ТИПОВОЙ ПРОЕКТ
902-2-120/72

АЭРОТЕНКИ-СМЕСИТЕЛИ ЧЕТЫРЕХКОРИДОРНЫЕ С РАЗМЕРАМИ КОРИДОРА 9 х 5,2 х 120 м ИЗ СБОРНОГО ЖЕЛЕЗОБЕТОНА

АЛЬБОМ II

СБОРНЫЕ ЖЕЛЕЗОБЕТОННЫЕ ЭЛЕМЕНТЫ.

12176-02

gost.e-ecolog.ru

ТИПОВОЙ ПРОЕКТ
902-2-120/72

АЭРОТЕНКИ-СМЕСИТЕЛИ ЧЕТЫРЕХКОРИДОРНЫЕ С РАЗМЕРАМИ КОРИДОРА 9 х 5,2 х 120 м ИЗ СБОРНОГО ЖЕЛЕЗОБЕТОНА

СОСТАВ ПРОЕКТА

АЛЬБОМ I	АРХИТЕКТУРНО-СТРОИТЕЛЬНЫЕ ЧЕРТЕЖИ
АЛЬБОМ II	СБОРНЫЕ ЖЕЛЕЗОБЕТОННЫЕ ЭЛЕМЕНТЫ
АЛЬБОМ III	ТЕХНОЛОГИЧЕСКАЯ И МЕХАНИЧЕСКАЯ ЧАСТИ
АЛЬБОМ IV	ЭЛЕКТРОТЕХНИЧЕСКАЯ ЧАСТЬ
АЛЬБОМ V	СМЕТЫ
АЛЬБОМ VI	ЗАКАЗНЫЕ СПЕЦИФИКАЦИИ

АЛЬБОМ II

РАЗРАБОТАН
ГОСУДАРСТВЕННЫМ ПРОЕКТНЫМ ИНСТИТУТОМ
СОЮЗВОДОКАНАЛПРОЕКТ

ВВЕДЕН В ДЕЙСТВИЕ
ПРИКАЗОМ ПО ИНСТИТУТУ
СОЮЗВОДОКАНАЛПРОЕКТ
ПРИКАЗ № 30 от 16. II 1973 г.

Типовой проект 902-2-120/72 Альбом II Лист ПЗ-1 Инв. № Т-2057/72

№ № п/п	Наименование чертежей	№ № листов	№ № стр.
1	Содержание альбома	ПЗ-1	1
2	Пояснительная записка	ПЗ-2	2
3	Стеновые панели ПК-1-54-1^{а,б}; ПКУ1-54-1^{а} Перегородочная панель ПП2-54-1; Опалубочный чертеж.	АС-1	3
4	Перегородочные панели ПП2-45-1^{т}/н; ПП2-45-2^{т}/н; ПП2-45-3. Опалубочный чертеж.	АС-2	4
5	Перегородочные панели ПП2-54-1; ПП2-45-1^{т}/н; ПП2-45-2^{т}/н; ПП2-45-3. Арматурный чертеж.	АС-3	5
6	Перегородочные панели ПП2-54-1; ПП2-45-1^{т}/н; ПП2-45-2^{т}/н ПП2-45-3. Плиты ПС-2; ПС-3; ПС-4; ПС-5; ПС-6; ПС-7; ПС-8. Сш-1. Сетки, каркасы.	АС-4	6
7	Стеновые панели ПК1-54-1^{б,в,г}; ПКУ1-54-1^{б} Опалубочный чертеж.	АС-5	7
8	Стеновые панели ПК1-54-1^{б,в,г}; ПКУ1-54-1^{б} Арматурный чертеж.	АС-6	8
9	Стеновые панели ПК1-54-1^{б,в,г}; ПКУ1-54-1^{б} Узлы.	АС-7	9
10	Стеновые панели ПК1-54-1^{б,в,г}; ПКУ1-54-1^{б}. Сетки, каркасы.	АС-8	10
11	Стеновые панели ПК1-54-1^{б,в,г}; ПКУ1-54-1^{б} Спецификация.	АС-9	11
12	Плиты ПС-2; ПС-3; ПС-4; ПС-5; ПС-6; ПС-7; ПС-8; Сш-1 Арматурно-опалубочный чертеж.	АС-10	12
13	Лотки Л-1, Л-1^{а}. Арматурно-опалубочный чертеж.	АС-11	13
14	Лоток Л-2. Арматурно-опалубочный чертеж.	АС-12	14
15	Лоток Л-3. Арматурно-опалубочный чертеж.	АС-13	15
16	Лотки Л-4; Л-4^{а}. Арматурно-опалубочный чертеж.	АС-14	16
17	Лоток Л-5. Арматурно-опалубочный чертеж.	АС-15	17
18	Лоток Л-6. Арматурно-опалубочный чертеж.	АС-16	18
19	Лотки Л-7, Л-7^{а}. Арматурно-опалубочный чертеж.	АС-17	19
20	Лоток Л-8. Арматурно-опалубочный чертеж.	АС-18	20
21	Лоток Л-9. Арматурно-опалубочный чертеж.	АС-19	21
22	Лотки. Сетки, спецификация арматуры. Лист 1.	АС-20	22
23	Лотки. Сетки, спецификация арматуры. Лист 2.	АС-21	23
24	Лотки. Закладные детали.	АС-22	24
25	Балки Б-1, 2, 3. Плиты ПС-1, ПС-1^{а,б} Опора ОП-1. Опалубочный чертеж.	АС-23	25
26	Балки Б-1, 2, 3. Плиты ПС-1; ПС-1^{а,б}. Опора ОП-1. Арматурный чертеж.	АС-24	26
27	Балки Б-1, 2, 3; Плиты ПС-1; ПС-1^{а,б}. Сетки, каркасы. Спецификация арматуры.	АС-25	27
28	Стеновые панели ПК1-54-1^{а,б,в,г,д}; ПКУ-54-1^{а,б} Балки Б-1, 2, 3. Опора ОП-1. Закладные детали.	АС-26	28
29	Перегородочные панели. ПП2-54-1; ПП2-45-1^{т}/н; ПП2-45-2^{т}/н; ПП2-45-3. Плиты ПС-1, ПС-1^{а,б} 5, 8; Сш-1 Закладные детали.	АС-27	29
30	Фильтросные каналы КП-1; КП-2; Арматурно-опалубочный чертеж.	АС-28	30

Нач. отд.	Кудрицкая	
Гл. инж. пр.	Чудков	
Рук. группы	Гордуз	
Исполнит.	Казенцева	

Госстрой СССР Союзводоканалпроект г. Москва 1972 г.	Содержание альбома	Типовой проект 902-2-120/72. Альбом II. Лист ПЗ-1
Аэротенки-смесители четырехкоридорные с размерами коридора 9×5,2×20 из сборного железобетона		

12176-02 3

Типовой проект
902-2-120/72
Лист
ПЗ-2
Инв. №
Т-2057/72

В альбоме II типового проекта 902-2-120/72 даны рабочие чертежи нетиповых сборных железобетонных элементов, в соответствии с серией 3.900-2.

На железобетонные элементы, отличающиеся от типовых только наличием дополнительных закладных деталей или отверстий и не требующих изменения армирования, даются лишь опалубочные чертежи. В маркировке этих элементов наличие закладных деталей или отверстий отражается буквенными индексами в конце марки (например ПК-1-54-1^{а}).

На нетиповые железобетонные элементы даются рабочие чертежи в полном объеме.

Технологические требования к изготовлению и приемке сборных железобетонных элементов.

Марку бетона по прочности на сжатие, по морозостойкости и водонепроницаемости, а также рекомендации по выбору вида цемента принимать по таблицам №№ 1, 2 пояснительной записки альбома I.

Цемент должен удовлетворять требованиям ГОСТ 10178-62 и иметь марку не ниже 400.

Нефракционированные и загрязненные заполнители, а также природные гравийно-песчаные смеси к применению не допускаются.

Максимальный размер частиц щебня или гравия не должен превышать 1/4 наименьшего размера сечения изделия.

Мелкий заполнитель (песок кварцевый) должен иметь модуль крупности не ниже 2,5. В отдельных случаях при соответствующем технико-экономическом обосновании, может быть допущено применение мелкого заполнителя с модулем крупности не менее 1,7.

Вода для приготовления бетона должна иметь концентрацию водородных ионов $P_н \geq 4$ и содержание сульфатов не более 2700 мг/л при общем содержании солей до 5 г/л.

Толщины защитного слоя бетона до арматуры, предусмотренные в проекте, должны строго соблюдаться в процессе изготовления сборных железобетонных элементов и систематически контролироваться в готовых изделиях. Стальные закладные детали должны быть установлены точно по проекту закреплены в форме и защищены от коррозии путем металлизации алюминиевым раствором. Смещение закладных деталей в плоскости изделия не должны превышать ±5мм, а наружу или внутрь изделия - не более 2 мм.

При изготовлении и приемке изделий следует, помимо рабочих чертежей, руководствоваться следующими нормативными материалами:

СНиП I-В. 4-64 „Арматура для железобетонных конструкций."

СНиП I-В. 5-62 „Железобетонные изделия. Общие указания."

СНиП III-В. 3-62. „Бетонные и железобетонные конструкции сборные. Правила производства и приемки монтажных работ."

ГОСТ 13015-67 „Изделия железобетонные сборные. Общие технические требования."

ГОСТ 8829-66 „Изделия железобетонные сборные. Методы испытаний и оценки прочности, жесткости и трещиностойкости."

Отпускная прочность бетона изделий должна быть в летнее время - не менее 70% проектной, в зимнее время - не менее 100%. Каждое изделие должно иметь хорошо видимую маркировку, наносимую в соответствии с требованиями ГОСТ 13015-67. Маркировка должна отражать марку бетона по прочности, водонепроницаемости и морозостойкости.

Госстрой СССР СОЮЗВОДОКАНАЛПРОЕКТ г. Москва 1972г	Пояснительная записка	Типовой проект 902-2-120/72
Аэротенки-смесители четырехкоридорные с размерами коридора 9х5,2х120 из сборного железобетона		Альбом II
		Лист ПЗ-2

Нач. отд.	Андрианов	
Гл. инж. пр.	Чурков	
Рук. группы	Гарбуз	
Исполнитель	Козельцева	

Типовой проект
902-2-120/72
Лист
АС-1
Инв. №
Т-2057/72

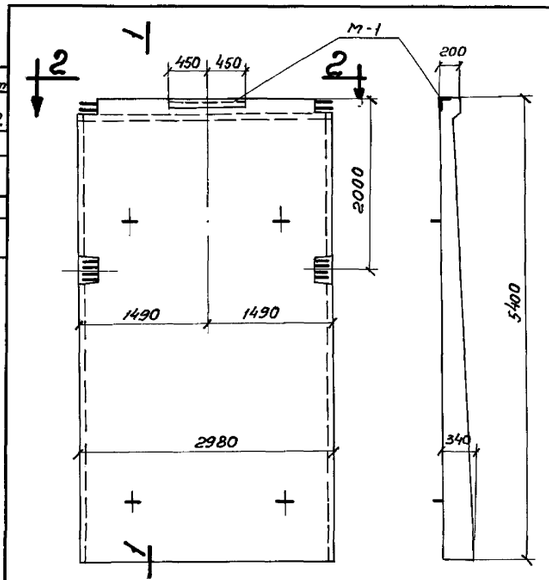

ПК1-54-1а

1-1

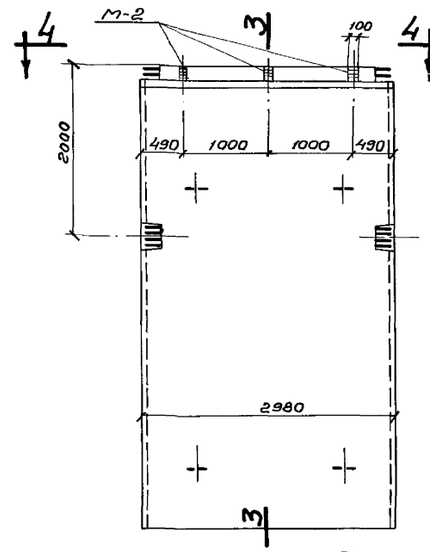

ПК1-54-1а

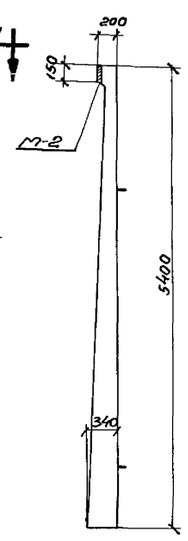

3-3

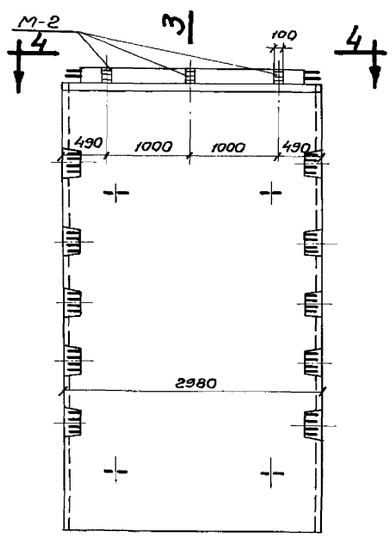

ПКУ1-54-1а

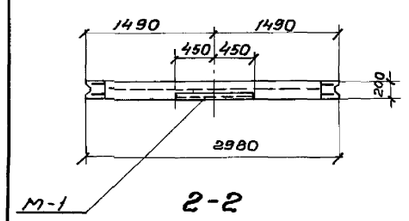

2-2

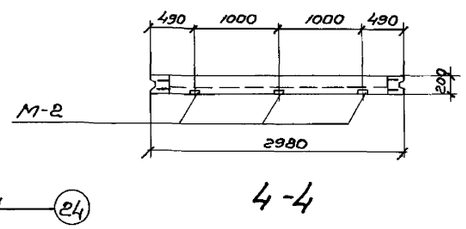

4-4

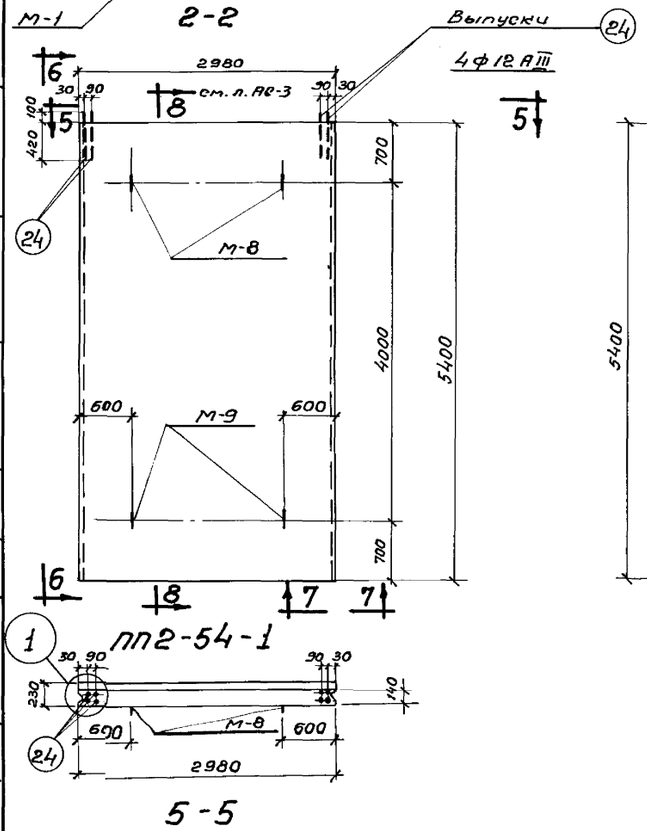

ПП2-54-1

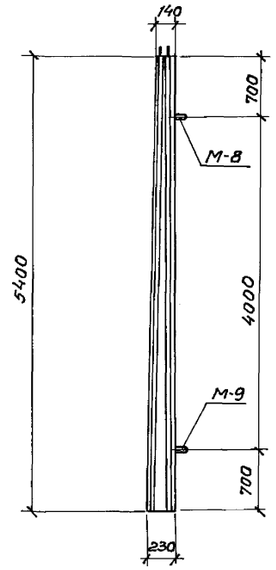

6-6

5-5

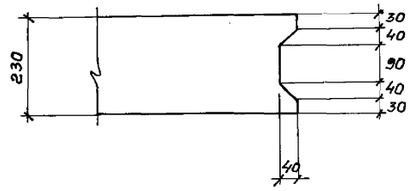

7-7

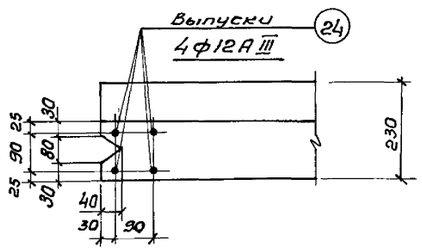

1

Выборка арматурных и закладных изделий

Марка элемента	Марка изделия	К-во шт	Общий вес кг	№ листа
ПК1-54-1а шт-1	М-2	3	3.6	АС-26
ПКУ1-54-1а шт-1	М-2	3	3.6	АС-26
ПК1-54-1а шт-1	М-1	1	6.7	АС-26
ПП2-54-1 шт-1	С-2	2	189.4	АС-4
	Кр-1	8	11.2	АС-4
	М-8	2+2	30.5	АС-27
	М-9			
	поз. 24	8	3.2	АС-4
	Итого:		234.3	

Показатели на 1 элемент

Марка элемента	Вес эл-та т	* Марка бетона	Расход бетона м³	Расход стали кг
ПП2-54-1	7.4	М-Мрз-В-	2.95	203.8

* Принимать по таблице 1 (альбом I)

Примечания

1. Стеновые панели ПК1-54-1а,в и ПКУ1-54-1а отличаются от типовых панелей ПК1-54-1 и ПКУ1-54-1 только наличием дополнительных закладных деталей М-1; М-2. Типовая панель ПК1-54-1 выполняется по серии 3.900-2 выпуск 2, ПКУ1-54-1 по серии 3.900-2 выпуск 7.
2. Арматурные чертежи ПП2-54-1 см. лл. АС-3,4.

Нач. отд.	Дифанов		
Гл. инж. пр.	Чурков		
Рук. группы	Гарбуз		
Исполнитель	Козельцева		
Проверил	Киселева		

Госстрой СССР
СОЮЗВОДОКАНАЛПРОЕКТ
г. Москва 1972 г.

Аэротенки-смесители четырехкоридорные с размерами коридора 9×5,2×120 из сборного железобетона

Стеновые панели ПК 1-54-1а,в; ПКУ1-54-1а
Перегородочная панель ПП2-54-1
Опалубочный чертеж.

Типовой проект 902-2-120/72
Альбом II
Лист АС-1

Типовой проект
902-2-120/72
Лист
АС-2
Инв. №
Т-2057/72

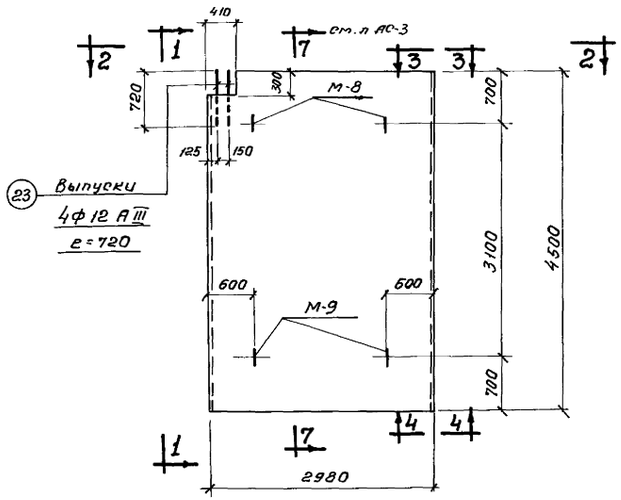

ПП2-45-2 Т/Н

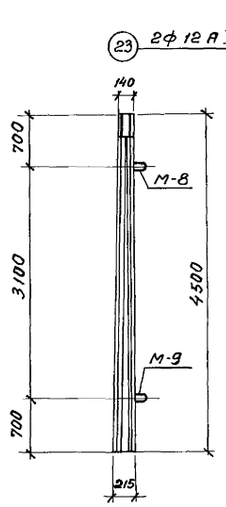

1-1

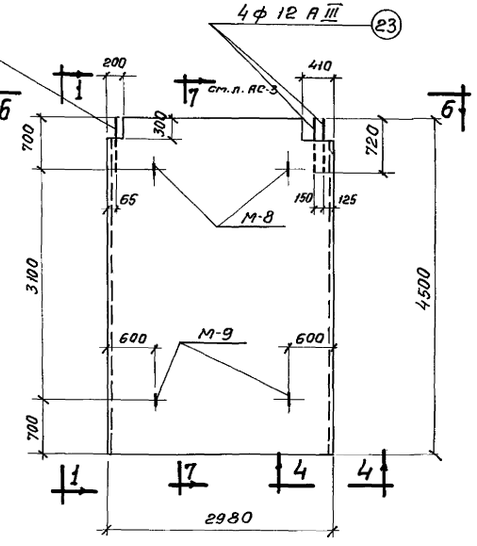

ПП2-45-3

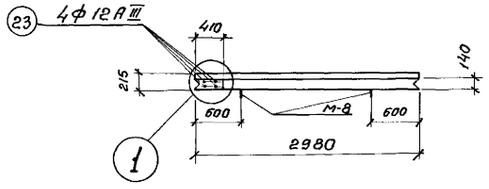

2-2

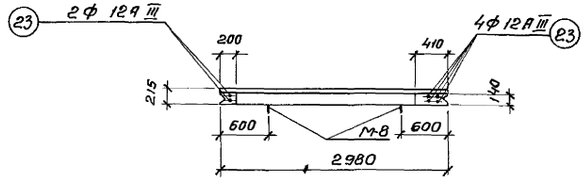

6-6

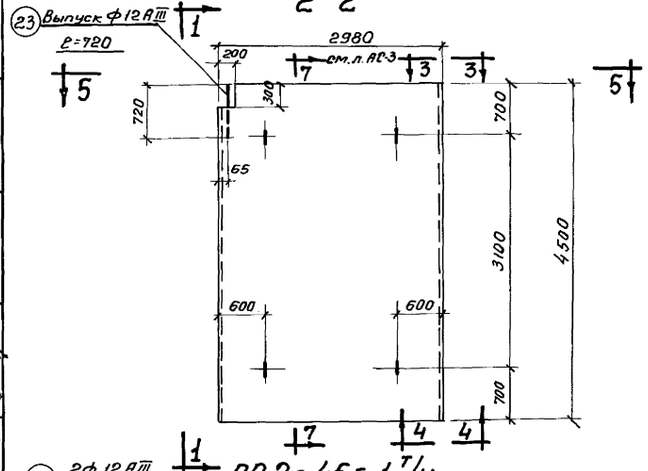

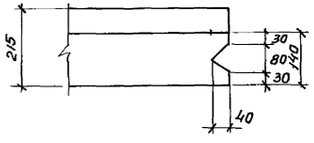

3-3

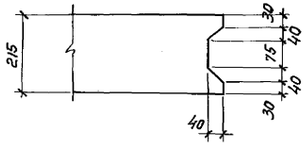

4-4

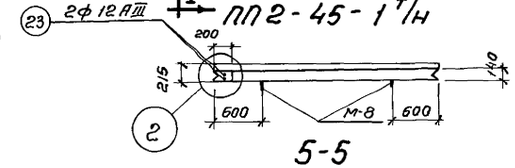

5-5

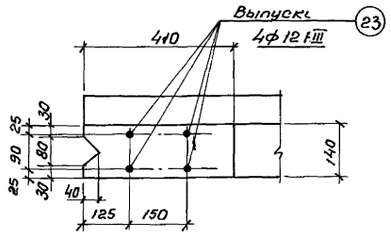

1

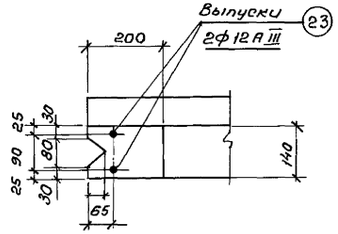

2

Выборка арматурных и закладных изделий

Марка элемента	Марка изделия	К-во шт	Общий вес кг	№ листа
ПП2-45-1 Т/Н шт-1	С-1	2	119.6	АС-4
	Кр-1	8	11.2	АС-4
	М-8; М-9	2+2	30.5	АС-27
	поз. 23	2	1.2	АС-4
	Итого:		162.5	
ПП2-45-2 Т/Н шт-1	С-1	2	119.6	АС-4
	Кр-1	8	11.2	АС-4
	М-8; М-9	2+2	30,5	АС-27
	поз. 23	3	1.8	АС-4
	Итого:		163.1	
ПП2-45-3 шт-1	С-1	2	119.6	АС-4
	Кр-1	8	11.2	АС-4
	М-8; М-9	2+2	30,5	АС-27
	поз. 23	6	3.6	АС-4
	Итого:		164.9	

Показатели на 1 элемент

Марка элемента	Вес эл-та т	* Марка бетона	Расход бетона м³	Расход стали кг
ПП2-45-1 Т/Н	5,9	М-Мрз-В-	2,37	132,0
ПП2-45-2 Т/Н	5,9		2,36	132,60
ПП2-45-3	5,9		2,35	134,40

* Принимать по таблице 1 (альбом I)

Примечания:

1. Арматурные чертежи см. л.л. АС-3, 4
2. На чертеже разработана панель с индексом „Т" (так), панель с индексом „Н" (наоборот) читать зеркально.

Нач. отд.	Андрианов	
Гл. инж. пр.	Чирков	
Рук. группы	Гарбуз	
Исполнитель	Козельцева	
Проверил	Киселева	

Госстрой СССР
СОЮЗВОДОКАНАЛПРОЕКТ
г. Москва 1972 г.

Азротенки-смесители четырехкоридорные с размерами коридора 9×5,2×120 из сборного железобетона

Перегородочные панели ПП2-45-1 Т/Н; ПП2-45-2 Т/Н
ПП2-45-3
Опалубочный чертеж.

Типовой проект 902-2-120/72
Альбом II
Лист АС-2

Типовой проект
902-2-120/72
Лист
АС-3
Инв. N
Т-2051/72

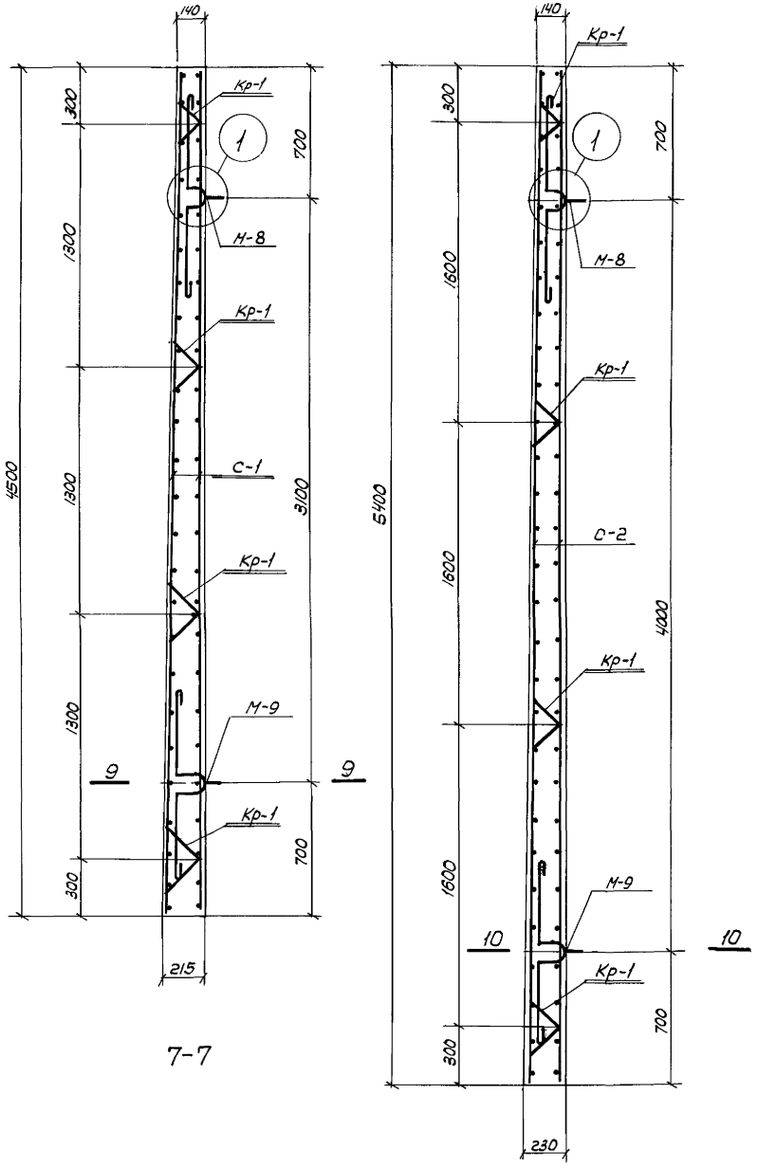

7-7

8-8

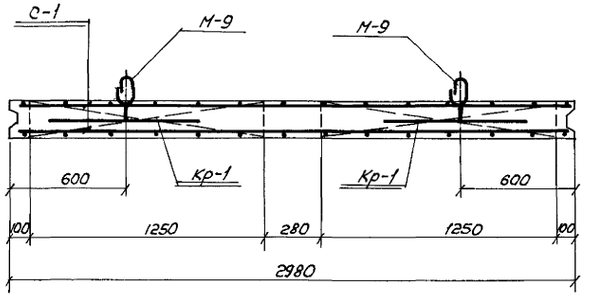

9-9

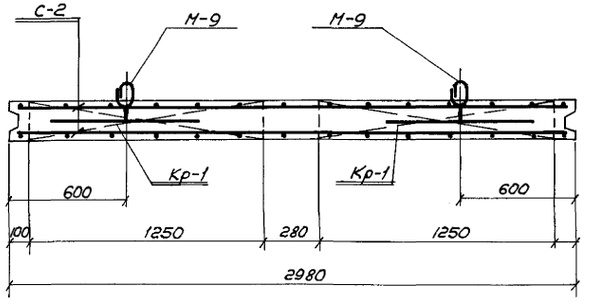

10-10

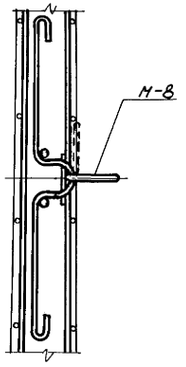

1

Выборка стали на 1 элемент

Марка элемента	Горячекатаная арматура сталь ГОСТ 5781-61										Расход стали
	Класс AIII					Класс AI					
	10	12			Итого	6				Итого	
ПП2-45-1т	88.4	1.2			89.6	42.4				42.4	132.0
ПП2-45-1н	88.4	1.2			89.6	42.4				42.4	132.0
ПП2-45-2т	88.4	1.8			90.2	42.4				42.4	132.60
ПП2-45-2н	88.4	1.8			90.2	42.4				42.4	132.60
ПП2-45-3	88.4	3.6			92.0	42.4				42.4	134.40
ПП2-54-1		156.2			156.2	47.6				47.6	203.8

Примечания:

1. Совместно с данным см. л.л. АС-1,2,4.
2. Защитный слой бетона - 20мм.
3. После окончания бетонирования, кольца монтажных петель приподнимаются и поверхность бетона выравнивается раствором.

Нач. отд.	Андрианов	
Гл. инж. пр.	Чирков	
Рук. группы	Горбуз	
Исполнитель	Колпищева	
Проверил	Киселева	

Госстрой СССР
СОЮЗВОДОКАНАЛПРОЕКТ
г. Москва 1972г

Аэротенки - смесители четырехкоридорные с размерами коридора 9х5,2х120 из сборного железобетона.

Перегородочные панели ПП2-54-1; ПП2-45-1т/н; ПП2-45-2т/н; ПП2-45-3. Арматурный чертеж.

Типовой проект 902-2-120/72
Альбом II
Лист АС-3

Типовой проект	
902-2-120/72	
Лист	
АС-4	
Инв. №	
Т-2057/72	

Спецификация и выборка стали на одно арматурное изделие

Марка изделия	№ поз.	Эскиз	ф мм	Длина мм	К-во шт.	Общая длина м	Выборка стали: ф мм	Общая длина м	Вес кг
С-1	1	2930	6AI	2930	24	70.3	6AI	70.3	15.6
							10AIII	71.7	44.2
	2	4480	10AIII	4480	16	71.7	Итого:		59.8
С-2	1	2930	6AI	2930	28	82.0	6AI	82.0	18.2
							12AIII	86.1	76.5
	3	5380	12AIII	5380	16	86.1	Итого:		94.7
С-3	4	480	6AI	480	9	4.3	6AI	4.3	1.0
							8AIII	4.8	1.9
	5	1190	8AIII	1190	4	4.8	Итого:		2.9
С-4	4	480	6AI	480	11	5.3	6AI	5.3	1.2
							8AIII	6.0	2.4
	6	1490	8AIII	1490	4	6.0	Итого:		3.6
С-5	4	480	6AI	480	13	6.2	6AI	6.2	1.4
							8AIII	7.2	2.8
	7	1790	8AIII	1790	4	7.2	Итого:		4.2
С-6	4	480	6AI	480	11	5.3	6AI	5.3	1.2
							8AIII	6.0	2.4
	6	1490	8AIII	1490	4	6.0	Итого:		3.6
С-7	4	480	6AI	480	13	6.2	6AI	6.2	1.4
							8AIII	9.8	3.9
	8	2450	8AIII	2450	4	9.8	Итого:		5.3
С-8	4	480	6AI	480	12	5.8	6AI	5.8	1.3
							8AIII	8.8	3.5
	9	2190	8AIII	2190	4	8.8	Итого:		4.8
С-9	10	1540	10AIII	1540	6	9.2	6AI	8.2	1.8
	11	160	6AI	160	2	0.3	10AIII	9.2	5.7
	12	750	6AI	750	9	6.8	Итого:		7.5
	13	730	6AI	730	1	0.7			
	14	390	6AI	390	1	0.4			
С-10	15	1850	6AI	1850	3	5.6	6AI	11.1	2.5
	16	420	6AI	420	13	5.5	Итого:		2.5
Кр-1	17	240 240	6AI	480	5	2.4	6AI	6.2	1.4
	18	1250	6AI	1250	3	3.8	Итого:		1.4
Отдельные позиции	19	200 ф420	6AI	1610	1	1.6	—	—	0.4
	20	110 160	6AI	360	1	0.4	—	—	0.1
	21	70 360 нарезка 70	12AI	500	1	0.5	—	—	0.4
	22	130 100 130 190 190	8AI	860	1	0.9	—	—	0.4
	23	720	12AIII	720	1	0.7	—	—	0.6
	24	520	12AIII	520	1	0.5	—	—	0.4

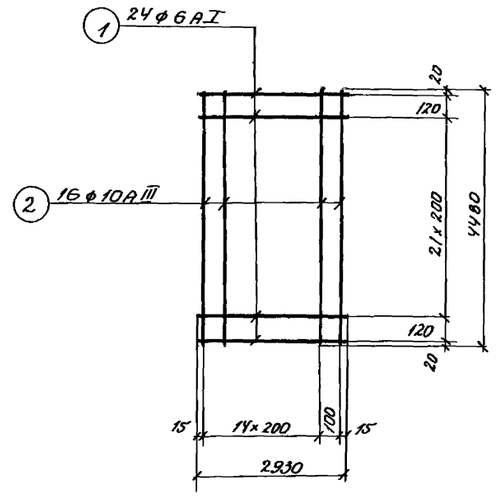

С-1

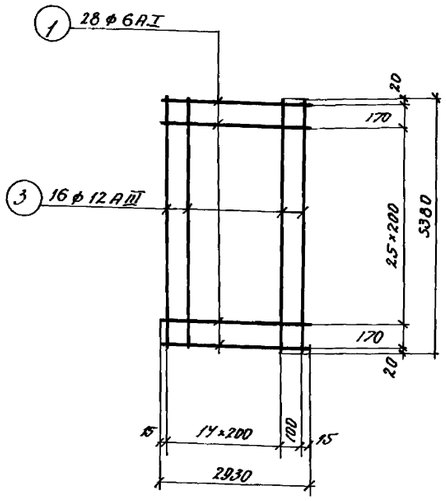

С-2

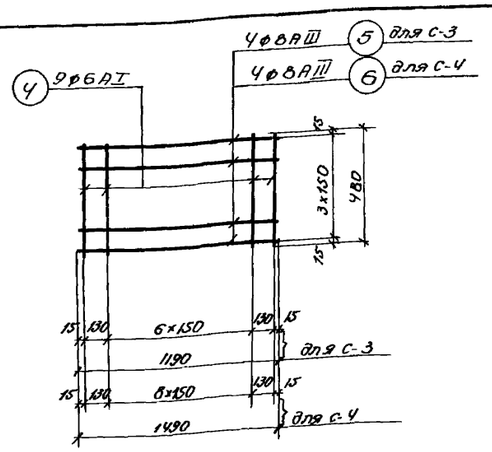

С-3; С-4

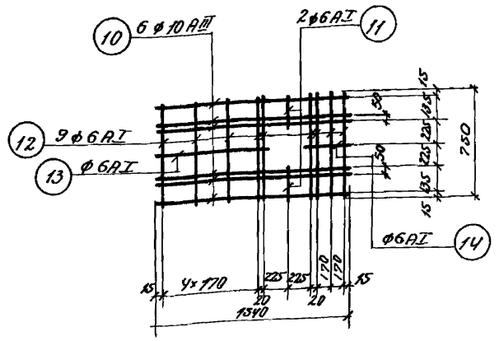

С-9

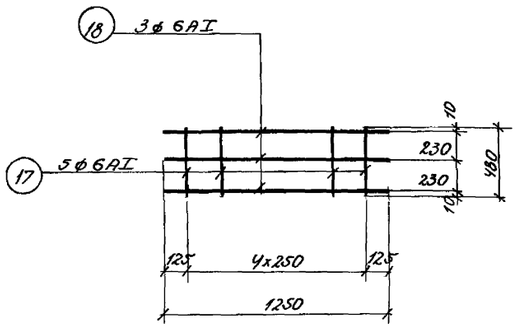

Кр-1

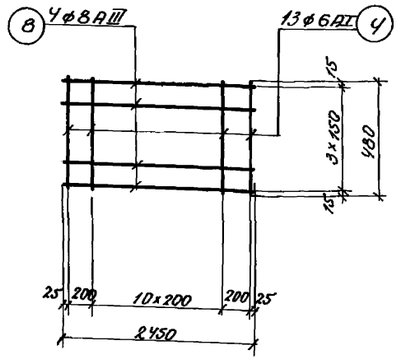

С-7

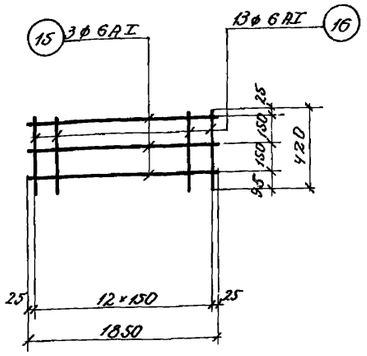

С-10

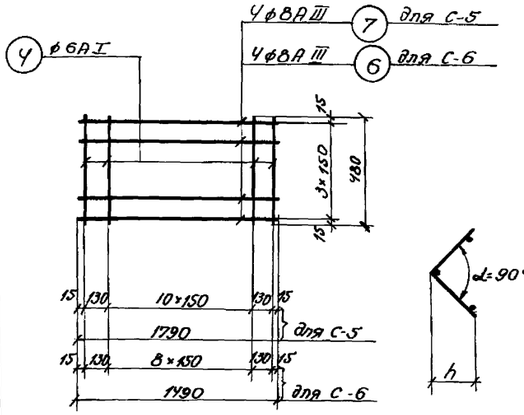

С-5; С-6

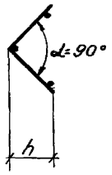

Заготовка поз. 17
(см. примечание п. 3)

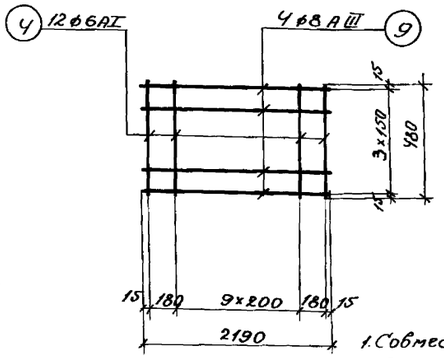

С-8

Примечания:

1. Совместно с данным см. л.л. АС-1, 2, 3.
2. Арматурные сетки и каркасы выполнить при помощи точечной сварки в соответствии с требованиями СНиП II В-1-62.
3. В каркасах Кр-1 высота „h" доводится до требуемого размера при их установке в пространственный каркас панели путем изменения угла „α".

Госстрой СССР СОЮЗВОДОКАНАЛПРОЕКТ г. Москва 1972 г.	Перегородочные панели ПП2-54-1; ПП2-45-1Т/Н; ПП2-45-2Т/Н; ПП2-45-3. Плиты ПС-2; ПС-3; ПС-4; ПС-5; ПС-6; ПС-7; ПС-8, СШ-1. Сетки, каркасы.	Типовой проект 902-2-120/72
Аэротенки-смесители четырехкоридорные с размерами коридора 9×5.2×120 из сборного железобетона.		Альбом II
		Лист АС-4

Нач. отдела	Андрианов
Гл. инж. пр-та	Чирков
Рук. группы	Гарбуз
Исполнитель	Козельцева
Проверил	Киселева

12176-02 8

Типовой проект
902-2-120/72
Лист
АС-5
Инв. №
Т-2057/72

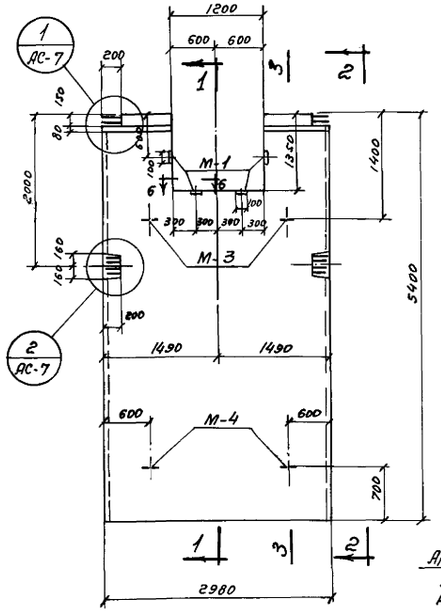

ПК 1-54-1б

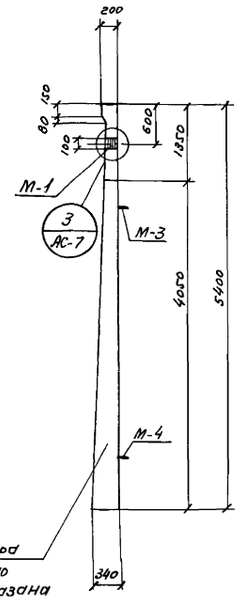

1-1

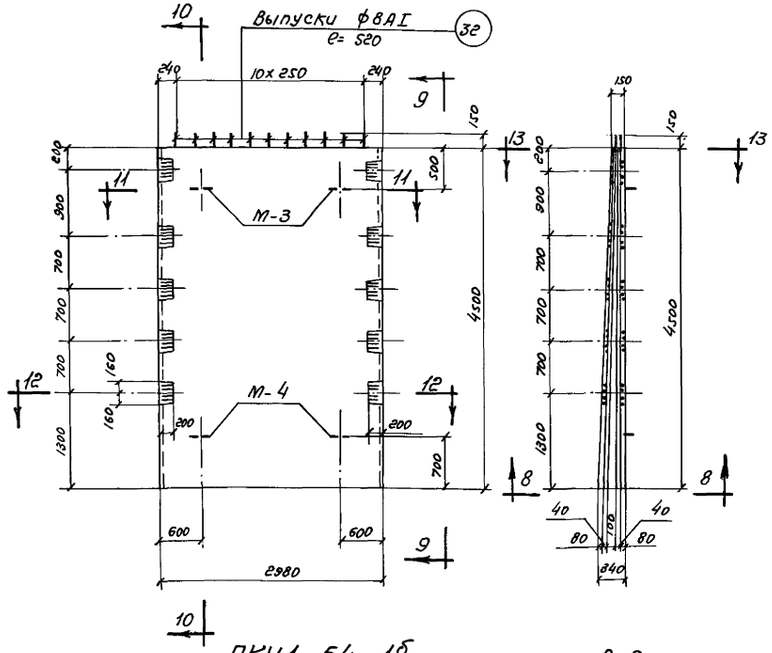

ПКУ1-54-1б

9-9

Показатели на 1 элемент				
Марка эл-та	Вес т	* Марка бетона	Объем бетона м³	Расход стали кг
ПК1-54-1б	9,00	М-Мрз-В-	3,60	703,8
ПК1-54-1в	8,86		3,54	697,0
ПК1-54-1г	8,74		3,50	695,2
ПКУ1-54-1б	8,19		3,28	464,8

* Принимать по таблице 1 (альбом I)

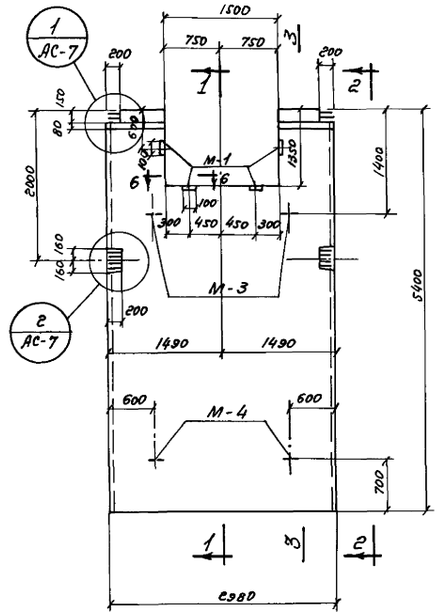

ПК 1-54-1в

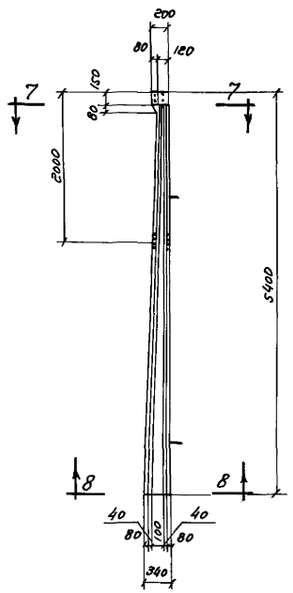

2-е

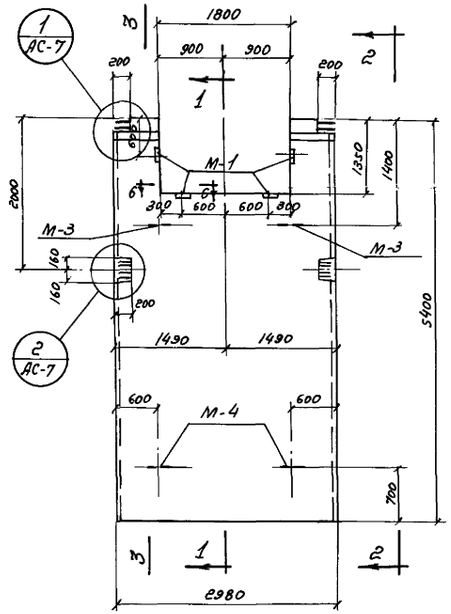

ПК1-54-1г

Примечания:

1. Совместно с данным см. пл. АС-6 ÷ 9,26.
2. Панели разработаны в соответствии с серией 3,900-2 выпуски 2 и 7.
3. Монтажные петли прихватываются к верхней сетке клещами или привязываются проволокой.
4. После окончания бетонирования изделия, кольца монтажных петель приподнимаются и поверхность бетона выравнивается раствором.

Нач. отдела	Андрианов		
Гл. инж. пр-та	Чирков		
Рук. группы	Горбуз		
Исполнитель	Пономаренко		
Проверил	Киселева		

Госстрой СССР
СОЮЗВОДОКАНАЛПРОЕКТ
г. Москва 1972г

Аэротенки-смесители четырехкоридорные с размерами коридора 9×5, 6×120 из сборного железобетона

Стеновые панели ПК1-54-1б,в,г; ПКУ1-54-1б. Опалубочный чертеж.

Типовой проект 902-2-120/72
Альбом II
Лист АС-5

12176-02 9

Типовой проект
902-2-120/72
Лист
АС-6
Инв. №
Т-2057/72

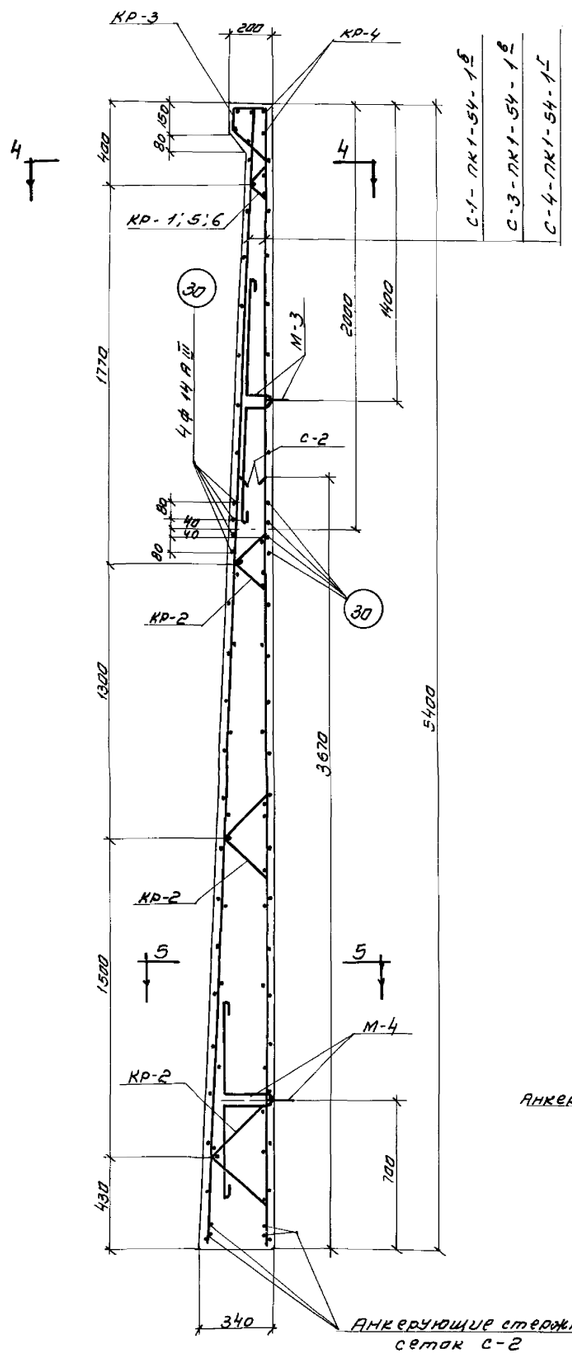

3-3

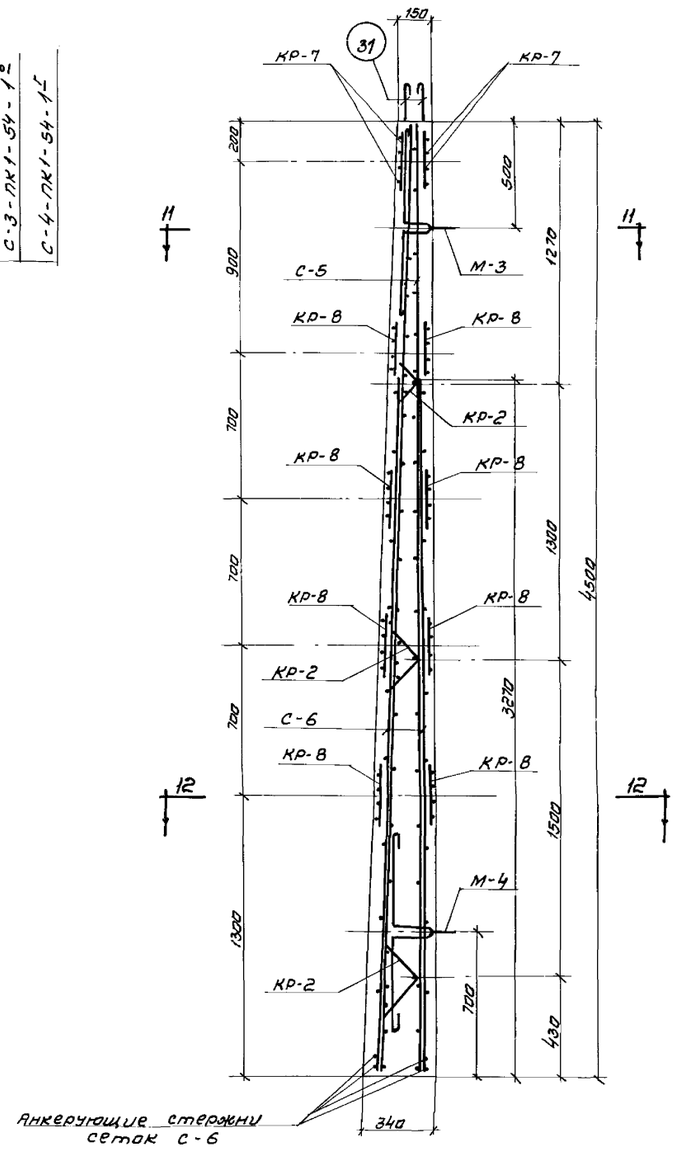

10-10

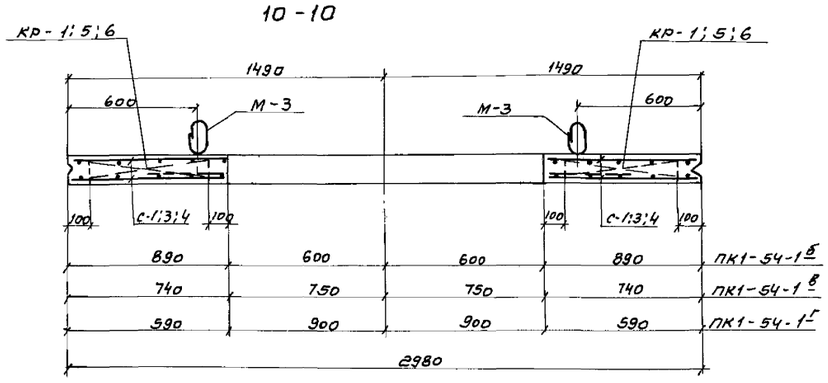

4-4

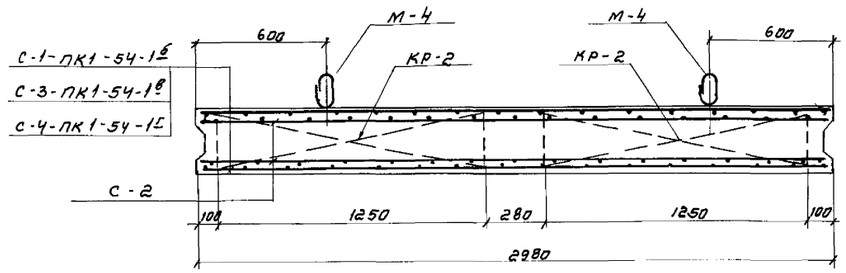

5-5

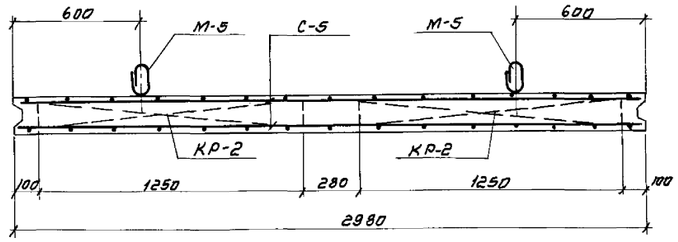

11-11

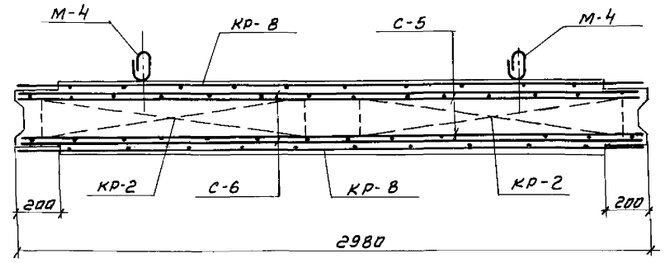

12-12

Выборка стали на 1 элемент

Марка элемента	Горячекатаная арматурная сталь по ГОСТ 5781-61												Расход стали кг
	Класс AIII							Класс AI					
	ф мм							ф мм					
	10	12	14	20	22	25	Итого	6	8	10	12	Итого	
ПК1-54-1Б	85.6	—	28.0	29.2	174.0	284.8	501.6	34.0	20.6	16.8	30.8	102.2	703.8
ПК1-54-1В	77.8	—	28.0	29.2	174.0	284.8	593.8	33.4	20.6	18.4	30.8	103.2	697.0
ПК1-54-1Г	75.2	—	28.0	29.2	174.0	284.8	591.2	32.6	20.6	20.0	30.8	104.0	695.2
ПКУ1-54-1Б	88.4	83.2	28.4	203.0	—	—	403.0	47.4	4.4	—	10.0	61.8	464.8

Примечания

1. Общие примечания см. лист АС-5.
2. Совместно с данным см. л.л. АС-5,7,8,9,26
3. Защитный слой бетона 20 мм.
4. Сетки С-5 и С-6 расположены в одной плоскости

Нач. отдела	Андрианов		
Гл. инж. пр-та	Чирков		
Рук. группы	Гарбуз		
Исполнитель	Обозрайкин		
Проверил	Киселева		

Госстрой СССР
СОЮЗВОДОКАНАЛПРОЕКТ
г. Москва 1972 г.

Аэротенки-смесители четырех коридорные с размерами коридора 9×5, 2×120 из сборного железобетона

Стеновые панели ПК1-54-1Б,В,Г; ПКУ1-54-1Б

Арматурный чертеж

Типовой проект 902-2-120/72
Альбом II
Лист АС-6

Типовой проект	902-2-120/72
Лист	АС-7
Инв. №	Т-2057/72

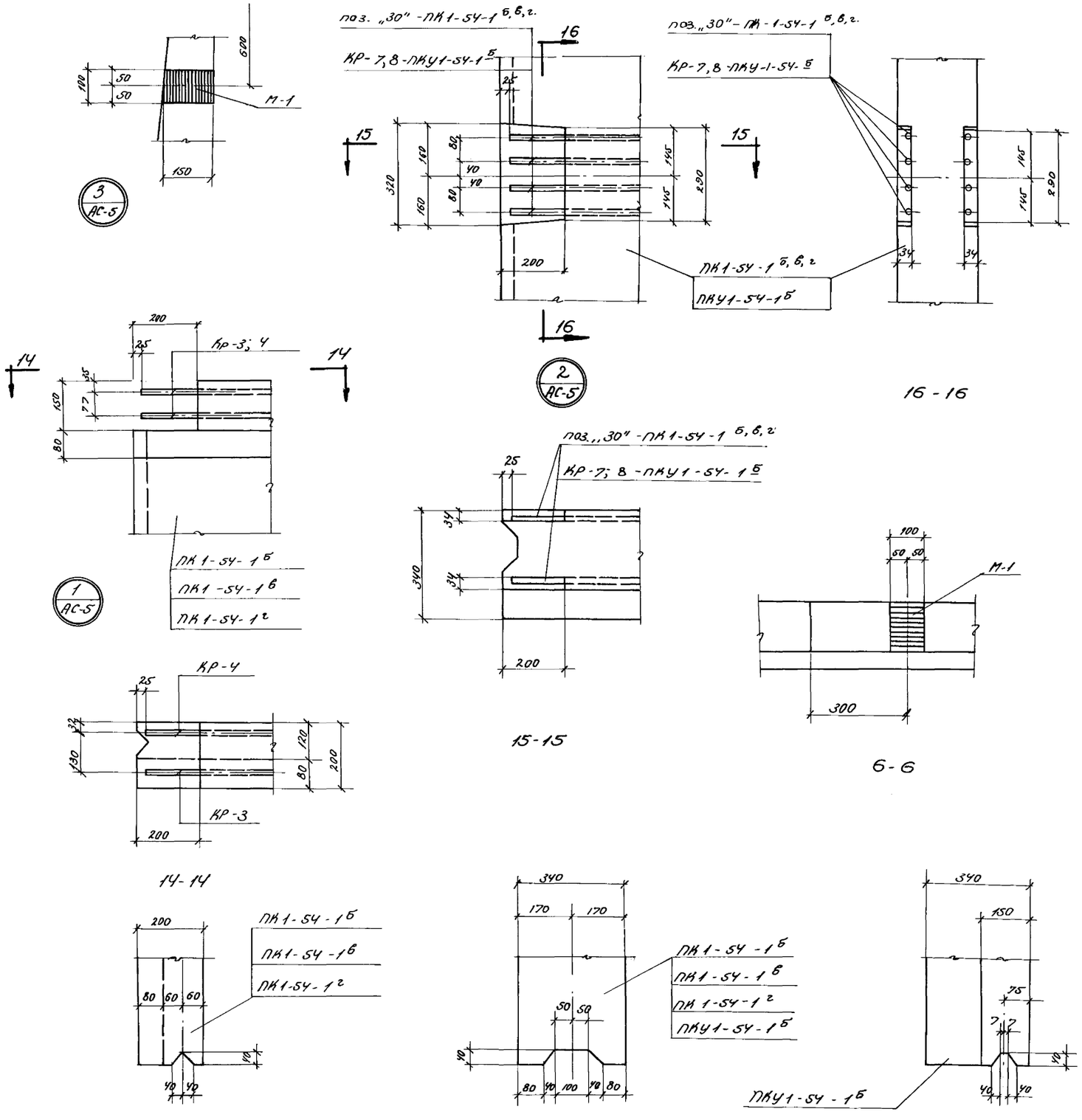

Выборка закладных и арматурных изделий

Марка эл-та	Марка изделия	К-во шт	Общий вес кг	N листа	Марка эл-та	Марка изделия	К-во шт	Общий вес кг	N листа
ПК1-54-1 б /шт.-1/	С-1	2	297.4	АС-8	ПК1-54-1 г /шт.-1/	С-2	2	320.4	АС-8
	С-2	2	320.4	—"—		С-4	2	286.0	—"—
	Кр-1	2	1.2	АС-8		Кр-2	6	7.2	АС-8
	Кр-2	6	7.2	—"—		Кр-3	1	17.9	—"—
	Кр-3	1	17.9	—"—		Кр-4	1	14.9	—"—
	Кр-4	1	14.9	—"—		Кр-6	2	0.8	—"—
	М-1	4	4.0	АС-22		М-1	4	4.0	АС-22
	поз.30	8	28.0	—"—		поз.30	8	28.0	—"—
	М-3	2	26.2	АС-26		М-3	2	26.2	АС-26
	М-4	2	26.2	—"—		М-4	2	26.2	—"—
		Итого	743.4				Итого	731.6	
ПК1-54-1 в /шт.-1/	С-2	2	320.4	АС-8	ПКУ1-54-1 б /шт.-1/	С-5	2	113.0	АС-8
	С-3	2	289.2	—"—		С-6	2	224.6	—"—
	Кр-2	6	7.2	АС-8		Кр-2	6	7.2	—"—
	Кр-3	1	17.9	—"—		Кр-7	2	29.2	—"—
	Кр-4	1	14.9	—"—		Кр-8	8	86.4	—"—
	Кр-5	2	1.0	—"—		поз.32	22	4.4	АС-8
	М-1	4	4.0	АС-22		М-4	2	26.2	АС-26
	поз.30	8	28.0	—"—		М-3	2	26.2	—"—
	М-3	2	26.2	АС-26					
	М-4	2	26.2	—"—			Итого	517.2	
		Итого	735.0						

Примечание:

1. Совместно с данным см. л.л. АС-5, 6, 26.

Госстрой СССР СОЮЗВОДОКАНАЛПРОЕКТ г. Москва 1972 г.	Стеновые панели ПК1-54-1 б,в,г; ПКУ1-54-1 б. Узлы.	Типовой проект 902-2-120/72
Аэротенки-смесители четырехкоридорные с размерами коридора 9×5.2×120 из сборного железобетона.		Альбом II
		Лист АС-7

Нач. отдела	Андрианов	
Гл. инж. пр-та	Чирков	
Рук. группы	Гарбуз	
Исполнитель	Петропавловская	
Проверил	Киселева	

12176-02 11

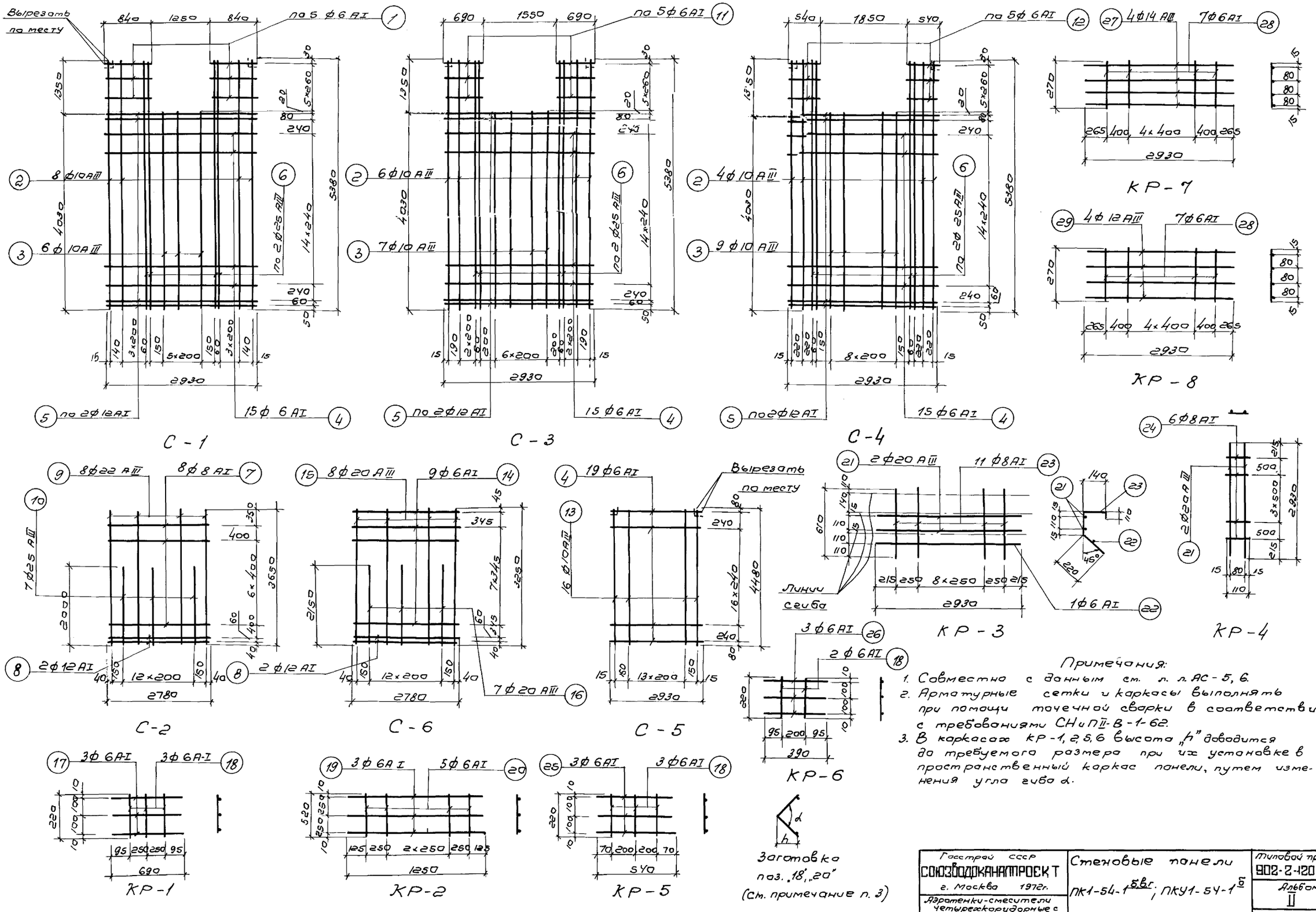

Примечания:

1. Совместно с данным см. л. л. АС-5, 6.
2. Арматурные сетки и каркасы выполнять при помощи точечной сварки в соответствии с требованиями СНиП II-В-1-62.
3. В каркасах КР-1, 2, 5, 6 высота „h" доводится до требуемого размера при их установке в пространственный каркас панели, путем изменения угла гиба α.

Госстрой СССР СОЮЗВОДОКАНАЛПРОЕКТ г. Москва 1972г.	Стеновые панели ПК1-54-1 б.в.г.; ПКУ1-54-1 б	Типовой проект 902-2-120/72
Аэротенки-смесители четырехкоридорные с размерами коридора 9×5,2×120 из сборного железобетона.	Сетки, каркасы.	Альбом II
		Лист АС-8

12176-02 12

Типовой проект 902-2-120/72
Лист АС-8
Инв. N Т-2057/72

Нач. отдела	Андрианов
Гл. инж. пр-та	Чирков
Рук. группы	Гарбуз
Исполнитель	Обыграйкин
Проверил	Киселева

Типовой проект 902-2-120/72
Лист АС-9
Инв. № Т-2057/72

Спецификация и выборка стали на одно арматурное изделие

Марка изделия	№ поз.	Эскиз	ф мм	Длина мм	К-во шт	Общая длина м	Выборка стали: ф мм	Выборка стали: Общая длина м	Выборка стали: Вес кг
С-1	1	840	6 AI	840	10	8.4	6 AI	52.4	12.5
	2	5380	10 A III	5380	8	43.1	12 AI	11.7	10.4
	3	4030	10 A III	4030	6	24.2	10 A III	67.3	42.8
	4	2930	6 AI	2930	15	44.0	25 A III	21.5	83.0
	5	2930	12 AI	2930	4	11.7		Итого	148.7
	6	5380	25 A III	5380	4	21.5			
С-2	7	2780	8 AI	2780	8	22.2	8 AI	22.2	8.8
	8	2780	12 AI	2780	2	5.6	12 AI	5.6	5.0
	9	3650	22 A III	3650	8	29.2	22 A III	29.2	87.0
	10	2200	25 A III	2200	7	15.4	25 A III	15.4	59.4
								Итого	160.2
С-3	2	5380	10 A III	5380	6	32.3	6 AI	50.9	12.3
	3	4030	10 A III	4030	7	28.3	12 AI	11.7	10.4
	4	2930	6 AI	2930	15	44.0	10 A III	60.6	38.9
	5	2930	12 AI	2930	4	11.7	25 A III	21.5	83.0
	6	5380	25 A III	5380	4	21.5		Итого	144.6
	11	690	6 AI	690	10	6.9			
С-4	2	5380	10 A III	5380	4	21.5	6 AI	49.4	12.0
	3	4030	10 A III	4030	9	36.3	12 AI	11.7	10.4
	4	2930	6 AI	2930	15	44.0	10 A III	57.8	37.6
	5	2930	12 AI	2930	4	11.7	25 A III	21.5	83.0
	6	5380	25 A III	5380	4	21.5		Итого	143.0
	12	540	6 AI	540	10	5.4			
С-5	4	2930	6 AI	2930	19	55.6	6 AI	55.6	12.3
	13	4480	10 A III	4480	16	71.5	10 A III	71.5	44.2
								Итого	56.5
С-6	8	2780	12 AI	2780	2	5.6	6 AI	25.9	5.8
	14	2780	6 AI	2780	9	25.9	12 AI	5.6	5.0
	15	3250	20 A III	3250	8	26.0	20 A III	41.0	101.5
	16	2150	20 A III	2150	7	15.0		Итого	112.3

Спецификация и выборка стали на одно арматурное изделие

Марка изделия	№ поз.	Эскиз	ф мм	Длина мм	К-во шт.	Общая длина мм	Выборка стали: ф мм	Выборка стали: Общая длина м	Выборка стали: Вес кг
КР-1	17	690	6 AI	690	3	2.0	6 AI	2.7	0.6
	18	110, 110, 90°	8 AI	220	3	0.7			
КР-2	19	1250	6 AI	1250	3	3.8	6	6,6	1.2
	20	280, 280, 90°	6 AI	560	5	2.8			
КР-3	21	2930	20 A III	2930	2	5.9	6 AI	2.9	0.6
	22	2930	6 AI	2930	1	2.9	8 AI	6.7	2.7
	23	140, 110, 110, 220	8 AI	610	11	6.7	20 A III	5.9	14.6
								Итого	17.9
КР-4	21	2930	20 A III	2930	2	5.9	8 AI	0.7	0.3
	24	110	8 AI	110	6	0.7	20 A III	5.9	14.6
								Итого	14.9
КР-5	25	540	6 AI	540	3	1.6	6 AI	2.3	0.5
	18	110, 110, 90°	6 AI	220	3	0.7			
КР-6	26	390	6 AI	390	3	1.2	6 AI	1.7	0.4
	18	110, 110, 90°	6 AI	220	2	0.5			
КР-7	27	2930	14 A III	2930	4	11.7	6 A-I	1.9	0.4
	28	270	6 AI	270	7	1.9	14 A III	11.7	14.2
								Итого	14.6
КР-8	28	270	6 AI	270	7	1.9	6 AI	1.9	0,4
	29	2930	12 A III	2930	4	11.7	12 A III	11.7	10.4
								Итого	10.8

Спецификация и выборка стали на одно арматурное изделие

11

Марка изделия	№ поз.	Эскиз	ф мм	Длина мм	К-во шт	Общая длина м	Выборка стали: ф мм	Выборка стали: Общая длина м	Выборка стали: Вес кг
Отдельные позиции	30	2930	14 A III	2930	1	2.9	Вес		3.5
	31	480	8 A I	520	1	0.5	Вес		0.2

Примечание.

1. Совместно с данным см. л.л. АС-5÷8.

Нач. отдела	Андрианов	
Гл. инж. пр-та	Чурков	
Рук. группы	Гарбуз	
Исполнитель	Обыдайкин	
Проверил	Киселева	

Госстрой СССР
СОЮЗВОДОКАНАЛПРОЕКТ
г. Москва 1972 г.

Аэротенки-смесители четырехкоридорные с размерами коридора 9×5,2×120 из сборного железобетона

Стеновые панели ПК1-54-1 5.8.г.; ПКУ1-54-1 5 спецификация.

Типовой проект 902-2-120/72
Альбом II
Лист АС-9

12176-02 13

Типовой проект
902-2-120/72
Лист
АС-10
Инв. N
7-2057/72

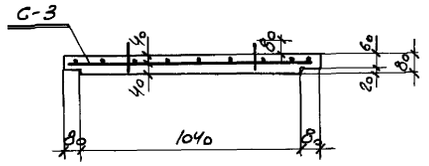

1-1

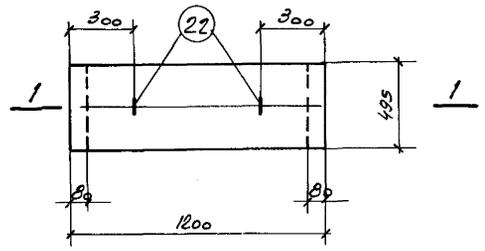

ПС-2

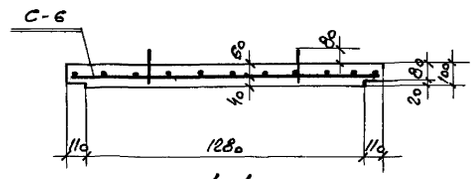

4-4

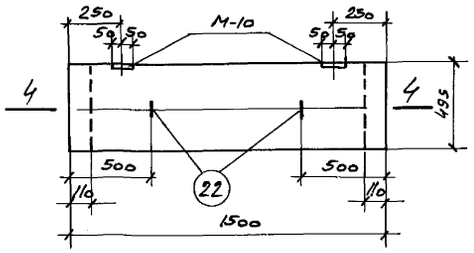

ПС-5

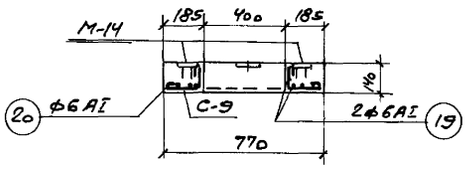

6-6

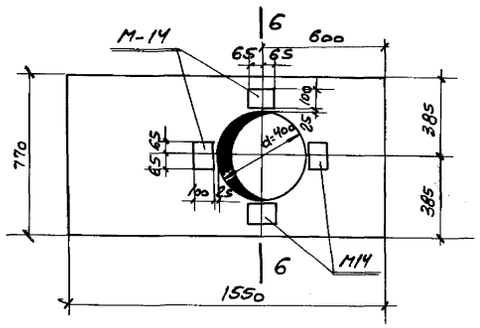

ПС-8
(опалубка)

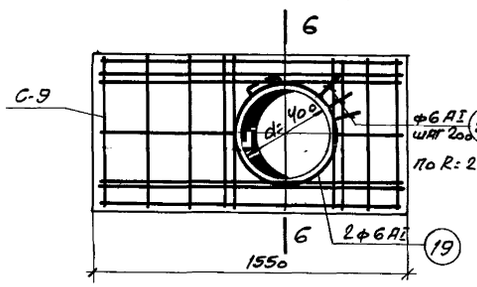

ПС-8
(армирование)

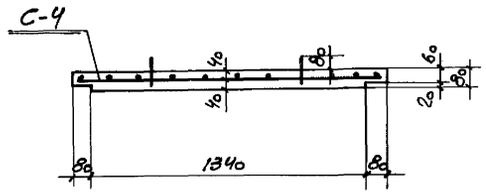

2-2

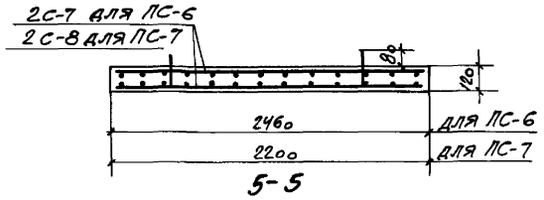

5-5

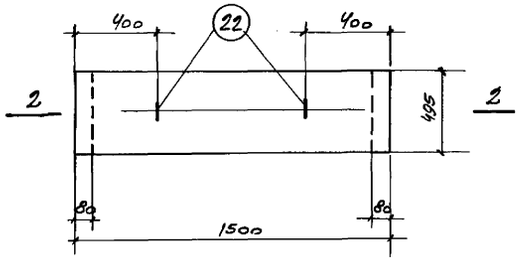

ПС-3

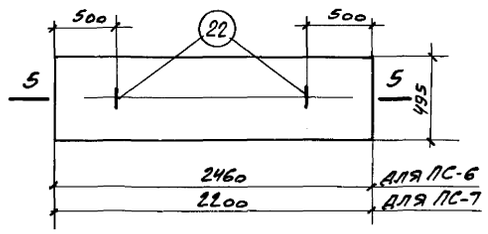

ПС-6; ПС-7

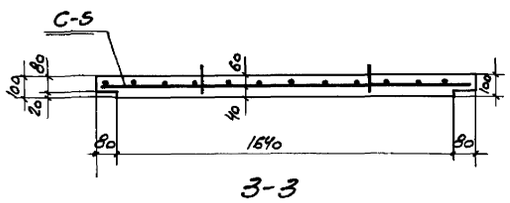

3-3

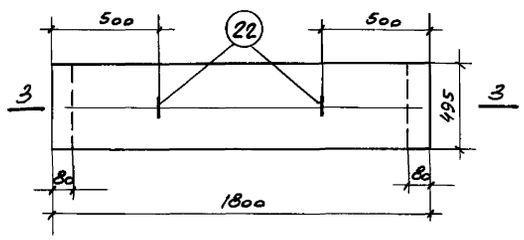

ПС-4

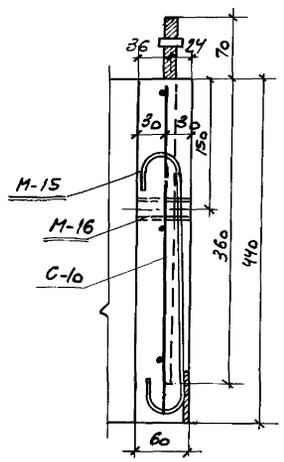

Узел „А"

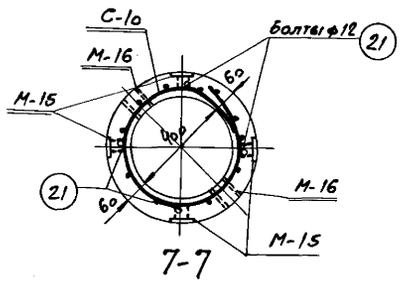

7-7

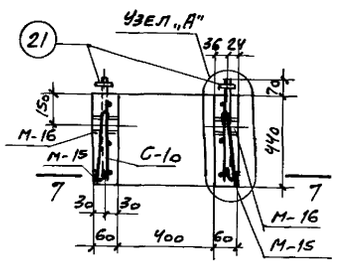

СШ-1

Выборка арматурных и закладных изделий

Марка эл-та	Марка изделия	К-во шт.	Вес кг	№ листа
ПС-2	С-3	1	2,9	АС-4
	поз. 22	2	0,8	АС-4
ПС-3	С-4	1	3,6	АС-4
	поз. 22	2	0,8	АС-4
ПС-4	С-5	1	4,2	АС-4
	поз. 22	2	0,8	АС-4
ПС-5	С-6	1	3,6	АС-4
	М-10	2	1,2	АС-27
	поз. 22	2	0,8	АС-4
ПС-6	С-7	2	5,3	АС-4
	поз. 22	2	0,8	АС-4
ПС-7	С-8	2	4,8	АС-4
	поз. 22	2	0,8	АС-4

Марка эл-та	Марка изделия	К-во шт.	Вес кг	№ листа
ПС-8	С-9	1	7,5	АС-4
	М-14	4	4,8	АС-27
	поз. 19	2	0,8	АС-4
	поз. 20	8	0,8	АС-4
СШ-1	С-10	1	2,5	АС-4
	М-15	4	2,8	АС-27
	М-16	2	0,6	АС-27
	поз. 21	4	1,6	АС-4

Выборка стали на 1 элемент

Марка элемента	Горячекатанная сталь ГОСТ 5781-61 Арматура Класс AI ф мм 6	8	12	Итого	Класс AIII ф мм 8	10	12	Итого	Расход стали кг
ПС-2	1,0	–	–	1,0	1,9	–	–	1,9	2,9
ПС-3	1,2	–	–	1,2	2,4	–	–	2,4	3,6
ПС-4	1,4	–	–	1,4	2,8	–	–	2,8	4,2
ПС-5	1,2	–	–	1,2	2,4	–	–	2,4	3,6
ПС-6	1,4	–	–	1,4	3,9	–	–	3,9	5,3
ПС-7	1,3	–	–	1,3	3,5	–	–	3,5	4,8
ПС-8	1,8	–	–	1,8	–	5,7	–	5,7	7,5
СШ-1	2,5	–	–	2,5	–	–	–		2,5

Показатели на 1 элемент

Марка эл-та	Вес эл-та т	*Марка бетона	Объем бетона м³	Расход стали кг	Марка эл-та	Вес эл-та т	*Марка бетона	Объем бетона м³	Расход стали кг
ПС-2	0,09	М-	0,048	2,9	ПС-6	0,35	М-	0,146	5,3
ПС-3	0,15	Мрз-	0,06	3,6	ПС-7	0,33	Мрз-	0,132	4,8
ПС-4	0,21		0,09	4,2	ПС-8	0,42		0,157	7,5
ПС-5	0,187	В-	0,075	3,6	СШ-1	0,095	В-	0,038	2,5

* Принимать по таблице 1 (альбом I)

Примечания:

1. Совместно с данным см. л. АС-27
2. Сетки, спецификацию арматуры см. л. АС-4
3. Защитный слой бетона в плитах ПС-6,7,8 - 20 мм.

Нач. отдела	Андрианов	
Гл. инж. пр-та	Чирков	
Рук. группы	Гарбуз	
Исполнитель	Козельцева	
Проверил	Киселева	

Госстрой СССР
Союзводоканалпроект
г. Москва 1972 г.

Аэротенки-смесители четырехкоридорные с размерами коридора 9×5,2×120 из сборного железобетона

Плиты ПС-2; ПС-3; ПС-4; ПС-5; ПС-6; ПС-7 ПС-8; СШ-1
Арматурно-опалубочный чертеж.

Типовой проект 902-2-120/72
Альбом II
Лист АС-10

Типовой проект
902-2-120/72
Лист
АС-11
Инв №
Т-2057/72

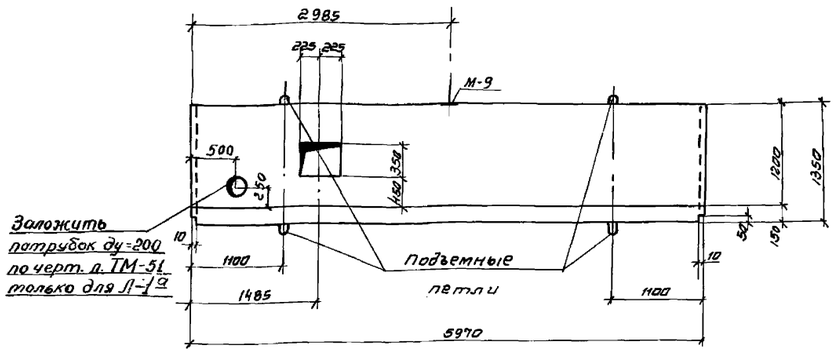

1-1

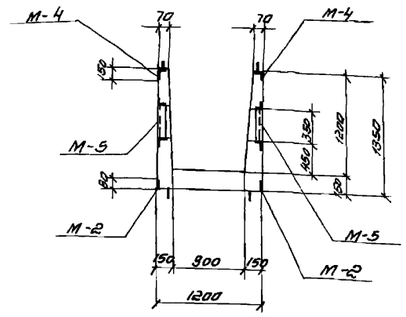

2-2

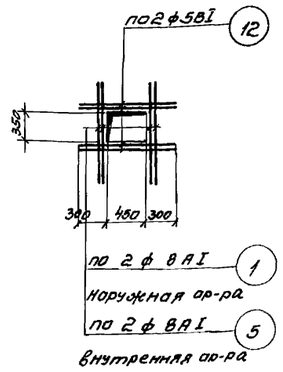

Деталь армирования отверстий

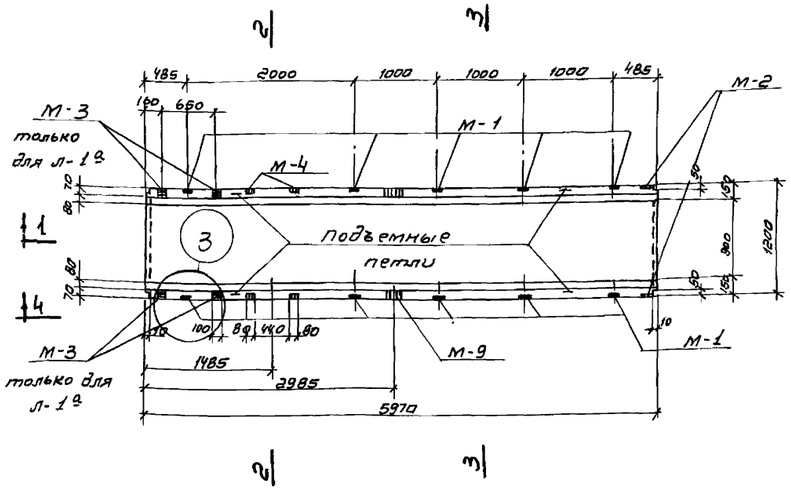

Лоток Л-1
Лоток Л-1а

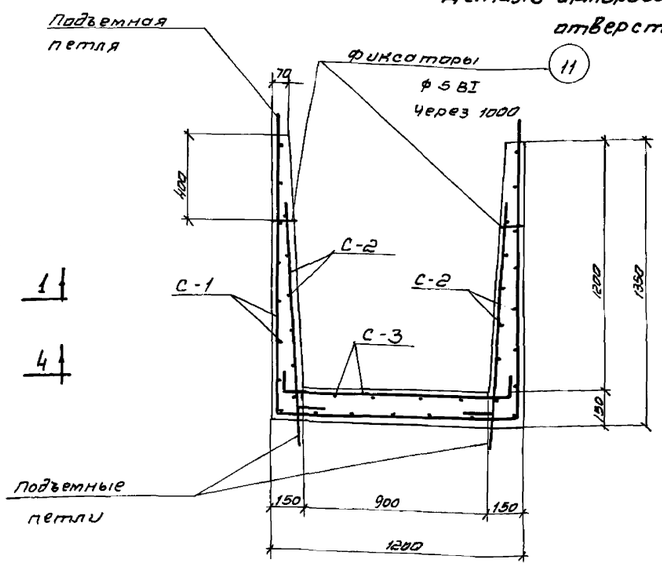

3-3

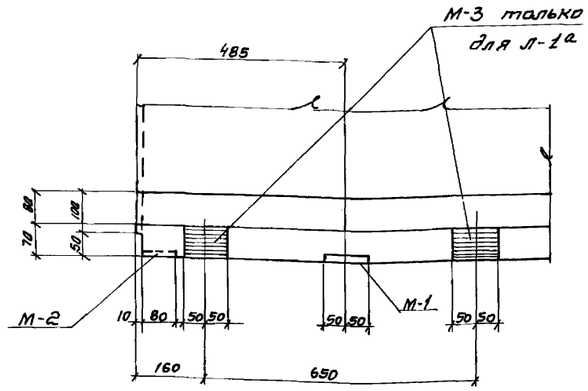

3

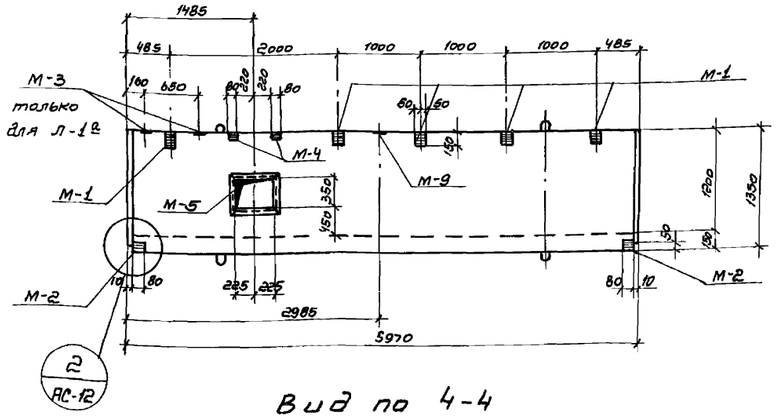

Вид по 4-4

Выборка арматурных и закладных изделий

Марка эл-та	Марка изделия	К-во шт	Вес кг.	№ листа	Марка эл-та	Марка изделия	К-во шт	Вес кг.	№ листа
Лоток Л-1	С-1	1	108.2	АС-20	Лоток Л-1а	С-1	1	108.2	АС-20
	С-2	2	53.6	—"—		С-2	2	53,6	—"—
	С-3	1	21.6	—"—		С-3	1	21.6	—"—
	поз. 11	12	0.6	—"—		поз 11	12	0.6	—"—
	поз. 12	8	1.6	—"—		поз. 12	8	1.6	—"—
	поз. 1	4	6.0	—"—		поз. 1	4	6.0	—"—
	поз. 5	8	3.2	—"—		поз. 5	8	3.2	—"—
	М-1	10	10.0	АС-22		М-1	10	10.0	АС-22
	М-2	4	2.4	—"—		М-2	4	2.4	—"—
	М-4	4	2.8	—"—		М-3	4	2.4	—"—
	М-5	2	27.2	—"—		М-4	4	2.8	—"—
	М-9	2	3.0	—"—		М-5	2	27.2	—"—
						М-9	2	3.0	—"—
	Итого:		240,2			Итого:		242,6	

Выборка стали на 1 элемент

Марка эл-та	Холоднотянутая обыкновенная проволока ГОСТ 6727-53			Горячекатаная арматура сталь ГОСТ 5781-61					Расход стали кг
	Класс ВI			Класс АI					
	ф мм			ф мм					
	5	—	Итого	8	10	20	—	Итого	
Л-1	30.3	—	30.3	98.9	29.2	36.4	—	164.1	194.0
Л-1а	30.3	—	30.3	98.9	29.2	36.4	—	164.1	194.0

Показатели на 1 элемент

Марка эл-та	Вес эл-та т	Марка бетона	Объем бетона м³	Расход стали кг
Л-1	6.65	М-Мрз-8	2.66	194.0
Л-1а	6.65		2.66	194.0

*- принимать по табл. 1 (альбом I)

Примечания:

1. Защитный слой бетона - 20
2. Подъем лотка за верхние петли осуществлять специальной траверсой не допуская передачи распора на стенки лотка.
3. В местах отверстий арматуру сеток обрезать по месту.

Госстрой СССР СОЮЗВОДОКАНАЛПРОЕКТ г. Москва 1972 г. Аэротенки-смесители четырехкоридорные с размерами коридора 9×5,2×120 из сборного железобетона	Лотки Л-1, Л-1а Арматурно-опалубочный чертеж	Типовой проект 902-2-120/72 Альбом II Лист АС-11

12176-02 15

Согласовано: Отдел № 15 Содзищевская

Нач. отдела Андрианов
Гл. инж. пр-та Чирков
Рук. группы Гарбуз
Исполнитель Обыграйкин
Проверил. Киселева

Типовой проект 902-2-120/72
Лист АС-12
Инв.№ Т-2057/72

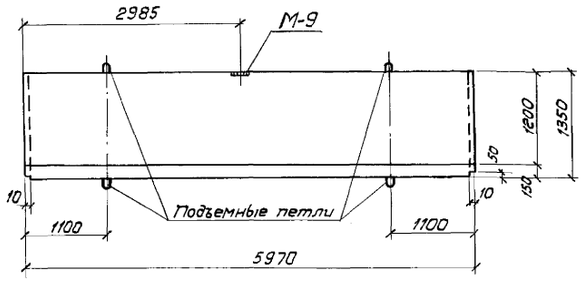

1-1

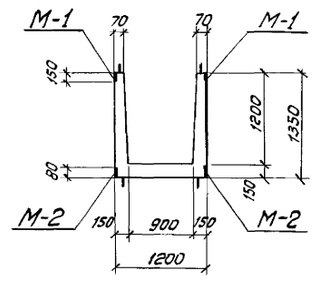

2-2

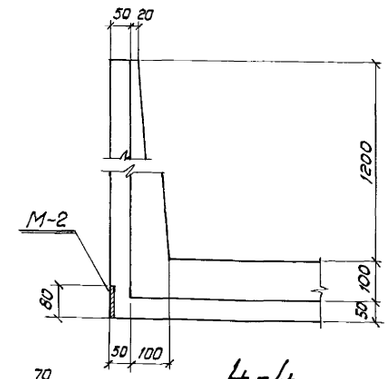

4-4

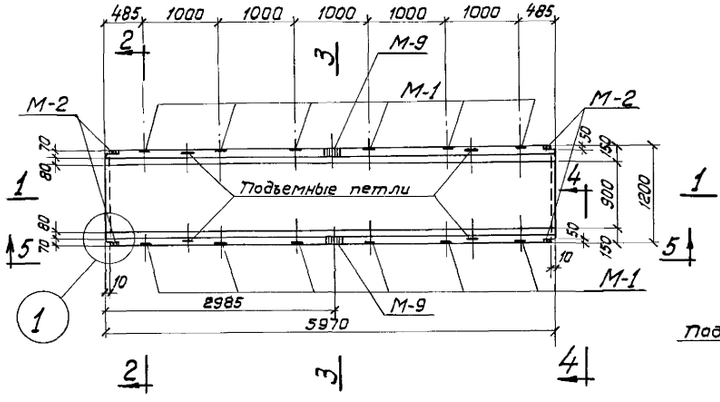

Лоток Л-2

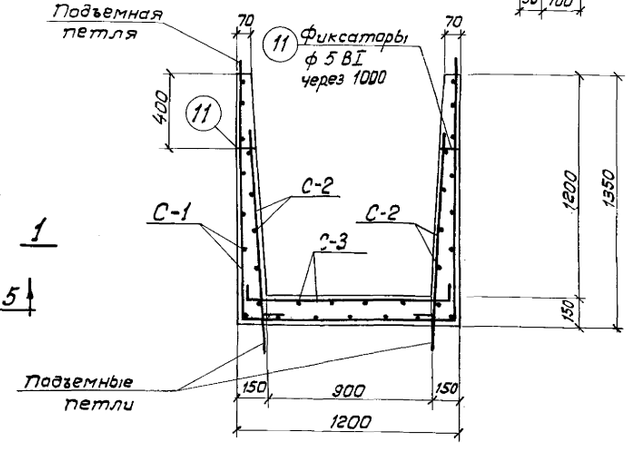

3-3

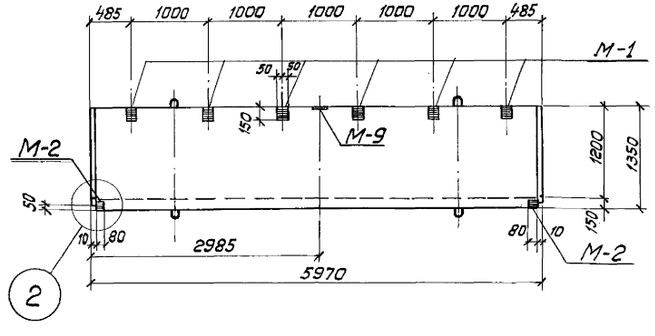

Вид по 5-5

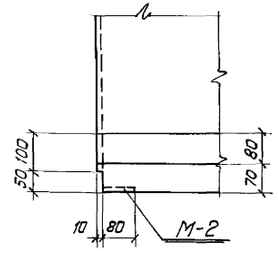

1

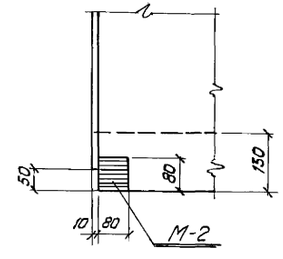

2

Выборка арматурных и закладных изделий

Марка эл-та	Марка изделия	К-во шт	Вес кг	№ листа
Лоток Л-2	С-1	1	108.2	АС-20
	С-2	2	53.6	—"—
	С-3	1	21.6	—"—
	поз. 11	12	0.6	—"—
	М-1	12	12.0	АС-22
	М-2	4	2.4	—"—
	М-9	2	3.0	—"—
		Итого:	201.4	

Выборка стали на 1 элемент

Марка эл-та	Холоднотянутая обыкновенная проволока ГОСТ 6727-53 Класс ВI ф мм			Горячекатаная ар-ра сталь ГОСТ 5781-61 Класс АI ф мм				Расход стали кг
	5	—	Итого	8	10	20	Итого	
Л-2	28.7	—	28.7	89.7	29.2	36.4	155.3	184.0

Показатели на 1 элемент

Марка эл-та	Вес эл-та Т	Марка бетона	Объем бетона м³	Расход стали кг
Л-2	6.65	М-*/Мрз-В-	2.66	184.0

*- принимать по таблице 1 (альбом I)

Примечания:

1. Защитный слой бетона - 20мм
2. Подъем лотка за верхние петли осуществлять специальной траверсой не допуская передачи распора на стенки лотка.

Нач. отдела	Андианов	
Гл. инж. пр-та	Чупаков	
Рук. группы	Горбунов	
Исполнитель	Оберайкин	
Проверил	Киселева	

Госстрой СССР
СОЮЗВОДОКАНАЛПРОЕКТ
г. Москва 1972г.

Аэротенки-смесители четырехкоридорные с размерами коридора 9×5,2×120 из сборного железобетона

Лоток Л-2
Арматурно-опалубочный чертеж

Типовой проект 902-2-120/72
Альбом II
Лист АС-12

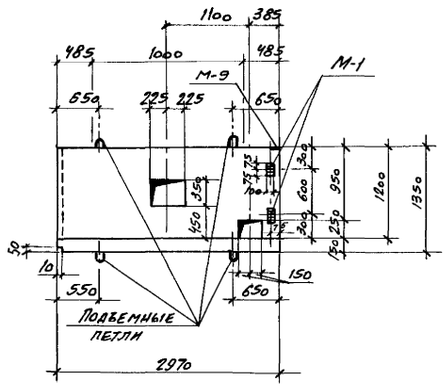

1-1

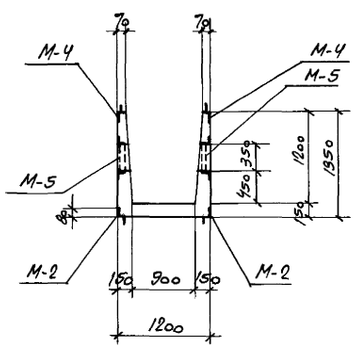

2-2

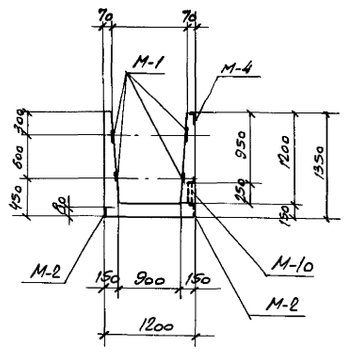

3-3

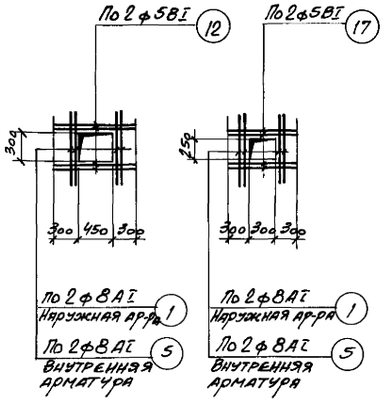

Деталь армирования отверстий

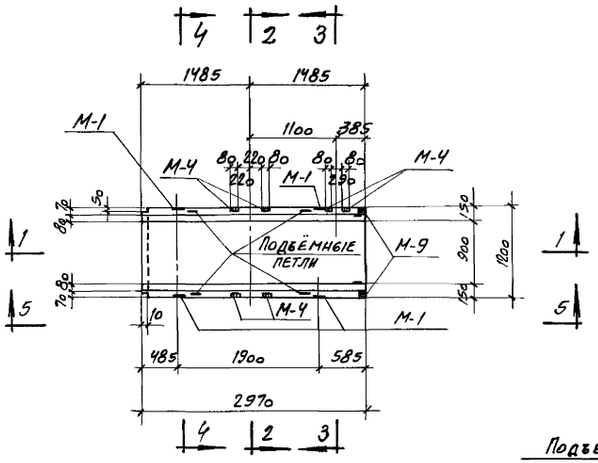

Лоток Л-3

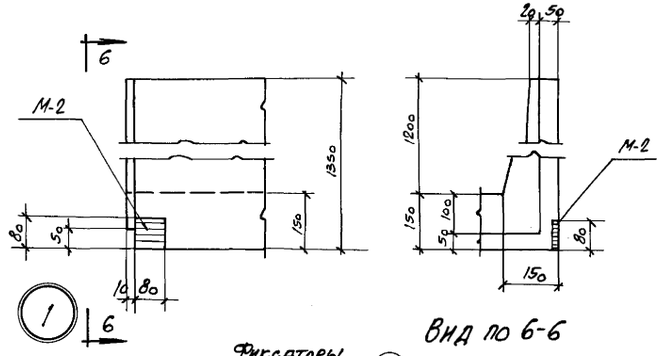

Вид по 6-6

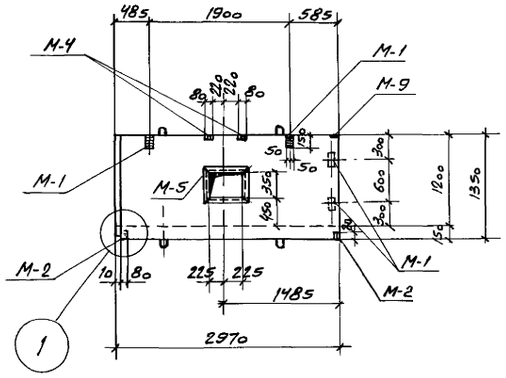

Вид по 5-5

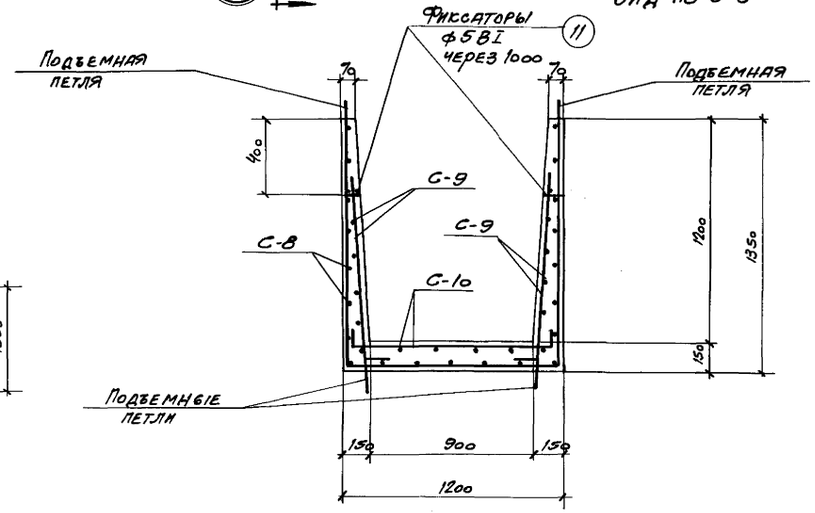

4-4

Выборка арматурных и закладных изделий

Марка эл-та	Марка изделия	К-во штук	Вес кг	№ листа
Лоток Л-3	С-8	1	63,4	АС-21
	С-9	2	36,0	—"—
	С-10	1	11.0	—"—
	поз. 1	8	12.0	—"—
	поз. 5	16	6.4	—"—
	поз. 12	8	1.6	—"—
	поз 11	6	0.12	—"—
	поз. 17	8	0.8	—"—
	М-1	8	8.0	АС-22
	М-2	4	2,4	—"—
	М-4	6	4,2	—"—
	М-5	2	27,2	—"—
	М-10	1	10,8	—"—
	М-9	2	3,0	—"—
	Итого:		186,92	

Выборка стали на один элемент

Марка элемента	Холоднотянутая обыкновенная проволока ГОСТ 6727-53			Горячекатаная арматура стали ГОСТ 5781-61					Расход стали кг
	Класс ВI			Класс АI					
	ф мм			ф мм					
	5	–	Итого:	8	10	20		Итого	
Л-3	16,22	–	16,22	64,4	14,3	36,4		115,1	131,32

Показатели на 1 элемент

Марка элемента	Вес эл-та т	*Марка бетона	Объем бетона м³	Расход стали кг
Л-3	3,32	М-Мр3-В-	1,33	131,32

*- Принимать по табл.1 (альбом 1)

Примечания:

1. Защитный слой бетона-20
2. Подъем лотка за верхние петли осуществлять специальной траверсой не допуская передачи распора на стены лотка.
3. В местах отверстий арматуру сеток обрезать по месту.

Госстрой СССР СОЮЗВОДОКАНАЛПРОЕКТ г. Москва 1972г. Аэротенки-смесители четырехкоридорные с размерами коридора 9×5,2×120 из сборного железобетона	Лоток Л-3 Арматурно-опалубочный чертеж	Типовой проект 902-2-120/72 Альбом II Лист АС-13

Типовой проект 902-2-120/72 Лист АС-13 Инв. № Т-2057/72

Согласовано: Отдел № 15 Уразшевская

Нач. отдела Андрианов; Гл. инж. пр-та Чирков; Рук. группы Гарбуз; Исполнитель Обыграйкин; Проверил Киселева

12176-02 17

Типовой проект 902-2-120/72
Лист АС-14
Инв.№ Т-2057/72

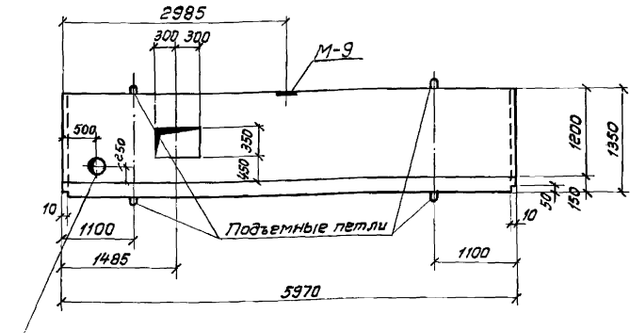

1-1

Заложить патрубок ду=200 по черт. л. ТМ-51. Только для Л-4а

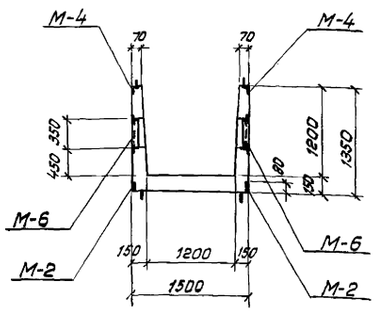

2-2

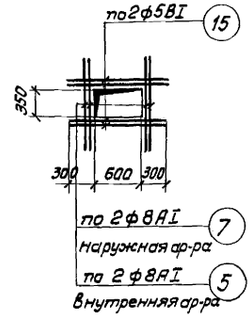

Деталь армирования отверстия

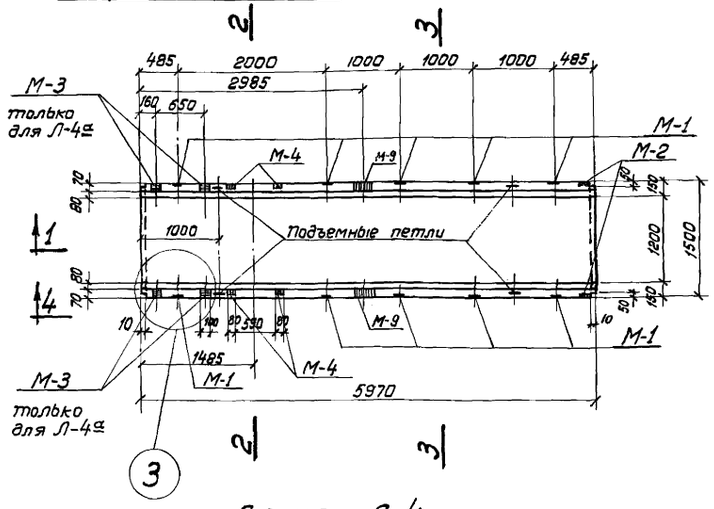

Лоток Л-4
Лоток Л-4а

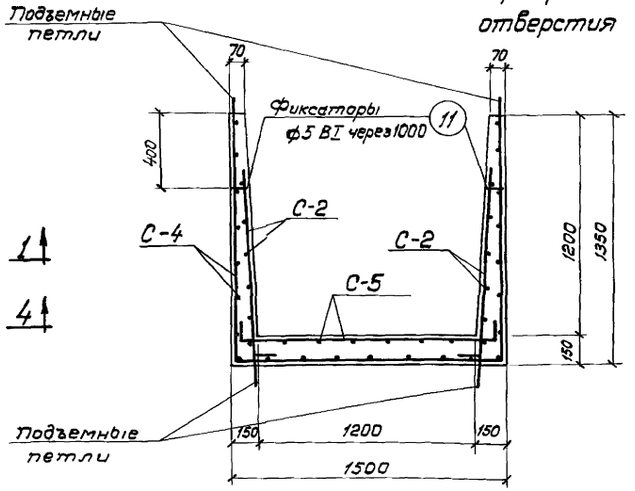

3-3

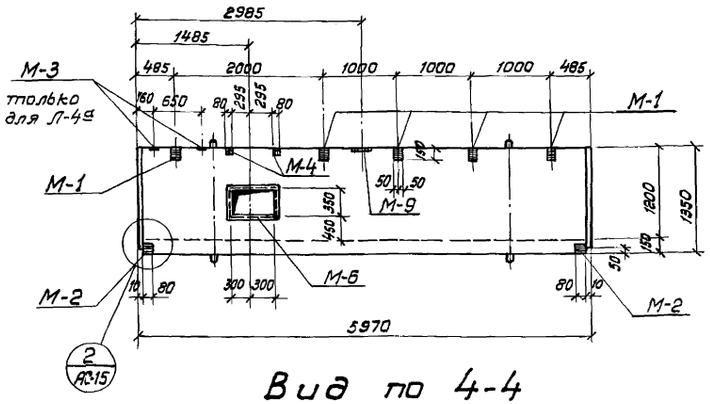

Вид по 4-4

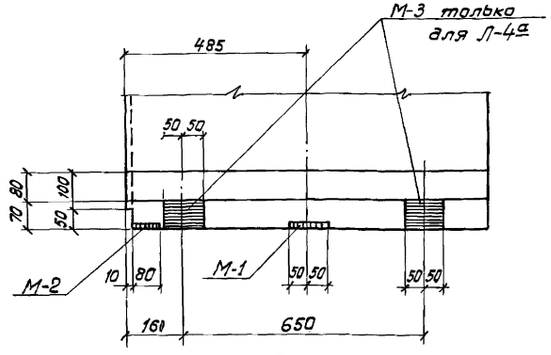

Выборка арматурных и закладных изделий

Марка эл-та	Марка изделия	К-во шт	Вес кг	№ листа
Лоток Л-4	С-2	2	53.6	АС-20
	С-4	1	119.3	—»—
	С-5	1	27.2	—»—
	поз. 11	12	0.6	—»—
	поз. 7	4	6.4	—»—
	поз. 5	8	3.2	—»—
	поз. 15	8	1.6	—»—
	М-1	10	10.0	АС-22
	М-2	4	2.4	—»—
	М-4	4	2.8	—»—
	М-6	2	30.8	—»—
	М-9	2	3.0	—»—
	Итого:		260.9	

Марка эл-та	Марка изделия	К-во шт	Вес кг	№ листа
Лоток Л-4а	С-2	2	53.6	АС-20
	С-4	1	119.3	—»—
	С-5	1	27.2	—»—
	поз. 11	12	0.6	—»—
	поз. 7	4	6.4	—»—
	поз. 5	8	3.2	—»—
	поз. 15	8	1.6	—»—
	М-1	10	10.0	АС-22
	М-2	4	2.4	—»—
	М-3	4	2.4	—»—
	М-4	4	2.8	—»—
	М-6	2	30.8	—»—
	М-9	2	3.0	—»—
	Итого:		263.3	

Выборка стали на 1 элемент

Марка эл-та	Холоднотянутая обыкновенная проволока ГОСТ 6727-63 Класс BI ф мм			Горячекатаная арматура сталь ГОСТ 5781-61 Класс AI ф мм					Расход стали кг
	5	—	Итого	8	10	20	—	Итого	
Л-4	32.2	—	32.2	106.8	36.5	36.4	—	179.7	211.9
Л-4а	32.2	—	32.2	106.8	36.5	36.4	—	179.7	211.9

Показатели на 1 элемент

Марка эл-та	Вес эл-та т	*Марка бетона	Объем бетона м³	Расход стали кг
Л-4	7.33	М-Мрз-В-	2.93	211.9
Л-4а	7.33		2.93	211.9

*Принимать по таблице №1 (альбома I)

Примечания.

1. Защитный слой бетона – 20мм
2. Подъем лотка за верхние петли осуществлять специальной траверсой не допуская передачи распора на стенки лотка.
3. В местах отверстий арматуру сеток обрезать по месту.

Госстрой СССР
СОЮЗВОДОКАНАЛПРОЕКТ
г. Москва 1972г.
Азротенки-смесители четырехкоридорные с размерами коридора 9×5,2×120 из сборного железобетона

Лотки Л-4; Л-4а
Арматурно-опалубочный чертеж

Типовой проект 902-2-120/72
Альбом II
Лист АС-14

Нач. отдела	Андрианов	
Гл. инж. пр-та	Чирков	
Рук. группы	Гарбуз	
Исполнитель	Збырайкин	
Проверил	Кисилева	

Согласовано: Отдел №15

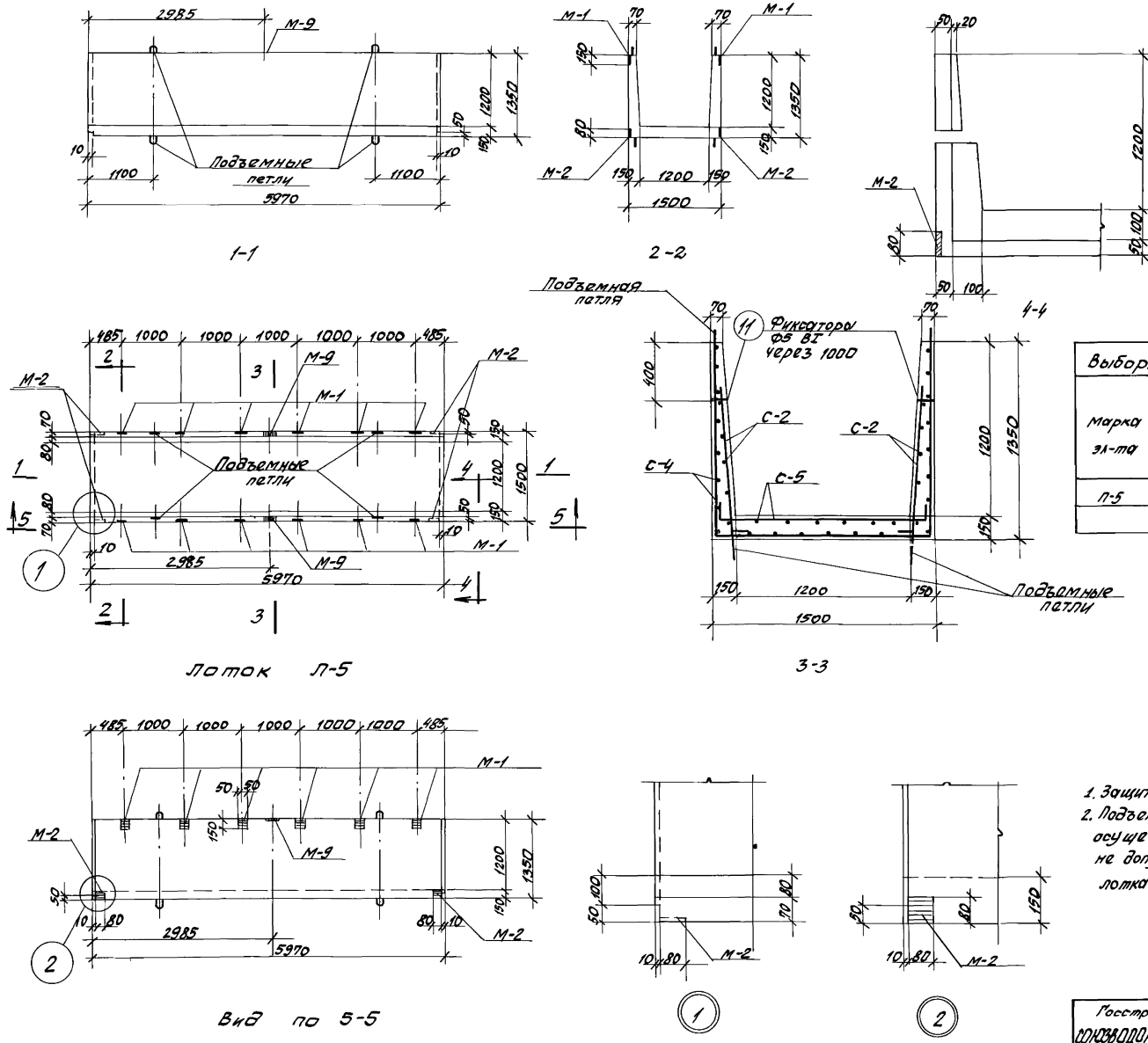

Выборка арматурных и закладных изделий				
Марка эл-та	Марка изделия	К-во шт.	Вес кг	№ листа
Лоток Л-5	С-2	2	53.6	АС-20
	С-4	1	119.3	—"—
	С-5	1	27.2	—"—
	поз. 11	12	0.6	—"—
	М-1	12	12.0	АС-22
	М-2	4	2-4	—"—
	М-9	2	3.0	—"—
	Итого: 218.1			

Выборка стали на 1 элемент								
Марка эл-та	Холоднотянутая обыкновенная проволока ГОСТ 6727-53			Горячекатаная ар-ра сталь ГОСТ 5781-61				Расход стали кг
	класс ВI			класс АI				
	ф мм			ф мм				
	5		Итого	8	10	20	Итого	
Л-5	30.6		30.6	97.2	36.5	36.4	170.1	200.7

Показатели на 1 элемент				
Марка эл-та	Вес эл-та т	*Марка бетона	Объем бетона м³	Расход стали кг
Л-5	7.33	М-Мрз-В-	2.93	200.7

* Принимать по таблице 1 (альбом I)

Примечания:

1. Защитный слой бетона - 20 мм
2. Подъем лотка за верхние петли осуществлять специальной траверсой не допуская передачи распора на стенки лотка.

Госстрой СССР СОЮЗВОДОКАНАЛПРОЕКТ г. Москва 1972 г.	Лоток Л-5 Арматурно-опалубочный чертеж.	Типовой проект 902-2-120/72
Аэротенки-смесители четырех коридорные с размерами коридора 9×5, 2×120 из сборного железобетона.		Альбом II
		Лист АС-15

Пров. [illegible] 2/VIII-72 г. Копир. [illegible]

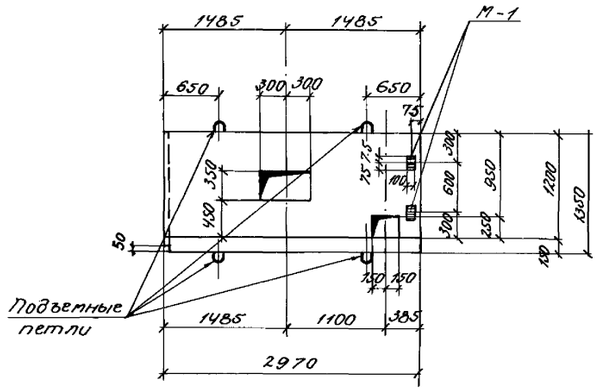

1-1

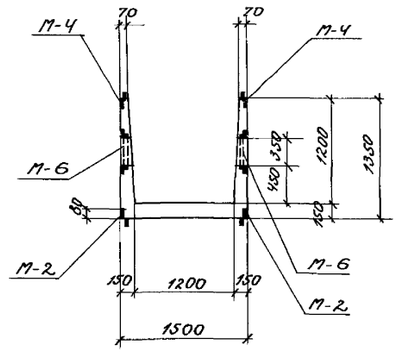

2-2

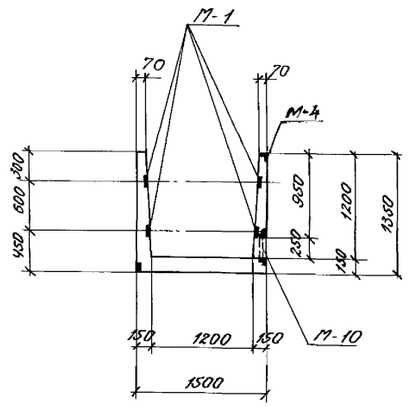

3-3

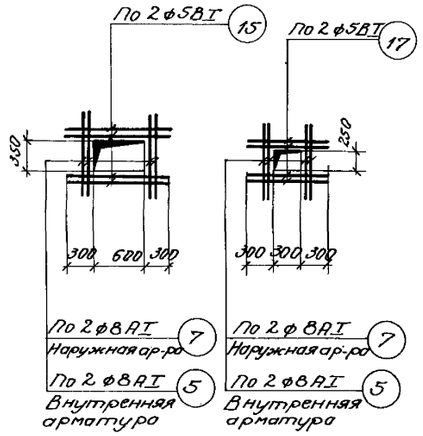

Деталь армирования отверстий

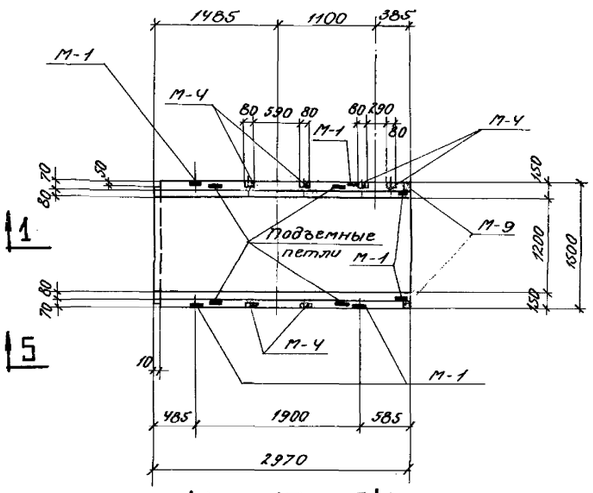

Лоток Л-6

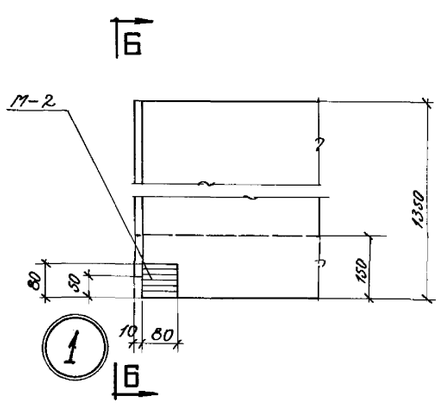

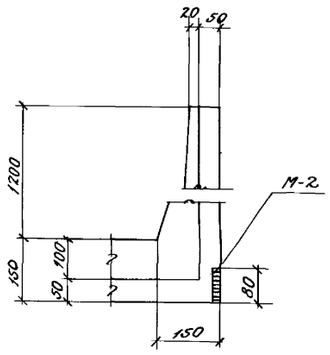

Вид по 6-6

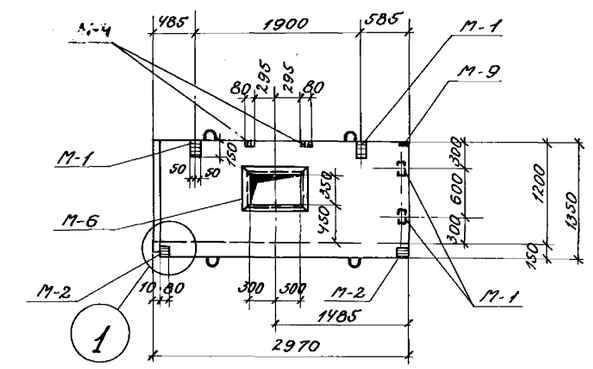

Вид по 5-5

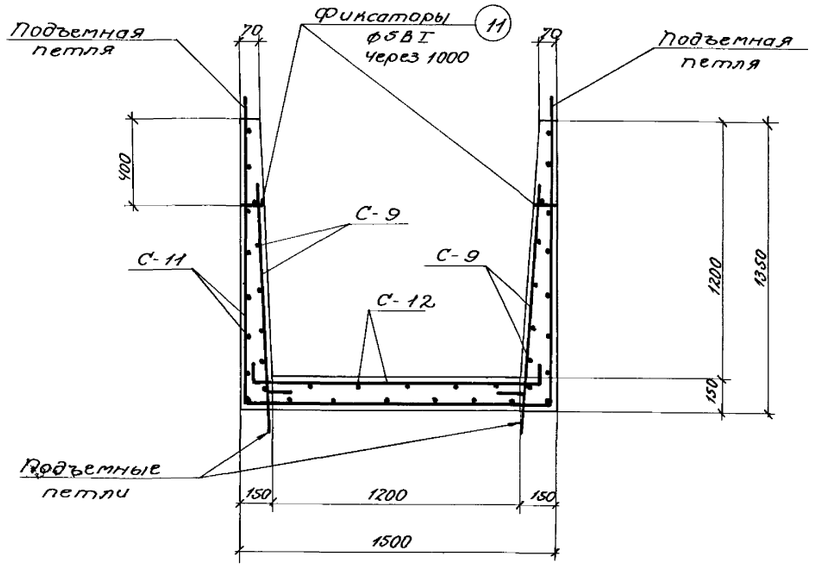

4-4

Выборка арматурных и закладных изделий

Марка эл-та	Марка изделий	К-во шт	Вес кг	№ листа
Лоток Л-6	С-9	2	36.0	АС-21
	С-11	1	69.0	—"—
	С-12	1	13.8	—"—
	Поз.5	16	6.4	—"—
	Поз.7	8	12.8	—"—
	Поз.11	6	0.12	—"—
	Поз.15	8	1.6	—"—
	Поз.17	8	0.8	—"—
	М-1	8	8.0	АС-22
	М-2	4	2.4	—"—
	М-4	6	4.2	—"—
	М-6	2	30.8	—"—
	М-10	1	10.8	—"—
	М-9	2	3	—"—
	Итого:		193.12	

Выборка стали на один элемент

Марка элемента	Холоднотянутая обыкновенная проволока ГОСТ 6727-53			Горячекатаная арматура сталь ГОСТ 5781-61					Расход стали кг
	Класс ВI			Класс АI					
	ф мм			ф мм					
	5	—	Итого:	8	10	20	—	Итого	
Л-6	17.0	—	17.0	69.0	18.0	36.4	—	123.4	140.4

Показатели на один элемент

Марка эл-та	Вес эл-та т	*Марка бетона	Объем бетона м3	Расход стали кг
Л-6	3.80	М — МРЗ — В —	1.46	140.4

*Принимать по табл.1 (альбом I)

Примечания:

1. Защитный слой бетона - 20.
2. Подъем лотка за верхние петли осуществлять специальной траверсой не допуская передачи распора на стены лотка.
3. В местах отверстий арматуру сеток обрезать по месту.

Госстрой СССР СОЮЗВОДОКАНАЛПРОЕКТ г. Москва 1972 г.	Лоток Л-6. Арматурно-опалубочный чертеж.	Типовой проект 902-2-120/72
Аэротенки-смесители четырех коридорные с размерами коридора 9×5.2×120 из сборного железобетона		Альбом II
		Лист АС-16

Типовой проект 902-2-120/72
Лист АС-16
Инв. № Т-2057/72

Нач. отдела Андрианов
Гл. инж. пр-та Чирков
Рук. группы Гарбуз
Исполнитель Обыграйкин
Проверил Киселева

согласовано
Отдел №15 Содзишевская

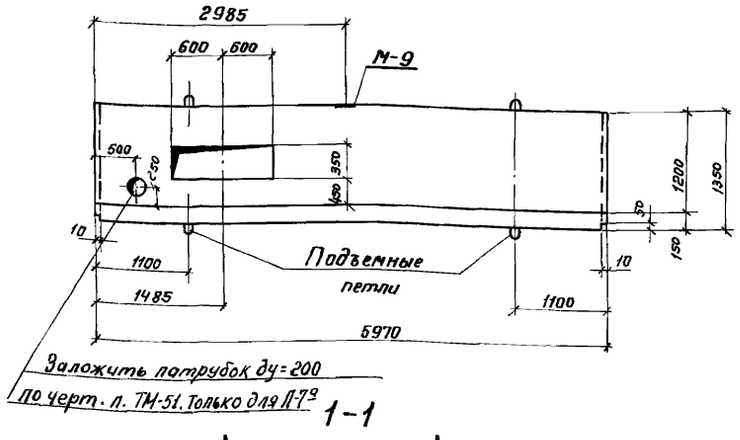

1-1

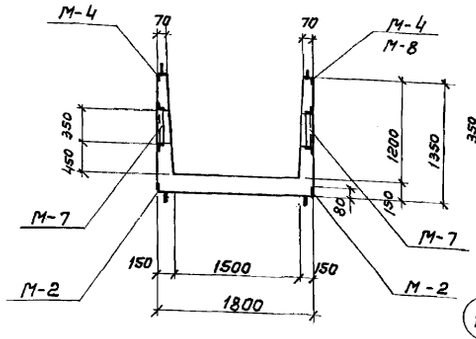

2-2

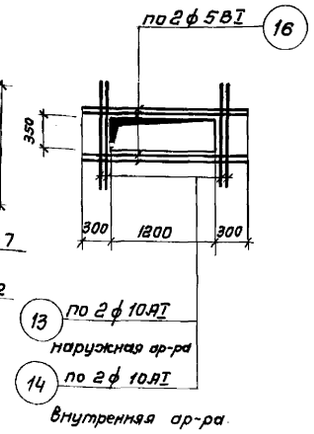

Деталь армирования отверстия

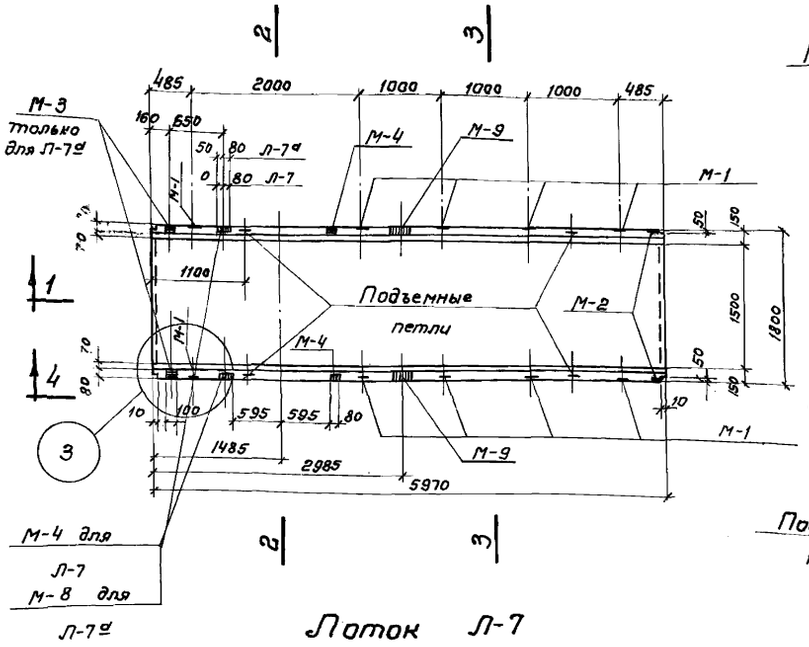

Лоток Л-7
Лоток Л-7а

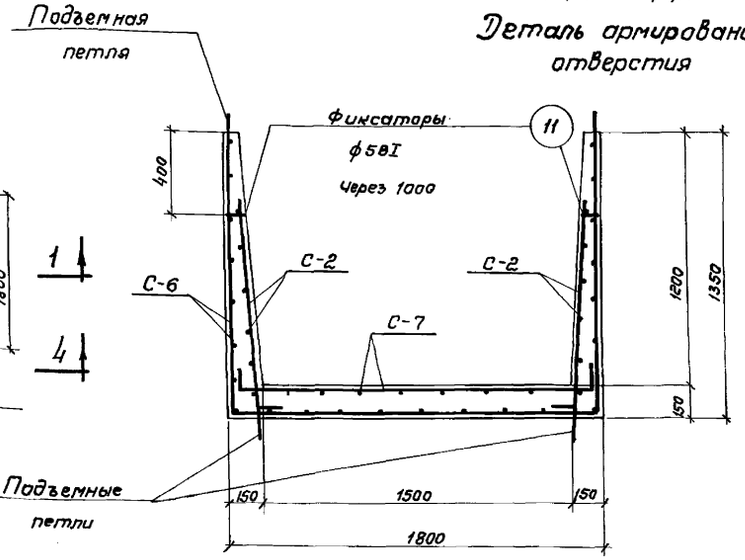

3-3

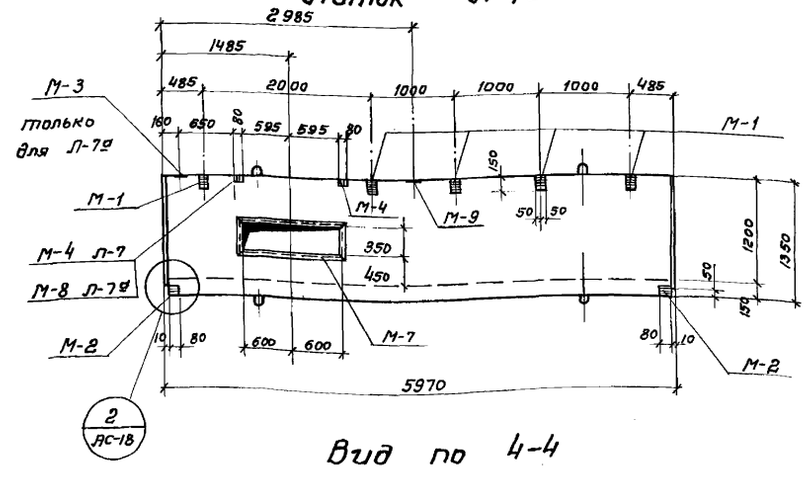

Вид по 4-4

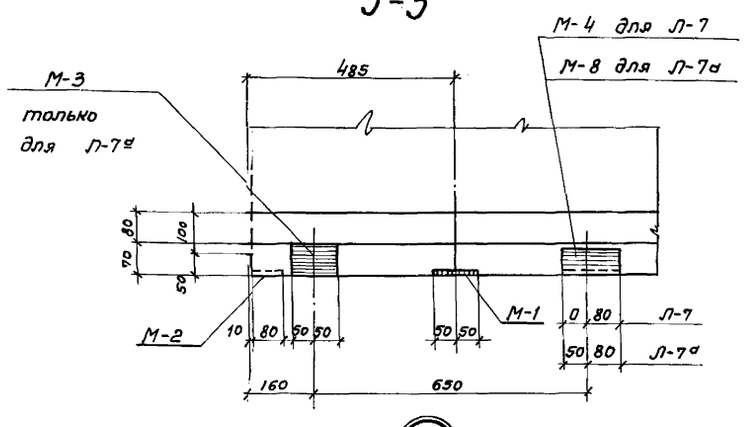

3

Выборка арматурных и закладных изделий

Марка эл-та	Марка изделия	К-во шт	Вес кг	№ листа	Марка эл-та	Марка изделия	К-во шт	Вес кг	№ листа
Лоток Л-7	С-2	2	53.6	АС-20	Лоток Л-7а	С-2	2	53.6	АС-20
	С-6	1	130.2	—"—		С-6	1	130.2	—"—
	С-7	1	31.8	—"—		С-7	1	31.8	—"—
	Поз.11	12	0.6	—"—		Поз.11	12	0.6	—"—
	Поз.16	8	2.4	—"—		Поз.16	8	2.4	—"—
	Поз.13	4	10.8	—"—		Поз.13	4	10.8	—"—
	Поз.14	8	5.6	—"—		Поз.14	8	5.6	—"—
	М-1	10	10.0	АС-22		М-1	10	10.0	АС-22
	М-2	4	2.4	—"—		М-2	4	2.4	—"—
	М-4	4	2.8	—"—		М-3	2	1.2	—"—
	М-7	2	45.2	—"—		М-4	2	1.4	—"—
	М-9	2	3.0	—"—		М-7	2	45.2	—"—
	Итого:		298.4			М-8	2	2.2	—"—
						М-9	2	3.0	—"—
						Итого:		300.4	

Выборка стали на 1 элемент

Марка эл-та	Холоднотянутая обыкновенная проволока ГОСТ 6727-53			Горячекатанная арматура сталь ГОСТ 5781-61					Расход стали кг
	Класс ВI			Класс АI					
	ф мм			ф мм					
	5	—	Итого	8	10	20	—	Итого	
Л-7	33.9	—	33.9	104.5	60.2	36.4	—	201.1	235.0
Л-7а	33.9	—	33.9	107.5	60.2	36.4	—	201.1	235.0

Показатели на 1 элемент

Марка эл-та	Вес эл-та т	* Марка бетона	Объем бетона м³	Расход стали кг
Л 7	8.00	М-Мрз-В-	3.20	235.0
Л-7а	8.00		3.20	235.0

* - принимать по табл. 1 (альбом I)

Примечания

1. Защитный слой бетона - 20 мм
2. Подъем лотка за верхние петли осуществлять специальной траверсой не допуская передачи распора на стенки лотка.
3. В местах отверстий арматуру сеток обрезать по месту

Госстрой СССР СОЮЗВОДОКАНАЛПРОЕКТ г. Москва 1972г.	Лотки Л-7, Л-7а Арматурно-опалубочный чертеж	Типовой проект 902-2-120/72
Аэротенки-смесители четырехкоридорные с размера коридора 9×5,2-120 из сборного железобетона.		Альбом II
		Лист АС-17

Типовой проект 902-2-120/72
Лист АС-17
Инв. № Т-2057/72

согласовано
Отдел №15 Собзишевский

Нач. отдела	Андрианов	
Гл. инж. пр-та	Чирков	
Рук. группы	Гарбуз	
Исполнитель	Обыгрейкин	
Проверил	Киселева	

12176-02 21

Типовой проект 902-2-120/72
Лист АС-18
Инв. № Т-2057/72

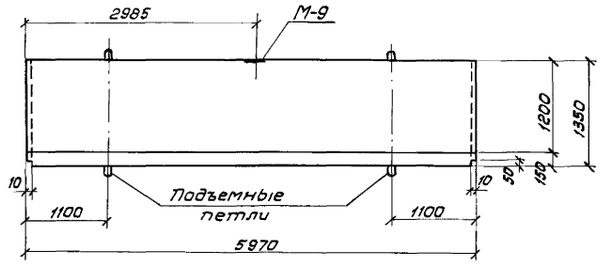

1-1

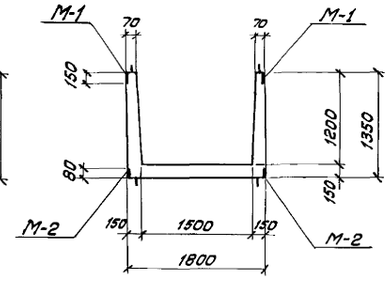

2-2

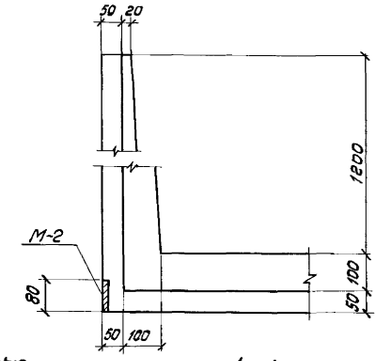

4-4

Выборка арматурных и закладных изделий

Марка эл-та	Марка изделия	К-во шт	Вес кг	№ листа
Лоток Л-8	С-2	2	53.6	АС-20
	С-6	1	130.2	—»—
	С-7	1	31.8	—»—
	поз.11	12	0.6	—»—
	М-1	12	12.0	АС-22
	М-2	4	2.4	—»—
	М-9	2	3.0	—»—
		Итого	253.6	

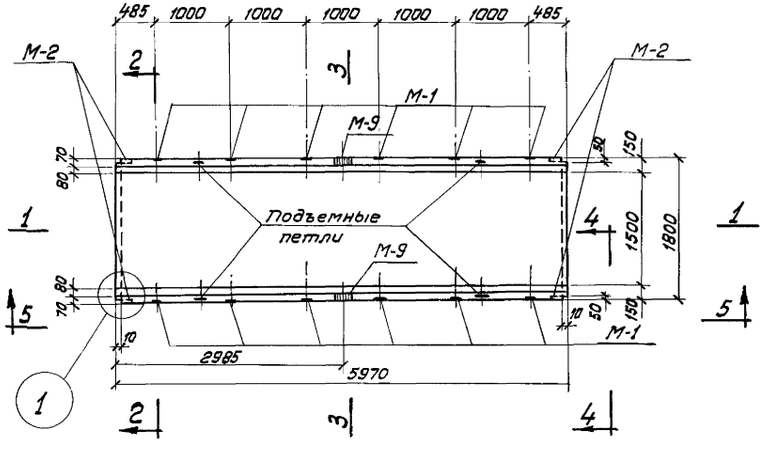

Лоток Л-8

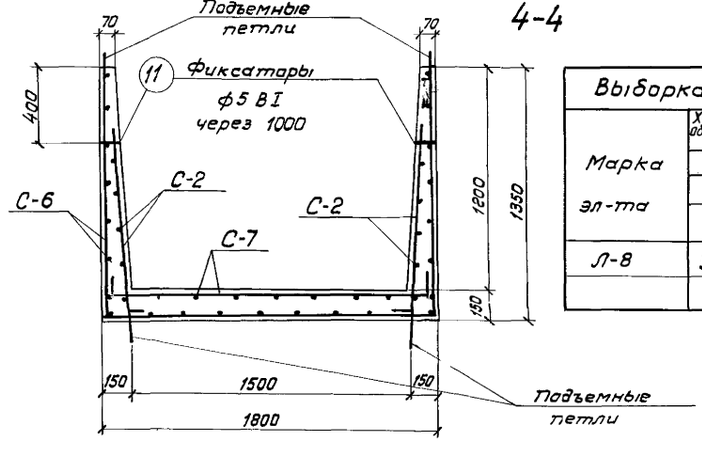

3-3

Выборка стали на 1 элемент

Марка эл-та	Холоднотянутая обыкновенная проволока ГОСТ 6727-53			Горячекатаная ар-ра сталь ГОСТ 5781-61				Расход стали кг
	Класс BI			Класс AI				
	ф мм			ф мм				
	5	—	Итого	8	10	20	Итого	
Л-8	31.5	—	31.5	104.5	43.8	36.4	184.7	216.2

Показатели на 1 элемент

Марка эл-та	Вес эл-та т	Марка бетона	Объем бетона м³	Расход стали кг
Л-8	8.00	М-Мрз-В-	3.20	216.2

*-принимать по табл. 1 (альбом I)

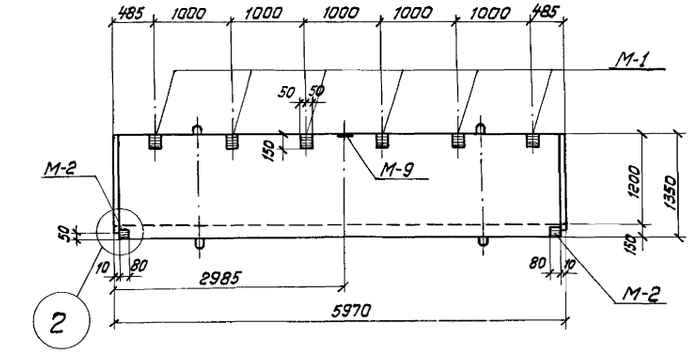

Вид по 5-5

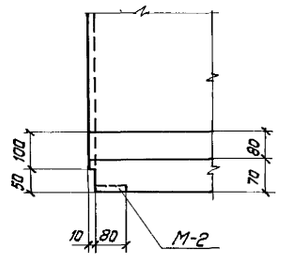

1

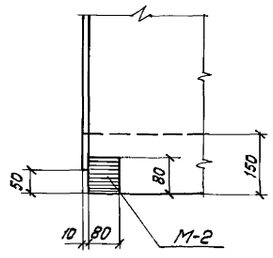

2

Примечания:

1. Защитный слой бетона – 20мм
2. Подъем лотка за верхние петли осуществлять специальной траверсой не допуская передачи распора на стенки лотка.

Нач. отдела	Андрианов	
Гл. инж. пр-та	Чурков	
Рук. группы	Гарбуз	
Исполнитель	Обыдайкин	
Проверил	Киселева	

Госстрой СССР
СОЮЗВОДОКАНАЛПРОЕКТ
г. Москва 1972 г.

Аэротенки-смесители четырехкоридорные с размерами коридора 9×5,2×120 из сборного железобетона

Лоток Л-8
Арматурно-опалубочный чертеж

Типовой проект 902-2-120/72
Альбом II
Лист АС-18

12176-02 22

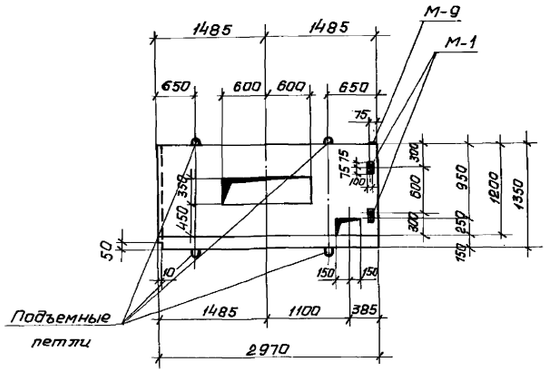

1-1

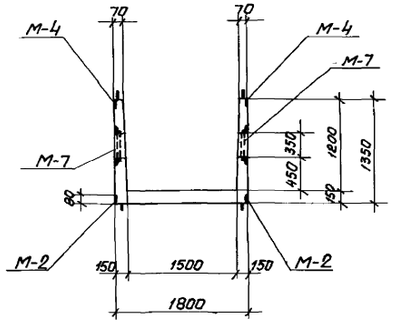

2-2

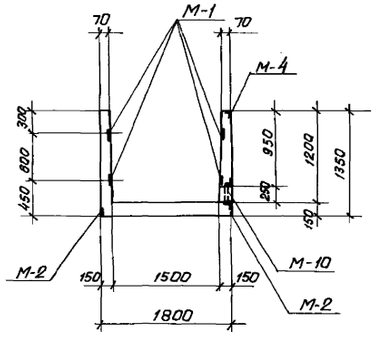

3-3

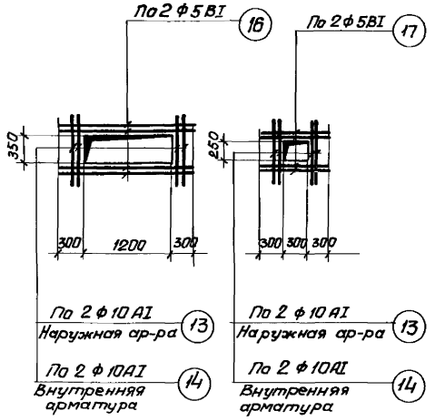

Деталь армирования отверстий

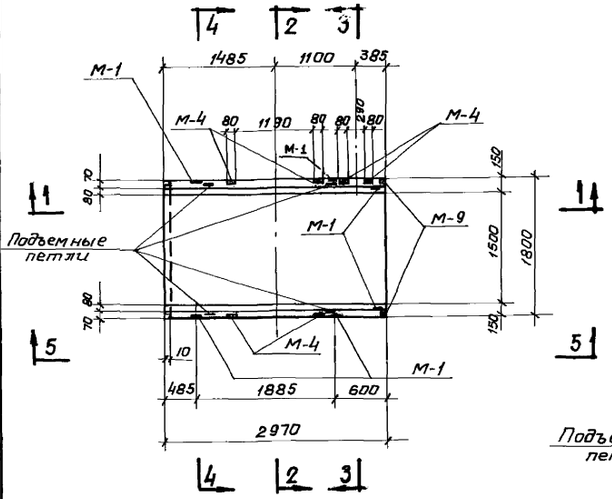

Лоток Л-9

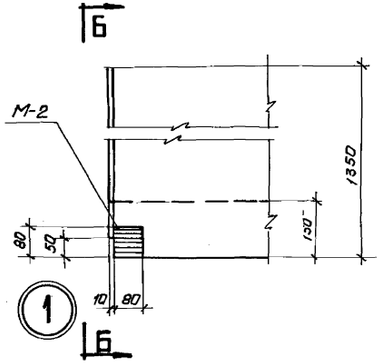

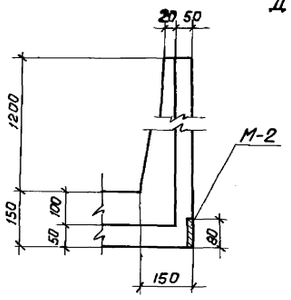

Вид по 6-6

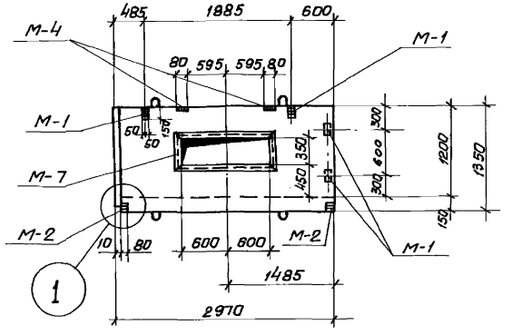

Вид по 5-5

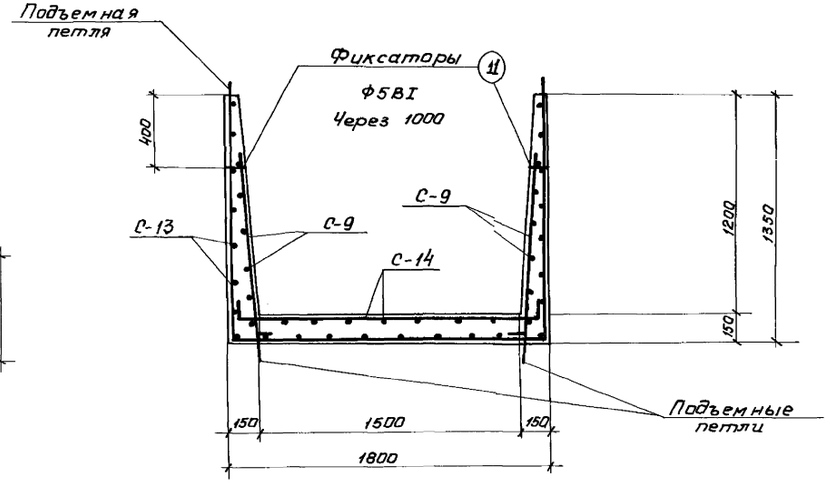

4-4

Выборка арматурных и закладных изделий

Марка эл-та	Марка изделий	К-во шт	Вес кг	№ листа
Лоток Л-9	С-9	2	36.0	АС-21
	С-13	1	74.4	—"—
	С-14	1	16.1	—"—
	Поз 11	6	0.12	—"—
	Поз 13	8	21.6	—"—
	Поз. 14	16	11.2	—"—
	Поз 16	8	2.4	—"—
	Поз 17	8	0.8	—"—
	М-1	8	8.0	АС-22
	М-2	4	2.4	—"—
	М-4	6	4.2	—"—
	М-7	2	45.2	—"—
	М-10	1	10.8	—"—
	М-9	2	3.0	—"—
	Итого:		236.2	

Выборка стали на один элемент

Марка элемента	Холоднотянутая обыкновенная проволока ГОСТ 6727-53			Горячекатанная арматура сталь ГОСТ 5781-61					Расход стали кг
	Класс ВI			Класс А-I					
	ф мм			ф мм					
	5		Итого	8	10	20		Итого	
Л-9	18.3	—	18.3	53.6	54.3	36.4		144.3	162.6

Показатель на 1 элемент

Марка эл-та	Вес эл-та т	* Марка бетона	Объем бетона м³	Расход стали кг
Л-9	4.00	М-МР3-В	1,60	162,6

* Принимать по табл.1 (альбом 1)

Примечания:
1. Защитный слой бетона - 20мм
2. Подъем лотка за верхние петли осуществлять специальной траверсой не допуская передачи распора на стенки лотка.
3. В местах отверстий арматуру сеток обрезать по месту.

Госстрой СССР СОЮЗВОДОКАНАЛПРОЕКТ г. Москва 1972г. Аэротенки-смесители четырехкоридорные с размерами коридора 9×5,2×120 из сборного железобетона	Лоток Л-9 Арматурно-опалубочный чертеж	Типовой проект 902-2-120/72 Альбом II Лист АС-19

Типовой проект 902-2-120/72
Лист АС-19
Инв. № Т-2057/72

Согласовано: Отдел №15 Гоздиевская

Нач. отдела Андриянов
Тл. инж. пр-та Чирков
Рук. группы Гордуз
Исполнитель Обыграйкин
Проверил Киселева

12176-02 23

Типовой проект 902-2-120/72
Лист АС-20
Инв. N Т-2057/72

Спецификация и выборка стали на одно арматурное изделие

Марка изделия	N поз.	Эскиз	ф мм	Длина мм	К-во шт.	Общая длина м	Выборка стали: ф мм	Общая длина м	Вес кг.
С-1							5ВI	94.6	14.6
	1	1310 1160 1310	8AI	3780	31	117.2	8AI	117.2	46.2
	2	5920	10AI	5920	8	47.4	10AI	47.4	29.2
	3	5920	5ВI	5920	16	94.6	20AI	7.4	18.2
	4	700 150 700	20AI	1850	4	7.4		Итого:	108.2
С-2	3	5920	5ВI	5920	5	29.6	5ВI	29.6	4.5
	5	950 130	8AI	1080	31	33.4	8AI	33.4	13.2
	4	700 700 150	20AI	1850	2	3.7	20AI	3.7	9.1
								Итого:	26.8
С-3	3	5920	5ВI	5920	5	29.6	5ВI	29.6	4.5
	6	150 1100 150	8AI	1400	3	43.4	8AI	43.4	17.1
								Итого:	21.6
С-4							5ВI	94.6	14.6
	7	1310 1460 1310	8AI	4080	31	26.5	8AI	126.5	50.0
	2	5920	10AI	5920	10	59.2	10AI	59.2	36.5
	3	5920	5ВI	5920	16	94.6	20AI	7.4	18.2
	4	700 150 700	20AI	1850	4	7.4		Итого	119.3
С-5	3	5920	5ВI	5920	7	41.4	5ВI	41.4	6.4
	8	150 1400 150	8AI	1700	31	52.7	8AI	52.7	20.8
								Итого	27.2
С-6	2	5920	10AI	5920	12	71.0	5ВI	94.6	14.6
	3	5920	5ВI	5920	16	94.6	8AI	136.1	53.6
	4	700 150 700	20AI	1850	4	7.4	10AI	71.0	43.8
							20AI	7.4	18.2
								Итого	130.2
	9	1310 1760 1310	8AI	4380	31	136.1			
С-7	3	5920	5ВI	5920	8	47.4	5ВI	47.4	7.3
	10	150 1700 150	8AI	2000	31	62.0	8AI	62.0	24.5
								Итого	31.8
Отдельные позиции	11	95	5ВI	95	1	0,1	–	–	0,02
	12	1050	5ВI	1050	1	1,1	–	–	0,2
	13	1310 1760 1310	10AI	4380	1	4,4	–	–	2.7
	14	950 130	10AI	1080	1	1,1	–	–	0.7
	1	1310 1160 1310	8AI	3780	1	3.8	–	–	1.5
	5	950 130	8AI	1080	1	1,1	–	–	0.4
	15	1200	5ВI	1200	1	1,2	–	–	0.2
	16	1800	5ВI	1800	1	1,8	–	–	0.3
	7	1310 1460 1310	8AI	4080	1	4,1	–	–	1.6

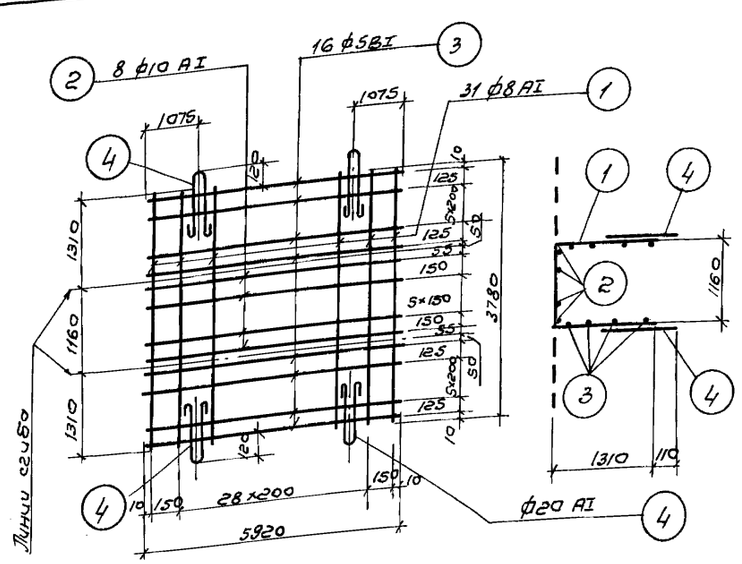

Сетка С-1

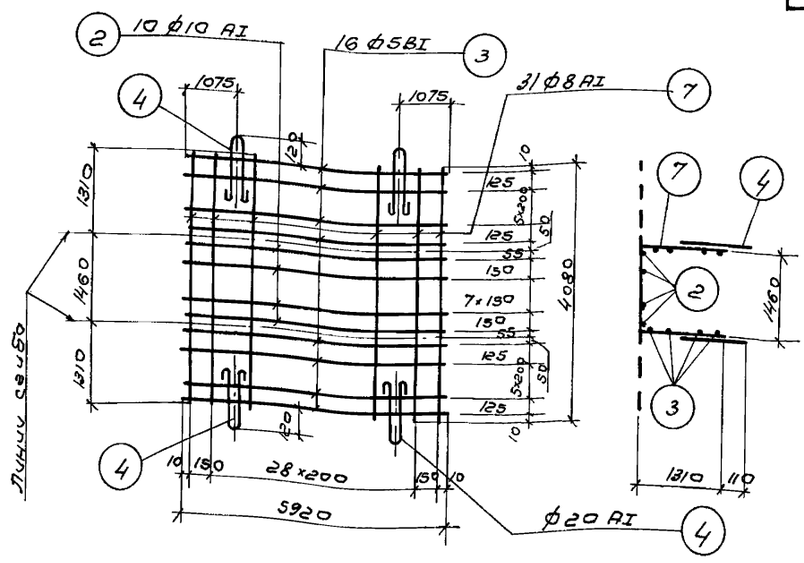

Сетка С-4

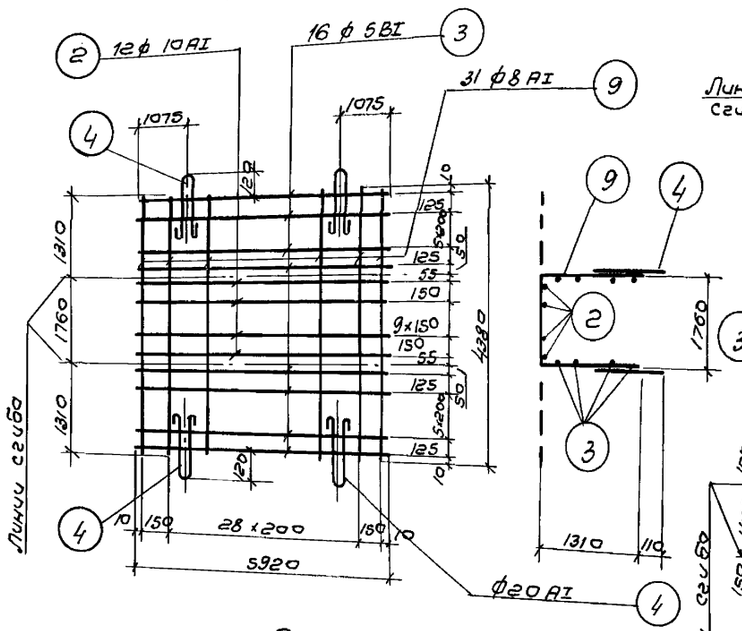

Сетка С-6

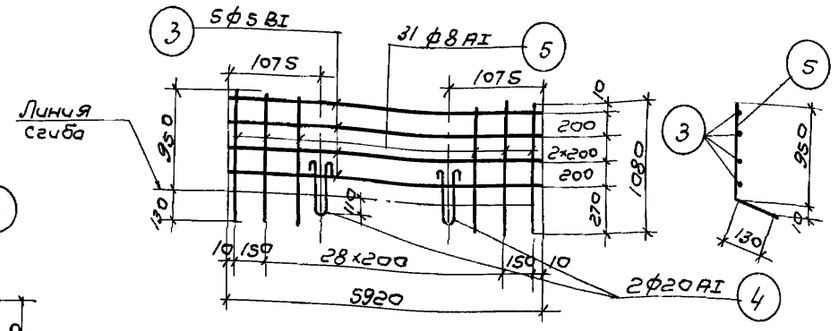

Сетка С-2

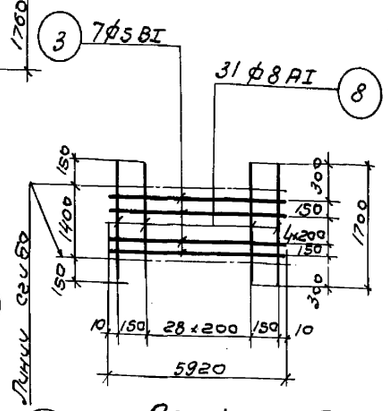

Сетка С-5

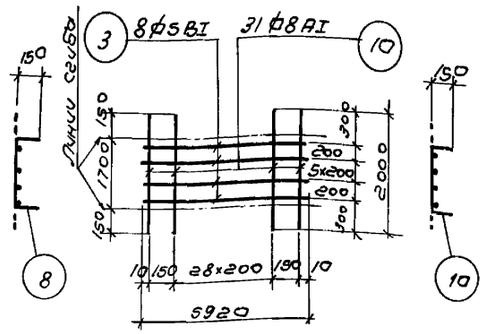

Сетка С-7

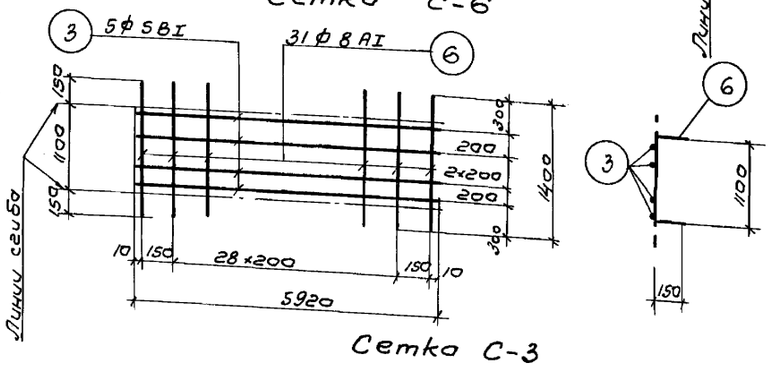

Сетка С-3

Примечания:

1. Монтажные петли поз. „4" приваривать к сеткам после изгиба сеток.
2. Сетки изготавлять в соответствии с требованиями СНиП II В1-62 и ГОСТ'ом 10922-64

Госстрой СССР СОЮЗВОДОКАНАЛПРОЕКТ г. Москва 1972г. Аэротенки-смесители четырехкоридорные с размерами коридора 9×5,2×120 из сборного железобетона.	Лотки. Сетки, спецификация арматуры. Лист 1	Типовой проект 902-2-120/72 Альбом II Лист АС-20

Нач. отдела Андрианов
Гл. инж. пр-та Чирков
Рук. группы Гарбуз
Исполнитель Обыграйкин
Проверил Киселева

12176-02 24

Типовой проект	
902-2-120/72	
Лист	
АС-21	
Инв. N	
Т-2057/72	

Спецификация и выборка стали на одно арматурное изделие

Марка изделия	N поз.	Эскиз	ф мм	Длина мм	К-во шт	Общая длина м	Выборка стали: ф мм	Общая длина м	Вес кг
С-8	1	1310 1160 1310					5ВI	46.7	7.1
			8АI	3780	16	60.4	8АI	60.4	23.8
	18	2920	10АI	2920	8	23.3	10АI	23.3	14.3
	19	2920	5ВI	2920	16	46.7	20АI	7.4	18.2
	4	700 150 700	20АI	1850	4	7.4		Итого	63.4
С-9	19	2920	5ВI	2920	5	14.6	5ВI	14.6	2.2
	5	950 130	8АI	1080	16	17.2	8АI	17.2	6.7
	4	700 700 150	20АI	1850	2	3.7	20АI	3.7	9.1
								Итого	18.0
С-10	19	2920	5ВI	2920	5	14.6	5ВI	14.6	2.2
	6	150 1100 150	8АI	1400	16	22.4	8АI	22.4	8.8
								Итого	11.0
С-11	7	1310 1460 1310					5ВI	46.7	7.1
			8АI	4080	16	65.2	8АI	65.2	25.7
	18	2920	10АI	2920	10	29.2	10АI	29.2	18.0
	19	2920	5ВI	2920	16	46.7	20АI	7.4	18.2
	4	700 150 700	20АI	1850	4	7.4		Итого	69.0
С-12	19	2920	5ВI	2920	7	20.4	5ВI	20.4	3.1
	8	150 1400 150	8АI	1700	16	27.2	8АI	27.2	10.7
								Итого	13.8
С-13	18	2920	10АI	2920	12	35.0	5ВI	46.7	7.1
	19	2920	5ВI	2920	16	46.7	8АI	70.0	27.6
	4	700 150 700	20АI	1850	4	7.4	10АI	35.0	21.5
							20АI	7.4	18.2
								Итого	74.4
	9	1310 1760 1310	8АI	4380	16	70.0			
С-14	19	2920	5ВI	2920	8	23.3	5ВI	23.3	3.5
	10	150 1700 150	8АI	2000	16	32.0	8АI	32.0	12.6
								Итого	16.1
Отдельные позиции	11	95	5ВI	95	1	0.1	—	—	0.02
	12	1050	5ВI	1050	1	1.1	—	—	0.2
	13	1310 1760 1310	10АI	4380	1	4.4	—	—	2.7
	14	950 130	10АI	1080	1	1.1	—	—	0.7
	15	1200	5ВI	1200	1	1.2	—	—	0.2
	16	1800	5ВI	1800	1	1.8	—	—	0.3
	17	900	5ВI	900	1	0.9	—	—	0.1
	1	1310 1160 1310	8АI	3780	1	3.8	—	—	1.5
	5	950 130	8АI	1080	1	1.1	—	—	0.4
	7	1310 1460 1310	8АI	4080	1	4.1	—	—	1.6

Нач. отдела	Андриахов
Гл. инж. пр-та	Чирков
Рук. группы	Гарбуз
Исполнитель	Обыграйкин
Проверил	Киселева

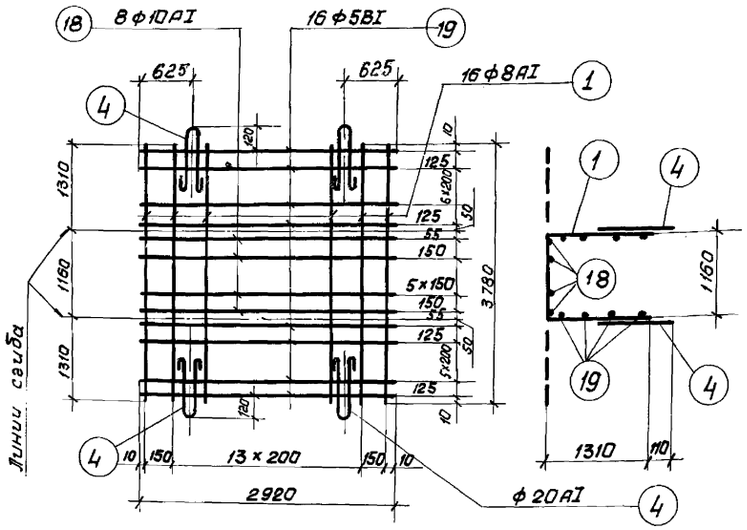

Сетка С-8

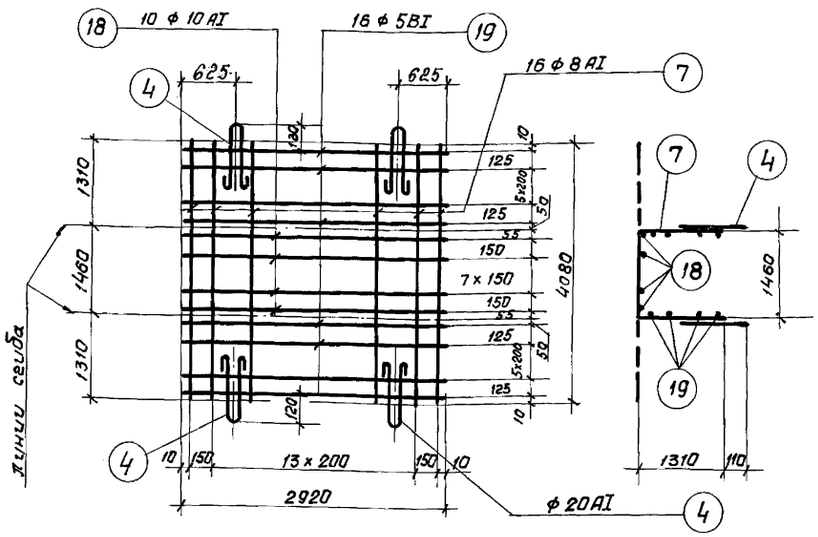

Сетка С-11

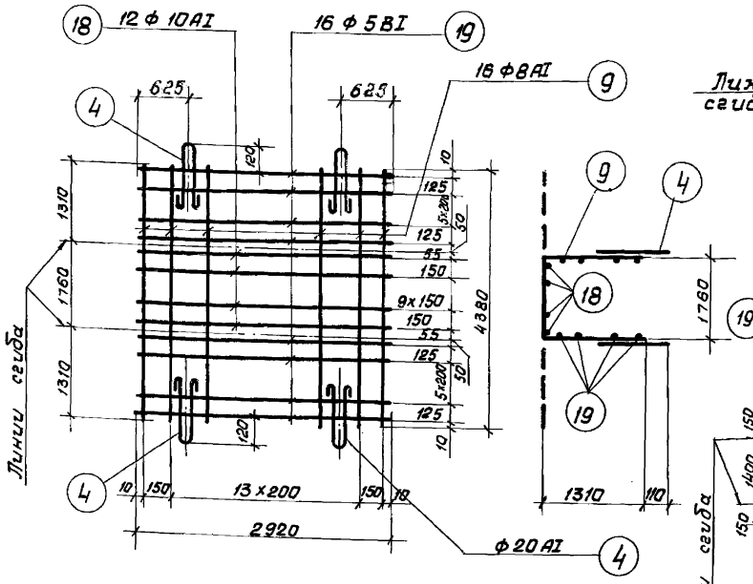

Сетка С-13

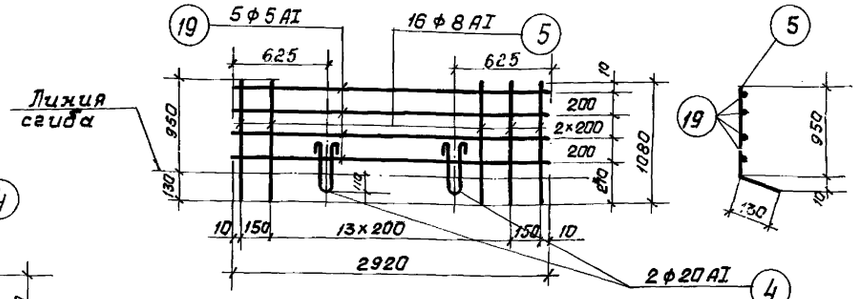

Сетка С-9

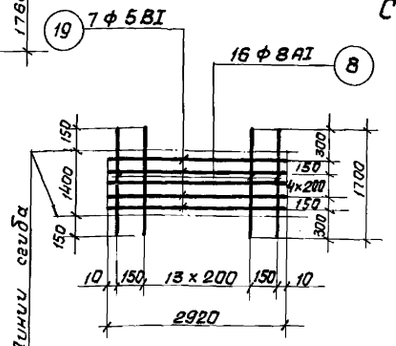

Сетка С-12

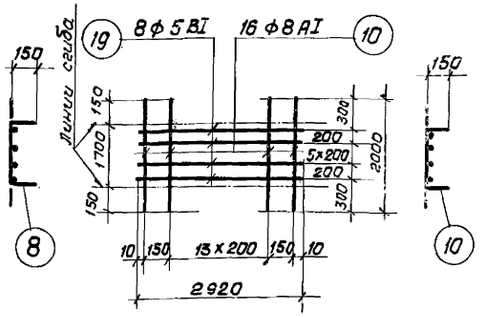

Сетка С-14

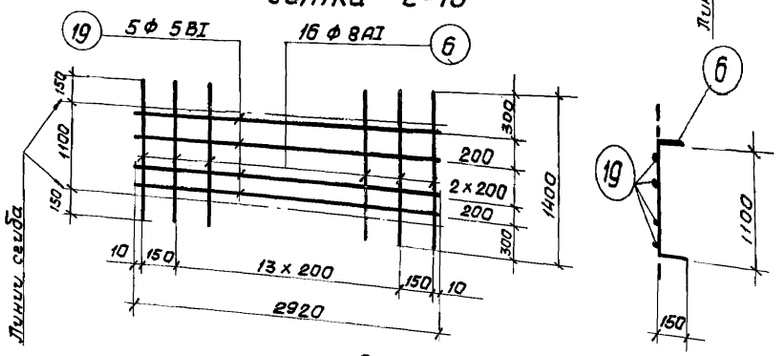

Сетка С-10

Примечания:

1. Монтажные петли поз. „4" приваривать к сетке после изгиба сеток.
2. Сетки изготовлять в соответствии с требованиями СНиП II В1-62 и ГОСТ'ом 10922-64.

Госстрой СССР СОЮЗВОДОКАНАЛПРОЕКТ г. Москва 1972г. Аэротенки-смесители четырехкоридорные с размерами коридора 9×5,2×120 из сборного железобетона	Лотки Сетки, спецификация арматуры. Лист 2	Типовой проект 902-2-120/72 Альбом II Лист АС-21

Типовой проект 902-2-120/72
Лист АС-22
Инв. № Т-2057/72

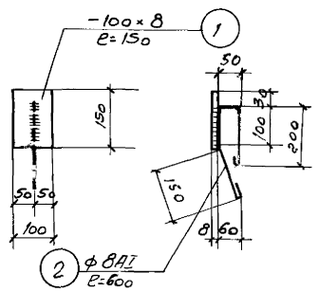

М-1

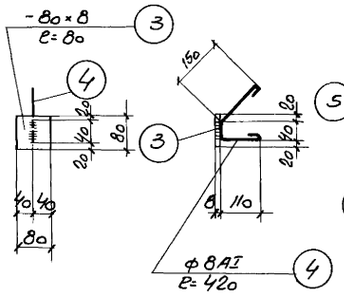

М-2

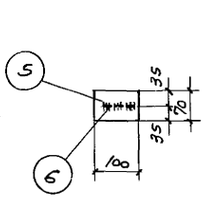

М-3

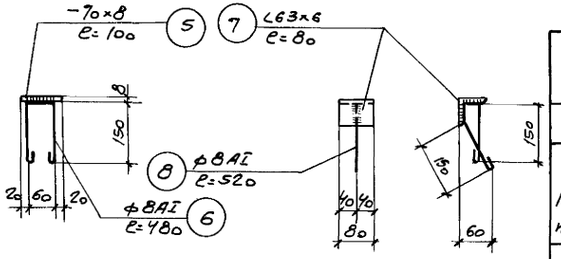

М-4

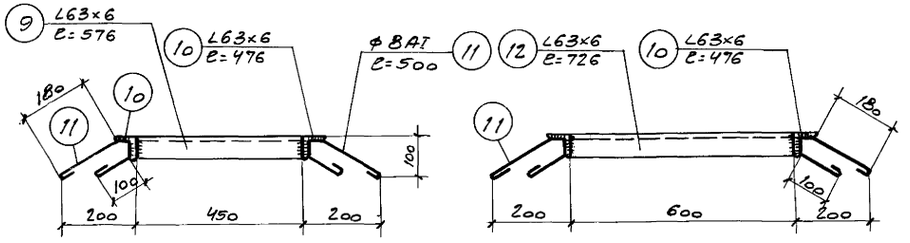

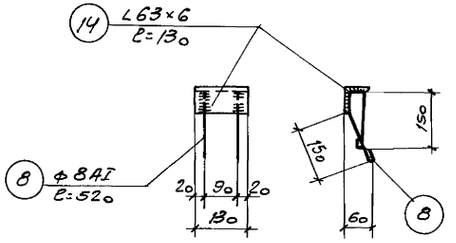

М-8

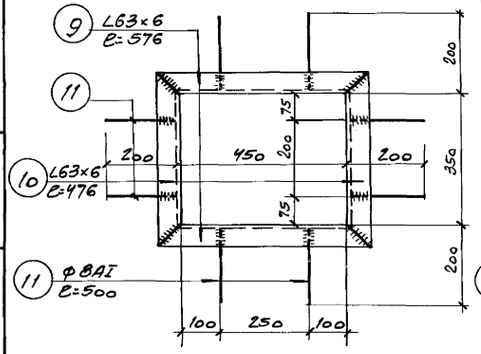

М-5

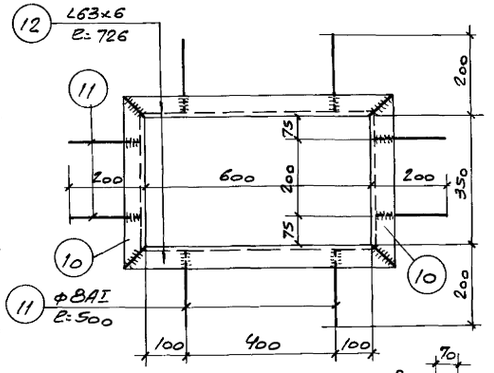

М-6

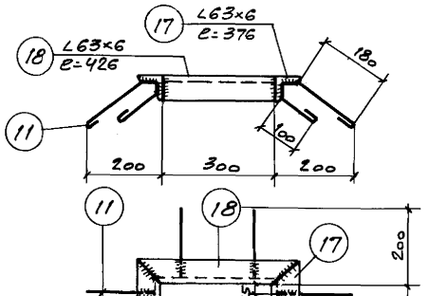

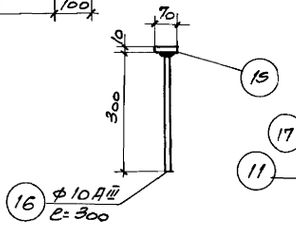

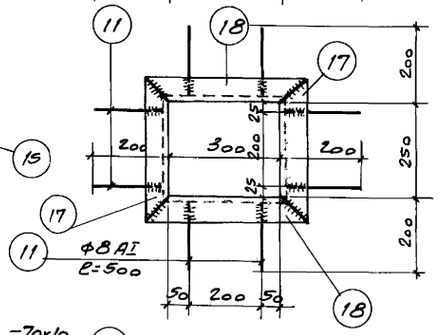

М-10

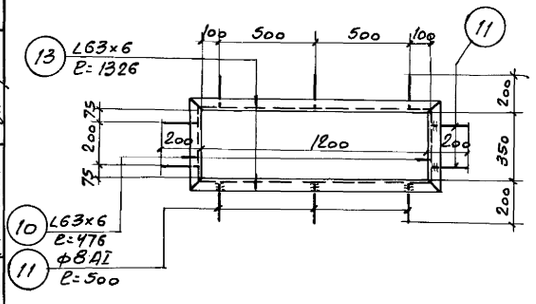

М-7

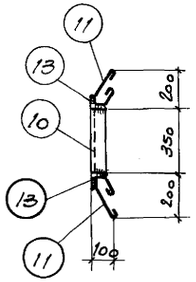

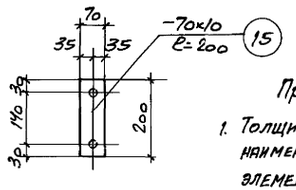

М-9

Примечание:

1. Толщину сварного шва принять по наименьшей толщине свариваемых элементов.
Сварку производить электродами Э-42 по ГОСТ 9467-60

Прокат ст-3кп ГОСТ 380-71

Спецификация металла на 1 изделие

Марка изделия	№ поз.	Профиль	Длина мм	Колич-во штук Т	Колич-во штук Н	Вес кг 1 шт.	Вес кг Всех	Марки	Примеч.
М-1	1	—100×8	150	1	—	0.9	0.9	1.0	
	2	анкер ф8AI	600	1	—	0.1	0.1		
М-2	3	—80×8	80	1	—	0.4	0.4	0.6	
	4	анкер ф8AI	420	1	—	0.2	0.2		
М-3	5	—70×8	100	1	—	0.4	0.4	0.6	
	6	анкер ф8AI	480	1	—	0.2	0.2		
М-4	7	L63×6	80	1	—	0.5	0.5	0.7	
	8	анкер ф8AI	520	1	—	0.2	0.2		
М-5	9	L63×6	576	2	—	3.3	6.6	13.6	
	10	L63×6	476	2	—	2.7	5.4		
	11	анкер ф8AI	500	8	—	0.2	1.6		
М-6	10	L63×6	476	2	—	2.7	5.4	15.4	
	11	анкер ф8AI	500	8	—	0.2	1.6		
	12	L63×6	726	2	—	4.2	8.4		
М-7	10	L63×6	476	2	—	2.7	5.4	22.6	
	11	анкер ф8AI	500	10	—	0.2	2.0		
	13	L63×6	1326	2	—	7.6	15.2		
М-8	8	анкер ф8AI	520	2	—	0.2	0.4	1.1	
	14	L63×6	130	1	—	0.7	0.7		
М-9	15	—70×10	200	1	—	1.1	1.1	1.5	
	16	анкер ф10AIII	300	2	—	0.2	0.4		
М-10	11	анкер ф8AI	500	8	—	0.2	1.6	10.8	
	17	L63×6	376	2	—	2.2	4.4		
	18	L63×6	426	2	—	2.4	4.8		

Нач. отдела	Андрианов	
Гл. инж. пр-та	Жирков	
Рук. группы	Гарбуз	
Исполнитель	Сыгранкин	
Проверил	Касеева	

Госстрой СССР
Союзводоканалпроект
г. Москва 1972г.

Авротенки-смесители четырехкоридорные с размерами коридора 3×5,2×120 из сборного железобетона

Лотки
Закладные детали

Типовой проект 902-2-120/72
Альбом II
Лист АС-22

Типовой проект 902-2-120/72
Лист АС-23
Инв NN Т-2057/72

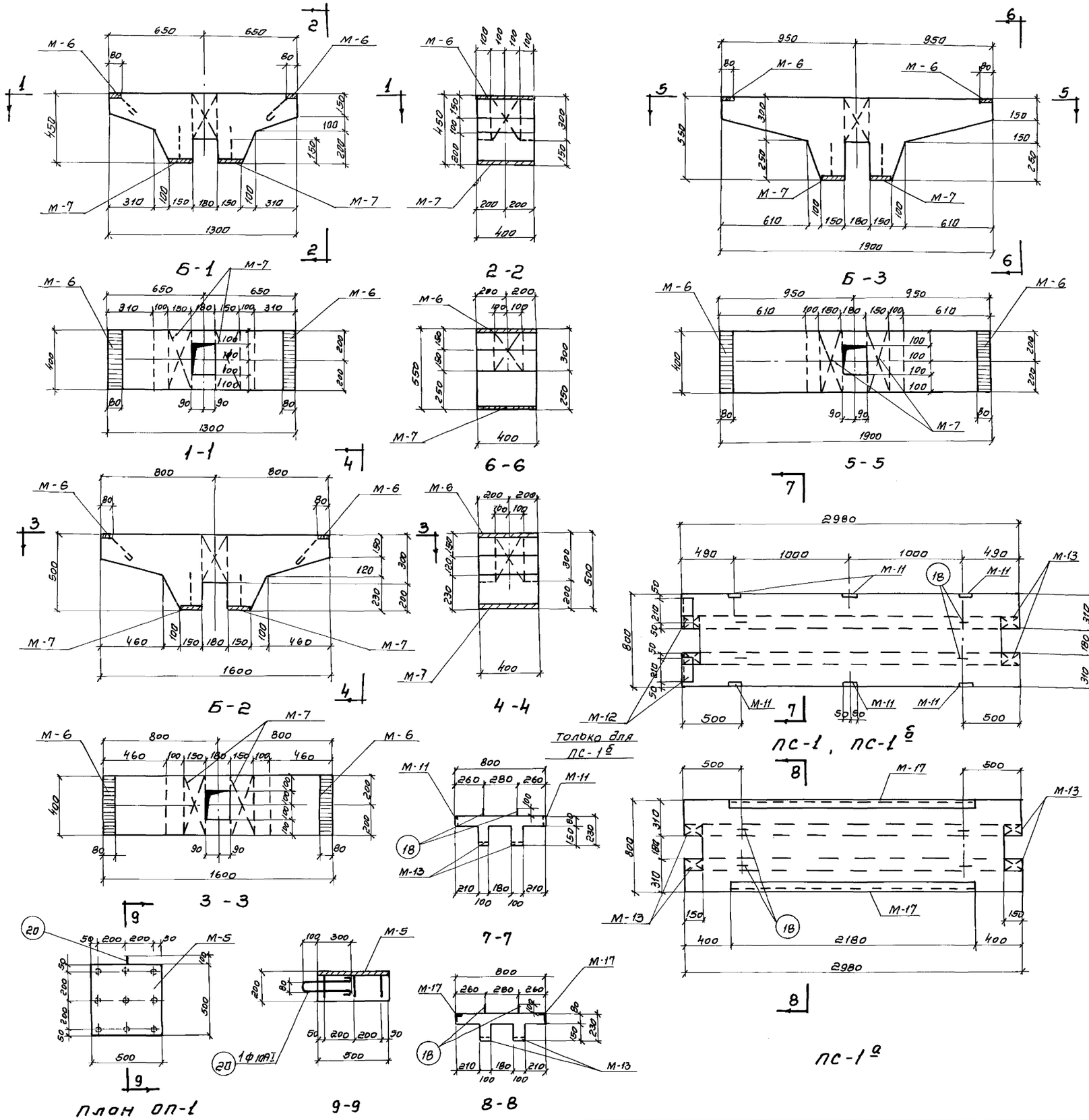

Выборка закладных деталей

Марка эл-та	Марка закладной детали	К-во шт.	Общий вес кг.	N листа	Марка эл-та	Марка закладной детали	К-во шт.	Общий вес кг.	N листа
Б-1 (шт-1)	М-6	2	4.6	АС-26	ПС-1 (шт-1)	М-11	6	3.0	АС-27
	М-7	2	8.8	АС-26		М-13	4	3.6	АС-27
		Итого:	13.4				Итого:	6.6	
Б-2 (шт-1)	М-6	2	4.6	АС-26	ПС-1б (шт-1)	М-11	6	3.0	АС-27
	М-7	2	8.8	АС-26		М-12	2	3.2	АС-27
		Итого:	13.4			М-13	4	3.6	АС-27
Б-3 (шт-1)	М-6	2	4.6	АС-26			Итого:	9.8	
	М-7	2	8.8	АС-26	ПС-1а (шт-1	М-13	4	3.6	АС-27
		Итого:	13.4			М-17	2	31.6	АС-27
ОП-1 (шт-1)	М-5	1	16.6	АС-26			Итого:	35,2	
		Итого:	16.6						

Показатели на 1 элемент

Марка элемента	Вес эл-та т	* Марка бетона	Расход бетона м³	Расход стали кг.
Б-1	0.375	М-Мрз-В-	0.15	20.0
Б-2	0.475		0,19	27.6
Б-3	0.600		0.24	36.0
ПС-1	0.700		0.28	34.1
ПС-1а	0.700		0,28	34.1
ПС-1б	0.700		0,28	34.1
ОП-1	0.125	М-200	0,05	0.6

* Принимать по таблице 1 (альбом I)

Примечания:

1. Арматурные чертежи см. лл АС-24,25
2. Бетонирование производить с обязательным применением вибрирования

Госстрой СССР СОЮЗВОДОКАНАЛПРОЕКТ г. Москва 1972г. Аэротенки-смесители четырехкоридорные с размерами коридора 9х5.2х120 из сборного железобетона	Балки Б-1, 2.3 Плиты ПС-1, ПС-1а,б. Опора ОП-1, Опалубочный чертеж.	Типовой проект 902-2-120/72 Альбом II Лист АС-23

Нач отдела Андрианов
Гл.инж. пр-та Чирков
Рук группы Гарбуз
Исполнитель Обыгрейкин
Проверил Ницкевич

12176-02 27

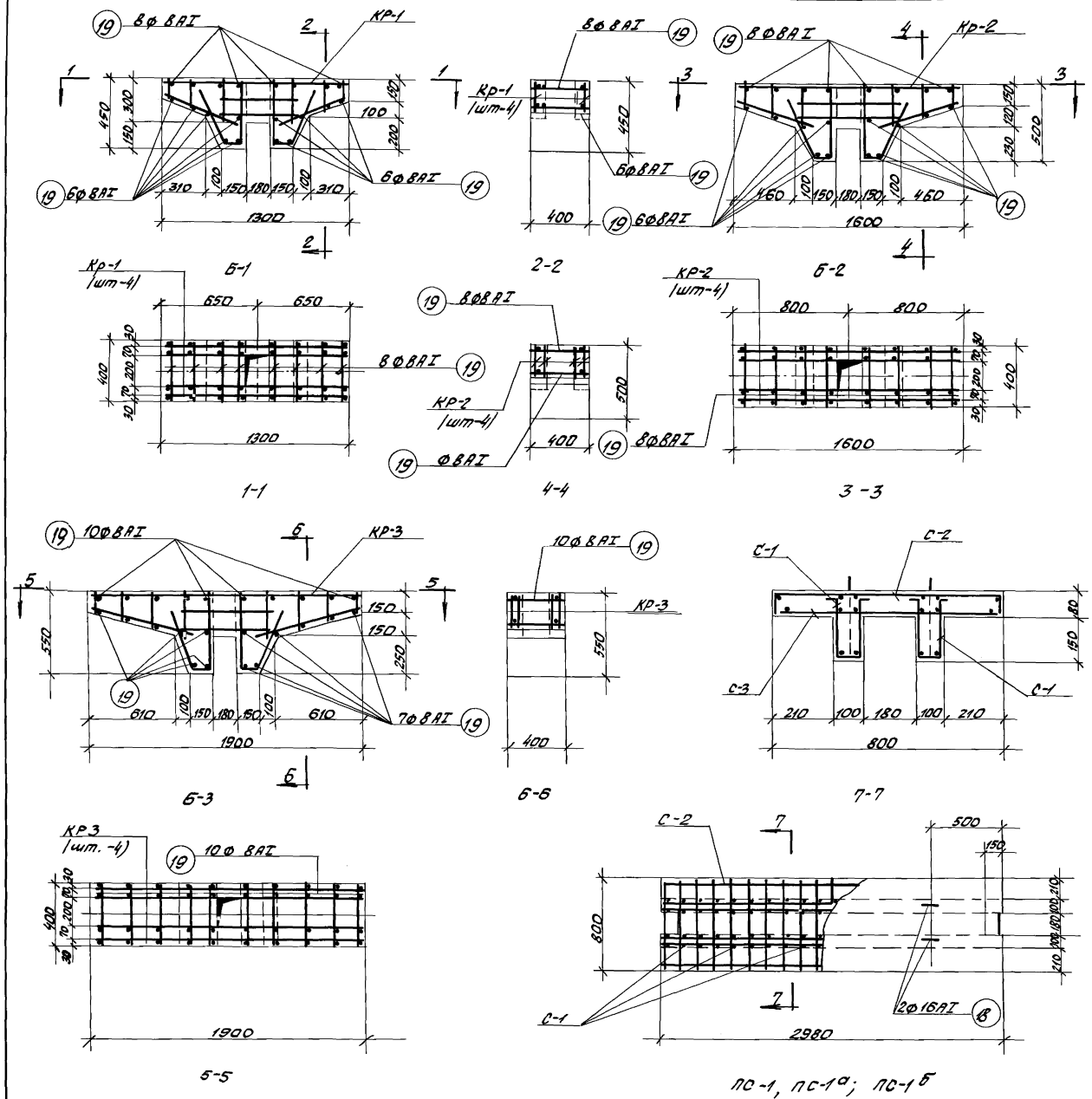

Выборка арматурных изделий

Марка эл-та	Марка изделия	К-во шт.	Общ. вес кг	N листа	Марка эл-та	Марка издел.	К-во шт.	Общ. вес кг	N листа
Б-1	КР-1	4	16.0	АС-25	ПС-1	С-1	2	8.2	АС-25
	поз.19	20	4,0	АС-25	ПС-1а	С-2	1	8.0	АС-25
		Итого:	20.0		ПС-1б	С-3	1	7.5	АС-25
Б-2	КР-2	4	23.6	АС-25		поз.18	4	1.2	АС-25
	поз.19	20	4,0	АС-25			Итого:	24.9	
		Итого:	27.6		ОП-1	поз.20	1	0.6	АС-25
Б-3	КР-3	4	31,2	АС-25			Итого:	0.6	
	поз.19	24	4.8	АС-25					
		Итого:	36,0						

Выборка стали на 1 элемент

Марка элемента	Горячекатаная арматурная сталь по ГОСТ 5781-61										Расход стали
	Класс А III					Класс А I					
	Ф мм					Ф мм					
	12	16	18	—	Итого	6	8	10	16	Итого	кг
Б-1	4.8	—	—	—	4.8	—	6.0	9.2	—	15.2	20.0
Б-2	—	10.0	—	—	10.0	—	6.8	10.8	—	17.6	27.6
Б-3	—	—	16.0	—	16.0	—	4.8	15.2	—	20.0	36.0
ПС-1	—	—	—	—	—	23.7	—	—	10.4	34.1	34.1
ПС-1а	—	—	—	—	—	23.7	—	—	10.4	34.1	34.1
ПС-1б	—	—	—	—	—	23.7	—	—	10.4	34.1	34.1
ОП-1	—	—	—	—	—	—	—	0.6	—	0.6	0.6

Примечания:

1. Совместно с данным см. л.л. АС-23, 25.
2. Защитный слой бетона -20мм
3. Каркасы КР-1; КР-2; КР-3 объединяются в пространственные каркасы поз. „19" при помощи сварки.

Госстрой СССР СОЮЗВОДОКАНАЛПРОЕКТ г. Москва	Балки Б-1, 2,3 Плиты ПС-1, ПС-1а, б Опора ОП-1 Арматурный чертеж.	Типовой проект 902-2-120/72 Альбом II Лист АС-24
Аэротенки-смесители четырехкоридорные с размерами коридора 9×5,2×120 из сборного железобетона.		

Пров. Серп 2/III.78. Кон. Ерохов

Типовой проект 902-2-120/72
Лист АС-25
Инв. N Т-2057/72

Спецификация и выборка арматуры на одно арматурное изделие

Марка изделия	№ поз.	Эскиз	ф мм	Длина мм	К-во шт.	Общая длина м.	Выборка стали: ф мм	Общая длина м	Вес кг
КР-1	1	130 ÷ 240	8AI	1ср. 185	6	1,2	8AI	1,2	0,5
	2	470	10AI	470	2	0,9	10AI	3,7	2,3
	3	550	10AI	550	2	1,1	12AIII	1,3	1,2
	4	400 370 336 168 100	10AI	870	2	1,7		Итого:	4,0
	5	1270	12AIII	1270	1	1,3			
КР-2	6	130 ÷ 280	8AI	1ср 205	8	1,6	8AI	1,6	0,7
	7	630	10AI	630	2	1,3	10AI	4,3	2,7
	8	450 400 368 160 100	10AI	950	2	1,9	16AIII	1,6	2,5
	3	550	10AI	550	2	1,1		Итого:	5,9
	9	1570	16AIII	1570	1	1,6			
КР-3	21	650	10AI	650	2	1,3	10AI	6,6	3,8
	10	130 ÷ 300	10AI	1ср 215	8	1,7	18AIII	2,0	4,0
	11	780	10AI	780	2	1,6		Итого	7,8
	12	500 388 420 156 100	10AI	1020	2	2,0			
	13	1870	18AIII	1870	1	1,9			
С-1	14	2960	6AI	2960	2	5,9	6AI	18,5	4,1
	15	80 190 190 80 80	6AI	600	21	12,6		Итого:	4,1
С-2	14	2960	6AI	2960	6	17,8	6AI	36,3	8,0
	16	880	6AI	880	21	18,5		Итого	8,0
С-3	14	2960	6AI	2960	6	17,8	6AI	33,8	7,5
	17	760	6AI	760	21	16,0		Итого.	7,5
Отдельные позиции	18	270 r=40 100 80 100	8AI	990	1	1,0	Вес		0,4
	19	380	8AI	380	1	0,4	Вес		0,2
	20	360 r=40 80	10AI	1030	1	1,03	Вес		0,6

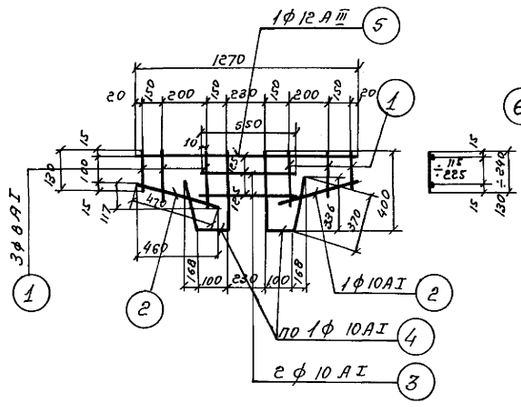

КР-1

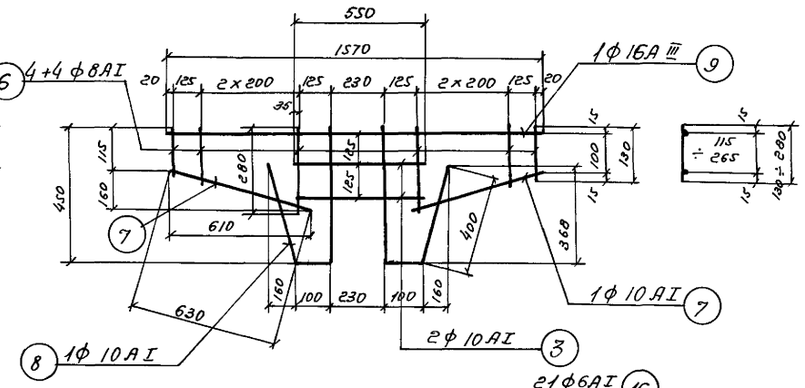

КР-2

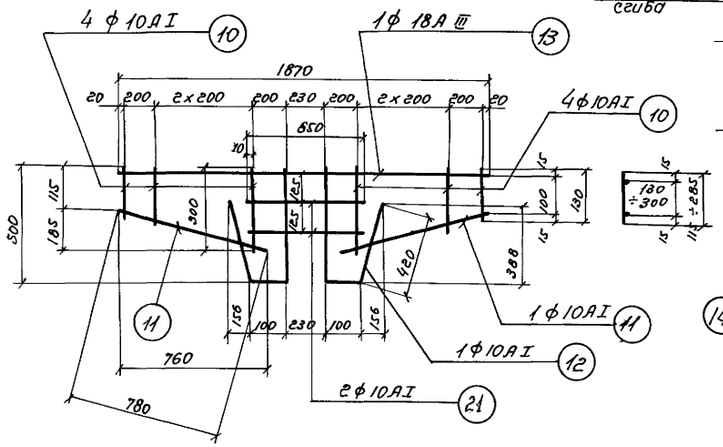

КР-3

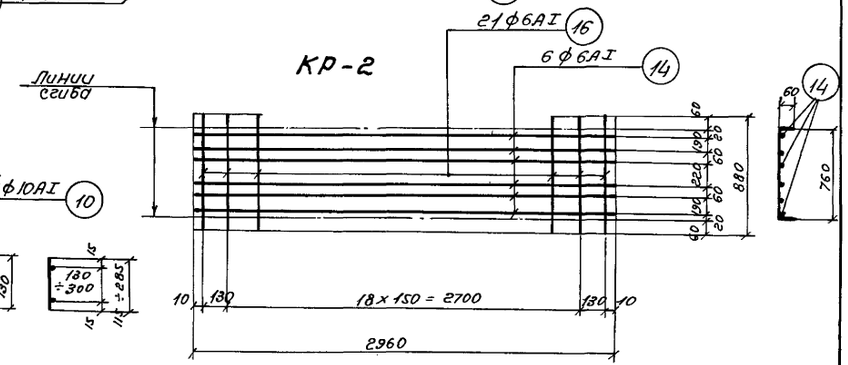

С-2

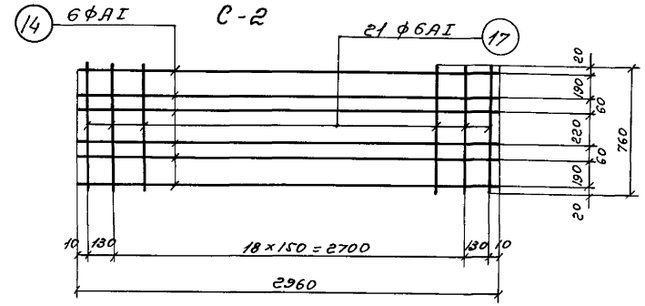

С-3

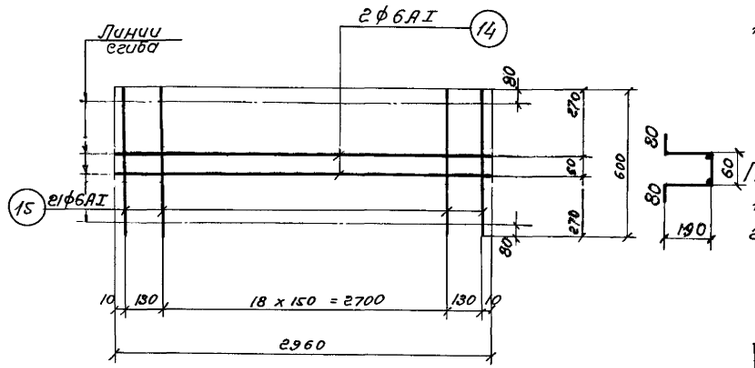

С-1

Примечания:
1. Совместно с данным см. л.л. АС-23,24.
2. Арматурные каркасы выполнять при помощи точечной сварки в соответствии с требованиями СН и ПII В-1-62.

Госстрой СССР СОЮЗВОДОКАНАЛПРОЕКТ г. Москва 1972г.	Балки Б-1, 2,3 Плиты ПС-1, ПС-1а,б Сетки, каркасы, спецификация арматуры	Типовой проект 902-2-120/72 Альбом II Лист АС-25
Аэротенки-смесители четырехкоридорные с размерами коридора 9x5,2x120 из сборного железобетона		

Нач. отдела Андрианов
Гл. инж. пр-та Чирков
Рук. группы Гарбуз
Исполнитель Обыграйкин
Проверил Ницкевич

Типовой проект 902-2-120/72
Лист АС-26
Инв. № Т-2057/72

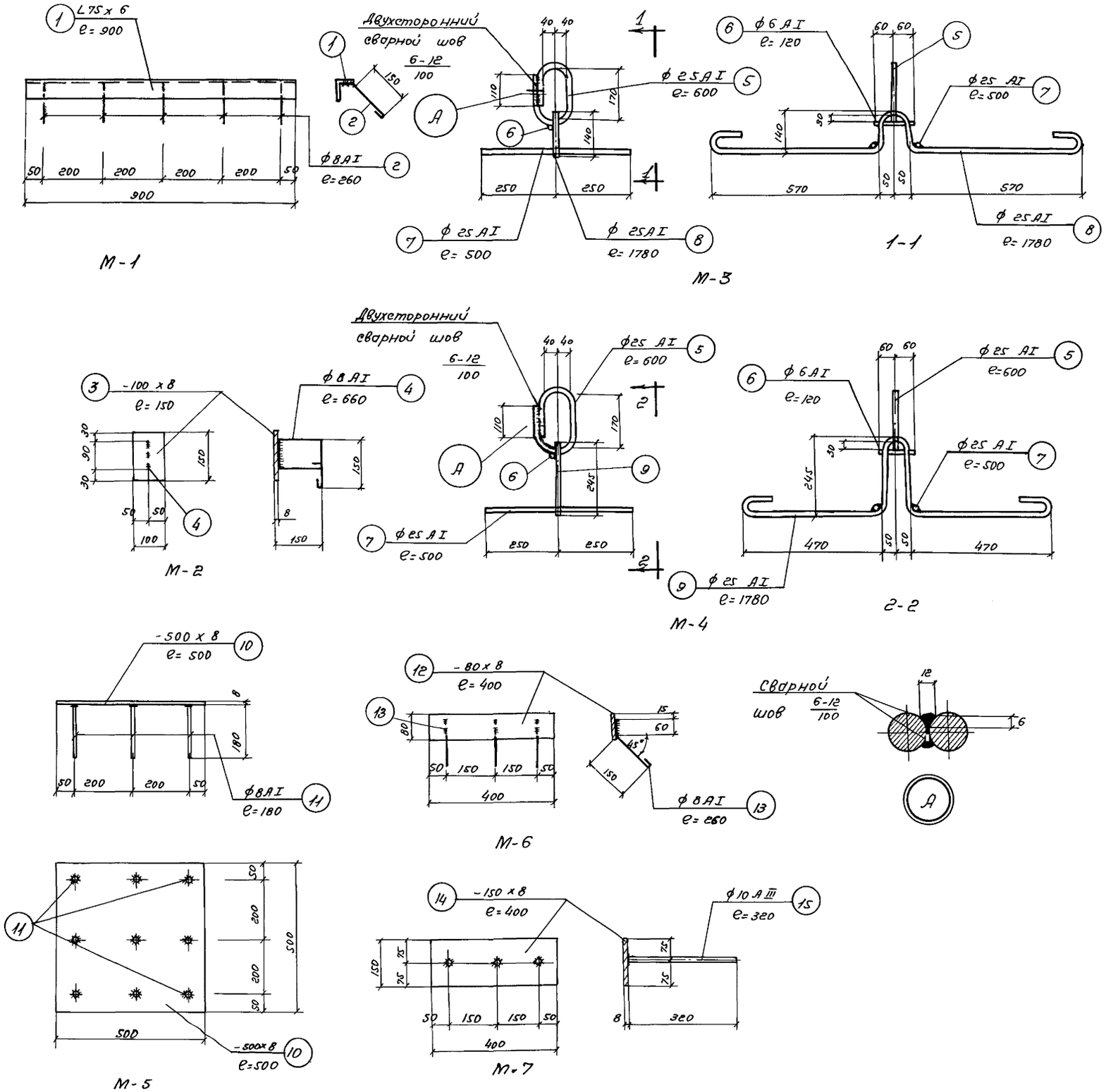

Прокат Ст-3КП ГОСТ 380-71

Спецификация металла на 1 изделие

Марка изделия	№ поз.	Профиль	Длина мм	Кол-во штук Т	Кол-во штук Н	Вес кг 1шт.	Вес кг Всех	Марки	Примеч.
М-1	1	L75 x 6	900	1	—	6,2	6,2	6,7	
	2	ф8AI	260	5	—	0,1	0,5		
М-2	3	-100 x 8	150	1	—	0,9	0,9	1,2	
	4	ф8AI	660	1	—	0,3	0,3		
М-3	5	ф25AI	600	1	—	2,3	2,3	13,1	
	6	ф6AI	120	1	—	0,1	0,1		
	7	ф25AI	500	2	—	1,9	3,8		
	8	ф25AI	1780	1	—	6,9	6,9		
М-4	5	ф25AI	600	1	—	2,3	2,3	13,1	
	6	ф6AI	120	1	—	0,1	0,1		
	7	ф25AI	500	2	—	1,9	3,8		
	9	ф25AI	1780	1	—	6,9	6,9		
М-5	10	-500 x 8	500	1	—	15,7	15,7	16,6	
	11	ф8AI	180	9	—	0,1	0,9		
М-6	12	-80 x 8	400	1	—	2,0	2,0	2,3	
	13	ф8AI	260	3	—	0,1	0,3		
М-7	14	-150 x 8	400	1	—	3,8	3,8	4,4	
	15	ф10AIII	320	3	—	0,2	0,6		

Примечания:

1. Толщину сварного шва принять по наименьшей толщине свариваемых элементов. Сварку производить электродами Э-42 по ГОСТ 9467-60.
2. Позиция „6" приваривается к петле сварочными клещами или точечной сваркой.

Госстрой СССР СОЮЗВОДОКАНАЛПРОЕКТ г. Москва 1972 г.	Стеновые панели ПК1-54-1а,б,в,г,д; ПКУ1-54-1а,б. Балки Б-1, 2, 3. Опора ОП-1. Закладные детали	Типовой проект 902-2-120/72. Альбом II. Лист АС-26
Аэротенки-смесители четырехкоридорные с размерами коридора 9 x 5,2 x 120 из сборного железобетона.		

Нач. отдела Андрианов
Гл. инж. пр-та Чирков
Рук. группы Гарбуз
Исполнитель Обыграйкин
Проверил Ницкевич

Типовой проект
902-2-120/72
Лист
АС-27
Инв. №
Т-2057/72

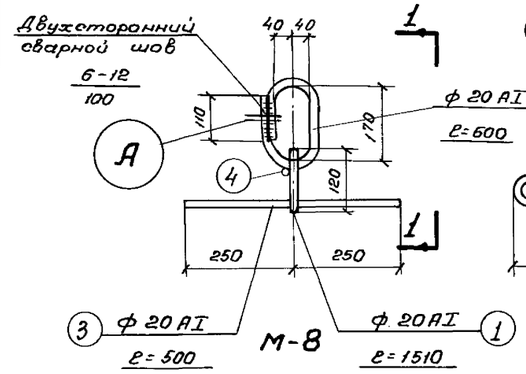

М-8

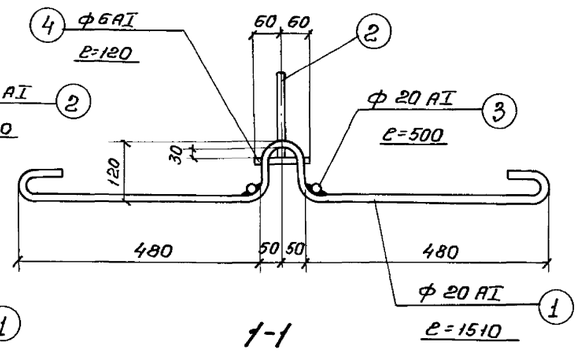

1-1

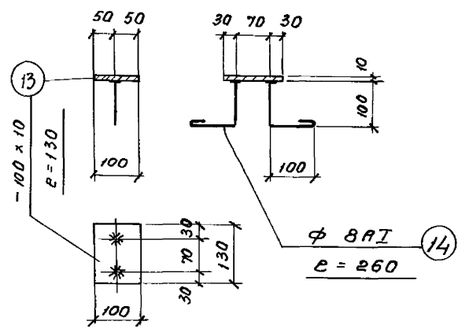

М-14

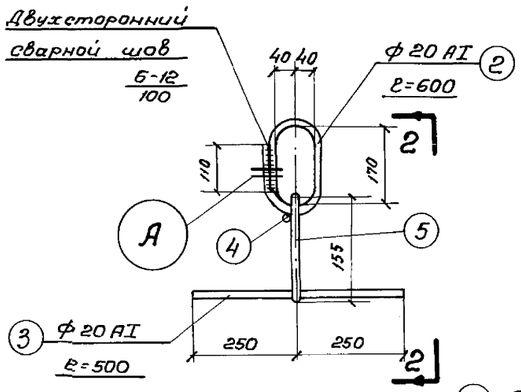

М-9

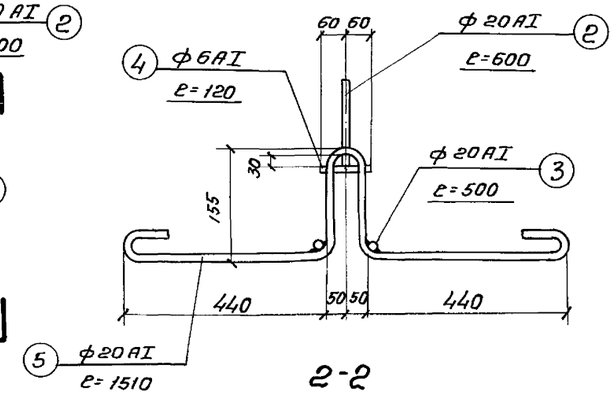

2-2

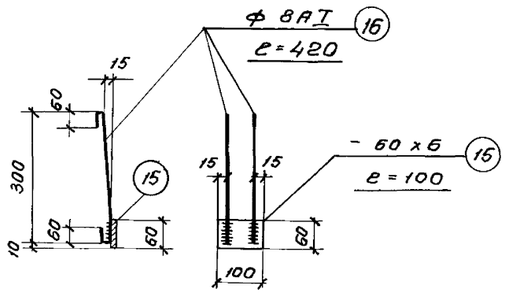

М-15

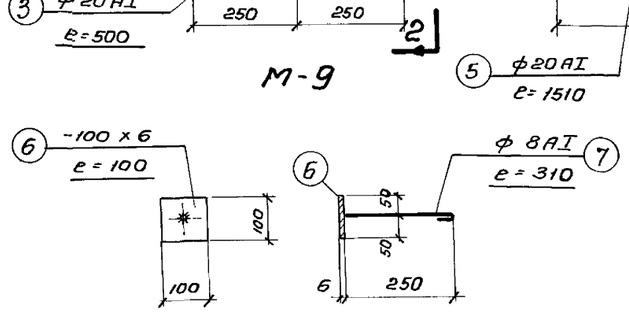

М-10

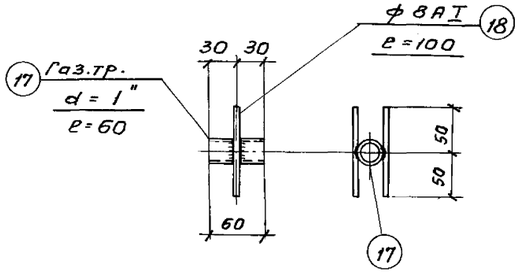

М-16

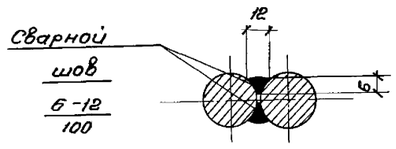

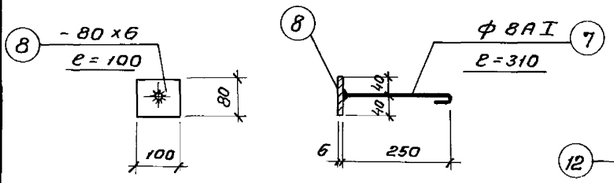

М-11

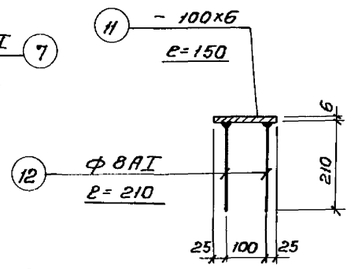

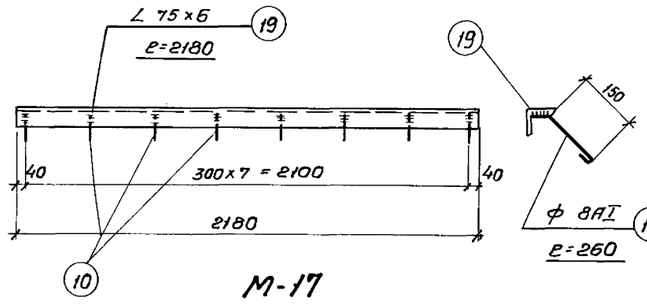

М-17

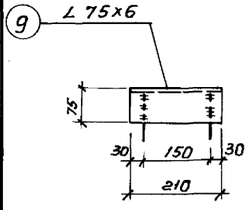

М-12

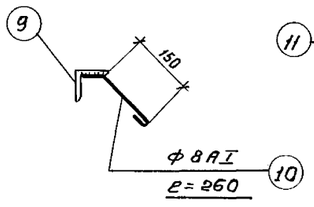

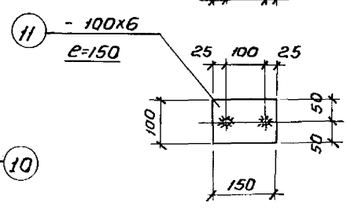

М-13

Прокат В Ст.3 кп ГОСТ 380-71

Спецификация металла на 1 изделие

Марка изделия	№ поз.	Профиль	Длина мм	К-во штук т	К-во штук н	Вес кг. 1 шт	Вес кг. Всех	Марки	Примеч.
М-8	1	ф 20 AI	1510	1	—	3,7	3,7	7,7	
	2	ф 20 AI	600	1	—	1,5	1,5		
	3	ф 20 AI	500	2	—	1,2	2,4		
	4	ф 6 AI	120	1	—	0,1	0,1		
М-9	5	ф 20 AI	1510	1	—	3,7	3,7	7,7	
	2	ф 20 AI	600	1	—	1,5	1,5		
	3	ф 20 AI	500	2	—	1,2	2,4		
	4	ф 6 AI	120	1	—	0,1	0,1		
М-10	6	- 100 x 6	100	1	—	0,5	0,5	0,6	
	7	ф 8 AI	310	1	—	0,1	0,1		
М-11	8	- 80 x 6	100	1	—	0,4	0,4	0,5	
	7	ф 8 AI	310	1	—	0,1	0,1		
М-12	9	∠ 75 x 6	210	1	—	1,4	1,4	1,6	
	10	ф 8 AI	260	2	—	0,1	0,2		
М-13	11	- 100 x 6	150	1	—	0,7	0,7	0,9	
	12	ф 8 AI	210	2	—	0,1	0,2		
М-14	13	- 100 x 10	130	1	—	1,0	1,0	1,2	
	14	ф 8 AI	260	2	—	0,1	0,2		
М-15	15	- 60 x 6	100	1	—	0,3	0,3	0,7	
	16	ф 8 AI	420	2	—	0,2	0,4		
М-16	17	Газ.тр. d=1"	60	1	—	0,2	0,2	0,3	
	18	ф 8 AI	100	2	—	0,05	0,1		
М-17	19	∠ 75 x 6	2180	1	—	15,0	15,0	15,8	
	10	ф 8 AI	260	8	—	0,1	0,8		

Примечания:

1. Толщину сварного шва принять по наименьшей толщине свариваемых элементов. Сварку производить электродами Э-42 по ГОСТ 9467-60.
2. Позиция „4" приваривается к петле сварочными клещами или точечной сваркой.

Нач. отд.	Андрианов		
Гл. инж. пр.	Чирков		
Рук. группы	Гарбуз		
Исполнитель	Козельцева		
Проверил	Киселева		

Госстрой СССР
СОЮЗВОДОКАНАЛПРОЕКТ
г. Москва 1972 г.

Аэротенки-смесители четырехкоридорные с размерами коридора 9х5,2х120 из сборного железобетона

Перегородочные панели. ПП2-54-1; ПП2-45-1Т/Н; ПП2-45-2Т/Н; ПП2-45-3 Плиты ПГ-1,5А; ПШ-1. Закладные детали

Типовой проект 902-2-120/72
Альбом II
Лист АС-27

Типовой проект	
902-2-120/72	
Лист	
АС-28	
Инв. №	
Т-2057/72	

Спецификация арматуры на 1 элемент									Выборка ар-ры на 1 элемент			На все эл-ты
Марка эл-та	Марка стали	№ поз.	Эскиз	ф мм	Длина мм	Кол-во шт. в 1 сетке	Кол-во шт. в 1 элемен.	Общая длина м	ф мм	Общая длина м	Вес ар-ры	Вес кг
КП-1	С-1 (шт 1)	1	3080	8AI	3180	7	7	22.3	8AI	36.6	14.4	14.4
		2	950	8AI	950	15	15	14.3	10AI	6.4	4.2	4.2
	Отдельные элементы	3	450 250 60 450 250	10AI	1610	–	4	6.4	12AI	2.6	2.3	2.3
		4	Болт с гайкой и шайбой нарезка 80 250 50	12AI	330	–	8	2.6				
									Итого:		20.9	20.9
КП-2	С-2 (шт 1)	5	1280	8AI	1380	7	7	9.7	8AI	15.4	6.0	6.0
		2	950	8AI	950	6	6	5.7	10AI	6.4	4.2	4.2
	Отдельные элементы	3	Эскизы см. выше	10AI	1610	–	4	6.4	12AI	1.3	1.2	1.2
		4		12AI	330	–	4	1.3				
									Итого:		11.4	11.4

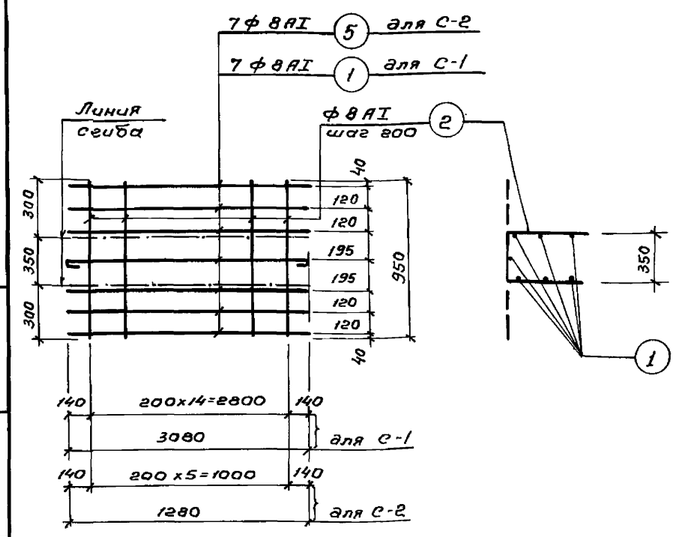

Сетки С-1; С-2

Выборка арматуры для КП-1

Ст.3 ГОСТ 380-71 класс AI сортамент по ГОСТ 5781-61	ф мм	8	10	12				Итого:
	Вес кг	14.4	4.2	2.3				20.9

Выборка арматуры для КП-2

Ст.3 ГОСТ 380-71 класс AI сортамент по ГОСТ 5781-61	ф мм	8	10	12				Итого
	Вес кг	6.0	4.2	1.2				11.4

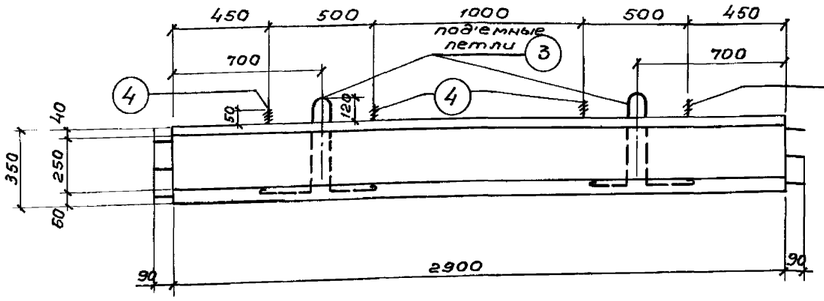

1-1

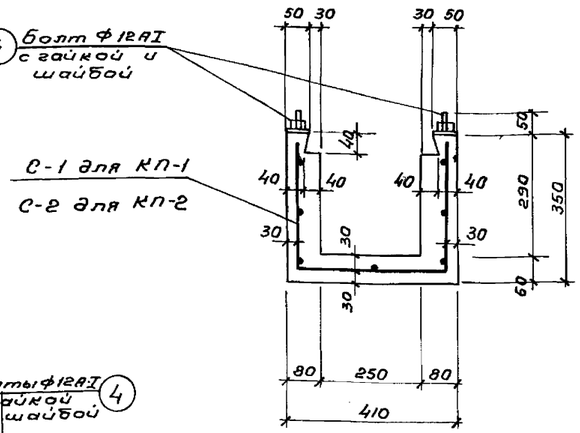

3-3

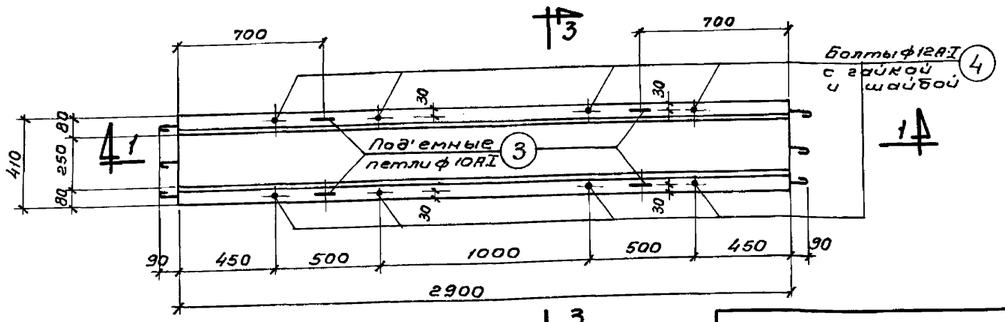

КП-1

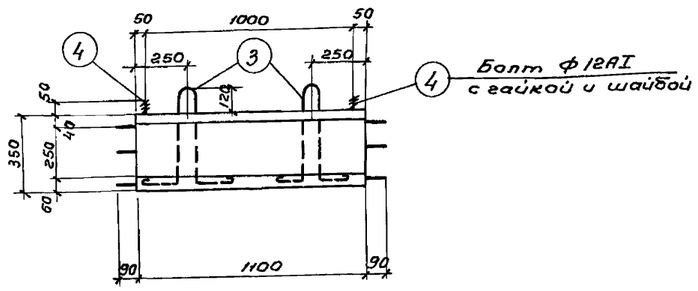

2-2

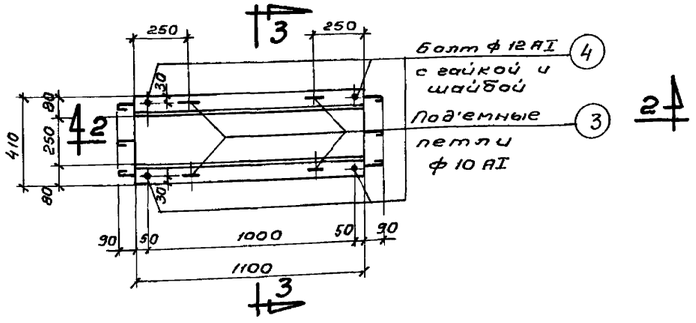

КП-2

Выборка стали на 1 элемент

Марка элемента	Горячекатаная арматурная сталь по ГОСТ 5781-61								Расход стали
	Класс AI				Класс AII				
	ф мм				ф мм				
	8	10	12	Итого:	8	10	12	Итого:	
КП-1	14.4	4,2	2.3	20.9	—	—	—	—	20.9
КП-2	6.0	4.2	1,2	11.4	—	—	—	—	11.4

Показатели на 1 элемент

Марка элемента	Вес эл-та т	Марка бетона	Расход бетона м³	Расход стали кг
КП-1	0,55	М-200 Мрз-100 В-4	0.22	20.9
КП-2	0,24		0,09	11.4

Госстрой СССР СОЮЗВОДОКАНАЛПРОЕКТ г. Москва 1972г.	Фильтросные каналы КП-1; КП-2. Арматурно-опалубочный чертеж	Типовой проект 902-2-120/72
Азротенки-смесители четырехкоридорные с размерами коридора 9×5,2×120 из зборного железобетона		Альбом II
		Лист АС-28

Нач. отдела Андрианов
Гл. инж. пр-та Чирков
Рук. группы Гарбуз
Исполнитель Обыграйкин
Пров. Киселева

12176-02 (32)

gost.e-ecolog.ru