ТИПОВОЙ ПРОЕКТ

181-219-30.87

ОДНОЭТАЖНЫЙ ДВУХКВАРТИРНЫЙ ЖИЛОЙ ДОМ С 2-КОМНАТНЫМИ КВАРТИРАМИ

С ПРИМЕНЕНИЕМ ЦЕМЕНТНО-СТРУЖЕЧНЫХ ПЛИТ

АЛЬБОМ 1

АРХИТЕКТУРНО-СТРОИТЕЛЬНЫЕ, САНИТАРНО-ТЕХНИЧЕСКИЕ И ЭЛЕКТРОТЕХНИЧЕСКИЕ ЧЕРТЕЖИ

22434—01
ЦЕНА 3-72

gost.e-ecolog.ru

ТИПОВОЙ ПРОЕКТ
181-219-30.87

ОДНОЭТАЖНЫЙ ДВУХКВАРТИРНЫЙ ЖИЛОЙ ДОМ С 2-КОМНАТНЫМИ КВАРТИРАМИ

С ПРИМЕНЕНИЕМ ЦЕМЕНТНО-СТРУЖЕЧНЫХ ПЛИТ

АЛЬБОМ 1

СОСТАВ ПРОЕКТА:

Альбом I - Архитектурно-строительные, санитарно-технические и электротехнические чертежи.
Альбом II - Сметы.
Альбом III - Ведомости потребности в материалах.
Альбом IV - Спецификация оборудования.
Прилагаемые документы: Серия 219, часть I, раздел 1-01 - Узлы.
часть II, разделы 1-01,
1-02 - Изделия заводского изготовления

Разработан:
ЦНИИЭПграждансельстрой
Вр.И.О. гл. инженера института М.Х. Атабаев
Гл. архитектор проекта В.Б. Петросов
Гл. спец. по пож. безопасности Г.А. Проскуряков

Проект утвержден Госгражданстроем
приказ N 143 от 23 апреля 1986г.

Альбом I

Типовой проект 181-219-30.87

Лист	Наименование	Страница
	Титульный лист	1
1	Содержание альбома /начало/	2
2	Содержание альбома /окончание/	3
	Архитектурно-строительная часть	
1	Общие данные /начало/	4
2	Общие данные /продолжение/	5
3	Общие данные /окончание/	6
4	Фасады 1-7, Б-А, 7-1, А-Б	7
5	План	8
6	Ведомость отделки помещений	9
7	Экспликация полов. План полов. Спецификация столярных изделий.	10
8	Разрез 1-1; 2-2	11
9	Фундаменты /буронабивные сваи/. План.	12
10	План цоколя на отм. -0.166	13
11	Фундаменты. Сечения.	14
12	Монтажный план.	15
13	Монтажный план. Спецификация	16
14	План раскладки лат. Спецификация.	17
15	Цокольное перекрытие. Сечение 1-1 ÷ 7-7	18
16	Монтажный план перегородок	19
17	План чердачного перекрытия	20
18	Монтажные схемы подстропильных рам, фронтонов, мауэрлата.	21
19	Фронтоны по осям „А" и „Б". Разрез 1-1	22
20	Крыша ($P^н_{сн}$ = 100 кгс/м²). План стропил. План кровли	23
21	Крыша ($P^н_{сн}$=100кгс/м²) Разрезы 1-1, 2-2, 3-3. Спецификация	24
22	Антресоль А-1. Спецификация.	25
23	План (вариант с отоплением от котла КЧМ-2М)	26
24	Монтажный план ($t_{н.в.}$=-40°С)	27
25	Монтажный план ($t_{н.в.}$=-40°С). Спецификация.	28
26	Крыша ($P^н_{сн}$=150 кгс/м²). План стропил.	29
27	Крыша ($P^н_{сн}$=150 кгс/м²). План кровли. Спецификация.	30
	Отопление и вентиляция	
1	Общие данные /начало/	31

Взам. инв. № | Подпись и дата | Инв. № подл.

Привязан

Инв. №

Нормокон	Овакимьян	
Зам.нач.м	Овакимьян	
ГАП	Петросов	
ГИП	Сидорина	
Рук. гр.	Чулкова	
Исполнит.	Шепелева	
Проверил	Сегень	

181-219-30.87

Одноэтажный двухквартирный жилой дом с 2-комнатными квартирами

Стадия	Лист	Листов
Р.	1	

Содержание альбома /начало/

ЦНИИЭП Граждансельстрой

22434-01 3

Альбом I

Типовой проект 181-219-30.87

Лист	Наименование	Страница
2	Общие данные /окончание/	32
3	План	33
4	План /вариант от котла КЧМ-2М/	34
5	Схема системы отопления	35
6	Схема системы отопления в осях 1÷4 ; 4÷7	
	/вариант с отоплением от котла КЧМ-2М)	36
1	ОВИ. Титульный лист. Содержание	37
1	Воздуховод из асбестоцементных листов ОВИ-1	
	Конструкция теплоизоляционная ОВИ-2	38
	Водопровод и канализация	
1	Общие данные	39
2	План I этажа	40
3	Схемы систем $В_1$; $Т_3$; $Т_4$; $К_1$	41
4	План I этажа (вариант)	42

Лист	Наименование	Страница
	Электроосвещение	
1	Общие данные	43
2	План расположения осветительных сетей	44
	Устройства связи	
1	Общие данные	45
2	Схема расположения устройств связи.	
	План кровли	46
3	План этажа	47

Взам. инв. № | Подпись и дата | Инв. № подл.

Привязан

Инв. №

Нормокон	Овакимьян	
Зам. нач. м	Овакимьян	
ГАП	Петросов	
ГИП	Сидорина	
Рук. гр.	Чулкова	
Исполнит.	Шепелева	
Проверил	Сегень	

181-219-30.87

Одноэтажный двухквартирный жилой дом с 2-комнатными квартирами

Стадия	Лист	Листов
Р	2	

Содержание альбома /окончание/

ЦНИИЭП Граждансельстрой

22434-01 4

Альбом I

Типовой проект 181-219-30.87

Ведомость рабочих чертежей основного комплекта АС

Лист	Наименование	Примечание
1	Общие данные /начало/	
2	Общие данные /продолжение/	
3	Общие данные /окончание/	
4	Фасады 1-7; Б-А; 7-1; А-Б	
5	План	
6	Ведомость отделки помещений	
7	Экспликация полов. План полов. Специфи-	
	кация столярных изделий	
8	Разрезы 1-1; 2-2.	
9	Фундаменты /буронабивные сваи/. План.	
10	План цоколя на отм. -0.166	
11	Фундаменты. Сечения.	
12	Монтажный план.	
13	Монтажный план. Спецификация.	
14	План раскладки лат. Спецификация.	
15	Цокольное перекрытие. Сечения 1-1 ÷ 7-7	
16	Монтажный план перегородок.	
17	План чердачного перекрытия	
18	Монтажные схемы подстропильных рам,	

Ведомость рабочих чертежей основного комплекта АС

Лист	Наименование	Примечание
	фронтонов, мауэрлата	
19	Фронтоны по осям „А" и „Б". Разрез 1-1.	
20	Крыша ($P^{н}_{сн}$=100 кгс/м²) План стропил. План кровли.	
21	Крыша ($P^{н}_{сн}$=100 кгс/м²). Разрезы 1-1; 2-2; 3-3. Спецификация.	
22	Антресоль А-1. Спецификация.	
23	План /вариант с отоплением от котла КЧМ-2М/	
24	Монтажный план ($t_{н.в.}$ = -40°С)	
25	Монтажный план ($t_{н.в.}$=-40°С) Спецификация	
26	Крыша ($P^{н}_{сн}$=150 кгс/м²). План стропил.	
27	Крыша ($P^{н}_{сн}$=150 кгс/м²). План кровли. Спецификация.	

Типовой проект выполнен в соответствии с действующими нормами и правилами (в том числе по взрыво-пожарной безопасности)

Гл. архитектор проекта — В. Б. Петросов

Гл. спец. по пожарной безопасности — Г. А. Проскуряков

Взам. инв. №

Подпись и дата

Инв. № подл.

Инв. №

Нормокон	Овакимьян	
Зам. нач. м	Овакимьян	
ГАП	Петросов	
ГИП	Сидорина	
Рук. гр.	Чулкова	
Исполнит	Сегень	
Проверил	Чулкова	

Привязан

181-219-30.87 АС

Одноэтажный двухквартирный жилой дом с 2-комнатными квартирами

Стадия	Лист	Листов
Р	1	

Общие данные /начало/

ЦНИИЭП гражданселькстрой

Ведомость основных комплектов рабочих чертежей

Обозначение	Наименование	Примечание
АС	Архитектурно-строительная часть	
ОВ	Отопление и вентиляция	
ВК	Водопровод и канализация	
ЭО	Электрическое освещение	
СС	Связь и сигнализация	

Общие указания.

Типовой проект одноэтажного двухквартирного жилого дома с 2-комнатными квартирами разработан на основании задания на проектирование, утвержденного Госграждансстроем 3 июля 1985 года.
Проект утвержден приказом Госграждан строя N 143 от 23.04.1986г.

Область применения.

Проект предназначен для строительства в Iв климатическом подрайоне, II климатическом районе с обычными геологическими условиями, со средней температурой наружного воздуха наиболее холодной пятидневки −30°С (основное решение) и −40°с.

Нормативные данные

Снеговая нагрузка — 100 кгс/м² (0.98 кПа)
Скоростной напор ветра — 45 кгс/м² (0.44 кПа)
Условное значение расчетного давления на грунт — 2 кгс/см² (0.20 мПа)

Характеристика здания

Класс здания — III
Степень долговечности — III
Степень огнестойкости — V
Ориентация — свободная

Указания по производству работ

Перед началом производства работ проект дома должен быть согласован с соответствующими организациями, привязан к местным условиям с учетом категории грунта, уровня грунтовых вод, горизонтальной и вертикальной планировки.

Перед началом монтажа необходимо проверить комплектность и качество изделий и деталей заводского изготовления.
Детали и изделия должны храниться в условиях, не допускающих их увлажнения, деформации и загрязнения.

Инв. № подл. | Подпись и дата | Взам. инв. №

Привязан:			
Инв. №			

Нормокон	Овакимьян	
Зам. нач. м	Овакимьян	
ГАП	Петросов	
ГИП	Сидорина	
Рук. гр.	Чулкова	
Исполнил	Сегень	
Проверил	Сидорина	

181-219-30.87 АС

Одноэтажный двухквартирный жилой дом с 2-комнатными квартирами

Стадия	Лист	Листов
Р	2	

Общие данные / продолжение /

ЦНИИЭП Гражданстельстрой

Альбом I

Типовой проект 181-219-30.87

Ведомость ссылочных и прилагаемых документов

Обозначение	Наименование	Примечание
ГОСТ 8717.0-84*	Ступени железобетонные и бетонные	
ГОСТ 10178-85*	Портландцемент и шлакопортландцемент	
ГОСТ 530-80	Кирпич и камни керамические	
ГОСТ 20430-84	Листы асбестоцементные волнистые	
	среднего профиля 40/150 и детали к ним	
ГОСТ 4598-86	Плиты древесноволокнистые	
ГОСТ 6266-81*	Листы гипсокартонные	
ГОСТ 10632-77*	Плиты древесностружечные	
ГОСТ 9573-82	Плиты теплоизоляционные из мине-	
	ральной ваты на синтетическом связующем	
ГОСТ 11047-72	Детали и изделия деревянные для мало-	
	этажных жилых и общественных зданий	
ГОСТ 8242-75	Детали деревянные фрезерованные	
	для строительства.	
ГОСТ 24454-80Е	Пиломатериалы хвойных пород.	
ГОСТ 5781-82*	Сталь горячекатаная для армирования	
	железобетонных конструкций	
ГОСТ 103-76*	Полоса стальная горячекатаная	
ГОСТ 9870-61*	Гвозди проволочные оцинкованные для	
	асбестоцементной кровли	
ГОСТ 4028-63*	Гвозди строительные	
2.144-1	Узлы полов жилых зданий	
1.131.9-24 вып. 2	Перегородки из гипсокартонных	
	листов для жилых зданий	
1.136.5-19	Двери деревянные наружные для жилых и	
	общественных зданий	
1.136-10	Двери деревянные внутренние для	
	жилых и общественных зданий	
ГОСТ 26601-85	Окна и балконные двери деревянные	
	для малоэтажных жилых домов	
ГОСТ 14918-80*	Сталь тонколистовая оцинкованная	
	с непрерывных линий	

Ведомость спецификаций

Лист	Наименование	Примечан.
5,7	Столярные изделия	
9	Фундаменты	
13	Монтажный план	
14	Цокольное перекрытие	
16	Перегородки	
17	Чердачное перекрытие	
18	Подстропильные рамы, фронтоны	
21	Крыша ($P^{н}_{сн}$ = 100 кгс/м²)	
22	Антресоль А-1.	
25	Монтажный план ($t_{н.в}$ = -40°С)	
27	Крыша. ($P^{н}_{сн}$ = 150кгс/м²)	

Взам. инв. №

Подпись и дата

Инв. № подл.

Привязан:

Инв. №

Нормокон	Овакимьян	
Зам.нач.м	Овакимьян	
ГАП	Петросов	
ГИП	Сидорина	
Рук. гр.	Чулкова	
Исполнит	Ерпылева	
Проверил	Сегень	

181-219-30.87 АС

Одноэтажный двухквартирный жилой дом с 2-комнатными квартирами

Стадия	Лист	Листов
Р	3	

Общие данные /окончание/

ЦНИИЭП граждансельстрой

Альбом I

Типовой проект 181-219-30.87

Фасад 1-7

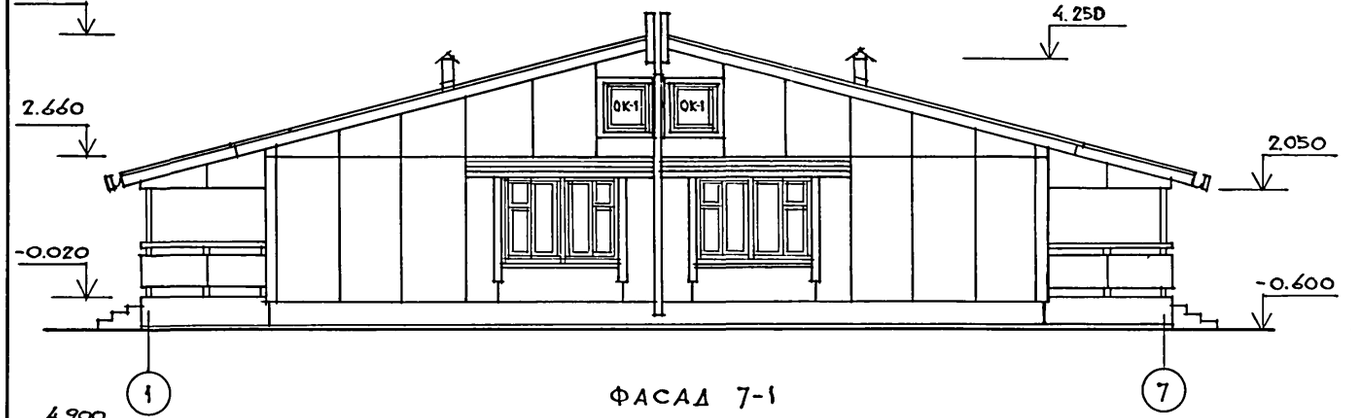

Фасад А-Б

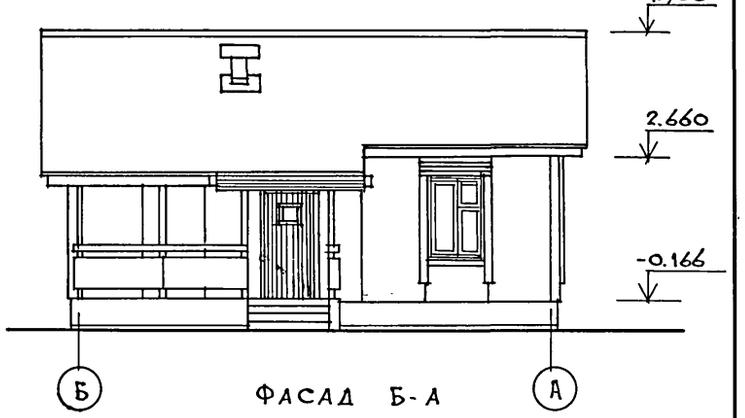

Фасад 7-1

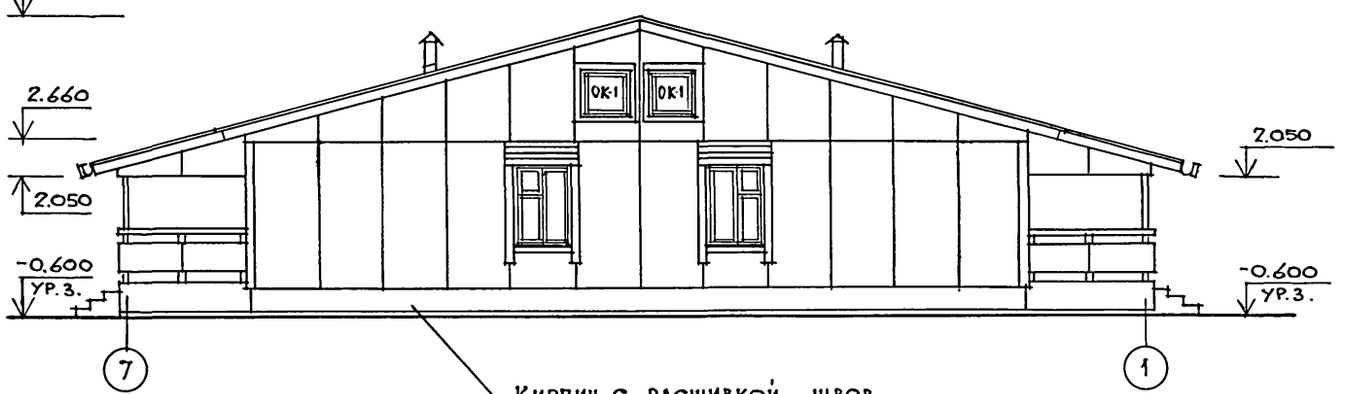

Фасад Б-А

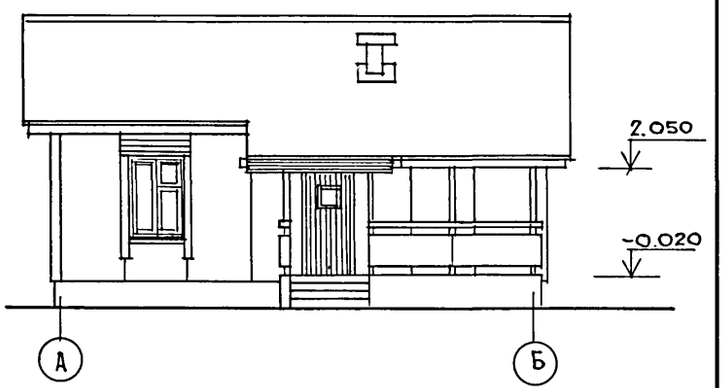

				181-219-30.87			АС
Привязан		Цормокон.	Овакимьян	Одноэтажный двухквартирный жилой дом с 2-комнатными квартирами	Стадия	Лист	Листов
		Зам. нач. м.	Овакимьян		Р	4	
		ГАП	Петросов				
		ГИП	Сидорина	Фасады 1-7, Б-А, 7-1, А-Б	ЦНИИЭП Граждансельстрой		
Инв. №		Исполнит.	Ильин				
		Проверил	Петросов				

Инв. № подл. | Подпись и дата | Взам. инв. №

22434-01 8

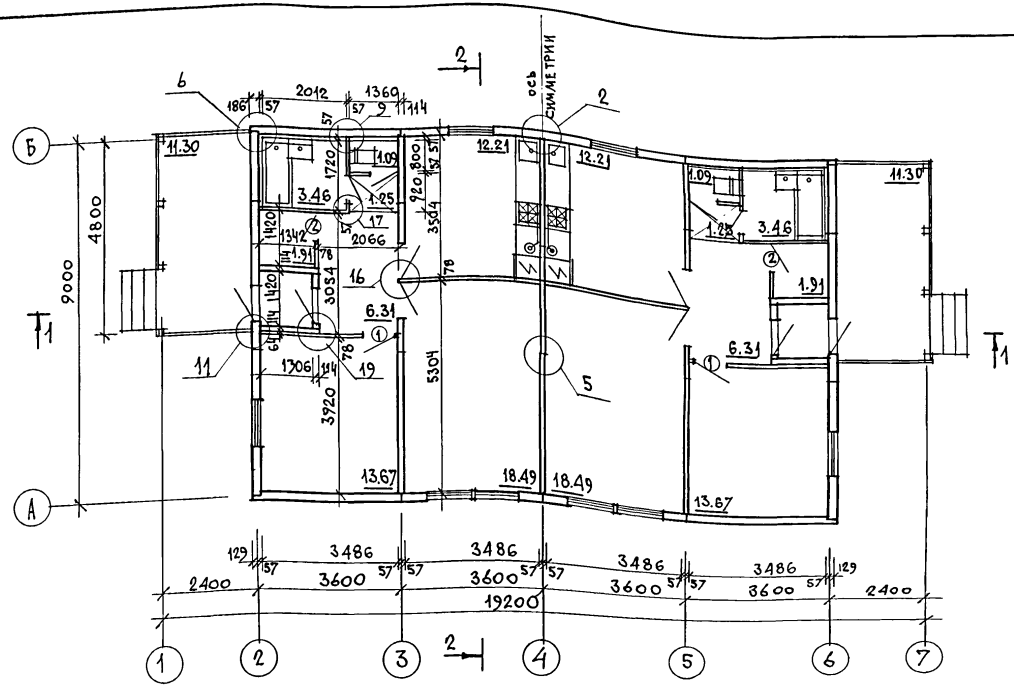

ЖИЛАЯ ПЛОЩАДЬ	— 64.32 м²
ОБЩАЯ ПЛОЩАДЬ	— 116.78 м²
ОБЩАЯ ПЛОЩАДЬ (С ТЕРРАСОЙ)	— 123.56 м²
ПЛОЩАДЬ ЗАСТРОЙКИ	— 158.14 м²
СТРОИТЕЛЬНЫЙ ОБ'ЕМ	— 362.6 м³
ЕСТЕСТВЕННАЯ ОСВЕЩЕННОСТЬ	— 0.48

$V = a \cdot b \cdot h = 14.66 \cdot 9.26 \cdot 2.671 = 362.6\ м^3$

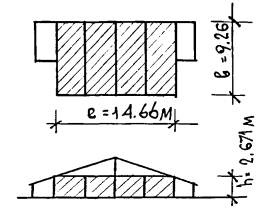

① – ТИП ЗАПОЛНЕНИЯ ДВЕРНОГО ПРОЕМА

1. Узлы, замаркированные на чертеже, см. серию 219, часть I, раздел 1-01.
2. Данный лист см. совместно с листом 8.

Спецификация элементов заполнения проемов

Марка поз.	Обозначение	Наименование	Кол-во шт.	Масса ед. кг
1	1.136-10	Дверной блок Д21-9	2	40.0
2	1.136-10	Дверной блок Д21-7	2	35.0

Привязан

Инв. №

Инв. № подл. | Подпись и дата | Взам. инв. №

Нормок.	Овакимьян		
Зам. нач. м	Овакимьян		
ГАП	Петросов		
ГИП	Сидорина		
Ст. арх.	Ильин		
Провер.	Петросов		

181-219-30.87 АС

Одноэтажный двухквартирный жилой дом с 2-комнатными квартирами

Стадия	Лист	Листов
Р	5	

План.

ЦНИИЭП гражданселькстрой

22434-01 9

Ведомость отделки помещений

Наименование помещений	Потолок		Стены и перегородки		Отделка низа стен и перегородок			Примечания
	площадь м²	вид отделки	площадь м²	вид отделки	площадь м²	вид отделки	высота мм	
Жилые комнаты, прихожая, коридор	79.44	оклейка потолочными обоями	184.06	оклейка обоями	—	—	—	—
Кухня	24.42	покрытие водоэмульс. краской	63.54	покрытие водоэмульс. краской	4.4	инсулак*	650	* – в зоне кухонного оборудования; низ отделки на отм. 0.850
Ванная комната	6.92	то же	34.74	то же	10.4	то же *	—	* – в зоне сантехнического оборудования; верх отделки на отм. 1.800
Санузел, тамбур, кладовая	9.70	то же	63.92	то же	—	—	—	—

Инв. № подл. | Подпись и дата | Взам. инв. №

Привязан

Инв. №

Нормоконт.	Овакимян	
Зам. нач. м.	Овакимян	
ГАП	Петросов	
ГИП	Сидорина	
Исполнит.	Ильин	
Проверил	Петросов	

181-219-30.87 АС

Одноэтажный двухквартирный жилой дом с 2-комнатными квартирами

Стадия	Лист	Листов
Р	6	

Ведомость отделки помещений

ЦНИИЭП гражданселькстрой

Альбом I

Типовой проект 181-219-30.87

ЭКСПЛИКАЦИЯ ПОЛОВ

Наименов. помещений по проекту	Тип пола по проекту	Схема пола или номер узла по серии	Элементы пола и их толщина	Площадь пола $м^2$
Жилые комнаты, кухня, передняя, кладовая, тамбур	1	139 2.144-1	- покрытие-доски пола -28мм	108.88
Коридор	2	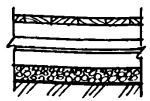	- доски пола -28 мм - лаги -50×100мм - 2слоя толя, - подстилающий слой из бетона м-100 -40мм - толь на прослойке из дегтевой мастики - стяжка из бетона м-150, -60мм - щебень, втрамбованный в грунт - грунт основания	2.50
Ванная комната, санузел	3	183 2.144-1	- покрытие-керамическая плитка по ГОСТ 6787-80 - 20мм	9.10
Терраса	4	177 2.144-1	- покрытие-бетон м-200 -20мм	22.60

СПЕЦИФИКАЦИЯ СТОЛЯРНЫХ ИЗДЕЛИЙ

Марка поз.	Обозначение	Наименование	Кол. шт.	Масса един. кг	Примеч.
		ОКНА			
ОК-1	219-2-1-02-71-000	Окно фронтона ОФ-9-9	4	11.4	
		АНТРЕСОЛЬ			
А-1	Альбом I лист 22	Антресоль А-1	2	24.10	
		НАЛИЧНИКИ			
1	ГОСТ 8242-75	Наличник (тип 1) 13×54 п.м.	40.20	0.001 $м^3$	

ПЛАН ПОЛОВ

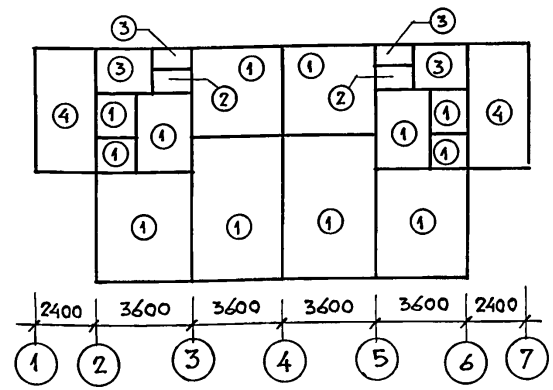

Привязан:

Инв. №

Нормокон.	Овакимьян	
Зам.нач.м	Овакимьян	
ГАП	Петросов	
ГИП	Сидорина	
Исполнит.	Ильин	
Проверил	Петросов	

181-219-30.87 АС

Одноэтажный двухквартирный жилой дом с 2-комнатными квартирами

Стадия	Лист	Листов
Р	7	

Экспликация полов, план полов, спецификация столярных изделий.

ЦНИИЭП Граждансельстрой

Инв. № подл. | Подпись и дата | Взамен инв. №

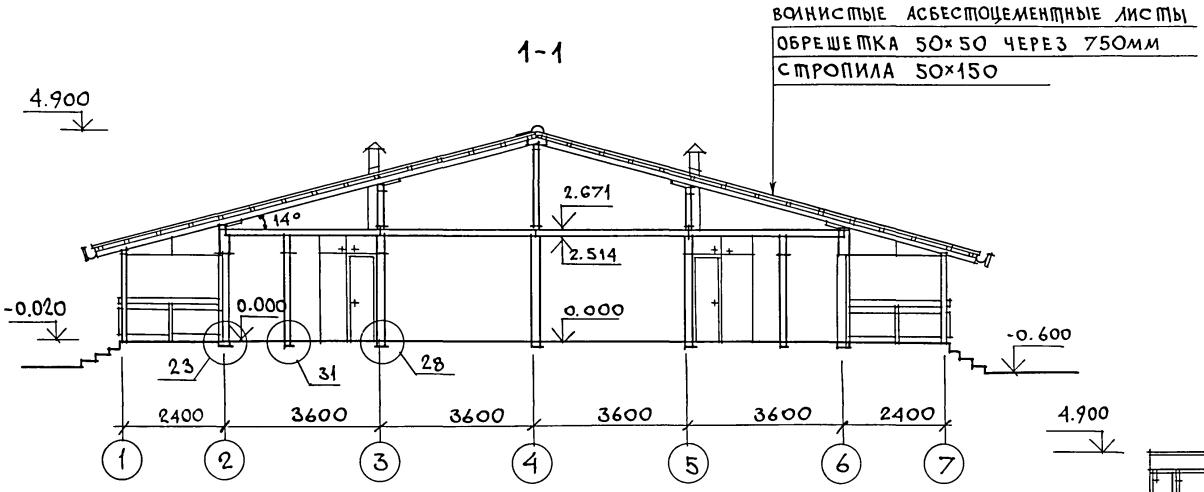

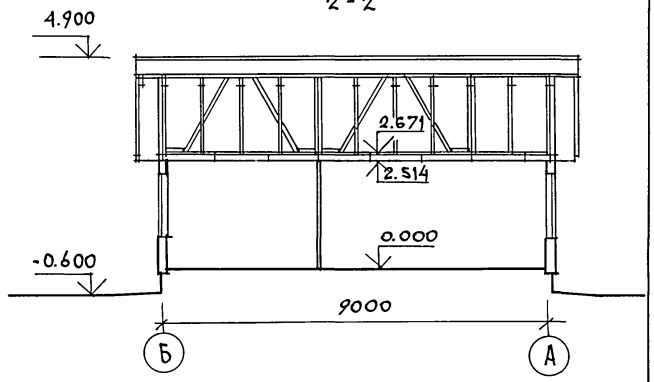

1. Узлы, замаркированные на чертеже см. серию 219, часть 1, раздел 1-01.
2. Данный лист см. совместно с листом 5.

				181-219-30.87			АС
ПРИВЯЗАН	НОРМОК.	ОВАКИМЬЯН		ОДНОЭТАЖНЫЙ ДВУХКВАРТИРНЫЙ ЖИЛОЙ ДОМ С 2-КОМНАТНЫМИ КВАРТИРАМИ	СТАДИЯ	ЛИСТ	ЛИСТОВ
	ЗАМ. НАЧ.	ОВАКИМЬЯН			Р	8	
	ГАП	ПЕТРОСОВ					
	ГИП	СИДОРИНА		РАЗРЕЗ 1-1; 2-2.	ЦНИИЭП ГРАЖДАНСЕЛЬСТРОЙ		
	СТ. АРХ.	ИЛЬИН					
ИНВ. N	ПРОВЕР.	ПЕТРОСОВА					

22434-01 12

ТИПОВОЙ ПРОЕКТ 181-219-30.87 АЛЬБОМ I

ИНВ. N ПОДЛ. | ПОДПИСЬ И ДАТА | ВЗАМ. ИНВ. N

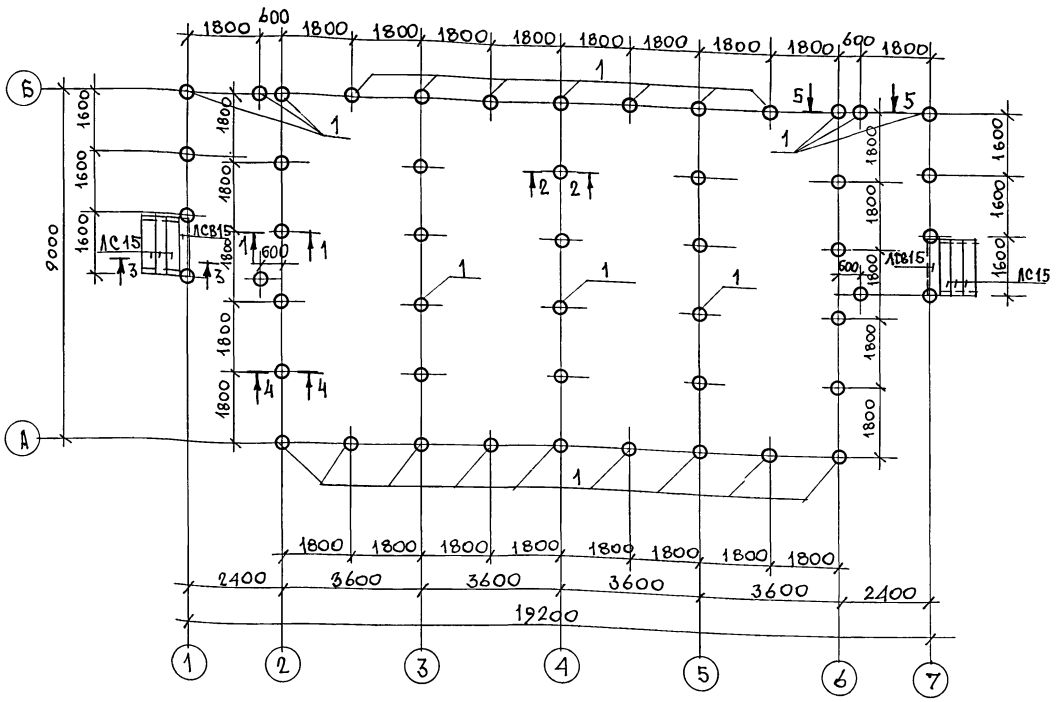

1. При привязке проекта фундаменты должны быть переработаны в соответствии со СНиП 2.02.01-83.
2. При переработке фундаментов привязку наружной грани цоколя /100мм от оси/ не менять.
3. Цоколь- из кирпича керамического рядового полнотелого обыкновенного /ГОСТ 530-80/ марки 75 на растворе марки 50.
4. Деревянные антисептированные пробки для крепления обвязок под стены уложить в цоколь с шагом 600-900мм.
5. Горизонтальная гидроизоляция - 2 слоя толя.
   Вертикальная гидроизоляция - окраска горячим битумом за 2 раза.
6. Вокруг здания выполнить асфальтовую отмостку шириной 750мм с уклоном 0,03 по серии 2.110-1 вып. 1.
7. Данный лист см. совместно с листами 10, 11.

МАРКА ПОЗ.	ОБОЗНАЧЕНИЕ	НАИМЕНОВАНИЕ	КОЛ.	ОБ'ЕМ ЕД. М³	МАССА ЕД. КГ
1		СВАЯ Ф 300 ММ, L=2000 ММ БЕТОН М-150	50	0.141	70,5
ЛС15	ГОСТ 8717.0-84*	СТУПЕНИ БЕТОННЫЕ	6	0.059	165
ЛСВ15	ГОСТ 8717.0-84*	СТУПЕНЬ ФРИЗОВАЯ	2	0.015	130

ТИПОВОЙ ПРОЕКТ 181-219-30.87 АЛЬБОМ I

ВЗАМ. ИНВ. N | ПОДПИСЬ И ДАТА | ИНВ. N ПОДЛ.

ПРИВЯЗАН

ИНВ. N

НОРМОК.	ОВАКИМЯН	
ЗАМ. НАЧ.	ОВАКИМЯН	
ГАП	ПЕТРОСОВ	
ГИП	СИДОРИНА	
РУК. ГР.	ЧУЛКОВА	
ИСПОЛН.	СЕГЕНЬ	
ПРОВЕР.	ЧУЛКОВА	

181-219-30.87 АС

Одноэтажный двухквартирный жилой дом с 2-комнатными квартирами

СТАДИЯ	ЛИСТ	ЛИСТОВ
Р	9	

Фундаменты /буронабивные сваи/. План.

ЦНИИЭП ГРАЖДАНСЕЛЬСТРОЙ

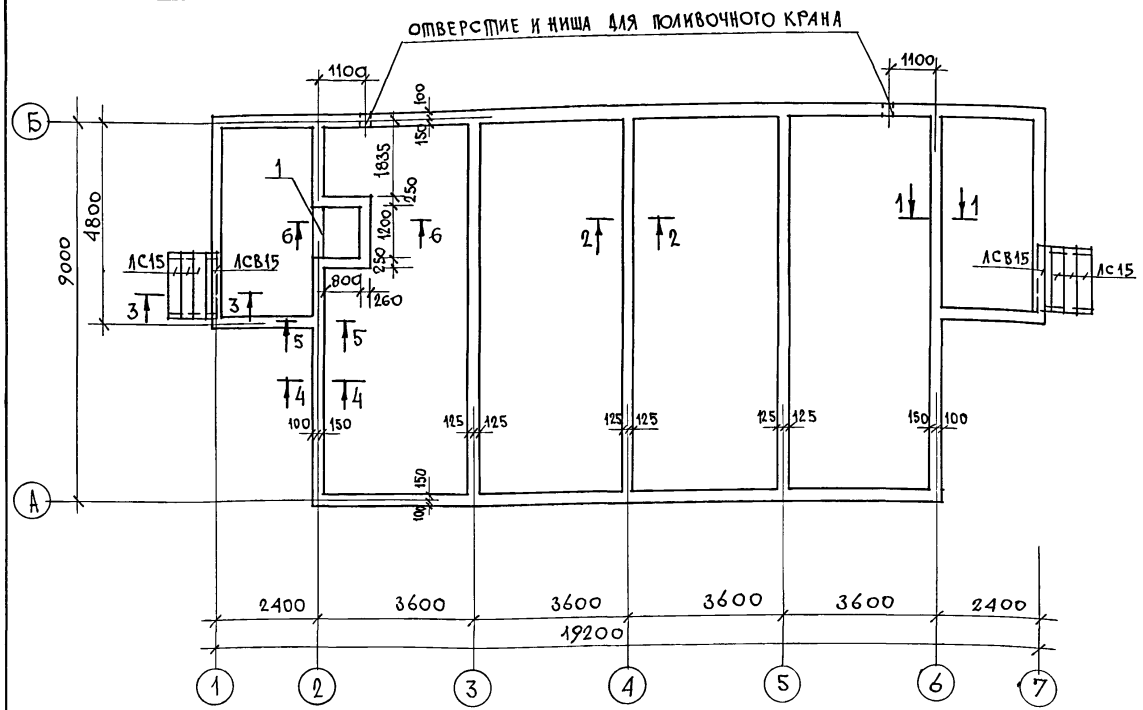

Схема нагрузок на фундамент

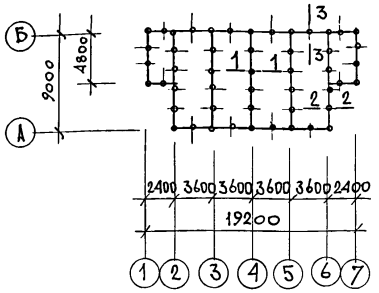

Таблица нормативных нагрузок

№№ сечений	Нагрузка, т	Отметка, на которую дана нагрузка
1 - 1	2.5	-0.690
2 - 2	1.81	
3 - 3	0.9	

Экспликация отверстий

Тип отв.	Размеры, мм		Отм. низа м	Назнач.
	В	Н		
1	1200	450	-1.140	Теплоснаб

Расход материалов на армированный пояс:
1. Арматура ф10АI — 467.0 п.м — 288.0 кг
2. Цементный раствор М-50 — 1.62 м³

Расход материалов на полы:
Бетон М-200 — 0,4 м³
Бетон М-150 — 1.82 м³
Бетон М-100 — 2,4 м³

Расход бетона на подбетонку М-100 - 1,34 м³

Данный лист см. совместно с листами 9, 11.

Нормок.	Овакимьян	
Зам.нач.м	Овакимьян	
ГАП	Петросов	
ГИП	Сидорина	
Рук. гр.	Чулкова	
Исполн.	Сегень	
Провер.	Чулкова	

Привязан

Инв. №

181 - 219 - 30.87 АС

Одноэтажный двухквартирный жилой дом с 2-комнатными квартирами

Стадия	Лист	Листов
Р	10	

План цоколя на отм. -0.166.

ЦНИИЭП гражданельстрой

Типовой проект 181 - 219 - 30.87 Альбом I

Взам. инв. № | Подпись и дата | Инв. № подл.

1-1

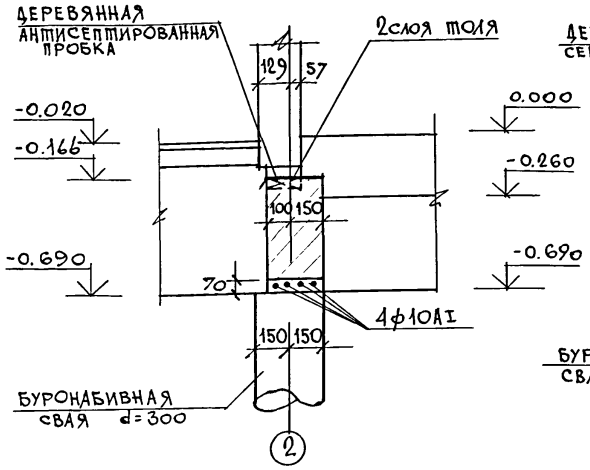

2-2

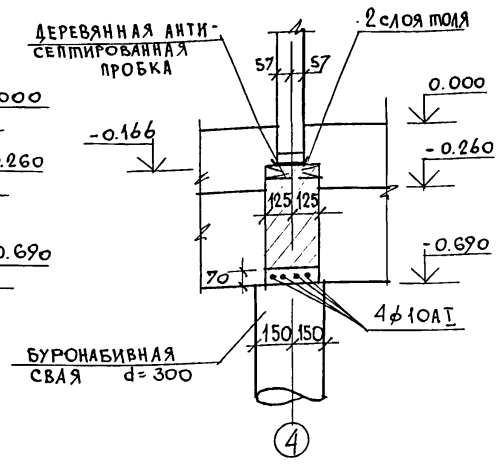

3-3

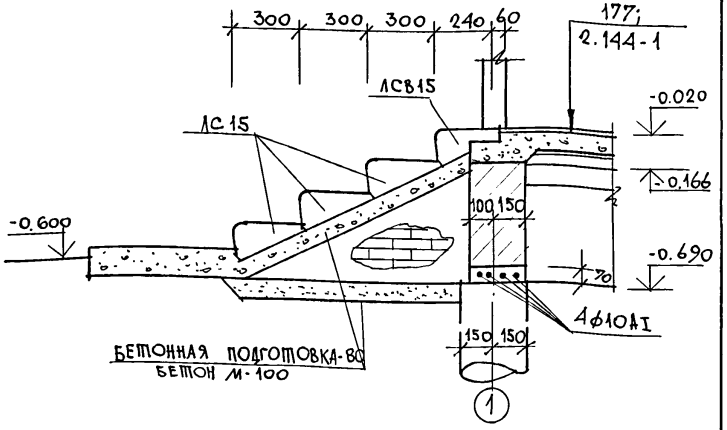

4-4

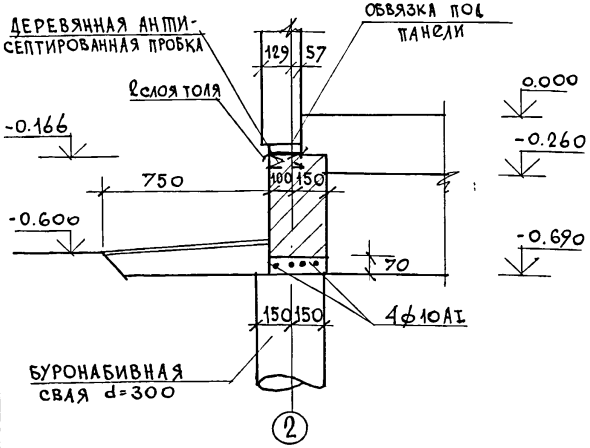

5-5

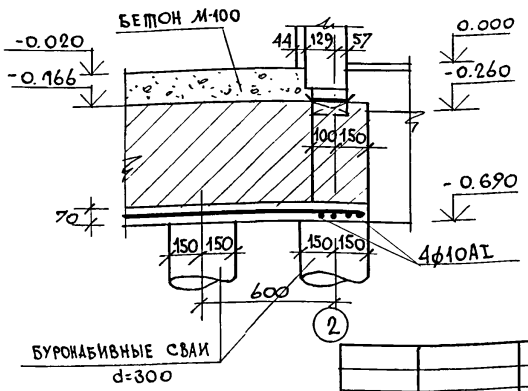

6-6

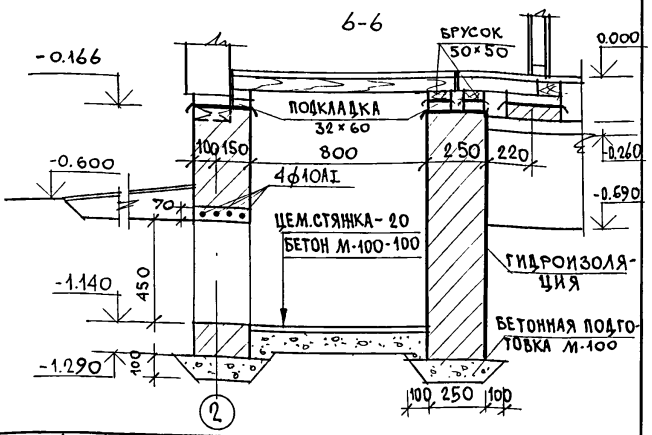

ТИПОВОЙ ПРОЕКТ 181-219-30.87 АЛЬБОМ I

ВЗАМ. ИНВ. N | ПОДПИСЬ И ДАТА | ИНВ. N ПОДЛ.

ПРИВЯЗАН		
ИНВ. N		

НОРМОКОНТ.	ОВАКИМЬЯН	
ЗАМ. НАЧ. М.	ОВАКИМЬЯН	
ГАП	ПЕТРОСОВ	
ГИП	СИДОРИНА	
РУК. ГР.	ЧУЛКОВА	
ПРОВЕР.	СЕГЕНЬ	

181-219-30.87 АС

Одноэтажный двухквартирный жилой дом с 2-комнатными квартирами

СТАДИЯ	ЛИСТ	ЛИСТОВ
Р	11	

Фундаменты. Сечения.

ЦНИИЭП ГРАЖДАНСЕЛЬСТРОЙ

22434-01 15

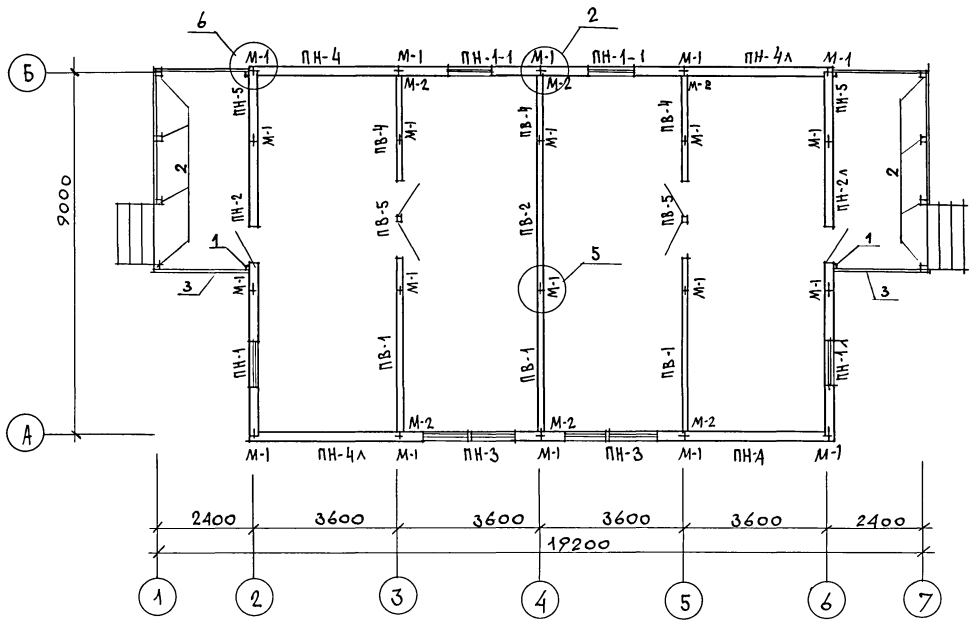

1. Панели наружных и внутренних стен крепятся между собой в двух уровнях на отм. 0.40 и 2.13 металлическими изделиями М-1; М-2 через окна во внутренних обшивках панелей. В углах панели наружных стен крепятся болтом М-1 через окна в наружной обшивке панелей.
2. Монтаж начинать с угла здания.
3. Панели устанавливаются на направляющую рейку и крепятся между собой в двух уровнях по высоте.
4. Расширенная часть стыка в наружных стенах тщательно заделывается (см. узел 3, серия 219, часть I, раздел 1-01)
5. Узлы, замаркированные на чертеже, см. серию 219, часть I, раздел 1-01.
6. Данный лист см. совместно с листом 13.

Типовой проект 181-219-30.87 альбом I

Инв. N подл.	Подпись и дата	Взам. инв. N

Нормок.	Овакимьян		
Зам. нач. м	Овакимьян		
ГАП	Петросов		
ГИП	Сидорина		
Рук. гр.	Чулкова		
Исполн	Клищенко		
Провер	Чулкова		

Привязал

Инв. N

181-219-30.87 АС

Одноэтажный, двухквартирный жилой дом с 2-комнатными квартирами

Стадия	Лист	Листов
Р	12	

Монтажный план.

ЦНИИЭП гражданселькстрой

22434-01 16

МАРКА	ОБОЗНАЧЕНИЕ	НАИМЕНОВАНИЕ	КОЛ. ШТ.	МАССА ЕД. КГ	ПРИМЕЧ
		Панели наружных стен			
ПН-1л	219-2-1-01-03.00	ПН2-36.28.19л	1	581	
ПН-1	219-2-1-01-03.00	ПН2-36.28.19	1	581	
ПН-2	219-2-1-01-05.00	ПН3-36.28.19	1	580	
ПН-2л	219-2-1-01-05.00	ПН3-36.28.19л	1	580	
ПН-3	219-2-1-01-04.00	ПН2-36.28.19-2	2	594	
ПН-4	219-2-1-01-02.00	ПНУ-37.28.19	2	653	
ПН-4л	219-2-1-01-02.00	ПНУ-37.28.19л	2	653	
ПН-5	219-2-1-01-01.00	ПН1-18.28.19	2	364	
ПН1-1	219-2-1-01-03.00	ПН2-36.28.19-1	2	550	
		Панели внутренних стен			
ПВ-1	219-2-1-01-20.00	ПВ1-35.26.11	3	451	
ПВ-2	219-2-1-01-20.00	ПВ1-36.26.11	1	458	
ПВ-4	219-2-1-01-21.00	ПВ1-17.26.11	3	225	
ПВ-5	219-2-1-01-23.00	ПВ3-36.26.11-1	2	436	

МАРКА	НАИМЕНОВАНИЕ	ОБОЗНАЧЕНИЕ	КОЛ. ШТ.	МАССА ЕД. КГ	ПРИМЕЧ.
		Прочие элементы			
1	ГОСТ 24454-80* Е	Стойки террасы 44×94×2110	4	5.3	
2	ГОСТ 24454-80* Е	Стойки террасы 94×94×2110	8	10.55	
3	ГОСТ 24454-80* Е	Поручень террасы 44×94 п.м	19.0	2.5	
4	ГОСТ 24454-80* Е	Стойки фронтона террасы 50×100 п.м	3.0	2.5	
		Металлические изделия			
М-1	219-2-1-02-010	Болт М12 с шайбами и гайкой	40	0,28	
М-2	219-2-1-02-011	Крепежная деталь	12	0,35	

Данный лист см. совместно с листом 12.

Типовой проект 181-219-30.87 Альбом I

Инв. № подл. | Подпись и дата | Взам. инв. №

Привязан

Инв. №

Нормок.	Овакимьян		
Зам. нач. м.	Овакимьян		
ГАП	Петросов		
ГИП	Сидорина		
Рук. гр.	Чулкова		
Исполн.	Клищенко		
Провер.	Чулкова		

181-219-30.87 АС

Одноэтажный двухквартирный жилой дом с 2-комнатными квартирами

Стадия	Лист	Листов
Р	13	

Монтажный план. Спецификация.

ЦНИИЭП Граждансельстрой

22434-01 17

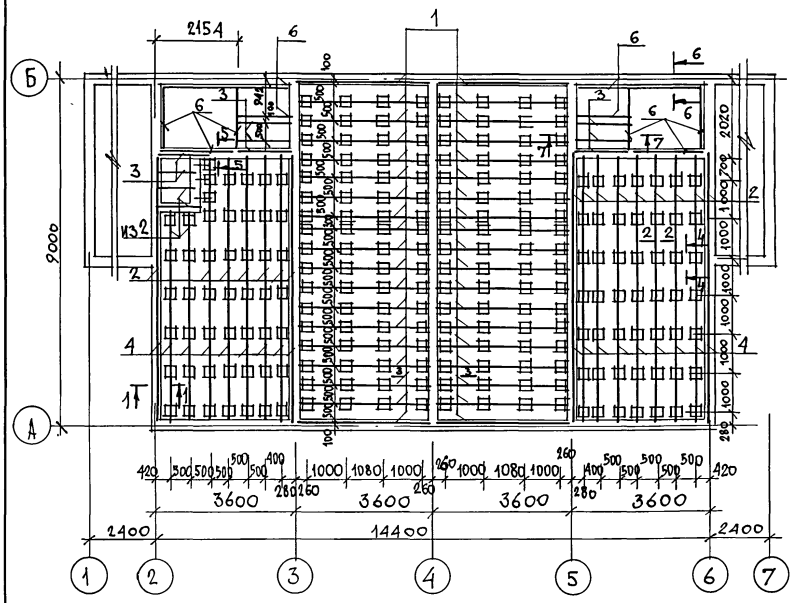

Поз.	Обозначение	Наименование	Кол на дом	Масса ед. кг	Прим.
1	ГОСТ 24454-80Е*	ЛАГА 50×100×3460	38	8.65	
2	ГОСТ 24454-80Е*	ЛАГА 50×100×3800	18	9.5	
3	ГОСТ 24454-80Е*	ЛАГА 50×100×1300	8	3.25	
4	ГОСТ 24454-80Е*	ЛАГА 50×100×3200	18	8.0	
5	ГОСТ 24454-80Е*	ПОДКЛАДКА 32×60 п.м	500	0.95	
6	ГОСТ 24454-80Е*	БРУСОК ПОД ПЕРЕГОРОДКИ САНУЗЛА 50×50 п.м	21.0	1.25	
7	ГОСТ 24454-80Е*	РЕЙКИ ПОД ПЕРЕГОРОДКИ САНУЗЛА 42×42	17.0	1.25	
8	ГОСТ 24454-80Е*	ДОСКИ ПОЛА 28×94 п.м	1305	1.6	
9	ГОСТ 24454-80Е*	ОБВЯЗКА ПОД НАРУЖНЫЕ СТЕНЫ 44×144 п.м	47.0	3.75	
10	ГОСТ 24454-80Е*	ОБВЯЗКА ПОД ВНУТРЕННИЕ СТЕНЫ 44×94	27.0	2.5	
11	ГОСТ 24454-80Е*	ДОСКА 19×125 п.м	4.0	1.2	
12	ГОСТ 24454-80Е*	РЕЙКА ПОД СТЕНЫ 20×42 п.м	98.0	0.55	
13	ГОСТ 8242-75	ПЛИНТУС /ТИП 3/ п.м	137.0	0.75	
14	ГОСТ 24454-80Е*	ПРОБКИ 65×120×250	165.0	1.0	
15	ГОСТ 24454-80Е*	ПОДКЛАДКА ПОД ЛАГИ 25×150×250	234	0.45	

1. По периметру жилого дома предусмотреть утепление пола шлаком (керамзитом) на ширину 1,5м толщиной 0,15м.
2. Данный лист см. совместно с листом 15.

Типовой проект 181-219-30.87 альбом I

Взам. инв. № | Подпись и дата | Инв. № подл.

Нормок.	Овакимьян		
Зам. нач. м	Овакимьян		
ГАП	Петросов		
ГИП	Сидорина		
Рук. гр.	Чулкова		
Исполн	Сегень		
Провер.	Чулкова		

Привязан

Инв. №

181-219-30.87 АС

Одноэтажный двухквартирный жилой дом с 2-комнатными квартирами

Стадия	Лист	Листов
Р	14	

План раскладки лаг. Спецификация.

ЦНИИЭП Гражданельстрой

22434-01 18

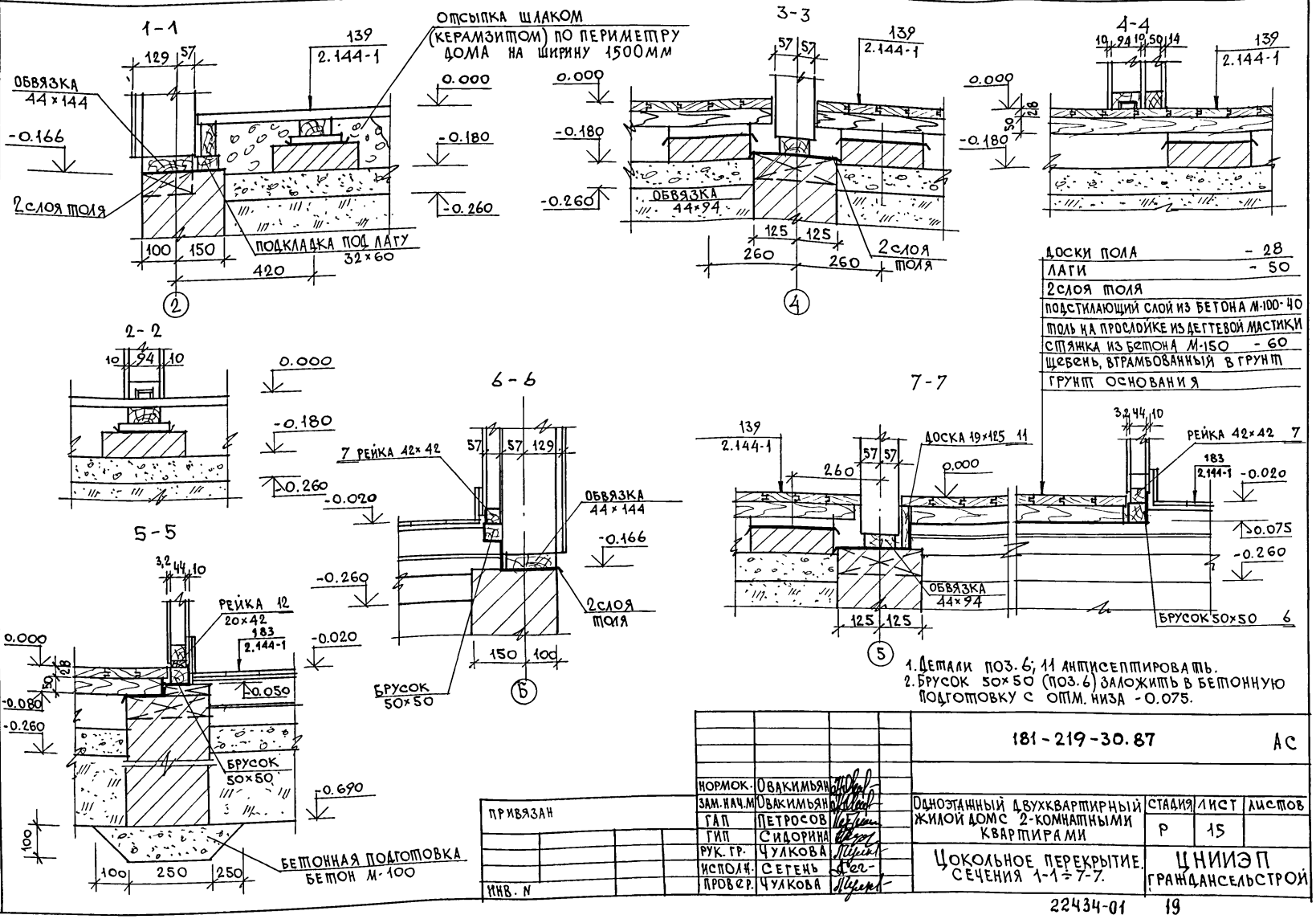

Доски пола	- 28
Лаги	- 50
2 слоя толя	
Подстилающий слой из бетона М-100	- 40
Толь на прослойке из дегтевой мастики	
Стяжка из бетона М-150	- 60
Щебень, втрамбованный в грунт	
Грунт основания	

1. Детали поз. 6; 11 антисептировать.
2. Брусок 50×50 (поз. 6) заложить в бетонную подготовку с отм. низа -0.075.

Нормок.	Овакимьян	
Зам. нач. м	Овакимьян	
ГАП	Петросов	
ГИП	Сидорина	
Рук. гр.	Чулкова	
Исполн.	Сегень	
Провер.	Чулкова	

Привязан

Инв. N

181-219-30.87 АС

Одноэтажный двухквартирный жилой дом с 2-комнатными квартирами

Стадия	Лист	Листов
Р	15	

Цокольное перекрытие. Сечения 1-1 ÷ 7-7.

ЦНИИЭП Гражданельстрой

22434-01 19

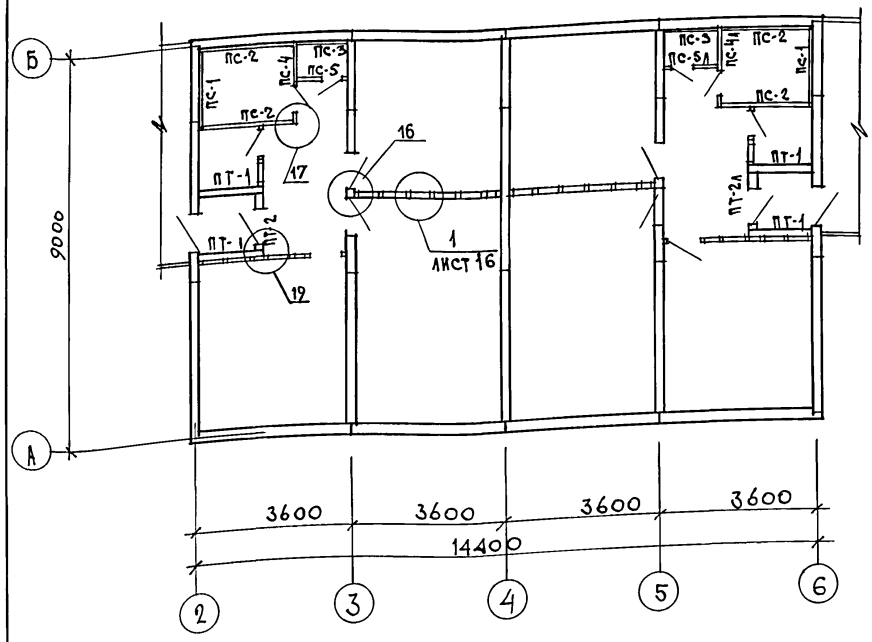

Марка поз.	Обозначение	Наименование	Кол. на дом	Масса ед. кг	Примеч.
		Сантехнические панели перегородок			
ПС-1	219-2-1-02-50.00	ПС1-18.25.6	2	121.7	
ПС-2	219-2-1-02-50.00	ПС1-20.25.6	4	134.2	
ПС-3	219-2-1-02-50.00	ПС1-14.25.6	2	95.2	
ПС-4	219-2-1-02-51.00	ПС3-18.25.6	1	136	
ПС-5	219-2-1-02-51.00	ПС3-14.25.6	1	108.4	
ПС-4л	219-2-1-02-51.00	ПС3-18.25.6л	1	136	
ПС-5л	219-2-1-02-51.00	ПС3-14.25.6л	1	108.4	
		Тамбурные панели			
ПТ-1	219-2-1-02-40.00	ПТ1-14.25.11	4	150.2	
ПТ-2	219-2-1-02-41.00	ПТ3-14.25.11	1	135,8	
ПТ-2л	219-2-1-02-41.00	ПТ3-14.25.11л	1	135.8	
		Перегородки			
1	ГОСТ 24454-80*	стойки 50×50×2414	36	3.0	
2	ГОСТ 24454-80*	обвязка 50×50 п.м	34.0	1.25	
3	ГОСТ 24454-80*	ригель 50×50×870	2	1.12	
4	ГОСТ 24454-80*	ригель 50×50×670	2	0.85	
5	ГОСТ 6266-81*	листы гипсокартонные δ=14 мм	640	м²	
6	ГОСТ 9573-82	минераловатные плиты γ=125 кг/м³	1.62	м³	

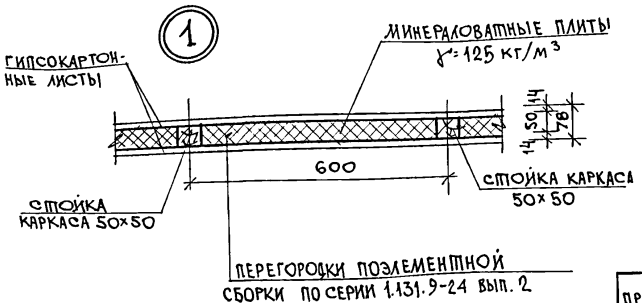

Узлы, замаркированные на чертеже, см серию 219, часть 1, раздел 1-01.

Привязан

Инв. №

Нормок.	Овакимьян	
Зам.нач.М	Овакимьян	
ГАП	Петросов	
ГИП	Сидорина	
Рук. гр.	Чулкова	
Исполн.	Сегень	
Провер.	Чулкова	

181-219-30.87 АС

Одноэтажный двухквартирный жилой дом с 2-комнатными квартирами

Монтажный план перегородок

Стадия	Лист	Листов
Р	16	

ЦНИИЭП гражданселькстрой

Инв. № подл. | Подпись и дата | Взам. инв. №

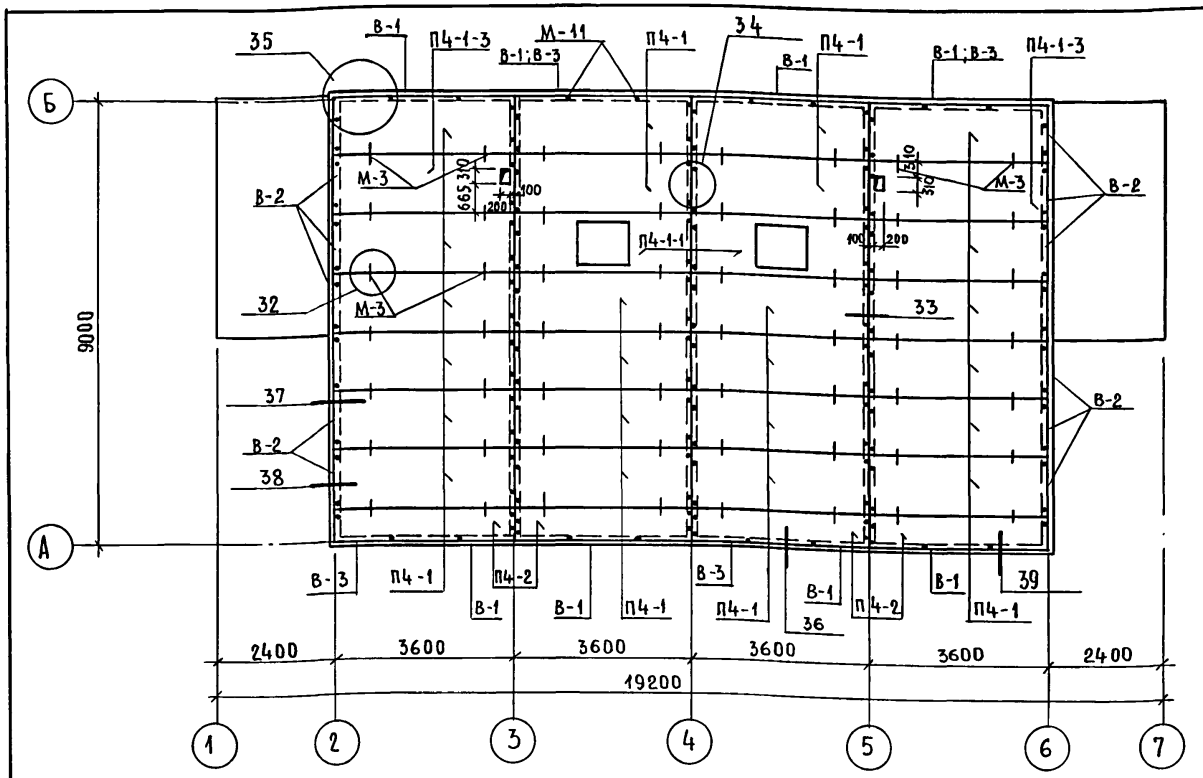

1. В торцах панелей опирающихся на наружные стены /по осям 2,6/ прибить вкладыши В-2 до монтажа этих панелей.
2. Панели чердачного перекрытия крепятся к стеновым панелям металлическими изделиями М-11/2шт. на торец панели и 2шт по длине согласно разбивке данной на плане.
3. Панели крепятся между собой металлическими изделиями М-3.
4. При устройстве отверстий каркас панелей должен быть сохранен.
5. После укладки и закрепления панелей чердачного перекрытия расширенную часть продольного стыка панелей тщательно заложить минеральной ватой или паклей и сверху заделать ДВП $\delta = 3,2$ мм (см. узел 32 серия 219, часть I, раздел 1-01).
6. Запрещается перемещение людей по верхней обшивке панелей без наличия ходовых досок, или щитов настилов, которые должны быть уложены перед монтажом элементов крыши.
7. М-3; М-11 см. серию 219, часть 2, раздел 1-02
8. Узлы, замаркированные на чертеже, см. серию 219, часть I, раздел 1-01.
9. При $t_{н.в.} = -40°C$ по панелям чердачного перекрытия уложить дополнительную теплоизоляцию из минераловатных плит $\gamma = 125$ кг/м³ толщиной 50 мм. (см. серию 219, часть 1, раздел 1-01).

МАРКА	ОБОЗНАЧЕНИЕ	НАИМЕНОВАНИЕ	КОЛ. НА ДОМ	МАССА ЕДИН. КГ	ПРИМЕЧ.
П4-1	219-2-1-02-61.00	П436.12.16	24	205	
П4-1-1	219-2-1-02-60.00	П436.12.16-1	2	191	
П4-1-3	219-2-1-02-63.00	П436.12.16-3	2	217	
П4-2	219-2-1-02-61.00	П436.6.16	4	100	
В-1	ГОСТ 24454-80Е*	ВКЛАДЫШ 50×150 П.М.	29,0	3,75	
В-2	ГОСТ 24454-80Е*	ВКЛАДЫШ 50×150 ℓ=530	60	2	
В-3	ГОСТ 24454-80Е*	ВКЛАДЫШ 44×90 ℓ=3500	4	6,93	
1	ГОСТ 26816-86	ПОДКЛАДКА ИЗ ЦСП δ=10мм ШИРИНОЙ 100мм П.М.	74,0	1,3	

СПЕЦИФИКАЦИЯ МЕТАЛЛИЧЕСКИХ ИЗДЕЛИЙ

МАРКА ПО ПРОЕКТУ	ОБОЗНАЧЕНИЕ	НАИМЕНОВАНИЕ	КОЛ НА ДОМ	МАССА ЕДИН КГ	ПРИМЕЧ.
М-3	219-2-1-02-012	БОЛТ М12 С ШАЙБОЙ И ГАЙКОЙ	56	0,323	
М-11	ГОСТ 11473-75	ШУРУПЫ 6×200	144	0,08	

ПРИВЯЗАН:

ИНВ.№

НОРМОКОН.	ОВАКИМЯН	
ЗАМ.НАЧ.М.	ОВАКИМЯН	
ГАП	ПЕТРОСОВ	
ГИП	СИДОРИНА	
РУК.ГР	ЧУЛКОВА	
ИСПОЛН.	СЕГЕНЬ	
ПРОВЕРИЛ	ЧУЛКОВА	

181-219-30.87 АС

Одноэтажный двухквартирный жилой дом с 2-комнатными квартирами.

СТАДИЯ	ЛИСТ	ЛИСТОВ
Р	17	

План чердачного перекрытия.

ЦНИИЭП гражданселькстрой

ИНВ.№ ПОДЛ. | ПОДПИСЬ И ДАТА | ВЗАМ.ИНВ.№

22434-01 21

КОПИРОВАЛ

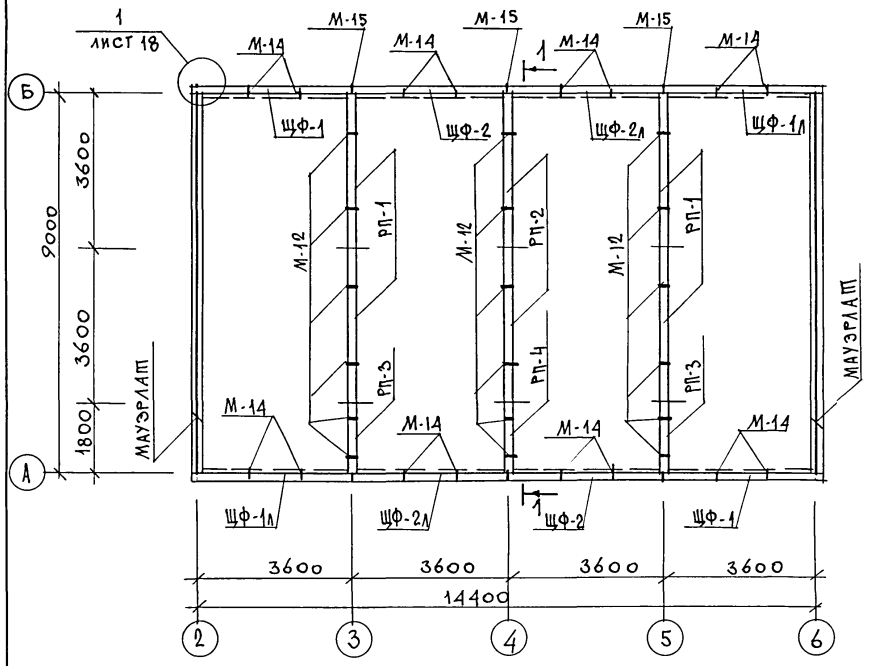

МАРКА	ОБОЗНАЧЕНИЕ	НАИМЕНОВАНИЕ	Кол. на дом	Масса ед. кг	ПРИМЕЧ.
РП-1	219-2-1-02-74.00	ПОДСТРОПИЛЬНАЯ РАМА РП36.10.10	4	48.8	
РП-2	219-2-1-02-74.00	ПОДСТРОПИЛЬНАЯ РАМА РП36.19.10	2	59.8	
РП-3	219-2-1-02-75.00	ПОДСТРОПИЛЬНАЯ РАМА РП18.19.10	2	113.5	
РП-4	219-2-1-02-75.00	ПОДСТРОПИЛЬНАЯ РАМА РП18.10.10	1	36.7	
Щф-2	219-2-1-02-71.00	ЩИТ ФРОНТОНА Щф-36.21.11	2	172.0	
Щф-1л	219-2-1-02-70.00	ЩИТ ФРОНТОНА Щф-37.12.11л	2	87.0	
Щф-2л	219-2-1-02-71.00	ЩИТ ФРОНТОНА Щф-36.21.11л	2	172.0	
Щф-1	219-2-1-02-70.00	ЩИТ ФРОНТОНА Щф-37.12.11	2	87.0	
	ГОСТ 24454-80Е*	ПРОКЛАДКА 22×100×80	8	0.1	
		МЕТАЛЛИЧЕСКИЕ ИЗДЕЛИЯ			
М-1	219-2-1-02-010	БОЛТ М12 с ШАЙБАМИ И ГАЙКОЙ	8	0.28	
М-12	219-2-1-02-014	КРЕПЕЖНАЯ ДЕТАЛЬ	18	0.507	
М-14	219-2-1-02-015	L63×40×4	16	0.38	
М-15	219-2-1-02-016	КРЕПЕЖНАЯ ДЕТАЛЬ	8	0.759	
М-16	219-2-1-02-017	БОЛТ М12 с ШАЙБАМИ И ГАЙКОЙ	8	0.406	

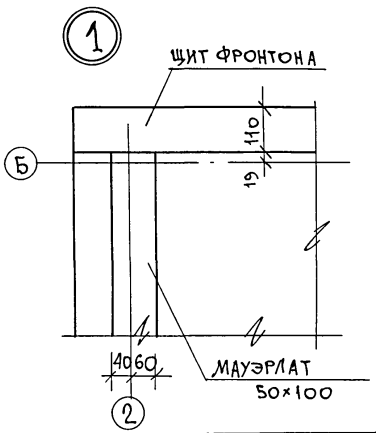

1. Подстропильная рама крепится к панелям внутренних стен крепежной деталью М-12.
2. Данный лист см. совместно с листами 19, 20, 21.

Типовой проект 181-219-30.87 Альбом I

Инв. N подл. | Подпись и дата | Взам. инв. N

Привязан			
Инв. N			

Нормок.	Овакимьян	
Зам. нач. м	Овакимьян	
ГАП	Петросов	
ГИП	Сидорина	
Рук. гр.	Чулкова	
Исполн.	Сегень	
Провер.	Чулкова	

181-219-30.87 АС

Одноэтажный двухквартирный жилой дом с 2-комнатными квартирами

Монтажные схемы подстропильных рам, фронтонов, маузрлата.

Стадия	Лист	Листов
Р	18	

ЦНИИЭП гражданселькстрой

22434-01 22

ТИПОВОЙ ПРОЕКТ 181-219-30.87 АЛЬБОМ I
ИНВ. N ПОДЛ. | ПОДПИСЬ И ДАТА | ВЗАМ. ИНВ. N

Фронтоны по осям „А" и „Б"

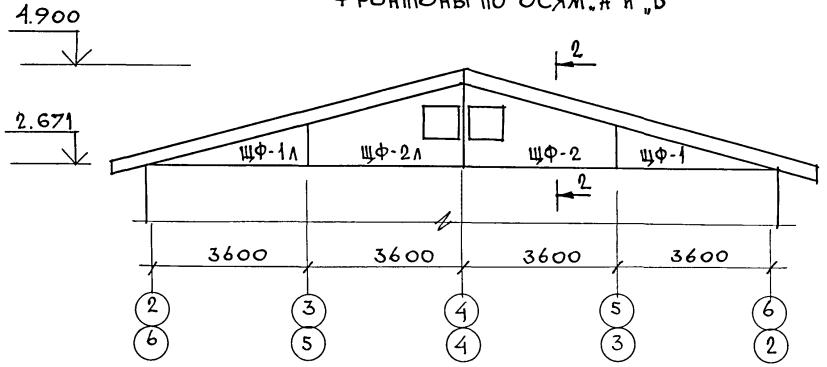

2 - 2

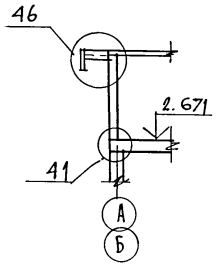

1 - 1

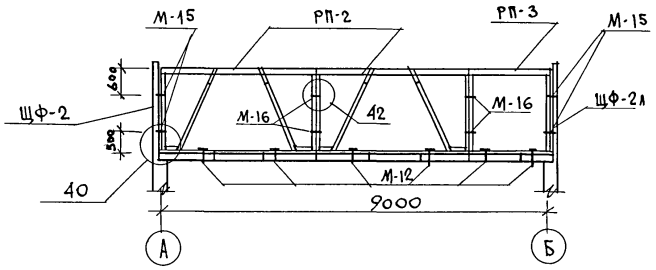

1. Данный лист см. совместно с листом 18.
2. Узлы, замаркированные на чертеже, см. серию 219, часть I, раздел 1-01.

			181.-219-30.87 АС
нормок.	Овакимьян		
зам.нач.м	Овакимьян		
ГАП	Петросов		
ГИП	Сидорина		
рук. гр.	Чулкова		
исполн	Сегень		
провер.	Чулкова		

Одноэтажный двухквартирный жилой дом с 2-комнатными квартирами	стадия	лист	листов
	Р	19	
Фронтоны по осям „А" и „Б" Разрез 1-1.	ЦНИИЭП ГРАЖДАНСЕЛЬСТРОЙ		

привязан			
инв. N			

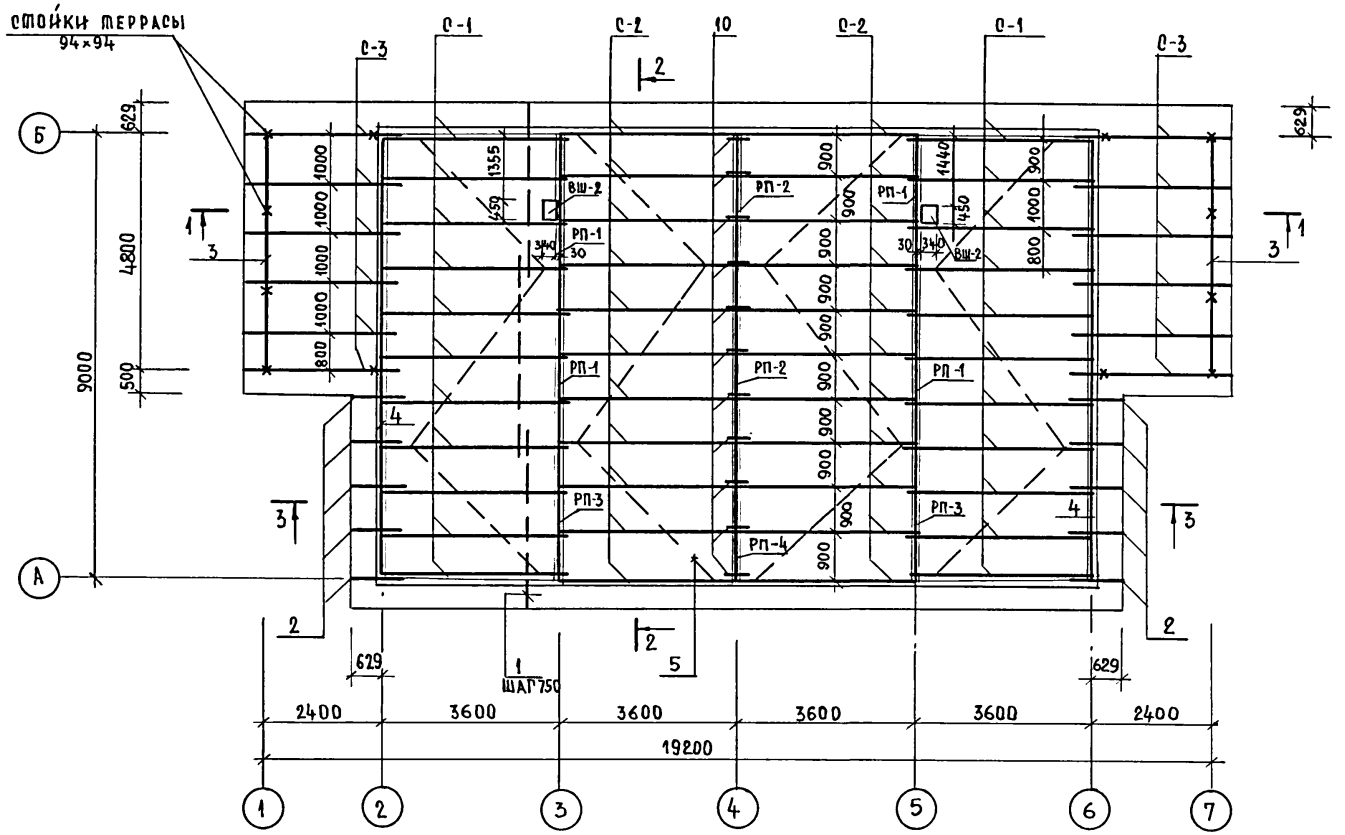

План кровли

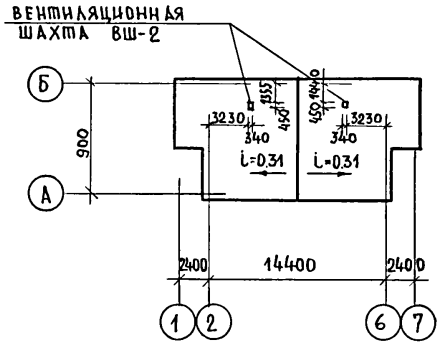

1. Монтаж крыши производить после монтажа вентиляционной системы.
2. Данный лист см. совместно с листами 18, 19, 21.
3. Спецификацию см. лист 21.

Нормокон.	Овакимьян		
Зам.нач.м.	Овакимьян		
ГАП	Петросов		
ГИП	Сидорина		
Рук.гр.	Чулкова		
Исполнил	Сегень		
Проверил	Чулкова		

Привязан

Инв.№

181-219-30.87 АС

Одноэтажный двухквартирный жилой дом с 2-комнатными квартирами

Стадия	Лист	Листов
Р	20	

Крыша ($P_{сн}^{н}$ = 100 кгс/м²)
План стропил. План кровли.

ЦНИИЭП Граждансельстрой

22434-01 24

Копировал

Инв.№ подл.	Подпись и дата	Взам.инв.№

Типовой проект 181-219-30.87 Альбом I

1-1

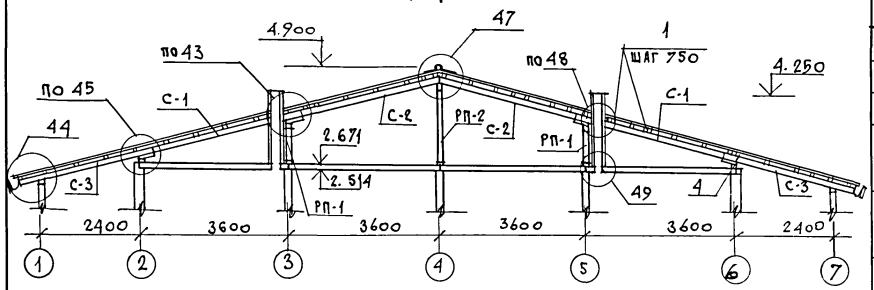

2-2

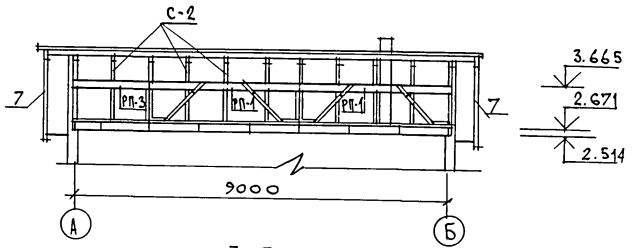

3-3

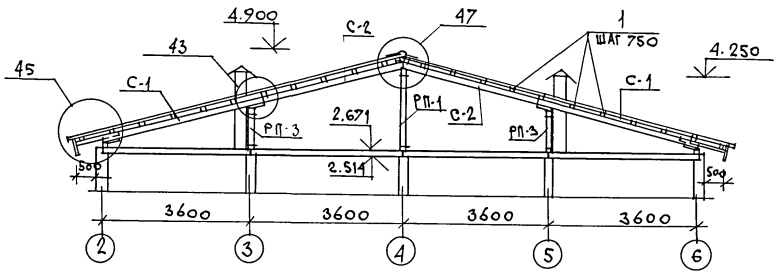

Узлы, замаркированные на чертеже, см серию 219, часть I, раздел 1-01.

МАРКА	ОБОЗНАЧЕНИЕ	НАИМЕНОВАНИЕ	КОЛ.	МАССА Ед.КГ	ПРИМЧ
ВШ-2	219-2-1-02-90.00	ВЕНТИЛЯЦИОННАЯ ШАХТА ВШ-16.34	2	69.8	
С-1	219-2-1-02-80.00	СТРОПИЛА С 43.15.5	22	15.9	
С-2	219-2-1-02-81.00	СТРОПИЛА С38.15.5	22	14.5	
С-3	219-2-1-02-82.00	СТРОПИЛА С33.15.5	12	12.9	
1	ГОСТ 24454-80Е*	ОБРЕШЕТКА 50×50 П.М	342.0	1.25	
2	ГОСТ 24454-80Е*	КОБЫЛКИ 50×100×1100	10	1.75	
3	ГОСТ 24454-80Е*	ПРОГОН ТЕРРАСЫ 94×94×4900	2	24.5	
4	ГОСТ 24454-80Е*	МАУЭРЛАТ 2×(50×100)П.М	18.0	0.05	
5	ГОСТ 24454-80Е*	ВЕТРОВЫЕ СВЯЗИ 25×100П.М	62.0	1.25	
6	ГОСТ 24454-80Е*	ХОДОВЫЕ ДОСКИ 32×100 П.М	36.0	1.6	
7	ГОСТ 24454-80Е*	ЛОБОВАЯ ДОСКА 19×94 П.М	141.0	1.25	
8	ГОСТ 24454-80Е*	ДОСКИ ПОДШИВКИ 13×94 П.М	388.0	0.80	
9	ГОСТ 24454-80Е*	БРУСОК 50×150×500	132	1.85	
10	ГОСТ 24454-80Е*	НАКЛАДКА К СТРОПИЛАМ 50×100×400	11	1.00	
11	ГОСТ 24454-80Е*	БРУСОК 50×50×200	40	0.25	
12	ГОСТ 24454-80Е*	БРУСОК 50×100 П.М	4.0	2,5	
13	ГОСТ 24454-80Е*	ПРОГОН ТЕРРАСЫ 94×94×2318	4	11.60	
14	ГОСТ 24454-80Е*	БРУСОК 50×80 П.М	18.0	2.00	
15	ГОСТ 24454-80Е*	ПОДШИВКА ПОТОЛКА ТЕРРАСЫ 13×94	280.0	0.80	
		МЕТАЛЛИЧЕСКИЕ ИЗДЕЛИЯ			
МИ-22	219-2-1-02-020	СКОБА	5	2,0	
МИ-23	219-2-1-02-021	ПРОТИВОВЕТРОВАЯ СКОБА	32	0,11	
СКРУТКА	ГОСТ 3282-74	СКРУТКА ИЗ ПРОВОЛОКИ Ф4ММ П.М	52.0		
М-4	219-2-1-02-018	КРОНШТЕЙН ДЛЯ ЖЕЛОБА -6×40 ℓ=640	6	1,2	
	ГОСТ 14918-80*	СТАЛЬ КРОВЕЛЬНАЯ ОЦИНКОВАННАЯ ДЛЯ ЖЕЛОБА δ=0,6ММ	3,0 м²	4.71	

181-219-30.87 АС

НОРМОКОН.	ОВАКИМЯН	
ЗАМ.НАЧ.М.	ОВАКИМЯН	
ГАП	ПЕТРОСОВ	
ГИП	СИДОРИНА	
РУК. ГР.	ЧУЛКОВА	
ИСПОЛН.	СЕГЕНЬ	
ПРОВЕР.	ЧУЛКОВА	

Одноэтажный двухквартирный жилой дом с 2-комнатными квартирами

СТАДИЯ	ЛИСТ	ЛИСТОВ
Р	21	

Крыша. ($P_{СН}$ = 100 кгс/м²)
Разрезы 1-1; 2-2; 3-3
Спецификация.

ЦНИИЭП Гражданстрой

22434-01 25

ПРИВЯЗАН

ИНВ. N

ИНВ. N ПОДЛ. | ПОДПИСЬ И ДАТА | ВЗАМ. ИНВ. N

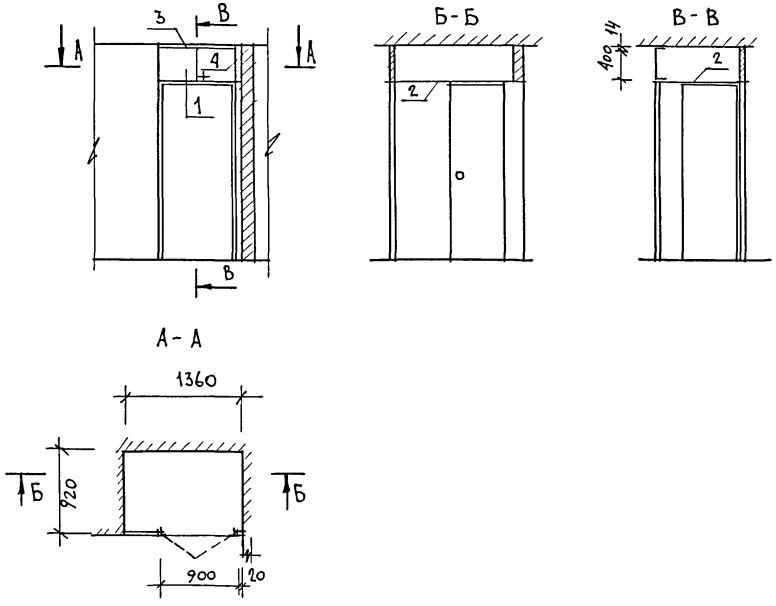

МАРКА	NN ПОЗ.	НАИМЕНОВАНИЕ	СЕРИЯ	ЕД. ИЗМ.	КОЛ. ШТ.	РАСХОД МАТЕРИАЛОВ ПИЛОМАТЕР. $м^3$	ДСП $м^2$ δ=16мм	ДСП $м^2$ δ=19мм	МАССА Кг
		СБОРОЧНЫЕ ЕДИНИЦЫ АНТРЕСОЛИ							
А-1	1	ДВЕРНОЙ БЛОК АНТРЕСОЛИ ДА 4-9	1.172.5-6	ШТ.	1	0.00309	0,355	–	
	2	ПОЛКА АНТРЕСОЛИ 1360×920	ГОСТ 10632-77*	ШТ.	1	–	–	1,25	
	3	НАЛИЧНИК 16×14 мм	ГОСТ 24454-80Е*	П.М	0,9	0.00020	–	–	
	4	НАЛИЧНИК 16×20 мм	ГОСТ 24454-80Е*	П.М	0,43	0.00014	–	–	
		ИТОГО:				0,00343	0,355	1,25	48.0

Монтажные узлы см. серию 1.172.5-6 „Элементы и детали встроенных шкафов и антресолей для жилых зданий".

Типовой проект 181-219-30.87 Альбом I

ИНВ. N ПОДЛ.	ПОДПИСЬ И ДАТА	ВЗАМ. ИНВ. N

ПРИВЯЗАЛ

ИНВ. N

ЗАМ.НАЧ.М	ОВАКИМЬЯН	
ГАП	ПЕТРОСОВ	
ГИП	СИДОРИНА	
ИСПОЛН.	ИЛЬИН	
ПРОВЕР.	ПЕТРОСОВ	

181-219-30.87

Одноэтажный двухквартирный жилой дом с 2-комнатными квартирами

Антресоль А-1. Спецификация.

СТАДИЯ	ЛИСТ	ЛИСТОВ
Р	22	

ЦНИИЭП ГРАЖДАНСЕЛЬСТРОЙ

22434-01 26

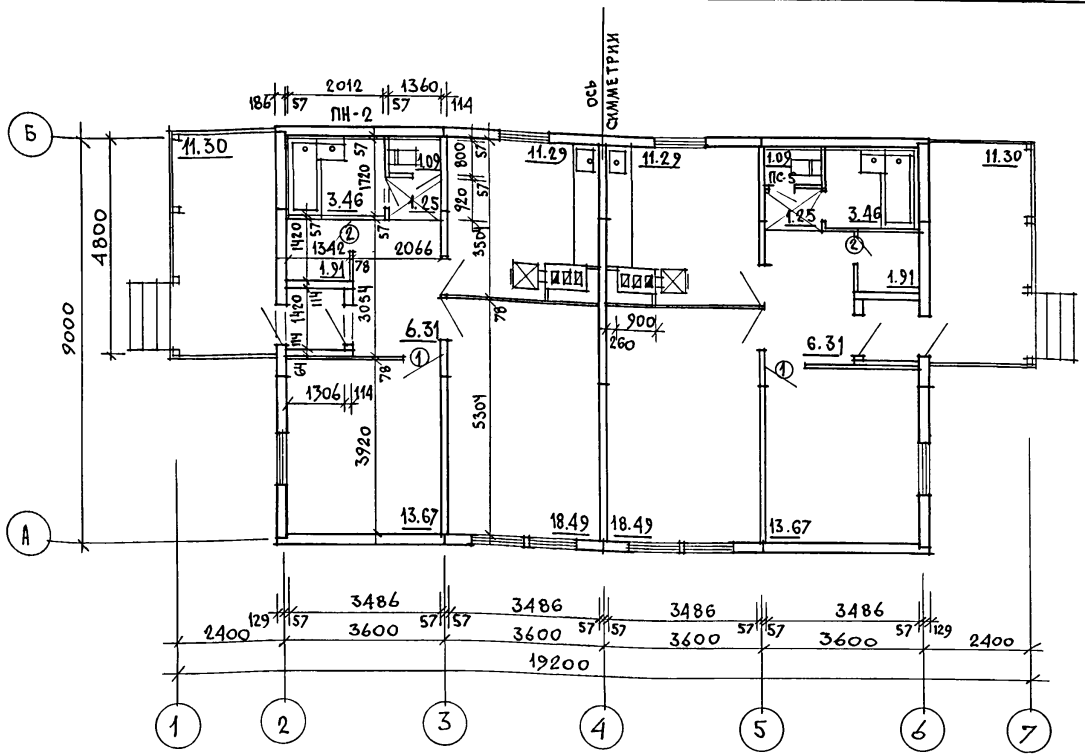

ЖИЛАЯ ПЛОЩАДЬ	—	64.32 м²
ОБЩАЯ ПЛОЩАДЬ	—	114.94 м²
ОБЩАЯ ПЛОЩАДЬ (С ТЕРРАСОЙ)	—	121.72 м²
ПЛОЩАДЬ ЗАСТРОЙКИ	—	158.14 м²
СТРОИТЕЛЬНЫЙ ОБЪЕМ	—	362.6 м³
ЕСТЕСТВЕННАЯ ОСВЕЩЕННОСТЬ	—	0.48

① – ТИП ЗАПОЛНЕНИЯ ДВЕРНОГО ПРОЕМА. (СМ. ЛИСТ 5)

1. ПОЛ В КУХНЕ ПОД КОТЛОМ ЗАЩИТИТЬ ЛИСТОВОЙ СТАЛЬЮ ПО АСБЕСТОВОМУ КАРТОНУ ТОЛЩИНОЙ 10 ММ.
2. НА ПОЛУ ПОД ТОПОЧНОЙ ДВЕРКОЙ ПРЕДУСМОТРЕТЬ МЕТАЛЛИЧЕСКИЙ ЛИСТ РАЗМЕРОМ 0,7×0,5 М, ДЛИННОЙ СТОРОНОЙ ВДОЛЬ ПЕЧИ.
3. ВСЕ ДЕРЕВЯННЫЕ ЭЛЕМЕНТЫ ПЕРЕКРЫТИЯ ДОЛЖНЫ БЫТЬ РАСПОЛОЖЕНЫ ОТ ВНУТРЕННИХ СТЕНОК ДЫМОВЫХ КАНАЛОВ НА РАССТОЯНИИ НЕ МЕНЕЕ 380 ММ.
4. ВЕРХ РАЗДЕЛКИ ДЫМОВЫХ КАНАЛОВ ДОЛЖЕН ВЫСТУПАТЬ НАД ЧЕРДАЧНЫМ ПЕРЕКРЫТИЕМ НА 70 ММ.

ИНВ. № ПОДЛ. | ПОДПИСЬ И ДАТА | ВЗАМ. ИНВ. №

ПРИВЯЗАН		
ИНВ. №		

НОРМОК.	ОВАКИМЬЯН	
ЗАМ. НАЧ. М	ОВАКИМЬЯН	
ГАП	ПЕТРОСОВ	
ГИП	СИДОРИНА	
СТ. АРХ.	ИЛЬИН	
ПРОВЕР.	ПЕТРОСОВ	

181-219-30.87 АС

ОДНОЭТАЖНЫЙ ДВУХКВАРТИРНЫЙ ЖИЛОЙ ДОМ С 2-КОМНАТНЫМИ КВАРТИРАМИ

СТАДИЯ	ЛИСТ	ЛИСТОВ
Р	23	

ПЛАН (ВАРИАНТ С ОТОПЛЕНИЕМ ОТ КОТЛА КЧМ-2М)

ЦНИИЭП ГРАЖДАНСЕЛЬСТРОЙ

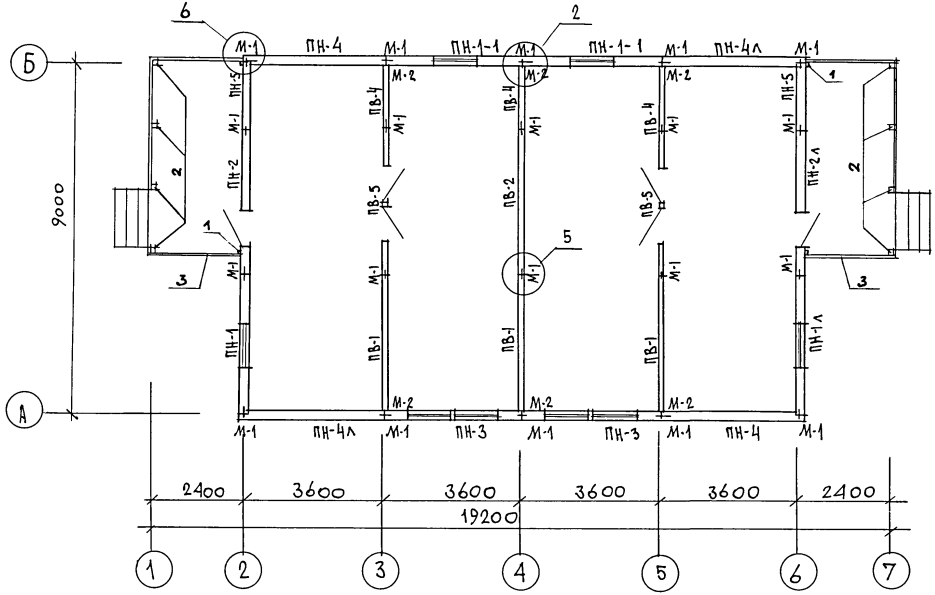

1. Панели наружных и внутренних стен крепятся между собой в двух уровнях на отм. 0.40 и 2.13 металлическими изделиями М-1; М-2 через окна во внутренних обшивках панелей. В углах панели наружных стен крепятся болтом М-1 через окна в наружной обшивке панелей.
2. Монтаж начинать с угла здания.
3. Панели устанавливаются на направляющую рейку и крепятся между собой по высоте. в двух уровнях.
4. Расширенная часть стыка в наружных стенах тщательно заделывается (см. узел 3 серия 219, часть I, раздел 1-01).
5. Узлы, замаркированные на чертеже, см. серию 219, часть I, раздел 1-01.
6. Данный лист см. совместно с листом 25.

Типовой проект 181-219-30.87 альбом I

Инв. N подл. | Подпись и дата | Взам. инв. N

Нормок.	Овакимьян		
Зам. нач. м	Овакимьян		
ГАП	Петросов		
ГИП	Сидорина		
Рук. гр.	Чулкова		
Испол.	Клищенко		
Провер	Чулкова		

Привязан

Инв. N

181-219-30.87

Одноэтажный двухквартирный жилой дом с 2-комнатными квартирами

Стадия	Лист	Листов
Р	24	

Монтажный план
/tн.в.=-40°с/

ЦНИИЭП граждансельстрой

22434-01 28

Альбом I

Типовой проект 181-219-30.87

Марка по проекту	Обозначение	Наименование	Кол. шт.	Масса ед. кг	Примеч.
		Панели наружных стен			
ПН-1л	219-2-1-01-08.00	ПН2-36.28.21л	1	645	
ПН-1	219-2-1-01-08.00	ПН2-36.28.21	1	645	
ПН-2	219-2-1-01-10.00	ПН3-36.28.21	1	625	
ПН-2л	219-2-1-01-10.00	ПН3-36.28.21л	1	625	
ПН-3	219-2-1-01-09.00	ПН2-36.28.21-2	2	690	
ПН-4	219-2-1-01-07.00	ПНУ-37.28.21	2	708	
ПН-4л	219-2-1-01-07.00	ПНУ-37.28.21л	2	708	
ПН-5	219-2-1-01-06.00	ПН1-18.28.21	2	388	
ПН1-1	219-2-1-01-08.00	ПН2-36.28.21-1	2	615	
		Панели внутренних стен			
ПВ-1	219-2-1-01-20.00	ПВ1-35.26.11	3	451	
ПВ-2	219-2-1-01-20.00	ПВ1-36.26.11	1	458	
ПВ-4	219-2-1-01-21.00	ПВ1-17.26.11	3	225	
ПВ-5	219-2-1-01-23.00	ПВ3-36.26.11-1	2	436	

Марка по проекту	Обозначение	Наименование	Кол. шт.	Масса ед. кг	Примеч.
		Прочие элементы			
1	ГОСТ 24454-80Е*	Стойки террасы 44×94×2110	4	5,30	
2	ГОСТ 24454-80Е*	Стойки террасы 94×94×2110	8	10.55	
3	ГОСТ 24454-80Е*	Поручень террасы 44×94 п.м	19.0	2,5	
4	ГОСТ 24454-80Е*	Стойки фронтона террасы 50×100 п.м	3.0	2,5	
		Металлические изделия			
М-1	219-2-1-02.-010	Болт М12 с шайбами и гайкой	40	0.28	
М-2	219-2-1-02-011	Крепежная деталь	12	0,35	

Данный лист см. совместно с листом 24.

Взам. инв. N | Подпись и дата | Инв. N подл.

Привязан

Инв. N

Нормок.	Овакимьян	
Зам. нач. м	Овакимьян	
ГАП	Петросов	
ГИП	Сидорина	
Рук. гр.	Чулкова	
Исполн.	Клищенко	
Провер	Чулкова	

181-219-30.87 АС

Одноэтажный двухквартирный жилой дом с 2-комнатными квартирами

Монтажный план ($t_{н.в.}$=-40°С) Спецификация.

Стадия	Лист	Листов
Р	25	

ЦНИИЭП гражданселькстрой

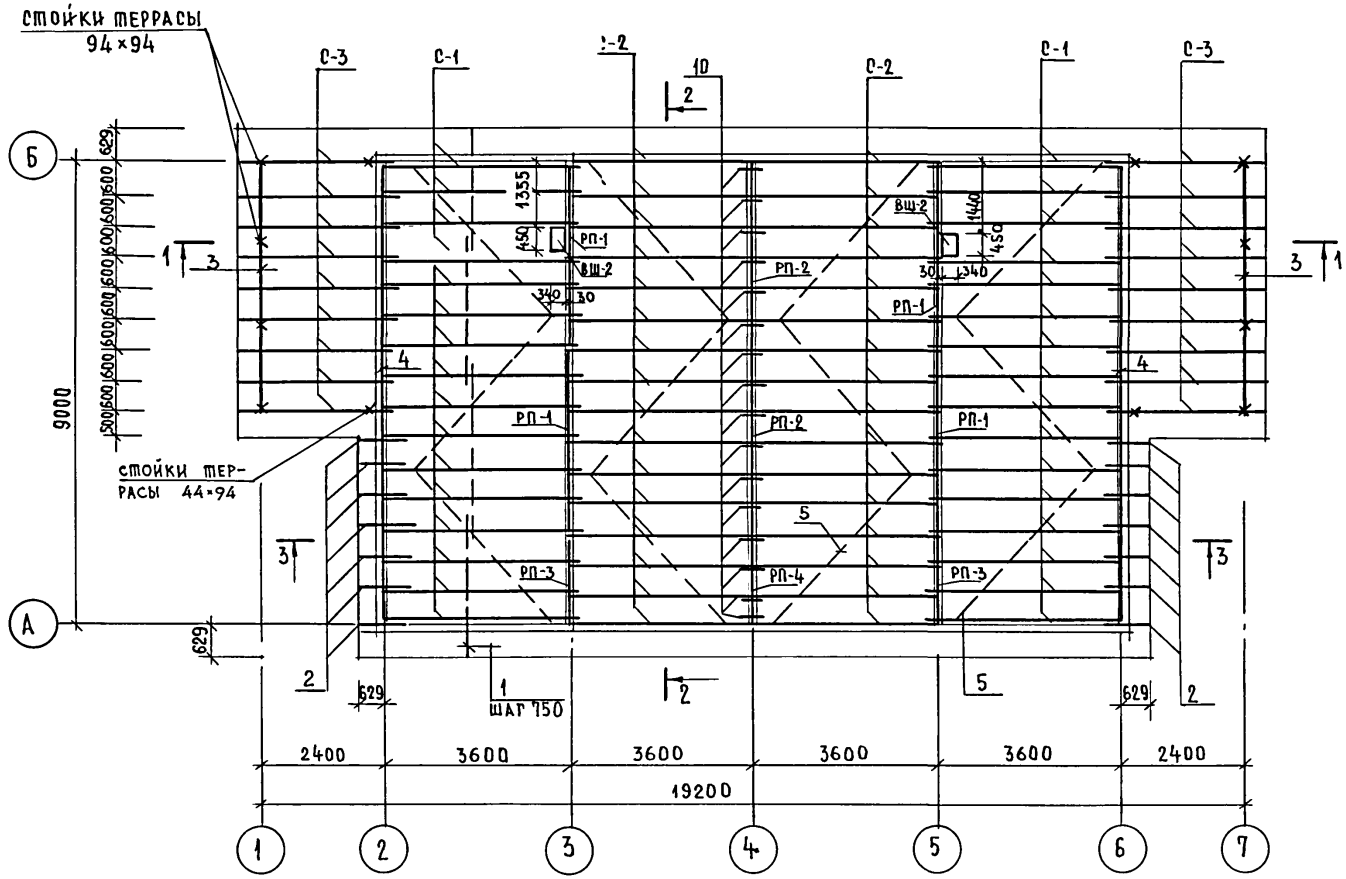

1. Монтаж крыши производить после монтажа вентиляционной системы.
2. Разрезы 1-1; 2-2; 3-3 см. лист 21.
3. Данный лист см. совместно с листом 27.
4. Спецификацию на элементы террасы см. лист 13.

			181-219-30.87 АС
Нормокон	Овакимьян		
Вамнач М	Овакимьян		
ГАП	Петросов		Одноэтажный двухквартирный жилой дом с 2-комнатными квартирами.
ГИП	Сидорина		Стадия: Р. Лист: 26 Листов:
Рук. труп.	Чулкова		Крыша ($P_{сн}^{н}$ = 150 кгс/м²) План стропил.
Исполнил	Сегень		ЦНИИЭП гражданселькострой
Проверил	Чулкова		

Привязан:

Инв №

Инв № подл. | Подпись и дата | Взам. инв. №

22434-01 30

Копировал

Типовой проект 181-219-30.87 Альбом I

План кровли

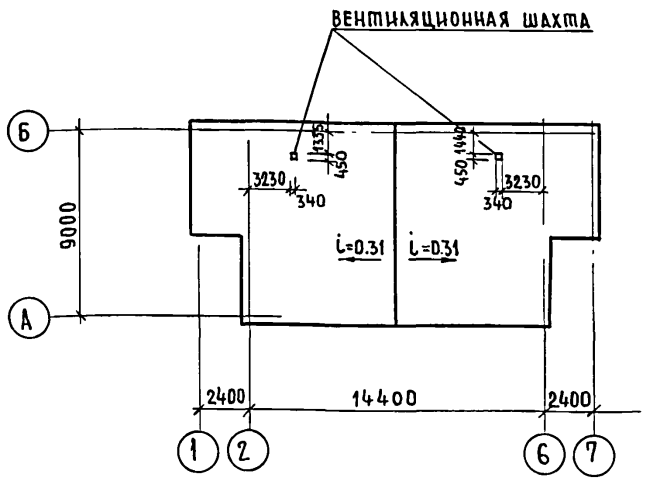

Марка поз.	Обозначение	Наименование	Кол. на дом	Масса един. кг	Примеч.
15	ГОСТ 24454-80Е*	стойки террасы 44×94×2110	4	5.3	
16	ГОСТ 24454-80Е*	стойки террасы 94×94×2110	8	10.55	
17	ГОСТ 24454-80Е*	поручень террасы 44×94 п.м.	19.0	2.5	
18	ГОСТ 24454-80Е*	стойки фронтона террасы 50×100 п.м.	3.0	2.5	

Данный лист см. совместно с листом 26.

Марка	Обозначение	Наименование	Кол-во	Масса един. кг	Примечание
ВШ-2	219-2-1-02-90.00	вентиляционная шахта ВШ 16 34	2	69.8	
С-1	219-2-1-02-80.00	стропила С 43.15.5	32	15.9	
С-2	219-2-1-02-81.00	стропила С 38.15.5	32	14.5	
С-3	219-2-1-02-82.00	стропила С 33.15.5	18	12.9	
1	ГОСТ 24454-80Е	обрешетка 50×50 п.м	342.0	1.25	
2	ГОСТ 24454-80Е	кобылки 50×100×1100	14	2.75	
3	ГОСТ 24454-80Е	прогон террасы 100×100×4900	2	24.5	
4	ГОСТ 24454-80Е	мауэрлат 2×(50×100) п.м	18.0	0.05	
5	ГОСТ 24454-80Е	ветровые связи 25×100	62.0	1.25	
6	ГОСТ 24454-80Е	ходовые доски 32×100 п.м.	36.0	1.6	
7	ГОСТ 24454-80Е	лобовая доска 19×94 п.м.	141.4	1.25	
8	ГОСТ 24454-80Е	доски подшивки 13×94 п.м	388.0	0.80	
9	ГОСТ 24454-80Е	брусок 50×150×500	132	1.85	
10	ГОСТ 24454-80Е	накладка к стропилам 50×100×400	16	1.00	
11	ГОСТ 24454-80Е	брусок 50×50×200	60	0.25	
12	ГОСТ 24454-80Е	брусок 50×80 п.м.	18.0	2.00	
13	ГОСТ 24454-80Е	прогон террасы 94×94×2318	4	11.6	
14	ГОСТ 24454-80Е	подшивка потолка террасы 13×94	280.0	0.80	
	Металлические	изделия			
М-4	219-2-1-02-018	кронштейн для желоба -6×40 ℓ=610	8	1.2	
МИ-22	219-2-1-02-020	скоба	5	2.0	
МИ-23	219-2-1-02-021	противоветровая скоба	32	0.11	
скрутка	ГОСТ 3282-74	скрутка из проволоки ф4 п.м.	64.0		
	ГОСТ 14918-80*	сталь кровельная оцинкованная для желоба δ=0.6 мм	3.0м²	4.71	

Привязан:

Инв. №

Нормокон	Овакимьян	
Зам. нач. м	Овакимьян	
ГАП	Петросов	
ГИП	Сидорина	
Рук. группы	Чулкова	
Исполнил	Сегень	
Проверил	Чулкова	

181-219-30.87 АС

Одноэтажный двухквартирный жилой дом с 2-комнатными квартирами

Стадия	Лист	Листов
Р	27	

Крыша ($P_{сн}$ = 150 кг/м²)
План кровли. Спецификация.

ЦНИИЭП гражданселькстрой

22434-01 31

Копировал Егор

Инв. № подл. | Подпись и дата | Взам. инв. №

Типовой проект 181-219-30.87 Альбом I

Ведомость рабочих чертежей основного комплекта

Лист	Наименование	Примечание
1	Общие данные (начало)	
2	Общие данные (окончание)	
3	План. Схемы систем ВЕ-1, ВЕ-2	
4	План. (вариант отопления от котла КЧМ-2М) Схемы систем ВЕ1 ÷ ВЕ-4	
5	Схема системы отопления	
6	Схема системы отопления в осях 1-4, 4-7 (вариант отопления от котла КЧМ-2М)	

Основные показатели по чертежам отопления и вентиляции

Наименование здания (сооружения, помещения)	Объем м³	Периоды года при t°C	Расход тепла, Вт (ккал/ч) на отопление	на вентиляцию	на горячее водоснабжение	общий	Расход холода Вт (ккал/ч)	Устан. мощн. эл. двиг. квт.
Одноэтажный двухквартирный дом с 2-комнатными квартирами	360,7	-25	10100 / 8660	—	36980 / 31800	47080 / 40460	—	—
		-30	11770 / 10120	—	36980 / 31800	48750 / 41920		
		-40	13860 / 11920	—	36980 / 31800	50840 / 43720		

Типовой проект соответствует действующим нормам и правилам.

Гл. инженер проекта /Крейнис/

Гл. инженер проекта привязки

Ведомость ссылочных и прилагаемых документов

Обозначение	Наименование	Примечание
	Ссылочные документы	
4.904-69	Детали крепления санитарно-технических приборов и трубопроводов	
5.903-2 в.1	Воздухосборники для систем отопления и теплоснабжения вентиляционных установок	
4.903-10 в.8	Изделия и детали трубопроводов для тепловых сетей. Грязевики.	
	Прилагаемые документы	
181-219-30.87-ОВ.СО.	Спецификация оборудования	Альбом IV
181-219-30.87-ОВ.ВМ.	Ведомость потребности в материалах	Альбом III
181-219-30.87-ОВН-1	Воздуховод из асбестоцементных листов	стр.38
181-219-30.87-ОВН-2	Конструкция теплоизоляционная для трубопроводов	стр.38

Привязан

Инв.№

181-219-30.87 ОВ

Жилые дома с применением ЦСП (т-с/II-1/9)

Н.контр.	Крейнис	
Нач. отд.	Головкин	
Гл.спец.	Крейнис	
Рук.груп.	Купцова	
Исполн.	Казанская	
Проверил	Купцова	

Одноэтажный двухквартирный дом с 2комнатными квартирами

Стадия	Лист	Листов
Р	1	6

Общие данные (начало)

ЦНИИЭП граждансельстрой

Взам.инв.№ | Подпись и дата | Инв.№ подл.

Типовой проект 181-219-30.87 Альбом I

Теплопотери помещений, Вт (ккал/час)

Расчетная температура $t_н$ °с	Кол-во квартир	Тип помещений 1	2	3	4	5	6	7	Всего на одну квартиру	Всего на две квартиры
-25	2	1210 / 1040	1460 / 1255	790 / 680	165 / 140	595 / 510	205 / 175	615 / 530	5040 / 4330	10100 / 8660
-30	2	1450 / 1245	1670 / 1435	965 / 830	190 / 165	675 / 580	250 / 215	680 / 590	5880 / 5060	11770 / 10120
-40	2	1745 / 1500	1990 / 1710	1125 / 965	220 / 195	785 / 675	305 / 260	760 / 655	6930 / 5960	13860 / 11920

Сопротивление теплопередачи наружных ограждений R, (м² °с)/Вт

Наименование ограждений	R при расчетной температуре °с -25	-30	-40
Наружная стена	2,225	2,225	2,522
Перекрытие чердачное	2,520	2,520	2,984
Окно	0,42	0,42	0,55

Установка бытовой газовой плиты и баллона в каждой квартире осуществляется в соответствии с техническими условиями по эскизам предприятия газового хозяйства.

Общие указания.

Рабочие чертежи по отоплению и вентиляции разработаны на основании задания на проектирование, утвержденного Госграждастроем, и действующих нормативных документов СНиП II-33-75, СНиП 2.08.01-85.

Теплоснабжение дома централизованное от наружных тепловых сетей с параметрами теплоносителя T_1=95°С, T_2=70°С и, как вариант от котла КЧМ-2м-3 „Жарок-2".

В качестве нагревательных приборов приняты радиаторы М 140-АО. Система отопления принята однотрубная горизонтальная с нижней разводкой при централизованном теплоснабжении и однотрубная вертикальная с верхней разводкой при отоплении от котла КЧМ-2м-3 „Жарок-2". Все трубопроводы, проходящие в конструкции пола и в подпольных каналах, изолировать теплоизоляционным шнуром δ=30мм по ТУ 36-1695-79 с покровным слоем из стеклоткани. Неизолированные трубопроводы окрасить масляной краской.

Вентиляция-вытяжная естественная через каналы кухни, санузла и ванной. Монтаж систем отопления и вентиляции вести вести согласно СНиП 3.05.01-85.

Удельный расход тепла на 1м² общей площади 87 (101) ккал/ч (Вт)

Удельный расход металла на 1м² общей площади 1,3 кг.

Согласовано: Гип АС Сидоркина

Инв.№ подл. | Подпись и дата | Взам.инв.№

Привязан:		Н.контроль	Крейнис	
		Нач.отд.	Головкин	
		Гл.спец.	Крейнис	
		Рук.гр.	Купцова	
		Исполн.	Казанская	
Инв.№		Провер.	Купцова	

181-219-30.87 ОВ

Жилые дома с применением ЦСП (т-с/II-1/9)

Одноэтажный двухквартирный дом с 2-комнатными квартирами

Стадия	Лист	Листов
Р	2	

Общие данные /окончание/

ЦНИИЭП Граждансельстрой

22434-01 33 Формат:

Типовой проект
181-219-30.87
Альбом I

Количество при t н °С		
-25	-30	-40
3	3	3

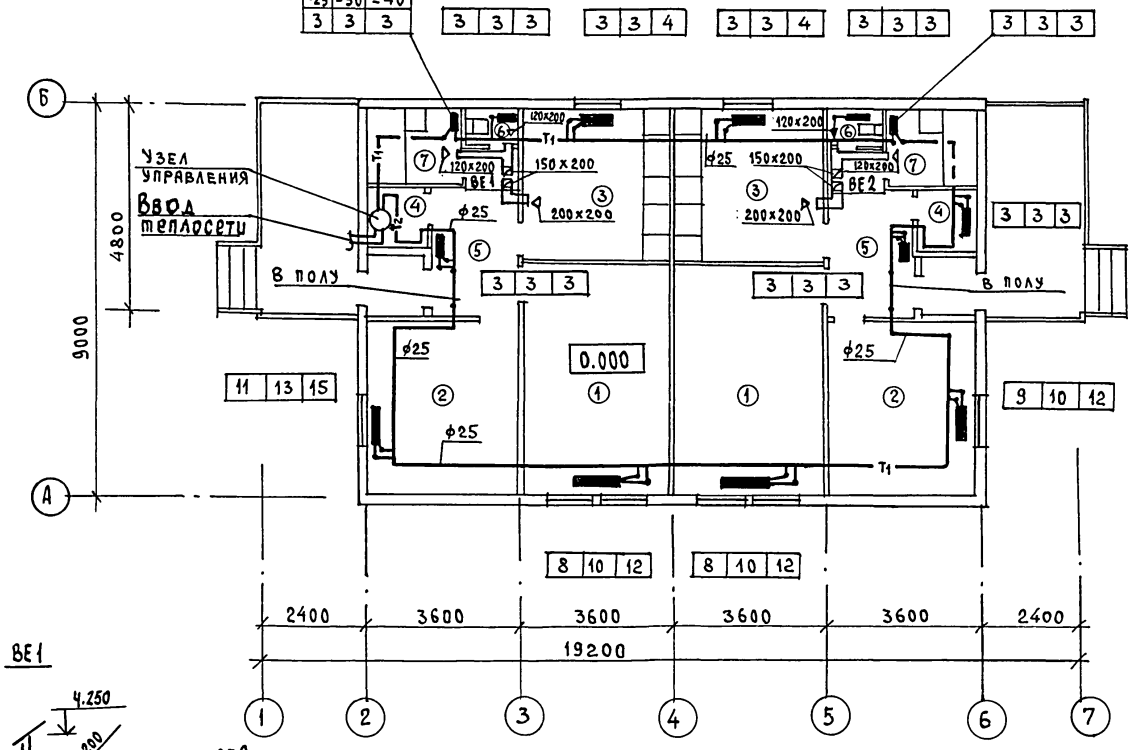

Экспликация помещений

1. Общая комната
2. Спальня
3. Кухня
4. Кладовая
5. Прихожая
6. Уборная
7. Ванная комната

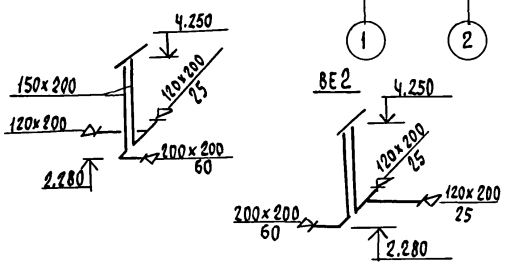

Согласовано:		
Гип Ас	Сидорина	
Гл. спец. ВК	Молодкин	
Гл. спец. ЭО	Курочкин	

Инв. № подл. | Подпись и дата | Взам. инв. №

Привязан:	Н. контроль	Крейнис	
	Нач. отд.	Головкин	
	Гл. спец.	Крейнис	
	Рук. гр.	Кузцова	
Инв. №	Исполн.	Казанская	
	Провер.	Кузцова	

181-219-30.87 ОВ

Жилые дома с применением ЦСП (т-с/II-1/9)

Одноэтажный двухквартирный дом с 2-комнатными квартирами

Стадия	Лист	Листов
Р	3	

План. Схемы систем ВЕ1, ВЕ2

ЦНИИЭП гражданселькстрой

Типовой проект
181-219-30.87
Альбом I

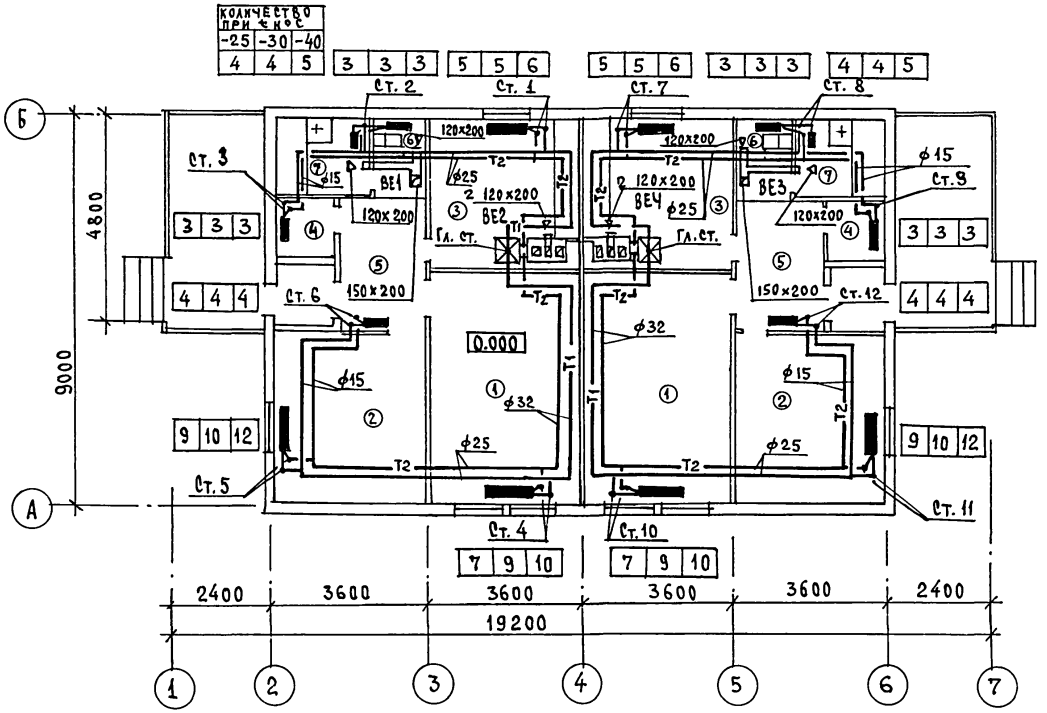

Экспликация помещений

1. Общая комната
2. Спальня
3. Кухня
4. Кладовая
5. Прихожая
6. Уборная
7. Ванная комната

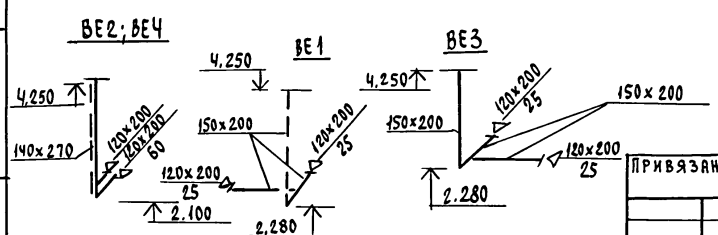

Согласовано:

ГИП АС	Сидорина	
Гл. спец. ВК	Молодкина	
Гл. спец. ЭО	Курочкин	

Инв. № подл.	Подпись и дата	Взам. инв. №

Привязан:

Инв. №

Н. контроль	Крейнис	
Нач. отд.	Головкин	
Гл. спец.	Крейнис	
Рук. гр.	Купцова	
Исполн.	Казанская	
Провер.	Купцова	

181-219-30.87 ОВ

Жилые дома с применением ЦСП (Т-С/Ш-1/9)

Одноэтажный двухквартирный дом с 2-комнатными квартирами	Стадия	Лист	Листов
	Р	4	
План (вариант с отоплением от котла КЧМ-2М) Схемы систем ВЕ1 ÷ ВЕЧ	ЦНИИЭП Граждансельстрой		

22434-01 35 Формат:

Типовой проект
181-219-30.87
Альбом I

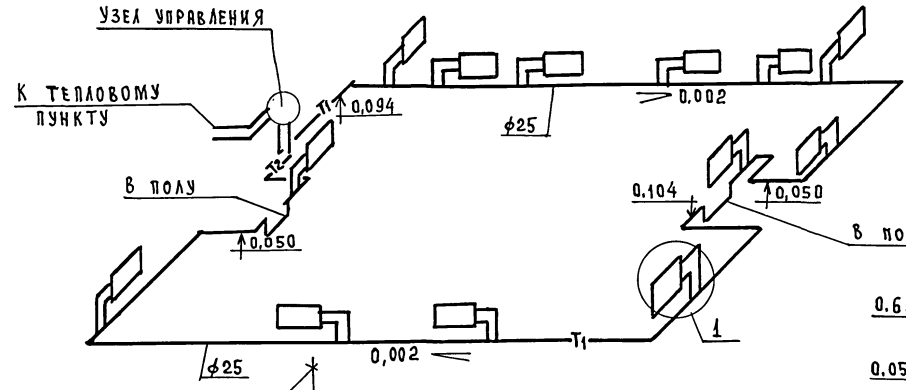

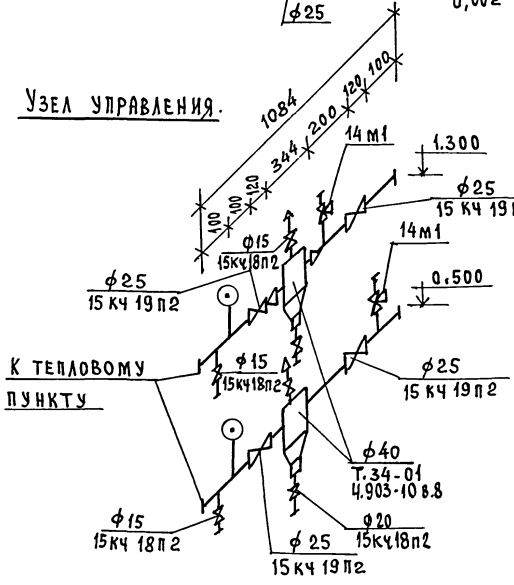

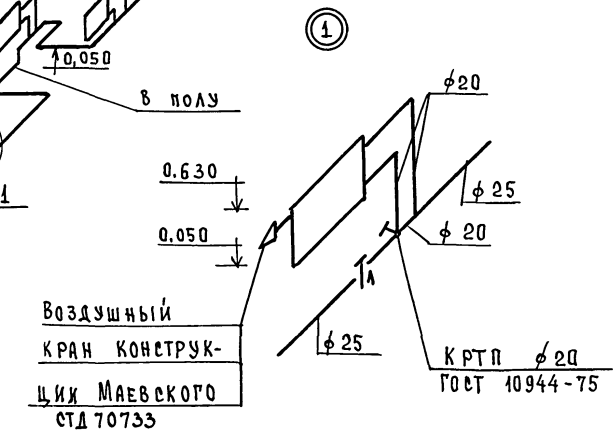

Инв. № подл.	Подпись и дата	Взам. инв. №	

Привязан:		Н.контроль	Крейнис	181-219-30.87	ОВ
		Нач. отд.	Головкин	Жилые дома с применением ЦСП (т-с/п-1/9)	
		Гл. спец.	Крейнис	Одноэтажный двухквартирный дом с 2-комнатными квартирами	Стадия: Р; Лист: 5; Листов:
		Рук. гр.	Купцова		
		Исполн.	Казанская	Схема системы отопления.	ЦНИИЭП гражданселькстрой
Инв. №		Провер.	Купцова		

22434-01 36 Формат:

Типовой проект 181-219-30.87 Альбом I

Инв.№подл. | Подпись и дата | Взам.инв.№

Схема обвязки котла.

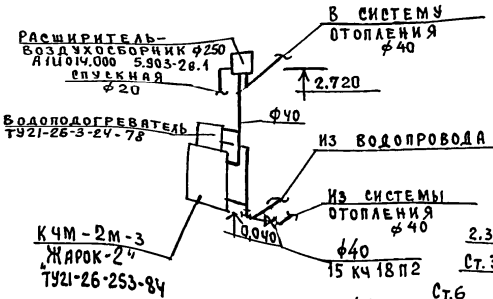

Система отопления в осях 1÷4

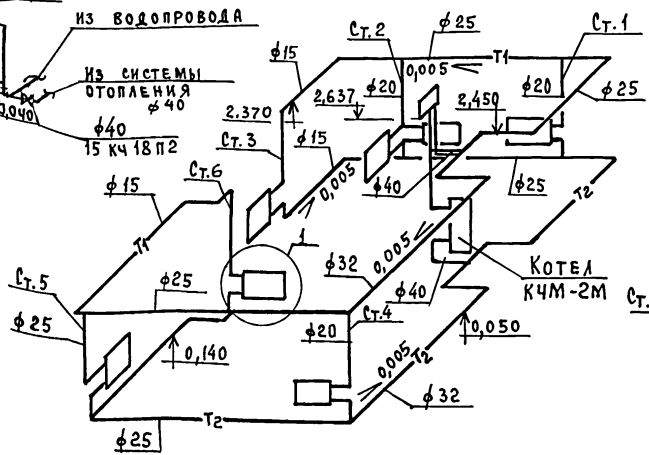

Система отопления в осях 4÷7

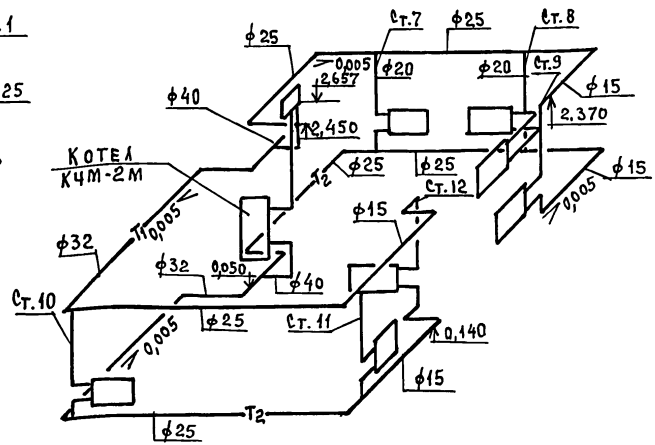

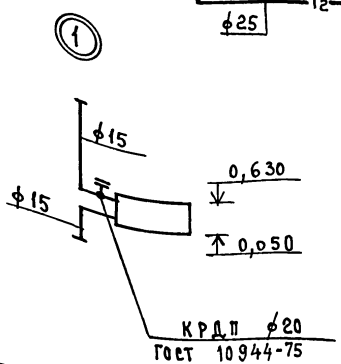

Привязан:	Н.контроль	Крейнис	
	Нач.отд.	Головкин	
	Гл.спец.	Крейнис	
	Рук.гр.	Купцова	
	Исполн.	Казанская	
Инв.№	Провер.	Купцова	

181-219-30.87 ОВ

Жилые дома с применением ЦЕП (т-с/II-1/9)

Одноэтажный двухквартирный дом с 2-комнатными квартирами

Стадия	Лист	Листов
Р	6	

Схема системы отопления в осях 1÷4; 4÷7. (вариант отопления от Котла КЧМ-2м)

ЦНИИЭП гражданселькстрой

22434-01 37 формат:

ТИПОВОЙ ПРОЕКТ
181-219-30.87
Альбом I

ТИПОВОЙ ПРОЕКТ

181-219-30.87

Одноэтажный двухквартирный
дом с 2-комнатными
квартирами

Чертежи общих видов
нетиповых конструкций
для систем отопления и
вентиляции

Альбом I

Инв.№ подл.	Подпись и дата	Взам.инв.№

Привязан	
Инв.№	

Обозначение	Наименование	Примечание
ОВН-1	Воздуховод из асбестоцементных листов	
ОВН-2	Конструкция теплоизоляционная для трубопроводов	

Привязан	
Инв.№	

Н.контр.	Крейнис	
Нач.отд.	Головкин	
Гл.спец.	Крейнис	
Рук.груп.	Купцова	
Исполн.	Казанская	
Проверил	Купцова	

181-219-30.87 ОВН

Содержание

Стадия	Лист	Листов
Р		1

ЦНИИЭП Гражданстрой



Асбестоцементные листы соединяются с помощью мастики из асбестоцементного раствора смешанного с казеиновым клеем и скрепляются уголками жесткости из алюминия. Продольные и поперечные швы проклеиваются двумя слоями ткани. Зазор между стальной муфтой и воздуховодом уплотняется пеньковым канатом, смоченным в казеиновом клее, а затем густым асбестоцементным раствором с добавлением казеинового клея. Смонтированные воздуховоды проверить на герметичность.

ВНУТРЕННЕЕ СЕЧЕНИЕ ВОЗДУХОВОДА

а	б
150	200

Привязан

Инв.№

Взам.инв.№ | Подп. и дата | Инв.№подл.

Н.Контр.	Крейнис	
Нач.отд.	Головкин	
Гл.спец.	Крейнис	
Рук.груп.	Купцова	
Исполн.	Казанская	
Проверил	Купцова	

181-219-30.87 - ОВН-1

Воздуховод из асбестоцементных листов

Стадия	Лист	Листов
Р		1

ЦНИИЭП гражданельстрой

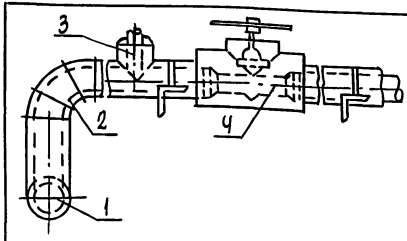

Поз.	Наименование
1	Изоляция горизонтальных трубопроводов
2	Изоляция отводов
3	Изоляция тройников
4	Изоляция арматуры

№ поз.	Наименование изоляционных объектов	Наружный диаметр, мм	Местонахождение	Температура теплоносителя, °С	Теплоизоляционная конструкция: Толщина изоляционного слоя, мм	Теплоизоляционная конструкция: Назначение	Теплоизоляционная конструкция: Наименование основных элементов
1	2	3	4	5	6	7	8
1	Трубопроводы		Продольный канал tв=+30°С		30	Соблюдение норм тепловых потерь	а) Краска БТ-177*
	подающий			95			б) Шнур теплоизоляционный ТУ 36-1695-79 для Ф25,40
	обратный			70			
2	Отвод			95			в) Рулонная стеклоткань ВВГ ТУ 21-23-44-79
	Отвод			70			
3	Тройник			95			
	Тройник			70			
4	Арматура			95			
	Арматура			70			

Привязан

Инв.№

Н.Контр.	Крейнис	
Нач.отд.	Головкин	
Гл.спец.	Крейнис	
Рук.груп.	Купцова	
Исполн.	Казанская	
Проверил	Купцова	

181-219-30.87 ОВН-2

Конструкция теплоизоляционная для трубопроводов

Стадия	Лист	Листов
Р		1

ЦНИИЭП гражданельстрой

Типовой проект 181-219-30.87 Альбом I

Ведомость рабочих чертежей основного комплекта

Лист	Наименование	Примечание
1	Общие данные	
2	План 1 этажа	
3	План 1 этажа (вариант)	
4	Схемы систем В1, Т3, Т4, К1	

Ведомость ссылочных и прилагаемых документов

Обозначение	Наименование	Примечание
	Прилагаемые документы	
ВК.СО	Спецификация оборудования	Альбом IV
ВК.ВМ	Ведомость потребности в материалах	Альбом III

Общие указания.

Водопровод.

Водоснабжение дома предусматривается от наружных сетей водопровода по одному вводу в канале теплосети. Материал и количество труб на вводе определяется при привязке проекта. Горячее водоснабжение централизованное. Как вариант предусматривается горячее водоснабжение от водоподогревателя на котле отопления. Внутренние сети холодного и горячего водоснабжения монтируются из стальных водогазопроводных оцинкованных труб.

Подводка холодной воды к смывным бачкам унитазов предусмотрена из труб ПВД(т).

Расчётные расходы и потребные напоры определены согласно СНиП 2.04.01-85 и сведены в таблицу.

Расчётный расход воды на наружное пожаротушение составляет 5 л/с.

Канализация.

Отвод бытовых сточных вод осуществляется одним выпуском в наружную сеть канализации.

Вся сеть монтируется из пластмассовых канализационных труб.

Основные показатели по чертежам водопровода и канализации.

Наименование системы	Потребный напор на вводе, м	Расчётный расход м³/сут.	м³/ч	л/с	при пожаре л/с	Установлен. мощность электродв. кВт	Примечание
В1	10	1,08	0,43	0,25	—	—	
Т3	10	0,72	0,53	0,34	—	—	
К1	—	1,80	0,96	2,19	—	—	
В1 (вариант)	10	1,50	0,74	0,40	—	—	
К1 (вариант)	—	1,50	0,74	2,00	—	—	

Типовой проект соответствует действующим нормам и правилам.

Главный специалист /Молодкин/

Инв.№ подл. | Подпись и дата | Взам.инв.№

Инв.№		
Н.контроль	Верховский	
Нач. отд	Головкин	
Гл. спец	Молодкин	
Рук. гр.	Певчева	
Исполн.	Филатова	
Провер.	Певчева	

Привязан:

181-219-30.87 ВК

Жилые дома с применением ЦСП (т-с/п-1/9)

Одноэтажный двухквартирный дом с 2-комнатными квартирами

Стадия	Лист	Листов
Р	1	4

Общие данные

ЦНИИЭП граждансельстрой

22434-01 40 Формат:

Типовой проект
181-219-30.87
Альбом I

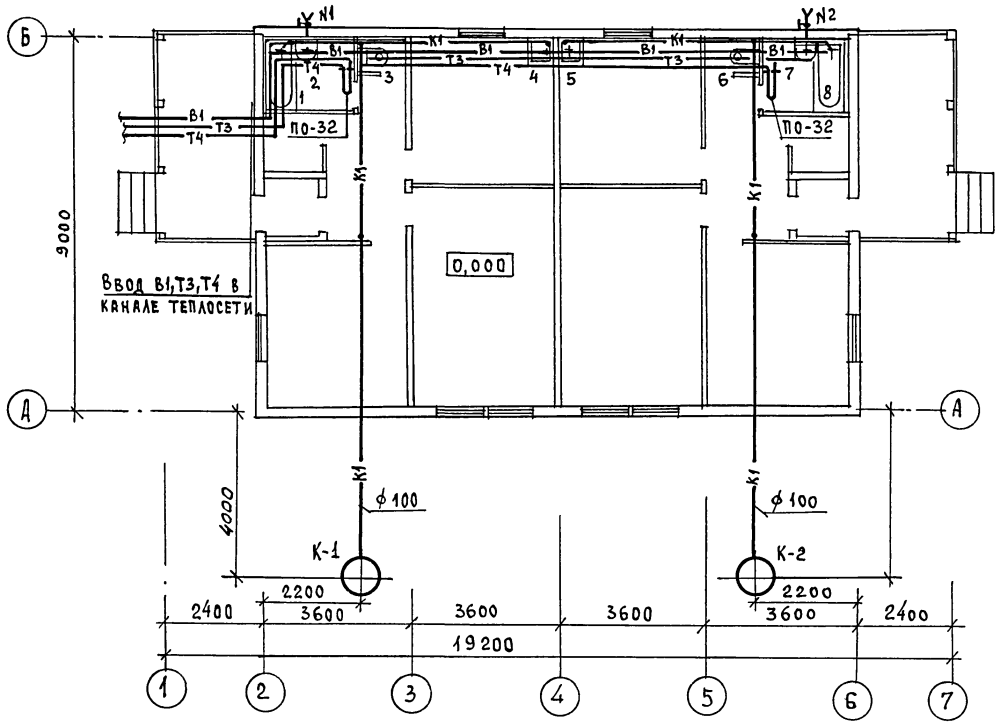

Согласовано:

ГИП АС	Сидорина	
Гл. спец. ВЕ и ЭО	Курочкин	
Гл. спец. ОВ	Крейникс	

Инв. № подл. | Подпись и дата | Взам. инв. №

Привязан:	Н. контроль	Верховский	181-219-30.87 ВК
	Нач. отд.	Головкин	Жилые дома с применением ЦСП (т-с/ц-1/9)
	Гл. спец.	Молодкин	Одноэтажный двухквартирный дом с 2-комнатными квартирами
	Рук. гр.	Певчева	План 1 этажа
Инв. №	Исполн.	Филатова	
	Провер.	Певчева	

Стадия	Лист	Листов
Р	2	

ЦНИИЭП гражданстельстрой

22434-01 41 Формат:

Горячее водоснабжение - централизованное

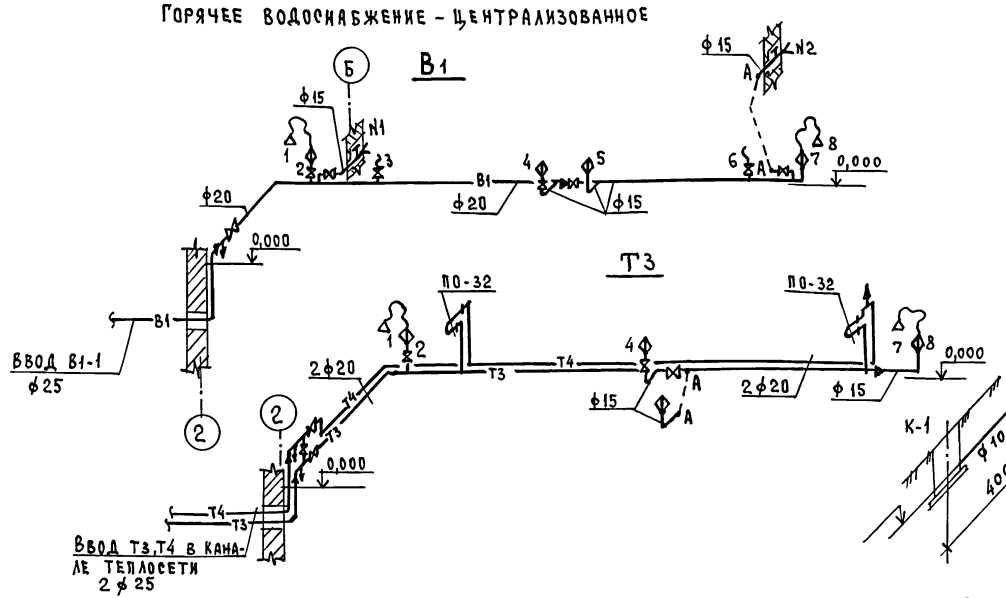

Горячее водоснабжение от водоподогревателя на котле отопления /вариант/

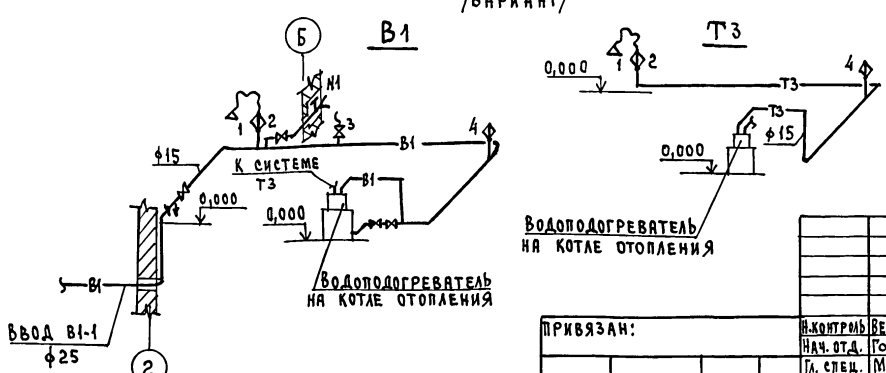

1. Схема системы К1 аналогична для варианта горячего водоснабжения от водоподогревателя на котле отопления.

2. Схемы систем В1, Т3 при варианте горячего водоснабжения и схема системы К1 симметричны для второй квартиры.

Привязан:		Н.контроль	Верховский	181-219-30.87 ВК		
		Нач. отд.	Головкин	Жилые дома с применением ЦСП (т-с/II-1/9)		
		Гл. спец.	Молодкин	Одноэтажный двухквартирный дом с 2-комнатными квартирами	Стадия: Р	Лист: 4
		Рук. гр.	Певчева			Листов:
		Исполн.	Филатова	Схемы систем В1, Т3, Т4, К1	ЦНИИЭП гражданселькстрой	
Инв. №		Провер.	Певчева			

Инв. № подл. | Подпись и дата | Взам. инв. №

Типовой проект
181-219-30.87
Альбом I

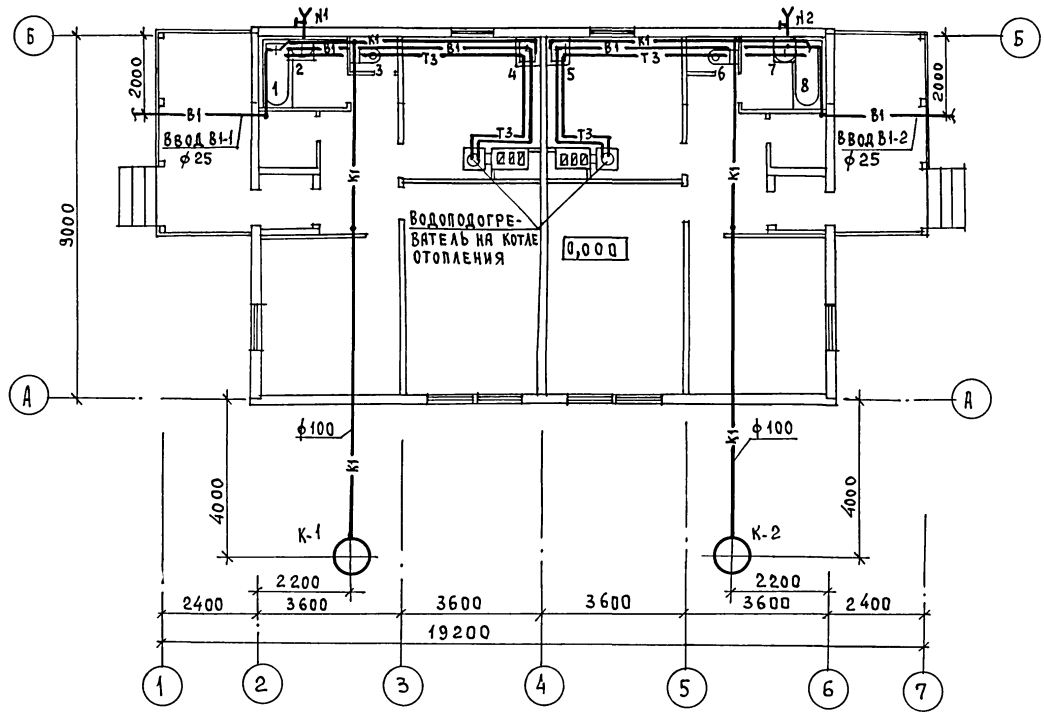

СОГЛАСОВАНО:

ГИП АС	Сидорина
Гл. спец. ЭО	Курочкин
Гл. спец. ОВ	Крейнис

Инв. № подл. | Подпись и дата | Взам. инв. №

Привязан:

Инв. №

Н. контроль	Верховский	
Нач. отд.	Головкин	
Гл. спец.	Молодкин	
Рук. гр.	Певчева	
Исполн.	Филатова	
Провер.	Певчева	

181-219-30.87 ВК

Жилые дома с применением ЦСП (т-с/ш-1/9)

Одноэтажный двухквартирный дом с 2-комнатными квартирами

Стадия	Лист	Листов
Р	3	

План 1 этажа (вариант)

ЦНИИЭП гражданселькстрой

22434-01 43 Формат:

Типовой проект 181-219-30.87 Альбом I

ВЕДОМОСТЬ РАБОЧИХ ЧЕРТЕЖЕЙ ОСНОВНОГО КОМПЛЕКТА МАРКИ ЭО

Лист	Наименование	Примечание
1	общие данные	
2	план расположения осветительной сети	

ОСНОВНЫЕ ПОКАЗАТЕЛИ ПРОЕКТА

Наименование	Ед. изм.	Данные проекта
напряжение электросети	в	220
расчетная мощность	квт	10,00
Максимальная потеря напряжения	%	1,8

ВЕДОМОСТЬ ССЫЛОЧНЫХ И ПРИЛАГАЕМЫХ ДОКУМЕНТОВ

Обозначение	Наименование	Примечание
	ПРИЛАГАЕМЫЕ ДОКУМЕНТЫ	
ЭО.СО	Спецификация оборудования	Альбом IV

ОБЩИЕ УКАЗАНИЯ

Проект разработан на напряжение 220в в сети 380/220 с глухозаземленной нейтралью трансформатора.

По степени надежности электроснабжения токоприемники жилого дома относятся к III категории.

Электромонтажные работы необходимо производить согласно ПУЭ и СН 544-82. Расчетная мощность дана для дома с кухонными плитами на сжиженном газе.

РАСЧЕТНАЯ СХЕМА

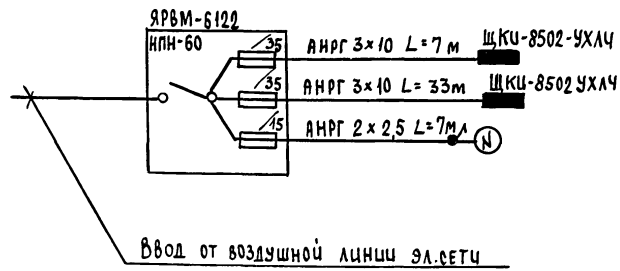

Типовой проект соответствует действующим нормам и правилам.

Главный специалист проекта /Курочкин/

Главный инженер проекта привязки

Инв.№ подл. | Подп. и дата | Взам.инв.№

Инв.№

Привязан

181-219-30.87 ЭО

Жилые дома с применением ЦСП (т-с/III-1/9)

Н.контр.	Курочкин		Одноэтажный двухквартирный дом с 2-комнатными квартирами	стадия	лист	листов
Нач.отд.	Головкин			Р	1	2
Гл.спец.	Курочкин					
Исполн.	Крутова		Общие данные	ЦНИИЭП гражданстельстрой		
Проверил	Соловьева					

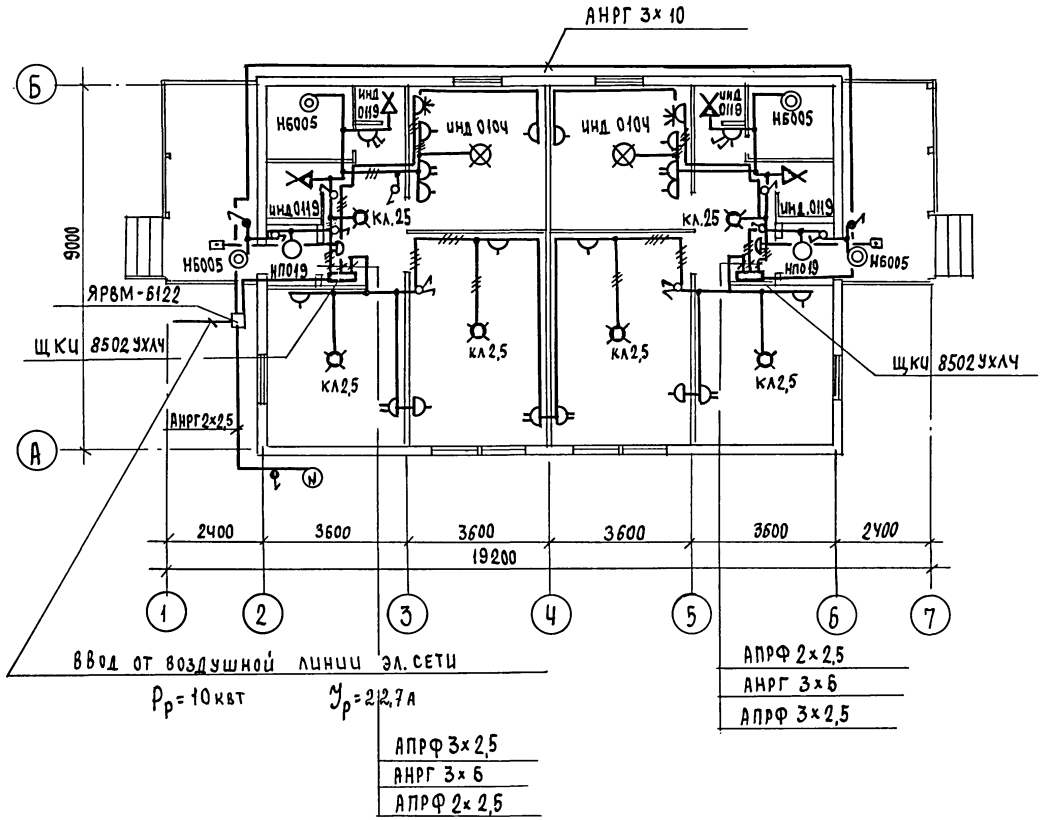

Эл. сеть выполняется:

В квартире проводом АПРФ сеч. 2×2,5 открыто на скобах.

К светильникам наружной установки кабелем АНРГ 2×2,5 открыто на скобах.

ТИПОВОЙ ПРОЕКТ 181-219-30.87 АЛЬБОМ I

СОГЛАСОВАНО

Гл.спец.ов	Крейнис
Гл.спец.вк	Молодкин

Инв.N подл.	
Подп. и дата	
Взам.инв.N	

Привязан			
Инв.N			

Н.контр.	Курочкин	
Нач.отд.	Головкин	
Гл.спец.	Курочкин	
Исполн.	Крутова	
Провер.	Соловьева	

181-219-30.87 ЭО

Жилые дома с применением ЦСП (Т-С/II-1/9)

Одноэтажный двухквартирный дом с 2-комнатными квартирами

Стадия	Лист	Листов
Р	2	

План расположения осветительной сети.

ЦНИИЭП гражданскельстрой

22434-01 45

Типовой проект 181-219-30.87 Альбом I

ВЕДОМОСТЬ РАБОЧИХ ЧЕРТЕЖЕЙ ОСНОВНОГО КОМПЛЕКТА СС

Лист	Наименование	Примечание
1	Общие данные	
2	Схема расположения устройств связи. План кровли.	
3	План этажа.	

ВЕДОМОСТЬ ССЫЛОЧНЫХ И ПРИЛАГАЕМЫХ ДОКУМЕНТОВ.

Обозначение	Наименование	Примечание
	ССЫЛОЧНЫЕ ДОКУМЕНТЫ	
2.190.1/72 вып.V	Узлы и детали инженерного оборудования жилых и общественных зданий для сельского строительства	
	ПРИЛАГАЕМЫЕ ДОКУМЕНТЫ	
СС.ВМ	Ведомость потребности в материалах	Альбом III
СС.СО	Спецификация оборудования	Альбом IV

ОСНОВНЫЕ ПОКАЗАТЕЛИ

Наименование	Ед. изм.	Кол-во
ТЕЛЕФОНИЗАЦИЯ		
Емкость телефонного ввода в том числе		
используемых в данном здании	пар.	1
РАДИОФИКАЦИЯ		
Количество абонентских точек	шт.	4
ТЕЛЕВИДЕНИЕ		
Количество телевизионных антенн	шт.	1

Типовой проект соответствует действующим нормам и правилам.

Гл.инженер проекта /Бородкин/

Гл.инженер проекта привязки

Инв.№ подл. | Подп. и дата | Взам.инв.№

ОБЩИЕ УКАЗАНИЯ

Для защиты устройств связи от атмосферных разрядов проектом предусматривается установка молниезащиты. Молниеотвод выполняется из арматурной стали ф6мм и покрывается битумом за 2 раза. Вертикальный спуск молниеотвода выполняется по стене на штырях или скобах. Для заземления используются электроды из угловой стали разм. 50×50×5мм, длиной 2,5м, забиваемые в землю на 3м. Расстояние между ними 5,0м. Электроды соединяются стальной полосой разм. 20×5мм. Количество электродов определяется при привязке проекта в зависимости от электрического сопротивления грунта.

Инв.№

Привязан

181-219-30.87 СС

Жилые дома с применением ЦСП (Т-с/II-1/9)

Н.контр.	Бородкин		
Нач.отд.	Головкин		
Гл.спец.	Бородкин		
Рук.груп.	Логинова		
Инженер	Лихонина		

Одноэтажный двухквартирный дом с 2-комнатными квартирами

Стадия	Лист	Листов
Р	1	3

Общие данные

ЦНИИЭП ГРАЖДАНСЕЛЬСТРОЙ

Типовой проект
181-219-30.87
Альбом I.

Схема расположения устройств связи

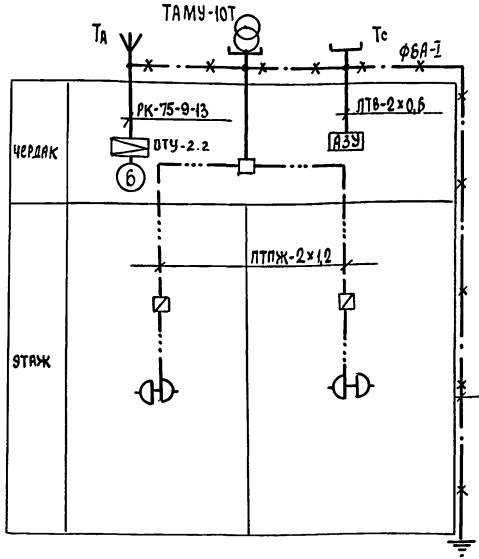

План кровли

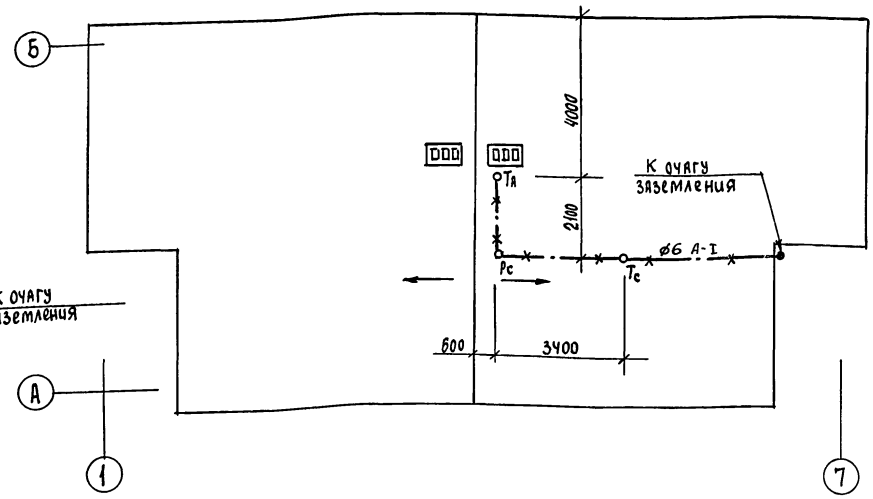

Установка радиостойки, телефонной стойки и телеантенны на кровле производится по месту строительства в зависимости от внешних условий прохождения радиофидера, сетей телефонной связи и источника телевизионных сигналов.

Привязан		181-219-30.87	СС
		Жилые дома с применением ЦСП (Т-с/II-1/9)	
Н.контр.	Бородкин	Одноэтажный двухквартирный дом с 2-комнатными квартирами	стадия: Р; лист: 2; листов: 3
Нач.отд.	Головкин		
Гл.спец.	Бородкин	Схема расположения устройств связи. План кровли.	ЦНИИЭП гражданстройпроект
Рук.груп.	Логинова		
Инженер	Лихонина		
Инв.№		22434-01	47

Инв.№ подл. | Подп. и дата | Взам.инв.№

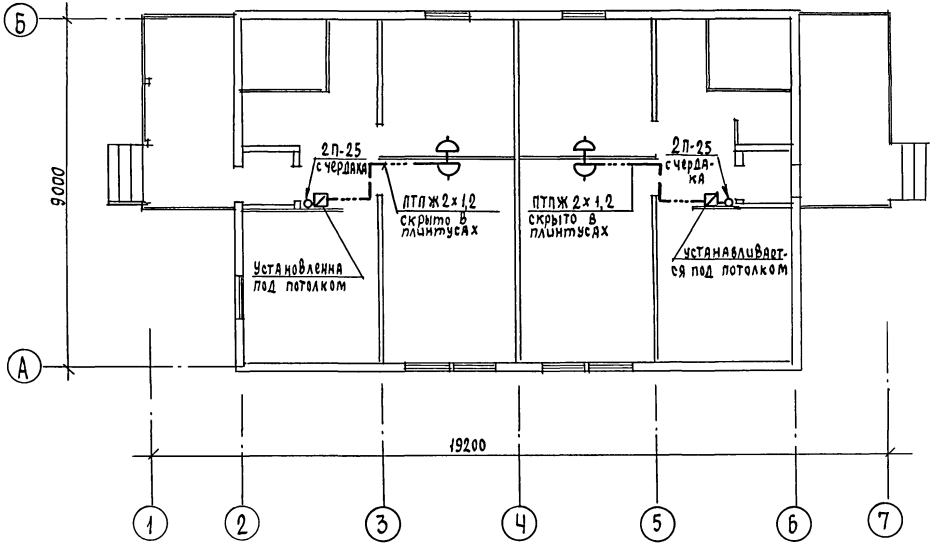

Проводка сетей связи по чердаку производится по настилу из досок.

				181-219-30.87 СС			
				Жилые дома с применением ЦСП (Т-С/II-1/9)			
Привязан				Одноэтажный двухквартирный дом с 2-комнатными квартирами	стадия	лист	листов
			Н.контр. Бородкин		Р	3	3
			Нач.отд. Головкин				
			Гл.спец. Бородкин				
			Рук.груп. Логинова	ПЛАН ЭТАЖА	ЦНИИЭП ГРАЖДАНСЕЛЬСТРОЙ		
Инв.№			Инженер Лихонина				

22434-01

Копия 4.11.87

Подп. и дата | Взам.инв.№ | Инв.№ подл.

gost.e-ecolog.ru