ТИПОВОЙ ПРОЕКТ
181-219-25.87

ОДНОЭТАЖНЫЙ ДВУХКВАРТИРНЫЙ ЖИЛОЙ ДОМ С 3 - КОМНАТНЫМИ КВАРТИРАМИ

АЛЬБОМ 1

Архитектурно-строительные чертежи. Отопление и вентиляция, водопровод и канализация, электрооборудование, связь и сигнализация

22711-01
ЦЕНА 5-32

gost.e-ecolog.ru

ТИПОВОЙ ПРОЕКТ
181-219-26.87

ОДНОЭТАЖНЫЙ ДВУХКВАРТИРНЫЙ ЖИЛОЙ ДОМ С 3 - КОМНАТНЫМИ КВАРТИРАМИ

АЛЬБОМ 1

СОСТАВ ПРОЕКТА:

Альбом I - Архитектурно-строительные чертежи, отопление и вентиляция, водопровод и канализация, электрооборудование, связь и сигнализация.

Альбом II - Сметы.

Альбом III - Ведомости потребности в материалах.

Альбом IV - Спецификация оборудования.

Прилагаемые документы: Серия 219 часть 2, раздел 1-03 Изделия заводского изготовления.
часть 2, раздел 0-03 — Технические условия. (Распространяет ЦНИИЭПгражданселькстрой)

Разработан
ЦНИИЭПгражданселькстрой
Вр.ИО гл.инженера института М.Х. Атабаев
Гл. архитектор проекта В.Б. Петросов

Проект утвержден Госгражданстроем
приказ № 197 от 2.07.85.

© ЦИТП Госстроя СССР, 1989

Альбом I

Типовой проект 181-219-26.87

Лист	Наименование	Страница
	Титульный лист	1
1	Содержание альбома (начало)	2
2	Содержание альбома (окончание)	3
	Архитектурно - строительная часть	
1	Общие данные (начало)	4
2	Общие данные (продолжение)	5
3	Общие данные (окончание)	6
4	Фасады 1-5; 5-1; Г-А; А-Г	7
5	План	8
6	Ведомость отделки помещений. Экспликация полов	9
7	Разрезы 1-1, 2-2, 3-3	10
8	Встроенный шкаф Ш-1. Спецификация	11
9	План фундаментов	12
10	Сечения фундаментов 1-1 ÷ 5-5	13
11	План раскладки лаг. Сечения 8-8. Спецификация	14
12	Цокольное перекрытие. Сечения 1-1 ÷ 7-7	15
13	Монтажный план	16
14	Монтажный план. Спецификация.	17
15	План крепления стеновых панелей	18
16	Узлы планов 1 ÷ 6	19
17	Узлы планов 7 ÷ 14	20
18	Узлы планов 15 ÷ 20	21
19	Узлы разрезов 21 ÷ 25	22
20	План чердачного перекрытия	23
21	Чердачное перекрытие. Узлы. Сечения	24

Лист	Наименование	Страница
22	Монтажные схемы подстропильных рам, фронтонов, мауэрлата	25
23	Крыша ($P^{н}_{сн}$ = 150 кгс/м²). План стропил. План кровли	26
24	Крыша. Разрезы. Спецификация.	27
25	Крыша. Узлы 1, 2	28
26	Крыша. Узлы 3 ÷ 5	29
27	Крыша. Узлы 6 ÷ 8	30
28	Крыша. Узлы 9 ÷ 11	31
29	Крыша. Фронтоны по осям „1" и „5" Фронтон веранды	
	Узлы 12, 13	32
30	Крыша. Разрез 5-5. Узлы 14 ÷ 16	33
31	Облицовка дома асбестоцементными листами по оси „А"	34
32	Облицовка дома асбестоцементными листами по оси „Г"	35
33	Облицовка дома по осям „1"-„5" и веранды	36
34	Облицовка веранд асбестоцементными листами	37
35	Облицовка дома. Узлы 1 ÷ 6	38
36	Облицовка дома асбестоцементными листами	
	Узлы 7 ÷ 10	39
37	Облицовка дома асбестоцементными листами.	
	Спецификация.	40
38	Облицовка фронтонов асбестоцементными	
	листами. Узлы 1 ÷ 4	41
39	Дымовентиляционный стояк	42
40	Вариант фасадов 1-5; 5-1; А-Г; Г-А	43
41	Вариант планировочного решения при	

Взам. инв. № | Подпись и дата | Инв. № подл.

Привязан:

Инв. №

Норм. конт.	Овакимьян	
Зам. нач.	Овакимьян	
ГАП	Петросов	
ГИП	Сидорина	
Рук. гр.	Пантелеева	
Исполн.	Пантелеева	
Провер.	Сидорина	

181-219-26.87

Одноэтажный двухквартирный жилой дом с 3 комнатными квартирами.

Стадия	Лист	Листов
Р	1	

Содержание альбома (начало)

ЦНИИЭП граждансельстрой

22711-01 3

Лист	Наименование	Страница
	централизованном отоплении дома	44
42	Крыша (вариант на снеговую нагрузку 100кгс/м²)	
	План стропил.	45
43	Крыша (вариант на снеговую нагрузку 100кгс/м²	
	План кровли. Спецификация	46
44÷48	Отгрузочная спецификация	47÷51
	Отопление и вентиляция	
1	Общие данные (начало)	52
2	Общие данные (окончание)	53
3	План этажа. Схемы систем ВЕ1, ВЕ2, ВЕ3, ВЕ4	54
4	Схемы систем отопления 1,2	55
5	План этажа. План подвала (вариант)	56
6	Схема системы отопления. Узел управления	
7	Схемы систем ВЕ1, ВЕ2, ВЕ3, ВЕ4.	57
	Содержание ОВН	58
	Воздуховод из асбестоцементных листов ОВН-1	59
	Водопровод и канализация	
1	Общие данные	60
2	План этажа	61

Лист	Наименование	Страница
3	План этажа. План узла ввода. Вариант	62
4	Схемы систем В1, Т3, К1.	63
5	Схемы систем В1, Т3, Т4, К1. Вариант	64
	Электрическое освещение	
1	Общие данные	65
2	План расположения осветительной сети	66
	Связь и сигнализация	
1	Общие данные	67
2	План этажа. Схема расположения устройств	
	связи. План кровли.	68

Типовой проект 181-219-26.87 Альбом I

Инв.№подл. | Подпись и дата | Взам.инв.№

Привязан

Инв.№

Норм.кон.	Овакимьян	
Зам.нач.	Овакимьян	
ГАП	Петросов	
ГИП	Сидорина	
Рук.гр.	Пантелеева	
Исполн.	Пантелеева	
Провер.	Сидорина	

181-219-26.87 АС

Одноэтажный двухквартирный жилой дом с 3-комнатными квартирами.

Стадия	Лист	Листов
Р	2	

Содержание альбома (окончание)

ЦНИИЭП Граждансельстрой

Типовой проект 181-219-26.87 Альбом I

Ведомость рабочих чертежей основного комплекта

Лист	Наименование	Примечание
1	Общие данные (начало)	
2	Общие данные (продолжение)	
3	Общие данные (окончание)	
4	Фасады 1-5; 5-1; Г-А; А-Г	
5	План	
6	Ведомость отделки помещений. Экспликация полов	
7	Разрезы 1-1; 2-2, 3-3.	
8	Встроенный шкаф Ш-1. Спецификация.	
9	План фундаментов	
10	Сечения фундаментов 1-1 ÷ 5-5	
11	План раскладки лаг. Сечения 8-8. Спецификация.	
12	Цокольное перекрытие. Сечения 1-1 ÷ 7-7	
13	Монтажный план	
14	Монтажный план. Спецификация.	
15	План крепления стеновых панелей	
16	Узлы планов 1 ÷ 6	
17	Узлы планов 7 ÷ 14	
18	Узлы планов 15 ÷ 20	
19	Узлы разрезов 21 ÷ 25	
20	Планы чердачного перекрытия	
21	Чердачное перекрытие. Узлы. Сечения.	
22	Монтажные схемы подстропильных рам, фронтонов,	
	мауэрлата	
23	Крыша ($P^{н}_{сн}$ = 150 кгс/м²). План стропил. План кровли.	
24	Крыша. Разрезы. Спецификация.	

Ведомость рабочих чертежей основного комплекта

Лист	Наименование	Примечание
25	Крыша. Узлы 1,2	
26	Крыша. Узлы 3 ÷ 5	
27	Крыша. Узлы 6 ÷ 8	
28	Крыша. Узлы 9 ÷ 11	
29	Крыша. Фронтоны по осям „1" и „5" Фронтон веранды.	
	Узлы 12,13	
30	Крыша. Разрез 5-5. Узлы 14 ÷ 16	
31	Облицовка дома асбестоцементными листами по оси „А"	
32	Облицовка дома асбестоцементными листами по оси „Г"	
33	Облицовка дома по осям „1", „5" и веранды.	
34	Облицовка веранд асбестоцементными листами	
35	Облицовка дома. Узлы 1 ÷ 6	
36	Облицовка дома асбестоцементными листами	
	Узлы 7 ÷ 10	
37	Облицовка дома асбестоцементными листами	
	Спецификация.	
38	Облицовка фронтонов асбестоцементными	
	листами. Узлы 1 ÷ 4	
39	Дымовентиляционный стояк	
40	Вариант фасадов 1-5; 5-1; А-Г; Г-А.	
41	Вариант планировочного решения при	

Типовой проект выполнен в соответствии с действующими нормами и правилами (в том числе по взрыво-пожарной безопасности)

Гл. арх. проекта В.Б. Петросов

Гл. инженер проекта привязки

Инв.№ подл. | Подпись и дата | Взам. инв.№

Привязан:

Инв.№

181-219-26.87 АС

Норм. кон.	Овакимьян		
Зам. нач.	Овакимьян		
ГАП	Петросов		
ГИП	Сидорина		
Рук. гр.	Пантелеева		
Исполн.	Пантелеева		
Проверил	Сидорина		

Одноэтажный двухквартирный жилой дом с 3 комнатными квартирами

Стадия	Лист	Листов
Р	1	

Общие данные (начало)

ЦНИИЭП гражданселькстрой

22711-01 5

Типовой проект 181-219-26.87 Альбом I

Лист	Наименование	Примечание
	Централизованном отоплении дома	
42	Крыша (вариант на снеговую нагрузку 100 кгс/м²) План стропил	
43	Крыша (вариант на снеговую нагрузку 100 кгс/м²)	
	План кровли. Спецификация.	

Ведомость основных комплектов рабочих чертежей

Обозначение	Наименование	Примечание
АС	Архитектурно-строительная часть	
ОВ	Отопление и вентиляция	
ВК	Водопровод и канализация	
ЭО	Электрическое освещение	
СС	Связь и сигнализация	

Общие указания.

Типовой проект 181-219-26.87 одноэтажного двухквартирного жилого дома с 3-комнатными квартирами является откорректированным проектом 181-219-26.85. Корректировка проведена по заданию, утвержденному Госгражданстроем 8.07.1986г. с учетом опыта внедрения домов на Красноярском комбинате индустриальных строительных конструкций Минуралсибстроя СССР.

Область применения.

Проект предназначен для строительства в IB климатическом подрайоне, II климатическом районе с обычными геологическими условиями, с расчетной температурой наружного воздуха суток - 40°С.

Нормативные данные

Снеговая нагрузка - 150 кгс/м² (1.47 кПа)
Скоростной напор ветра - 45 кгс/м² (0.44 кПа)

Характеристика здания

Класс здания - III
Степень долговечности - III
Степень огнестойкости - V
Ориентация - свободная

Архитектурно-планировочное решение.

Здание запроектировано на четырехпролетной схеме с шагом поперечных несущих стен 3.6 м. Входы в квартиры расположены с боковых фасадов через веранды и встроенные тамбуры. Квартиры решены с четким делением на функциональные зоны - зону дневного пребывания с общей комнатой и кухней-столовой и зоны спален с санузлом.

Указания по производству работ.

Перед началом производства работ проект дома должен быть согласован с соответствующими организациями, привязан к местным условиям с учетом категории грунта, уровня грунтовых вод, горизонтальной и вертикальной планировки и общего благоустройства поселка.
Перед началом монтажа необходимо проверить комплектность и качество изделий и деталей заводского изготовления.
Детали и изделия должны храниться в условиях, не допускающих их увлажнения, деформации и загрязнения.

Указания по наружной отделке здания.

Установка экранов наружных стеновых панелей из прирезанных и замаркированных в заводских условиях асбестоцементных листов с просверленными отверстиями, осуществляется в построечных условиях. Все элементы экрана входят в состав комплекта и поставляются комбинатом.
Поверхности наружных стен, фронтонов, лобовых досок, карнизов, деталей крыльца окрашиваются кремнеорганической краской КО-174.

Взам. инв. № | Подпись и дата | Инв. № подл.

Привязан.

Инв. №

Нормок.	Овакимьян		
Зам. нач.	Овакимьян		
ГАП	Петросов		
ГИП	Сидорина		
Рук. гр.	Пантелеева		
Исполн.	Пантелеева		
Провер.	Сидорина		

181-219-26.87

Одноэтажный двухквартирный жилой дом с 3-комнатными квартирами

Стадия	Лист	Листов
Р	2	

Общие данные (продолжение)

ЦНИИЭП Граждансельстрой

Типовой проект 181-219-26.87 Альбом I

Ведомость ссылочных документов

Обозначение	Наименование	Примечание
ГОСТ 13579-78*	Блоки бетонные для стен подвала	
ГОСТ 8717.0-84*	Ступени железобетонные и бетонные	
ГОСТ 10178-85*	Портландцемент и шлакопортландцемент	
ГОСТ 530-80	Кирпич и камни керамические	
ГОСТ 20430-84	Листы асбестоцементные волнистые	
	среднего профиля 40/150 и детали к ним	
ГОСТ 18124-75*	Листы асбестоцементные плоские	
ГОСТ 4598-86*	Плиты древесноволокнистые	
ГОСТ 6266-81*	Листы гипсокартонные	
ГОСТ 10632-77*	Плиты древесностружечные	
ГОСТ 9573-82	Плиты теплоизоляционные из мине	
	ральной ваты на синтетическом связующем	
ГОСТ 11047-72	Детали и изделия деревянные для малоэтаж	
	ных жилых и общественных зданий	
ГОСТ 8242-75	Детали деревянные фрезерованные	
	для строительства	
ГОСТ 24454-80Е*	Пиломатериалы хвойных пород	
ГОСТ 10923-82	Рубероид	
ГОСТ 5781-82*	Сталь горячекатанная для армирования	
	железобетонных конструкций	
ГОСТ 103-76*	Полоса стальная горячекатанная	
ГОСТ 9870-61*	Гвозди проволочные оцинкованные для асбестоцементной кровли	
ГОСТ 4028-63*	Гвозди строительные	
2.144-1	Узлы полов жилых зданий	
1.172.5-6	Встроенные шкафы и антресоли	

Обозначение	Наименование	Примечание
1.136.5-19	Двери деревянные наружные для жилых и общественных зданий	
1.136-10	Двери деревянные внутренние для жилых и общественных зданий	
ГОСТ 26601-85	Окна и балконные двери деревянные для малоэтажных жилых домов.	
ГОСТ 14918-80*	Сталь тонколистовая оцинкованная с непрерывных линий	

Ведомость спецификаций

Лист	Наименование	Примечания
8	Встроенные шкафы	
9	Фундаменты	
14	Монтажный план панелей стен и перегородок	
15	Крепежные элементы	
11	Лаги и доски пола	
20	Чердачное перекрытие	
22	Подстропильные рамы и фронтоны	
24	Конструкции крыши ($p^н_{сн}$ = 150 кгс/м²)	
43	Конструкции крыши (вариант $p^н_{сн}$ = 100 кгс/м²)	

Инв.№ подл. | Подпись и дата | Взам.инв.№

Привязан:

Инв.№

Норм.конт.	Овакимьян	
Зам.нач.м.	Овакимьян	
ГАП	Петросов	
ГИП	Сидорина	
Рук.гр.	Пантелеева	
Исполнит.	Пантелеева	
Проверил	Сидорина	

181-219-26.87 АС

Одноэтажный двухквартирный жилой дом с 3 комнатными квартирами.

Стадия	Лист	Листов
Р	3	

Общие данные (окончание)

ЦНИИЭП гражданселькстрой

22711-01 7

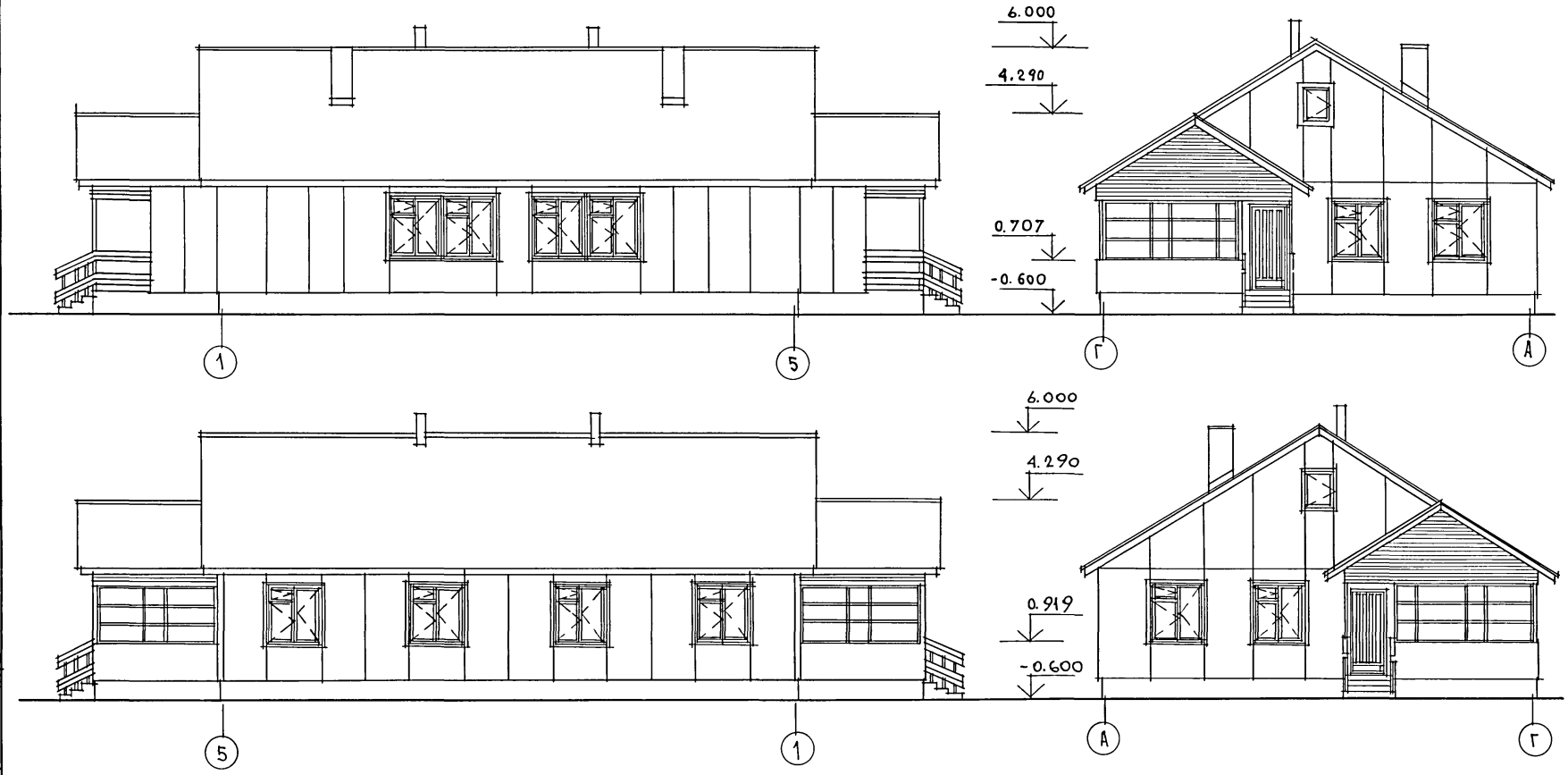

Типовой проект 181-219-26.87 Альбом I

Инв. № подл. | Подпись и дата | Взам. инв. №

привязан			
инв. №			

нормок.	Овакимьян	
зам. нач. м	Овакимьян	
ГАП	Петросов	
ГИП	Сидорина	
исполн.	Шевченко	
провер.	Петросов	

181-219-26.87 АС

Одноэтажный двухквартирный жилой дом с 3-комнатными квартирами

стадия	лист	листов
Р	4	

Фасады 1-5; 5-1; Г-А; А-Г.

ЦНИИЭП граждансельстрой

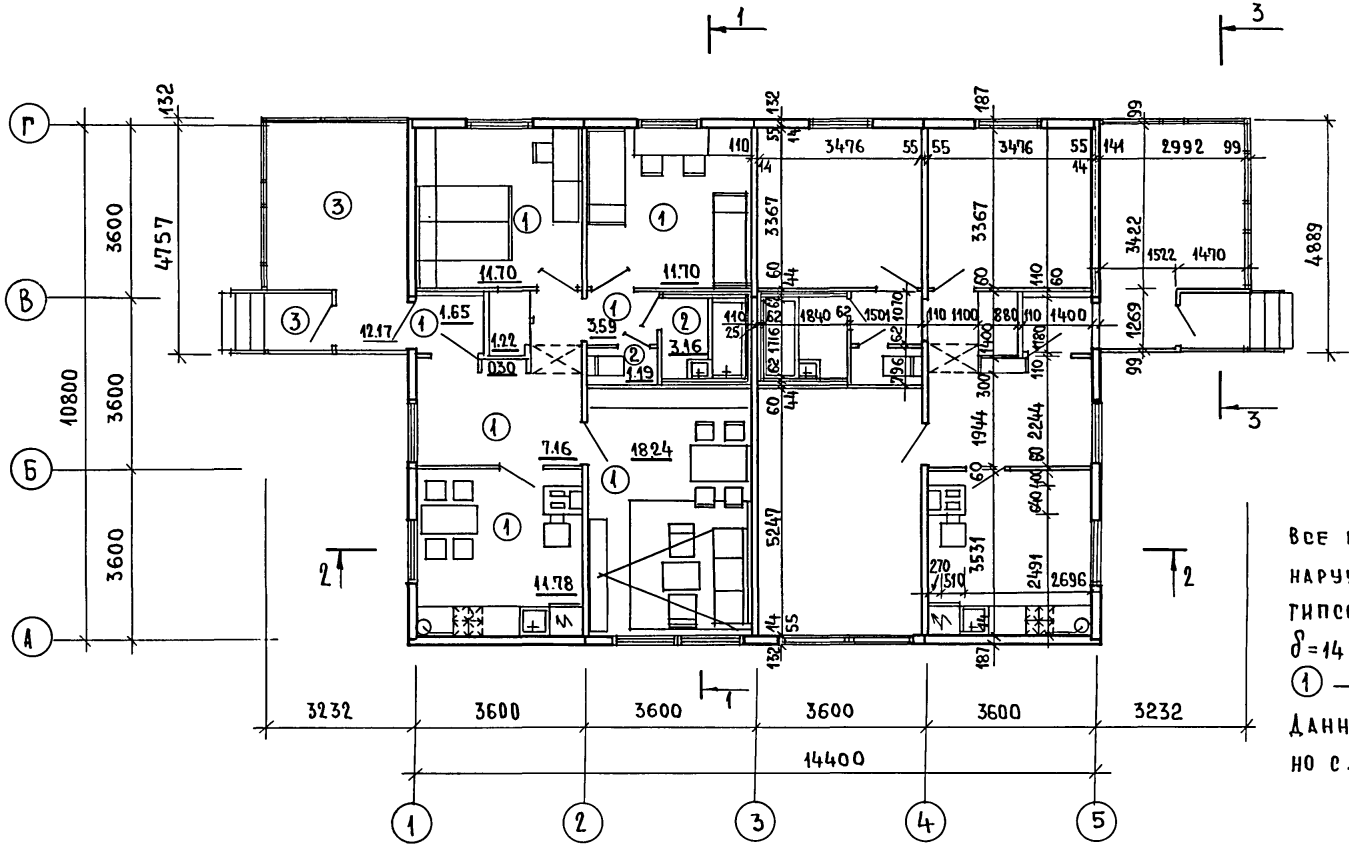
Г
В
Б
А
1
2
3
4
5
3232
3600
3600
3600
3600
3232
14400
10800
3600
3600
3600
4757
4889
3476
2992
3422
1522
1470
3367
5247
3531
2491
2696
1944
2244
1824
1170
1065
1222
1259
1840
1501
1400
1100
880
1180
796
1446
1116
1078
1216
1219
1178
716
1259
1422
1078
1178
1216
1446
796
1180
880
1100
1400
1501
1840

Ведомость отделки помещений

Наименование или номер помещения	Потолок		Стены или перегородки		Низ стен или перегородок		
	Площадь	Вид отделки	Площадь	Вид отделки	Площадь	Вид отделки	Высота (мм)
Общая комната спальни, холл, коридор	104.78	Окраска водоэмульсионной краской	246.86	Оклейка обоями улучшенного качества	—	—	—
Шкаф Ш-1	3.04		11.60	Окраска водоэмульсионной краской			
Кухня	23.56	Окраска водоэмульсионной краской	11.20	Вентшахта известковая побелка по штукатурке	4,20	По фронтону оборудования инсулак	0,6
			56.20	Окраска водоэмульсионной краской			
Ванная	6.32	Окраска водоэмульсионной краской	22.00	Окраска водоэмульсионной краской	11.40	По фронтону оборудования на высоту 1,80м от пола - инсулак	1,15
Уборная	2.38	Окраска водоэмульсионной краской	20.48	Окраска водоэмульсионной краской	—	—	—
Тамбур	3.30	Окраска водоэмульсионной краской	18.60	Окраска водоэмульсионной краской	—	—	—
Веранда	24.34	Окраска деревянных изделий олифой и лаком.	20.00	Окраска деревянных изделий олифой или лаком	—	—	—

Экспликация полов

Наименование помещений	Тип пола	Номер узла по серии	Элементы пола и их толщина	Площадь пола ($м^2$)
Общая комната, спальни, кухня, холл, коридор, тамбур, шкафы	1	139 2-144-1	Покрытие доски пола - 28мм	131.38
Ванная, уборная	2	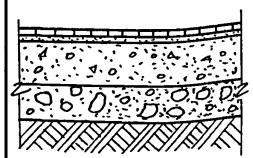	Керамическая плитка на цементно-песчаном растворе - 20мм, подстилающий слой из бетона М100 - 80мм гравийно-песчаная засыпка, утрамбованная, с проливкой водой - 80мм грунт основания	8.70
Веранда крыльцо	3	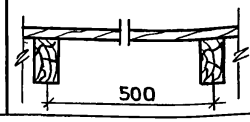	-доски -28 -балки перекрытия - 50×150	28.08

План полов см. на листе 5

Норм.конт.	Овакимьян		
Зам.нач.м	Овакимьян		
ГАП	Петросов		
ГИП	Сидорина		
Рук.гр.	Пантелеева		
Исполнит	Шевченко		
Проверил	Петросов		

Привязан

Инв.№

Инв.№подл. | Подпись и дата | Взам.инв.№

181-219-26.87 АС

Одноэтажный двухквартирный жилой дом с 3-комнатными квартирами	Стадия	Лист	Листов
	Р	6	
Ведомость отделки помещений. Экспликация полов.	ЦНИИЭП гражданселькстрой		

Альбом I

Типовой проект 181-219-26.87

Разрез 1-1

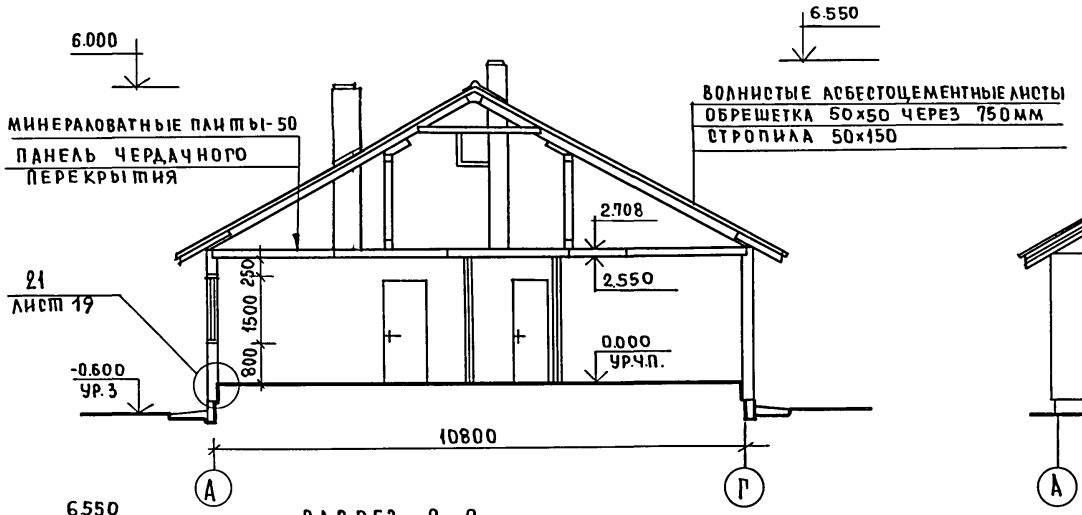

Разрез 3-3

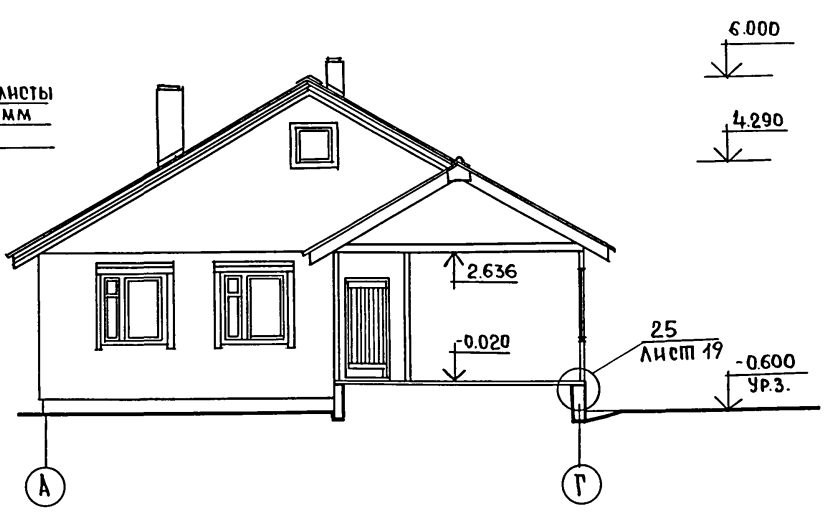

Разрез 2-2

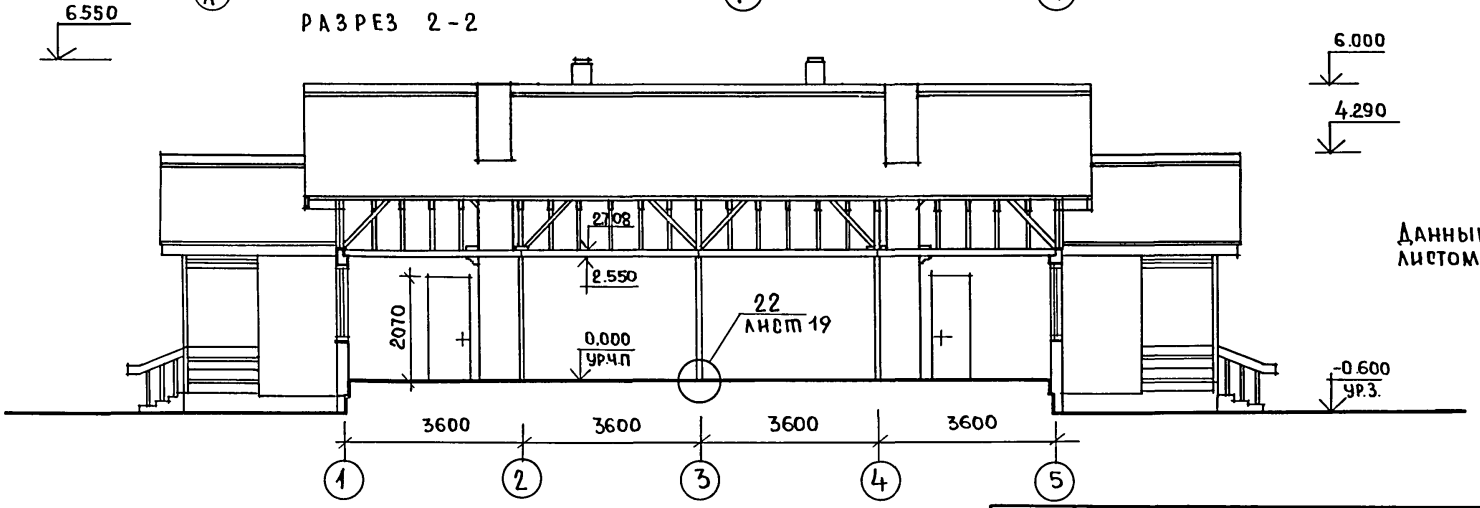

Данный лист см. совместно с листом 5

				181-219-26.87 АС		

Ш-1

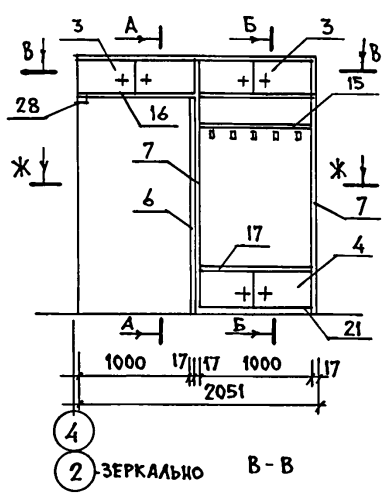

Б-Б

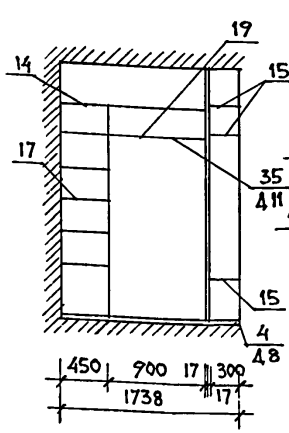

А-А

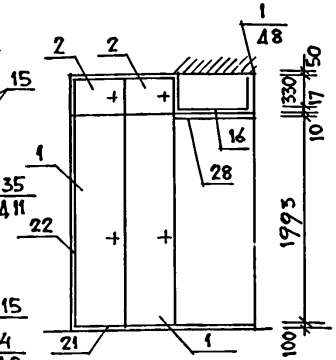

В-В

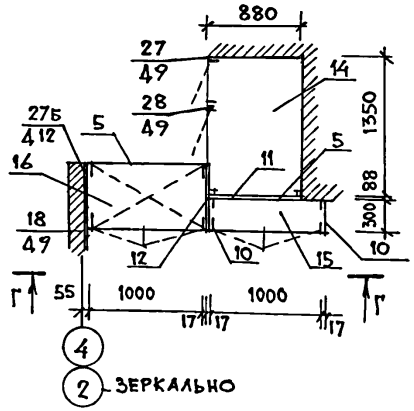

Ж-Ж

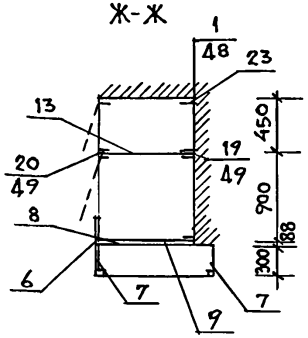

МАРКА	NN ПОЗ.	НАИМЕНОВАНИЕ	СЕРИЯ	ЕД. ИЗМ.	КОЛ.	РАСХОД МАТЕРИАЛОВ: ПИЛОМАТЕР. м³	ДСП м² δ:16мм	ДВП м²	ШПОН СТРОГАН. м²
		СБОРОЧНЫЕ ЕДИНИЦЫ ШКАФОВ И АНТРЕСОЛЕЙ							
Ш-1	1	ДВЕРНОЙ БЛОК ДШ 20-4.5	1.172.5-6	ШТ	2	0.04	1.8	—	4.0
	2	ДВЕРКА АНТРЕСОЛЬН. ДА 4-4.5	1.172.5-6	ШТ	2	0.016	0.36	—	0.9
	3	ДВЕРКА АНТРЕСОЛЬН. ДА 4-10	1.172.5-6	ШТ	2	0.024	0.80	—	1.92
	4	ДВЕРКА АНТРЕСОЛЬН. ДА 5-10	1.172.5-6	ШТ	1	0.013	0.48	—	1.20
	5	СТЕНКА АНТРЕС. (400×1000)		ШТ	1	—	0.40	—	—
	6	СТЕНКА БОКОВАЯ (2100×700)		ШТ	1	—	1.47	—	—
	7	СТЕНКА БОКОВАЯ (2100×298)		ШТ	2	—	1.26	—	—
	8	СТЕНКА БОКОВАЯ (2100×860)		ШТ	1	—	1.80	—	—
	9	СТЕНКА ШКАФА ЗАДН. (2000×1000)		ШТ	1	0.0066	2.0	—	—
	10	СТЕНКА БОКОВАЯ ДОБОРН. (400×298)		ШТ	1	—	0.24	—	—
	11	СТЕНКА БОКОВАЯ ДОБОРН. (400×680)		ШТ	1	—	0.34	—	—
	12	СТЕНКА БОКОВАЯ ДОБОРН. (400×700)		ШТ	1	—	0.28	—	—
	13	СТЕНКА ПРОМЕЖУТ. (2100×860)		ШТ	1	—	—	1.82	—
	14	ПОЛКА АНТРЕСОЛЬН. (870×1350)		ШТ	1	—	1.17	—	—
	15	ПОЛКА АНТРЕСОЛЬН. (290×1000)		ШТ	3	—	0.87	—	—
	16	ПОЛКА АНТРЕСОЛЬН. (690×1000)		ШТ	1	—	0.69	—	—
	17	ПОЛКА ПЕРЕСТАВНАЯ (443×850)		ШТ	5	—	1.90	—	—
	18	ПОЛКОДЕРЖАТЕЛЬ ПД-2	1.172.5-6	ШТ	10	0.002	—	—	—
	19	ШТАНГА ШТ-1	1.172.5-6	ШТ	1	0.002	—	—	—
	20	ШТАНГОДЕРЖАТЕЛЬ ШД-1	1.172.5-6	ШТ	2	0.00016	—	—	—
	21	ПЛИНТУС П	1.172.5-6	П.М.	2.1	0.0042	—	—	—
	22	НАЛИЧНИК Н-3	1.172.5-6	П.М.	6.6	0.0028	—	—	—
	23	МОНТАЖНЫЙ БРУС МБ-2	1.172.5-6	ШТ	4	0.008	—	—	—
Ш-1	24	УГОЛЬНИК КРЕПЕЖНЫЙ УМ-1	1.172.5-6	ШТ	6	—	—	—	—
	25	УГОЛЬНИК КРЕПЕЖНЫЙ УМ-2	1.172.5-6	ШТ	8	—	—	—	—
			ИТОГО НА 1 КВАРТИРУ			0.11876	15.86	1.82	8.02
			ИТОГО НА ДОМ			0.23752	31.72	3.64	16.04

ПРИВЯЗАН:

ИНВ. №

НОРМОКОН.	ОВАКИМЬЯН	
ЗАМ. НАЧ. М.	ОВАКИМЬЯН	
ГАП	ПЕТРОСОВ	
ГИП	СИДОРИНА	
РУК. ГР.	ПАНТЕЛЕЕВА	
ИСПОЛНИЛ	САВОСТИНА	
ПРОВЕРИЛ	ПАНТЕЛЕЕВА	

181-219-26.87 АС

Одноэтажный, двухквартирный жилой дом с 3-комнатными квартирами

СТАДИЯ	ЛИСТ	ЛИСТОВ
Р	8	

Встроенный шкаф Ш-1. Спецификация.

ЦНИИЭП ГРАЖДАНСЕЛЬСТРОЙ

22711-01 12

ИНВ. № ПОДЛ. | ПОДПИСЬ И ДАТА | ВЗАМ. ИНВ. №

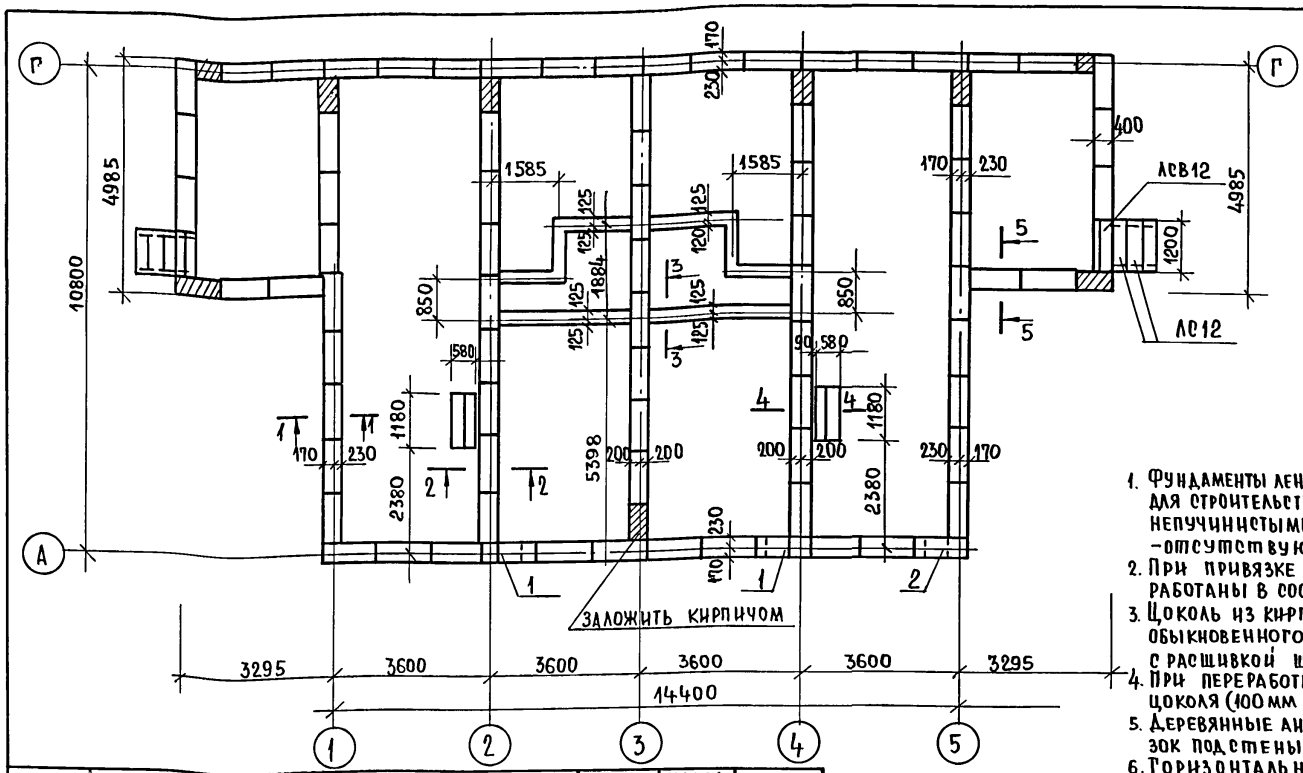

ТАБЛИЦА НОРМАТИВНЫХ НАГРУЗОК

NN сечений	НАГРУЗКА Т/П.М.	ОТМЕТКА НА КОТОРУЮ ДАНА НАГРУЗКА
а-а	-0,75	-0.500
б-б	1,8	-0.500
в-в	2,8	-0.500

Экспликация отверстий

ТИП ОТВ.	РАЗМЕР ММ В	РАЗМЕР ММ Н	ОТМ. НИЗА ММ	НАЗНАЧЕНИЕ
1	500	500	ПРИ ПРИВЯЗКЕ	ВК
2	500	500	ПРИ ПРИВЯЗКЕ	ВК

1. Фундаменты ленточные мелкозаглубленные запроектированы для строительства на площадке со спокойным рельефом, непучинистыми, непросадочными грунтами, грунтовые воды - отсутствуют.
2. При привязке проекта фундаменты должны быть переработаны в соответствии со СНиП 2.02.01-83.
3. Цоколь из кирпича керамического рядового полнотелого обыкновенного (ГОСТ 530-80) марки 75 на растворе марки 50 с расшивкой швов.
4. При переработке фундаментов привязку наружной грани цоколя (100 мм от оси) не менять
5. Деревянные антисептированные пробки для крепления обвязок подстены уложить в цоколь с шагом 600-900мм.
6. Горизонтальная гидроизоляция - 2слоя толя.
7. Горизонтальная гидроизоляция дымовентиляционного стояка на отм. -0.030 цементным раствором состава 1:2.
8. Вокруг здания выполнить водонепроницаемую отмостку шириной 1м с уклоном 0.03.
9. Данный лист см. совместно с листами 10, 11.

МАРКА	ОБОЗНАЧЕНИЕ	НАИМЕНОВАНИЕ	КОЛ	МАССА ЕД.КГ	ПРИМЕЧ.
Ф-1	ГОСТ 13579-78	ФБС 12.4.3	84	310	
АС 12	ГОСТ 87170-84*	СТУПЕНЬ ОСНОВНАЯ	6	135	
АСВ12	ГОСТ 87170-84*	СТУПЕНЬ ВЕРХН. ФРИЗОВАЯ	2	105	

Схема нагрузок

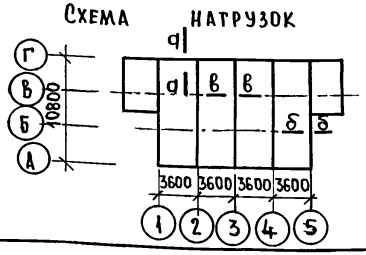

ВЗАМ.ИНВ.№ | ПОДПИСЬ И ДАТА | ИНВ.№ ПОДЛ.

ПРИВЯЗАН

ИНВ.№

НОРМ.КОН	ОВАКИМЬЯН	
ЗАМ.НАЧ.М	ОВАКИМЬЯН	
ГАП	ПЕТРОСОВ	
ГИП	СИДОРИНА	
РУК.ГР.	ПАНТЕЛЕЕВА	
ИСПОЛН.	ШЕПЕЛЕВА	
ПРОВЕРИЛ	ПАНТЕЛЕЕВА	

181-219-26.87 АС

Одноэтажный двухквартирный жилой дом с 3-х комнатными квартирами.

СТАДИЯ	ЛИСТ	ЛИСТОВ
Р	9	

План фундаментов.

ЦНИИЭП гражданселькстрой

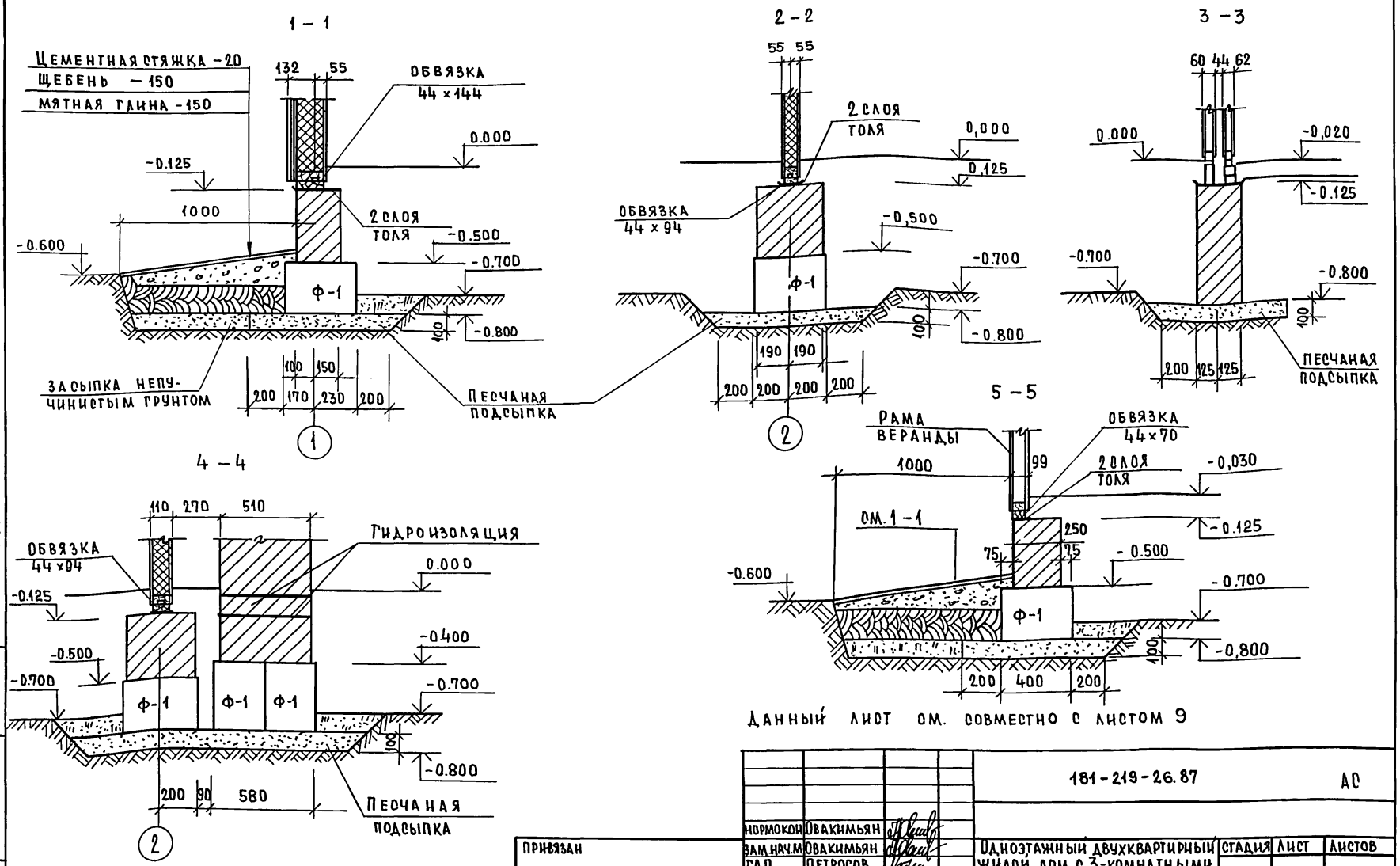

ДАННЫЙ ЛИСТ СМ. СОВМЕСТНО С ЛИСТОМ 9

ТИПОВОЙ ПРОЕКТ 181-219-26.87 АЛЬБОМ I

					181-219-26.87		АС
			НОРМОКОН	ОВАКИМЬЯН			
ПРИВЯЗАН			ЗАМ.НАЧ.М	ОВАКИМЬЯН	ОДНОЭТАЖНЫЙ ДВУХКВАРТИРНЫЙ ЖИЛОЙ ДОМ С 3-КОМНАТНЫМИ КВАРТИРАМИ.	СТАДИЯ	ЛИСТ	ЛИСТОВ
			ГАП	ПЕТРОСОВ		Р	10	
			ГИП	СИДОРИНА				
			РУК.ГР.	ПАНТЕЛЕЕВА	СЕЧЕНИЯ ФУНДАМЕНТОВ 1-1 ÷ 5-5	ЦНИИЭП ГРАЖДАНСЕЛЬСТРОЙ		
			ИСПОЛНИТ.	ПАНТЕЛЕЕВА				
ИНВ.№			ПРОВЕРИЛ	СИДОРИНА				

ИНВ.№ ПОДЛ. | ПОДПИСЬ И ДАТА | ВЗАМ.ИНВ.№

22711-01 14

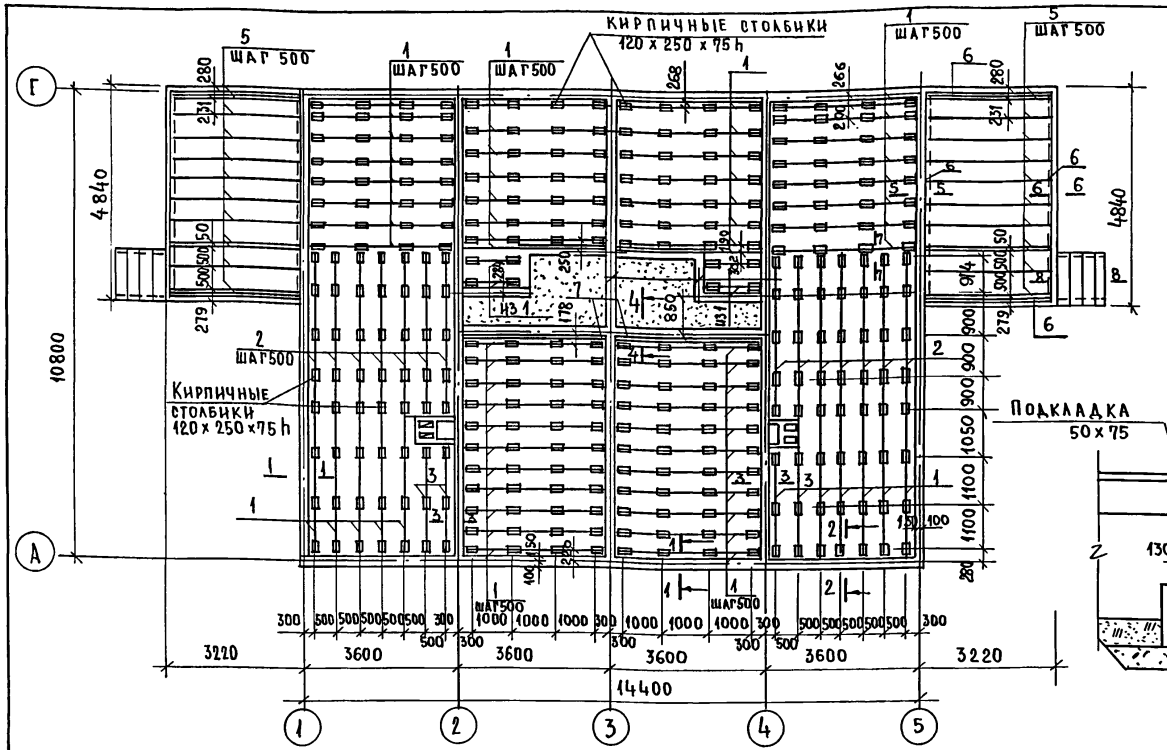

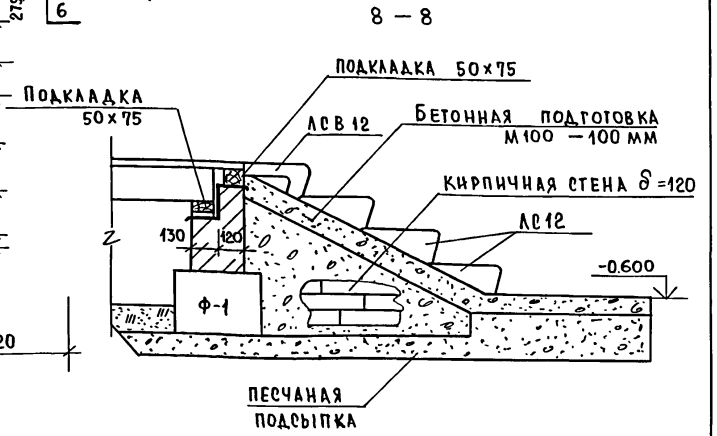

Марка	Обозначение	Наименование	Кол.	Масса ед., кг	Примеч.
1	2	3	4	5	6
1	ГОСТ 24454-80Е*	Лага 50 х 100 х 3470	66	10.44	
2	ГОСТ 24454-80Е*	Лага 50 х 100 х 3700	14	11.10	
3	ГОСТ 24454-80Е*	Лага 50 х 100 х 2530	4	7.62	
4	ГОСТ 8242-75	Плинтус тип 3 п.м	190.0	0,75	
5	ГОСТ 24454-80Е*	Балки 50 х 150 х 2960	22	13.32	
7	ГОСТ 24454-80Е*	Подкладки 50х100 п.м.	37.0	3.00	

1	2	3	4	5	6
6	ГОСТ 24454-80Е*	Подкладки 50х75 п.м.	33	2,25	
8	ГОСТ 24454-80Е*	Подкладки 25х150х250	328	0.540	
9	ГОСТ 24454-80Е*	Брусок 50х50 п.м.	15	1.5	
10	ГОСТ 8242-75	Доски пола, тип 1 п.м.	1930.0	1.6	

Данный лист см. совместно с листами 9, 10, 12

Привязан:

Инв. №

Норм.контр.	Овакимьян	
Зам.нач.м	Овакимьян	
ГАП	Петросов	
ГИП	Сидорина	
Рук.гр.	Пантелеева	
Исполнил	Шепелева	
Проверил	Пантелеева	

181-219-26.87 АС

Одноэтажный двухквартирный 3-комнатный жилой дом

План раскладки лаг. Сечение 8-8. Спецификация.

Стадия	Лист	Листов
Р	11	

ЦНИИЭП граждансельстрой

22711-01 15

Инв.№подл. | Подпись и дата | Взам.инв.№

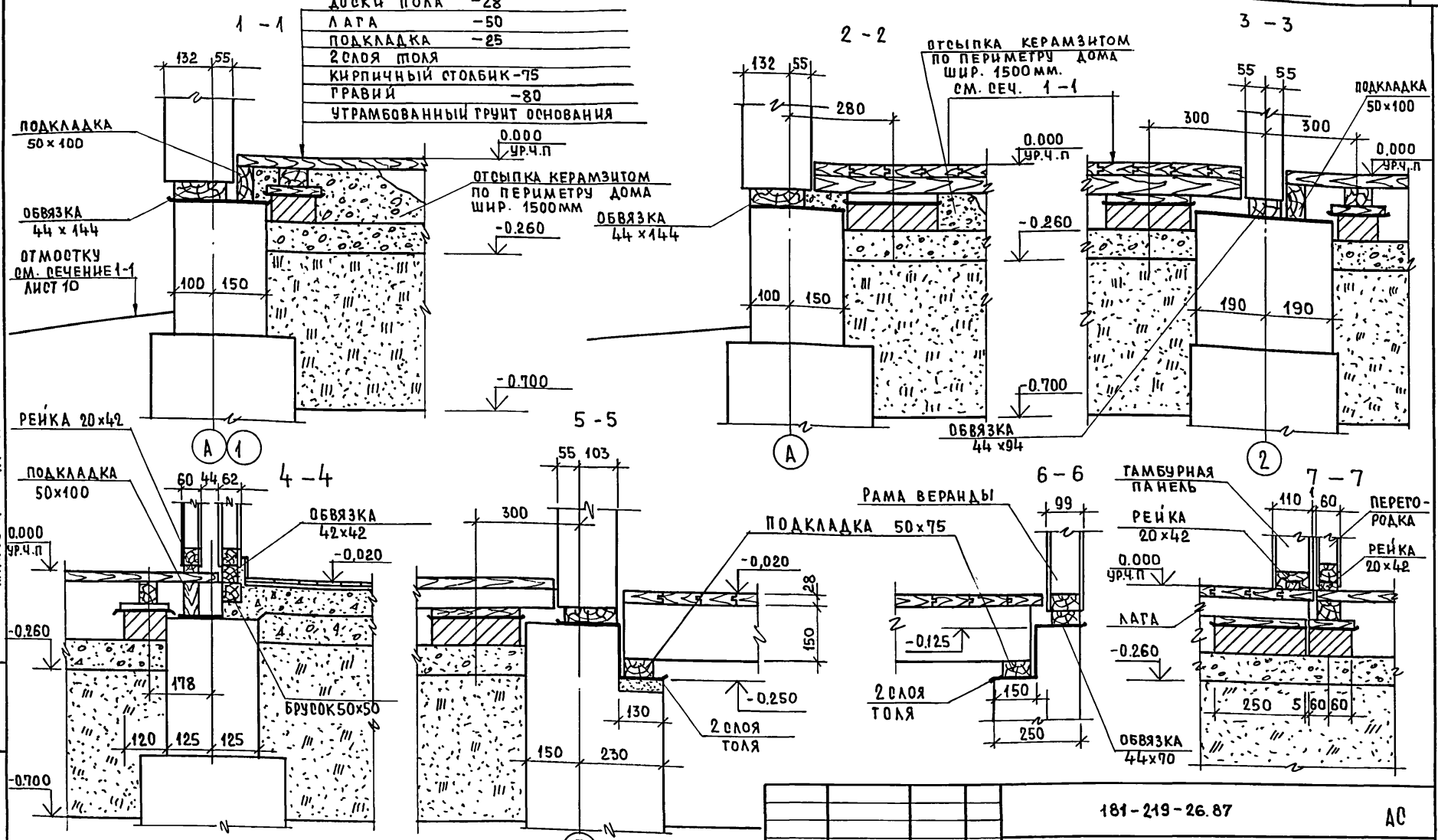

1. По периметру дома утеплитель пол керамзитом (шлаком) на ширину 1500 мм.
2. Данный лист см. совместно с листами 9, 10, 11

Нормокон	Овакимьян	
Зам.нач.м	Овакимьян	
ГАП	Петросов	
ГИП	Сидорина	
Рук.гр.	Пантелеева	
Исполнит.	Пантелеева	
Проверил	Сидорина	

Привязан

Инв.№

181-219-26.87 АС

Одноэтажный двухквартирный жилой дом с 3 комнатными квартирами

Стадия	Лист	Листов
Р	12	

Цокольное перекрытие. Сечения 1-1 ÷ 7-7.

ЦНИИЭП гражданселькстрой

Инв.№ подл. | Подпись и дата | Взам.инв.№

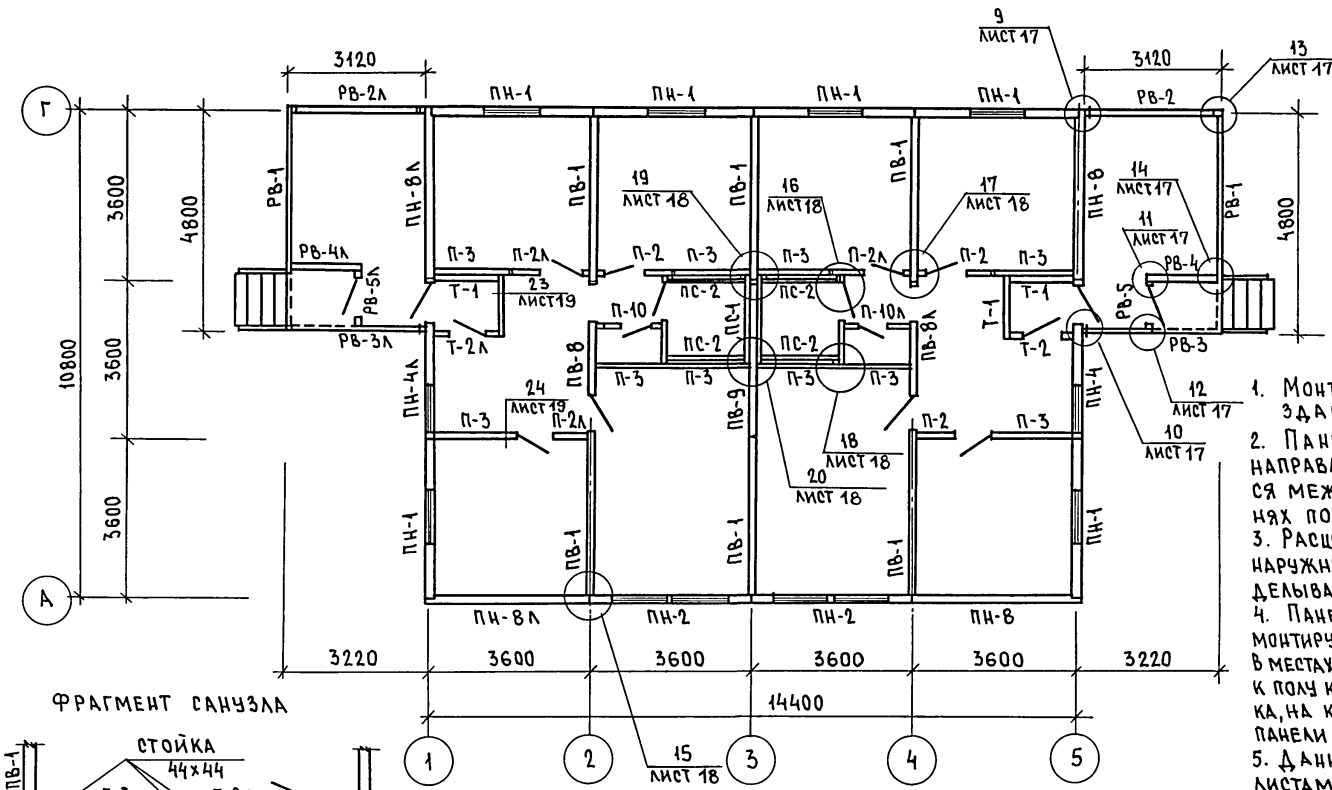

ФРАГМЕНТ САНУЗЛА

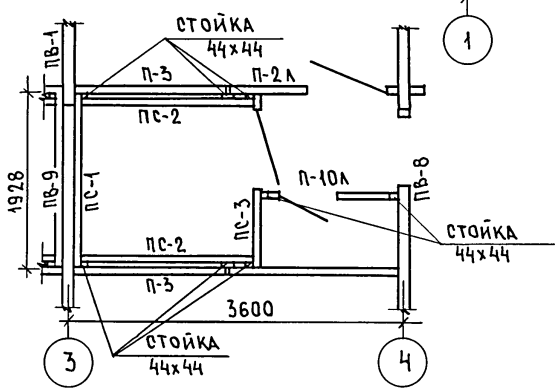

1. Монтаж начинать с угла здания.
2. Панели устанавливаются на направляющую рейку и крепятся между собой в двух уровнях по высоте (см. лист 16).
3. Расширенная часть стыка в наружных стенах тщательно заделывается (см. узел 15 лист 18).
4. Панели перегородок и тамбура монтируются после устройства пола. В местах расположения перегородок к полу крепится направляющая рейка, на которую устанавливаются панели перегородок и тамбура.
5. Данный лист см. совместно с листами 14 ÷ 19
6. Рамы РВ-4(РВ-4л); РВ-5(РВ-5л) монтировать после устройства пола на веранде.

Нормок.	Овакимьян	
Зам.нач.	Овакимьян	
ГАП	Петросов	
ГИП	Сидорина	
Вед.инж	Барыкина	
Исполн.	Барыкина	
Провер.	Сидорина	

Привязан:

Инв.№

181-219-26.87 АС

Одноэтажный двухквартирный жилой дом с 3-комнатными квартирами

Стадия	Лист	Листов
Р	13	

Монтажный план

ЦНИИЭП гражданселькстрой

Взам.инв.№ | Подпись и дата | Инв.№ подл.

МАРКА	ОБОЗНАЧЕНИЕ	НАИМЕНОВАНИЕ	КОЛ. ШТ	МАССА КГ.	ПРИМЕЧ.
	ПАНЕЛИ НАРУЖНЫХ СТЕН				
ПН-1	219-2-1-03-02.00	ПН 36.28.16-1	6	450	
ПН-2	219-2-1-03-02.00	ПН 36.28.16-2	2	486	
ПН-4	219-2-1-03-03.00	ПН 36.28.16-4	1	486	
ПН-4Л	219-2-1-03-03.00	ПН 36.28.16-4Л	1	486	
ПН-8	219-2-1-03-01.00	ПН 37.28.16-8	2	453	
ПН-8Л	219-2-1-03-01.00	ПН 37.28.16-8Л	2	453	
	ПАНЕЛИ ВНУТРЕННИХ СТЕН				
ПВ-1	219-2-1-03-10.00	ПВ 35.27.11-1	6	212	
ПВ-8	219-2-1-03-11.00	ПВ 36.27.11-8	1	210	
ПВ-8Л	219-2-1-03-11.00	ПВ 36.27.11-8Л	1	210	
ПВ-9	219-2-1-03-10.00	ПВ36.27.11-9	1	215.3	
	ПАНЕЛИ ПЕРЕГОРОДОК				
П-2	219-2-1-03-31.00	П18.26.6-2	3	129	
П-2Л	219-2-1-03-31.00	П18.26.6-2Л	3	129	
П-3	219-2-1-03-30.00	П18.26.6-3	10	109	
П-10	219-2-1-03-33.00	П14.26.6-10	1	133	
П-10Л	219-2-1-03-33.00	П14.26.6-10Л	1	133	
	ПАНЕЛИ САНТЕХНИЧЕСКИЕ				
ПС-1	219-2-1-03-32.00	ПС 20.26.6-1	2	163	
ПС-2	219-2-1-03-32.00	ПС19.26.6-2	4	154	
ПС-3	219-2-1-03-33.00	ПС 20.26.6-3	1	226	
ПС-3Л	219-2-1-03-33.00	ПС20.26.6-3Л	1	226	

МАРКА	ОБОЗНАЧЕНИЕ	НАИМЕНОВАНИЕ	КОЛ. ШТ.	МАССА КГ	ПРИМЕЧ.
	ПАНЕЛИ ГАМБУРНЫЕ				
Г-1	219-2-1-03-20.00	Г14.26.11-1	4	119	
Г-2	219-2-1-03-21.00	Г14.26.11-2	1	109	
Г-2Л	219-2-1-03-21.00	Г14.26.11-2Л	1	109	
	РАМЫ ВЕРАНДЫ				
РВ-1	219-2-1-03-85.00	РВ36.28.7-1	2	166	
РВ-2	219-2-1-03-86.00	РВ30.28.7-2	1	136.5	
РВ-2Л	219-2-1-03-86.00	РВ30.28.7-2Л	1	136.5	
РВ-3	219-2-1-03-87.00	РВ 31.28.7-3	1	138.2	
РВ-3Л	219-2-1-03-87.00	РВ 31.28.7-3Л	1	138.2	
РВ-4	219-2-1-03-88.00	РВ 15.27.7-4	1	76.2	
РВ-4Л	219-2-1-03-88.00	РВ 15.27.7-4Л	1	76.2	
РВ-5	219-2-1-03-89.00	РВ12.27.7-5	1	82.8	
РВ-5Л	219-2-1-03-89.00	РВ12.27.7-5Л	1	82.8	
	ПРОЧИЕ ЭЛЕМЕНТЫ				
1	ГОСТ 24454-80Е*	ОБВЯЗКА ПОД НАРУЖНЫЕ СТЕНЫ 44×144	П.М. 50.5	3.75	
2	ГОСТ 24454-80Е*	ОБВЯЗКА ПОД ВНУТРЕННИЕ СТЕНЫ 44×94	П.М. 32.5	2,5	
3	ГОСТ 24454-80Е*	ОБВЯЗКА ПОД РАМЫ ВЕРАНДЫ 44×70	П.М. 23.	1,8	
4	ГОСТ 24454-80Е*	РЕЙКА ПОД СТЕНЫ 20×42	П.М 150	0.42	
5	ГОСТ 24454-80Е*	РЕЙКА ПОД ПЕРЕГОРОДКИ САНУЗЛА 42×42	П.М 19	0.88	
6	ГОСТ 24454-80Е*	ПРОКЛАДКИ В УГЛОВЫХ ПАНЕЛЯХ 13×94 ℓ=200	8	0,12	
7	ГОСТ 24454-80Е*	ДОСКИ ОБШИВКИ ПОТОЛКА ВЕРАНДЫ 19×94	П.М 346	0.89	

ДАННЫЙ ЛИСТ СМ. СОВМЕСТНО С ЛИСТОМ 13

ТИПОВОЙ ПРОЕКТ 181-219-26.87 АЛЬБОМ I

ВЗАМ.ИНВ.№ | ПОДПИСЬ И ДАТА | ИНВ.№ ПОДЛ.

ПРИВЯЗАН

ИНВ.№

НОРМ.КОН	ОВАКИМЬЯН	
ЗАМ.НАЧ.М	ОВАКИМЬЯН	
ГАП	ПЕТРОСОВ	
ГИП	СИДОРИНА	
РУК.ГР.	ПАНТЕЛЕЕВА	
ИСПОЛНИТ	ПАНТЕЛЕЕВА	
ПРОВЕР.	СИДОРИНА	

181-219-26.87 АС

Одноэтажный двухквартирный жилой дом с 3-комнатными квартирами.

СТАДИЯ	ЛИСТ	ЛИСТОВ
Р	14	

Монтажный план. Спецификация.

ЦНИИЭП гражданселькстрой

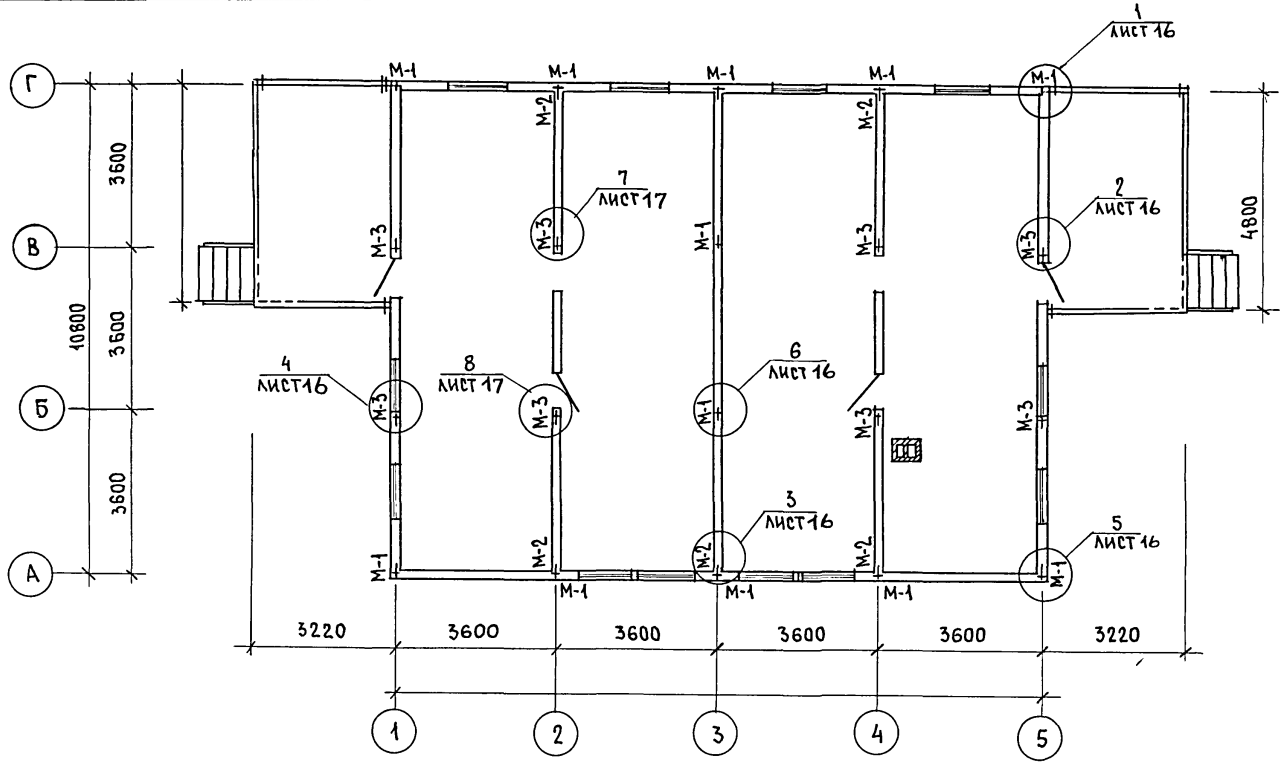

1. Панели наружных и внутренних стен крепятся между собой в двух уровнях на отм. 0.40 и 2.13 металлическими изделиями М-1; М-2; М-3. Через окна во внутренних обшивках панелей. В углах панели наружных стен крепятся болтом М-1 через окна в наружной обшивке панелей ПН-8.
2. Узлы крепления на отм. 0.40 см. листы 16, 17.
3. Данный лист см. совместно с листом 13.

Марка по проекту	Обозначение	Наименование	Кол.	Масса кг	Примеч.
М-1	219-2-1-03-010	Болт М12 с шайбами и гайкой	24	0,28	
М-2	219-2-1-03-011	Крепежная деталь	12	0,351	
М-3	219-2-1-03-012	Болт М12 с шайбами и гайкой	16	0,323	

Взам. инв. № | Подпись и дата | Инв. № подл.

Привязан:

Инв. №

Нормок.	Овакимьян	
Зам. нач.	Овакимьян	
ГАП	Петросов	
ГИП	Сидорина	
Вед. инж.	Барыкина	
Исполн.	Барыкина	
Провер.	Сидорина	

181-219-26.87 АС

Одноэтажный двухквартирный жилой дом с 3-комнатными квартирами

Стадия	Лист	Листов
Р	15	

План крепления стеновых панелей

ЦНИИЭП Граждансельстрой

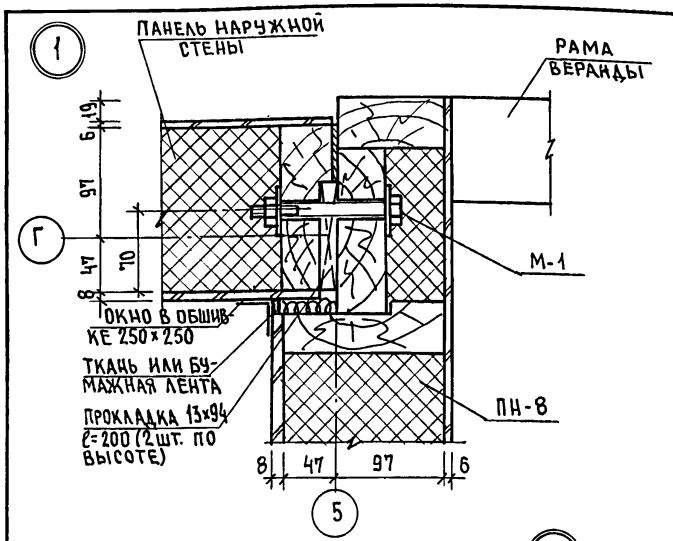

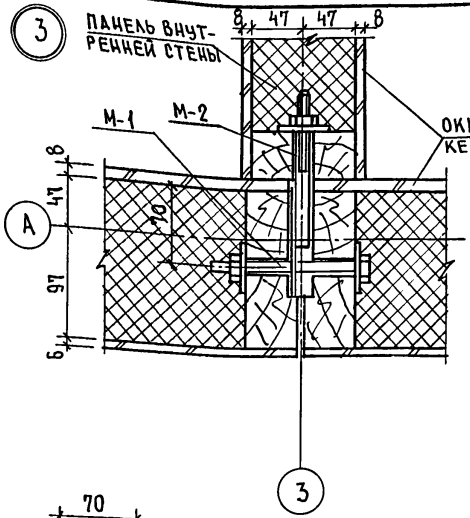

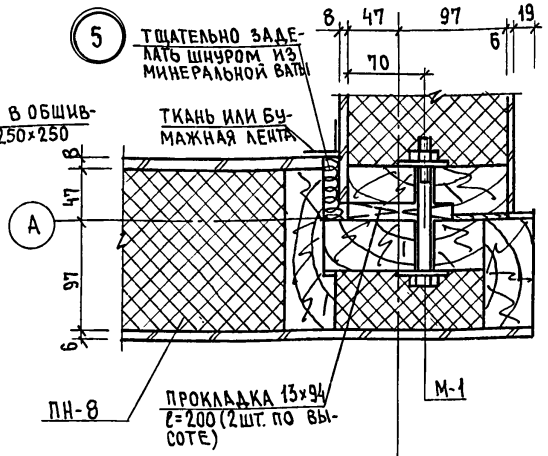

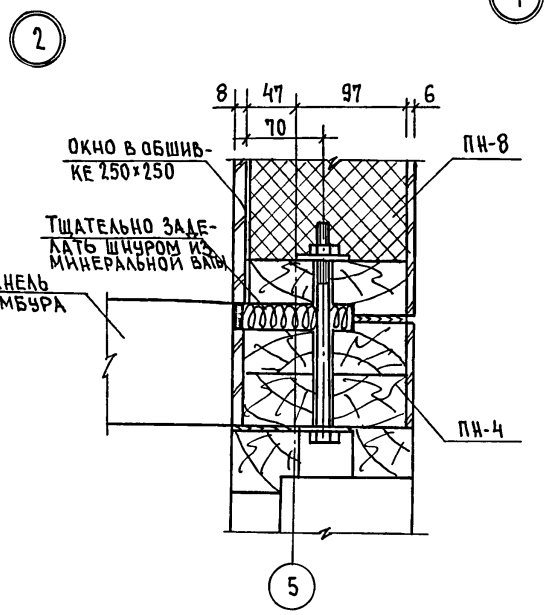

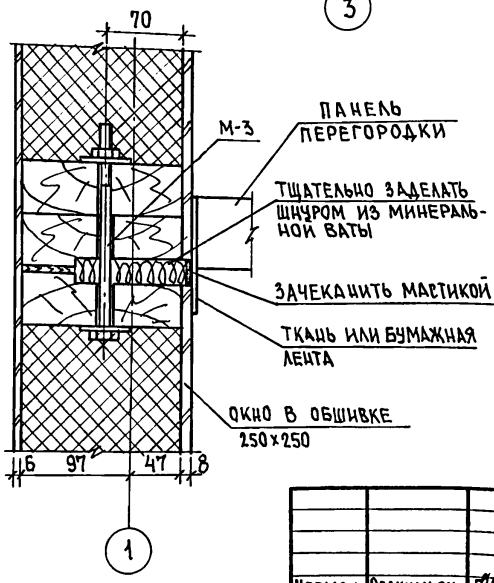

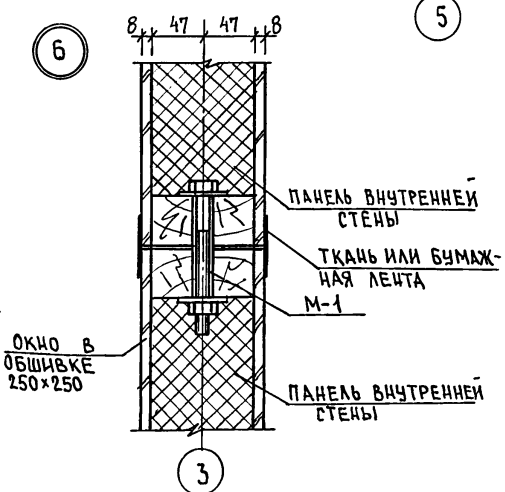

Нормок.	Овакимьян		
Зам. нач.	Овакимьян		
ГАП	Петросов		
ГИП	Сидорина		
Вед. инж.	Барыкина		
Исполн.	Барыкина		
Провер.	Сидорина		

Привязан

Инв. №

Инв. № подл. | Подпись и дата | Взам. инв. №

181-219-26.87 АС

Одноэтажный двухквартирный жилой дом с 3-комнатными квартирами

Стадия	Лист	Листов
Р	16	

Узлы планов 1÷6

ЦНИИЭП Гражданстройпроект

22711-01 20

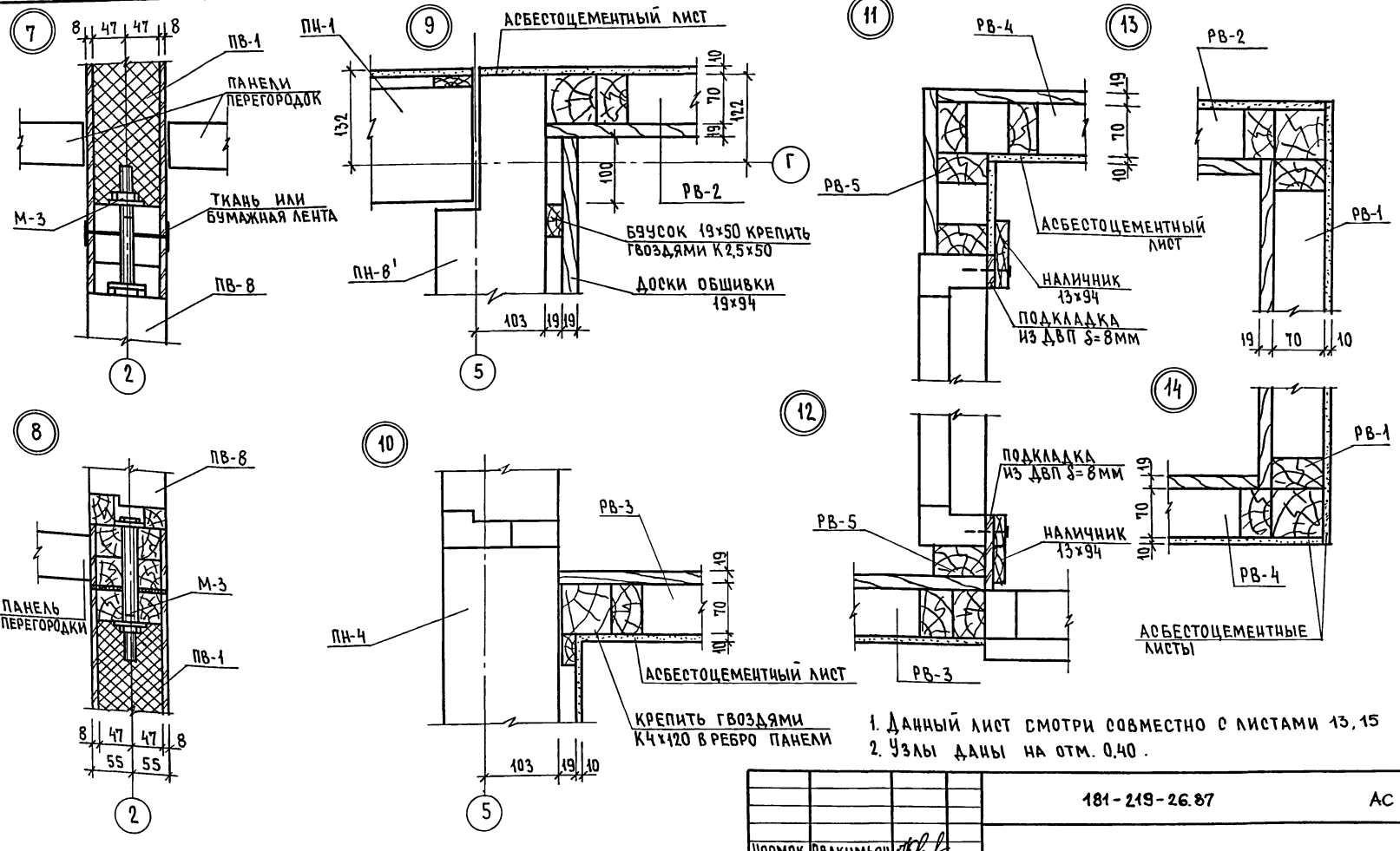

1. Данный лист смотри совместно с листами 13, 15
2. Узлы даны на отм. 0,40.

Нормок.	Овакимьян		
Зам. нач.	Овакимьян		
ГАП	Петросов		
ГИП	Сидорина		
Вед. инж.	Барыкина		
Исполн.	Барыкина		
Провер.	Сидорина		

181-219-26.87 АС

Одноэтажный двухквартирный жилой дом с 3-комнатными квартирами

Стадия	Лист	Листов
Р	17	

Узлы планов 7÷14

ЦНИИЭП граждансельстрой

Привязан

Инв. №

Инв. № подл. | Подпись и дата | Взам. инв. №

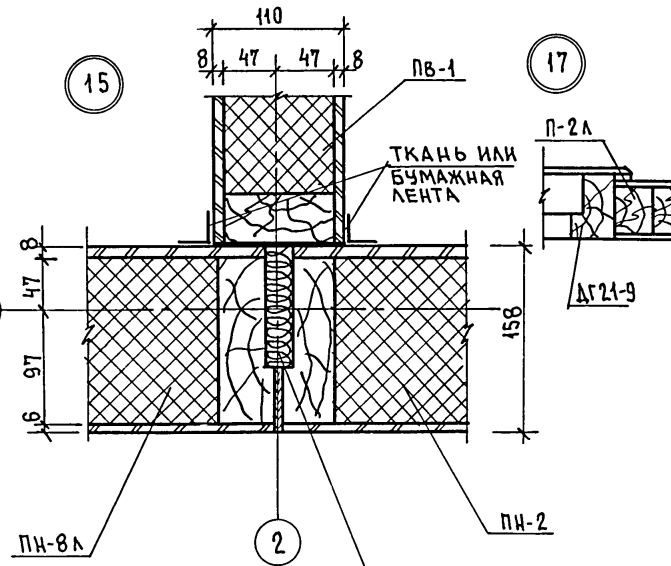

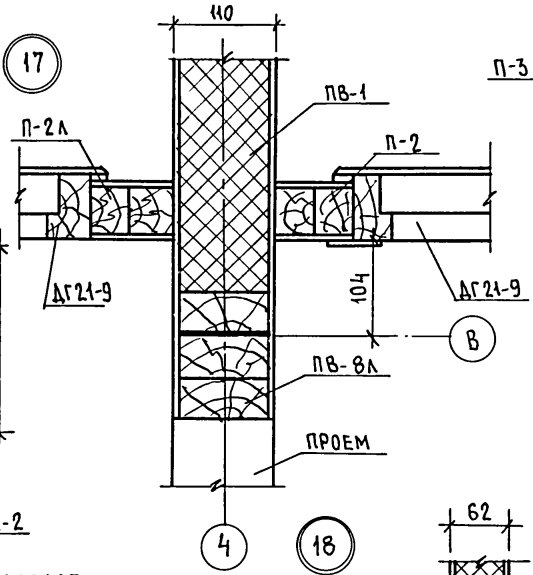

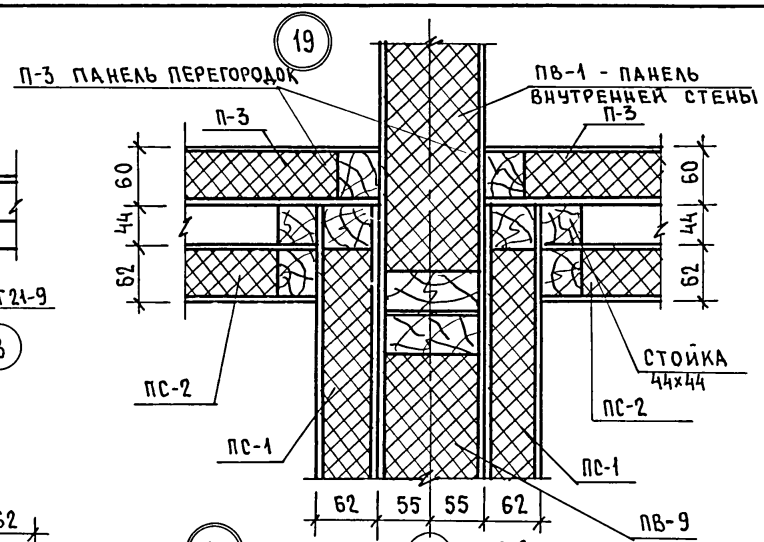

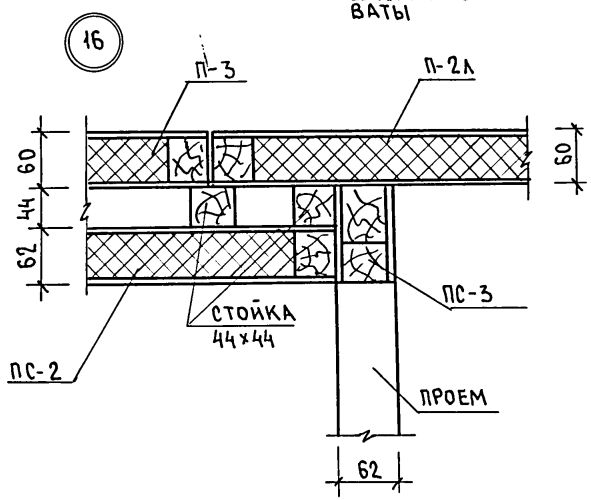

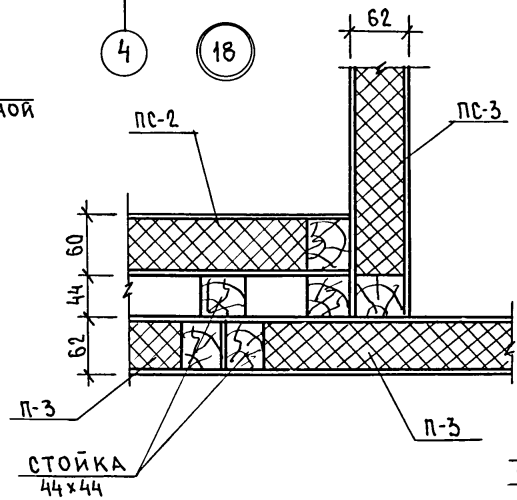

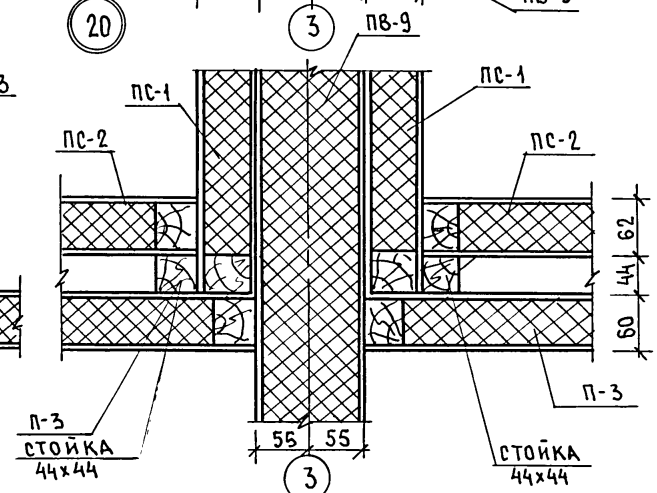

Панели перегородок крепить к поперечным брускам каркаса панелей внутренних стен и между собой гвоздями К 4х120.

Нормок.	Овакимьян	
Зам.нач.	Овакимьян	
ГАП	Петросов	
ГИП	Сидорина	
Вед.инж.	Барыкина	
Исполн.	Барыкина	
Провер.	Сидорина	

Привязан

Инв.№

181-219-26.87 АС

Одноэтажный двухквартирный жилой дом с 3-комнатными квартирами	Стадия	Лист	Листов
	Р	18	
Узлы планов 15 : 20	ЦНИИЭП Граждансельстрой		

Взам. инв. № | Подпись и дата | Инв. № подл.

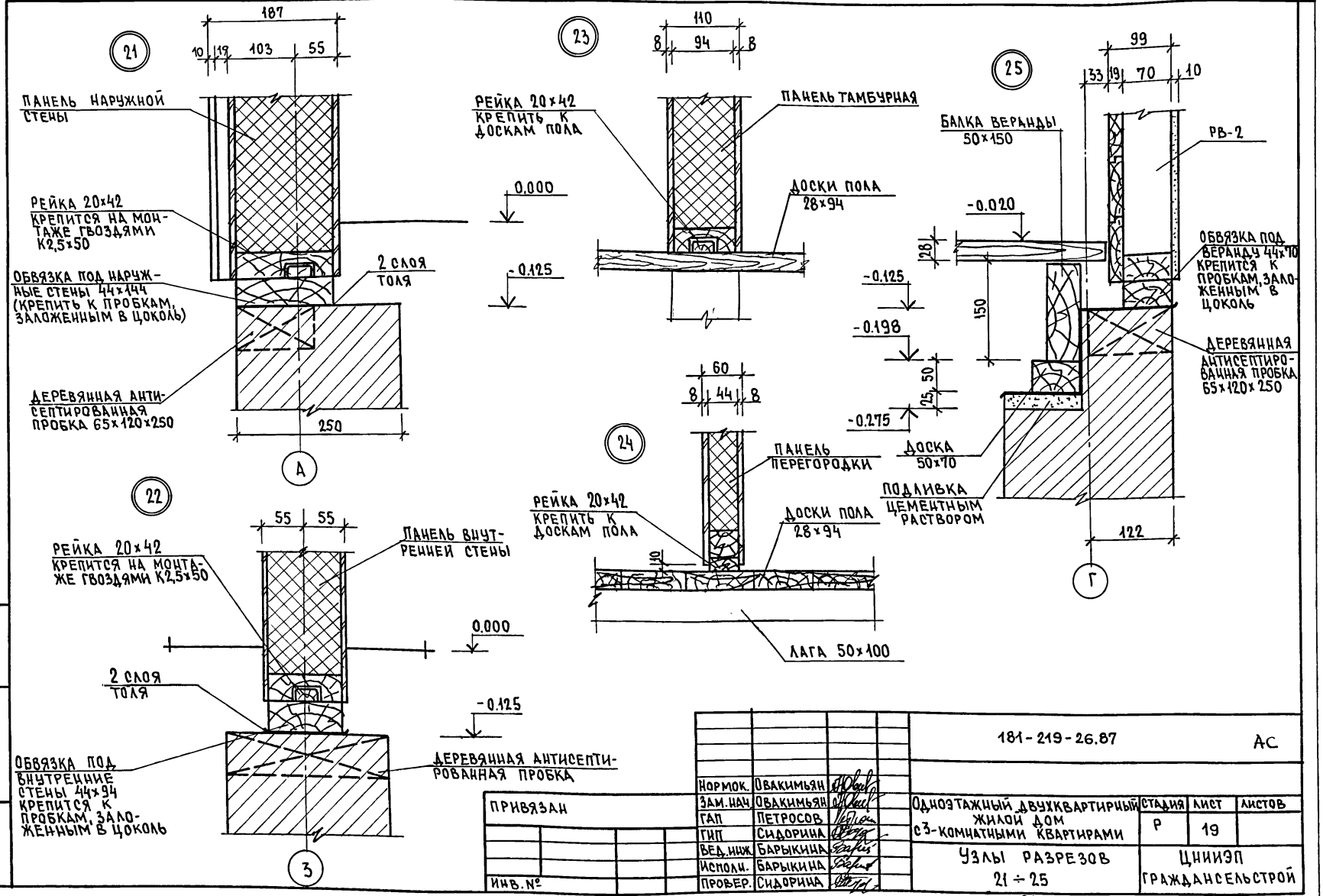

Привязан			
Инв. №			

Нормок.	Овакимьян	
Зам. нач.	Овакимьян	
ГАП	Петросов	
ГИП	Сидорина	
Вед. инж.	Барыкина	
Исполн.	Барыкина	
Провер.	Сидорина	

181-219-26.87 АС

Одноэтажный двухквартирный жилой дом с 3-комнатными квартирами

Стадия	Лист	Листов
Р	19	

Узлы разрезов 21 ÷ 25

ЦНИИЭП гражданельстрой

22711-01 23

Взам. инв.№ | Подпись и дата | Инв.№ подл.

Типовой проект 181-219-2.87 Альбом I

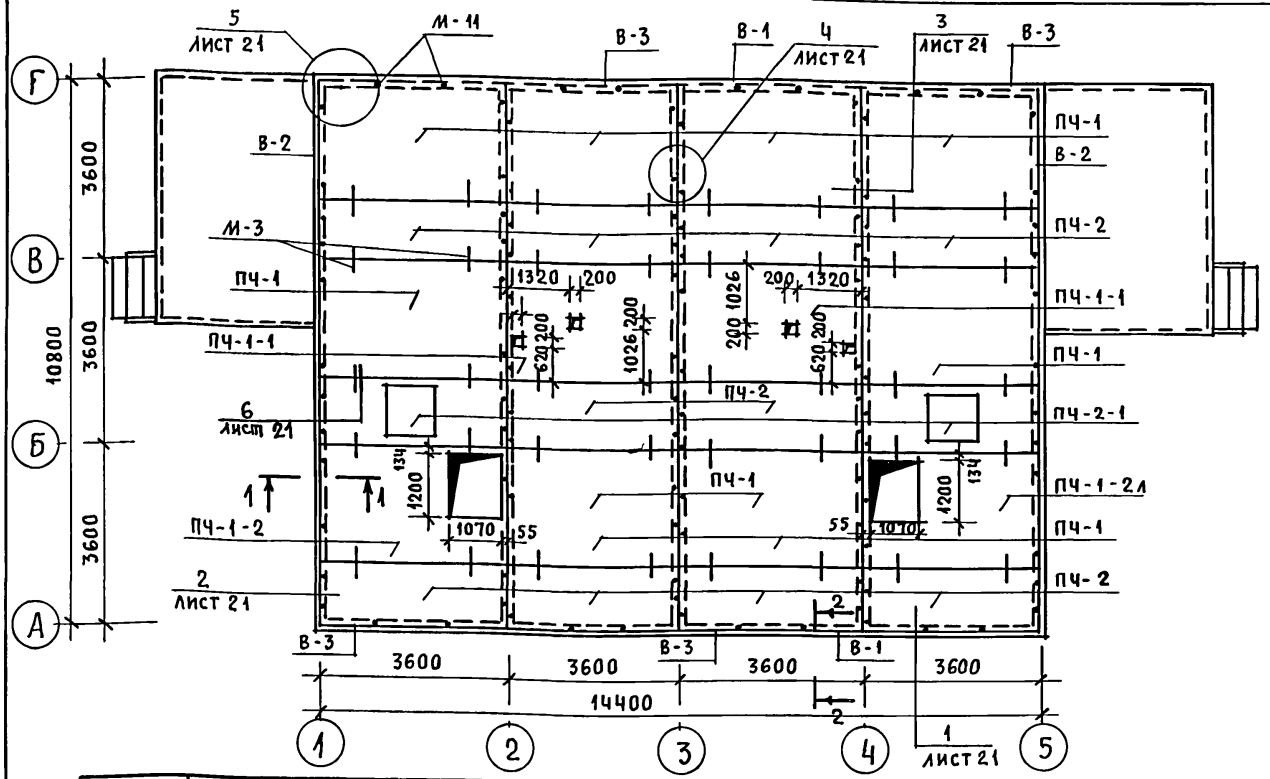

1. В торцах панелей, опирающихся на наружные стены (по осям 1,5), прибить вкладыши В-2 до монтажа этих панелей (см. сечение 1-1 лист 21).
2. Панели чердачного перекрытия крепятся к стеновым панелям металлическими изделиями М-11 (2 шт. на торец панели и 2 шт. по длине панели согласно разбивке, данной на плане.
3. Панели крепятся между собой металлическими изделиями М-3.
4. При устройстве отверстий каркас панелей должен быть сохранен.
5. После монтажа панели ПЧ-1-2 (ПЧ-1-2л) поперечный брусок у отверстия около 2,(4) спилить.
6. Уширенные швы между панелями перекрытия тщательно заложить минеральной ватой или паклей.
7. М-3, М-11
8. Данный лист см. совместно с листом 21

Марка по проекту	Обозначение	Наименование	Кол.	Масса ед., кг	Примеч.
ПЧ-1	219-2-1-03-40,00	ПЧ 37.24.16-1	8	334,0	
ПЧ-1-1	219-2-1-03-40,00	ПЧ 37.24.16-1-1	2	268	
ПЧ-1-2	219-2-1-03-42,00	ПЧ 37.24.16-1-2	1	322	
ПЧ-1-2л	219-2-1-03-42,00	ПЧ 37.24.16-1-2л	1	322	
ПЧ-2	219-2-1-03-41,00	ПЧ 37.12.16-2	10	188	
ПЧ-2-1	219-2-1-03-41,00	ПЧ 37.12.16-2-1	2	191	
В-1	ГОСТ 24454-80Е*	Вкладыш 50×150 п.м.	29	3,75	
В-2	ГОСТ 24454-80Е*	Вкладыш 50×150 ℓ=530	72	1,99	
В-3	ГОСТ 24454-80Е*	Вкладыш 44×90 ℓ=3500	4	6,8	
1	ТУ 13-444-79	Подкладка из ДВП δ=8мм шириной 100мм п.м.	54	0,7	

Марка по проекту	Обозначение	Наименование	Кол.	Масса ед., кг	Примеч.
		Металлические изделия			
М-3	219-2-1-03-012	Болт М-12 с шайбой и гайкой	40	0,323	
М-11	219-2-1-03-013	Шурупы 6×200	112	0,080	

9. Запрещается перемещение людей по верхней обшивке панелей без наличия ходовых досок или щитов настилов, которые должны быть уложены перед монтажом элементов крыши.

Привязан

Инв. N

Взам. инв. N | Подпись и дата | Инв. N подл.

Нормок.	Овакимьян	
Зам. нач.	Овакимьян	
ГАП	Петросов	
ГИП	Сидорина	
Рук. груп.	Пантелеева	
Исполн.	Пантелеева	
Провер.	Сидорина	

181-219-26.87 АС

Одноэтажный двухквартирный жилой дом с 3-комнатными квартирами

Стадия	Лист	Листов
Р	20	

План чердачного перекрытия

ЦНИИЭП Граждансельстрой

22711-01 24

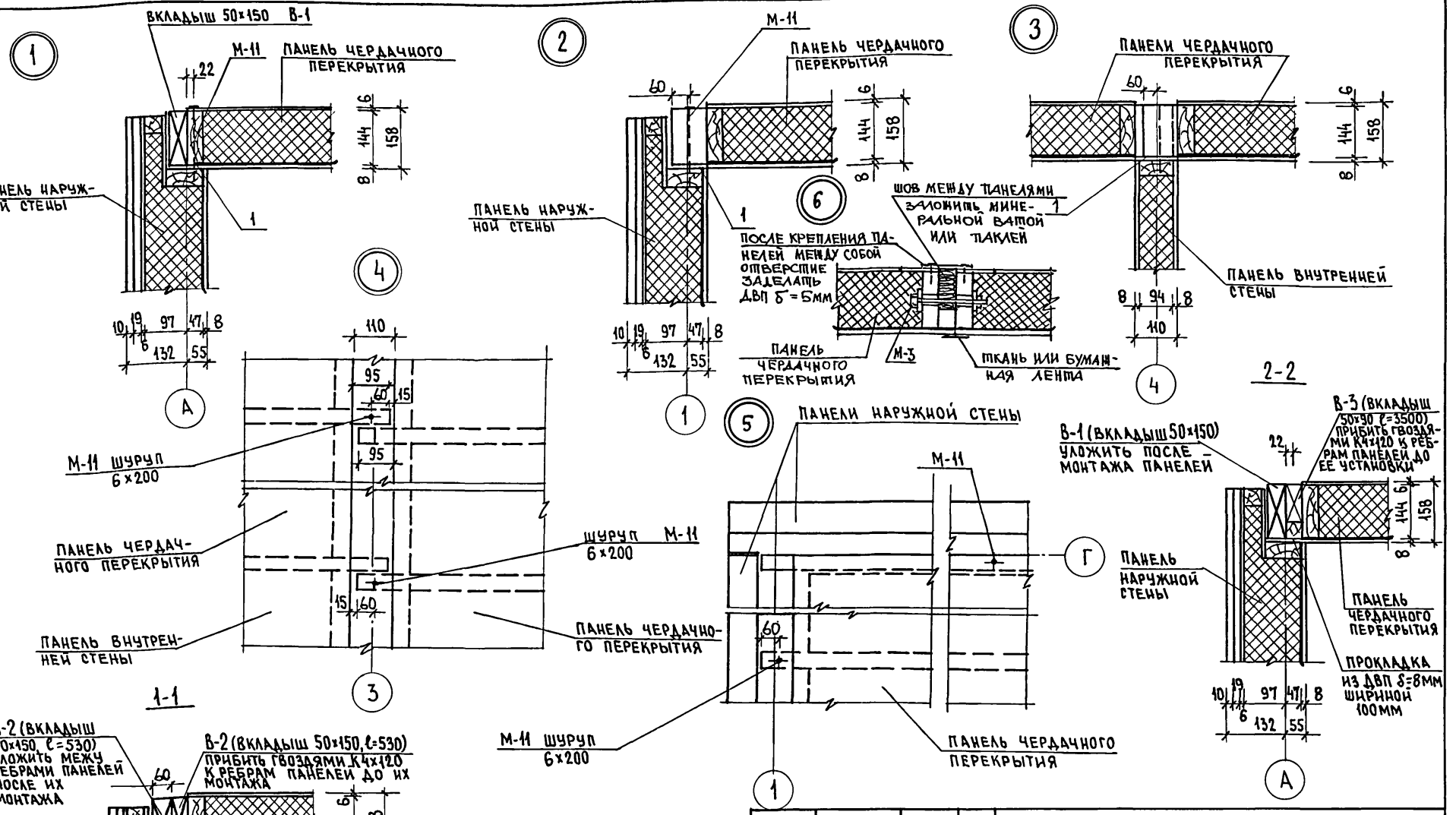

Данный лист см. совместно с листом 20

Привязан		
Инв. №		

Нормок.	Овакимьян	
Зам.нач.	Овакимьян	
ГАП	Петросов	
ГИП	Сидорина	
Вед.инж	Барыкина	
Исполн.	Барыкина	
Провер.	Сидорина	

181-219-26.87 АС

Одноэтажный двухквартирный жилой дом с 3-комнатными квартирами	Стадия	Лист	Листов
	Р	21	
Чердачное перекрытие. Узлы. Сечения.	ЦНИИЭП Граждансельстрой		

22711-01 25

Инв.№ подл. | Подпись и дата | Взам.инв.№

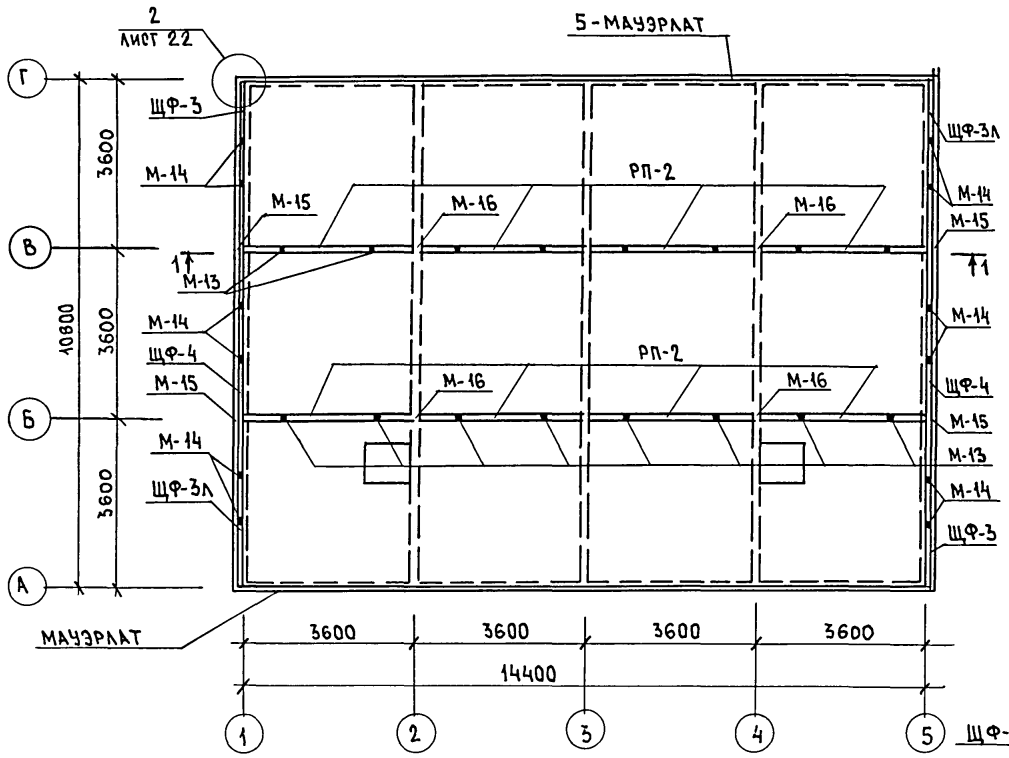

МАРКА	ОБОЗНАЧЕНИЕ	НАИМЕНОВАНИЕ	КОЛ. ШТ.	МАССА ЕД. КГ	ПРИМЕЧ.
РП-2	219-2-1-03-60.00	РП 36.20.10-2	8	75	
2	ГОСТ 24454-80Е*	ДОСКА ФРОНТОНА 16×50 ПМ	21,6	0,0008	
ЩФ-3	219-2-1-03-70.00	ЩФ37.22.11-3	2	58.6	
ЩФ-3Л	219-2-1-03-70.00	ЩФ37.22.11-3Л	2	58.6	
ЩФ-4	219-2-1-03-71.00	ЩФ36.32.11-4	2	145.6	
3	ГОСТ 24454-80Е*	ПРОКЛАДКА 25×100×80	8	0,0002	
МЕТАЛЛИЧЕСКИЕ ИЗДЕЛИЯ					
М-13	219-2-1-03-014	КРЕПЕЖНАЯ ДЕТАЛЬ	16	0,534	
М-14	219-2-1-03-015	L 63×40×4	12	0,38	
М-15	219-2-1-03-016	КРЕПЕЖНАЯ ДЕТАЛЬ	8	0,759	
М-16	219-2-1-03-017	БОЛТ М12 С ШАЙБАМИ И ГАЙКОЙ	12	0,406	
М-1	219-2-1-03-010	БОЛТ М12 С ШАЙБАМИ И ГАЙКОЙ	8	0,280	

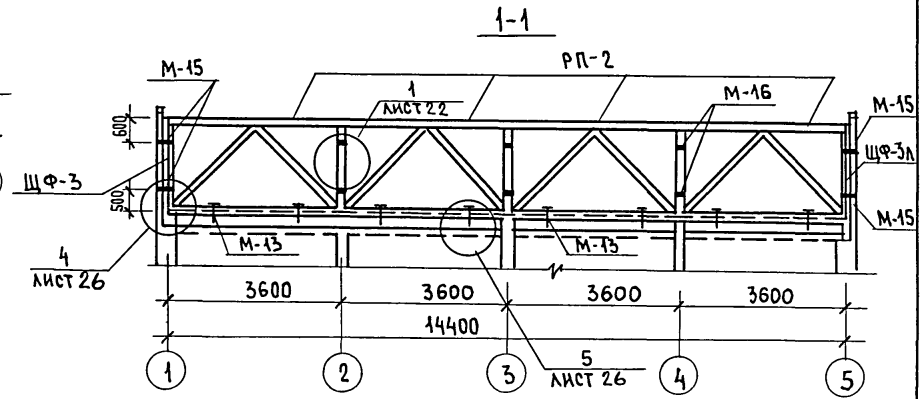

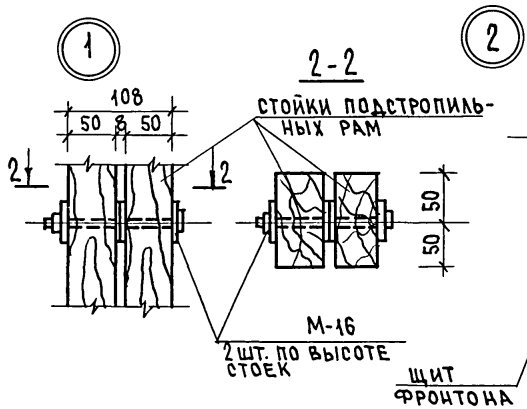

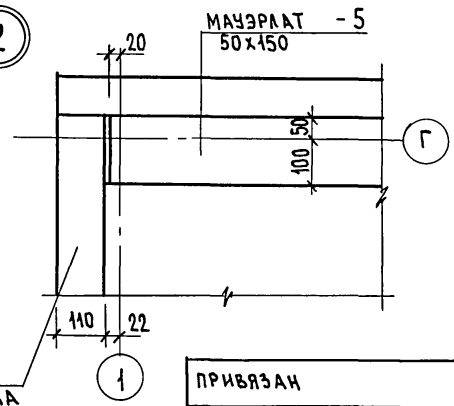

Данный лист см. совместно с листами 23, 24.

Нормок.	Овакимьян		
Зам.нач	Овакимьян		
ГАП	Петросов		
ГИП	Сидорина		
Вед.инж.	Барыкина		
Исполн.	Барыкина		
Провер.	Сидорина		

ПРИВЯЗАН

ИНВ.№

181-219-26.87 АС

Одноэтажный двухквартирный жилой дом с 3-комнатными квартирами	СТАДИЯ	ЛИСТ	ЛИСТОВ
	Р	22	
Монтажные схемы подстропильных рам, фронтонов мауэрлата.	ЦНИИЭП ГРАЖДАНСЕЛЬСТРОЙ		

ВЗАМ. ИНВ.№ | ПОДПИСЬ И ДАТА | ИНВ.№ ПОДЛ.

Типовой проект 181-219-26.87 Альбом I

План стропил

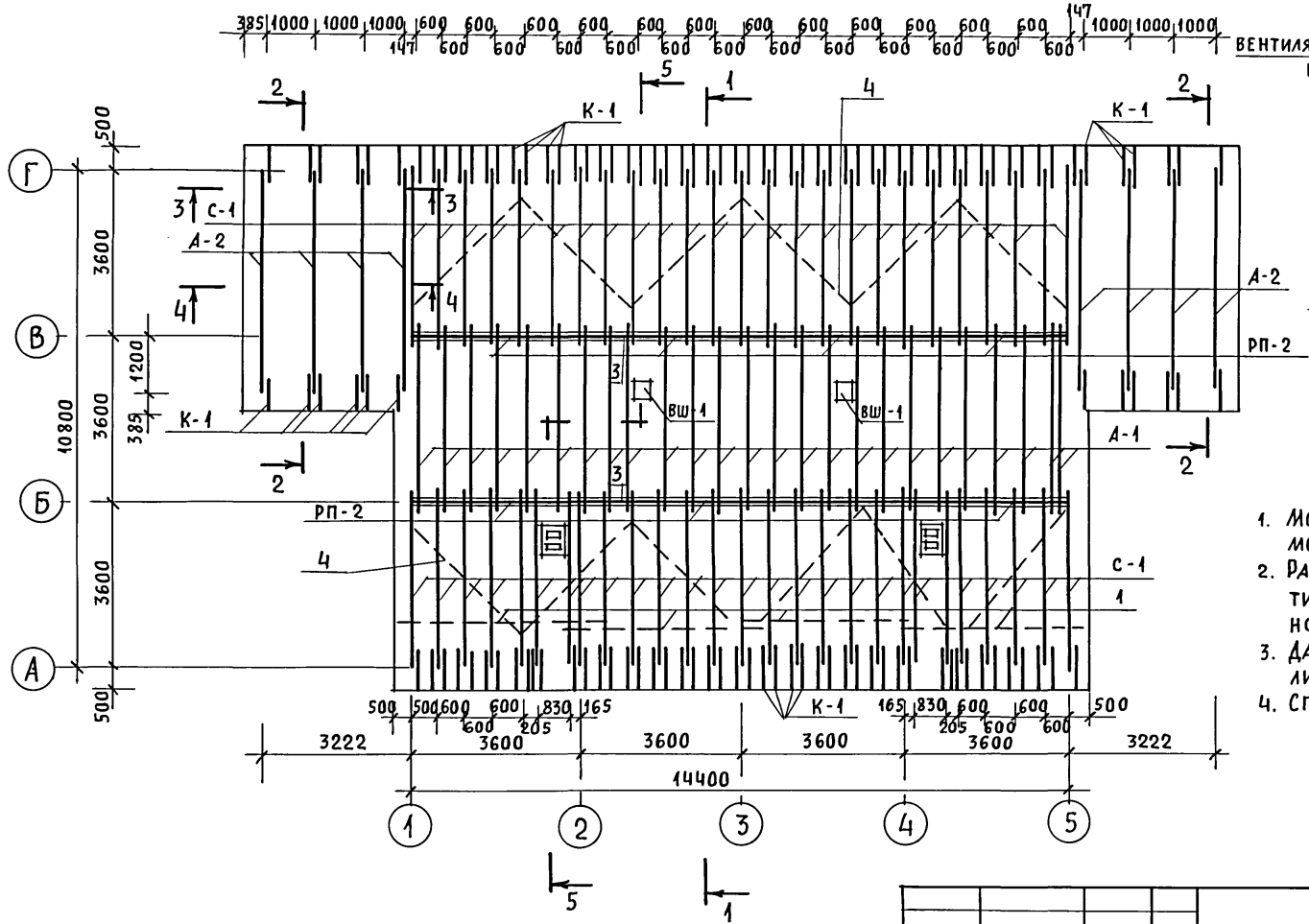

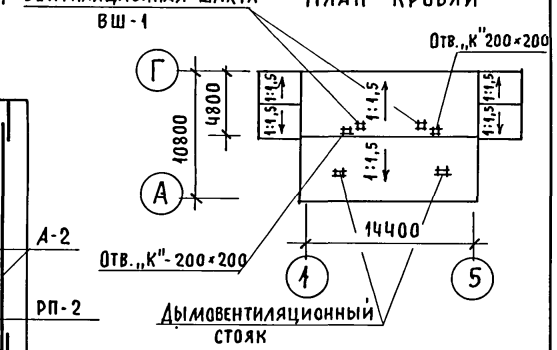

1. Монтаж крыши производить после монтажа вентиляционной системы.
2. Расстояние от наружной поверхности дымохода до стропильной ноги 130 мм.
3. Данный лист см. совместно с листами 24 ÷ 30
4. Спецификацию см. лист 24

				181-219-26.87			АС
		Нормок.	Овакимьян				
Привязан		Зам.нач.	Овакимьян	Одноэтажный, двухквартирный жилой дом с 3-комнатными квартирами	Стадия	Лист	Листов
		ГАП	Петросов		Р	23	
		ГИП	Сидорина				
		Рук.груп.	Пантелеева	Крыша ($P_{сн.}^{н}$ = 150 кгс/м²)	ЦНИИЭП		
		Исполн.	Пантелеева	План стропил. План кровли	Гражданселькстрой		
Инв. N		Провер.	Сидорина				

22711-01 27

Инв. N подл.	Подпись и дата	Взам. инв. N

Типовой проект 181-219-26.87 Альбом I

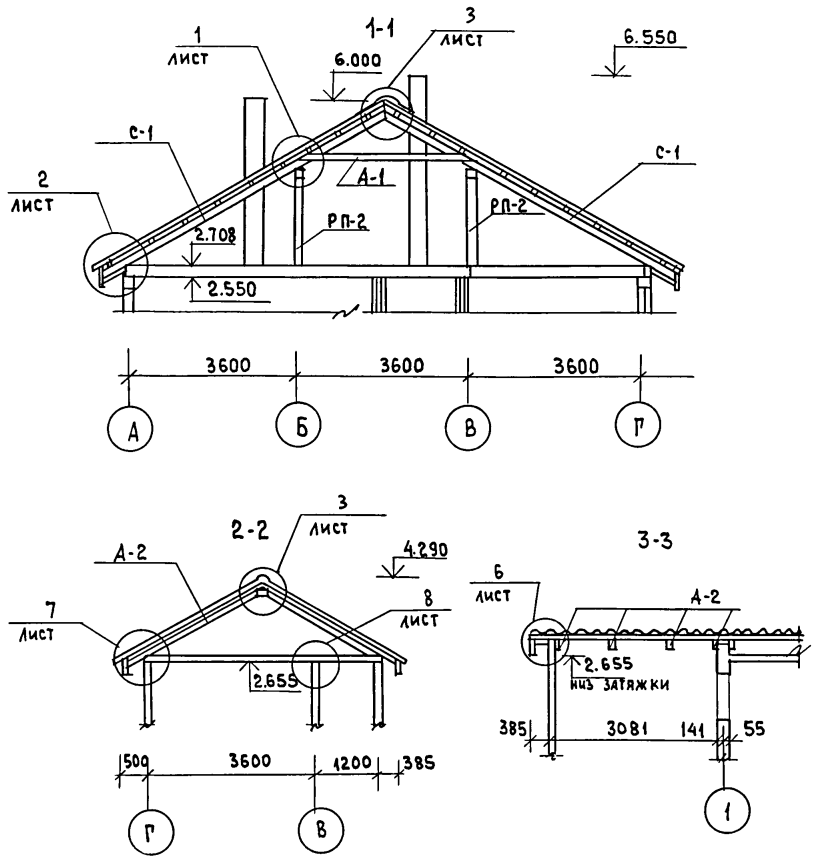

Марка	Обозначение	Наименование	Кол.	Масса ед.кг	Примеч.
ВШ-1	219-2-1-03-84.00	Ш 8.38.3.3-1 Вентиляционная шахта	2	212	
С-1	219-2-1-03-82.00	Стропила С 44.15.5	52	20.8	
А-1	219-2-1-03-80.00	Арка А 40.13.5-1	25	33.2	
А-2	219-2-1-03-81.00	Арка А 49.15.5-2	8	53.0	
1	ГОСТ 24454-80Е*	Обрешетка 50×50 п.м	506	1.5	
К-1	219-2-1-03-83.00	Кобылки 50×100×890	112	2.6	
3	ГОСТ 24454-80Е*	Закладка между арками 50×50×500	48	0.72	
4	ГОСТ 24454-80Е*	Ветровые доски 25×100 п.м	54	1.5	
5	ГОСТ 24454-80Е*	Мауэрлат 50×150 п.м	30	4.5	
6	ГОСТ 24454-80Е*	Лобовая доска 19×94 п.м	166	107	
7	ГОСТ 24454-80Е*	Доски подшивки 19×94 п.м	420	1.07	
8	ГОСТ 24454-80Е*	Стойки фронтона веранды 50×100 п.м	15	3.0	
9	ГОСТ 24454-80Е*	Доски обшивки фронтона веранды 19×94 п.м	120	1.07	
10	ГОСТ 24454-80Е*	Брусок 50×150×385	72	1.73	
11	ГОСТ 24454-80Е*	Ходовые доски 32×100 п.м	140	192	
СВ-1750	ГОСТ 20430-84	Асбестоцементный лист 1130×1750	228	26.1	
КС-1	ГОСТ 20430-84	Коньковая деталь	24	8.0	
КС-2	ГОСТ 20430-84	Коньковая деталь	24	8.0	
	Металлические изделия				
МИ-22	219-2-1-03-018	Скоба	9	2.0	
МИ-23	219-2-1-03-019	Противоветровая скоба	52	0.11	
Скрутка	ГОСТ 3282-74	Скрутка из проволоки ф4мм п.м	176	17.4	

Данный лист см. совместно с листами 23, 25 ÷ 30

Нормок.	Овакимьян	
Зам.нач.	Овакимьян	
ГАП	Петросов	
ГИП	Сидорина	
Рук.гр.	Пантелеева	
Исполн.	Пантелеева	
Провер.	Сидорина	

181-219-26.87 АС

Одноэтажный двухквартирный жилой дом с 3-комнатными квартирами

Стадия	Лист	Листов
Р	24	

Крыша. Разрезы. Спецификация

ЦНИИЭП Граждансельстрой

Привязан

Инв.№

Взам.инв.№ | Подпись и дата | Инв.№ подл.

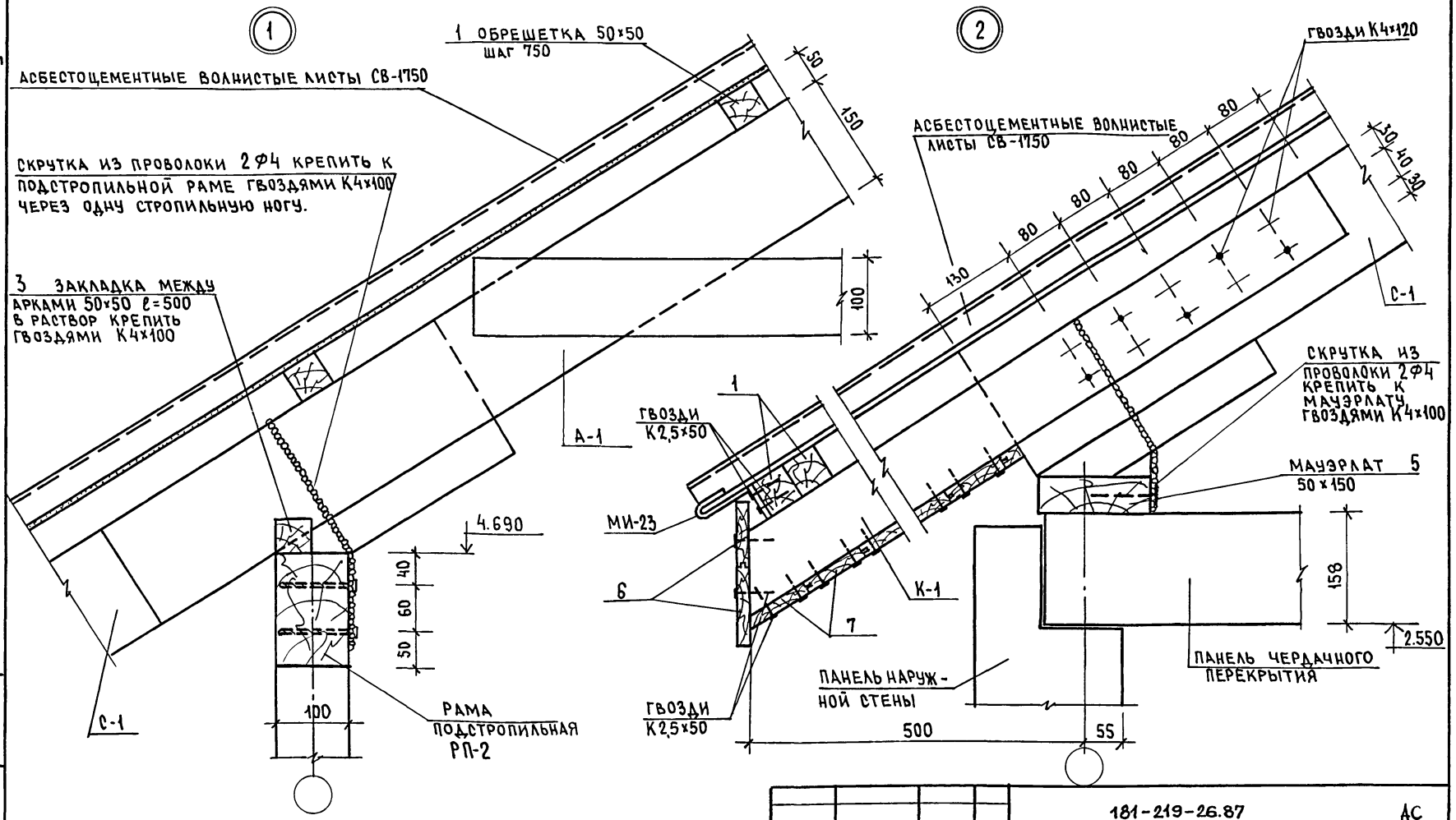

Данный лист см. совместно с листом 24

Нормок.	Овакимьян		
Зам. нач.	Овакимьян		
ГАП	Петросов		
ГИП	Сидорина		
Вед. инж.	Барыкина		
Исполн.	Барыкина		
Провер.	Сидорина		

Привязан:

Инв. №

181-219-26.87 АС

Одноэтажный двухквартирный жилой дом с 3-комнатными квартирами

Стадия	Лист	Листов
Р	25	

Крыша. Узлы 1, 2

ЦНИИЭП Граждансельстрой

22711-01 29

Инв. № подл. | Подпись и дата | Взам. инв. №

3

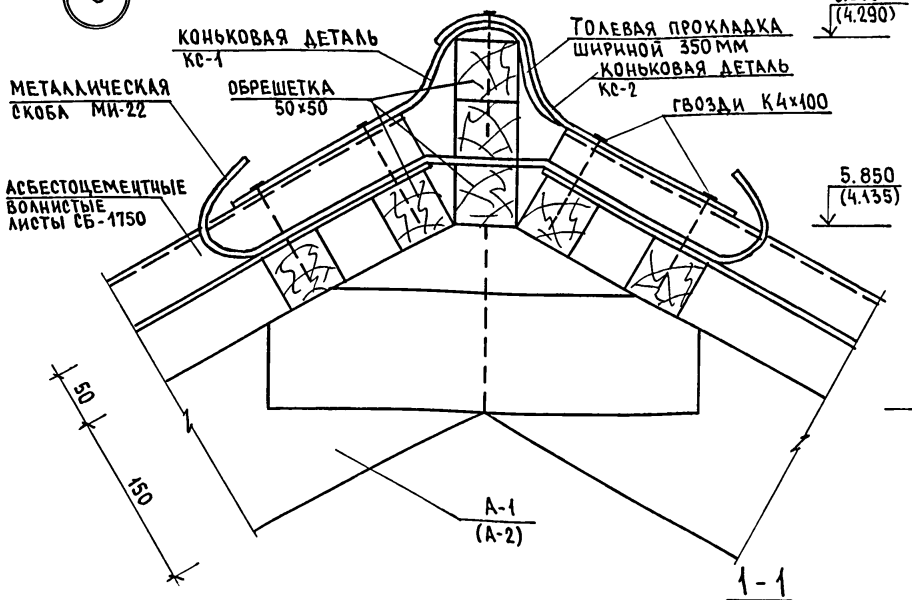

4

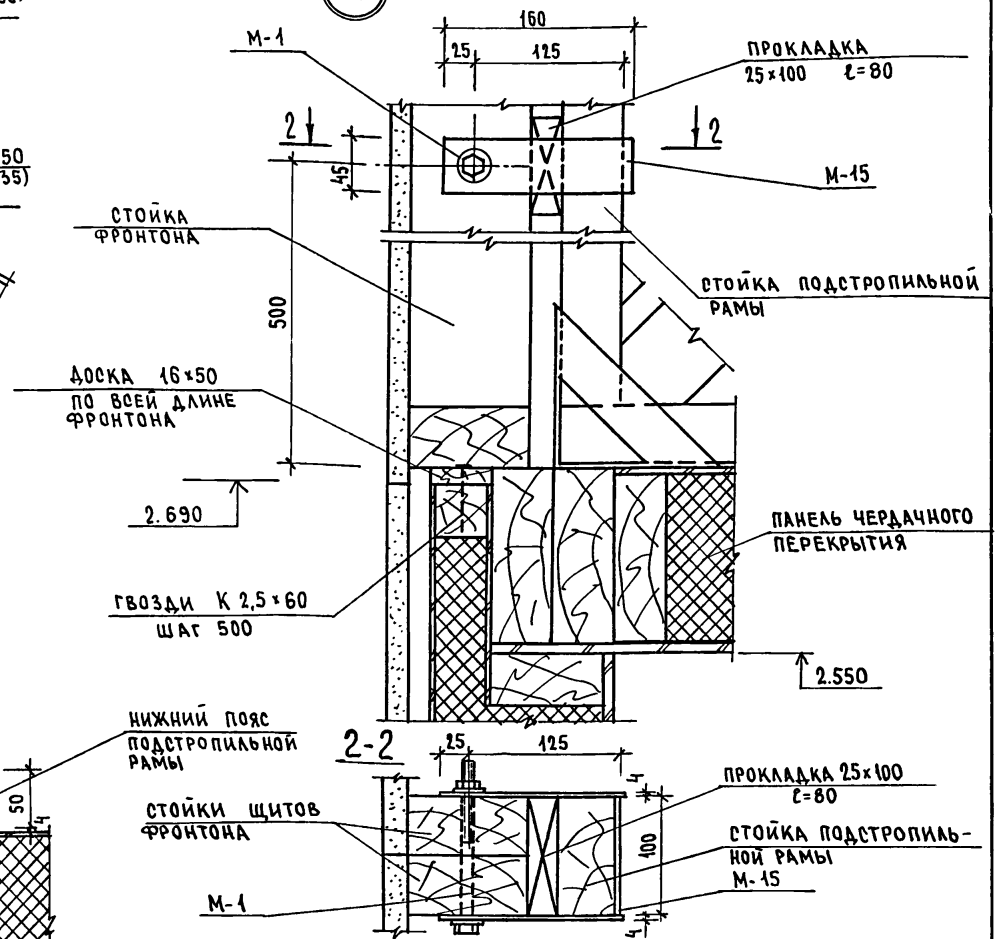

5

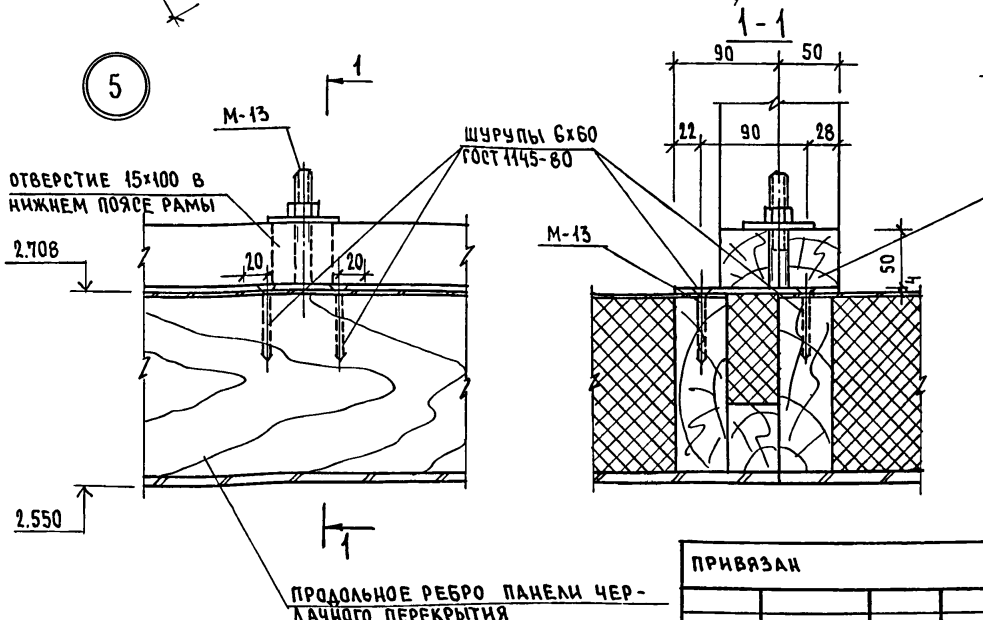

Данный лист см. совместно с листами 22, 23, 24.

Нормок.	Овакимьян		
Зам. нач.	Овакимьян		
ГАП	Петросов		
ГИП	Сидорина		
Вед. инж.	Барыкина		
Испол.	Барыкина		
Провер.	Сидорина		

Привязан

Инв. №

Взам. инв. №

Подпись и дата

Инв. № подл.

181-219-26.87 АС

Одноэтажный двухквартирный жилой дом с 3-комнатными квартирами

Стадия	Лист	Листов
Р	26	

Крыша. Узлы 3÷5

ЦНИИЭП Граждансельстрой

22711-01 30

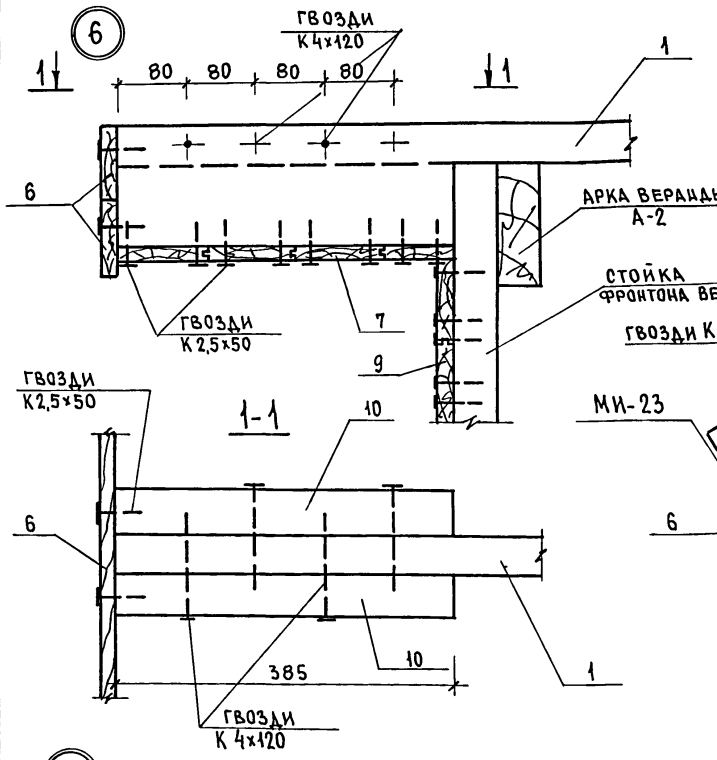

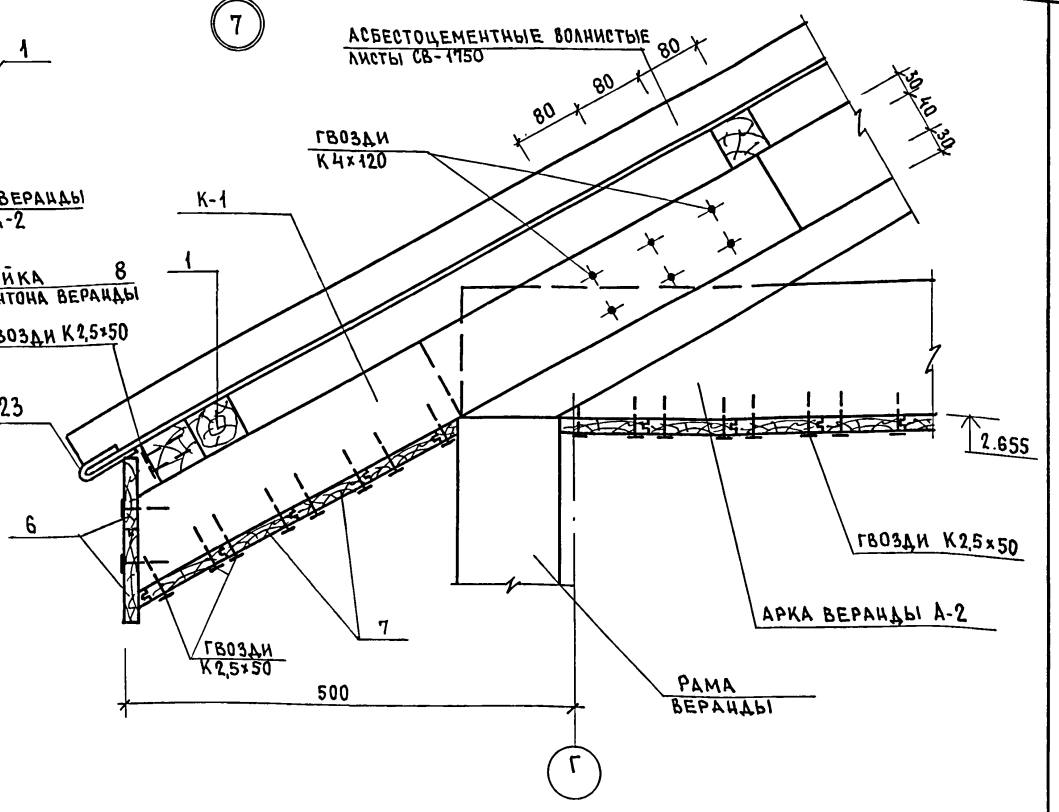

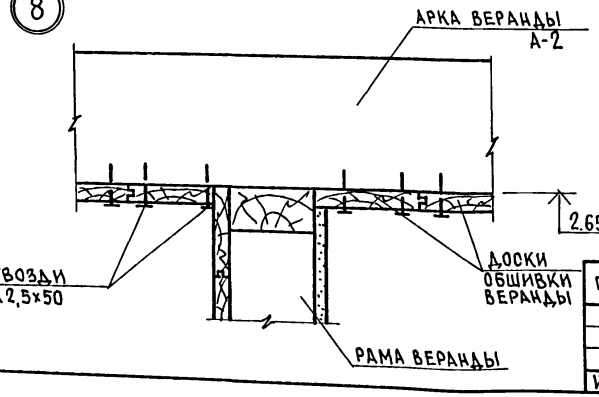

Данный лист см. совместно с листом 24.

Инв.№ подл.	Подпись и дата	Взам.инв.№	

Нормок.	Овакимьяц		
Зам.нач.	Овакимьяц		
ГАП	Петросов		
ГИП	Сидорина		
Вед.инж.	Барыкина		
Исполн.	Барыкина		
Провер.	Сидорина		

Привязан

Инв.№

181-219-26.87 Ас

Одноэтажный двухквартирный жилой дом с 3-комнатными квартирами	Стадия	Лист	Листов
	Р	27	
Крыша. Узлы 6÷8	ЦНИИЭП Граждансельстрой		

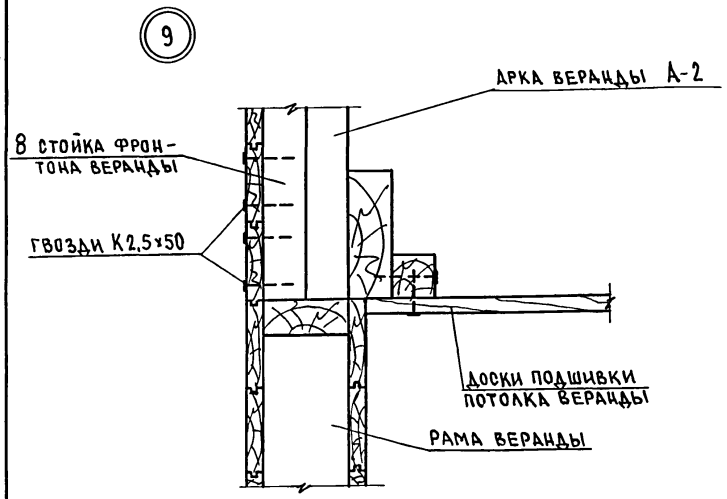

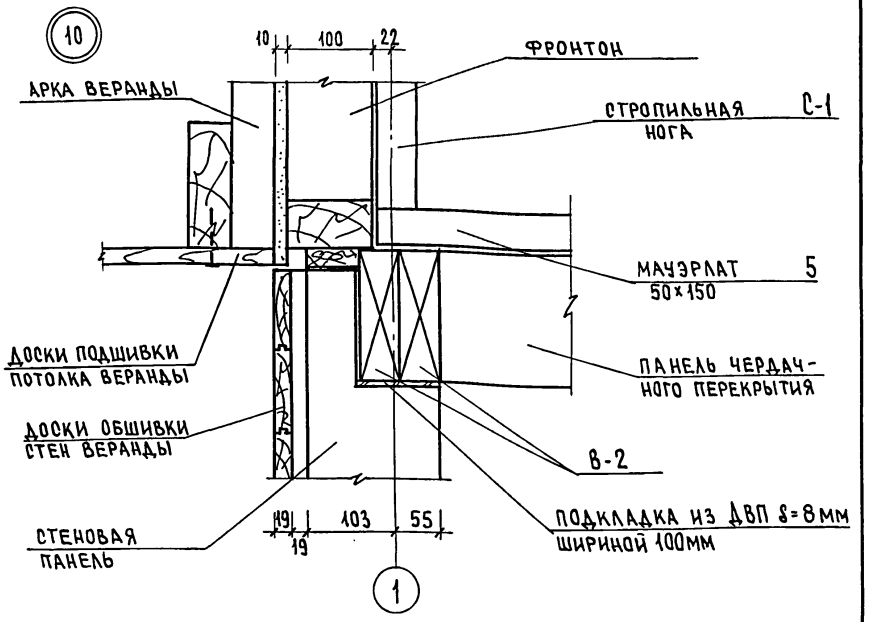

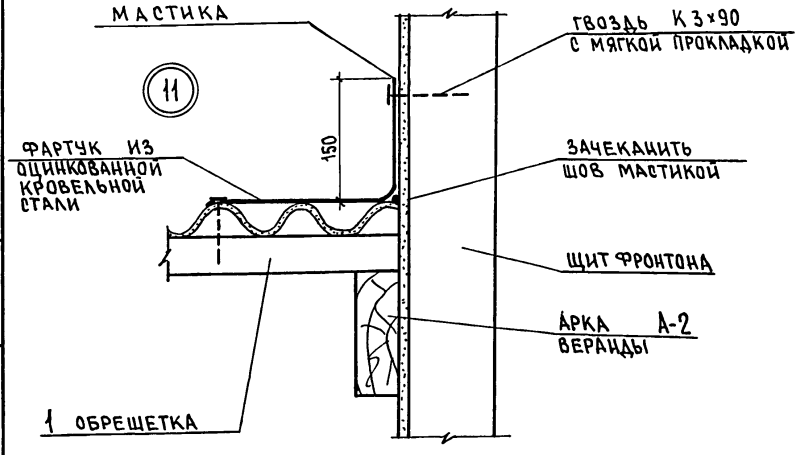

Данный лист см. совместно с листом 24.

Привязан			
Инв. №			
Нормок.	Овакимьян		
Зам.нач	Овакимьян		
ГАП	Петросов		
ГИП	Сидорина		
Вед.инж.	Барыкина		
Исполн.	Барыкина		
Провер.	Сидорина		

181-219-26.87 АС

Одноэтажный двухквартирный жилой дом с 3-комнатными квартирами

Стадия	Лист	Листов
Р	28	

Крыша. Узлы 9 ÷ 11.

ЦНИИЭП Гражданельстрой

22711-01 32

Взам. инв. № | Подпись и дата | Инв. № подл.

Фронтоны по осям „1" и „5"

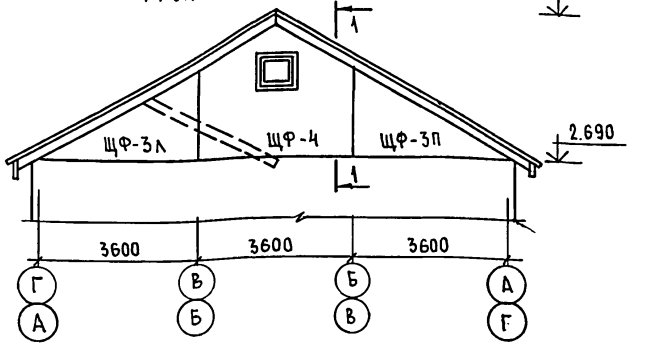

Фронтон веранды

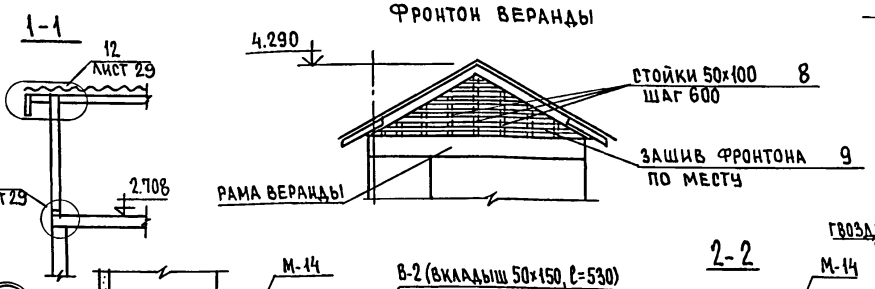

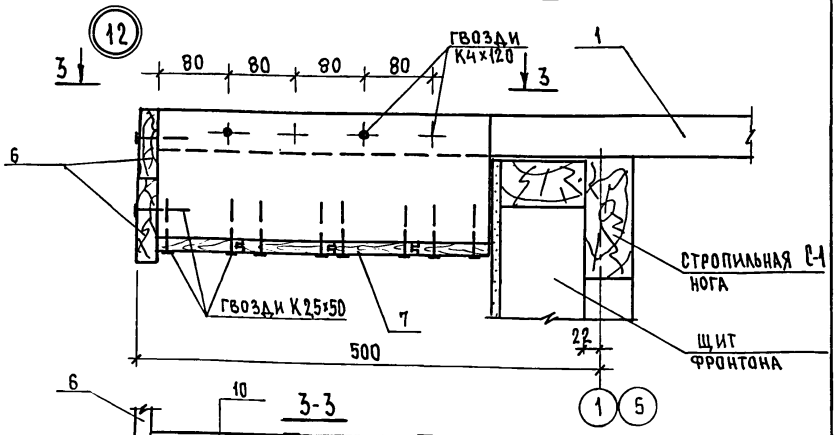

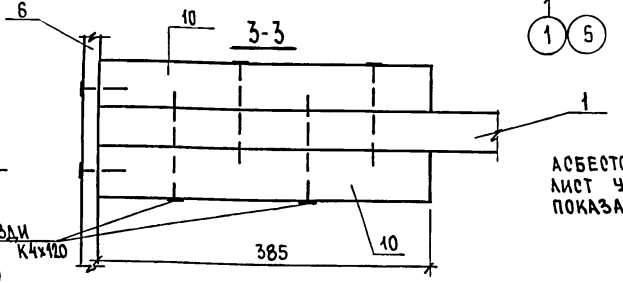

асбестоцементный лист условно не показан

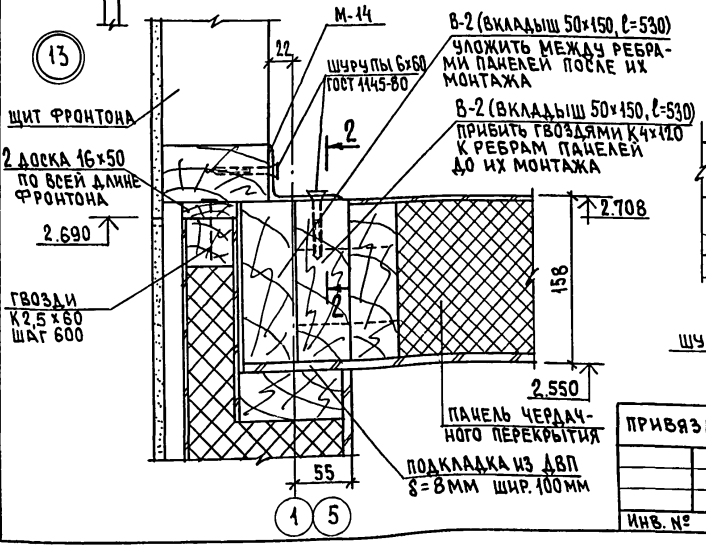

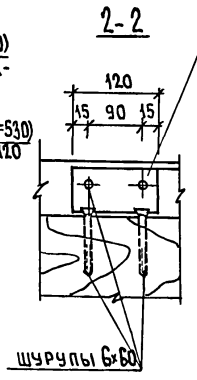

Данный лист см. совместно с листами 22, 23, 24.

Нормок.	Овакимьян	
Зам. нач	Овакимьян	
ГАП	Петросов	
ГИП	Сидорина	
Вед. инж	Барыкина	
Исполн.	Барыкина	
Провер.	Сидорина	

Привязан

Инв. №

181-219-26.87			АС
Одноэтажный двухквартирный жилой дом с 3-комнатными квартирами	Стадия	Лист	Листов
	Р	29	
Крыша. Фронтоны по осям 1"и„5". Фронтон веранды. Узлы 12, 13.	ЦНИИЭП Граждансельстрой		

22711-01 33

Инв. № подл. | Подпись и дата | Взам. инв. №

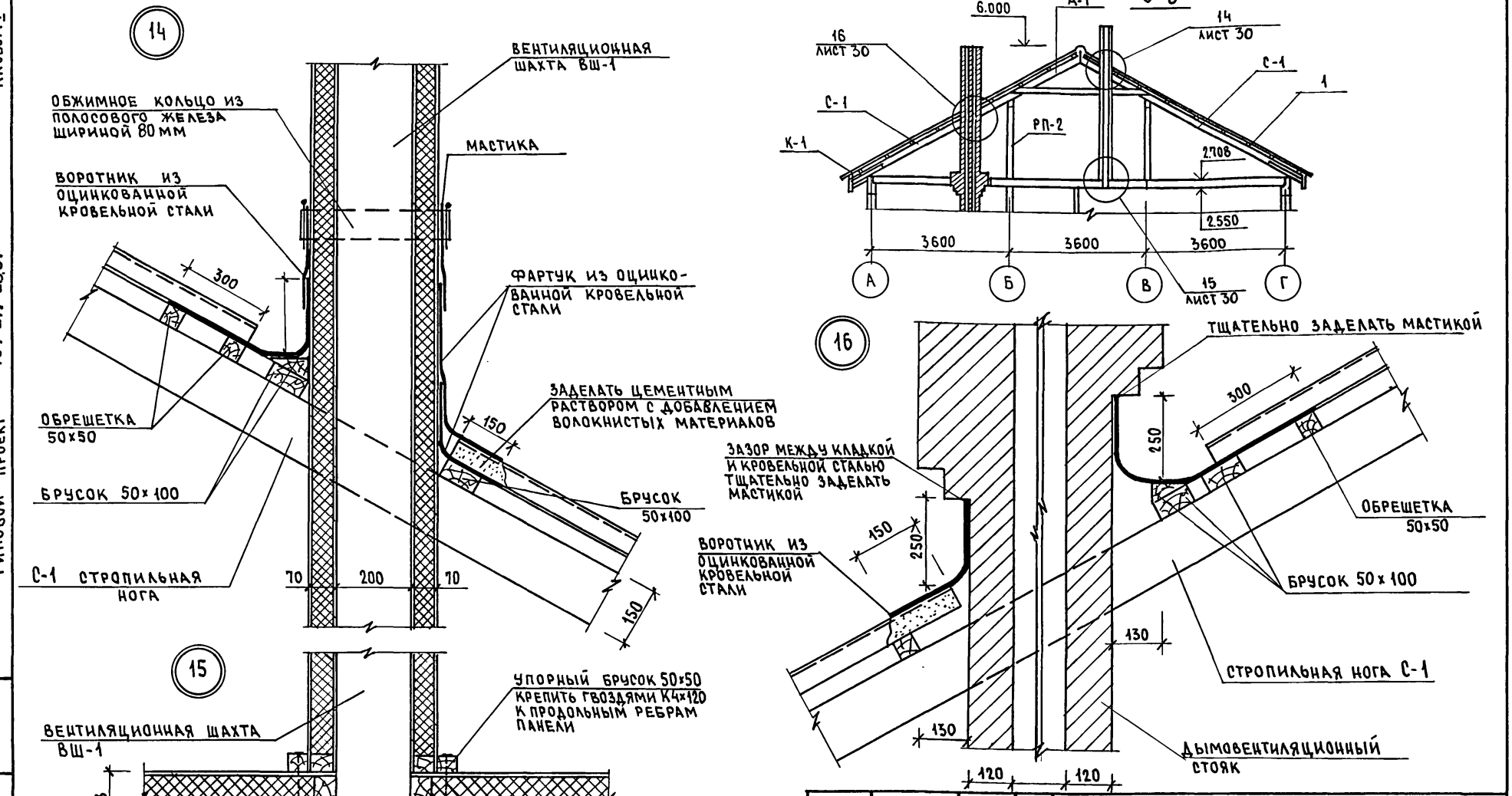

Нормок	Овакимьян		
Зам. нач.	Овакимьян		
ГАП	Петросов		
ГИП	Сидорина		
Вед. инж.	Барыкина		
Исполн.	Барыкина		
Провер.	Сидорина		

Привязан

Инв. №

Взам. инв. №

Подпись и дата

Инв. № подл.

181-219-2687 АС

Одноэтажный двухквартирный жилой дом с 3-комнатными квартирами

Крыша. Разрез 5-5. Узлы 14 ÷ 16

Стадия	Лист	Листов
Р.	30	

ЦНИИЭП Граждансельстрой

22711-01 34

Раскладка реек под облицовку по оси „А"

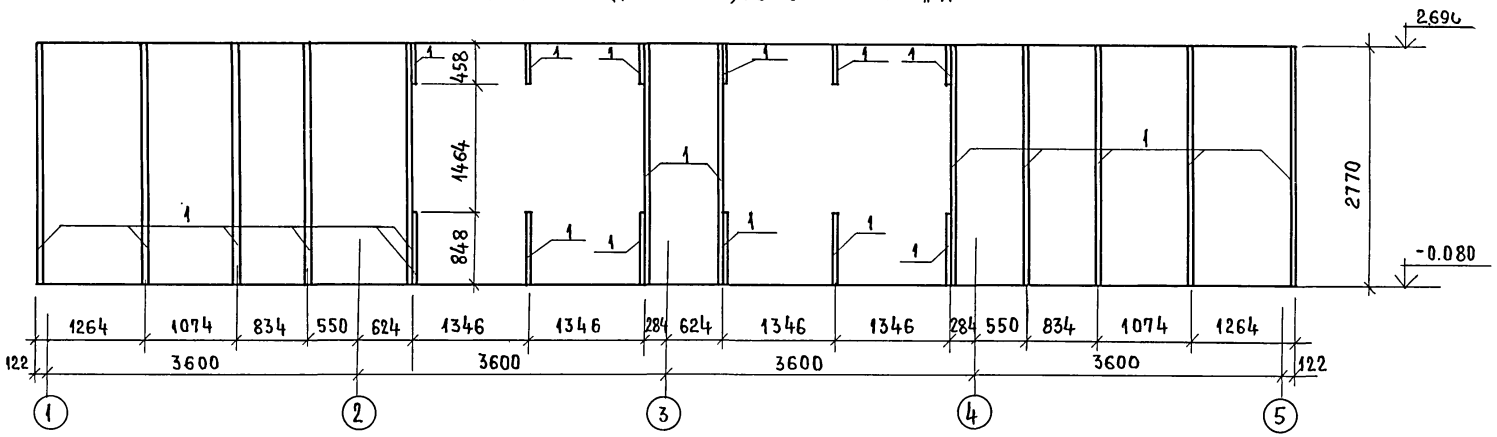

Раскладка асбестоцементных листов по оси „А"

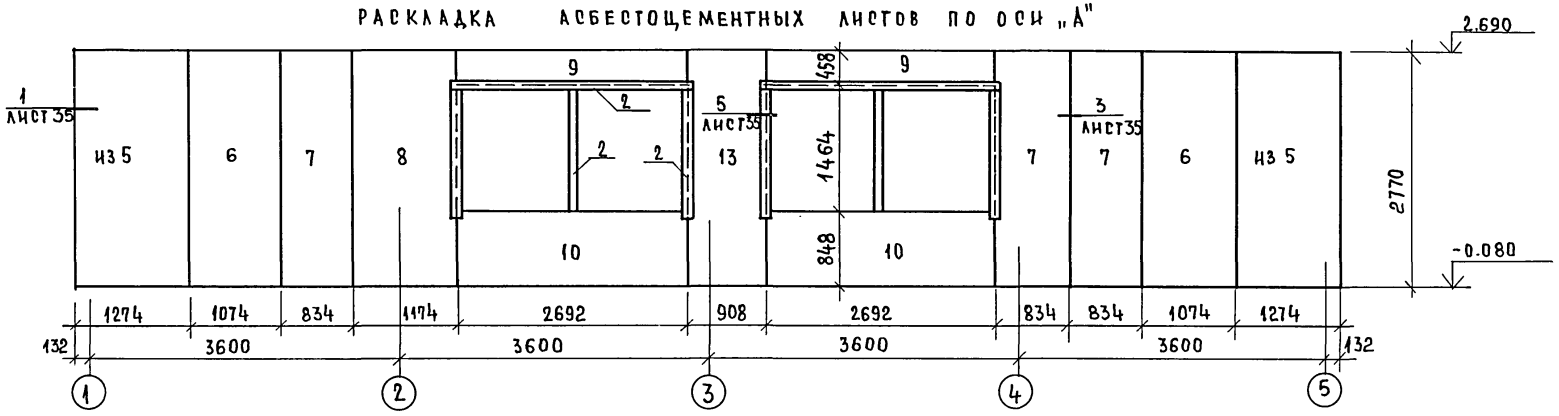

			181-219-26.87 А0
Норм.конт.	Овакимьян		
Зам.нач.м	Овакимьян		Одноэтажный двухквартирный жилой дом с 3-комнатными квартирами
ГАП	Петросов		Стадия: Р; Лист: 31; Листов:
ГИП	Сидорина		
Рук.гр.	Пантелеева		Облицовка дома асбестоцементными листами по оси „А"
Исполнит	Ерпылева		ЦНИИЭП гражданселькстрой
Проверил	Пантелеева		

Привязан

Инв. №

Инв. № подл. | Подпись и дата | Взам. инв. №

Типовой проект 181-219-26.87 Альбом I

Раскладка реек под облицовку по оси „Г"

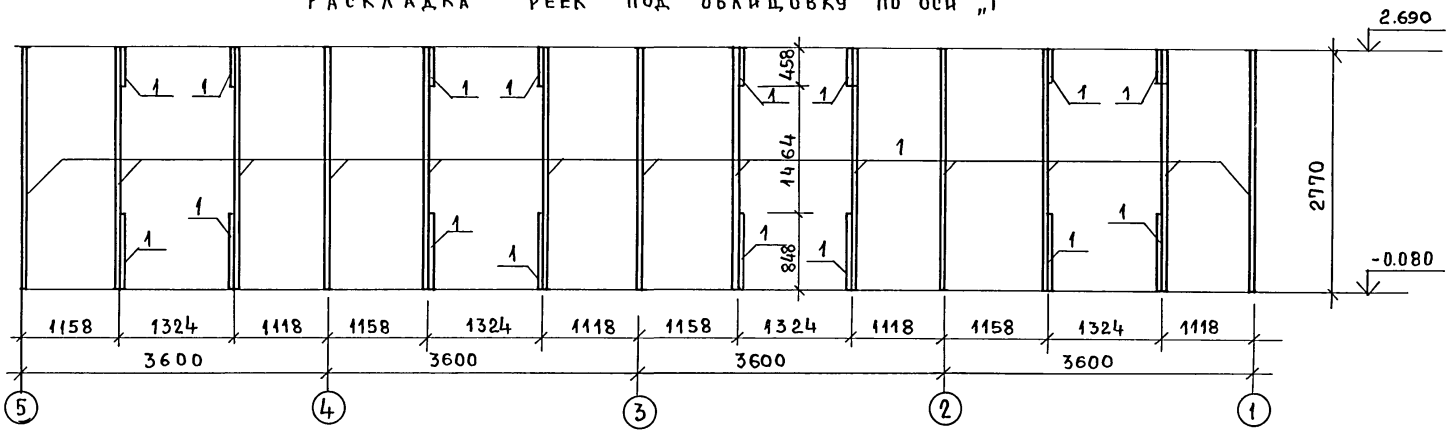

Раскладка асбестоцементных листов по оси „Г"

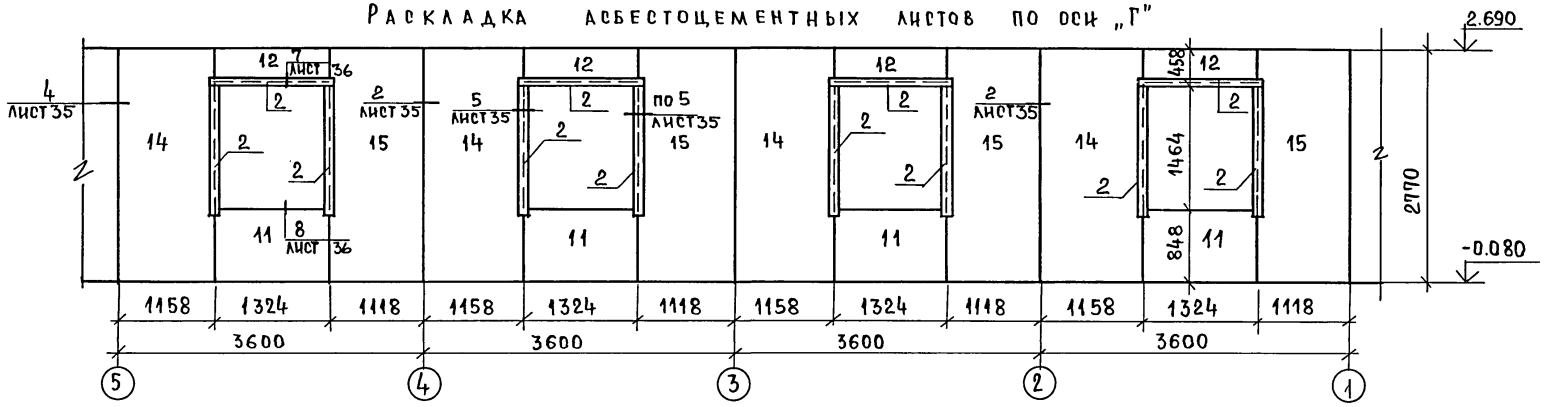

Данный лист см. совместно с листами 35, 36, 37

Норм. кон	Овакимьян		
Зам. нач.	Овакимьян		
ГАП	Петросов		
ГИП	Сидорина		
Рук. гр.	Пантелеева		
Исполнит.	Ерпылева		
Проверил	Пантелеева		

Привязан

Инв. №

181-219-26.87 АС

Одноэтажный двухквартирный жилой дом с 3х комнатными квартирами.

Облицовка дома асбестоцементными листами по оси „Г"

Стадия	Лист	Листов
Р	32	

ЦНИИЭП Гражданскельстрой

22711-01 36

Инв. № подл. | Подпись и дата | Взам. инв. №

Типовой проект 181-219-26.87 Альбом I

Раскладка реек под облицовку по осям „1"; „5"

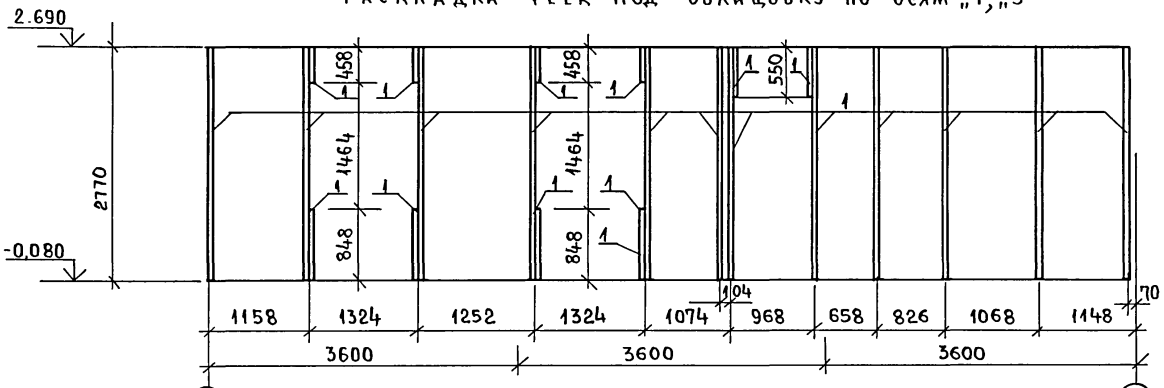

Раскладка асбестоцементных листов по осям „1"; „5"

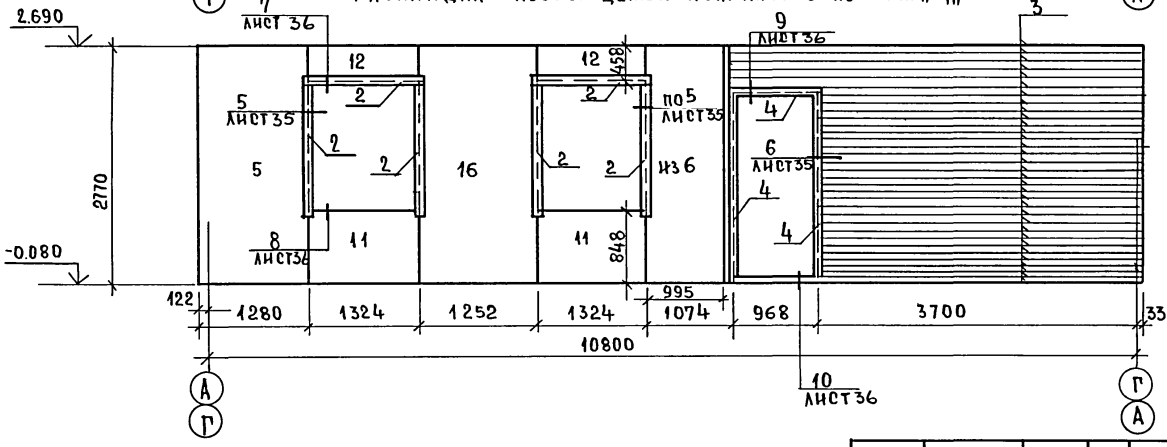

Раскладка асбестоцементных листов по раме веранды РВ-1

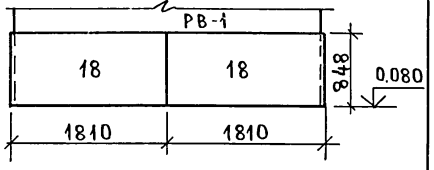

Раскладка асбестоцементных листов по раме веранды РВ-2

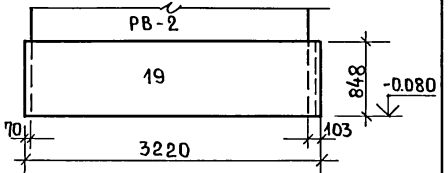

Раскладка асбестоцементных листов по раме веранды РВ-3

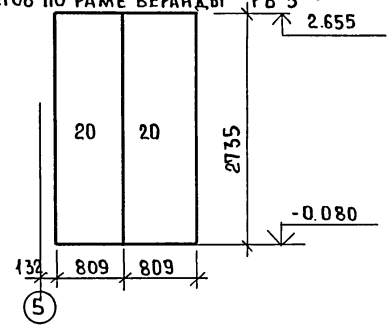

				181-219-26.87		АС	

Раскладка асбестоцементных листов по раме веранды РВ-2л

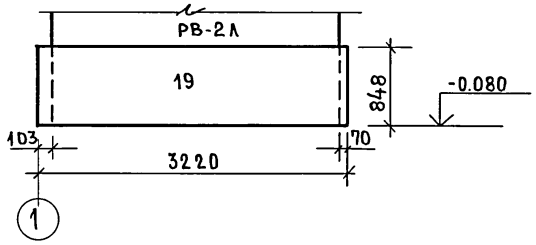

Раскладка асбестоцементных листов по раме веранды РВ-3л

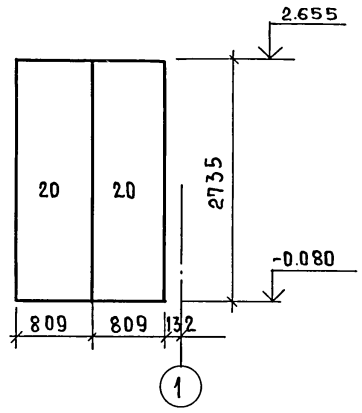

Раскладка асбестоцементных листов по раме веранды РВ-4л

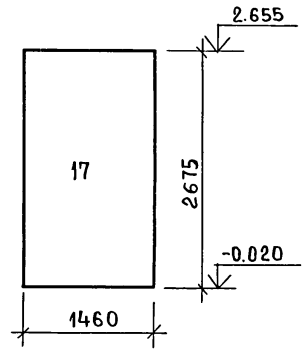

Раскладка асбестоцементных листов по раме веранды РВ-5

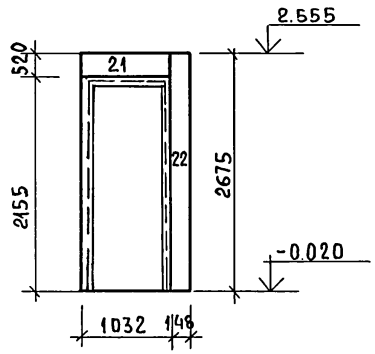

Раскладка асбестоцементных листов по раме веранды РВ-5л

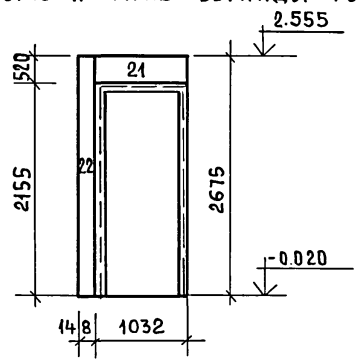

			181-219-26.87 АС
	НОРМ.КОНТ	Овакимьян	
	ЗАМ.НАЧ.М	Овакимьян	
	ГАП	Петросов	
	ГИП	Сидорина	
	РУК.ГР.	Пантелеева	
	ИСПОЛН.	Пантелеева	
	ПРОВЕРИЛ	Сидорина	

ПРИВЯЗАН:	Одноэтажный двухквартирный жилой дом с 3-комнатными квартирами	СТАДИЯ	ЛИСТ	ЛИСТОВ
		Р	34	
ИНВ. №	Облицовка веранд асбестоцементными листами.	ЦНИИЭП ГРАЖДАНСЕЛЬСТРОЙ		

ИНВ. № ПОДЛ | ПОДПИСЬ И ДАТА | ВЗАМ. ИНВ. №

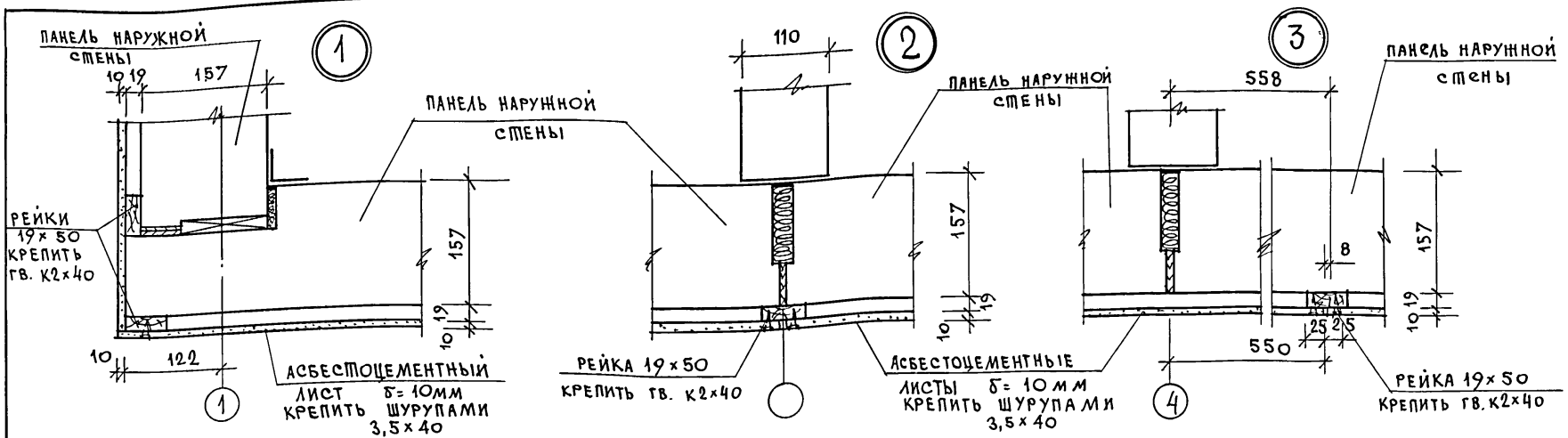

НОРМОК	Овакимьян		
ЗАМ. НАЧ. М	Овакимьян		
ГАП	Петросов		
ГИП	Сидорина		
РУК. ГР.	Пантелеева		
ИСПОЛН.	Ерпылева		
ПРОВЕР.	Пантелеева		

ПРИВЯЗАН

ИНВ. N

181-219-26.87 АС

Одноэтажный двухквартирный жилой дом с 3-комнатными квартирами

СТАДИЯ	ЛИСТ	ЛИСТОВ
Р	35	

Облицовка дома. Узлы 1÷6.

ЦНИИЭП ГРАЖДАНСЕЛЬСТРОЙ

ИНВ. N ПОДЛ. | ПОДПИСЬ И ДАТА | ВЗАМ. ИНВ. N

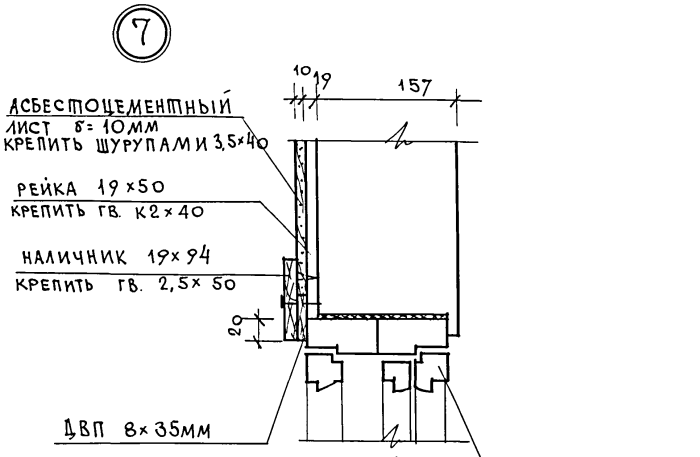

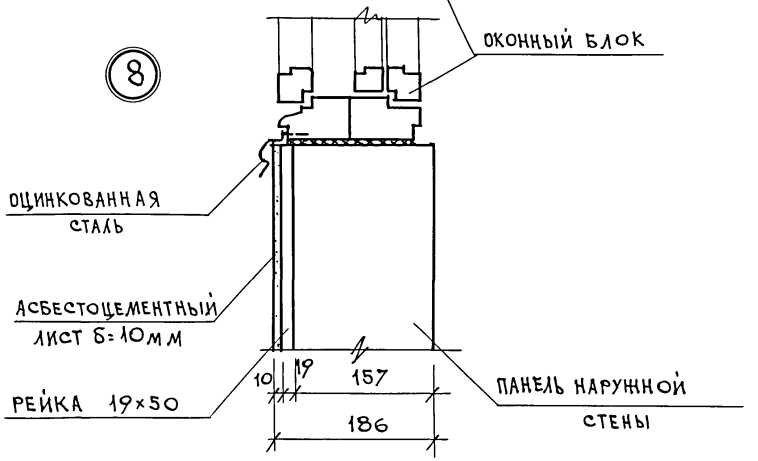

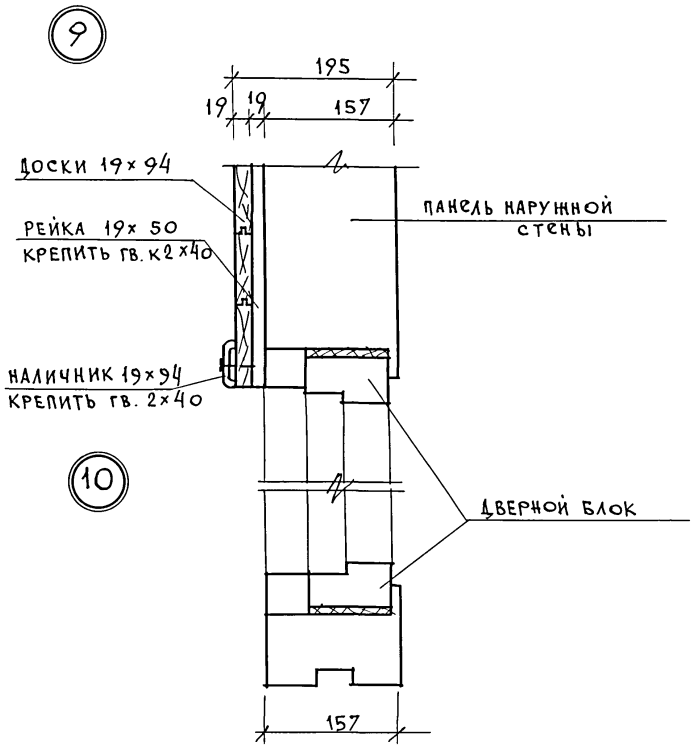

				181-219-26.87 АС			
НОРМОК.	Овакимьян						
ЗАМ.НАЧ.М	Овакимьян			Одноэтажный двухквартирный жилой дом с 3-комнатными квартирами	СТАДИЯ	ЛИСТ	ЛИСТОВ
ГАП	Петросов				Р	36	
ГИП	Сидорина						
РУК. ГР.	Пантелеева			Облицовка дома асбестоцементными листами Узлы 7÷10.	ЦНИИЭП ГРАЖДАНСЕЛЬСТРОЙ		
ИСПОЛН.	Пантелеева						
ПРОВЕР.	Сидорина						

ПРИВЯЗАН

ИНВ. №

ИНВ.№ ПОДЛ. | ПОДПИСЬ И ДАТА | ВЗАМ. ИНВ. №

Марка поз	Обозначение	Наименование	Кол.	Масса ед. кг	Примеч.
1	ГОСТ 24454-80Е*	Рейка под облиц., 19×50 п.м	181,0	0.60	
2	ГОСТ 24454-80Е*	Наличники 19×94 п.м	52	1,25	
3	ГОСТ 24454-80Е*	Доски обшивки 19×94	260	1,25	
4	ГОСТ 8242-75	наличник 13×54 п.м	12	0,5	
5	ГОСТ 18124-75*	Асбестоцем. лист 2,77×1,28	4	56.8	
6	ГОСТ 18124-75*	Асбестоцем. лист 2.77×1,074	4	47.6	
7	ГОСТ 18124-75*	Асбестоцем. лист 2,77×0,834	3	37.0	
8	ГОСТ 18124-75*	Асбестоцем. лист 2,77×1,174	1	52	
9	ГОСТ 18124-75*	Асбестоцем. лист 2,69×0.458	2	19,7	
10	ГОСТ 18124-75*	Асбестоцем. лист 2,69×0,848	2	36,5	
11	ГОСТ 18124-75*	Асбестоцем. лист 1,324×0,848	8	17.9	
12	ГОСТ 18124-75*	Асбестоцем. лист 1,324×0458	8	9.8	
13	ГОСТ 18124-75*	Асбестоцем. лист 2,77×0,908	1	40.3	
14	ГОСТ 18124-75*	Асбестоцем. лист 2,77×1,158	4	51,2	
15	ГОСТ 18124-75*	Асбестоцем. лист 2,77×1,118	4	49.6	
16	ГОСТ 18124-75*	Асбестоцем. лист 2,77×1,252	2	55,5	
17	ГОСТ 18124-75*	Асбестоцем. лист 2,675×1,46	2	62,6	
18	ГОСТ 18124-75*	Асбестоц. лист 1.81×0.848	4	24,5	
19	ГОСТ 18124-75*	Асбестоц. лист 3,22×0.848	2	43,7	
20	ГОСТ 18124-75*	Асбестоц. лист 2,735×0,809	4	35,4	
21	ГОСТ 18124-75*	Асбестоц. лист 1,302×0,52	2	8.6	
22	ГОСТ 18124-75*	Асбестоц. лист 2,675×0,148	2	6,4	
23	ГОСТ 18124-75*	Асбестоц. листы фронтона	34 м²	544	
24	ГОСТ 24454-80Е*	наличник окна фронт. 44×94 п.м.	8	2,5	
25	ТУ 13-444-79	ДВП δ=8мм м²	2.05	13.9	

1. Экран из асбестоцементных плоских листов δ=10мм на относе монтируется после сборки дома
2. Листы облицовки крепить шурупами 3,5×40 с антикоррозийным покрытием в предварительно просверленные отверстия в листе, диаметр раззенкованных отверстий под шурупы должен быть больше диаметра шурупов на 2мм. Шаг шурупов – 200мм
3. Рейки под облицовку крепить гвоздями К2×40, шаг-300мм.
4. Наличники крепить гвоздями К2,5×50 шаг 300мм в шахматном порядке.
5. Данный лист см. совместно с листами. 31÷36

Альбом I

181-219-26.87

Типовой проект

Взам. инв. №

Подпись и дата

Инв. № подл.

Привязан

Инв. №

Норм. конт.	Овакимьян	
Зам. нач.	Овакимьян	
РАП	Петросов	
ГИП	Сидорина	
Рук. гр.	Пантелеева	
Исполн.	Ерпылева	
Проверил	Пантелеева	

181-219-26.87 АС

Одноэтажный двухквартирный жилой дом с 3-комнатными квартирами

Стадия	Лист	Листов
Р	37	

Облицовка дома асбестоцементными листами. Спецификация.

ЦНИИЭП граждансельстрой

22711-01 41

Типовой проект 181-219-26.87 Альбом I

Инв.№подл. | Подпись и дата | Взам.инв.№

Разбивка асбестоцементных листов фронтона в осях А-Г

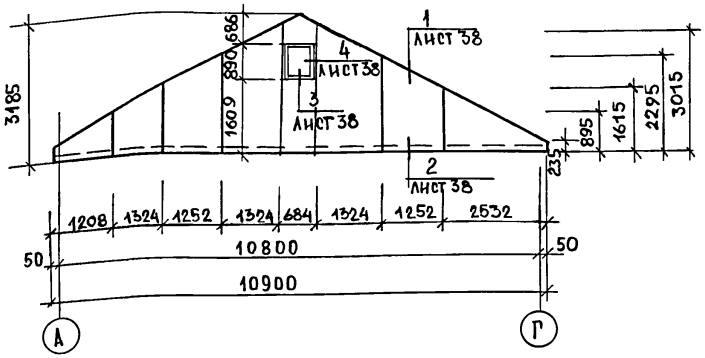

Разбивка асбестоцементных листов фронтона в осях Г-А

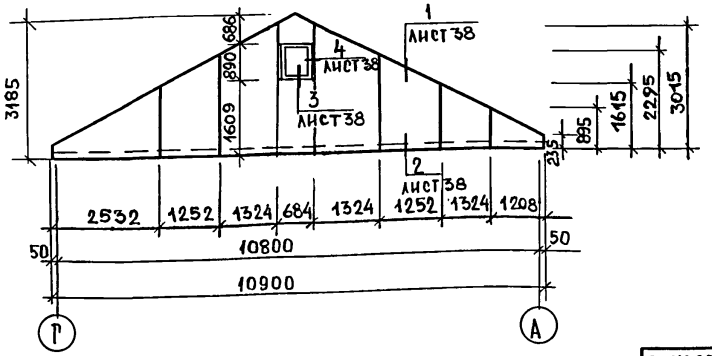

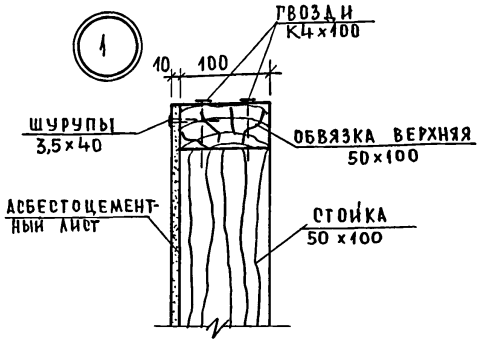

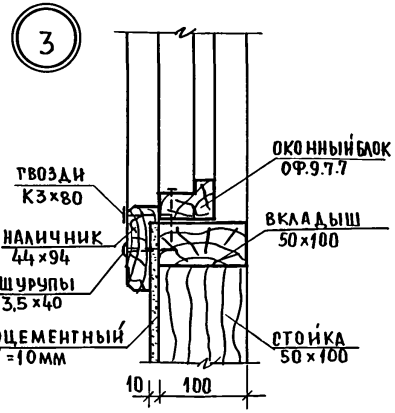

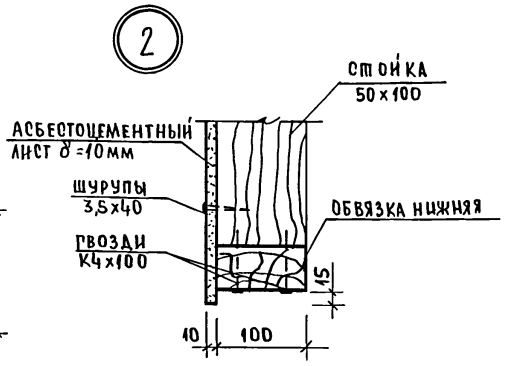

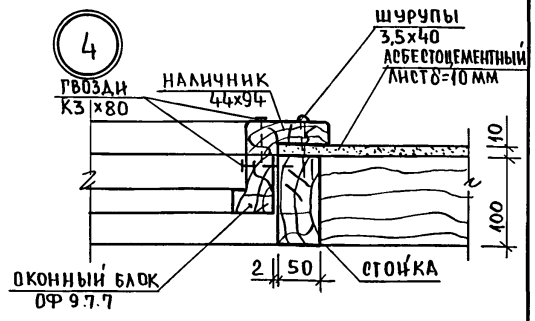

Расход асбестоцементных листов см. лист 37

				181-219-26.87 АС			

Типовой проект 181-219-26.87 Альбом I

1-1

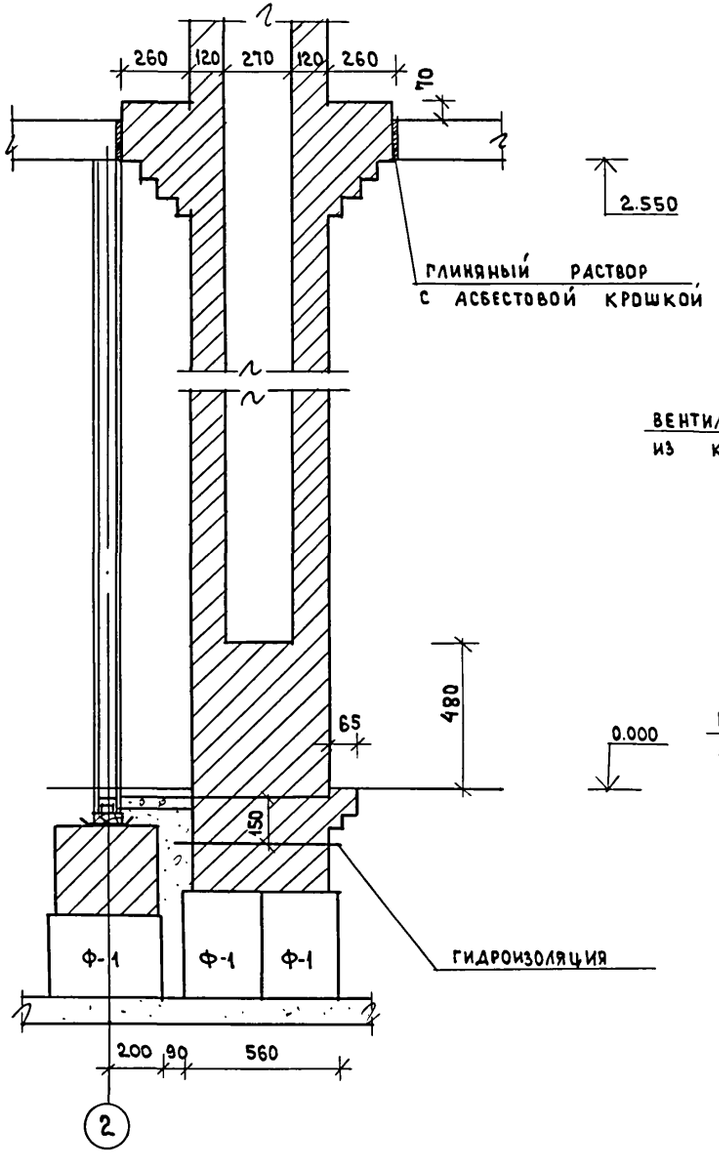

2-2

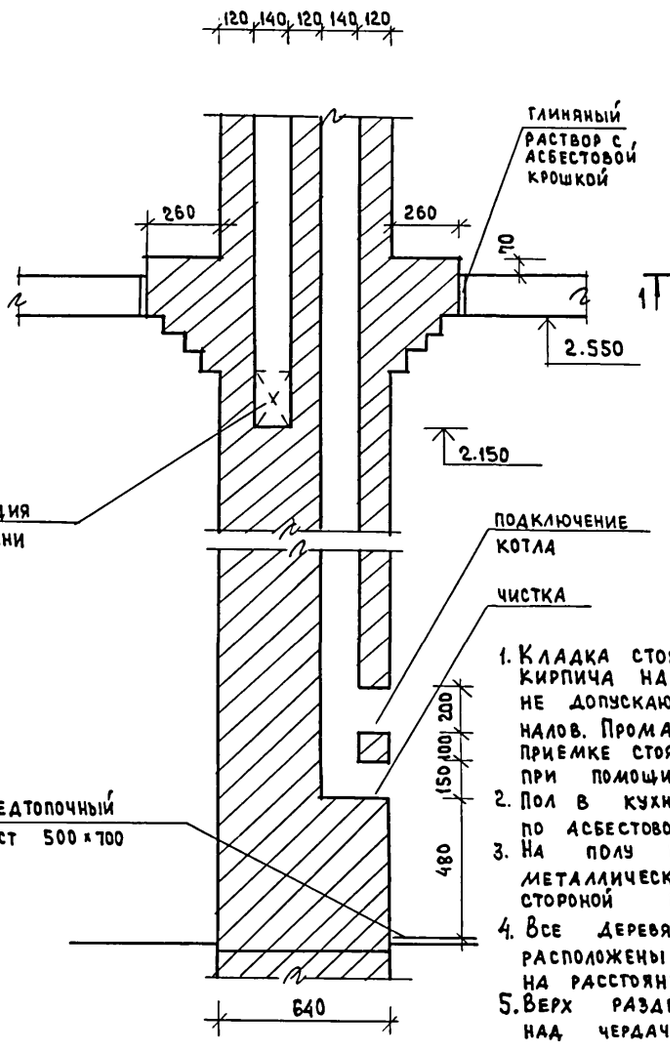

План стояка на отм. 2.200

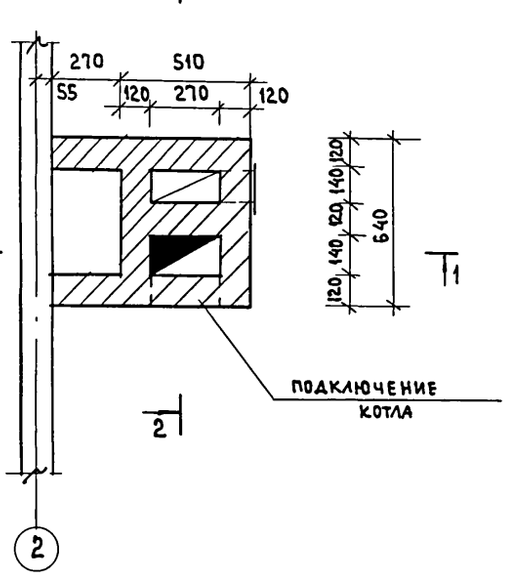

1. Кладка стояка ведется из хорошо обоженного красного кирпича на известково-цементном растворе, категорически не допускаются неровности на внутренней поверхности каналов. Промазка их раствором и швы более 5 мм. При приемке стояка качество кладки каналов проверяется при помощи зеркала, устанавливаемого в чистке, под углом 45°.
2. Пол в кухне под котлом защитить листовой сталью по асбестовому картону толщиной 10 мм.
3. На полу под топочной дверкой предусмотреть металлический лист размером 0.7 × 0.5 м длиной стороной вдоль печи.
4. Все деревянные элементы перекрытия должны быть расположены от внутренних стенок дымовых каналов на расстоянии не менее 380 мм.
5. Верх разделки дымовых каналов должен выступать над чердачным перекрытием на 70 мм.

Взам. инв. № | Подпись и дата | Инв. № подл.

Привязан

Инв. №

Нормок.	Овакимьян	
Зам.нач.м	Овакимьян	
ГАП	Петросов	
ГИП	Сидорина	
Рук.гр.	Пантелеева	
Исполн.	Ерпылева	
Проверил	Пантелеева	

181-219-26.87 Ас

Одноэтажный, двухквартирный жилой дом с 3-комнатными квартирами

Стадия	Лист	Листов
Р	39	

Дымовентиляционный стояк

ЦНИИЭП Граждансельстрой

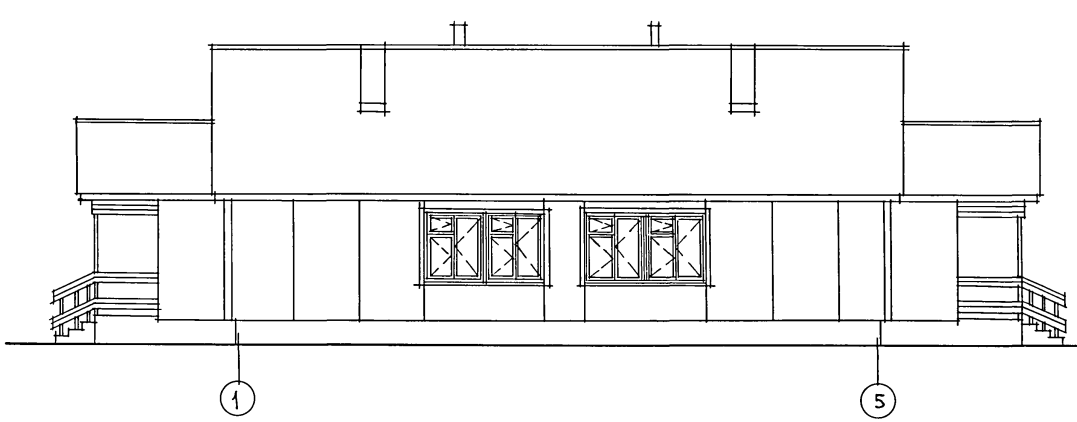

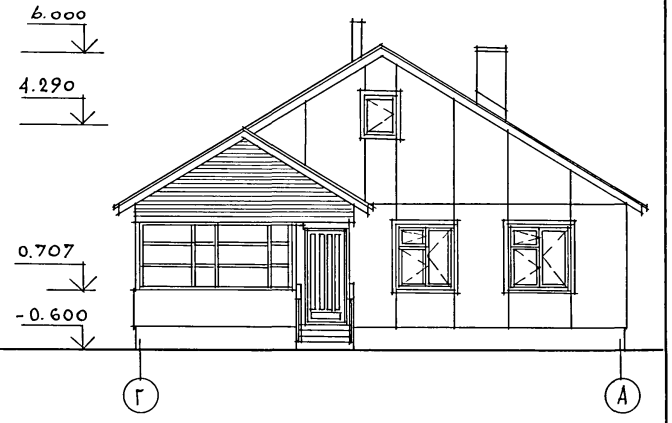

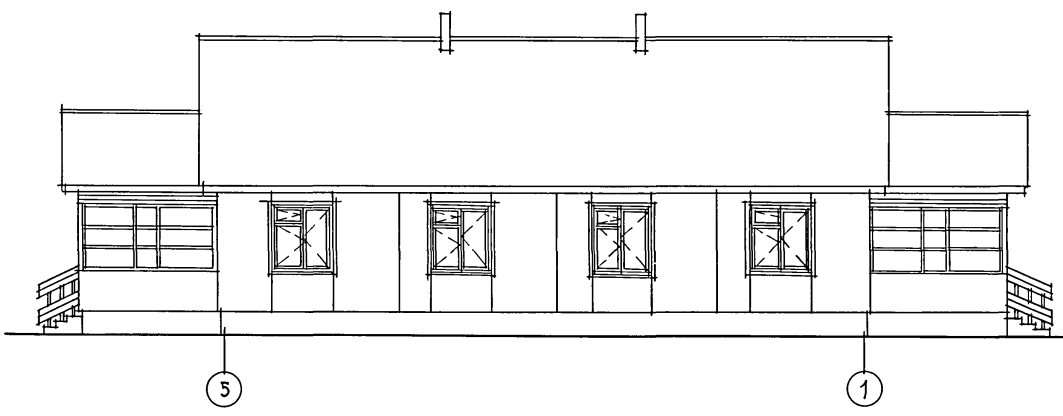

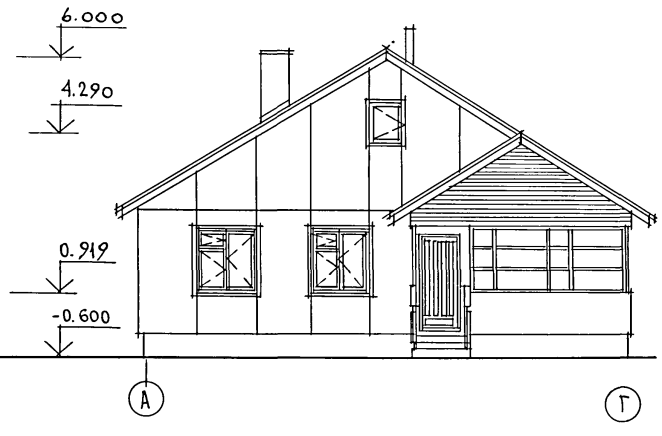

			181-219-26.87 АС
привязан			
	нормок.	Овакимьян	Одноэтажный двухквартирный жилой дом с 3-комнатными квартирами
	зам.нач.м	Овакимьян	
	ГАП	Петросов	
	ГИП	Сидорина	
	исполн	Шевченко	Вариант фасадов 1-5; 5-1; А-Г; Г-А.
инв.N	провер	Петросов	

стадия	лист	листов
Р	40	

ЦНИИЭП гражданельстрой

Инв.№подл. | Подпись и дата | Взам.инв.№

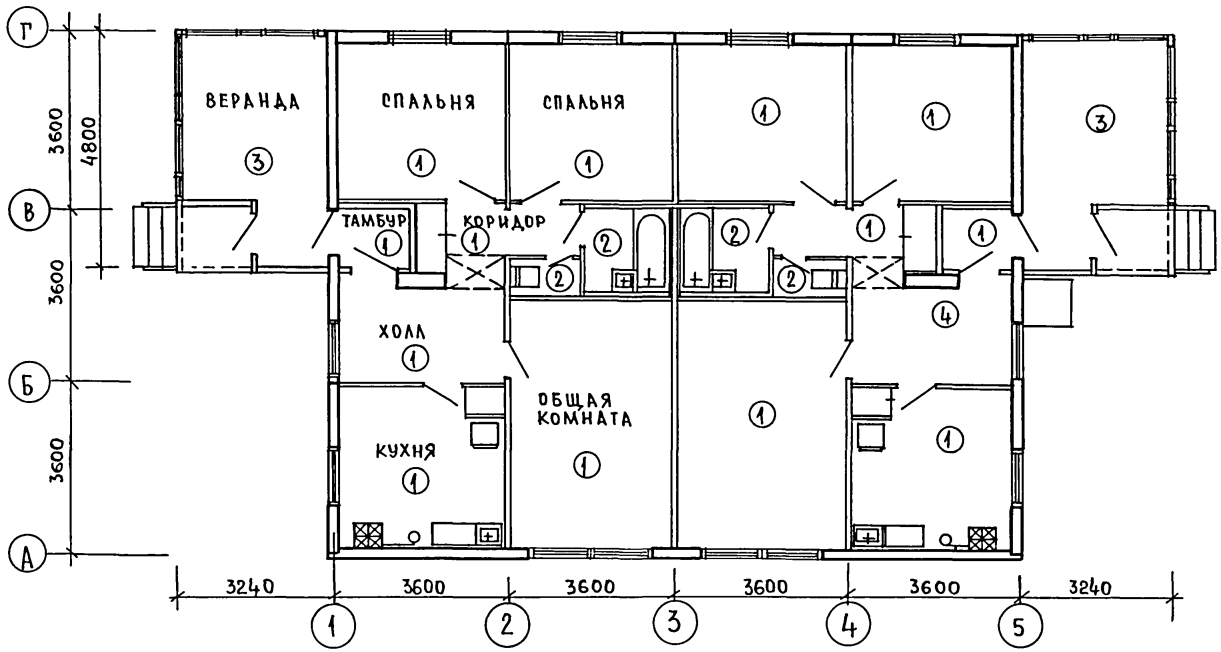

ПЛАН УЗЛА ВВОДА

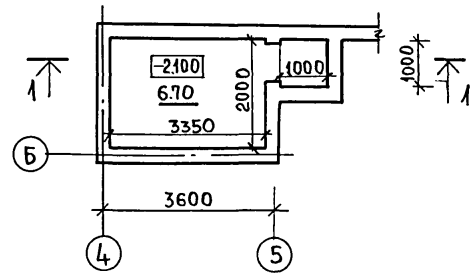

РАЗРЕЗ 1-1

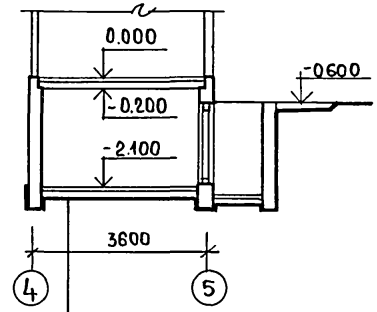

БЕТОН М-100
ЦЕМЕНТНАЯ СТЯЖКА – 20

Экспликация полов

НАИМЕНОВАНИЕ ПОМЕЩЕНИЙ	ТИП ПОЛА	СХЕМА ПОЛА	ЭЛЕМЕНТЫ ПОЛА И ИХ ТОЛЩИНА	ПЛОЩАДЬ ПОЛА /м²/
см. лист 6	1	см. лист 6	см. лист 6	118.04
ХОЛЛ	4	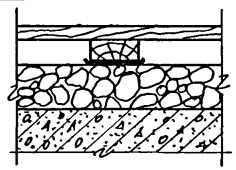	ДОСКИ – 28мм ЛАГИ – 50х75 ТОЛЬ – 2 СЛОЯ ГРАВИЙ КЕРАМЗИТОВЫХ γ_o=600кг/м³ 150мм ЖЕЛЕЗОБЕТОННАЯ ПЛИТА ПЕРЕКРЫТИЯ	7.16

Тип пола (2) и (3) см. лист 6

НОРМ.КОНТ	Овакимьян	
ЗАМ.НАЧ.М.	Овакимьян	
ГАП	Петросов	
ГИП	Сидорина	
РУК.ГР.	Пантелеева	
ИСПОЛНИТ	Ерпылева	
ПРОВЕРИЛ	Пантелеева	

ПРИВЯЗАН

ИНВ.№

181-219-26.87 АС

Одноэтажный двухквартирный жилой дом с 3-комнатными квартирами	СТАДИЯ	ЛИСТ	ЛИСТОВ
	Р	41	
Вариант планировочного решения при централизованном отоплении дома	ЦНИИЭП гражданселькстрой		

ВЗАМ.ИНВ.№ | ПОДПИСЬ И ДАТА | ИНВ.№ ПОДЛ.

Типовой проект
181-219-26.87
Альбом I

План стропил

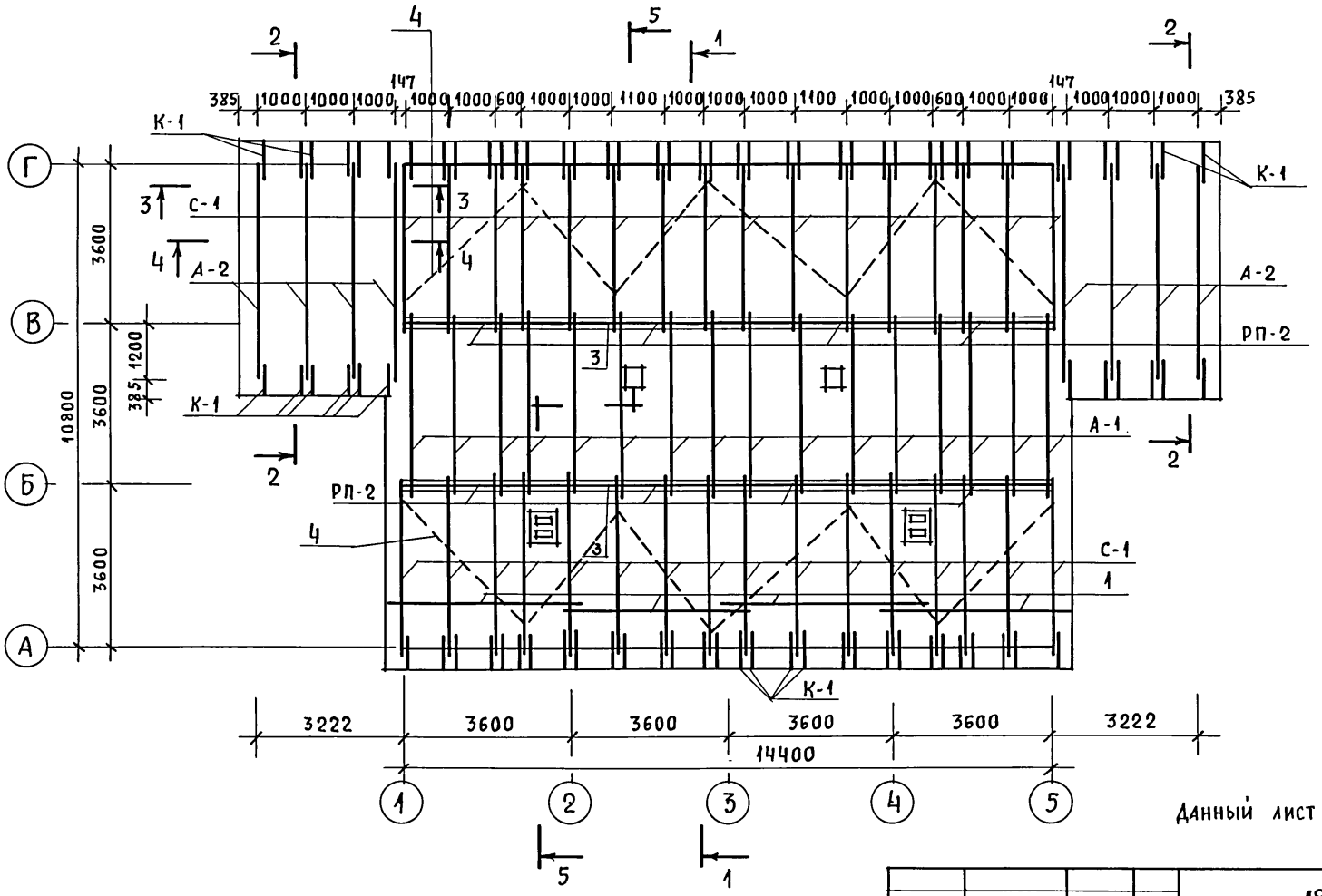

Данный лист см. совместно с листом 43

Нормок.	Овакимьян		
Зам.нач.	Овакимьян		
ГАП	Петросов		
ГИП	Сидорина		
Рук.груп.	Пантелеева		
Исполн.	Пантелеева		
Провер.	Сидорина		

Привязан

Инв. N

181-219-26.87 АС

Одноэтажный двухквартирный жилой дом с 3-комнатными квартирами

Крыша (вариант на снеговую нагрузку 100 кгс/м²) План стропил

Стадия	Лист	Листов
Р	42	

ЦНИИЭП гражданселькстрой

22711-01 46

Инв. N подл. | Подпись и дата | Взам. инв. N

Типовой проект 181-219-26.87 Альбом I

Марка	Обозначение	Наименование	Кол.	Масса ед., кг	Примеч.
ВШ-1	219-2-1-03-84.00	Вентиляционная шахта ВШ-38	2	212	
С-1	219-2-1-03-82.00	Стропила С-44-15.5	32	20.8	
А-1	219-2-1-03-80.00	Арка А 40.13.5-1	16	33.2	
А-2	219-2-1-03-81.00	Арка А 49.15.5-2	8	53.0	
1	ГОСТ 24454-80Е	Обрешетка 50×50	п.м 506	1.5	
К-1	219-2-1-03-83.00	Кобылки 50×100×890	84	3.0	
3	ГОСТ 24454-80Е*	Закладка между арками 50×50×900	48	1.32	
4	ГОСТ 24454-80Е*	Ветровые доски 25×100	п.м 54	1.5	
5	ГОСТ 24454-80Е*	Мауэрлат 50×150	п.м 30	4.5	
6	ГОСТ 24454-80Е*	Лобовая доска 19×94	п.м 166	1.07	
7	ГОСТ 24454-80Е*	Доски подшивки 19×94	п.м. 420	1.07	
8	ГОСТ 24454-80Е*	Стойки фронтона веранды 50×100	п.м. 15	3.0	
9	ГОСТ 24454-80Е*	Доски обшивки фронтона веранды 19×94	п.м. 120	1.07	
10	ГОСТ 24454-80Е*	Брусок 50×150×385	72	1.73	
11	ГОСТ 24454-80Е*	Ходовые доски 32×100	п.м. 140	1.92	
СВ-1750	ГОСТ 20430-84	Асбестоцементный лист 1130×1750	228	26.1	
КС-1	ГОСТ 20430-84	Коньковая деталь	24	8.0	
КС-2	ГОСТ 20430-84	Коньковая деталь	24	8.0	
		Металлические изделия			
МИ-22	219-2-1-03-018	Скоба	9	2.0	
МИ-23	219-2-1-03-019	Противоветровая скоба	52	0.11	
Скрутка	ГОСТ 3282-74	Скрутка из проволоки ф4мм	п.м 176	17.4	

План кровли

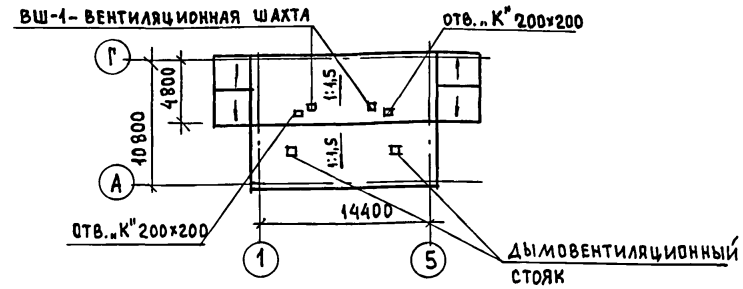

1. Монтаж крыши производить после монтажа вентиляционной системы.
2. Расстояние от наружной поверхности дымохода до стропильной ноги 130 мм.
3. Разрезы 1-1, 2-2, 3-3, 4-4 см. лист 24
4. Разрез 5-5 см. лист 30
5. Узлы крыши см. листы 25 ÷ 30
6. Данный лист см. совместно с листом 42.

Взам. инв. № | Подпись и дата | Инв. № подл.

Привязан

Инв. №

Нормокон.	Овакимьян	
Зам. нач.	Овакимьян	
ГАП	Петросов	
ГИП	Сидорина	
Рук. гр.	Пантелеева	
Исполн.	Пантелеева	
Провер.	Сидорина	

181-219-26.87 АС

Одноэтажный двухквартирный жилой дом с 3-комнатными квартирами

Стадия	Лист	Листов
Р	43	

Крыша. (вариант на снеговую нагрузку 100 кг/м²) План кровли. Спецификация

ЦНИИЭП Гражданельстрой

22711-01 47

Типовой проект 181-219-26.87 Альбом I

Марка заводская	Наименование	Размеры (мм) толщ.	шир.	длина	Масса единиц (кг)	Кол-во на дом шт.	масса (кг)	Обозначение	Примечание
1	2	3	4	5	6	7	8	9	10
	Изделия								
ПН-1	Панель наружной стены с окном ОРСМ15-13.5 ПН 36.28.16-1	157	3596	2770	450	6	2700	219-2-1-03-02.00	
ПН-2	Панель наружной стены с окнами ОРСМ15-13.5 ПН 36.28.16-2	157	3596	2770	486	2	972	219-2-1-03-02.00	
ПН-4	Панель наружной стены с окном ОРСМ15-13.5 и дверью ДН21-10АП	157	3596	2770	486	1	486	219-2-1-03-03.00	
ПН-4Л	Панель наружной стены с окном ОРСМ15-13.5 и дверью ДН21-10АПЛ	157	3596	2770	486	1	486	219-2-1-03-03.00	
ПН-8	Панель наружной стены угловая ПН 37.28.16-8	157	3718	2770	453	2	906	219-2-1-03-01.00	
ПН-8Л	Панель наружной стены угловая ПН 37.28.16-8Л	157	3718	2770	453	2	906	219-2-1-03-01.00	
ПВ-1	Панель внутренней стены глухая ПВ 35.27.11-1	110	3540	2630	212	6	1272	219-2-1-03-10.00	
ПВ-8	Панель внутренней стены с дверью ДГ21-9. ПВ36.27.11-8	110	3596	2630	210	1	210	219-2-1-03-11.00	
ПВ-8Л	Панель внутренней стены с дверью ДГ21-9Л. ПВ36.27.11-8	110	3596	2630	210	1	210	219-2-1-03-11.00	
ПВ-9	Панель внутренней стены глухая ПВ 36.27.11-9	110	3596	2630	215.3	1	215.3	219-2-1-03-10.00	
П-2	Панель перегородки с дверью ДГ21-9 П18.26.6-2	60	1745	2545	129	3	387	219-2-1-03-31.00	
П-2Л	Панель перегородки с дверью ДГ21-9Л П18.26.6-2Л	60	1745	2545	129	3	387	219-2-1-03-31.00	
П-3	Панель перегородки глухая П18.26.6-3	60	1745	2545	109	10	1090	219-2-1-03-30.00	
П-10	Панель перегородки с дверью ДГ21-7 П14.26.6-10	62	1400	2545	133	1	133	219-2-1-03-33.00	
П-10Л	Панель перегородки с дверью ДГ21-7Л П14.26.6-10Л	62	1400	2545	133	1	133	219-2-1-03-33.00	
ПС-1	Сантехническая панель перегородки глухая. ПС 20.26.6-1	62	1928	2545	163	2	326	219-2-1-03-32.00	
ПС-2	Сантехническая панель перегородки глухая. ПС19.26.6-2	62	1840	2545	154	4	616	219-2-1-03-32.00	
ПС-3	Сантехническая панель перегородки с дверью ДГ21-7	62	1928	2545	226	1	226	219-2-1-03-33.00	
ПС-3Л	Сантехническая панель перегородки с дверью ДГ21-7Л	62	1928	2545	226	1	226	219-2-1-03-33.00	
Т-1	Панель тамбурная глухая Т14.26.11-1	110	1400	2555	119	4	476	219-2-1-03-20.00	

Взам. инв. № | Подпись и дата | Инв. № подл.

Привязан:

Инв. №

Нормокон.	Овакимьян	
Зам. нач.	Овакимьян	
ГАП	Петросов	
ГИП	Сидорина	
Рук. гр.	Пантелеева	
Исполн.	Пантелеева	
Провер.	Сидорина	

181-219-26.87 АС

Одноэтажный двухквартирный жилой дом с 3-комнатными квартирами

Стадия	Лист	Листов
Р	44	

Отгрузочная спецификация

ЦНИИЭП Гражданельстрой

Типовой проект 181-219-26.87 Альбом I

1	2	3	4	5	6	7	8	9	10
Т-2	ПАНЕЛЬ ТАМБУРНАЯ С ДВЕРЬЮ ДН 21-10 АП Т 14.26.11-2	110	1400	2555	109	1	109	219-2-1-03-2.1.00	
Т-2Л	ПАНЕЛЬ ТАМБУРНАЯ С ДВЕРЬЮ ДН 21-10 АПЛ Т 14.26.11-2Л	110	1400	2555	109	1	109	219-2-1-03-2.1.00	
РВ-1	РАМА ВЕРАНДЫ РВ 36.28.7-1	70	3600	2735	166	2	332	219-2-1-03-85.00	
РВ-2	РАМА ВЕРАНДЫ РВ 30.28.7-2	70	3049	2735	136.5	1	136.5	219-2-1-03-86.00	
РВ-2Л	РАМА ВЕРАНДЫ РВ 30.28.7-2Л	70	3049	2735	136.5	1	136.5	219-2-1-03-86.00	
РВ-3	РАМА ВЕРАНДЫ РВ 31.28.7-3	70	3119	2735	138.2	1	138.2	219-2-1-03-87.00	
РВ-3Л	РАМА ВЕРАНДЫ РВ 31.28.7-3Л	70	3119	2735	138.2	1	138.2	219-2-1-03-87.00	
РВ-4	РАМА ВЕРАНДЫ РВ 15.27.7-4	70	1470	2675	76.2	1	76.2	219-2-1-03-88.00	
РВ-4Л	РАМА ВЕРАНДЫ РВ 15.27.7-4Л	70	1470	2675	76.2	1	76.2	219-2-1-03-88.00	
РВ-5	РАМА ВЕРАНДЫ С ДВЕРЬЮ ДН 21-10 АП РВ 12.27.7-5	70	1180	2675	82.8	1	82.8	219-2-1-03-89.00	
РВ-5Л	РАМА ВЕРАНДЫ С ДВЕРЬЮ ДН 21-10 АПЛ РВ 12.27.7-5Л	70	1180	2675	82.8	1	82.8	219-2-1-03-89.00	
РВ-1.01	СТВОРКА	44	432	1460	7.7	4	30.80	219-2-1-03-85.00	
П4-1	ПАНЕЛЬ ЧЕРДАЧНОГО ПЕРЕКРЫТИЯ ГЛУХАЯ П4 37.24.16-1	158	2396	3680	334	8	2672	219-2-1-03-40.00	
П4-1-1	ПАНЕЛЬ ЧЕРДАЧНОГО ПЕРЕКРЫТИЯ С ОТВЕРСТИЕМ П4 37.24.16-1-1	158	2396	3680	268	2	536	219-2-1-03-40.00	
П4-1-2	ПАНЕЛЬ ЧЕРДАЧНОГО ПЕРЕКРЫТИЯ С ОТВЕРСТИЕМ П4 37.24.16-1-2	158	2396	3680	322	1	322	219-2-1-03-42.00	
П4-1-2Л	ПАНЕЛЬ ЧЕРДАЧНОГО ПЕРЕКРЫТИЯ С ОТВЕРСТИЕМ П4 37.24.16-1-2Л	158	2396	3680	322	1	322	219-2-1-03-42.00	
П4-2	ПАНЕЛЬ ЧЕРДАЧНОГО ПЕРЕКРЫТИЯ ГЛУХАЯ П4 37.12.16-2	158	1196	3680	188	10	1880	219-2-1-03-42.00	
П4-2-1	ПАНЕЛЬ ЧЕРДАЧНОГО ПЕРЕКРЫТИЯ С ЛЮКОМ Д110-10	158	1196	3680	191	2	382	219-2-1-03-41.00	
РП-2	ПОДСТРОПИЛЬНАЯ РАМА РП 36.20.10-2	100	1980	3590	75	8	600	219-2-1-03-60.00	
ШФ-3	ЩИТ ФРОНТОНА ЩФ 37.22.11-3	100	3648	2200	58.6	2	117.2	219-2-1-03-70.00	
ШФ-3Л	ЩИТ ФРОНТОНА ЩФ 37.22.11-3Л	100	3648	2200	58.6	2	117.2	219-2-1-03-70.00	
ШФ-4	ЩИТ ФРОНТОНА ЩФ 36.32.11-4	100	3596	3170	145.6	2	291.2	219-2-1-03-71.00	
ВШ-1	ВЕНТИЛЯЦИОННАЯ ШАХТА ШВ 38.3.3-1	340	340	3840	212	2	424	219-2-1-03-84.00	
С-1	СТРОПИЛА С 44.15.5	50	150	4420	20.8	52	1081.6	219-2-1-03-82.00	
А-1	АРКА А 40.13.5-1	50	4000	1300	33.2	25	830.0	219-2-1-03-80.00	
А-2	АРКА А 49.15.5-2	50	4915	1480	53.0	8	424.0	219-2-1-03-81.00	

Взам. инв. № | Подпись и дата | Инв. № подл.

Привязан:

Инв. №

Нормок.	Овакимьян	
Зам.нач.	Овакимьян	
ГАП	Петросов	
ГИП	Сидорина	
Рук.гр.	Пантелеева	
Исполн.	Пантелеева	
Провер.	Сидорина	

181-219-26.87 АС

Одноэтажный двухквартирный жилой дом с 3 комнатными квартирами

Стадия	Лист	Листов
Р	45	

Отгрузочная спецификация

ЦНИИЭП Гражданельстрой

ТИПОВОЙ ПРОЕКТ 181-219-26.87 Альбом I

1	2	3	4	5	6	7	8	9	10
Ш-1	ВСТРОЕННЫЙ ШКАФ Ш-1				281.3	2	562.6	АЛЬБОМ I СТР. 11	
		СТРОГАННЫЕ ДЕТАЛИ							
	ПЛИНТУС ТИП 3	38	38	П.М.	0.75	190	142.5	ГОСТ 8242 - 75	
	ДОСКИ ПОЛА ТИП 1	28	94	П.М.	1.6	1930	3088	ГОСТ 8242 - 75	
	ОБВЯЗКА ПОД НАРУЖНЫЕ СТЕНЫ	44	144	П.М.	3.75	50.5	189.4	ГОСТ 24454 - 80Е*	
	ОБВЯЗКА ПОД ВНУТРЕННИЕ СТЕНЫ	44	94	П.М.	2.5	32.5	81.3	ГОСТ 24454 - 80Е*	
	ОБВЯЗКА ПОД РАМЫ ВЕРАНДЫ	44	70	П.М.	1.8	23	41.4	ГОСТ 24454 - 80Е*	
	РЕЙКА ПОД СТЕНЫ	20	42	П.М.	0.42	150	63	ГОСТ 24454 - 80Е*	
	РЕЙКА ПОД ПЕРЕГОРОДКИ САНУЗЛА	42	42	П.М.	0.88	19	16.7	ГОСТ 24454 - 80Е*	
	ПОДКЛАДКИ В УГЛОВЫХ ПАНЕЛЯХ	13	94	200	0.12	8	0.96	ГОСТ 24454 - 80Е*	
	ДОСКИ ОБШИВКИ ПОТОЛКА ВЕРАНДЫ	19	94	П.М.	0.89	346	324	ГОСТ 24454 - 80Е*	
	НАЛИЧНИКИ	19	94	П.М.	1.25	62	77.5	ГОСТ 24454 - 80Е*	
	ДОСКИ ОБШИВКИ	19	94	П.М.	1.25	260	325	ГОСТ 24454 - 80Е*	
	НАЛИЧНИК	13	54	П.М.	0.5	12	6	ГОСТ 8242-75	
	НАЛИЧНИК ОКНА ФРОНТОНА	44	94	П.М	2.5	8	20	ГОСТ 24454 - 80Е*	
В-3	ВКЛАДЫШ	44	90	3500	6.8	4	27.2	ГОСТ 24454 - 80Е*	
	ЛОБОВАЯ ДОСКА	19	94	П.М.	1.07	166	177.6	ГОСТ 24454 - 80Е*	
	ДОСКИ ПОДШИВКИ	19	94	П.М.	1.07	420	449.4	ГОСТ 24454 - 80Е*	
	ДОСКИ ОБШИВКИ ФРОНТОНА ВЕРАНДЫ	19	94	П.М.	1.07	120	128.4	ГОСТ 24454 - 80Е*	
	БРУСКИ ДОБОРНЫЕ (СТОЙКИ)	44	44	2500	3.1	16	49.6	ГОСТ 24454 - 80Е*	

Инв. № подл. | Подпись и дата | Взам. инв. №

Привязан:

Инв. №

Нормок.	Овакимьян	
Зам. нач	Овакимьян	
ГАП	Петросов	
ГИП	Сидорина	
Рук. гр.	Пантелеева	
Исполн.	Пантелеева	
Провер.	Сидорина	

181-219-26.87 АС

Одноэтажный двухквартирный жилой дом с 3-комнатными квартирами

Отгрузочная спецификация

Стадия	Лист	Листов
Р	46	

ЦНИИЭП Гражданельстрой

22711-01 50

Типовой проект 181-219-26.87 Альбом I

1	2	3	4	5	6	7	8	9	10
	НЕСТРОГАНЫЕ ДЕТАЛИ								
	ЛАГА	50	100	3470	10.44	66	689	ГОСТ 24454-80Е*	
	ЛАГА	50	100	3700	11.10	14	155.4	ГОСТ 24454-80Е*	
	ЛАГА	50	100	2530	7.62	4	30.5	ГОСТ 24454-80Е*	
	БАЛКИ	50	150	2960	13.32	22	293	ГОСТ 24454-80Е*	
	ПОДКЛАДКИ	50	100	П.М.	3	37	111	ГОСТ 24454-80Е*	
	ПОДКЛАДКИ	50	75	П.М.	2.25	33	74.3	ГОСТ 24454-80Е*	
	ПОДКЛАДКИ	25	150	250	0.54	328	177.1	ГОСТ 24454-80Е*	
	БРУСОК	50	50	П.М.	1.5	15	22.5	ГОСТ 24454-80Е*	
	ДОСКА ФРОНТОНА	16	50	П.М.	0.0008	21.6	0.02	ГОСТ 24454-80Е*	
	ПРОКЛАДКА	25	100	80	0.0002	8	0.0016	ГОСТ 24454-80Е*	
	РЕЙКА ПОД ОБЛИЦОВКУ	19	50	П.М	0.6	181	108.6	ГОСТ 24454-80Е*	
В-1	ВКЛАДЫШ	50	150	П.М	3.75	29	108.8	ГОСТ 24454-80Е*	
В-2	ВКЛАДЫШ	50	150	530	1.99	72	143.3	ГОСТ 24454-80Е*	
	ОБРЕШЕТКА	50	50	П.М.	1.5	506	759	ГОСТ 24454-80Е*	
К-1	КОБЫЛКА К 210.5-1	50	100	890	2.6	112	291.2	219-2-1-03-83.00	
	ЗАКЛАДКА МЕЖДУ АРКАМИ	50	50	500	0.78	48	37.4	ГОСТ 24454-80Е*	
	ВЕТРОВЫЕ ДОСКИ	25	100	П.М.	1.5	54	81	ГОСТ 24454-80Е*	
	МАУЭРЛАТ	50	150	П.М.	4.5	30	135	ГОСТ 24454-80Е*	
	СТОЙКИ ФРОНТОНА ВЕРАНДЫ	50	100	П.М.	3	15	45	ГОСТ 24454-80Е*	
	БРУСОК	50	150	385	1.73	72	124.6	ГОСТ 24454-80Е*	
	ХОДОВЫЕ ДОСКИ	32	100	П.М.	1.92	140	268.8	ГОСТ 24454-80Е*	
	БРУСКИ ПОД РАДИАТОРЫ	50	50	П.М.	1.5	28	42	ГОСТ 24454-80Е*	

Взам. инв. № | Подпись и дата | Инв. № подл.

Привязан:

Инв. №

Нормок.	Овакимьян	
Зам. нач.	Овакимьян	
ГАП	Петросов	
ГИП	Сидорина	
Рук. гр.	Пантелеева	
Исполн.	Пантелеева	
Провер.	Сидорина	

181-219-26.87 АС

Одноэтажный двухквартирный жилой дом с 3-комнатными квартирами

Отгрузочная спецификация

Стадия	Лист	Листов
Р	47	

ЦНИИЭП Гражданельстрой

Типовой проект 181-219-26.87 Альбом I

1	2	3	4	5	6	7	8	9	10
	ЛИСТЫ ПЛОСКИЕ АСБЕСТОЦЕМЕНТНЫЕ δ= 10мм						156 м²	2496	ГОСТ 18124-75*
	ДВП δ= 6 мм НА ЗАДЕЛКУ ШВОВ В ПЕРЕКРЫТИИ					8 м²	48	ГОСТ 4598-86	
	ДВП δ= 8 мм					7,5 м²	51	ТУ 13-444-79	
	МЕТАЛЛИЧЕСКИЕ ИЗДЕЛИЯ								
М-1	БОЛТ М12 С ШАЙБАМИ И ГАЙКОЙ				0.28	32	8.96	219-2-1-03-010	
М-2	КРЕПЕЖНАЯ ДЕТАЛЬ				0.351	12	4.21	219-2-1-03-011	
М-3	БОЛТ М12 С ШАЙБАМИ И ГАЙКОЙ				0.323	56	18.09	219-2-1-03-012	
М-13	КРЕПЕЖНАЯ ДЕТАЛЬ				0.534	16	8.54	219-2-1-03-014	
М-14	L63×40×4				0.38	12	4.56	219-2-1-03-015	
М-15	КРЕПЕЖНАЯ ДЕТАЛЬ				0.759	8	6.07	219-2-1-03-016	
М-16	БОЛТ М12 С ШАЙБАМИ И ГАЙКОЙ				0.406	12	4.87	219-2-1-03-017	
М-11	ШУРУПЫ 6×200				0.080	112	8.96	219-2-1-03-013	
МИ-22	СКОБА МИ-22				2	9	18	219-2-1-03-018	
МИ-23	ПРОТИВОВЕТРОВАЯ СКОБА МИ-23				0.11	52	5.72	219-2-1-03-019	
	ПРИ ВАРИАНТЕ КРЫШИ НА СНЕГОВУЮ НАГРУЗКУ 100 КГС/М²								
	ИСКЛЮЧАЮТСЯ:								
С-1	СТРОПИЛА С44.15.5	50	150	4420	20.8	20	416	219-2-1-03-82.00	
А-1	АРКА А 40.13.5-1	50	4000	1300	33.2	9	298.8	219-2-1-03-80.00	
К-1	КОБЫЛКА К 9.10.5-1	50	100	890	2.6	28	72.8	219-2-1-03-83.00	
	ЗАКЛАДКА МЕЖДУ АРКАМИ	50	50	500	0.78	48	37.44	ГОСТ 24454-80Е*	
	ДОБАВЛЯЮТСЯ:								
	ЗАКЛАДКИ МЕЖДУ АРКАМИ	50	50	900	1.32	48	63.4	ГОСТ 24454-80Е*	

Инв. № подл. | Подпись и дата | Взам. инв. №

Привязан:

Инв. №

Нормокон.	Овакимьян	
Зам. нач.	Овакимьян	
ГАП	Петросов	
ГИП	Сидорина	
Рук. гр.	Пантелеева	
Исполн.	Пантелеева	
Провер.	Сидорина	

181-219-26.87 АС

Одноэтажный двухквартирный жилой дом с 3-комнатными квартирами

Стадия	Лист	Листов
Р	48	

Отгрузочная спецификация

ЦНИИЭП Граждансельстрой

Типовой проект 181-219.26.87 Альбом I

Ведомость рабочих чертежей основного комплекта.

Лист	Наименование	Примечание
1.	Общие данные (начало).	
2.	Общие данные (окончание).	
3.	План этажа. Схемы систем ВЕ1, ВЕ2, ВЕ3, ВЕ4.	
4.	Схемы систем отопления 1, 2.	
5.	План этажа. План подвала (вариант).	
6.	Схема системы отопления. Узел управления. Схемы систем ВЕ1, ВЕ2, ВЕ3, ВЕ4. (вариант)	

Основные показатели по чертежам отопления и вентиляции.

Наименование здания (сооружения), помещения	Объем, м³	Периоды года при $t_н$, °С	Расход тепла, Вт (ккал/ч). На отопление	На вентиляцию	На горячее водоснабжение	Общий	Расход холода Вт (ккал/ч)	Установленная мощность эл. двигат. квт.
Одноэтажный двухквартирный жилой дом с 3-комн. квартирами.	413,71	-30	13268 (11400)	—	37680 (32400)	50940 (43800)	—	—
		-35	15340 (13190)	—	37680 (32400)	53020 (45590)	—	—
		-40	16990 (14610)	—	37680 (32400)	54670 (47010)	—	—

Типовой проект соответствует действующим нормам и правилам (в том числе по взрывопожарной безопасности).

Гл. инженер проекта /Крейнис/

Гл. инженер проекта привязки

Ведомость ссылочных и прилагаемых документов.

Обозначение	Наименование	Примечание
	Ссылочные документы.	
4.904-69	Детали крепления санитарно-технических приборов и трубопроводов.	
5.903-2 в.0.	Воздухосборники для систем отопления и теплоснабжения вентиляционных установок.	
4.903-10 в.8	Изделия и детали трубопроводов для тепловых сетей. Грязевики.	
7.903.9-2 в.1,2	Тепловая конструкция трубопроводов.	
5.904-1 в.1	Детали креплений воздуховодов.	
	Прилагаемые документы.	
181-219.26.87-ОВ.СО.	Спецификация оборудования.	Альбом IV
181-219.26.87-ОВ.ВМ	Ведомость потребности в материалах.	Альбом V
181-219.26.87-ОВН-1	Воздуховод из асбестоцементных листов.	Стр. 58,59

Привязан:

Инв. №

181-219.26.87 ОВ

Н.контр.	Крейнис		
Нач.отд	Головкин		
Гл.спец.	Крейнис		
Рук. гр.	Мешкова		
Исполн.	Мешкова		
Провер.	Мешкова		

Одноэтажный двухквартирный жилой дом с 3-комнатными квартирами.

Стадия	Лист	Листов
Р	1	

Общие данные (начало)

ЦНИИЭП гражданстройпроект

Инв. № подл. | Подпись и дата | Взам. инв. №

Типовой проект 181-219.26.87 Альбом I

Теплопотери помещений, Вт/(ккал/ч.)

Расчетная температура в °С	Тип помещения						
	1	2	3	4	5	6	7
-30°	1467 (1262)	1032 (888)	76 (66)	87 (75	1383 (1190)	1531 (1317)	1049 (902)
-35°	1715 (1475)	1232 (1060)	83 (72)	96 (83)	1564 (1345)	1795 (1544)	1180 (1015)
-40°	1894 (1629)	1372 (1180)	90 (78)	107 (92)	1739 (1496)	1978 (1701)	1310 (1127)

Сопротивление теплопередаче наружных ограждений R($м^2$·°С) Вт.

Наименование ограждений	R, при расчетной температ		
	-30	-35	-40
Наружная стена	2.23	2.23	2.23
Покрытие чердачн	2.23	2.23	2.23
Окно	0.55	0.55	0.55

Общие указания.

Рабочие чертежи по отоплению и вентиляции разработаны на основании задания на проектирование, утвержденного Госграждансстроем и действующих нормативных документов СНиП II-33-75*, СНиП 2.08.01-85.

Теплоснабжение дома осуществляется от местного источника тепла - чугунного малометражного котла длительного горения КЧМ-2М-„Жарок-2" на твердом топливе, как вариант, - от внешних тепловых сетей. Теплоноситель-вода с параметрами $t_{пр}$=95°С, $t_{обр}$=70°С

Система отопления принята поквартирная, с естественной циркуляцией с верхней разводкой, а при централизованном теплоснабжении - однотрубная, горизонтальная.

В качестве нагревательных приборов приняты стальные радиаторы РСТ-2. При варианте с централизованным теплоснабжением - конвекторы „Комфорт-20".

Воздух из системы удаляется через вертикальный воздухосборник, устанавливаемый на чердаке, при варианте с централизованным теплоснабжением - с помощью кранов конструкции Маевского, установленных на подводках к приборам. Воздухосборник и главный стояк изолируются минераловатным шнуром δ=30мм. по ТУ36-1695-79 с покровным слоем из стеклотканн по ТУ21-23-44-79, перед изоляцией трубопровод покрывают битумным лаком БТ-177 ГОСТ 6617-76, при варианте с централизованным теплоснабжением изолируют узел управления. Неизолированные трубопроводы окрасить масляной краской за 2 раза.

Вентиляция - естественная вытяжная через каналы кухни, санузла, ванной.

Монтаж систем отопления и вентиляции вести согласно СНиП 3.05.01-85.

Удельный расход тепла на 1 $м^2$ общей площади - $\frac{121}{104}$ $\frac{Вт/м^2}{ккал/ч.м^2}$

Удельный расход металла на 1 $м^2$ общей площади - 3 кг/$м^2$,
на вариант с централизованным теплоснабжением - 1.43 кг/$м^2$.

Инв.№подл. | Подпись и дата | Взам.инв.№

				181-219.26.87 ОВ		
Привязан:	Н.контр.	Крейнис		Одноэтажный двухквартирный жилой дом с 3-комнатными квартирами.	Стадия	Лист	Листов
	Нач.отд.	Головкин			Р	2	
	Гл.спец.	Крейнис					
	Рук.гр.	Мешкова		Общие данные (окончание)	ЦНИИЭП гражданселькстрой		
Инв.№	Исполн.	Смирнова					
	Провер.	Мешкова					

Типовой проект
181-219.26.87
Альбом I

Согласовано:
гл. спец. ВК Верховский
гл. спец. ЭО Курочкин
гип АС Сидорина

Инв. № подл. | Подпись и дата | Взам. инв. №

План этажа

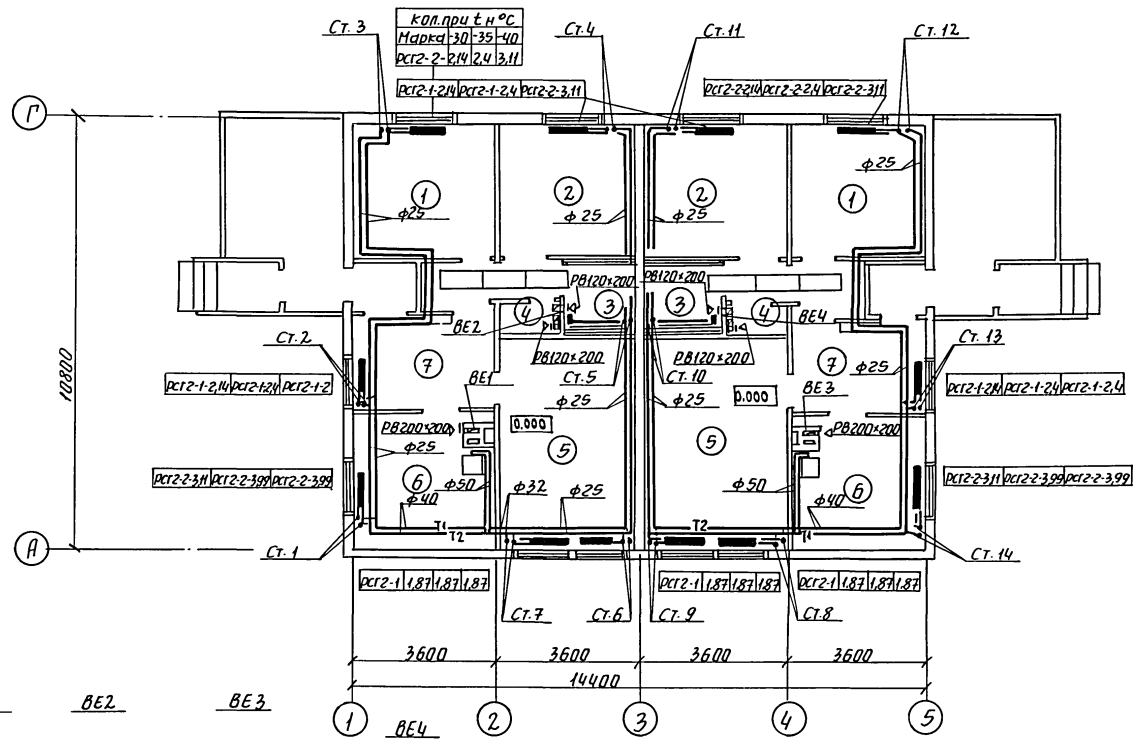

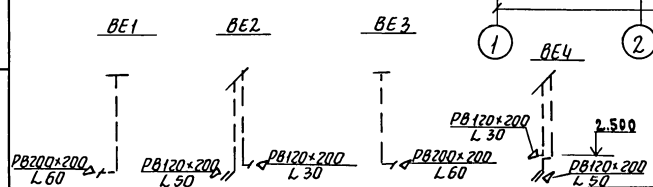

Вентиляционные шахты см. лист АС-30,39.

Привязан:

Инв. №

н. контр.	Крейнис	
нач. отд.	Головкин	
гл. спец.	Крейнис	
рук. гр.	Мешкова	
пробер.	Крейнис	

181-219.26.87 ОВ

Одноэтажный двухквартирный жилой дом с 3-комнатными квартирами.

Стадия	Лист	Листов
Р	3	

План этажа. Схемы систем ВЕ1, ВЕ2, ВЕ3, ВЕ4.

ЦНИИЭП гражданспельстрой

Типовой проект
181-219.26.87
Альбом I

Схема 1

Схема 2

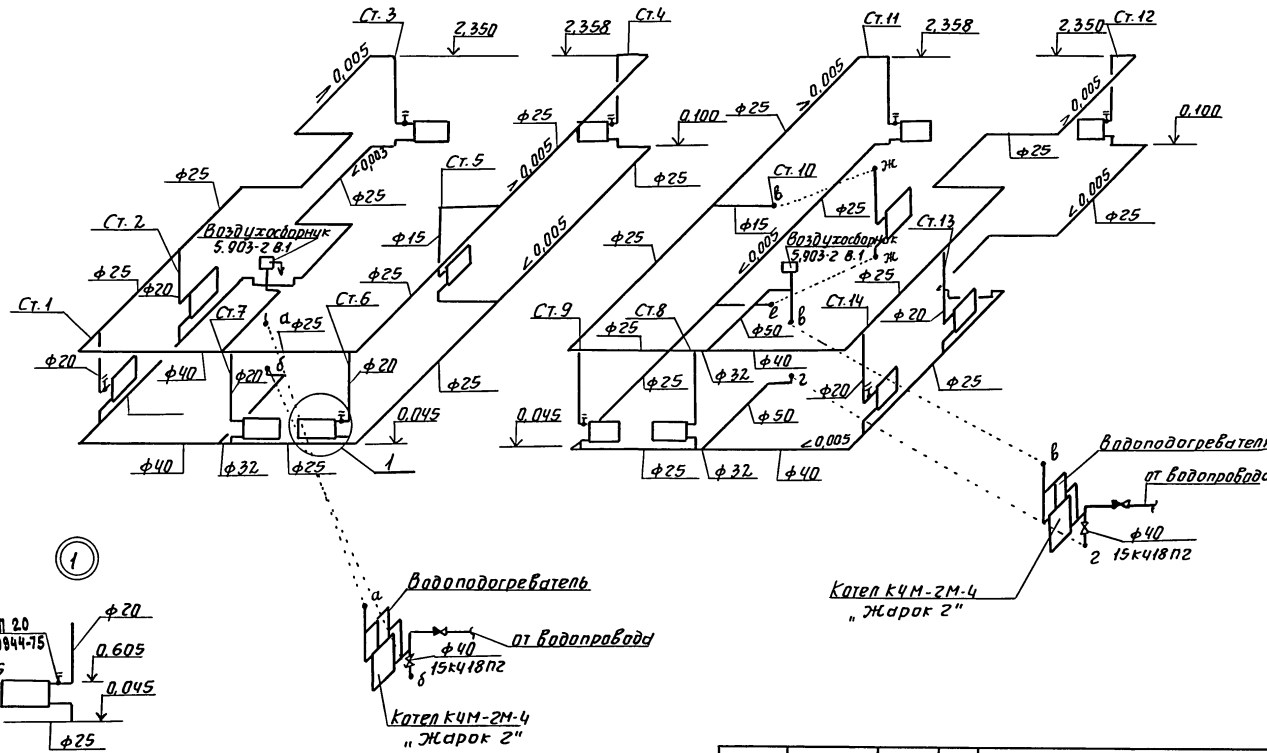

				181-219.26.87	ОВ
Привязан:				Одноэтажный двухквартирный жилой дом с 3-комнатными квартирами.	Стадия: Р; Лист: 4; Листов:
Инв. №			Н. контр. Крейнис Нач. отд. Головкин Гл. спец. Крейнис Рук. гр. Мешкова Пробер. Крейнис	Схемы систем отопления 1, 2	ЦНИИЭП гражданстрой

Инв. № подл. | Подпись и дата | Взам. инв. №

Типовой проект 181-219.26.87 Альбом I

План этажа

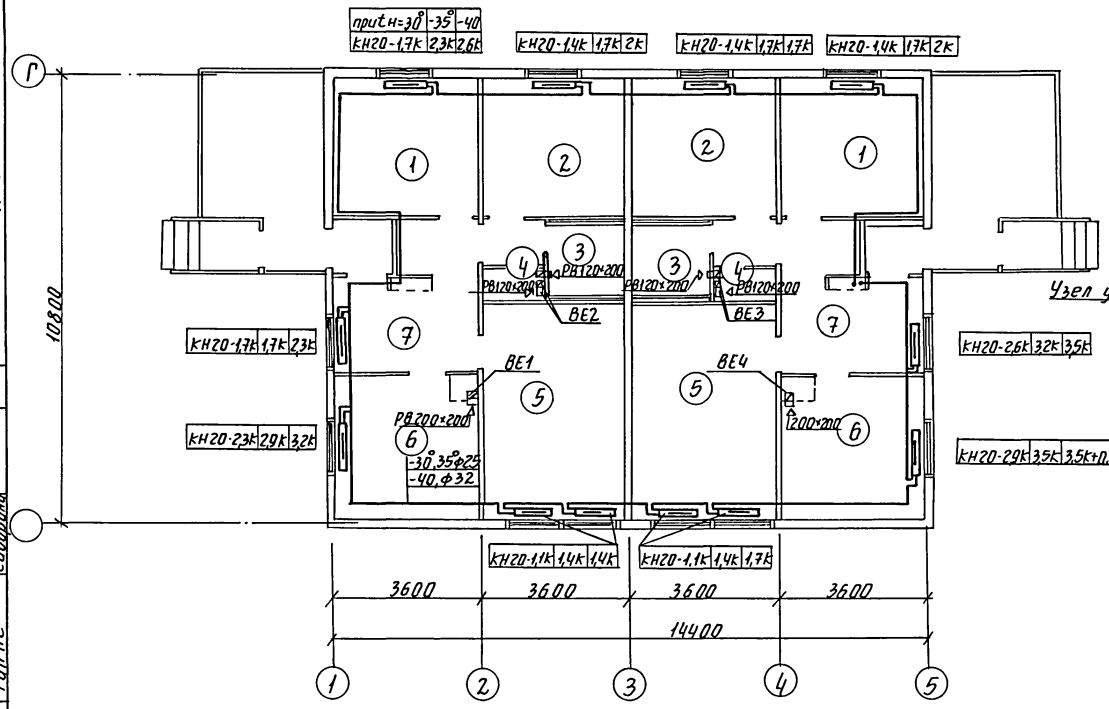

План подвала

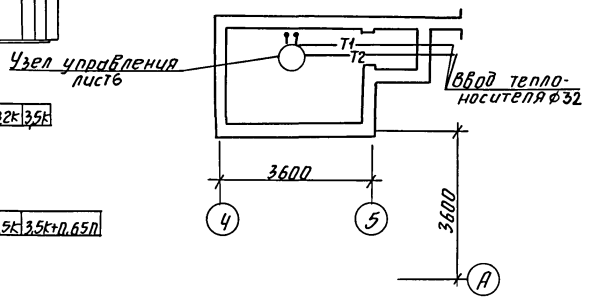

Согласовано:

Гл. спец. ВК	Верховский	
Гл. спец. ЭО	Курочкин	
Гип АС	Сидорина	

Инв. № подл.	Подпись и дата	Взам. инв. №

Привязан:

Инв. №

н. контр.	Крейнис	
нач. отд.	Головкин	
гл. спец.	Крейнис	
рук. гр.	Мешкова	
провер.	Крейнис	

181-219.26.87 ОВ

Одноэтажный двухквартирный жилой дом с 3-комнатными квартирами.

Стадия	Лист	Листов
Р	5	

План этажа. План подвала (вариант)

ЦНИИЭП гражданскельстрой

22711-01 57

Типовой проект 181-219.26.87 Альбом I

Схема отопления

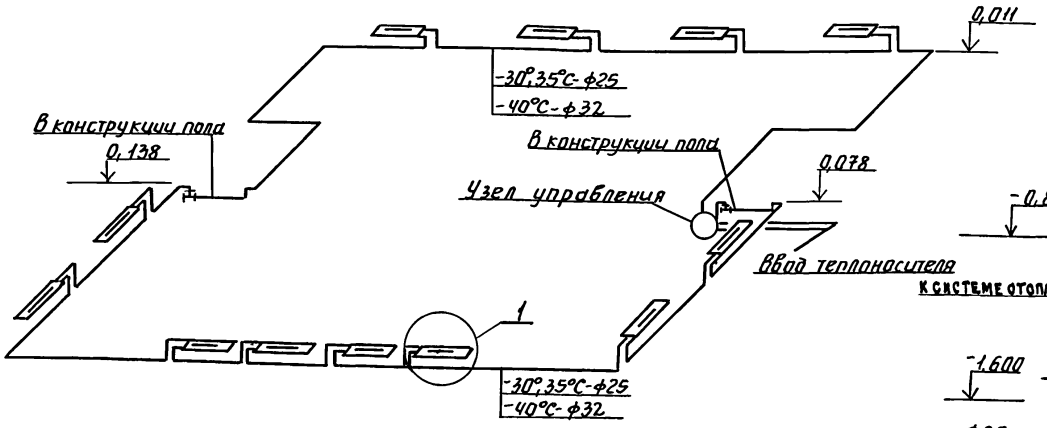

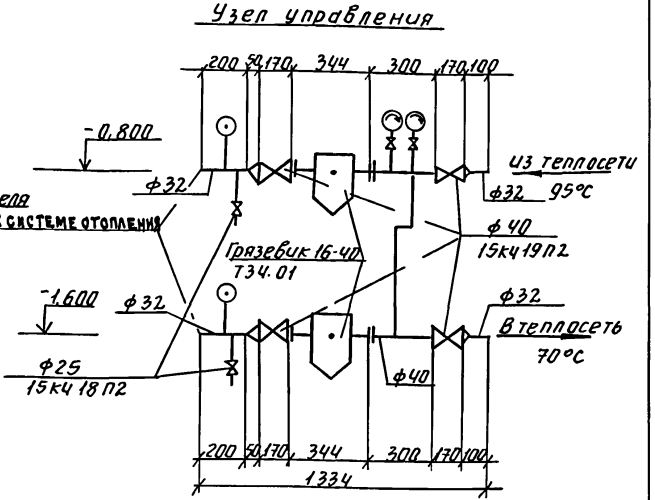

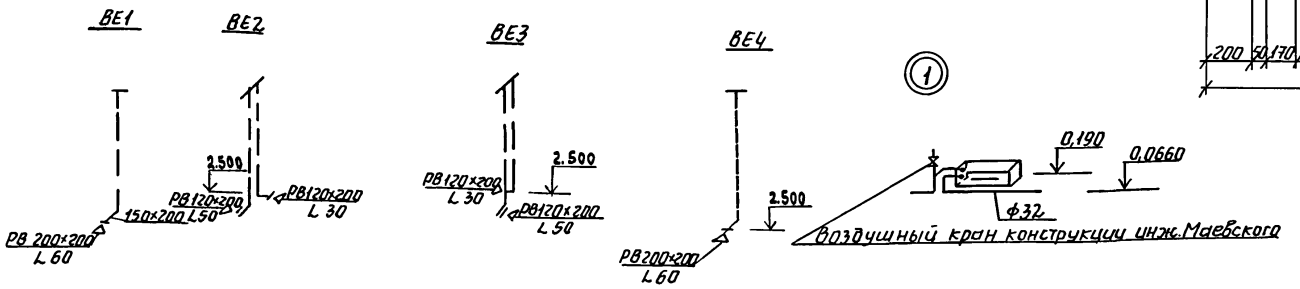

Вентиляционные шахты см. лист АС-30,39.

Привязан:

Инв. №

Н. контр.	Крейнис	
Нач. отд.	Головкин	
Гл. спец.	Крейнис	
Рук. гр.	Нешкова	
Провер.	Крейнис	

181-219.26.87 ОВ

Одноэтажный двухквартирный жилой дом с 3-комнатными квартирами.

Стадия	Лист	Листов
Р	6	

Схема системы отопления. Узел управления. Схемы систем ВЕ1, ВЕ2, ВЕ3, ВЕ4.

ЦНИИЭП граждансельстрой

22711-01 58

Инв. № подл. | Подпись и дата | Взам. инв. №

Типовой проект 181-219-26.87 Альбом I

ТИПОВОЙ ПРОЕКТ
ОДНОЭТАЖНОГО ДВУХКВАРТИРНОГО ЖИЛОГО ДОМА С 3-КОМНАТНЫМИ КВАРТИРАМИ.

АЛЬБОМ

ЭСКИЗНЫЕ ЧЕРТЕЖИ ОБЩИХ ВИДОВ НЕТИПОВЫХ КОНСТРУКЦИЙ ДЛЯ СИСТЕМ ВЕНТИЛЯЦИИ.

Инв.№ подл. | Подпись и дата | Взам.инв.№

Инв.№

Привязан:

Обозначение	Наименование	Примечание
ОВН-1	Воздуховод из асбестоцементных листов.	

Привязан:

Инв.№

181-219.26.87 - ОВН

Н.контр.	Крейнис		
Нач.отд.	Головкин		
Гл.спец.	Крейнис		
Рук.гр.	Мешкова		
Исполн.	Смирнова		
Провер.	Мешкова		

Содержание

Стадия	Лист	Листов
Р	1	2

ЦНИИЭП граждансельстрой

Типовой проект 181-219.26.87 Альбом I

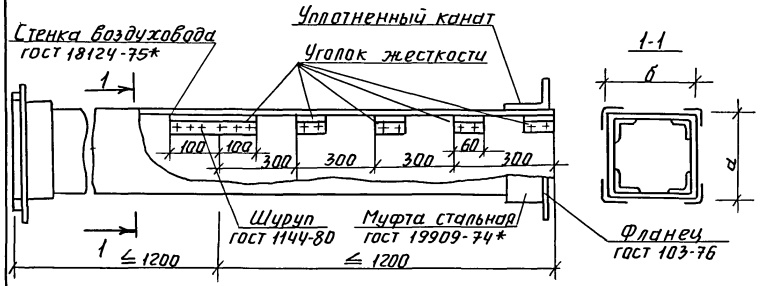

Асбестоцементные листы соединяются с помощью мастики из асбестоцементного раствора смешанным с казеиновым клеем и скрепляются уголками жесткости из алюминия. Продольные и поперечные швы проклеиваются двумя слоями ткани.
Зазор между стальной муфтой и воздуховодом уплотняется пеньковым канатом, смоченным в казеиновом клее, а затем густым асбестоцементным раствором, с добавлением казеинового клея.
Смонтированные воздуховоды проверить на герметичность.

Внутреннее сечение воздуховода.

а	б
200	150

Привязан:

Инв. №

Взам. инв. № | Подпись и дата | Инв. № подл.

		181-219.26.87	ОВН-1
н. контр.	Крейнис		
нач. отд.	Головкин	Воздуховод из асбестоцементных листов.	Стадия: Р; Лист: 1; Листов:
гл. спец.	Крейнис		
рук. гр.	Мешкова		
Исполн.	Смирнова		ЦНИИЭП гражданселькстрой
Провер.	Мешкова		

Типовой проект 181-219.26.87 Альбом I

Ведомость рабочих чертежей основного комплекта

Лист	Наименование	Примечание
1	Общие данные	
2	План этажа	
3	План этажа. План узла ввода. Вариант.	
4	Схемы систем В1, Т3, К1	
5	Схемы систем В1, Т3, Т4, К1. Вариант.	

Ведомость ссылочных и прилагаемых документов

Обозначение	Наименование	Примечание
	Прилагаемые документы	
181-219.26.87 - ВК.СО	Спецификация оборудования	Альбом IV
181-219.26.87 - ВК.ВМ	Ведомость потребности в материалах	Альбом III

Общие указания.

I Водоснабжение.

Холодное водоснабжение здания предусматривается от наружных сетей водопровода по одному вводу.

Ввод водопровода запроектирован из труб ПВД(с) и прокладывается ниже глубины промерзания грунта на 0,5 м.

Горячее водоснабжение - от водонагревателя, установленного на котле отопления (основное решение).

Как вариант предусматривается централизованное горячее водоснабжение. При варианте вводы горячего и циркуляционного трубопроводов прокладываются совместно с трубопроводами отопления в канале теплосети.

Внутренние сети холодного и горячего водоснабжения монтируются из стальных водогазопроводных оцинкованных труб. Расчетные расходы и потребные напоры определены согласно СНиП 2.04.01-85 и сведены в таблицу.

Согласно СНиП 2.04.02-84 расчетный расход воды на наружное пожаротушение составляет 5 л/с.

II Канализация.

Отвод бытовых сточных вод от санитарных приборов осуществляется по двум выпускам ⌀100 мм в наружную сеть канализации.

Вся сеть монтируется из пластмассовых канализационных труб ⌀50÷100 мм. Длина выпуска, уклон и отметки смотрового колодца уточняются при привязке проекта к местным условиям.

Основные показатели по чертежам водопровода и канализации

Наименование системы	Потребный напор на вводе, м	Расчетный расход м³/сут.	м³/ч	л/с	при пожаре, л/с		
В1, Т3	10	2,5	1,04	0,64	—		
К1	—	2,5	1,04	2,24	—		
В1 вариант	10	1,80	1,13	0,29	—		
Т3, Т4 вариант	10	1,20	0,62	0,36	—		
К1 вариант	—	3.00	1,75	1,89	—		

Типовой проект соответствует действующим нормам и правилам.

/Главный инженер проекта /Молодкин/
Главный инженер проекта привязки

Инв. № подл. | Подпись и дата | Взам. инв. №

Привязан:

Инв. №

181-219.26.87 ВК

Н. контроль	Верховский	
Нач. отд.	Головкин	
Гл. спец.	Молодкин	
Исполн.	Кукина	
Провер.	Молодкин	

Одноэтажный двухквартирный жилой дом с 3 комнатными квартирами

Общие данные

Стадия	Лист	Листов
Р	1	5

ЦНИИЭП граждансельстрой

22711-01 61 Формат:

Типовой проект
181-219.26.87
Альбом I

План этажа

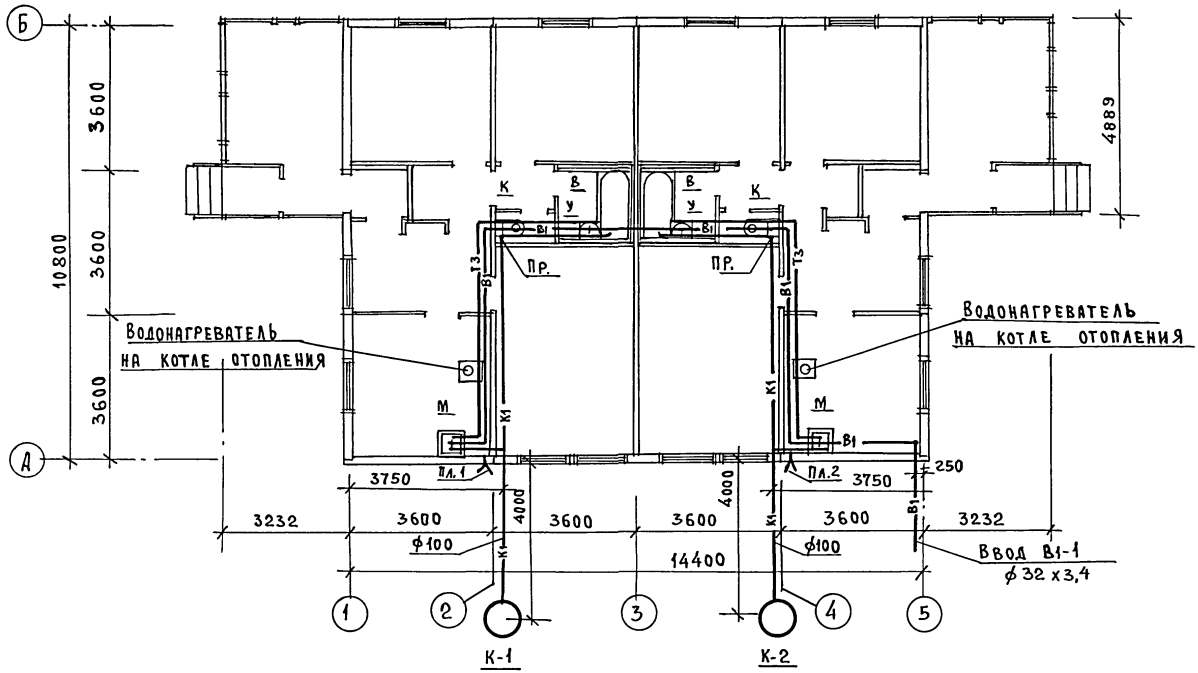

Согласовано:
Гл. спец. ОВ Крейнин
Гл. спец. ЭО Курочкин

Инв. № подл. | Подпись и дата | Взам. инв. №

Привязан:			181-219.26.87 ВК	
Н.контроль	Верховский		Одноэтажный двухквартирный жилой дом в 3-комнатными квартирами	Стадия: Р; Лист: 2; Листов:
Нач.отд.	Головкин			
Гл. спец.	Молодкин		План этажа.	ЦНИИЭП граждансельстрой
Исполн.	Кукина			
Провер.	Молодкин			
Инв. №			22711-01 62	Формат:

Типовой проект
181-219.26.87
Альбом I

План этажа

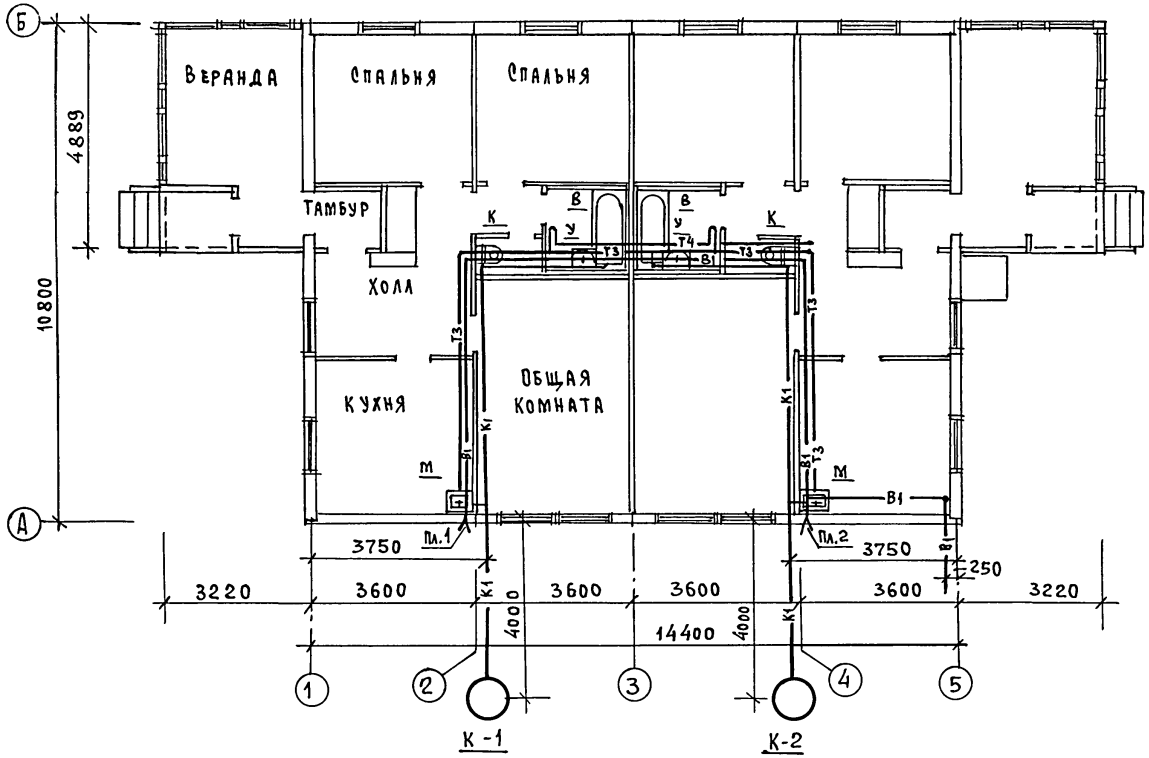

План узла ввода

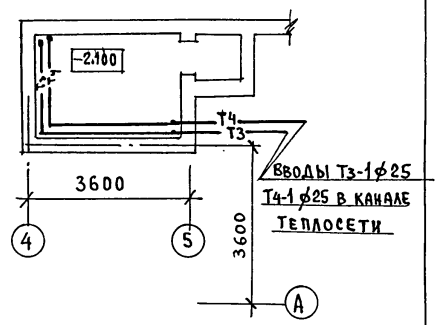

Согласовано:
Гл. спец. ОВ Крейнис
Гл. спец. ЭО Курочкин

Взам. инв. № | Подпись и дата | Инв. № подл.

Привязан:

Инв. №

Н. контроль	Верховский	
Нач. отд.	Головкин	
Гл. спец.	Молодкин	
Исполн.	Кукина	
Провер.	Молодкин	

181-219.26.87 ВК

Одноэтажный двухквартирный жилой дом с 3-комнатными квартирами

План этажа. План узла ввода. Вариант.

Стадия	Лист	Листов
Р	3	

ЦНИИЭП гражданельстрой

22711-01 63

Формат:

Типовой проект 181-219.26.87 Альбом I

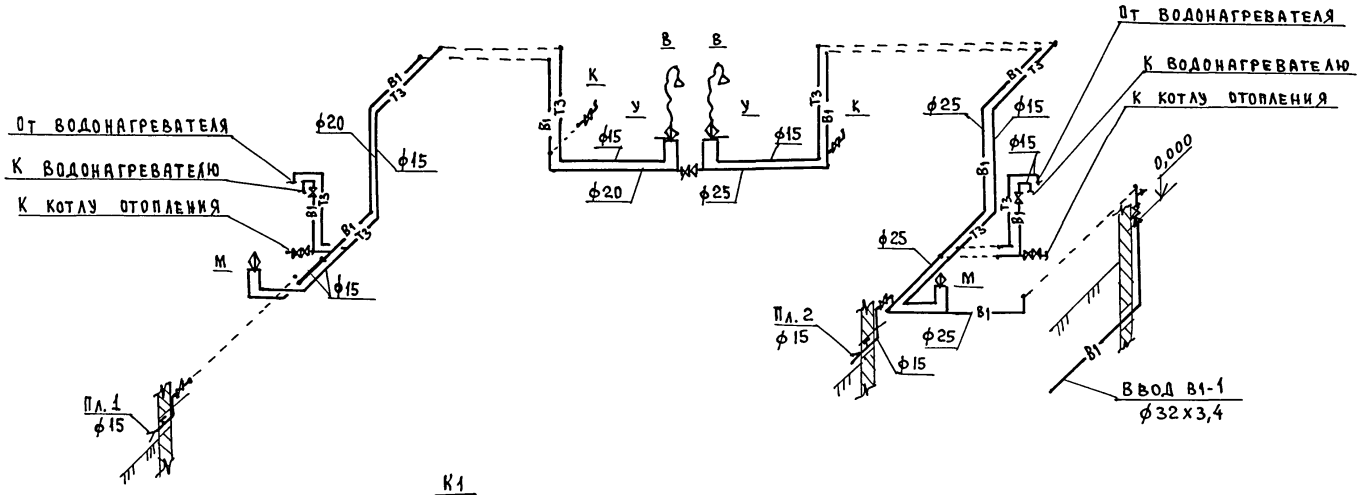

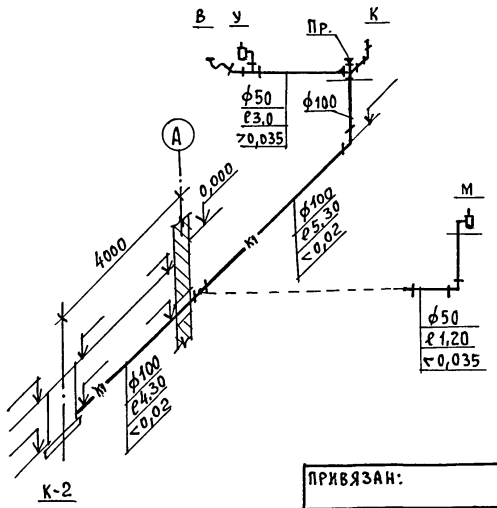

Схема системы К1, выпускаемой в колодец К-1, имеет зеркальное изображение.

				181-219.26.87 ВК			
Привязан:				Одноэтажный двухквартирный жилой дом с 3-комнатными квартирами	Стадия	Лист	Листов
	Н.контроль	Верховский			Р	4	
	Нач.отд.	Головкин					
	Гл.спец.	Молодкин		Схемы систем В1, Т3, К1	ЦНИИЭП Гражданстрой		
	Исполн.	Кукина					
Инв. №	Провер.	Молодкин					

22711-01 64 Формат:

Инв. № подл. | Подпись и дата | Взам. инв. №

Типовой проект
181-219.26.87
Альбом I

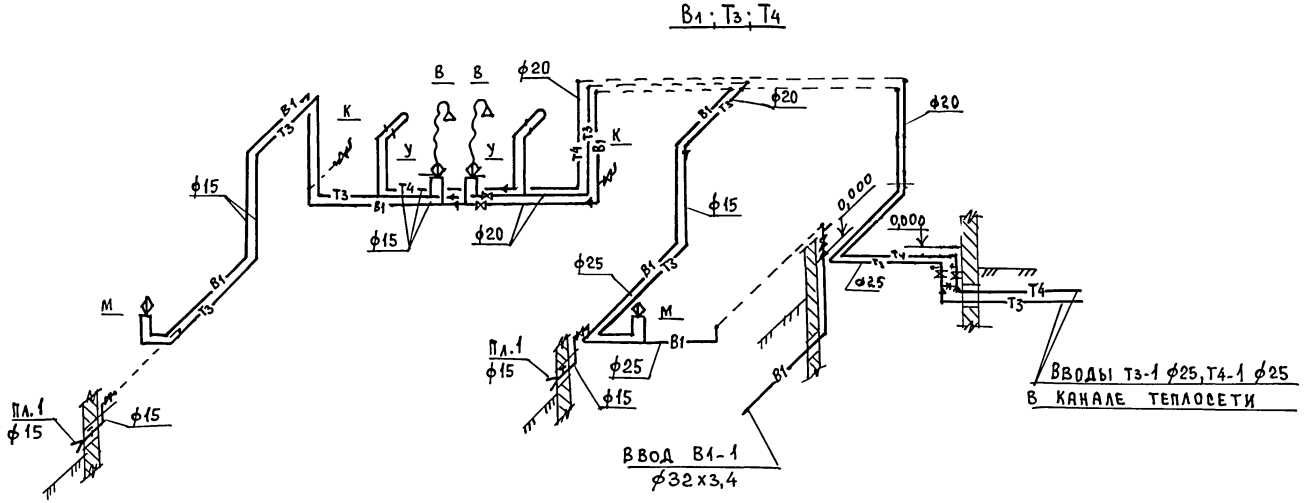

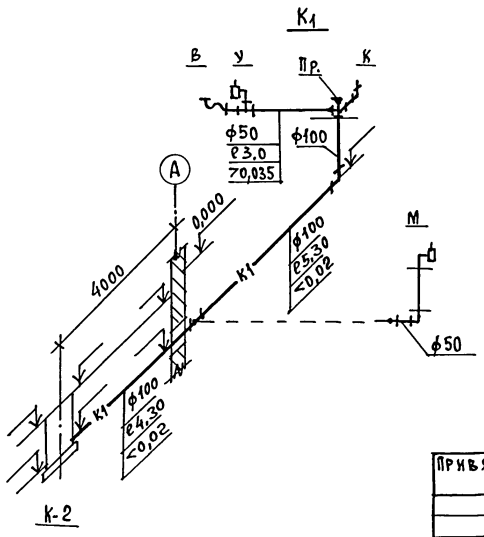

Схема системы К1, выпускаемой в колодец К-1, имеет зеркальное изображение.

				181-219.26.87 ВК		
Привязан:		Н.контроль	Верховский	Одноэтажный двухквартирный жилой дом с 3-комнатными квартирами	Стадия	Лист	Листов
		Нач. отд.	Головкин		Р	5	
		Гл. спец.	Молодкин	Схемы систем В1, Т3, Т4, К1 Вариант	ЦНИИЭП Граждансельстрой		
		Исполн.	Кукина				
Инв. №		Провер.	Молодкин				

Инв. № подл. | Подпись и дата | Взам. инв. №

Типовой проект
181-219-26.87
Альбом I

Ведомость рабочих чертежей основного комплекта марки ЭО

Лист	Наименование	Примечан.
1	Общие данные	
2	План расположения осветительной сети	

Основные показатели проекта

Наименование	Ед. изм.	Данные проекта
Напряжение электросети	в	220
Расчетная мощность	квт	11,5
Максимальная потеря напряжения	%	1,8

Ведомость ссылочных и прилагаемых документов

Обозначение	Наименование	Примечан.
	Прилагаемые документы	
181-219-26.87 ЭО.СО	Спецификация оборудования	Альбом IV

Типовой проект соответствует действующим нормам и правилам.

Гл. инженер проекта /Курочкин/
Гл. инженер проекта привязки

Общие указания

Проект разработан на напряжение 220в в сети 380/220 с глухозаземленной нейтралью трансформатора. По степени надежности электроснабжения токоприемники жилого дома относятся к III категории.

Электромонтажные работы необходимо производить согласно ПУЭ и СН 544-82.

Расчетная мощность определена для кухонных плит на сжиженном газе.

Расчетная схема

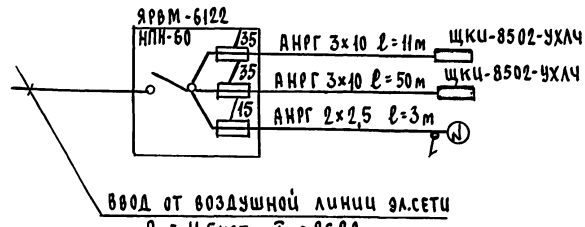

Привязан

Инв.№

181-219-26.87 ЭО

Н.Контр.	Курочкин		Одноэтажный, двухквартирный жилой дом с 3-комнатными квартирами
Нач.отд.	Головкин		
Гл.спец.	Курочкин		
Исполн.	Волкова		Общие данные
Проверил	Крутов А		

Стадия	Лист	Листов
Р.П.	1	2

ЦНИИЭП гражданельстрой

22711-01 66

Инв.№подл. | Подпись и дата | Взам.инв.№

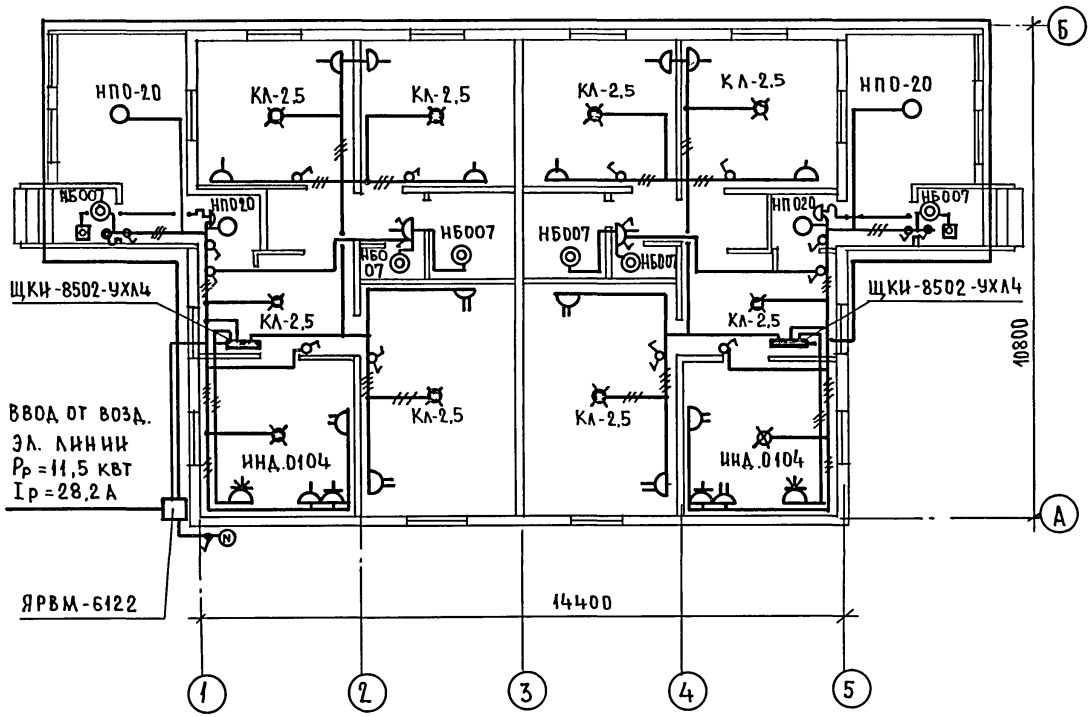

Электрическая сеть выполняется:
в квартире - проводом марки АПРФ,
к светильникам наружной установки
кабелем марки АНРГ.

СОГЛАСОВАНО:
ГЛ.СПЕЦ.ОВ КРЕЙНИС
ГЛ.СПЕЦ.ВК МОЛОДКИН

ИНВ.№ПОДЛ. | ПОДПИСЬ И ДАТА | ВЗАМ.ИНВ.№

ПРИВЯЗАН:			181-219.26.87 30
	Н.контр.	Курочкин	Одноэтажный двухквартирный жилой дом с 3-комнатными квартирами
	Нач.отд.	Головкин	Стадия: Р.П. Лист: 2 Листов:
	Гл.спец.	Курочкин	План расположения осветительной сети.
	Исполн.	Волкова	ЦНИИЭП гражданселькстрой
ИНВ.№	Провер.	Крутова	

22711-01 67

Типовой проект 181-219.26.87 Альбом I

Ведомость рабочих чертежей основного комплекта СС

Лист	Наименование	Примечание
1	Общие данные	
2	План этажа. Схема расположения устройств связи. План кровли.	

Ведомость ссылочных и прилагаемых документов

Обозначение	Наименование	Примечание
	Ссылочные документы	
2.190.1/72 вып. V	Узлы и детали инженерного оборудования жилых и общественных зданий для сельского строительства	
	Прилагаемые документы	
181-219.26.87- СС.СО	Спецификация оборудования	Альбом IV
181-219.26.87 - СС.ВМ	Ведомость потребности в материалах	Альбом III

Основные показатели.

Наименование	Ед. изм.	Кол-во
Телефонизация		
Емкость телефонного ввода в том числе		
используемых в данном здании	пар.	1
Радиофикация		
Количество абонентских точек	шт.	6
Телевидение		
Количество телевизионных антенн	шт.	1

Типовой проект соответствует действующим нормам и правилам.

Гл. инженер проекта /Бородкин/

Гл. инженер проекта привязки

Общие указания.

Для защиты устройств связи от атмосферных разрядов проектом предусматривается установка молниезащиты. Молниеотвод выполняется из арматурной стали ϕ 6 мм и покрывается битумом за 2 раза. Вертикальный спуск молниеотвода выполняется по стене на штырях или скобах.

Для заземления используются электроды из угловой стали разм. 50×50×5мм длиной 2,5 м, забиваемые в землю на 3,0м. Расстояние между ними 5,0м. Электроды соединяются стальной полосой разм. 20×5 мм. Количество электродов определяется при привязке проекта в зависимости от электрического сопротивления грунта.

Инв. № подл. | Подпись и дата | Взам. инв. №

Инв. №

Привязан:

181-219.26 СС

Н. контроль	Бородкин	
Нач. отд.	Головкин	
Гл. спец.	Бородкин	
Рук. гр.	Логинова	
Инженер	Лихонина	

Одноэтажный двухквартирный жилой дом с 3-комнатными квартирами

Стадия	Лист	Листов
Р	1	2

Общие данные

ЦНИИЭП гражданселькстрой

22711-01 68 Формат:

Типовой проект 181-219.26.87 Альбом I

План этажа.

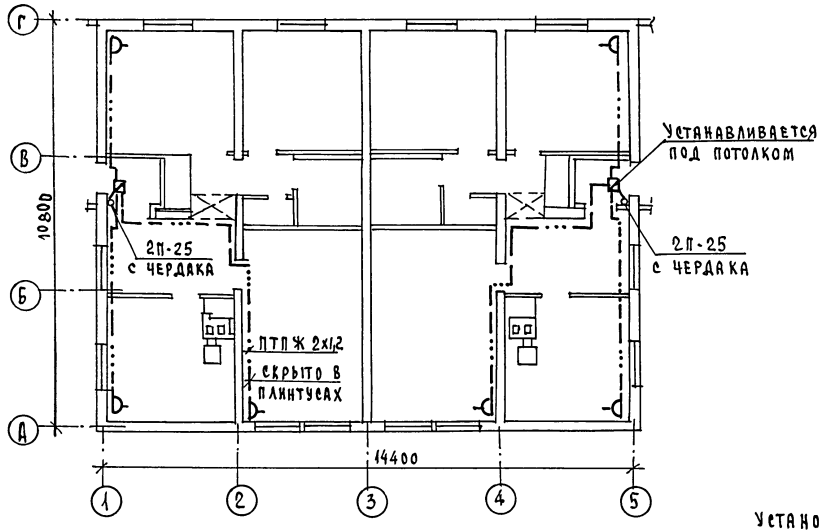

Схема расположения устройств связи.

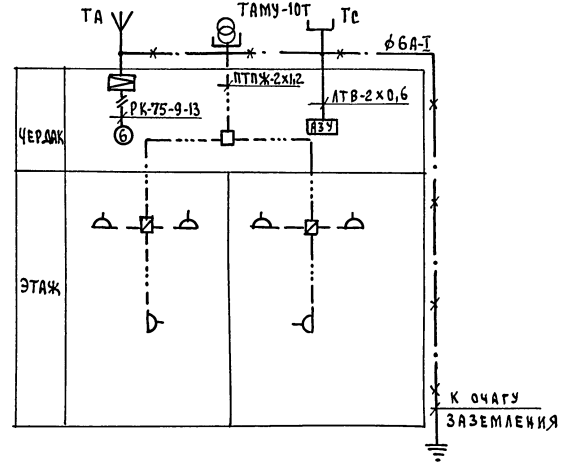

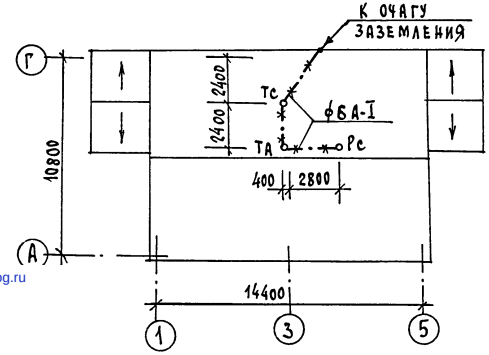

Установка радиостойки, телефонной стойки и телеантенны на кровле уточняется по месту строительства в зависимости от внешних условий прохождения радиофидера, сетей телефонной связи и источника телевизионных сигналов.

Проводка сетей связи сигнализации по чердаку производится по настилу из досок.

Согласовано: Гл. спец. ЭО Курочкин

Инв. № подл. | Подпись и дата | Взам. инв. №

Привязан:

Инв. №

Н. контроль	Бородкин	
Нач. отд.	Головкин	
Гл. спец.	Бородкин	
Рук. гр.	Логинова	
Инженер	Лихонина	

181-219.26.87 СС

Одноэтажный двухквартирный жилой дом с 3-комнатными квартирами

Стадия	Лист	Листов
Р	2	2

План этажа. Схема расположения устройств связи. План кровли.

ЦНИИЭП гражданселькстрой

22711-01 69 Формат:

Гавриш

gost.e-ecolog.ru