ТИПОВОЙ ПРОЕКТ

184-16-83.87

ОДНОЗТАЖНЫЙ ДВУХКВАРТИРНЫЙ ЖИЛОЙ ДОМ С 3-КОМНАТНЫМИ КВАРТИРАМИ

АЛЬБОМ 1

Архитектурно-строительные чертежи Отопление и вентиляция водопровод и канализация, электрооборудование, связь и сигнализация

gost.e-ecolog.ru

ТИПОВОЙ ПРОЕКТ

184-16-83.87

ОДНОЭТАЖНЫЙ ДВУХКВАРТИРНЫЙ ЖИЛОЙ ДОМ С 3-КОМНАТНЫМИ КВАРТИРАМИ

АЛЬБОМ 1

СОСТАВ ПРОЕКТА:

Альбом I - Архитектурно-строительные чертежи, отопление и вентиляция, водопровод и канализация, электрооборудование, связь и сигнализация.

Альбом II - Сметы,

Альбом III - Ведомости потребности в материалах.

Альбом IV - Спецификация оборудования.

Прилагаемые документы: Серия 16, часть 1, раздел 1-01 - Изделия заводского изготовления.

Разработан
ЦНИИЭПгражданселькстрой
Но гл. инженера института М.Х. Атабаев
Гл. архитектор проекта В.Б. Петросов

Проект утвержден Госгражданстроем
приказ №183 от 2 июня 1984 г.

© ГП ЦПП. 1996

Типовой проект
184-16-83.87
Альбом I

Лист	Наименование	Страница
	Титульный лист	1
1	Содержание альбома /начало/	2
2	Содержание альбома /окончание/	3
	Архитектурно - строительная часть	
1	Общие данные /начало/	4
2	Общие данные /продолжение/	5
3	Общие данные /окончание/	6
4	Фасады Б-А; 1-7; А-Б; 7-1	7
5	Фасады Б-А; 1-7; А-Б; 7-1 /вариант/	8
6	Кладочный план. Ведомость проемов	9
7	Отделочный план	10
8	Спецификация столярных изделий	11
9	Ведомость отделки помещений	12
10	План полов. Экспликация полов	13
11	Узлы плана 1÷5. Вариант наружных стен при $t_{н.в.} - 40°C$ и $t_{н.в.} - 20°C$	14
12	Узлы 6÷9. Детали крепления перегородок из гипсовых плит	15
13	Разрезы 1-1; 2-2	16
14	Узлы разрезов 1÷8	17
15	План перемычек	18
16	Ведомость перемычек. Спецификация перемычек	19
17	План фундаментов	20
18	Сечения фундаментов	21
19	План цокольного перекрытия	22
20	Цокольное перекрытие. Сечения 1-1 ÷ 7-7	23
21	План чердачного перекрытия	24
22	Сечения чердачного перекрытия	25
23	План стропил, $P^{н}_{сн} = 100$ кгс/м²	26
24	Крыша. Разрезы 1-1 ÷ 3-3	27
25	Крыша, $P^{н}_{сн} = 100$ кгс/м². Спецификация. План кровли	28
26	Крыша. Узлы 1÷4	29
27	Крыша. Узлы 5÷10	30
28	Крыша. Узлы 11÷14	31
29	Крыша (вариант $P^{н}_{сн} = 150$ кгс/м²) План стропил. Сечения	32
30	Крыша. (вариант $P^{н}_{сн} = 150$ кгс/м²) Спецификация. План кровли	33
31	Антресоль А-1	34
32	Дымовентиляционный стояк	35
33	План при варианте перегородок из ГКЛ. Спецификация	36
34	Чердачное перекрытие без щитов наката (вариант)	37
35÷40	Отгрузочная спецификация	38 ÷ 43

Взам. инв. N | Подпись и дата | Инв. N подл.

Привязан

Инв. N

Нормок.	Овакимьян	
Зам. нач.	Овакимьян	
ГАП	Петросов	
ГИП	Сидорина	
Вед. инж.	Барыкина	
Исполн.	Барыкина	
Провер.	Сидорина	

184 - 16 - 83.87

Одноэтажный, двухквартирный жилой дом с 3-комнатными квартирами

Стадия	Лист	Листов
Р	1	2

Содержание альбома /начало/

ЦНИИЭП гражданселькстрой

22740-01 3

Альбом I

Типовой проект 184-16-83.87

Лист	Наименование	Страница
	Отопление и вентиляция	
1	Общие данные /начало/	44
2	Общие данные /окончание/	45
3	План	46
4	План /вариант централизованного теплоснабжения/	47
5	Схемы систем отопления 1 и 2	48
6	Схема системы отопления /вариант	
	централизованного теплоснабжения/	49
	ОВН содержание	50
	ОВН-1 воздуховод из асбестоцементных листов.	
	Контрукция теплоизоляционная	51
	Водопровод и канализация	
1	Общие данные	52
2	План этажа	53
3	План этажа /вариант/	54
4	Схемы систем $В_1$; $Т_3$; $К_1$	55

Лист	Наименование	Страница
	Газоснабжение	
	Общие данные. План. Схема.	56 И
	Электроосвещение	
1	Общие данные	57
2	План расположения осветительных сетей	58
	Устройство связи	
1	Общие данные.	59
2	План этажа. План кровли. Схема расположения	
	устройств связи.	60

Исправления внесены инженер I кат. Ушакова 12.03.90г. [signature]

Инв. № подл.	Подпись и дата	Взам. инв. №

Привязан:

Инв. №

Нормок.	Овакимьян	[signature]
Зам. нач.	Овакимьян	[signature]
ГАП	Петросов	[signature]
ГИП	Сидорина	[signature]
Вспол.	Барыкина	[signature]
Провер.	Сидорина	[signature]

184-16-83.87

Одноэтажный двухквартирный жилой дом с 3-комнатными квартирами

Стадия	Лист	Листов
Р	2	

Содержание альбома /окончание/

ЦНИИЭП граждансельстрой

22740-01 4

Типовой проект
184-16-83.87
Альбом I

Ведомость рабочих чертежей основного комплекта АС

Лист	Наименование	Примечание
1	Общие данные /начало/	
2	Общие данные /продолжение/	
3	Общие данные /окончание/	
4	Фасады Б-А; 1-7; А-Б; 7-1	
5	Фасады Б-А; 1-7; А-Б; 7-1 /вариант/	
6	Кладочный план. Ведомость проемов	
7	Отделочный план	
8	Спецификация столярных изделий	
9	Ведомость отделки помещений	
10	План полов. Экспликация полов	
11	Узлы плана 1÷5. Вариант наружных стен при	
	$t_{н.в.}$ -40°С и $t_{н.в.}$ -20°С	
12	Узлы 6÷9. Детали крепления перегородок из	
	гипсовых плит	
13	Разрезы 1-1; 2-2	
14	Узлы разрезов 1÷8	
15	План перемычек	
16	Ведомость перемычек. Спецификация перемычек	
17	План фундаментов	
18	Сечения фундаментов	
19	План цокольного перекрытия	
20	Цокольное перекрытие. Сечения 1-1 ÷ 7-7	
21	План чердачного перекрытия	
22	Сечения чердачного перекрытия	
23	План стропил, $P^{н}_{сн}$ = 100 кгс/м²	
24	Крыша. Разрезы 1-1 ÷ 3-3	
25	Крыша, $P^{н}_{сн}$ = 100 кгс/м². Спецификация.	
	План кровли	
26	Крыша. Узлы 1÷4	
27	Крыша. Узлы 5÷10	
28	Крыша. Узлы 11÷14	
29	Крыша (вариант $P^{н}_{сн}$ = 150 кгс/м²)	
	План стропил. Сечения	
30	Крыша (вариант $P^{н}_{сн}$ = 150 кгс/м²)	
	Спецификация. План кровли	
31	Антресоль А-1	
32	Дымовентиляционный стояк	
33	План при варианте перегородок из ГКЛ.	
	Спецификация	
34	Чердачное перекрытие без щитов наката (вариант)	
35÷40	Отгрузочная спецификация	

Типовой проект выполнен в соответствии с действующими нормами и правилами

Гл. архитектор проекта В.Б. Петросов

Взам. инв. N | Подпись и дата | Инв. N подл.

Инв. N

Нормок.	Овакимьян	
Зам. нач.	Овакимьян	
ГАП	Петросов	
ГИП	Сидорина	
Вед. инж.	Барыкина	
Исполн.	Барыкина	
Провер.	Сидорина	

Привязан

184-16-83.87 АС

Одноэтажный двухквартирный жилой дом с 3-комнатными квартирами

Стадия	Лист	Листов
Р	1	40

Общие данные /начало/

ЦНИИЭП граждансельстрой

22740-01 5

Ведомость основных комплектов рабочих чертежей

Обозначение	Наименование	Примечание
АС	Архитектурно-строительная часть	
ОВ	Отопление и вентиляция	
ВК	Водопровод и канализация	
ГСВ	Газоснабжение	
ЭО	Электроосвещение	
СС	Связь и сигнализация	

Общие указания.

Типовой проект 184-16-83.87 одноэтажного двухквартирного жилого дома с 3-комнатными квартирами является откорректированным проектом 184-16-83.85. Корректировка проведена по заданию, утвержденному Госгражданстроем 8.07.86г, с учетом опыта производства домов на предприятиях Минлесбумпрома СССР.

Область применения.

Проект предназначен для строительства в I8 климатическом подрайоне, II и III климатических районах с расчетными температурами наружного воздуха -20°С; -30°С /основное решение/ и -40°С, с обычными геологическими условиями.

Нормативные данные.

Снеговая нагрузка /основное решение/ - 100 кгс/м² (1,0 кПа)
/вариант/ - 150 кгс/м² (1,5 кПа)
Скоростной напор ветра - 48 кгс/м² (0,48кПа)

Характеристика здания

Класс ответственности здания - III
Степень долговечности - II
Степень огнестойкости - IV
Ориентация - свободная.

Указания по производству работ.

Перед началом производства работ проект дома должен быть согласован с соответствующими организациями, привязан к местным условиям с учетом категории грунта, уровня грунтовых вод, горизонтальной и вертикальной планировки.

Указания по производству работ в зимнее время.

При производстве работ в зимних условиях руководствоваться указаниями соответствующих разделов глав СНиП III-8-76; СНиП III-17-78.
Перед началом монтажа необходимо проверить комплектность и качество изделий и деталей заводского изготовления. Детали и изделия должны храниться в условиях, не допускающих их увлажнения, деформации и загрязнения.

Указания по наружной отделке здания.

Отделка наружных стен - расшивка швов.
Деревянные детали покрываются тонированной олифой и лаком за 2 раза.

Противопожарные мероприятия

Стропила и обрешетку подвергнуть обработке огнезащитным составом.

Типовой проект 184-16-83.87 Альбом I

Инв. № подл. | Подпись и дата | Взам. инв. №

Привязан

Инв. №

Нормок.	Овакимьян	
Зам. нач.	Овакимьян	
ГАП	Петрегов	
ГИП	Сидорина	
Вед. инж.	Барыкина	
Исполн.	Барыкина	
Провер.	Сидорина	

184-16-83.87 - АС

Одноэтажный двухквартирный жилой дом с 3-комнатными квартирами

Стадия	Лист	Листов
Р	2	

Общие данные /продолжение/

ЦНИИЭП Гражданэльтрой

22740-01 6

Копировал

Формат А3

Альбом I

Типовой проект 184-16-83.87

Инв.№ подл. | Подпись и дата | Взам. инв.№

Ведомость ссылочных и прилагаемых документов.

Обозначение	Наименование	Примечание
	Ссылочные документы	
Гост 26601-85	Окна и балконные двери деревянные	
	для малоэтажных жилых домов	
1.136-5-19	Двери деревянные наружные для	
	жилых и общественных зданий	
1.136-10	Двери деревянные внутренние для	
	жилых и общественных зданий	
Гост 17280-79	Доски подоконные деревянные	
Гост 6428-83	Плиты гипсовые для перегородок	
Гост 5781-82*	Сталь горячекатаная для армиро-	
	вания железобетонных конструкций	
Гост 530-80	Кирпич и камни керамические	
Гост 8242-75	Детали деревянные фрезерован-	
	ные для строительства	
2.144-1	Узлы полов жилых зданий	
Гост 11047-72	Детали и изделия деревянные	
	для малоэтажных жилых и общественных зданий	
Гост 1005-86	Щиты перекрытий деревянные	
	для малоэтажных домов	
Гост 24454-80Е*	Пиломатериалы хвойных пород	
Гост 4028-63*	Гвозди строительные	
Гост 9573-82	Плиты теплоизоляционные из минерало-	
	ной ваты на синтетическом связующем	
Гост 6266-81*	Листы гипсокартонные	
Гост 20430-84	Листы асбестоцементные	
	волнистые среднего профиля 40/150 и детали к ним	

Обозначение	Наименование	Примечание
Гост 8717.0-84*	Ступени железобетонные и бетонные	
Гост 13579-78*	Блоки бетонные для стен подвала	
Гост 14918-80*	Сталь тонколистовая оцинкован-	
	ная с непрерывных линий	
	Прилагаемые документы	
Серия 16 часть 1	Изделия заводского	
Раздел 1-01	изготовления	

Ведомость спецификаций

Лист	Наименование	Примечание
8	Столярные изделия	
16	Перемычки	
17	Фундаменты	
19	Цокольное перекрытие	
21	Чердачное перекрытие	
25	Крыша $P_{сн}^{н}$ = 100 кгс/м²	
30	Крыша /вариант/ $P_{сн}^{н}$ = 150 кгс/м²	
31	Антресоль	
33	Перегородки поэлементной сборки.	
34	Чердачное перекрытие /вариант/.	

Привязан

Инв.№

Нормок	Овакимьян	
Зам.нач.м	Овакимьян	
ГАП	Петросов	
ГИП	Сидорина	
Вед.инж	Барыкина	
Исполн	Барыкина	
Провер	Сидорина	

184-16-83.87 АО

Одноэтажный двухквартирный жилой дом с 3-комнатными квартирами

Общие данные (окончание)

Стадия	Лист	Листов
Р	3	

ЦНИИЭП граждансельстрой

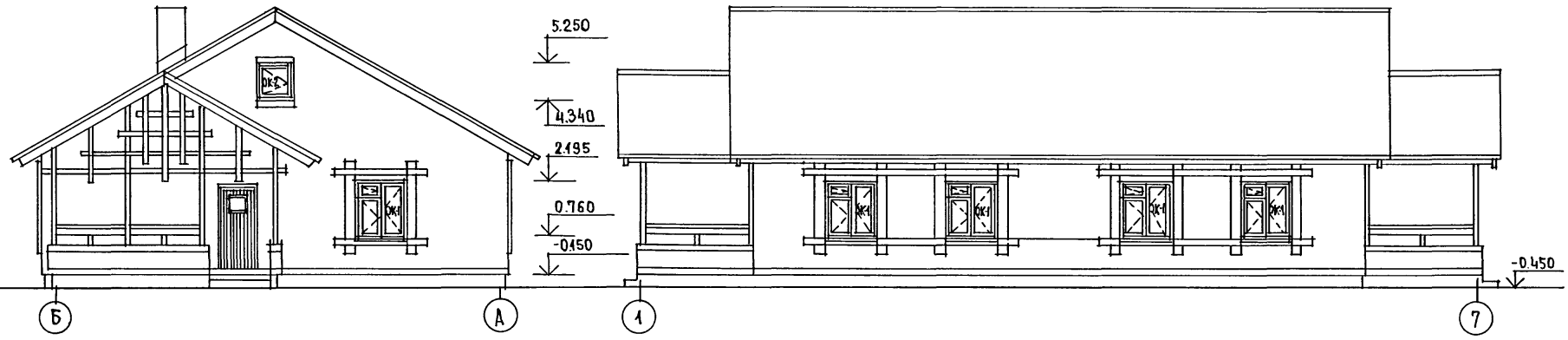

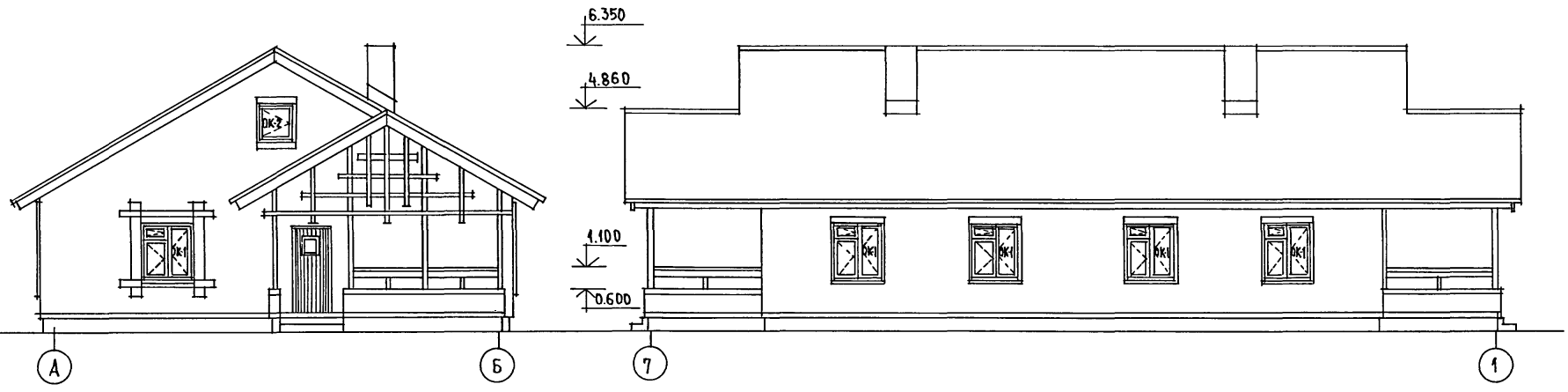

Альбом I

Типовой проект 184-16-83.87

Инв. № подл.	Подпись и дата	Взам. инв. №

Нормокон	Овакимьян	
Зам. нач. м.	Овакимьян	
ГАП	Петросов	
ГИП	Сидорина	
Ст. арх.	Лазарев	
Исполнил	Лазарев	
Проверил	Петросов	

Привязан:

Инв. №

184-16-83.87 АС

Одноэтажный двухквартирный жилой дом с 3-комнатными квартирами.

Стадия	Лист	Листов
Р	4	

Фасады Б-А; 1-7; А-Б; 7-1

ЦНИИЭП гражданселькстрой

22740-01 8

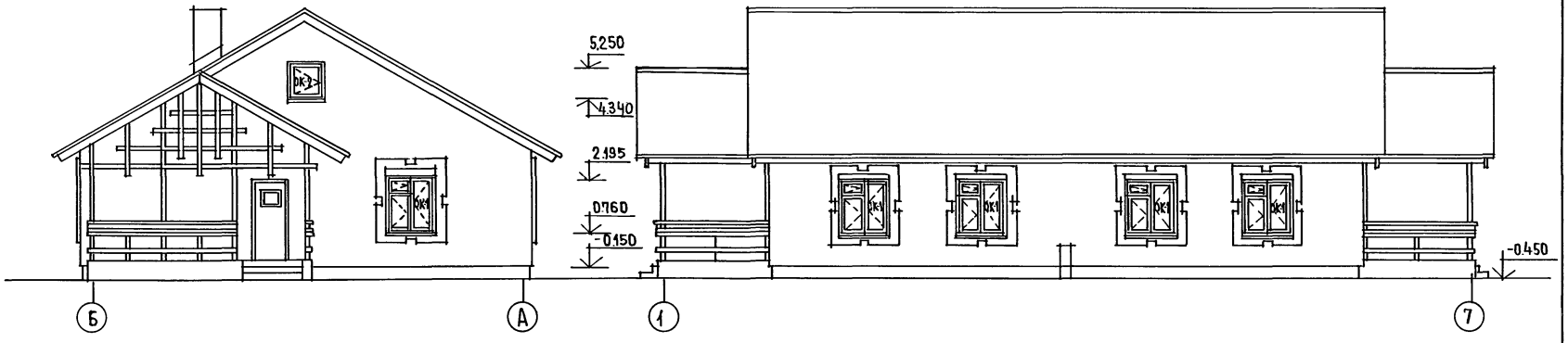

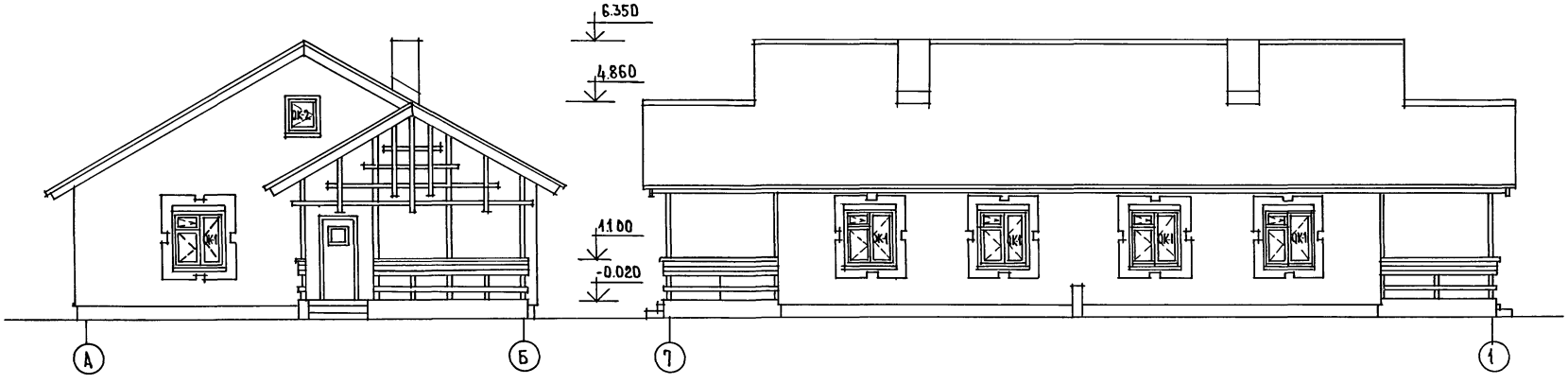

Типовой проект 184-16-83.87 Альбом I

Инв.№ подл. | Подпись и дата | Взам.инв.№

			184-16-83.87 АС
Нормокон.	Овакимьян		
Привязан	Зам.нач.м	Овакимьян	Одноэтажный двухквартирный жилой дом с 3-комнатными квартирами	Стадия: Р	Лист: 5	Листов:
	ГАП	Петросов	
	ГИП	Сидорина	
	Ст.арх.	Лазарев	Фасады Б-А; 1-7; А-Б; 7-1 (вариант)	ЦНИИЭП гражданселькстрой
	Исполн.	Лазарев	
Инв.№	Провер.	Петросов	

22740-01 9

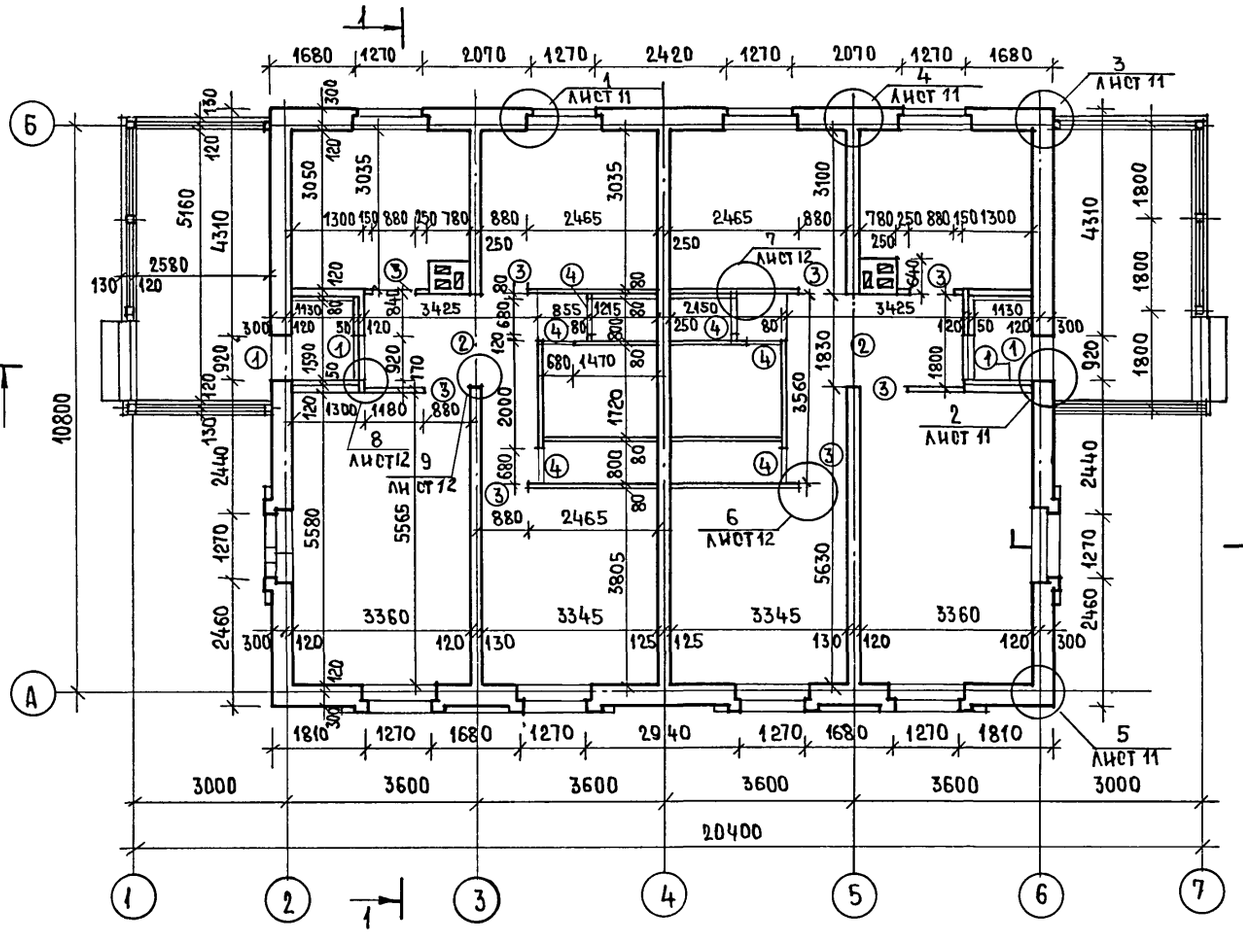

ВЕДОМОСТЬ ПРОЕМОВ ДВЕРЕЙ

МАРКА ПОЗ.	РАЗМЕР ПРОЕМА В КЛАДКЕ, ММ
1	920 × 2115
2	1830 × 2115
3	880 × 2100
4	680 × 2100

○ – ТИП ПРОЕМА

1. Облегченную кладку наружных стен выполнять из пустотелого керамического кирпича $\gamma = 1400$ кг/м³ ГОСТ 530-80 марки 50 на цементно-песчаном растворе марки 25 с уширенным швом шириной 50 мм, заполненным утеплителем $\gamma_0 = 125$ кг/м³. Перевязка кладки для пустотелого кирпича толщиной 65 мм – один тычковый ряд на четыре ряда кладки.
2. Внутренняя несущая стена из обыкновенного глиняного кирпича марки 50 на растворе марки 25.
3. Тамбур утепляется минераловатными плитами толщиной 50 мм.
4. Деревянные антисептированные пробки устанавливать по ходу кладки; в дверных проемах по три пробки с каждой стороны проема на отм. 0.400; 1.000; 1.600; в оконных проемах по две пробки с каждой стороны на отм. 1.000 и 1.900 м.
5. Дымовентиляционный стояк см. лист 32.
6. Разрезы 1-1; 2-2 см. лист 13.

Типовой проект 184-16-83.87 Альбом I

Инв.№ подлин. | Подпись и дата | Взам. инв.№

Нормокон	Овакимьян		184-16-83.87 АС
Зам.нач.м	Овакимьян		
ГАП	Петросов		Одноэтажный двухквартирный жилой дом с 3-комнатными квартирами
ГИП	Сидорина		Стадия Р; Лист 6; Листов
Ст.арх.	Лазарев		Кладочный план, ведомость проемов.
Исполнил	Лазарев		ЦНИИЭП гражданселькстрой
Проверил	Петросов		

Привязан

Инв.№

22740-01 10

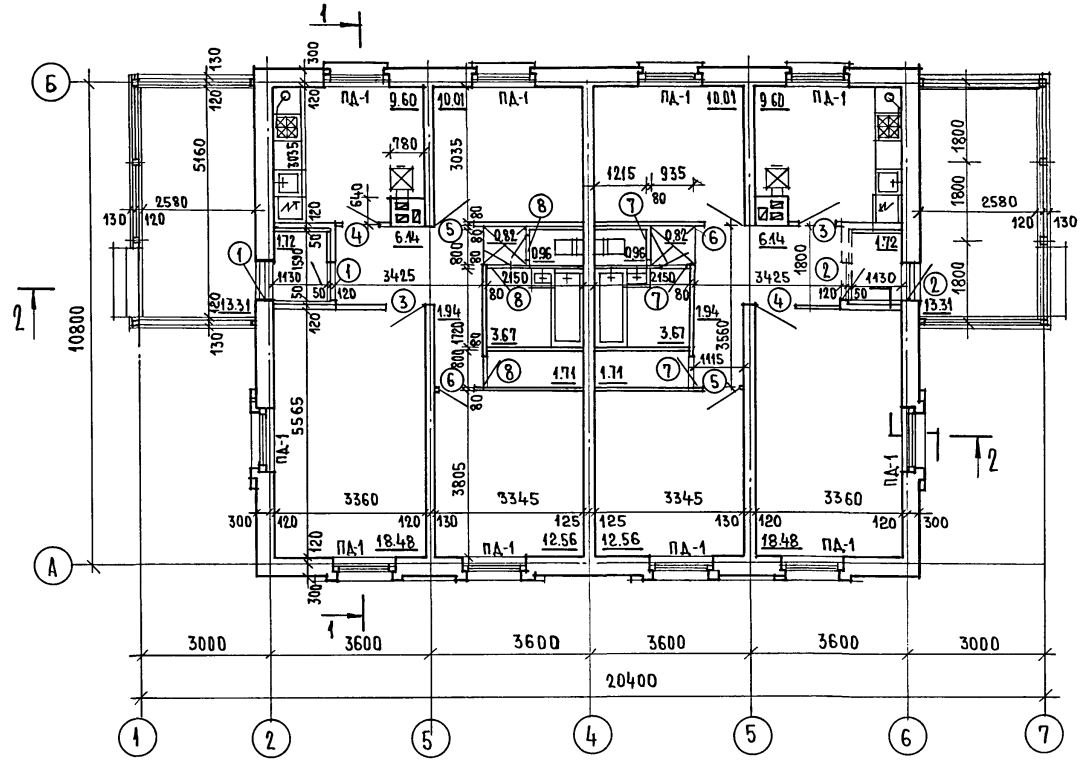

ЖИЛАЯ ПЛОЩАДЬ	82.10	м²
ОБЩАЯ ПЛОЩАДЬ	131.78	м²
ОБЩАЯ ПЛОЩАДЬ (С УЧЕТОМ ЛЕТНИХ ПОМЕЩЕНИЙ)	139.77	м²
СТРОИТЕЛЬНЫЙ ОБЪЕМ	458.28	м³

K_1=0.6 ; K_2=5.58

ЕСТЕСТВЕННАЯ ОСВЕЩЕННОСТЬ 0.48

○-ТИП ЗАПОЛНЕНИЯ ПРОЕМОВ СМ. ЛИСТ 6.

РАЗРЕЗЫ 1-1; 2-2 СМ. ЛИСТ 13.

ВЗАМ. ИНВ. № | ПОДПИСЬ И ДАТА | ИНВ. № ПОДЛ.

НОРМОКОН	ОВАКИМЬЯН		
ЗАМ. НАЧ.	ОВАКИМЬЯН		
ГАП	ПЕТРОСОВ		
ГИП	СИДОРИНА		
СТ. АРХ.	ЛАЗАРЕВ		
ИСПОЛН.	ЛАЗАРЕВ		
ПРОВЕР.	ПЕТРОСОВ		

ПРИВЯЗАН

ИНВ. №

184-16-83.87 АС

Одноэтажный двухквартирный жилой дом с 3-комнатными квартирами.

СТАДИЯ	ЛИСТ	ЛИСТОВ
Р	7	

Отделочный план.

ЦНИИЭП ГРАЖДАНСЕЛЬСТРОЙ

Типовой проект 184-16-83.87 Альбом I

Марка, позиция	Обозначение	Наименование	Колич	Масса ед. кг	Примеч.
		Двери наружные			
1	1.136.5-19	ДН21-9Щп	2	47.4	
2	1.136.5-19	ДН21-9Щпл	2	47.4	
		Двери внутренние			
3	1.136-10	Д021-9	2	41.0	
4	1.136-10	Д021-9л	2	41.0	
5	1.136-10	ДГ21-9	2	40.0	
6	1.136-10	ДГ21-9л	2	40.0	
7	1.136-10	ДГ21-7	3	35.0	
8	1.136-10	ДГ21-7л	3	35.0	
		Окна /$t_н$=-30°С/ основное решение /$t_н$=-20°С/ вариант			
ОК-1	ГОСТ 26601-85	Окно ОРМ 15-13.5	10	64.6	
ОК-2	16-1-1-01-13.000	Окно фронтона ОФ 9-9	2	12.8	
		Окна /$t_н$=-40°С/- вариант			
ОК-1	ГОСТ 26601-85	Окно ОРСМ 15-13.5	10	80.1	
ОК-2	16-1-1-01-13.000	Окно фронтона ОФ 9-9	2	12.8	

Марка позиция	Обозначение	Наименование	Кол.	Масса ед. кг.	Примеч.
		Подоконная доска /$t°_н$=-30°С/- основное решение			
ПД-1	ГОСТ 17280-79	ПД14-20	10	5.42	
		Подоконная доска /$t°_н$=-20°С/- вариант			
ПД-1	ГОСТ 17280-79	ПД14-20	10	5.42	
		Подоконная доска /$t°_н$=-40°С/- вариант			
ПД-1	ГОСТ 17280-79	ПД14-30	10	8.13	
		Антресоль			
А-1	Альбом I лист 31	Антресоль	2	21.93	
	ГОСТ 8242-75	Наличники /тип-1/	147пм		

Данный лист см. совместно с листом 7

Инв.№ подл. | Подпись и дата | Взам.инв.№

Привязан

Инв.№

Нормок.	Двакимьян	
Зам.нач.м	Двакимьян	
ГАП	Петросов	
ГИП	Сидорина	
Исполн.	Шевченко	
Провер.	Петросов	

184-16-83.87 АО

Одноэтажный двухквартирный жилой дом с 3-комнатными квартирами.

Стадия	Лист	Листов
	8	

Спецификация столярных изделий.

ЦНИИЭП гражданельстрой

ВЕДОМОСТЬ ОТДЕЛКИ ПОМЕЩЕНИЙ

НАИМЕНОВАНИЕ ПОМЕЩЕНИЙ	ПОТОЛОК		СТЕНЫ И ПЕРЕГОРОДКИ		ОТДЕЛКА НИЗА СТЕН И ПЕРЕГОРОДОК			ПРИМЕЧАНИЯ
	ПЛОЩАДЬ м²	ВИД ОТДЕЛКИ	ПЛОЩАДЬ м²	ВИД ОТДЕЛКИ	ПЛОЩАДЬ м²	ВИД ОТДЕЛКИ	ВЫСОТА, ММ	
ЖИЛЫЕ КОМНАТЫ, КОРИДОРЫ, ПЕРЕДНЯЯ, КЛАДОВАЯ	103.32	ЛИСТЫ ГИПСОКАРТОННЫЕ С ПОСЛЕДУЮЩЕЙ ОКЛЕЙКОЙ ПОТОЛОЧНЫМИ ОБОЯМИ	191.98	ШТУКАТУРКА С ПОСЛЕДУЮЩЕЙ ОКЛЕЙКОЙ ОБОЯМИ	—	—	—	—
			86.00	ЗАТИРКА С ПОСЛЕДУЮЩЕЙ ОКЛЕЙКОЙ ОБОЯМИ				
КУХНЯ	19.20	ЛИСТЫ ГИПСОКАРТОННЫЕ С ПОКРЫТИЕМ ВОДОЭМУЛЬСИОННОЙ КРАСКОЙ	49.52	ШТУКАТУРКА С ПОКРАСКОЙ ВОДОЭМУЛЬСИОННОЙ КРАСКОЙ	3.62	ГЛАЗУРОВАННАЯ ПЛИТКА	600	В ЗОНЕ КУХОННОГО ОБОРУДОВАНИЯ НИЗ ОТДЕЛКИ НА ОТМЕТКЕ 0,75
			2.70	ЗАТИРКА С ПОКРАСКОЙ ВОДОЭМУЛЬСИОННОЙ КРАСКОЙ				
ТУАЛЕТ	1.92	ШТУКАТУРКА ПО МЕТАЛЛ. СЕТКЕ С ПОКРЫТИЕМ ВОДОЭМУЛЬСИОННОЙ КРАСКОЙ	3.76	ТО ЖЕ	1.00	ГЛАЗУРОВАННАЯ ПЛИТКА	150	ПО ПЕРИМЕТРУ
			12.38					
ВАННАЯ КОМНАТА	7.34	ТО ЖЕ	4.56	ТО ЖЕ	8.42	ГЛАЗУРОВАННАЯ ПЛИТКА	—	НА ВЫСОТУ 1,8М ГДЕ ПРИМЫКАЕТ ОБОРУДОВАНИЕ
			22.72					
ТАМБУР	3.44	ЛИСТЫ ГИПСОКАРТОННЫЕ С ПОКРЫТИЕМ ВОДОЭМУЛЬСИОННОЙ КРАСКОЙ	19.26	ШТУКАТУРКА ПО МЕТАЛ. СЕТКЕ С ПОКРЫТИЕМ ВОДОЭМУЛЬСИОННОЙ КРАСКОЙ	—	—	—	—
ТЕРРАСА	—	—	—	РАСШИВКА ШВОВ	—	—	—	—

ДАННЫЙ ЛИСТ СМ. С ЛИСТОМ 7.

ИНВ. №ПОДЛ. | ПОДПИСЬ И ДАТА | ВЗАМ. ИНВ. №

				184-16-83.87	А0
ПРИВЯЗАН			НОМОКОН.	ОВАКИМЬЯН	
			ЗАМ. НАЧ. М.	ОВАКИМЬЯН	
			РАП	ПЕТРОСОВ	
			ГИП	СИДОРИНА	
			ИСПОЛНИЛ	ЛАЗАРЕВ	
ИНВ. №			ПРОВЕРИЛ	ПЕТРОСОВ	

Одноэтажный двухквартирный жилой дом с 3-комнатными квартирами	СТАДИЯ	ЛИСТ	ЛИСТОВ
	Р	9	
Ведомость отделки помещений	ЦНИИЭП ГРАЖДАНСЕЛЬСТРОЙ		

ПЛАН ПОЛОВ

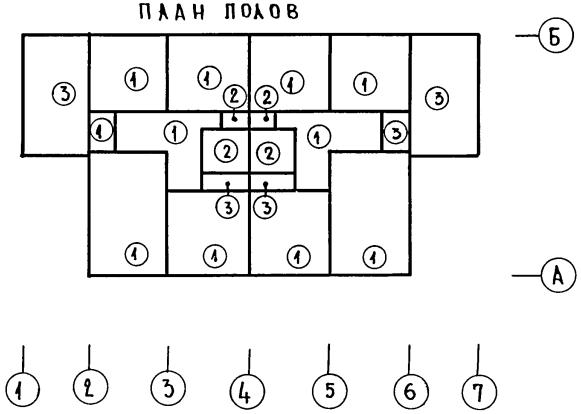

ЭКСПЛИКАЦИЯ ПОЛОВ

НАИМЕНОВАНИЕ ПОМЕЩЕНИЙ ПО ПРОЕКТУ	ТИП ПОЛА ПО ПРОЕКТУ	НОМЕР УЗЛА ПО СЕРИИ	ЭЛЕМЕНТЫ ПОЛА И ИХ ТОЛЩИНА	ПЛОЩАДЬ ПОЛА $м^2$
ЖИЛЫЕ КОМНАТЫ, КУХНЯ, ПЕРЕДНЯЯ, КОРИДОР, ТАМБУР	1	УЗЕЛ 139 СЕРИЯ 2.144-1-37	ДОСКИ ПОЛА - 28×94	125.96
ВАННАЯ, ТУАЛЕТ	2	УЗЕЛ 183 ПО СЕРИИ 2.144-1-71	ПОКРЫТИЕ-КЕРАМИЧЕСКАЯ ПЛИТКА ПО ГОСТ 6787-80 - 20 мм	9.26
ТЕРРАСА	3	УЗЕЛ 177 СЕРИЯ 2.144-1-65	ПОКРЫТИЕ ИЗ БЕТОНА М200 - 20 мм	26.62

ИНВ.№ | ПОДЛ. | ПОДПИСЬ И ДАТА | ВЗАМ. ИНВ.№

ПРИВЯЗАН	НОРМОКОН	ОВАКИМЬЯН	
	ЗАМ.НАЧ.ОМ	ОВАКИМЬЯН	
	ГАП	ПЕТРОСОВ	
	ГИП	СИДОРИНА	
	ИСПОЛН.	ЛАЗАРЕВ	
ИНВ.№	ПРОВЕР.	ПЕТРОСОВ	

184-16-83.87 АС

ОДНОЭТАЖНЫЙ ДВУХКВАРТИРНЫЙ ЖИЛОЙ ДОМ С 3-КОМНАТНЫМИ КВАРТИРАМИ	СТАДИЯ	ЛИСТ	ЛИСТОВ
	Р	10	
ПЛАН ПОЛОВ. ЭКСПЛИКАЦИЯ ПОЛОВ.	ЦНИИЭП ГРАЖДАНСЕЛЬСТРОЙ		

22740-01 14

Типовой проект 184-16-83.87 Альбом I

Взам. инв.№ | Подпись и дата | Инв.№ подл.

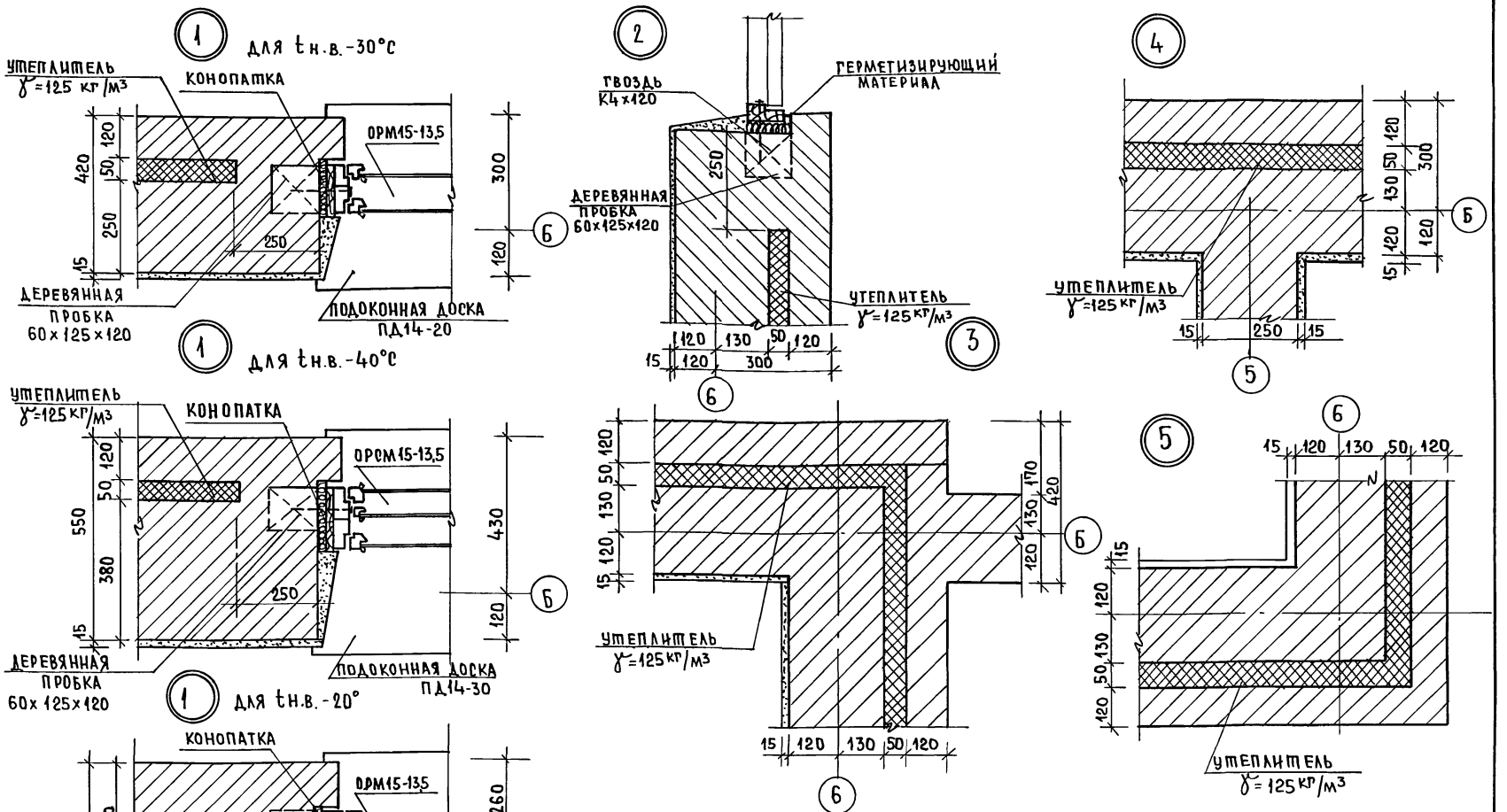

Нормок.	Овакимьян		
Зам.нач.м.	Овакимьян		
ГАП	Петросов		
ГИП	Сидорина		
Вед.инж	Барыкина		
Исполн.	Кетнер		
Провер.	Сидорина		

Привязан

Инв.N

184-16-83.87 АС

Одноэтажный двухквартирный жилой дом с 3-комнатными квартирами.

Узлы плана 1÷5 Вариант наружных стен при tн.в=-40°С и tн.в=-20°С.

Стадия	Лист	Листов
Р	11	

ЦНИИЭП граждансельстрой

22740-01 15

ДЕТАЛИ КРЕПЛЕНИЯ ПЕРЕГОРОДОК ИЗ ГИПСОВЫХ ПЛИТ

6

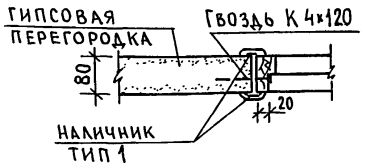

7

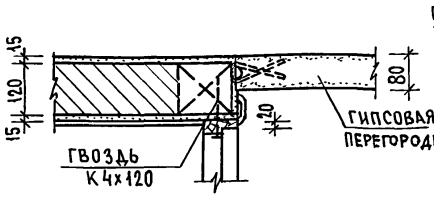

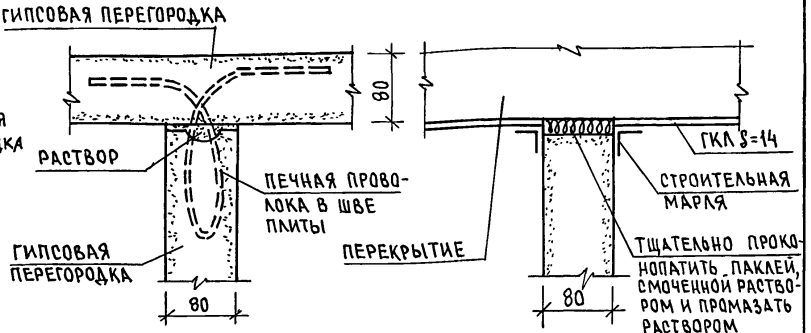

8

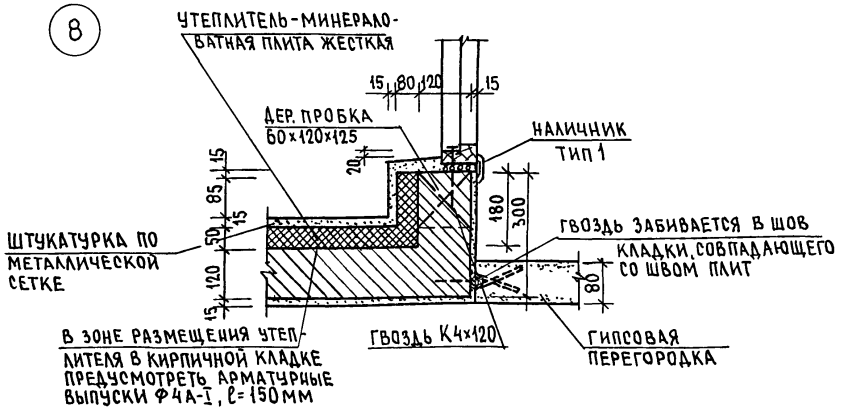

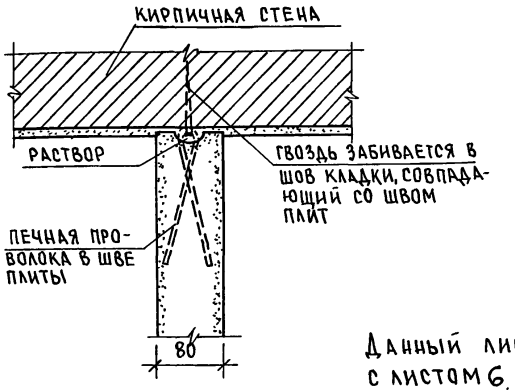

9

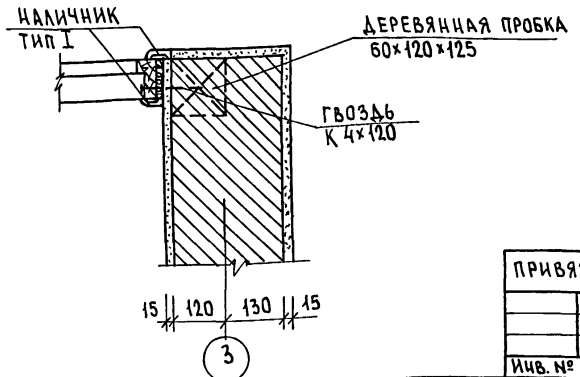

Данный лист см. совместно с листом 6.

Инв. № подл.	Подпись и дата	Взам. инв. №	

ПРИВЯЗАН:

Инв. №

Нормок.	Овакимьян	
Зам. нач.	Овакимьян	
ГАП	Петросов	
ГИП	Сидорина	
Вед. инж.	Барыкина	
Исполн.	Кетнер	
Провер.	Барыкина	

184-16-83.87 АС

Одноэтажный двухквартирный жилой дом с 3-комнатными квартирами

Стадия	Лист	Листов
Р	12	

Узлы 6-9. Детали крепления перегородок из гипсовых плит

ЦНИИЭП граждансельстрой

22740-01 16

ТИПОВОЙ ПРОЕКТ 184-16-83.87 АЛЬБОМ I

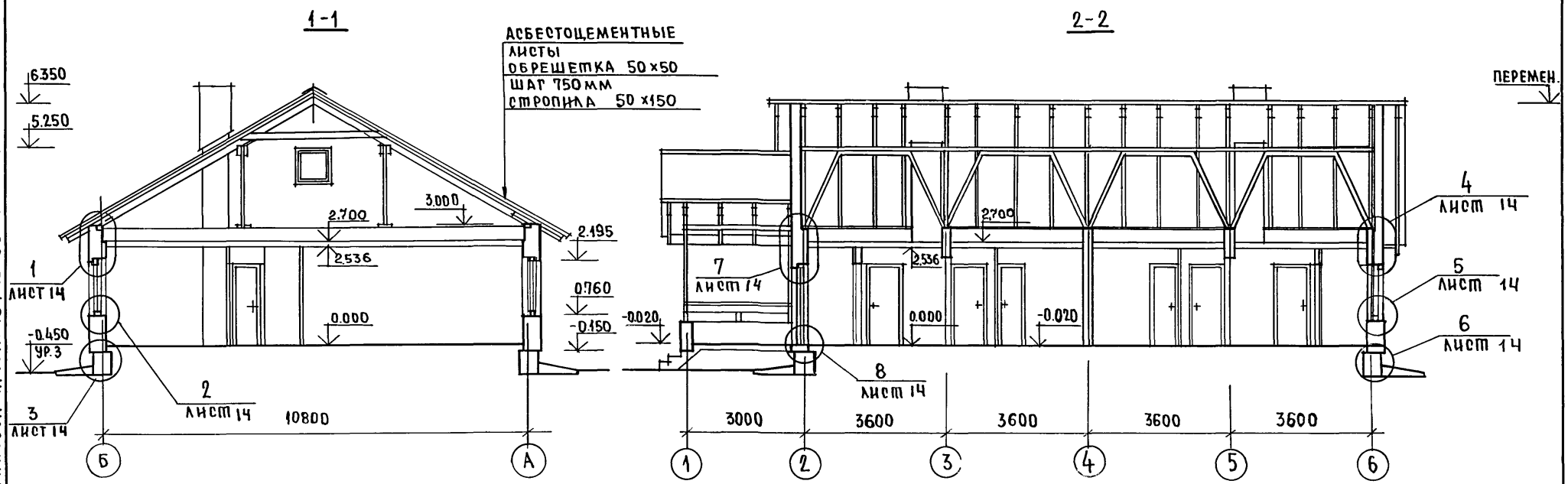

ДАННЫЙ ЛИСТ СМ. СОВМЕСТНО С ЛИСТОМ 6

				184-16-83.87		АС	
ПРИВЯЗАН:	НОРМ.КОНТ.	ОВАКИМЬЯН		ОДНОЭТАЖНЫЙ ДВУХКВАРТИРНЫЙ ЖИЛОЙ ДОМ С 3-КОМНАТНЫМИ КВАРТИРАМИ.	СТАДИЯ	ЛИСТ	ЛИСТ
	ЗАМ.НАЧ.М	ОВАКИМЬЯН			Р	13	
	ГАП	ПЕТРОСОВ					
	ГИП	СИДОРИНА		РАЗРЕЗЫ 1-1; 2-2.	ЦНИИЭП ГРАЖДАНСЕЛЬСТРОЙ		
	СТ.ИНЖ	ЛАЗАРЕВ					
ИНВ.№	ПРОВЕРИЛ	БАРЫКИНА					

ИНВ.№ ПОДЛ. | ПОДПИСЬ И ДАТА | ВЗАМ.ИНВ.№

22740-01 17

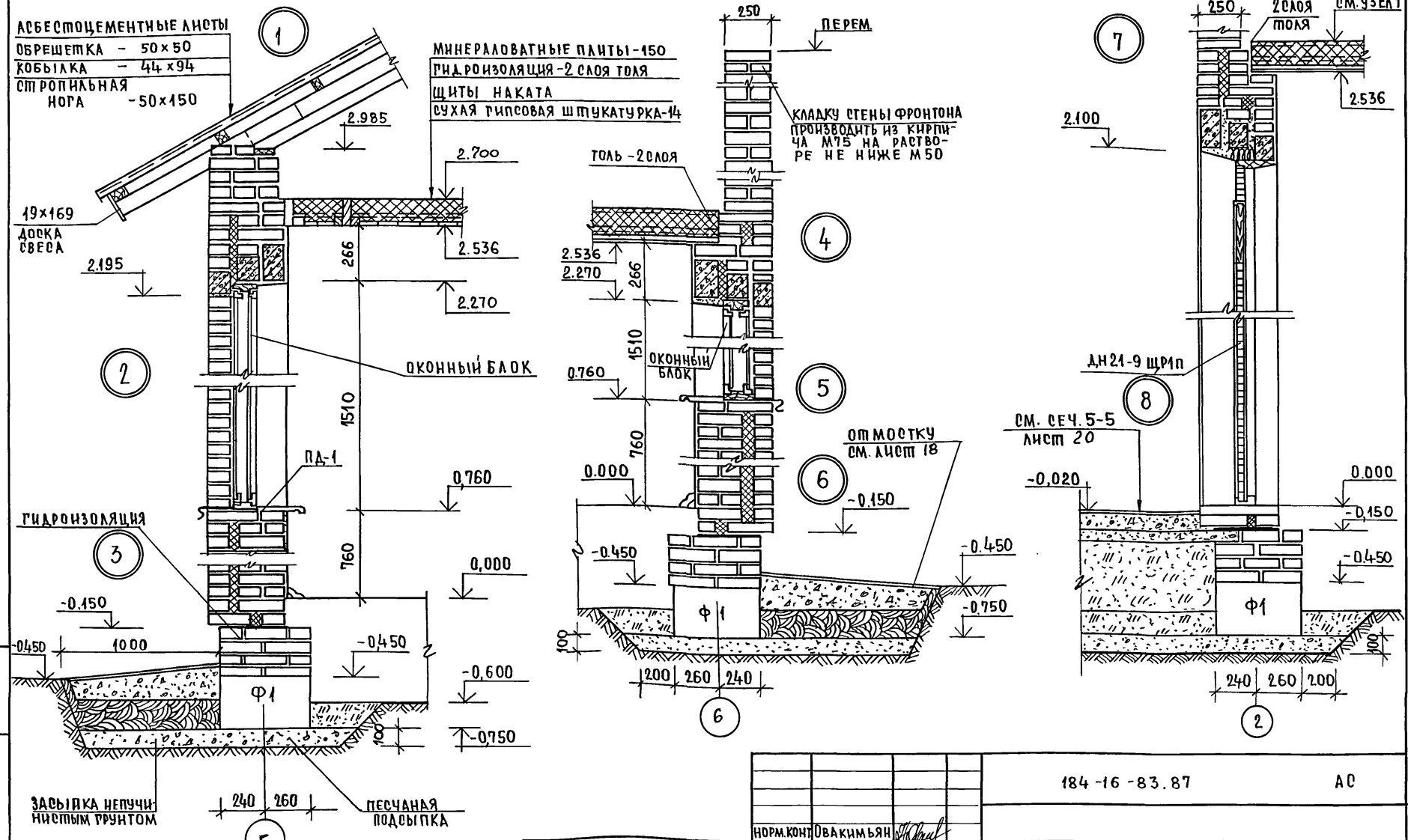

НОРМ. КОНТ	ОВАКИМЬЯН		
ЗАМ. НАЧ. М	ОВАКИМЬЯН		
ГАП	ПЕТРОСОВ		
ГИП	СИДОРИНА		
ВЕД. ИНЖ	БАРЫКИНА		
ИСПОЛН	БАРЫКИНА		
ПРОВЕР.	СИДОРИНА		

ПРИВЯЗАН

ИНВ. №

184-16-83.87 АС

ОДНОЭТАЖНЫЙ ДВУХКВАРТИРНЫЙ ЖИЛОЙ ДОМ С 3-КОМНАТНЫМИ КВАРТИРАМИ

СТАДИЯ	ЛИСТ	ЛИСТОВ
Р	14	

УЗЛЫ РАЗРЕЗОВ 1÷8.

ЦНИИЭП ГРАЖДАНСЕЛЬСТРОЙ

22740-01 18

ИНВ. № ПОДЛ. | ПОДПИСЬ И ДАТА | ВЗАМ. ИНВ. №

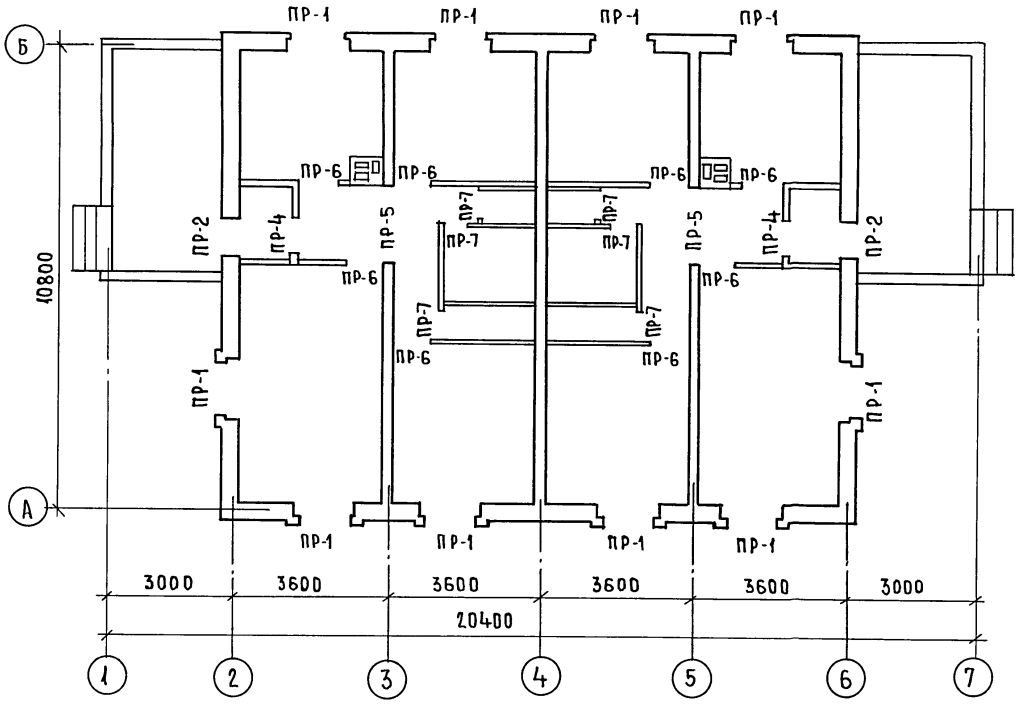

План перемычек
на отм. 5.250

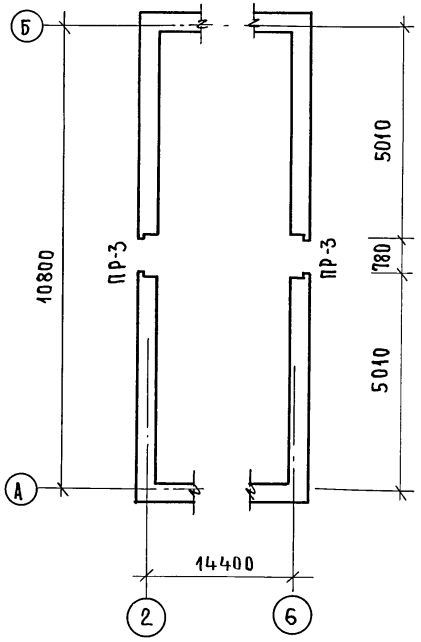

1. Ведомость перемычек см. лист 16
2. Укладку перемычек производить на слой свежеуложенного раствора.

Нормокон	Овакимьян		
Зам. нач. м	Овакимьян		
ГАП	Петросов		
ГИП	Сидорина		
Вед. инж.	Барыкина		
Исполн.	Рыжкова		
Провер.	Барыкина		

Привязан:

Инв. №

184-16-83.87 АС

Одноэтажный двухквартирный жилой дом с 3-комнатными квартирами

Стадия	Лист	Листов
Р	15	

План перемычек

ЦНИИЭП гражданселькстрой

Инв. № подл. | Подпись и дата | Взам. инв. №

ВЕДОМОСТЬ ПЕРЕМЫЧЕК

тип	Схема сечения при $t_{н.в.}$ = -40°С	Схема сечения при $t_{н.в}$ = -30°С	Схема сечения при $t_{н.в}$ = -20°С
ПР-1	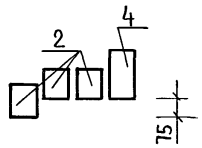	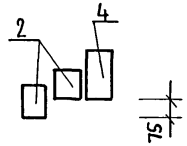	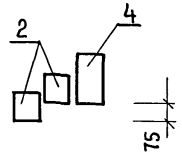
ПР-2	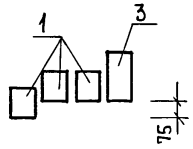	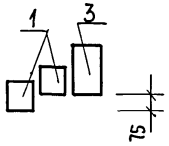	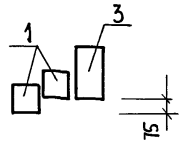

тип	Схема сечения
ПР-3	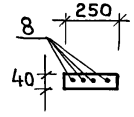
ПР-4	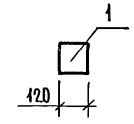
ПР-5	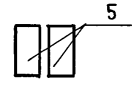
ПР-6	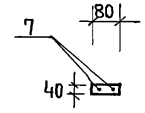
	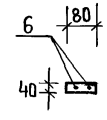

Спецификация перемычек

Марка	Обозначение	Наименование	Кол. на дом $t_{н.в}$ -40°С	$t_{н.в}$ -30°С	$t_{н.в}$ -20°С	Масса ед. кг	Примеч.
1	ГОСТ 948-84	2ПБ 13-1	8	6	6	54	
2		2ПБ 17-2	30	20	20	71	
3		3ПБ 13-37	2	2	2	85	
4		3ПБ 18-37	10	10	10	100	
5		3ПБ 25-8	4	4	4	162	
6	ГОСТ 5781-82*	ФбАI ℓ=1300	12	12	12	—	
7		ФбАI ℓ=1400	16	16	16	—	
8		ФбАI ℓ=1700	8	8	8	—	

Типовой проект 184-16-83.87 Альбом I

Инв.№подл. | Подпись и дата | Взам.инв.№

Привязан:

Инв.№

Норм.кон.	Овакимьян	
Зам.нач.	Овакимьян	
РАП	Петросов	
ГИП	Сидорина	
Вед.инж	Барыкина	
Исполн.	Кетнер	
Провер.	Барыкина	

184-16-83.87 АС

Одноэтажный двухквартирный жилой дом с 3-комнатными квартирами.

Стадия	Лист	Листов
Р	16	

Ведомость перемычек
Спецификация перемычек.

ЦНИИЭП гражданселькстрой

22740-01 20

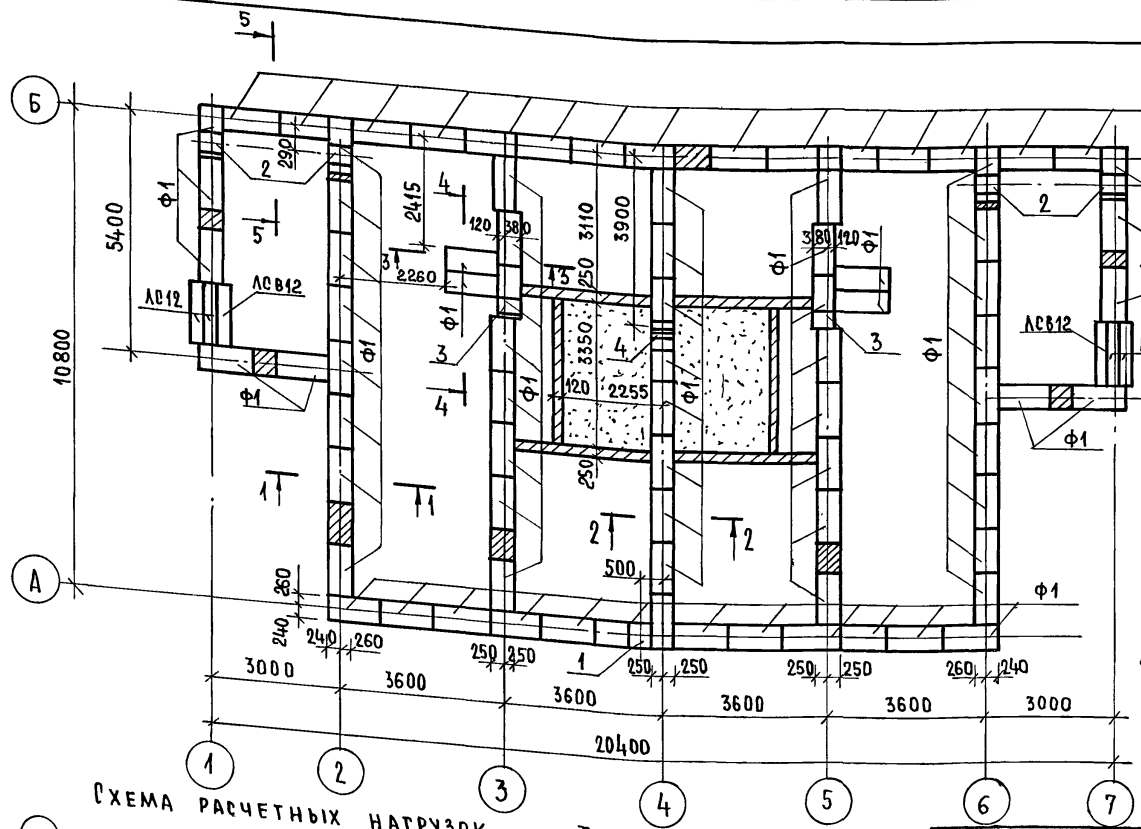

Экспликация отверстий

Тип отв.	Размер, мм В	Размер, мм Н	Отм. низа м	Назнач.
1	500	600	При привязке	Канал.
2	500	600	При привязке	Водоп.
3	400	400	-0.45	Канал.
4	400	400	-0.75	Канал

1. Фундаменты ленточные мелкозаглубленные запроектированы для строительства на площадке со спокойным рельефом непучинистыми, непросадочными грунтами, грунтовые воды - отсутствуют.
2. При привязке проекта фундаменты должны быть переработаны в соответствии со СНиП 2.02.01-83.
3. Цоколь из кирпича керамического рядового полнотелого обыкновенного (ГОСТ 530-80) марки 75 на растворе марки 50 с расшивкой швов.
4. Горизонтальная гидроизоляция стен выполняется из 2* слоев толя по выравненной поверхности цементным раствором состава 1:2.
5. Вокруг здания выполнить водонепроницаемую отмостку шириной 1м с уклоном 0.03.
6. Данный лист см. совместно с листами 18.

Схема расчетных нагрузок

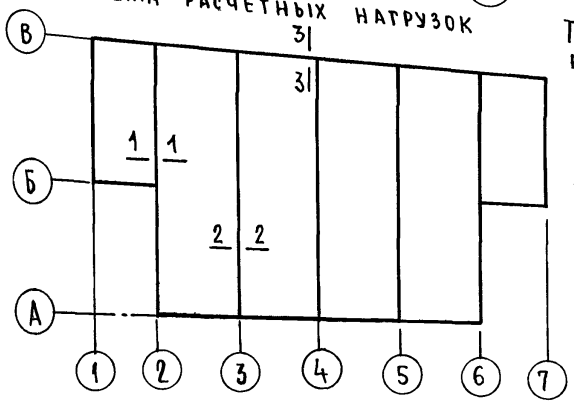

Таблица нормативных нагрузок на фундамент

NN сечений	Нагрузка Г/пм	Отметка на которой дана нагрузка.
1-1	4.9	-0.45
2-2	3.6	
3-3	2.6	

Марка по проекту	Обозначение	Наименование	К-во шт.	Масса един. кг.	Примеч.
Ф1	ГОСТ 13579-78	Блоки стен подвала ФБС 12.5.3-Т		380	
ЛС12	ГОСТ 8717.0-84*	Ступень основная	4	135	
ЛСВ12	ГОСТ 8717.0-84*	Ступень верхняя фризовая	2	105	

Нормок.	Овакимьян	
Зам.нач.м.	Овакимьян	
ГАП	Петросов	
ГИП	Сидорина	
Вед.инж.	Барыкина	
Исполн.	Рыжкова	
Провер.	Кетнер	

Привязан

Инв.№

184-16-83.87 АС

Одноэтажный двухквартирный жилой дом с 3-комнатными квартирами

Стадия	Лист	Листов
Р	17	

План фундаментов

ЦНИИЭП гражданселькстрой

Инв.№ подл. | Подпись и дата | Взам.инв.№

1-1

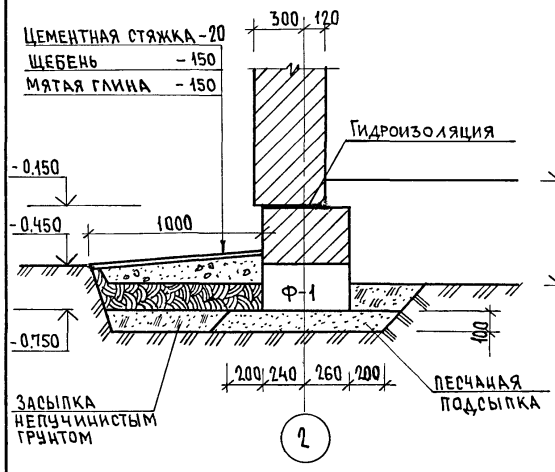

2-2

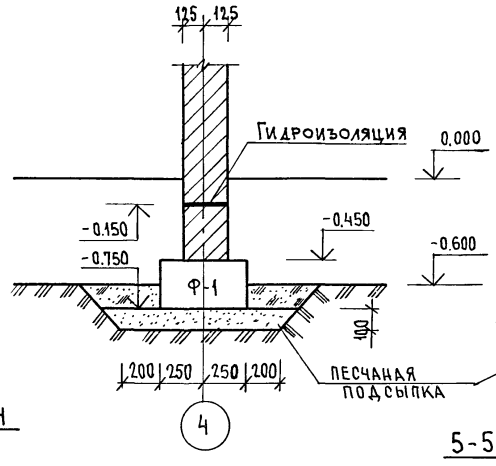

3-3

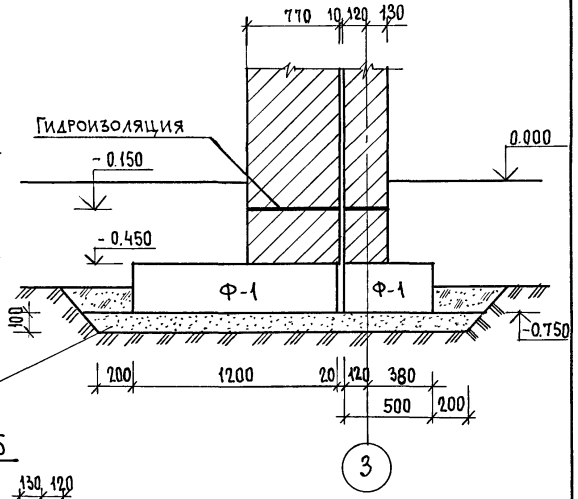

4-4

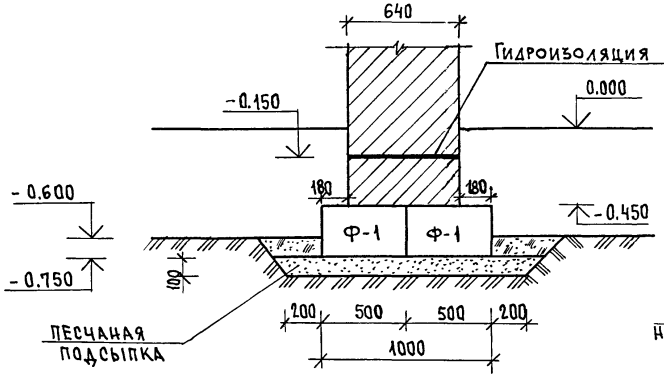

5-5

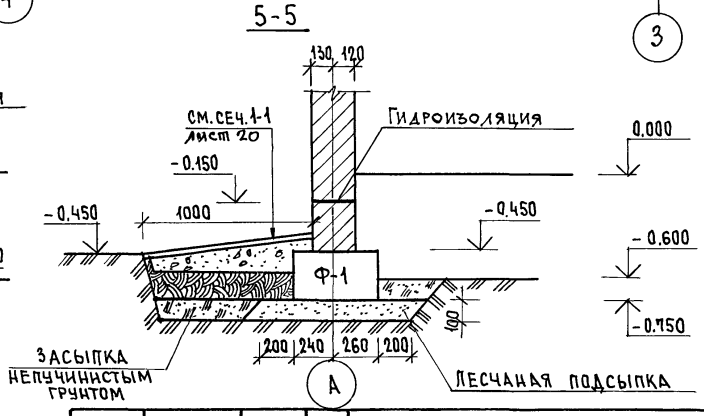

Нормок.	Овакимьян		
Зам. нач.	Овакимьян		
ГАП	Петросов		
ГИП	Сидорина		
Вед. инж.	Барыкина		
Испол.	Рыжкова		
Провер.	Барыкина		

Привязан

Инв. №

184-16-83.87 АС

Одноэтажный двухквартирный жилой дом с 3-комнатными квартирами

Стадия	Лист	Листов
Р	18	

Сечения фундаментов

ЦНИИЭП граждансельстрой

Взам. инв. № | Подпись и дата | Инв. № подл.

22740-01 22

Типовой проект
184-16-83.87
Альбом I

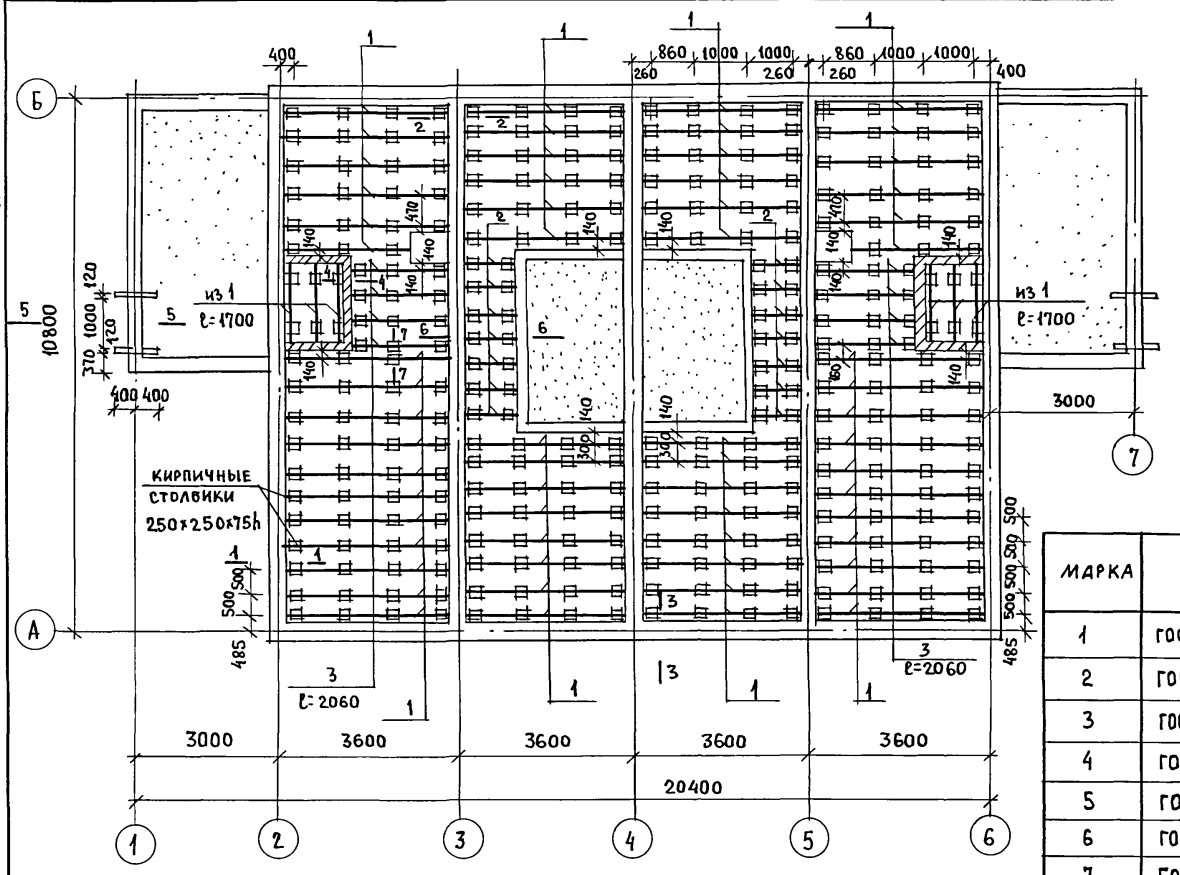

МАРКА	ОБОЗНАЧЕНИЕ	НАИМЕНОВАНИЕ	Кол.	МАССА, ЕД., КГ	ПРИМЕЧ.
1	ГОСТ 24454-80Е*	ЛАГА 50×100×3340	65	10.02	
2	ГОСТ 24454-80Е*	ЛАГА 50×100×1100	14	3.3	
3	ГОСТ 24454-80Е*	ЛАГА 50×100×2060	8	6.18	
4	ГОСТ 24454-80Е*	ПОДКЛАДКИ 25×150×250	400	0.56	
5	ГОСТ 8242-75	ПЛИНТУС ТИП 3 П.М	140	0.6	
6	ГОСТ 8242-75	ДОСКИ ПОЛА 28×94×5600	72	7.35	
7	ГОСТ 8242-75	ДОСКИ ПОЛА 28×94×3070	144	4.05	
8	ГОСТ 8242-75	ДОСКИ ПОЛА 28×94×3800	96	5	
9	ГОСТ 8242-75	ДОСКИ ПОЛА 28×94×1890	44	2.5	
10	ГОСТ 8242-75	ДОСКИ ПОЛА 28×94×1180	38	1.55	

1. По периметру жилого дома утеплить пол шлаком (керамзитом) на ширину 1,5 м толщиной 0,15 м.
2. Данный лист см. совместно с листом 20.

Взам. инв.№ | Подпись и дата | Инв.№ подл.

Привязан

Инв.№

Нормок.	Овакимьян	
Зам. нач.	Овакимьян	
ГАП	Петросов	
ГИП	Сидорина	
Вед. инж.	Барыкина	
Исполн.	Кетнер	
Провер.	Рыжкова	

184-16-83.87 АС

Одноэтажный двухквартирный жилой дом с 3-комнатными квартирами

План цокольного перекрытия

Стадия	Лист	Листов
Р	19	

ЦНИИЭП Граждансельстрой

ТИПОВОЙ ПРОЕКТ 184-16-83.87 АЛЬБОМ I

1-1

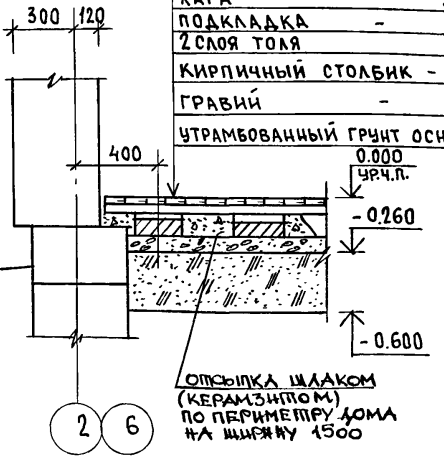

ДОСКИ ПОЛА	-	28
ЛАГА	-	50
ПОДКЛАДКА	-	25
2 СЛОЯ ТОЛЯ		
КИРПИЧНЫЙ СТОЛБИК	-	75
ГРАВИЙ	-	80
УТРАМБОВАННЫЙ ГРУНТ ОСНОВАНИЯ		

ОТСЫПКА ШЛАКОМ (КЕРАМЗИТОМ) ПО ПЕРИМЕТРУ ДОМА НА ШИРИНУ 1500

2-2

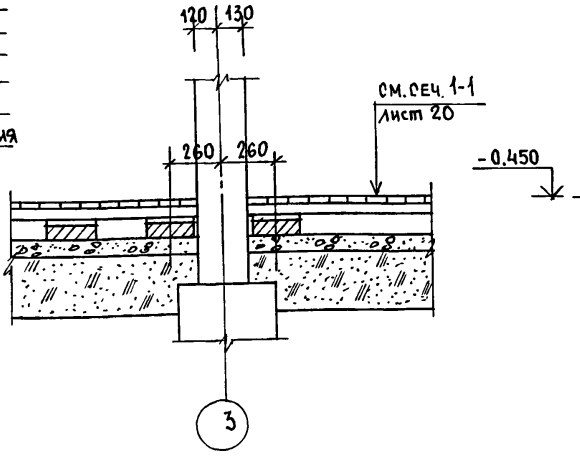

3-3

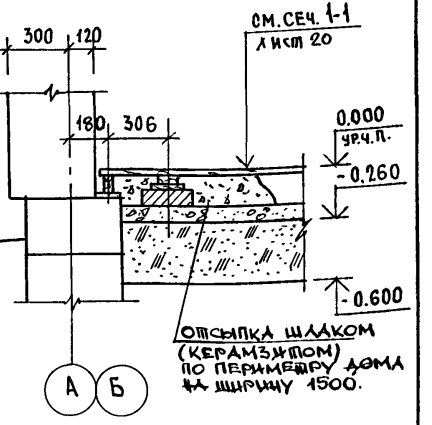

ОТСЫПКА ШЛАКОМ (КЕРАМЗИТОМ) ПО ПЕРИМЕТРУ ДОМА НА ШИРИНУ 1500.

4-4

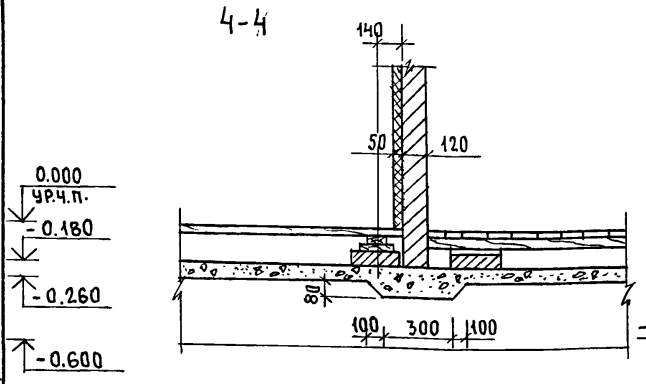

5-5

БЕТОН В-15	- 20
ПОДСТИЛАЮЩИЙ СЛОЙ ИЗ БЕТОНА В7,5	
ТОЛЬ НА ПРОСЛОЙКЕ ИЗ ДЕГТЕВОЙ МАСТИКЕ	
СТЯЖКА ИЗ БЕТОНА В 10	
ЩЕБЕНЬ, ВТРАМБОВАННЫЙ В ГРУНТ	
ГРУНТ ОСНОВАНИЯ	

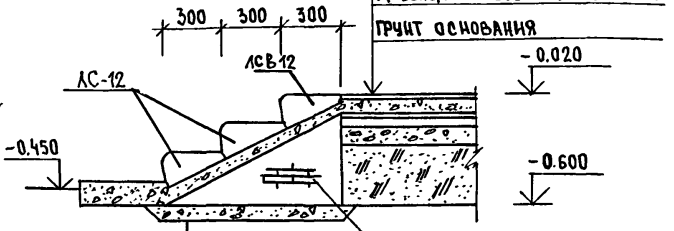

БЕТОННАЯ ПОДГОТОВКА В 7,5 - 80
ПЕСЧАНАЯ ЗАСЫПКА

КИРПИЧНАЯ СТЕНКА δ=120 мм ПОД СТУПЕНИ

7-7

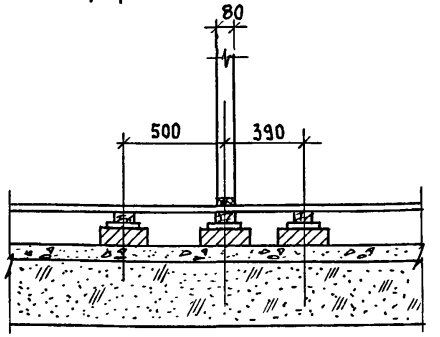

6-6

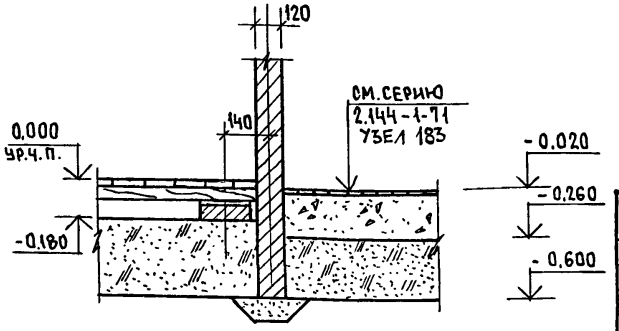

НОРМОК.	ОВАКИМЬЯН	
ЗАМ.НАЧ.	ОВАКИМЬЯН	
ГАП	ПЕТРОСОВ	
ГИП	СИДОРИНА	
ВЕД. ИНЖ.	БАРЫКИНА	
ИСПОЛН.	КЕТНЕР	
ПРОВЕР.	РЫЖКОВА	

ПРИВЯЗАН

ИНВ.№

ИНВ. № ПОДЛ. | ПОДПИСЬ И ДАТА | ВЗАМ. ИНВ. №

184-16-83.87 АС

Одноэтажный двухквартирный жилой дом с 3-комнатными квартирами

СТАДИЯ	ЛИСТ	ЛИСТОВ
Р	20	

Цокольное перекрытие. Сечения 1-1 ÷ 7-7

ЦНИИЭП ГРАЖДАНСЕЛЬСТРОЙ

22740-01 24

Типовой проект 184-16-83.87 Альбом I

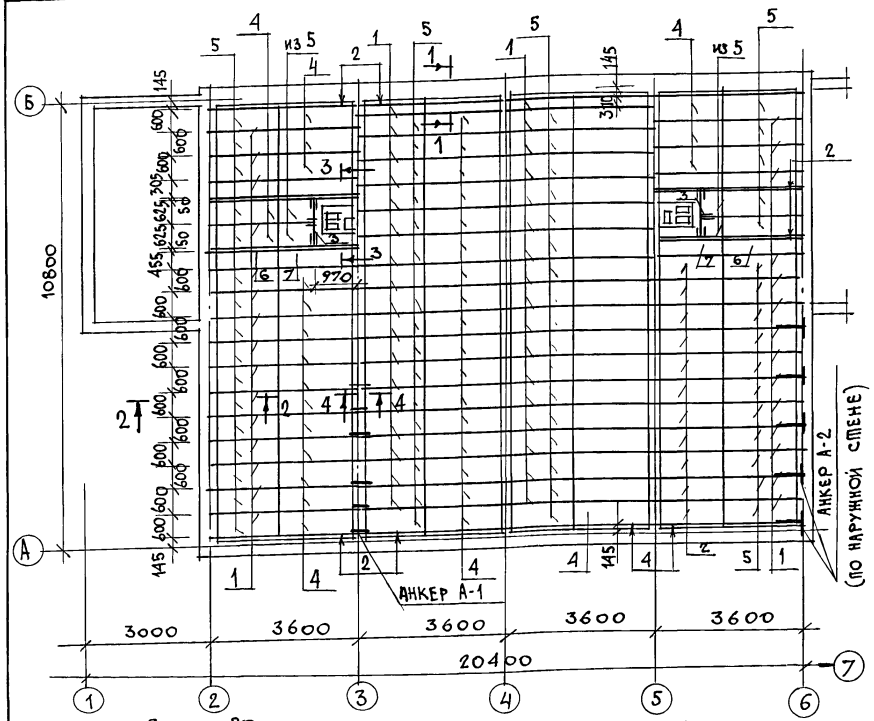



Марка поз.	Обозначение	Наименование	Кол.	Масса ед. кг	Примеч.
		Деревянные изделия			
1	ГОСТ 4981-78	Балка БЦ2-36.15.5	64	19.5	
2	ГОСТ 4981-78	Балка БЦ1-36.15.5	16	16.4	
3	ГОСТ 24454-80Е*	Ригель 5.15.12	2	5.4	
4	ГОСТ 1005-86	Щит Щ18-3а	62	12.9	
5	ГОСТ 1005-86	Щит Щ15-3а	68	10.7	
6	ГОСТ 1005-86	Щит Щ15-2б	2	7	
7	ГОСТ 1005-86	Щит Щ18-2б	2	8.1	
8	ГОСТ 24454-80Е*	Доска 50×100 п.м	47	3	
		Металлические изделия			
9	16-1-1-01-009.00	Анкер А-1	18	0.82	
10	16-1-1-01-010.00	Анкер А-2	12	1.26	
11	16-1-1-01-001.00	Хомут крепежный МИ-2	4	1.27	
12	16-1-1-01-002.00	Хомут крепежный МИ-5	2	1	

Таблица толщины утеплителя при различной температуре наружного воздуха

Материал утеплителя	Толщина утеплителя (мм) при $t_{н.в.}$	
	−30°С	−40°С
Плиты минераловатные γ=125 кг/м³	150	200

Сечения по перекрытию см. лист 22.

Нормок.	Овакимьян		
Зам.нач.М	Овакимьян		
ГАП	Петросов		
ГИП	Сидорина		
Вед.инж.	Барыкина		
Исполн.	Барыкина		
Провер.	Сидорина		

184-16-83.87 АС

Одноэтажный двухквартирный жилой дом с 3-комнатными квартирами

План чердачного перекрытия.

Стадия	Лист	Листов
Р	21	

ЦНИИЭП гражданселькстрой

Привязан

Инв. №

Инв. № подл. | Подпись и дата | Взам. инв. №

Дополнительное утепление по периметру h=50мм; ℓ=500мм

2-2

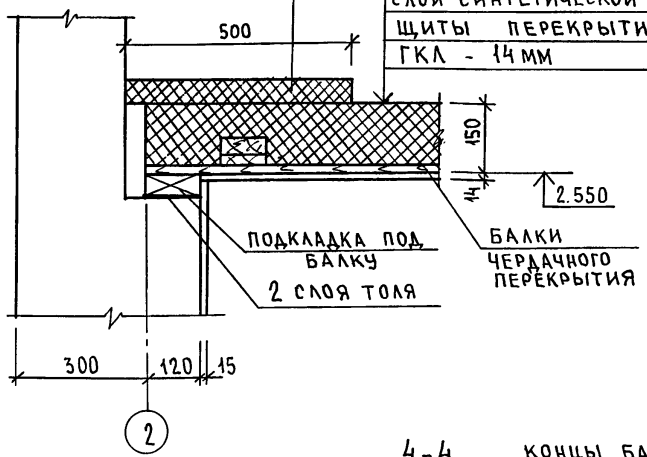

МИНЕРАЛОВАТНЫЕ ПЛИТЫ - 150мм
СЛОЙ СИНТЕТИЧЕСКОЙ ПЛЕНКИ
ЩИТЫ ПЕРЕКРЫТИЯ ГКЛ - 14мм

3-3

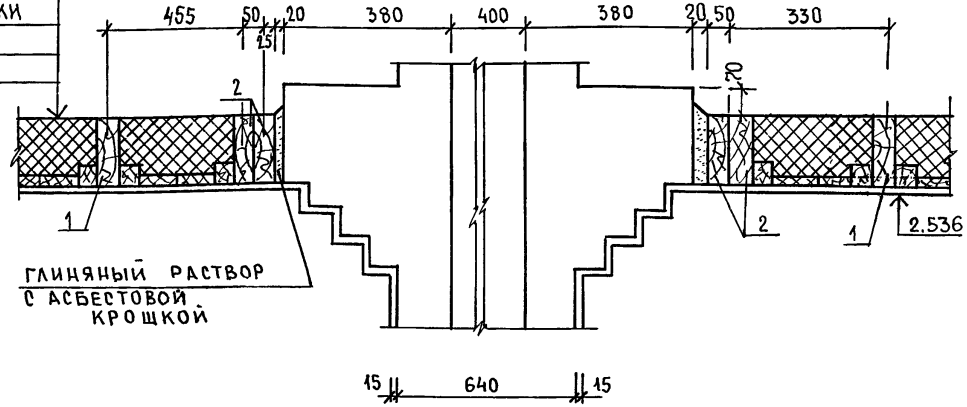

4-4

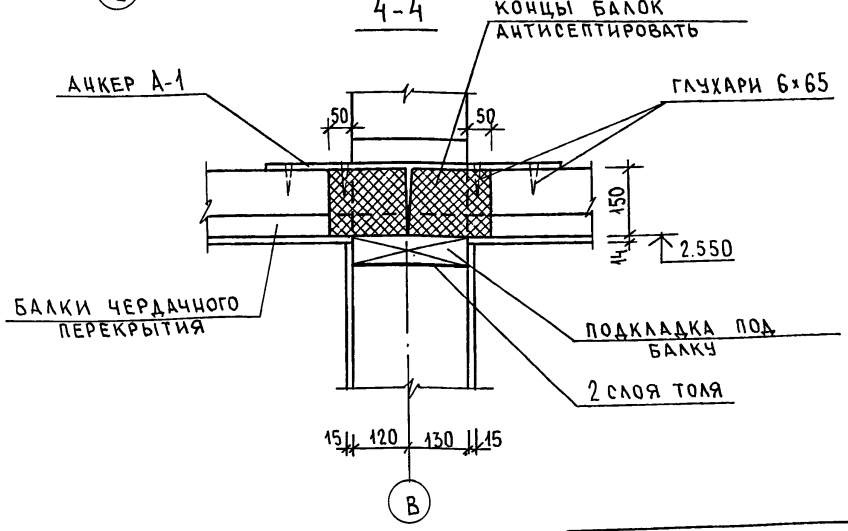

ПОДВЕСКА БАЛКИ НА ХОМУТАХ

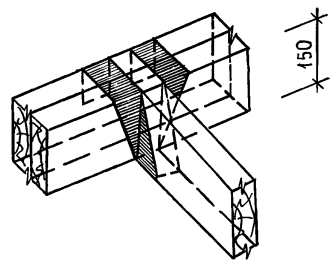

Данный лист см. совместно с листом 21.

Нормок.	Овакимьян		
Зам. нач.	Овакимьян		
ГАП	Петросов		
ГИП	Сидорина		
Вед. инж.	Барыкина		
Исполн.	Кетнер		
Провер.	Рыжкова		

Привязан:

Инв. №

184-16-83.87 АС

Одноэтажный двухквартирный жилой дом с 3-комнатными квартирами

Стадия	Лист	Листов
Р	22	

Сечения чердачного перекрытия

ЦНИИЭП Граждансельстрой

Инв. № подл. | Подпись и дата | Взам. инв. №

Типовой проект 184-16-83.87 Альбом I

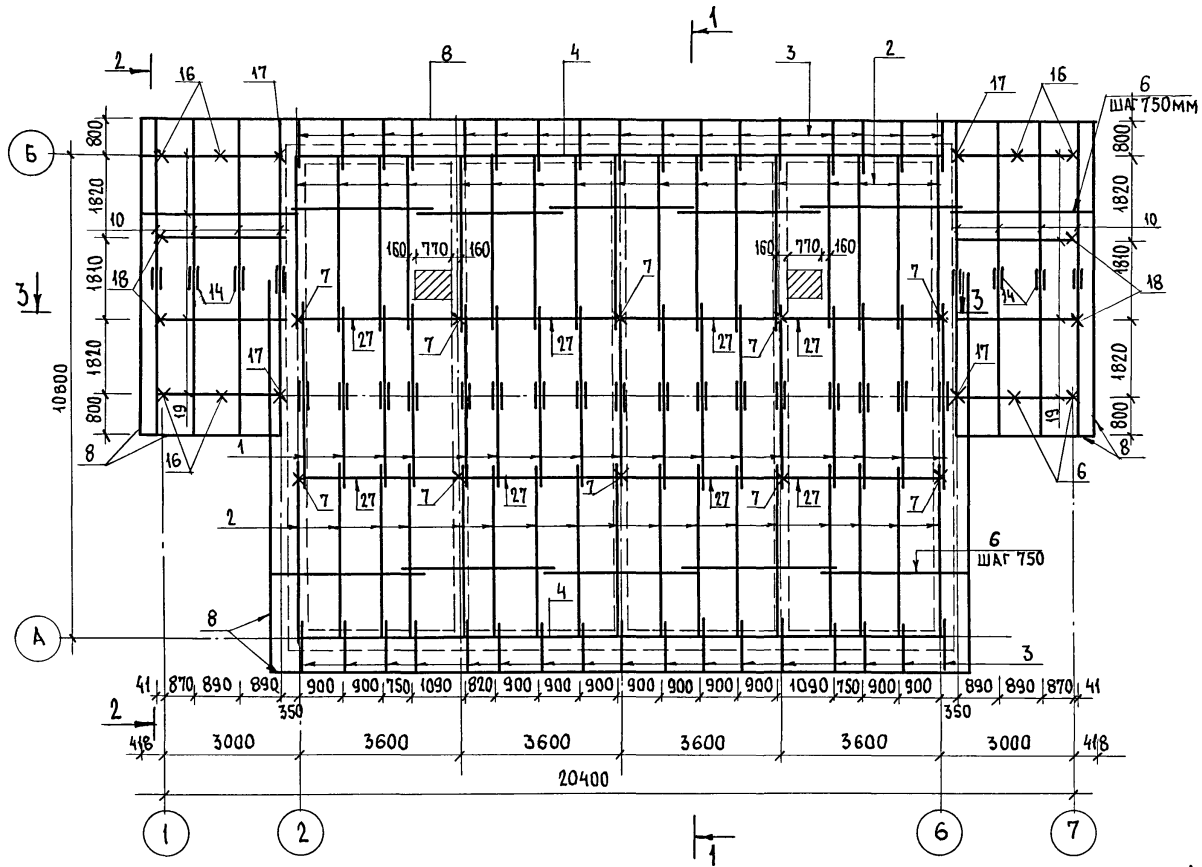

Данный лист см. совместно с листом 24, 25

Нормок.	Овакимьян		
Зам. нач.	Овакимьян		
ГАП	Петросов		
ГИП	Сидорина		
Вед. инж.	Барыкина		
Исполн.	Барыкина		
Провер.	Сидорина		

Привязан:

Инв. №

184-16-83.87 АО

Одноэтажный двухквартирный жилой дом с 3-комнатными квартирами

Стадия	Лист	Листов
Р	23	

План стропил. $P^{н}_{сн.} = 100$ кг/м²

ЦНИИЭП Гражданельстрой

Инв. № подл. | Подпись и дата | Взам. инв. №

22740-01 27

ТИПОВОЙ ПРОЕКТ 184-16-83.87 АЛЬБОМ I

1-1

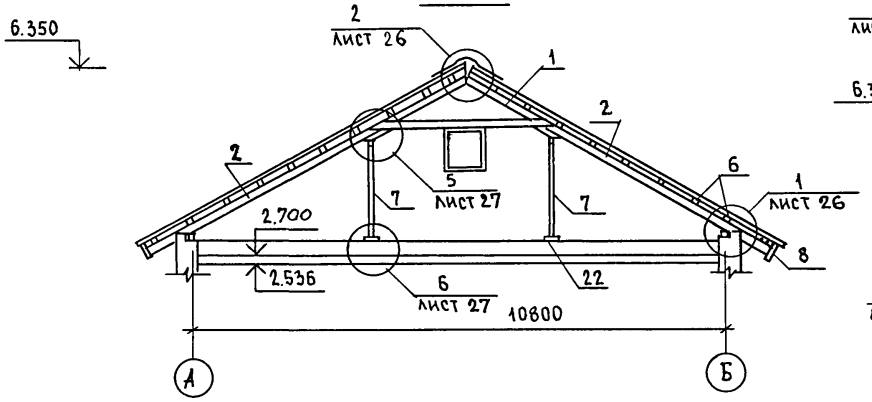

3-3

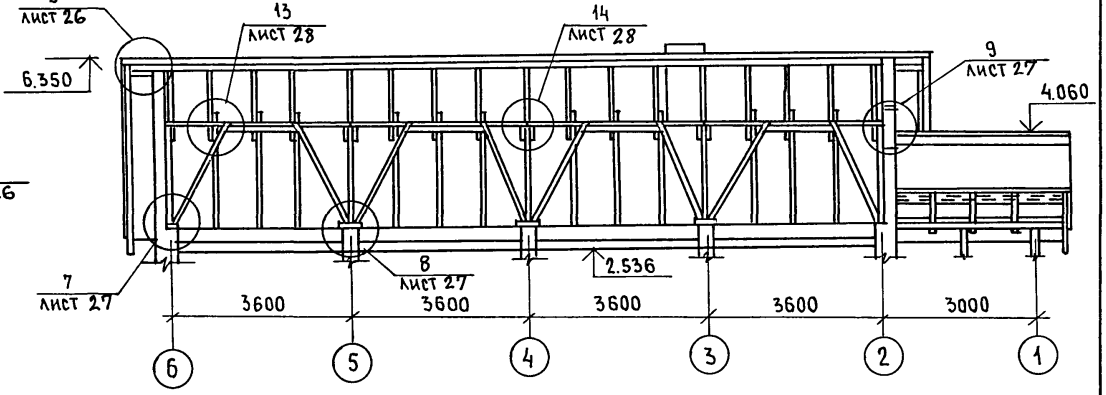

2-2

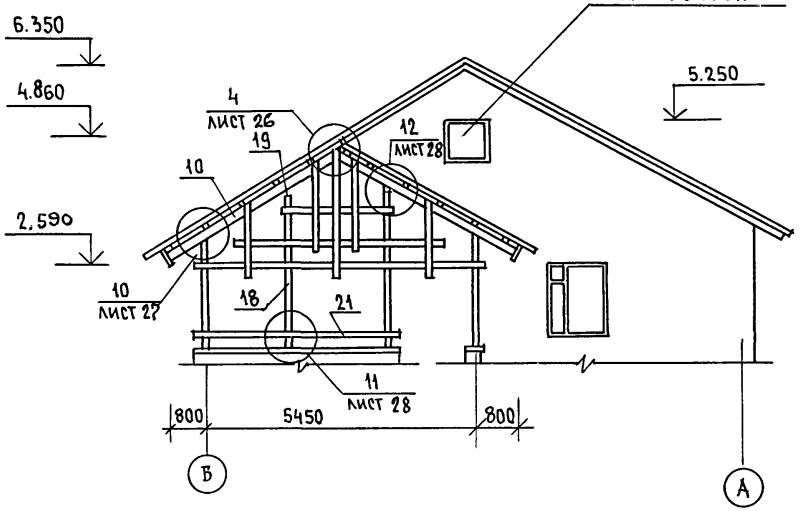

Данный лист см. с листами 23,25.

				184-16-83.87 АС			
				Одноэтажный двухквартирный жилой дом с 3-комнатными квартирами	Стадия	Лист	Листов
					Р	24	
				Крыша. Разрезы 1-1 ÷ 3-3.	ЦНИИЭП Граждансельстрой		
			Нормок.	Овакимьян			
			Зам.нач.	Овакимьян			
			ГАП	Петросов			
			ГИП	Сидорина			
			Вед.инж.	Барыкина			
			Исполн.	Кетнер			
			Провер.	Барыкина			

Привязан:

Инв.№

Взам.инв.№ | Подпись и дата | Инв.№ подл.

22740-01 28

Типовой проект 184-16-83.87 Альбом I

NN поз. по проекту	Обозначение	Наименование	Кол. шт.	Масса ед. кг	Примеч.
1	16-1-1-01-05.00	АРКА А 40.13.5	17	33.2	
2	16-1-1-01-09.00	СТРОПИЛА С 46.15.5	34	176	
3	ГОСТ 24454-80Е*	КОБЫЛКА 44×94×1200	34	2.5	
4	ГОСТ 24454-80Е*	МАУЭРЛАТ 50×100 П.М	29.6	3	
5	ГОСТ 24454-80Е*	ВЕТРОВЫЕ СВЯЗИ 32×100 П.М	36	1.92	
6	ГОСТ 24454-80Е*	ОБРЕШЕТКА 50×50 П.М	623	1.5	
7	ГОСТ 24454-80Е*	СТОЙКА 100×100×1930	10	10	
8	ГОСТ 24454-80Е*	ДОСКА СВЕСА 19×169 П.М	85.9	1.6	
9	ГОСТ 24454-80Е*	ДОСКИ ПОДШИВКИ ФРОНТОНА 13×94	130	0.6	
10	16-1-1-01-08.00	СТРОПИЛА С 41.15.5	16	13.1	
11	ГОСТ 24454-80Е*	НАЩЕЛЬНИК ПО ФРОНТОНУ 25×50 П.М	27.5	0.78	
12	ГОСТ 24454-80Е*	ПОДКЛАДНАЯ ДОСКА 44×144×3200	12	10.15	
13	ГОСТ 24454-80Е*	ХОДОВЫЕ ДОСКИ 50×150 П.М	43	4.5	
14	ГОСТ 24454-80Е*	НАКЛАДКА К СТРОПИЛАМ ВЕРАНДЫ 25×100×360	16	0.54	
15	ГОСТ 24454-80Е*	ПОДКЛАДНАЯ ДОСКА ФРОНТОНА 32×100 П.М	27.5	1.92	
16	ГОСТ 24454-80Е*	СТОЙКА 94×94×2400	8	10.6	
17	ГОСТ 24454-80Е*	СТОЙКА 44×94×2400	4	4.95	
18	ГОСТ 24454-80Е*	СТОЙКА 94×94×3400	4	15.0	
19	ГОСТ 24454-80Е*	ПРОГОН 94×144×2900	8	19.65	
20	ГОСТ 24454-80Е*	ДОСКИ ДЕКОРАТИВНОЙ РЕШЕТКИ 19×94×4000	16	3.55	
21	ГОСТ 24454-80Е*	ПОРУЧНИ 44×94×4000	6	8.25	
22	ГОСТ 24454-80Е*	ПОДКЛАДНАЯ ДОСКА 44×144×300	24	0.95	
25	ГОСТ 24454-80Е*	ПОДКОС 100×100×2400	16	14.4	
26	ГОСТ 24454-80Е*	НАКЛАДКИ К ПОДКОСАМ 25×100×400	44	0.6	
27	ГОСТ 24454-80Е*	ПРОГОН К СТОЙКАМ 50×100×3600	16	10.8	
28	ГОСТ 24454-80Е*	ПОДКЛАДКА ПОД ПРОГОН 50×100×350	16	1.08	
29	ГОСТ 24454-80Е*	ДОСКА МЕЖДУ ПОДКОСАМИ 50×100×1050	8	3.18	

NN поз. по проекту	Обозначение	Наименование	Кол. шт.	Масса един. кг	Прим.
Спецификация металлических изделий					
МИ-22	16-1-1-01-008.00	МЕТАЛЛИЧЕСКАЯ СКОБА	8	2.0	
	ГОСТ 14918-80*	КРОВЕЛЬНАЯ СТАЛЬ ОЦИНКОВАННАЯ δ=0.6 мм м²	11.5	4.71	
МИ-23	АЛЬБОМ I ЛИСТ 28	ПРОТИВОВЕТРОВАЯ СКОБА -3×20 ℓ=240	35	0.11	

План кровли

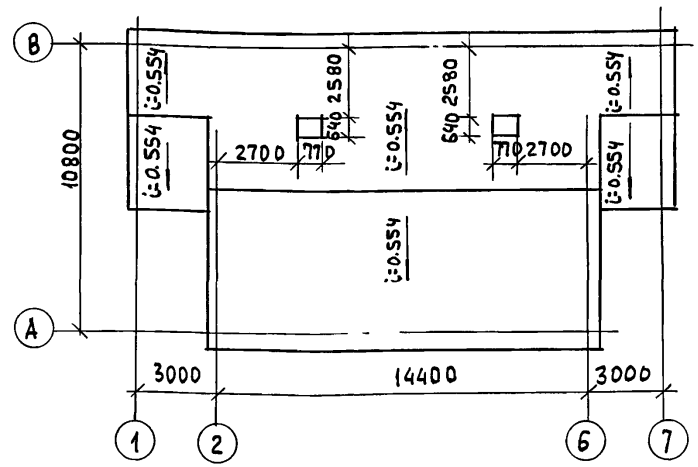

Данный лист см. совместно с листами 23, 24, 26, 27, 28

Взам. инв. № | Подпись и дата | Инв. № подл.

Привязан

Инв. №

Нормоконт	Овакимьян	
Зам. нач.	Овакимьян	
ГАП	Петросов	
ГИП	Сидорина	
Вед. инж.	Барыкина	
Исполн.	Кетнер	
Провер.	Барыкина	

184-16-83.87 АС

Одноэтажный двухквартирный жилой дом 3-комнатными квартирами

Крыша ($P^{н}_{сн.}$ = 100 кг/м²) Спецификация. План кровли

Стадия	Лист	Листов
Р	25	

ЦНИИЭП Гражданселькстрой

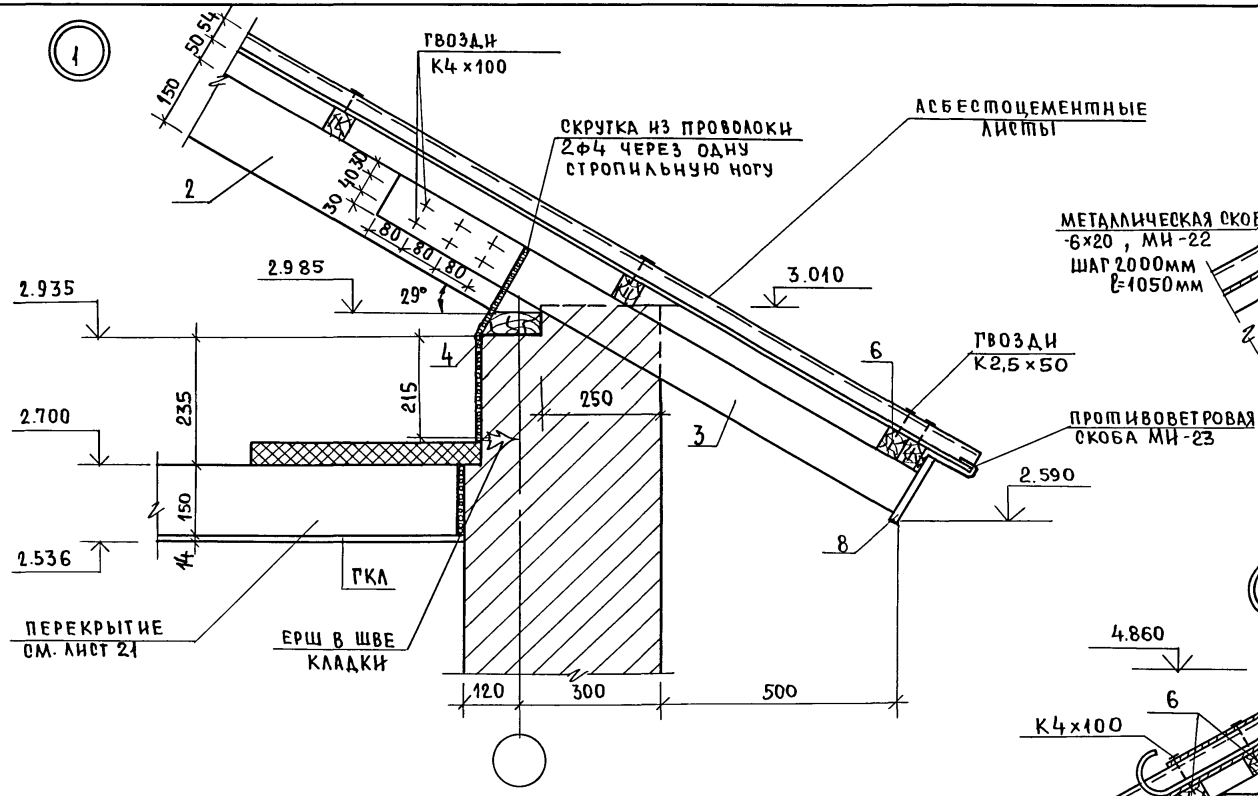

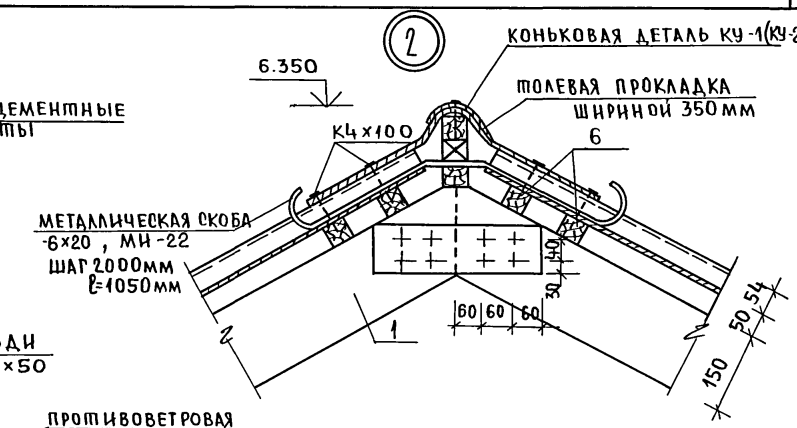

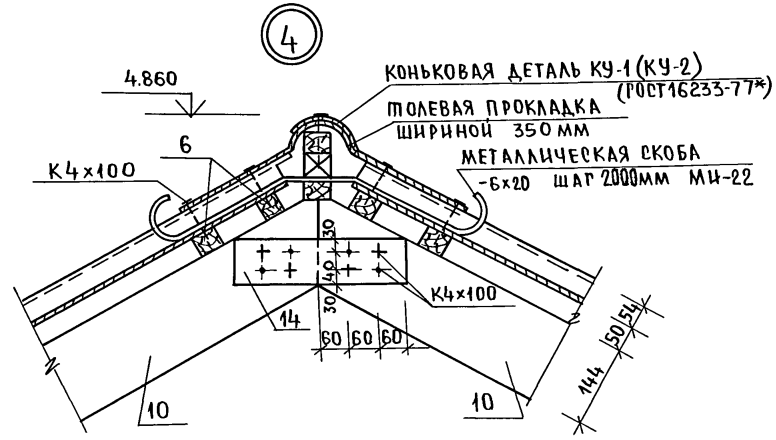

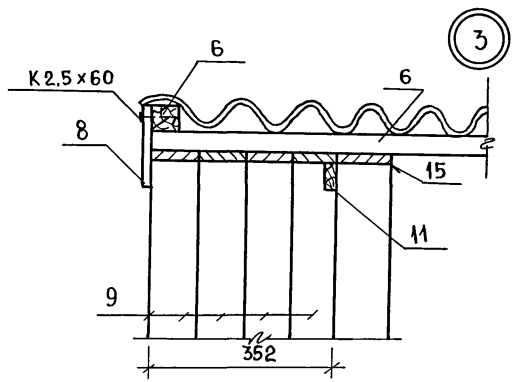

Данный лист см. совместно с листами 24, 25, 29, 30

				184-16-83.87		АС
НОРМ.КОНТ.	ОВАКИМЬЯН					
ЗАМ.НАЧ.М.	ОВАКИМЬЯН			ОДНОЭТАЖНЫЙ ДВУХКВАРТИРНЫЙ ЖИЛОЙ ДОМ С 3-КОМНАТНЫМИ КВАРТИРАМИ.	СТАДИЯ	ЛИСТ	ЛИСТОВ
ГАП	ПЕТРОСОВ				Р	26	
ГИП	СИДОРИНА						
ВЕД.ИНЖ.	БАРЫКИНА			КРЫША.	ЦНИИЭП		
ИСПОЛНИТ.	КЕТНЕР			УЗЛЫ 1÷4	ГРАЖДАНСЕЛЬСТРОЙ		
ПРОВЕРИЛ	БАРЫКИНА						

ПРИВЯЗАН

ИНВ.№

ИНВ.№ ПОДЛ. | ПОДПИСЬ И ДАТА | ВЗАМ.ИНВ.№

ТИПОВОЙ ПРОЕКТ 184-16-83.87 АЛЬБОМ I

22740-01 30

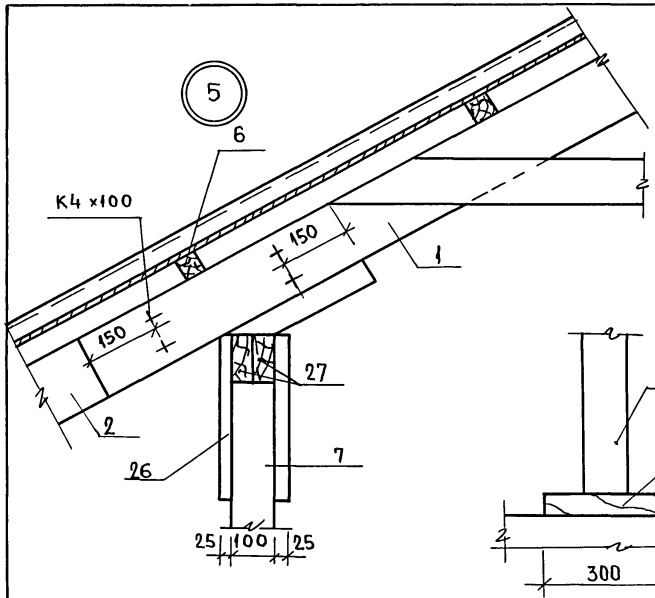

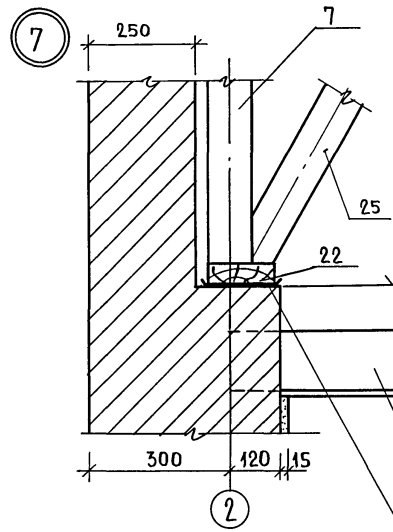

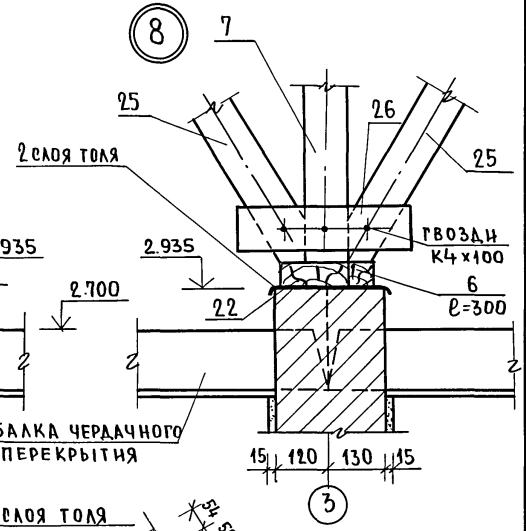

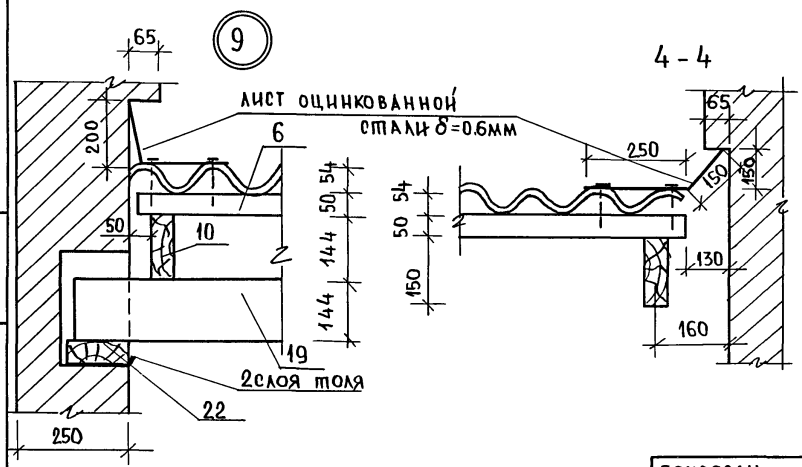

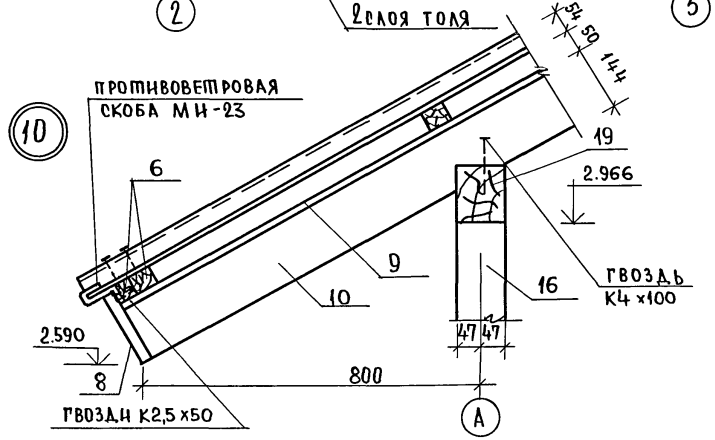

Данный лист см. совместно с листами 24,29

Норм.конт	Овакимьян		
Зам.нач	Овакимьян		
ГАП	Петросов		
ГИП	Сидорина		
Вед.инж	Барыкина		
Исполн.	Кетнер		
Провер.	Барыкина		

Привязан

Инв.№

184-16-83.87 АС

Одноэтажный двухквартирный жилой дом с 3-комнатными квартирами

Стадия	Лист	Листов
Р	27	

Крыша

Узлы 5÷10

ЦНИИЭП гражданселькострой

Инв.№подл. | Подпись и дата | Взам.инв.№

22740-01 31

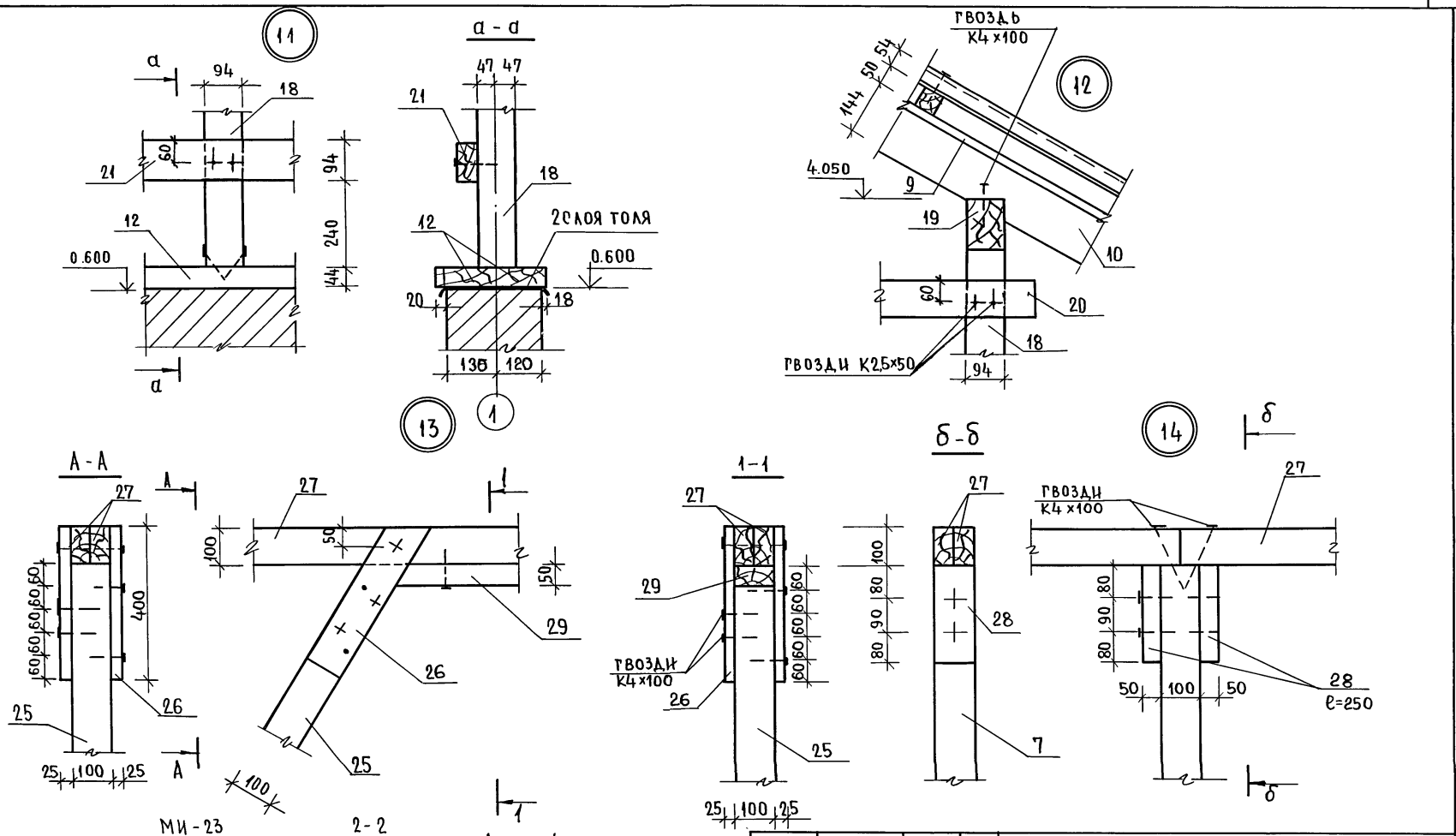

Данный лист см. совместно с листами 24, 29

				184-16-83.87			АС
		НОРМ КОНТ	ОВАКИМЬЯН				
ПРИВЯЗАН		ЗАМ.НАЧ.М	ОВАКИМЬЯН	Одноэтажный, двухквартирный жилой дом с 3-комнатными квартирами	СТАДИЯ	ЛИСТ	ЛИСТОВ
		ГАП	ПЕТРОСОВ		Р	28	
		ГИП	СИДОРИНА				
		ВЕД.ИНЖ	БАРЫКИНА	Крыша	ЦНИИЭП		
		ИСПОЛН.	КЕТНЕР	УЗЛЫ 11÷14	ГРАЖДАНСЕЛЬСТРОЙ		
ИНВ.№		ПРОВЕР.	БАРЫКИНА				

22740-01 32

ТИПОВОЙ ПРОЕКТ 184-16-83.87 АЛЬБОМ I

ИНВ.№ ПОДЛ | ПОДПИСЬ И ДАТА | ВЗАМ ИНВ.№

ТИПОВОЙ ПРОЕКТ 184-16-83.87 АЛЬБОМ I

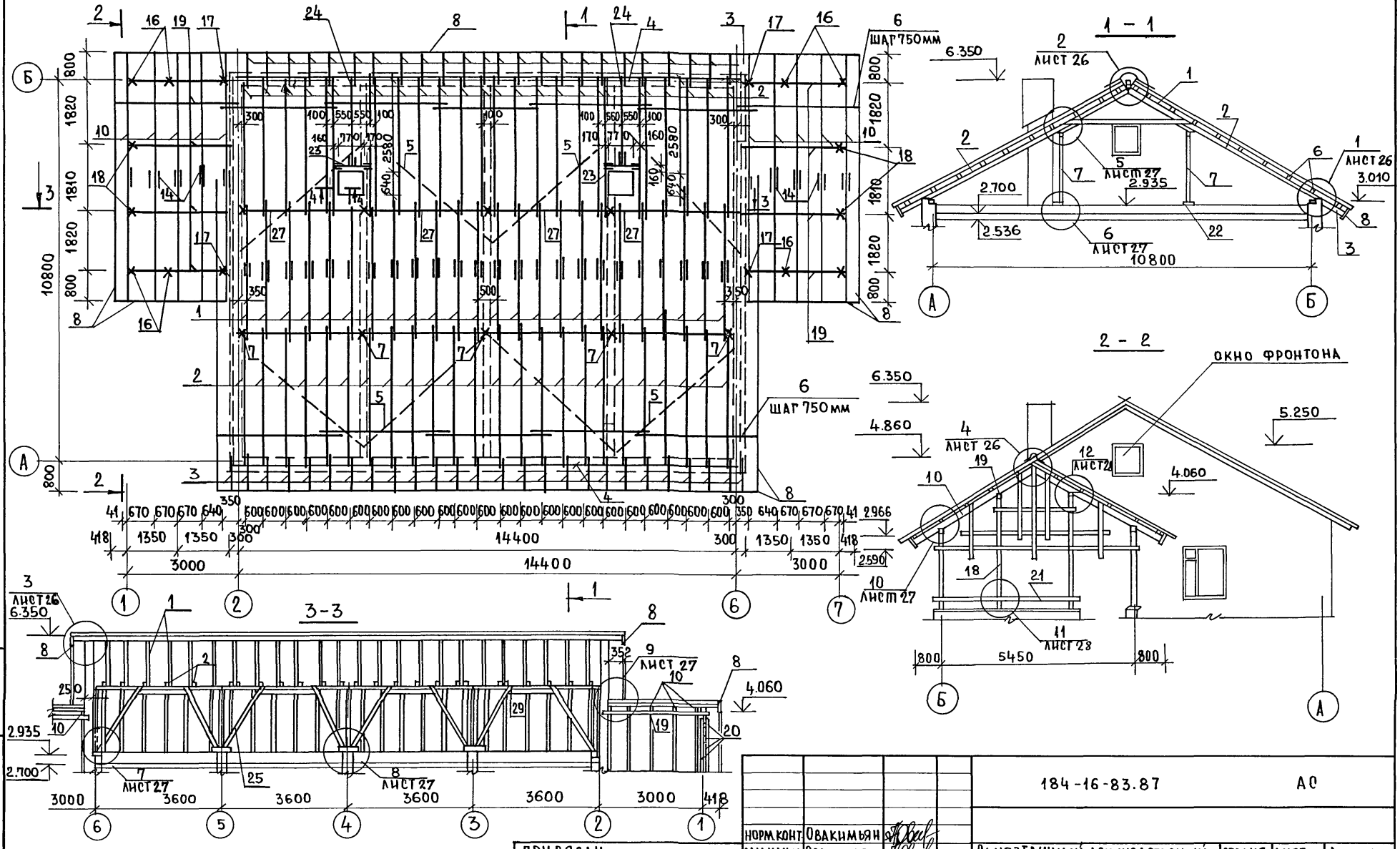

1. Данный лист см. совместно с листами 30, 26, 27, 28
2. Сечение 4-4 см. лист 27.

НОРМ.КОНТ.	Овакимьян		
ЗАМ.НАЧ.М.	Овакимьян		
ГАП	Петросов		
ГИП	Сидорина		
ВЕД.ИНЖ	Барыкина		
ИСПОЛН.	Кетнер		
ПРОВЕРИЛ	Барыкина		

ПРИВЯЗАН

ИНВ. №

184-16-83.87 АС

Одноэтажный двухквартирный жилой дом с 3 комнатными квартирами.

Крыша (вариант $P^{н}_{сн}$ = 150 кг/м²) План стропил. Сечения.

СТАДИЯ	ЛИСТ	ЛИСТОВ
Р	29	

ЦНИИЭП ГРАЖДАНСЕЛЬСТРОЙ

ИНВ.N ПОДЛ. | ПОДПИСЬ И ДАТА | ВЗАМ. ИНВ. N°

22740-01 33

Типовой проект 184-16-83.87 Альбом I

NN поз. по проекту	Обозначение	Наименование	Кол. шт.	Масса ед. кг	Примеч.
1	16-1-1-01-05.00	Арка А 40.13.5	24	33.2	
2	16-1-1-01-09.00	Стропила С 46.15.5	50	17.6	
3	ГОСТ 24454-80Е*	Кобылка 44×94×1200	50	2.5	
4	ГОСТ 24454-80Е*	Мауэрлат 50×100 п.м	29.6	3	
5	ГОСТ 24454-80Е*	Ветровые связи 32×100 п.м	36	1.92	
6	ГОСТ 24454-80Е*	Обрешетка 50×50 п.м	623	1.5	
7	ГОСТ 24454-80Е*	Стойка 100×100×1930	10	11.58	
8	ГОСТ 24454-80Е*	Доска свеса 19×169 п.м	85.9	1.6	
9	ГОСТ 24454-80Е*	Доски подшивки фронтона 13×94 п.м	130	0.6	
10	16-1-1-01-08.00	Стропила С 41.15.5	20	13.1	
11	ГОСТ 24454-80Е*	Нащельник по фронтону 25×50 п.м	27.5	0.78	
12	ГОСТ 24454-80Е*	Подкладная доска 44×144×3200	12	10.15	
13	ГОСТ 24454-80Е*	Ходовые доски 50×150 п.м	43	4.5	
14	ГОСТ 24454-80Е*	Накладка к стропилам веранды 25×100×360	18	0.54	
15	ГОСТ 24454-80Е*	Подкладная доска фронтона 32×100 п.м	27.5	1.92	
16	ГОСТ 24454-80Е*	Стойка 94×94×2400	8	10.6	
17	ГОСТ 24454-80Е*	Стойка 44×94×2400	4	4.95	
18	ГОСТ 24454-80Е*	Стойка 94×94×3400	4	15.0	
19	ГОСТ 24454-80Е*	Прогон 94×144×2900	8	19.65	
20	ГОСТ 24454-80Е*	Доски декоративной решетки 19×94×4000	16	3.55	
21	ГОСТ 24454-80Е*	Поручни 44×94×4000	6	8.25	
22	ГОСТ 24454-80Е*	Подкладная доска 44×144×300	24	0.95	
23	ГОСТ 24454-80Е*	Ригель 50×150×1040	2	4.68	
24	16-1-1-01-12.00	Стропила С 30.15.5	2	11.2	
25	ГОСТ 24454-80Е*	Подкос 100×100×2400	16	14.4	
26	ГОСТ 24454-80Е*	Накладки к подкосам 25×100×400	44	0.6	
27	ГОСТ 24454-80Е*	Прогон к стойкам 50×100×3600	16	10.8	
28	ГОСТ 24454-80Е*	Подкладка под прогон 50×100×350	16	1.08	
29	ГОСТ 24454-80Е*	Доска между подкосами 50×100×1050	8	3.18	

NN поз. по проекту	Обозначение	Наименование	Кол. шт.	Масса един. кгс	Примеч.
	Спецификация металлических изделий				
МИ-22	16-1-1-01-008.00	Металлическая скоба	8	2.0	
	ГОСТ 14918-80*	кровельная сталь оцинкованная δ=0.6 мм м²	11.5	4.71	
МИ-2	16-1-1-01-001.00	Хомут крепежный	2	1.27	
МИ-5	16-1-1-01-002.00	Хомут крепежный	4	1	
МИ-23	Альбом I лист 28	Противоветровая скоба -3×20 ℓ=240	35	0.11	

План кровли

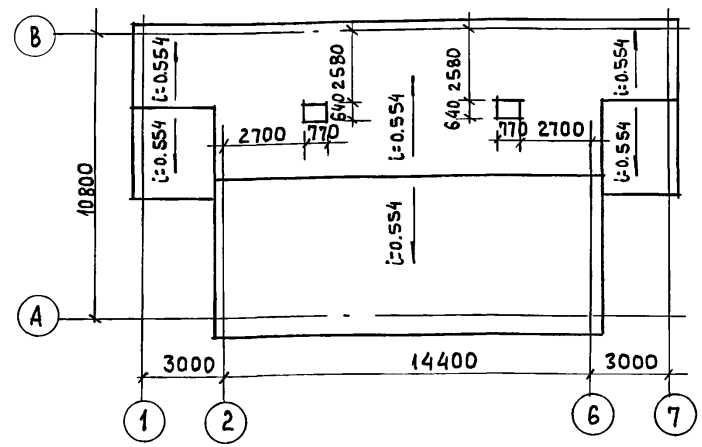

Данный лист см. совместно с листами 29, 26, 27, 28.

Нормок.	Овакимьян		
Зам. нач.	Овакимьян		
ГАП	Петросов		
ГИП	Сидорина		
Вед. инж	Барыкина		
Исполн.	Кетнер		
Провер.	Барыкина		

184-16-83.87 АР

Одноэтажный двухквартирный жилой дом с 3-комнатными квартирами	Стадия	Лист	Листов
	Р	30	
Крыша (вариант $P^{н}_{сн}$ = 150 кг/м²) Спецификация. План кровли	ЦНИИЭП Граждансельстрой		

Привязан

Инв. №

Взам. инв. № | Подпись и дата | Инв. № подл.

Антресоль А-1

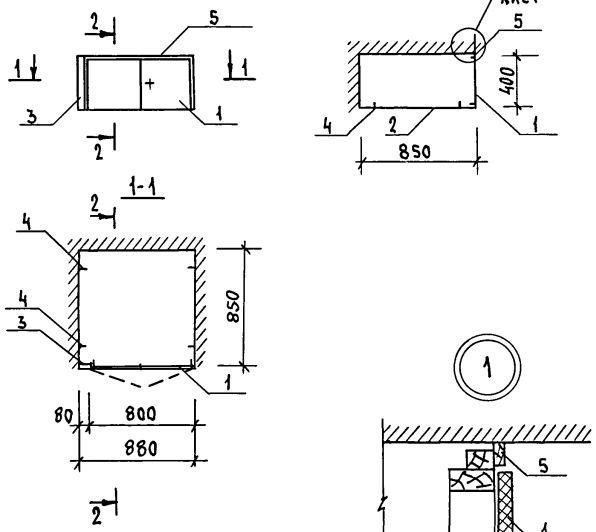

Марка	NN поз.	Наименование	Серия	Ед. изм	Кол-во	Расход материалов: Пиломатериал, м³	Расход материалов: ДСП, м² δ=16мм	Расход материалов: ДСП, м² δ=19мм	Шпон строган. м²
Сборочные единицы антресоли									
	1	Дверной блок антресоли ДА4-8	1.172.5-6	шт.	1	0,010	0,320	—	0,80
	2	Полка антресольн. 850×880	—	шт.	1	—	—	0,750	1,57
	3	Брусок доборн. 80×54×100	—	шт.	1	0,004	—	—	—
	4	Угольник УМ-1	1.172.5-6	шт.	4	—	—	—	—
	5	Наличник Н-1	1.172.5-6	пм	0,9	0,0002	—	—	—
	6	Штапик 34×10	24454-80Е*	пм	1,8	0,0006	—	—	—
Итого:						0,0148	0,320	0,750	2,37
Замочные и скобяные изделия				кг	0,8				

Привязан	Нормок.	Овакимьян	
	Зам. нач.	Овакимьян	
	ГАП	Петросов	
	ГИП	Сидорина	
	Исполн.	Шевченко	
Инв. №	Провер.	Петросов	

184-16-83.87 АС

Одноэтажный двухквартирный жилой дом с 3-комнатными квартирами

Стадия	Лист	Листов
Р	31	

Антресоль А-1

ЦНИИЭП Граждансельстрой

Инв. N подл. | Подпись и дата | Взам. инв. №

Типовой проект 184-16-83.87 Альбом I

1-1

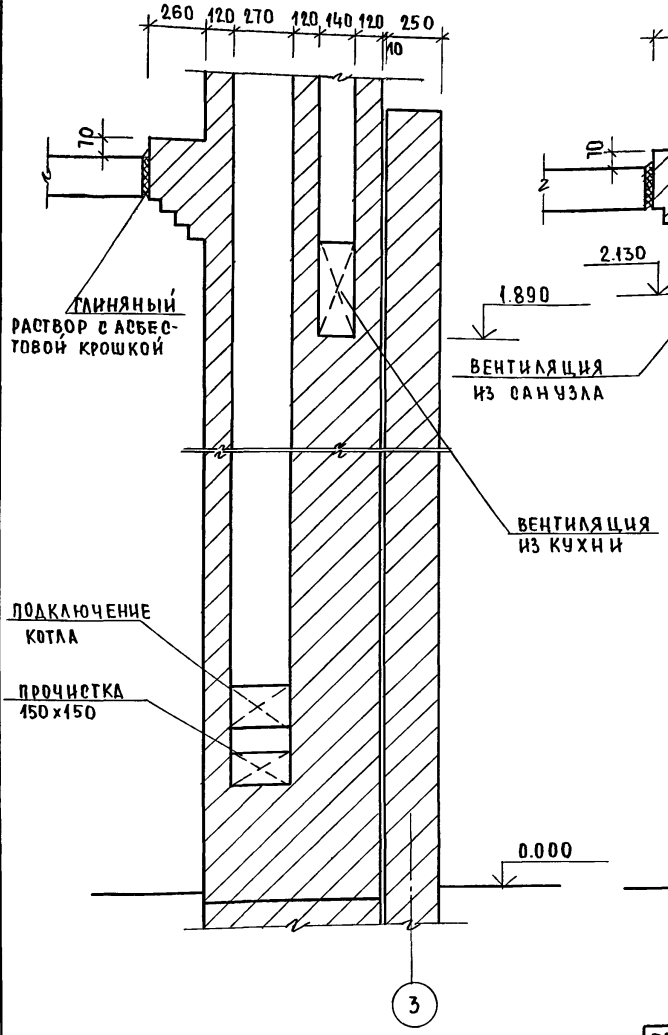

2-2

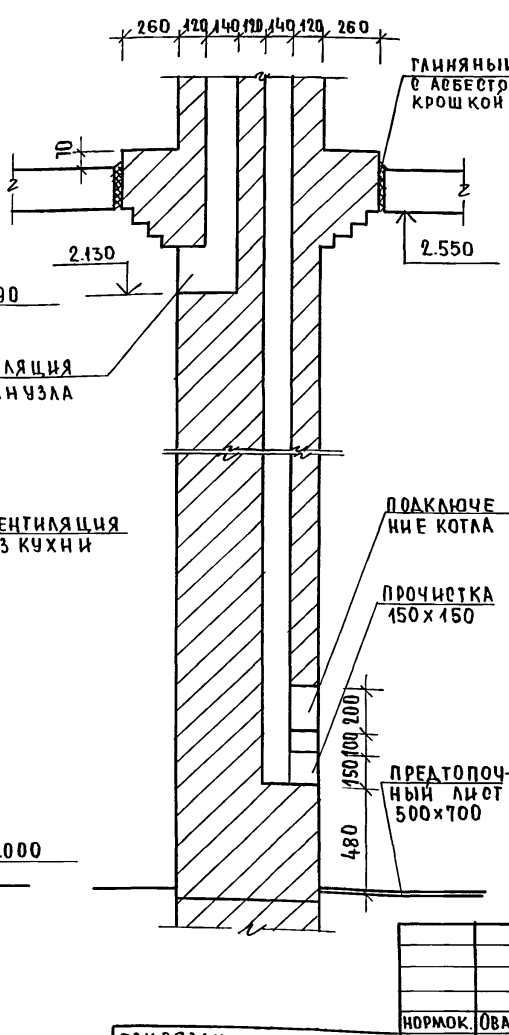

План стояка на отм. 2.200

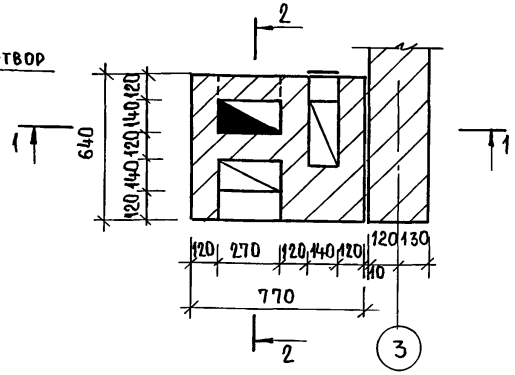

1. Кладка стояка ведется из хорошо обожженного красного кирпича на известково-цементного растворе, категорически не допускаются неровности на внутренней поверхности каналов, промазка их раствором и швы более 5мм. При приемке стояка качество кладки каналов проверяется при помощи зеркала, устанавливаемого в чистке, под углом 45°.
2. Пол в кухне под котлом защитить листовой сталью по асбестовому картону толщиной 10мм.
3. На полу под топочной дверкой предусмотреть металлический лист размером 0,7×0,5м длиной стороной вдоль печи.
4. Все деревянные элементы перекрытия должны быть расположены от внутренних стенок дымовых каналов на расстоянии не менее 380мм.
5. Верх разделки дымовых каналов должен выступать над чердачным перекрытием на 70мм.

Нормок.	Овакимьян		
Зам.нач.м	Овакимьян		
РАП	Петросов		
ГИП	Сидорина		
Рук.гр.	Пантелеева		
Исполн.	Пантелеева		
Провер.	Сидорина		

Привязан

Инв.№

183-16-83.87 АС

Одноэтажный двухквартирный жилой дом с 3 комнатными квартирами

Дымовентиляционный стояк.

Стадия	Лист	Листов
Р	32	

ЦНИИЭП Граждансельстрой

Инв.№подл. | Подпись и дата | Взам.инв.№

22740-01 36

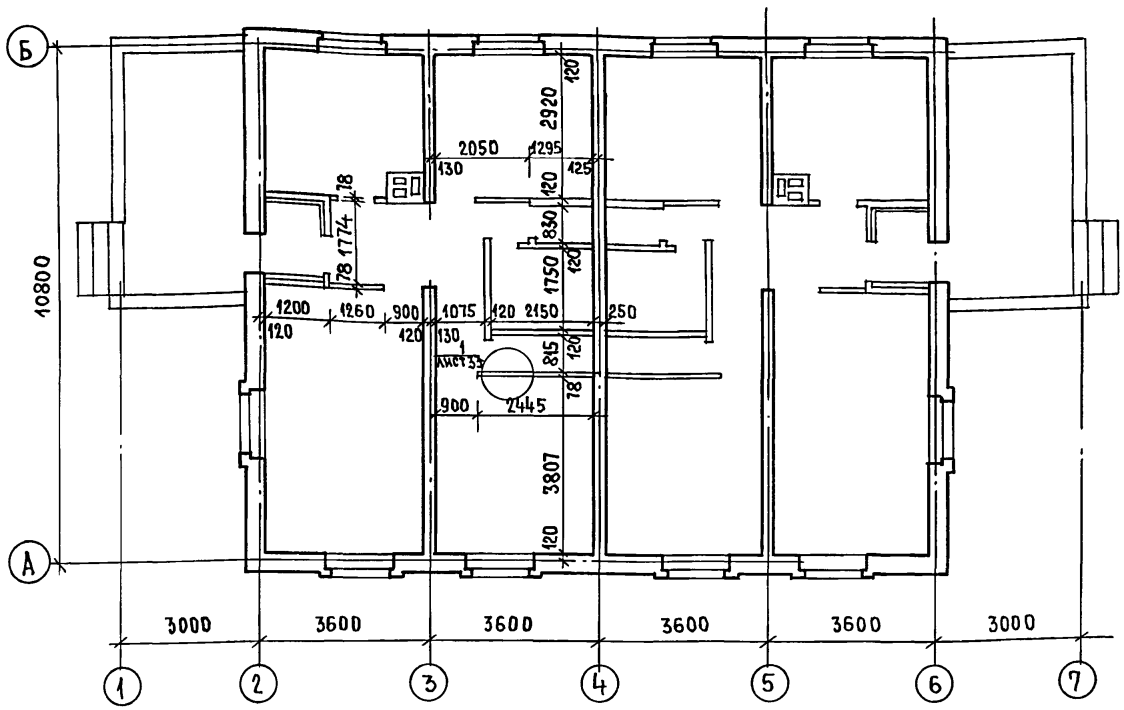

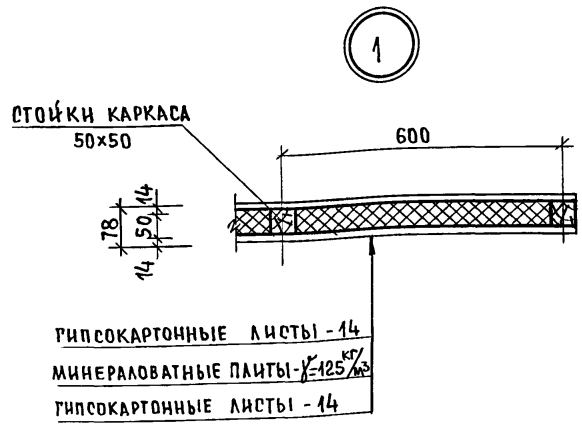

МАРКА ПОЗ.	ОБОЗНАЧЕНИЕ	НАИМЕНОВАНИЕ	Кол.	МАССА ЕД.КГ.	ПРИМЕЧАНИЕ
		КАРКАС ПЕРЕГОРОДОК			
1	ГОСТ 24454-80Е*	БРУСКИ 50×50 П.М.	158	1,25	
2	ГОСТ 9573-82	МИНЕРАЛОВАТНАЯ ПЛИТА γ=125 кг/м3 м3	1,17	146,3	
3	ГОСТ 6266-81*	ГИПСОКАРТОННЫЕ ЛИСТЫ δ=14 мм м2	55	11,9	

Перегородки поэлементной сборки на деревянном каркасе со звукоизоляцией из минераловатных плит см. серию 1.131.9-24 в.2 „Перегородки из гипсокартонных листов для жилых зданий".

Норм.кон.	Овакимьян	
Зам.нач.	Овакимьян	
ГАП	Петросов	
ГИП	Сидорина	
Вед.инж.	Барыкина	
Исполн.	Рыжкова	
Провер.	Барыкина	

Привязан:

Инв.№

184-16-83.87 АС

Одноэтажный двухквартирный жилой дом с 3-комнатными квартирами.

Стадия	Лист	Листов
Р	33	

План при варианте перегородок из ГКЛ. Спецификация.

ЦНИИЭП Граждансельстрой

Инв.№подл. | Подпись и дата | Взам.инв.№

22740-01 37

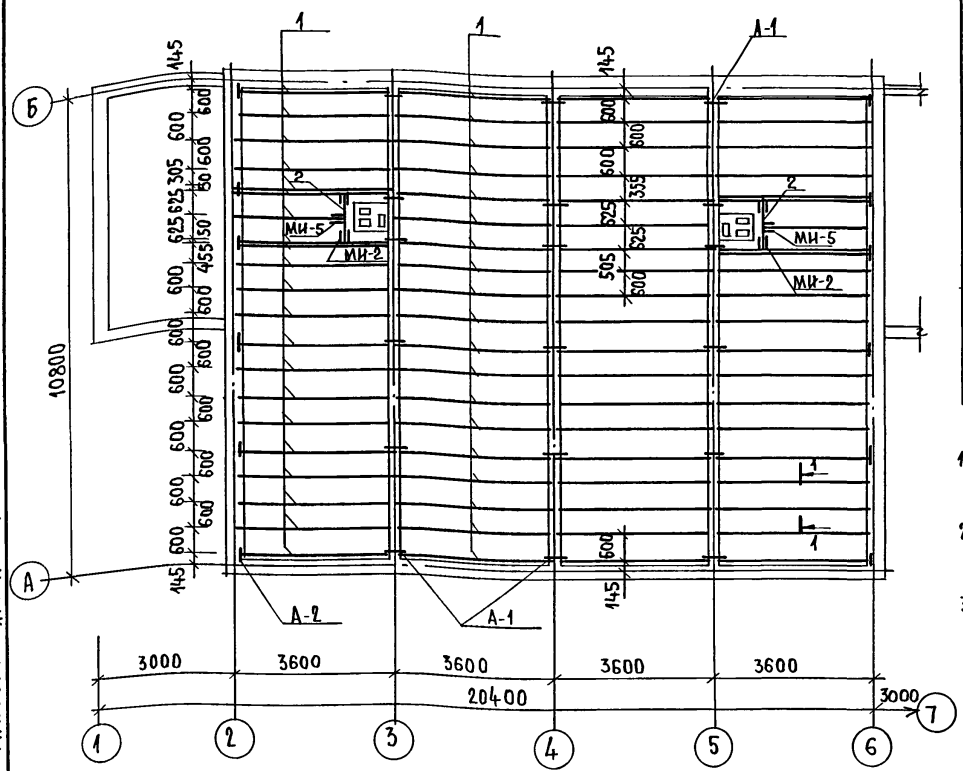

МАРКА ПОЗ.	ОБОЗНАЧЕНИЕ	НАИМЕНОВАНИЕ	КОЛ.	МАССА ЕД., КГ.	ПРИМЕЧАНИЕ
СПЕЦИФИКАЦИЯ ДЕРЕВЯННЫХ ИЗДЕЛИЙ					
1	ГОСТ 8486-66	БАЛКА 50×150×3600	80	16,2	
2	ГОСТ 24454-80Е*	РИГЕЛЬ 50×150×1200	2	5.4	
3	ГОСТ 24454-80Е*	ДОСКИ ПОДШИВКИ 25×100п.м	1436	1,5	
МЕТАЛЛИЧЕСКИЕ ИЗДЕЛИЯ					
А-1	16-1-1-01-009.00	АНКЕР	27	0.82	
А-2	16-1-1-01-010.00	АНКЕР	20	1.26	
МИ-2	16-1-1-01-001.00	ХОМУТ КРЕПЕЖНЫЙ	4	1.27	
МИ-5	16-1-1-01-002.00	ХОМУТ КРЕПЕЖНЫЙ	2	1	

1. ДЛЯ ОБЕСПЕЧЕНИЯ ЖЕСТКОСТИ ЧЕРДАЧНОГО ПЕРЕКРЫТИЯ СТЫК ДОСОК ПОДШИВКИ ОСУЩЕСТВЛЯЕТСЯ НА БАЛКАХ В РАЗБЕЖКУ, ЗАПРЕЩАЕТСЯ СТЫК ДОСОК НА ОДНОЙ БАЛКЕ.
2. ПЛЕНОЧНАЯ ПАРОИЗОЛЯЦИЯ ДОЛЖНА УКЛАДЫВАТЬСЯ В ВИДЕ СПЛОШНОГО КОВРА ПОД РЕБРАМИ БАЛОК С ПЕРЕХЛЕСТОМ ОТДЕЛЬНЫХ ПОЛОТНИЩ НА 100 ММ.
3. ПРИ УКЛАДКЕ УТЕПЛИТЕЛЯ ДОЛЖНА СОБЛЮДАТЬСЯ ОСТОРОЖНОСТЬ Т.К. ГВОЗДИ ДЛЯ КРЕПЛЕНИЯ ПОДШИВКИ НЕ ВЫДЕРЖИВАЮТ МОНТАЖНУЮ НАГРУЗКУ И НАСТУПАТЬ НА НЕЕ ЗАПРЕЩАЕТСЯ. УКЛАДКУ УТЕПЛИТЕЛЯ ПРОИЗВОДИТЬ С ХОДОВЫХ НАСТИЛОВ.

1-1

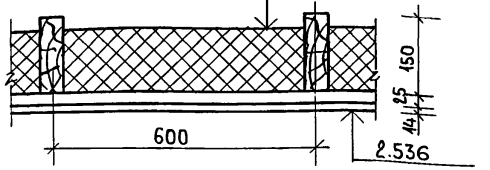

МИНЕРАЛОВАТНЫЕ ПЛИТЫ
СИНТЕТИЧЕСКАЯ ПЛЕНКА
ДОСКИ ПОДШИВКИ – 25
ГКЛ -14

ТАБЛИЦА ТОЛЩИНЫ УТЕПЛИТЕЛЯ ПРИ РАЗЛИЧНОЙ ТЕМПЕРАТУРЕ НАРУЖНОГО ВОЗДУХА

МАТЕРИАЛ УТЕПЛИТЕЛЯ	ТОЛЩИНА УТЕПЛИТЕЛЯ (ММ) ПРИ t н.в.		
	-20°С	-30°С	-40°С
ПЛИТЫ МИНЕРАЛОВАТНЫЕ γ= 125 КГ/М3	100	150	200

ПРИВЯЗАН

ИНВ.№

НОРМОК.	ОВАКИМЯН	
ЗАМ.НАЧ.	ОВАКИМЯН	
ГАП	ПЕТРОСОВ	
ТИП	СИДОРИНА	
ВЕД.ИНЖ.	БАРЫКИНА	
ИСПОЛН.	ПАНТЕЛЕЕВ	
ПРОВЕР.	СИДОРИНА	

184-16-83.87 АС-

Одноэтажный двухквартирный жилой дом с 3 комнатными квартирами.

СТАДИЯ	ЛИСТ	ЛИСТОВ
Р	34	

Чердачное перекрытие без щитов наката /вариант/

ЦНИИЭП ГРАЖДАНСЕЛЬСТРОЙ

ИНВ.№ ПОДЛ. | ПОДПИСЬ И ДАТА | ВЗАМ.ИНВ.№

Альбом I

Типовой проект 184-16-83.87

Марка деталей и изделий: по проекту	Марка деталей и изделий: заводская	Наименование деталей и изделий	Габаритные размеры деталей и изделий, мм: толщина	ширина	длина	Объем одной детали, м³	Масса одной един., кг	Количество на комплект дома: штук	м пог.	Объем, м³	Масса, кг	Нормативный документ / ГОСТ, альбом, серия/	Примечание
I Нестроганые детали													
		Лаги	50	100	3340	0,0167	10,02	65	–	1,0855	651,3	ГОСТ 11047-72	
		Лаги	50	100	1100	0,0055	3,30	14	–	0,077	46,2	ГОСТ 11047-72	
		Лаги	50	100	2060	0,0103	6,18	8	–	0,0824	49,44	ГОСТ 11047-72	
		Подкладки под лаги	25	150	250	0,0038	2,28	–	81,3	0,3089	185,36	ГОСТ 11047-72	
		Мауэрлат	50	100	пм	0,005	3	–	29,6	0,148	88,8	ГОСТ 11047-72	
		Ветровые связи	32	100	пм	0,0032	1,92	–	36	0,1152	69,12	ГОСТ 11047-72	
		Обрешетка	50	50	пм	0,0025	1,5	–	623	1,5575	934,5	ГОСТ 11047-72	
		Стойка	100	100	1930	0,0193	11,58	10	–	0,193	115,8	ГОСТ 11047-72	
		Нащельник по фронтону	25	50	пм	0,0013	0,78	–	27,5	0,0358	21,45	ГОСТ 11047-72	
		Ходовые доски	50	150	пм	0,0075	4,5	–	43	0,3225	193,5	ГОСТ 11047-72	
		Накладки к стропилам веранды	25	100	360	0,0009	0,54	16	–	0,0144	8,64	ГОСТ 11047-72	
		Подкладная доска фронтона	32	100	пм	0,0032	1,92	–	27,5	0,088	52,8	ГОСТ 11047-72	
		Подкос	100	100	2400	0,0240	14,4	16	–	0,384	230,4	ГОСТ 11047-72	
		Накладки к подкосам	25	100	400	0,0010	0,6	44	–	0,044	26,4	ГОСТ 11047-72	
		Прогон к стойкам	50	100	3600	0,0180	10,8	16	–	0,288	172,8	ГОСТ 11047-72	
		Подкадка под прогон	50	100	350	0,0018	1,08	16	–	0,0288	17,28	ГОСТ 11047-72	
		Доска между подкосами	50	100	1050	0,0053	3,18	8	–	0,0424	25,44	ГОСТ 11047-72	
		Ригель	50	150	1200	0,0090	5,4	2	–	0,018	10,8	ГОСТ 11047-72	
		Доска	50	100	пм	0,0050	3	–	47	0,235	141	ГОСТ 11047-72	
		Итого:								5,0684	3041,03		

Взам. инв. №

Подпись и дата

Инв. № подл.

Привязан:

Инв. №

Нормок.	Овакимьян	
Зам. нач.	Овакимьян	
ГАП	Петросов	
ГИП	Сидорина	
Исполн.	Пантелеева	
Провер.	Барыкина	

184-16-83.87 АС

Одноэтажный двухквартирный жилой дом с 3-комнатными квартирами

Стадия	Лист	Листов
Р	35	

Отгрузочная спецификация

ЦНИИЭП гражданселькстрой

Альбом I

Типовой проект 184-16-83.87

Марка деталей и изделий: по проекту	Марка деталей и изделий: заводская	Наименование деталей и изделий	Габаритные размеры деталей и изделий, мм: толщина	ширина	длина	Объем одной детали, м³	Масса одной един., кг.	Количество на комплект дома: штук	м. пог.	объем м³	масса кг.	Нормативный документ / ГОСТ, альбом, сер./	Примечание
		СТРОГАНЫЕ ДЕТАЛИ											
		наличник (тип 1)	13	54	п.м.	0.0007	0.35	—	147	0.1024	51.45	ГОСТ 8242-75	
		плинтус (тип 3)	22	54	п.м.	0.0012	0.6	—	140	0.168	84	ГОСТ 8242-75	
		доски пола	28	94	3070	0.0081	4.05	144	—	1.1664	583.2	ГОСТ 8242-75	
		доски пола	28	94	3800	0.010	5	96	—	0.96	480	ГОСТ 8242-75	
		доски пола	28	94	1890	0.005	2.5	44	—	0.22	110	ГОСТ 8242-75	
		доски пола	28	94	1180	0.0031	1.55	38	—	0.1178	58.9	ГОСТ 8242-75	
		доски пола	28	94	5600	0.0147	7.35	72	—	1.0584	529.2	ГОСТ 8242-75	
		кобылка	44	94	1200	0.005	2.5	34	—	0.17	85	ГОСТ 11047-72	
		доска свеса	19	169	п.м.	0.0032	1.6	—	85.9	0.2749	137.44	ГОСТ 11047-72	
		доски подшивки фронтона	13	94	п.м.	0.0012	0.6	—	130	0.156	78	ГОСТ 11047-72	
		подкладная доска	44	144	3200	0.0203	10.15	12	—	0.2436	121.8	ГОСТ 11047-72	
		стойка	94	94	2400	0.0212	10.6	8	—	0.1696	84.8	ГОСТ 11047-72	
		стойка	44	94	2400	0.0099	4.95	4	—	0.0396	19.8	ГОСТ 11047-72	
		стойка	94	94	3400	0.0300	15	4	—	0.12	60	ГОСТ 11047-72	
		прогон	94	144	2900	0.0395	19.65	8	—	0.3144	157.2	ГОСТ 11047-72	
		доски декоративной решетки	19	94	4000	0.0071	3.55	16	—	0.1136	56.8	ГОСТ 11047-72	
		поручни	44	94	4000	0.0165	8.25	6	—	0.099	49.5	ГОСТ 11047-72	
		подкладная доска	44	144	300	0.0019	0.95	24	—	0.0456	22.8	ГОСТ 11047-72	
					Итого:					5.5398	2769.89		

Взам. инв. № | Подпись и дата | Инв. № подл.

Привязан:

Инв. №

Нормок.	Овакимьян	
Зам. нач.	Овакимьян	
ГАП	Петросов	
ГИП	Сидорина	
Исполн.	Пантелеева	
Провер.	Барыкина	

184-16-83.87 АС

Одноэтажный двухквартирный жилой дом с 3-комнатными квартирами

Стадия	Лист	Листов
Р	36	

Отгрузочная спецификация

ЦНИИЭП Граждансельстрой

22740-01 40

Альбом I

Типовой проект 184-16-83.87

Марка деталей и изделий: по проекту	Марка деталей и изделий: заводская	Наименование деталей и изделий	Габаритные размеры деталей и изделий, мм: толщина	ширина	длина	Об'ем одной детали м³	Масса одной един. кг	Количество на комплект дома: штук	м пог.	Об'ем м³	Масса кг	Нормативный документ / ГОСТ, альбом, серия /	Примечание
Изделия													
ДН 21-9 Щп		Двери наружные	94	884	2085	—	47,4	2	—	—	94,8	1.136.5-19	
ДН 21-9 Щпл		Двери наружные	94	884	2085	—	47,4	2	—	—	94,8	1.136.5-19	
ДО 21-9		Двери внутренние	74	870	2071	—	41	2	—	—	82	1.136-10	
ДО 21-9л		Двери внутренние	74	870	2071	—	41	2	—	—	82	1.136-10	
ДГ 21-9		Двери внутренние	74	870	2071	—	40	2	—	—	80	1.136-10	
ДГ 21-9л		Двери внутренние	74	870	2071	—	40	2	—	—	80	1.136-10	
ДГ 21-7		Двери внутренние	74	670	2071	—	35	3	—	—	105	1.136-10	
ДГ 21-7л		Двери внутренние	74	670	2071	—	35	3	—	—	105	1.136-10	
ОРМ 15-13.5		Окна	134	1320	1460	—	64,6	10	—	—	646	ГОСТ 26601-85	
ОФ 9-9		Окна фронтона	74	890	890	—	12,8	2	—	—	25,6	16-1-1-01-13.000	
ПД 14-20		Подоконная доска	34	200	1450	—	5,42	10	—	—	54,2	ГОСТ 17260-79	
А-1		Антресоль	400	850	880	—	21,93	2	—	—	43.86	Альбом I лист 31	
БЦ2-36.15.5		Балка	50	150	3600	—	19,3	64	—	—	1235,2	ГОСТ 4981-78	
БЦ1-36.15.5		Балка	50	150	3600	—	16,4	16	—	—	262,4	ГОСТ 4981-78	
Щ 18-3 а		Щиты перекрытия	73	540	1800	—	12,85	62	—	—	796,7	ГОСТ 1005-86	
Щ 15-3а		Щиты перекрытия	73	540	1500	—	10,7	68	—	—	727,6	ГОСТ 1005-86	
Щ 15-2Б		Щиты перекрытия	73	370	1500	—	7	2	—	—	14,0	ГОСТ 1005-86	
Щ 18-2Б		Щиты перекрытия	73	370	1800	—	8,1	2	—	—	16,2	ГОСТ 1005-86	
А 40.13.5		Арка	50	1300	4000	—	33,2	17	—	—	564,4	16-1-1-01-05.00	
С 46.15.5		Стропила	50	150	4600	—	17,6	34	—	—	598,4	16-1-1-01-09.00	

Взам. инв. №

Подпись и дата

Инв. № подл.

Привязан:

Инв. №

Нормок.	Овакимьян	
Зам. нач.	Овакимьян	
ГАП	Петросов	
ГИП	Сидорина	
Исполн.	Пантелеева	
Провер.	Барыкина	

184-16-83.87 АС

Одноэтажный двухквартирный жилой дом с 3-комнатными квартирами

Стадия: Р | Лист: 37 | Листов:

Отгрузочная спецификация

ЦНИИЭП граждансельстрой

Альбом I

Марка деталей и изделий: по проекту	Марка деталей и изделий: заводская	Наименование деталей и изделий	Габаритные размеры деталей и изделий, мм: толщина	ширина	длина	Об'ем одной детали, м3	Масса одной един., кг	Количество на комплект дома: штук	м пог.	Об'ем м3	Масса кг	Нормативный документ / ГОСТ, альбом, серия/	Примечание
С 41.15.5		Стропила	44	144	4120	—	13,1	16	—	—	209,6	16-1-1-01-08.00	
		Итого:											
		Металлические изделия											
А-1		Анкер	4	40	650	—	0,82	18	—	—	14,76	16-1-1-01-009.00	
А-2		Анкер	4	40	500	—	1,26	12	—	—	1512	16-1-1-01-010.00	
МИ-22		Металлическая скоба	6	40	1050	—	2	8	—	—	16	16-1-1-01-008.00	
МИ-2		Хомут крепежный	70	150	186	—	1,27	4	—	—	5,08	16-1-1-01-001,00	
МИ-5		Хомут крепежный	70	150	135	—	1	2	—	—	2	16-1-1-01-002.00	
МИ-23		Противоветровая скоба				—	0,11	35	—	—	3.85	Альбом I лист 28	
		Итого:									56.81		
		При варианте для $t_{н.в.}$ = -40°С											
		Исключаются:											
ОРМ 15-13,5		Окна	134	1320	1460	—	64,6	10	—	—	646	ГОСТ 26601-85	
ПД 14-20		Подоконные доски	34	200	1450	—	5,42	10	—	—	54,2	ГОСТ 17280-79	
		Добавляются:											
ОРСМ 15-13,5		Окна	168	1320	1460	—	80,1	10	—	—	801	ГОСТ 26601-85	
ПД 14-30		Подоконные доски	34	300	1450	—	8,13	10	—	—	81,3	ГОСТ 17280-79	

Типовой проект 184-16-83.87

Инв. № подл. | Подпись и дата | Взам. инв. №

Привязан:

Инв. №

Нормок.	Овакимьян	
Зам. нач.	Овакимьян	
ГАП	Петросов	
ГИП	Сидорина	
Исполн.	Пантелеева	
Провер.	Барыкина	

184-16-83.87 АС

Одноэтажный двухквартирный жилой дом с 3-комнатными квартирами

Стадия	Лист	Листов
Р	38	

Отгрузочная спецификация

ЦНИИЭП гражданселькстрой

Альбом I

Марка деталей и изделий: по проекту	Марка деталей и изделий: заводская	Наименование деталей и изделий	Габаритные размеры деталей и изделий, мм: толщина	ширина	длина	Объем одной детали, м³	Масса одной един., кг	Количество на комплект дома: штук	м пог.	Объем, м³	Масса, кг	Нормативный документ /ГОСТ, альбом, серия/	Примечание
При варианте перегородок с деревянным каркасом													
		Добавляются:											
		Бруски каркаса	50	50	пм	0,0025	1,5	–	158	0,395	237	ГОСТ 11047-72	
При варианте чердачного перекрытия без щитов наката													
		Исключаются:											
БЦ2-36.15.5		Балка	50	150	3600	–	19,3	64	–	–	1235,2	ГОСТ 4981-78	
БЦ1-36.15.5		Балка	50	150	3600	–	16,4	16	–	–	262,4	ГОСТ 4981-78	
Щ 18-3а		Щиты перекрытия	73	540	1800	–	12,85	62	–	–	796,7	ГОСТ 1005-86	
Щ 15-3а		Щиты перекрытия	73	540	1500	–	10,7	68	–	–	727,6	ГОСТ 1005-86	
Щ 15-2б		Щиты перекрытия	73	370	1500	–	7	2	–	–	14,0	ГОСТ 1005-86	
Щ 18-2б		Щиты перекрытия	73	370	1800	–	8,1	2	–	–	16,2	ГОСТ 1005-86	
		Доска	50	100	пм	0,005	3	–	47	0,015	141	ГОСТ 11047-72	
		Добавляются:											
		Балки	50	150	3600	0,027	16,2	80	–	2,16	1296	ГОСТ 11047-72	
		Доски подшивки	25	100	пм	0,0025	1,5	–	1436	3,59	2154	ГОСТ 11047-72	
При варианте крыши на снег $P^{н}_{сн}$ = Р = 150 кгс/м²													
		Добавляются:											
А40.13.5		Арки	50	1300	4000	–	33,2	7	–	–	232,4	16-1-1-01-05.00	

Типовой проект 184-16-83.87

Взам. инв. №

Подпись и дата

Инв. № подл.

Привязан:

Инв. №

Нормок.	Овакимян	
Зам. нач.	Овакимян	
ГАП	Петросов	
ГИП	Сидорина	
Исполн.	Пантелеева	
Провер.	Барыкина	

184-16-83.87 АС

Одноэтажный двухквартирный жилой дом с 3-комнатными квартирами

Стадия	Лист	Листов
Р	39	

Отгрузочная спецификация

ЦНИИЭП граждансельстрой

Марка деталей и изделий: по проекту	Марка деталей и изделий: заводская	Наименование деталей и изделий	Габаритные размеры деталей и изделий, мм: толщина	ширина	длина	Объем одной детали м³	Масса одной един. кг	Количество на комплект дома: штук	м пог.	Объем м³	Масса кг	Нормативный документ /ГОСТ, альбом, серия/	Примечание
С 46.15.5		Стропила	50	150	4600	—	17,6	16	—	—	281,6	16-1-1-01-09.00	
		Кобылки	44	94	1200	0,005	2,5	16	—	0,08	40	ГОСТ 11047-72	
С 41.15.5		Стропила	44	144	4120	—	13,1	4	—	—	52,4	16-1-1-01-08.00	
		Накладка к стропилам веранды	25	100	360	0,0009	0,54	2	—	0,0018	1,08	ГОСТ 11047-72	
		Ригель	50	150	1040	0,0078	4,68	2	—	0,0156	9,36	ГОСТ 11047-72	
С 30.15.5		Стропила	50	150	2980	0,0224	11,2	2	—	0,0448	22,4	16-1-1-01-12.00	
МИ-2		Хомут крепежный	70	150	186	—	1,27	2	—	—	2.54	16-1-1-01-001.00	
МИ-5		Хомут крепежный	70	150	135	—	1	4	—	—	4	16-1-1-01-002.00	

1. Ширина досок подшивки, а также досок пола может меняться с 75 мм до 125 мм, но объем деталей при этом должен сохраняться.
2. Доски подшивки потолка толщиной 25 мм могут быть заменены на толщину 19 мм.

Альбом I

Типовой проект 184-16-83.87

Инв. № подл. | Подпись и дата | Взам. инв. №

Привязан:	Нормок.	Овакимьян	
	Зам. нач.	Овакимьян	
	ГАП	Петросов	
	ГИП	Сидорина	
Инв. №	Исполн.	Пантелеева	
	Провер.	Барыкина	

184-16-83.87 АС

Одноэтажный двухквартирный жилой дом с 3-комнатными квартирами

Стадия	Лист	Листов
Р	40	

Отгрузочная спецификация

ЦНИИЭП гражданселькстрой

Типовой проект 184-16-83.87 Альбом I

ВЕДОМОСТЬ РАБОЧИХ ЧЕРТЕЖЕЙ ОСНОВНОГО КОМПЛЕКТА

Лист	Наименование	Примечание
1	Общие данные (начало)	
2	Общие данные (окончание)	
3	План	
4	План (вариант централизованного теплоснабжения)	
5	Схемы систем отопления 1 и 2	
6	Схема системы отопления (вариант централизованного теплоснабжения)	

ОСНОВНЫЕ ПОКАЗАТЕЛИ ПО ЧЕРТЕЖАМ ОТОПЛЕНИЯ И ВЕНТИЛЯЦИИ

Наименование здания (сооружения, помещения)	Объем м³	Периоды года при $t_н$°С	Расход тепла, вт (ккал/ч) на отопление	на вентиляцию	на горячее водоснабжение	общий	Расход холода вт (ккал/ч)	Установленная мощн. эл. двигат. квт
Одноэтажный двухквартирный дом с 3-комнатными квартирами	458,28	-20	13420 / 11540	—	—	13420 / 11540	—	—
		-25	14240 / 12260	—	—	14240 / 12260	—	—
		-30	16270 / 14000	—	—	16270 / 14000	—	—
		-35	16710 / 14390	—	—	16710 / 14390	—	—
		-40	17960 / 15460	—	—	17960 / 15460	—	—

Типовой проект соответствует действующим нормам и правилам (в том числе по взрыво-пожарной безопасности).

Гл. инженер проекта

Гл. инженер проекта привязки /Крейнис/

ВЕДОМОСТЬ ССЫЛОЧНЫХ И ПРИЛАГАЕМЫХ ДОКУМЕНТОВ

Обозначение	Наименование	Примечание
	ССЫЛОЧНЫЕ ДОКУМЕНТЫ	
4.904-69	Детали крепления санитарно-технических приборов и трубопроводов	
5.903-2 в.0	Воздухосборники для систем отопления и теплоснабжения вентиляционных установок	
	ПРИЛАГАЕМЫЕ ДОКУМЕНТЫ	
ОВ.СО	Спецификация оборудования	Альбом IV
ОВ.ВМ	Ведомость потребности в материалах	Альбом III
ОВН-1	Воздуховод из асбестоцементных листов	стр. 51 Альбом I
ОВН-2	Конструкция теплоизоляционная	стр. 51 Альбом I

Привязан

Инв. №

184-16-83.87 ОВ

Н. контр.	Крейнис		
Нач. отд.	Головкин		
Гл. спец.	Крейнис		
Рук. груп.	Купцова		
Исполн.	Купцова		
Проверил	Крейнис		

Одноэтажный двухквартирный дом с 3-комнатными квартирами

Стадия	Лист	Листов
Р	1	6

Общие данные (начало)

ЦНИЦЭП ГРАЖДАНСЕЛЬСТРОЙ

Инв. № подл. | Подпись и дата | Взам. инв. №

Типовой проект 184-16-83.87 Альбом I

Согласовано

Тип	Ас	Сидорина	

Инв.N подл.	Подпись и дата	Взам.инв.N

Теплопотери помещений, Вт (ккал/ч)

Расчетная температура $t_н$ °С	Тип помещения						Итого	
	1	2	3	4	5	6	На 1 квартиру	На дом
-20	930 / 800	1580 / 1360	535 / 460	2440 / 2100	1105 / 950	120 / 100	6710 / 5770	13420 / 11540
-25	1045 / 900	1650 / 1420	580 / 500	2495 / 2150	1220 / 1050	130 / 110	7120 / 6130	14240 / 12260
-30	1220 / 1050	1895 / 1630	700 / 600	2900 / 2500	1280 / 1100	140 / 120	8135 / 7000	16270 / 14000
-35	1245 / 1070	1915 / 1650	760 / 655	2960 / 2550	1335 / 1150	140 / 120	8355 / 7195	16710 / 14390
-40	1280 / 1100	2030 / 1750	815 / 700	3250 / 2800	1450 / 1250	155 / 130	8980 / 7730	17960 / 15460

Сопротивление теплопередаче наружный ограждений R (м² °С)/Вт

Наименование ограждений	R, при расчетной температура °С				
	-20	-25	-30	-35	-40
Наружная стена	0,88	1,1	1,1	1,27	1,27
Покрытие чердачное	2,4	2,4	2,4	3,04	3,04
Окно	0,42	0,42	0,42	0,55	0,55

План-схема

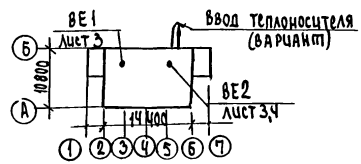

Общие указания

Рабочие чертежи по отоплению и вентиляции разработаны на основании задания на проектирование, утвержденого Госгражданстроем, и действующих нормативных документов СНиП II-33-75*, СНиП 2.08.01-85.

Теплоснабжение дома от котла КЧМ-2М „Жарок 2" и, как вариант, от наружных тепловых сетей с параметрами теплоносителя 95-70°С. В качестве нагревательных приборов приняты стальные радиаторы РСГ-2.

Система отопления принята вертикальная с верхней разводкой при отоплении от котла КЧМ-2М „Жарок 2" и однотрубная горизонтальная при централизованном теплоснабжении. Все трубопроводы, проходящие в конструкции пола, главный стояк изолировать теплоизоляционным шнуром δ=30мм по ТУ36-1695-79 с покровным слоем из стеклоткани. Неизолированные трубопроводы окрасить масляной краской за 2 раза.

Вентиляция - вытяжная естественная через каналы кухни, санузла и ванной. Воздуховоды - асбестоцементные.

Монтаж систем отопления и вентиляции вести согласно СНиП 3.01-85

Удельный расход тепла на 1м² общей площади $\frac{106}{123}$ $\frac{ккал/ч}{(Вт)}$

Удельный расход металла на 1м² общей площади 3,2 кг

Привязан	Н.контр.	Крейнис		184-16-83.87	ОВ
	Нач.отд.	Головкин		Одноэтажный двухквартирный дом с 3-комнатными квартирами	Стадия: Р; Лист: 2; Листов:
	Гл.спец.	Крейнис			
	Рук.груп.	Купцова		Общие данные (окончание)	ЦНИИЭП гражданскельстрой
	Исполн.	Купцова			
Инв.N	Проверил	Крейнис			

22740-01 46

Типовой проект
184-16-83.87
Альбом I

$t_н$°C	-20	-25	-30	-35	-40
РСГ2-2-500-6	3,11	3,56	3,56	3,56	3,99

1,86	2,26	2,69	2,69	2,69	
1,86	2,26	2,69	2,69	2,69	
3,11	3,56	3,56	3,56	3,99	

1,5	1,5	1,5	1,5	1,86	
1,5	1,5	1,5	1,5	1,86	

2,69	2,69	3,11	3,11	3,56	
2,69	2,69	3,11	3,11	3,56	

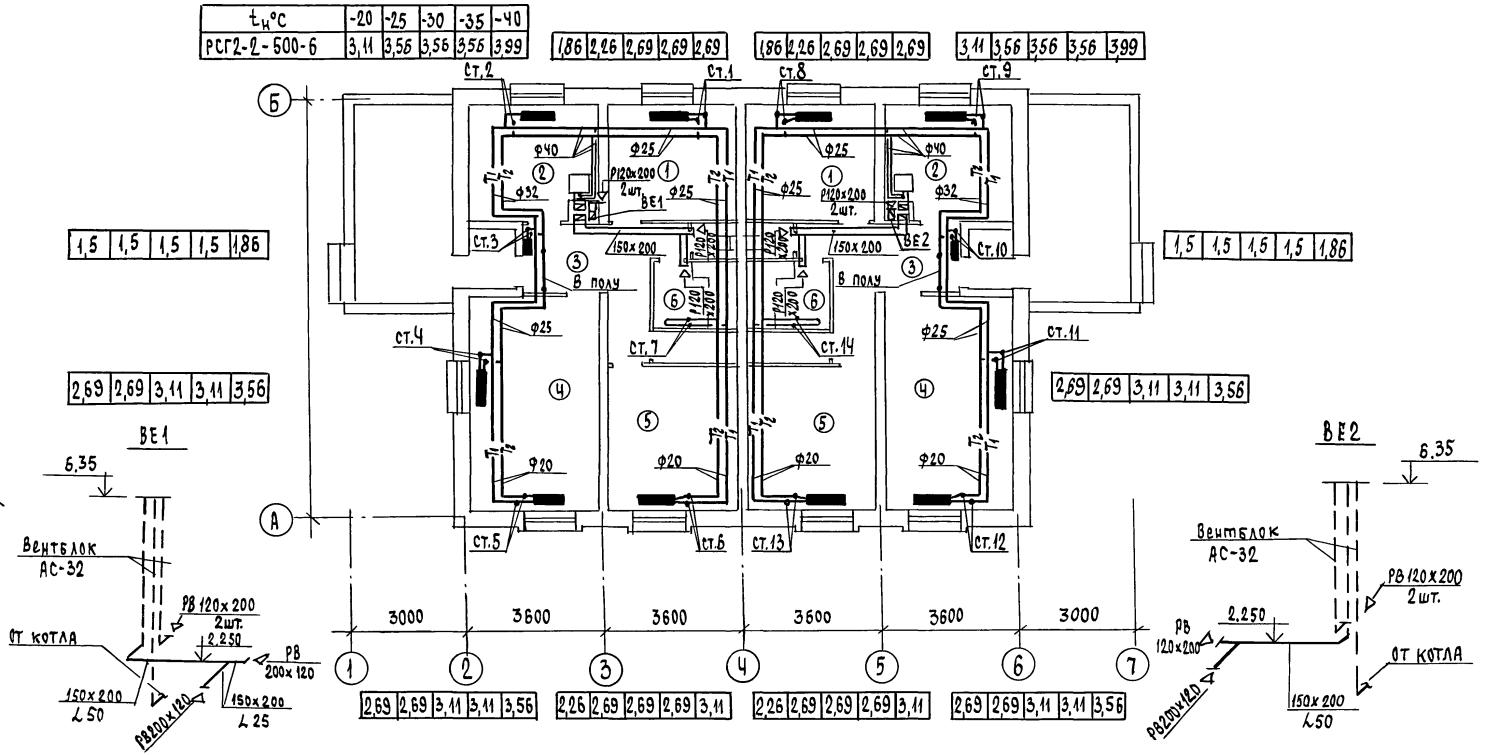

Экспликация помещений

1. Спальня
2. Кухня
3. Прихожая
4. Общая комната
5. Спальня
6. Ванная

| | | | | |

ТИПОВОЙ ПРОЕКТ
184-16-83.87
Альбом I

СОГЛАСОВАНО

ГИП АС	Сидорина	
ГИП ВК	Молдакин	
ГИП ЭО	Курочкин	

Инв.№ подл. | Подпись и дата | Взам.инв.№

ПЛАН ПОДВАЛА

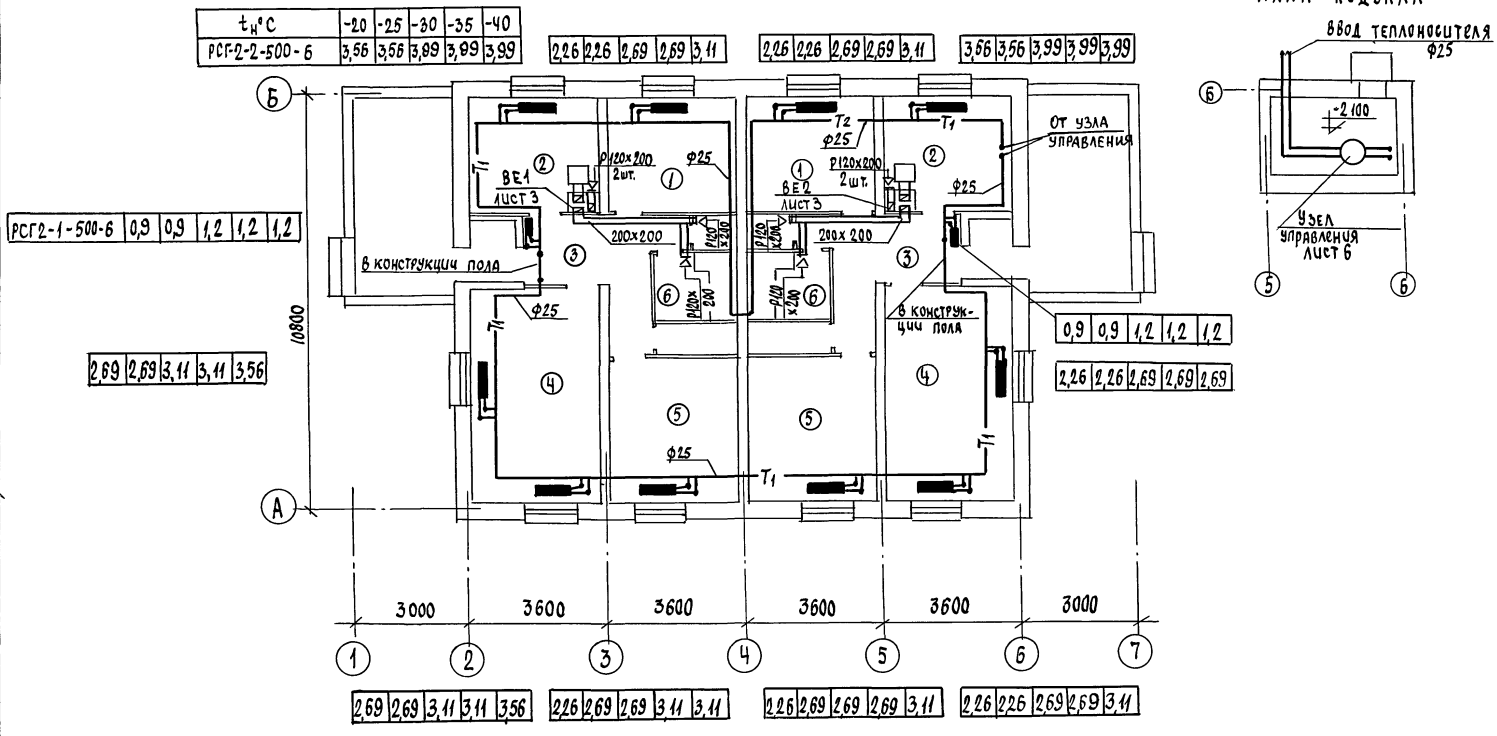

ЭКСПЛИКАЦИЯ ПОМЕЩЕНИЙ

1. Спальня
2. Кухня
3. Прихожая
4. Общая комната
5. Спальня
6. Ванная

Привязан		Н.контр.	Крейнис		184-16-83.87 ОВ
		Нач.отд.	Головкин		
		Гл.спец.	Крейнис		
		Рук.груп.	Купцова		Одноэтажный двухквартирный дом с 3-комнатными квартирами
		Исполн.	Гаврикова		План (вариант централизованного теплоснабжения)
Инв.№		Проверил	Купцова		

Стадия	Лист	Листов
Р	4	

ЦНИИЭП гражданстельстрой

Типовой проект
184-16-83.87
Альбом I

Система отопления 1

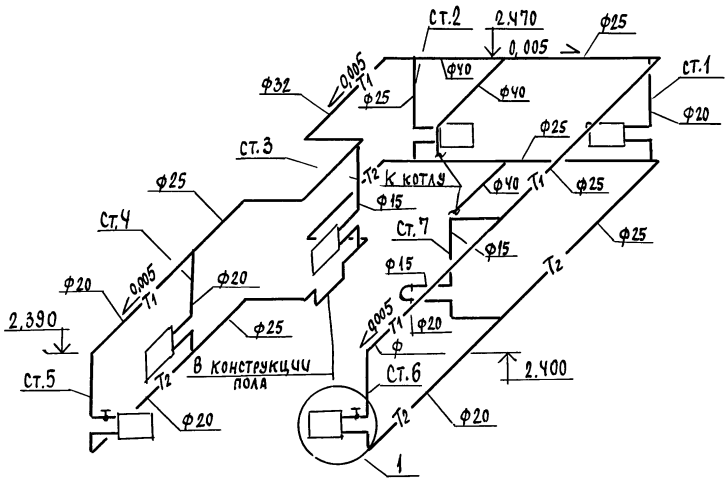

Система отопления 2

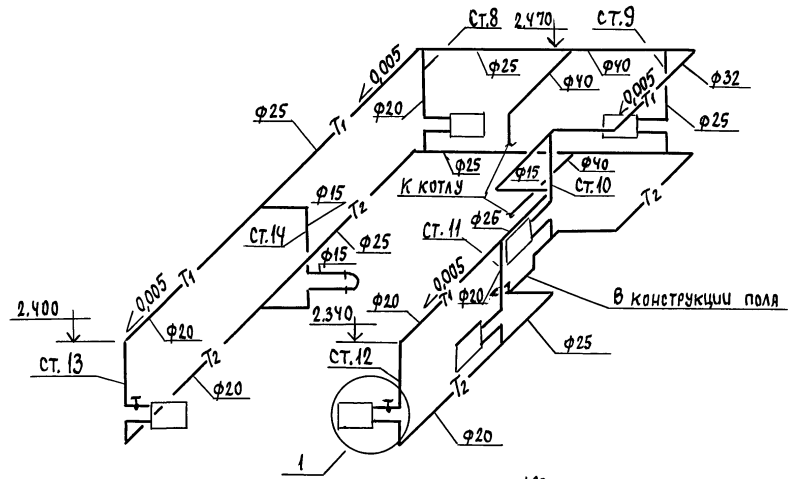

Схема обвязки котла

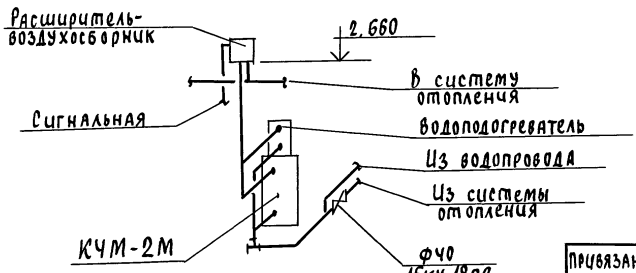

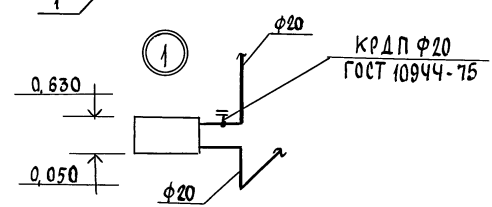

Привязан		Н.контр.	Крейнис		184-16-83.87		ОВ
		Нач.отд.	Головкин				
		Гл.спец.	Крейнис		Одноэтажный двухквартирный дом с 3-комнатными квартирами	Стадия	Лист	Листов
		Рук.груп.	Купцова			Р	5	
		Исполн.	Гаврикова		Схемы систем отопления 1 и 2	ЦНИИЭП Гражданскельстрой		
Инв.№		Проверил	Купцова					

Инв.№ подл. | Подпись и дата | Взам.инв.№

22740-01 49

Типовой проект
184-16-83.87
Альбом I

Узел управления

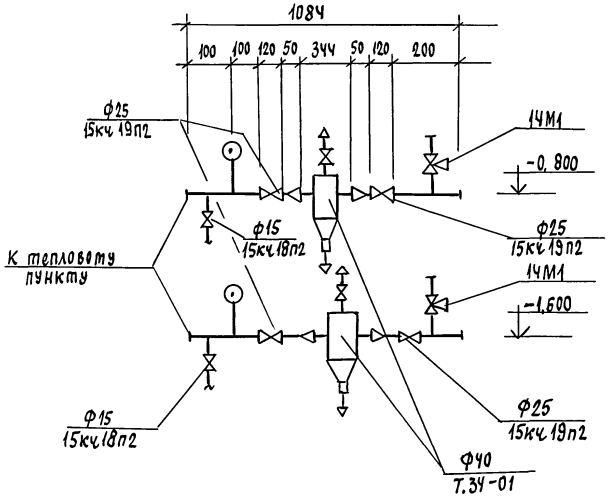

Система отопления

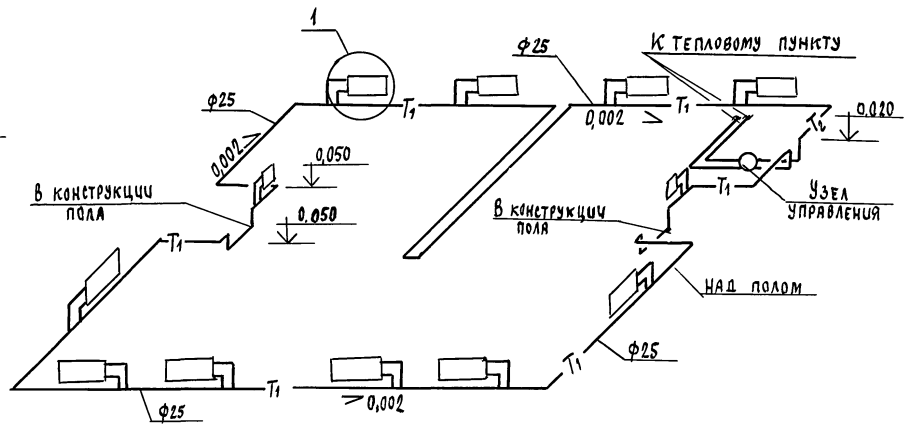

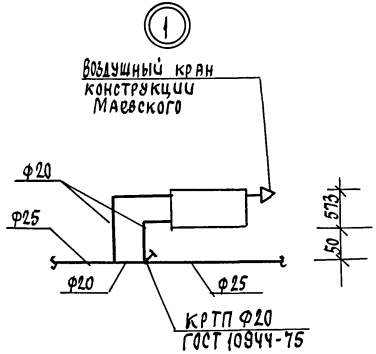

					184-16-83.87 ОВ			
Привязан			Н.контр.	Крейчие	Одноэтажный двухквартирный дом с 3-комнатными квартирами	стадия	лист	листов
			Нач.отд.	Головкин		Р	6	
			Гл.спец.	Крейчие				
			Рук.груп.	Кулцова	Схема системы отопления (вариант централизованного теплоснабжения)	ЦНИИЭП гражданселькстрой		
Инв.№			Исполн.	Гаврикова				
			Проверил	Кулцова				

22740-01 50

Инв.№ подл. | Подпись и дата | Взам.инв.№

ТИПОВОЙ ПРОЕКТ
184-16-83.87
АЛЬБОМ I

ТИПОВОЙ ПРОЕКТ

Одноэтажный двухквартирный дом с 3х комнатными квартирами

ЧЕРТЕЖИ ОБЩИХ ВИДОВ
НЕТИПОВЫХ КОНСТРУКЦИЙ

Альбом

Обозначение	Наименование	Примечание
ОВН-1	Воздуховод из асбестоцементных листов	
ОВН-2	Конструкция теплоизоляционная	

Привязан

Инв.№ подл. | Подп. и дата | Взам. инв.№

Инв.№

Привязан

Инв.№

184-16-83.87 ОВН

Н.контр.	Крейнис	
Нач.отд.	Головкин	
Гл.спец.	Крейнис	
Рук.груп.	Кунцова	
Исполн.	Гаврикова	
Проверил	Крейнис	

СОДЕРЖАНИЕ

Стадия	Лист	Листов
Р		1

ЦНИИЭП Граждансельстрой

Типовой проект
184-16-83.87
Альбом I

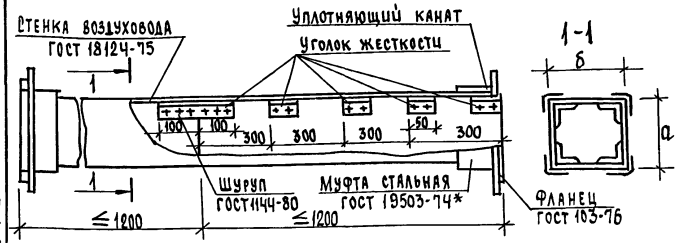

Асбестоцементные листы соединяются с помощью мастики из асбестоцементного раствора смешанного с казеиновым клеем и скрепляются уголками жесткости из алюминия. Продольные и поперечные швы проклеиваются двумя слоями ткани. Зазор между стальной муфтой и воздуховодом уплотняется пеньковым канатом, смоченным в казеиновом клее, а затем густым асбестоцементным раствором с добавлением казеинового клея. Смонтированные воздуховоды проверить на герметичность.

Внутреннее сечение воздуховода

а	б
150	200

Привязан

Инв.№

Инв.№ подл. | Подпись и дата | Взам.инв.№

Н.контр.	Крейнис	184-16-83.87	ОВН-1
Нач.отд.	Головкин		
Гл.спец.	Крейнис	Воздуховод из асбестоцементных листов	Стадия: Р; Лист; Листов: 4
Рук.груп.	Купцова		ЦНИИЭП граждансельстрой
Исполн.	Гаврикова		
Проверил.	Крейнис		

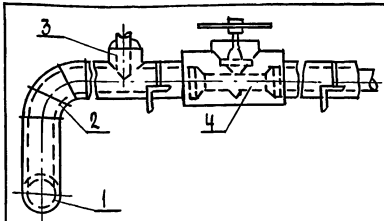

Поз.	Наименование
1	Изоляция горизонтальных трубопроводов
2	Изоляция отводов
3	Изоляция тройников
4	Изоляция арматуры

№ поз.	Наименование изоляционных объектов	Наружный диаметр, мм	Местонахождение	Температура теплоносителя	Теплоизоляционная конструкция: Толщина основного слоя, мм	Теплоизоляционная конструкция: Назначение	Теплоизоляционная конструкция: Наименование основных элементов
1	2	3	4	5	6	7	8
1	Трубопроводы	40, 25	Продольный канал	+2÷+30°С		Соблюдение норм тепловых потерь	а. Краска БТ-177*
	подающий						б. Шнур теплоизоляционный ТУ 36-1695-79 для ф
	обратный						в. Рулонная стеклоткань ВВГ ТУ21-23-44-79
2	Отвод						
	Отвод						
3	Тройник						
	Тройник						
4	Арматура						
	Арматура						

Привязан

Инв.№

Н.контр.	Крейнис	184-16-83.87	ОВН-1
Нач.отд.	Головкин		
Гл.спец.	Крейнис	Конструкция теплоизоляционная	Стадия: Р; Лист; Листов: 1
Рук.груп.	Купцова		ЦНИИЭП граждансельстрой
Исполн.	Гаврикова		
Проверил.	Крейнис		

Типовой проект 184-16-83.87 Альбом I

Ведомость рабочих чертежей основного комплекта

Лист	Наименование	Примечание
1	Общие данные	
2	План этажа	
3	План этажа /вариант/	
4	Схемы систем В1, Т3, К1	

Ведомость ссылочных и прилагаемых документов

Обозначение	Наименование	Примечание
	Прилагаемые документы	
ВК.СО	Спецификация оборудования	Альбом IV
ВК.ВМ	Ведомость потребности в материалах	Альбом III

Общие данные.

I Водоснабжение.

Холодное водоснабжение здания предусматривается от наружных сетей водопровода по одному вводу.

Ввод водопровода предусмотрен из труб ПВД (с) и прокладывается ниже глубины промерзания грунта на 0,5м.

Горячее водоснабжение - от водонагревателя, установленного на котле отопления (основное решение).

Как вариант горячее водоснабжение предусматривается от газового водонагревателя ВПГ-18. Внутренние сети горячего водоснабжения монтируются из стальных водогазопроводных оцинкованных труб.

Типовой проект соответствует действующим нормам и правилам.

Главный специалист /Молодкин/

Расчетные расходы и потребные напоры определены согласно СНиП 2.04.01-85 и сведены в таблицу.

Согласно СНиП 2.04.02-84 расчетный расход воды на наружное пожаротушение составляет 5л/с.

II Канализация.

Отвод бытовых сточных вод от санитарных приборов осуществляется по одному выпуску ⌀100 мм в наружную сеть канализации. Вся сеть монтируется из пластмассовых канализационных труб ⌀50 ÷ 100 мм.

Основные показатели по чертежам водопровода и канализации

Наименование системы	Потребный напор на вводе, м	Расчетный расход м³/сут.	м³/ч	л/с	при пожаре л/с	Установленная мощность электродвигателя, кВт	Примечание
В1	10	2,50	1,04	0,64	—	—	
К1	—	2,50	1,04	2,24	—	—	

Трубопровод холодного водоснабжения изолируется от конденсации, горячего - от теплопотерь.

Основной изоляционный слой - теплоизоляционный шнур ТУ-36-1695-79.

Покровный слой - рулонная стеклоткань ВВГ ТУ 21-23-44-79.

Привязан:

Инв.№

184-16-83.87 ВК

Н.контроль	Верховский		
Нач.отд.	Головкин		
Гл.спец.	Молодкин		
Рук.гр.	Певчева		
Исполн.	Кукина		
Провер.	Певчева		

Одноэтажный двухквартирный дом с 3-комнатными квартирами

Общие данные

Стадия	Лист	Листов
Р	1	4

ЦНИИЭП граждансельстрой

Инв.№подл. | Подпись и дата | Взам.инв.№

22740-01 53 формат:

Типовой проект
184-16-83.87
Альбом 1

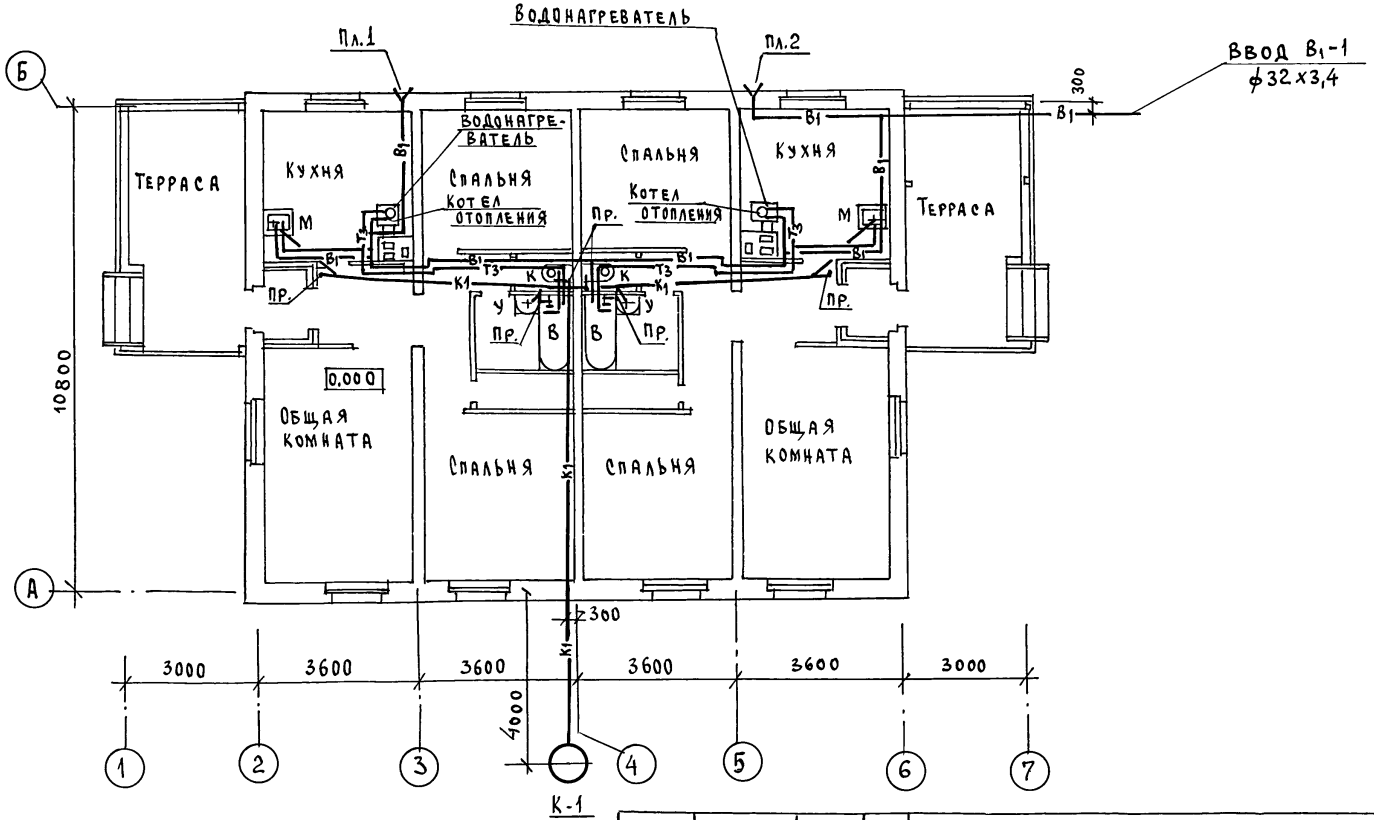

Согласовано:

ГИП АС	Сидорина	
Гл. спец. ОВ	Крейнис	
Гл. спец. ЭО	Курочкин	

Инв. № подл.	Подпись и дата	Взам. инв. №

184-16-83.87 ВК

Привязан:

Инв. №

Н. контроль	Верховский	
Нач. отд.	Головкин	
Гл. спец.	Молодкин	
Рук. гр.	Певчева	
Исполн.	Кукина	
Провер.	Певчева	

Одноэтажный двухквартирный дом с 3-комнатными квартирами

План этажа.

Стадия	Лист	Листов
Р	2	

ЦНИИЭП граждансельстрой

22740-01 54

Формат:

Типовой проект
184-16-83.87
Альбом 1

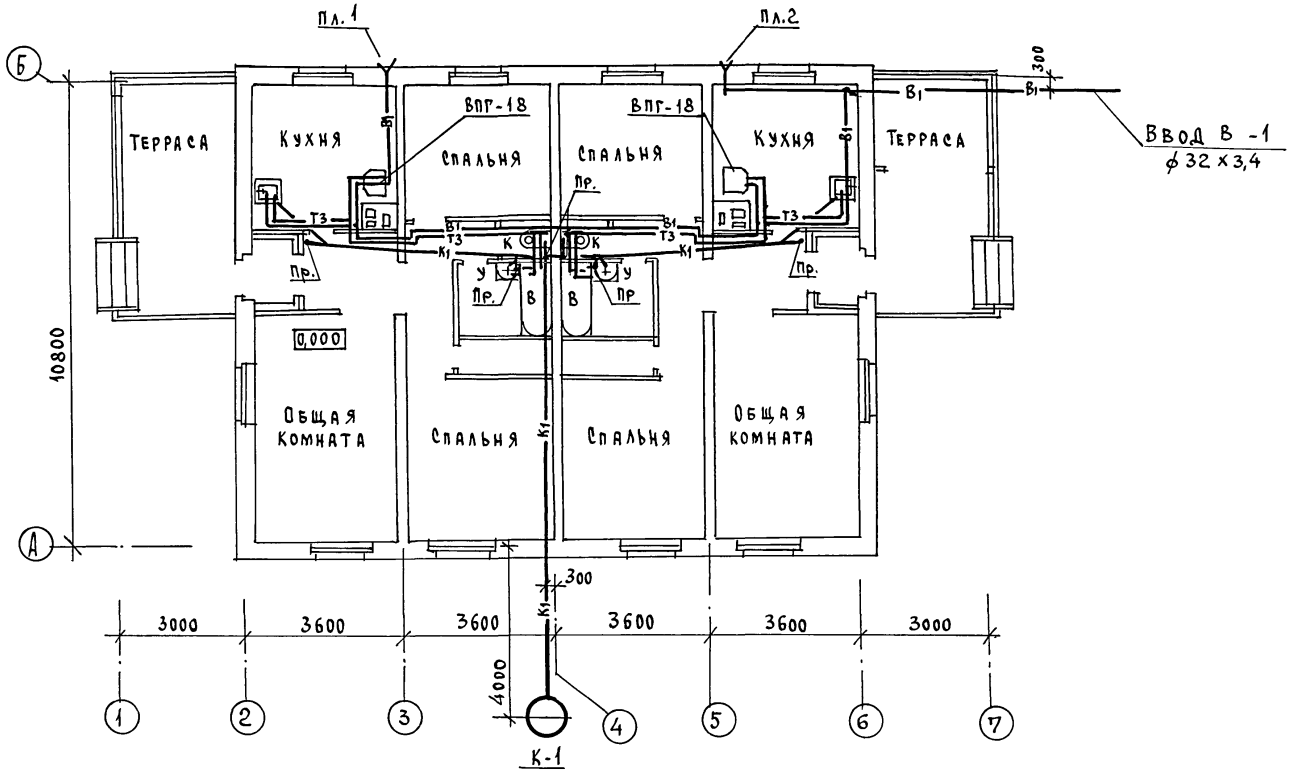

Гип АС	Сидорина		
Гл. спец. ОВ	Крейнис		
Гл. спец. ЭО	Курочкин		

Согласовано:

Инв. № подл.	Подпись и дата	Взам. инв. №	

Привязан:	Н. контроль	Верховский	
	Нач. отд.	Головкин	
	Гл. спец.	Молодкин	
	Рук. гр.	Певчева	
Инв. №	Исполн.	Кукина	
	Провер.	Певчева	

184-16-83.87 ВК

Одноэтажный двухквартирный дом с 3-комнатными квартирами

Стадия	Лист	Листов
Р	3	

План этажа (вариант)

ЦНИИЭП гражданселькстрой

22740-01 55 Формат:

Типовой проект
184-16-83.87
Альбом I

В1, Т3

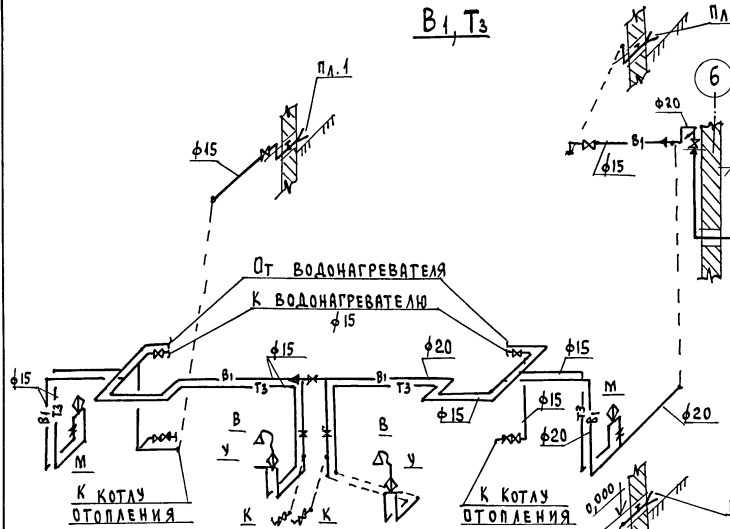

К1

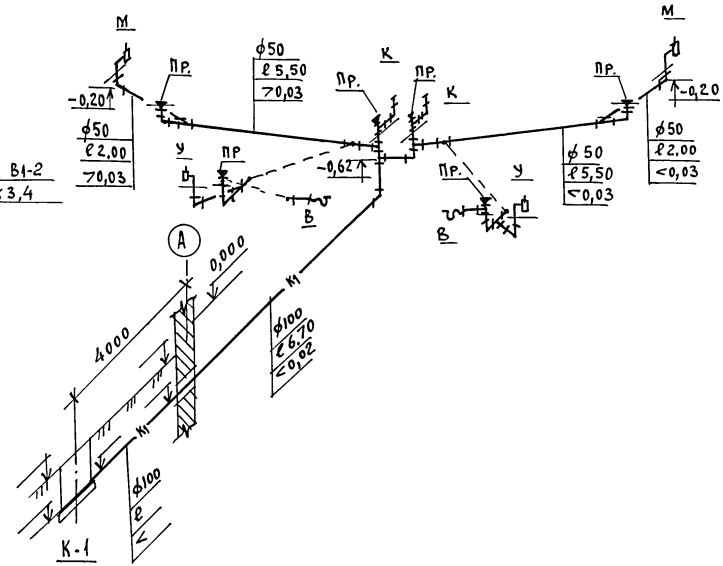

В1, Т3 (вариант)

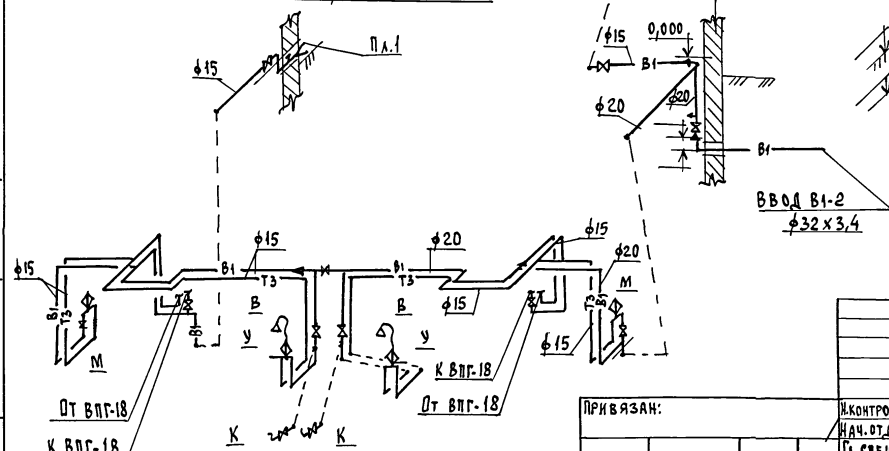

Взам. инв. № | Подпись и дата | Инв. № подл.

Привязан:		Н.контроль	Верховский	184-16-83.87 ВК	
		Нач.отд.	Головкин	Одноэтажный двухквартирный дом с 3-комнатными квартирами	Стадия: Р; Лист: 4; Листов:
		Гл.спец.	Молодкин		
		Рук.гр.	Певчева		
Инв.№		Исполн.	Кукина	Схемы систем В1, Т3, К1	ЦНИИЭП гражданселькстрой
		Провер.	Певчева		

22740-01 56 Формат:

ТИПОВОЙ ПРОЕКТ 184-16-82.87 АЛЬБОМ I

ВЕДОМОСТЬ ССЫЛОЧНЫХ И ПРИЛАГАЕМЫХ ДОКУМЕНТОВ

ОБОЗНАЧЕНИЕ	НАИМЕНОВАНИЕ	ПРИМЕЧАНИЕ
	ССЫЛОЧНЫЕ ДОКУМЕНТЫ	
СЕРИЯ 5.905-10 ВЫПУСК 1	УСТАНОВКА ГАЗОВЫХ ПРИБОРОВ И АППАРАТОВ В ЖИЛЫХ И КОММУНАЛЬНОБЫТОВЫХ ЗДАНИЯХ	ТБИЛИССКИЙ ФИЛИАЛ ЦИТП 380053. ТБИЛИСИ 53, АВЧАЛЬСКОЕ Ш. 86А
СЕРИЯ 5.905-8	УЗЛЫ И ДЕТАЛИ КРЕПЛЕНИЯ ГАЗОПРОВОДОВ.	
	ПРИЛАГАЕМЫЕ ДОКУМЕНТЫ	
-ГСВ. СО	СПЕЦИФИКАЦИЯ ОБОРУДОВАНИЯ	АЛЬБОМ
-ГСВ. ВМ	ВЕДОМОСТЬ ПОТРЕБНОСТИ В МАТЕРИАЛАХ	АЛЬБОМ

ТЕХНИКО-ЭКОНОМИЧЕСКИЕ ПОКАЗАТЕЛИ

N N П.П.	НАИМЕНОВАНИЕ	ПОКАЗАТЕЛЬ
1	ДАВЛЕНИЕ ГАЗА ПЕРЕД ПРИБОРАМИ, кПа (мм. вод.ст.)	1,3 (130)
2	ТЕПЛОТА СГОРАНИЯ ГАЗА, КДЖ/НМ³ (ККАЛ/НМ³)	33600 (8000)
3	РАСХОД ГАЗА НА ВВОД, НМ³/Ч	2,48
4	РАСХОД МЕТАЛЛА НА ДОМ, Т	0,020

ОБЩИЕ УКАЗАНИЯ

ГАЗОСНАБЖЕНИЕ ЖИЛОГО ДОМА ЗАПРОЕКТИРОВАНО, КАК ВАРИАНТ, ОТ ГАЗОПРОВОДА НИЗКОГО ДАВЛЕНИЯ. ГАЗОСНАБЖЕНИЕ ЖИЛОГО ДОМА ОТ БАЛЛОННЫХ УСТАНОВОК ОСУЩЕСТВЛЯЕТСЯ ПО ЭСКИЗАМ ПРЕДПРИЯТИЯ ГАЗОВОГО ХОЗЯЙСТВА. ПРОИЗВОДСТВО И ПРИМКУ МОНТАЖНЫХ РАБОТ ПО ГАЗООБОРУДОВАНИЮ ВЫПОЛНИТЬ В СООТВЕТСТВИИ СО СНИП III-29-76, III-4-80, „ПРАВИЛАМИ БЕЗОПАСНОСТИ В ГАЗОВОМ ХОЗЯЙСТВЕ ГОСГОРТЕХНАДЗОРА СССР, ИЗД. 1982 Г.
ПРОЕКТ ГАЗОСНАБЖЕНИЯ ПОДЛЕЖИТ СОГЛАСОВАНИЮ С ПРЕДПРИЯТИЕМ ГАЗОВОГО ХОЗЯЙСТВА.

ТИПОВОЙ ПРОЕКТ РАЗРАБОТАН В СООТВЕТСТВИИ С НОРМАМИ И ПРАВИЛАМИ.

ГЛАВНЫЙ ИНЖЕНЕР ПРОЕКТА /САЛАМОВ/

ГЛАВНЫЙ ИНЖЕНЕР ПРОЕКТА ПРИВЯЗКИ

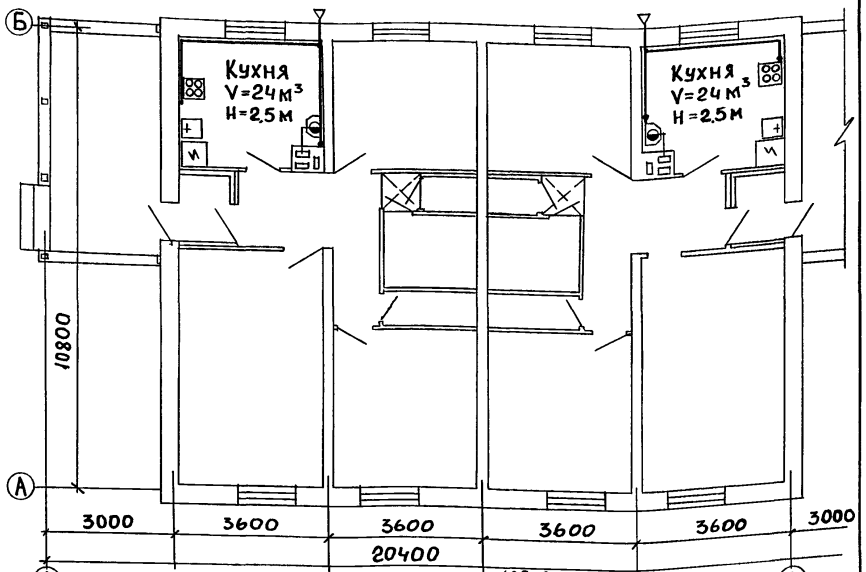

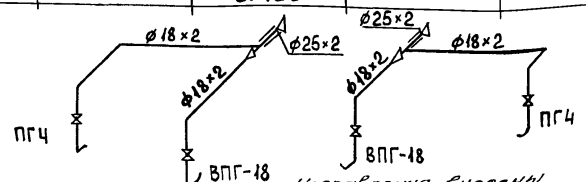

Исправления внесены инженер I кат. Ушакова. 12.03.90

ИНВ. N°				ПРИВЯЗАН
				184-16-83.87 -ГСВ
Н.КОНТР.	САЛАМОВ			ОДНОЭТАЖНЫЙ ДВУХКВАРТИРНЫЙ ДОМ С 3-КОМНАТНЫМИ КВАРТИРАМИ
НАЧ.ОТД.	ГОЛОВКИН			СТАДИЯ: Р; ЛИСТ: 1; ЛИСТОВ: 1
ГЛ.СПЕЦ.	САЛАМОВ			ОБЩИЕ ДАННЫЕ. ПЛАН. СХЕМА
				ЦНИИЭП ГРАЖДАНСЕЛЬСТРОЙ

ИНВ. N ПОДЛ. | ПОДПИСЬ И ДАТА | ВЗАМ. ИНВ. N

Типовой проект 184-16-83.87 Альбом I

Ведомость рабочих чертежей основного комплекта марки ЭО

Лист	Наименование	Примечание
1	Общие данные	
2	План расположения осветительной сети	

Основные показатели проекта

Наименование	Ед. изм.	Данные проекта
Напряжение электросети	В	220
Расчетная мощность	кВт	10,45
Максимальная потеря напряжения	%	1,8

Ведомость ссылочных и прилагаемых документов

Обозначение	Наименование	Примечание
	Прилагаемые документы	
ЭО.СО	Спецификация оборудования	Альбом IV

Типовой проект соответствует действующим нормам и правилам.

Главный специалист /Курочкин/

Инв.№подл. | Подпись и дата | Взам.инв.№

Общие указания.

Проект разработан на напряжение 220в в сети 380/220в с глухозаземленной нейтралью трансформатора.

По степени надежности электроснабжения токоприемники жилого дома относятся к III категории.

Электромонтажные работы необходимо производить согласно ПУЭ и СН 544-82.

Расчетная мощность определена для дома с кухонными плитами на сжиженном газе.

Расчетная схема.

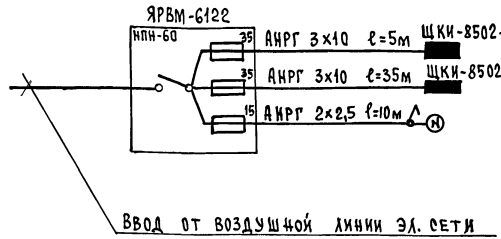

Привязан:

Инв. №

184-16-83.87 ЭО

Одноэтажный двухквартирный дом с 3х комнатными квартирами	Стадия	Р.П
	Лист	1
	Листов	2
Общие данные	ЦНИИЭП гражданстрой	

Н.контроль	Курочкин	
Нач.отд.	Головкин	
Гл.спец.	Курочкин	
Исполн.	Крутова	

22740-01 58 Формат:

Типовой проект 184-16-83.87 Альбом I

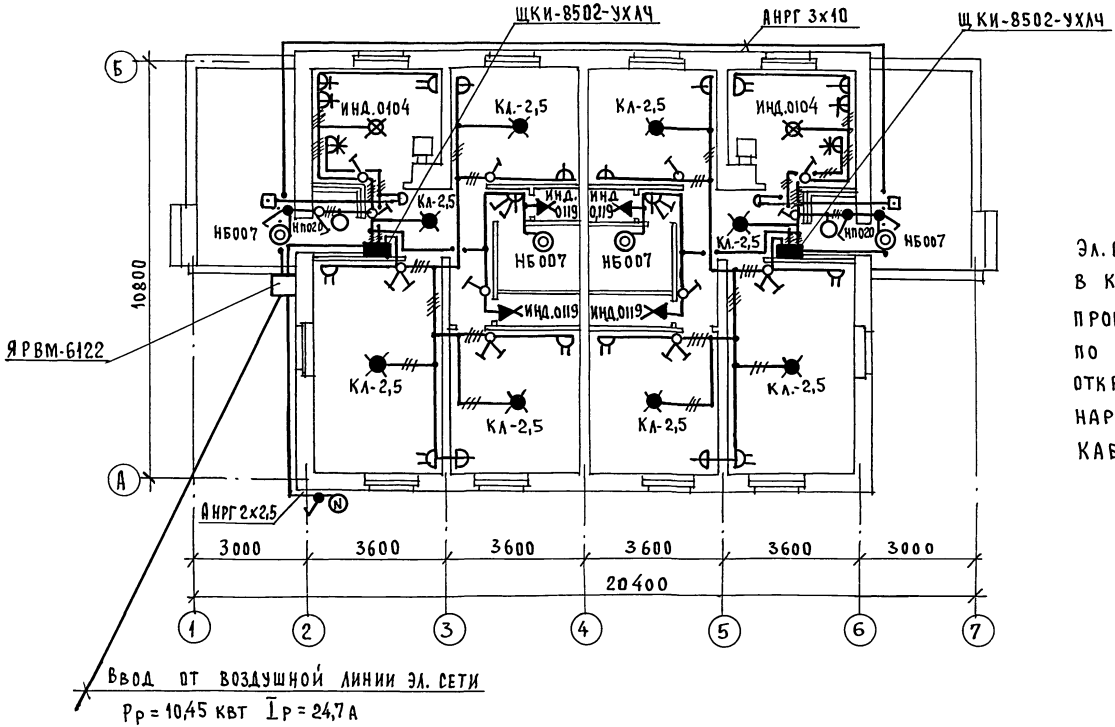

Эл. сеть выполняется:
в квартире-по стенам проводом АППВ скрыто, по потолку-проводом АПРФ открыто, к светильникам наружной установки — кабелем АНРГ.

Согласовано:
Гл. спец. ОВ Крейнис
Гл. спец. ВК Молодкин

Взам. инв. №
Подпись и дата
Инв. № подл.

				184-16-83.87			ЭО
Привязан:				Одноэтажный двухквартирный дом с 3-комнатными квартирами	Стадия	Лист	Листов
					Р	2	
			Н.контроль	Курочкин	План расположения осветительных сетей	ЦНИИЭП гражданселькстрой	
			Нач. отд.	Головкин			
			Гл. спец.	Курочкин			
Инв. №			Исполн.	Крутова			

22740-01 59 Формат:

Типовой проект
184-16-83.87
Альбом I

Ведомость рабочих чертежей основного комплекта СС

Лист	Наименование	Примечание
1	Общие данные.	
2	План этажа. План кровли.	
	Схема расположения устройств связи.	

Ведомость ссылочных и прилагаемых документов

Обозначение	Наименование	Примечание
	Ссылочные документы	
2.190.1/72 вып.V	Узлы и детали инженерного оборудования жилых и общественных зданий для сельского строительства.	
	Прилагаемые документы	
СС.ВМ	Ведомость потребности в материалах	Альбом III
СС.СО	Спецификация оборудования	Альбом IV

Основные показатели

Наименование	Ед. изм	Кол-во
Телефонизация		
Емкость телефонного ввода в том числе		
используемых в данном здании	пар.	1
Радиофикация		
Количество абонентских точек	шт.	6
Телевидение		
Количество телевизионных антенн	шт.	1

Типовой проект соответствует действующим нормам и правилам.

Гл. инженер проекта /Бородкин/

Гл. инженер проекта привязки

Общие указания

Для защиты устройств связи от атмосферных разрядов проектом предусматривается установка молниезащиты. Молниеотвод выполняется из арматурной стали ф6мм и покрывается битумом за 2 раза. Вертикальный спуск молниеотвода выполняется по стене на штырях или скобах. Для заземления используются электроды из угловой стали разм. 50×50×5 мм длиной 2,5м, забиваемые в землю на 3,0м. Расстояние между ними 5,0м. Электроды соединяются стальной полосой разм. 20×5мм. Количество электродов определяется при привязке проекта в зависимости от электрического сопротивления грунта.

Инв.№ подл. | Подп. и дата | Взам.инв.№

Инв.№

Привязан

184-16-83.87 СС

Н.контр.	Бородкин	
Нач.отд.	Головкин	
Гл.спец.	Бородкин	
Рук.груп.	Логинова	
Инженер	Лихонина	

Одноэтажный двухквартирный дом с 3х комнатными квартирами

Стадия	Лист	Листов
Р	1	2

Общие данные

ЦНИИЭП гражданселькстрой

22740-01 60

ТИПОВОЙ ПРОЕКТ
184-16-83.87
АЛЬБОМ I

ПЛАН ЭТАЖА

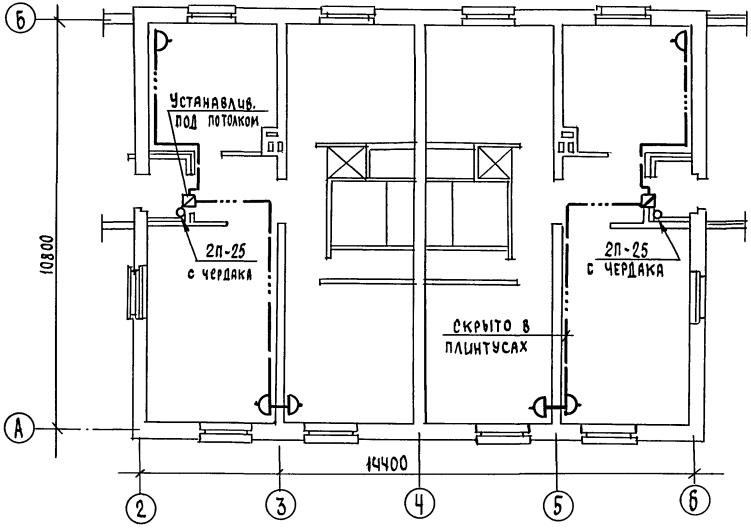

ПЛАН КРОВЛИ

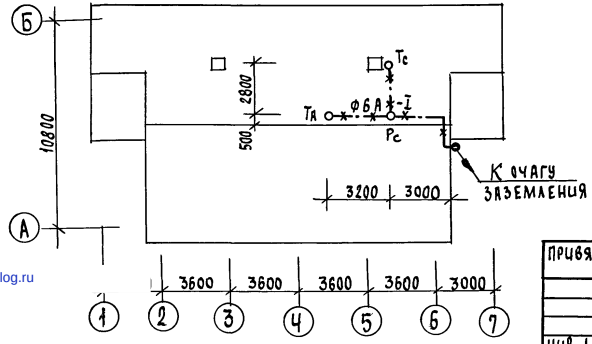

СХЕМА РАСПОЛОЖЕНИЯ УСТРОЙСТВ СВЯЗИ

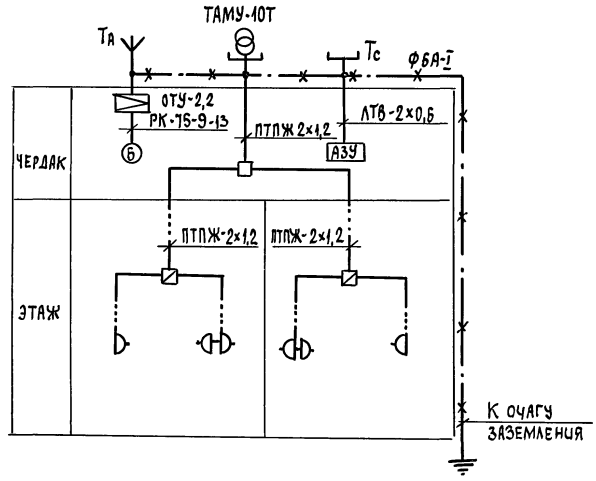

Установка радиостойки, телефонной стойки и телеантенны на кровле уточняется по месту строительства в зависимости от внешних условий прохождения радиофидера, сетей телефонной связи и источника телевизионных сигналов.

СОГЛАСОВАНО
ГИП ЭО К.Крочкин

Подпись и дата | Взам.инв.№ | Инв.№ подл.

Привязан			
Н.контр.	Бородкин		
Нач.отд.	Головкин		
Гл.спец.	Бородкин		
Рук.груп.	Логинова		
Инженер	Лихонина		
Инв.№			

184-16-83.87 СС

Одноэтажный двухквартирный дом с 3-комнатными квартирами	стадия	лист	листов
	Р	2	2
План этажа. План кровли. Схема расположения устройств связи.	ЦНИИЭП граждансельстрой		

22740-01 61

gost.e-ecolog.ru