ТИПОВОЙ ПРОЕКТ
141-115-180.87

МАНСАРДНЫЙ 1-КВАРТИРНЫЙ 4-КОМНАТНЫЙ ЖИЛОЙ ДОМ ДЕРЕВЯННО-ПАНЕЛЬНОЙ КОНСТРУКЦИИ

АЛЬБОМ II

ДЕРЕВЯННЫЕ ИЗДЕЛИЯ ЗАВОДСКОГО ИЗГОТОВЛЕНИЯ

22579-02

gost.e-ecolog.ru

ТИПОВОЙ ПРОЕКТ

141-115-180.87

МАНСАРДНЫЙ 1-КВАРТИРНЫЙ 4-КОМНАТНЫЙ ЖИЛОЙ ДОМ ДЕРЕВЯННО-ПАНЕЛЬНОЙ КОНСТРУКЦИИ

АЛЬБОМ II

ДЕРЕВЯННЫЕ ИЗДЕЛИЯ ЗАВОДСКОГО ИЗГОТОВЛЕНИЯ

Разработан „Гипролеспромом" Минлесбумпрома СССР
Генеральный директор ВНПО Союзнаучстандартдом — Разумовский В.Г.
Главный инженер проекта — Русаков Ю.В.

Проект утвержден Госгражданстроем
приказ № 119 от 2 июня 1987г.
рабочая документация введена в действие Гипролеспромом
приказ № 136 от 25 сентября 1987г.

привязан:

инв. №

Альбом III

		стр.
	Содержание альбома /начало/	2
	Содержание альбома / продолжение/	3
	Содержание альбома /окончание/	4
	Пояснительная записка /начало/	5
	Пояснительная записка /окончание/	6
	Панели наружных стен (вариант для $t_{н.в.}=-30°C$), утеплитель - плиты минераловатные, каркас цельного сечения	
Н-1	Панель наружной стены глухая	7
Н-2	Панель наружной стены с окном ОРМ 15-11	8
Н-3	Панель наружной стены с окном ОРМ 15-6	9
Н-4(Н-4л)	Панель наружной стены с дверью ДН21-9пщР2 (ДН21-9лпщР2)	10
Н-5	Панель наружной стены глухая	11
	Панели наружных стен (вариант для $t_{н.в.}=-40°C$), утеплитель - заливочный пенопласт, каркас цельного сечения	
Н-1*	Панель наружной стены глухая	12
Н-2*	Панель наружной стены с окном ОРСМ 15-11	13
Н-3*	Панель наружной стены с окном ОРСМ 15-6	14
Н-4*(Н-4л*)	Панель наружной стены с дверью ДН21-9пщР2 (ДН21-9лпщР2)	15
Н-5*	Панель наружной стены глухая	16
	Узлы 1÷10 к панелям наружных стен (варианты для $t_{н.в.}=-30°C$ и $-40°C$, каркас цельного сечения)	17
	Узлы 11÷15, $11^{А}$÷$15^{А}$ к панелям наружных стен (варианты для $t_{н.в.}=-30°C$ и $-40°C$, каркас цельного сечения)	18
	Узлы $11^{Б}$÷$14^{Б}$, $11^{В}$÷$14^{В}$ к панелям наружных стен (вариант с окнами по ТУ 13-723-83 для $t_{н.в.}=-30°C$ и $-40°C$)	19
	Панели наружных стен (вариант для $t_{н.в.}=-30°C$), утеплитель - плиты минераловатные, каркас - балки комбинированные	
НБ-1	Панель наружной стены глухая	20
НБ-2	Панель наружной стены с окном ОРМ 15-11	21
НБ-3	Панель наружной стены с окном ОРМ 15-6	22
НБ-4(НБ-4л)	Панель наружной стены с дверью ДН21-9пщР2 (ДН21-9лпщР2)	23
НБ-5	Панель наружной стены глухая	24
	Панели наружных стен (вариант для $t_{н.в.}=-40°C$), утеплитель - заливочный пенопласт, каркас - балки комбинированные)	
НБ-1*	Панель наружной стены глухая	25
НБ-2*	Панель наружной стены с окном ОРСМ 15-11	26
НБ-3*	Панель наружной стены с окном ОРСМ 15-6	27
НБ-4*(НБ-4л*)	Панель наружной стены с дверью ДН21-9пщР2 (ДН21-9лпщР2)	28
НБ-5*	Панель наружной стены глухая	29
	Узлы 1÷10 к панелям наружных стен (варианты для $t_{н.в.}=-30°C$ и $-40°C$) каркас - балки комбинированные	30
	Узлы 11÷15, $11^{а}$÷$15^{а}$ к панелям наружных стен (варианты для $t_{н.в.}=-30°C$ и $-40°C$), каркас - балки комбинированные	31
	Панели внутренних стен (вариант для $t_{н.в.}=-30°C$), утеплитель - плиты минераловатные	
В-1	Панель внутренняя глухая	32
В-2 (В-2л)	Панель внутренняя с дверью ДО21-9с (ДО21-9сл)	33

ГИП	Русаков		
Нач.отд.	Гольденылогер		
Гл.спец.	Жемуева		
Рук.гр.	Якубова		
Н.контр.	Жемуева		

141-115-180.87

Содержание альбома (начало)

Стадия	Лист	Листов
Р	1	3

ВНПО Союзнаучстандартдом Гипролеспром

Инв.№ подл. | Подпись и дата | Взам.инв.№

		стр.
	Панели внутренних стен (вариант для t н.в. = -40°С), утеплитель - заливочный пенопласт	
В-1*	Панель внутренняя глухая	34
В-2*(В-2л*)	Панель внутренняя с дверью ДО21-9с (ДО21-9сл)	35
	Узлы 1÷10 к панелям внутренних стен	36
	Панели наружных стен мансарды (вариант для t н.в. = -30°С), утеплитель - плиты минераловатные, каркас цельного сечения	
НМ-1	Панель мансарды	37
НМ-2	Панель мансарды	38
НМ-3	Панель мансарды	39
НМ-4	Панель мансарды с люком	40
НМ-5	Панель мансарды	41
НМ-6	Панель мансарды	42
	Панели наружных стен мансарды (вариант для t н.в. = -40°С), утеплитель - заливочный пенопласт, каркас цельного сечения	
НМ-1*	Панель мансарды	43
НМ-2*	Панель мансарды	44
НМ-3*	Панель мансарды	45
НМ-4*	Панель мансарды с люком	46
НМ-5*	Панель мансарды	47
НМ-6*	Панель мансарды	48
	Панели наружных стен мансарды (вариант для t н.в. = -30°С), утеплитель - плиты минераловатные, каркас - балки комбинированные	
НМБ-1	Панель мансарды	49
НМБ-2	Панель мансарды	50
НМБ-3	Панель мансарды	51
НМБ-4	Панель мансарды с люком	52
НМБ-5	Панель мансарды	53
НМБ-6	Панель мансарды	54
	Панели наружных стен мансарды (вариант для t н.в. = -40°С), утеплитель - заливочный пенопласт, каркас - комбинированные балки	
НМБ-1*	Панель мансарды	55
НМБ-2*	Панель мансарды	56
НМБ-3*	Панель мансарды	57
НМБ-4*	Панель мансарды с люком	58
НМБ-5*	Панель мансарды	59
НМБ-6*	Панель мансарды	60
	Панели веранды	
ПВ-1	Панель веранды с 2-мя створками ОРМ15-6	61
ПВ-2	Панель веранды глухая	62
ПВ-3	Панель веранды с дверью ДО 21-9*спл	63
	Панели перегородок	
П-1	Панель перегородки глухая	64
П-2	Панель перегородки глухая	
П-3	Панель перегородки над дверью	65
	Панели перегородок мансарды	
МП-1	Панель перегородки мансарды глухая	66
МП-2	Панель перегородки мансарды глухая	
МП-3	Панель перегородки мансарды над дверью	67

141-115-180.87

СОДЕРЖАНИЕ АЛЬБОМА (ПРОДОЛЖЕНИЕ)

Лист

Альбом 5

		стр.
	Панели цокольного перекрытия (варианты для $t_{н.в.} = -30°C$; утеплитель - плиты минераловатные и для $t_{н.в.} = -40°C$, утеплитель заливочный пенопласт)	
ПЦ-1	Панель цокольного перекрытия глухая. Узлы	68
ПЦ-2	Панель цокольного перекрытия глухая.	69
ПЦ-3	Панель цокольного перекрытия с отверстием. Узлы.	70
ПЦ-4	Панель цокольного перекрытия с отверстием. Узлы.	71
ПЦ-2а	Панель цокольного перекрытия	72
	Панели междуэтажного перекрытия (вариант для $t_{н.в.} = -30°C$, утеплитель - плиты минераловатные и вариант для $t_{н.в.} = -40°C$, утеплитель - заливочный пенопласт, каркас цельного сечения)	
ПМ-1	Панель междуэтажного перекрытия глухая	73
ПМ-2	Панель междуэтажного перекрытия глухая. Узлы.	74
ПМ-3	Панель междуэтажного перекрытия глухая. Узлы.	75
ПМ-4	Панель междуэтажного перекрытия с отверстием. Узлы.	76
ПМ-5	Панель междуэтажного перекрытия глухая. Вкладыш В-12	77
ПМ-6	Панель междуэтажного перекрытия с отверстием. Узлы.	78
	Панели междуэтажного перекрытия (вариант для $t_{н.в.} = -30°C$, утеплитель - плиты минераловатные и вариант для $t_{н.в.} = -40°C$, утеплитель - заливочный пенопласт, каркас - балки комбинированные)	
ПМБ-1	Панель междуэтажного перекрытия глухая.	79
ПМБ-2	Панель междуэтажного перекрытия. глухая. Узлы.	80
ПМБ-3	Панель междуэтажного перекрытия глухая. Узлы.	81
ПМБ-4	Панель междуэтажного перекрытия с отверстием. Узлы.	82
ПМБ-5	Панель междуэтажного перекрытия глухая. Вкладыш В-16.	83
ПМБ-6	Панель междуэтажного перекрытия с отверстием. Узлы.	84
	Вкладыши	
В-1÷В-4а	Вкладыши для варианта с заливочным пенопластом	85
В-5÷В-11	Вкладыши для варианта с заливочным пенопластом	86
В-13÷В-15		
В-17÷В-20	Вкладыши для варианта с заливочным пенопластом	87
	Наружный дверной блок ДО 21-9* спл. Профили строганых деталей.	88
ЛМ-1	Марш лестницы на 4 подъемов	89
ЛМ-1	Сечения 2-2; 3-3. Элементы лестничного марша.	90
ЛМ-2	Марш лестницы на 5 подъемов	91
ЛМ-3	Марш лестницы на 3 подъема	92
ЛБ-1	Подкосоурная балка	93
ЛС-1, ЛС-2 ЛС-3	Стойки ограждения	
СД-1 ÷ СД-6	Стропила. Детали.	94
СД-7	Детали стропил. Спецификация.	95
СД-8 ÷ СД-10	Детали стропил. Спецификация.	96
БШ-14-247 БШ-14-204 БШ-14-85 БШ-14-52 БШ-14-49 БШ-14-46 БШ-14-38	Балки комбинированные для стеновых панелей	97
БШ-14-177 БШ-14-45 БШ-14-28 БШ-17-43 БШ-17-16 БШ-17-36 БШ-14-175	Балки комбинированные для стеновых и междуэтажных панелей	98
БШ-17-359 БШ-17-204 БШ-17-231 БШ-17-134 БШ-17-98 БШ-17-80 БШ-17-52 БШ-17-107	Балки комбинированные для междуэтажных панелей	99
СТ-1	Ставень	100
Р-1	Решетка ограждения	
ВЦ-1	Вкладыш цокольного перекрытия	101
	Металлические изделия	102

Инв. № подл. | Подпись и дата | Взам. инв. №

141-115-180.87

Содержание альбома (окончание)

Лист

Альбом II

Пояснительная записка

Альбом II „Деревянные изделия заводского изготовления" разработан Гипролеспромом *для типовых проектов мансардных 1-квартирных 4-х и 5-комнатных жилых домов деревянной панельной конструкции.*

Альбом II содержит рабочие чертежи панелей наружных стен и перекрытий для температур наружного воздуха -30°С и -40°С, внутренних стен, перегородок, лестничных маршей, панелей веранды, стропил, строганых деталей и пр.

На все изделия в альбоме дан общий вид, разрезы, сечения и спецификации основных материалов, а также указания по сортности влажности и антисептированию элементов этих изделий. Расход древесины дан в заготовках (до строжки).

Окна по ГОСТ 26601-85. Предусмотрен вариант с окнами по ТУ 13-723-83.

Двери наружные по серии 1.136.5-19, внутренние по серии 1.136-10.

На заводе производится окраска дверных и оконных блоков эмалевой или синтетической краской; грунтовка олифой (с добавлением пигментов) строганого погонажа по ГОСТ 8242-75.

Столярные изделия (окна и двери) устанавливаются в панели стен в заводских условиях. Зазоры между коробками столярных изделий и каркасом плотно заполняются прокладками уплотняющими резиновыми ПРП-40-К-10.300.

Панели наружных стен дома и мансарды

Панели мелкой разрезки из деревянного каркаса (цельного сечения или из комбинированных балок типа БШ) облицованного с наружной стороны ЦСП δ=14мм, с внутренней ДВПс δ=8мм.

Утеплитель - плиты минераловатные γ=125 кг/м^3 для температуры наружного воздуха -30°С и пенопласт заливочный МФП-3 для температуры наружного воздуха - 40°С.

Заполнение панелей минераловатными плитами должно производиться путем плотной укладки этих плит.

Пароизоляция - полиэтиленовая пленка или пергамин.

Панели внутренних стен

Панели мелкой разрезки деревянного каркаса облицованного с обеих сторон ДВПс δ= 8 мм.

Звукоизоляционный слой-плиты минераловатные γ=125 кг/м^3 или пенопласт заливочный МФП-3.

Панели перегородок

состоят из деревянного каркаса сечением 44х44 мм облицованного с 2-х сторон ДВПс δ= 8 мм

Панели веранды

Панели мелкой разрезки из строганого деревянного каркаса 44х71мм облицованного с наружной стороны строганными досками по ДВП Т-400 δ=3,2мм. Остекление веранды одинарное из наружных створок оконного блока ОРМ 15-6 по ГОСТ 26601-85.

Входная дверь веранды по серии 1-136-10 обшитая с наружной стороны строганными досками.

Панели цокольного перекрытия

Панели мелкой разрезки из деревянного каркаса облицованного со стороны пола фанерой ФСФ δ=12мм, с наружной стороны-ЦСП толщиной 14мм Утеплитель-плиты минераловатные γ=75 кг/м^3 для температуры наружного воздуха - 30° С; пенопласт заливочный МФП-3 для температуры наружного воздуха - 40°С.

Пароизоляция - пленка полиэтиленовая или пергамин.

Панели междуэтажного перекрытия

Панели мелкой разрезки из деревянного каркаса (цельного сечения или из комбинированных балок типа БШ) облицованного со стороны мансарды фанерой ФСФ δ=12 мм, со стороны потолка фанерой ФК δ=8мм Утеплитель-плиты минераловатные γ=75 кг/м^3 для температуры наружного воздуха - 30°С и пенопласт заливочный МФП-3 - для температуры наружного воздуха - 40°С.

Пароизоляция - пленка полиэтиленовая или пергамин.

Крепление облицовки панелей из ЦСП производится шурупами с потайной головкой ГОСТ 1145-80* с шагом 300, устанавливаемыми в предварительно просверленные отверстия в листах согласно „Рекомендациям по использованию ЦСП, разработанным ВНИИдрев.

Облицовка из ДВПс и фанеры крепится гвоздями 2,5х50 ГОСТ 4028-63* с шагом 100 мм. Забивка гвоздей должна производиться так, чтобы шляпки гвоздей были заподлицо с поверхностью панели.

Крепление каркаса панелей производится гвоздями 3,5х90.

Забивку гвоздей необходимо выполнять согласно требованиям СНИП II-25-80 и СНИП III-19-76.

Гл. ин. пр.	Русаков		
Нач. отд.	Гольденшмидт		
Гл. спец.	Мешуева		
Рук. гр.	Якубова		
Ст. арх.	Устребова		
Н. контр.	Мешуева		

141-115-180.87

Пояснительная записка (начало)

Стадия	Лист	Листов
Р	1	2

ВНПО Союзнаучстандартдом Гипролеспром

22579-02 6

Инв. № подл. | Подпись и дата | Взам. инв. №

Альбом III

Стропила прирезаются, подгоняются, маркируются и отгружаются пакетами. Стропила должны изготовляться из качественной древесины хвойных пород влажностью не более 22% с креплением гвоздями в точном соответствии с рабочими чертежами.

Балки комбинированные для стеновых и междуэтажных панелей изготавливаются согласно ОСТ 13-198-85, рабочих чертежей и технологической инструкции по изготовлению комбинированных балок для панелей деревянных домов, разработанной ВНИИдрев.

Лестницы деревянные сборные из элементов заводского изготовления.

Металлические изделия (в том числе гвозди и шурупы) от коррозии защищаются металлизацией цинком слоем не менее 100 мкм или фосфатируются слоем 0,06 - 0,08 мкм или покрываются лакокрасочным покрытием согласно СНИ П 2.03.11-85 „Защита строительных конструкций от коррозии". Допускается защита металлических изделий от коррозии лакокрасочным покрытием:

на основе пентафталевых смол;
грунтовка ПФ-046 или N 138;
покрытие 2-мя слоями лака ПФ-170 или ПФ-115.

Для изготовления изделий и деталей в проекте применяются следующие материалы:

1. Пиломатериалы хвойных пород ГОСТ 8486-66** с частичным применением пиломатериалов лиственных пород в соответствии с ГОСТ 11047-72 и инструкцией СН 396-69, но не более 30% от общего объема древесины.
2. Заготовки из древесины хвойных пород ГОСТ 9685-61*.
3. Плиты минераловатные полужесткие на синтетическом связующем объемной массой 75 кг/м³, 100 кг/м³ и 125 кг/м³ ГОСТ 9573-82.
4. Пленка полиэтиленовая ГОСТ 10354-82.
5. Пергамин ГОСТ 2697-83.
6. Фанера ФСФ ФК ГОСТ 3916-69.
7. Плиты древесноволокнистые ГОСТ 4598-86.
8. Плиты древесноволокнистые сухого способа производства ТУ 13-444-86.
9. Прокладки резиновые пористые уплотняющие ГОСТ 19177-81.
10. Цементно-стружечная плита (ЦСП) ГОСТ 26816-86.
11. Гвозди строительные ГОСТ 4028-63*.
12. Шурупы с потайной головкой ГОСТ 1145-80*.

Изготовление деталей и изделий, представленных в настоящем альбоме, должно производиться в соответствии с требованиями ГОСТов:
11047-72 „Детали и изделия деревянные для малоэтажных жилых и общественных зданий. Технические условия".
475-78 „Двери деревянные. Общие технические условия"
26601-85 „Окна и балконные двери деревянные для малоэтажных жилых домов."
23166-78 „Окна и балконные двери деревянные. Общие технические условия".
9330-76 „Детали из древесины. Основные соединения, типы и размеры".
8242-75 „Детали деревянные фрезерованные для строительства".
16483.7-71* „Древесина. Метод определения влажности".
7016-82 „Древесина. Параметры шероховатости поверхности"
6629-74* „Двери деревянные внутренние для жилых и общественных зданий. Типы и размеры."

Использование древесины мягких лиственных пород

Предприятия домостроения в зависимости от наличия лиственных пород и технологических возможностей устанавливают процент использования лиственных пиломатериалов на каждый тип дома.

Детали и изделия, допускаемые к изготовлению из пиломатериалов и заготовок лиственных пород следует принимать по ГОСТ 11047-72 стр. 11.

В приложении к ГОСТу даны наименования деталей и изделий и породы древесины, из которых они должны изготавливаться, а также дополнительные требования.

Антисептирование деталей производить с последующей сушкой.

Антисептированию должны подвергаться деревянные элементы изделий, указанные в чертежах данного альбома и в сводных спецификациях к проектам домов (альбом I) в соответствии с требованиями СНИП III-19-76, ГОСТ 11047-72, ГОСТ 20022.0-82, ГОСТ 20022.2-80.

Все строганые и нестроганые детали и изделия весом менее 16 кг должны поставляться в пачках или пакетах с креплением в соответствии с ГОСТ 11047-72. Разрешается предусматривать погрузку в соответствии с техническими условиями N 275.

Маркировку, упаковку, хранение и транспортирование деталей и изделий деревянных домов панельной конструкции осуществлять в полном соответствии с ГОСТ 11047-72 или по ТУ-275.

Инв. N подл. | Подпись и дата | Взам. инв. N

Альбом II

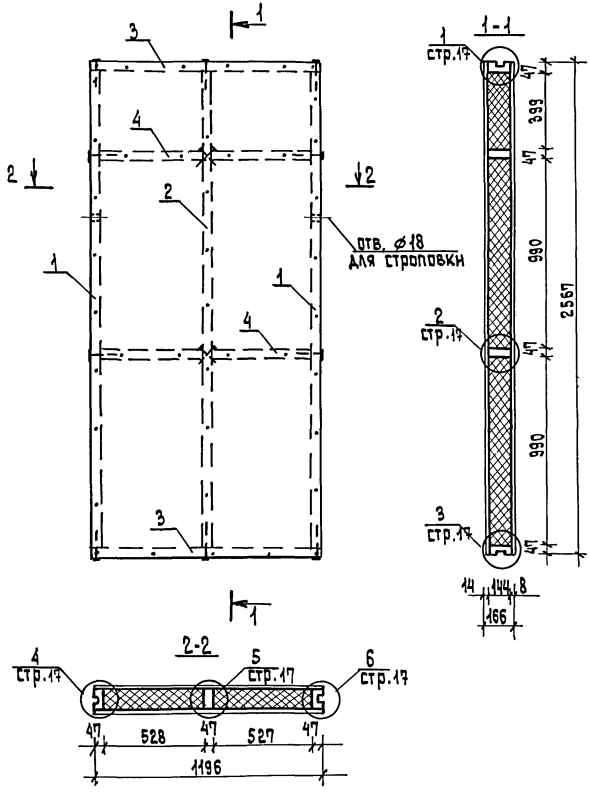

NN поз.	Наименование	Сечение мм до строжки	Сечение мм после строжки	Длина мм	Объем един. м3	Кол-во шт.	Объем общий м3	Масса кг	Антисепт.	ГОСТ	Груп. Кач. древ.	Абс. влаж. %
1	Стойка	50×150	47×144	2473	0,0185	2	0,0370		пв	8486-66* 11047-72	1	18
2	Стойка	50×150	47×144	2473	0,0185	1	0,0185		"	"	"	"
3	Обвязка	50×150	47×144	1196	0,0090	2	0,0180		"	"	"	"
4	Вкладыш	50×150	47×144	528	0,0040	4	0,0160		"	"	2	"
		Итого древесины: 0,0895						44,75				
5	ЦСП δ=14мм					3,07 м2		53,7		26816-86		
6	ДВПс δ=8мм					3,07 м2		20,9		ТУ13-444-86		
7	плиты минераловатные полужесткие γ=125 кг/м3 δ=(50+5)мм						0,3904	48,80		9573-82		
8	пленка полиэтиленовая δ=0,02мм					3,07 м2		0,07		10354-82		
9	Гвозди К3,5×90					28		0,19		4028-63*		
10	Гвозди К2,5×50					12,0		0,23		"		
11	Шурупы 1-4×40,019					42		0,15		1145-80*		
	Масса панели:							168,8				

ГИП	Русаков	
Нач.отд.	Гольденшлюгер	
Гл.спец.	Мешуева	
Рук.гр.	Кубова	
Инженер	Корочкина	
Н.контр.	Мешуева	

141-115-180.87

Н-1
Панель наружной стены глухая

Стадия	Масса	Масштаб
Р	168,8	1:20
Лист	Листов 1	

ВНПО Союзнаучстандартдом Гипролеспром

Инв.№ подл. | Подпись и дата | Взам. инв.№

Альбом III

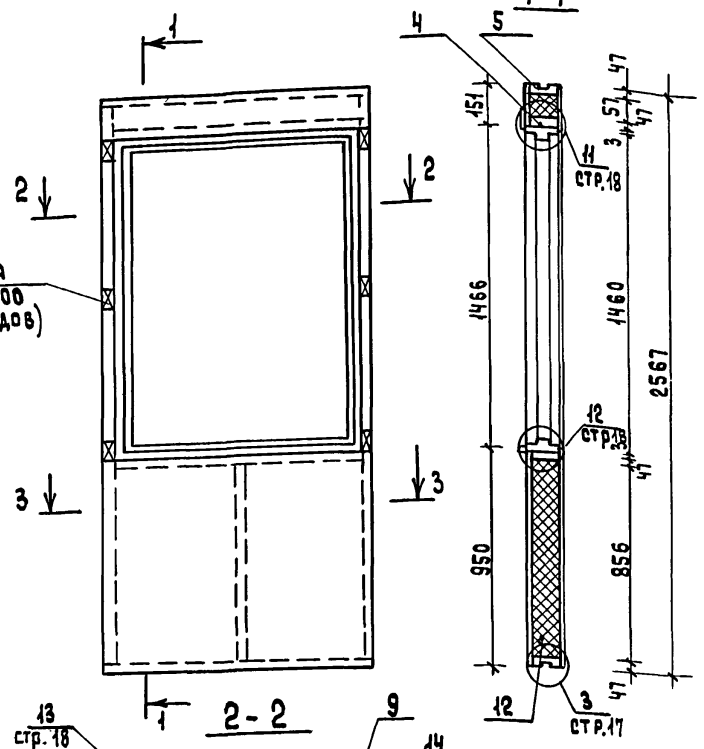

NN поз.	Наименование	Сечение, мм до строжки	Сечение, мм после строжки	Длина мм	Объем един. м³	Кол. шт.	Общий объем м³	Масса кг	Антисептир.	ГОСТ серия	Группа качества древ.	Абс. влажн. %
1	Стойка	50×150	47×144	2473	0,0185	2	0,0370		ПВ	11047-72 8486-66	1*	18
2	Стойка	50×150	47×149	856	0,0064	1	0,0064		"	"	1	"
3	Обвязка	50×150	47×144	1196	0,0090	2	0,0180		"	"	1	"
4	Ригель	50×150	47×144	1102	0,0083	2	0,0166		"	"	1	"
5	Слив	50×50	44×44	1080	0,0027	1	0,0027		"	"	2	"
6	Доска	19×150	16×144	1466	0,0042	1	0,0042		"	"	2	"
7	Наличник	16×100	13×94	1050	0,0017	1	0,0017		"	"	2	18
8	Наличник	16×60	13×54	—	0,0010	4,2 п.м.	0,0042		"	8242-75		
9	оконный блок ОРМ 15-11					1	0,0677	30,5		26601-85		
10	наличник	16×40	13×34	—	0,0006	4,0 п.м.	0,0024			8242-75		
		итого древесины:					0,1609	71,1				
11	ДВПс δ=8 мм					1,47 м²		10,0		ТУ 13-444-86		
12	плиты минераловатные полужесткие γ=125 кг/м³ δ=(50+8) мм						0,1526	19,1		9573-82		
13	ЦСП δ=14мм					1,32 м²		23,1		26816-86		
14	пленка полиэтиленовая δ=0,02 мм					1,47 м²		0,03		10354-82		
15	шурупы 1-4×40,019					31		0,11		1145-80*		
16	гвозди к 3,5×90					40		0,27		4028-63*		
17	гвозди к 2,5×50					120		0,23		"		
18	прокладки резиновые ПРП-40.К-10.300					11,0 п.м.		—		19177-81		
		масса панели:						130,0				

Возможна замена окон марки ОРМ 15-11 по ГОСТ 26601-85 на окна марки ОДМ 15-11 по ТУ 13-723-83.
Расход древесины 0,1827 м³
масса панели 139,7 кг

ГИП	Русаков	
Нач.отд.	Гольденшлак	
Гл.спец.	Меншуева	
Рук.гр.	Якубова	
Инжен.	Корочкина	
Н.контр.	Меншуева	

141-115-180.87

Н-2
Панель наружной стены с окном ОРМ 15-11

Стадия	Масса	Масштаб
Р	130,0	1:20
Лист	Листов 1	

ВНПО Союзнаучстандартдом Гипролеспром

Инв.N подл. | Подпись и дата | Взам.инв.N

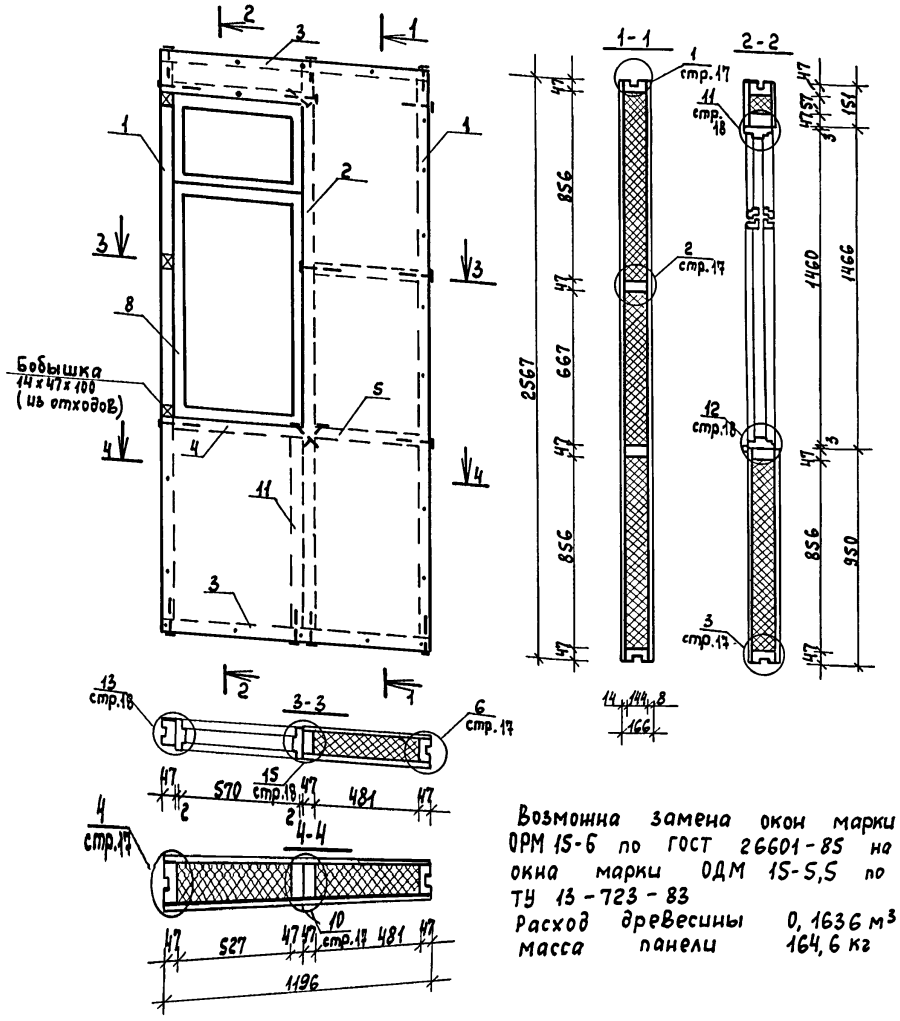

NN поз.	Наименование	Сечение мм до строжки	Сечение мм после строжки	Длина в мм	Объем един. м³	Кол-во шт.	Общий объем м³	Масса кг	Антисепт	ГОСТ, серия	Груп. кач-ва	Абс. Влаж. %
1	Стойка	50×150	47×144	2473	0,0185	2	0,0370		ПВ	11047-72 8486-66	1	18
2	Стойка	50×150	47×144	2473	0,0185	1	0,0185		"	"	"	"
3	Обвязка	50×150	47×144	1196	0,0090	2	0,0180		"	11047-72 8486-66	1	18
4	Ригель	50×150	47×144	574	0,0043	2	0,0086		"	"	1	"
5	Вкладыш	50×150	47×144	481	0,0036	2	0,0072		"	"	2	"
6	Слив	50×50	44×44	570	0,0014	1	0,0014			11047-72 8486-66	2	18
7	Наличник	16×100	13×94	540	0,0009	1	0,0009			"	2	"
8	Оконный блок ОРМ 15-6					1	0,0426	19,5		26601-85		
9	Наличник	16×60	13×54	—	0,0010	3,8 п.м	0,0038			8242-75		
10	Наличник	16×40	13×34	—	0,0006	3,6 п.м	0,0022			"		
11	Стойка	50×150	47×144	856	0,0064	1	0,0064		ПВ	11047-72 8486-66	1	18
		Итого древесины:					0,1466	71,5				
12	Пленка полиэтиленовая δ=0,02 мм					2,23 м²		0,05		10354-82		
13	Шурупы 1-4×40.019					38		0,12		1145-80		
14	Гвозди К3,5×90					45		0,31		4028-63		
15	Гвозди К2,5×50					180		0,35		"		
16	ЦСП δ=14мм					2,16 м²		37,8		26816-86		
17	ДВПс δ=8мм					2,23 м²		15,2		ТУ 13-444-86		
18	Прокладки резиновые ПРП-40.К-10.500					6,0 п.м		—		19177-81		
19	Плиты минераловатные полужесткие ГОСТ 9573-82						0,2545	31,8		9573-82		
		Масса панели:						157,1				

Возможна замена окон марки ОРМ 15-6 по ГОСТ 26601-85 на окна марки ОДМ 15-5,5 по ТУ 13-723-83

Расход древесины 0,1636 м³

масса панели 164,6 кг

ГИП	Русаков	
Нач.отд.	Гольденшлюгер	
Гл.спец.	Мешуева	
Рук.гр.	Якубова	
Инженер	Корочкина	
Н.контр.	Мешуева	

141-115-180.87

Н-3

Панель наружной стены с окном ОРМ 15-6

Стадия	Масса	Масштаб
Р	157,1	1:20
Лист	Листов 1	

ВНПО Союзнаучстандартдом ГИПРОЛЕСПРОМ

Инв.№подл. | Подпись и дата | Взам. инв.№

Альбом II

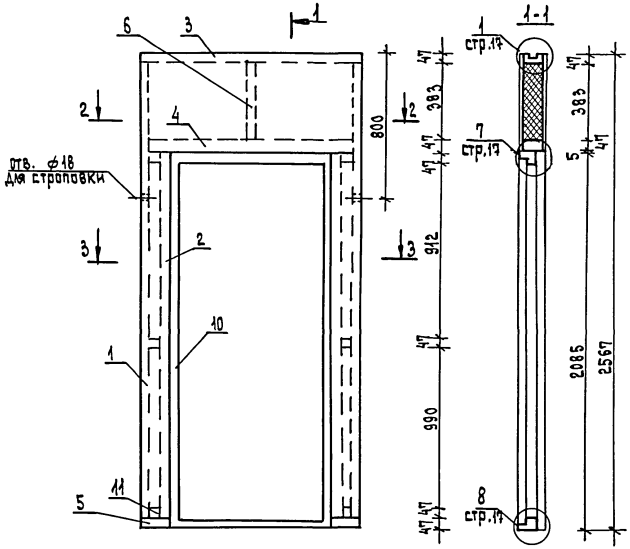

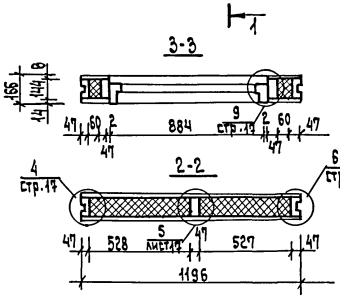

Панель Н-4л выполняется с дверью ДН 21-9лПщP_2.

NN поз.	Наименование	Сечение мм до строжки	Сечение мм после строжки	Длина в мм	Объем един. м3	Кол-во шт.	Общий объем м3	Масса кг	Антисепт.	ГОСТ, серия	Груп. кач-ва	Абс. влаж. %
1	Стойка	50×150	47×144	2473	0,0185	2	0,0370		пв	11047-72 8486-66xx	1	18
2	Стойка	50×150	47×144	2043	0,0153	2	0,0306		"	"	1	18
3	Обвязка	50×150	47×144	1196	0,0090	1	0,0090		"	11047-72 8486-66xx	1	"
4	Ригель	50×150	47×144	1102	0,0083	1	0,0083		"	"	1	"
5	Обвязка	50×150	47×144	154	0,0012	2	0,0024		"	"	2	"
6	Стойка	50×150	47×144	383	0,0029	1	0,0029		"	"	1	"
7	Наличник	16×80	13×74		0,0013	5,1 п.м.	0,0066			8242-75		
8	Наличник	16×100	13×94		0,0016	5,4 п.м	0,0086			11047-72 8486-66xx	2	18
9	Наличник	16×60	13×54		0,0010	5,3 п.м	0,0053			8242-75		
10	Дверной блок ДН 21-9 ПщP2					1	0,0780	40,56		серия 1.136.5-19		
11	Вкладыш	50×150	47×144	60	0,0005	6	0,0030			11047-72 8486-66xx	2	18
	Итого древесины:						0,1917	97,4				
12	Плиты минераловатные полужесткие γ=125 кг/м3 δ=(50×3) мм						0,1040	13,0		9573-82		
13	Пленка полиэтиленовая δ=0,02мм					1,21 м2		0,03		10354-82		
14	Шурупы 1-4×40,019					58		0,20		1145-80x		
15	Гвозди К3,5×90					60		0,41		4028-63x		
16	Гвозди К2,5×50					190		0,37		"		
17	ЦСП δ=14мм					1,21 м2		21,2		26816-86		
18	ДВПс δ=8мм					1,21 м2		8,2		ТУ 13-444-86		
19	Прокладки резиновые ПРП-40. К-10.300					12,0 п.м.		–		19177-81		
	Масса панели:							140,8				

ГИП	Русаков	
Нач. отд.	Гольденшлюгер	
Гл. спец.	Межуева	
Рук. гр.	Якубова	
Инженер	Корочкина	
Н. контр.	Межуева	

141-115-180.87

Н-4 (Н-4л)

Панель наружной стены с дверью ДН 21-9 ПщP2

Стадия	Масса	Масштаб
Р	140,8	1:20

Лист | Листов 1

ВНПО Союзнаучстандартдом Гипролеспром

Инв. № подл. | Подпись и дата | Взам. инв. №

Альбом II

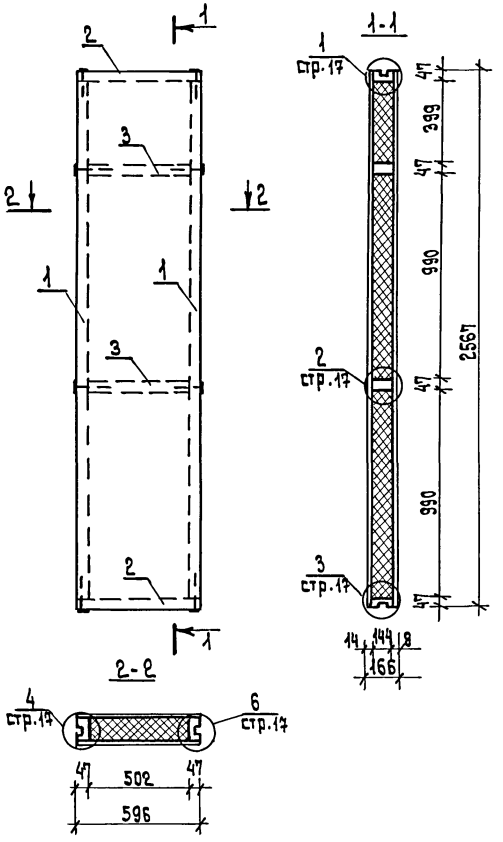

NN поз.	Наименование	Сечение мм до строжки	Сечение мм после строжки	Длина мм	Объем един. м3	Кол-во шт.	Объем общий м3	Масса кг	Антисепт.	ГОСТ серия	Группа кач.	Абс. влаж. %
1	Стойка	50×150	47×144	2473	0,0185	2	0,0370		ПВ	11047-72 ×× 8486-66	1	18
2	Обвязка	50×150	47×144	596	0,0045	2	0,0090		"	"	1	"
3	Вкладыш	50×150	47×144	502	0,0038	2	0,0076		"	"	2	"
	Итого древесины:						0,0536	26.8				
4	ДВПс δ=8мм					1,53 м2		1,04		ТУ13-444-85		
5	Плиты минераловатные полужесткие γ=125кг/м3 δ=(50×3)мм						0,1844	23,05		9573-82		
6	Пленка полиэтиленовая δ=0,02 мм					1,53 м2		0,04		10354-82		
7	Гвозди К3,5×90					16		0,11		4028-63 ×		
8	Гвозди К2,5×50					70		0,14		"		
9	ЦСП δ=14мм					1,53м2		26,8		26816-86		
10	Шурупы 1-4×40,019					26		0,09		1145-80 ×		
	Масса панели:							87.4				

ГИП	Русаков	
Нач.отд.	Гольденшлюгер	
Гл.спец	Межуева	
Рук.гр.	Якубова	
Инжен.	Корочкина	
Н.контр.	Межуева	

141-115-180.87

Н-5
Панель наружной стены глухая

Стадия	Масса	Масштаб
Р	87.4	1:20

Лист | Листов 1

ВНПО СОЮЗНАУЧСТАНДАРТДОМ ГИПРОЛЕСПРОМ

Инв. № подл. | Подпись и дата | Взам. инв. №

22579-02 12

Альбом II

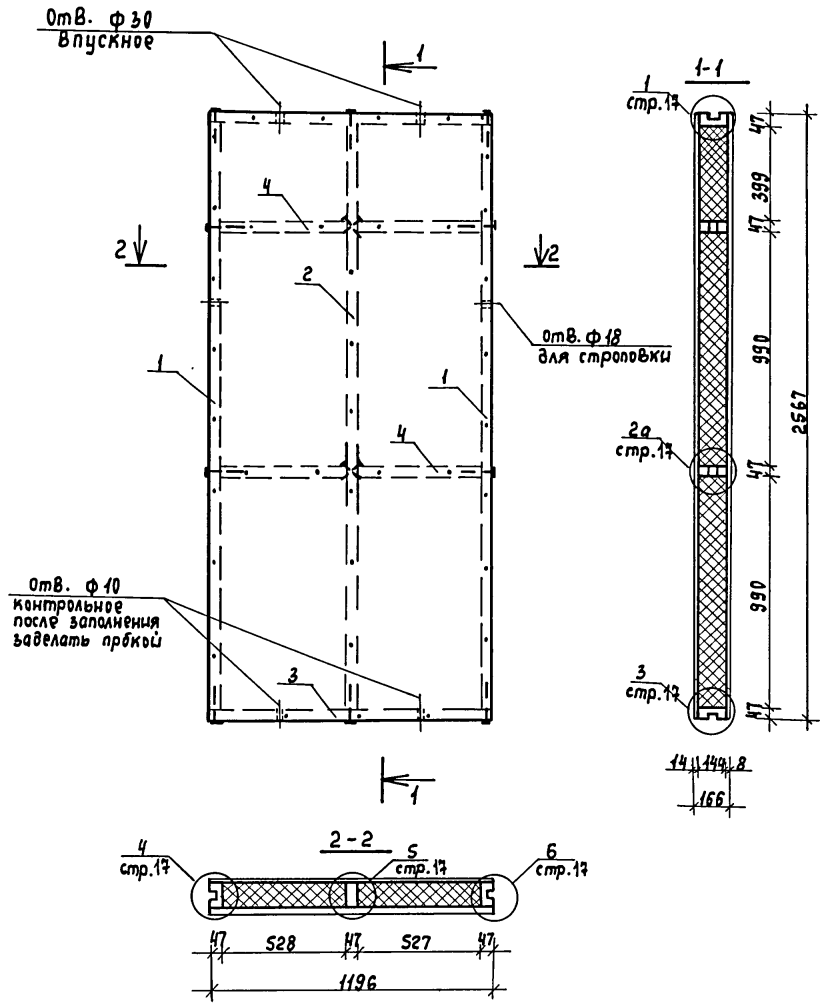

NN поз.	Наименование	Сечение мм до строжки	Сечение мм после строжки	Длина мм	Объем един. м³	Кол. шт.	Объем общий м³	Масса кг	Антисепт.	ГОСТ	Груп. кач. древ.	Абс. влаж. %
1	Стойка	50х150	47х144	2473	0,0185	2	0,0370		ПВ	3486-66 / 11047-72	1	18
2	—— " ——	50х150	47х144	2473	0,0185	1	0,0185		"	"	"	"
3	Обвязка	50х150	47х144	1196	0,0090	2	0,0180		"	"	1	"
4	Вкладыш В-5				0,0032	4	0,0128	6,52		стр.		
		Итого древесины :					0,0863	43,27				
5	ЦСП δ=14мм					3,07 м²		53,7		26816-86		
6	ДВПс δ=8 мм					3,07 м²		20,9		ТУ 13-444-86		
7	Пенопласт МФП-3 γ=40 кг/м³						0,3618	14,47				
8	Пергамин δ=0,4мм					3,07 м²		1,84		2697-83		
9	Гвозди к 3,5х90					28		0,19		4028-63		
10	—— " —— к2,5х50					120		0,23		"		
11	Шурупы 1-4х40,019					42		0,15		1145-80		
					Масса панели:			134,8				

ГИП	Русаков	
Нач. отд.	Гольденшлюгер	
Гл. спец.	Межуева	
Рук. гр.	Якубова	
Инженер	Корочкина	
Н. контр.	Межуева	

141-115-180.87

Н-1*
Панель наружной стены глухая

Стадия	Масса	Масштаб
Р	134,8	1:20
Лист	Листов 1	

ВНПО Союзнаучстандартдом ГИПРОЛЕСПРОМ

Инв. № подл. | Подпись и дата | Взам. инв. №

Альбом II

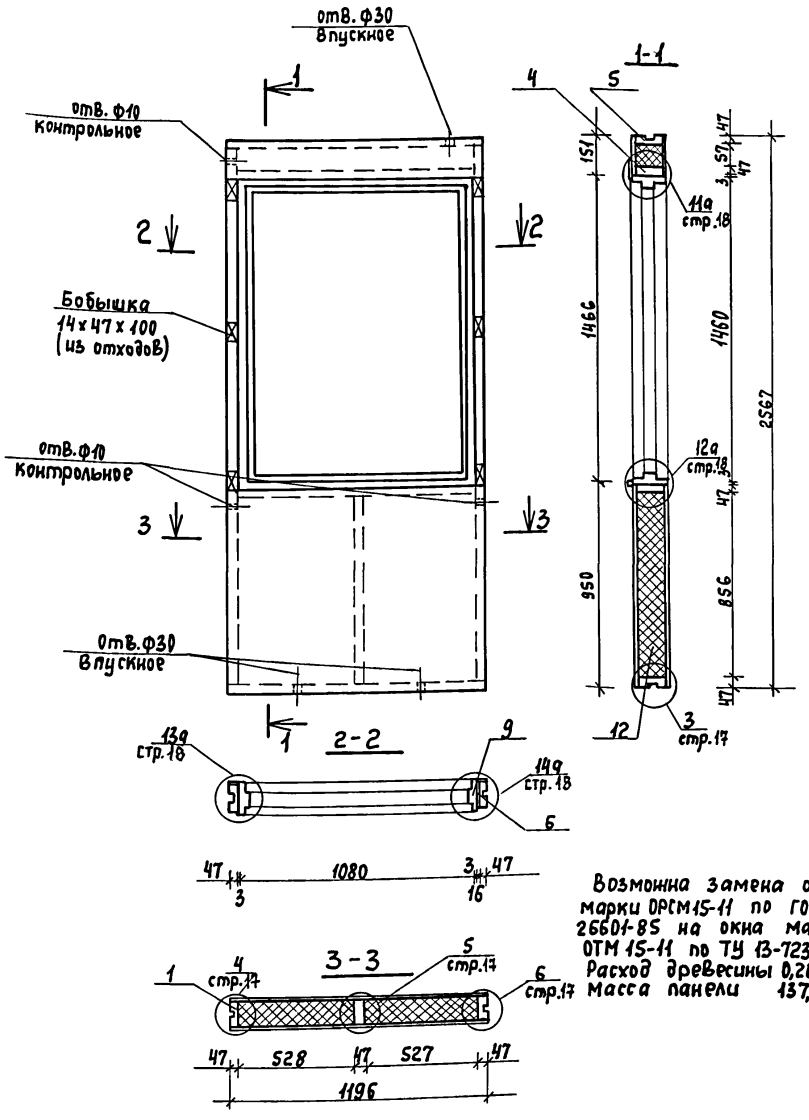

Возможна замена окон марки ОРСМ15-11 по ГОСТ 26601-85 на окна марки ОТМ 15-11 по ТУ 13-723-83
Расход древесины 0,2061м³
Масса панели 137,1кг

NN поз.	Наименование	Сечение мм до строжки	Сечение мм после строжки	Длина мм	Объем 1 дет. м³	Кол. шт.	Общий объем м³	Масса кг	Антисептир.	ГОСТ, серия	Груп. кач. древ.	Абс. влаж. %
1	Стойка	50×150	47×144	2473	0,0185	2	0,0370		ПВ	11047-73 8486-66	1	18
2	Стойка	50×150	47×144	856	0,0064	1	0,0064		"	"	"	"
3	Обвязка	50×150	47×144	1196	0,0090	2	0,0180		"	"	"	"
4	Ригель	50×150	47×144	1102	0,0083	2	0,0166		"	"	"	"
5	Слив	50×50	44×44	1080	0,0027	1	0,0027		"	"	2	"
6	Доска	19×150	16×144	1466	0,0042	1	0,0042		"	"	"	"
7	Наличник	16×100	13×94	1050	0,0017	1	0,0017		"	"	"	"
8	Наличник	16×60	13×54	—	0,0010	4,2 п.м	0,0042			8242-75		
9	Оконный блок ОРСМ 15-11					1	0,0890	40,1		26601-85		
	Итого древесины:				0,1798			85,18				
10	ЦСП δ=14мм					1,32 м²		23,1		26816-86		
11	ДВПс δ=8мм					1,47 м²		10,0		ТУ 13-444-86		
12	Пенопласт МФП-3 γ=40 кг/м³				0,1392			5,57				
13	Пергамин δ=0,4мм					1,47 м²		0,88		2697-83		
14	Гвозди к 3,5×90					40		0,27		4028-63		
15	—"— к 2,5×50					124		0,24		"		
16	Шурупы 1-4×40.019					31		0,11		1145-80		
17	Прокладки резиновые ПРП-40. К-10.300					11,0 п.м		—		19177-81		
	Масса панели :							125,6				

ГИП	Русаков		
Нач. отд	Гольденшлюгер		
Гл. спец.	Мещуева		
Рук. гр.	Якубова		
Инженер	Корочкина		
Н. контр.	Мещуева		

141-115-180.87

Н-2*

Панель нарушной стены с окном ОРСМ 15-11

стадия	Масса	Масштаб
Р	125,6	1:20
Лист	Листов 1	

ВИПО Союзнаустандартдом ГИПРОЛЕСПРОМ

Инв. № подл. | Подпись и дата | Взам. инв. №

Альбом II

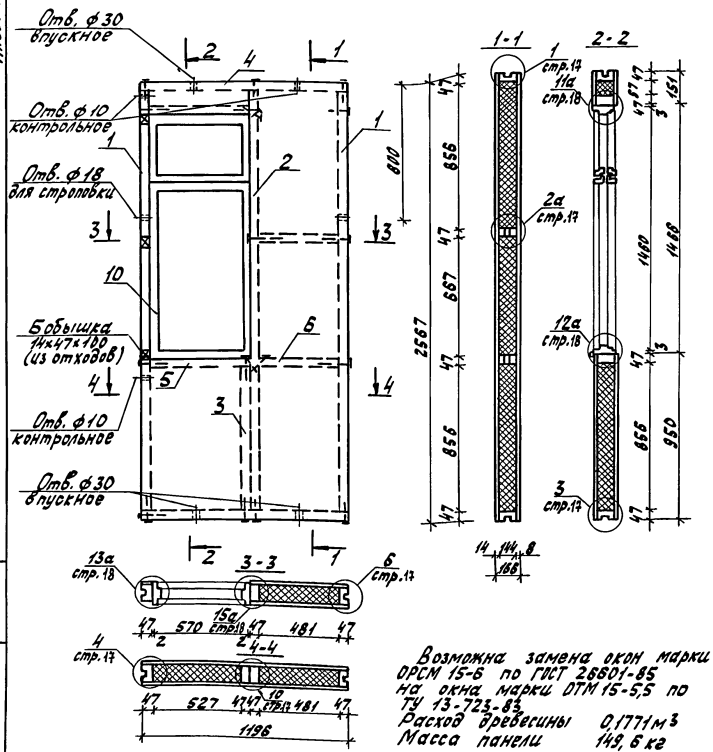

Возможна замена окон марки ОРСМ 15-6 по ГОСТ 26601-85 на окна марки ОТМ 15-5,5 по ТУ 13-723-83

Расход древесины 0,1771 м³

Масса панели 149,6 кг

№№ поз.	Наименование	Сечение мм до строжки	Сечение мм после строжки	Длина мм	Объем един. м³	Кол. шт.	Объем общий м³	Масса кг	Антисептир.	ГОСТ серия	Груп. кач. древ.	Абс. влаж. %
1	Стойка	50×150	47×144	2473	0,0185	2	0,0370			11047-72 ** 8486-66	1	18
2	Стойка	50×150	47×144	2473	0,0185	1	0,0185		"	"	"	"
3	Стойка	50×150	47×144	856	0,0064	1	0,0064		"	"	"	"
4	Обвязка	50×150	47×144	1196	0,0090	2	0,0180		"	"	"	"
5	Ригель	50×150	47×144	574	0,0043	2	0,0086		"	"	"	"
6	Вкладыш В-7				0,0030	2	0,0060	3,06	"	стр.86		
7	Слив	50×50	44×44	570	0,0014	1	0,0014		"	11047-72 8486-66	** 2	18
8	Наличник	16×100	13×94	540	0,0009	1	0,0009		"	"	"	"
9	Наличник	16×60	13×54	–	0,0010	3,8 п.м	0,0038			8242-75		
10	Оконный блок ОРСМ 15-6					1	0,0540	24,3		26601-85		
	Итого древесины:						0,1546	74,7				
11	ЦСП δ=14мм					2,16 м²		37,8		26816-86		
12	ДВПс δ=8мм					2,23 м²		15,2		7913-444-86		
13	Пенопласт МФП-3 γ=40кг/м³						0,2385	9,54				
14	Пергамин δ=0,4мм					2,23 м²		1,38		2697-83		
15	Шурупы 1-4×40,019					38		0,12		1145-80*		
16	Гвозди К3,5×90					45		0,31		4028-63*		
17	Гвозди К2,5×50					156		0,30		"		
18	Прокладки резиновые ПРП-40, К-10.300					6,0 п.м		–		19177-81		
	Масса панели:							139,4				

ГИП	Русаков	
Нач. отд.	Гольденшлюгер	
Гл. спец.	Межуева	
Рук. гр.	Якубова	
Инженер	Корочкина	
Н. контр.	Межуева	

141-115-180.87

Н-3*.
Панель наружной стены с окном ОРСМ15-6

Стадия	Масса	Масштаб
Р	139,4	1:20

Лист 1 | Листов 1

ВНПО СОЮЗНАУЧСТАНДАРТДОМ ГИПРОЛЕСПРОМ

Инв. № подл. | Подпись и дата | Взам. инв. №

22579-02 15

Жукова

Альбом II

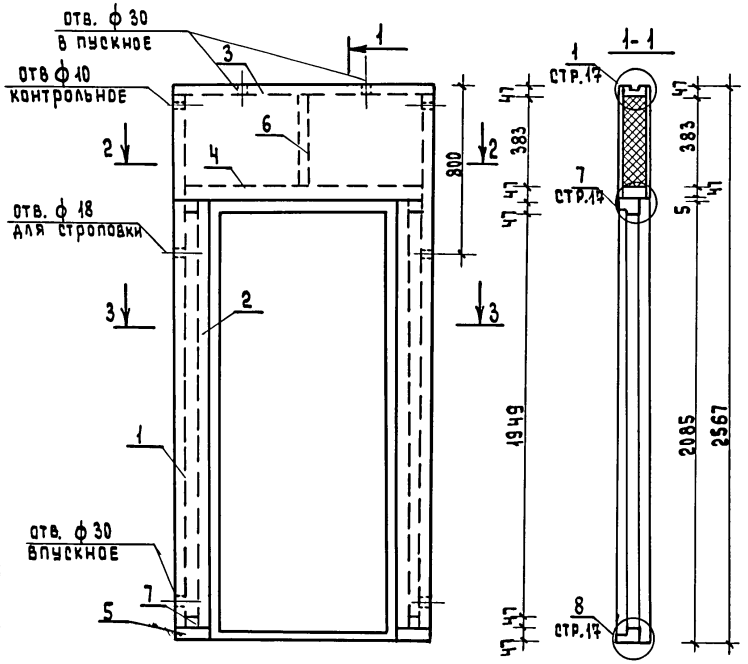

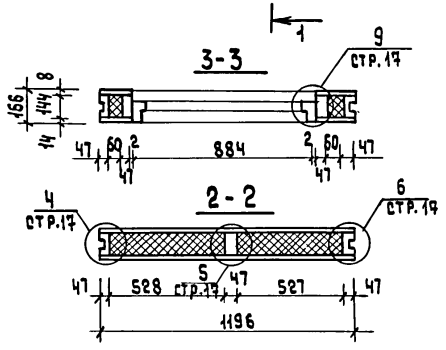

ПАНЕЛЬ Н-4*Л ВЫПОЛНЯЕТСЯ С ДВЕРЬЮ ДН 21-9ЛПЩ Р2

№№ поз.	Наименование	Сечение мм до строжки	Сечение мм после строжки	Длина мм	Объем един. м³	Кол. шт.	Общий объем м³	Масса кг	Антисепт.	ГОСТ, серия	Груп. кач. древ	Абс. влаж. %
1	стойка	50×150	47×144	2473	0,0185	2	0,0370		пв	11047-72 и 8486-66	1	18
2	стойка	50×150	47×144	2043	0,0153	2	0,0306		"	"	1	"
3	обвязка	50×150	47×144	1196	0,0090	1	0,0090		"	"	1	"
4	ригель	50×150	47×144	1102	0,0083	1	0,0083		"	"	1	"
5	обвязка	50×150	47×144	154	0,0012	2	0,0024		"	"	2	"
6	стойка	50×150	47×144	383	0,0029	1	0,0029		"	"	1	"
7	вкладыш	50×150	47×144	60	0,0005	6	0,0030		"	"	2	"
8	наличник	16×80	13×74	—	0,0013	5,1 п.м	0,0066		"	8242-75		
9	наличник	16×100	13×94	—	0,0016	5,4 п.м	0,0086		"	11047-72 и 8486-66	*2	18
10	наличник	16×60	13×54	—	0,0010	5,3 п.м	0,0053		"	8242-75		
11	дверной блок ДН 21-9 пщ Р2					1	0,0780	40,56		серия 1.136.5-19		
		итого древесины					0,1917	97,4				
12	ЦСП δ=14мм					1,21 м²		21,2		26816-86		
13	ДВПс δ=8мм					1,21 м²		8,22		ТУ 13-444-86		
14	пенопласт МФП-3 γ=40 кг/м³						0,0919	3,68				
15	пергамин δ=0,4мм					1,21 м²		0,73		2697-83		
16	шурупы 1-4×40,019					58		0,20		1145-80	*	
17	гвозди к 3,5×90					60		0,41		4028-63	*	
18	гвозди к 2,5×50					190		0,37		"		
19	прокладки резиновые ПРП-40. К-10.300					12.0 п.м.		—		19177-81		
							масса панели:	132,2				

ГИП	Русаков	
Нач. отд.	Гольденшлюгер	
Гл. спец.	Межуева	
Рук. гр.	Якубова	
Инжен.	Корочкина	
Н. контр.	Межуева	

141-115-180.87

Н-4* (Н-4*Л)
Панель наружной стены с дверью ДН 21-9 пщ Р2

Стадия	Масса	Масштаб
Р	132,2	1:20

Лист | Листов 1

ВНПО Союзнаучстандартдом Гипролеспром

Инв. N подл. | Подпись и дата | Взам. инв. N

Альбом II

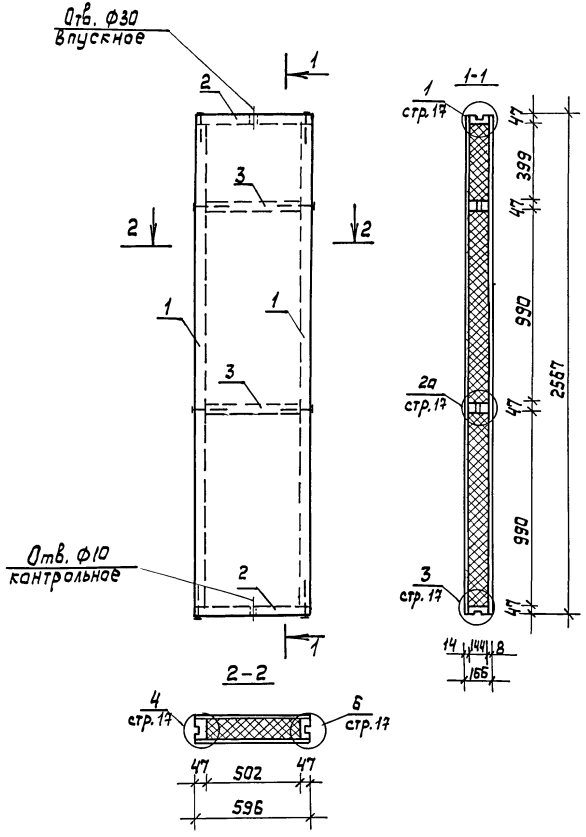

NN поз.	Наименование	Сечение мм до строжки	Сечение мм после строжки	Длина мм	Объем един. м3	Кол. шт	Объем общий м3	Масса кг	Антисептир	ГОСТ, серия	Груп. кач. древ	Абс. влаж. %
1	Стойка	50х150	47х144	2473	0,0185	2	0,0370		ПВ	11047-72 3486-68	1	18
2	Обвязка	50х150	47х144	596	0,0045	2	0,0090		"	"	1	"
3	Вкладыш в-6				0,0032	2	0,0064	3,25		стр.86		
	Итого древесины						0,0524	26,26				
4	ДВПс δ=8мм					1,53 м2		10,4		ТУ 13-444-86		
5	Пенопласт МФП-3 γ=40 кг/м3						0,1719	6,88				
6	Пергамин δ=0,4мм					1,53 м2		0,92		2697-83		
7	Гвозди К 3,5х90					16		0,11		* 4028-63		
8	Гвозди К 2,5х50					70		0,14		"		
9	ЦСП δ=14мм					1,53 м2		26,8		26816-86		
10	Шурупы 1-4х40.019					26		0,09		11455-80		
	Масса панели :							71,6				

ГИП	Русаков		141-115-180.87
Нач. отд	Гольденшлюгер		
Гл. спец.	Мешуева		Н-5* Панель наружной стены глухая
Рук. гр.	Якубова		
Инженер	Корочкина		
Н. контр.	Мешуева		

Стадия	Масса	Масштаб
Р	71,6	1:20
Лист	Листов 1	

ВНПО Союзнаучстандартдом ГИПРОЛЕСПРОМ

Инв. № подл. | Подпись и дата | Взам. инв. №

22579-02 17

Альбом Е

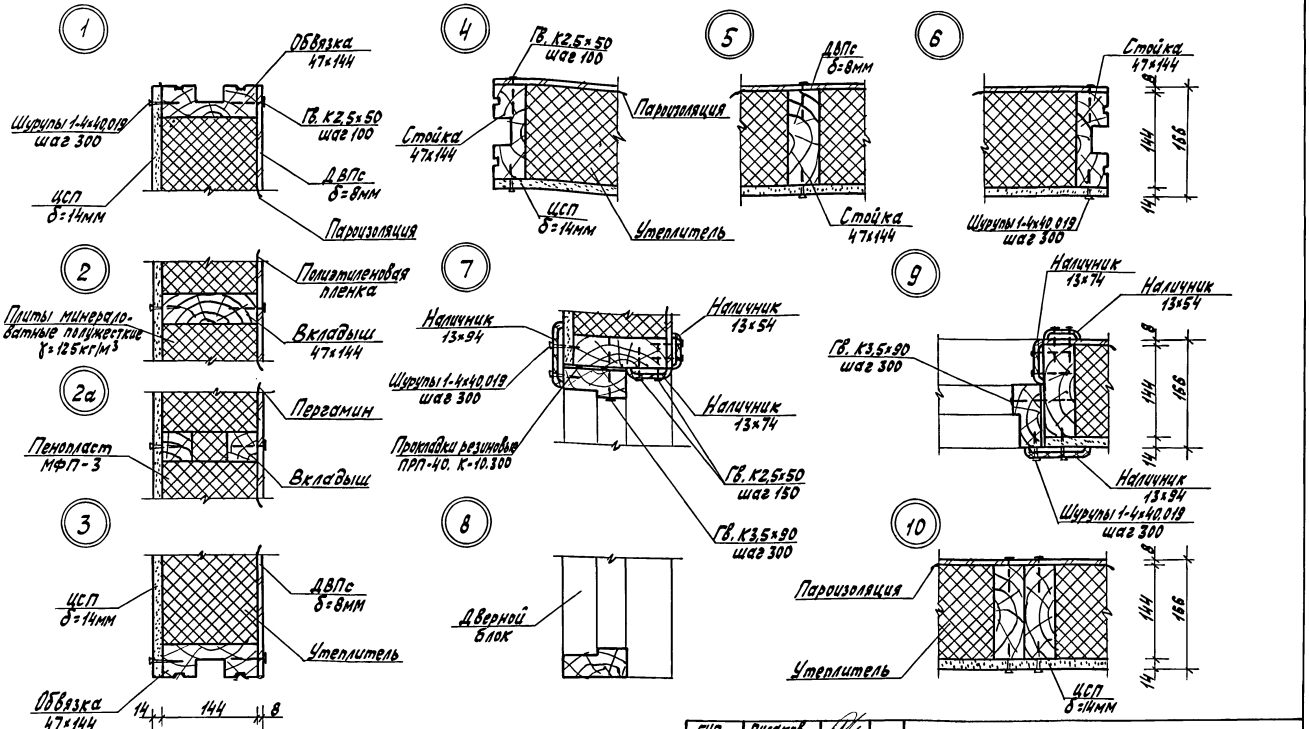

Пароизоляция
Полиэтиленовая пленка для варианта $t°_{н}=-30°C$
Пергамин для варианта $t°_{н}=-40°C$

Утеплитель
Плиты минераловатные полужесткие $\gamma=125кг/м^3$ для варианта $t°_{н}=-30°C$
Пенопласт МФП-3 для варианта $t°_{н}=-40°C$

ГИП	Рисаков		141-115-180.87
Нач.отд.	Гальперштейн		
Гл.спец.	Мамчуева		
Рук.груп.	Якубова		Узлы 1-10 к панелям наружных стен (варианты для $t_{н.в.}=-30°C$ и $-40°C$, каркас цельного сечения)
Инж.	Корочкина		
Н.контр.	Мамчуева		

Стадия	Масса	Масштаб
Р	-	1:5
Лист 1	Листов 2	

ВНПО СОЮЗНАУЧСТАНДАРТДОМ ГИПРОПЕСПРОМ

Инв.№ подл. | Подпись и дата | Взам.инв.№

22579-02 18

Жукова

Альбом II

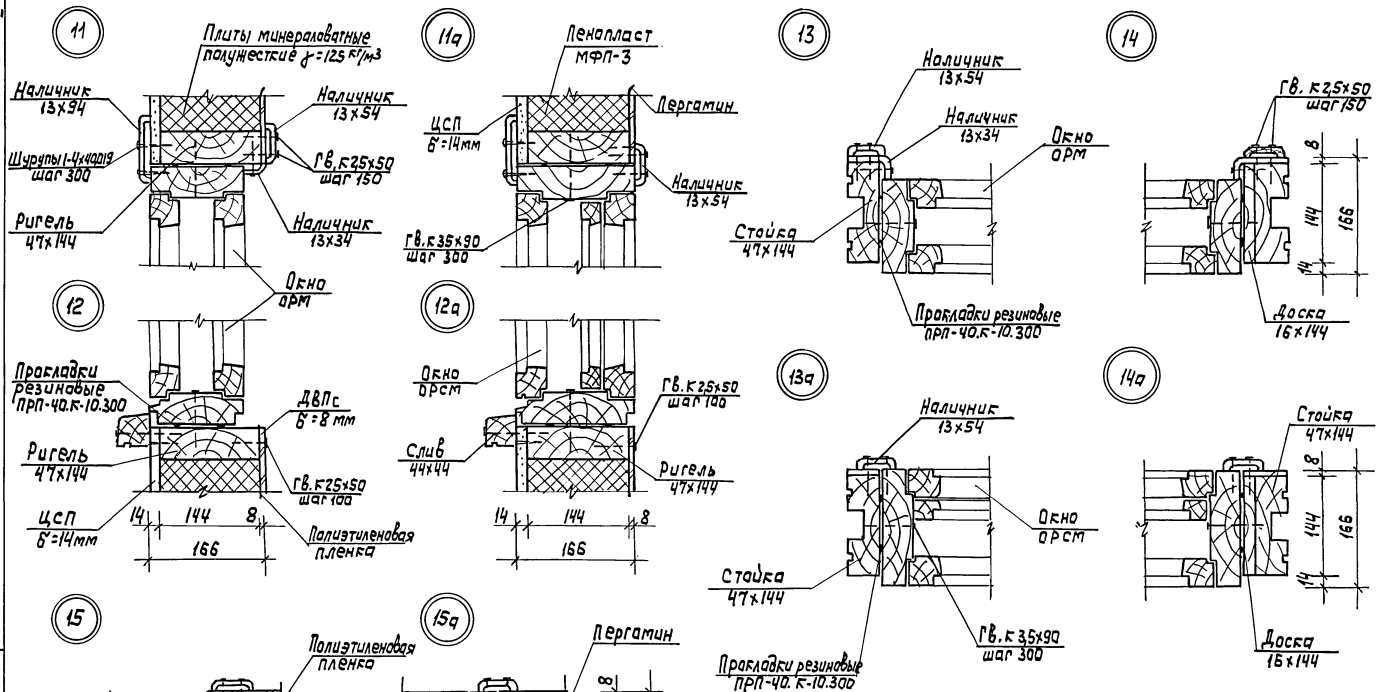

ГИП	Русаков	
Нач.отд.	Гольденшлюгер	
Гл.спец.	Меньчева	
Рук.груп.	Якубова	
Инж.	Карочкина	
Н.контр.	Меньчева	

141-115-180.87

Узлы 11-15, 11а-15а к панелям наружных стен (варианты для tн.в=-30°С и -40°С, кар кас цельного сечения)

Стадия	Масса	Масштаб
Р		1:5
Лист 2	Листов	

ВНПО СОЮЗНАУЧСТАНДАРТДОМ ГИПРОЛЕСПРОМ

Инв.№ подл. | Подпись и дата | Взам. инв.№

22579-02 19

Альбом II

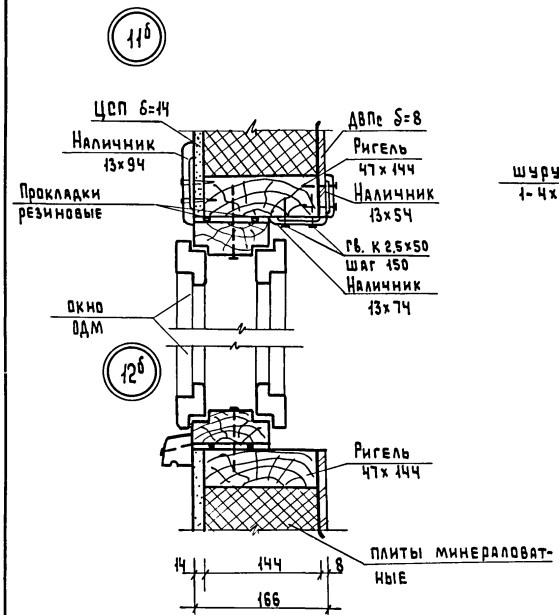

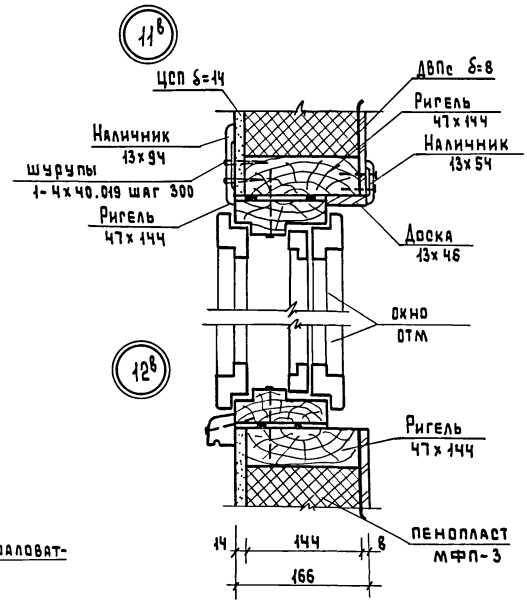

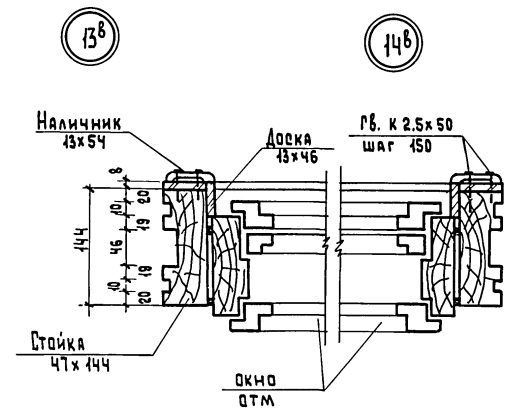

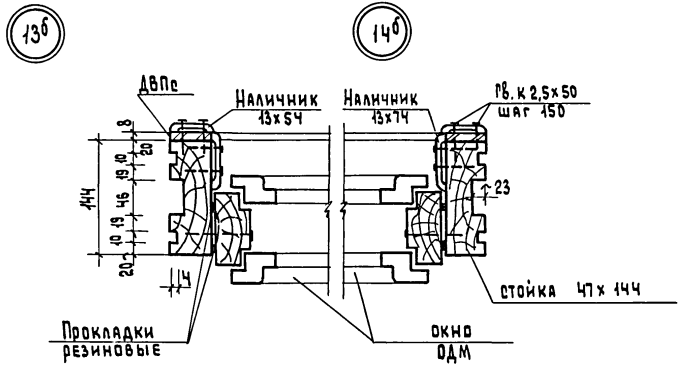

ГИП	Русаков	
Нач. отд.	Гольденшлюгер	
Гл. спец.	Мешуева	
Рук. гр.	Якубова	
Н. контр.	Мешуева	

141-115-180.87

Узлы 11б-14б, 11в-14в к панелям наружных стен (Вариант с окнами по ТУ 13-723-83 для $t_{н.в.}$=-30°С и -40°С)

Стадия	Масса	Масштаб
Р		1:5
Лист	Листов 1	

ВНПО Союзнаучстандартдом ГИПРОЛЕСПРОМ

Инв. № подл. | Подпись и дата | Взам. инв. №

Альбом III

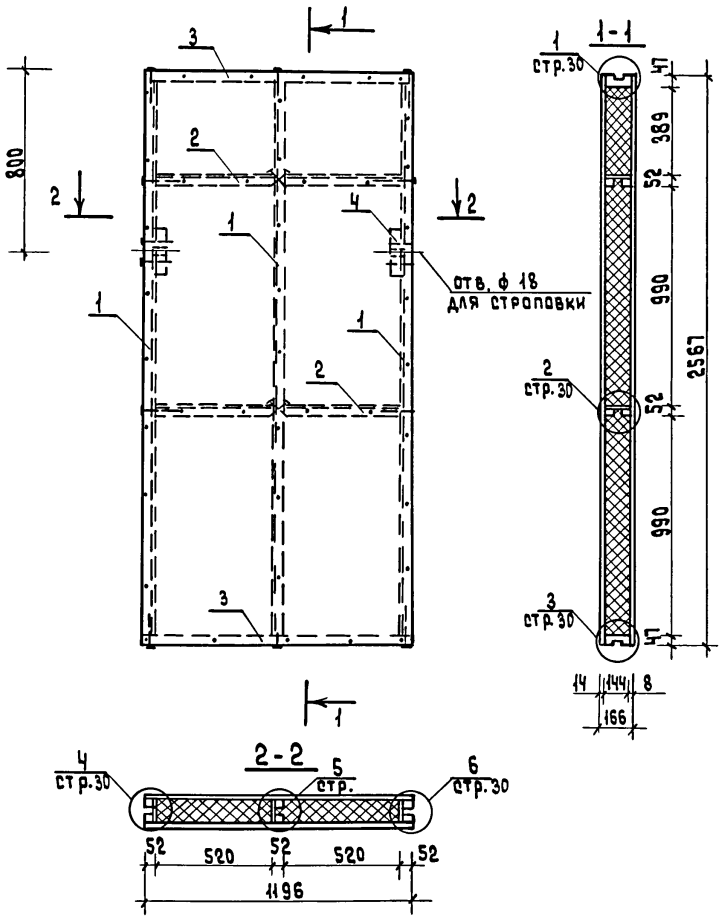

NN поз.	Наименование	Сечение мм до строжки	Сечение мм после строжки	Длина мм	Объем един. м³	Кол-во шт.	Объем общий м³	Масса кг	Антисепт.	ГОСТ	Груп. кач. древ.	Абс. влаж. %
1	Балка Бш-14-247				0,0124	3	0,0372	24,0	ПВ	стр.97		
2	Балка Бш-14-52				0,0026	4	0,0104	8,0	"	стр.97		
3	Обвязка	50х150	47х144	1196	0,0090	2	0,0180		"	11047-72 8486-66	хх 1	18
4	Бобышка	50х150	47х144	220	0,0017	2	0,0034		"	"	2	"
			Итого древесины:				0,0690	42,7				
5	ЦСП δ= 14 мм					3,07 м²		53,73		26816-86		
6	ДВПс δ= 8 мм					3,07 м²		20,9		ТУ 13-444-86		
7	Плиты минераловатные полужесткие γ=125 кг/м³ δ=150+3мм						0,3928	49,10		9573-82		
8	Пленка полиэтиленовая δ= 0,02 мм					3,07 м²		0,074		10354-82		
9	Гвозди к 3,5х90					36		0,24		4028-63*		
10	Гвозди к 2,5х50					120		0,23		"		
11	Шурупы 1-4х40,019					42		0,15		1145-80*		
	Масса панели:							167,0				

ГИП	Русаков		
Нач.отд.	Гольденшлю		
Гл.спец.	Межуева		
Рук.гр.	Якубова		
Инжен.	Корочкина		
Н.контр.	Межуева		

141-115-180.87

НБ-1
Панель наружной стены глухая

Стадия	Масса	Масштаб
Р	167,0	1:20
Лист	Листов 1	

ВНПО Союзнаучстандартдом
Гипролеспром

Инв.N подл. | Подпись и дата | Взам.инв.N

Альбом II

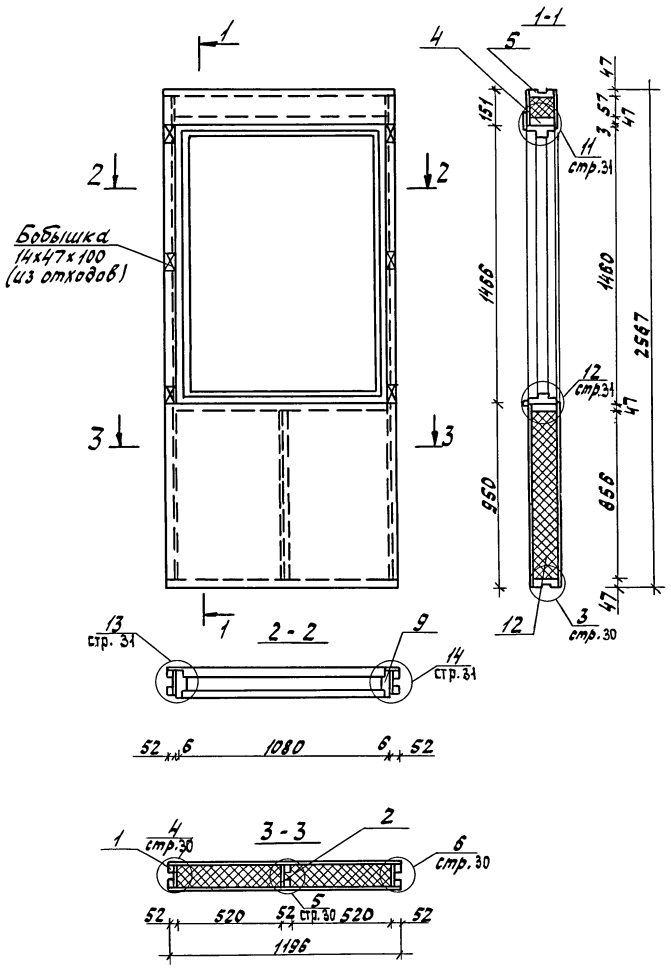

№№ поз.	Наименование	Сечение, мм до строжки	Сечение, мм после строжки	Длина мм	Объем един. м³	Кол. шт.	Общий объем м³	Масса кг	Антисептир.	ГОСТ, серия	Груп. кач. древ.	Абс. влаж. %
1	Балка БШ-14-247				0,0124	2	0,0248	16,0	пв	стр.97		
2	Балка БШ-14-85				0,0042	1	0,0042	3,0	"	"		
3	Обвязка	50×150	47×144	1196	0,0090	2	0,0180			1987-72 9488-86	1	18
4	Ригель	50×150	47×144	1092	0,0082	2	0,0164		"	"	1	"
5	Слив	50×50	44×44	1080	0,0027	1	0,0024		"	"	2	"
6	Наличник	16×40	13×34	-	0,0006	4,0 п.м	0,0024			8242-75		
7	Наличник	16×100	13×34	1050	0,0017	1	0,0017		"	11047-72 9488-86	" 2	18
8	Наличник	16×60	13×54		0,0010	4,2 п.м	0,0042		"	8242-75		
9	Оконный блок ОРМ 15-11					1	0,0877	30,5		25601-83		
	Итого древесины:						0,1421	72,2				
10	ЦСП δ=14мм					1,32 м²		23,1		26816-86		
11	ДВПс δ=8мм					1,47 м²		10,0		ТУ13-444-86		
12	Плиты минераловатные полужесткие ρ=125кг/м³ δ=(50+3)мм						0,1495	18,7		9573-82		
13	Пленка полиэтиленовая δ=0,02 мм					1,47 м²		0,03		10354-82		
14	Шурупы 1-4×40.019					3,1		0,11		1145-80*		
15	Гвозди К3,5×90					40		0,27		4028-63*		
16	Гвозди К2,5×50					150		0,29		"		
17	Прокладки резиновые ПРП-40.К-10.300					11,0 п.м		-		19177-81		
	Масса панели:							124,7				

ГИП	Русаков	
Нач. отд.	Гольдминцер	
Гл. спец.	Мержуева	
Рук. гр.	Якубова	
Инженер	Корочкина	
Н. контр.	Мержуева	

141-115-180.87

НБ-2.
Панель наружной стены с окном ОРМ 15-11

Стадия	Масса	Масштаб
Р	124,7	1:20
Лист	Листов 1	

ВНПО СОЮЗНАЧЗСТАНДАРТДОМ ГИПРОПЕСПРОМ

Инв. № подл. | Подпись и дата | Взам. инв. №

Жукова

Альбом II

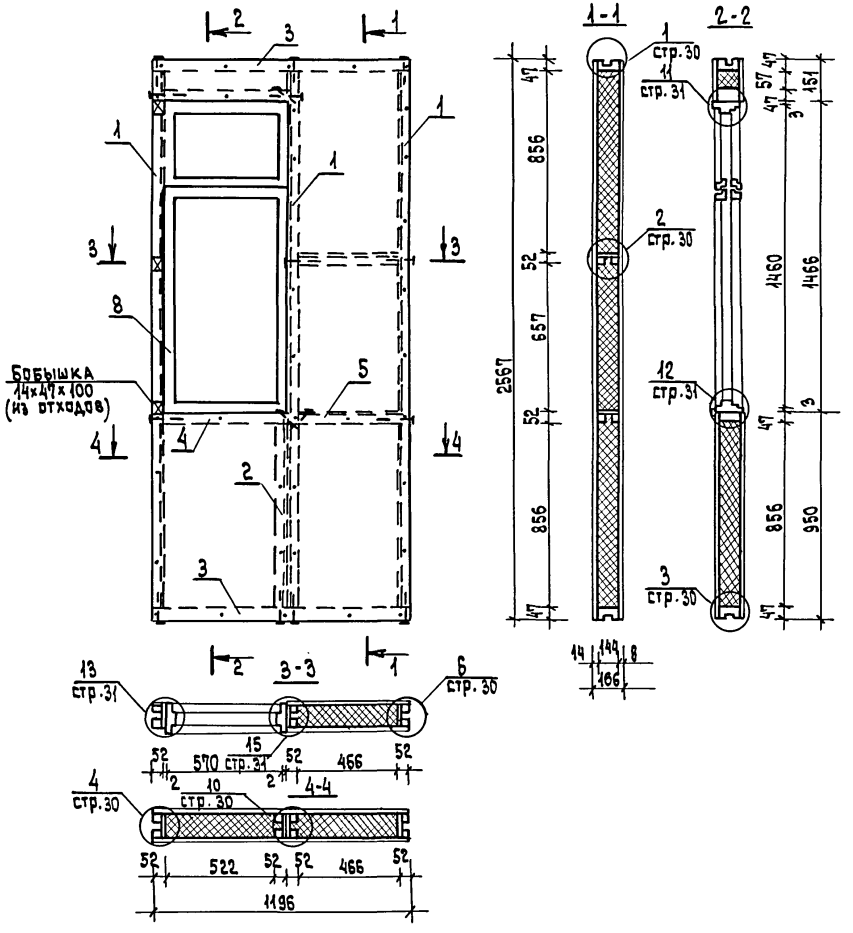

№№ поз.	Наименование	сечение мм до строжки	сечение мм после строжки	Длина в мм	Объем един. м³	Кол-во шт.	Общий объем м³	Масса кг	Антисепт.	ГОСТ, серия	Трудоемкость	Абс. влажность %
1	Балка БШ-14-247				0,0124	3	0,0372	24,0		стр.97		
2	Балка БШ-14-85				0,0042	1	0,0042	3,0		"		
3	Обвязка	50×150	47×144	1196	0,0090	2	0,0180		"	11047-72 8486-66*	1	18
4	Ригель	50×150	47×144	574	0,0043	2	0,0086		"	"	1	"
5	Балка БШ-14-46				0,0024	2	0,0048	4,0		стр.97		
6	Слив	50×50	44×44	570	0,0014	1	0,0014			11047-72 8486-66*	2	18
7	Наличник	16×100	13×94	540	0,0009	1	0,0009			"	2	"
8	Оконный блок ОРМ 15-6					1	0,0426	19,5		26601-85		
9	Наличник	16×60	13×54		0,0010	3,8 п.м.	0,0038			8242-75		
10	Наличник	16×40	13×34		0,0006	3,6 п.м.	0,0022			"		
	Итого древесины:						0,1237	68,0				
11	Плиты минераловатные полужесткие γ=125 кг/м³ δ=(50+3) мм						0,2578	32,2		9573-82		
12	Пленка полиэтиленовая δ=0,02 мм					2,23 м²		0,05		10354-82		
13	Шурупы 1-4×40.019					38		0,12		1145-80*		
14	Гвозди К3,5×90					45		0,31		4028-63*		
15	Гвозди К2,5×50					180		0,35		"		
16	ЦСП δ=14 мм					2,16 м²		37,8		26816-85		
17	ДВПс δ=8 мм					2,23 м²		15,2		ТУ 13-444-86		
18	Прокладки резиновые ПРП-40.К-10.300					6,0 п.м.		-		19177-81		
	Масса панели:							154,0				

ГИП	Русаков	
Нач.отд.	Гольденшлюгер	
Гл.спец.	Менчуева	
Рук.гр.	Якубова	
Инженер	Корочкина	
Н.контр.	Менчуева	

141-115-180.87

НБ-3
Панель наружной стены с окном ОРМ 15-6

Стадия	Масса	Масштаб
Р	154,0	1:20
Лист	Листов 1	

ВНПО Союзнаучстандартдом Гипролеспром

Инв.№подл. | Подпись и дата | Взам.инв.№

Альбом II

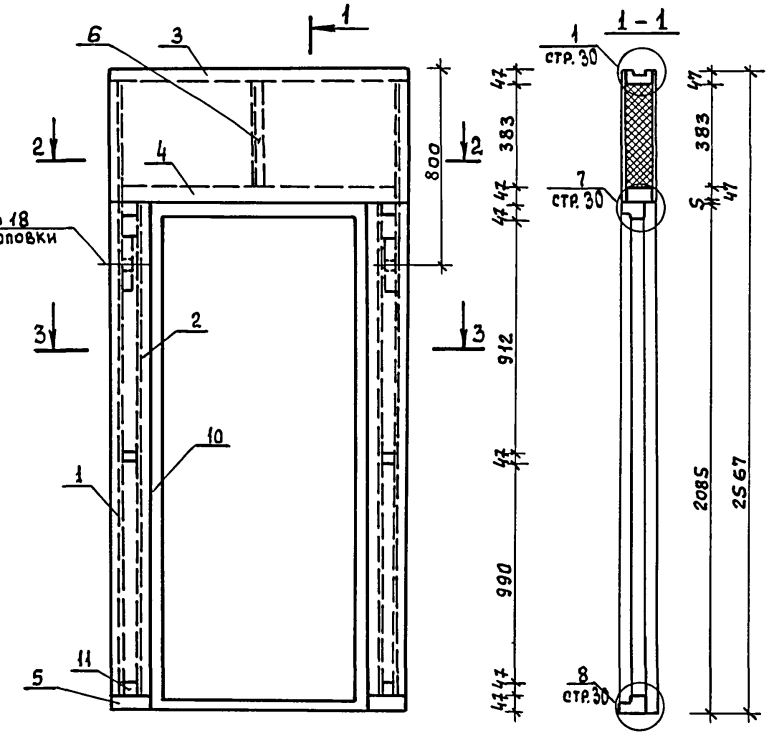

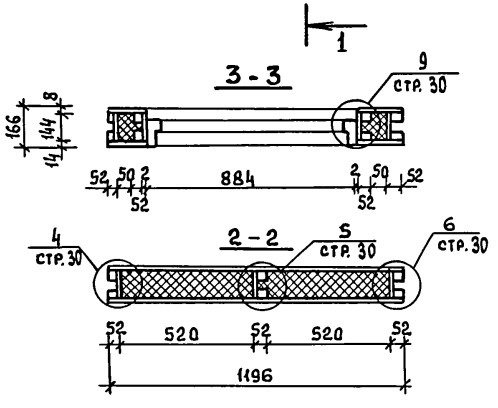

ПАНЕЛЬ НБ-4А ВЫПОЛНЯЕТСЯ С ДВЕРЬЮ ДН 21-9АПЩР$_2$

NN поз.	НАИМЕНОВАНИЕ	Сечение мм до строжки	Сечение мм после строжки	Длина в мм	Объем един. м^3	Кол-во шт.	Общий объем м^3	Масса кг	Антисепт.	ГОСТ, серия	Группа качества	Абс. влаж. %
1	БАЛКА БШ-14-247				0,0124	2	0,0248	16,0	ПВ	стр.97		
2	БАЛКА БШ-14-204				0,0102	2	0,0204	14,0		"		
3	ОБВЯЗКА	50×150	47×144	1196	0,0090	1	0,0090			11047-72 8486-66*	1	"
4	Ригель	50×150	47×144	1092	0,0082	1	0,0082		"	"	1	"
5	ОБВЯЗКА	50×150	47×144	154	0,0012	2	0,0024		"	"	2	"
6	БАЛКА БШ-14-38				0,0020	1	0,0020	2,0		стр.97		
7	НАЛИЧНИК	16×80	13×74		0,0013	5,1 п.м.	0,0066			8242-75		
8	НАЛИЧНИК	16×100	13×94		0,0016	5,4п.м	0,0086			11047-72 8486-66*	2	18
9	НАЛИЧНИК	16×60	13×54		0,0010	5,3п.м	0,0053			8242-75		
10	ДВЕРНОЙ БЛОК ДН 21-9 ПЩР$_2$					1	0,0780	40,56		СЕРИЯ 1.136.5-19		
11	ВКЛАДЫШ	50×150	47×144	50	0,0004	6	0,0024			11047-72 8486-66*	2	18
12	БОБЫШКА	50×150	47×144	220	0,0017	2	0,0034			"	2	18
	ИТОГО ДРЕВЕСИНЫ:				0,1711			95,5				
13	ПЛИТЫ МИНЕРАЛОВАТНЫЕ ПОЛУЖЕСТКИЕ γ=125 кг/м^3 δ=(30±3)мм						0,1094	13,7		9573-82		
14	ПЛЕНКА ПОЛИЭТИЛЕНОВАЯ δ=0,02мм					1,21 м2		0,03		10354-82		
15	ШУРУПЫ 1-4×40,019					58		0,20		1145-80*		
16	ГВОЗДИ К 3,5×90					60		0,41		4028-63*		
17	ГВОЗДИ К 2,5×50					190		0,37		"		
18	ЦСП δ=14мм					1,21 м2		21,2		26816-86		
19	ДВПс δ=8мм					1,21 м2		8,2		ТУ13-444-86		
20	ПРОКЛАДКИ РЕЗИНОВЫЕ ПРП-40. К-10.300					12,0 п.м.		—		19177-81		
	МАССА ПАНЕЛИ:							139,6				

ГИП	Русаков	
Нач.отд.	Гольденшлюгер	
Гл.спец.	Межуева	
Рук.гр.	Якубова	
Инженер	Корочкина	
Н.Контр.	Межуева	

141-115-180.87

НБ-4 (НБ-4А)

Панель наружной стены с дверью ДН 21-9 ПЩР$_2$ (ДН 21-9АПЩР$_2$)

Стадия	Масса	Масштаб
Р	139,6	1:20
Лист	Листов 1	

ВНПО Союзнаучстандартдом ГИПРОЛЕСПРОМ

Инв.№ подл. | Подпись и дата | Взам.инв.№

Альбом III

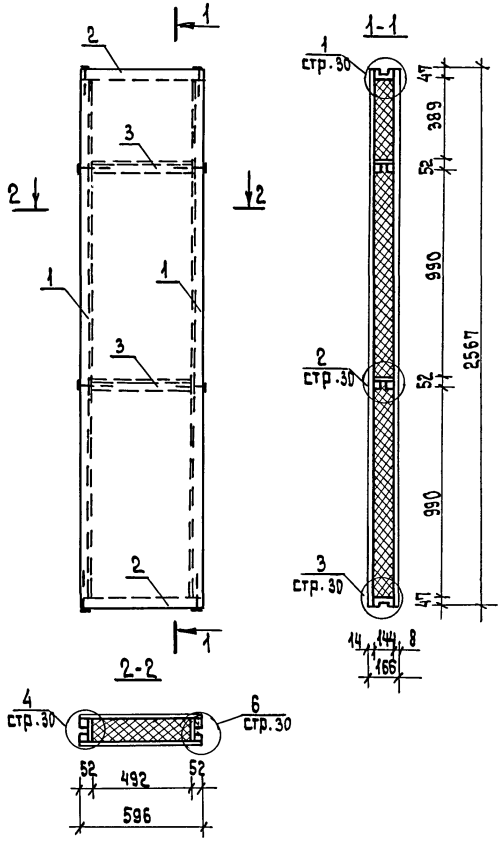

NN поз.	Наименование	Сечение мм: до строжки	Сечение мм: после строжки	Длина мм	Объем един. м3	Кол-во шт.	Объем общий м3	Масса кг	Антисепт.	ГОСТ, серия	Груп. кач-ва	Абс. влаж. %
1	Балка БШ-14-247				0.0124	2	0.0248	16.0	ПВ	стр.97		
2	Обвязка	50×150	47×144	596	0.0045	2	0.0090	4.5	"	1047-72, 8486-66	1	18
3	Балка БШ-14-19				0.0024	2	0.0048	4.0	"	стр.		
	Итого древесины:						0.0386	24.5				
4	ДВПс δ=8мм					1.53 м2		10.4		ТУ 13-444-86		
5	ЦСП δ=14мм					1.53 м2		26.8		26816-86		
6	Плиты минераловатные полужесткие К=125 кг/м3 δ=(50+3) мм						0.1824	22.8		9573-82		
7	Пленка полиэтиленовая δ=0.02					1.53 м2		0.04		10354-82		
8	Гвозди К 3,5×90					16		0,11		4028-63		
9	Гвозди К 2,5×50					70		0,14		"		
10	Шурупы 1-4×40.019					26		0,09		1145-80		
	Масса панели:							84,9				

ГИП	Русаков		
Нач. отд.	Гольденылюгер		
Гл. спец.	Межуева		
Рук. гр.	Якубова		
Инженер	Корочкина		
Н. контр.	Межуева		

141-115-180.87

НБ-5
Панель наружной стены
глухая

Стадия	Масса	Масштаб
Р	89.4	1:20
Лист	Листов 1	

ВНПО Союзнаучстандартдом Гидролеспром

Инв. № подл. | Подпись и дата | Взам. инв. №

Альбом III

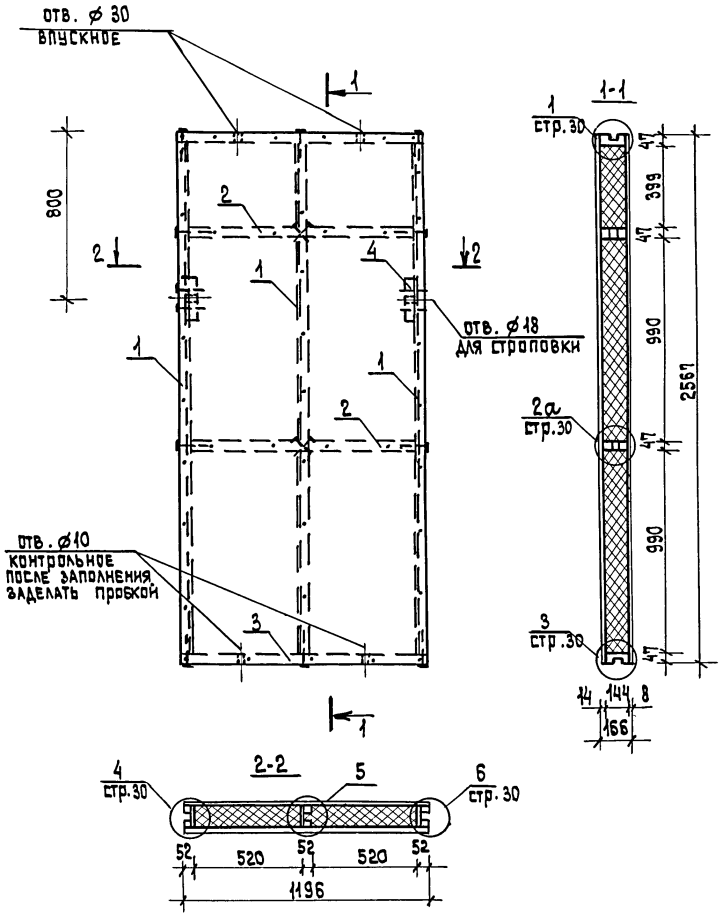

NN поз.	Наименование	Сечение мм до строжки	Сечение мм после строжки	Длина мм	Объем един. м³	Кол-во шт.	Объем общий м³	Масса кг	Антисепт.	ГОСТ	Груп. кач. древ.	Абс. влаж. %
1	Балка БШ-14-247				0,0124	3	0,0372	24,0	ПВ	стр.37		
2	Вкладыш В-9				0,0032	4	0,0128	6,52	"	стр.86		
3	Обвязка	50×150	47×144	1196	0,0090	2	0,0180		"	11047-72, 8486-66**	1	18
4	Бобышка	50×150	47×144	220	0,0017	2	0,0034		"	"	2	"
	Итого древесины:						0,0714	41,2				
5	ЦСП δ=14мм					3,07 м²		53,73		26816-86		
6	ДВПс δ=8мм					3,07 м²		20,9		ТУ13-444-86		
7	пенопласт МФП-3 γ=40кг/м³						0,3622	14,49				
8	пергамин δ=0,4мм					3,07 м²		1,84		2697-83		
9	Гвозди К3,5×90					36		0,24		4028-63*		
10	Гвозди К2,5×50					12,0		0,23		"		
11	Шурупы 1-4×40.019					42		0,15		1145-80*		
	Масса панели:							132,8				

ГИП	Русаков		
Нач.отд.	Гольденшмогер		
Гл.спец.	Межуева		
Рук.гр.	Якубова		
Инженер	Корочкина		
Н.контр.	Межуева		

141-115-180.87

НБ-1*

Панель наружной стены глухая

Стадия	Масса	Масштаб
Р	132,8	1:20
Лист	Листов 1	

ВНПО Союзнаучстандартдом Гипролеспром

Инв.№ подл. | Подпись и дата | Взам.инв.№

Альбом II

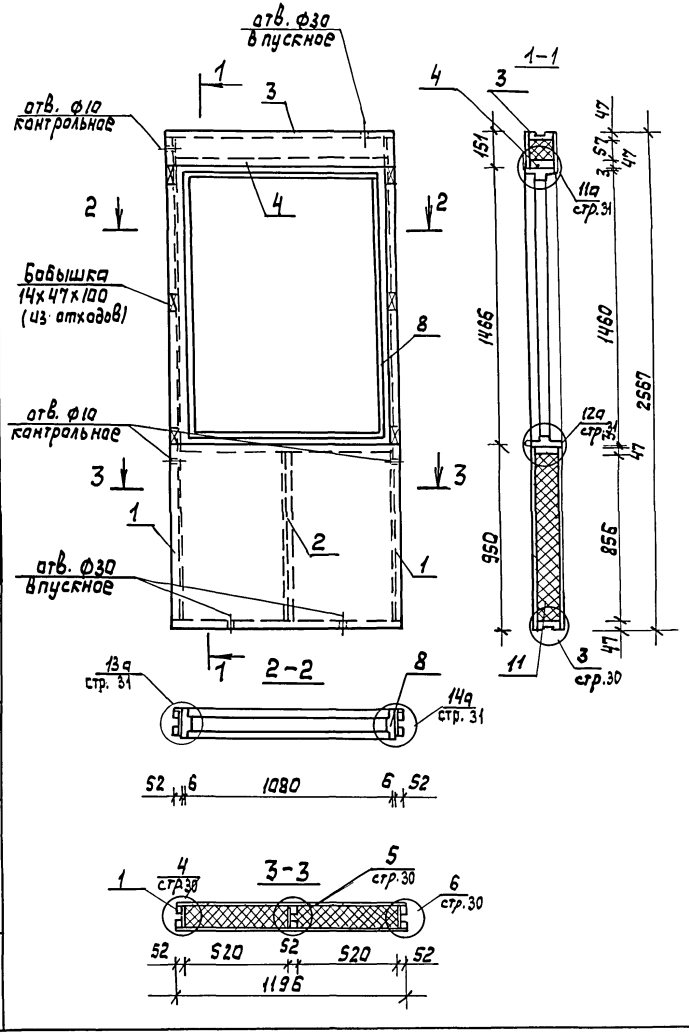

NN поз.	Наименование	Сечение, мм до строжки	Сечение, мм после строжки	Длина мм	Объем един. м3	Кол шт.	Общий объем м3	Масса кг	Антисептир	ГОСТ серия	Групп. качества древ	Абс. влаж. %
1	Балка БШ-14-247				0,0124	2	0,0248	16,0	ПВ	стр.97		
2	Балка БШ-14-85				0,0042	1	0,0042	3,0	"	"		
3	Обвязка	50х150	47х144	1196	0,0090	2	0,0180			11047-72 8486-68*	1	18
4	Ригель	50х150	47х144	1092	0,0082	2	0,0164		"	"	1	"
5	Слив	50х50	44х44	1080	0,0027	1	0,0027		"	"	2	"
6	Наличник	16х100	13х94	1050	0,0017	1	0,0017		"	11047-72 8486-68*	2	18
7	Наличник	16х60	13х54		0,0010	4,2 п.м	0,0042		"	8242-75		
8	Оконный блок ОРСМ 15-11					1	0,0890	40,1		26601-85		
	Итого древесины:						0,1610	80,6				
9	ЦСП б=14мм					1,32 м2		23,1		26816-86		
10	ДВПс б=8мм					1,47 м2		10,0		7973-4444-86		
11	Пенопласт мФЛ-3 γ=40кг/м3						0,1372	5,49				
12	Прокладки резиновые ПРП-40.К-10.300					14,0 п.м		—		19177-81		
13	Пергамин б=0,4мм					1,47 м2		0,88		2697-83		
14	Шурупы 1-4х40.019					31		0,11		1145-80*		
15	Гвозди К3,5х90					40		0,27		4028-63*		
16	Гвозди К2,5х50					124		0,24		"		
	Масса панели:							120,7				

ГИП	Русаков	
Нач. отд	Гольденшлюгер	
Гл. спец.	Межуева	
Рук. гр.	Якубова	
Инженер	Горочкина	
Н. контр.	Межуева	

141-115-180.87

НБ-2*
Панель наружной стены с окном ОРСМ 15-11

Стадия	Масса	Масштаб
Р	120,7	1:20
Лист	Листов 1	

ВНПО Союзнаучстандартдом ГИПРОДЕСПРОМ

Инв. № подл. | Подпись и дата | Взам. инв. №

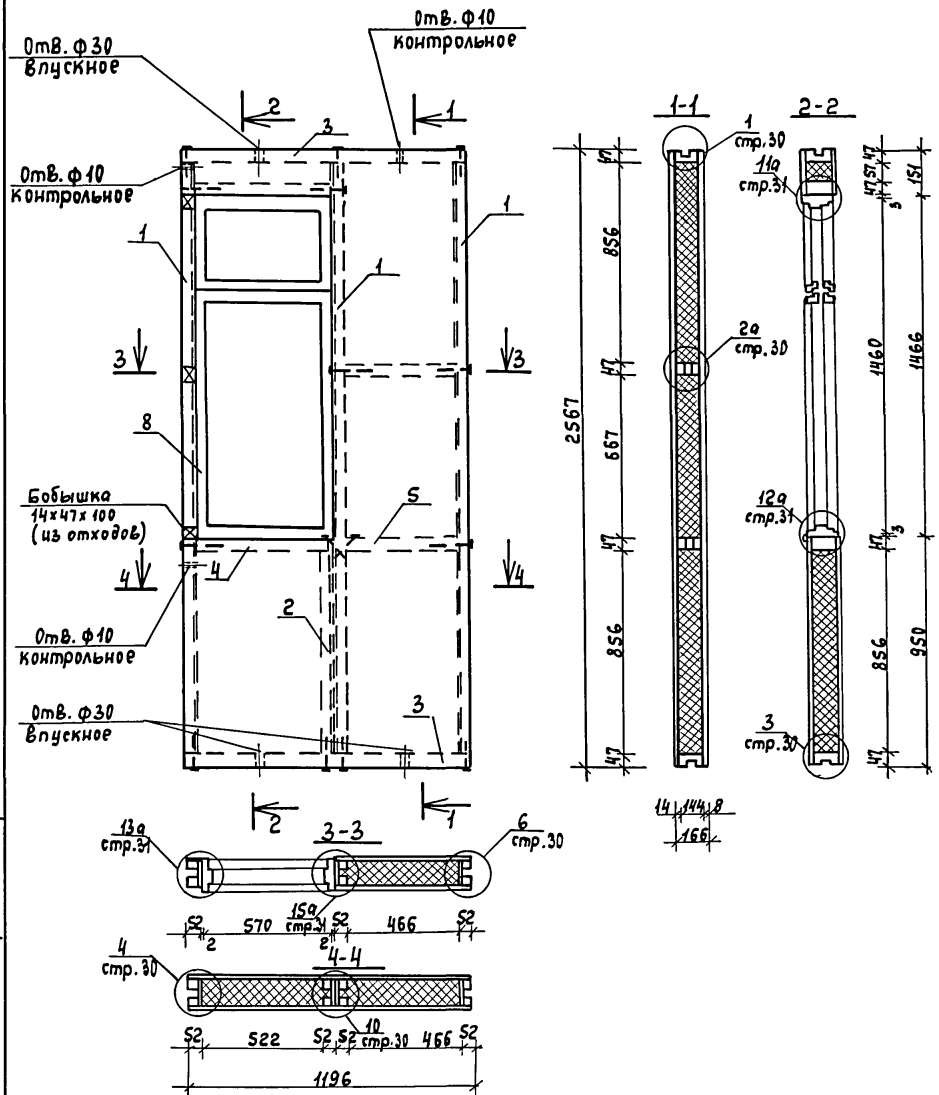

NN поз.	Наименование	Сечение мм до строжки	Сечение мм после строжки	Длина в мм	Объем един. м³	Кол-во шт.	Общий объем м³	Масса кг	Антисепт.	ГОСТ, серия	Груп. кач-ва	Абс. влаж. %
1	Балка БШ-14-247				0,0124	3	0,0372	24,0		стр.97		
2	Балка БШ-14-85				0,0042	1	0,0042	3,0		"		
3	Обвязка	50×150	47×144	1196	0,0090	2	0,0180		"	11047-72 8486-66*	1	18
4	Ригель	50×150	47×144	574	0,0043	2	0,0086		"	"	1	"
5	Вкладыш В-11				0,0030	2	0,0060	3,06		стр.86		
6	Слив	50×50	44×44	570	0,0014	1	0,0014			11047-72 8486-66*	2	18
7	Наличник	16×100	13×94	540	0,0009	1	0,0009			"	2	"
8	Оконный блок ОРСМ 15-6					1	0,0540	24,3		26604-85		
9	Наличник	16×60	13×54		0,0010	3,8 п.м	0,0038			8242-75		
	Итого древесины:						0,1341	70,71				
10	Пенопласт МФП-3 γ=40 кг/м³						0,2368	9,47				
11	Пергамин δ=0,4мм					2,23 м²		1,38		2697-83		
12	Шурупы 1-4×40,019					38		0,12		1145-80*		
13	Гвозди к 3,5×90					45		0,31		4028-63*		
14	Гвозди к 2,5×50					156		0,30		"		
15	ЦСП δ=14мм					2,16 м²		37,8		26816-86		
16	ДВПс δ=8мм					2,23 м²		15,2		ТУ 13-444-86		
17	Прокладки резиновые ПРП-40.К-10.300					6,0 п.м		—		19177-81		
	Масса панели:							135,3				

ГИП	Русаков		
Нач.отд.	Гольденшлюгер		
Гл. спец.	Мещуева		
Рук. гр.	Якубова		
Инженер	Корочкина		
Н.контр.	Мещуева		

141-115-180.87

НБ-3*
Панель наружной стены с окном ОРСМ 15-6

Стадия	Масса	Масштаб
Р	135,3	1:20
Лист	Листов 1	

ВНПО Союзнаучстандартдом
ГИПРОЛЕСПРОМ

Инв.№ подл. | Подпись и дата | Взам.инв.№

Альбом III

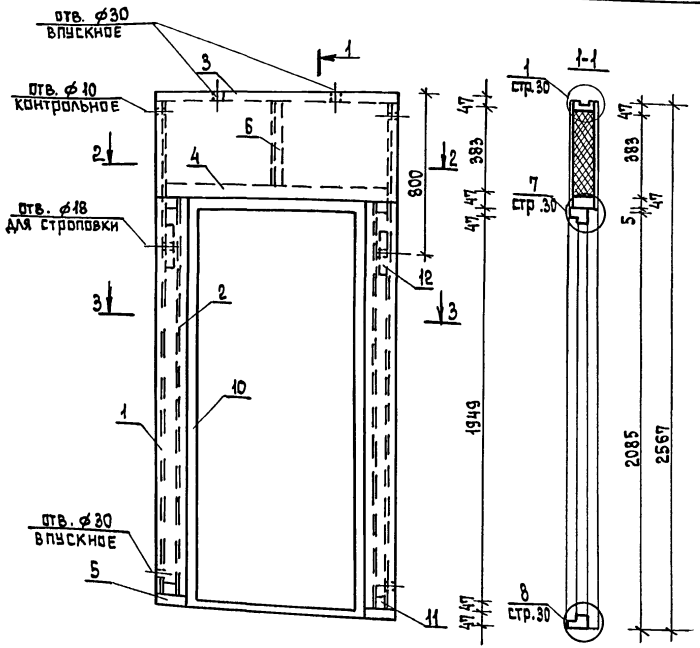

Панель НБ-4л* выполняется с дверью ДН 21-9лпщ Р2.

№№ поз.	Наименование	Сечение мм до строжки	Сечение мм после строжки	Длина в мм	Объем един. м³	Кол-во шт.	Общий объем м³	Масса кг	Антисепт.	ГОСТ, серия	Груп. па кач.	Абс. влаж. %
1	Балка БШ-14-247				0,0124	2	0,0248	16,0	пв	стр.37		
2	Балка БШ-14-204				0,0102	2	0,0204	14,0		"		
3	Обвязка	50×150	47×144	1196	0,0090	1	0,0090			11047-72 8486-66*	1	"
4	Ригель	50×150	47×144	1092	0,0082	1	0,0082		"	"	1	"
5	Обвязка	50×150	47×144	154	0,0012	2	0,0024		"	"	2	"
6	Балка БШ-14-38				0,0020	1	0,0020	2,0		стр.37		
7	Наличник	16×80	13×74		0,0013	5,1 п.м.	0,0066			8242-75		
8	Наличник	16×100	13×94		0,0016	5,4 п.м.	0,0086			11047-72 8486-66*	2	18
9	Наличник	16×60	13×54		0,0010	5,3 п.м.	0,0053			8242-75		
10	Дверной блок ДН21-9 пщ Р2					1	0,0780	40,56		серия 1.136.5-19		
11	Вкладыш	50×150	47×144	50	0,0004	4	0,0016			11047-72 8486-66*	2	18
12	Бобышка	50×150	47×144	220	0,0017	2	0,0034			"	2	18
	Итого древесины:				0,1703			95,1				
13	Пенопласт МФП-3 γ = 40 кг/м³						0,0854	3,4				
14	Пергамин δ=0,4мм					1,21 м²		0,73		2697-83		
15	Шурупы 1-4×40.019					58		0,20		1145-80*		
16	Гвозди К3,5×90					60		0,41		4028-63*		
17	Гвозди К2,5×50					190		0,37		"		
18	ЦСП δ=14мм					1,21 м²		21,2		26816-86		
19	ДВПс δ=8мм					1,21 м²		8,2		ТУ13-444-86		
20	Прокладки резиновые ПРП-40. К-10.300					12,0 п.м.		—		19177-81		
	Масса панели:							129,6				

ГИП	Русаков	
Нач. отд.	Гольденылюгер	
Гл. спец.	Мешуева	
Рук. гр.	Якубова	
Инженер	Корочкина	
Н. контр.	Мешуева	

141-115-180.87

НБ-4* (НБ-4л*)
Панель наружной стены с дверью ДН 21-9 пщ Р2 (ДН 21-9лпщ Р2)

Стадия	Масса	Масштаб
Р	129,6	1:20

Лист | Листов 1

ВНПО Союзнаучстандартдом Гипролеспром

Инв. № подл. | Подпись и дата | Взам. инв. №

Альбом II

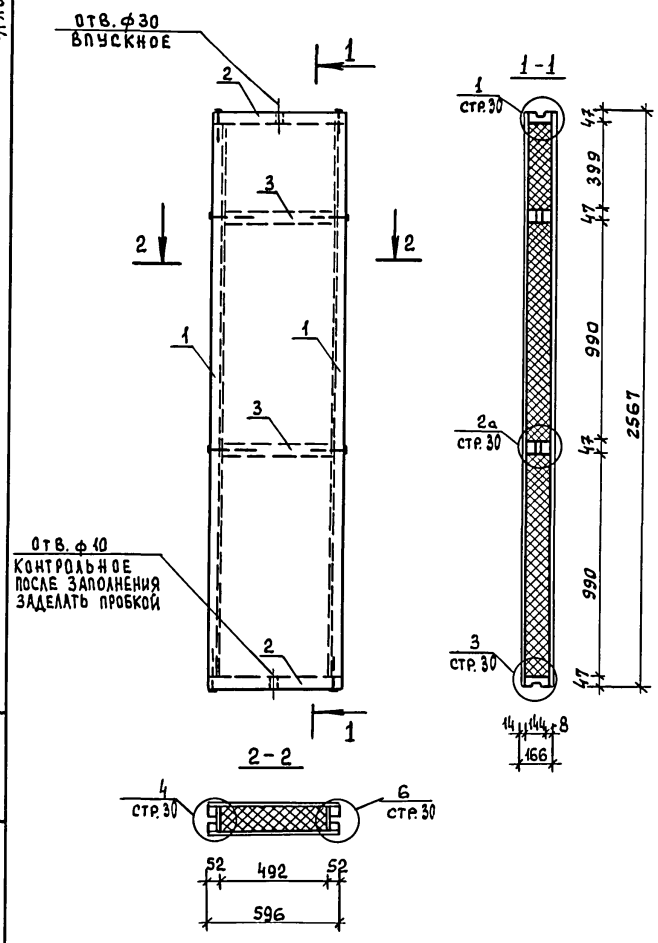

NN поз.	Наименование	Сечение мм: до строжки	Сечение мм: после строжки	Длина мм	Объем един. м3	Кол-во шт.	Объем общий м3	Масса кг	Антисепт.	ГОСТ, серия	Груп. кач-ва	Абс влажн %
1	Балка БШ-14-247				0,0124	2	0,0248	16,0	пв	стр.97		
2	Обвязка	50×150	47×144	596	0,0045	2	0,0090	4,5	"	11047-72 8486-68*	1	18
3	Вкладыш В-10				0,0030	2	0,0060	3,06	"	стр.86		
		Итого древесины:					0,0398	23,56				
4	ДВПс δ=8мм					1,53 м2		10,4		ТУ 13-444-86		
5	ЦСП δ=14 мм					1,53 м2		26,8		26816-86		
6	Пенопласт МФП-3 γ=40кг/м3						0,1686	6,74				
7	Пергамин δ=0,4мм					1,53 м2		0,92		2697-83		
8	Гвозди К 3,5×90					16		0,11		4028-63*		
9	Гвозди К2,5×50					70		0,14		"		
10	Шурупы 1-4×40,019					26		0,09		1145-80*		
					Масса панели:			68,8				

ГИП	Русаков	
Нач. отд.	Гольденшлюгер	
Гл. спец.	Межуева	
Рук. гр.	Якубова	
Инженер	Корочкина	
Н. контр.	Межуева	

141-115-180.87

НБ-5*
Панель наружной стены глухая

Стадия	Масса	Масштаб
Р	73,3	1:20
Лист	Листов 1	

ВНПО Союзнаучстандартдом Гипролеспром

Инв. № подл. | Подпись и дата | Взам. инв. №

Альбом II

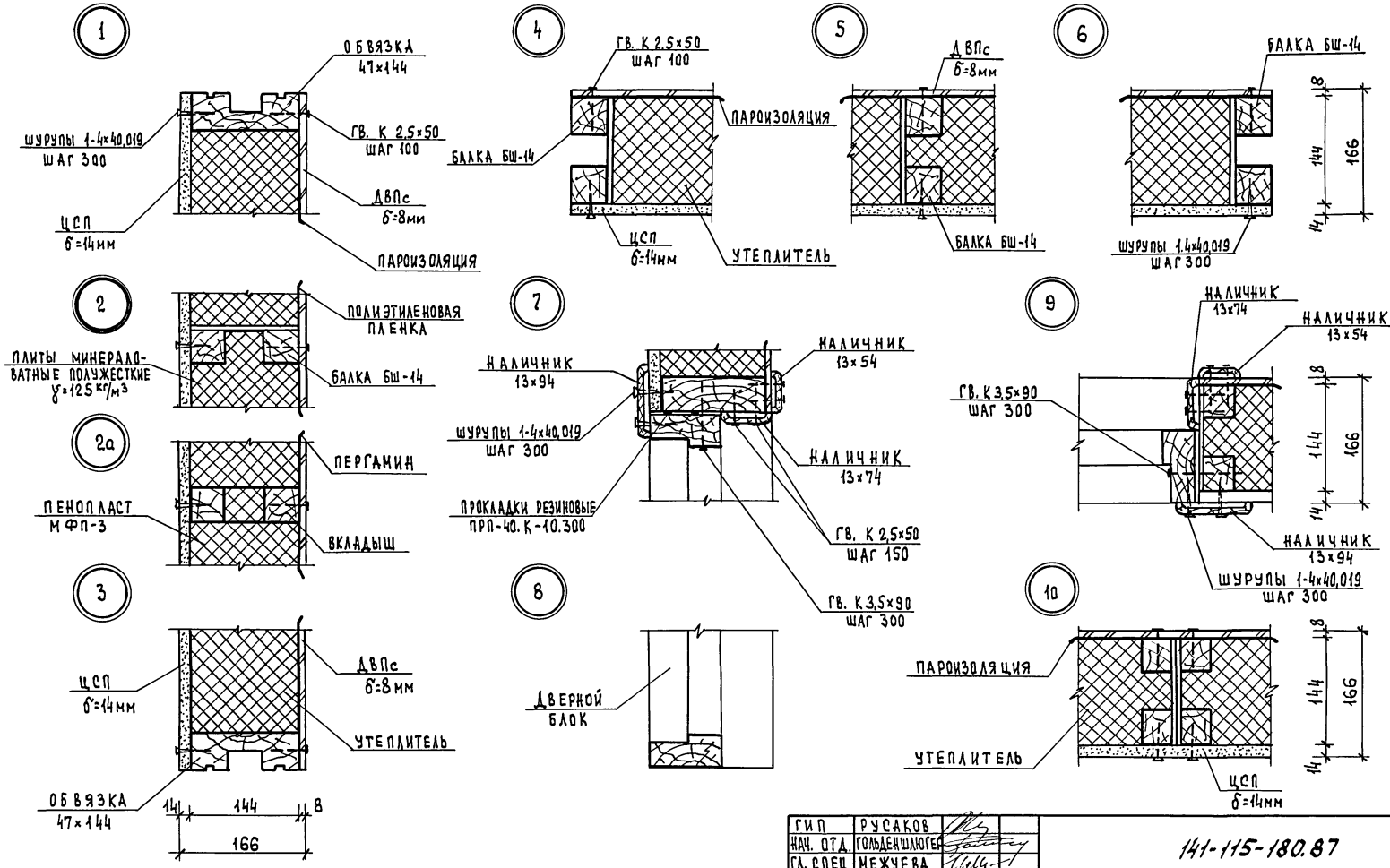

ПАРОИЗОЛЯЦИЯ
ПОЛИЭТИЛЕНОВАЯ ПЛЕНКА ДЛЯ ВАРИАНТА $t'_н$=-30°С
ПЕРГАМИН ДЛЯ ВАРИАНТА $t'_н$=-40°С

УТЕПЛИТЕЛЬ
ПЛИТЫ МИНЕРАЛОВАТНЫЕ ПОЛУЖЕСТКИЕ γ=125 кг/м³ ДЛЯ ВАРИАНТА $t'_н$=-30°С
ПЕНОПЛАСТ МФП-3 ДЛЯ ВАРИАНТА $t'_н$=-40°С

ГИП	РУСАКОВ		
НАЧ. ОТД.	ГОЛЬДЕНШЛЮГЕР		
ГА. СПЕЦ.	МЕЖУЕВА		
РУК. ГРУП	ЯКУБОВА		
Н. ИНЖ.	КОРОЧКИНА		
Н. Контр.	МЕЖУЕВА		

141-115-180.87

УЗЛЫ 1-10 К ПАНЕЛЯМ НАРУЖНЫХ СТЕН (ВАРИАНТЫ ДЛЯ $t'_{н.в}$=-30°С И -40°С, КАРКАС-БАЛКИ КОМБИНИРОВАННЫЕ)

СТАДИЯ	МАССА	МАСШТАБ
Р		1:5
ЛИСТ 1	ЛИСТОВ 2	

ВНПО СОЮЗНАУЧСТАНДАРТДОМ ГИПРОЛЕСПРОМ

Инв.№ подл. | Подпись и дата | Взам. инв.№

Альбом I

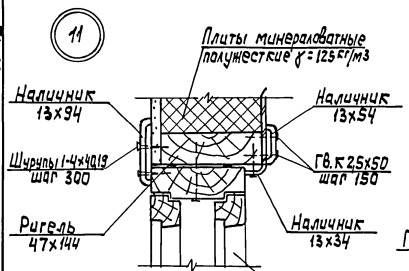

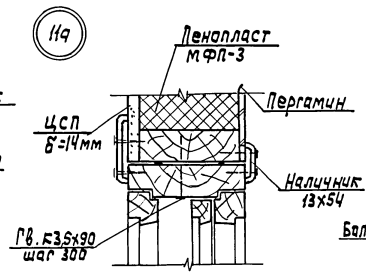

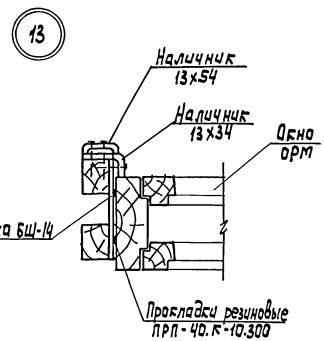

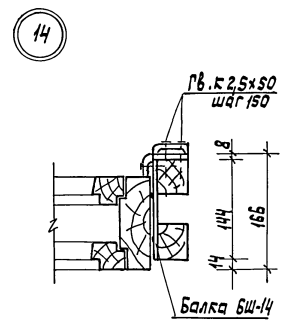

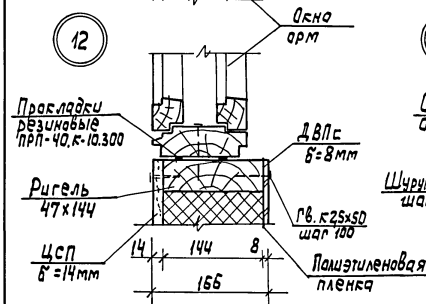

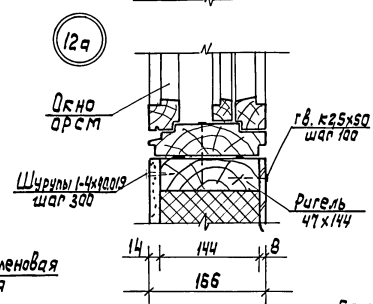

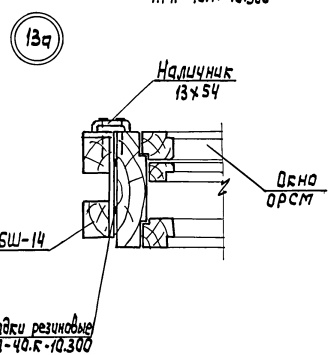

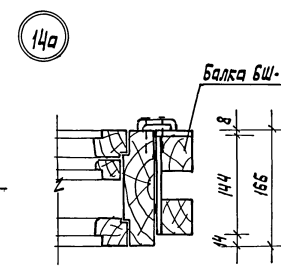

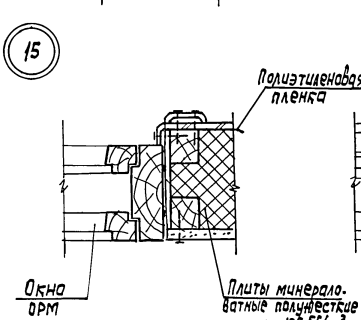

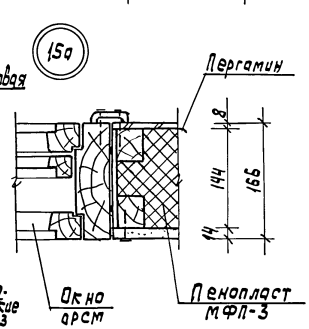

ГИП	Русаков	
Нач. отд.	Гольденшюгер	
Гл. спец.	Менцева	
Рук. груп.	Якубова	
Инж.	Карочкина	
Н. контр.	Метцева	

141-115-180.87

Узлы 11-15, 11а-15а к панелям наружных стен
Варианты для $t_{нв}$=-30°С и -40°С (каркас-балки комбинированные)

Стадия	Масса	Масштаб
Р		1:5
Лист 2	Листов	

ВНПО Союзнаучстандартдам ГИПРОЛЕСПРОМ

Инв.№ подл. | Подпись и дата | Взам. инв.№

Альбом II

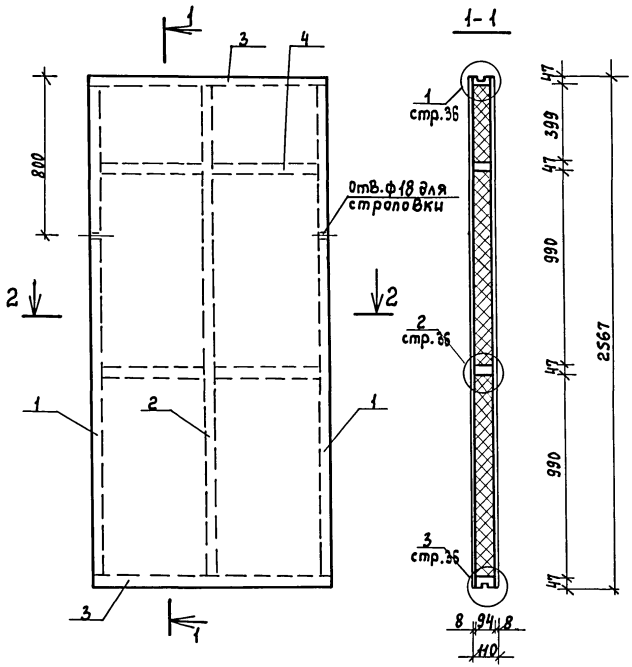

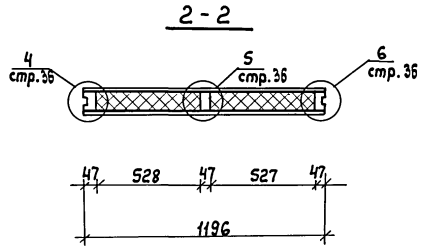

NN поз.	Наименование	Сечение, мм до строжки	Сечение, мм после строжки	Длина мм	Объем един. м³	Кол. шт.	Объем общий м³	Масса кг	Антисептир.	ГОСТ, серия	Групп. кач. древ	Абс. Влаж. %
1	Стойка	50х100	47х94	2473	0,0124	2	0,0248		ПВ	11047-72 8486-68*	1	18
2	Стойка	50х100	47х94	2473	0,0124	1	0,0124		"	"	"	"
3	Обвязка	50х100	47х94	1196	0,0060	2	0,0120		"	"	"	"
4	Вкладыш	50х100	47х94	528	0,0026	4	0,0104		"	"	2	"
		Итого древесины:					0,0596	29,8				
5	ДВПс δ=8 мм					6,14 м²		41,75		ТУ 13-444-86		
6	Плиты минераловатные полужесткие γ=125кг/м³ δ=50+50мм						0,2603	32,54		9573-82		
7	Гвозди к 3,5х90					28		0,19		4028-63*		
8	Гвозди к 2,5х50					232		0,45		"		
		Масса панели:						104,7				

ГИП	Русаков	
Нач. отд.	Гольденшлогер	
Гл. спец.	Мещуева	
Рук. груп.	Якубова	
Инженер	Корочкина	
Н. контр.	Мещуева	

141-115-180.87

В-1
Панель внутренняя глухая

Стадия	Масса	Масштаб
Р	104,7	1:20
Лист	Листов 1	

ВНПО Союзнаучстандартдом ГИПРОЛЕСПРОМ

Инв. № подл. | Подпись и дата | Взам. инв. №

Альбом II

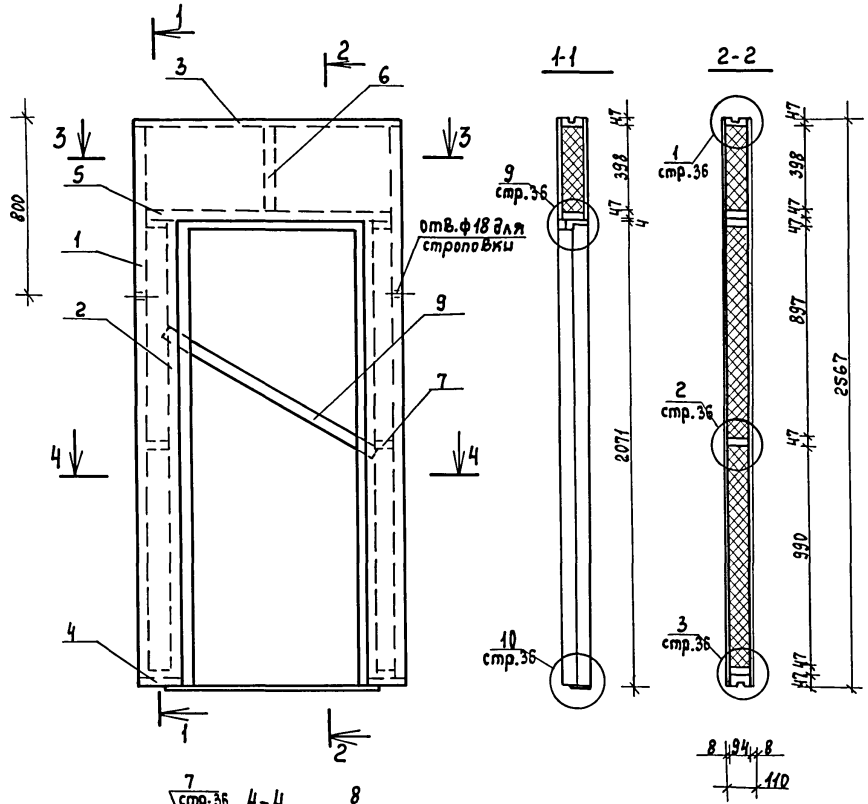

NN поз.	Наименование	Сечение, мм: во строжки	Сечение, мм: после строжки	Длина мм	Объем един. м³	Кол. шт.	Объем общий м³	Масса кг	Антисептир	ГОСТ серия	Групп. кач. древ.	Абс. влаж. %
1	Стойка	50х100	47х94	2475	0,0124	2	0,0248		ПВ	11047-72* 8486-66*	1	18
2	Стойка	50х100	47х94	2028	0,0101	2	0,0202		"	"	1	"
3	Обвязка	50х100	47х94	1196	0,0060	1	0,0060		"	"	1	"
4	Обвязка	50х100	47х94	161	0,0008	2	0,0016		"	"	1	"
5	Ригель	50х100	47х94	1102	0,0055	1	0,0055		"	"	2	"
6	Стойка	50х100	47х94	398	0,0020	1	0,0020		"	"	1	"
7	Вкладыш	50х100	47х94	67	0,0003	6	0,0018		"	"	2	"
8	Брусок	40х50	36х44	—	0,0020	5,1 п.м	0,0102		"	"	2	"
9	Доска монтажная	16х100	—	1100	0,0018	1	0,0018	1,08	"	"	2	"
10	Наличник	16х60	13х54		0,0010	10,4 п.м	0,0104			8242-75		
11	Дверь Д021-9с (Д021-9сл)					1	0,0641	34,6		серия 1.136-10		
	Итого древесины:						0,1484	76,9				
12	ДВП δ=8мм					2,51 м²		17,1		ТУ13-444-86		
13	Плиты минераловатные полужесткие γ=125кг/м³ δ=50+50мм						0,0760	9,50		9573-82		
14	Гвозди К 2,5х50					260		0,50		4028-63*		
15	Гвозди К 3,5х90					64		0,44		"		
	Масса панели:							104,5				

ГИП	Русаков	
Нач.отд.	Гольденшлагер	
Гл.спец.	Межуева	
Рук.груп.	Якубова	
Инженер.	Корочкина	
Н.контр.	Межуева	

141-115-180.87

В-2 (В-2л)

Панель внутренняя с дверью Д021-9с (Д021-9сл)

Стадия	Масса	Масштаб
Р	104,5	1:20
Лист	Листов 1	

ВНПО Союзнаучстандартдом ГИПРОЛЕСПРОМ

Инв.№подл. | Подпись и дата | Взам.инв.№

Альбом V

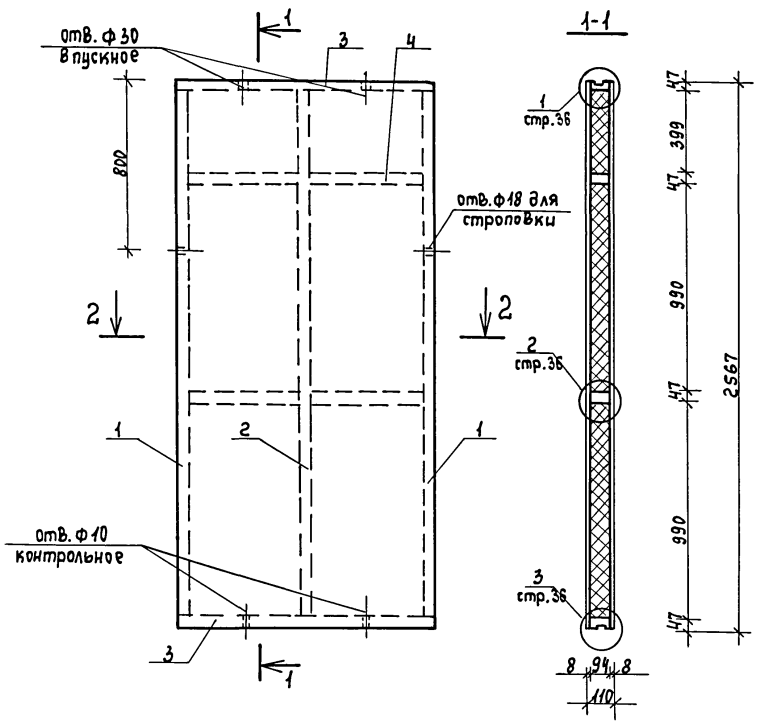

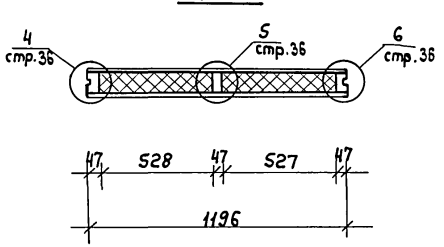

NN поз.	Наименование	Сечение мм до строжки	Сечение мм после строжки	Длина мм	Объем един. м³	Кол. шт.	Объем общий м³	Масса кг	Антисептир.	ГОСТ. серия	Груп. кач. древ.	Абс. влаж. %
1	Стойка	50×100	47×94	2473	0,0124	2	0,0248		ПВ	11047-72 ИИ 8486-66	1	18
2	Стойка	50×100	47×94	2473	0,0124	1	0,0124		"	"	1	"
3	Обвязка	50×100	47×94	1196	0,0060	2	0,0120		"	"	1	"
4	Вкладыш В-8	50×100	47×94	528	0,0026	4	0,0104	5,2	"	стр.		
		Итого древесины:					0,0596	29,8				
5	ДВПс δ = 8 мм					6,14 м²		41,75		ТУ В-444-86		
6	Пенопласт МФП-3 γ = 40 кг/м³						0,2362	9,45				
7	Гвозди К 5,5×90					28		0,19		4028-63		
8	Гвозди К 2,5×50					232		0,45		"		
	Масса панели:							81,7				

ГИП	Русаков		
Нач. отд	Гольденшлюгер		
Сл. спец.	Мешуева		
Рук. гр.	Якубова		
Инженер	Корочкина		
Н. контр.	Мешуева		

141-115-180.87

В-1*
Панель Внутренняя глухая

Стадия	Масса	Масштаб
Р	81,7	1:20
Лист	Листов 1	

ВНПО Союзнаучстандартдом ГИПРОЛЕСПРОМ

Инв. N подл. | Подпись и дата | Взам. инв. N

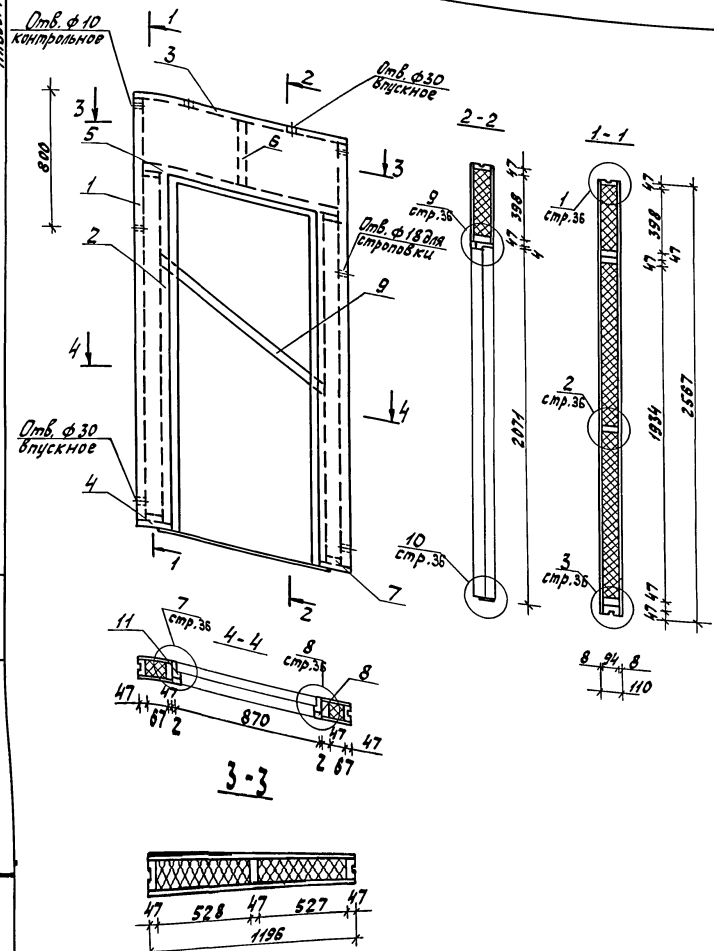

NN поз.	Наименование	Сечение мм до строжки	Сечение мм после строжки	Длина мм	Объем ед. изд. м³	Кол. шт.	Объем общий м³	Масса кг	Антисепт.	ГОСТ серия	Груп. кач. древ.	Абс. влаж. %
1	Стойка	50×100	47×94	2473	0,0124	2	0,0248		пв	7184-75 Сер. 1.036-86	1	18
2	Стойка	50×100	47×94	2028	0,0101	2	0,0202		"	"	"	"
3	Обвязка	50×100	47×94	1196	0,0060	1	0,0060		"	"	"	"
4	Обвязка	50×100	47×94	161	0,0008	2	0,0016		"	"	"	"
5	Ригель	50×100	47×94	1102	0,0056	1	0,0055		"	"	"	"
6	Стойка	50×100	47×94	398	0,0020	1	0,0020		"	"	1	"
7	Вкладыш	50×100	47×94	67	0,0003	4	0,0012		"	"	2	"
8	Брусок	40×50	36×44	-	0,0020	6,1 п.м	0,0102		"	"	"	"
9	Доска монтажная	16×100	-	1100	0,0018	1	0,0018	1,08	"	"	"	"
10	Наличник	16×60	13×54		0,0010	10,4 п.м	0,0104			8242-75	"	12
11	Дверь ДО21-9с (ДО21-9сл)					1	0,0641	34,6		Серия 1.136-10		
	Итого древесины:						0,1478	76,63				
12	ДВПс δ=8мм					2,51 м²		17,1		ТУ13-444-86		
13	Пенопласт МФП-3 ρ=40кг/м³						0,0639	2,6				
14	Гвозди К2,5×50					260		0,50		4028-63*		
15	Гвозди К3,5×90					64		0,44		"		
	Масса панели:							97,3				

ГИП	Русаков	
Нач. отд.	Солодкишкого	
Гл. спец.	Метчева	
Рук. гр.	Якубова	
Инженер	Корочкина	
Н. контр.	Метчева	

141-115-180.87

В-2* (В-2А*)

Панель внутренняя с дверью ДО21-9с ДО21-9сл

Стадия	Масса	Масштаб
Р	97,3	1:20
Лист	Листов 1	

ВНПО СОЮЗНАУЧСТАНДАРТДОМ ГИПРОЛЕСПРОМ

22579-02 36

Альбом 2

Инв. № подл. | Подпись и дата | Взам. инв. №

Жукова

Альбом II

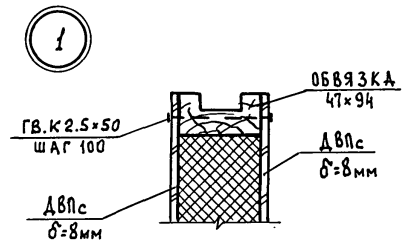

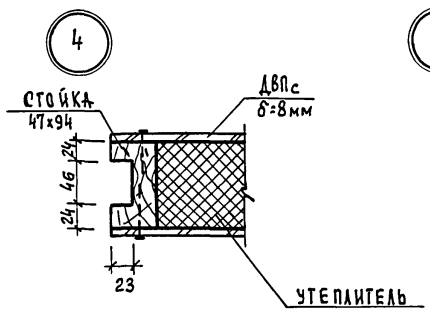

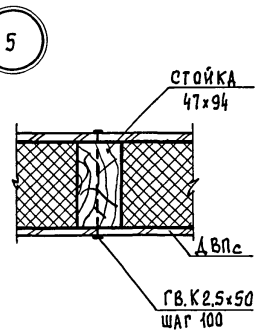

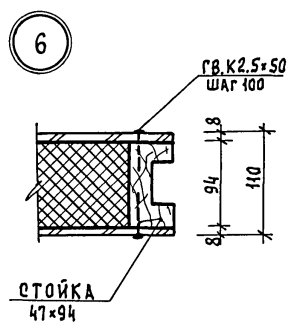

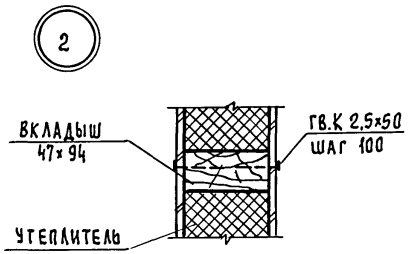

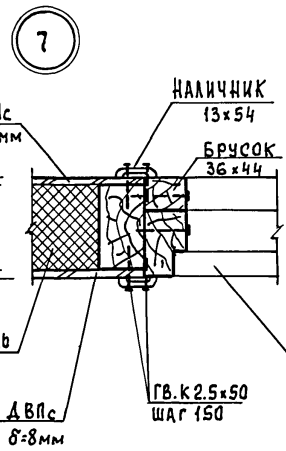

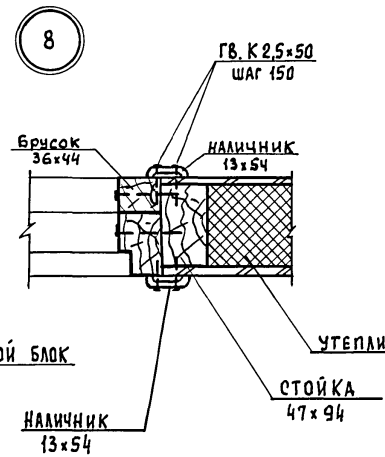

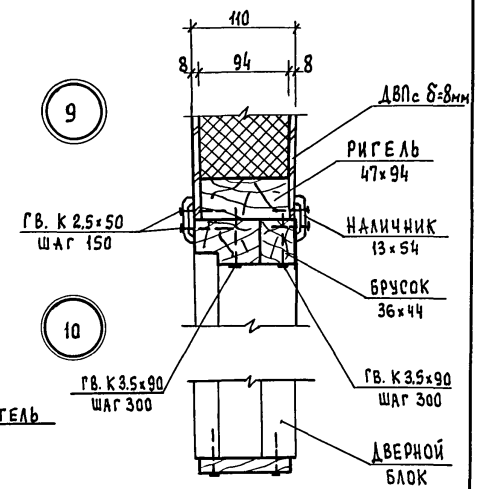

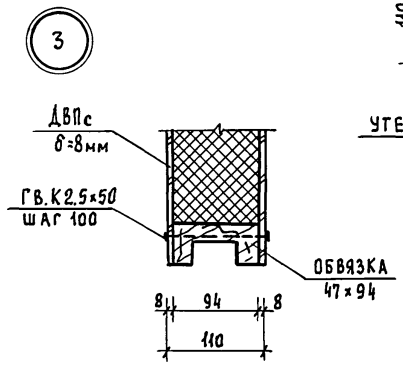

УТЕПЛИТЕЛЬ

ПЛИТЫ МИНЕРАЛОВАТНЫЕ ПОЛУЖЕСТКИЕ
γ=125кг/м³ ДЛЯ ВАРИАНТА $t_н$=-30°С
ПЕНОПЛАСТ МФП-3 ДЛЯ ВАРИАНТА $t_н$=-40°С

ГИП	РУСАКОВ	
Нач. отд.	ГОЛЬДЕНШЛЮГЕР	
Гл. спец.	МЕЖУЕВА	
Рук. груп.	ЯКУБОВА	
Инж.	КОРОЧКИНА	
Н. Контр.	МЕЖУЕВА	

1.141-115-180.87

УЗЛЫ 1-10 К ПАНЕЛЯМ ВНУТРЕННИХ СТЕН

СТАДИЯ	МАССА	МАСШТАБ
Р	—	1:5
ЛИСТ	ЛИСТОВ 1	

ВНПО СОЮЗНАУЧСТАНДАРТДОМ ГИПРОЛЕСПРОМ

Инв. № подл. | Подпись и дата | Взам. инв. №

Альбом I

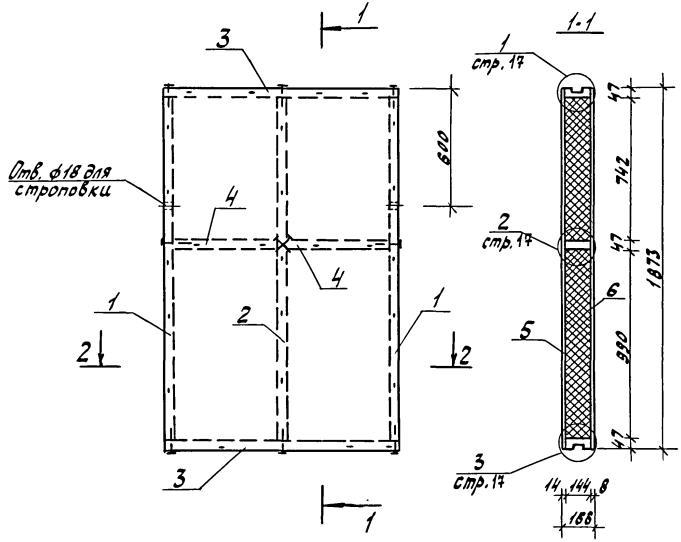

№ поз.	Наименование	Сечение мм до строжки	Сечение мм после строжки	Длина в мм	Объем един. м3	Кол-во шт.	Объем общий м3	Масса кг	Антисепт.	ГОСТ	Груп. кач. древ.	Абс. влаж. %
1	Стойка	50×150	47×144	1779	0,0133	2	0,0266		ПВ	9486-66* 11047-72	1*	18
2	Стойка	50×150	47×144	1779	0,0133	1	0,0133		"	"	"	"
3	Обвязка	50×150	47×144	1196	0,0090	2	0,0180		"	"	"	"
4	Вкладыш	50×150	47×144	528	0,0040	2	0,0080		"	"	2	"
	Итого древесины						0,0659	32,95				
5	ЦСП δ=14мм					2,24м²		39,25		26816-86		
6	ДВПс δ=8мм					2,24м²		15,23		ТУ-13-444-86		
7	Плиты минераловатные полужесткие δ=125кг/м³ δ=50±5мм						0,2835	35,44		9573-82		
8	Пленка полиэтиленовая δ=0,02					2,24м²		0,15		10354-82		
9	Гвозди К3,5×90					20		0,14		4028-63*		
10	Гвозди К2,5×50					86		0,17		-11-		
11	Шурупы 1-4×40.019					30		0,11		1145-80*		
	Масса панели:							123,4				

Гл. инж. пр.	Русаков	
Нач. отд.	Гольдиншлегер	
Гл. спец.	Межуева	
Рук. груп.	Якубова	
Инженер	Мостан	
Ст. инж.	Козлова	
Н. контр.	Межуева	

141-115-180.87

НМ-1. Панель мансарды.

Стадия	Масса	Масштаб
Р	123,4	1:20
Лист	Листов 1	

ВНПО СОЮЗНАУЧСТАНДАРТДОМ ГИПРОЛЕСПРОМ

Инв. № подл. | Подпись и дата | Взам. инв. №

Жукова

Альбом II

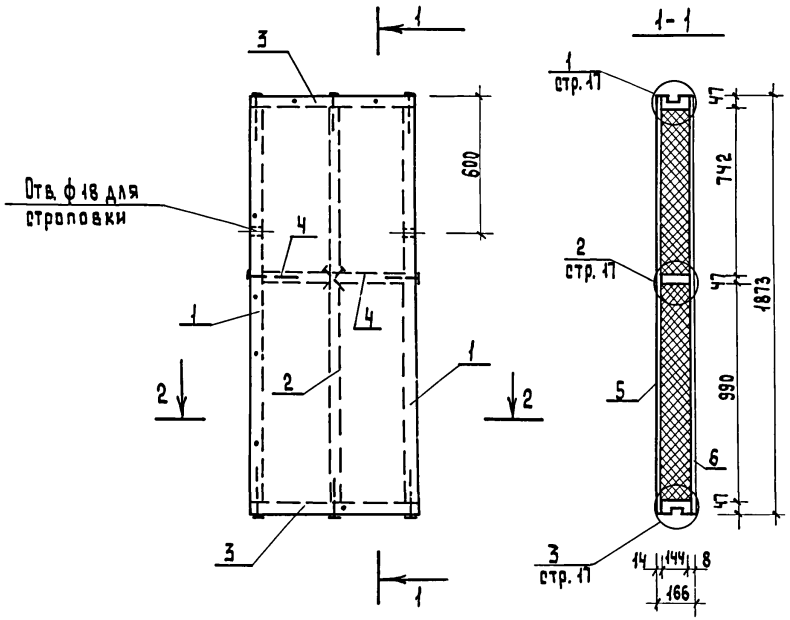

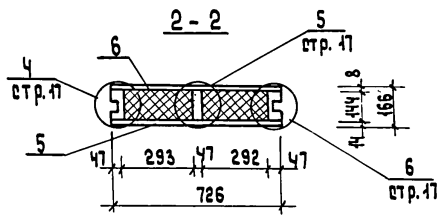

NN поз	Наименование	Сечение мм до строжки	Сечение мм после строжки	Длина в мм	Объем един. м³	Кол-во шт.	Объем общий м³	Масса кг	Антисепт.	ГОСТ	Груп. кач. древ	Абс. влаж. %
1	Стойка	50×150	47×144	1779	0,0133	2	0,0266		пв	8486-66 ** 11047-72	1	18
2	Стойка	50×150	47×144	1779	0,0133	1	0,0133		"	"	"	"
3	Обвязка	50×150	47×144	726	0,0054	2	0,0108		"	"	"	"
4	Вкладыш	50×150	47×144	293	0,0022	2	0,0044		"	"	2	"
	Итого древесины:						0,0551	27,55				
5	ЦСП δ=14 мм					1,36 м²		23,8		28816-85		
6	ДВПс δ=8 мм					1,36 м²		9,25		ТУ-13-444-86		
7	Плиты минераловатные полужесткие γ=125 кг/м³ δ=(50+5) мм						0,1575	19,69		9573-82		
8	Пленка полиэтиленовая δ=0,02					1,36 м²		0,09		10354-82		
9	гвозди К 3,5×90					20		0,14		4028-63*		
10	гвозди К 2,5×50					72		0,14		—"—		
11	шурупы 1-4×40,019					26		0,09		1145-80*		
	Масса панели:							80,8				

Гл. инж. пр.	Русаков	
Нач. отд.	Гольденшлюгер	
Гл. спец.	Межуева	
Рук. груп	Якубова	
Инженер	Моспан	
Ст. инж.	Козлова	
Н. контр.	Межуева	

141-115-180.87

НМ-2
Панель мансарды

Стадия	Масса	Масштаб
Р	80,8	1:20
Лист	Листов 1	

ВНПО Союзнаучстандартдом ГИПРОЛЕСПРОМ

Взам. инв. N | Подпись и дата | Инв. N подл.

Альбом II

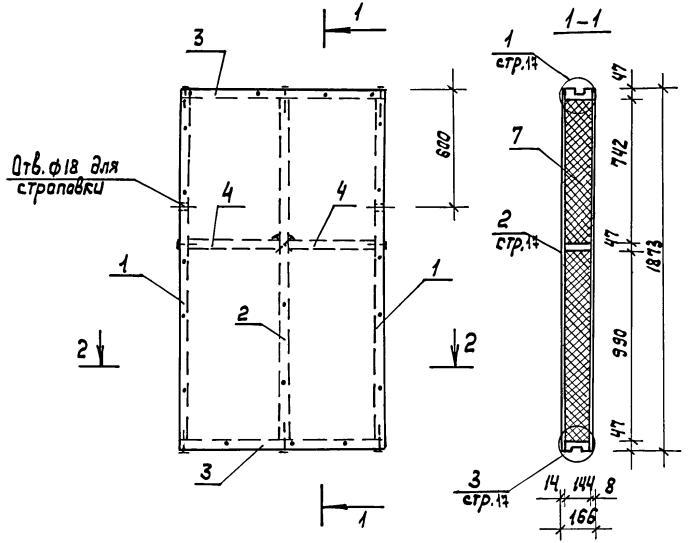

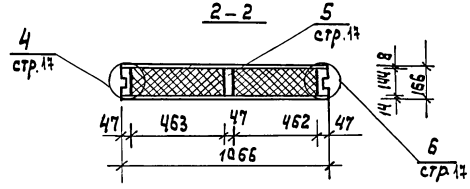

№№ поз.	Наименование	Сечение мм до строжки	Сечение мм после строжки	Длина в мм	Объем един. м³	Кол-во шт	Объем общий м³	Масса кг	Антисепт.	ГОСТ	Груп. кач. древ	Абс. влажн. %
1	Стойка	50×150	47×144	1779	0,0133	2	0,0266		П.8	8486-66* 11047-72	1*	18
2	Стойка	50×150	47×144	1779	0,0133	1	0,0133		"	"	"	"
3	Обвязка	50×150	47×144	1066	0,0080	2	0,0160		"	"	"	"
4	Вкладыш	50×150	47×140	463	0,0035	2	0,0070		"	"	2	"
	Итого древесины:						0,0629	31,45				
5	ЦСП δ=14мм					2,0м²		35,0		25818-86		
6	ДВП с δ=8мм					2,0м²		13,6		ТУ-13-444-86		
7	Плиты минераловатные полужесткие, γ=125 кг/м³ (150×3) мм						0,2468	30,85		9573-82		
8	Пленка полиэтиленовая δ=0,02					2,0м²		0,13		10354-82		
9	Гвозди ⌀3,5×90					20		0,14		4028-63*		
10	Гвозди ⌀2,5×50					44		0,08		—"—		
11	Шурупы 1-4×40.019					30		0,11		1145-80*		
	Масса панели:							111,4				

Гл.инж.пр.	Русаков		
Нач. отд	Гольденшлаго		
Гл.спец.	Мешуева		
Рук.груп.	Якубова		
Инженер	Маспан		
Ст. инж.	Казлова		
Н. контр.	Мешуева		

141-115-180.87

НМ-3
Панель мансарды

Стадия	Масса	Масштаб
Р	111,4	1:20
Лист	Листов 1	

ВНПО Союзнаучстандартдом Гипролеспром

Инв. № подл. | Подпись и дата | Взам. инв. №

Альбом II

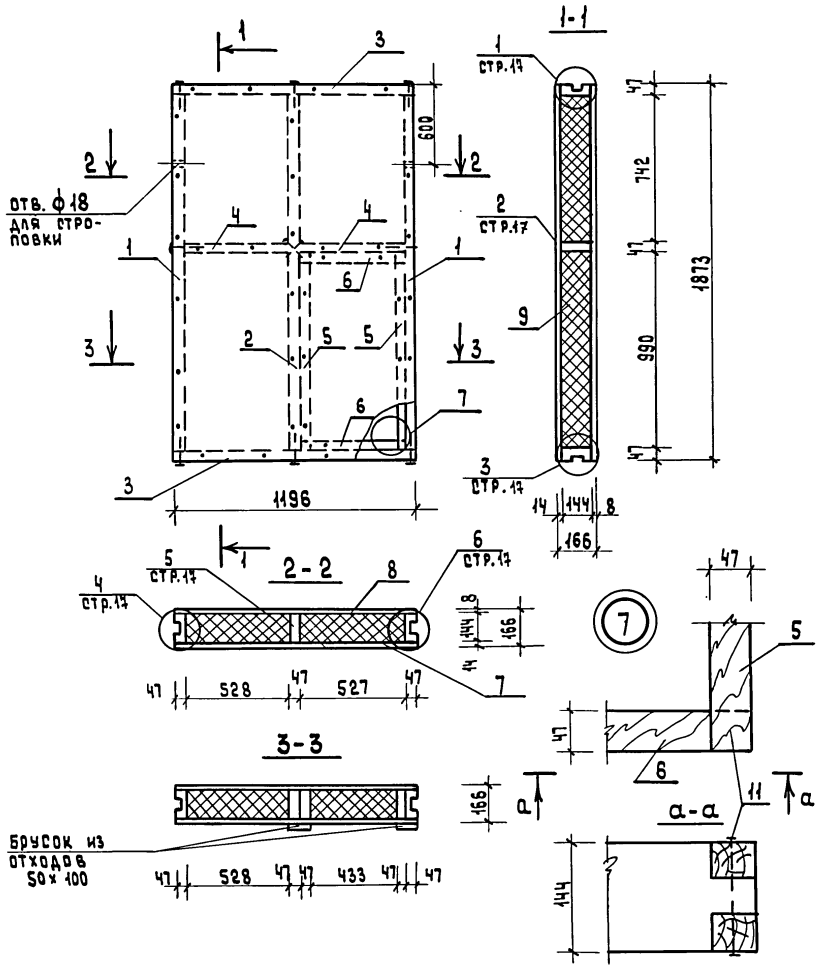

NN поз.	Наименование	Сечение, мм до строжки	Сечение, мм после строжки	Длина в мм	Об'ем ед-цы м³	Кол-во шт.	Общий об'ем м³	Масса кг	Антисептиров.	ГОСТ	Группа кам-ти	Абс. влаж. %
1	Стойка	50×150	47×144	1779	0,0133	2	0,0266		ПВ	8486-86 ×10147-78	1	18
2	Стойка	50×150	47×144	1779	0,0133	1	0,0133		"	"	"	"
3	Обвязка	50×150	47×144	1196	0,0090	2	0,0180		"	"	"	"
4	Вкладыш	50×150	47×144	528	0,0040	2	0,0080		"	"	2	"
5	Стойка	50×150	47×144	990	0,0074	2	0,0148		"	"	1	"
6	Обвязка	50×150	47×144	527	0,0040	2	0,0080		"	"	"	"
			Итого:				0,0887	44,35				
7	ЦСП δ=14мм					2,24м²		39,25		26816-86		
8	ДВПс δ=8мм					2,24м²		15,23		ТУ 13-1444-86		
9	плиты минераловатные полужесткие γ=125 кг/м³ δ=(50+1)мм						0,2620	32,75		9573-82		
10	пленка полиэтиленовая δ=0,02					2,24м²		0,15		10354-82		
11	Гвозди К 3,5×90					28		0,19		4028-63	*	
12	Гвозди К 2,5×50					114		0,22		—"—		
13	Шурупы 1,4×40.0.19					40		0,15		1145-80	*	
14	Задвижки ЗТ					3		—		5090-79	*	

Масса панели: ~ 132,3 кг

ГИП	Русаков		
Нач. отд.	Гольденшлюгер		
Гл. спец.	Межуева		
Рук. гр.	Якубова		
Ст. инж.	Богомолова		
Ст. инж.	Козлова		
Н. контр.	Межуева		

141-115-180.87

НМ-Ч
Панель мансарды с люком

Стадия	Масса	Масштаб
Р	132,3	1:20
Лист	Листов 1	

ВНПО Союзнаучстандартдом Гипролеспром

Взам. инв. N | Подпись и дата | Инв. N подл.

Альбом II

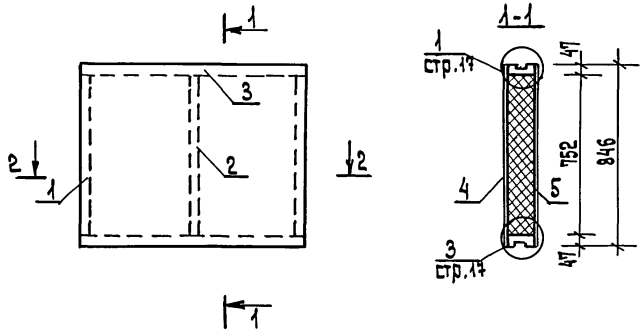

NN поз.	Наименование	Сечение мм до строжки	Сечение мм после строжки	Длина в мм	Объем един. м³	Кол-во шт	Объем общий м³	Масса кг	Антисепт.	ГОСТ	Грчп. кач. древ.	Абс. влажн. %
1	Стойка	50×150	47×144	752	0,0056	2	0,0112		П.В.	8486-66* Н047-72	1	18
2	Стойка	50×150	47×144	752	0,0056	1	0,0056		"	"	1	"
3	Обвязка	50×150	47×144	1196	0,0090	2	0,0180		"	"	1	"
Итого древесины:							0,0348	17,4				
4	Ц.С.П. δ=14 мм					1,01 м²		17,7		26816-86		
5	ДВПс δ=8 мм					1,01 м²		6,9		ТУ-13-444-86		
6	Плиты минераловатные полужесткие γ=125 кг/м³ δ=(50)						0,121	15,1		9573-82		
7	Пленка полиэтиленовая δ=0,02 м²					1,01		0,06		10354-82		
8	Гвозди К3,5×90					12		0,08		4028-63*		
9	Гвозди К2,5×50					51		0,1		"		
10	Шурупы 1-4×40.0.19					16		0,05		1145-80*		
Масса панели:								57,4				

ГИП	Русаков		
Нач. отд.	Ольденбургер		
Гл. спец.	Меншуева		
Рук. грчп.	Якубова		
Ст. инж.	Козлова		
Ст. инж.	Корочкина		

141-115-180.87

НМ-5
Панель мансарды

Стадия	Масса	Масштаб
Лист	Листов 1	

ВНПО Союзнаучстандартдом Гипролеспром

Инв. № подл. | Подпись и дата | Взам. инв. №

Альбом III

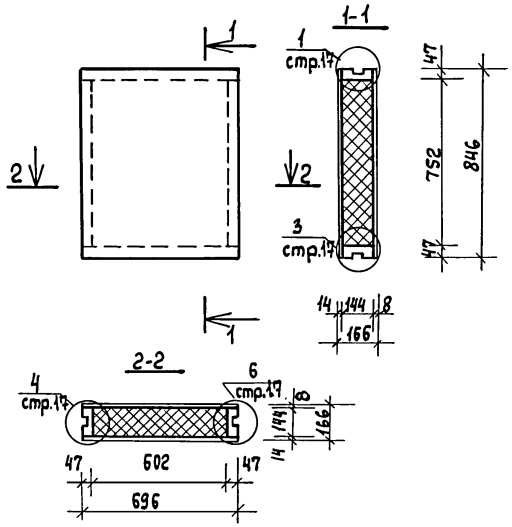

NN поз.	Наименование	Сечение в мм до строжки	Сечение в мм после строжки	Длина в мм	Объем един. м³	Кол-во шт	Объем общий м³	Масса кг	Антисепт	ГОСТ	Груп. Кач. древ.	Абс. Влаж %
1	Стойка	50×150	47×144	752	0,0056	2	0,0112		п.в.	8486-66* 11047-72	1	18
2	Обвязка	50×150	47×144	696	0,0052	2	0,0104		п.в.	—"—	1	—"—
Итого древесины:							0,0216	10,8				
3	Ц. С.П. δ=14мм					0,6м²		10,5		26816-86		
4	Д.В.П. δ=8мм					0,6м²		4,1		ТУ-13 444-86		
5	Плиты минераловатные полужесткие γ=125 кг/м³ (δ=50×3)						0,070	8,75		9573-82		
6	Полиэтилен. пленка м² δ=0,02					0,6м²		0,04		10354-82		
7	Гвозди к 3,5×90					8		0,06		4028-63*		
8	Гвозди к 2,5×50					32		0,06		—"—		
9	Шурупы 1-4×40.0.19					12		0,04		1145-80*		
Масса панели								34,4				

ГИП	Русаков	
Нач. отд	Гольденшлюгер	
Гл. спец.	Мещуева	
Рук. гр.	Якубова	
Ст. инж.	Козлова	
Ст. инж.	Корочкина	
Н. контр.	Мешуева	

1-11-115-180.87

НМ-6
Панель мансарды

Стадия	Масса	Масштаб

Лист 1 | Листов

ВИПО Союзнаучстандартдом
ГИПРОЛЕСПРОМ

Взам. инв. №
Подпись и дата
Инв. № подл.

Альбом II

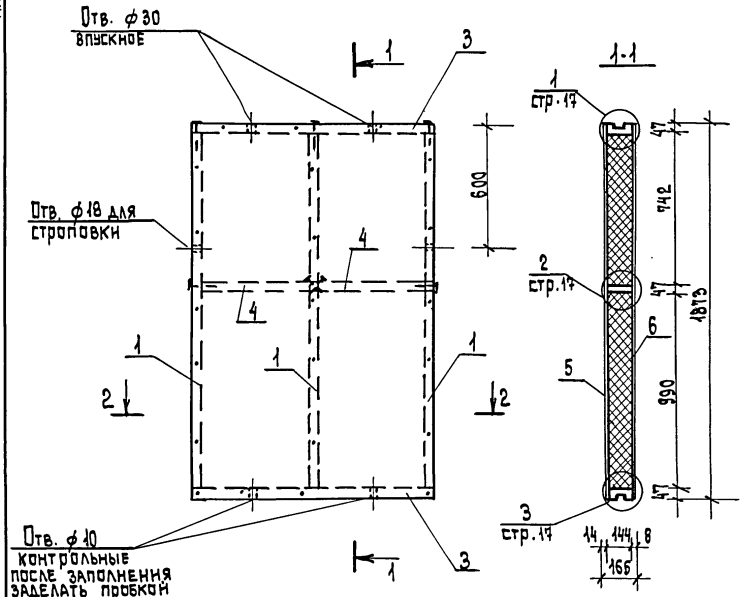

№№ поз.	Наименование	Сечение мм до строжки	Сечение мм после строжки	Длина в мм	Объем един. м³	Кол-во шт.	Объем общий м³	Масса кг	Антисепт.	ГОСТ	Груп. кач. древ.	Абс. влаж. %
1	Стойка	50×150	47×144	1779	0,0133	2	0,0266		пв.	8486-66* 14047-72	1	18
2	Стойка	50×150	47×144	1779	0,0133	1	0,0133		"	"	"	"
3	Обвязка	50×150	47×144	1196	0,0090	2	0,0180		"	"	"	"
4	Вкладыш В-5				0,0032	2	0,0064	3,26		стр.86		
	итого:						0,0643	32,21				
5	ЦСП δ=14 мм					2,24м²		39,25		26816-86		
6	ДВПс δ=8 мм					2,24м²		15,23		ТУ-13-444-86		
7	Пенопласт МФП-3 γ=40 кг/м³						0,2631	10,52				
8	Пергамин					2,24м²		1,34		2697-83		
9	Гвозди К3,5×90					20		0,14		4028-63*		
10	Гвозди К2,5×50					86		0,17		"		
11	Шурупы 1-4×40,019					30		0,11		1145-80*		
	Масса панели:							99,0				

Гл.инж.пр	Русаков		
Нач. отд.	Ольденшлягер		
Гл.спец.	Мешуева		
Рук. груп.	Якубова		
Инженер	Моспан		
Ст. инж.	Козлова		
Н.контр.	Мешуева		

141-115-180.87

НМ-1*
Панель мансарды

Стадия	Масса	Масштаб
Р	99,0	1:20
Лист	Листов 1	

ВНПО Союзнаучстандартдом Гипролеспром

Инв.№подл. | Подпись и дата | Взам. инв.№

Альбом II

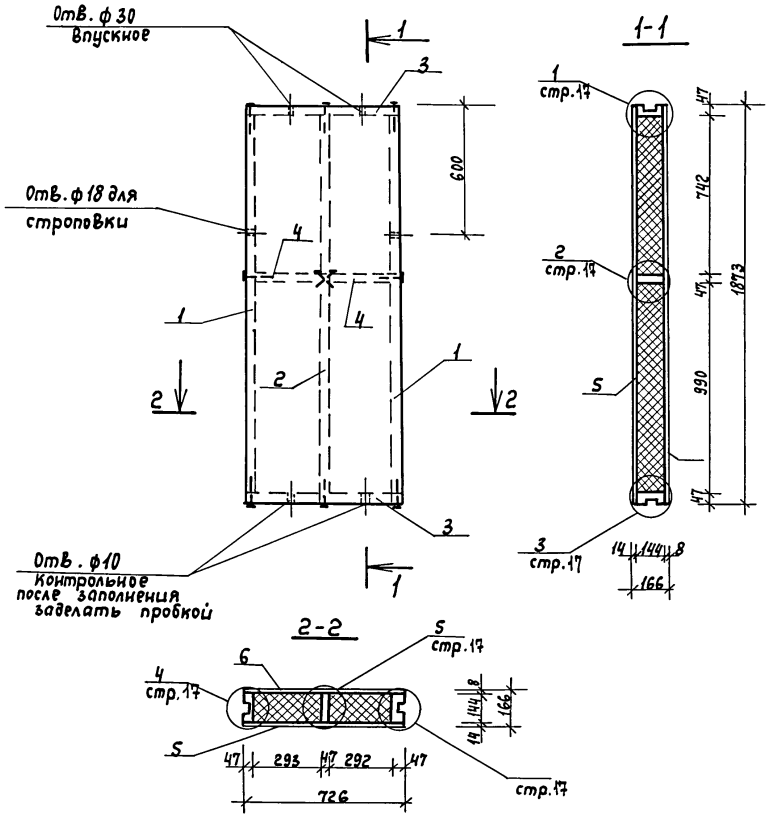

NN поз.	Наименование	Сечение мм до строжки	Сечение мм после строжки	Длина в мм	Объем един. м³	Кол-во шт	Объем общий м³	Масса кг	Антисепт.	ГОСТ	Груп. наи. древ	Абс. Влаж %
1	Стойка	50х150	47х144	1779	0,0133	2	0,0266		ПВ	8486-66 11047-72	1 хх	18
2	Стойка	50х150	47х144	1779	0,0133	1	0,0133		"	"	"	"
3	Обвязка	50х150	47х144	726	0,0054	2	0,0108		"	"	"	"
4	Вкладыш В-18				0,0020	2	0,0040	2,06	"	стр87	2	"
	Итого древесины:						0,0547	27,41				
5	ЦСП δ=14 мм					1,36 м²		23,8		26816-86		
6	ДВПс δ=8 мм					1,36 м²		9,25		ТУ-13-444-86		
7	Пенопласт МФП-3 γ=40 кг/м³						0,1461	5,84				
8	Пергамин δ=0,4мм					1,36 м²		0,82		2697-83		
9	Гвозди к 3,5х90					20		0,14		4028-63		
10	Гвозди к 2,5х50					72		0,14		"		
11	Шурупы 1-4х40, 019					26		0,09		1145-80 х		
	Масса панели:							67,5				

Гл. инж. пр	Русаков		
Нач. отд.	Гольденшлюгер		
Гл. спец.	Мешуева		
Рук. груп.	Якубова		
Инженер	Моспан		
Ст. инж.	Козлова		
Н. контр.	Мешуева		

141-115-180.87

НМ-2*
Панель мансарды

Стадия	Масса	Масштаб
Р	67,5	1:20
Лист	Листов 1	

ВИПО Союзнаучстандартдом ГИПРОЛЕСПРОМ

Инв. № подл. | Подпись и дата | Взам. инв. №

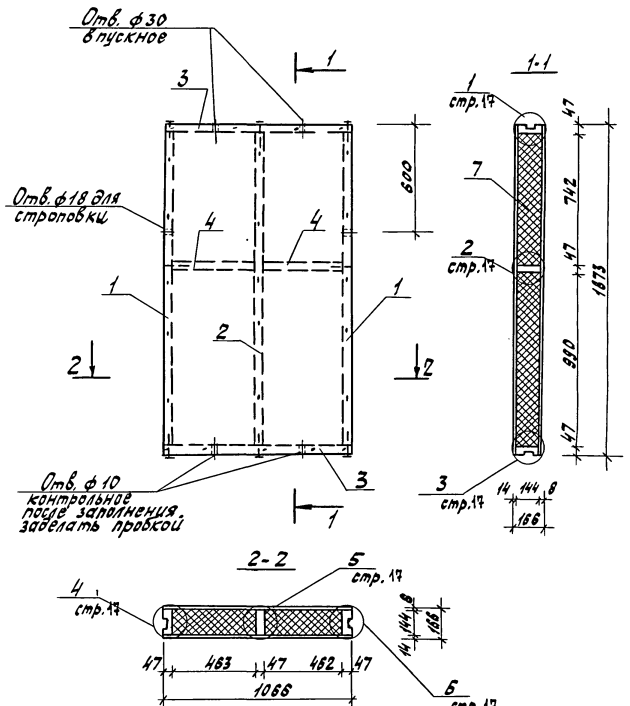

№ поз.	Наименование	Сечение мм до строжки	Сечение мм после строжки	Длина в мм	Объем един. м³	Кол-во шт.	Объем общий м³	Масса кг	Антисепт.	ГОСТ	Груп. кач. древ.	Вес. влаж. %
1	Стойка	50×150	47×144	1779	0,0133	2	0,0266		п.в.	8486-86* 4047-72	1	18
2	Стойка	50×150	47×144	1779	0,0133	1	0,0133		"	"	"	"
3	Обвязка	50×150	47×144	1068	0,0080	2	0,0160		"	"	"	"
4	Вкладыш в-17				0,0030	2	0,0060	3,06		стр.17		
	Итого древесины:						0,0619	31,01				
5	ЦСП δ=14мм					2,0м²		35,0		26816-86		
6	ДВПс δ=8мм					2,0м²		13,6		ТУ-13-444-86		
7	Пенопласт ПФП-3 δ=40кг/м³						0,2309	8,24				
8	Пергамин δ=0,4мм					2,0м²		1,2		2697-83		
9	Гвозди К3,5×90					20		0,14		4028-63*		
10	Гвозди К2,5×50					44		0,08		-"-		
11	Шурупы 1-4×40.019					30		0,11		1145-80*		
	Масса панели:							90,4				

Гл.инж.пр.	Русаков		
Нач.отд.	Главинжпроект		
Гл.спец.	Межуева		
Рук.груп.	Якубова		
Инженер	Москаев		
Ст.инж.	Козлова		
Н.контр.	Межуева		

141-115-180.87

НМ-3*.
Панель мансарды

Стадия	Масса	Масштаб
Р	90,4	1:20
Лист	Листов 1	

ВНПО СОЮЗНАУЧСТАНДАРТДОМ ГИПРОЛЕСПРОМ

Инв.№ подл. | Подпись и дата | Взам.инв.№

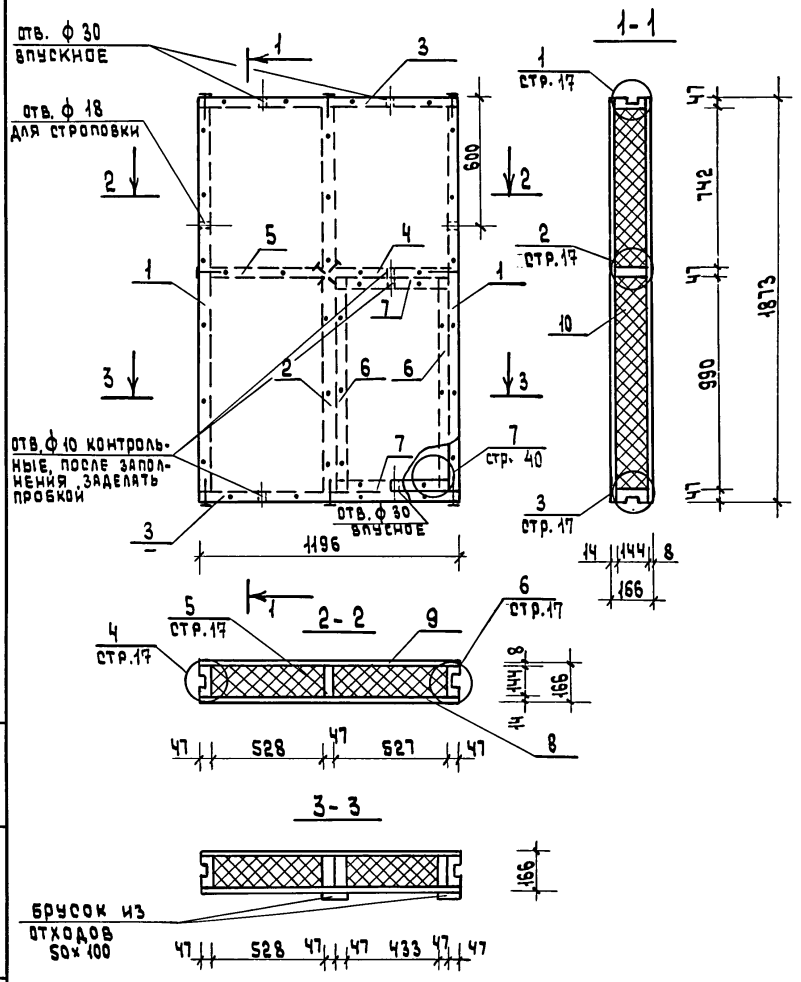

NN поз.	Наименование	Сечение мм до строжки	Сечение мм после строжки	Длина в мм	Об'ем ед. м³	Кол-во шт.	Общий об'ем м³	Масса кг	Антисепт.	ГОСТ	Группа кач.	Абс. вл. %
1	Стойка	50×150	47×144	1779	0,0133	2	0,0266		пв	8486-66 11047-72	1	18
2	Стойка	50×150	47×144	1779	0,0133	1	0,0133		"	"	"	"
3	Обвязка	50×150	47×144	1196	0,0090	2	0,0180		"	"	"	"
4	Вкладыш	50×150	47×144	528	0,0040	1	0,0040		"	"	2	"
5	Вкладыш В-5				0,0032	1	0,0032	1,63	"	стр.86		
6	Стойка	50×150	47×144	990	0,0074	2	0,0148		"	8486-66	1	"
7	Обвязка	50×150	47×144	527	0,0040	2	0,0080		"	11047-72	2	"
						итого:	0,0879	43,98				
8	ЦСП δ= 14мм					2,24м²		39,25		26816-86		
9	ДВПс δ= 8 мм					2,24м²		15,23		ТУ 13-444-86		
10	пенопласт МФП-3 γ= 40 кг/м³						0,2441	9,76				
11	пергамин					2,24м²		1,34		2697-83		
12	гвозди к 3,5×90					28		0,19		4028-63*		
13	гвозди к 2,5×50					114		0,22		—"—		
14	шурупы 1.4×40.0.19					40		0,15		1145-80*		
15	задвижки ЗТ					3		—		5090-7.9*		
	масса панели ~ 110,12 кг											

Люк заполняется пенопластом марки МФП-3 отдельно.

Гип	Русаков	
Нач.отд.	Гольденшлюсер	
Гл.спец.	Межуева	
Рук. гр.	Якубова	
Ст. инж.	Богомолова	
Ст. инж.	Козлова	
Н.контр.	Межуева	

141-115-180.87

НМ-4*
Пінель мансарды с люком

Стадия	Масса	Масштаб
Р	110.12	1:20

Лист | Листов 1

ВНПО Союзнаучстандартдом Гипролеспром

Инв.N подл. | Подпись и дата | Взам.инв.N

Альбом II

Альбом II

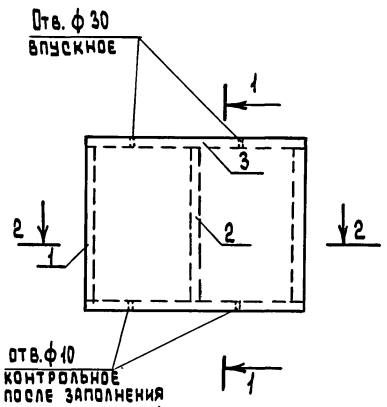

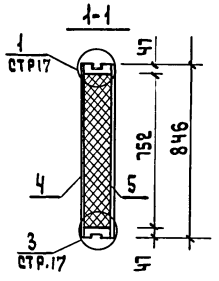



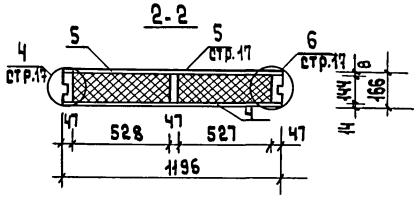

NN поз.	Наименование	Сечение мм до строжки	Сечение мм после строжки	Длина в мм	Объем един м³	Кол-во шт.	Объем общий м³	Масса кг	Антисепт.	ГОСТ	Груп. кач. древ	Абс. влаж. %
1	Стойка	50×150	47×144	752	0,0056	2	0,0112		П.В.	3486-66 14047-72	xx 1	18
2	Стойка	50×150	47×144	752	0,0056	1	0,0056		—"—	—"—	—"—	"
3	Обвязка	50×150	47×144	1196	0,0090	2	0,0180		—"—	—"—	—"—	"
	Итого древесины						0,0348	17,4				
4	Ц.С.П. δ=14 мм					1,01 м²		17,7		26816-86		
5	ДВПс δ=8 мм					1,01 м²		6,9		ТУ-13-444-86		
6	Пенопласт ФФЛ-3 γ=40 кг/м³						0,119	4,76				
7	Пергамин δ=0,4 мм					1,01		0,61		2697-83		
8	Гвозди к 3,5×90					12		0,08		4028-63	xx	
9	Гвозди к 2,5×50					51		0,1		—"—		
10	Шурупы 1-4×40,019					16		0,05		1145-80	xx	
	Масса панели							47,6				

ГИП	Русаков		
Нач. отд.	Гольденшлюгер		
Гл. спец.	Межуева		
Рук. пр.	Якубова		
Ст. инж.	Козлова		
Н. контр.	Межуева		

141-115-180.87

НМ-5*

Панель мансарды

Стадия	Масса	Масштаб

Лист | Листов 1

ВНПО Союзнаучстандартдом Гипролеспром

Инв. N подл. | Подпись и дата | Взам. инв. N

Альбом II

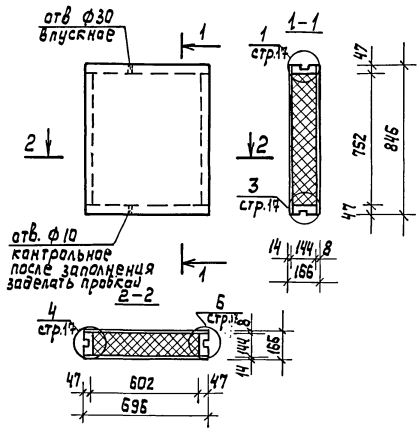

NN поз.	Наименование	Сечение в мм до строжки	Сечение в мм после строжки	Длина в мм	Объем един. м3	Кол-во шт	Объем общий м3	Масса кг	Антисепт	ГОСТ	Груп. кач. древ.	Абс. влаж. %
1	Стойка	50×150	47×144	752	0,0056	2	0,0112		П.В.	8486-66* 11047-72	1	18
2	Обвязка	50×150	47×144	696	0,0052	2	0,0104		П.В	—"—	1	18
	Итого древесины						0,0216	10,8				
3	ЦСП δ=14 мм					0,6 м²		10,5		26816-86		
4	ДВПс δ=8 мм					0,6 м²		4,1		ТУ-13 444-86		
5	Пенопласт МФП-3 γ=40 кг/м³						0,068	2,72				
6	Пергамин δ=0,4 мм					0,6 м²		0,4		2697-83		
7	Гвозди к 3,5×90					8		0,06		4028-63*		
8	Гвозди к 2,5×50					32		0,06		—"—		
9	Шурупы 1-4×40, 019					12		0,04		1145-80*		
	Масса панели							28,7				

ГИП	Русаков	
Нач.отд	Гольденшлюгер	
Гл.спец.	Межуева	
Рук.гр	Якубова	
Ст.инж	Козлова	
Ст.инж	Корочкина	
Н.контр.	Межуева	

141-115-180.87

НМ-6*
Панель мансарды

Стадия	Масса	Масштаб

Лист 1 | Листов

ВНПО Союзнаучстандартдам ГИПРОЛЕСПРОМ

Инв.№ подл. | Подпись и дата | Взам.инв.№

Альбом III

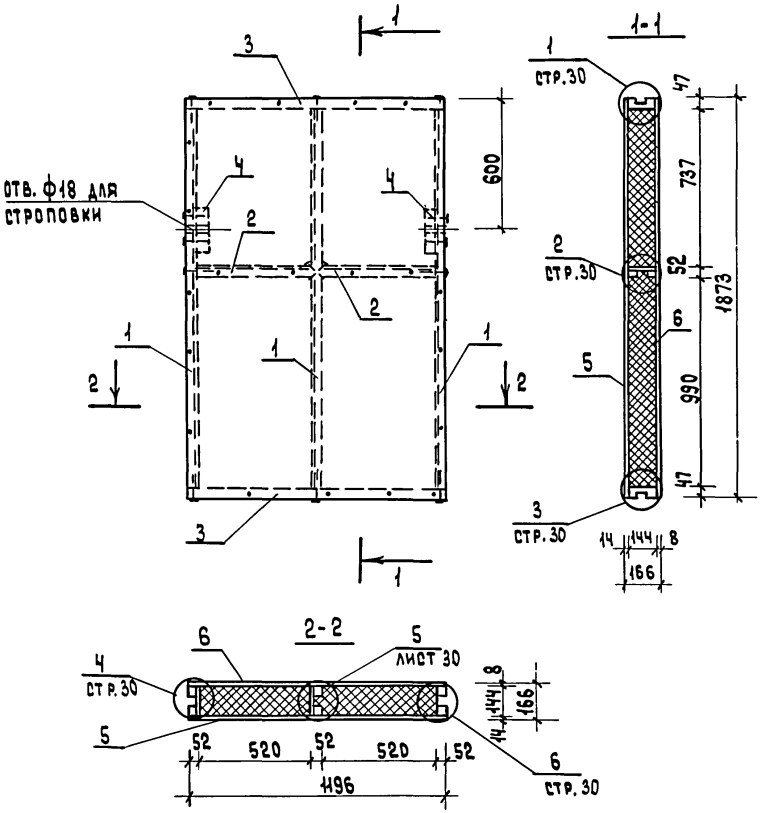

NN поз.	Наименование	Сечение мм до строжки	Сечение мм после строжки	Длина в мм	Объем един. м³	Кол-во шт	Объем общий м³	Масса кг	Антисепт.	ГОСТ.	Груп. кач. древ.	Абс. влаж. %
1	Балка БШ-14-177				0,0088	3	0,0264	18,0	ПВ	стр.98		
2	Балка БШ-14-52				0,0026	2	0,0052	4,0	"	стр.97		
3	Обвязка	50×150	47×144	1196	0,0090	2	0,0180		"	24047-72 8486-68	1	18
4	Бобышка	50×150	47×144	220	0,0017	2	0,0034		"	"	2	"
	Итого древесины:						0,0530	32,70				
5	ЦСП δ=14 мм					2,24м²		39,25		26816-86		
6	ДВПс δ=8 мм					2,24м²		15,23		ТУ-13-444-86		
7	Плиты минераловатные полужесткие γ=125 кг/м³ δ=(50+3)мм						0,2835	35,44		9573-82		
8	Пленка полиэтиленовая δ=0,02					2,24м²		0,15		10354-82		
9	Гвозди К 3,5×90					20		0,14		4028-63*		
10	Гвозди К 2,5×50					86		0,17		—"—		
11	Шурупы 1-4×40.0.19					30		0,11		1145-80*		
	Масса панели:							123,2				

Гл.инж.пр	Русаков	
Нач.отд.	Гольденшлюгер	
Гл.спец.	Мешуева	
Рук.груп	Якубова	
Инженер.	Моспан	
Ст.инж.	Козлова	
Н.контр.	Мешуева	

141-115-180.87

НМБ-1
Панель мансарды

Стадия	Масса	Масштаб
Р	123,2	1:20
Лист	Листов 1	

ВНИПО Союзнаучстандартдом Гипролеспром

Инв.N подл. | Подпись и дата | Взам.инв.N

Альбом II

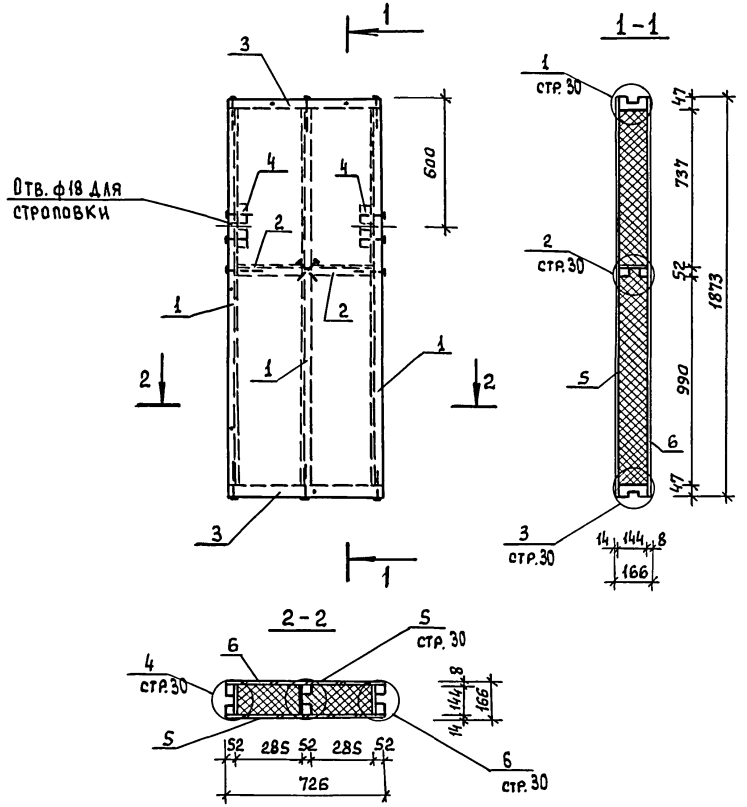

NN поз.	Наименование	Сечение мм до строжки	Сечение мм после строжки	Длина в мм	Объем един. м³	Кол-во шт.	Объем общий м³	Масса кг	Антисепт.	ГОСТ	Груп. кач. древ	Абс. влаж. %
1	Балка Бш-14-177				0,0088	3	0,0264	18,0	ПВ	стр.38		
2	Балка Бш-14-28				0,0014	2	0,0028	2,0	"	"		
3	Обвязка	50×150	47×144	726	0,0054	2	0,0108		"	11047-72 8486-66*	1	18
4	Бобышка	50×150	47×144	220	0,0017	2	0,0034		"	"	2	"
	Итого древесины:						0,0434	27,1				
5	ЦСП δ=14 мм					1,36м²		23,8		26816-86		
6	ДВПс δ=8 мм					1,36м²		9,25		ТУ-13-444-86		
7	Плиты минераловатные полужесткие ρ=125 кг/м³ δ=(50×5)мм						0,1575	19,69		9573-82		
8	Пленка полиэтиленовая δ=0,02					1,36м²		0,09		10354-82		
9	Гвозди К 3,5×90					20		0,14		4028-63*		
10	Гвозди К 2,5×50					72		0,14		—"—		
11	Шурупы 1-4×40.019					26		0,09		1145-80*		
	Масса панели:							80,3				

Гл.инж.пр.	Русаков		
Нач.отд.	Гольденшлюгер		
Гл.спец.	Меньуева		
Рук.груп.	Якубова		
Инженер	Маспан		
Ст.инж.	Козлова		
Н.контр.	Меньуева		

141-115-180.87

НМБ-2
Панель мансарды

Стадия	Масса	Масштаб
Р	80,3	1:20
Лист	Листов 1	

ВНПО Союзнаучстандартдом Гипролеспром

Взам.инв.№ | Подпись и дата | Инв.№ подл.

Альбом II

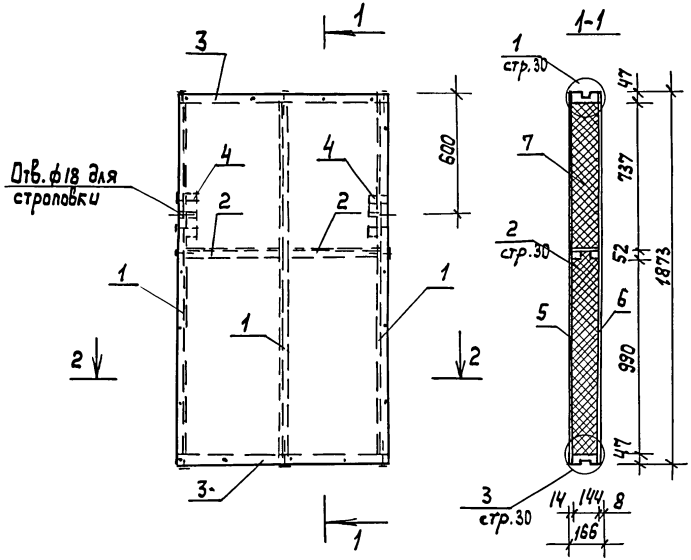

NN поз.	Наименование	Сечение мм до строжки	Сечение мм после строжки	Длина в мм	Объем един м3	Кол-во шт	Объем общий м3	Масса кг	Антисепт.	ГОСТ	Груп. кач. древ	Абс влаж %
1	Балка БШ-14-177				0,0088	3	0,0264	18,0	п.8	стр.98		
2	Балка БШ-14-45				0,0022	2	0,0044	4,0	"	"		
3	Обвязка	50×150	47×144	1066	0,0080	2	0,0160		"	11047-72 8486-66	1	18
4	Бабышка	50×150	47×144	220	0,0017	2	0,0034		"	"	2	"
	Итого древесины:						0,0502	31,70				
5	ЦСП δ=14 мм					2,0 м²		35,0		26816-86		
6	ДВПс δ=8 мм					2,0 м²		13,6		ТУ-13-444-86		
7	Плиты минераловатные полужесткие δ=125 кг/м3 (δ=150×3) мм						0,2468	30,85		9573-88		
8	Пленка полиэтиленовая δ=0,02					2,0 м²		0,13		10354-82		
9	Гвозди к 3,5×90					20		0,14		4028-63		
10	Гвозди к 2,5×50					44		0,08		—"—		
11	Шурупы 1-4×40.019					30		0,11		11475-80		
	Масса панели:							111,6				

Гл.инж.пр	Русаков	
Нач.отд.	Гольденшлюгер	
Гл.спец.	Мещуева	
Рук.груп.	Якубова	
Инженер	Маспан	
Ст.инж.	Козлова	
Н.контр	Мещуева	

141-115-180.87

НМБ-3
Панель мансарды

Стадия	Масса	Масштаб
Р	111,6	1:20

Лист | Листов

ВНПО Союзнаучстандартдом ГИПРОЛЕСПРОМ

Инв.№ подл. | Подпись и дата | Взам. инв.№

Альбом II

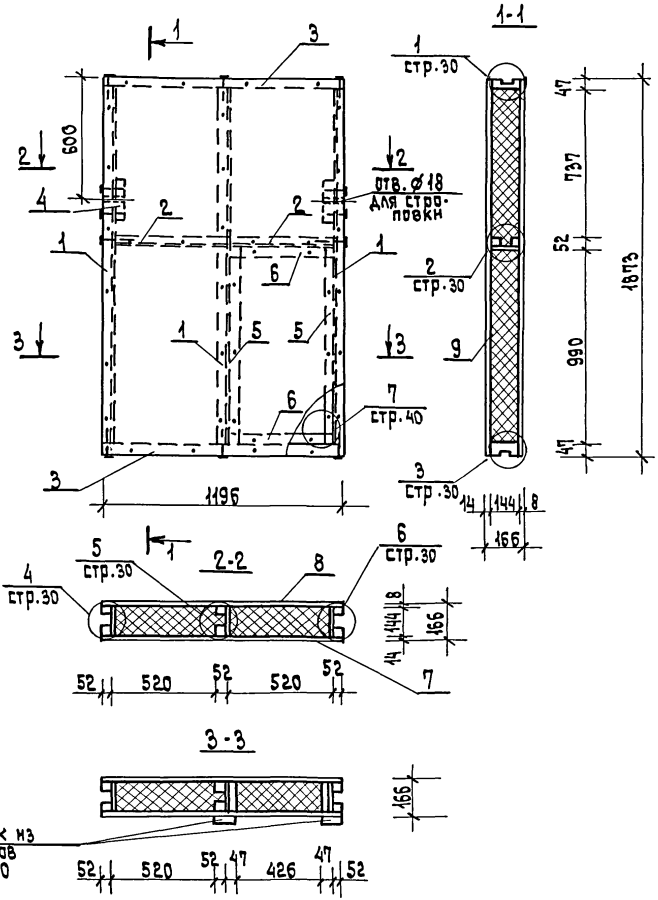

СПЕЦИФИКАЦИЯ

№№ поз.	Наименование	Сечение мм до строжки	Сечение мм после строжки	Длина в мм	Объем един. м3	Кол-во шт.	Общий объем м3	Масса кг	Антисептик	ГОСТ	Группа кач.	Абс. влаж. %
1	Балка БШ-14-177				0,0088	3	0,0264	18.0	пв	стр.98		
2	Балка БШ-14-52				0,0026	2	0,0052	4.0	"	стр.97		
3	Обвязка	50×150	47×144	1196	0,0090	2	0,0180		"	11047-72 8486-66*	1	18
4	Бобышка	50×150	47×144	220	0,0017	2	0,0034		"	"	2	"
5	Стойка	50×150	47×144	990	0,0074	2	0,0148		"	"	1	"
6	Обвязка	50×150	47×144	520	0,0039	2	0,0078		"	"	2	"
	Итого:						0,0756	44.0				
7	ЦСП δ=14 мм					2,24м²		39,25		26816-86		
8	ДВПс δ=8мм					2,24м²		15,23		ТУ 13-444-86		
9	Плиты минераловатные полужесткие γ=125 кг/м³ δ=(50×3) мм						0,2630	32,88		9573-82		
10	Пленка полиэтиленовая δ=0.02					2,24м²		0,15		10354-82		
11	Гвозди К3,5×90					32		0.22		4028-63*		
12	Гвозди К2,5×50					114		0,22		"		
13	Шурупы 1-4×40.019					40		0,15		1145-80*		
14	Задвижки ЗТ					3		-		5090-78*		
	Масса панели:							~ 132, 10 кг				

ГИП	Русаков	
Нач. отд.	Польденшлюгер	
Гл. спец.	Межуева	
Рук. гр.	Якубова	
Ст. инж.	Богомолова	
Ст. инж.	Козлова	
Н. контр.	Межуева	

141-115-180.87

НМБ-4
Панель мансарды с люком

Стадия	Лист	Масштаб
Р	132,10	1:20
Лист	Листов 1	

ВНПО Союзнаучстандартдом Гипролеспром

Инв. № подл. | Подпись и дата | Взам. инв. №

49

Альбом II

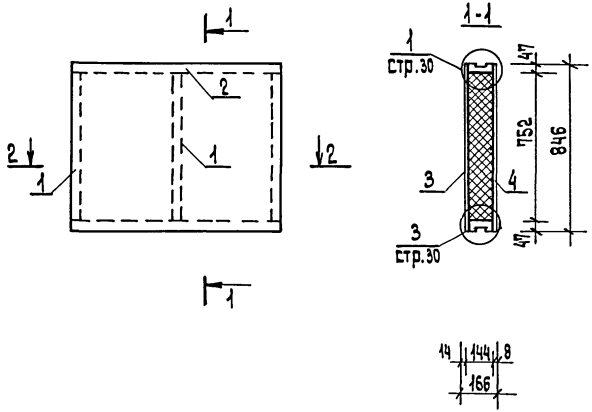

NN поз.	Наименование	Сечение мм: до строжки	Сечение мм: после строжки	Длина в мм	Объем един. м³	Кол-во шт	Объем общий м³	Масса кг	Антисепт.	ГОСТ	Груп. кач. древ.	Абс. влаж. %
1	Балка БШ-14-75				0,0046	3	0,0138	9,0	п.в.	стр.98		
2	Обвязка	50×150	47×144	1196	0,0090	2	0,0180	9,0	"	8486-66** 11047-72	1	18
	Итого древесины:						0,0318	18,0				
3	ЦСП δ=14мм					1,01м²		17,7		26816-86		
4	ДВПс δ=8мм					1,01м²		6,9		ТУ-13-444-86		
5	Плиты минераловатные полужесткие γ=125кг/м³ δ=(50×3)						0,121	15,1		9573-82		
6	Пленка полиэтиленовая δ=0,02 м²					1,01м³		0,06		10354-82		
7	Гвозди К3,5×90					12		0,08		4028-63		
8	Гвозди К2,5×50					51		0,1		"		
9	Шурупы 1-4×40.019					16		0,05		1145-80		
	Масса панели:							57,9				

ГИП	Русаков	
Нач. отд.	Гольденшлюгер	
Гл. спец.	Межуева	
Рук. груп.	Якубова	
Ст. инж.	Козлова	
Ст. инж.	Корочкина	
Н. контр.	Межуева	

141-115-180.87

НМБ-5
Панель мансарды

Стадия	Масса	Масштаб
Лист	Листов 1	

ВНПО Союзнаучстандартдом Гипролеспром

Инв.№ подл. | Подпись и дата | Взам. инв.№

Альбом II

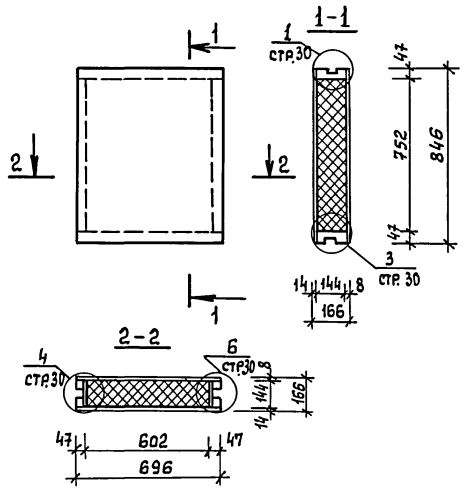

NN поз.	Наименование	Сечение в мм до строжки	Сечение в мм после строжки	Длина в мм	Объем един. м³	Кол-во шт.	Объем общий м³	Масса кг	Антисепт.	ГОСТ	Груп. кач. древ.	Абс. влаж. %
1	БАЛКА БШ-14-75				0,0046	2	0,0092	6,0		стр.98		
2	ОБВЯЗКА	50×150	47×144	696	0,0052	2	0,0104	5,2		11047-72 8486-68*		
	Итого древесины						0,0196	11,2				
3	Ц.С.П. δ=14 мм					0,6 м²		10,5		26816-86		
4	Д.В.П.с δ=8 мм					0,6 м²		4,1		ТУ13 444-86		
5	ПЛИТЫ МИНЕРАЛОВАТНЫЕ ПОЛУЖЕСТКИЕ γ=125 кг/м³ (50×3)						0,070	8,75		9573-82		
6	ПЛЕНКА ПОЛИЭТИЛЕНОВАЯ δ=0,02					0,6 м²		0,04		10354-82		
7	ГВОЗДИ К 3,5×90					8		0,06		4028-63		
8	ГВОЗДИ К 2,5×50					32		0,06		—"—		
9	ШУРУПЫ 1-4×40.019					12		0,04		1145-80		
	Масса панели							24,8				

ГИП	Русаков	
Нач.отд.	Гольденшлюгер	
Гл.спец.	Межуева	
Рук.гр.	Якубова	
Ст.инж.	Козлова	
Ст.инж.	Корочкина	
Н.контр.	Межуева	

141-115-180.87

НМБ-6
Панель мансарды

Стадия	Масса	Масштаб

Лист 1 Листов

ВНПО Союзнаучстандартдом Гипродепром

Инв.№ подл. | Подпись и дата | Взам.инв.№

Альбом III

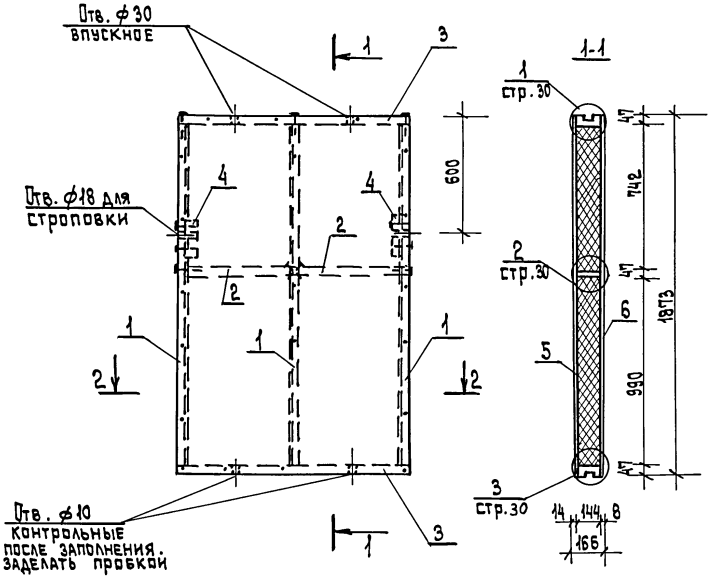

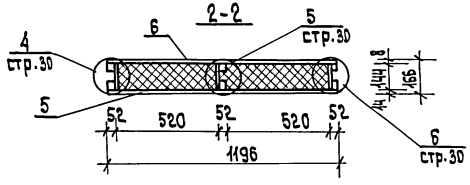

NN поз.	Наименование	Сечение мм до строжки	Сечение мм после строжки	Длина в мм	Объем един. м3	Кол-во шт	Объем общий м3	Масса кг	Антисепт.	ГОСТ	Груп. кач. древ.	Абс. влаж. %
1	Балка БШ-14-177				0,0088	3	0,0264	18,0	пв	стр.38		
2	Вкладыш В-9				0,0032	2	0,0064	3,26	"	стр.86		
3	Обвязка	50×150	47×144	1196	0,0090	2	0,0180			24047-72 8486-86	1	18
4	Бобышка	50×150	47×144	220	0,0017	2	0,0034			"	2	"
Итого древесины:							0,0542	31,96				
5	ЦСП δ=14 мм					2,24м²		39,25		26816-86		
6	ДВПс δ=8 мм					2,24м²		15,23		ТУ13-444-86		
7	Пенопласт МФП-3 γ=40 кг/м3						0,2631	10,52				
8	Пергамин δ=0,4мм					2,24м²		1,34		2697-83		
9	Гвозди К3,5×90					20		0,14		4028-63		
10	Гвозди К2,5×50					86		0,17		"		
11	Шурупы 1-4×40.019					30		0,11		1145-80		
Масса панели:								98,7				

Гл.инж.пр	Русаков	
Нач.отд.	Гольденшлюгер	
Гл.спец.	Меншуева	
Рук.грып.	Якубова	
Инженер.	Моспан	
Ст.инж.	Козлова	
Н.контр.	Меншуева	

141-115-180.87

НМБ-1*
Панель мансарды

Стадия	Масса	Масштаб
Р	98,7	1:20
Лист	Листов 1	

ВНПО СОЮЗНАУЧСТАНДАРТДОМ ГИПРОЛЕСПРОМ

Инв.№ подл. | Подпись и дата | Взам.инв.№

Альбом II

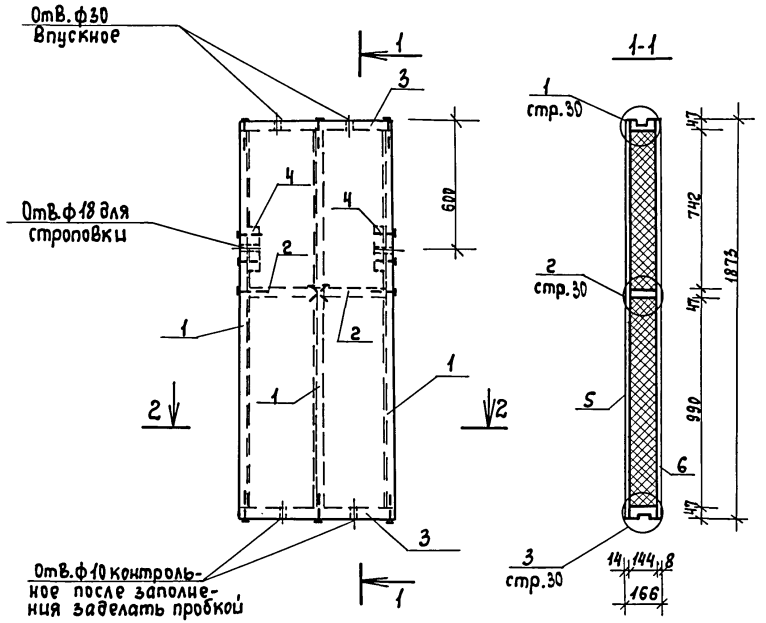

NN поз.	Наименование	Сечение мм до строжки	Сечение мм после строжки	Длина в мм	Объем един. м³	Кол-во шт	Объем общий м³	Масса кг	Антисепт.	ГОСТ	Груп. кач. древ	Абс влаж %
1	Балка БШ-14-177				0,0088	3	0,0264	18,0	ПВ	стр.98		
2	Вкладыш В-20				0,0020	2	0,0040	1,86	"	стр. 87		
3	Обвязка	50х150	47х144	726	0,0054	2	0,0108		"	11047-72 8486-66*	1	18
4	Бобышка	50х150	47х144	220	0,0017	2	0,0034		"	"	2	"
	Итого древесины:						0,0446	26,96				
5	ЦСП δ=14 мм					1,36 м²		23,8		26816-86		
6	ДВПс δ=8 мм					1,36 м²		9,25		ТУ-13-444-86		
7	Пенопласт ПХП-3 γ=40 кг/м³						0,1461	5,84				
8	Пергамин δ=0,4 мм					1,36 м²		0,82				
9	Гвозди к3,5х90					20		0,14		4028-63*		
10	Гвозди к2,5х50					72		0,14		"		
11	Шурупы 1-4х40,019					26		0,09		1145-80*		
	Масса панели:							67,0				

Гл. инж. пр	Русаков	
Нач. отд.	Гольдвишлигер	
Гл. спец.	Мешуева	
Рук. груп	Якубова	
Инженер	Моспан	
Ст. инж.	Козлова	
Н. контр.	Мешуева	

141-115-180.87

НМБ-2*
Панель мансарды

Стадия	Масса	Масштаб
Р	67,0	1:20
Лист	Листов 1	

ВИПО Союзнаустандартом ГИПРОЛЕСПРОМ

Инв. № подл. | Подпись и дата | Взам. инв. №

Альбом II

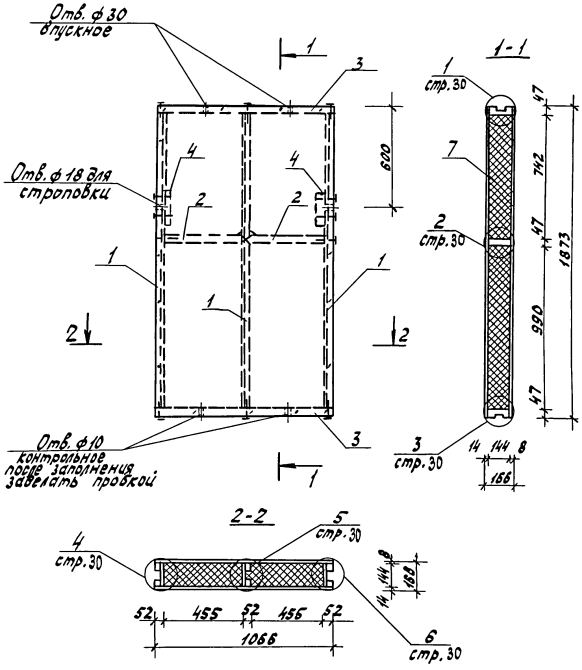

№№ поз.	Наименование	Сечение мм до строжки	Сечение мм после строжки	Длина в мм	Объем един. м³	Кол-во шт.	Объем общий м³	Масса кг	Антисепт.	ГОСТ	Груп. кач. древ.	Абс. влаж. %
1	Балка БШ-14-177				0,0088	3	0,0264	18,0	П.В	стр.98		
2	Вкладыш В-19				0,0028	2	0,0056	2,66	"	стр.87		
3	Обвязка	50×150	47×144	1066	0,0080	2	0,0160		"	11047-72 8486-66*	1	18
4	Бобышка	50×150	47×144	220	0,0017	2	0,0034		"	"	2	"
	Итого древесины:						0,0514	30,36				
5	ЦСП δ=14мм					2,0м²		35,0		26816-86		
6	ДВПс δ=8мм					2,0м²		13,6		ТУ-13-444-86		
7	Пенопласт МФП-3 γ=40кг/м³						0,2309	9,24				
8	Пертамин δ=0,4мм					2,0м²		1,2		2697-83		
9	Гвозди К3,5×90					20		0,14		4028-63*		
10	Гвозди К2,5×50					44		0,08		—"—		
11	Шурупы 1-4×40.019					30		0,11		1145-80*		
	Масса панели:							89,7				

Гл. инж. пр.	Русаков	
Нач. отд.	Гольденшлюгер	
Гл. спец.	Межуева	
Рук. груп.	Якубова	
Инженер	Моспан	
Ст. инж.	Козлова	
Н. контр.	Межуева	

141-115-180.87

НМБ-3*.

Панель мансарды

Стадия	Масса	Масштаб
Р	89,7	1:20

Лист | Листов 1

ВНПО СОЮЗНАУЧСТАНДАРТДОМ ГИПРОЛЕСПРОМ

Инв. № подл. | Подпись и дата | Взам. инв. №

22579-02 58

Жукова

Альбом II

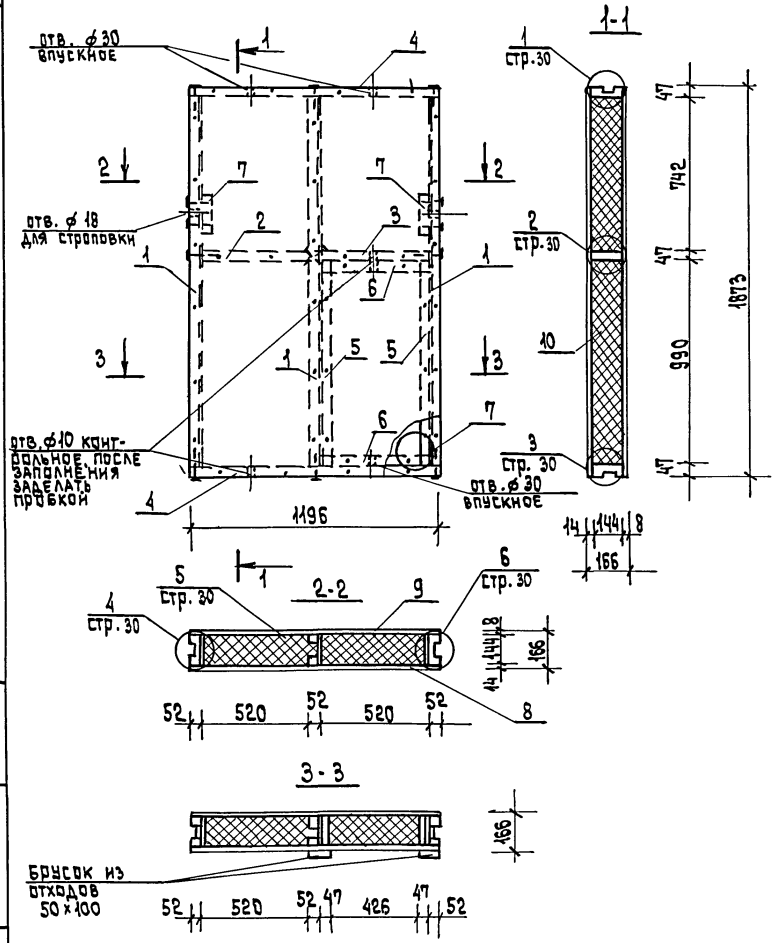

Спецификация

NN поз.	Наименование	Сечение мм до строжки	Сечение мм после строжки	Длина в мм	Объем ед. м3	Кол-во шт.	Общий объем м3	Масса кг	Антисепт.	ГОСТ	Группа кач.	Абс. влаж. %
1	Балка БШ-14-177				0,0088	3	0,0264	18,0	ПВ	стр.98		
2	Вкладыш В-9				0,0032	1	0,0032	1,63	"	стр.86		
3	Вкладыш	50×150	47×144	520	0,0039	1	0,0039		"	14047-72 8486-66*	2	18
4	Обвязка	50×150	47×144	1196	0,0090	2	0,0180		"	"	"	"
5	Стойка	50×150	47×144	990	0,0074	2	0,0148		"	"	1	"
6	Обвязка	50×150	47×144	520	0,0039	2	0,0078		"	"	2	"
7	Бобышка	50×150	47×144	220	0,0017	2	0,0034		"	"	2	"
	Итого:						0,0775	43,58				
8	ЦСП δ=14мм					2,24 м2		39,25		26816-86		
9	ДВПс δ=8мм					2,24 м2		15,23		ТУ13-444-86		
10	Пенопласт МФП-3 δ=40 кг/м3						0,2534	10,14				
11	Пергамин δ=0,4мм					2,24 м2		1,34		2699-83		
12	Гвозди К3,5×90					32		0,22		4028-63*		
13	Гвозди К2,5×50					114		0,22				
14	Шурупы 1-4×40.019					40		0,15		1145-80*		
15	Задвижка ЗТ					3				5090-79*		
	Масса панели ~ 110,13 кг											

Люк заполняется пенопластом марки МФП-3 отдельно.

ГИП	Русаков	
Нач.отд.	Ольденшлюгер	
Гл.спец.	Мешчева	
Рук.гр.	Якубова	
Ст.инж.	Богомолова	
Ст.инж.	Козлова	
Н.контр.	Мешчева	

141-115-180.87

НМБ-4* Панель мансарды с люком

Стадия	Масса	Масштаб
Р	110,13	1:20
Лист	Листов 1	

ВНПО Союзнаучстандартдом Гипролеспром

Инв. № подл. | Подпись и дата | Взам. инв. №

Альбом II

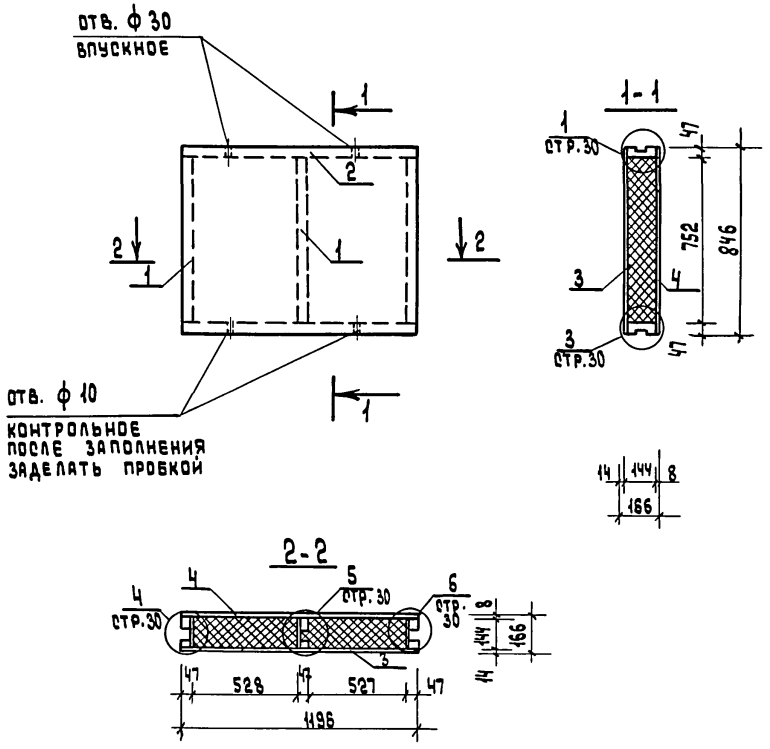

NN поз.	НАИМЕНОВАНИЕ	СЕЧЕНИЕ ММ до строжки	СЕЧЕНИЕ ММ после строжки	ДЛИНА В ММ	ОБЪЕМ ЕДИН $м^3$	КОЛ-ВО ШТ.	ОБЪЕМ ОБЩИЙ $м^3$	МАССА КГ	АНТИСЕПТ.	ГОСТ	ГРУП. КАЧ. ДРЕВ	АБС. ВЛАЖ. %
1	БАЛКА БШ-14-75				0,0046	3	0,0138	9,0	П.В.	стр. 98		
2	ОБВЯЗКА	50×150	47×144	1196	0,0090	2	0,0180	9,0	"	11047-72 8486-66	1	18
	ИТОГО ДРЕВЕСИНЫ						0,0318	18,0				
3	Ц.С.П. δ= 14 мм					1,01 $м^2$		17,7		26816-86		
4	Д.В.П. δ= 8 мм					1,01 $м^2$		6,9		ТУ-13 444-86		
5	ПЕНОПЛАСТ МФП-3 γ= 40 кг/$м^3$						0,119	4,76				
6	ПЕРГАМИН δ=0,4мм					1,01 $м^2$		0,61		2697-83		
7	ГВОЗДИ К 3,5×90					12		0,08		4028-63*		
8	ГВОЗДИ К 2,5×50					51		0,1		—"—		
9	ШУРУПЫ 1-4×40,019					16		0,05		1145-80**		
	МАССА ПАНЕЛИ							48,2				

ГИП	Русаков	
Нач. отд.	Гольденшлюгер	
Гл. спец.	Межуева	
Рук. гр.	Якубова	
Ст. инж.	Козлова	
Ст. инж.	Корочкина	
Н. контр.	Межуева	

НМБ-5*
ПАНЕЛЬ МАНСАРДЫ

СТАДИЯ	МАССА	МАСШТАБ
ЛИСТ	ЛИСТОВ 1	

ВНПО СОЮЗНАУЧСТАНДАРТДОМ ГИПРОЛЕСПРОМ

Инв. N подл. | Подпись и дата | Взам. инв. N

22579-02 60

Альбом II

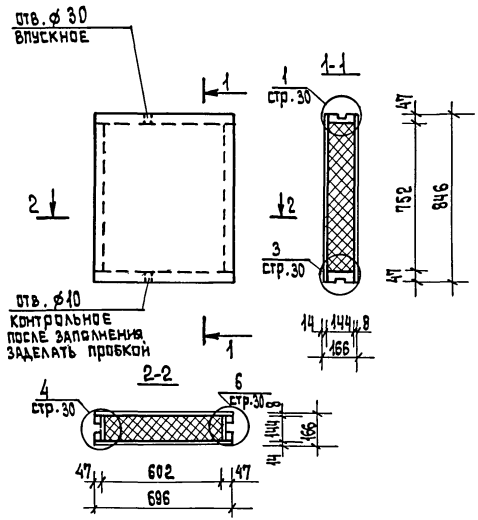

NN поз.	Наименование	Сечение в мм до строжки	Сечение в мм после строжки	Длина в мм	Объем един. м³	Кол-во шт	Объем общий м³	Масса кг	Антисепт.	ГОСТ	Груп. кач. древ.	Абс. влаж. %
1	Балка БШ-14-75				0,0046	2	0,0092	6,0	п.в.	стр.98		
2	Обвязка	50×150	47×144	696	0,0052	2	0,0104	5,2		Н1047-72, 8486-66*		
	Итого древесины:						0,0196	11,2				
3	ЦСП δ=14 мм					0,6 м²		10,5		26816-86		
4	ДВП δ=8 мм					0,6 м²		4,1		ТУ-13-444-86		
5	Пенопласт МФП-3 γ=40 кг/м³						0,068	2,72				
6	Пергамин δ=0,4 мм					0,6 м²		0,4		2697-83		
7	Гвозди К 3,5×90					8		0,06		4028-63*		
8	Гвозди К 2,5×50					32		0,06		"		
9	Шурупы 1-4×40.019					12		0,04		1145-80*		
	Масса панели:							29,1				

ГИП	Русаков	
Нач. отд.	Гольденшлюгер	
Гл. спец.	Межуева	
Рук. гр.	Якубова	
Ст. инж.	Козлова	
Ст. инж.	Корочкина	
Н. контр.	Межуева	

141-115-180.87

НМБ-6*

Панель мансарды

Стадия	Масса	Масштаб
Лист	Листов 1	

ВНПО Союзнаучстандартдом Гипролеспром

Инв. № подл. | Подпись и дата | Взам. инв. №

Альбом II

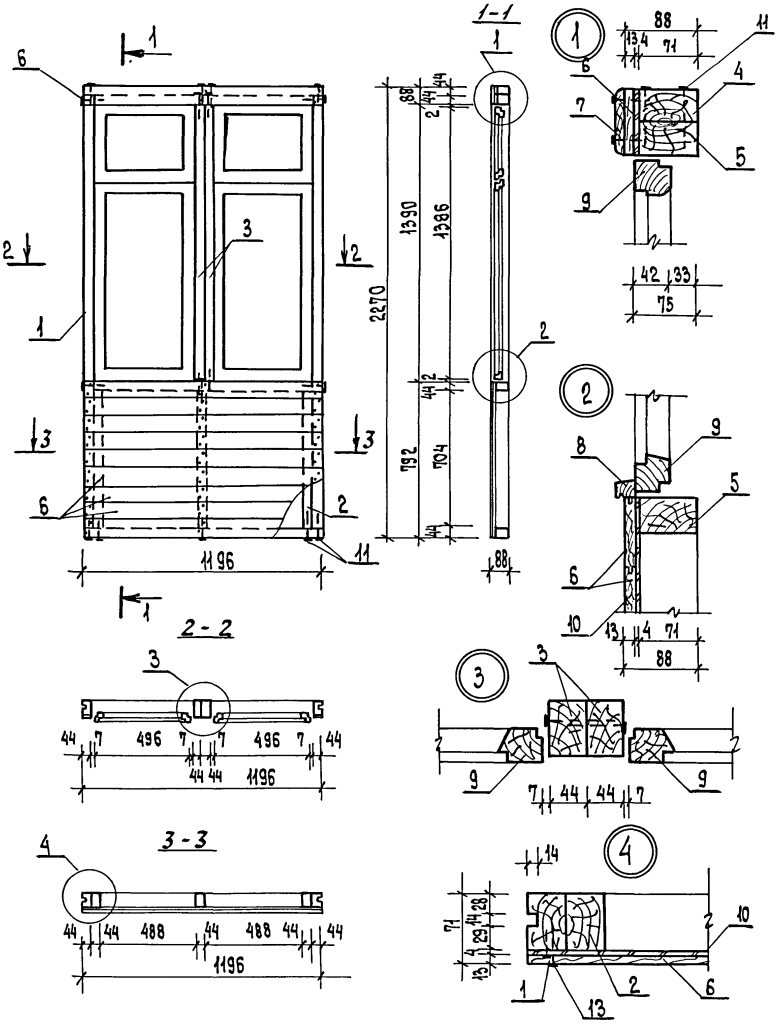

NN поз.	Наименование	Сечение до строжки	Сечение после строжки	Длина в мм	Объем в м3	Кол-во шт.	Общий объем м3	Масса кг	Антисептир.	ГОСТ	Группа кач. древ.	Абс. влаж. %
1	СТОЙКА	50×75	44×71	2182	0,0082	2	0,0164			11047-72 8486-66*	1	18
2	СТОЙКА	50×75	44×71	704	0,0026	3	0,0078			"	"	"
3	СТОЙКА	50×75	44×71	1390	0,0052	2	0,0104			"	"	"
4	ОБВЯЗКА	50×75	44×71	1196	0,0045	2	0,0090			"	"	"
5	РИГЕЛЬ	50×75	44×71	1108	0,0042	2	0,0084			"	"	"
6	ОБШИВКА ТИП 2	16×100	13×94	1196	0,0019	10	0,0190			8242-75	2	"
7	НАЛИЧНИК	16×100	13×94	1092	0,0017	1	0,0017			стр: 88	"	18
8	СЛИВ	25×32	19×25	1092	0,0009	1	0,0009			"	"	"
9	НАРУЖНАЯ СТВОРКА И ФРАМУГА ОКОННОГО БЛОКА ОРМ 15-6				0,0099	2	0,0198	10,7		26601-85		
	ИТОГО ДРЕВЕСИНЫ						0,0934	47,5				
10	ДВП Т-400 δ=3,2мм					1,06м²		3,60		4598-74*		
11	ГВОЗДИ К3,5×90					40		0,27		4028-63*		
12	ГВОЗДИ К3,0×80					24		0,11		"		
13	ГВОЗДИ К2,5×50					82		0,16		4028-63*		
	МАССА ПАНЕЛИ							52,0 кг				

ГИП	Русаков	
Нач.отд.	Гольденшлюгер	
Гл.спец.	Межуева	
Рук.гр.	Якубова	
Ст.инж.	Козлова	
Инженер.	Корочкина	
Н.контр.	Межуева	

141-115-180.87

ПВ-1
Панель веранды с 2-мя створками ОРМ 15-6

Стадия	Масса	Масштаб
Р	52.0	1:20
Лист	Листов 1	

ВНПО Союзнаучстандартдом Гипролеспром

Инв.№ подл. | Подпись и дата | Взам. инв.№ 54

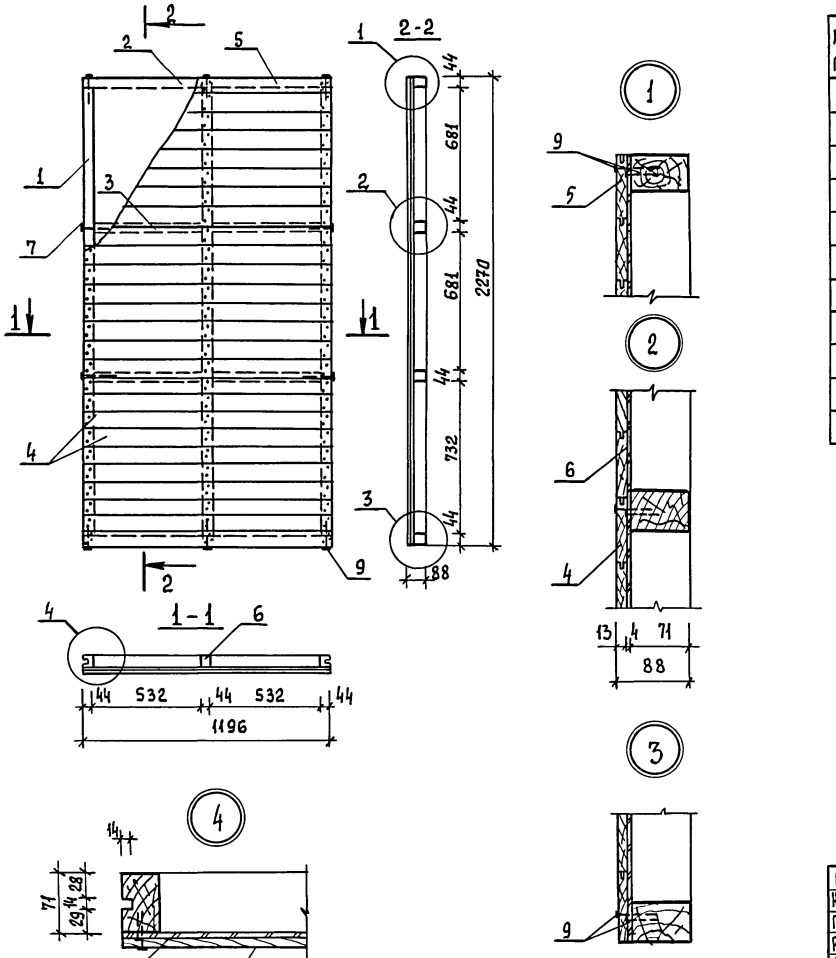

NN поз.	Наименование	Сечение в мм до строжки	Сечение в мм после строжки	Длина мм	Объем ед. м³	Кол-во шт.	Общий объем м³	Масса кг	Антисепт.	ГОСТ	Группа кач. древ.	Абс. влаж. %
1	СТОЙКА	50×75	44×71	2182	0,0082	2	0,0164			11047-72 8486-66**	1	18
2	ОБВЯЗКА	50×75	44×71	1196	0,0045	2	0,0090			"	1	"
3	ВКЛАДЫШ	50×75	44×71	532	0,0020	4	0,0080			"	2	"
4	ОБШИВКА ТИП 2	16×100	13×94	1196	0,0019	25	0,0475			8242-75	2	"
5	ОБШИВКА ТИП 2	16×75	13×70	1196	0,0014	1	0,0014			"	2	18
6	СТОЙКА	50×75	44×71	2182	0,0082	1	0,0082			11047-72 8486-66**	1	18
	Итого древесины:						0,0905	45,25				
7	ДВП Т-400 δ=3,2мм	1196×2270				2,72м²		9,23		4598-74*		
8	ГВОЗДИ К 3,5×90					28		0,19		4028-63*		
9	ГВОЗДИ К 2,5×50					168		0,32		—"—		
	Масса панели							55,0 кг				

ГИП	Русаков	
Нач. отд.	Гольденшлюгер	
Гл. спец.	Мещуева	
Рук. груп.	Якубова	
Ст. инж.	Казлова	
Инженер	Корочкина	
Н. контр.	Мещуева	

141-115-180.87

ПВ-2
Панель веранды глухая

Стадия	Масса	Масштаб
Р	55,0	1:20
Лист	Листов 1	

ВНПО Союзнаучстандартдом
Гипролеспром

Инв. № подл. | Подпись и дата | Взам. инв. №

Альбом II

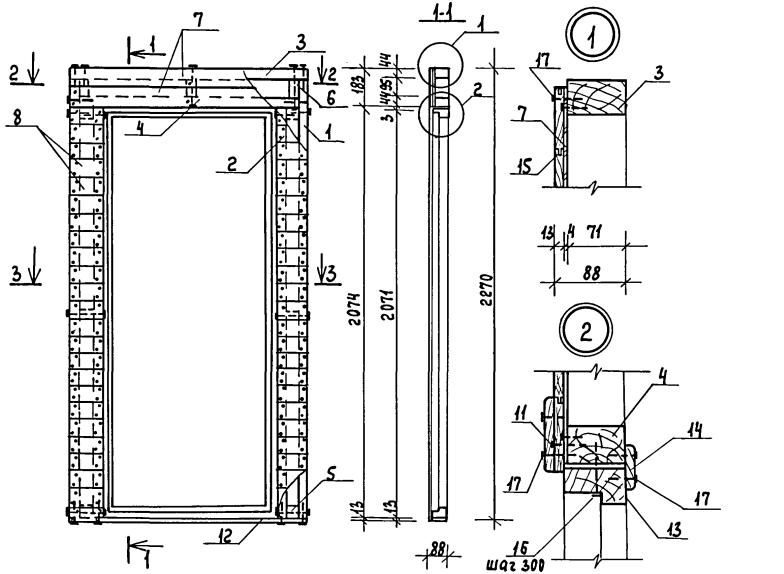

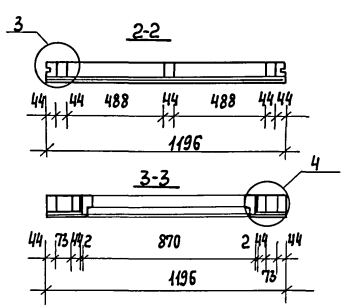

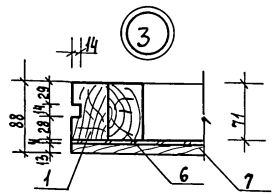

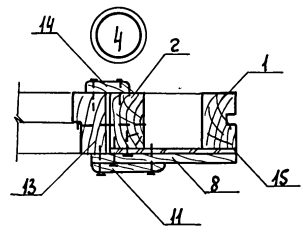

NN поз.	Наименование	Сечение в мм до строжки	Сечение в мм после строжки	Длина в мм	Объем в м³	Кол-во шт	Общий объем м³	Масса кг	Антисепт.	ГОСТ	Груп. кач. древ	Абс влаж %
1	Стойка	50×75	44×71	2213	0,0083	2	0,0166			11047-72 9486-66	1	18
2	Стойка	50×75	44×71	2074	0,0078	2	0,0156			"	1	"
3	Обвязка	50×75	44×71	1196	0,0045	1	0,0045			"	"	"
4	Ригель	50×75	44×71	1108	0,0042	2	0,0084			"	"	"
5	Вкладыш	50×75	44×71	73	0,0003	6	0,0018			"	2	"
6	Вкладыш	50×75	44×71	95	0,0004	3	0,0012			"	2	"
7	Обшивка тип 2	16×100	13×94	1196	0,0019	2	0,0038			8242-75	"	"
8	Обшивка тип 2	16×100	13×94	180	0,0003	46	0,0138			"	"	"
9	Обшивка тип 2	16×75	13×60	180	0,0002	2	0,0004			"	"	"
11	Наличник	16×100	13×94	—	0,0016	5,4 п.м.	0,0086			стр.88	"	"
12	Доска	16×75	13×71	1196	0,0014	1	0,0014			11047-72 9486-66		
13	Дверной блок ДГ21-9*спл				0,0805	1	0,0805	43,1		стр.88		
14	Наличник тип 1	16×60	13×54		0,0010	5,2 п.м	0,0052					
	Итого древесины						0,1618	81,4				
15	ДВП Т-400 δ=3,2мм					0,88м²		3,0		4598-74*		
16	Гвозди К 3,0×80					20		0,10		4028-63*		
17	Гвозди К 2,5×50					300		0,58		—"—		
18	Гвозди К 3,5×90					56		0,41		—"—		
	Масса панели							85,5 кг				

ГИП	Русаков	
Нач. отд.	Гольдришлагер	
Гл. спец.	Мешуева	
Рук. гр.	Якубова	
Ст. инж.	Козлова	
Н. контр	Мешуева	

141-115-180.87

ПВ-3

Панель веранды с дверью ДО 21-9*спл

стадия	Масса	Масштаб
Р	85,5	1:20 1:5

Лист | Листов 1

ВНПО Союзнаучстандартом ГИПРОЛЕСПРОМ

Инв. № подл. | Подпись и дата | Взам. инв. №

Альбом II

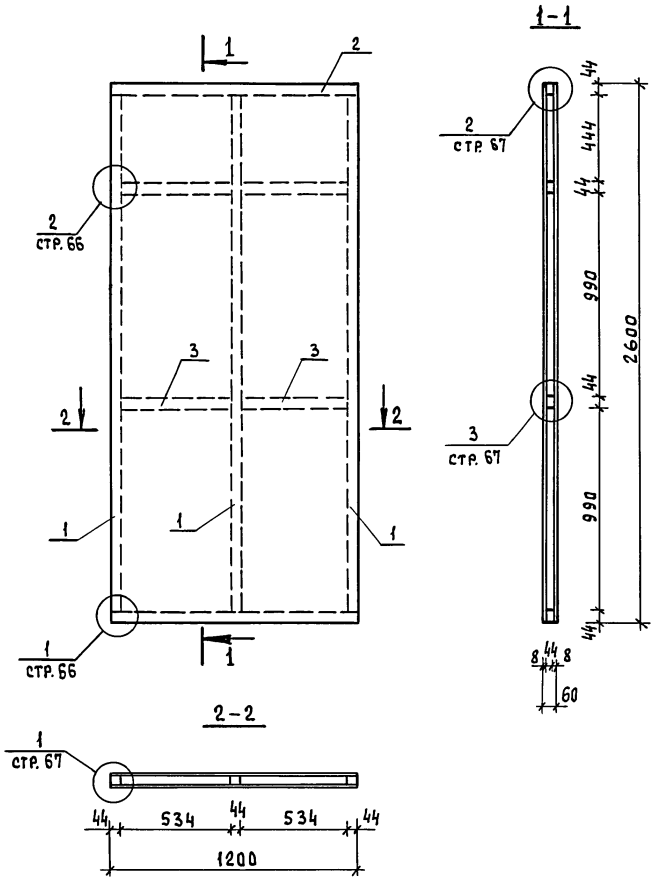

NN поз.	НАИМЕНОВАНИЕ	СЕЧЕНИЕ В мм ДО СТРОЖКИ	СЕЧЕНИЕ В мм ПОСЛЕ СТРОЖКИ	ДЛИНА В мм	ОБЪЕМ ЕДИН. м3	КОЛ-ВО ШТ.	ОБЪЕМ ОБЩИЙ м3	МАССА В кг	АНТИСЕПТ.	ГОСТ	ГРУП. КАЧ. ДРЕВ.	АБС. ВЛАЖ. %
1	СТОЙКА	50×50	44×44	2512	0,0063	3	0,0189			8486-66* 11047-72	2	15
2	ОБВЯЗКА	50×50	44×44	1200	0,0030	2	0,0060			"	2	15
3	ВКЛАДЫШ	50×50	44×44	534	0,0013	4	0,0052			"	2	15
	ИТОГО ДРЕВЕСИНЫ:						0,0301	15,1				
4	ДВПс δ=8 мм					6,24 м2		42,4		ТУ 13-444-86		
5	ГВОЗДИ К3,5×90					14		0,10		4028-63*		
6	ГВОЗДИ К2,5×50					244		0,47		"		
	МАССА ИЗДЕЛИЯ:							58,1				

ГИП	РУСАКОВ	
НАЧ.ОТД.	ГОЛЬДЕНШЛЮГЕР	
ГЛ.СПЕЦ.	МЕЩУЕВА	
РУК. ГРУП.	ЯКУБОВА	
ИНЖ.	КОРОЧКИНА	
Н.КОНТР.	МЕЩУЕВА	

141-115-180.87

П-1
ПАНЕЛЬ ПЕРЕГОРОДКИ ГЛУХАЯ

СТАДИЯ	МАССА	МАСШТАБ
Р	58,1	1:20
ЛИСТ	ЛИСТОВ 1	

ВНПО СОЮЗНАУЧСТАНДАРТДОМ ГИПРОДЕСПРОМ

Инв.№ подл. | Подпись и дата | Взам.инв.№

Альбом II

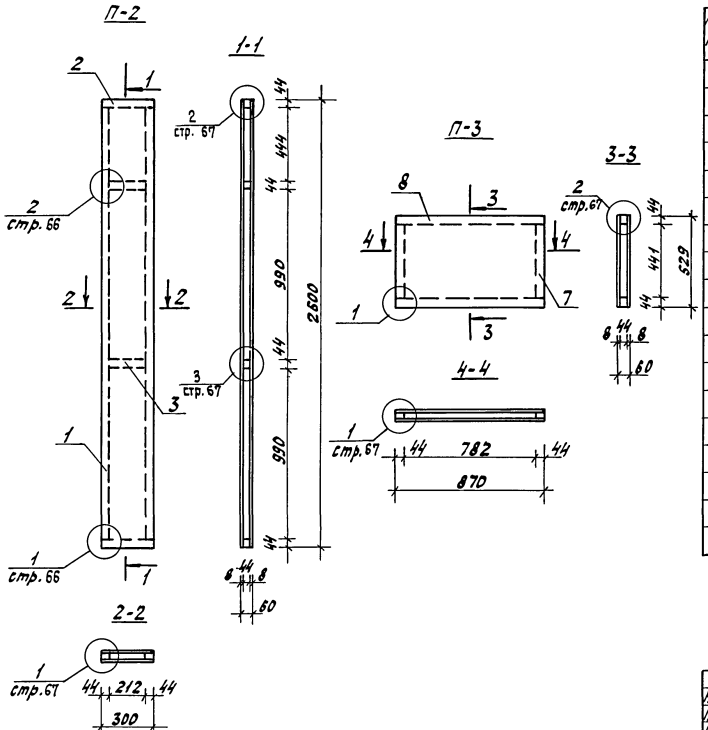

№№ поз.	Наименование	Сечение в мм до строжки	Сечение в мм после строжки	Длина в мм	Объем един. м³	Кол-во шт.	Объем общий м³	Масса в кг	Антисепт.	ГОСТ	Груп. кач. древ.	Абс. влаж. %
	П-2											
1	Стойка	50×50	44×44	2512	0,0063	2	0,0126			8486-66** 11047-72	2	15
2	Обвязка	50×50	44×44	300	0,0008	2	0,0016			"	2	15
3	Вкладыш	50×50	44×44	212	0,0005	2	0,0010			"	2	15
	Итого древесины:						0,0152	7,6				
4	ДВПс δ=8мм					1,56 м²		10,6		ТУ13-444-86		
5	Гвозди К3,5×90					8		0,06		4028-63*		
6	Гвозди К2,5×50					120		0,23				
	Масса изделия:							18,5				
	П-3											
7	Стойка	50×50	44×44	441	0,0011	2	0,0022			8486-66** 11047-72	2	15
8	Обвязка	50×50	44×44	870	0,0022	2	0,0044			"	2	15
	Итого древесины:						0,0066	3,3				
4	ДВПс δ=8мм					0,92 м²		6,3		ТУ13-444-86		
5	Гвозди К3,5×90					4		0,03		4028-63*		
6	Гвозди К2,5×50					48		0,09		"		
	Масса изделия:							9,7				

ГИП	Русаков	
Нач. отд.	Гольденшлюгер	
Гл. спец.	Межуева	
Рук. груп.	Якубова	
Инж.	Корочкина	
Н. контр.	Межуева	

141-115-180.87

П-2. Панель перегородки глухая.
П-3 Панель перегородки над дверью

Стадия	Масса	Масштаб
Р	18,5 9,7	1:20
Лист	Листов 1	

ВНПО СОЮЗНАУЧСТАНДАРТДОМ ГИПРОЛЕСПРОМ

Инв. № подл. | Подпись и дата | Взам. инв. №

22579-02 66

Жукова

Альбом II

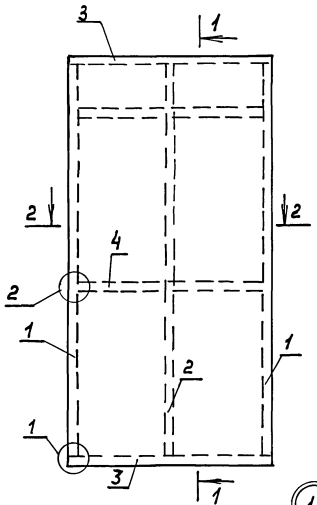

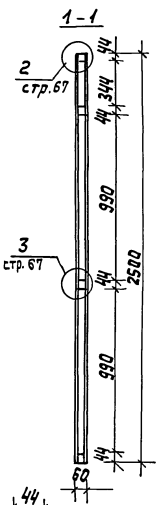

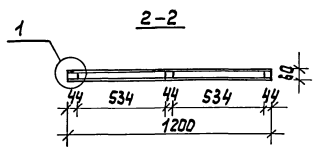

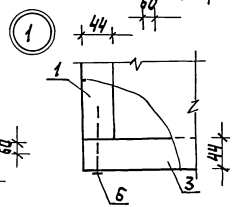

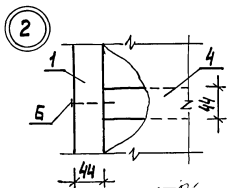

NN поз.	Наименование	Сечение в мм до строжки	Сечение в мм после строжки	Длина в мм	Объем един. м3	Кол-во шт	Объем общий м3	Масса в кг	Антисептир.	ГОСТ	Груп кач. др	Абс. влаж %
1	2	3	4	5	6	7	8	9	10	11	12	13
1	Стойка	50x50	44x44	2412	0,0060	2	0,0120			11047-72 8486-66*	2	15
2	Стойка	50x50	44x44	2412	0,0060	1	0,0060			—"—	2	—"—
3	Обвязка	50x50	44x44	1200	0,0030	2	0,0060			—"—	2	—"—
4	Вкладыш	50x50	44x44	534	0,0013	4	0,0052			—"—	2	—"—
				Итого древесины:			0,0292	14,6				
5	ДВПс б=8мм					6,0 м2		40,8		ТУ13-444-86		
6	Гвозди К3,5x90					14		0,10		4028-63*		
7	Гвозди К2,5x50					244		0,47				

Масса изделия ∽ 56кг

Гл.инж.пр.	Русаков		
Нач.отд.	Гольденшлюгер		
Гл.спец.	Межуева		
Рук.гр.	Якубова		
Ст.инж.	Козлова		
Инжен.	Корочкина		
Н.контр.	Межуева		

141-115-180.87

МП-1
Панель перегородки мансарды глухая

Стадия	Масса	Масштаб
Р	56,0	1:20

Лист | Листов 1

ВНПО Союзнаучстандартдом ГИПРОЛЕСПРОМ

Инв.№ подл. | Подпись и дата | Взам.инв.№

22579-02 67

Альбом II

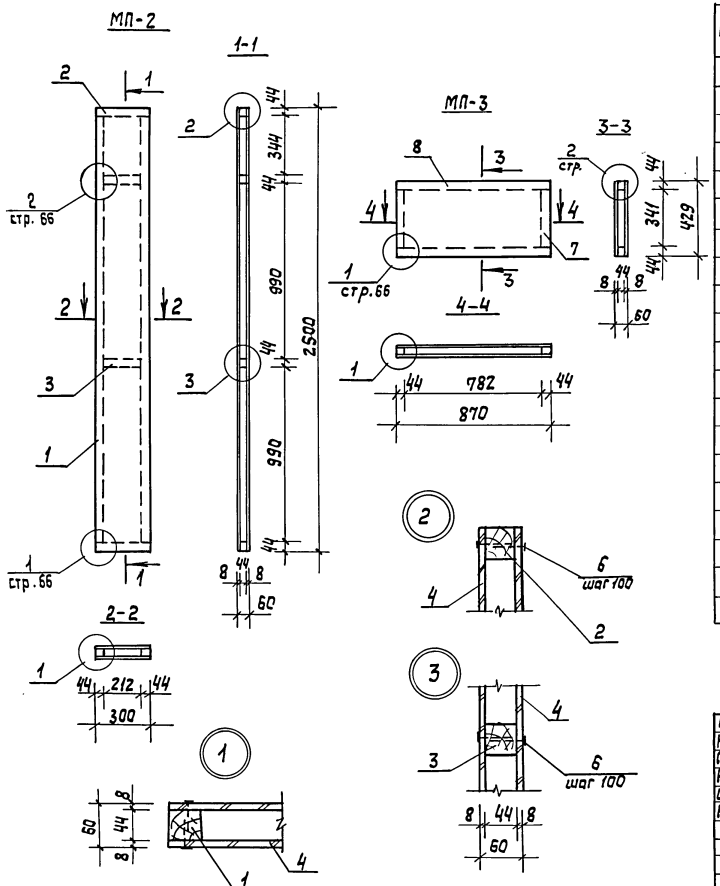

№№ поз.	Наименование	Сечение в мм: до строжки	Сечение в мм: после строжки	Длина в мм	Объем един. м3	Кол-во шт.	Объем общий м3	Масса в кг	Антисепт.	ГОСТ	Груп. кач. древ	Абс. влажн. %
	МП-2											
1	Стойка	50×50	44×44	2412	0,0060	2	0,0120			8486-66** 11047-72	2	15
2	Обвязка	50×50	44×44	300	0,0008	2	0,0016			"	2	15
3	Вкладыш	50×50	44×44	212	0,0005	2	0,0010			"	2	15
	Итого древесины:						0,0146	7,3				
4	ДВПс δ=8 мм					1,50 м2		10,2		ТУ13-444-86		
5	Гвозди К 3,5×90					8		0,05		4028-63*		
6	Гвозди К 2,5×50					120		0,23		"		
	Масса изделия:							17,8				
	МП-3											
7	Стойка	50×50	44×44	341	0,0009	2	0,0018			8486-66** 11047-72	2	15
8	Обвязка	50×50	44×44	870	0,0022	2	0,0044			"	2	15
	Итого древесины:						0,0062	3,1				
4	ДВПс δ=8 мм					0,75 м2		5,1		ТУ13-444-86		
5	Гвозди К 3,5×90					4		0,03		4028-63*		
6	Гвозди К 2,5×50					48		0,09		"		
	Масса изделия:							8,3				

ГИП	Русаков	
Нач. отд.	Гольденшлюгер	
Гл. спец.	Межуева	
Рук. груп	Якубова	
Инж.	Карочкина	
Н. контр	Межуева	

141-115-180.87

МП-2 Панель перегородки мансарды глухая
МП-3 Панель перегородки мансарды над дверью

Стадия	Масса	Масштаб
Р	17,8 8,3	1:20

Лист | Листов 1

ВНПО Союзнаучстандартдом ГИПРОЛЕСПРОМ

Инв. № подл. | Подпись и дата | Взам. инв. №

22579-02 68

Альбом II

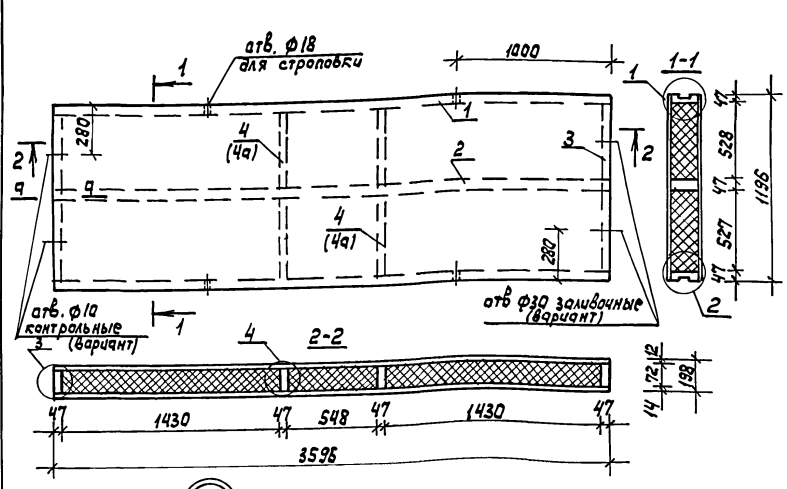

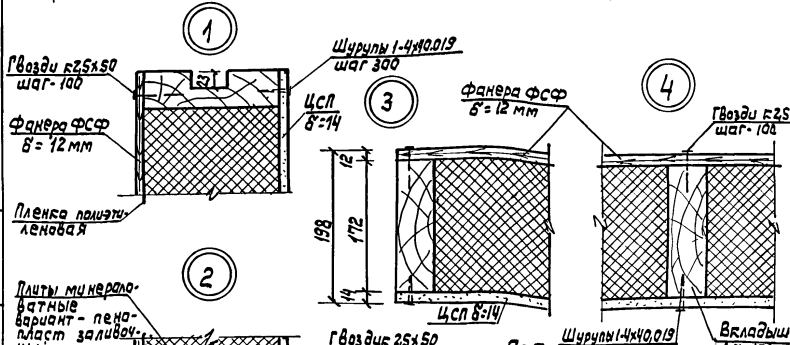

№ поз.	Наименование	Сечение мм до строжки	Сечение мм после строжки	Длина мм	Объем един. м³	Кол. шт.	Объем общий м³	Масса кг	Антисептир.	ГОСТ	Груп. кач. древ	Абс влаж. %
	ПЦ-1											
1	Балка	50х175	47х172	3596	0,0315	2	0,0630		ПВ	8486-66* 11047-72	1	18
2	—"—	50х175	47х172	3596	0,0315	1	0,0315		"	"	"	"
3	Брусок	50х175	47х172	1102	0,0096	2	0,0192		"	"	2	"
4	Вкладыш	50х175	47х172	528	0,0046	4	0,0184		"	"	"	"
4а	Вкладыш В-1 (вариант)	—	47х172	528	0,0030	4	0,0120	6,12	"	стр.85	"	"
	Итого:						0,1321	66,05				
	Итого по варианту:						0,1257	62,97				
5	Фанера ФСФ δ=12мм				0,0516	1	0,0516	41,28		3916-69		
6	ЦСП δ=14 мм					4,3м²		75,25		25816-86		
7	Плиты минераловатные γ=75кг/м³ δ=60 мм						0,6688	50,16		9573-82		
7а	Пенопласт МФП-3 γ=40 кг/м³ (вариант)						(0,6190)	24,76				
8	Пленка полиэтиленовая						4,3м²	0,28		10354-82		
9	Гвозди к3,5х90					28		0,19		4028-63*		
10	—"— к2,5х50					140		0,27		"		
11	Шурупы 1-4х40.019					52		0,18		1145-80*		
	Масса панели : 234 кг											
	Масса панели по варианту: 205 кг											

1. Технические условия на изготовление панели см. стр. 5
2. При варианте с пенопластом пленку полиэтиленовую заменить на пергамин ГОСТ 2697-83

ГИП	Русаков	
Нач. отд	Гольденшлюгер	
Гл. спец	Межуева	
Рук. гр	Якубова	
Инженер	Маслан	
Н. контр	Межуева	

141-115-180.87

ПЦ-1
Панель цокольного перекрытия глухая
Узлы.

Стадия	Масса	Масштаб
Р	234,0	1:25
Лист	Листов 1	

ЕНПО Союзнаучстандартдом Госпромлесхоза

Инв. № подл. | Подпись и дата | Взам. инв. №

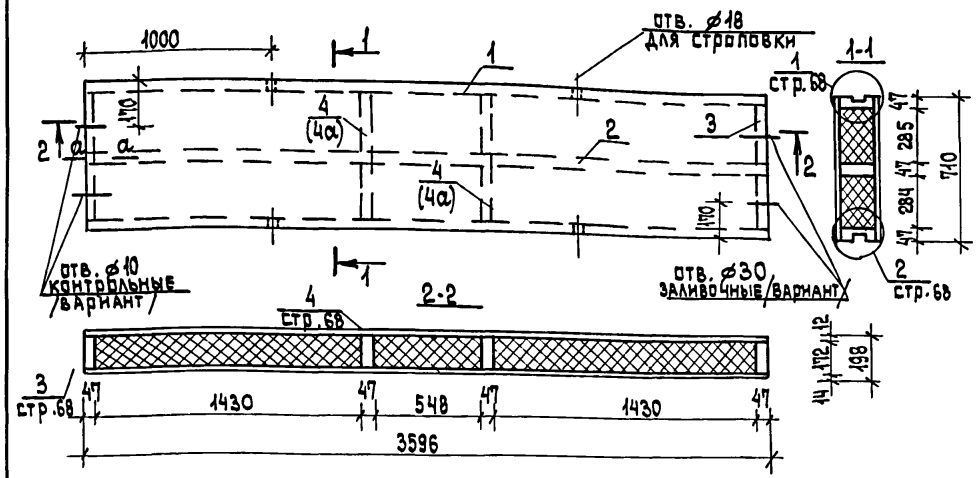

№ поз.	Наименование	Сечение мм: до строжки	Сечение мм: после строжки	Длина мм	Объем един. м³	Кол. шт.	Объем общий м³	Масса кг	Антисептиров.	ГОСТ	Группа кач. древ.	Абс. влажн. %
1	Балка	50×175	47×172	3596	0,0315	2	0,0630		пв	8486-66 11047-72	1**	18
2	—"—	50×175	47×172	3596	0,0315	1	0,0315		"	"	"	"
3	Брусок	50×175	47×172	616	0,0054	2	0,0108		"	"	2	"
4	Вкладыш	50×175	47×172	285	0,0025	4	0,0100		"	"	"	"
4а	Вкладыш В-4 /вариант/	–	47×172	285	0,0018	4	0,0072	3,72	"	стр.85	"	"
						Итого:	0,1153	57,65				
						Итого по варианту:	0,1125	56,25				
5	Фанера ФСФ δ=12мм				0,0306	1	0,0306	24,5		3916-69		
6	ЦСП δ=14мм					2,55 м²		44,63		26816-86		
7	Плиты минераловатные γ=75кг/м³ δ=60мм						0,3654	27,41		9573-82		
7а	Пенопласт МФП-3 γ=40кг/м³ /вариант/						(0,3341)	(13,36)				
8	Пленка полиэтиленовая					2,55 м²		0,17		10354-82		
9	Гвозди К3,5×90					28		0,19		4028-63*		
10	—"— К2,5×50					124		0,24		"		
11	Шурупы 1-4×40,019					44		0,15		1145-80*		
						Масса панели:		155 кг				
						Масса панели по варианту:		140 кг				

1. Технические условия на изготовление панели см. стр. 5.
2. Вкладыш В-4 см. стр. 85
3. Сечение а-а см. стр. 68
4. При варианте с пенопластом пленку полиэтиленовую заменить на пергамин ГОСТ 2697-83.

ГИП	Русаков	
Нач. отд.	Гольденылюгер	
Гл. спец.	Межуева	
Рук. гр.	Якубова	
Инженер	Моспан	
Н. контр.	Межуева	

141-115-180.87

ПЦ-2

Панель цокольного перекрытия глухая

Стадия	Масса	Масштаб
Р	133.0	1:25
Лист	Листов 1	

ВНПО Союзнаучстандартдом Гипролеспром

62

Инв. № подл. | Подпись и дата | Взам. инв. №

Альбом I

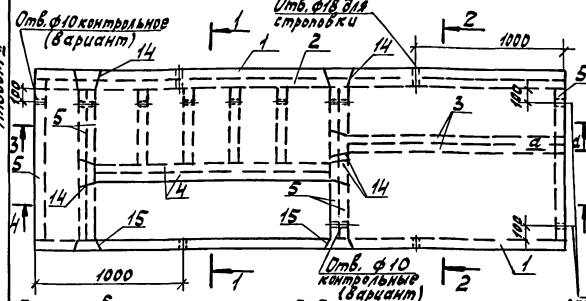

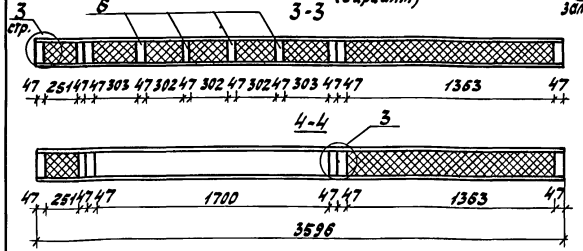

NN поз.	Наименование	Сечение мм до строжки	Сечение мм после строжки	Длина мм	Объем един., м³	Кол-во шт.	Объем общий м³	Масса кг	Антикоррозийное покрытие	ГОСТ	Группа сложности	Абс. влажность %
1	Балка	50×175	47×172	3596	0,0315	2	0,0630		П.В.	8486-66* 10692-72	1	18
2	Балка	50×175	47×172	3596	0,0315	1	0,0315		"	"	"	"
3	Балка	50×175	47×172	1410	0,0120	2	0,0240		"	"	"	"
4	Балка	50×175	47×172	1700	0,0149	2	0,0298		"	"	"	"
5	Брусок	50×175	47×172	1055	0,0092	6	0,0552			"	2	"
6	Вкладыш	50×175	47×172	561	0,0049	4	0,0196			"	"	"
					Итого:		0,2231	111,55				
7	Фанера ФСФ δ=12мм				0,0425	1	0,0425	34,0		3916-69		
8	ЦСП δ=14мм					3,54м²		62,0		26816-86		
9	Плиты минераловатные γ=75кг/м³ δ=60мм						0,4742	35,57		9573-82		
9а	Пенопласт МФП-3 (γ=40кг/м³ (вариант)						0,4348	17,39				
10	Пленка полиэтиленовая					3,54м²		0,23		10354-82		
11	Гвозди к3,5×90					28		0,19		4028-63*		
12	Гвозди к2,5×50					161		0,31		—"—		
13	Шурупы 1-4×40.019					46		0,16		1145-80*		
14	Хомут Х-2-5×50×811					5		8,05		стр.102		
15	Хомут Х-3-5×50×711					2		2,78		"		

Масса панели: 255кг

Масса панели по варианту: 237 кг

1. Технические условия на изготовление панели см. стр. 5.
2. Сечение а-а см. стр. 68.
3. При варианте с пенопластом пленку полиэтиленовую заменить на пергамин ГОСТ 2697-83.

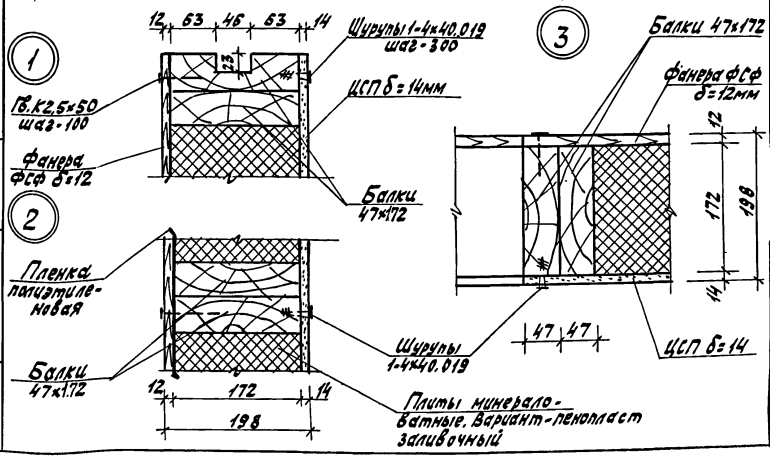

Гл. инж. пр.	Русаков		141-115-180.87
Нач. отд.	Гольденшлюссер		
Гл. спец.	Межуева		ПЦ-3. Панель цокольного перекрытия с отверстием. Узлы.
Рук. групп.	Якубова		
Инженер	Маспан		
Н. контр.	Межуева		

Стадия	Масса	Масштаб
Р	255	1:25 1:5

Лист 1 Листов 1

ВНПО СОЮЗНАУЧСТАНДАРТДОМ ГИПРОПЕСПРОМ

22579-02 71

Инв. № подл. | Подпись и дата | Взам. инв. №

Жукова

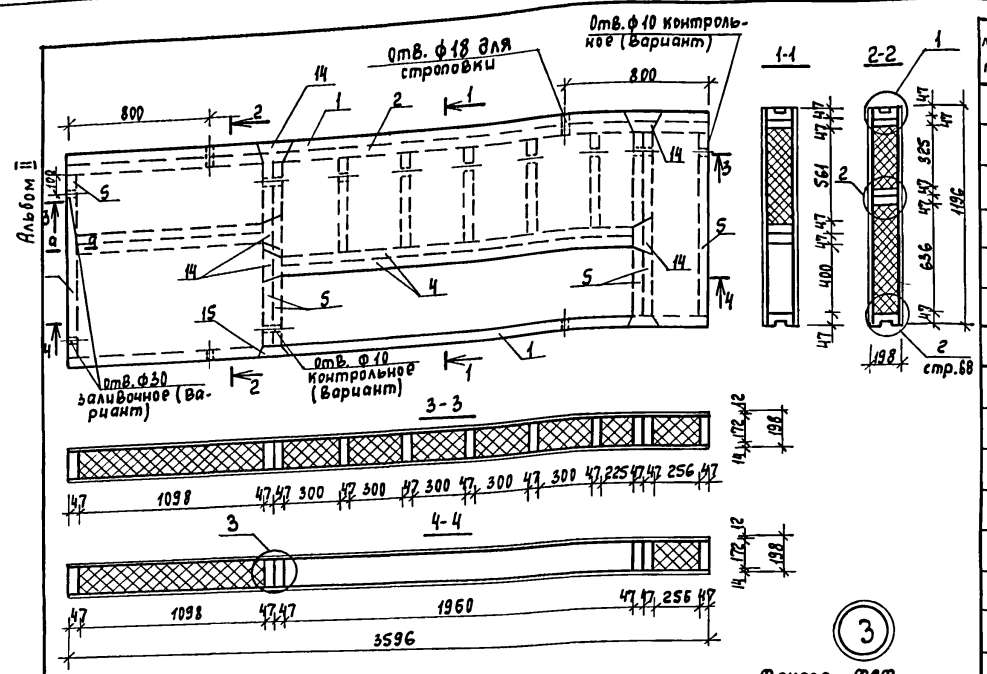

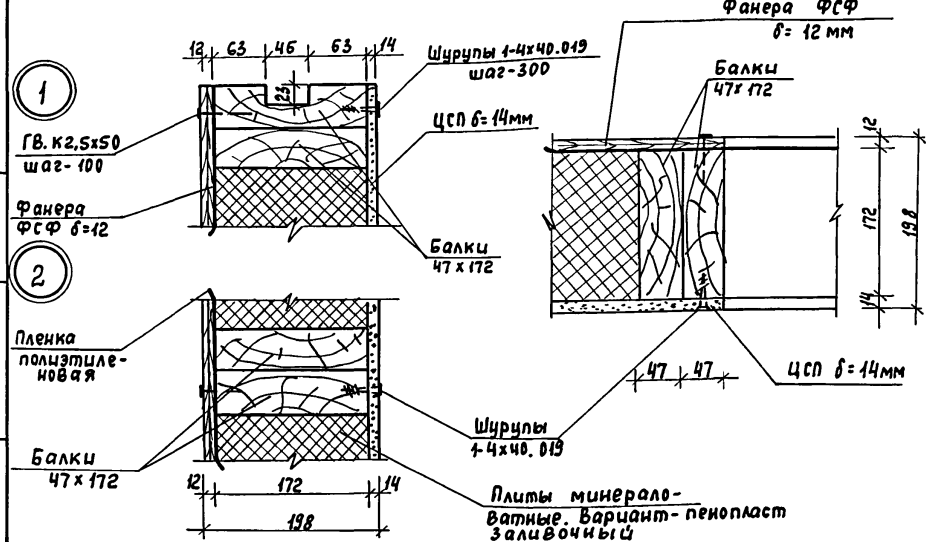

№№ поз.	Наименование	Сечение мм до строжки	Сечение мм после строжки	Длина мм	Объем един. м³	Кол-во шт.	Объем общий м³	Масса кг	Антисептир.	ГОСТ	Группа кач. дер-в	Абс. влаж. %
1	Балка	50х175	47х172	3596	0,0315	2	0,0630		П.В	8486-86* 14087-72	1	18
2	Балка	50х175	47х172	3596	0,0315	1	0,0315		"	"	"	"
3	Балка	50х175	47х172	1145	0,0100	2	0,0200		"	"	"	"
4	Балка	50х175	47х172	1960	0,0172	2	0,0344		"	"	"	"
5	Брусок	50х175	47х172	1055	0,0092	6	0,0552			"	2	"
6	Вкладыш	50х175	47х172	561	0,0049	5	0,0245			"	"	"
					Итого:		0,2286	114,3				
7	Фанера ФСФ δ=12мм				0,0422	1	0,0422	34,0		3916-69		
8	ЦСП δ=14 мм					3,52м²		61,6		26816-86		
9	Плиты минераловатные γ=75 кг/м³ δ=60мм						0,4260	31,95		9573-82		
9а	Пенопласт МФП-3 γ=40 кг/м³ (Вариант)						(0,3944)	(15,78)				
10	Пленка полиэтиленовая					3,52м²		0,23		10354-82		
11	Гвозди к3,5х90					32		0,22		4028-63*		
12	Гвозди к2,5х50					167		0,32		— " —		
13	Шурупы 1-4х40,019					46		0,16		1145-80*		
14	Хомут Х-2-5х50х811					5		8,05		стр.102		
15	Хомут Х-3-5х50х711					2		2,78		"		

Масса панели: ~ 254 кг

Масса панели по Варианту: ~ 237 кг

1. Технические условия на изготовление панели см. стр. 5.
2. Сечение а-а см. стр. 68.
3. При Варианте с пенопластом пленку полиэтиленовую заменить на пергамин ГОСТ 2697-83.

Гл. инж. пр	Русаков	
Нач. отд.	Гольденшлюгер	
Гл. спец.	Менцева	
Рук. груп.	Якубова	
Инженер	Моспан	
Н. контр.	Менцева	

141-115-180.87

ПЦ-4
Панель цокольного перекрытия с отверстием. Узлы.

Стадия	Масса	Масштаб
Р	254,0	1:25 1:5
Лист	Листов 1	

ВНПО Союзнаучстандартдом ГИПРОЛЕСПРОМ

Взам. инв. №
Подпись и дата
Инв. № подл.

Альбом III

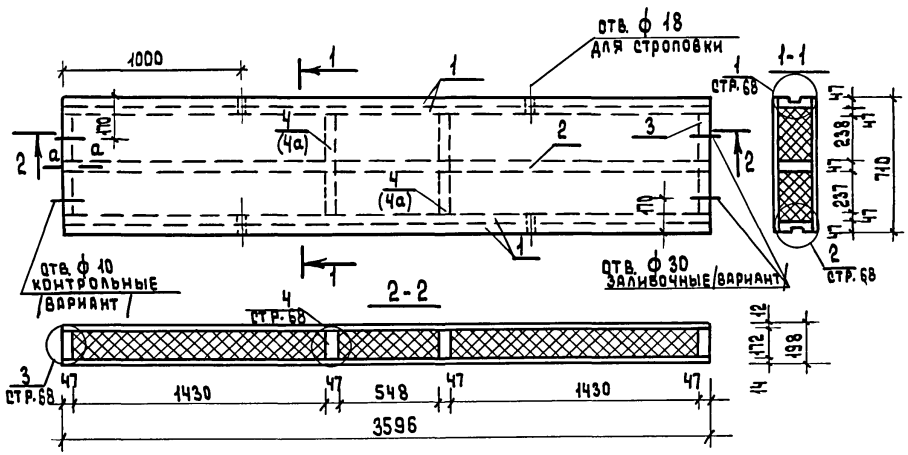

NN поз.	Наименование	Сечение мм до строжки	Сечение мм после строжки	Длина мм	Объем един. м³	Кол. шт.	Объем общий м³	Масса кг	Антисептиров	ГОСТ	Груп кач. древ	Абс. влаж. %
1	Балка	50×175	47×172	3596	0,0315	4	0,1260		ПВ	8486-66** 11047-72	1	18
2	—"—	50×175	47×172	3596	0,0315	1	0,0315		"	"	"	"
3	Брусок	50×175	47×172	522	0,0046	2	0,0092		"	"	2	"
4	Вкладыш	50×175	47×172	238	0,0021	4	0,0084		"	"	"	"
4а	Вкладыш в-4а /вариант/	—	47×172	238	0,0016	4	0,0064	3,32	"	стр.85	"	"
						итого:	0,1751	87,55				
						итого по варианту:	0,1731	86,55				
5	Фанера ФСФ δ=12мм				0,0306	1	0,0306	24,5		3916-69		
6	ЦСП δ = 14 мм					2,55м²		44,63		26816-86		
7	Плиты минераловатные γ=75кг/м³ δ=60мм						0,3654	27,41		9573-82		
7а	Пенопласт МФП-3 γ=40кг/м³ /вариант/						(0,3341)	(13,36)				
8	Пленка полиэтиленовая					2,55м²		0,17		10354-82		
9	Гвозди к 3,5×90					38		0,26		4028-63*		
10	—"— к 2,5×50					124		0,24		"		
11	Шурупы 1-4×40, 019					44		0,15		1145-80*		
						Масса панели: ~ 185 кг						
						Масса панели по варианту: ~ 170 кг						

1. Технические условия на изготовление панели см. стр. 5.
2. Вкладыш в-4а см. стр. 85.
3. Сечение а-а см. стр. 68
4. При варианте с пенопластом пленку полиэтиленовую заменить на пергамин ГОСТ 2697-83.

ГИП	Русаков	
Нач. отд.	Гольденшлюгер	
Гл. спец.	Менчуева	
Рук. пр.	Якубова	
Инженер	Моспан	
Н. контр.	Менчуева	

141-115-180.87

ПЦ-2а

Панель цокольного перекрытия глухая

Стадия	Масса	Масштаб
Р	133.0	1:25
Лист	Листов 1	

ВНИПО Союзнаучстандартдом Гипролеспром

Инв. № подл. | Подпись и дата | Взам. инв. №

Альбом II

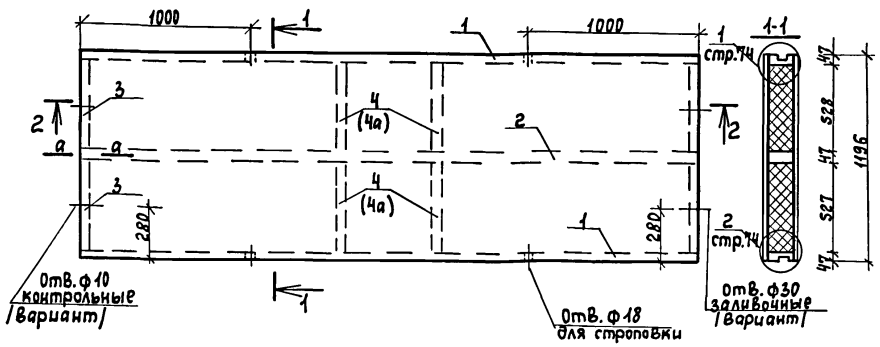

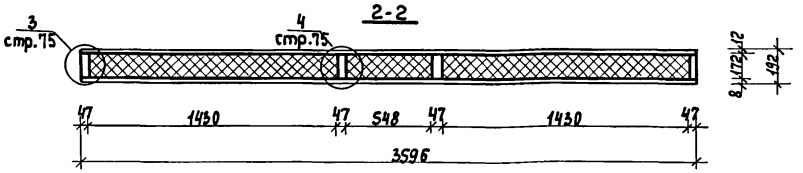

NN поз.	Наименование	Сечение мм до строжки	Сечение мм после строжки	Длина мм	Объем. един. м³	Кол. шт.	Объем общий м³	Масса кг	Антисептир.	ГОСТ	Группа кач. древ	Абс. влаж. %
1	Балка	50x175	47x172	3596	0,0315	2	0,0630		ПВ	8486-66 11047-72	1	18
2	—— " ——	50x175	47x172	3596	0,0315	1	0,0315		"	"	"	"
3	Брусок	50x175	47x172	1102	0,0096	2	0,0193		"	"	2	"
4	Вкладыш	50x175	47x172	528	0,0046	4	0,0185		"	"	"	"
4а	Вкладыш В-1 /Вариант/	—	47x172	528	0,0030	4	0,0120	6,12	"	стр 85		
	Итого:						0,1323	66,15				
	Итого по варианту:						0,1258	63,02				
5	Фанера ФСФ δ=12мм				0,0516	1	0,0516	41,28		3916-69		
6	Фанера ФК δ=8мм				0,0344	1	0,0344	27,52		"		
7	Плиты минераловатные γ=75 кг/м³ δ=60мм				0,6765	1	0,6765	50,74		9573-82		
7а	Пенопласт МФП-3 γ=40 кг/м³ (Вариант)				0,6190	1	0,6190	24,76				
8	Пленка полиэтиленовая				4,3м²	1	4,3м²	0,28		10354-82		
9	Гвозди к 3,5x90					28		0,19		4028-63*		
10	Гвозди к 2,5x50					296		0,6		4028-63*		
	Масса панели: 187 кг											
	Масса панели по варианту: 158 кг											

1. Каркас панели собирать на гвоздях к 3,5x90 (2 шт. в пересечение).
2. Облицовку крепить к каркасу гвоздями к 2,5x50 или скобами 1,8x12x50 с шагом 100 мм.
   Стыковку листов производить по оси бруска каркаса.
3. При применении скоб 1,8x12x50 необходимо предусмотреть заглубление на 0,1 мм с последующей шпатлевкой и грунтовкой.
4. Сечение а-а см. стр. 68.

ГИП	Русаков	
Нач.отд.	Гольденшлюгер	
Гл.спец.	Межуева	
Рук.груп.	Якубова	
Инженер.	Моспан	
Н.контр.	Межуева	

141-115-180.87

ПМ-1
Панель междуэтажного перекрытия глухая

Стадия	Масса	Масштаб
Р	187,0	1:25
Лист	Листов 1	

ВНПО Союзнаучстандартдом
ГИПРОЛЕСПРОМ

Инв.№ подл. | Подпись и дата | Взам. инв.№

Альбом III

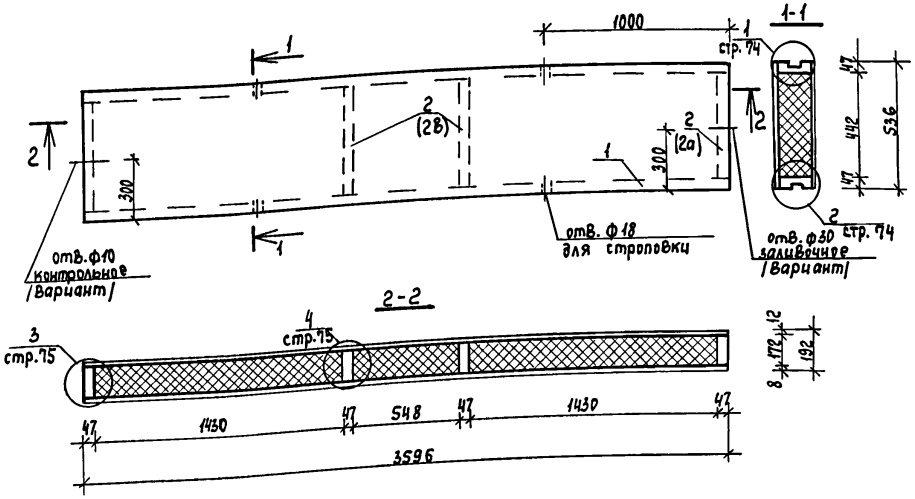

NN поз.	Наименование	Сечение мм до строжки	Сечение мм после строжки	Длина мм	Объем един. м³	Кол. шт.	Объем общий м³	Масса кг	Антисептир.	ГОСТ	Групп. кач-ва древ.	Абс. влаж %
	ПМ-2											
1	Балка	50×175	47×172	3596	0,0315	2	0,0630		ПВ	8486-66 Кк 11047-72	1	18
2	Вкладыш	50×175	47×172	442	0,0039	4	0,0156		"	"	2	"
2а	Вкладыш В-2 (Вариант)	50×175	47×172	442	0,0039	2	0,0078		"	стр. 85	"	"
2в	Вкладыш В-2 (Вариант)	—	47×172	442	0,0026	2	0,0052	2,66	"	стр. 85		
						Итого:	0,0786	39,30				
						Итого по Варианту:	0,0760	38,96				
3	Фанера ФСФ δ=12мм				0,0231	1	0,0231	18,48		3916-69		
4	Фанера ФК δ=8мм				0,0154	1	0,0154	12,32		"		
5	Плиты минераловатные γ=75 кг/м³ δ=60мм						0,2804	21,04		9573-82		
5а	Пенопласт МФП-3 γ=40 кг/м³ (Вариант)						0,2591	10,37				
6	Пленка полиэтиленовая					1,93 м²		0,13		10354-82		
7	Гвозди К 3,5×90					16		0,11		4028-63		
8	— " — К 2,5×50					176		0,34		"		
						Масса панели:		92 кг				
						Масса панели по варианту:		80 кг				

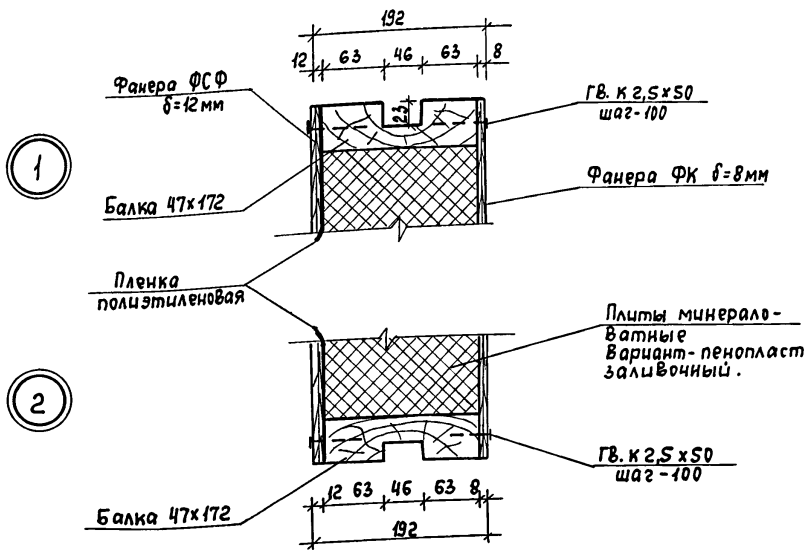

Технические условия на изготовление панели см. стр. 5.

ГИП	Русаков		
Нач. отд.	Гольденшлюгер		
Гл. спец.	Мещцева		
Рук. гр.	Якубова		
Инженер	Моспан		
Н. контр	Мещцева		

141-115-180.87

ПМ-2
Панель междуэтажного перекрытия глухая. Узлы.

Стадия	Масса	Масштаб
Р	92,0	1:25 1:5
Лист	Листов 1	

ВНПО Союзнаучстандартдом ГИПРОЛЕСПРОМ

Взам. инв. №
Подпись и дата
Инв. № подл.

Альбом II

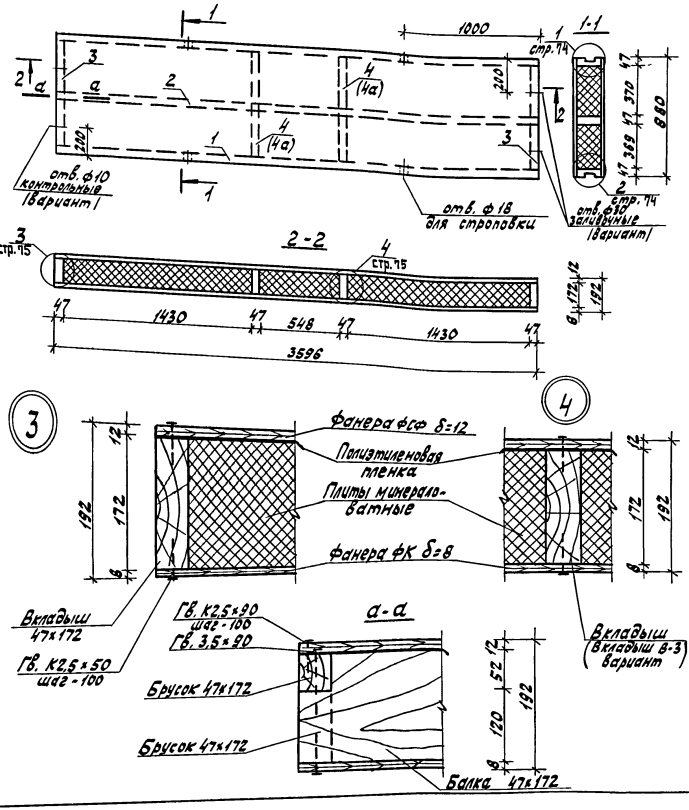

№№ поз.	Наименование	Сечение мм до строжки	Сечение мм после строжки	Длина мм	Объем един. м³	Кол. шт.	Объем. общий м³	Масса кг	Антисептир.	ГОСТ	Груп. качества древ.	Абс. влаж. %
1	Балка	50×175	47×172	3596	0,0315	2	0,0630		ПВ	8486-66 11047-72	1	18
2	—"—	50×175	47×172	3596	0,0315	1	0,0315		"	"	"	"
3	Брусок	50×175	47×172	786	0,0069	2	0,0138		"	"	2	"
4	—"—	50×175	47×172	370	0,0032	4	0,0128		"	"	"	"
4а	Вкладыш В-3 (вариант)	-	47×172	370	0,0022	4	0,0088	4,52	"	стр. 85		
						Итого:	0,1211	60,55				
						Итого по варианту:	0,1171	58,67				
5	Фанера фсф δ=12мм				0,0380	1	0,0380	30,40		3916-69		
6	Фанера фк δ=8мм				0,0253	1	0,0253	20,24		"		
7	Плиты минерало-ватные γ=75кг/м³, δ=60мм						0,4706	35,30		9573-82		
7а	Пенопласт МФП-3 γ=40кг/м³ (вариант)						0,4336	17,34				
8	Пленка полиэтиленовая				3,16м²			0,21		10354-82		
9	Гвозди К3,5×90					28		0,19		4028-63		
10	—"— К2,5×50					280		0,6		"		
	Масса панели: 148кг											
	Масса панели по варианту: 128кг											

Технические условия на изготовление панели см. стр. 5.

ГИП	Русаков	
Нач. отд.	Гольденшлюгер	
Гл. спец.	Межуева	
Рук. гр.	Якубова	
Инженер	Моспан	
Н. контр.	Межуева	

141-115-180.87

ПМ-3
Панель междуэтажного перекрытия глухая. Узлы.

Стадия	Масса	Масштаб
Р	1480	1:25 1:5

Лист 1 | Листов 1

ВНПО СОЮЗНАУЧСТАНДАРТДОМ ГИПРОПЕСПРОМ

Инв. № подл. | Подпись и дата | Взам. инв. №

22579-02 76

Жукова

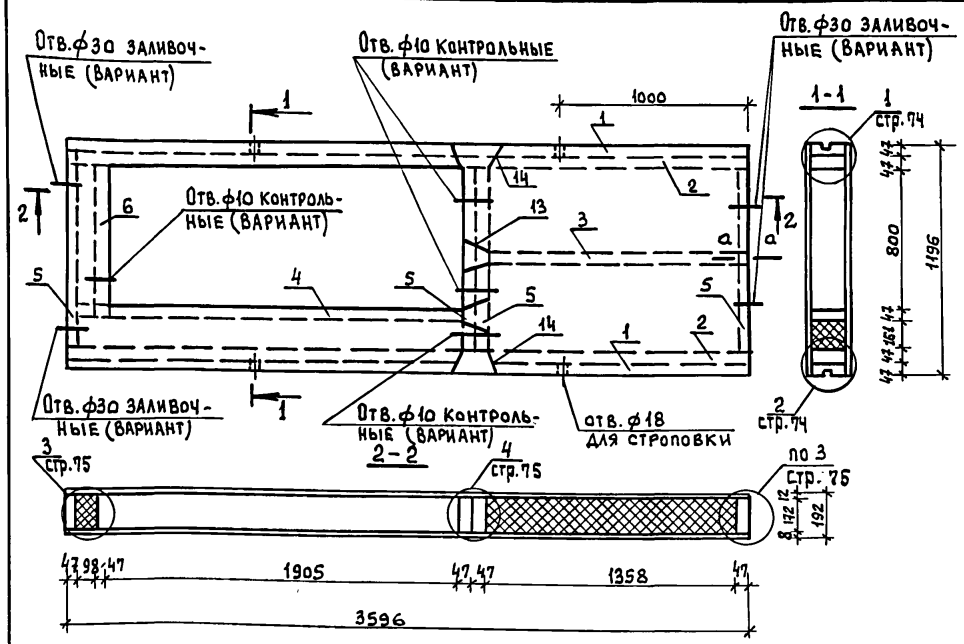

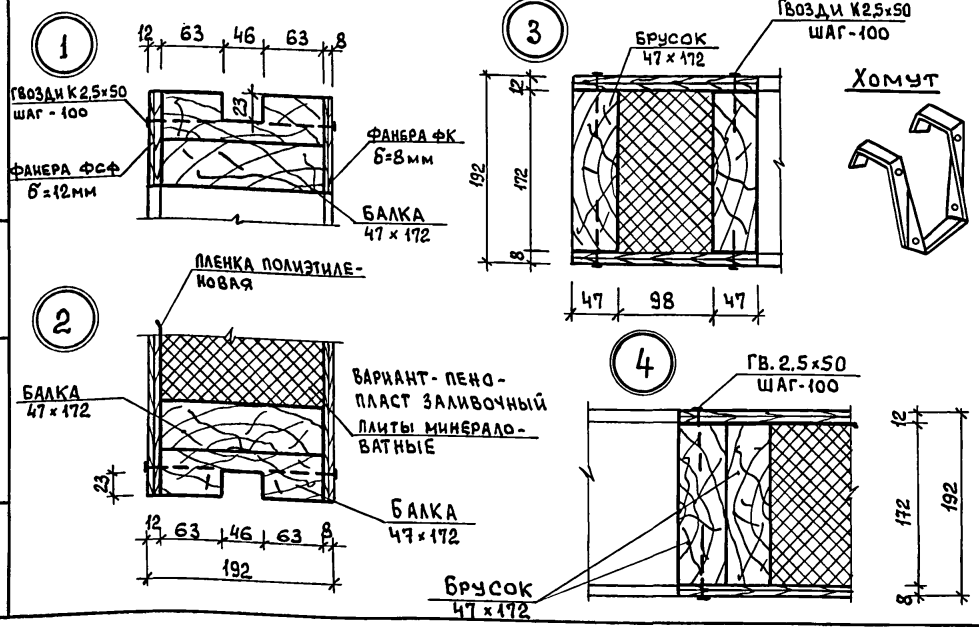

NN поз.	Наименование	Сечение мм до строжки	Сечение мм после строжки	Длина мм	Объем един. м³	Кол. шт.	Объем общий м³	Масса кг	Антисепт.	ГОСТ	Груп. кач. древ	Абс. влаж. %
1	Балка	50×175	47×172	3596	0,0315	2	0,0630		ПВ	8486-66* 11047-72	1	18
2	——"——	50×175	47×172	3596	0,0315	2	0,0630		"	"	"	"
3	——"——	50×175	47×172	1405	0,0123	1	0,0123		"	"	2	"
4	Брусок	50×175	47×172	2050	0,0179	1	0,0179		"	"	"	"
5	Брусок	50×175	47×172	1008	0,0088	4	0,0352		"	"	"	"
6	Брусок	50×175	47×172	800	0,0070	1	0,0070		"	"	"	"
					Итого:		0,1984	99,1				
7	Фанера ФСФ δ=12мм				0,0333	1	0,0333	26,64		3916-69		
8	Фанера ФК δ=8мм				0,0222	1	0,0222	17,76		—"—		
9	Плиты минераловатные $\gamma=75$ кг/м³, δ=60						0,3252	24,5		9573-82		
9а	Пенопласт МФП-3 $\gamma=40$ кг/м³ (вариант)						(0,2652)	(10,61)		—		
10	Пленка полиэтиленовая					2,777м²		0,17		10354-82		
11	Гвозди К3,5×90					46		0,30		4028-63*		
12	Гвозди К2,5×50					286		0,55		4028-63*		
13	Х-1 Хомут -5×50×761					2		2,98		стр.		
14	Х-2 Хомут -5×50×811					2		1,59		—"—		

Масса панели: 174 кг

Масса панели по варианту: 158 кг

Технические условия на изготовление панели см. стр.5

ГИП	Русаков	
Нач.отд.	Гольденшлюгер	
Гл.спец.	Межуева	
Рук.гр.	Якубова	
Инженер	Моспан	
Н.контр.	Межуева	

141-115-180.87

ПМ-4. Панель междуэтажного перекрытия с отверстием. Узлы.

Стадия	Масса	Масштаб
Р	174,0	1:25
Лист	Листов 1	

ВНПО Союзнаучстандартгипролеспром

Инв.№подл. | Подпись и дата | Взам.инв.№

Альбом II

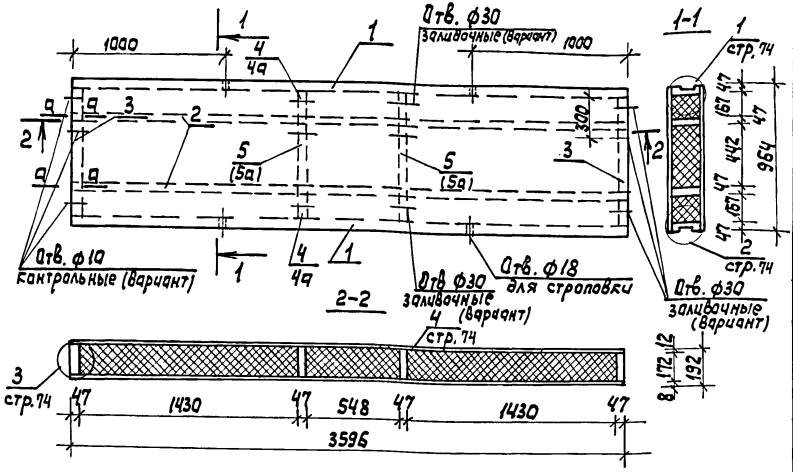

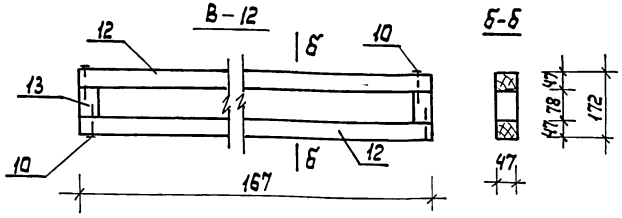

1	2	3	4	5	6	7	8	9	10	11	12	13
10	Гвозди к 3,5×90					4		0,03		4028-63*		
Масса вкладыша: 0,63 кг												

Технические условия на изготовление панели см. стр. 5.
сечение а-а см. стр. 68.

NN поз.	Наименование	Сечение мм до строжки	Сечение мм после строжки	Длина мм	Объем един. м3	Кол. во шт	Объем общий м3	Масса кг	Антисеп. тир.	ГОСТ	Груп. кач. древ	Абс. влаж. %
1	2	3	4	5	6	7	8	9	10	11	12	13
1	Балка	50×175	47×172	3596	0,0315	2	0,0630		ПВ	8486-66 11047-72**	1	18
2	Балка	50×175	47×172	3596	0,0315	2	0,0630		"	"	"	"
3	Брусок	50×175	47×172	870	0,0076	2	0,0152		"	"	2	"
4	—"—	50×175	47×172	167	0,0015	4	0,0060		"	"	"	"
4а	Вкладыш В-12 (вариант)	—	47×172	167	0,0012	4	0,0048	2,52	"			
5	Вкладыш	50×175	47×172	442	0,0039	2	0,0078			8486-66 11047-72**		
5а	Вкладыш В-2 (вариант)		47×172	442	0,0026	2	0,0052	2,66		стр. 85		
	Итого:						0,1550	77,5				
	Итого по варианту:						0,1512	75,6		"		
6	Фанера ФСФ δ=12мм				0,0416			33,28		3916-69		
7	Фанера ФК δ=8мм				0,0277			22,16				
8	Плиты минераловатные γ=75кг/м³ δ=60мм						0,5007	37,55		9573-82		
8а	Пенопласт МФП-3 γ=40кг/м³ (вариант)						0,4549	18,20				
9	Пленка полиэтиленовая					3,47м²		0,23		10354-82		
10	Гвозди к 3,5×90					32		0,22		4028-68*		
11	Гвозди к 2,5×50					296		0,57		-"-		
Масса панели ~ 172 кг												
Масса панели по варианту ~ 150 кг												
В-12												
12	Брусок	50×50	47×47	167	0,0004	2	0,0008			8486-66 11047-72**		
13	Бабышка	50×50	47×47	78	0,0002	2	0,0004			"		
	Итого:						0,0012	0,6				

ГИП	Русаков	
Нач. отд.	Гольденшлюгер	
Гл. спец.	Межуева	
Рук. гр.	Якубова	
Ст. инж.	Козлова	
н. контр.	Межуева	

141-115-180.87

ПМ-5
Панель междуэтажного перекрытия глухая
Вкладыш В-12

Стадия	Масса	Масштаб
Р	158,0 0,63	1:25 1:10
Лист	Листов	

ВНПО Союзнаучстандартдом ГИПРОЛЕСПРОМ

Инв. № подл. | Подп. и дата | Взам. инв. №

Альбом II

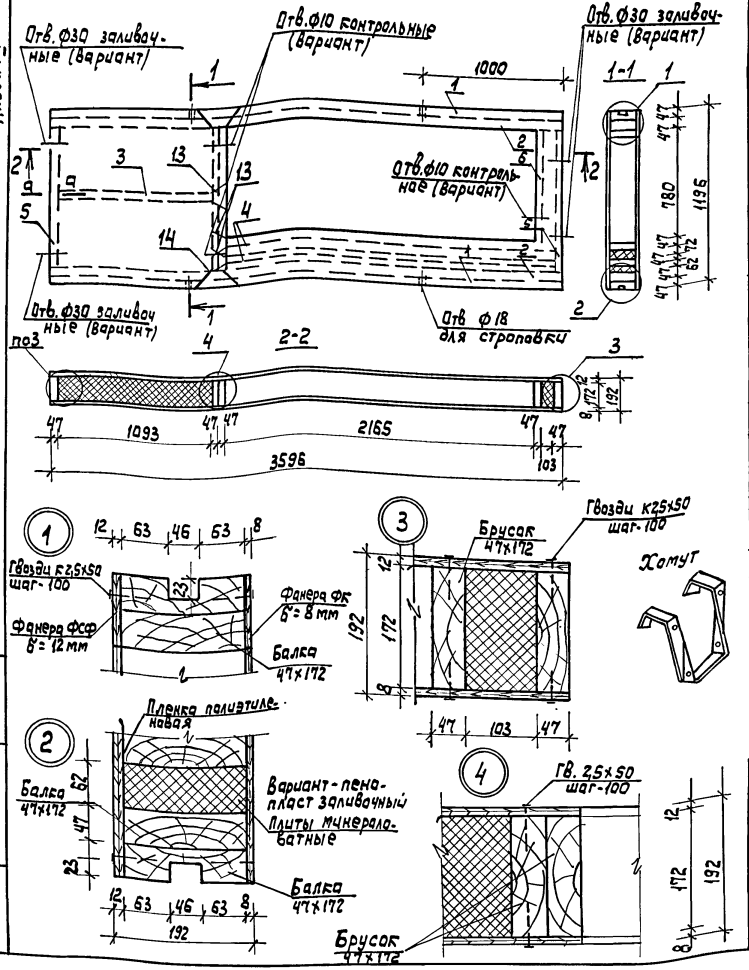

NN поз.	Наименование	Сечение мм до строжки	Сечение мм после строжки	Длина мм	Объем един. м3	Кол. шт	Объем общий м3	Масса кг	Антисепт.	ГОСТ	Груп. кач. древ	Абс. влаж. %
1	Балка	50х175	47х172	3596	0,0315	2	0,0630		ПВ	8486-66 11047-72	1	18
2	—— " ——	50х175	47х172	3596	0,0315	2	0,0630		"	"	"	"
3	—— " ——	50х175	47х172	1140	0,0100	1	0,0100		"	"	2	"
4	Брусок	50х175	47х172	2315	0,0203	2	0,0406		"	"	"	"
5	Брусок	50х175	47х172	1008	0,0088	4	0,0352		"	"	"	"
6	Брусок	50х175	47х172	780	0,0068	1	0,0068		"	"	"	"
					Итого:		0,2186	109,3				
7	Фанера ФСФ δ=12мм				0,0313	1	0,0313	18,78		3916-69		
8	Фанера ФК δ=8 мм				0,0209	1	0,0209	12,54		—"—		
9	Плиты минераловатные γ=75 кг/м3, δ=60						0,2250	16,88		9573-82		
9а	Пенопласт МФП-3 γ=40 кг/м3 (вариант)						(0,2170)	(8,68)		—		
10	Пленка полиэтиленовая					2,61 м²		0,16		10354-82		
11	Гвозди к3,5х90					46		0,30		4028-63		
12	Гвозди к2,5х50					286		0,55		4028-63		
13	Х-1 хомут -5х50х761					3		4,47		стр.		
14	Х-2 хомут -5х50х811					2		1,59		—"—		

Масса панели: 165 кг

Масса панели по варианту: 157 кг

Технические условия на изготовление панели см. стр. 5.

ГИП	Русаков	
Нач. отд.	Гольденшлюгер	
Гл. спец.	Межуева	
Рук. гр.	Якубова	
Ст. инж.	Козлова	
Н. контр.	Межуева	

141-115-180.87

ПМ-6 Панель междуэтажного перекрытия с отверстием. Узлы.

Стадия	Масса	Масштаб
Р	165,0	1:25

Лист | Листов 1

ВНПО Союзнаучстандартдом ГИПРОЛЕСПРОМ

Инв. № подл. | Подпись и дата | Взам. инв. №

22579-02 79

Альбом II

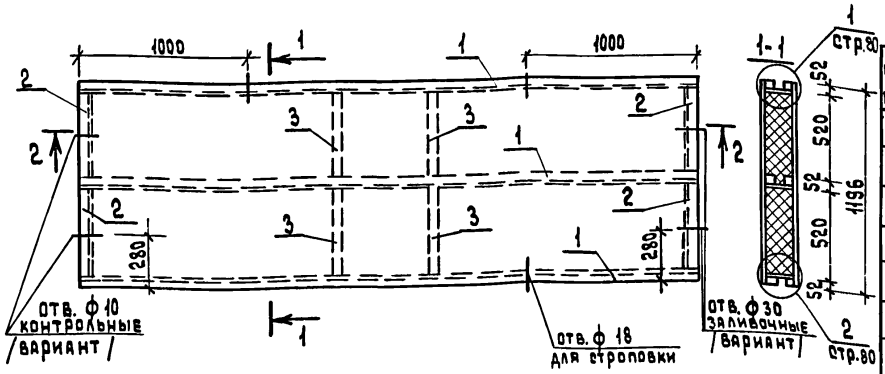

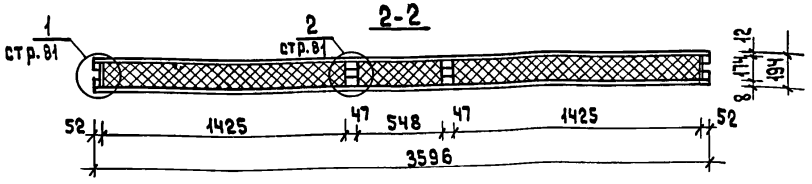

№№ поз.	Наименование	Сечение мм до строжки	Сечение мм после строжки	Длина мм.	Объем един. м³	Кол. шт.	Объем общий м³	Масса кг	Антисептир	ГОСТ	Группа кач. дер.	Абс. влаж. %
1	Балка БШ-17-359				0,0216	3	0,0648	42,0	ПВ	стр. 99		
2	Балка БШ-17-52				0,0032	4	0,0128	8,0	"	"		
3	Вкладыш В-13				0,0030	4	0,0120	6,12	"	стр. 87		
					Итого:		0,0896	56,12	"			
4	Фанера ФСФ δ=12мм				0,0516	1	0,0516	41,28		3916-69		
5	Фанера ФК δ=8мм				0,0344	1	0,0344	27,52		"		
6	Плиты минерало-						0,6765	50,74		9573-82		
	ватные γ=75кг/м³ δ=60мм											
6а	Пенопласт мфп-3						0,6190	24,76				
	γ=40кг/м³ (вариант)											
7	Пленка полиэтиле-					43м²		0,28		10354-82		
	новая											
8	Гвозди К 3,5×90					28		0,19		4028-63		
9	Гвозди К 2,5×50					296		0,6		4028-63		

Масса панели: 177 кг

Масса панели по варианту: 150 кг

1. Каркас панели собирать на гвоздях К 3,5×3.90 (2 шт. в пересечение).
2. Облицовку крепить к каркасу гвоздями К 2,5×50 или скобами 1,8×12×50 с шагом 100 мм. Стыковку листов производить по оси бруска каркаса.
3. При применении скоб 1,8×12×50 необходимо предусмотреть заглубление на 0,1мм с последующей шпатлевкой и грунтовкой.
4. При варианте с пенопластом пленку полиэтиленовую заменить на пергамин ГОСТ 2697-83.

ГИП	Русаков	
Нач.отд.	Гольденшлюгер	
Гл.спец.	Мешуева	
Рук.гр.	Якубова	
Инжен.	Моспан	
Н.контр.	Мешуева	

141-115.180.87

ПМБ-1
Панель междуэтажного перекрытия глухая

Стадия	Масса	Масштаб
Р	177,0	1:25
Лист	Листов 1	

ВНПО Союзнаучстандартдом Гипролеспром

Взам.инв.№ | Подпись и дата | Инв.№ подл.

Альбом II

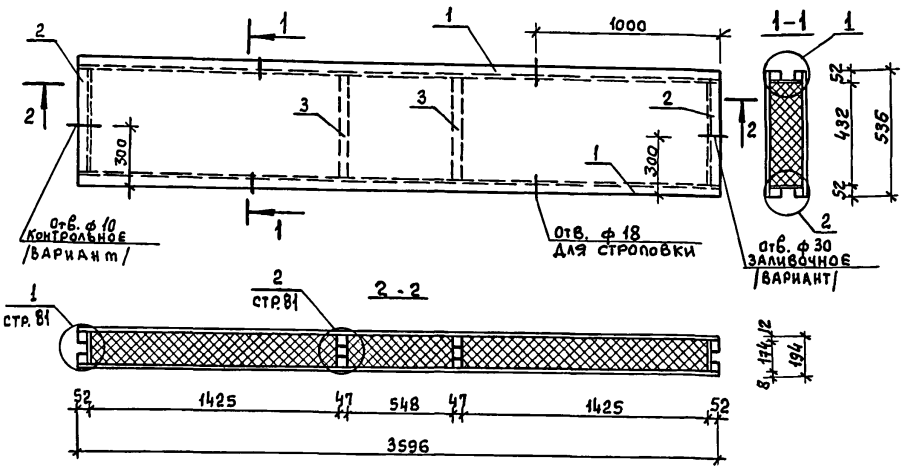

NN поз.	Наименование	Сечение мм: До строжки	Сечение мм: После строжки	Длина в мм	Объем един. м³	Кол-во шт.	Объем общий м³	Масса кг	Антисептир.	ГОСТ	Груп. кач. древ	Абс. влаж. %
1	Балка БШ-17-359				0,0216	2	0,0432	28,0	ПВ	стр.99		
2	Балка БШ-17-43				0,0026	2	0,0052	4,0	"	стр.98		
3	Вкладыш В-14				0,0026	2	0,0052	2,66	"	стр.87		
	Итого:						0,0536	34,66				
4	Фанера ФСФ б=12мм				0,0231	1	0,0231	18,48		3916-69		
5	Фанера ФК б=8мм				0,0154	1	0,0154	12,32		"		
6	Плиты минераловатные γ=75кг/м³ б=60мм						0,2804	21,04		9573-82		
6а	Пенопласт МФП-3 γ=40кг/м³ (вариант)						0,2591	10,37				
7	Пленка полиэтиленовая					1,93м²		0,13		10354-82		
8	Гвозди К 3,5×90					16		0,11		4028-63		
9	—"— К 2,5×50					176		0,34		"		

Масса панели: 87 кг

Масса панели по варианту: 77 кг

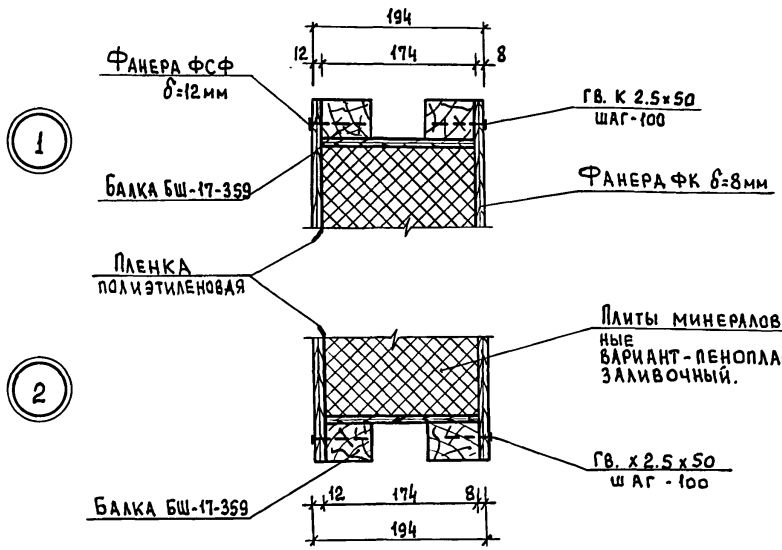

1. Технические условия на изготовление панели см. стр. 5
2. При варианте с пенопластом пленку полиэтиленовую заменить на пергамин ГОСТ 2697-83.

ГИП	Русаков	
Нач. отд.	Гольденшлюгер	
Гл. спец.	Мещуева	
Рук. гр.	Якубова	
Инженер	Моспан	
Н. контр.	Мещуева	

141-115.180.87

ПМБ-2
Панель междуэтажного перекрытия глухая. Узлы

Стадия	Масса	Масштаб
Р	87,0	1:25
Лист	Листов 1	

ВНПО Союзнаучстандартдом Гипролеспром

Инв.№ подл. | Подпись и дата | Взам.инв.№

Альбом II

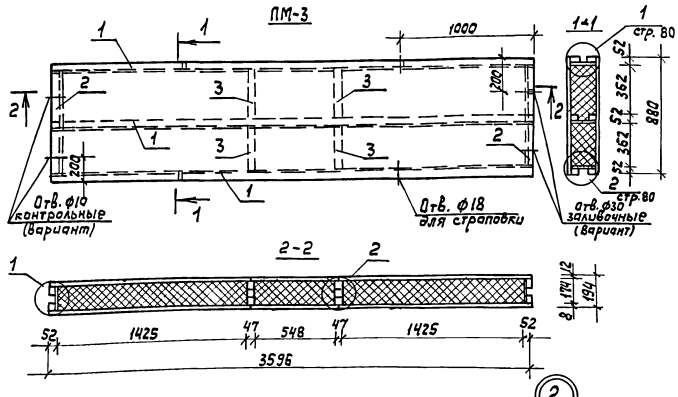

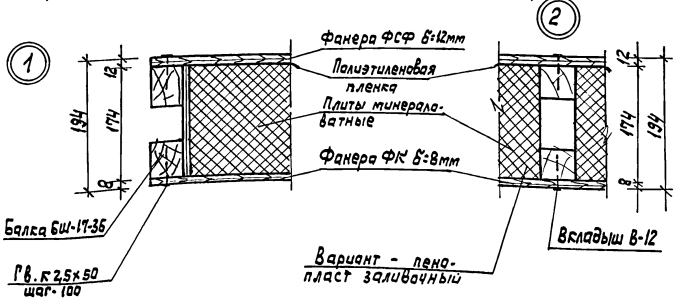

NN поз.	Наименование	Сечение мм до строжки	Сечение мм после строжки	Длина мм	Объем един. м3	Кол-во шт	Объем общий м3	Масса кг	Антисептирован	ГОСТ	Груп. кач. бал древ	Абс. влаж. %
1	Балка БШ-17-359				0,0216	3	0,0648	42,0	ПВ	стр.99		
2	Балка БШ-17-36				0,0022	4	0,0088	8,0	"	стр.98		
3	Вкладыш В-15				0,0022	4	0,0088	4,52	"	стр.87		
					Итого:		0,0824	54,52				
4	Фанера ФСФ δ=12мм				0,0380	1	0,0380	30,40		3916-69		
5	Фанера ФК δ=8мм				0,0253	1	0,0253	20,24		"		
6	Плиты минераловатные γ=75 кг/м³ δ=60мм						0,4706	35,30		9573-82		
6а	Пенопласт МФП-3 γ=40 кг/м³ (Вариант)						0,4336	17,34				
7	Пленка полиэтиленовая				3,16 м²			0,21		10354-82		
8	Гвозди к 3,5х90					28		0,19		4028-63*		
9	Гвозди к 2,5х50					280		0,6		"		

Масса панели: 141 кг

Масса панели по варианту: 123 кг

1. Технические условия на изготовление панели см. стр. 5
2. При варианте с пенопластом пленку полиэтиленовую заменить на пергамин ГОСТ 2697-83.

ГИП	Русаков	
Нач. отд	Гольденшлюгер	
Гл. спец	Межуева	
Рук. гр.	Якубова	
Инженер	Маслан	
Н. контр	Межуева	

141-115-180.87

ПМБ-3

Панель междуэтажного перекрытия глухая. Узлы

Стадия	Масса	Масштаб
Р	141,0	1:25

Лист | Листов 1

ВНПО Союзнаучстандартдом ГИПРОЛЕСПРОМ

Инв. № подл. | Подпись и дата | Взам. инв. №

Альбом II

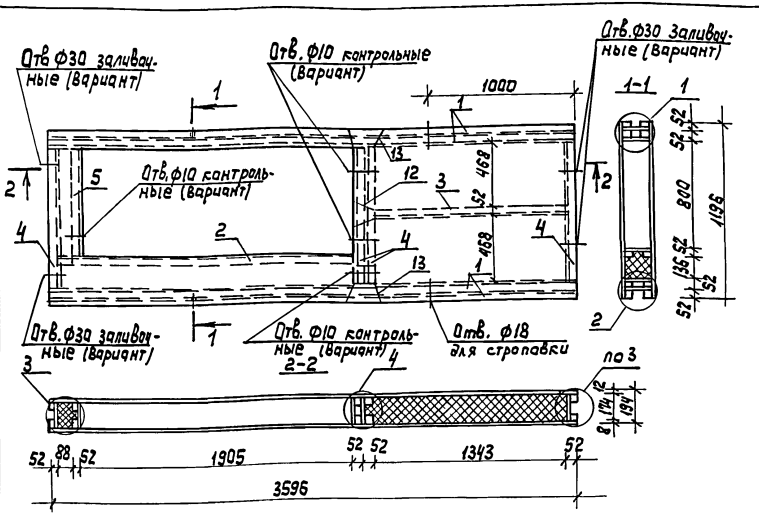

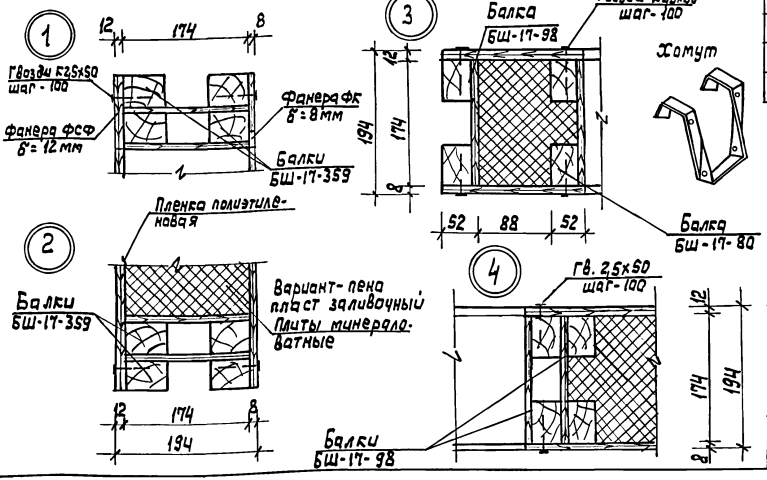

NN поз.	Наименование	Сечение мм до стрелки	Сечение мм после стрелки	Длина мм	Объем един. м³	Кол. шт	Объем общий м³	Масса кг	Антисепт.	ГОСТ	Рук. кач. Эрев	Абс. влаж. %
1	Балка БШ-17-359				0,0216	4	0,0864	56,0	ПВ	стр.99		
2	Балка БШ-17-204				0,0122	1	0,0122	8,0	"	—"—		
3	Балка БШ-17-134				0,0080	1	0,0080	5,0	"	—"—		
4	Балка БШ-17-98				0,0060	4	0,0240	16,0	"	—"—		
5	Балка БШ-17-80				0,0048	1	0,0048	3,0	"	—"—		
	Итого :						0,1354	88,0				
6	Фанера ФСФ δ=12мм				0,0333	1	0,0333	26,44		3916-69		
7	Фанера ФК δ=8мм				0,0222	1	0,0222	17,76		3916-69		
8	Плиты минерало-ватные γ=75 кг/м³ δ=60мм						0,2996	22,47		9573-82		
8а	Пенопласт мфп-3 γ=40кг/м³ (вариант)						0,2760	11,04		—		
9	Пленка полиэтиленовая					2,777м²		0,17		10354-82		
10	Гвозди К3х90					46		0,30		4028-63		
11	Гвозди К2,5х50					286		0,55		4028-63		
12	х-1 Хомут -5х50х761					2		2,98		стр.102		
13	х-2 Хомут -5х50х811					2		1,59		—"—		
	Масса панели: 162 кг											
	Масса панели по варианту : 149 кг											

1. Технические условия на изготовление панели см. стр. 5
2. При варианте с пенопластом пленку полиэтиленовую заменить на пергамин ГОСТ 2697-83.

ГИП	Русаков	
Нач. отд.	Гальдешлюгер	
Гл. спец.	Мещуева	
Рук. гр.	Якубова	
Инженер	Маспан	
Н. контр.	Мещуева	

141-115-180.87

ПМБ-4 Панель междуэтажного перекрытия с отверстием Узлы

Стадия	Масса	Масштаб
Р	162,0	1:25
Лист	Листов 1	

ВНПО Союзнаучстандартдом ГИПРОЛЕСПРОМ

Инв. № подл. | Подпись и дата | Взам. инв. №

Альбом III

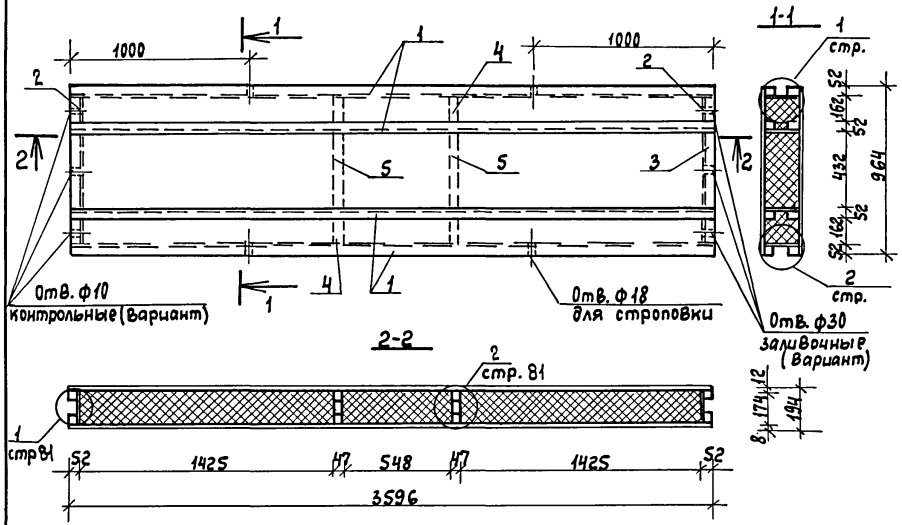

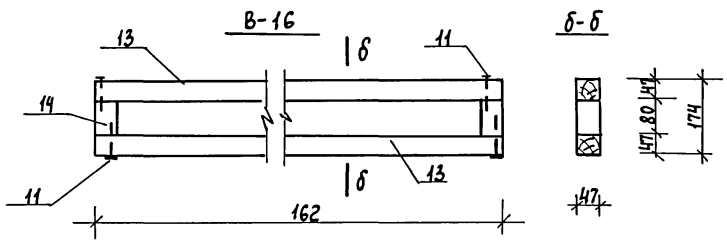

NN поз.	Наименование	Сечение мм до строжки	Сечение мм после строжки	Длина мм	Объем един. м³	Кол-во шт	Объем общий м³	Масса кг	Антисептир.	ГОСТ	Груп. кач. древ	Абс. влаж %
1	2	3	4	5	6	7	8	9	10	11	12	13
1	Балка БШ-17-359				0,0216	4	0,0864	56,0	ПВ	стр.99		
2	Балка БШ-17-16				0,0010	4	0,0040	4,0	"	стр.98		
3	Балка БШ-17-43				0,0026	2	0,0052	4,0	"	стр.98		
4	Вкладыш В-16				0,0012	4	0,0048	2,52	"	стр. 83		
5	Вкладыш В-14				0,0026	2	0,0052	2,66	"	стр.87		
	Итого						0,1056	69,18				
6	Фанера ФСФ δ=12мм				0,0416	1	0,0416	33,28		3916-69		
7	Фанера ФК δ=8мм				0,0277	1	0,0277	22,16		"		
8	Плиты минерало-						0,5202	39,01		9573-82		
	ватные γ=75кг/м³ δ=60мм											
9	Пенопласт МФП-3						0,4830	19,32				
	γ=40кг/м³ (Вариант)											
10	Пленка поли-					3,47м²		0,23		10354-82		
	этиленовая											
11	Гвозди К3,5×90					48		0,33		4028-63*		
12	Гвозди К2,5×50					316		0,61		"		
	Масса панели ~165 кг											
	Масса панели по Варианту ~145кг											

1. Технические условия на изготовление панели см. стр.5
2. При варианте с пенопластом пленку полиэтиленовую заменить на пергамин ГОСТ 2697-83.

1	2	3	4	5	6	7	8	9	10	11	12	13
	В-16											
13	Брусок	50×50	47×47	162	0,0004	2	0,0008			8486-66 11047-72		
14	Бобышка	50×50	47×47	80	0,0002	2	0,0004			"		
	Итого:						0,0012	0,6				
11	Гвозди К3,5×90					4		0,03		4028-63*		
	Масса Вкладыша: 0,63 кг											

Гл.инж.пр	Русаков	
Нач. отд	Гольдеишлогер	
Гл. спец.	Мешуева	
Рук. груп	Якубова	
Инженер	Моспан	
Н.контр.	Мешуева	

141-115-180.87

ПМБ-5

Панель междуэтажного перекрытия глухая
Вкладыш В-16

Стадия	Масса	Масштаб
Р	165,0	1:25
	0,63	1:10
Лист	Листов 1	

ВНПО Союзнаучстандартдом
ГИП РОЛЕСПРОМ

Взам. инв.№ | Подпись и дата | Инв.№ подл.

Альбом II

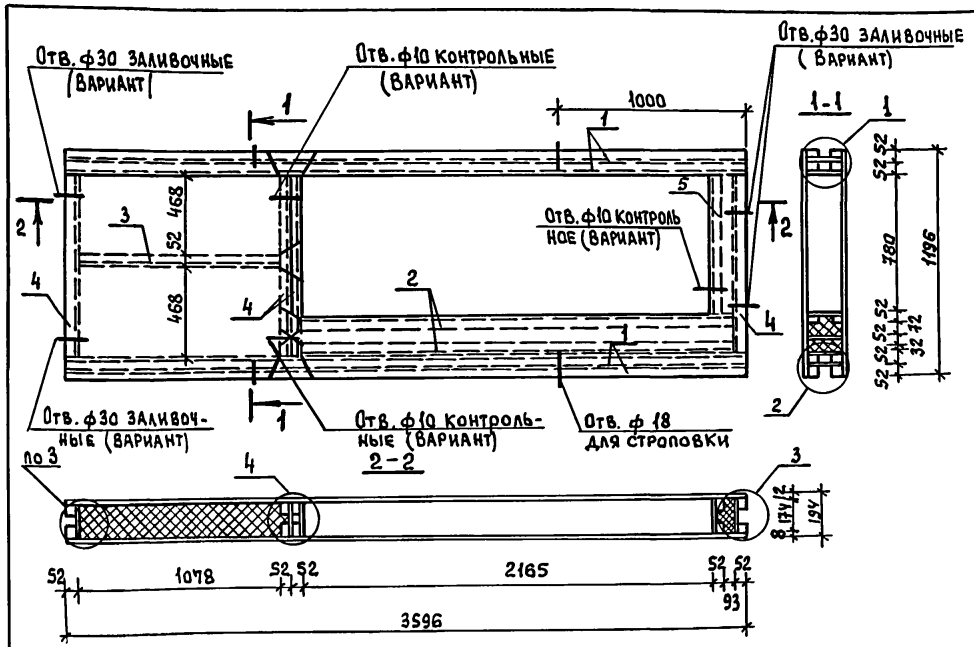

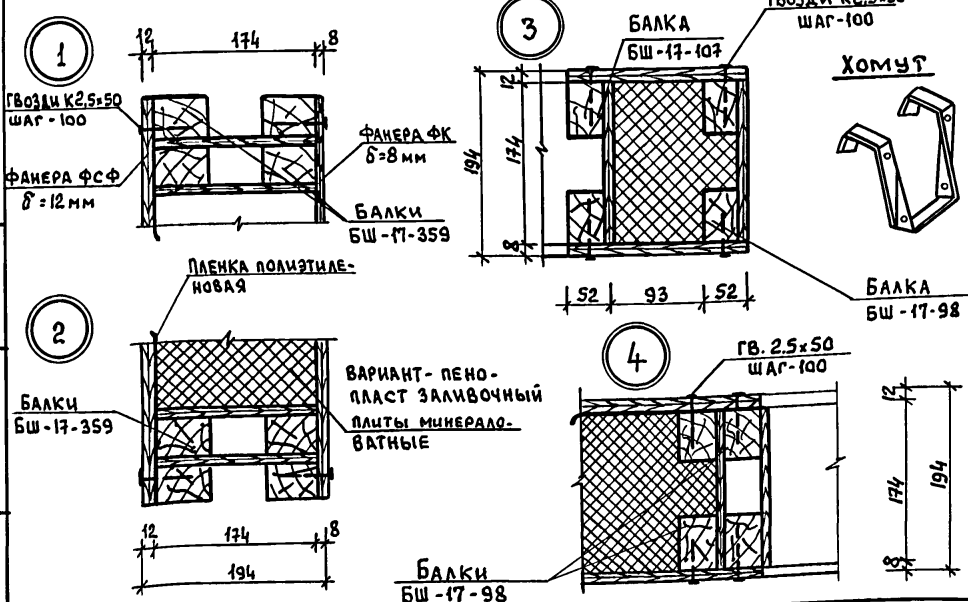

№ поз.	Наименование	Сечение мм: до строжки	Сечение мм: после строжки	Длина мм	Объём един. м³	Кол. шт.	Объём общий м³	Масса кг	Антисепт.	ГОСТ	Груп. кач. древ.	Абс. влажн. %
1	Балка БШ-17-359				0,0216	4	0,0864	56,0	пв	стр.99		
2	Балка БШ-17-231				0,0138	2	0,0276	16,0	"	—"—		
3	Балка БШ-17-107				0,0064	1	0,0064	4,0	"	—"—		
4	Балка БШ-17-98				0,0060	4	0,0240	16,0	"	—"—		
5	Балка БШ-17-80				0,0048	1	0,0048	3,0	"	—"—		
	Итого:						0,1492	95,0				
6	Фанера ФСФ δ=12мм				0,0313	1	0,0313	18,78		3916-69		
7	Фанера ФК δ=8 мм.				0,0209	1	0,0209	12,54		3916-69		
8	Плиты минераловатные γ=75 кг/м³ δ=60мм						0,210	15,75		9573-82		
8а	Пенопласт МФП-3 γ=40 кг/м³ (вариант)						0,195	7,8		—		
9	Пленка полиэтиленовая					2,61 м²		0,16		10354-82		
10	Гвозди К3,5×90					46		0,30		4028-63		
11	Гвозди К2,5×50					286		0,55		4028-63		
12	Х-1 Хомут -5×50×761					3		4,47		стр.102		
13	Х-2 Хомут -5×50×811					2		1,59		—"—		

Масса панели: 150 кг

Масса панели по варианту: 142 кг

1. Технические условия на изготовление панели см. стр. 5
2. При варианте с пенопластом пленку полиэтиленовую заменить на пергамин ГОСТ 2697-83.

ГИП	Русаков	
Нач. отд.	Гольденшлюгер	
Гл. спец.	Межуева	
Рук. гр.	Якубова	
Ст. инж.	Козлова	
Н. контр.	Межуева	

141-115-180.87

ПМБ-6 Панель междуэтажного перекрытия с отверстием. Узлы.

Стадия	Масса	Масштаб
Р	150,0	1:25
Лист	Листов 1	

ВНПО Союзнаучстандартдом Гипролеспром

Инв. № подл. | Подпись и дата | Взам. инв. №

Альбом II

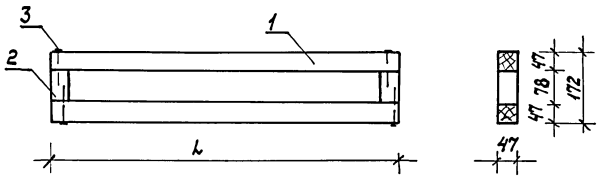

Обозначение	L	Расход древес. м³	Масса кг
Вкладыш В-1	528	0,0030	1,53
—"— В-2	442	0,0026	1,33
—"— В-3	370	0,0022	1,13
Вкладыш В-4	285	0,0018	0,93
Вкладыш В-4а	238	0,0016	0,83

№№ поз	Наименование	Сечение мм до строжки	Сечение мм после строжки	Длина мм	Объем един. м³	Кол. шт	Объем общий м³	Масса кг	Антисептирован.	ГОСТ	Груп. кач. древ	Абс. влаж. %
	В-1											
1	Брусок	50×50	47×47	528	0,0013	2	0,0026	1,3	ПВ	8486-66 11047-72	2	18
2	Бобышка	50×50	47×47	78	0,0002	2	0,0004	0,2	"	—"—	2	18
3	Гвозди К3,5×90					4		0,03		4028-63		
	Масса вкладыша:							1,53				
	В-2											
1	Брусок	50×50	47×47	442	0,0011	2	0,0022	1,10	ПВ	8486-66 11047-72	2	18
2	Бобышка	50×50	47×47	78	0,0002	2	0,0004	0,2		—"—	2	18
3	Гвозди К3,5×90					4		0,03		4028-63		
	Масса вкладыша:							1,33				
	В-3											
1	Брусок	50×50	47×47	370	0,0009	2	0,0018	0,9	ПВ	8486-66 11047-72	2	18
2	Бобышка	50×50	47×47	78	0,0002	2	0,0004	0,2	"	—"—	2	18
3	Гвозди К3,5×90					4		0,03		4028-63		
	Масса вкладыша:							1,13				
	В-4											
1	Брусок	50×50	47×47	285	0,0007	2	0,0014	0,7	ПВ	8486-66 11047-72	2	18
2	Бобышка	50×50	47×47	78	0,0002	2	0,0004	0,2	"	—"—	2	18
3	Гвозди К3,5×90					4		0,03		4028-63		
	Масса вкладыша:							0,93				
	В-4а											
1	Брусок	50×50	47×47	238	0,0006	2	0,0012	0,6	ПВ	8486-66 11047-72	2	18
2	Бобышка	50×50	47×47	78	0,0002	2	0,0004	0,2		"	2	18
3	Гвозди К3,5×90					4		0,03		4028-63		
	Масса вкладыша 0,83											

ГИП	Русаков	
Нач.отд.	Гольденылюгер	
Гл.спец.	Межуева	
Рук.гр.	Якубова	
Инженер	Моспан	
Н.контр.	Межуева	

141-115-180.87

В-1; В-2; В-3; В-4; В-4а. Вкладыши для варианта с заливочным пенопластом

Стадия	Масса	Масштаб
Р	1,53 1,33 1,13 0,93	1:10

Лист 1 | Листов 3

ВНПО Союзнаучстандартдом ГИПРОЛЕСПРОМ

Инв. № подл. | Подпись и дата | Взам. инв. №

Альбом II

В-5, В-6, В-7, В-9, В-10, В-11

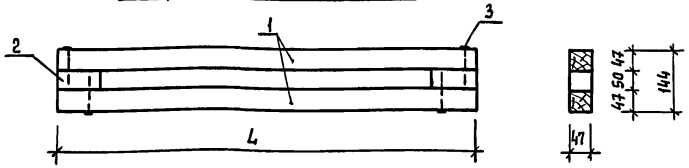

В-8

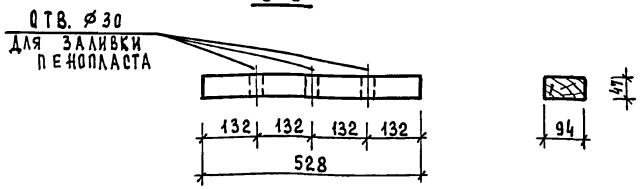

NN поз.	Наименование	Сечение в мм до строжки	Сечение в мм после строжки	Длина в мм	Объем един. м³	Кол-во шт.	Объем общий м³	Масса кг	Антисепт.	ГОСТ	Груп. кач. древ	Абс. влаж. %
1	2	3	4	5	6	7	8	9	10	11	12	13
	В-5 (L = 528)											
1	Брусок	50×50	47×47	528	0,0013	2	0,0026			8486-66* 11047-72	2	18
2	Бобышка	50×50	50×47	100	0,0003	2	0,0006			—"—	2	18
		Итого древесины:					0,0032	1,6				
3	Гвозди К3,5×90					4		0,03		4028-63*		
	Масса изделия:							1,63				
	В-6 (L = 502)											
1	Брусок	50×50	47×47	502	0,0013	2	0,0026			8486-66* 11047-72	2	18
2	Бобышка	50×50	50×47	100	0,0003	2	0,0006			—"—	2	18
		Итого древесины:					0,0032	1,6				
3	Гвозди К3,5×90					4		0,03		4028-63*		
	Масса изделия:							1,63				
	В-7 (L = 481)											
1	Брусок	50×50	47×47	481	0,0012	2	0,0024			8486-66* 11047-72	2	18
2	Бобышка	50×50	50×47	100	0,0003	2	0,0006			—"—	2	18
		Итого древесины:					0,0030	1,5				
3	Гвозди К3,5×90					4		0,03		4028-63*		
	Масса изделия:							1,53				
	В-8 (L = 528)											
4	Брусок	50×100	47×94	528	0,0026	1	0,0026	1,3		8486-66* 11047-72	2	18
	Масса изделия:							1,3				
	В-9 (L = 520)											
1	Брусок	50×50	47×47	520	0,0013	2	0,0026			8486-66* 11047-72	2	18
2	Бобышка	50×50	50×47	100	0,0003	2	0,0006			—"—	2	18
		Итого древесины:					0,0032	1,6				
3	Гвозди К3,5×90					4		0,03		4028-63*		
	Масса изделия:							1,63				
	В-10 (L = 492)											
1	Брусок	50×50	47×47	492	0,0012	2	0,0024			8486-66* 11047-72	2	18
2	Бобышка	50×50	50×47	100	0,0003	2	0,0006			—"—	2	18
		Итого древесины:					0,0030	1,5				
3	Гвозди К3,5×90					4		0,03		4028-63*		
	Масса изделия:							1,53				
	В-11 (L = 466)											
1	Брусок	50×50	47×47	466	0,0012	2	0,0024			8486-66* 11047-72	2	18
2	Бобышка	50×50	50×47	100	0,0003	2	0,0006			—"—	2	18
		Итого древесины:					0,0030	1,5				
3	Гвозди К3,5×90					4		0,03		4028-63*		
	Масса изделия:							1,53				

ГИП	Русаков	
Нач. отд.	Гольденшлюгер	
Гл. спец.	Межуева	
Рук. груп.	Якубова	
Инж.	Корочкина	
Ст. инж.	Козлова	
Н. контр.	Межуева	

141-115-180.87

В-5, В-6, В-7, В-8, В-9, В-10, В-11
Вкладыши для варианта с заливочным пенопластом.

Стадия	Масса	Масштаб
Р		1:10
Лист 2	Листов	

ВНИПИ Союзнаучстандартдом Гипродеепром

Инв. № подл. | Подпись и дата | Взам. инв. №

Альбом II

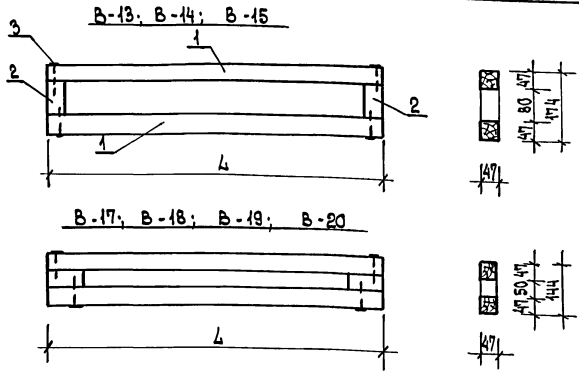

1	2	3	4	5	6	7	8	9	10	11	12	13
		Масса изделия:						1,53				
		В-18 (L = 293)										
1	Брусок	50×50	47×47	293	0,0007	2	0,0014			8486-66 11047-72	2	18
2	Бобышка	50×50	50×47	100	0,0003	2	0,0006			"	"	"
		Итого древесины:					0,0020	1,0				
3	Гвозди К3,5×90					4		0,03				
		Масса изделия:						1,03				
		В-19 (L = 455)										
1	Брусок	50×50	47×47	455	0,0011	2	0,0022			8486-66 11047-72	2	18
2	Бобышка	50×50	50×47	100	0,0003	2	0,0006			"	"	"
		Итого древесины:					0,0028	1,4				
3	Гвозди К3,5×90					4		0,03				
		Масса изделия:						1,43				
		В-20 (L = 285)										
1	Брусок	50×50	47×47	285	0,0007	2	0,0014			8486-66 11047-72	2	18
2	Бобышка	50×50	50×47	100	0,0003	2	0,0006			"	"	"
		Итого древесины:					0,0020	1,0				
3	Гвозди К3,5×90					4		0,03				
		Масса изделия:						1,03				

NN поз	Наименование	Сечение мм до строжки	Сечение мм после строжки	Длина мм	Объем един. м3	Кол-во шт.	Объем общий м3	Масса кг	Антисептиров.	ГОСТ	Груп. кач. древ	Абс. влаж. %
1	2	3	4	5	6	7	8	9	10	11	12	13
		В-13 (L = 520)										
1	Брусок	50×50	47×47	520	0,0013	2	0,0026			8486-66 11047-72	2	18
2	Бобышка	50×50	47×47	80	0,0002	2	0,0004			"	"	"
		Итого древесины:					0,0030	1,5				
3	Гвозди К3,5×90					4		0,03				
		Масса изделия:						1,53				
		В-14 (L = 432)										
1	Брусок	50×50	47×47	432	0,0011	2	0,0022			8486-66 11047-72	2	18
2	Бобышка	50×50	47×47	80	0,0002	2	0,0004			"	"	"
		Итого древесины:					0,0026	1,3				
3	Гвозди К3,5×90					4		0,03				
		Масса изделия:						1,33				
		В-15 (L = 362)										
1	Брусок	50×50	47×47	362	0,0009	2	0,0018			8486-66 11047-72	2	18
2	Бобышка	50×50	47×47	80	0,0002	2	0,0004			"	"	"
		Итого древесины:					0,0022	1,1				
3	Гвозди К3,5×90					4		0,03				
		Масса изделия:						1,13				
		В-17 (L = 463)										
1	Брусок	50×50	47×47	463	0,0012	2	0,0024			8486-66 11047-72	2	18
2	Бобышка	50×50	50×47	100	0,0003	2	0,0006			"	"	"
		Итого древесины:					0,0030	1,5				
3	Гвозди К3,5×90					4		0,03				

ГИП	Русаков	
Нач. отд.	Гольденшлюгер	
Гл. спец.	Межуева	
Рук. груп.	Якубова	
Инжен.	Моспан	
Ст. инж.	Козлова	
Н. контр.	Межуева	

141-115-180.87

В-13; В-14; В-15; В-17; В-18; В-19; В-20. Вкладыши для варианта с заливочным пенопластом

Стадия	Масса	Масштаб
Р		1:10

Лист 3 | Листов

ВНПО Союзнаучстандартдом Гипролеспром

Инв. № подл. | Подпись и дата | Взам. инв. №

Альбом II

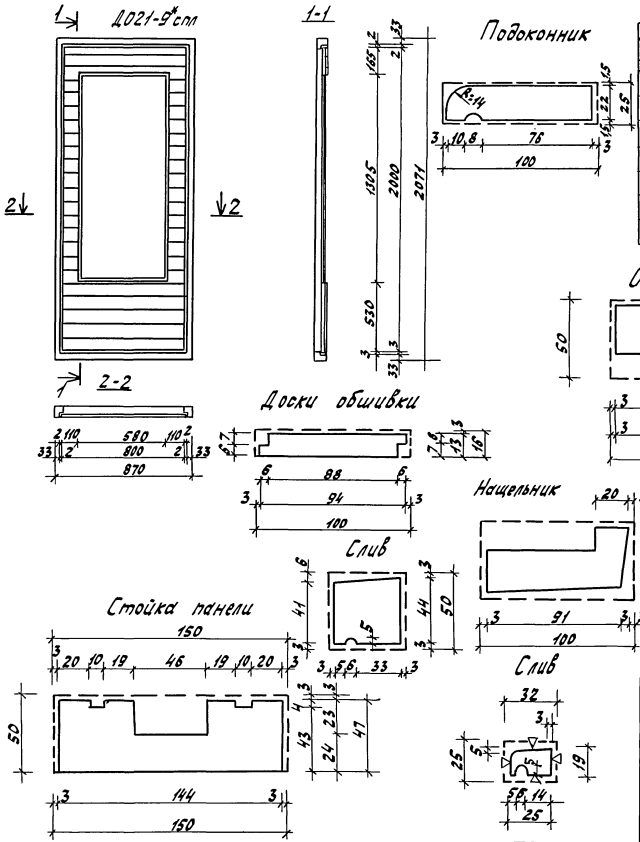

№№ поз.	Наименование	Сечение в мм до строжки	Сечение в мм после строжки	Длина в мм	Объем един. м³	Кол-во шт.	Объем общий м³	Масса кг	Антисептирование	ГОСТ	Группа кач. древ.	Абс. влаж. %
	Наружный дверной блок Д021-9*спл											
1	Обшивка тип 1	16×100	13×94	800	0,0013	8	0,0104			8242-75	2	18
2	Обшивка тип 1	16×100	13×94	110	0,0002	30	0,0060			8242-75	2	18
3	Дверной блок Д021-9с						0,0641	34,6		Серия 1.136.10		
	Итого:						0,0805	42,8				
4	Гвозди К2,5×50					152		0,29				
	Масса изделия:							43,1				

ГИП	Русаков		
Нач. отд.	Гольденшлюгер		
Гл. спец.	Межуева		
Рук. гр.	Якубова		
Ст. инж.	Козлова		
Н. контр.	Межуева		

141-115-180-87

Наружный дверной блок Д021-9*спл.
Профили строганых деталей.

Стадия	Масса	Масштаб
Р	43,1	1:20

Лист 1 Листов 1

ВНПО СОЮЗНАУЧСТАНДАРТДОМ ГИПРОЛЕСПРОМ

Инв. № подл. | Подпись и дата | Взам. инв. №

22579-02 89

Жукова

Альбом III

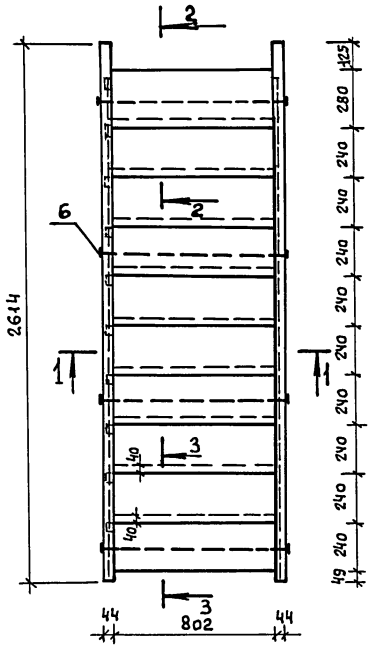

1-1

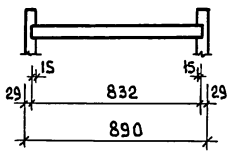

NN поз.	Наименование	Сечение в мм до строжки	Сечение в мм после строжки	Длина мм	Объем един. м3	Кол. шт.	Объем общий м3	Масса кг	Антисепт. Антипирин	ГОСТ	Группа кач. древ	Абс. влажн. %
1	Тетива левая	50×250	44×230	3298	0,0412	1	0,0412			1047-72 3486-66*	1	15
2	Тетива правая	50×250	44×230	3298	0,0412	1	0,0412			"	1	15
3	Проступь (передняя доска)	50×150	44×144	832	0,0062	10	0,0620			"	1	15
4	Проступь (задняя доска)	50×150	44×144	832	0,0062	9	0,0558			"	1	15
5	Проступь (задняя доска)	50×150	44×144	832	0,0062	1	0,0062			"	1	15
					Итого:		0,2064	103,2				
6	Болт стяжной М1-3				0,83	4		3,32		стр.102		
7	Гайка М12				0,015	4		0,06		ГОСТ 5915-70*		
8	Шайба 12				0,006	8		0,05		ГОСТ 11371-78*		
		Масса изделия: ~106,6 кг										

1. Все элементы лестничного марша должны быть гладко остроганы и в местах соединения пригнаны плотно без зазоров
2. Данный лист см. совместно со стр. 90.

ГИП	Русаков	
Нач. отд.	Гольденилюгер	
Гл. спец.	Межуева	
Рук. гр.	Якубова	
Инженер	Шемшурина	
Ст. инж.	Козлова	
Н. контр.	Межуева	

141-115-180.87

ЛМ-1. Марш лестницы на 11 подъемов.

Стадия	Масса	Масштаб
Р	106,6	1:20
Лист 1	Листов 2	

ВНПО Союзнаучстандартдом Гипродеспром

Инв. № подл. | Подпись и дата | Взам. инв. №

Альбом II

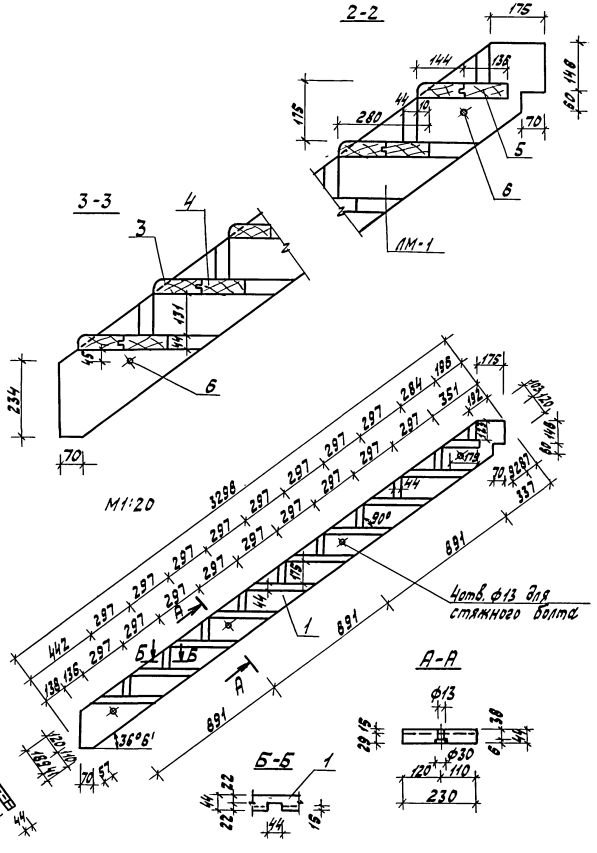

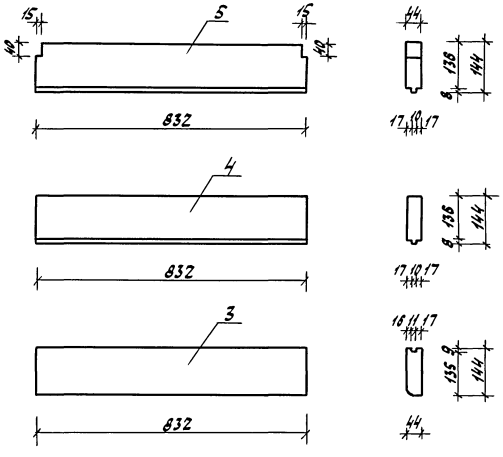

1. На чертеже дана левая тетива, правая тетива изготовляется в зеркальном изображении без прорезей для стоек ограждения
2. Разрешается поставлять марши лестницы с неприрезанной по длине тетивой, с припуском для прирезки по месту
3. Данный чертеж смотреть совместно с чертежом на стр. 89

ГИП	Русаков			141-115-180.87			
Нач.отд.	Гольденшлюгер						
Гл.спец.	Межуева			ЛМ-1. Сечения 2-2; 3-3. Элементы лестничного марша	Стадия	Масса	Масштаб
Рук.гр.	Якубова				Р		1:10 1:5
Инженер	Шемшурина				Лист 2	Листов	
Ст.инж.	Козлова				ВНПО СОЮЗНАУЧСТАНДАРТДОМ ГИПРОЛЕСПРОМ		
Н.контр.	Межуева						

Инв.№ подл. | Подпись и дата | Взам.инв.№

Альбом II

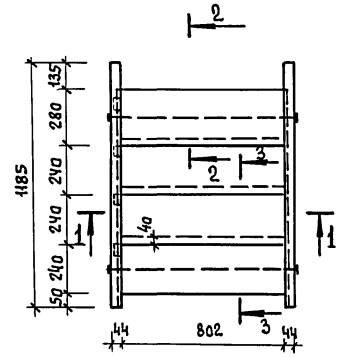

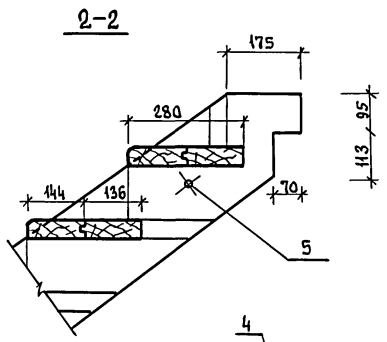

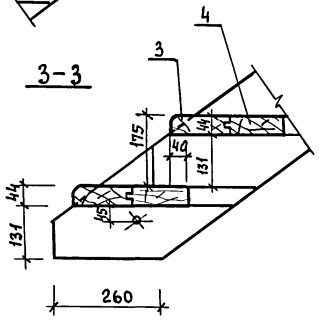

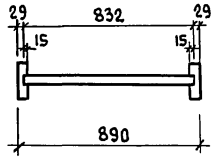

NN поз.	Наименование	Сечение в мм: до строжки	Сечение в мм: после строжки	Длина мм	Объем един. м3	Кол. шт.	Общий объем м3	Масса кг	Антисепт. Антипирир	ГОСТ	Группа Кач. древ.	Абс. влажн. %
1	Тетива левая	50×250	44×230	1448	0,0181	1	0,0181			11047-72 8486-66	* 1	15
2	Тетива правая	50×250	44×230	1448	0,0181	1	0,0181			"	1	15
3	Проступь (передняя доска)	50×150	44×144	832	0,0062	4	0,0248			"	1	15
4	Проступь (задняя доска)	50×150	44×144	832	0,0062	4	0,0248			"	1	15
					Итого:		0,0858	42,9				
5	Болт стяжной									стр 102		
	М12×920 с гайкой М12									ГОСТ 5915-70		
	и 2-мя шайбами 12					2 компл		1,7		ГОСТ 11371-78		
	Масса изделия:							44,6				

1. Все элементы лестничного марша должны быть гладко остроганы и в местах соединения пригнаны плотно без зазоров.
2. На чертеже дана левая тетива, правая тетива изготовляется в зеркальном изображении, без прорезей для стоек ограждения.
3. Проступи (поз.3,4) см. на стр. 90.
4. Разрешается поставлять марши лестницы с неприрезанной по длине тетивой, с припуском для прирезки по месту.

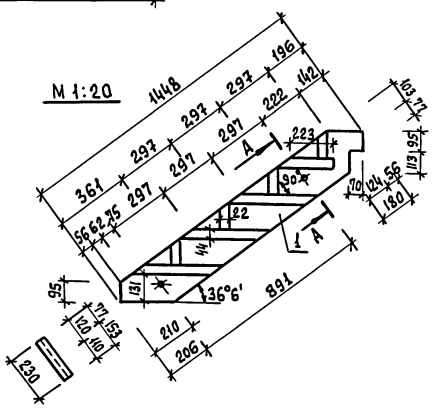

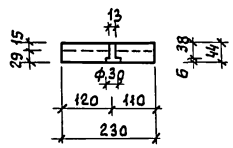

ГИП	Русаков	
Нач. отд	Гольденшлюгер	
Гл.спец.	Межуева	
Рук. гр.	Якубова	
Инженер	Шемшурина	
Ст. инж.	Козлова	
Н. контр.	Межуева	

141-115-180.87

ЛМ-2. Марш лестницы на 5 подъемов

Стадия	Масса	Масштаб
Р	44,6	1:20 1:10
Лист	Листов 1	

ВНПО Союзнаучстандартдом Гипролеспром

Инв. № подл. | Подпись и дата | Взам. инв. №

Альбом II

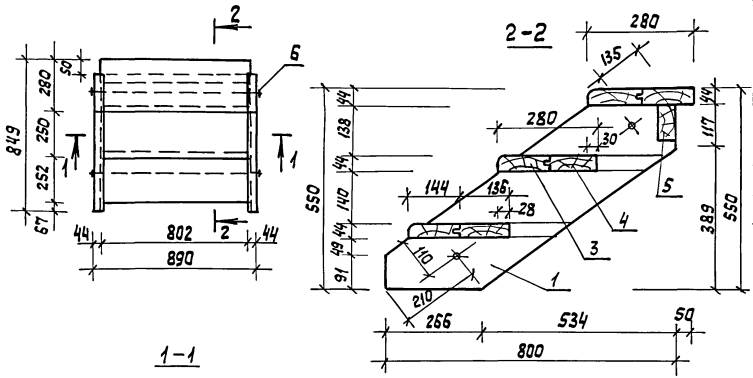

NN поз.	Наименование	Сечение до строжки	Сечение после строжки	Длина мм	Объем един. м³	Кол. шт.	Общий объем м³	Масса кг	Антисептирование пиропрокрасочное	ГОСТ	Группа качества древ	Абс. влаж. %
1	Тетива левая	50×250	44×230	945	0,0118	1	0,0118			10047-72 8486-66	1	15
2	Тетива правая	50×250	44×230	945	0,0118	1	0,0118			"	1	"
3	Проступь (передняя доска)	50×150	44×144	832	0,0062	3	0,0186			"	1	"
4	Проступь (задняя доска)	50×150	44×144	832	0,0062	3	0,0186			"	1	"
5	Брусок	50×100	47×94	802	0,0040	1	0,0040			"	1	"
				Итого			0,0648	32,4				
6	Болт стяжной МИ-3					2	1,66			стр.102		
7	Гайка М12					2	0,03			ГОСТ 5915-70		
8	Шайба 12					4	0,02			ГОСТ 11371-78		
	Масса изделия ~							34,1	кг			

1. Все элементы лестничного марша должны быть гладко остроганы и в местах соединения пригнаны плотно без зазоров.
2. На чертеже дана левая тетива, правая тетива изготовляется в зеркальном изображении, без прорезей для стоек ограждения.
3. Разрешается поставлять марши лестницы с неприрезанной по длине тетивой, с припуском для прирезки по месту.
4. Проступи поз. 3,4 см. на стр. 90.

ГИП	Русаков	
Нач. отд.	Гольденштейн	
Гл. спец.	Метцуева	
Рук. гр.	Якубова	
Ст. инж.	Козлова	
Н. контр.	Метцуева	

141-115-180.87

ЛМ-3 Марш лестницы на 3 подъема

Стадия	Масса	Масштаб
Р	34,1	1:20 1:10
Лист	Листов 1	

ЦНИПО Союзнаучстандартдом ГИПРОЛЕСПРОМ

Инв. № подл. | Подпись и дата | Взам. инв. №

Альбом III

ЛБ-1

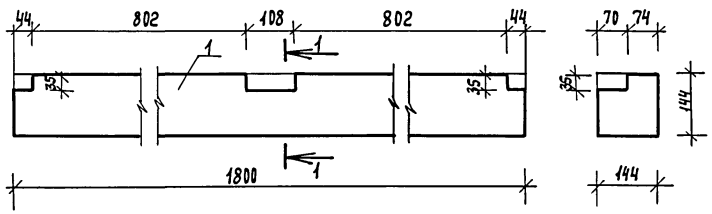

1-1

ЛС-1

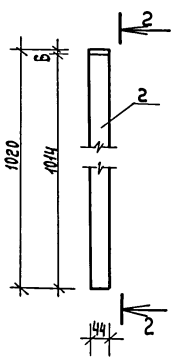

2-2

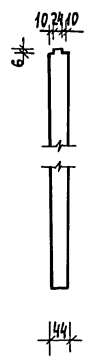

ЛС-2

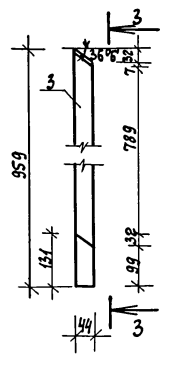

3-3

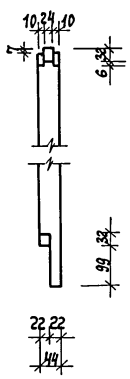

ЛС-3

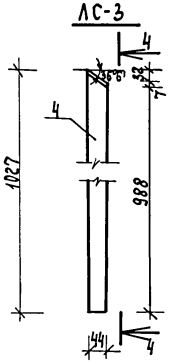

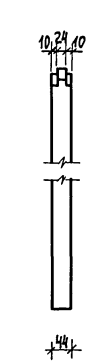

NN поз.	Наименование	Сечение мм до строжки	Сечение мм после строжки	Длина мм	Объем един. м³	Кол. шт	Объём общий м³	Масса кг	Антисептик. Антипирен	ГОСТ	Группа кач. древ.	Абс. влажн. %
	ЛБ-1											
1	Подкосоурная балка	150×150	144×144	1800	0,0405	1	0,0405	20,3		11047-72 8486-66	хх 1	15
	ЛС-1											
2	Стойка ограждения	50×50	44×44	1020	0,0026	1	0,0026	1,3		"	1	15
	ЛС-2											
3	Стойка ограждения	50×50	44×44	959	0,0024	1	0,0024	1,2		"	1	15
	ЛС-3											
4	Стойка ограждения	50×50	44×44	1027	0,0026	1	0,0026	1,3		"	1	15

ГИП	Русаков	
Нач. отд.	Гольденшлюгер	
Гл. спец.	Мешуева	
Рук. гр.	Якубова	
Инженер	Шумшурина	
Ст. инж.	Козлова	
Т. контр.	Мешуева	

141-115-180.87

ЛБ-1 Подкосоурная балка ЛС-1, ЛС-2, ЛС-3 Стойки ограждения

Стадия	Масса	Масштаб
Р		1:10
Лист	Листов 1	

ВНПО Союзнаучстандартдом ГИПРОЛЕСПРОМ

Инв. № подл. | Подпись и дата | Взам. инв. №

Альбом II

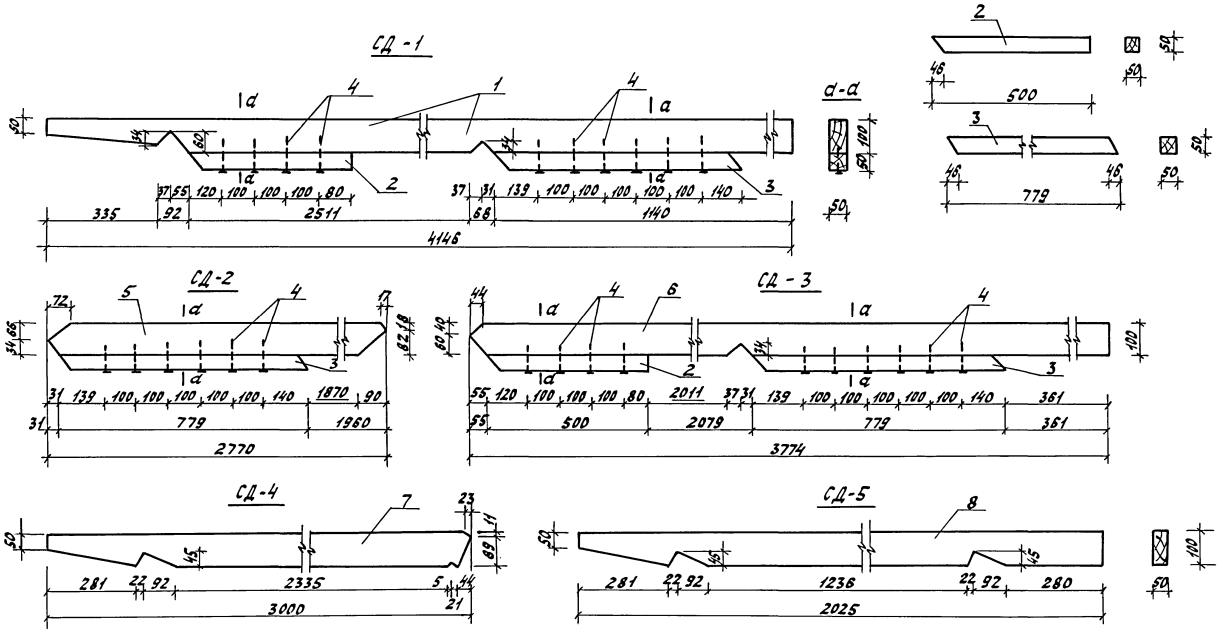

Данный чертеж смотреть совместно с чертежом на стр. 95

ГИП	Русаков		
Нач.отд.	Гольденшлюгер		
Гл.спец.	Межиева		
Рук.гр.	Якубова		
Ст.инж.	Козлова		

141-115-180.87

СД-1 ÷ СД-6. Стропила. Детали

Стадия	Масса	Масштаб
Р	14.44 9.54 13.30 8.82 6.06:13.5	1:10

Лист 1 Листов 2

ВНПО СОЮЗНАУЧСТАНДАРТДОМ ГИПРОЛЕСПРОМ

Инв.№ подл. | Подпись и дата | Взам.инв.№

22579-02 95

Жукова

Альбом II

СД-7

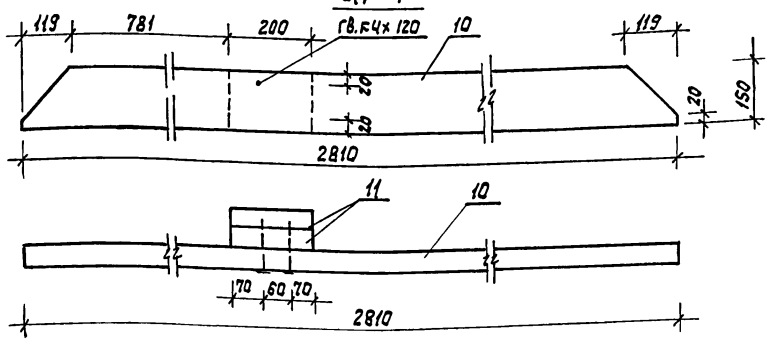

1	2	3	4	5	6	7	8	9	10	11	12	13
				СД-5								
8	Стропильная нога	50х100	–	2025	0,0101	1	0,0101	6,06		11047-72 8486-66	* 1	22
				СД-6								
9	Стропильная нога	50х100		4500	0,0225	1	0,0225	13,50		11047-72 8486-66	* 1	22
				СД-7								
10	Затяжка	50х150		2810	0,0211	1	0,0211			11047-72 8486-66	* 1	22
11	Брусок	50х150		200	0,0015	2	0,0030			—"—	2	22
				Итого			0,0241	14,46				
4	Гвозди К4х120					2		0,02		4028-63	*	
				Вес изделия 14,48 кг								

NN поз.	Наименование	Сечение до строжки	Сечение после строжки	Длина в мм	Объем в м³	Кол-во шт.	Общий объем в м3	Масса кг	Антисептир	ГОСТ	Группа кач. древ	Абс влаж %
1	2	3	4	5	6	7	8	9	10	11	12	13
				СД-1								
1	Стропильная нога	50х100	—	4146	0,0207	1	0,0207			11047-72 8486-66	* 1	22
2	Упорный брусок	50х50	—	500	0,0013	1	0,0013			—"—	1	22
3	Упорный брусок	50х50	—	779	0,0019	1	0,0019			—"—	1	22
				Итого			0,0239	14,34				
4	Гвозди К4х100					10		0,10		4028-63	*	
				Вес изделия 14,44 кг								
				СД-2								
5	Стропильная нога	50х100	—	2770	0,0139	1	0,0139			11047-72 8486-66	* 1	22
3	Упорный брусок	50х50	—	779	0,0019	1	0,0019			—"—	1	22
				Итого			0,0158	9,48				
4	Гвозди К4х100					6		0,06		4028-63	*	
				Вес изделия 9,54 кг								
				СД-3								
6	Стропильная нога	50х100	—	3774	0,0188	1	0,0188			11047-72 8486-66	* 1	22
2	Упорный брусок	50х50	—	500	0,0013	1	0,0013			—"—	1	22
3	Упорный брусок	50х50	—	779	0,0019	1	0,0019			—"—	1	22
				Итого			0,0220	13,20				
4	Гвозди К4х100					10		0,10		4028-63	*	
				Вес изделия 13,30 кг								
				СД-4								
7	Стропильная нога	50х100		3000	0,0150	1	0,0150	9,0		11047-72 8486-66	* 1	22
				Вес изделия 9,0 кг								

ГИП	Русаков	
Нач. отд.	Гольденшлагер	
Гл. спец.	Менчуева	
Рук. гр.	Якубова	
Ст. инж.	Козлова	
Н. контр.	Менчуева	

141-115-180.87

СД-7
Детали стропил
Спецификация

Стадия	Масса	Масштаб
Р	14,48	1:10
Лист 2	Листов	

ВНПО Союзнаучстандартдом ГИПРОЛЕСПРОМ

Инв. № подл. | Подпись и дата | Взам. инв. №

Альбом II

СД-8

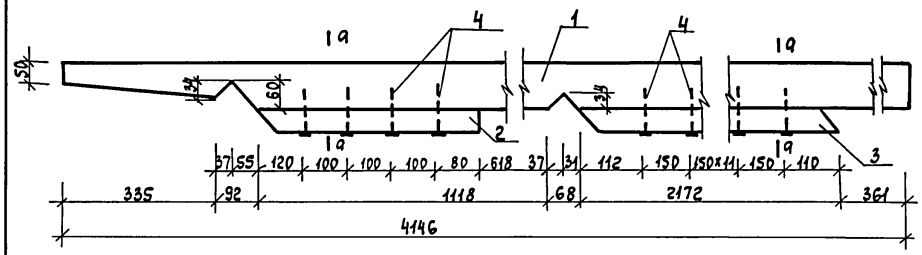

СД-9

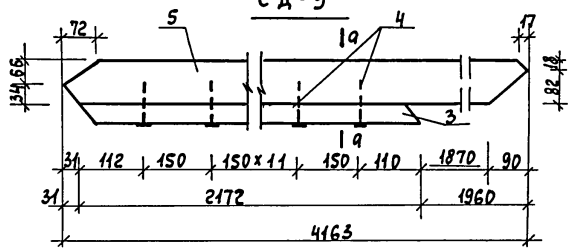

а-а

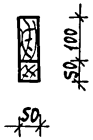

СД-10

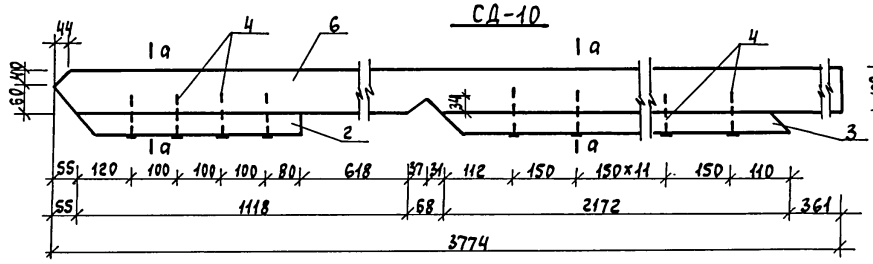

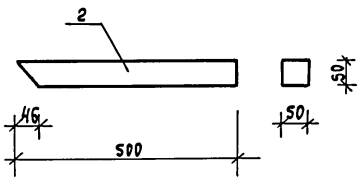

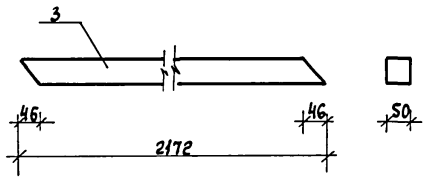

NN поз.	Наименование	Сечение до строжки	Сечение после строжки	Длина в мм	Объем в м³	Кол-во шт.	Общий объем в м³	Масса кг	Антисептир.	ГОСТ	Группа кач. древ	Абс. влаж. %
1	2	3	4	5	6	7	8	9	10	11	12	13
	СД-8											
1	Стропильная нога	50×100	—	4146	0,0207	1	0,0207			11047-72 8486-66	1	22
2	Упорный брусок	50×50	—	500	0,0013	1	0,0013			—"—	1	22
3	Упорный брусок	50×50	—	2172	0,0054	1	0,0054			—"—	1	22
	Итого						0,0274	16,44				
4	Гвозди К4×100					18		0,18		4028-63		
	Вес изделия 16,62 кг											
	СД-9											
5	Стропильная нога	50×100	—	4163	0,0208	1	0,0208			11047-72 8486-66	1	22
3	Упорный брусок	50×50	—	2172	0,0054	1	0,0054			—"—	1	22
	Итого						0,0262	15,72				
4	Гвозди К4×100					14		0,14		4028-63		
	Вес изделия 15,86 кг											
	СД-10											
6	Стропильная нога	50×100	—	3774	0,0188	1	0,0188			11047-72 8486-66	1	22
2	Упорный брусок	50×50	—	500	0,0013	1	0,0013			—"—	1	22
3	Упорный брусок	50×50	—	2172	0,0054	1	0,0054			—"—	1	22
	Итого						0,0255	15,30				
4	Гвозди К4×100					18		0,18		4028-63		
	Вес изделия 15,48 кг											

ГИП	Русаков	
Нач. отд.	Гольденшлюгер	
Гл. спец.	Мещуева	
Рук. гр.	Якубова	
Ст. инж	Козлова	
Н. контр.	Жежуева	

141-115-180.87

СД-8 ÷ СД-10
Детали стропил
Спецификация

Стадия	Масса	Масштаб
Р	16,62 15,86 15,48	1:10
Лист 3	Листов	

ВИПО Союзнаучстандартдом ГИПРОЛЕСПРОМ

Взам. инв. № | Подпись и дата | Инв. № подл.

Альбом II

БШ-14-247; БШ-14-204; БШ-14-85; БШ-14-52;
БШ-14-49; БШ-14-46; БШ-14-38.

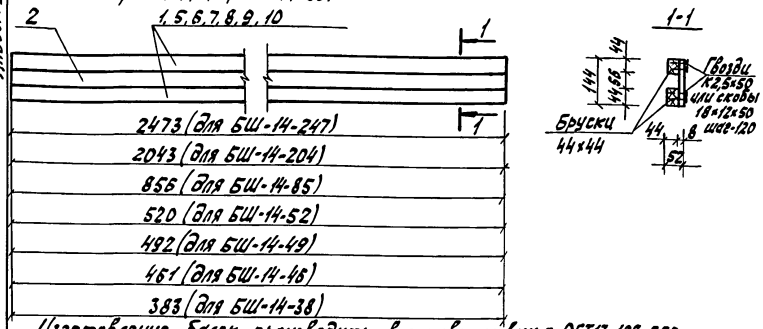

Изготовление балок производить в соответствии с ОСТ13-198-850 и „Технологической инструкцией по изготовлению комбинированных балок для панелей деревянных домов"

1	2	3	4	5	6	7	8	9	10	11	12	13
	БШ-14-49											
8	Брусок	50×50	44×44	492	0,0012	2	0,0024	1,2		11047-72 8486-66	1	12
2	Фанера ФСФ δ=8мм						0,0006	0,36		3916-69	В/ВВ	8
3	Клей ФРФ-50							0,03		ТУ6-05-1880-79		
4	Гвозди К2,5×50 или (скобы 1,8×1,2×50)					8 (8)		0,02 (0,02)		4028-63* ТУ13-317-76		
	Масса изделия ~2кг											
	БШ-14-46											
9	Брусок	50×50	44×44	466	0,0012	2	0,0024	1,2		11047-72 8486-66	1	12
2	Фанера ФСФ δ=8мм						0,0006	0,36		3916-69	В/ВВ	8
3	Клей ФРФ-50							0,03		ТУ6-05-1880-79		
4	Гвозди К2,5×50 или (скобы 1,8×1,2×50)					8 (8)		0,02 (0,02)		4028-63* ТУ13-317-76		
	Масса изделия: ~2кг											
	БШ-14-38											
10	Брусок	50×50	44×44	383	0,0010	2	0,0020	1,0		11047-72 8486-66	1	12
2	Фанера ФСФ δ=8мм						0,0004	0,24		3916-69	В/ВВ	8
3	Клей ФРФ-50							0,03		ТУ6-05-1880-79		
4	Гвозди К2,5×50 или (скобы 1,8×1,2×50)					8 (8)		0,02 (0,02)		4028-63* ТУ13-317-76		
	Масса изделия 2кг											

№№ поз.	Наименование	Сечение мм до строжки	Сечение мм после строжки	Длина в мм	Объем един. м3	Кол-во шт.	Общий объем м3	Масса в кг	Антисептир. антипирир.	ГОСТ	Груп. кач. древ.	Абс. влаж. %
1	2	3	4	5	6	7	8	9	10	11	12	13
	БШ-14-247											
1	Брусок	50×50	44×44	2473	0,0062	2	0,0124	6,2		11047-72 8486-66	1	12
2	Фанера ФСФ δ=8мм						0,0028	1,7		3916-69	В/ВВ	8
3	Клей ФРФ-50							0,15		ТУ6-05-1880-79		
4	Гвозди К2,5×50 (скобы 1,8×1,2×50)					42 (42)		0,08 (0,10)		4028-63* ТУ13-317-76		
	Масса изделия: ~8кг											
	БШ-14-204											
5	Брусок	50×50	44×44	2043	0,0051	2	0,0102	5,1		11047-72 8486-66	1	12
2	Фанера ФСФ δ=8мм						0,0024	1,4		3916-69	В/ВВ	8
3	Клей ФРФ-50							0,13		ТУ6-05-1880-79		
4	Гвозди К2,5×50 или (скобы 1,8×1,2×50)					36 (36)		0,07 (0,09)		4028-63* ТУ13-317-76		
	Масса изделия ~7кг											
	БШ-14-85											
6	Брусок	50×50	44×44	856	0,0021	2	0,0042	2,1		11047-72 8486-66	1	12
2	Фанера ФСФ δ=8мм						0,0010	0,6		3916-69	В/ВВ	8
3	Клей ФРФ-50							0,05		ТУ6-05-1880-79		
4	Гвозди К2,50 или (скобы 1,8×1,2×50					16 (16)		0,03 (0,04)		4028-63* ТУ13-317-76		
	Масса изделия ~3кг											
	БШ-14-52											
7	Брусок	50×50	44×44	520	0,0013	2	0,0026	1,3		11047-72 8486-66	1	12
2	Фанера ФСФ δ=8мм						0,0006	0,36		3916-69	В/ВВ	8
3	Клей ФРФ-50							0,03		ТУ6-05-1880-79		
4	Гвозди К2,5×50 или (скобы 1,8×1,2×50)					10 (10)		0,02 (0,02)		4028-63* ТУ13-317-76		
	Масса изделия ~2кг											

Гл. инж. пр.	Русаков	
Нач. отд.	Гольденшлюгер	
Гл. спец.	Межуева	
Рук. гр.	Якубова	
Ст. инж.	Козлова	
Н. контр.	Межуева	

141-115-180.87

БШ-14-247; БШ-14-204; БШ-14-85; БШ-14-52; БШ-14-49; БШ-14-46; БШ-14-38. Балки комбинированные для стеновых панелей

Стадия	Масса	Масштаб
Р		1:10

Лист 1 | Листов 3

ВНПО СОЮЗНАУЧСТАНДАРТДОМ ГИПРОЛЕСПРОМ

Инв. № подл. | Подпись и дата | Взам. инв. №

22579-02 98

Жукова

БШ-14-177; БШ-14-75; БШ-14-45; БШ-14-28; БШ-17-43; БШ-17-16; БШ-17-36

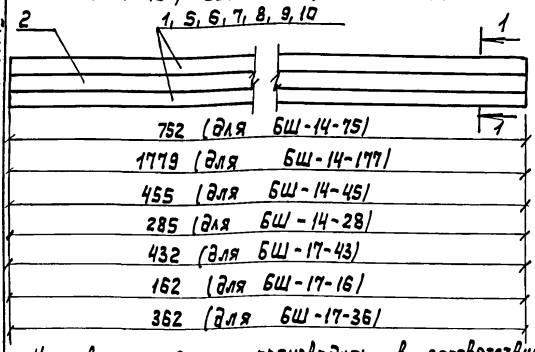

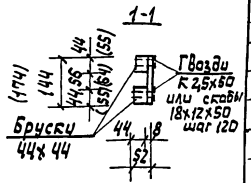

В сечении 1-1 размеры в скобках даны для балок типа БШ-17

Изготовление балок производить в соответствии с ОСТ 13-198-85 и "Технологической инструкцией по изготовлению комбинированных балок для панелей деревянных домов"

1	2	3	4	5	6	7	8	9	10	11	12	13
	БШ-17-43											
8	Брусок	50х60	44х55	432	0,0013	2	0,0026	1,3		11047-72 8486-66	1	12
2	Фанера ФСФ δ=8мм						0,0006	0,36		3916-69	В/ВВ	8
3	Клей ФРФ-50							0,03		ТУ6-05-1880-79		
4	Гвозди К 2,5х50 или (скобы 1,8х12х50)					8 (8)		0,02 (0,02)		4028-63 ТУ13-317-76		
	Масса изделия ~ 2кг											
	БШ-17-16											
9	Брусок	50х60	44х55	162	0,0005	2	0,0010	0,5		11047-72 8486-66	1	12
2	Фанера ФСФ δ=8мм						0,0002	0,12		3916-69	В/ВВ	8
3	Клей ФРФ-50							0,02		ТУ6-05-1880-79		
4	Гвозди К 2,5х50 или (скобы 1,8х12х50)					3 (3)		0,01 (0,01)		4028-63 ТУ13-317-76		
	Масса изделия: ~ 1кг											
	БШ-17-36											
10	Брусок	50х60	44х55	362	0,0011	2	0,0022	1,0		11047-72 8486-66	1	12
2	Фанера ФСФ δ=8мм						0,0005	0,30		3916-69	В/ВВ	8
3	Клей ФРФ-50							0,03		ТУ6-05-1880-79		
4	Гвозди К 2,5х50 или (скобы 1,8х12х50)					8 (8)		0,02 (0,02)		4028-63 ТУ13-317-76		
	Масса изделия 2кг											

NN поз.	Наименование	Сечение мм до строжки	Сечение мм после строжки	Длина в мм	Объем един. м3	Кол-во шт	Общий объем м3	Масса в кг	Антисептир. антипирир.	ГОСТ	Груп. кач. древ	Абс. влаж. %
1	2	3	4	5	6	7	8	9	10	11	12	13
	БШ-14-177											
1	Брусок	50х50	44х44	1779	0,0044	2	0,0088	4,4		11047-72 8486-66	1	12
2	Фанера ФСФ δ=8мм						0,0020	1,2		3916-69	В/ВВ	8
3	Клей ФРФ-50							0,11		ТУ6-05-1880-79		
4	Гвозди К 2,5х50 (скобы 1,8х12х50)					32 (32)		0,06 (0,08)		4028-63 ТУ13-317-76		
	Масса изделия: ~ 6кг											
	БШ-14-75											
9	Брусок	50х50	44х44	752	0,0023	2	0,0046	2,3		11047-72 8486-66	1	12
2	Фанера ФСФ δ=8мм						0,0009	0,6		3916-69	В/ВВ	8
3	Клей ФРФ-50							0,05		ТУ6-05-1880-79		
4	Гвозди К 2,5х50 или (скобы 1,8х12х50)					14 (14)		0,03 (0,04)		4028-63 ТУ13-317-76		
	Масса изделия: ~ 3кг											
	БШ-14-45											
6	Брусок	50х50	44х44	455	0,0011	2	0,0022	1,1		11047-72 8486-66	1	12
2	Фанера ФСФ δ=8мм						0,0006	0,36		3916-69	В/ВВ	8
3	Клей ФРФ-50							0,03		ТУ6-05-1880-79		
4	Гвозди К 2,5х50 или (скобы 1,8х1,2х50)					8 (8)		0,02 (0,02)		4028-63 ТУ13-317-76		
	Масса изделия ~ 2кг											
	БШ-14-28											
7	Брусок	50х50	44х44	285	0,0007	2	0,0014	0,7		11047-72 8486-66	1	12
2	Фанера ФСФ δ=8мм						0,00032	0,19		3916-69	В/ВВ	8
3	Клей ФРФ-50							0,03		ТУ6-05-1880-79		
4	Гвозди К 2,5х50 или (скобы 1,8х1,2х50)					6 (6)		0,02 (0,02)		4028-63 ТУ13-317-76		
	Масса изделия ~ 1кг											

Гл. инж. пр.	Русаков	
Нач. отд.	Гольденшлюгер	
Гл. спец.	Менцева	
Рук. гр.	Якубова	
Ст. инж.	Козлова	
Н. контр.	Менцева	

141-115-180.87

БШ-14-177; БШ-14-45, БШ-14-28, БШ-17-43, БШ-17-16; БШ-17-36; БШ-14-75; Балки комбинированные для стеновых и междуэтажных панелей

Стадия	Масса	Масштаб
Р		1:10

Лист 2 | Листов 3

ВНПО Союзнаучстандартдом ГИПРОЛЕСПРОМ

Инв. № подл. | Подпись и дата | Взам. инв. №

Альбом III

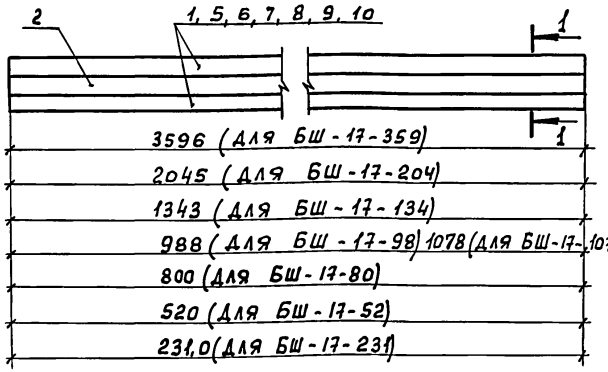

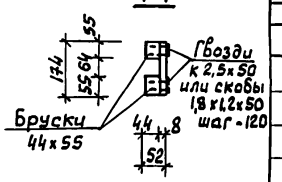

Изготовление балок производить в соответствии с ОСТ 13-198-85 и "технологической инструкцией по изготовлению комбинированных балок для панелей деревянных домов."

NN поз	Наименование	Сечение мм: До строжки	Сечение мм: после строжки	Длина в мм	Объём един. м3	Кол-во шт.	Общий объём м3	Масса в кг	Антисептир. антипирир.	ГОСТ	Груп. Кач. древ	Абс. Влаж. %
1	2	3	4	5	6	7	8	9	10	11	12	13
	БШ-17-98 / БШ-17-107											
8	Брусок	50х60	44х55	988 (1078)	0,0030 (0,0032)	2	0,0060 (0,0064)	3,0 (3,2)		11047-72 8486-66*	1	12
2	Фанера ФСФ δ=8мм						0,0014	0,84		3916-69	В/ВВ	8
3	Клей ФРФ-50							0,06		ТУ6-05-1380-79		
4	Гвозди К 2,5х50 или (скобы 1,8х1,2х50)					18 (18)		0,04 (0,04)		4028-63* ТУ13-3174-76		
	Масса изделия ≈ 4 кг											
	БШ-17-80											
9	Брусок	50х60	44х55	800	0,0024	2	0,0048	2,4		11047-72 8486-66*	1	12
2	Фанера ФСФ δ=8мм						0,0011	0,7		3916-69	В/ВВ	8
3	Клей ФРФ-50							0,05		ТУ6-05-1380-79		
4	Гвозди К 2,5х50 или (скобы 1,8х1,2х50)					16 (16)		0,03 (0,04)		4028-63* ТУ13-3174-76		
	Масса изделия: ≈ 3 кг											
	БШ-17-52											
10	Брусок	50х60	44х55	520	0,0016	2	0,0032	1,6		11047-72 8486-66*	1	12
2	Фанера ФСФ δ=8мм						0,0007	0,42		3916-69	В/ВВ	8
3	Клей ФРФ-50							0,03		ТУ6-05-1380-79		
4	Гвозди К 2,5х50 или (скобы 1,8х1,2х50)					10 (10)		0,02 (0,02)		4028-63* ТУ13-3174-76		
	Масса изделия ≈ 2 кг											
	БШ-17-359											
1	Брусок	50х60	44х55	3596	0,0108	2	0,0216	10,8		11047-72 8486-66*	1	12
2	Фанера ФСФ δ=8мм						0,0050	3,0		3916-69	В/ВВ	8
3	Клей ФРФ-50							0,22		ТУ6-05-1380-79		
4	Гвозди К 2,5х50 (скобы 1,8х1,2х50)					62 (62)		0,12 (0,12)		4028-63* ТУ13-3174-76		
	Масса изделия: ≈ 14 кг											
	БШ-17-204											
5	Брусок	50х60	44х55	2045	0,0061	2	0,0122	6,1		11047-72 8486-66*	1	12
2	Фанера ФСФ δ=8мм						0,0028	1,7		3916-69	В/ВВ	8
3	Клей ФРФ-50							0,16		ТУ6-05-1380-79		
4	Гвозди К 2,5х50 или (скобы 1,8х1,2х50)					36 (36)		0,07 (0,09)		4028-63* ТУ13-3174-76		
	Масса изделия ≈ 8 кг											
	БШ-17-231											
5	Брусок	50х60	44х55	2310	0,0069	2	0,0138	6,5		11047-72 8486-66*	1	12
2	Фанера ФСФ δ=8мм						0,0032	1,6		3916-69	В/ВВ	8
3	Клей ФРФ-50							0,16		ТУ6-05-1380-79		
4	Гвозди К 2,5х50 или (скобы 1,8х1,2х50)					38 (38)		0,07 (0,09)		4028-63* ТУ13-3174-76		
	Масса изделия ≈ 8 кг											
	БШ-17-134											
7	Брусок	50х60	44х55	1343	0,0040	2	0,0080	4,0		11047-72 8486-66*	1	12
2	Фанера ФСФ δ=8мм						0,0019	1,1		3916-69	В/ВВ	8
3	Клей ФРФ-50							0,08		ТУ6-05-1380-79		
4	Гвозди К 2,5х50 или (скобы 1,8х1,2х50)					22 (22)		0,04 (0,04)		4028-63* ТУ13-3174-76		
	Масса изделия ≈ 5 кг.											

Гл. инж. пр.	Русаков	
Нач. отд	Ольденшлюгер	
Гл. спец.	Межуева	
Рук. гр.	Якубова	
Ст. инж.	Козлова	
Н. контр.	Межуева	

141-115-180.87

БШ-17-359; БШ-17-204; БШ-17-231; БШ-17-134; БШ-17-98; БШ-17-80; БШ-17-52; БШ-17-107 - Балки комбинированные для междуэтажных панелей.

Стадия	Масса	Масштаб
Р		1:10
Лист 3	Листов	

ВНПО СОЮЗНАУЧСТАНДАРТДОМ ГИПРОЛЕСПРОМ

Инв. № подл. | Подпись и дата | Взам. инв. №

Альбом II

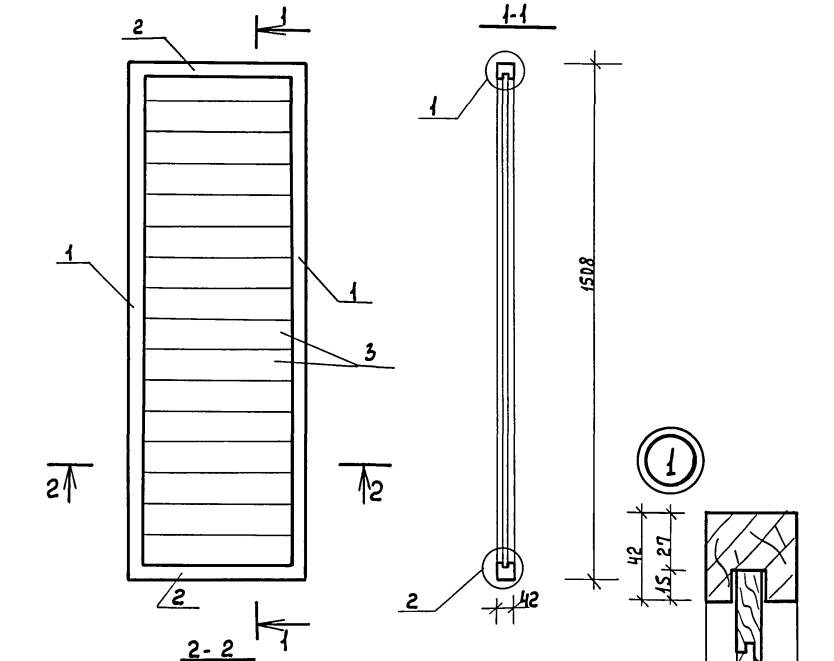

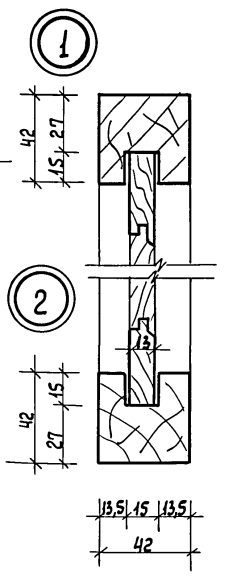

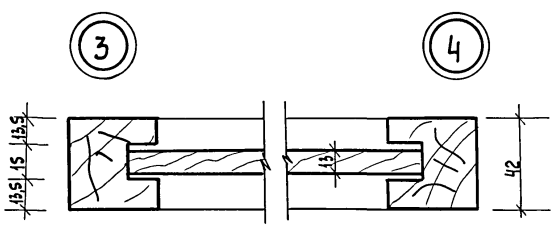

Спецификация

NN поз.	Наименование	Сечение мм до строжки	Сечение мм после строжки	Длина в мм	Объем един. м³	Кол. шт.	Общий объем м³	Масса м³	Дитц септир.	ГОСТ	Группа кач. древ	Абс. влаж %
1	Стойка	50×50	42×42	1508	0,0038	2	0,0076			11047-72 8486-66**	2	18
2	Обвязка	50×50	42×42	515	0,0013	2	0,0026			—"—	"	"
3	Доски	16×100	13×94	1454	0,0023	17	0,0391			8242-75	"	"
					Итого:		0,0493	24,7				
4	Гвозди К1,2×20					68		0,01		4028-63*		
5	Петли ПНЦ-85					3		—		5088-78		
6	Шурупы А4×30					18		0,045		1145-70*		
7	Угольник УП-100					4		—		5090-79*		
Масса изделия ~ 24,7 кг												

ГИП	Русаков	
Нач. отд	Гольденшлаго	
Гл. спец.	Мещуева	
Рук. гр.	Якубова	
Ст. инж.	Богомолова	
Н. контр.	Мещуева	

141-115-180.87

СТ-1 Ставень

Стадия	Масса	Масштаб
Р	24,7	б/м
Лист	Листов 1	

ВНПО Союзнаучстандартдом ГИПРОЛЕСПРОМ

Привязан

Инв. №

Инв. № подл. | Подпись и дата | Взам. инв. №

Альбом I

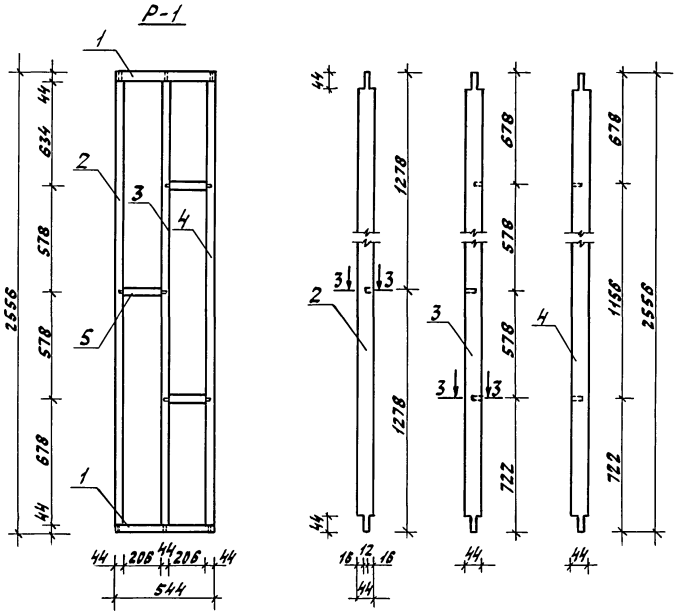

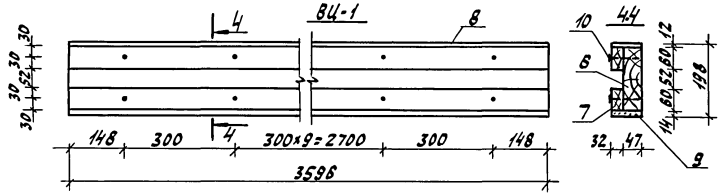

NN поз.	Наименование	Сечение в мм до строжки	Сечение в мм после строжки	Длина в мм	Объем един. м³	Кол-во шт.	Объем общий м³	Масса кг	Антисепт.	ГОСТ	Груп. кач. древ.	Абс. влаж. %
	Р-1											
1	Обвязка	50×100	44×94	544	0,0027	2	0,0054			8486-66* 11047-72	1	15
2	Стойка	50×100	44×94	2556	0,0128	1	0,0128			"	1	15
3	Стойка	50×100	44×94	2556	0,0128	1	0,0128			"	1	"
4	Стойка	50×100	44×94	2556	0,0128	1	0,0128			"	1	"
5	Вкладыш	50×100	44×94	250	0,0013	3	0,0039			"	1	"
	Итого древесины:						0,0477	23,9				
	Масса изделия							23,9				
	ВЦ-1											
6	Балка	50×175	47×172	3596	0,0315	1	0,0315	15,8		8486-66* 11047-72	1	18
7	Брусок	32×60	-	3596	0,0069	2	0,0138	8,3		"	2	22
	Итого древесины:						0,0453	24,1				
8	Фанера δ=12мм						0,0034	2,0		3916-69		
9	ЦСП δ=14мм					0,28 м²		5,0		28818-83		
10	Гвозди к3,0×80					22		0,15		4028-63		
11	Полиэтиленовая пленка δ:0,2					0,28 м²		0,06		10354-82		
	Масса изделия:							31,3				

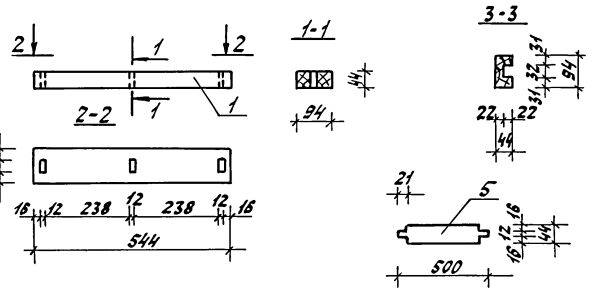

ГИП	Русаков		
Нач.отд.	Гольденшлюзер		
Гл.спец.	Межуева		
Рук.групп	Якубова		
Инж.	Корочкина		
Н.контр.	Межуева		

141-115-180.87

Р1 Решетка ограждения. ВЦ-1. Вкладыш цокольного перекрытия.

Стадия	Масса	Масштаб
Р	23,9	1:20
	31,3	1:10
Лист	Листов 1	

ВНПО СОЮЗНАУЧСТАНДАРТДОМ ГИПРОЛЕСПРОМ

Инв.№ подл. | Подпись и дата | Взам.инв.№

Жукова

Альбом II

МИ-1

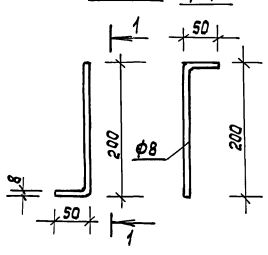

1-1

МИ-8

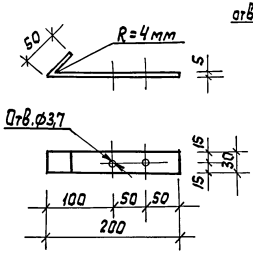

МИ-4

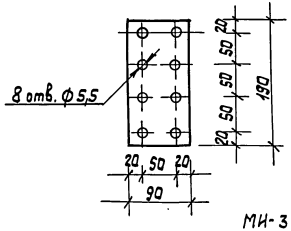

МИ-2

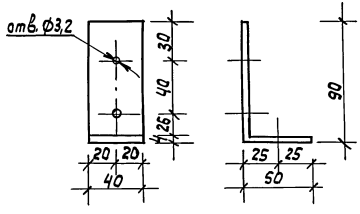

МИ-3

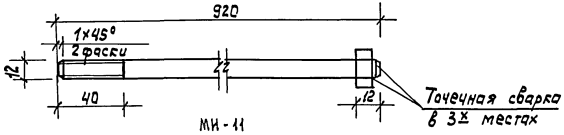

МИ-11

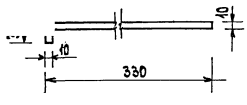

Х-1; Х-2; Х-3

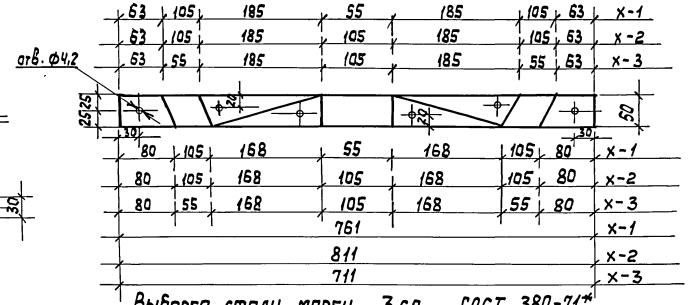

Выборка стали марки 3 сп ГОСТ 380-71*

Марка позиц.	Обозначение	Наименование	Кол. шт.	Масса ед-цы кг	Примечание
Х-1	ГОСТ 103-76	Хомут -5х50х761	1	1,49	
Х-2	—"— —"—	Хомут -5х50х811	1	1,59	
Х-3	—"— —"—	Хомут -5х50х711	1	1,39	
МИ-4	—"— —"—	Деталь крепления в междуэтажных перекрытий 4х190х190	1	0,64	
МИ-8	—"— —"—	Скоба противоветровая -5х30х200	1	0,24	
МИ-1	ГОСТ 2590-71*	Скоба разжатная ф8А-II ℓ=300	1	0,12	
МИ-2	ГОСТ 103-76	Деталь крепления на лестницы -4х140х140	1	0,18	
МИ-3	ГОСТ 2590-71*	Болт стяжной ф12	1	0,83	
МИ-11	ГОСТ 2590-71*	Штырь ф10 AII ℓ=350мм	1	0,22	

Сварку производить электродами Э-42.

ГИП	Русаков		141-115-180.87
Нач.отд	Гольденштейн		
Гл.спец.	Мешуева		
Рук.гр.	Якубова		Металлические изделия
Ст.инж.	Богатолова		
Н.контр.	Мешуева		

Стадия	Масса	Масштаб
Р		1:5
Лист	Листов 1	

ВНПО Союзнаучстандартдом Гипролеспром

Привязан

Инв.№

Инв.№ подл. | Подпись и дата | Взам.инв.№

gost.e-ecolog.ru