ТИПОВОЙ ПРОЕКТ
141-115-180.87

МАНСАРДНЫЙ 1-КВАРТИРНЫЙ 4-КОМНАТНЫЙ ЖИЛОЙ ДОМ

ДЕРЕВЯННО-ПАНЕЛЬНОЙ КОНСТРУКЦИИ

АЛЬБОМ I

АРХИТЕКТУРНО-СТРОИТЕЛЬНЫЙ, САНИТАРНО-ТЕХНИЧЕСКИЙ

И ЭЛЕКТРОТЕХНИЧЕСКИЙ КОМПЛЕКТЫ

22579-01
ЦЕНА

gost.e-ecolog.ru

ТИПОВОЙ ПРОЕКТ 141-115-180.87

МАНСАРДНЫЙ 1-КВАРТИРНЫЙ 4-КОМНАТНЫЙ ЖИЛОЙ ДОМ

ДЕРЕВЯННО-ПАНЕЛЬНОЙ КОНСТРУКЦИИ

АЛЬБОМ I

СОСТАВ ПРОЕКТА:

АЛЬБОМ I – АРХИТЕКТУРНО-СТРОИТЕЛЬНЫЙ, САНИТАРНО-ТЕХНИЧЕСКИЙ И ЭЛЕКТРОТЕХНИЧЕСКИЙ КОМПЛЕКТЫ

АЛЬБОМ II – ДЕРЕВЯННЫЕ ИЗДЕЛИЯ ЗАВОДСКОГО ИЗГОТОВЛЕНИЯ

АЛЬБОМ III – СМЕТЫ

АЛЬБОМ IV – ВЕДОМОСТЬ ПОТРЕБНОСТИ В МАТЕРИАЛАХ

АЛЬБОМ V – СПЕЦИФИКАЦИЯ ОБОРУДОВАНИЯ

РАЗРАБОТАН ИНСТИТУТОМ „Гипролеспром"ом Минлесбумпрома СССР
Генеральный директор ВНПО Союзнаучстандартдом Разумовский В.Г.
Главный инженер проекта Русаков Ю.В.

Проект утвержден Госгражданстроем
приказ №179 от 2 июня 1987 г.
Рабочая документация введена в действие Гипролеспромом
приказ №136 от 25 сентября 1987 г.

© ГП ЦПП, 1996

привязан:

инв.№

Альбом I

Содержание альбома

	лист	стр.
Основной комплект АР		2
Общие данные (начало)	1	3
Общие данные (окончание)	2	4
Перспектива	3	5
Фасады 1-3; А-В	4	6
Фасады 3-1; В-А	5	7
План на отм. 0.00. План мансарды	6	8
Разрезы 1-1; 2-2	7	9
Узлы разрезов 1-6	8	10
План полов. Спецификация	9	11
План полов (вариант). Спецификация	10	12
Фрагменты фасадов 1,2. Сечения. Узлы.	11	13
Фрагмент плана 1. Сечения	12	14
Ставни. Сечения. Узлы.	13	15
Основной комплект КЖ		
Общие данные	1	16
Пояснительная записка	2	17
План фундаментов	3	18
Сечения фундаментов	4	19
Сечения фундаментов (вариант цокольного перекрытия по лагам)	5	20
Дымовентиляционный стояк. Разрезы.	6	21
Дымовентиляционный стояк. Сечения.	7	22

	лист	стр.
Основной комплект КД		
Общие данные	1	23
Пояснительная записка (начало)	2	24
Пояснительная записка (окончание)	3	25
План цокольного перекрытия	4	26
Сечения цокольного перекрытия	5	27
План цокольного перекрытия (вариант)	6	28
Сечения к варианту цокольного перекрытия	7	29
Монтажный план	8	30
Узлы плана 1-14	9	31
Монтажный план мансарды	10	32
Узлы плана мансарды	11	33
Лестница. План и разрез 1-1. Узлы.	12	34
Лестница. Разрез 2-2. Узлы. План ограждений лестницы и площадки.	13	35
План междуэтажного перекрытия	14	36
Сечения к плану междуэтажного перекрытия	15	37
План стропил	16	38
Разрезы по стропилам	17	39
Узлы стропил	18	40
План кровли. Узлы	19	41
Сводная спецификация (начало)	20	42
Сводная спецификация (продолжение)	21-37	43-59
Сводная спецификация (окончание)	38	60

	лист	стр.
Отопление, вентиляция и кондиционирования воздуха ОВ		
Общие данные (начало)	1	61
Общие данные (окончание)	2	62
Отопление и вентиляция. План на отм. 0.000 и план мансарды	3	63
Схема трубопроводов отопления	4	64
Водопровод и канализация ВК		
Общие данные	1	65
Планы систем В1 и Т3 1-го этажа мансарды	2	66
Планы систем К1 1-го этажа и мансарды	3	67
Схемы систем К1, В1, Т3 первого этажа и мансарды	4	68
Электрическое освещение ЭО		
Общие данные	1	69
План расположения электрооборудования и прокладка электрических сетей	2	70
Связь и сигнализация СС		
Общие данные (начало). Скелетные схемы связи. План кровли	1	71
Общие данные (окончание)	2	72
План на отм. 0.000 и план мансарды с сетями связи	3	73

Инв. № подл. | Подпись и дата | Взам. инв. №

ГИП	Русаков	
Нач. отд.	Гольденшлегер	
Гл. спец.	Мещуева	
Рук. гр.	Якубова	
Н. контр.	Мещуева	

141-115-180.87

Мансардный 1 квартирный 4комнатный жилой дом деревянно-панельной конструкции

Стадия	Лист	Листов
Р		

Содержание альбома

ВНПО СОЮЗНАУЧСТАНДАРТДОМ ГИПРОЛЕСПРОМ

Жукова

Альбом I

Ведомость основных комплектов рабочих чертежей

Обозначение	Наименование
АР	Архитектурные решения
КЖ	Конструкции железобетонные
КД	Конструкции деревянные
ОВ	Отопление, вентиляция и кондиционирование воздуха
ВК	Внутренние водопровод и канализация
ЭО	Электрическое освещение
СС	Связь и сигнализация

Ведомость рабочих чертежей основного комплекта „АР"

№№ п/п	Наименование	Примечание
1	Общие данные /начало/	
2	Общие данные /окончание/	
3	Перспектива	
4	Фасады 1-3, А-В	
5	Фасады 3-1, В-А	
6	План на отм. 0.000. План мансарды	
7	Разрезы 1-1, 2-2	
8	Узлы разрезов 1-6	
9	План полов. Спецификация.	
10	План полов /вариант/. Спецификация.	
11	Фрагменты фасада 1.2. Сечения, узлы.	
12	Фрагмент плана 1. Сечения.	
13	Ставни. Сечения. Узлы.	

Типовой проект разработан в соответствии с действующими нормами и правилами, и предусматривает мероприятия, обеспечивающие взрывобезопасность и пожаробезопасность при эксплуатации здания.

Главный инженер проекта Русаков Ю.В.
1987 г.

Согласовано:

Инв. № подл. | Подпись и дата | Взам. инв. №

Пояснительная записка

I. Общая часть

Проект 1-квартирного 4-комнатного мансардного жилого дома разработан на основании плана бюджетных проектных работ Госгражданстроя по Минлесбумпрому СССР на 1987 г. и в соответствии с заданием, утвержденным Госгражданстроем.

Дом предназначен для индивидуального поселкового строительства в IВ и IIВ климатических подрайонах с расчетной температурой наружного воздуха -30°, -40°С с обычными геологическими условиями. Вес снегового покрова-100 кгс/м². Скоростной напор ветра-35 кгс/м². Класс здания-IV. Степень огнестойкости-У. Степень долговечности-IУ.

II. Архитектурно-планировочное решение и наружная отделка.

Планировка дома разработана в соответствии со СНиП 2.08.01-85 "Жилые здания" и требованиями к индивидуальному сельскому строительству. На 1-м этаже размещены входной тамбур, прихожая, общая комната с лестницей на мансарду, кухня-столовая и рабочая кухня, спальня, туалет и ванная комната, на мансарде - спальни и туалет с умывальником. Из рабочей кухни предусмотрен выход на участок через веранду, при выходе размещена холодная кладовая. Вход в дом дополнительно соединен с верандой галереей.

Дом оборудован водопроводом, канализацией, электроснабжением и слаботочными устройствами от поселковых сетей, отопление и горячее водоснабжение-от котелка, кухонные плиты - на твердом топливе.

Наружные стены окрашиваются атмосферостойкими красками,

Привязан:		
Инв. №		
ГИП	Русаков	
Нач. отд	Гольденшлюгер	
Г.А.П.	Гурари	
Рук. гр.	Кандиорина	
Н. контр.	Бурас	

141-115-180.87 АР

Мансардный 1-квартирный 4-комнатный жилой дом деревянно-панельной конструкции	Стадия	Лист	Листов
	Р	1	13
Общие данные /начало/	ВНПО Союзнаучстандартдом Гипролеспром		

22579-01 4

Альбом I

Технико-экономические показатели:

Наименование		Всего	на 1м² приведен. общей площади
Жилая площадь	м²	59,20	—
Общая площадь	м²	97,87	—
Общая площадь с летними помещениями	м²	110,98	—
Площадь застройки	м²	104,13	—
Строительный объем	м³	329,51	—
К освещен. — 0,49			
Сметная стоимость:			
Общая	тыс.руб.	14,22	0,128

Ведомость ссылочных и прилагаемых документов

Обозначение	Наименование	Примечание
	Ссылочные документы	
ГОСТ 26601-85	Окна и балконные двери деревянные для жилых и общественных зданий	
Серия 1.136.5-19	Двери деревянные входные и служебные для жилых и общественных зданий	
Серия 1.136-10	Двери деревянные внутренние для жилых и общественных зданий	
	Прилагаемые документы	
Альбом II	Деревянные изделия заводского изготовления	
Альбом IV	Ведомость потребности в материалах	

Ведомость отделочных работ

NN п.п.	Наименование помещений	Площадь м²	Тип отделочных работ: полы	потолок	Площадь м²	стены
1	жилые комнаты	53.20	линолеум ГОСТ 18108-80	потолочные обои	145.30	улучшенные обои
2	Прихожая	6.27	—"—	—"—	16,15	—"—
3	внутриквартирные коридоры	3.25	—"—	—"—	11,85	—"—
4	кухня - столовая	11.40	—"—	—"—	8,10	—"—
5	кухня	10.88	—"—	водостойкая эмаль	27.00	водостойкая эмаль экран-керамическая плитка-2м²
6	туалет на мансарде	2.70	линолеум ГОСТ 16914-71	—"—	8.30	водостойкая эмаль по АЦЛ
7	туалет на 1 этаже	1,22	керамическая плитка ГОСТ 6787-80	—"—	9,75	—"—
8	ванная	3,56	—"—	—"—	18,22	водостойкая эмаль по асбестоцементным плоским листам
9	тамбур	2,16	—"—	—"—	11,80	водоэмульсионная покраска
10	кладовая	1,45	дощатые, масляная покраска	строганная обшивка	11,00	—"—
11	веранда, галерея, крыльцо	18,35	—"—	—"—	22.10	—"—

Согласовано:

Инв.№ подл. | Подп. и дата | Взам.инв.№

Привязан:

Инв.№

ГИП	Русаков	
Нач.отд.	Гальденштейн	
Г.А.П.	Гугари	
Рук.гр.	Кандаурина	
н.контр.	Бурас	

141-115-180.87 АР

Мансардный 1-квартирный 4-комнатный жилой дом деревянно-панельной констр.

Стадия	Лист	Листов
Р	2	

Общие данные (окончание)

ВНПО Союзнаучстандартдом РИПАОЛЕСПРОМ

Альбом I

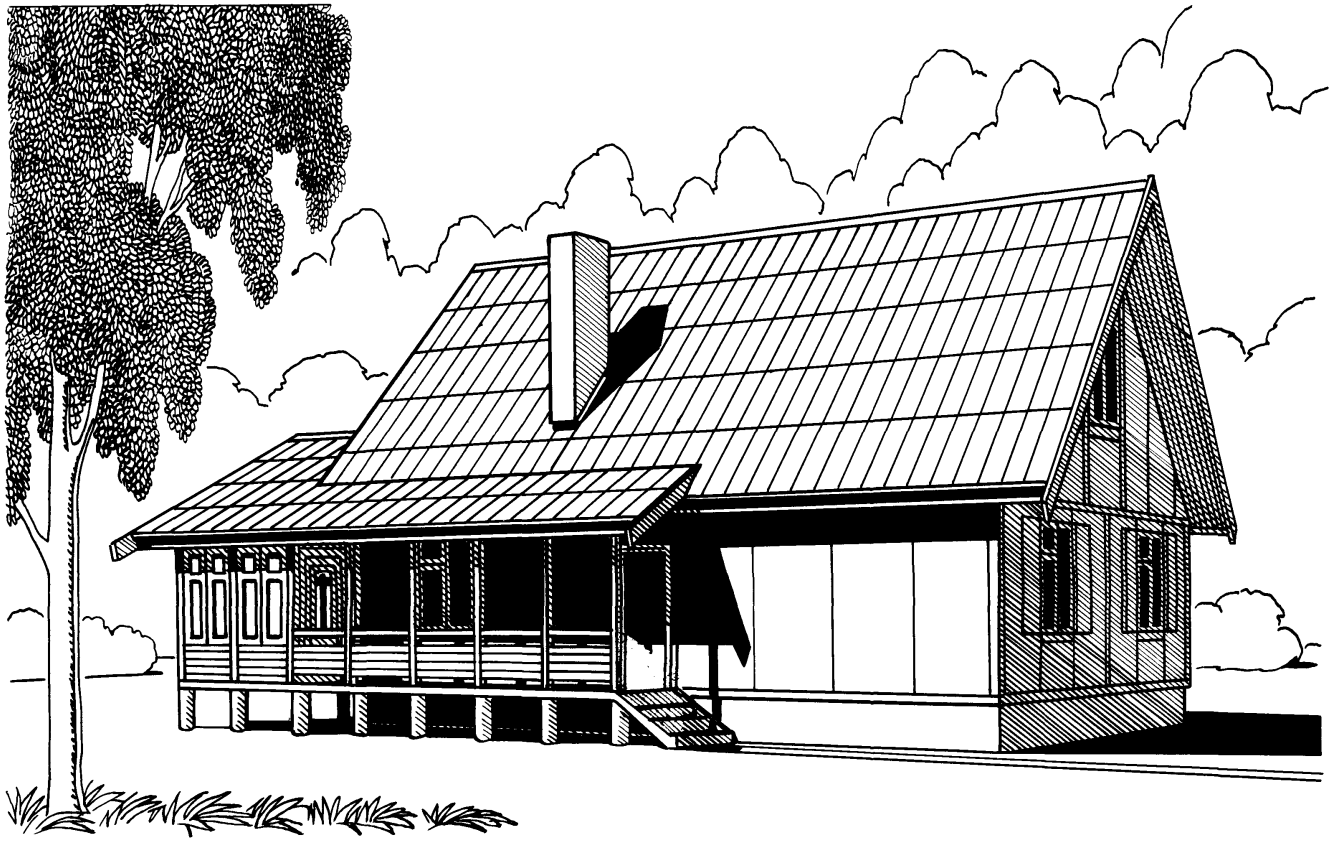

Согласовано:

Инв. № подл. | Подпись и дата | Взам. инв. №

ГИП	РУСАКОВ		
Нач. отд.	Гольденшлюгер		
ГАП	ГУРАРИ		
Н. контр.	Бурас		

141 - 115 - 180.87 АР

Привязан:

Инв. №

Мансардный 1-квартирный 4-комнатный жилой дом деревянно-панельной конструк

Стадия	Лист	Листов
Р	3	

Перспектива

ВНПО Союзнаучстандартдом ГИПРОЛЕСПРОМ

Альбом I

Согласовано:

Инв.№ подл. | Подп. и дата | Взам. инв.№

Фасад 1-3

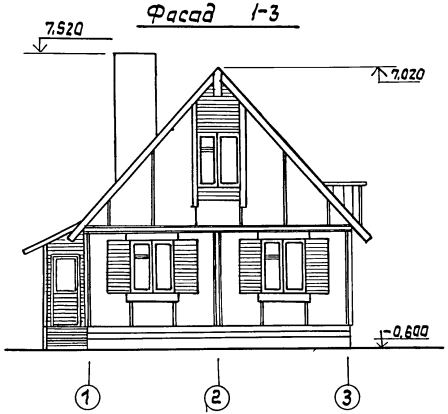

Фасад А-В

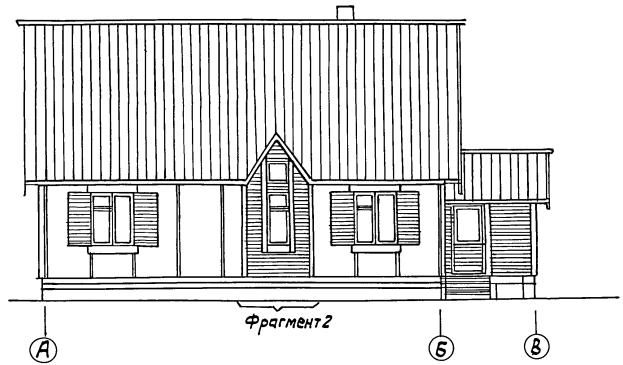

1. Фрагмент фасада 2 см. лист АР-12
2. Конструкцию ставень см. лист АР-13

ГИП	Русаков		141-115-180.87		АР
Нач. отд	Гольденшлюгер				
ГАП	Гурари				
Рук. гр	Кандаурина				
Архит.	Батанова				
Привязан	н. контр.	Бурас	Мансардный 1-квартирный 4-комнатный жилой дом деревянно-панельной конструкции	Стадия: Р	Лист: 4	Листов:
Инв. №			Фасады 1-3; А-В	ВНПО Союзнаучстандартдом ГИПРОЛЕСПРОМ		

Альбом I

Фасад 3-1

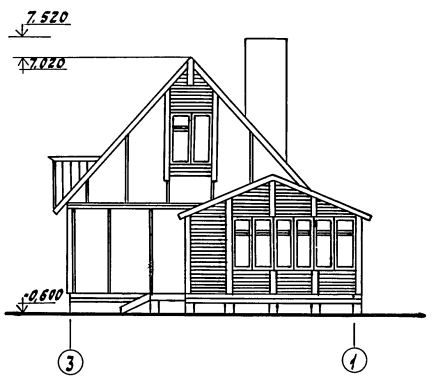

Фасад В-А

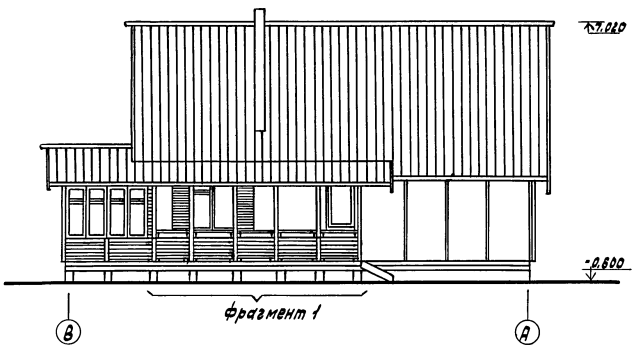

Фрагмент фасада 1 см. лист АР-11

ГИП	Русаков			141 - 115 - 180.87			АР
Нач. отд.	Гольденшлюгер						
ГАП	Гурари						
Рук. гр.	Кандиорина						
Архит.	Батанова						
Н.контр.	Бурас			Мансардный 1-квартирный 4-комнатный жилой дом деревянно-панельной констр.	Стадия	Лист	Листов
					Р	5	
				Фасады 3-1, В-А;	ВНПО СОЮЗНАУЧСТАНДАРТДОМ ГИПРОЛЕСПРОМ		

Привязан:

Инв. N

Согласовано:

Взам. инв. N | Подп. и дата | Инв. N подл.

22579-01 8

Жукова

Альбом I

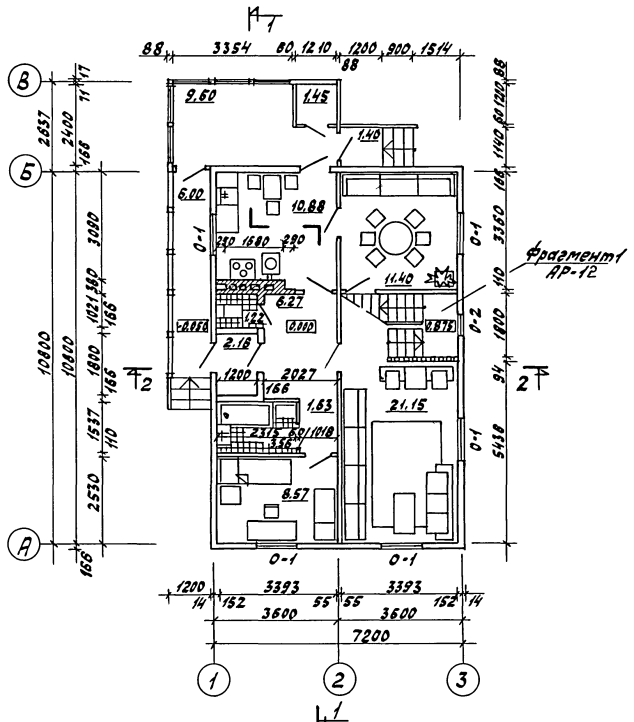

План на отм. 0.000

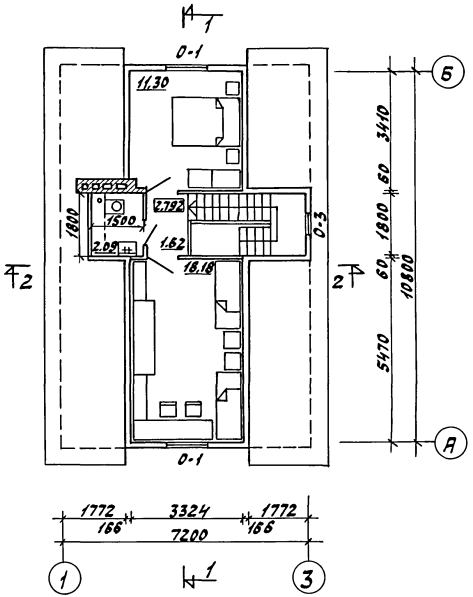

План мансарды

Согласовано:

Инв. № подл. | Подп. и дата | Взам. инв. №

ГИП	Русаков		141-115-180.87 АР
Нач. отд.	Гольденшлюгер		
ГАП	Гурари		
Рук. гр.	Кандырина		
Н. контр.	Бырас		

Привязан:

Инв. №

Мансардный 1-квартирный 4-комнатный жилой дом деревянно-панельной конструкции	Стадия	Лист	Листов
	Р	6	
План на отм. 0.000. План мансарды	ВНПО СОЮЗНАУЧСТАНДАРТЦЕНТР ГИПРОЛЕСПРОМ		

22579-01 9

Жукова

Альбом I

Согласовано:

Инв. № подл. | Подпись и дата | Взам. инв. №

РАЗРЕЗ 1-1

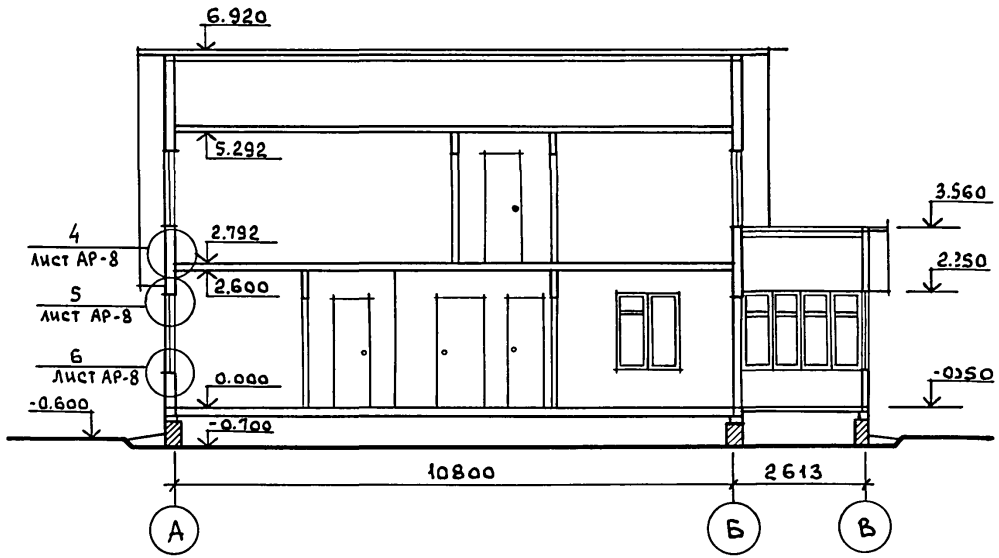

РАЗРЕЗ 2-2

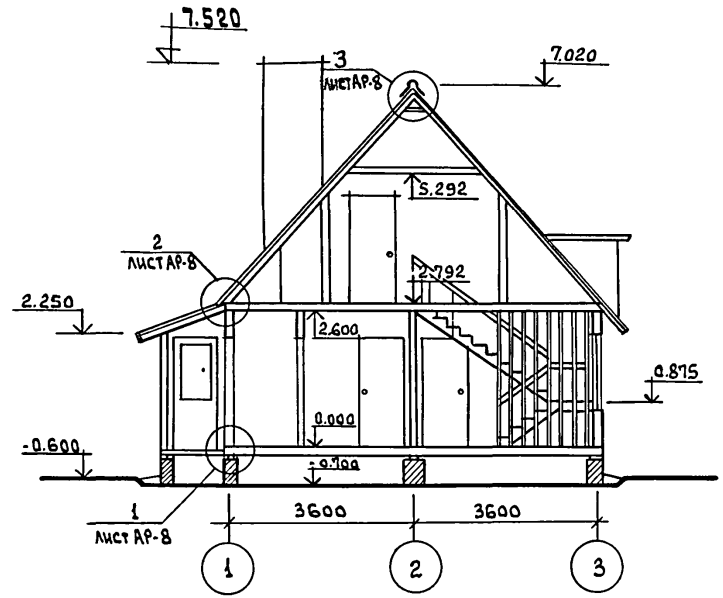

ГИП	Русаков	
Нач.отд.	Гольденшлюгер	
ГАП	Гурари	
Рук.гр.	Кандиорина	
Н.контр.	Бурас	

141 - 115 - 180.87 АР

ПРИВЯЗАН:

Инв. №

МАНСАРДНЫЙ 1-КВАРТИРНЫЙ 4-КОМНАТНЫЙ ЖИЛОЙ ДОМ ДЕРЕВЯННО-ПАНЕЛЬНОЙ КОНСТРУКЦИИ

Стадия	Лист	Листов
Р	7	

РАЗРЕЗЫ 1-1; 2-2

ВНПО Союзнаучстандартдом Гипролеспром

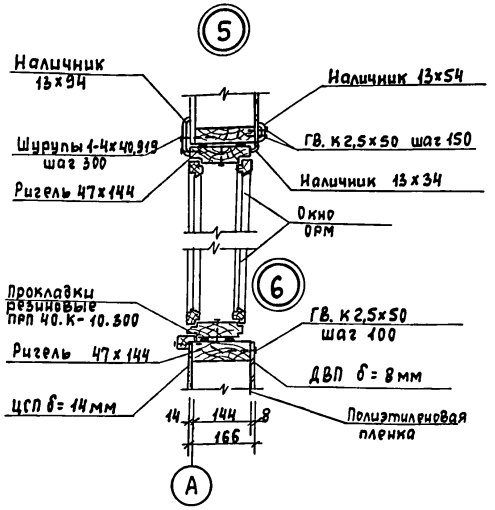

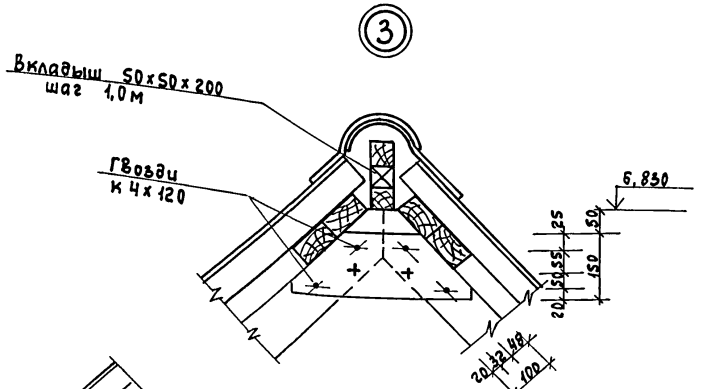

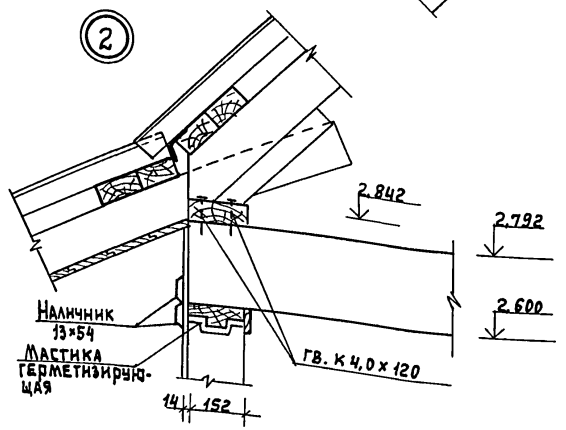

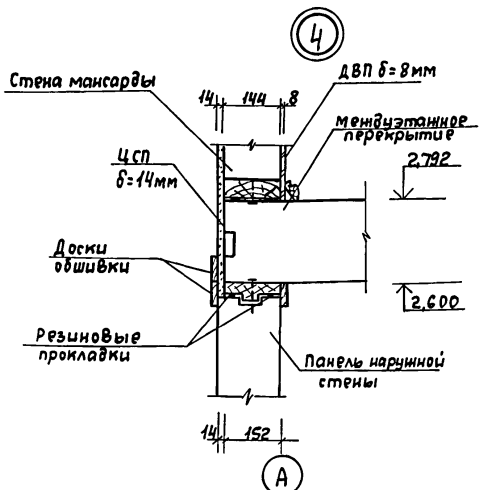

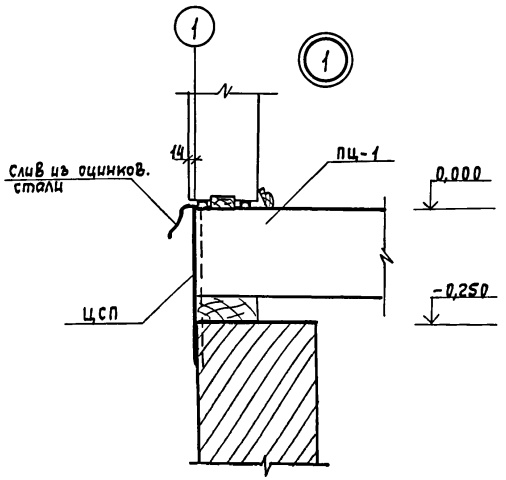

Согласовано:

Инв.№ подл. | Подп. и дата | Взам. инв.№

Г.И.П	Русаков		
Нач.отд.	Гольденшлюгер		
Г.А.П.	Гурари		
ст.арх	Ястребова		
Н.контр.	Бурас		

141-115-180.87 АР

Привязан:

Инв.№

Мансардный 1-квартирный 4-комнатный жилой дом деревянно-панельной констр.

Стадия	Лист	Листов
Р	8	

Узлы разрезов 1-6

ВНПО Союзнаучстандартдом ГИПРОЛЕСПРОМ

Альбом I

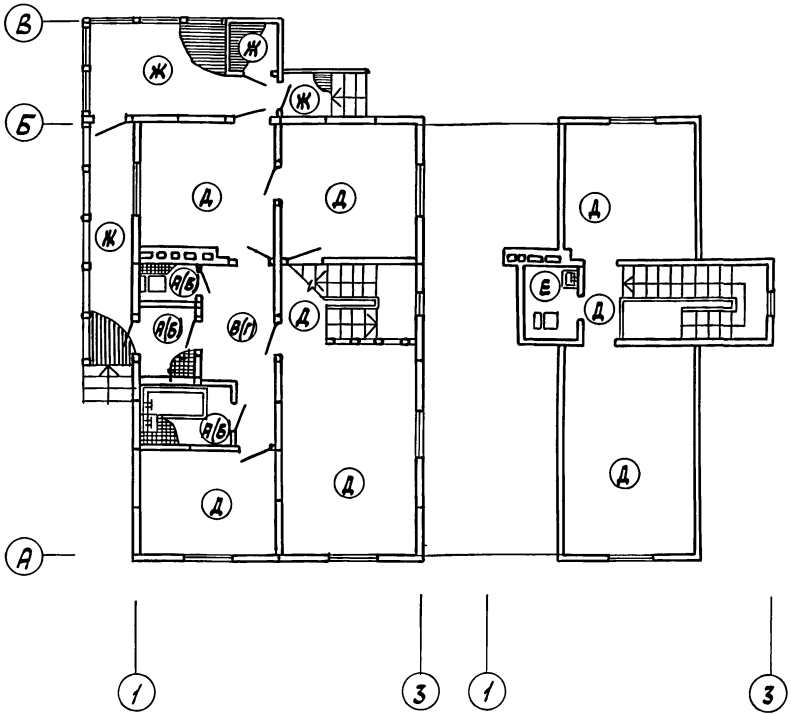

План на отм. 0.000 План мансарды

Наименование или номер помещения по проекту	Тип пола по проекту	Схема пола или номер узла по серии	Элементы пола и их толщина, мм	Площадь пола, м²
1этаж: туалет ванная тамбур	А	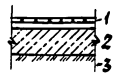	1.Покрытие-плитка керамическая для полов по ГОСТ 6787-80 на цем.-песчаном растворе М150 -20мм 2.Подстилающий слой из бетона марки 100 -80мм 3.Грунт основания	6,94
То же	Б	Узел 182 серия 2.144-1	Вариант-покрытие-плитка керамическая для полов по ГОСТ 6787-80	6.94
1этаж: прихожая коридор	В		1. Линолеум поливинилхлоридный на теплозвукоизолирующей подоснове, по ГОСТ 18108-80 на клеящей мастике-5мм 2. Стяжка из легкого бетона, марке 75, γ=1200кг/м³ -20мм 3. Подстилающий слой из бетона М100-80мм 4. Грунт основания	7.90
То же	Г	Узел 173 серия 2.144-1	Вариант. Покрытие-линолеум ПВХ на теплоизолирующей подоснове по ГОСТ 18108-80 -5мм	7.90
Жилые комнаты кухня	Д	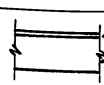	1. Линолеум поливинилхлоридный на теплозвукоизолирующей основе, по ГОСТ 18108-80 -5мм Мастика клеящая 2. Панель перекрытия	83.10
с/узел 2-го этажа	Е	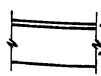	1. Линолеум резиновый многослойный -релин ГОСТ 18914-71 на каучуковой мастике марки КН-2- 5мм 2. Панель перекрытия	2.70
Веранда кладовая крыльцо	Ж	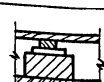	Доски пола -21мм Лаги 50х100мм -50мм Деревянные прокладки -25мм 2 слоя толя Кирпичный столбик на цем.-песчаном растворе М25 -150мм Грунт основания	18.35

Конструкцию пола типа и типа В допускается применять только при грунтах основания с ненарушенной структурой естественной плотности при расположении поверхности грунта основания выше зоны опасного капиллярного поднятия грунтовых вод.

Конструкцию пола типа Б и типа Г допускается применять при расположении поверхности грунта основания выше уровня отмостки здания в зоне опасного капиллярного поднятия грунтовых вод /серия 2.144-1 „Узлы полов жилых зданий"/.

Привязан:

Инв.№

ГИП	Русаков	
Нач.отдела	Польвенцигер	
ГАП	Гурари	
Рук.гр.	Кандиорина	
Вед.арх.	Стаунэ	
Н.контр.	Бурас	

141-115-180.87 АР

Мансардный 1-квартирный 4-комнатный жилой дом деревянно-панельной конструкции

Стадия	Лист	Листов
Р	9	

План полов. Спецификация

ВНПО СОЮЗНАУЧСТАНДАРТДОМ ГИПРОЛЕСПРОМ

22579-01 12

Жукова

Согласовано:

Инв.№ подл. | Подп. и дата | Взам.инв.№

Альбом I

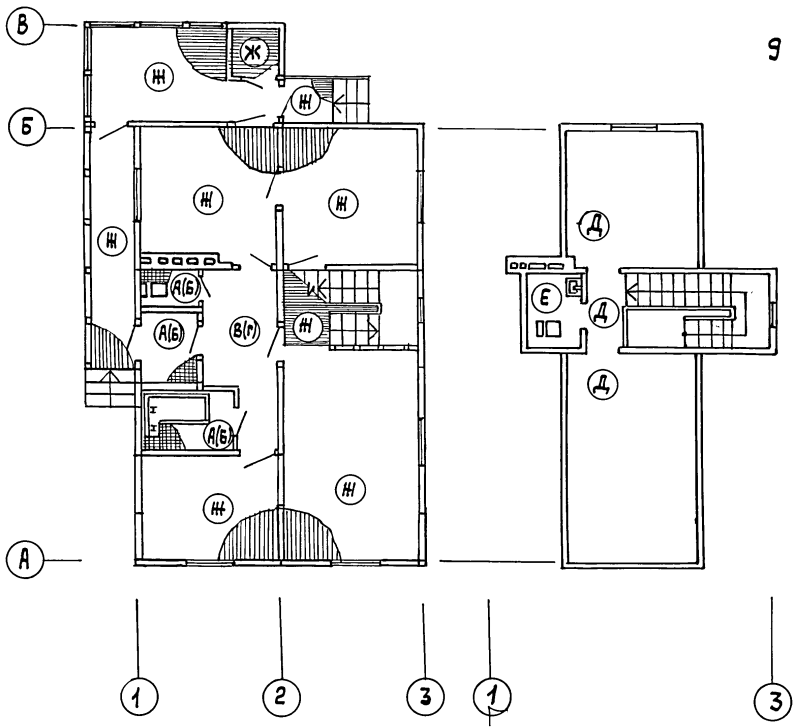

План на отм 0.000 План мансарды

Наименование или номер помещения по проекту	Тип пола по проекту	Схема пола или номер узла по серии	Элементы пола и их толщина, мм	Площадь пола, м²
1этаж двухсвет ванная тамбур	А	см. лист АР-8	Покрытие-плитка керамическая для полов по ГОСТ 6787-80 на цем.-песчаном растворе М 150 -20 мм	6,94
то же	Б	узел 182 серия 2.144-1	Покрытие-плитка керамическая для полов по ГОСТ 6787-80	6,94
1этаж прихожая коридор	В	см. лист АР-8	Покрытие-линолеум поливинилхлоридный на теплозвукоизолирующей подоснове по ГОСТ 18108-80 -5мм	7.90
то же	Г	узел 173 серия 2144-1	Покрытие- линолеум ПВХ на теплозвукоизолирующей подоснове по ГОСТ 18108-80 5 мм	7.90
жилые комнаты,	Д	см. лист АР-8	покрытие-линолеум ПВХ на теплозвукоизолирующей основе по ГОСТ 18108-80 -5мм	31.10
с/узел 2-го этажа	Е	см. лист АР-8	Линолеум резиновый многослойный-релин ГОСТ 16914-71 -5мм	2.70
жилые комнаты веранда кладовая	Ж	см. лист АР-8	Покрытие- доски пола -21мм	74.20

Спецификация деревянных изделий

Марка, позиция	Обозначение	Наименование	Кол-во шт.	Масса ед.	Примечание
	Детали деревянные				
	ТУ 13-889-86	Доски пола 21×94×4610	28		пол веранды, чертежи на листе КД-6
	"	То же 21×94×3100	28		
	"	" 21×94×1200	15		
	"	" 21×94×5410	39		жилые комнаты, кухня л/кл
	"	" 21×94×3370	21		
	"	" 21×94×3340	78		
	"	" 21×94×2510	39		
	ГОСТ 8242-75	Плинтус тип3; 22×54, п.м	130		

ГИП	Русаков	
Нач. отд.	Гольденшлюгер	
Г.А.П.	Гурари	
Рук. гр.	Кандиорана	
Вед. арх.	Стачэ	
Архит.	Батанова	
Н. контр.	Бурас	

141-115-180.87 АР

Мансардный 1-квартирный 4-комнатный жилой дом деревянно-панельной конструкции

Стадия	Лист	Листов
Р	10	

План полов (вариант) Спецификация

ВНПО Союзнаучстандартдом Гипролеспром

Привязан:

Инв. №

Согласовано:

Инв. № подл. | Подп. и дата | Взам. инв. №

22579-01 13

Альбом I

Фрагмент плана М 1:25

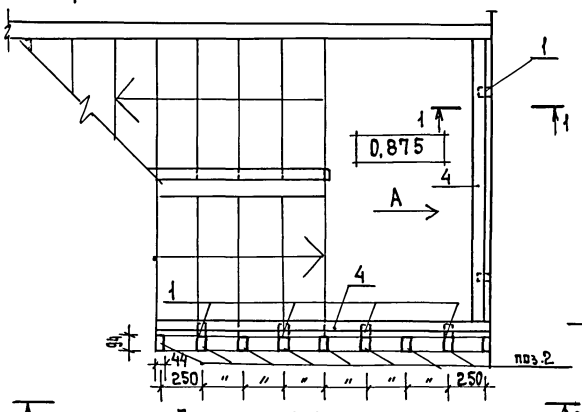

Вид „А"

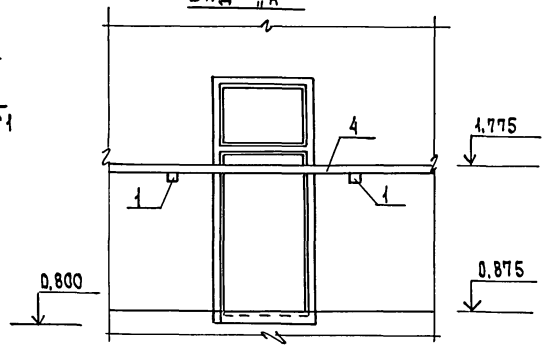

Сечение 1-1

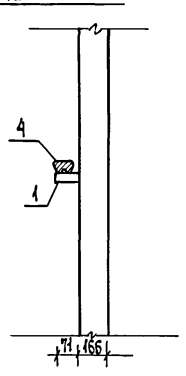

2 Сечение 2-2 2

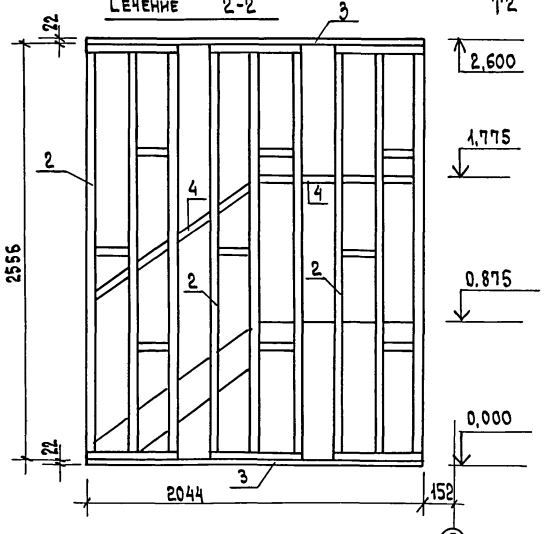

Поз. марка	Обозначение	Наименование	Кол. шт.	Масса ед. кг	Примеч.
1	ГОСТ 11047-72	Брусок 44×44×71	6		
2	Альбом II лист 101	Решетка Р-1 544×2556	3		
3	ГОСТ 11047-72, 24454-80 — " — лист	Обвязка Б-1 22×94×2044	2		
4	ГОСТ 8242-75	Поручень тип I 27×54	4,0		п.м.

ГИП	Русаков	
Нач. отд.	Гольденмогер	
ГАП	Гурари	
Рук. гр.	Кандюрина	
Ст. арх.	Ястребова	
Н. контр.	Бурас	

141-115-180.87 АР

Мансардный 1-квартирный 4-комнатный жилой дом

Стадия	Лист	Листов
Р	12	

Фрагмент плана 1. Сечения

ВНПО Союзнаучстандартдом ин-т Гипролеспром

Привязан:

Инв. №

Согласовано:

Инв. № подл. | Подпись и дата | Взам. инв. №

Альбом I

Фрагмент фасада 1

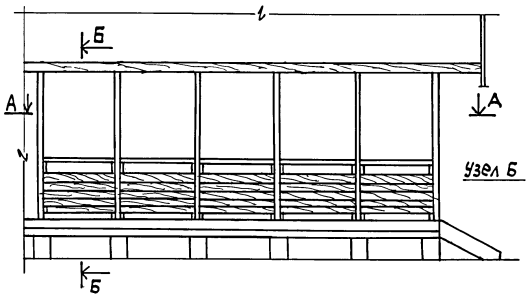

Сечение Б-Б

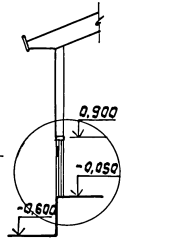

Фрагмент фасада 2



Сечение А-А

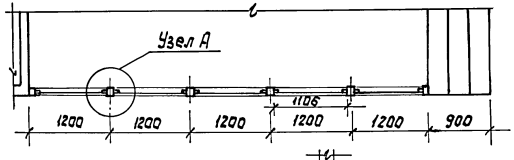

Сечение В-В

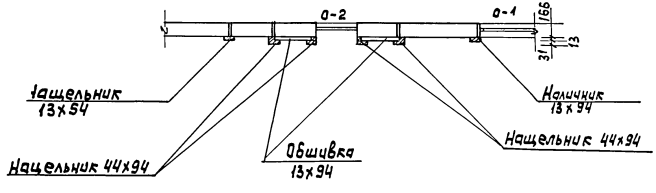

Узел А

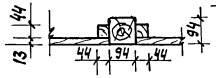

Узел Б

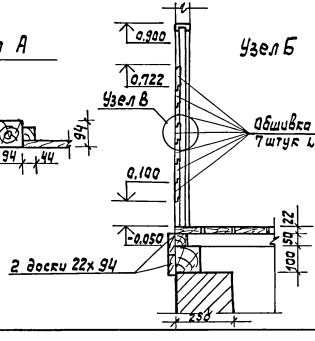

Узел В

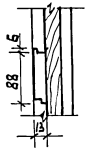

ГИП	Русаков	
Нач. отд.	Гольденшлюгер	
ГАП	Гудари	
Рук. гр.	Кандиорина	
Ст. арх	Ястребова	
Н. контр.	Бубат	

Привязан:

Инв. №

141-115-180.87 АР

Мансардный 1 квартирный 4 комнатный жилой дом деревянно-панельной конструкции

Стадия	Лист	Листов
Р	11.	

Фрагменты фасадов 1; 2. Сечения. Узлы

ВНПО "Союзнаучстандартдом" ГИПРОЛЕСПРОМ

Согласовано:

Инв.№ подл. | Подп. и дата | Взам. инв.№

22579-01 15

Альбом I

Сечение 1-1

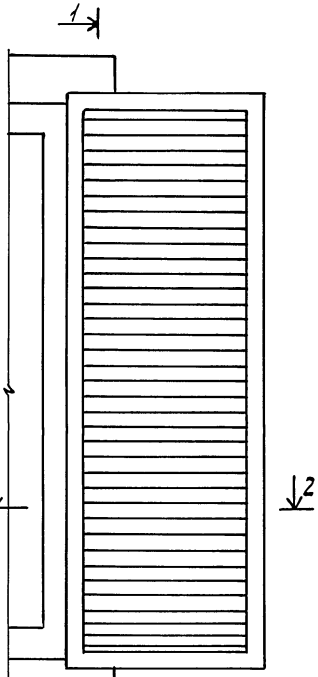

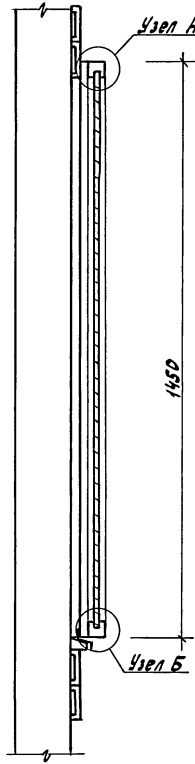

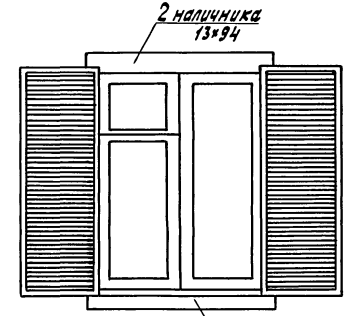

Фасад оконного блока со ставнями

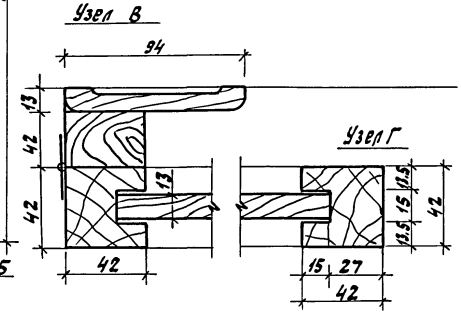

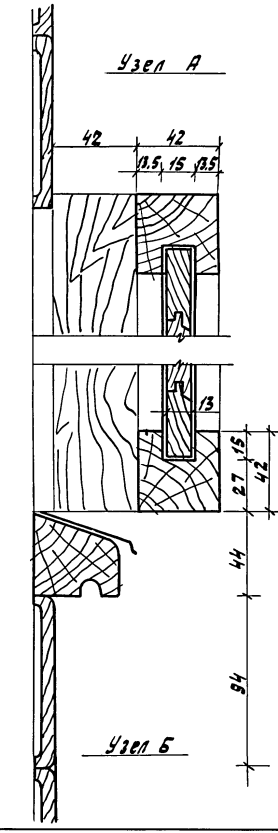

1 Сечение 2-2

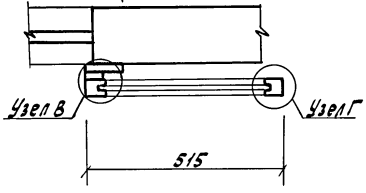

Согласовано:

Инв. N подл. | Подп. и дата | Взам. инв. N

ГИП	Рисаков	
Нач. отд	Гольденштейн	
ГАП	Гусарц	
Рук. гр.	Кандырина	
Архит.	Батанова	
Ст. арх.	Ястребова	
Н. контр.	Бурас	

Привязан:

Инв. N

141-115-180.87 АР

Мансардный 1-квартирный 4-комнатный жилой дом деревянно-панельной конструкции. Ставни. Сечения. Узлы.

Стадия	Лист	Листов
Р	13	

СНПО СОЮЗНАУЧСТАНДАРТДОМ ГИПРОЛЕСПРОМ

22579-01 16

Жукова

Альбом I

Ведомость рабочих чертежей основного комплекта марки /КЖ/

Лист	Наименование	Примечан.
1	Общие данные	
2	Пояснительная записка	
3	План фундаментов	
4	Сечения фундаментов	
5	Сечения фундаментов /вариант цокольного перекрытия по лагам/	
6	Дымовентиляционный стояк. Разрезы.	
7	Дымовентиляционный стояк. Сечения.	

Ведомость спецификаций марки /КЖ/

Лист	Наименование	Примечан.
3	Спецификация к плану фундаментов	
5	Спецификация к дымовентиляционному стояку	

Ведомость ссылочных и прилагаемых документов

Обозначение	Наименование	Примечан.
	Ссылочные документы	
ГОСТ 9817-82	Аппараты варочные натвердом топливе	
серия 1.494-10	Решетки щелевые регулирующие	

Общие указания

При расчете фундаментов приняты грунты с допускаемым давлением на грунт $R_0 = 2 кгс/см^2$ (196133,0 Па).

При привязке проекта к площадке с другими гидрогеологическими условиями глубину заложения и сечения фундаментов следует пересчитать в соответствии со СНиП 2.02.01-83.

Рабочие чертежи разработаны в соответствии с действующими нормами и правилами и предусматривают мероприятия, обеспечивающие взрывобезопасность и пожаробезопасность при эксплуатации здания / сооружения /.

Гл. инж. проекта Ю.В. Русаков

Инв. № подл. | Подпись и дата | Взам. инв. №

Привязан:

Инв. №

ГИП	Русаков	
Нач. отд.	Ольденбургер	
Гл. спец.	Межуева	
Рук. гр.	Якубова	
Ст. инж.	Богомолова	
Н. контр.	Межуева	

141-115-180.87 КЖ

Мансардный 4-квартирный 4-комнатный жилой дом деревянно-панельной конструкции

Стадия	Лист	Листов
Р	1	7

Общие данные

ВНПО Союзнаучстандартдом Гипролеспром

Альбом I

ПОЯСНИТЕЛЬНАЯ ЗАПИСКА

Фундаменты

Проектом предусмотрены столбчатые бутобетонные фундаменты (бут марки „150", бетон марки „100"). Глубина заложения фундамента условно принята 0,5 м от спланированной поверхности земли при наличии ровной горизонтальной площадки, отсутствии грунтовых вод, просадочных и пучинистых грунтов.

Цоколь

Цоколь выполняется из красного кирпича марки „75" шириной 250 - 380 мм по слою цементно-песчаного раствора М „50" толщиной 10 мм, армированного стержневой и поперечной арматурой ⌀ 10 мм, и ⌀ 6мм. По поверхности цоколя устраивается стяжка из цементно-песчаного раствора состава 1:2 с прокладкой по ней рубероида (2слоя).

Цокольное перекрытие

Цокольное перекрытие панельное из панелей мелкой разрезки. Панели из деревянного каркаса облицованного со стороны пола фанерой марки ФСФ толщиной 12 мм, с наружной стороны ЦСП толщиной 12мм. Утеплитель - плиты минераловатные γ= 75кг/м³ или заливочный пенопласт МФП-3 (для $t_{нв}$ = -40° С).

Цокольное перекрытие (вариант)

С внутренней стороны по периметру цоколя устраивается утепление минераловатными плитами γ= 75кг/м³ толщиной 180мм и шириной 1,5м для $t_{нв}$ = -30° С и 2,0 м для $t_{нв}$ = -40° С, обернутыми двумя слоями рубероида.

Под всем домом спланирован щебеночный слой толщиной 80мм, под ним тщательно утрамбованный грунт.

С наружной стороны цоколя делается асфальтовая отмостка шириной 500мм.

Стояк дымовентиляционный - выполняется из красного кирпича, возводится согласно СНиП III - 17-78. В уровне междуэтажного перекрытия в стояке устраивается кирпичная разделка, а конструкции примыкающие к стояку защищаются асбестовой крошкой, смоченной в глиняном растворе.

Противопожарные мероприятия по установке отопительных приборов осуществляются в точном соответствии со СНиП II - 33-75 „Отопление, вентиляция и кондиционирование воздуха. Нормы проектирования".

ГИП	Русаков		
Нач. отд.	Ольденмюллер		
Гл. спец.	Менчуева		
Рук. гр.	Якубова		
Ст. инж.	Богомолова		
Н. контр.	Менчуева		

141 - 115 - 180.87 КЖ

Мансардный 1-квартирный 4 комнатный жилой дом деревянно-панельной конструкции

Стадия	Лист	Листов
Р	2	

Пояснительная записка

ВНПО Союзнаучстандартдом Гипролеспром

Привязан:

Инв. №

Инв. № подл. | Подпись и дата | Взам. инв. №

Альбом I

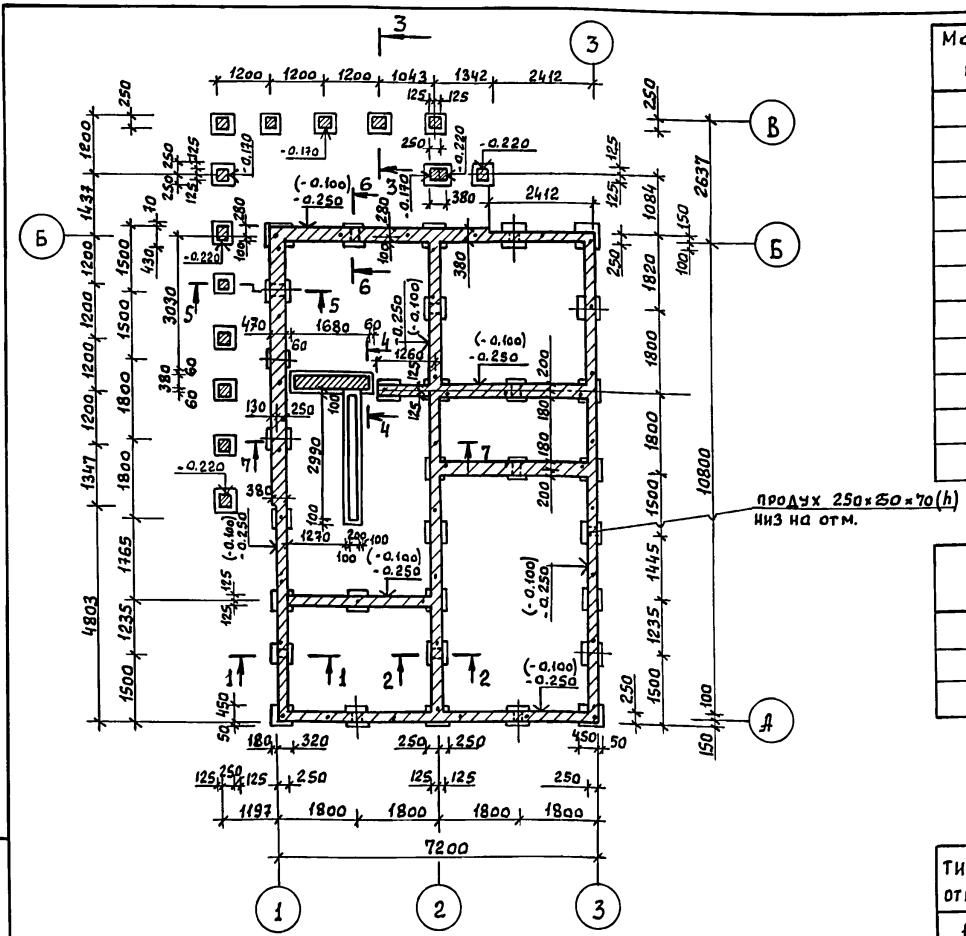

Марка поз.	Обозначение	Наименование	Кол. шт.	Масса ед. кг	Приме-чание
		Легкий бетон „М75"			
		$\gamma \leq 1200$ кг/м³	0,35 м³		
		Бетон „М100"	2,2 м³		
		Бутобетон	6,36 м³		
	ГОСТ 5781-82	ф10 AII по периметру			
		цоколя	210,0 п.м		130,0 кг
	ГОСТ 5781-82	ф10 AII ℓ=250 для			
		крепления обвязки	45		6,93 кг
	ГОСТ 5781-82	ф6 AII для связки			
		продольной арматуры	23,0 п.м.		5,1 кг

ТАБЛИЦА РАСЧЕТНЫХ НАГРУЗОК НА ОБРЕЗ ФУНДАМЕНТА

NN осей	Расчетная нагрузка кгс/м (Н/м)	Примечание
1, 3	5000 (49033.3)	
2	4000 (39226.6)	
А, Б	3000 (29419.9)	

Экспликация отверстий

Тип отв.	Размеры в мм		Отметка низа	Назначение
	в	н		
1	250	70	− 0,410	продухи

отметка верха кирпича обозначенная в скобках дана для варианта цокольного перекрытия по лагам

ГИП	Русаков		141-115-180.87 КЖ
Нач. отд.	Гольденшлюгер		
Гл. спец.	Межуева		
Рук. гр.	Якубова		
Инженер	Зайчикова		
Н. контр.	Межуева		

Привязан:

Инв. №

Мансардный 1 квартирный 4 комнатный жилой дом деревянно-панельной конструкции

Стадия	Лист	Листов
Р	3	

План фундаментов

ВНПО Союзнаучстандартдом Гипролеспром

Инв. № подл. | Подпись и дата | Взам. инв. №

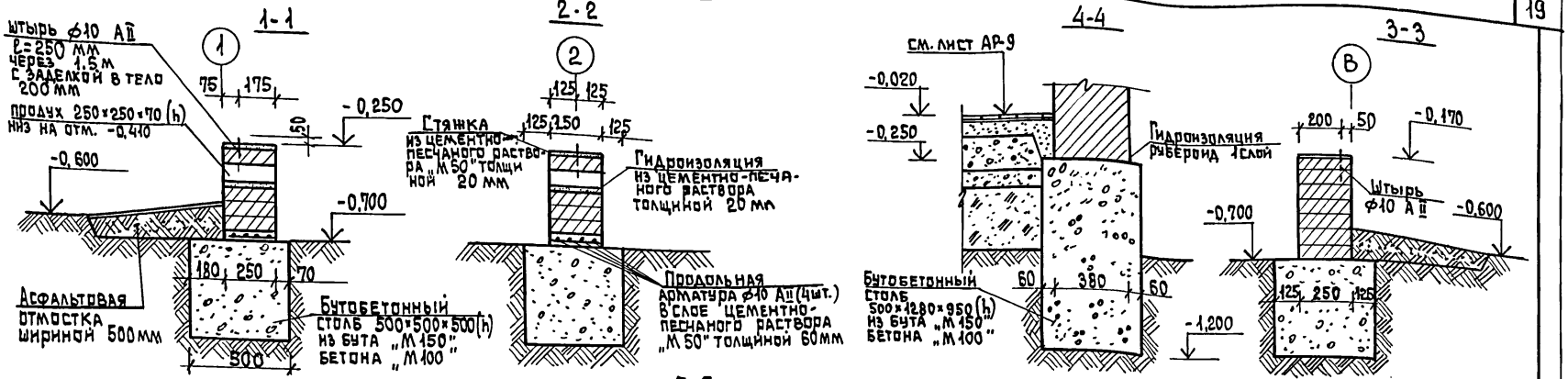

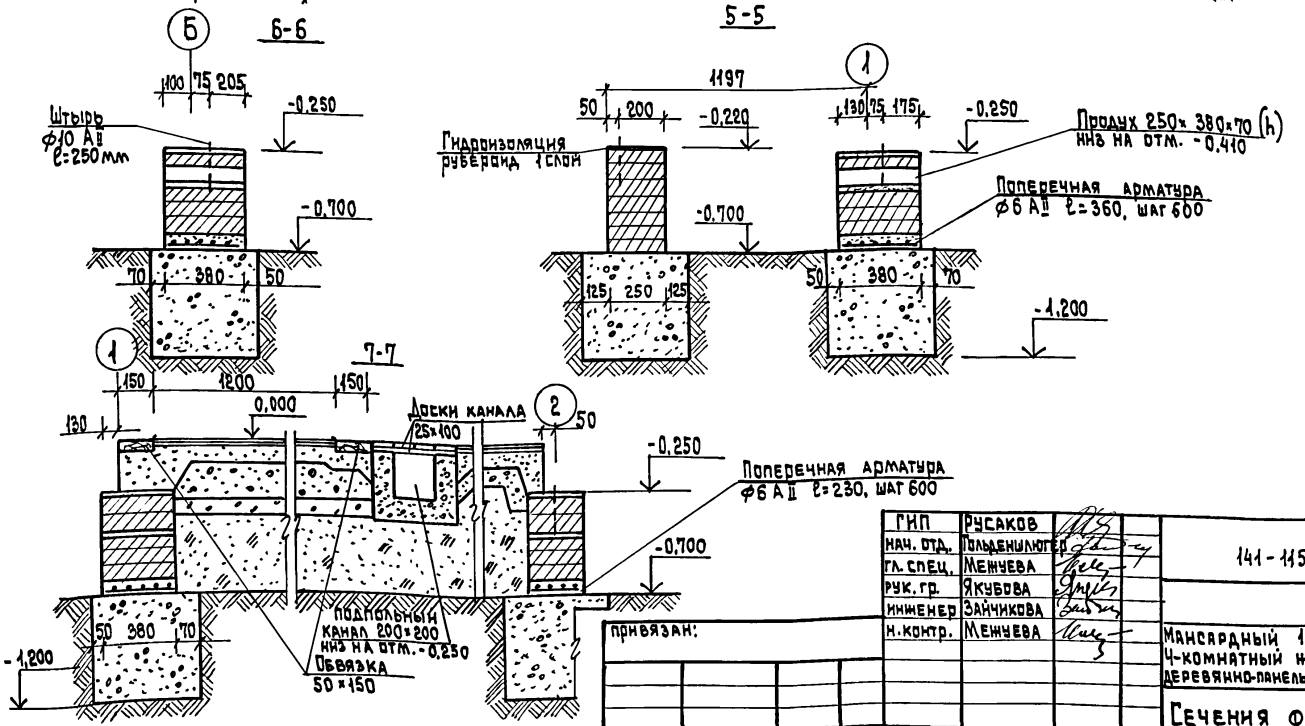

ГИП	Русаков		
нач. отд.	Гольденшлюгер		
гл. спец.	Менчева		
рук. гр.	Якубова		
инженер	Зайчикова		
н. контр.	Менчева		

привязан:

инв. №

141-115-180.87 КЖ

Мансардный 1-квартирный 4-комнатный жилой дом деревянно-панельной конструкции

стадия	лист	листов
Р	4	

Сечения фундаментов

ВНПО Союзнаучстандартдом Гипролеспром

взам. инв. № | подпись и дата | инв. № подл.

Альбом I

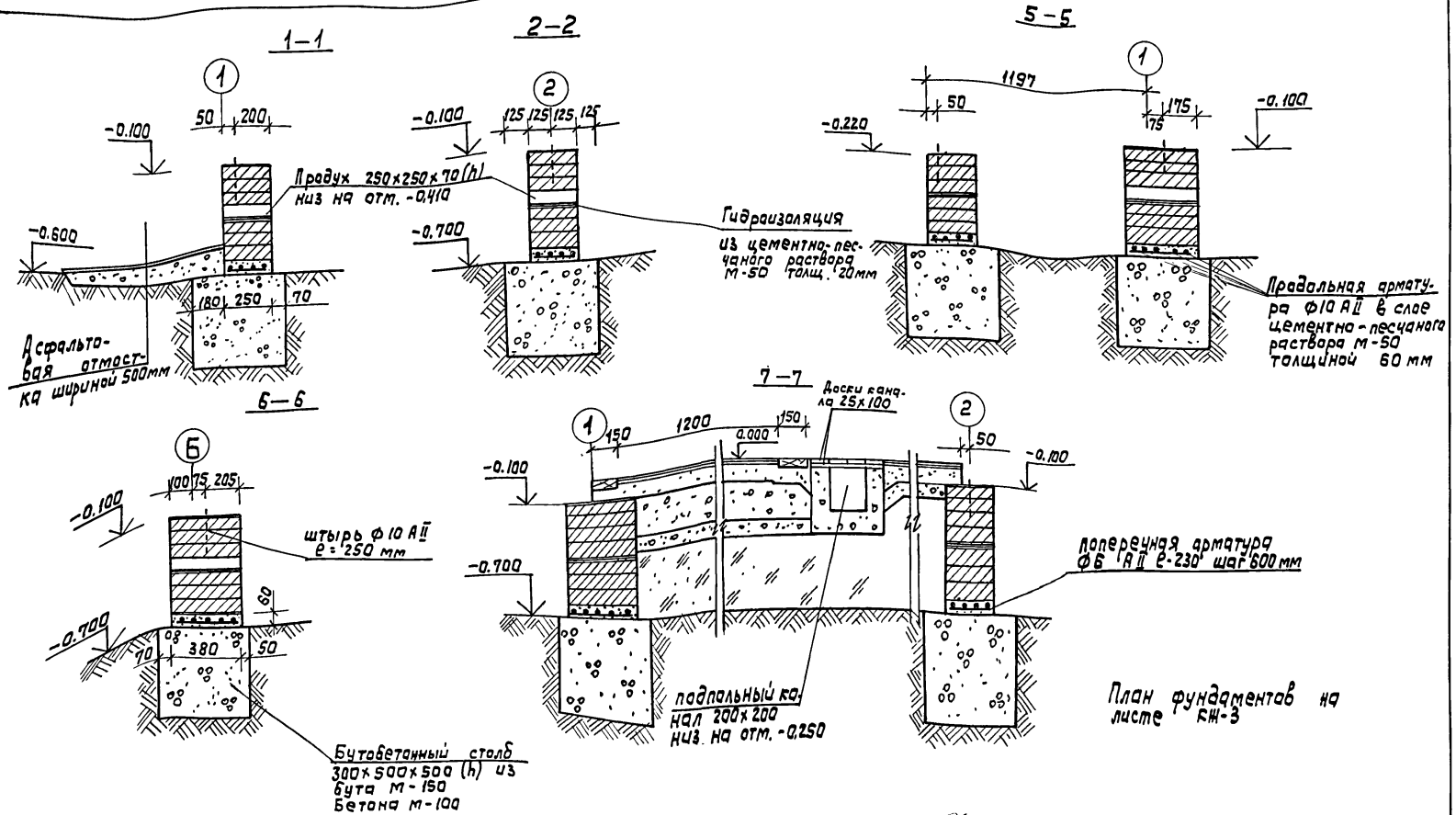

ГИП	Русаков		141 - 115 - 180.87	КЖ
Нач.отд	Гольденшлюр			
Гл. спец.	Межуева			
Рук. гр.	Якубова			
Инженер	Зайчикова			
Н. контр.	Межуева			

Привязан:

Инв. №

Мансардный 1-квартирный 4 комнатный жилой дом деревянно-панельной конструкции	Стадия	Лист	Листов
	Р	5	
Сечения фундаментов Вариант цокального перекрытия по лагам)	ВНПО Союзнаучстандартдом ГИПРОЛЕСПРОМ		

22579-01 21

Подпись и дата Взам. инв. №

Альбом I

Фрагмент монтажного плана

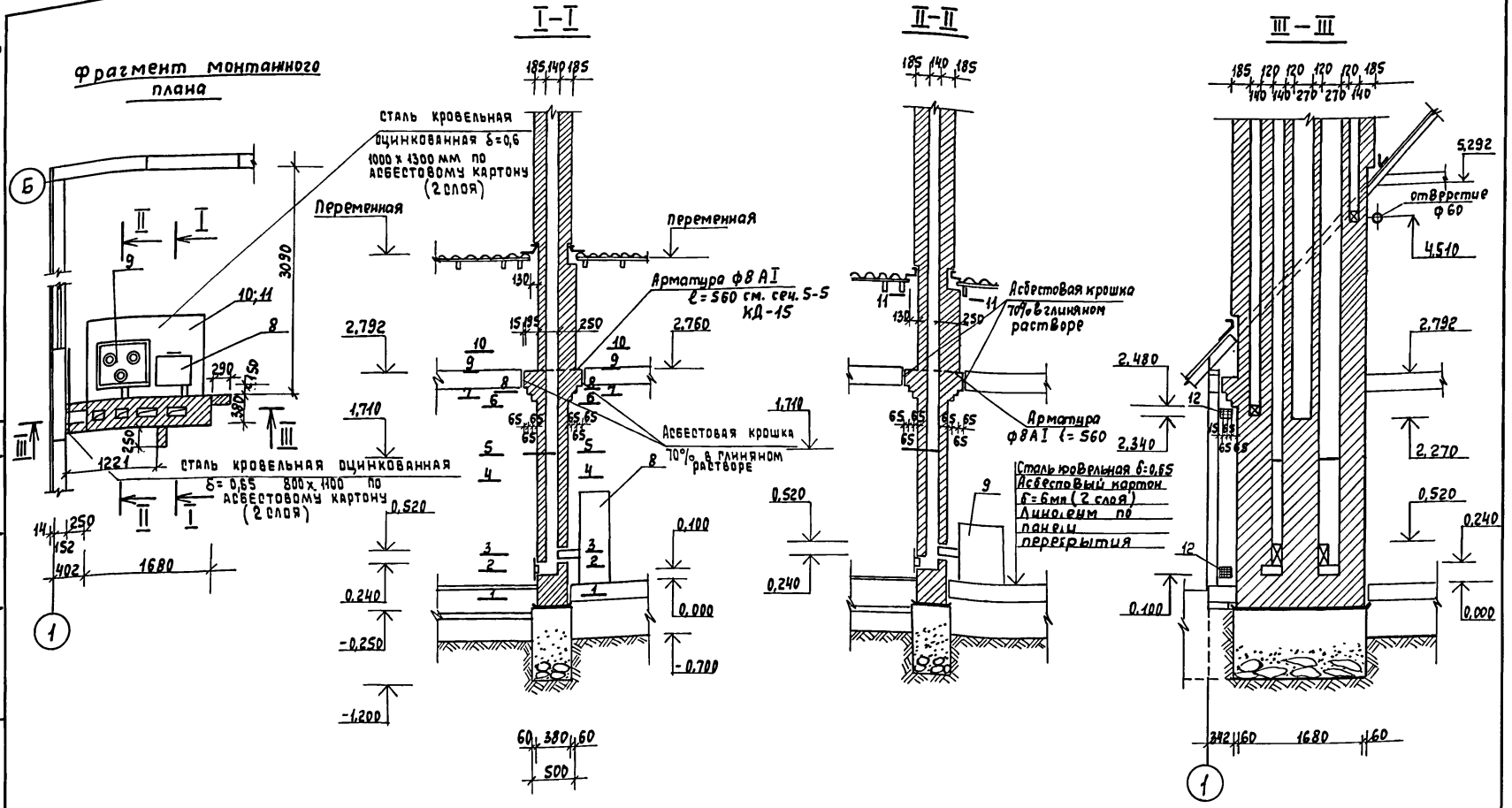

Водоподогреватель устанавливается непосредственно на отопительный котел и составляет с ним единый агрегат. Данный лист см. совместно с листом КЖ-7

Гл. инж. пр	Русаков	
Нач. отд.	Гольденшлюгер	
Гл. спец	Менцуева	
Рук. груп.	Якубова	
Инженер	Моспан	
Н. контр	Менцуева	

Привязан

Инв. №

141-115-180.87 КЖ

Мансардный 1-квартирный 4 комнатный жилой дом деревянно-панельной конструкции

Стадия	Лист	Листов
Р	6	

Дымовентиляционный стояк. Разрезы

ВНПО Союзнаучстандартдом ГИПРОЛЕСПРОМ

22579-01 22

Согласовано

Инв. № подл. | Подпись и дата | Взам. инв. №

Альбом I

Согласовано:

Инв.№ подл. | Подпись и дата | Взам.инв.№

1-1

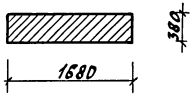

2-2

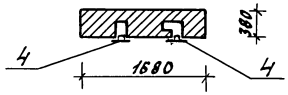

3-3

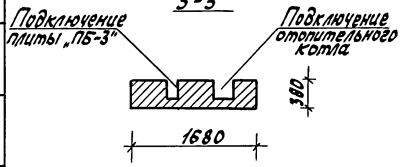

4-4

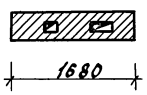

5-5

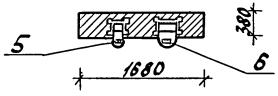

6-6

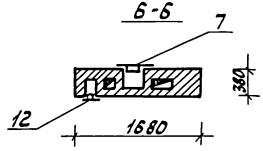

7-7

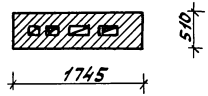

8-8

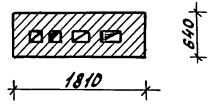

9-9

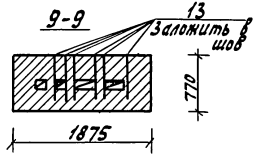

10-10

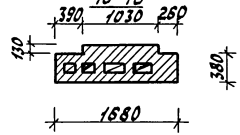

11-11

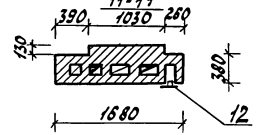

Спецификация

Позиция обознач.	Обозначение	Наименование	Кол-во шт.	Масса ед.кг	Примечание
1	ГОСТ 8426-75	Кирпич красный обыкновенный М-75 65×120×250	1771		
2		Глина обыкновенная $м^3$	0,74		
3	ГОСТ 8747-83	Песок $м^3$	0,42		
4	РТУ РСФСР 877-69	Дверца прочистная 130×130	2		
5	РТУ РСФСР 875-69	Задвижка дымовая 130×130	1		
6	—"—	Задвижка дымовая 130×260	1		
7	Серия 1.494-10	Жалюзийная решетка 200×200	1		
8	Братский завод отопительных приборов	Котел КЧМ-2м 400×450×600 с водоподогревателем компл.	1		
9	ГОСТ 9817-82	Плита ПБ-3 600×660×650 компл.	1		
10	ГОСТ 14918-80	Сталь кровельная оцинкованная δ=0,65	2,2	11,2	
11	ГОСТ 2850-80*	Асбестовый картон δ=6мм (2 слоя) $м^2$	4,5		
12	Серия 1.494.10	Жалюзийная решетка 150×150	4		
13	ГОСТ 5781-82	Штырь ФВ А I ℓ=560	6	1,33	

Привязан

Инв.№

Гл.инж.пр.	Русаков	
Нач.отд.	Гольденшлюгер	
Гл.спец.	Межуева	
Рук.груп.	Якубова	
Инженер	Нослан	
Н.контр.	Межуева	

141-115-180.87 КЖ

Мансардный 1-квартирный 4х комнатный жилой дом деревянно-панельной конструкции

Дымовентиляционный стояк. Сечения.

Стадия	Лист	Листов
Р	7	

ВНПО СОЮЗНАЧУЧСТАНДАРТДОМ ГИПРОЛЕСПРОМ

22579-01 23

Жукова

Альбом I

Ведомость рабочих чертежей основного комплекта марки /КД/

Лист	Наименование	Примечание
1	Общие данные	
2	Пояснительная записка (начало)	
3	Пояснительная записка (окончание)	
4	План цокольного перекрытия	
5	Сечения цокольного перекрытия	
6	План цокольного перекрытия /вариант/	
7	Сечения к варианту цокольного перекрытия	
8	Монтажный план	
9	Узлы плана 1-14	
10	Монтажный план мансарды	
11	Узлы плана мансарды	
12	Лестница. План и разрез 1-1. Узлы.	
13	Лестница. Разрез 2-2. Узлы. План ограждений лестницы и площадки.	
14	План междуэтажного перекрытия	
15	Сечения к плану междуэтажного перекрытия	
16	План стропил	
17	Разрезы по стропилам	
18	Узлы стропил	
19	План кровли. Узлы	
20	Сводная спецификация (начало)	
21-37	Сводная спецификация (продолжение)	
38	Сводная спецификация (окончание)	

Ведомость спецификации марки /КД/

Лист	Наименование	Примечание
4	Спецификация к плану цокольного перекрытия	
6	Спецификация к плану цокольного перекрытия /Вариант/	
8	Спецификация к монтажному плану	
9	Спецификация к узлам плана	
10	Спецификация к монтажному плану мансарды.	
11	Спецификация к узлам плана мансарды.	
12	Спецификация к лестнице	
14	Спецификация к междуэтажному перекрытию	
16	Спецификация к плану стропил	
17	Спецификация к разрезам по стропилам	
19	Спецификация к плану кровли	
20-38	Сводная спецификация	

Рабочие чертежи разработаны в соответствии с действующими нормами и правилами и предусматривают мероприятия обеспечивающие взрывобезопасность и пожаробезопасность при эксплуатации здания /сооружения/

Гл. инж. проекта Ю.В. Русаков

Привязан

Инв. №

ГИП	Русаков	
Нач. отд.	Гольденштейн	
Гл. спец.	Мещерова	
Рук. гр.	Якубова	
Ст. инж.	Богомолова	
Н. контр.	Мещерова	

141-115-180.87 КД

Мансардный 1-квартирный 4 комнатный жилой дом деревянно-панельной конструкции

Стадия	Лист	Листов
Р	1	

Общие данные

ВНПО Союзнаучстандартдом ГИПРОЛЕСПРОМ

Взам. инв. № | Подпись и дата | Инв. № подл.

Альбом I

Ведомость ссылочных и прилагаемых документов

Обозначение	Наименование	Примечание
Ссылочные документы		
серия 1.136.5-19	Двери деревянные наружные для жилых и общественных зданий	
серия 1.136-10	Двери деревянные внутренние для жилых и общественных зданий	
ТУ 13-723-83	Окна и балконные двери деревянные для малоэтажных домов заводского изготовления	
ГОСТ 26601-85	Окна и балконные двери деревянные для малоэтажных жилых домов	

Общие указания

Все деревянные изделия и детали изготавливаются на домостроительном предприятии и поставляются на строительную площадку в полном комплекте в упаковке, обеспечивающей их сохранность на период транспортирования и хранения согласно требованиям ГОСТ 11047-72 „Детали и изделия деревянные для малоэтажных жилых и общественных зданий."

Пояснительная записка

Конструктивная схема здания принята с продольными несущими стенами. Жесткость здания обеспечивается скреплением панелей стен с диском перекрытия через верхние обвязки, неизменным положением кухни, тамбура, санузлов и внутриквартирной лестницы.

Панели наружных стен и мансарды разработаны для двух вариантов температуры наружного воздуха.

Для $t_{нв} = -30°C$

Панели мелкой разрезки из деревянного каркаса (цельного сечения или клеефанерных балок), облицованного с наружной стороны ЦСП толщиной 14 мм, со стороны помещения - ДВП с толщиной 8 мм. Утеплитель - плиты минераловатные $\gamma = 125 кг/м^3$.

Для $t_{нв} = -40°C$.

Панели аналогичны панелям для $t_{нв} = -30°C$, но с утеплителем МФЛ-3.

Герметизация стыков панелей осуществляется резиновыми пористыми уплотняющими прокладками и обмазкой с наружной стороны мастикой герметизирующей нетвердеющей строительной по ГОСТ 14791-79.

Пароизоляция - пленка полиэтиленовая.

Инв. № подл. | Подпись и дата | Взам. инв. №

Привязан:

Инв. №

ГИП	Русаков		
Нач. отд	Гольденшлюгер		
Гл. спец.	Межуева		
Рук. гр.	Якубова		
Ст. инж	Богомолова		
Н. контр	Межуева		

141-115-180.87 КД

Мансардный 1-квартирный 4 комнатный жилой дом деревянно-панельной конструкции

Стадия	Лист	Листов
Р	2	2

Пояснительная записка (начало)

ВНПО Союзнаучстандартдом ГИПРОЛЕСПРОМ

Панели внутренних стен - панели мелкой разрезки из деревянного каркаса, облицованного, с обоих сторон ДВПс толщиной 8 мм. Звукоизоляционный слой-минераловатные плиты $\gamma = 125$ кг/м^3 или заливочный пенопласт МФП-3.

Панели перегородок разработаны из деревянного каркаса сечением 44х44 мм, облицованного с двух сторон ДВПс толщиной 8 мм. Стены санузлов и ванной обшиваются по месту асбестоцементными листами.

Полы в жилых помещениях, прихожей при панельном цокольном перекрытии - линолеум на теплой основе, в помещениях санузлов полы из керамической плитки на цементно-песчаном растворе по бетонной подготовке.

Конструкцию полов принимать по серии 2.144-1" Узлы полов жилых зданий" и СНиП II В, 8-77 "Полы. Нормы проектирования".

Полы при варианте цокольного перекрытия дощатые из досок 21х94 мм по лагам 50х60 мм укладываемым на деревянные прогоны по кирпичным столбикам. В помещениях санузлов полы такие же, как в основном варианте.

Полы в туалете на мансарде - линолеум на резиновой основе.

Перекрытие междуэтажное - панели мелкой разрезки из деревянного каркаса (цельного сечения или комбинированных балок) облицованного со стороны пола мансарды фанерой ФСФ толщиной 12 мм, со стороны потолка фанерой ФК толщиной 8 мм. Звукоизоляционный слой - плиты минераловатные $\gamma = 75$ кг/м^3 или заливочный пенопласт МФП-3.

Чердачное перекрытие - по низу затяжек и стропил производится подшивка толщиной 21 мм по ДВП толщиной 4 мм. Между затяжками и стропилами вложен утеплитель - плиты минераловатные $\gamma = 75$ кг/м^3 толщиной 150 мм для $t_{нв} = -30$°С; 180 мм для $t_{нв} = -40$°С.

Пароизоляция - пленка полиэтиленовая проложенная под утеплителем.

Крыша двухскатная стропильной конструкции. Стропила наслонные расчитанные на снеговую нагрузку 100 кг/м^2 шаг стропил 600 мм.

Кровля - из волнистых асбестоцементных листов среднего профиля по деревянной обрешетке.

Фронтоны - обшиваются ЦСП и досками в построечных условиях.

Веранда из облегченных панелей, полы по лагам дощатые.

Галлерея - стойки 94х94 мм шагом 1200 мм по обвязке 100х100 мм. Полы дощатые 21х94 мм по балкам сечением 50х60 мм.

Окна - применяются в зависимости от температуры наружного воздуха: с двойным остеклением для $t_{нв} = -30$°С марок ОРМ по гост 26601-85, марок ОДМ по ТУ13-723-83; с тройным остеклением для $t_{нв} = -40$°С марок ОРМ по гост 26601-85, марок ОТМ по ТУ 13-723-83. Двери наружные по серии 1.136, 5-19, внутренние двери по серии 1.136-10.

Проектом предусмотрена защитная обработка изделий и деталей из древесины в соответствии со СНиП III-19-76, гост 20022, а-82, гост 20022, 2-80.

Альбом I

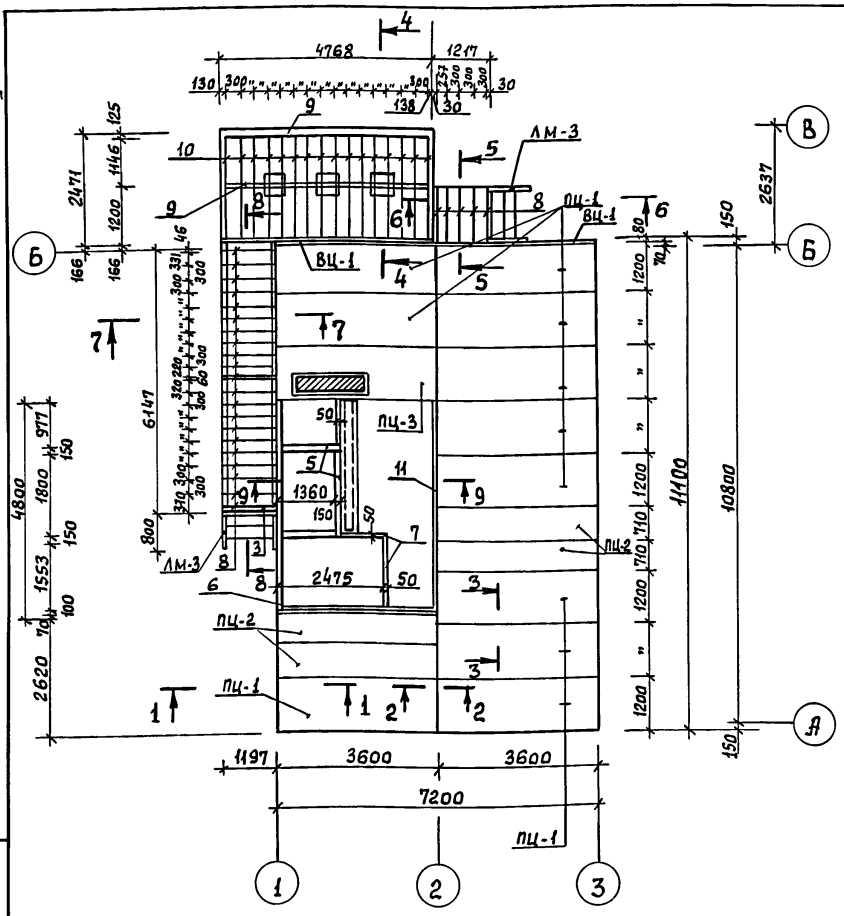

Позиция марка	Обозначение	Наименование	Кол. шт.	Масса ед. кг	Примечан.
1	2	3	4	5	6
ЛМ-3	Альбом II стр. 92	Марш лестничный	2		
ПЦ-1	" стр. 68	Панель цокольная	11		
ПЦ-2	" стр. 69	"	4		
ПЦ-3	" стр. 70	"	1		
ВЦ-1	" стр. 101	Вкладыш	2		
1	ГОСТ 11047-72, 24454-80	Обвязка 100×100×4760	1		
2	"	Обвязка 100×100×6200	2		
3	"	Обвязка 100×100×1200	1		
4	"	Обвязка 100×100×2610	2		
5	"	Обвязка 50×150	65,6 п.м.		
6	"	Балка крыльца Обвязка 50×100	10.0 п.м.		
7	"	Вкладыш Брусок 50×50	15.5 п.м.		
8	"	Лага крыльца 50×60×1200	27		
9	"	Прогон 50×100×4620	4		
10	"	Лага 50×60×2400	16		
11	"	Брусок 47×94×4800	2		
12	"	Доска подкладная 25×100	6,5 п.м.		
13	"	Брусок 44×44	46,8 п.м.		
14	ТУ 13-889-86	Доски пола 21×94×3100	28		
15	"	Доски пола 21×94×1200	15		
16	ГОСТ 11047-72; 24454-80	Рейка 22×44	53,0 п.м.		
17	ГОСТ 10923-76	Рубероид	41,0 м2		
18	ГОСТ 19177-81	Прокладки резиновые уплотняющие пористые ПРП-40-К10.300	181,6 п.м.		
19	ГОСТ 14918-80	Сталь кровельная для слива δ=0,65 ℓ=150	5,3 м2		
20	ГОСТ 11047-72; 24454-80	Брусок 47×71×4760	1		

1	2	3	4	5	6
21	ГОСТ 11047-72; 24454-80	Доски 21×94×4610 пола веранды	28		
22	ГОСТ 5781-82	Штырь ф10 ℓ=300	64		
23	ГОСТ 11047-72; 24454-80	Доски щитов канала 25×100 п.м	26,0		
24	ГОСТ 14791-79	Мастика герметизирующая нетвердеющая строительная м³	0,005		

1. Сечение 9-9, см. лист КД-7.
2. Доски пола дома, плинтус учтены на листе АР-10.
3. Лист читать совместно с листом КД-5.
4. Рейка поз. 16 при варианте панелей наружных стен с каркасом из комбинированных балок заменить на рейку сечением 44×54мм.

Привязан:

Инв. №

ГИП	Русаков	
Нач. отд.	Гольденшлюгер	
Гл. спец.	Межуева	
Рук. гр.	Якубова	
Инженер	Зайчикова	
Н. контр.	Межуева	

141-115-180.87 КД

Мансардный 1квартирный 4комнатный жилой дом деревянно-панельной конструкции

Стадия	Лист	Листов
Р	4	

План цокольного перекрытия

ВНПО Союзнаучстандартдом ГИПРОЛЕСПРОМ

Инв.№ подл. | Подпись и дата | Взам. инв. №

Альбом I

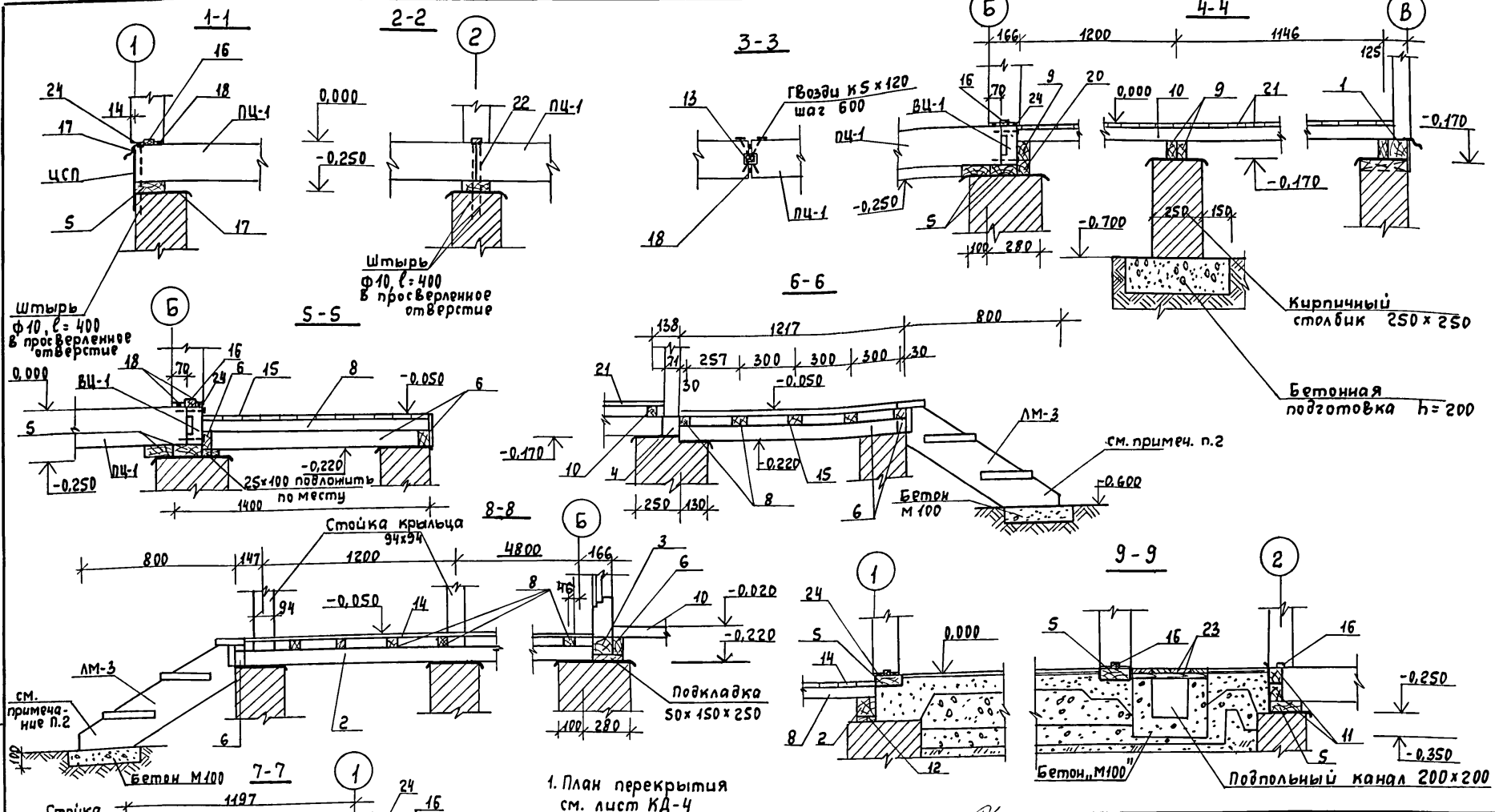

1. План перекрытия см. лист КД-4
2. Концы тетивы просмолить

ГИП	Русаков	
Нач. отд.	Гольденшлюгер	
Гл. спец.	Межуева	
Рук. груп.	Якубова	
Инженер	Зайчикова	
Н. контр.	Межуева	

141-115-180.87 КД

Привязан

Инв.№

Мансардный 1квартирный 4комнатный жилой дом деревянно-панельной конструкции

Стадия	Лист	Листов
Р	5	

Сечения цокольного перекрытия

ВНПО Союзнаучстандартдом ГИПРОЛЕСПРОМ

Инв.№подл. | Подпись и дата | Взам.инв.№

Альбом I

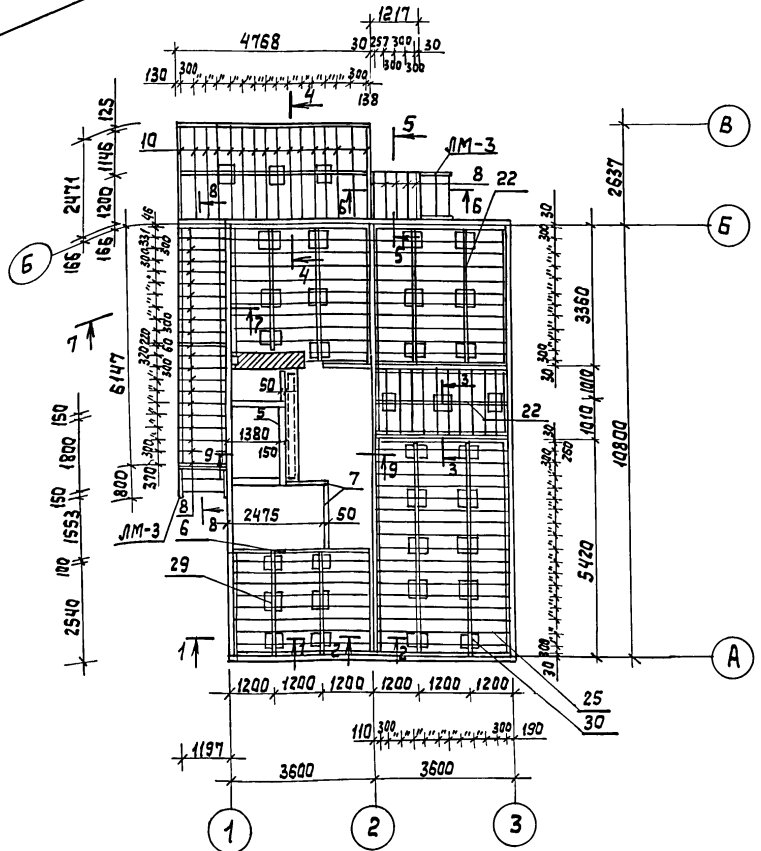

Позиция марка	Обозначение	Наименование	Кол. шт	Масса ед. кг	Примечание
1	2	3	4	5	6
ЛМ-3	Альбом II, стр. 92	Марш лестничный	2		
1	ГОСТ 11047-72, 24454-80	Обвязка 100×100×4760	12		
2	—"—	Обвязка 100×100×6200	1		
3	—"—	Обвязка 100×100×1200	1		
4	—"—	Обвязка 100×100×2610	2		
5	—"—	Обвязка 50×150	10,2 п.м		
6	—"—	Обвязка 50×100 балка крыльца	6,4 п.м		
7	—"—	Брусок, вкладыш 50×50	15,5 п.м		
8	—"—	Лага крыльца 50×60×1200	27		
9	—"—	Прогон 50×100×4620	3		
10	—"—	Лага 50×60×2400	16		
23	—"—	Доски щитов канала 25×100 п.м	26,0		
14	ТУ 13-889-86	Доски пола 21×94×3100	28		
15	—"—	Доски пола 21×94×1200	15		
16	ГОСТ 11047-72, 24454-80	Рейка 22×44	53,0 п.м		
21	ТУ 13-889-86	Доски пола 21×94×4610 веранды	28		
22	ГОСТ 11047-72; 24454-80	Прогон 50×100×3100	10		
29	—"—	Прогон 50×100×2340	4		
30	—"—	Прогон 50×100×5150	4		
25	—"—	Лага 50×60×3380	53		
26	—"—	Лага 50×60×1790	12		
27	—"—	Доска обвязки 50×100	32,0 п.м		
17	ГОСТ 10923-76	Рубероид	138,8 м2		
18	ГОСТ 19177-81	Прокладки резиновые уплотняющ. пористые ПРП-40-К10.300	64,0 п.м		
19	ГОСТ 14918-80	Сталь кровельная для слива δ = 0,65 ℓ = 150	5,3 м3		
28	ГОСТ 9573-82	Плиты минераловатные полужесткие γ = 100 кг/м3 δ = 180 мм	м3	7,0 м3 / 9,3 м3	для $t_н$ = -30° / для $t_н$ = -40°

1	2	3	4	5	6
24	ГОСТ 14791-79	Мастика герметизирующая, нетвердеющая строительная м3	0,005		

1. Лист читать совместно с листом КД-7
2. Сечения 6-6; 8-8 см. лист КД-5
3. Доски пола дома учтены на листе АР-10

ГИП	Русаков	
Нач. отд	Гольденшлюгер	
Гл. спец.	Межуева	
Рук. гр.	Якубова	
Инженер	Зайчикова	
Н. контр.	Межуева	

141-115-180.87 КД

Мансардный 1 квартирный 4 комнатный жилой дом деревянно-панельной конструкции

Стадия	Лист	Листов
Р	6	

План цокольного перекрытия (вариант)

ВНПО Союзнаучстандартдом ГИПРОЛЕСПРОМ

Привязан:

Инв. №

Инв. № подл. | Подпись и дата | Взам. инв. №

Альбом I

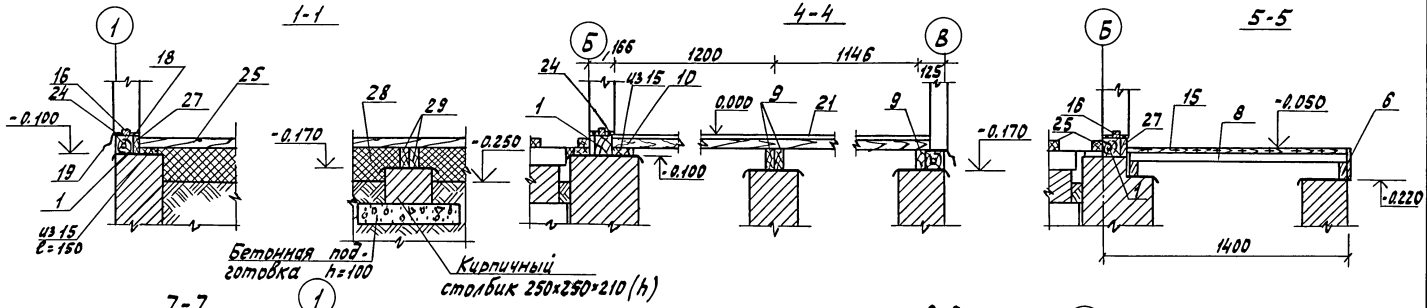

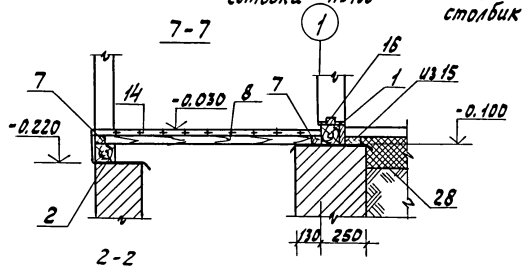

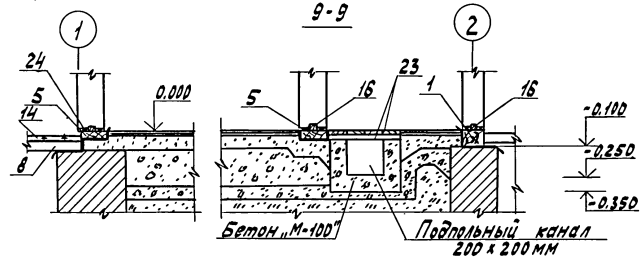

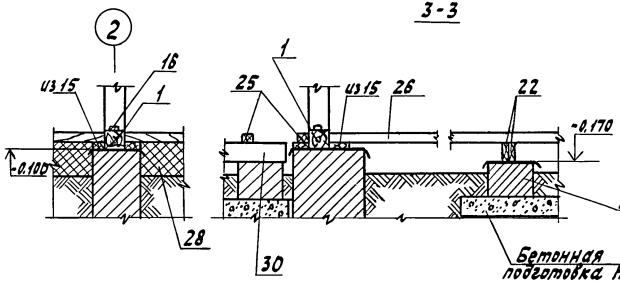

1. План цокольного перекрытия см. лист КД-6
2. Сечения 6-6 и 8-8 см. лист КД-5

ГИП	Русаков		
Нач. отд.	Гольденшлегер		
Гл. спец.	Мезуева		
Рук. гр.	Якубова		
Инженер	Зайчикова		
Н. контр.	Мезуева		

141-115-180.87 КД

Мансардный 1-квартирный 4 комнатный жилой дом деревянно-панельной конструкции

Стадия	Лист	Листов
Р	7	

Сечения к варианту цокольного перекрытия

ВНПО СОЮЗНАЧЧСТАНДАРТДОМ ГИПРОЛЕСПРОМ

Привязан

Инв. N

Инв. N подл. | Подпись и дата | Взам. инв. N

22579-01 30

Жукова

Альбом I

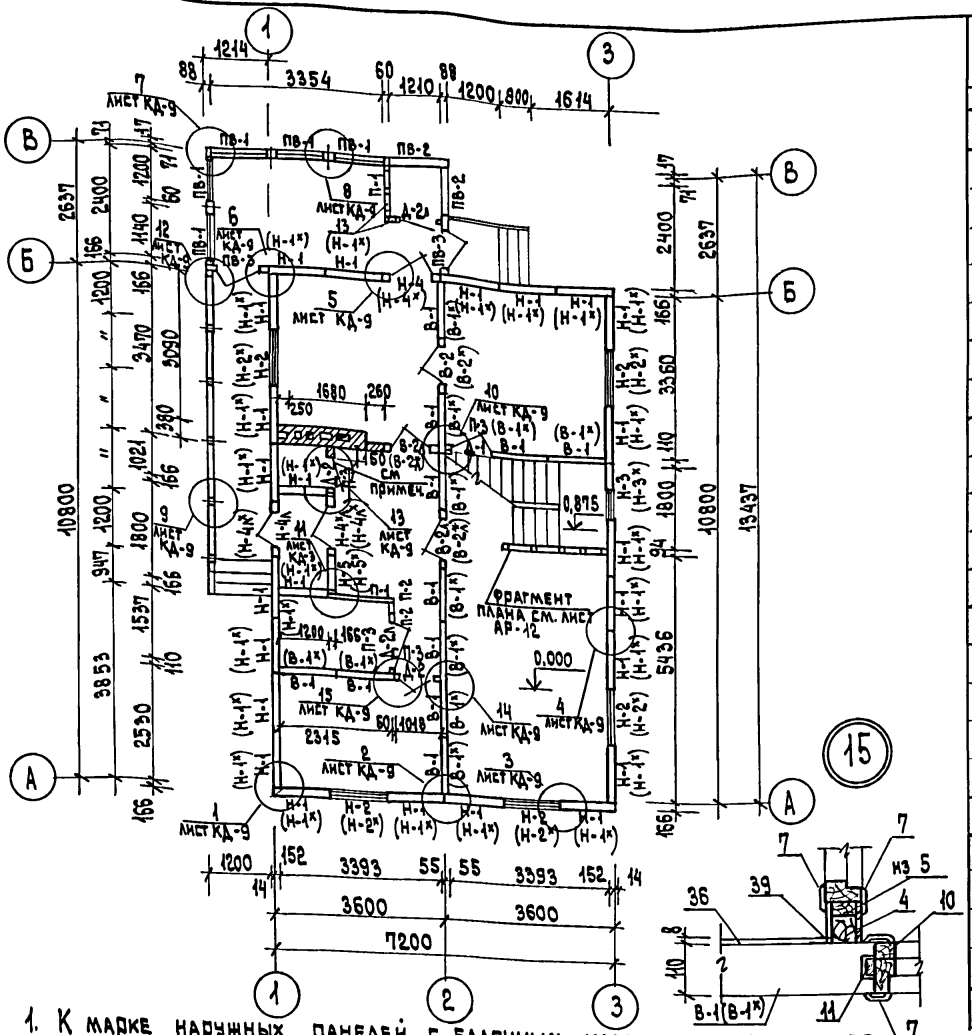

1. К марке наружных панелей с балочным каркасом добавляется индекс „б". На плане эти панели условно не обозначены.
2. Монтажный план внутриквартирной лестницы см. лист КД.-12.
3. В скобках даны марки панелей наружных стен для варианта $t_{н.в.}$=-40°С, марки панелей внутренних стен. для варианта звукоизоляционного слоя из заливочного пенопласта МФП-3.
4. В туалете над дверью под потолком предусмотреть отверстие 220×220.

Позиц. обозн.	Обозначение	Наименование	Кол. шт.	Масса ед. кг	Примеч.
1	2	3	4	5	6
Панели наружных стен					
Н-1 / НБ-1	Альбом II стр. 7 / 20	Н-1 Глухая 166×1196×2567	24		Каркас панели цельного сечения / балочный каркас
Н-2 / НБ-2	— " — " — 8 / 21	Н-2 (НБ-2) С окном ОРМ 15-11 166×1196×2567	5		
Н-3 / НБ-3	— " — " — 9 / 22	Н-3 (НБ-3) С окном ОРМ 15-6 166×1196×2567	1		
Н-4л / НБ-4л	— " — " — 10 / 23	Н-4л (НБ-4л) С дверью ДН21-9лпцР2 166×1196×2567	2		
Н-4 / НБ-4	— " — " — 10 / 23	Н-4 (НБ-4) С дверью ДН21-9пцР2 166×1196×2567	1		
Н-5 / НБ-5	— " — " — 11 / 24	Н-5 (НБ-5) Глухая 166×596×2567	1		
Н-1* / НБ-1*	— " — " — 12 / 25	Н-1* (НБ-1*) Глухая 166×1196×2567	24		Каркас панели цельного сечения / балочный каркас
Н-2* / НБ-2*	— " — " — 13 / 26	Н-2* (НБ-2*) С окном ОРСМ 15-11 166×1196×2567	5		
Н-3* / НБ-3*	— " — " — 14 / 27	Н-3* (НБ-3*) С окном ОРСМ 15-6 166×1196×2567	1		
Н-4л* / НБ-4л*	— " — " — 15 / 28	Н-4л* (НБ-4л*) С дверью ДН21-9лпцР2 166×1196×2567	2		
Н-4* / НБ-4*	— " — " — 15 / 28	Н-4* (НБ-4*) С дверью ДН21-9пцР2 166×1196×2567	1		
Н-5* / НБ-5*	— " — лист 16 / 29	Н-5* (НБ-5*) Глухая 166×596×2567	1		
Панели внутренних стен					
В-1	Альбом II стр. 32	В-1 Глухая 110×1196×2567	11		Звукоизоляц. слой - плиты минераловат.
В-2л	" стр. 33	В-2л С дверью ДО21-9сл 110×1196×2567	2		
В-1*	" стр. 34	В-1* Глухая 110×1196×2567	11		Звукоизоляц. слой - заливочный пенопласт МФП-3
В-2л*	Альбом II стр. 35	В-2л* С дверью ДО21-9сл 110×1196×2567	2		
Панели веранды					
ПВ-1	Альбом II стр. 61	ПВ-1 Со створками ОРМ15-6 88×1196×2270	5		
ПВ-2	" стр. 62	ПВ-2 Глухая 88×1196×2270	2		
ПВ-3	" стр. 63	ПВ-3 С дверью ДО21-9*спл 88×1196×2270	2		
СТ-1	Альбом II стр. 100	СТ-1 Ставень 42×515×1508	10		

ГИП	Русаков	
Нач. отд.	Гольденшлюгер	
Гл. спец.	Мещуева	
Рук. гр.	Якубова	
Инжен.	Зайчикова	
Н. контр.	Мещуева	

141-115-180.87 КД

Мансардный 1-квартирный 4-комнатный жилой дом деревянно-панельной конструкц.

Стадия	Лист	Листов
Р	8	

Монтажный план

ВНПО Союзнаучстандартдом Гипролеспром

Привязан:

Инв. №

Инв. № подл. | Подпись и дата | Взам. инв. №

Альбом I

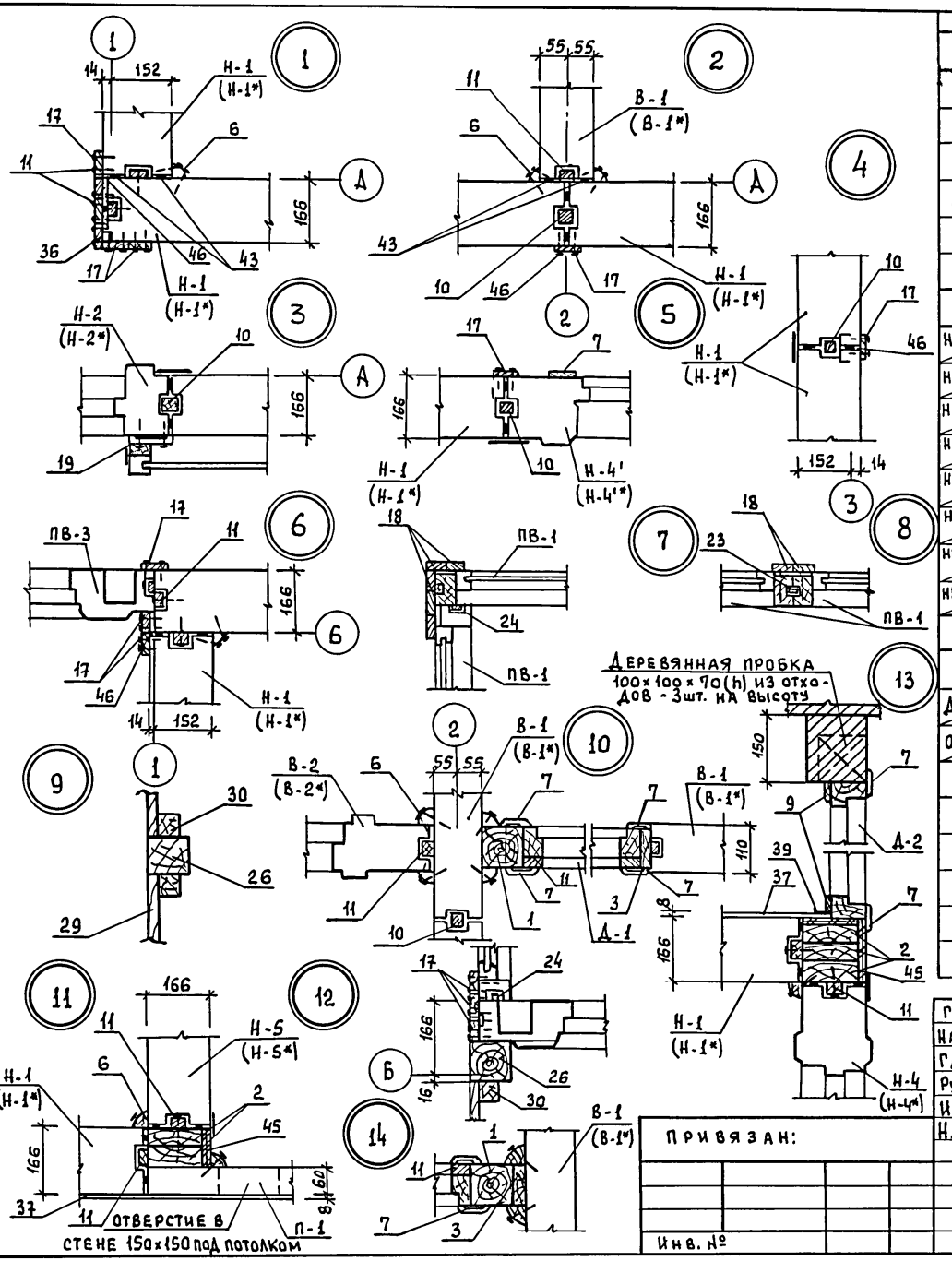

1	2	3	4	5	6
	Панели перегородок				
П-1	Альбом II стр. 64	П-1 60×1200×2600	1		
П-2	—"— стр. 65	П-2 60×300×2600	2		
П-3	—"— стр. 65	П-3 над дверью 60×870×529	4		
МП-1	—"— стр. 66	МП-1 60×1200×2500	2		На мансарде
МП-2	Альбом II стр. 67	МП-2 60×300×2500	3		—"—
МП-3	" стр. 67	МП-3 над дверью 60×870×429	3		—"—
	Панели наружных стен мансарды				
НМ-1 / НМБ-1	Альбом II стр. 37 / 49	НМ-1 Глухая (НМБ-1) 166×1196×1873	8		Каркас панели цельного сечения / Балочный каркас
НМ-2 / НМБ-2	—"— стр. 38 / 50	НМ-2 Глухая (НМБ-2) 166×726×1873	2		
НМ-3 / НМБ-3	—"— стр. 39 / 51	НМ-3 Глухая (НМБ-3) 166×1066×1873	1		
НМ-4 / НМБ-4	—"— стр. 40 / 52	НМ-4 с люком (НМБ-4) 166×1196×1873	4		
НМ-1* / НМБ-1*	—"— стр. 43 / 55	НМ-1* Глухая (НМБ-1*) 166×1196×1873	8		Каркас панели цельного сечения / Балочный каркас
НМ-2* / НМБ-2*	—"— стр. 44 / 56	НМ-2* Глухая (НМБ-2*) 166×726×1873	2		
НМ-3* / НМБ-3*	—"— стр. 45 / 57	НМ-3* Глухая (НМБ-3*) 166×1066×1873	1		
НМ-4* / НМБ-4*	—"— стр. 46 / 58	НМ-4* с люком (НМБ-4*) 166×1196×1873	4		
	Дверные и оконные блоки				
Д-1	Серия 1.136.10	Д021-9с 74×870×2071 остекленная	1		
Д-2 / Д-2л	—"—	ДГ21-9с 74×870×2071 глухая / ДГ21-9сл 74×870×2071 глухая	3 / 4		
О-1 / О-1*	ГОСТ 26601-85	ОРМ 15-11 / ОРСМ 15-11	2 / 2		Для t н.в. = -30°С / Для t н.в. = -40°С
	Детали деревянные				
1	ГОСТ 11047-72 24454-80	Стойка 94×94×2600	2		
2	—"—	Стойка 50×150×2600	5		
3	—"—	Стойка 25×100×2600	2		
4	—"—	Стойка 50×50×2600	3		
5	—"—	Стойка 25×50×2600	2		

Привязан:

Инв. №

Инв. № подл. | Подпись и дата | Взам. инв. №

ГИП	Русаков		
Нач. отд.	Гольденшлюгер		
Гл. спец.	Межуева		
Рук. гр.	Якубова		
Инж.	Зайчикова		
Н. контр.	Межуева		

141-115-180.87 КД

Мансардный 1-квартирный 4 комнатный жилой дом деревянно-панельной конструкции

Стадия	Лист	Листов
Р	9	

Узлы плана 1-14

ВНПО Союзнаучстандартдом ГИПРОЛЕСПРОМ

Альбом I

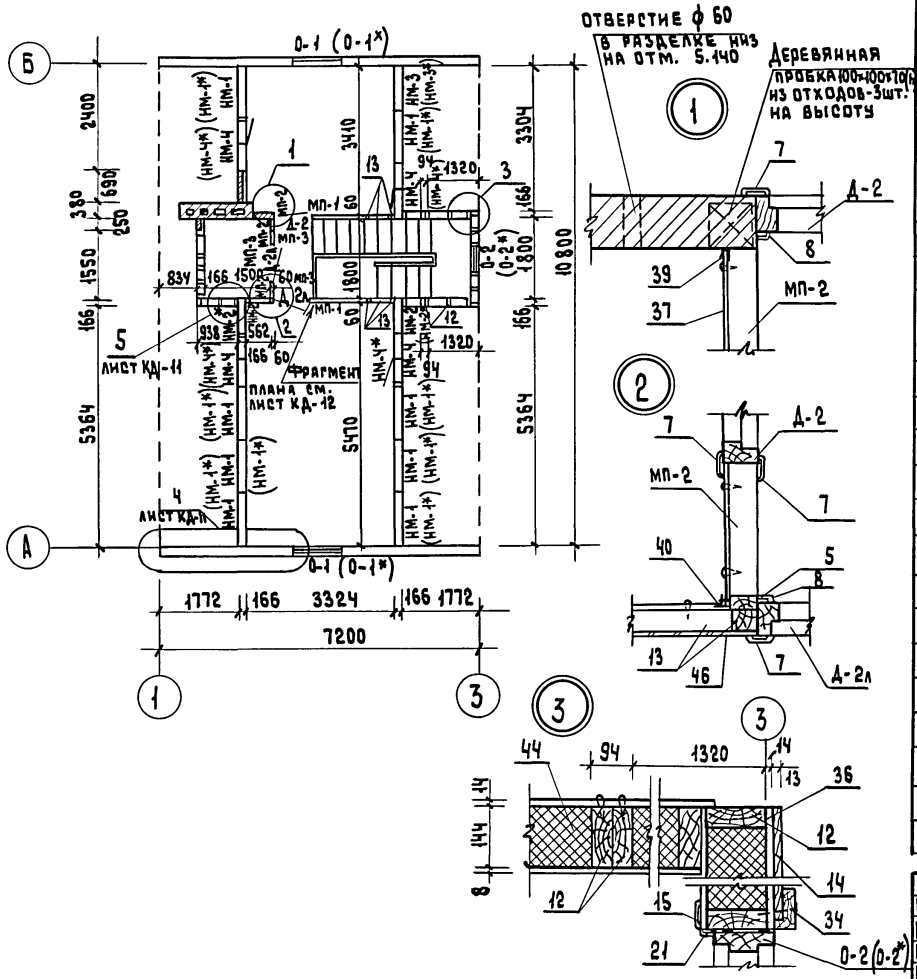

1	2	3	4	5	6
6	ГОСТ 11047-72; 24454-80	Раскладка 24×24 п.м.	81,0		
7	—"—	Наличник 13×54×2120 у двери	26		
8	—"—	Наличник 13×54×980 у двери	15		
9	—"—	Наличник 13×34×2120 у двери	4		
10	—"—	Рейка 44×44 п.м.	116,0		см. прим. лист КД-11
11	—"—	Рейка 22×44 п.м.	82,0		—"—
12	—"—	Стойки и обвязки каркасов стен и фронтона С0-2 47×144 п.м.	48,0		
13	—"—	Стойки и обвязки каркасов перегородок 44×44 п.м.	42,0		
14	—"—	Доски обшивки 13×94 п.м.	99,0		слуховое окно и фронтоны
15	—"—	Наличник у окна мансарды 13×54×1510	5		
16	—"—	Наличник у окна мансарды 13×54×1490	3		
17	—"—	Пилястры, доски по стыкам панелей дома 13×54×2567	49		
18	—"—	Пилястры, доски по стыкам панелей веранды 13×54×2270	23		
19	—"—	Наличник у окна 13×94×1870	18		
20	—"—	Наличник у окна 13×94×1050	15		
21	—"—	Наличник у окна мансарды 13×34×1500	5		исключить при вар-те $t_{н.в.}=40°C$
22	—"—	Наличник у окна мансарды 13×34×1140	3		
23	—"—	Рейка 13×28 п.м.	12,0		на веранде
24	—"—	Рейка 13×13 п.м.	12,0		—"—
25	—"—	Слив 44×44 п.м.	10,0		
26	—"—	Стойка крыльца 94×94×2276	6		
27	—"—	Подоконник 22×94×1300	8		
28	—"—	Брусок под подоконник 44×44×1300	8		
29	—"—	Доски ограждения крыльца и прошивка по низу веранды и крыльца 22×94 п.м.	69,0		
30	—"—	Брусок ограждения крыльца 44×44×850	10		
31	ГОСТ 8242-75	Поручень тип I 27×54 п.м.	6,0		

ГИП	Русаков		
Нач. отд.	Гольденшлюгер		
Гл. спец.	Межуева		
Рук. гр.	Якубова		
Ст. инж.	Козлова		
Н. контр	Межуева		

141-115-180.87 КД

МАНСАРДНЫЙ 1-КВАРТИРНЫЙ 4-КОМНАТНЫЙ ЖИЛОЙ ДОМ ДЕРЕВЯННО-ПАНЕЛЬНОЙ КОНСТРУКЦИИ

СТАДИЯ	ЛИСТ	ЛИСТОВ
Р	10	

МОНТАЖНЫЙ ПЛАН МАНСАРДЫ

ВНПО СОЮЗНАУЧСТАНДАРТДОМ ГИПРОЛЕСПРОМ

ПРИВЯЗАН

ИНВ. N

ИНВ. N подл. | Подпись и дата | Взам. инв. N

Альбом I

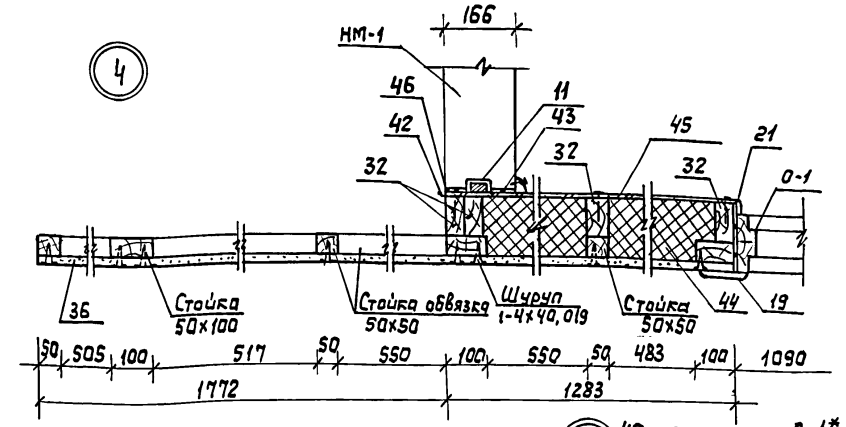

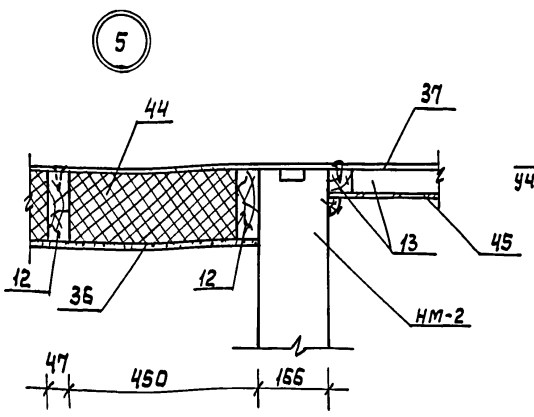

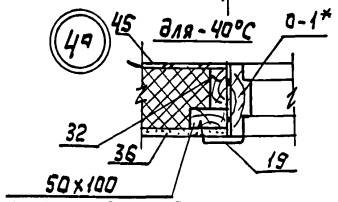

Поз.	Обозначение	Наименование	Кол. шт.	Масса ед. кг	Прим
1	2	3	4	5	6
32	ГОСТ 11047-72; 24454-80	Стойки и обвязки стен мансарды по оси А и Б 47×94 п.м.	64.0		
33	"	Брусок крепления ставня 25×54 х 1508	10		
34	"	Нащельник 44×94 по фасаду у слухового окна п.м	11,4		
	Прочие материалы				
35	ГОСТ 14918-80	Сталь оцинкованная δ=0,65 для слива м²	2,9		у окон
36	ГОСТ 26816-86	ЦСП δ=14мм для обшивки стен мансарды и на заделку б			
		углах, у цокольного и междуэтажного перекрытия м²	51,0		
37	ГОСТ 18124-75*	Асбестоцементные плоские листы δ=8			
		для облицовки санузла, ванной м²	37,0		
38	ГОСТ 19111-77	Раскладка для крепления асбестоцементных листов			
		тип 2.8.1 п.м	13,0		В стыках листов
39	—"—	тип 2.8.2 п.м	25,2		В концах листов и на потолку
40	—"—	тип 2.8.3 п.м	17,0		В углах
41	ГОСТ 8904-81	ДВП твердая с лакокрасочным покрытием δ=6мм м²	7,2		Потолки санузла, ванной
42	ГОСТ 10354-82	Полиэтиленовая пленка м²	67,0		
43	ГОСТ 19177-81	Прокладка резиновая пористая уплотняющая в стыках панелей ПРП-40-К10.300 п.м.	276,0		
44	—"—	Плиты минераловатные полужесткие γ=125 кг/м³ для утепления каркасных стен мансарды и фронтона м³	3,0		
45	ТУ 13-614-81	ДВПс δ=8мм для обшивки перегородок и каркасных стен мансарды м²	47,0		
46	ГОСТ 14791-79	Мастика герметизирующая невысыхающая строительная м³	0,021		

Рейки поз. 10 при варианте наружных стен с каркасом из комбинированных балок заменить на рейки сечением 54×88 (сбить из 2× 44×54) и рейки поз. 11 на рейки сечением 44×54
Стойки и обвязки фронтона дома утены на листе КД-16 поз. 18, 19

ГИП	Русаков	
Нач. отд.	Гольденшлюгер	
Гл. спец.	Меньшева	
Рук. гр.	Якубова	
Инжен.	Козлова	
Н. контр.	Меньшева	

141-115-180.87 КД

Мансардный 1-квартирный 1-комнатный жилой дом деревянно-панельной конструкции

Узлы плана мансарды

Стадия	Лист	Листов
Р	11	

ВНПО Союзнаучстандартдом ГИПРОЛЕСПРОМ

Привязан

Инв

Инв.№ подл. | Подпись и дата | Взам.инв.№

22579-01 34

Альбом I

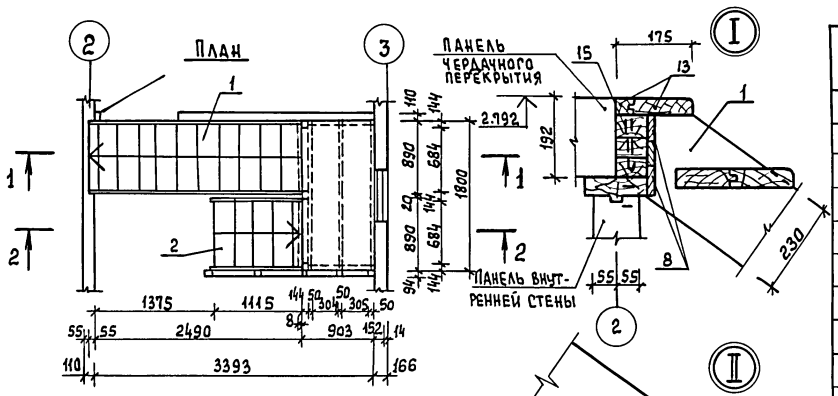

1-1

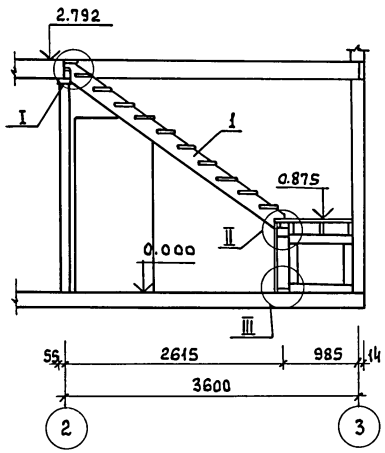

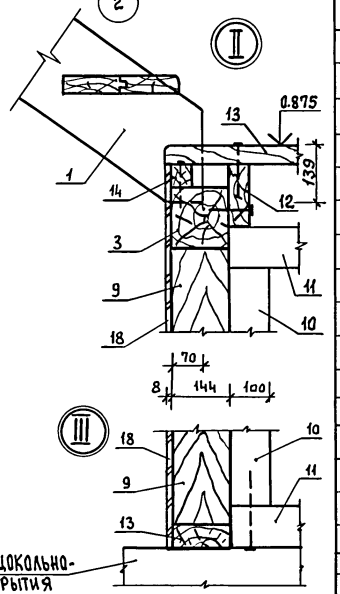

Позиция обознач.	Обозначение	Наименование	Кол. шт.	Масса ед. кг	Примечание
		Изделия деревянные			
1	Альбом II стр. 89, 90	ЛМ-1 Лестничный марш на 11 подъемов	1	106,6	
2	" стр. 91	ЛМ-2 Лестничный марш на 5 подъемов	1	44,6	
3	" стр. 93	ЛБ-1 Подкосоурная балка 144×144×1800	1	20,3	
4	" стр. 93	ЛС-1 Стойка ограждения	4	1,3	
5	" стр. 93	ЛС-2 Стойка ограждения	14	1,2	
6	" стр. 93	ЛС-3 Стойка ограждения	2	1,3	
		Детали деревянные			
7	ГОСТы 11047-72; 24454-80	Доска 22×94	2,0		
8	ГОСТ 8242-75	Наличник 13×54	5,5		
9	ГОСТы 11047-72, 24454-80	Стойка 144×144×583	3		
10	"	Стойка 100×100×481	4		
11	"	Прогон 100×100×759	4		
12	"	Балка 50×150×1800	3		
13	"	Доски 44×144 м	17,4		
14	"	Вкладыш 44×60×890	2		
15	"	Брусок 47×71×890	3		
16	"	Бобышка 20×44×200	3		
17	ГОСТ 8242-75	Поручень тип 1 27×54 м	5,8		
		Прочие материалы			
18	ТУ 13-444-83	ДВП T_c-400 δ=8 м²	1,50		
		Изделия металлические			
19	Альбом II часть 4 стр. 102	МИ-2 Металлическое изделие	2	0,19	

Настоящий чертеж читать совместно с листом КД-13

Привязан:

Инв. №

ГИП	Гурари	
Нач. отд.	Гольденшлюге	
Гл. спец.	Межуева	
Рук. груп.	Якубова	
Ст. инж.	Лев	
Н. контр.	Межуева	

141-115-180.87 КД

Мансардный 1 квартирный 4 комнатный жилой дом деревянно-панельной конструкции

Лестница. План и разрез 1-1. Узлы.

Стадия	Лист	Листов
Р	12	

ВНПО Союзнаучстандартдом Гипролеспром

Инв. № подл. | Подпись и дата | Взам. инв. №

Альбом I

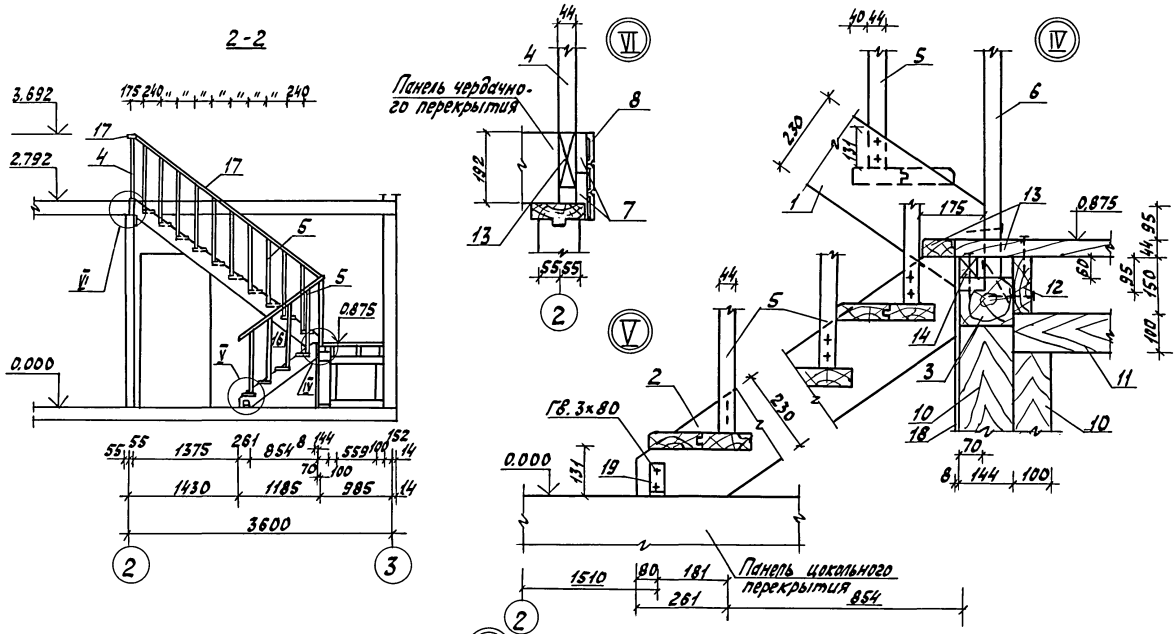

План ограждений лестницы и площадки
(поручень условно не показан)

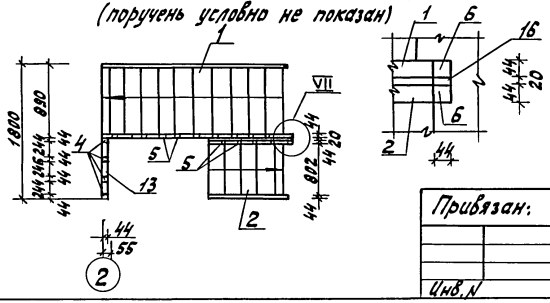

1. Настоящий чертеж читать совместно с листом КД-12

ГИП	Гурари			141-115-180.87			КД
Нач.отд.	Гольденшлюгер						
Гл.спец.	Межуева						
Рук.груп.	Якубова						
Ст.инж.	Лев						
Н.контр.	Межуева			Мансардный 1 квартирный 4 комнатный жилой дом деревянно-панельной конструкции	Стадия	Лист	Листов
					Р	13	
Привязан:				Лестница. Разрез 2-2. Узлы. План ограждений лестницы и площадки	ВНПО СОЮЗНАУЧСТАНДАРТДОМ ГИПРОЛЕСПРОМ		
Инв.N							

22579-01 36

Жукова

Инв.N подл. | Подпись и дата | Взам.инв.N

Альбом I

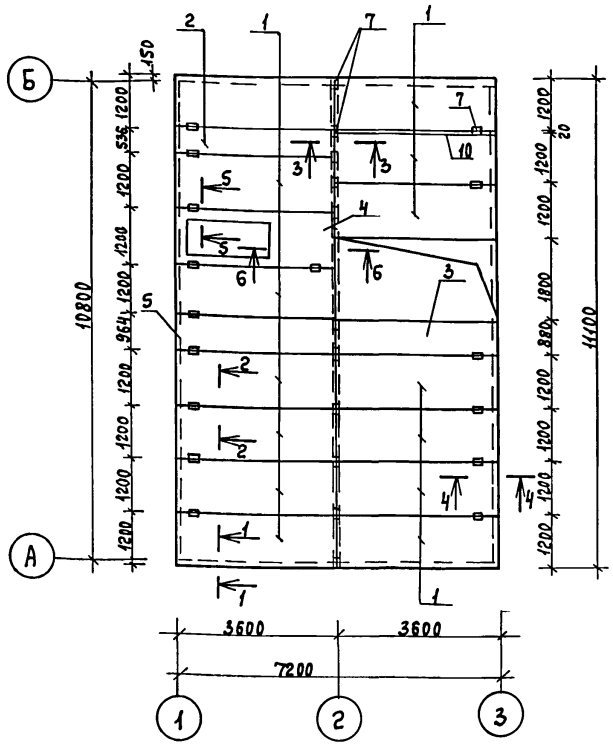

Марка поз.	Обозначение	Наименование	Кол.	Масса ед., кг	Примечание
1	Альбом II стр. 73 (79)	ПМ-1 (ПМБ-1) Панель междуэтажного перекрытия	14		
2	—"— стр. 74 (80)	ПМ-2 (ПМБ-2) —"—	1		
3	—"— стр. 75 (81)	ПМ-3 (ПМБ-3) —"—	1		
4	—"— стр. 76 (82)	ПМ-4 (ПМБ-4) —"—	1		
5	—"— стр 77 (83)	ПМ-5 (ПМБ-5) —"—	1		
6	ГОСТ 11047-72	Рейка 44×44 п.м	54,0		см. примечание
7	Альбом II стр. 102	МИ-4 Изделие металлическое	28		
8	ГОСТ 5781-82	Штырь ф10 ℓ = 300	72		
9	ГОСТ 4028-63*	Гвозди К 4 × 100	224		
10	ГОСТ 11047-72	Рейка 22×44×3600	2		
11	ГОСТ 19177-81	Прокладки резиновые пористые уплотняющие ПРП-40×К10.500 п.м.	346,0		и на мансарде
12	ГОСТ 11047-72	Обвязка верхняя стен дома и мансарды 47×144 п.м	77,0		
13	—"—	Рейка по обвязке 44×44 п.м	25,0		
14	—"—	Обвязка нижняя под панельные стены мансарды 47×144×5550	2		
15	—"—	Обвязка нижняя под панельные стены мансарды 47×144×3470	2		
16	—"—	НАЛИЧНИК 13×54 п.м.	127,0		
17	ГОСТ 14791-79	Мастика герметизирующая нетвердеющая строительная м³	0,013		и по обвязкам мансардных стен

1. В скобках обозначены марки панелей междуэтажного перекрытия с каркасом из комбинированных балок.
2. Рейка поз. 6 при варианте панелей с каркасом из комбинированных балок заменяется на рейку сеч. 62 × 88 мм (сбить из 2 реек сечением 44 × 62)

ГИП	Русаков	
Нач. отд.	Гольденшлюгер	
Гл. спец.	Мещуева	
Рук. груп.	Якубова	
Инженер	Зайчикова	
Н. контр.	Мещуева	

141-115-181.87 КД

МАНСАРДНЫЙ 1-КВАРТИРНЫЙ 4-КОМНАТНЫЙ ЖИЛОЙ ДОМ ДЕРЕВЯННО-ПАНЕЛЬНОЙ КОНСТРУКЦИИ

План междуэтажного перекрытия

Стадия	Лист	Листов
Р	14	

ВНПО Союзнаучстандартдом ГИПРОДЕЛПРОМ

Привязан

Инв. №

Взам. инв. №

Подпись и дата

Инв. № подл.

Альбом I

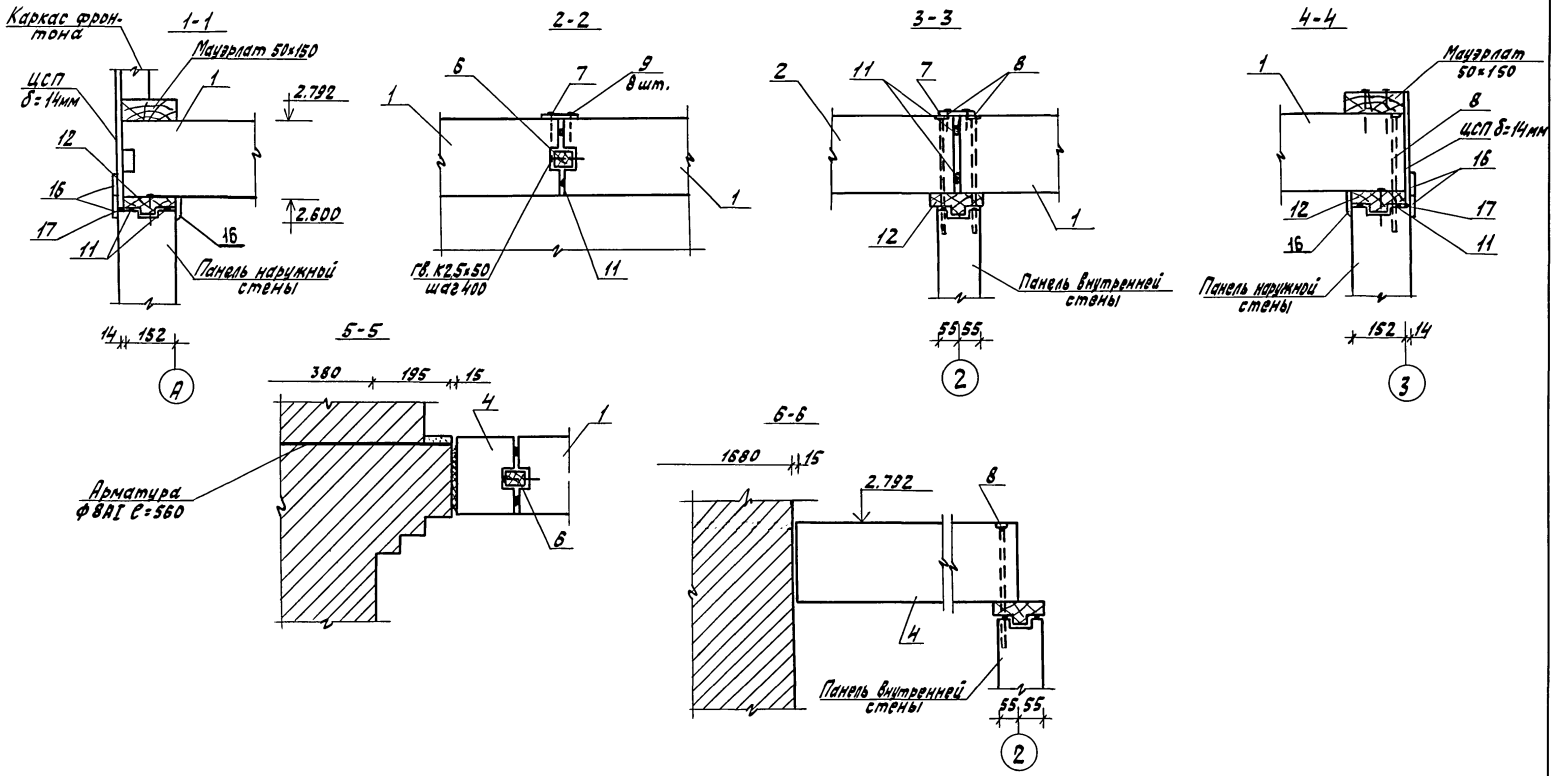

ГИП	Русаков		
Нач.отд.	Гольденшлюгер		
Гл.спец.	Межуева		
Рук.гр.	Якубова		
Инженер	Зайчикова		
Н.контр.	Межуева		

141-115-180.87 КД

Привязан:

Инв.N

Мансардный 1-квартирный 4 комнатный жилой дом деревянно-панельной конструкции

Стадия	Лист	Листов
Р	15	

Сечения к плану междуэтажного перекрытия

ВНПО СОЮЗНАУЧСТАНДАРТДОМ ГИПРОЛЕСПРОМ

22579-01 38

Инв.N подл. | Подпись и дата | Взам.инв.N

Жукова

Альбом I

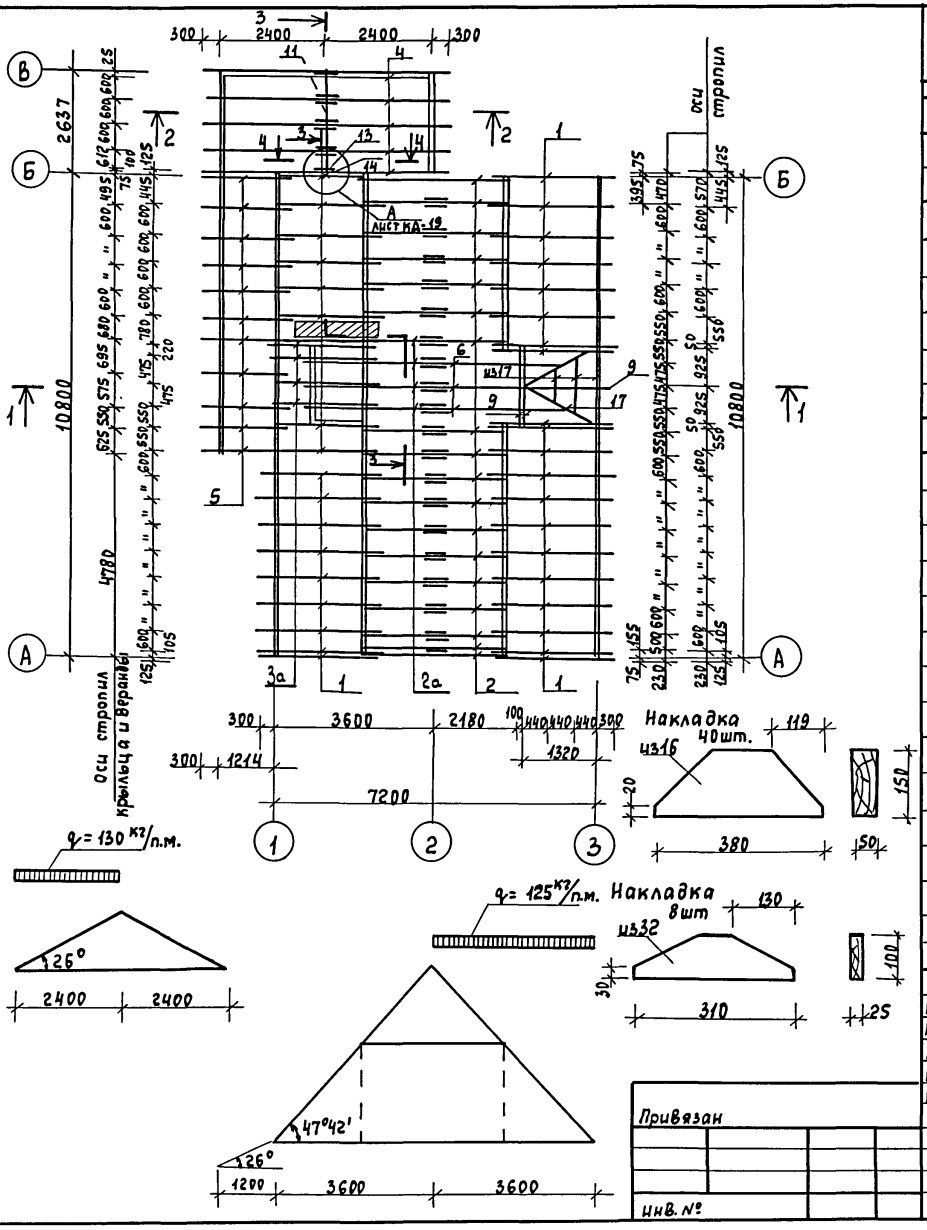

Поз.	Обозначение	Наименование	Кол. шт	Масса ед.кг	Примеч
1	2	3	4	5	6
		Изделия			
1	СД-1 Альбом II стр.94	Стропильная нога дома 50×100×4146	29		
2 / 2а	СД-2 / СД-9 " стр.94-96	50×100×2770 / 4163	35 / 4		
3 / 3а	СД-3 / СД-10 " стр.94-96	50×100×3774	8 / 4		
4	СД-4 " стр.94	Стропильная нога веранды 50×100×3000	10		
5	СД-5 " стр.94	Стропильная нога крыльца 50×100×2025	11		
6	СД-6 " стр.94	Стропильная нога дома 50×100×4500	3		
7	СД-7 " стр.95	Затяжка 50×150×2810	40		
8	0-2(0-2^{x}) ГОСТ 26601-86	Оконный блок ОРМ6-6 / ОРСМ6-6	1		$t_{нв}$=-30° / $t_{нв}$=-40°
		Детали деревянные			
9	ГОСТ 11047-72	Прогон, ригель 50×100×2100	3		
10	— " —	Брусок фронтона Веранды 47×71 п.м.	15.0		
11	— " —	Прогон 44×144×2600	1		
12	Альбом II стр.88	Наличник 13×94×2100	3		
13	ГОСТ 11047-72	Стойка 50×50×313	1		
14	— " —	Стойка 50×50×1294	1		
15	— " —	Подкос 50×50×1000	1		
16	— " —	Мауэрлат 50×150 вкладыш, накладка п.м	82.0		
17	— " —	Диагональная нога, стропила слухового окна 50×100×2850	6		
18	— " —	Брусок фронтона дома 50×100 п.м.	21.0		
19	— " —	Брусок фронтона дома 50×50 п.м.	86.0		
20	— " —	Доски подшивки потолка мансарды 13×94 п.м.	625.0		
21	— " —	Доски подшивки потолка веранды, крыльца, свесов 13×94 п.м	505.0		
22	— " —	Доска лобовая 22×94 п.м	130.0		
23	ГОСТ 11047-72	Обвязка Веранды 47×94 п.м	10.1		

ГИП	Русаков	
Нач.отд.	Гольденшлюгер	
Гл.спец.	Мещуева	
Рук.гр.	Якубова	
Инженер	Зайчикова	
Н.контр.	Мещуева	

141-115-180.87 КД

МАНСАРДНЫЙ 1-КВАРТИРНЫЙ 4КОМНАТНЫЙ ЖИЛОЙ ДОМ ДЕРЕВЯННО-ПАНЕЛЬНОЙ КОНСТРУКЦИИ

стадия	лист	листов
Р	16	

План стропил

ВНПО Союзнаучстандартдом ГИПРОЛЕСПРОМ

Привязан

Инв.№

Инв.№ подл. | Подпись и дата | Взам.инв.№

Альбом I

1	2	3	4	5	6
24	ГОСТ 11047-72	Обвязка крыльца 94×94	6,1		пм
25	— " —	Обрешетка 50×50×3100	8		
26	— " —	Обрешетка 50×50×2700	44		
27	— " —	Обрешетка 50×50×1700	48		
28	— " —	Обрешетка 50×100×3100	10		
29	— " —	Обрешетка 50×100×2700	64		
30	— " —	Обрешетка 50×100×1700	72		
31	— " —	Коньковый брусок, вкладыш, брусок слухового окна 50×50 п.м	49,0		
32	— " —	Доска подкладная, накладка, ветровые связи 25×100 п.м	31,5		

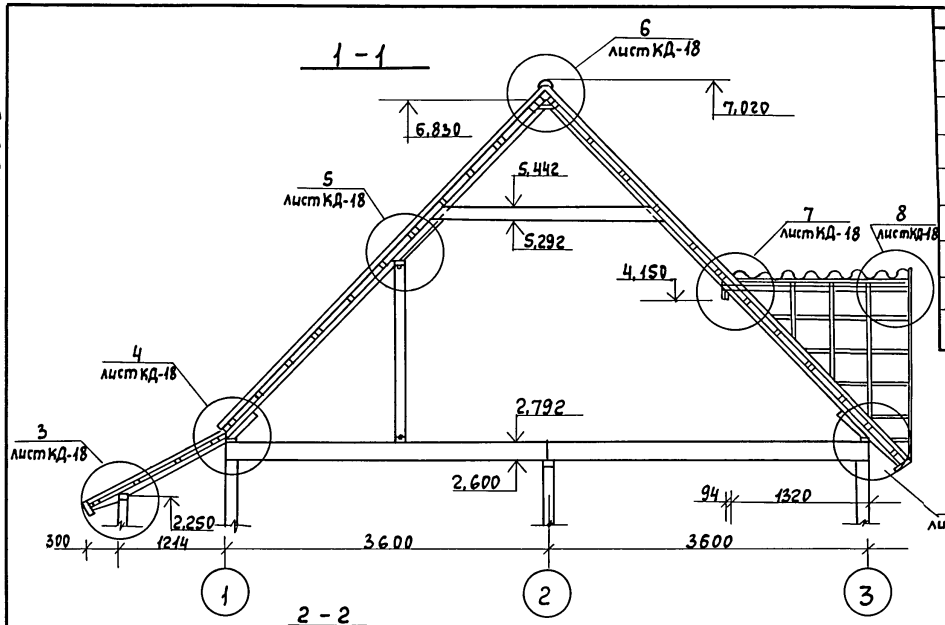

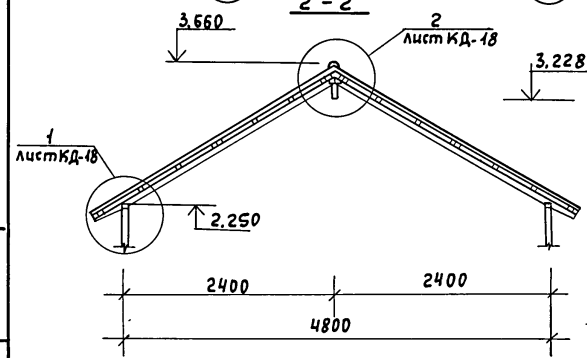

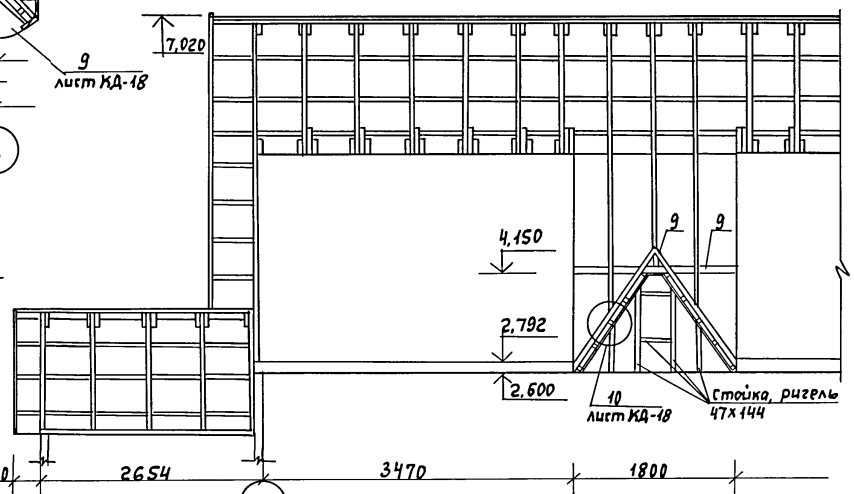

Фронтон веранды

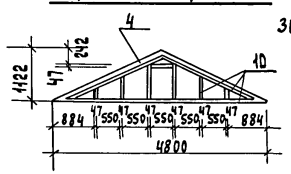

Каркас фронтона дома

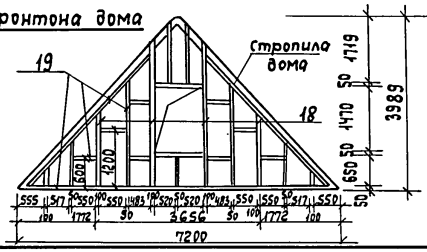

Привязан:

Инв.№

ГИП	Русаков		
Нач.отд.	Гольденшлюгер		
Гл.спец.	Мержуева		
Рук.гр.	Якубова		
Инженер	Зайчикова		
Н.контр.	Мержуева		

141-115-180.87 КД

Мансардный 1 квартирный 4комнатный жилой дом деревянно-панельной конструкции

Стадия	Лист	Листов
Р	17	

Разрезы по стропилам

ВНПО Союзнаучстандартдом ГИПРОЛЕСПРОМ

Инв.№подл. | Подпись и дата | Взам.инв.№

Альбом I

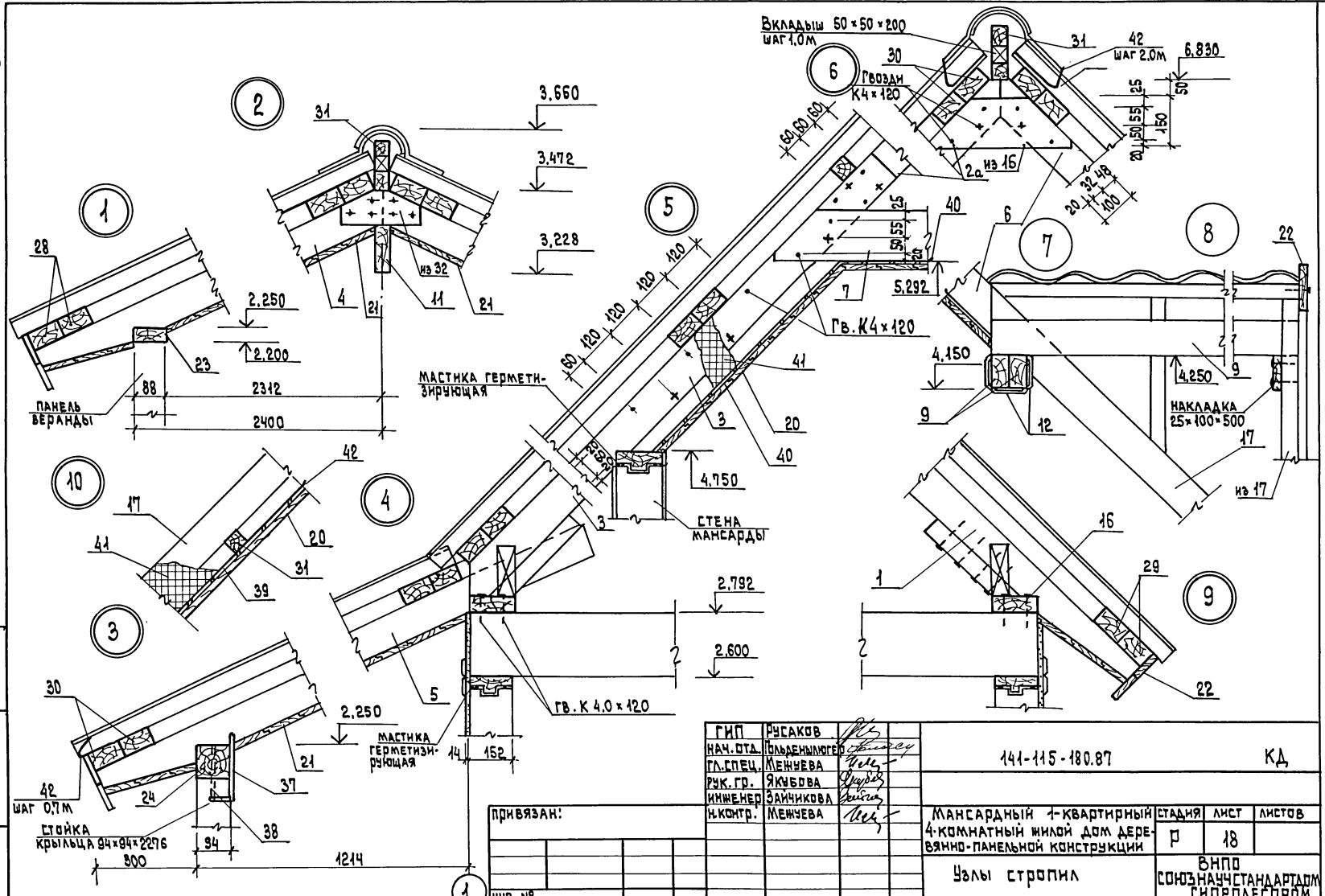

ГИП	Русаков		141-115-180.87 КД
Нач. отд.	Гольденвлюгер		
Гл. спец.	Меншуева		
Рук. гр.	Якубова		
Инженер	Зайчикова		
Н. контр.	Меншуева		Мансардный 1-квартирный 4-комнатный жилой дом деревянно-панельной конструкции

Стадия	Лист	Листов
Р	18	

Узлы стропил

ВНПО Союзнаучстандартдом Гипролеспром

Привязан:

Инв. №

Инв. № подл. | Подпись и дата | Взам. инв. №

22579-01 41

Альбом I

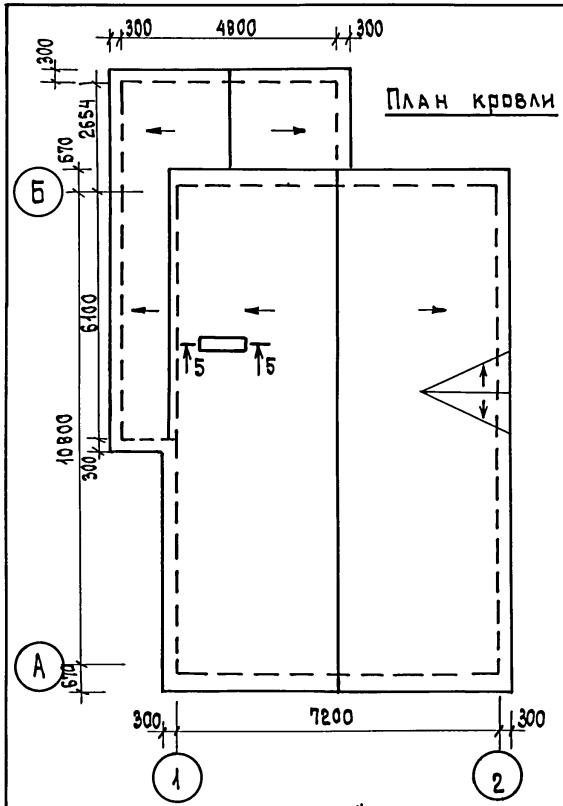

План кровли

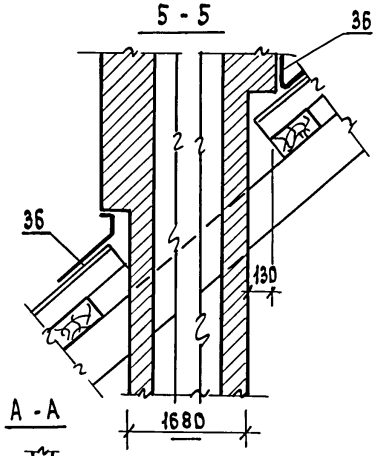

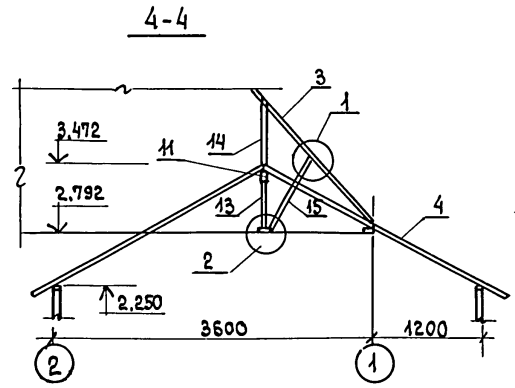

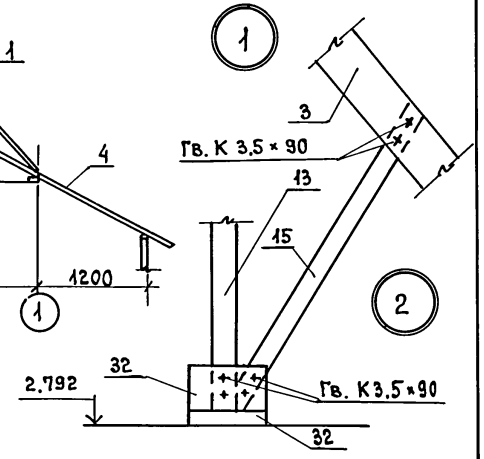

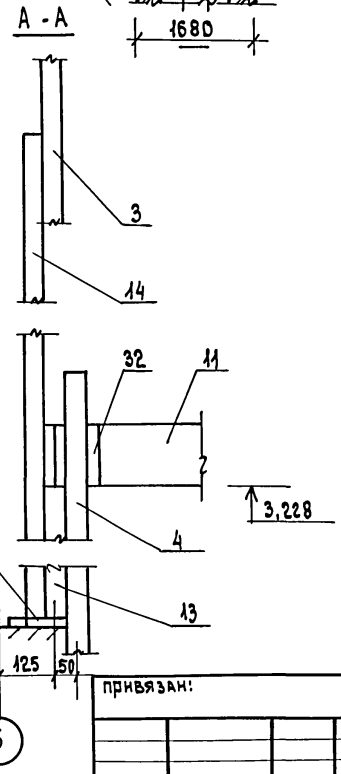

Узел „А"

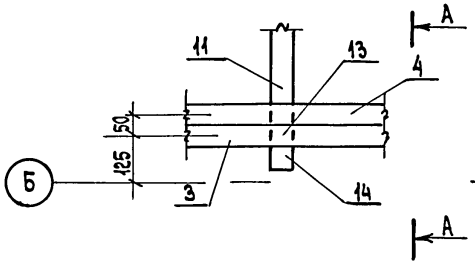

Поз.	Обозначение	Наименование	Кол. шт.	Масса ед.кг	Примеч.
33	ГОСТ 16233-77ˣ	Листы асбестоцементные волнистые УВ-6-К	102		
34	—— " ——	Коньковая деталь перекрываемая УКУ-1	17		
35	—— " ——	Коньковая деталь перекрывающая УКУ-2	17		
36	ГОСТ 14918-80	Сталь кровельная оцинкованная δ=0,65 м²	2,5		
37	Альбом II стр.102	МИ-1 скоба разворотная	6		
38	ГОСТ 5781-82	Штырь ⌀10 ℓ=200	6		
39	ГОСТ 4598-86	ДВПтв δ=3,2мм для подшивки потолка мансарды м²	55,0		
40	ГОСТ 10354-82	Полиэтиленовая пленка м²	55,0		по потолку мансарды
41	ГОСТ 9573-82	Плиты минераловатные полужесткие γ=75 кг/м³ для утепления потолка мансарды м²	8,1		при вар-те т.а.в.=-40°С добавить 1,7м³
42	Альбом II стр. 102	МИ-8 скоба противоветровая	60		

ГИП	Русаков	
нач.отд.	Гольденшлюгер	
гл.спец.	Межуева	
рук.гр.	Якубова	
инженер	Зайчикова	
н.контр.	Межуева	

141-115-180.87 КД

Мансардный 1квартирный 4комнатный жилой дом деревянно-панельной конструкции

Стадия	Лист	Листов
Р	19	

План кровли. Узлы.

ВНПО СОЮЗНАУЧСТАНДАРТДОМ ГИПРОЛЕСПРОМ

Инв. № подл. | Подпись и дата | Взам. инв. №

привязан:

инв. №

22579-01 42

Альбом I

I изделия

Марка	Наименование	Сечение в мм т	ш	дл	Ед. измер.	Кубатура ед. изм. м³	Масса ед. изм. кг	Количество на дом шт	м³	тонн	ГОСТ серия Альбом	Поставка
1	2	3	4	5	6	7	8	9	10	11	12	13
Н-1	Панель наружной стены глухая	166	1196	2567	шт	0,0895	168,8	24	2,1480	4,051	Альбом II стр. 7	Поштучно
Н-2	Панель наружной стены с окном ОРМ 15-11	166	1196	2567	—"—	0,1609	130,0	5	0,8045	0,650	стр. "8	—"—
Н-3	Панель наружной стены с окном ОРМ 15-6	166	1196	2567	—"—	0,1466	157,1	1	0,1466	0,157	стр. "9	—"—
Н-4л	Панель наружной стены с дверью ДН21-9лпщрг	166	1196	2567	—"—	0,1917	140,8	2	0,3834	0,282	стр. "10	—"—
Н-4	Панель наружной стены с дверью ДН21-9 пщрг	166	1196	2567	—"—	0,1917	140,8	1	0,1917	0,141	стр. "10	—"—
Н-5	Панель наружной стены глухая	166	596	2567	—"—	0,0536	87,4	1	0,0536	0,087	стр. "11	—"—
В-1	Панель внутренняя глухая	110	1196	2567	—"—	0,0596	104,7	11	0,6556	1,152	стр. "32	—"—
В-2л	Панель внутренняя с дверью Д021-9 сл	110	1196	2567	—"—	0,1484	104,5	2	0,2968	0,209	стр. "33	—"—
ПВ-1	Панель веранды со створками ОРМ 15-6	88	1196	2270	—"—	0,0934	52,0	5	0,4670	0,260	стр. "61	—"—
ПВ-2	Панель веранды глухая	88	1196	2270	—"—	0,0905	55,0	2	0,1810	0,110	стр. "62	—"—
ПВ-3	Панель веранды с дверью Д021-9*спл	88	1196	2270	—"—	0,1618	85,5	2	0,3236	0,171	стр. "63	—"—
П-1	Панель перегородки глухая	60	1200	2600	—"—	0,0301	58,1	1	0,0301	0,058	стр. "64	—"—
П-2	Панель перегородки глухая	60	300	2600	—"—	0,0152	18,5	2	0,0304	0,037	стр. "65	Пакетами
П-3	Панель перегородки над дверью	60	870	529	—"—	0,0066	9,7	4	0,0264	0,040	стр. "65	—"—
МП-1	Панель перегородки мансарды глухая	60	1200	2500	—"—	0,0292	56,0	2	0,0584	0,112	стр. "66	Поштучно
МП-2	Панель перегородки мансарды глухая	60	300	2500	—"—	0,0146	17,8	3	0,0438	0,053	стр. "67	Пакетами
МП-3	Панель перегородки мансарды над дверью	60	870	429	—"—	0,0062	8,3	3	0,0186	0,025	стр. "67	—"—
НМ-1	Панель мансарды	166	1196	1873	—"—	0,0659	123,4	8	0,5272	0,987	стр. "37	Поштучно
НМ-2	Панель мансарды	166	726	1873	—"—	0,0551	80,8	2	0,1102	0,162	стр. "38	—"—
НМ-3	Панель мансарды	166	1066	1873	—"—	0,0629	111,4	1	0,0629	0,111	стр. "39	—"—
ПЦ-1	Панель цокольного перекрытия глухая	198	1196	3596	—"—	0,1321	234,0	11	1,4531	2,574	стр. "68	—"—
ПЦ-2	Панель цокольного перекрытия глухая	198	710	3596	—"—	0,1153	155,0	4	0,4612	0,620	стр. "69	—"—
ПЦ-3	Панель цокольного перекрытия с отверстием	198	1196	3596	—"—	0,2231	255,0	1	0,2231	0,255	стр. "70	—"—
ВЦ-1	Вкладыш цокольного перекрытия	79	198	3596	—"—	0,0453	31,3	2	0,0906	0,063	стр. "101	—"—

(продолжение)

141-115-180.87

Взам. инв. №

Подпись и дата

Инв. № подл.

Привязан

Инв. №

Гл. инж. пр.	Русаков	
Нач. отд.	Гольденштерн	
Гл. спец.	Мещуева	
Рук. груп.	Якубова	
Инженер	Моспан	
Н. контр.	Мещуева	

МАНСАРДНЫЙ 1 КВАРТИРНЫЙ 4 КОМНАТНЫЙ ЖИЛОЙ ДОМ ДЕРЕВЯННО-ПАНЕЛЬНОЙ КОНСТРУКЦИИ

КД

Сводная спецификация (начало)

Стадия	Лист	Листов
Р	20	

ВНПО Союзнаучстандартдом ГИПРОЛЕСПРОМ

22579-01 43

Альбом I

Изделия (продолжение)

1	2	3	4	5	6	7	8	9	10	11	12	13
ПМ-1	Панель междуэтажного перекрытия глухая	192	1196	3596	шт	0,1523	187,0	14	1,8522	2,618	Альбом II стр. 83	Поштучно
ПМ-2	Панель междуэтажного перекрытия глухая	192	536	3596	"	0,0786	92,0	1	0,0786	0,092	стр. "94	—"—
ПМ-3	Панель междуэтажного перекрытия глухая	192	880	3596	"	0,1211	148,0	1	0,1211	0,148	стр. "35	—"—
ПМ-4	Панель междуэтажного перекрытия с отверстием	192	1196	3596	"	0,1984	174,0	1	0,1984	0,174	стр. "16	—"—
ПМ-5	Панель междуэтажного перекрытия глухая	192	964	3596	"	0,1550	172,0	1	0,1550	0,172	стр. "37	—"—
Д021-9с	Дверной блок остекленный	74	870	2071	"	0,0641	34,6	1	0,0641	0,035	серия 1.136.10	—"—
ДГ21-9с	Дверной блок глухой	74	870	2071	"	0,0937	50,6	3	0,2811	0,152	—"—	—"—
ДГ21-9сл	Дверной блок глухой	74	870	2071	"	0,0937	50,6	4	0,3748	0,152	—"—	—"—
ОРМ15-11	Оконный блок	134	1080	1460	шт	0,0677	30,5	2	0,1354	0,061	ГОСТ 26601-85	—"—
ОРМ6-6	Оконный блок	134	570	560	"	0,0216	9,7	1	0,0216	0,010	—"—	—"—
СТ-1	Ставень	42	515	1508	"	0,0493	24,7	10	0,4930	0,025	Альбом II стр. 100	Пакетами
СД-1	Стропильная нога дома	50	100	4146	шт	0,0239	14,44	29	0,6931	0,419	стр. "94,95	—"—
СД-2	Стропильная нога дома	50	100	2770	шт	0,0158	9,54	35	0,5530	0,334	—"—	—"—
СД-3	Стропильная нога дома	50	100	3774	"	0,0220	13,3	8	0,1760	0,106	—"—	—"—
СД-4	Стропильная нога веранды	50	100	3000	"	0,0150	9,0	10	0,1500	0,090	—"—	—"—
СД-5	Стропильная нога крыльца	50	100	2025	"	0,0101	6,06	11	0,1111	0,067	—"—	—"—
СД-6	Стропильная нога	50	100	4500	"	0,0225	13,5	3	0,0675	0,041	—"—	—"—
СД-7	Затяжка	50	150	2810	"	0,0241	14,48	40	0,9640	0,579	стр. 95,96	—"—
ЛМ-1	Марш лестницы на 11 подъемов				комплект	0,2064	106,6	1	0,2064	0,107	стр. 89,90	Поштучно
ЛМ-2	Марш лестницы на 5 подъемов				комплект	0,0858	44,6	1	0,0858	0,045	стр. "91	—"—
ЛБ-1	Балка подкосоурная	144	144	1800	шт	0,0405	20,3	1	0,0405	0,020	стр. "93	—"—
ЛС-1	Стойка ограждения	44	44	1020	шт	0,0026	1,3	4	0,0104	0,052	стр. "93	Пакетами
ЛС-2	Стойка ограждения	44	44	959	шт	0,0024	1,2	14	0,0336	0,017	стр. "93	—"—
ЛС-3	Стойка ограждения	44	44	1027	шт	0,0026	1,3	2	0,0052	0,003	стр. "93	—"—
Р-1	Решетка ограждения				компл.	0,0477	23,9	3	0,1431	0,072	стр. "101	—"—
СД-9	Стропильная нога дома	50	100	4163	шт.	0,0262	15,9	4	0,1048	0,064	стр. "96	—"—

(продолжение)

Взам. инв. №

Подпись и дата

Инв. № подл.

Привязан

Инв. №

141-115-180.87 КД

Сводная спецификация (продолжение)

Лист 21

22579-01 44

Альбом I

Изделия (окончание)

1	2	3	4	5	6	7	8	9	10	11	12	13
НМ-4	Панель мансарды с люком	166	1196	1873	шт	0,0887	132,3	ч	0,3548	0,528	Альбом II стр. 40	Поштучно
ЛМ-3	Марш лестницы на 3 подъема				комплект	0,0648	34,1	г	0,1296	0,068	— " — стр. 92	
СД-10	Стропильная нога дома	50	100	3774	шт.	0,0255	15,5	ч	0,1020	0,062	— " — стр. 96	
								Итого:	16,4940	18,680		

Детали строганые

Марка	Наименование	Сечение в мм до строжки	Сечение в мм после строжки	Длина в мм	Ед. изм.	Кубатура ед. изм. м³	Масса ед. изм. кг	Количество на дом: штук или п.м.	Количество на дом: м³	Количество на дом: тонн	Группа кач. древ. ГОСТ 11047-72	Антисептир	Абс. влажн. %	ГОСТ серия альбом	Поставка
1	2	3	4	5	6	7	8	9	10	11	12	13	14	15	16
Н05п	Наличник	16×60	13×54	—	п.м.	0,0010		149,0	0,1490		2		18	8242-75	Пакетами
Н05-21	Наличник	16×60	13×54	2120	шт	0,0021		26	0,0546		ч		"	—"—	—"—
Н05-11	Наличник	16×60	13×54	1190	—"—	0,0011		3	0,0033		"		"	—"—	—"—
Н05-15	Наличник	16×60	13×54	1510	—"—	0,0014		5	0,0070		"		"	—"—	—"—
Н05-25	Наличник	16×60	13×54	2570	—"—	0,0025		49	0,1225		"		"	—"—	—"—
Н05-22	Наличник	16×60	13×54	2270	—"—	0,0022		23	0,0506		"		"	—"—	—"—
Н05-11	Наличник	16×40	13×34	1140	—"—	0,0007		3	0,0021		"		"	—"—	—"—
Н05-15	Наличник	16×40	13×34	1500	—"—	0,0010		5	0,0050		"		"	—"—	—"—
Н05-21	Наличник	16×40	13×34	2120	—"—	0,0014		4	0,0056		"		"	—"—	—"—
В00п	Рейка	16×16	13×13	—	п.м	0,0003		12,0	0,0036		"		18	11047-72 24454-80	—"—
В02п	Рейка	16×32	13×28	—	п.м	0,0005		12,0	0,0060		"		"	—"—	—"—
009п	Доски подшивки, обшивки	16×100	13×94	—	п.м.	0,0016		1230,0	1,9680		"		18	Альбом II стр.98	—"—
009-18	Наличник	16×100	13×94	1870	шт	0,0030		18	0,0540		"		"	—"—	—"—

продолжение

Привязан

Инв. №

Взам. инв. №

Подпись и дата

Инв. № подл.

141-115-180.87 КД

Сводная спецификация (продолжение)

Лист 22

Альбом I

Детали строганые (окончание)

1	2	3	4	5	6	7	8	9	10	11	12	13	14	15	16
009-10	Наличник	16×100	13×94	1050	шт	0,0017		15	0,0255		2		18	Альбом II стр. 88	Пакетами
В24п	Рейка	25×50	22×44	—	п.м	0,0013		144,0	0,1872		—"—		—"—	11047-72 24454-80	—"—
Т29-13	Подоконная доска	25×100	22×94	1300	шт	0,0033		8	0,0264		—"—		—"—	—"—	—"—
Т212п	Доска ограждения, лобовая доска, обвязка решетки.	25×100	22×94	—	п.м.	0,0025		206,0	0,5150		—"—		—"—	Альбом II стр. 88	—"—
	Доски пола	25×100	21×94	3100	шт	0,0078		28	0,2184			Обмазка нижней	12	ТУ13-889-86	—"—
	Доски пола	25×100	21×94	1200	шт	0,0030		15	0,0450			пласти и кромок	12	—"—	—"—
	Доски пола	25×100	21×94	4610	шт	0,0115		28	0,3220			пастой "200"	12	—"—	—"—
	Раскладка	32×32	24×24	—	п.м.	0,0010		81,0	0,0810		2		18	11047-72 24454-80	—"—
Г25п	Плинтус тип 3	25×60	22×54	—	п.м.	0,0015		130,0	0,1950		—"—		—"—	8242-75	—"—
	Брусок крепления ставень	32×60	29×54	1508	шт	0,0029		10	0,0290		—"—		—"—	11047-72 24454-80	—"—
	Поручень тип I	40×60	27×54	—	п.м.	0,0024		20,0	0,0480		—"—		—"—	8242-75	—"—
В57п	Доска, брусок	50×75	47×71	—	п.м.	0,0038		23,0	0,0874		—"—		—"—	—"—	—"—
В54п	Брусок ограждения, каркас перегородок, рейка, стойка, обвязка, брусок под подоконник	50×50	44×44	—	п.м.	0,0025		306,0	0,7650		—"—		—"—	—"—	—"—
В59п	Нащельник слухового окна	50×100	44×94	—	п.м.	0,0050		12,0	0,0600		—"—		—"—	—"—	—"—
В54п	Слив	50×50	44×44	—	п.м	0,0025		10,0	0,0250		—"—		—"—	Альбом II стр. 88	—"—
В59п	Стойки, обвязки стен мансарды, брусок,	50×100	47×94	—	п.м	0,0050		84,0	0,4200		1		—"—	11047-72 24454-80	—"—
С12п	Стойки, обвязки, каркас стен и фронтона	50×150	47×144	—	п.м.	0,0075		48,0	0,3600		2		—"—	—"—	—"—
Ш512-55	Обвязка	50×150	47×144	5530	шт	0,0415		2	0,0830		—"—		—"—	—"—	—"—
Ш512-34	Обвязка	50×150	47×144	3470	шт	0,0260		2	0,0520		—"—		—"—	—"—	—"—
	Прогон	50×150	44×144	2600	шт	0,0195		1	0,0195		—"—		—"—	—"—	—"—
В54п	Вкладыш. Доски пола Внутрен. лестницы	50×150	44×144	—	п.м.	0,0075		21,0	0,1575		—"—		—"—	—"—	—"—
Ш512п	Обвязка Верхняя стен дома и мансарды	50×150	47×144	—	п.м.	0,0075		77,0	0,5775		—"—		—"—	—"—	—"—
В89-26	Стойка	100×100	94×94	2600	шт	0,0260		2	0,0520		1		—"—	—"—	—"—
В89-22	Стойка	100×100	94×94	2276	шт	0,0227		6	0,1362		1		—"—	—"—	—"—
009-21	Наличник	16×100	13×94	2100	шт	0,0034		3	0,0102		2		—"—	—"—	—"—
В89п	Обвязка крыльца	100×100	94×94	—	п.м.	0,0100		6,0	0,0600		1		—"—	—"—	—"—
	Стойка	150×150	144×144	583	шт.	0,0131		3	0,0393		1		—"—	—"—	—"—
							Итого:		7,0284	3,514					

Взам. инв. №

Подпись и дата

Инв. № подл.

Привязан

Инв. №

141-115-180.87 КД

Сводная спецификация (продолжение)

Лист 23

Альбом I

III Детали нестроганые

Марка	Наименование	Сечение в мм до строжки	Сечение в мм после строжки	Длина в мм	Ед. изм.	Кубатура ед. изм. м³	Масса ед. изм кг	Количество на дом штук или п.м	Количество на дом м³	Количество на дом тонн	Группа кач. древ. ГОСТ 9463-72	Антисептир.	Абс. влажн. %	ГОСТ альбом	Поставка
1	2	3	4	5	6	7	8	9	10	11	12	13	14	15	16
24-26	Стойка	25×50	—	2600	шт	0,0033		2	0,0066		1		22	11047-72 24454-80	Пакетами
29 п	Накладка, доска подкладная, доски канала	25×100	—	—	п.м	0,0025		63,0	0,1575		2	ПВ-330 п.м	"	"	"
29-26	Стойка	25×100	—	2600	шт	0,0065		2	0,0130		1		"	"	"
54-26	Стойка	50×50	—	2600	шт	0,0065		3	0,0195		1		"	"	"
54 п	Брусок, вкладыш, стойки	50×50	—	—	п.м.	0,0025		154,0	0,3850		2	ПВ-195 п.м	"	"	"
54-31	Обрешетка	50×50	—	3100	шт.	0,0078		8	0,0624		2		"	"	"
54-27	Обрешетка	50×50	—	2700	шт.	0,0068		44	0,2992		2		"	"	"
54-17	Обрешетка	50×50	—	1700	шт	0,0043		48	0,2064		2		"	"	"
59 п	Брусок веранды, обвязка, брусок фронтона	50×100	—	—	п.м	0,0050		35,0	0,1750		2	ПВ-320 п.м	"	"	"
59-46	Прогон	50×100	—	4620	шт	0,0231		4	0,0924		1	ПВ	"	"	"
59-23	Прогон, ригель	50×100	—	2340	шт	0,0117		3	0,0351		1		"	"	"
59-31	Обрешетка	50×100	—	3100	шт	0,0155		10	0,1550		2		"	"	"
59-27	Обрешетка	50×100	—	2700	шт	0,0135		64	0,8640		2		"	"	"
59-17	Обрешетка	50×100	—	1700	шт	0,0085		72	0,6120		2		"	"	"
	Диагональная нага, стропила слухов. окна	50×60	—	2850	шт	0,0086		6	0,0516		1		"	"	"
	Лаги	50×60	—	2400	шт	0,0072		16	0,1152		2	ПВ	"	"	"
	Лаги	50×60	—	1200	шт	0,0036		27	0,0972		2	—"—	"	"	"
512 п	Мауэрлат, обвязка	50×150	—	—	п.м	0,0075		148,0	1,1100		2	ПВ-660 п.м	"	"	"
512-26	Стойка	50×150	—	2600	шт	0,0195		5	0,0975		1		"	"	"
512-18	Балка	50×150	—	1800	шт	0,0135		3	0,0405		1		"	"	"
89-12	Обвязка, стойка, прогон	100×100	—	1250	шт	0,0125		5	0,0625		1	ПВ	"	"	"
89-26	Обвязка	100×100	—	2610	шт	0,0261		2	0,0522		1	"	"	"	"
89-47	Обвязка	100×100	—	4760	шт	0,0476		1	0,0476		1	"	"	"	"
89-62	Обвязка	100×100	—	6200	шт	0,0620		2	0,1240		1	"	"	"	"
							Итого:		4,8814	2,929					
	Всего изделий и деталей в заготовках на дом:								28,4038	25,123					

Инв. № подл. | Подпись и дата | Взам. инв. №

Привязан

Инв. №

141-115-180.87 КД

Сводная спецификация (продолжение)

Лист 24

Альбом I

IV Прочие материалы

NN поз.	Наименование, гост	Ед. изм	Кол-во на дом	Примечание
1	Рубероид гост 10923-82	м²	41,0	
2	Прокладки резиновые уплотняющие	п.м	803,6	
	пористые ПРП-40-К1а.300 гост 19177-81			
3	Сталь кровельная оцинкованная б=0,65 гост 14918-80	м²	12,9	
4	Плиты минераловатные полужесткие	м³	3,0	
	γ=125 кг/м³ гост 9573-82			
5	ДВП Тс-400 б=8мм ТУ13-444-83	м²	1,5	
6	ДВП твердая с лакокрасочным	м²	7,2	
	покрытием б=6мм гост 8904-81			
7	Полиэтиленовая пленка гост 10354-82	м²	120,0	
8	ДВПс б=8мм ТУ13-614-81	м²	47,0	
9	Сталь ф10 AII гост 5781-82	пм	210,0	
10	Сталь ф10 AII е=250 гост 5781-82	шт	45	
11	Сталь ф6 AII гост 5781-82	п.м	23,0	
12	МИ-4 Альбом II часть 4 стр. 102	шт	28	
13	М-8 Альбом II часть 4 стр. 102	шт	60	
14	М-1 Альбом II часть 4 стр. 102	шт	6	
15	Штырь ф10 е=300 гост 5781-82	шт	136	
16	ДВПтв б=3,2мм гост 4598-86	м²	55,0	
	Раскладка для крепления асбестоцементных листов гост 19111-77			
17	тип 2.8.1	п.м	13,0	
18	тип 2.8.2	-"-	25,2	
19	тип 2.8.3	-"-	17,0	

NN поз.	Наименование, гост	Ед. изм.	Кол-во на дом	Примечание
20	Дверца прочистная 130х130 РТУ РСФСР 877-69	шт	2	
21	Задвижка дымовая 130х130 РТУ РСФСР 875-69	шт	1	
22	Задвижка дымовая 130х260 РТУ РСФСР 875-69	шт	1	
23	Жалюзийная решетка 200х200 Серия 1.494-10	шт	1	
24	Котел КЧМ-2м 400х450х600 с водоподогревателем. Братский заводотопительных приборов	компл	1	
25	Мастика герметезирующая нетвердеющая строительная гост 14791-79	м³	0,039	
26	Плита ПБ-3 600х660х650 гост 9817-82	компл	1	
27	Асбестовый картон б=6мм(2слоя) гост 2850-80*	м²	45	
28	Жалюзийная решетка 150х150 Серия 1.494-10	шт	4	
29	Штырь ф8 AI е=560 гост 5781-82	шт	6	
30	Плиты минераловатные полужесткие γ=75 кг/м³ гост 9573-82	м³	8,1	
31	МИ-2 Альбом II часть 4 стр. 102	шт	2	
32	Плитка керамическая гост 6787-80	м²	6,94	
33	Линолеум гост 16914-71	м²	2,7	
34	Линолеум гост 18108-80	м²	91,0	
35	Листы асбестоцементные волнистые УВ-6-К гост 16233-77*	шт	102	
36	Коньковая деталь перекрываемая УКУ-1 гост 16233-77*	шт	17	
37	Коньковая деталь перекрывающая УКУ-2 гост 16233-77*	шт	17	
38	ЦСП б=14мм гост 26816-86	м²	51,0	
39	Асбестоцементные плоские листы 8-8мм гост 18124-75*	м²	37,0	
40	Штырь ф10 е=200 гост 5781-82	шт	6	

Инв.№ подл. | Подпись и дата | Взам. инв.№

Привязан:

Инв.№

141-115-180.87 КД

Сводная спецификация (продолжение)

Лист 25

Альбом I

Вариант с температурой наружного воздуха -40° С, каркас панелей цельного сечения

Марка	Наименование	Сечение в мм т	Сечение в мм ш	Сечение в мм дл	Един. измер.	Кубатура ед. изм. м³	Масса ед. изм. кг	Количество на дом шт	Количество на дом м³	Количество на дом тонн	ГОСТ серия альбом	Поставка
1	2	3	4	5	6	7	8	9	10	11	12	13
	Исключается:											
	Панели наружных стен											
Н-1	Глухая	166	1196	2567	шт	0,0895	168,8	24	2,1480	4,051	Альбом II стр.7	Поштучно
Н-2	с окном ОРМ15-11	166	1196	2567	—"—	0,1609	130,0	5	0,8045	0,650	" стр.8	—"—
Н-3	с окном ОРМ15-6	166	1196	2567	—"—	0,1466	157,1	1	0,1466	0,157	" стр.9	—"—
Н-4л	с дверью ДН21-9 лпщрг	166	1196	2567	—"—	0,1917	140,8	2	0,3834	0,282	" стр.10	—"—
Н-4	с дверью ДН21-9 пщрг	166	1196	2567	—"—	0,1917	140,8	1	0,1917	0,141	" стр.10	—"—
Н-5	глухая	166	596	2567	—"—	0,0536	87,4	1	0,0536	0,087	" стр.11	—"—
								Итого:	3,7278	5,368		
ОРМ15-11	Оконный блок	134	1080	1460	шт	0,0677	30,5	2	0,1354	0,061	ГОСТ 26601-85	Поштучно
ОРМ6-6	Оконный блок	134	570	560	—"—	0,0216	9,7	1	0,0216	0,010	—"—	—"—
	Панели наружных стен мансарды											
НМ-1	Глухая	166	1196	1873	шт	0,0659	123,4	8	0,5272	0,987	" стр.37	Поштучно
НМ-2	Глухая	166	726	1873	—"—	0,0551	80,8	2	0,1102	0,162	" стр.38	—"—
НМ-3	Глухая	166	1066	1873	—"—	0,0629	111,4	1	0,0629	0,111	" стр.39	—"—
НМ-4	С люком	166	1196	1873	—"—	0,0887	152,3	4	0,3548	0,528	" стр.40	—"—
								Итого:	1,0551	1,788		
	Панели внутренние											
В-1	Глухая	110	1196	2567	шт	0,0596	104,7	11	0,6556	1,152	" стр.32	Поштучно
В-2л	с дверью Д021-9сл	110	1196	2567	—"—	0,1484	104,5	2	0,2968	0,209	" стр.33	—"—
	Панели цокольного перекрытия с минераловатными плитами											
ПЦ-1	Глухая	198	1196	3596	шт	0,1321	234,0	11	1,4531	2,574	" стр.68	Поштучно
ПЦ-2	Глухая	198	710	3596	—"—	0,1153	155,0	4	0,4612	0,620	" стр.69	—"—

(Продолжение)

Привязан

Инв. №

141-115-180.87 КД

Сводная спецификация (продолжение)

Лист 26

Взам. инв. № | Подпись и дата | Инв. № подл.

Альбом I

(продолжение) Варианта $t_{нв}=-40^{\circ}C$, каркас панелей цельного сечения

1	2	3	4	5	6	7	8	9	10	11	12	13
ПЦ-3	С отверстием	198	1196	3596	шт	0,2015	244,0	1	0,2015	0,244	Альбом II стр. 70	Поштучно
								Итого:	2,1158	3,438		
	Панели междуэтажного перекрытия с минераловатными плитами											
ПМ-1	Глухая	192	1196	3596	шт	0,1323	187,0	14	1,8522	2,618	Альбом II стр. 73	Поштучно
ПМ-2	Глухая	192	536	3596	—"—	0,0786	92,0	1	0,0786	0,092	стр. 74	—"—
ПМ-3	Глухая	192	880	3596	—"—	0,1211	148,0	1	0,1211	0,148	стр. 75	—"—
ПМ-4	С отверстием	192	1196	3596	—"—	0,1984	174,0	1	0,1984	0,174	стр. 76	—"—
ПМ-5	Глухая	192	964	3596	—"—	0,1550	172,0	1	0,1550	0,172	стр. 77	—"—
								Итого:	2,4053	3,204		
Н05-15	Наличник	16х40	13х34	1500	шт	0,0010		5	0,0050		8242-75	Пакетами
Н05-11	Наличник	16х40	13х34	1140	шт	0,0007		3	0,0021			—"—
								Итого:	0,0071	0,004		
				Итого исключается:					10,4205	15,234		
	Добавляется:											
	Панели наружных стен											
Н-1*	Глухая	166	1196	2567	шт	0,0863	134,8	24	2,0712	3,235	Альб. II стр. 12	Поштучно
Н-2*	С окном ОРМ 15-11	166	1196	2567	—"—	0,1798	125,6	5	0,8990	0,628	стр. 13	—"—
Н-3*	С окном ОРМ 15-6	166	1196	2567	—"—	0,1546	139,4	1	0,1546	0,139	стр. 14	—"—
Н-4*л	С дверью ДН21-9 лпщ р2	166	1196	2567	—"—	0,1917	132,2	2	0,3834	0,264	стр. 15	—"—
Н-4*	С дверью ДН21-9 пщ р2	166	1196	2567	—"—	0,1917	132,2	1	0,1917	0,132	стр. 15	—"—
Н-5*	Глухая	166	596	2567	—"—	0,0524	71,6	1	0,0524	0,072	стр. 16	—"—
								Итого:	3,7523	4,470		
	Панели наружных стен мансарды											
Нм-1*	Глухая	166	1196	1873	—"—	0,0643	99,0	8	0,5144	0,792	Альб. II стр. 43	—"—

(продолжение)

Привязан

Инв.№

141-115-180.87 КД

Сводная спецификация (продолжение) Лист 27

Инв.№ подл. | Подпись и дата | Взам. инв.№

Альбом I

(Продолжение) Вариант $t_{нв}$=-40°С, каркас панелей цельного сечения

1	2	3	4	5	6	7	8	9	10	11	12	13
НМ-2*	Глухая	166	726	1873	шт.	0,0547	67,5	2	0,1094	0,135	Альб.II стр. 43	поштучно
НМ-3*	Глухая	166	1066	1873	—"—	0,0619	90,4	1	0,0619	0,090	стр. " 45	—"—
НМ-4*	С люком	166	1196	1873	—"—	0,0879	110,12	4	0,3516	0,440	стр." 46	—"—
								Итого:	1,0373	1,457		
	Панели внутренние											
В-1*	Глухая	110	1196	2567	шт.	0,0596	84,7	11	0,6556	0,899	Альб.II стр. 54	поштучно
В-2*л	С дверью до 21-9сл	110	1196	2567	—"—	0,1478	97,3	2	0,2956	0,195	Альб.II 4.4 стр. 55	—"—
	Панели цокольного перекрытия с пенопластом											
ПЦ-2	Глухая	198	710	3596	шт.	0,1125	140,0	4	0,4500	0,560	—"— стр. 69	поштучно
ПЦ-3	С отверстием	198	1196	3596	—"—	0,2015	226,0	1	0,2015	0,226	—"— стр. 70	—"—
ПЦ-1	Глухая	198	1196	3596	—"—	0,1257	205,0	11	1,3827	2,255	—"— стр. 68	
								Итого:	2,0342	3,041		
	Панели междуэтажного перекрытия с пенопластом											
ПМ-1	Глухая	192	1196	3596	шт.	0,1258	158,0	14	1,7612	2,212	Альб.II стр. 73	поштучно
ПМ-2	Глухая	192	536	3596	—"—	0,0760	80,0	1	0,0760	0,080	стр." 74	—"—
ПМ-3	Глухая	192	880	3596	—"—	0,1171	128,0	1	0,1171	0,128	стр." 75	—"—
ПМ-4	С отверстием	192	1196	3596	—"—	0,1984	158,0	1	0,1984	0,158	стр." 76	—"—
ПМ-5	Глухая	192	964	3596	—"—	0,1512	150,0	1	0,1512	0,150	стр." 77	—"—
								Итого:	2,3039	2,728		
ОРСМ15-Н	Оконный блок	168	1080	1460	шт	0,0890	40,1	2	0,1780	0,080	ГОСТ 26601-85	поштучно
ОРСМ6-6	Оконный блок	168	570	560	—"—	0,0273	12,3	1	0,0273	0,012	—"—	—"—
								Итого:	0,2053	0,092		
				Итого добавляется:					10,2842	12,882		

Всего при варианте дома с $t_{н.в.}$=-40°С, каркас панелей цельного сечения изделий и деталей в заготовках на дом 28,2675 м³ 22,771 тн

Привязан

Инв.N

141-115-180.87 КД

Сводная спецификация (продолжение)

Лист 28

Взам. инв.N | Подпись и дата | Инв.N подл.

Альбом I

Вариант с температурой наружного воздуха -30°С, каркас панелей-балки комбинированные.

Марка	Наименование	Сечение в мм Т	Ш	Дл	Един. измер.	Кубатура ед. измер. м3	Масса ед. изм. кг	Количество на дом шт.	м3	тонн	ГОСТ Серия Альбом	Поставка
1	2	3	4	5	6	7	8	9	10	11	12	13
	Исключается:											
	Панели наружных стен											
Н-1	Глухая	166	1196	2567	шт	0,0895	168,8	24	2,1480	4,051	Альб.II стр.1	Поштучно
Н-2	С окном ОРМ 15-Н	166	1196	2567	—"—	0,1609	130,0	5	0,8045	0,650	—"— стр. 8	—"—
Н-3	С окном ОРМ 15-6	166	1196	2567	—"—	0,1466	157,0	1	0,1466	0,157	—"— стр. 9	—"—
Н-4Л	С дверью ДН21-9Лпщр$_2$	166	1196	2567	—"—	0,1917	140,8	2	0,3834	0,282	—"— стр. 10	—"—
Н-4	С дверью ДН21-9пщр$_2$	166	1196	2567	—"—	0,1917	140,8	1	0,1917	0,141	—"— стр. 10	—"—
Н-5	Глухая	166	596	2567	—"—	0,0536	87,4	1	0,0536	0,087	—"— стр. 11	—"—
								Итого:	3,7278	5,368		
	Панель наружных стен мансарды											
НМ-1	Глухая	166	1196	1873	шт	0,0659	123,4	8	0,5272	0,987	Альб.II стр.37	Поштучно
НМ-2	Глухая	166	726	1873	—"—	0,0551	80,8	2	0,1102	0,162	—"— стр. 38	—"—
НМ-3	Глухая	166	1066	1873	—"—	0,0629	111,4	1	0,0629	0,111	—"— стр. 39	—"—
НМ-4	С люком	166	1196	1873	—"—	0,0887	132,3	4	0,3548	0,528	—"— стр. 40	—"—
								Итого:	1,0551	1,788		
	Панели междуэтажного перекрытия с минераловатными плитами											
ПМ-1	Глухая	192	1196	3596	шт.	0,1323	187,0	14	1,8522	2,618	Альб.II стр.73	Поштучно
ПМ-2	Глухая	192	536	3596	—"—	0,0786	92,0	1	0,0786	0,092	—"— стр. 74	—"—
ПМ-3	Глухая	192	880	3596	—"—	0,1211	148,0	1	0,1211	0,148	—"— стр. 75	—"—
ПМ-4	С отверстием	192	1196	3596	—"—	0,1984	174,0	1	0,1984	0,174	—"— стр. 76	—"—
ПМ-5	Глухая	192	964	3596	—"—	0,1550	172,0	1	0,1550	0,172	—"— стр. 77	—"—
								Итого:	2,4053	3,204		
В54п	Рейка	50×50	44×44	—	п.м.	0,0025		170,0	0,4250	0,212	ПО47-72 2445У-80	Пакетами
В24п	Рейка	25×50	22×44	—	п.м.	0,0013		135,0	0,1755	0,088	—"—	—"—
					Итого исключается:				7,7887	10,660		

(продолжение)

Привязан:

Инв.№

141-115-180.87 КД

Сводная спецификация (продолжение)

Лист 29

Инв.№ подл. | Подпись и дата | Взам.инв.№

Альбом I

(Продолжение) Вариант с температурой наружного воздуха -30°С, каркас панелей - балки комбинированные

Марка	Наименование	Сечение в мм до строжки	Сечение в мм после строжки	Длина в мм	Ед. изм.	Кубатура ед. изм. м³	Масса ед. изм. кг	Количество на дом штук или п.м.	Количество на дом м³	Количество на дом тонн	Группа кач. древ	Антисептирован.	Абс. влажн. %	ГОСТ альбом	Поставка
1	2	3	4	5	6	7	8	9	10	11	12	13	14	15	16
	Добавляется:														
	Панели наружных стен														
НБ-1	Глухая	166	1196	2567	шт	0,0690	167,0	24	1,6560	4,008				Альб.II стр.20	Поштучно
НБ-2	С окном ОРМ 15-11	166	1196	2567	—"—	0,1421	124,7	5	0,7105	0,624				—"— стр.21	—"—
НБ-3	С окном ОРМ 15-6	166	1196	2567	—"—	0,1237	154,0	1	0,1237	0,154				—"— стр.22	—"—
НБ-4Л	С дверью ДН21-9ЛПЩР$_2$	166	1196	2567	—"—	0,1711	139,6	2	0,3422	0,279				—"— стр.23	—"—
НБ-4	С дверью ДН21-9ПЩР$_2$	166	1196	2567	—"—	0,1711	139,6	1	0,1711	0,140				—"— стр.23	—"—
НБ-5	Глухая	166	596	2567	—"—	0,0386	84,9	1	0,0386	0,085				—"— стр.24	—"—
							Итого:		3,0421	5,290					
	Панели наружных стен мансарды														
НМБ-1	Глухая	166	1196	1873	шт	0,0530	123,2	8	0,4240	0,986				Альб.II стр.49	Поштучно
НМБ-2	Глухая	166	726	1873	—"—	0,0434	80,3	2	0,0868	0,161				—"— стр.50	—"—
НМБ-3	Глухая	166	1066	1873	—"—	0,0502	111,6	1	0,0502	0,112				—"— стр.51	—"—
НМБ-4	С люком	166	1196	1873	—"—	0,0756	132,1	4	0,3024	0,528				—"— стр.52	
							Итого:		0,8634	1,787					
	Панели междуэтажного перекрытия с минераловатными плитами														
ПМБ-1	Глухая	194	1196	3596	шт	0,0896	177,0	14	1,2544	2,478				Альб.II стр.79	
ПМБ-2	Глухая	194	536	3596	—"—	0,0536	87,0	1	0,0536	0,087				Альб.II ч4 стр.80	Поштучно
ПМБ-3	Глухая	194	880	3596	—"—	0,0824	141,0	1	0,0824	0,141				—"— стр.81	—"—
ПМБ-4	С отверстием	194	1196	3596	—"—	0,1354	162,0	1	0,1354	0,162				—"— стр.82	—"—
ПМБ-5	Глухая	194	964	3596	—"—	0,1056	165,0	1	0,1056	0,165				—"— стр.83	—"—
							Итого:		1,6314	3,033					
	Рейка	50×75	44×62	—	п.м.	0,0038	1,9	108,0	0,4104	0,205	2		18	11047-72 24454-80	Пакетами
	Рейка	50×60	44×54	—	п.м.	0,0030	1,5	367,0	1,1010	0,550	—"—		—"—	—"—	—"—
					Итого добавляется:				7,0483	10,865					

Всего при варианте дома с $t_{н.в.}$=-30°С, каркас панелей - балки комбинированные изделий и деталей в заготовках на дом: 27,6634 м³ 25,328 тн

Инв.№ подл. | Подпись и дата | Взам.инв.№

Привязан:

Инв.№

141-115-180.87 КД

Сводная спецификация (продолжение)

Лист 30

Альбом I

Вариант с температурой наружного воздуха -40°С, каркас панелей - балки комбинированные

Марка	Наименование	Сечение в мм до строжки	Сечение в мм после строжки	Длина в мм	Ед. изм.	Кубатура ед. изм. м³	Масса ед. изм кг	Количество на дом штук или п.м.	Количество на дом м³	Количество на дом тонн	Группа кан. древ ГОСТ 11047-72	Антисептир.	Абсол. влажн. %	ГОСТ, серия, альбом	Поставка
1	2	3	4	5	6	7	8	9	10	11	12	13	14	15	16
	Исключается:														
	Панели наружных и внутренних стен													Альб. II стр. 7-11	
	Н-1; Н-2; Н-3; Н-4л; Н-4; Н-5; В-1; В-2						Итого:		4,6802	6,729				стр. 32,33	поштучно
	Панели наружных стен мансарды														
	НМ-1; НМ-2; НМ-3; НМ-4						Итого:		1,0551	1,788				Альб. II стр. 37-40	"
	Панели междуэтажного и цокольного														
	перекрытий с минераловатными плитами													Альбом стр. 73-77	
	ПМ-1; ПМ-2; ПМ-3; ПМ-4; ПМ-5; ПЦ-1; ПЦ-2; ПЦ-3						Итого:		4,5211	6,642				стр. 68-72	
В54п	Рейка	50×50	44×44	—	п.м.	0,0025		170,0	0,4250	0,212	2		18	11047-72 24454-80	ПАКЕТАМИ
В24п	Рейка	25×50	22×44	—	п.м.	0,0013		135,0	0,1755	0,088	"		"	"	"
							Итого:		0,6005	0,300					
ОРМ15-11	Оконный блок	134	1080	1460	шт	0,0677	30,5	2	0,1354	0,061				ГОСТ 26604-85	поштучно
ОРМ6-6	Оконный блок	134	570	560	"	0,0216	9,7	1	0,0216	0,010				"	"
							Итого:		0,1570	0,071					
НОБ-15	Наличник	16×40	13×34	1500	шт	0,0010		5	0,0050					8242-75	ПАКЕТАМИ
НОБ-11	Наличник	16×40	13×34	1140	"	0,0007		3	0,0021					"	"
							Итого:		0,0071	0,004					
							Итого исключается:		11,0210	15,534					
	Добавляется: Панели наружных стен мансарды														
НМБ-4*	с люком	166	1196	1873	шт	0,0775	110,13	4	0,3100	0,441				Альб. II стр. 58	поштучно
НМБ-1*	глухая	166	1196	1873	шт	0,0542	98,7	8	0,4336	0,790				Альб. II стр. 55	поштучно
НМБ-2*	глухая	166	726	1873	"	0,0446	67,0	2	0,0892	0,134				" стр. 56	"
НМБ-3*	глухая	166	1066	1873	"	0,0514	89,7	1	0,0514	0,090				" стр. 57	"
							Итого:		0,8842	1,455					

Инв. № подл. | Подпись и дата | Взам. инв. №

Привязан:

Инв. №

141-115-180.87 КД

Сводная спецификация (продолжение)

Лист 31

Альбом I

(Продолжение) Вариант с температурой наружного воздуха -40°С, каркас панелей - балки комбинированные

1	2	3	4	5	6	7	8	9	10	11	12	13	14	15	16
	Панели цокольного, междуэтажного перекрытия и внутренние панели с пенопластом														
ПЦ-1	глухая	198	1196	3596	шт	0,1257	205,0	11	1,3827	2,255				Альб.II стр. 68	поштучно
ПЦ-2	глухая	198	710	3596	"	0,1125	140,0	4	0,4500	0,560				" стр. 69	"
ПЦ-3	с отверстием	198	1196	3596	"	0,2015	226,0	1	0,2015	0,226				" стр. 70	"
ПМБ-5	глухая	194	964	3596	шт	0,1056	145,0	1	0,1056	0,145				Альб.II стр. 83	поштучно
ПМБ-1	глухая	194	1196	3596	шт	0,0896	150,0	14	1,2544	2,100				Альб.II стр. 79	поштучно
ПМБ-2	глухая	194	536	3596	"	0,0536	77,0	1	0,0536	0,077				" стр. 80	"
ПМБ-3	глухая	194	880	3596	"	0,0824	123,0	1	0,0824	0,123				" стр. 81	"
ПМБ-4	с отверстием	194	1196	3596	"	0,1354	149,0	1	0,1354	0,149				" стр. 82	"
В-1*	глухая	110	1196	2567	"	0,0596	81,7	11	0,6556	0,899				" стр. 34	"
В-2*	с дверью ДО21-9сл	110	1196	2567	"	0,1478	97,3	2	0,2956	0,195				" стр. 35	"
							Итого:		4,6168	6,729					
	рейка	50×75	44×62	-	п.м.	0,0038	1,9	108,0	0,4104	0,205	2		18	11047-72 24454-80	пакетами
	рейка	50×60	44×54	-	п.м.	0,0030	1,5	367,0	1,1010	0,550	"		"		"
							Итого:		1,5114	0,755					
	Панели наружных стен														
НБ-1*	глухая	166	1196	2567	шт	0,0714	132,8	24	1,7136	3,187				Альб.III стр. 25	поштучно
НБ-2*	с окном ОРСМ 15-11	166	1196	2567	"	0,1610	120,7	5	0,8050	0,604				" стр. 26	"
НБ-3*	с окном ОРСМ 15-6	166	1196	2567	"	0,1341	135,3	1	0,1341	0,135				" стр. 27	"
НБ-4л*	с дверью ДН21-9лпщр2	166	1196	2567	"	0,1703	129,6	2	0,3406	0,259				" стр. 28	"
НБ-4*	с дверью ДН21-9пщр2	166	1196	2567	"	0,1703	129,6	1	0,1703	0,130				" стр. 28	"
НБ-5*	глухая	166	596	2567	"	0,0398	68,8	1	0,0398	0,069				" стр. 29	"
							Итого:		3,2034	4,384					
ОРСМ15-11	оконный блок	168	1080	1460	шт	0,0890	40,1	2	0,1780	0,080				ГОСТ 26601-85	поштучно
ОРСМ6-6	оконный блок	168	570	560	"	0,0273	12,3	1	0,0273	0,012				"	"
							Итого:		0,2053	0,092					
				Итого добавляется:					10,4211	13,415					

Всего при варианте дома с $t_{н.в.}$=-40°С каркас панелей-балки комбинированные изделий и деталей в заготовках на дом: 27,8039 м³ 23,004 тн

Взам.инв.№ | Подпись и дата | Инв.№подл.

Привязан:

Инв.№

141-115-180.87 КД

Сводная спецификация (продолжение)

Лист 32

Альбом I

Вариант цокольного перекрытия по лагам

Марка	Наименование	Сечение в мм: До строжки	Сечение в мм: После строжки	Длина в мм	Ед. изм.	Кубатура ед. изм. м3	Масса ед. изм. кг	Количество на дом: штук или п.м.	Количество на дом: м3	Количество на дом: тонн	Группа кач. древ. ГОСТ 11047-72	Антисептирован.	Абс. влажн. %	ГОСТ Альбом	Поставка
1	2	3	4	5	6	7	8	9	10	11	12	13	14	15	16
	Исключается:														
	Панели цокольного перекрытия														
ПЦ-1	Глухая	198	1196	3596	шт	0,1321	234,0	11	1,4531	2,574				Альб II стр. 68	Поштучно
ПЦ-2	Глухая	198	710	3596	—"—	0,1153	155,0	4	0,4612	0,620				— стр. "69	—"—
ПЦ-3	С отверстием	198	1196	3596	—"—	0,2015	244,0	1	0,2015	0,244				— стр. "70	—"—
ВЦ-1	Вкладыш	79	198	3596	—"—	0,0453	31,3	2	0,0906	0,063				— стр. "101	Пакетами
							Итого:		2,2064	3,501					
	Детали строганые														
В59п	Брусок	50×100	47×94	—	п.м.	0,0050		9,6	0,0480		2		18	11047-72 24454-80	Пакетами
В57п	Брусок	50×75	47×71	—	—"—	0,0038		4,7	0,0179		2		—"—	—"—	—"—
В54п	Брусок	50×50	44×44	—	—"—	0,0025		46,8	0,1170		—"—		—"—	—"—	—"—
							Итого:		0,1829	0,091					
	Детали нестроганые														
89-62	Обвязка	100×100	—	6200	шт	0,0620		1	0,0620		1	ПВ	22	11047-72 24454-80	Пакетами
512п	Обвязка	50×150	—	—	п.м.	0,0075		55,4	0,4155		2	—"—	—"—	11047-72 24454-80	—"—
59п	Обвязка, балка крыльца	50×100	—	—	—"—	0,0050		3,6	0,0180		2	—"—	23	—"—	—"—
59-46	Прогон	50×100	—	4620	шт	0,0231		1	0,0231		1	—"—	—"—	—"—	—"—
29п	Доска подкладная	25×100	—	—	п.м.	0,0025		6,5	0,0163		2	—"—	—"—	—"—	—"—
							Итого:		0,5349	0,267					
	Итого исключается:								2,9242	3,859					

(продолжение)

Привязан:

Инв.№

141-115-180.87 КД

Сводная спецификация (продолжение)

Лист 33

Инв.№ подл. | Подпись и дата | Взам.инв.№

Альбом I

(продолжение)

1	2	3	4	5	6	7	8	9	10	11	12	13	14	15	16
	Добавляется:														
	Детали нестроганые														
89-47	Обвязка	100×100	—	4760	шт.	0,0476		11	0,5236		1	п.в.	22	11047-72 24454-80	пакетами
59-31	Прогон	50×100	—	3100	—"—	0,0155		10	0,1550		1	—"—	—"—	—"—	—"—
59-23	Прогон	50×100	—	2340	—"—	0,0117		4	0,0468		1	—"—	—"—	—"—	—"—
59-51	Прогон	50×100	—	5150	—"—	0,0258		4	0,1032		1	—"—	—"—	—"—	—"—
	Лага	50×60	—	3380	—"—	0,0101		53	0,5353		2	—"—	—"—	—"—	—"—
	Лага	50×60	—	1790	—"—	0,0054		12	0,0648		—"—	—"—	—"—	—"—	—"—
59п	Доска обвязки	50×100	—	—	п.м.	0,0050		32,0	0,1600		—"—	—"—	—"—	—"—	—"—
							Итого:		1,5887	0,953					
	Детали строганые														
	Доски пола	25×100	21×94	5410	шт.	0,0135		39	0,5265			Обмазка	12	ТУ13-889-86	пакетами
	Доски пола	25×100	21×94	3370	—"—	0,0084		21	0,1764			нижней	12	—"—	—"—
	Доски пола	25×100	21×94	3340	—"—	0,0084		78	0,6552			пласти и кромок пастой „200"	12	—"—	—"—
	Доски пола	25×100	21×94	2510	—"—	0,0063		39	0,2457				12	—"—	—"—
							Итого:		1,6038	0,802					
	Итого добавляется:								3,1925	1,755					
	Всего при варианте дома цокольного перекрытия по лагам изделий и деталей в заготовках на дом:								28,6721	23,019					

Взам. инв. № | Подпись и дата | Инв. № подл.

Привязан:

Инв. №

141-115-180.87 КД

Сводная спецификация (продолжение)

Лист 34

Альбом I

Вариант с окнами по ТУ13-723-83 с температурой наружного воздуха -30°С, каркас панелей цельного сечения

Марка	Наименование	Сечение в мм до строжки	Сечение в мм после строжки	Длина в мм	Ед. изм.	Кубатура ед. изм. м³	Масса ед. изм. кг	Количество на дом: штук или п.м.	Количество на дом: м³	Количество на дом: тонн	Группа кач. древ. ГОСТ 11047-72	Антисептиров.	Абсол. влажн. %	Гост Альбом	Поставка
1	2	3	4	5	6	7	8	9	10	11	12	13	14	15	16
	Исключается:														
	панели наружных стен														
Н-2	С окном ОРМ 15-11	166	1196	2567	шт	0,1609	130,0	5	0,8045	0,650				Альб II стр. 8	Поштучно
Н-3	С окном ОРМ 15-6	166	1196	2567	—"—	0,1466	157,1	1	0,1466	0,157				—"— стр. 9	—"—
							Итого:		0,9511	0,807					
ОРМ15-11	Оконный блок	134	1080	1460	шт	0,0677	30,5	2	0,1354	0,061				Гост 26601-85	—"—
ОРМ6-6	Оконный блок	134	570	560	—"—	0,0216	9,7	1	0,0216	0,010				—"—	
							Итого:		0,1570	0,071					
	Детали строганые														
Н05-25	Наличник	16×40	13×34	1140	шт	0,0007		3	0,0021					8242-75	Пакетами
Н05-15	Наличник	16×40	13×34	1500	—"—	0,0010		5	0,0050					—"—	—"—
							Итого:		0,0071	0,004					
				Итого исключается:					1,1152	0,882					
	Добавляется: панели наружных стен														
Н-2	С окном ОДМ 15-11	166	1080	1460	шт	0,1827	139,7	5	0,9135	0,699				Альб II стр. 8	Поштучно
Н-3	С окном ОДМ 15-5,5	166	550	560	—"—	0,1636	164,6	1	0,1636	0,165				стр. "5	—"—
							Итого:		1,0771	0,864					
ОДМ15-11	Оконный блок	94	1095	1460	шт	0,0906	40,8	2	0,1812	0,082				ТУ13-723-83	Поштучно
ОДМ6-5,5	Оконный блок	94	550	560	—"—	0,0273	12,3	1	0,0273	0,012				—"—	—"—
							Итого:		0,2085	0,094					
Н07-15	Наличник	16×80	13×74	1500	шт	0,0019		5	0,0095		2		18	8242-75	Пакетами
Н07-11	Наличник	16×80	13×74	1140	—"—	0,0015		3	0,0045		2		18	—"—	—"—
							Итого:		0,0140	0,007					
				Итого добавляется:					1,2996	0,965					

Всего при варианте с окнами по ТУ13-723-83 $ct_{н.в.}$=-30°С каркас панелей цельного сечения изделий и деталей в заготовках на дом: 28,5882 м³ 25,206 тн

Привязан:

Инв.№

141-115-180.87 КД

Сводная спецификация (продолжение)

Лист 35

Инв.№ подл. | Подпись и дата | Взам.инв.№

Альбом I

Вариант с окнами по ТУ13-723-83 с температурой наружного воздуха -40°С, каркас панелей цельного сечения.

Марка	Наименование	Сечение в мм До строжки	Сечение в мм После строжки	Длина в мм	Ед. изм.	Кубатура ед. изм. м3	Масса ед. изм. кг	Количество на дом штук или п.м.	Количество на дом м3	Количество на дом тонн	Группа кач. древ. ГОСТ 24454-72	Антисептирован.	Абс. влажн. %	ГОСТ Альбом	Поставка
1	2	3	4	5	6	7	8	9	10	11	12	13	14	15	16
	Исключается:														
	Панели наружных стен														
	Н-1; Н-2; Н-3; Н-4л; Н-4; Н-5						Итого:		3.7278	5.368				Альб.II стр.1-17	Поштучно
	Панели внутренних стен														
	В-1; В-2л;						Итого:		0,9524	1,361				Альб.II стр.32,33	—"—
	Панели наружных стен мансарды														
	НМ-1; НМ-2; НМ-3; НМ-4						Итого:		1,0551	1,788				Альб.II стр.37-40	—"—
	Панели цокольного перекрытия с минераловатными плитами														
	ПЦ-1; ПЦ-2; ПЦ-3						Итого:		2,1158	3,438				Альб.II стр.65-70	—"—
	Панели междуэтажного перекрытия с минераловатными плитами														
	ПМ-1; ПМ-2; ПМ-3; ПМ-4; ПМ-5						Итого:		2,4053	3,204				Альб.II стр.73-77	—"—
ОРМ 15-11	Оконный блок	134	1080	1460	шт.	0,0677	30,5	2	0,1354	0,061				26601-85	—"—
ОРМ6-6	Оконный блок	134	570	560	—"—	0,0216	9,7	1	0,0216	0,010				—"—	—"—
							Итого:		0,1570	0,071					
	Детали строганые														
Н05-25	Наличник	16×40	13×34	1140	шт.	0,0007		3	0,0021	0,001	2		18	8242-75	Пакетами
Н05-15	Наличник	16×40	13×34	1500	—"—	0,0010		5	0,0050	0,003	2		18	—"—	—"—

Привязан:

Инв.№

141-115-180.87 КД

Сводная спецификация (продолжение)

Лист 36

Инв.№ подл. | Подпись и дата | Взам.инв.№

(Продолжение). Вариант с окнами по ТУ13-723-83 с $t_{н.в.}$=-40°С, каркас панелей цельного сечения

1	2	3	4	5	6	7	8	9	10	11	12	13	14	15	16
							Итого:		0,0071	0,004					
						Итого исключается:			10,4205	15,234					
	Добавляется:														
	Панели наружных стен														
Н-1*	Глухая	166	1196	2567	шт.	0,0863	134,8	24	2,0712	3,235				Альб.II стр. 12	поштучно
Н-2*	С окном отм 15-11	166	1196	2567	—"—	0,2061	137,1	5	1,0305	0,686				—"— стр. 13	—"—
Н-3*	С окном отм. 15-5,5	166	1196	2567	—"—	0,1771	149,6	1	0,1771	0,150				—"— стр. 14	—"—
Н-4*л	С дверью ДН21-9 лпщ Р2	166	1196	2567	—"—	0,1917	132,2	2	0,3834	0,264				—"— стр. 15	—"—
Н-4*	С дверью ДН21-9 пщ Р2	166	1196	2567	—"—	0,1917	132,2	1	0,1917	0,132				—"— стр. 16	—"—
Н-5*	Глухая	166	596	2567	—"—	0,0524	71,6	1	0,0524	0,072				—"— стр. 17	—"—
							Итого:		3,9063	4,539					
	Панели внутренних стен														
В-1*	Глухая	110	1196	2567	шт.	0,0596	81,7	11	0,6556	0,899				Альб.II стр. 34	поштучно
В-2*л	С дверью	110	1196	2567	—"—	0,1478	97,3	2	0,2956	0,195				—"— стр. 35	—"—
							Итого:		0,9512	1,094					
	Панели наружных стен мансарды														
НМ-1*	Глухая	166	1196	1873	шт.	0,0643	99,0	8	0,5144	0,792				Альб.II стр. 43	поштучно
НМ-2*	Глухая	166	726	1873	—"—	0,0547	67,5	2	0,1094	0,135				—"— стр. 44	—"—
НМ-3*	Глухая	166	1066	1873	—"—	0,0619	90,4	1	0,0619	0,090				—"— стр. 45	—"—
НМ-4*	С люком	166	1196	1873	—"—	0,0879	110,12	4	0,3516	0,440				—"— стр. 46	—"—
							Итого:		1,0373	1,457					
	Панели цокольного перекрытия с пенопластом														
ПЦ-1	Глухая	198	1196	3596	шт.	0,1257	205,0	11	1,3827	2,255				Альб.II стр. 68	поштучно
ПЦ-2	Глухая	198	710	3596	—"—	0,1125	140,0	4	0,4500	0,560				—"— стр. 69	—"—
ПЦ-3	С отверстием	198	1196	3596	—"—	0,2015	226,0	1	0,2015	0,226				—"— стр. 70	—"—
							Итого:		2,0342	3,041					

Альбом I

Инв. N подл. | Подпись и дата | Взам. инв. N

Привязан:

Инв. N

141-115-180.87 КД

Сводная спецификация (продолжение)

Лист 37

Альбом I

(Продолжение) Вариант с окнами по ТУ13-723-83 с $t_{н.в.}$=-40°С, каркас панелей цельного сечения

1	2	3	4	5	6	7	8	9	10	11	12	13	14	15	16
	Панели междуэтажного перекрытия с пенопластом														
ПМ-1	Глухая	192	1196	3596	шт.	0,1258	158,0	14	1,7612	2,212				Альб.II стр.73	поштучно
ПМ-2	Глухая	192	536	3596	—"—	0,0760	80,0	1	0,0760	0,080				стр."74	—"—
ПМ-3	Глухая	192	880	3596	—"—	0,1171	128,0	1	0,1171	0,128				стр."75	—"—
ПМ-4	с отверстием	192	1196	3596	—"—	0,1984	158,0	1	0,1984	0,158				стр."76	—"—
ПМ-5	Глухая	192	964	3596	—"—	0,1512	150,0	1	0,1512	0,150				стр."77	—"—
							итого:		2,3039	2,728					
отм 15-11	Оконный блок	120	1095	1460	шт	0,1163	52,3	2	0,2326	0,105				ТУ 13-723-83	поштучно
отм. 6-5,5	Оконный блок	120	550	1460	—"—	0,0350	15,8	1	0,0350	0,016				—"—	—"—
							Итого:		0,2676	0,121					
	Детали строганые														
	Доска	16×50	13×46	1140	шт.	0,0009		3	0,0027		2		18	11047-72 24454-80	пакетами
	Доска	16×50	13×46	1500	—"—	0,0012		5	0,0060		—"—		—"—	—"—	—"—
							итого:		0,0087	0,004					
				Итого добавляется:					10,5092	12,984					
	Всего при варианте с окнами по ТУ13-723-83 с $t_{н.в.}$=-40°С, каркас панелей цельного сечения изделий и деталей в заготовках на дом:								28,4925	22,873					

Привязан

Инв. N

141-115-180.87 КД

Сводная спецификация (окончание)

Лист 38

Инв. N подл. | Подпись и дата | Взам. инв. N

Альбом I

Ведомость рабочих чертежей основного комплекта

Лист	Наименование	
ОВ-1	Общие данные (начало)	
ОВ-2	Общие данные (окончание)	
ОВ-3	Отопление и вентиляция. План на отм 0.000 и план мансарды	
ОВ-4	Схема трубопроводов отопления	

Ведомость ссылочных и прилагаемых документов

	Наименование	Примеч.
	Ссылочные документы	
1.494-32	Зонты и дефлекторы	
4.904-69	Средства крепления трубопроводов и нагревательных приборов	
5.903-2 в 0,1	Воздухосборники	
7.903.9-2	Детали тепловой изоляции	
	Прилагаемые документы	
ВМ	Ведомость потребности в материалах	
СО	Спецификация оборудования	

Наименование здания	Объем $м^3$	Периоды года при t^0 м С	Расход тепла ккал/г/вт: на отопление	на вентиляцию	на горячее водоснабжение	общий	Расход холода ккал/г	Установленная мощность электродвигат кВт
Мансардный 1-квартирный	329,51	-30°	10430 / 12190	—	6000 / 6960	16430 / 19060	—	—
4-комнатный жилой дом	329,51	-40°	10125 / 11745	—	6000 / 6960	16125 / 18705	—	—

Рабочие чертежи разработаны в соответствии с действующими нормами и правилами и предусматривают мероприятия, обеспечивающие взрывобезопасность и пожаробезопасность при эксплуатации здания (сооружения).

Гл. инженер проекта: Русаков Ю.В

Согласовано:

АС	Крыжановская	
КЖ	Якубова	
ВК	Меерсон	

Инв. № подл.	Подпись и дата	Взам. инв. №

Инв. №		
ГИП	Русаков	
Нач. отд.	Гетман	
Вед. инж.	Щербакова	
Н. контр.	Головенчик	

Привязан

141-115-180.87 ОВ

Мансардный I-квартирный 4 комнатный жилой дом деревянно-панельной конструкции	Стадия	Лист	Листов
	Р	1	4
Общие данные (начало)	ГИПРОЛЕСПРОМ		

Альбом I

Общие данные

Проект разработан для индивидуального строительства в I в и II в климатических подрайонах, с расчетной температурой наружного воздуха - 30° и - 40° с обычными геологическими условиями.

Согласно строительной части проекта, стены здания панельные с утеплителем из минераловатных плит.

Основные нормативные документы:

СНиП II-3-79 „Строительная теплотехника".
СНиП II-33-75 „Отопление и вентиляция."
СНиП 2.01.01-82 „Строительная климатология."
СНиП 2.08.01-85 „Жилые здания".

Отопление. Отопление дома запроектировано от отопительного водогрейного секционного котла модели КЧМ-2М-4 „Жарок-1" на твердом топливе, установленного на кухне.
Система отопления двухтрубная с прокладкой подающей магистрали под потолком мансарды, обратная - над полом первого этажа. Удаление воздуха из системы предусматривается через воздухосборник, расположенный в высшей точке системы. Главный стояк изолируется минераловатными изделиями. Потери давления в системе отопления 22,8 кгс/м².

Вентиляция. Вентиляция жилых комнат предусмотрена через вытяжные каналы кухни, ванной комнаты и санузлов. Вентиляция кухни, ванной комнаты и санузлов предусмотрена естественная вытяжная.

Горячее водоснабжение. Горячее водоснабжение предусмотрено от водоподогревателя, установленного на котле „Жарок-1".

ГИП	Русаков		
Нач. отд.	Гетман		
Вед. инж.	Щербакова		
Н. контр.	Головенчиц		

141 - 115 - 180.87 ОВ

Мансардный I квартирный 4 комнатный жилой дом деревянно-панельной конструкции

Стадия	Лист	Листов
Р	2	

Общие данные/окончание/

ГИПРОЛЕСПРОМ

Привязан

Инв. №

Инв. № подл. | Подпись и дата | Взам. инв. №

22579-01 63

Жукова

Альбом I

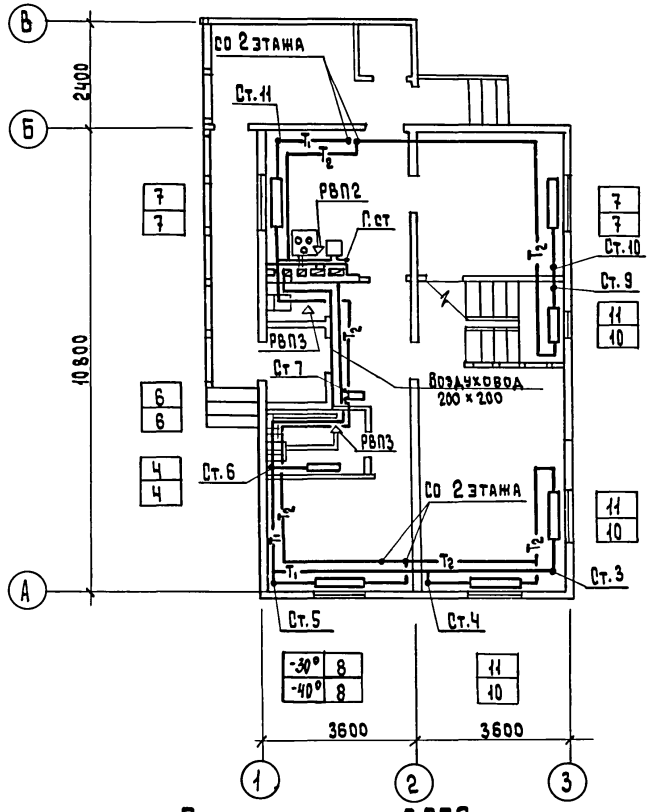

План на отм. 0.000

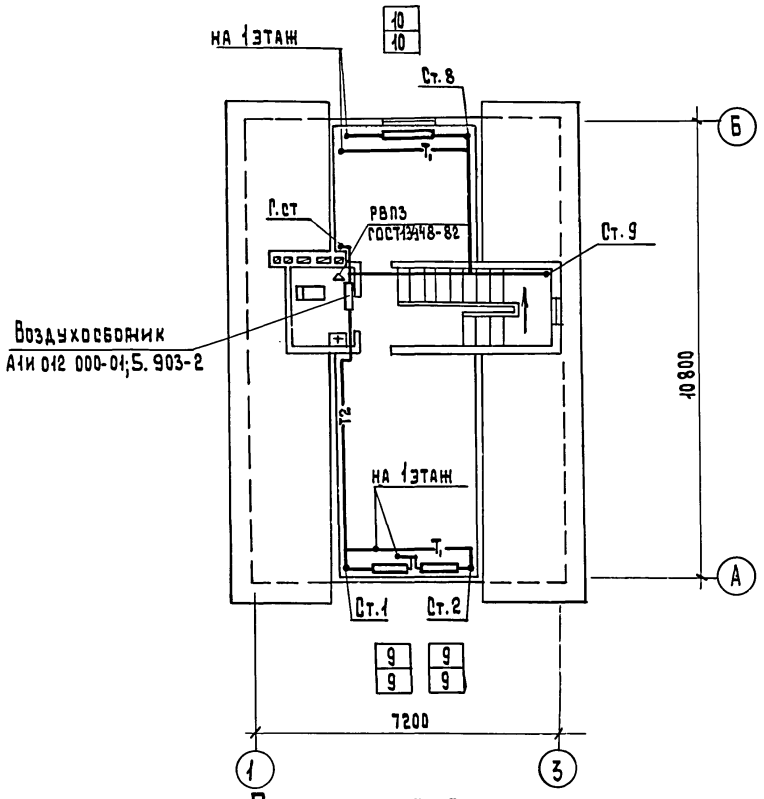

План мансарды

ГИП	Русаков		141-115-180.87 ОВ
Нач.отд.	Гетман		
Вед.инж.	Щербакова		
Н. контр.	Головенчиц		

Привязан

Инв.№

Мансардный 1-квартирный 4-комнатный жилой дом деревянно-панельной конструкции.	Стадия	Лист	Листов
	Р	3	
Отопление и вентиляция План на отм. 0.000 и план мансарды	ГИПРОЛЕСПРОМ		

Инв.№ подл. | Подпись и дата | Взам. инв.№

Альбом I

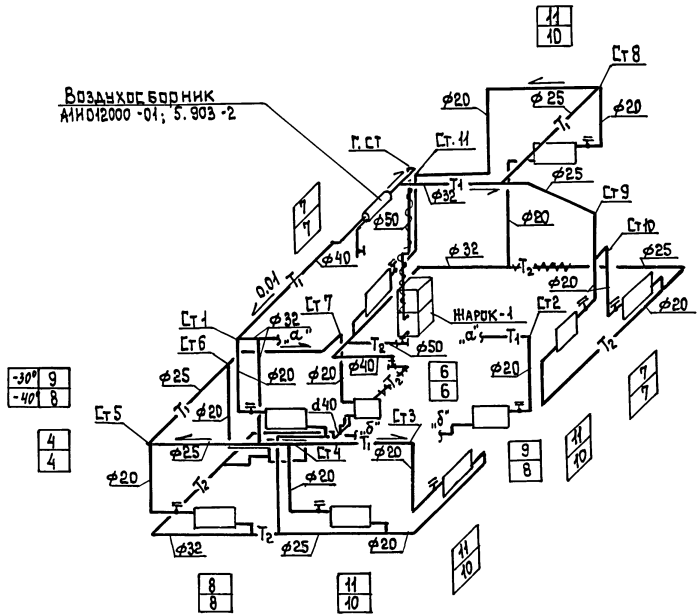

Таблица радиаторов МС-140

Количество секций в приборе	Количество приборов	
	-30°	-40°
4	1	1
6	1	1
7	2	2
8	1	1
9	2	2
10	1	4
11	3	—
Итого	93	90

ГИП	Русаков	
Нач.отд.	Гетман	
Вед.инж.	Щербакова	
Н.контр.	Головенчиц	

141-115-180.87 ОВ

Привязан

Инв.№

Мансардный 1-квартирный 4-комнатный жилой дом деревянно-панельной конструкции

Стадия	Лист	Листов
Р	4	

Схема трубопроводов отопления

ГИПРОЛЕСПРОМ

Инв.№ подл. | Подпись и дата | Взам.инв.№

Альбом I

Ведомость рабочих чертежей основного комплекта

Лист	Наименование	Примеч.
1	Общие данные	ВК-1
2	Планы систем В1 и Т3 1го этажа и мансарды	ВК-2
3	Планы систем К1 I этажа и мансарды	ВК-3
4	Схемы систем К1, В1, Т3 I этажа и мансарды	ВК-4

Ведомость ссылочных и прилагаемых документов

Обозначение	Наименование	Примечание
	Ссылочные документы	
Серия 4.900-8 вып.1	Трубы и их соединения	
Серия 4.900-8 вып.4	Внутреннее санитарно-техническое оборуд	
Серия 5.901-1 вып.0	Вводы водопровода и установка счетчиков	
	холодной воды	
Серия 4.904-69	Средства крепления санитарно-техничес	
	ких приборов и трубопроводов	
	Прилагаемые документы	
ВК.ВМ	Ведомость материалов	
ВК.СО	Спецификация оборудования	

Основные показатели по чертежам водопровода и канализации

Наименование системы	Потребный напор на вводе м вод. ст.	Расчетный расход м³/сут.	м³/ч	л/с	при пожаре, л/с	Установленная мощность электродвигателей, квт	Примечание
В1	12	1,13	—	0,38	—	—	
К1		1,13	—	1,98	—	—	
Т3			—	0,54	—	—	

Рабочие чертежи разработаны в соответствии с действующими нормами и правилами и предусматривают мероприятия, обеспечивающие взрывобезопасность и пожаробезопасность при эксплуатации здания и (сооружения).

Гл. инженер проекта: /Русаков/

Водоснабжение и канализация

Водоснабжение и канализация проектируются в соответствии с нормами СНиП 2.04-01-85.

Проектом предусматривается подключение внутренних сетей водопровода и канализации к наружным сетям водопровода и канализации поселка.

Горячее водоснабжение запроектировано от водонагревателя, установленного на котле КЧМ-2м /Жарок/.

Монтаж санитарно-технических устройств и трубопроводов производить согласно СН и П III-28-75. После монтажа и испытания трубопроводы окрасить масляной краской за 2 раза, в цвета соответствующие ГОСТ 14202-69.

Водоснабжение

Внутренние сети водопровода и горячего водоснабжения проектируются из стальных водогазопроводных оцинкованных труб ф 25-15мм. На трубопроводах устанавливается запорная и водоразборная арматура.

Трубопроводы прокладываются напольно и над дверными проемами с уклоном i = 0.002 в сторону ввода.

Ввод водопровода запроектирован из стальных водогазопроводных оцинкованных труб ф 25мм.

Канализация

Норма водоотведения принимается равной норме водопотребления.

Внутренние сети канализации прокладываются из пластмассовых канализационных труб ф 100 ÷ 50мм с уклоном i = 0,02 и 0,035.

Канализационные стояки выводятся выше кровли на 0,5м.

ГИП	Русаков	
Нач. отд.	Гетман	
Рук. гр.	Меерсон	
Н. контр.	Гетман	

141-115-180.87 ВК

Мансардный I-квартирный 4х комнатный жилой дом

Стадия	Лист	Листов
Р	1	4

Общие данные

ГИПРОЛЕСПРОМ

Согласовано:

Инв. № подл. | Подпись и дата | Взам. инв. №

Альбом I

План В1 и Т3 1го этажа

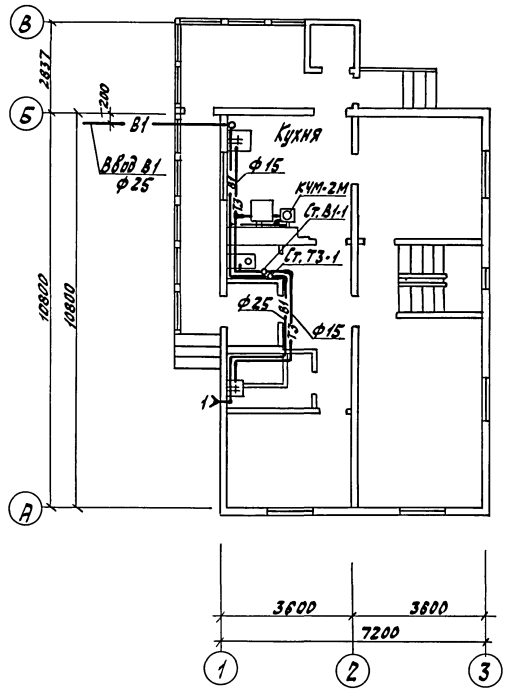

План В1 и Т3 мансарды

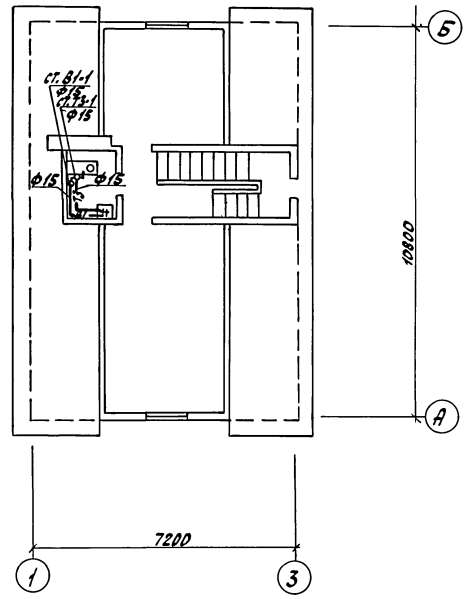

Согласовано:

Гл. арх.	Гиварц	
Гл. спец.	Манцева	
ОВ	Щербакова	

Инв. № подл. | Подпись и дата | Взам. инв. №

ГИП	Русаков	
Нач. отд.	Гетман	
Рук. гр.	Меерсон	
Техник	Голикова	
Н. контр.	Гетман	

141-115-180.87 ВК

Мансардный 1-квартирный 4-комнатный жилой дом	Стадия	Лист	Листов
	Р	2	
Планы систем В1 и Т3 1го этажа и мансарды	ГИПРОЛЕСПРОМ		

22579-01 67

Альбом I

План К1 1го этажа

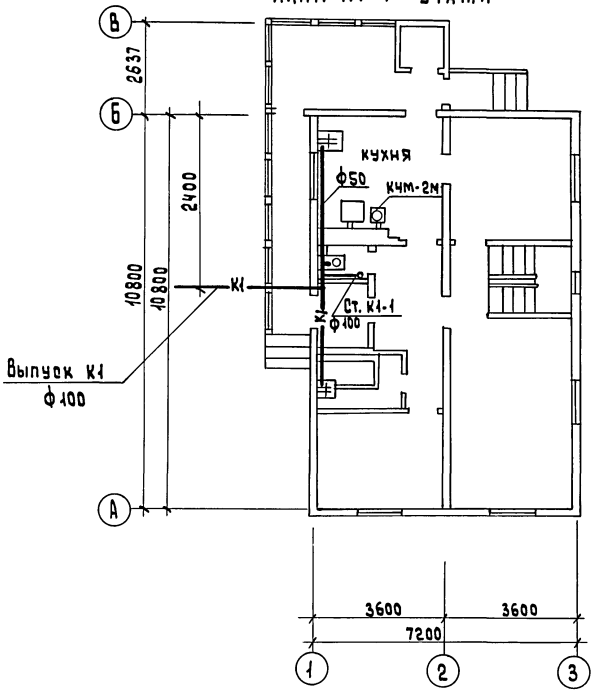

План К-1 мансарды

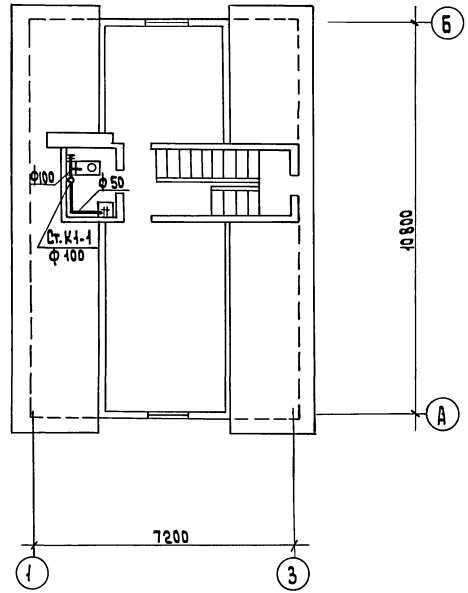

ГИП	Русаков		
Нач. отд.	Гетман		
Рук. гр.	Меерсон		
Техник	Голикова		
К.контр.	Гетман		

141-115-180.87 ВК

Мансардный I-квартирный 4х комнатный жилой дом

Стадия	Лист	Листов
Р	3	

Планы систем К1 I этажа и мансарды

ГИПРОЛЕСПРОМ

22579-01 68

Согласовано:

Гл. арх.	Гурари
Гл. спец.	Межуева
ОВ	Щербакова

Взам. инв. N

Подпись и дата

Инв. N подл.

Альбом I

В1

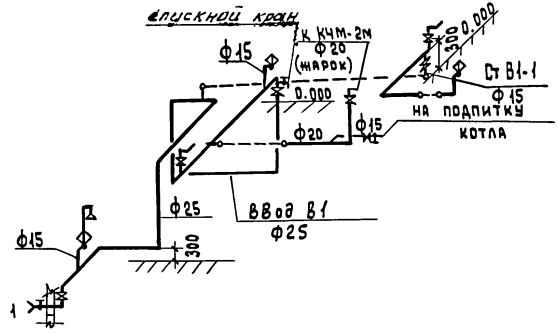

К1

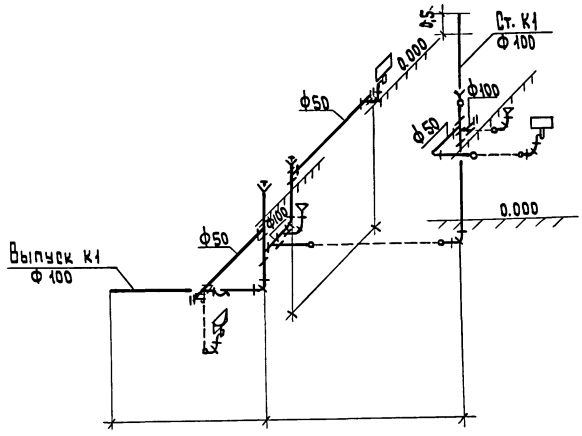

Т3

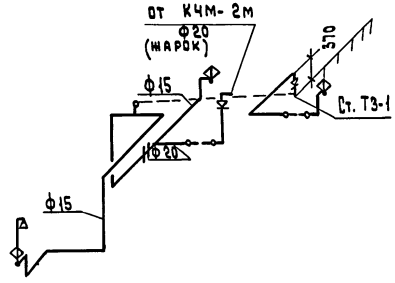

ГИП	Русаков		141-115-180.87 ВК
Нач.отд.	Гетман		
Рук.гр.	Меерсон		
Техник	Голикова		
Н.контр.	Гетман		

Мансардный I-квартирный 4-комнатный жилой дом	Стадия	Лист	Листов
	Р	4	
Схемы систем К1, В1, Т3 I этажа и мансарды	ГИПРОЛЕСПРОМ		

Инв. N подл. | Подпись и дата | Взам. инв. N

Альбом I

Ведомость рабочих чертежей основного комплекта

Лист	Наименование	Примечание
1	Общие данные	
2	План расположения электрооборудования и прокладка электрических сетей	

Ведомость ссылочных и прилагаемых документов

Обозначение	Наименование	Примечание
	Прилагаемые документы	
ЭО.СО	Спецификация оборудования	
ЭО.ВМ	Ведомость потребности в материалах	

Рабочие чертежи разработаны в соответствии с действующими нормами и правилами и предусматривают мероприятия, обеспечивающие взрывобезопасность и пожаробезопасность при эксплуатации здания (сооружения).

Гл. инженер проекта: /Русаков/

Инв. № подл. | Подпись и дата | Взам. инв. №

Общие указания

1. Проект выполнен в соответствии с Инструкцией по проектированию электрооборудования жилых зданий СН 544-82, СНиП II-1-71 и ГОСТ 21608-84.
2. Ввод электросети в здание предусматривается на 220В (ф+0) в системе с глухозаземленной нейтралью трансформатора и выполняется при привязке проекта к местным условиям.
3. Питающая эл. сеть к квартирному щитку и к эл. розетке на 25А выполняется кабелем АПВГ, групповая эл. сеть - проводом АППР открыто по стенам.
4. Для зануления электроустановок жилого дома используется нулевой рабочий провод электросети. Для зануления корпусов переносных бытовых приборов мощностью более 1,3 кВт используется дополнительный провод, прокладываемый от щитка сечением, равным сечению фазного провода.

Привязан

Инв. №

ГИП	Русаков	
Нач.отд.	Данкевич	
Гл.спец.	Рабиева	
Ст.инж.	Никонова	
Н.контр.	Клевакина	

141-115-180.87 ЭО

Пансардный 1-квартирный 4-комнатный жилой дом деревянно-панельной конструкции

Стадия	Лист	Листов
Р	1	2

Общие данные

ГИПРОЛЕСПРОМ

Жукова

Альбом I

План на отм. 0,000

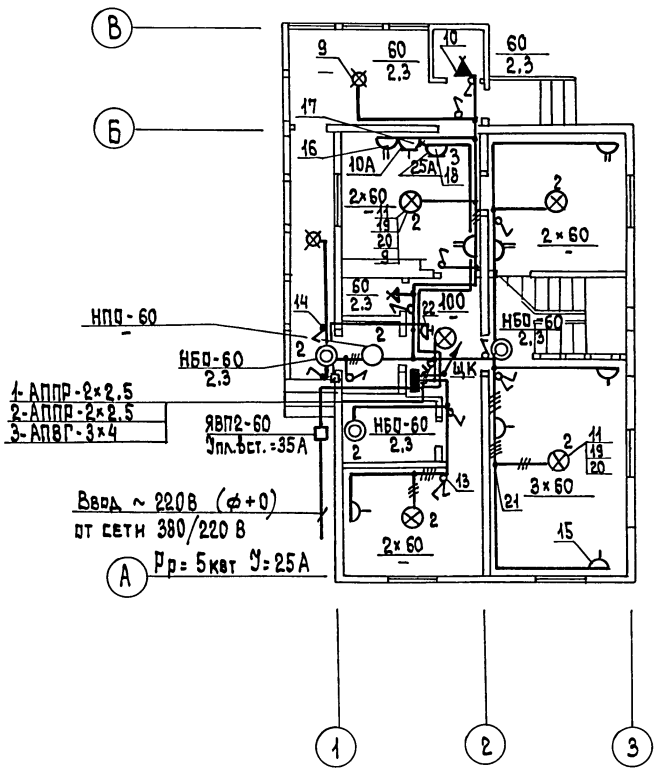

План мансарды

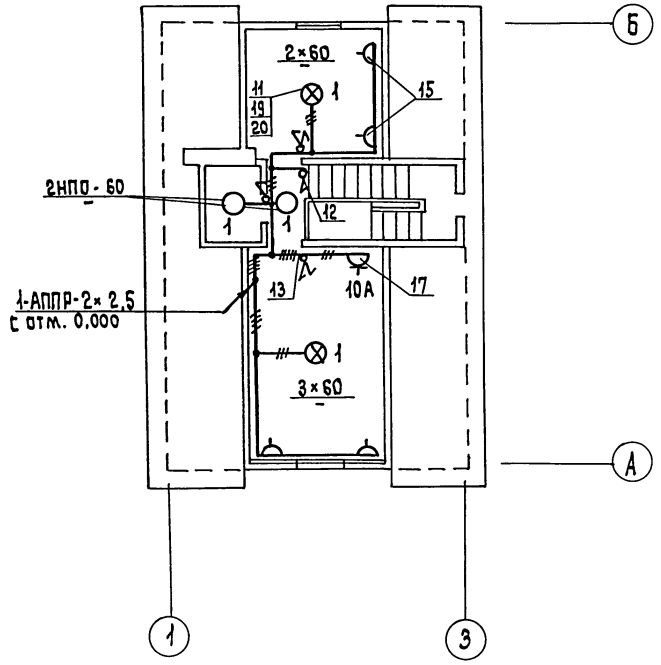

ГИП	Русаков		
нач.отд.	Дацкевич		
гл.спец.	Рябцева		
ст.инж.	Никонова		1987г.
н.контр.	Рябцева		

141-115-180.87 90

Мансардный 1-квартирный 4-комнатный жилой дом деревянно-панельной конструкции

стадия	лист	листов
Р	2	

План расположения электрооборудования и прокладка электрических сетей

ГИПРОЛЕСПРОМ г. Москва

привязан:

инв.№

инв.№подл. | подпись и дата | взам.инв.№

Альбом I

Ведомость рабочих чертежей основного комплекта

Лист	Наименование	Примечание
1	Общие данные (начало). Скелетные схемы связи. План кровли.	
2	Общие данные (окончание)	
3	План на отм. 0.000 и план мансарды с сетями связи	

Ведомость ссылочных и прилагаемых документов

Обозначение	Наименование	Примечание
	Ссылочные документы:	
Серия 2-190-1/72	Оборудование жилых и об-	
Выпуск V ЦНИИЭП	щественных зданий для	
Граждансельстрой	сельского строительства	
	Прилагаемые документы:	
СС.СО	Спецификация оборудования	
СС.ВМ.	Ведомость потребности в	
	материалах.	

Условные обозначения

- оборудование телевизионное транзисторное унифицированное АТТУ-6
- Антенна телевизионная АТКГ
- Абонентское защитное устройства АЗУ-5
- Коробка универсальная УК-Р-0,5-30
- Устройство абонентское распределительное УАР-6,1
- провода ПТПЖ-2×1,2; ПТПЖ-2×0,6; ЛТВ-В-1×2×0,6
- шина заземления

Рабочие чертежи разработаны в соответствии с действующими нормами и правилами и предусматривают мероприятия, обеспечивающие взрывобезопасность и пожаробезопасность при эксплуатации здания (сооружения).

Гл. инженер проекта: (Русаков)

Согласовано:

Инв.№подл. | Подпись и дата | Взам. инв.№

Скелетные схемы связи

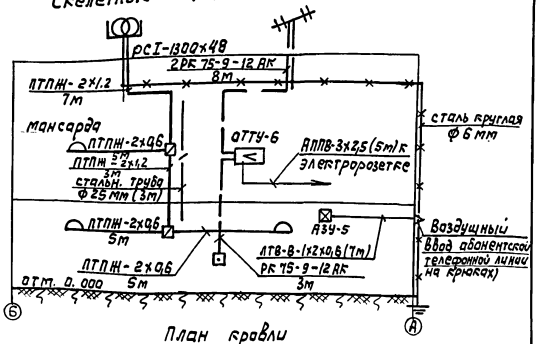

План кровли

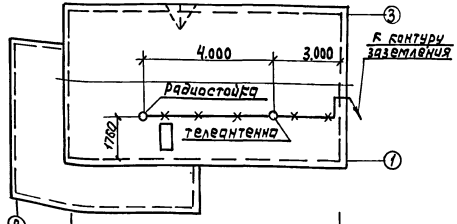

Привязан

Инв.№				
ГИП	Русаков			
Нач.отд	Дацкевич			
Рук. гр	Макаров			
Ст. инж.	Радин			
Н. контр	Якушев			

141-115-180.87 СС

Мансардный 1-квартирный 4 комнатный жилой дом деревянно-панельной конструкции	Стадия	Лист	Листов
	Р	1	3
Общие данные (начало). Скелетные схемы связи. План кровли.	ГИПРОЛЕСПРОМ г. МОСКВА		

Альбом I

Общие указания

В данном проекте предусмотрены следующие виды связи:

- телефонная связь общего пользования;
- радиофикация;
- телевидение.

Телефонная связь общего пользования.

Ввод абонентской телефонной линии предусмотрен от столбовой линии на крюки, которые заделываются в стену. От ввода до абонентского защитного устройства прокладывается линейный провод ПТВ-В-1х2х0,6. Абонентскую проводку выполнить после заселения дома при наличии заявки абонента.

Радиофикация

Ввод радиофикации осуществляется через трансформатор ТАМУ-10 т, размещаемый на радиостойке РС I-1300х48. В столовой, общей комнате и спальне на высоте 0,8м и на расстоянии не более 1м от электророзеток устанавливаются радиорозетки. Проводка сети радиофикации выполняется проводами ПТПЖ-2х0,6 и ПТПЖ-2х1,2.

Количество электродов необходимое для устройства контура заземления

№№ п.п.	Характер грунта	К-во электродов заземл.	Сопротив. заземл.
1	Чернозем, торф	1	30 ом
2	Глина, суглинок	2	35 ом
3	Песок ср. влажн.	4	45 ом
4	Песок влажный	4	60 ом
5	Каменистый	отдельн. расчетом	35 ом

Телевидение

Для обеспечения приема программ телевидения на кровле устанавливаются телевизионные антенны (крепятся на мачте), Тип которых определить при привязке проекта. С телеантенн до телевизионного усилителя ОТТУ-6 прокладывается кабель 2РК 75-9-12АК.

Для питания и заземления телевизионного усилителя в электротехнической части проекта предусмотрена установка электророзетки с заземляющим контактом.

Для заземления телеантенны, радиостойки и устройства РЗУ-5 выполнить контур заземления из угловой стали. Количество электродов определить при привязке проекта.

Установка радиостойки, телефонной стойки и телеантенны на кровле уточняется при привязке проекта, в зависимости от внешних условий прохождения радиофидера, сетей телефонной связи и источника телесигналов.

При монтаже средств связи соблюдать действующие правила техники безопасности и охраны труда.

ГИП	Русаков		
Нач. отд	Дацкевич		
Рук. гр.	Макаров		
Ст. инж.	Радин		
Н. контр.	Якушев		

141-115-180.87 СС

Мансардный I-квартирный 4 комнатный жилой дом деревянно-панельной конструкции

Стадия	Лист	Листов
Р	2	

Общие данные (окончание)

ГИПРОЛЕСПРОМ г. МОСКВА

Привязан

Инв. №

Инв. № подл. | Подпись и дата | Взам. инв. №

22579-01 73

Альбом I

План на отм. 0.000

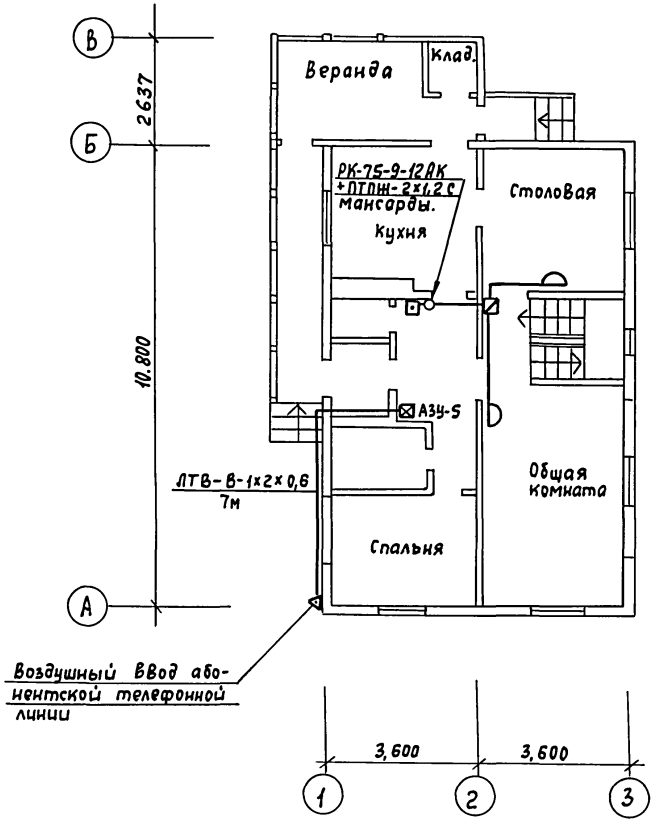

План мансарды

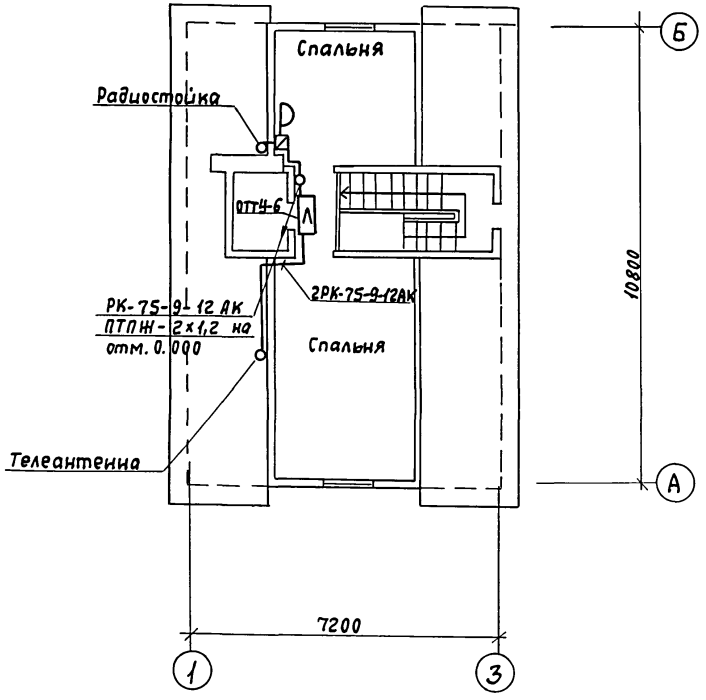

ГИП	Русаков		141-115-180.87 СС
Нач.отд	Дацкевич		
Рук.гр.	Макаров		
Ст.инж	Радин		
Н.конт.	Якушев		

Привязан

Инв.№

Мансардный 1-квартирный 1комнатный жилой дом деревянно-панельной конструкции	Стадия	Лист	Листов
	Р	3	
План на отм. 0.000 и план мансарды с сетями связи.	ГИПРОЛЕСПРОМ г.Москва		

22579-01

Взам. инв.№ | Подпись и дата | Инв.№

gost.e-ecolog.ru