ТИПОВОЙ ПРОЕКТ

218-1-528 с.91

# ДЕТСКИЕ ЯСЛИ – САД НА 190 МЕСТ В МОНОЛИТНЫХ КОНСТРУКЦИЯХ

## АЛЬБОМ 3


ОВ.1-1 ОТОПЛЕНИЕ И ВЕНТИЛЯЦИЯ СТР. 3-14
ВК.1-1 ВНУТРЕННИЙ ВОДОПРОВОД И КАНАЛИЗАЦИЯ СТР. 15-22
Э.1-1 ЭЛЕКТРООБОРУДОВАНИЕ СТР. 23-35
А.1-1 АВТОМАТИКА СТР. 36-39
СС.1-1 СВЯЗЬ И СИГНАЛИЗАЦИЯ СТР. 40-44


ПРИВЯЗАН

gost.e-ecolog.ru

ТИПОВОЙ ПРОЕКТ

218-1-528с.91

# ДЕТСКИЕ ЯСЛИ – САД НА 190 МЕСТ В МОНОЛИТНЫХ КОНСТРУКЦИЯХ

## АЛЬБОМ 3

СОСТАВ ПРОЕКТА


| | | |
|---|---|---|
| АЛЬБОМ 1 | АС.0-1 | АРХИТЕКТУРНО-СТРОИТЕЛЬНЫЕ РЕШЕНИЯ НИЖЕ ОТМ.0.000 |
| АЛЬБОМ 2 | АС.1-1 | АРХИТЕКТУРНО-СТРОИТЕЛЬНЫЕ РЕШЕНИЯ ВЫШЕ ОТМ.0.000 |
| | ТХ.1-1 | ТЕХНОЛОГИЯ |
| АЛЬБОМ 3 | ОВ.1-1 | ОТОПЛЕНИЕ И ВЕНТИЛЯЦИЯ |
| | ВК.1-1 | ВНУТРЕННИЙ ВОДОПРОВОД И КАНАЛИЗАЦИЯ |
| | Э.1-1 | ЭЛЕКТРООБОРУДОВАНИЕ |
| | А.1-1 | АВТОМАТИКА |
| | СС.1-1 | СВЯЗЬ И СИГНАЛИЗАЦИЯ |
| | | ПРИЛАГАЕМЫЕ ДОКУМЕНТЫ |
| АЛЬБОМ 4 | ИЖ.1 | ИЗДЕЛИЯ ЖЕЛЕЗОБЕТОННЫЕ |
| | ИМ.1 | ИЗДЕЛИЯ МЕТАЛЛИЧЕСКИЕ |
| | ИД.1 | ИЗДЕЛИЯ ДЕРЕВЯННЫЕ |
| АЛЬБОМ 5 | СМ.1 | СМЕТЫ |
| АЛЬБОМ 6 | ВМ.1 | ВЕДОМОСТИ ПОТРЕБНОСТИ В МАТЕРИАЛАХ |
| АЛЬБОМ 7 | СО.1 | СПЕЦИФИКАЦИИ ОБОРУДОВАНИЯ |



РАЗРАБОТАН ТАШЗНИИЭП
ГЛАВНЫЙ ИНЖЕНЕР ИНСТИТУТА Д.А.МУХАМЕДШИН
ГЛАВНЫЙ ИНЖЕНЕР ПРОЕКТА С.А.АКРАМОВ



УТВЕРЖДЕН
ГОСКОМАРХИТЕКТУРЫ
ПРИКАЗ ОТ 3.04. 1991 Г. N 60
ВВЕДЕН В ДЕЙСТВИЕ ТАШЗНИИЭП
ПРИКАЗ ОТ 6.12 1991 Г. N 13-ТП

Альбом 3

## Содержание альбома (начало)


| NN листов | Наименование листа | Стр. |
|---|---|---|
| | Содержание | 2 |
| | ОВ.1-1 Отопление и вентиляция | |
| 1 | Общие данные | 3 |
| 2 | Блоки „А и „Б" План технического подполья | 4 |
| 3 | Блок „В" План техподполья. Характеристика | 5 |
| | отопительно-вентиляционных систем | |
| 4 | Блок „А". План 1 и 2 этажей | 6 |
| 5 | Блок „Б". План 1 и 2 этажей | 7 |
| 6 | Блок „В". План 1 и 2 этажей | 8 |
| 7 | План крыши | 9 |
| 8 | Схемы систем отопления блоков „А" и „В" | 10 |
| 9 | Схема системы отопления блока „Б" | 11 |
| 10 | Схемы систем приточной и вытяжной вентиляции | 12 |
| 11 | Приточная камера. Схема теплоснабжения | 13 |
| | калориферов | |
| 12 | Автоматизированный тепловой узел ввода | 14 |
| | Установка дренажного насоса | |
| | ВК.1-1 Внутренний водопровод и канализация | |
| 1 | Общие данные | 15 |
| 2 | Блоки „А" и „Б". План техподполья | 16 |
| 3 | Блок „В". План техподполья. Схема системы К2 | 17 |
| 4 | Блок „А". План 1 и 2 этажа | 18 |
| 5 | Блок „Б". План 1 и 2 этажа | 19 |
| 6 | Блок „В". План 1 и 2 этажа | 20 |
| 7 | Схема системы В0, Т3, Т4 | 21 |
| 8 | Схема системы К1, К3 | 22 |
| | Э.1-1 Электрооборудование | |
| 1 | Общие данные | 23 |
| 2 | Схема электрическая расчетная ВРУ | 24 |
| 3 | Схемы электрические расчетные щитов ЩС-1; ЩС-2 | 25 |
| 4 | Освещение. Блок А. 1 и 2 этажи. Планы расположения | 26 |
| 5 | Освещение. Блок Б. 1 и 2 этажи. Планы расположения | 27 |
| 6 | Освещение. Блок В. 1 и 2 этажи. Планы расположения | 28 |
| 7 | Освещение. Силовое оборудование. Техподполье. | 29 |
| | Планы расположения | |
| 8 | Силовое оборудование. 1 и 2 этажи. Кровля | 30 |
| | Планы расположения | |
| 9 | Схема разводки труб электросети на отм. | 31 |
| | 3.080 и 6.380 | |
| 10 | Развертки монолитных стен (начало) | 32 |


## Содержание альбома (окончание)


| NN листов | Наименование листа | Стр. |
|---|---|---|
| 11 | Развертки монолитных стен (продолжение) | 33 |
| 12 | Развертки монолитных стен (окончание). Узлы | 34 |
| 13 | Опросный лист на панели ВРУ (Задание | 35 |
| | заводу-изготовителю) | |
| | А.1-1 Автоматика | |
| 1 | Общие данные. Схемы функциональные | 36 |
| | Приточные системы П1, П2 | |
| 2 | Схема электрическая принципиальная | 37 |
| | управления | |
| 3 | Схема внешних проводок. Блок I | 38 |
| | Техподполье. План расположения | |
| | Дренажный насос | |
| 4 | Схема электрическая принципиальная | 39 |
| | управления подключений | |
| | Узлы установки ЭРСУ | |
| | СС 1-1 Связь и сигнализация | |
| 1 | Общие данные | 40 |
| 2 | Блок А. 1 и 2 этажи. Планы расположения сетей | 41 |
| | связи и сигнализации | |
| 3 | Блок Б. 1 и 2 этажи. Планы расположения | 42 |
| | сетей связи и сигнализации | |
| 4 | Блок В. 1 и 2 этажи. Планы расположения | 43 |
| | сетей связи и сигнализации | |
| 5 | Техническое подполье. Кровля. Планы расположе- | (44) |
| | ния сетей связи и сигнализации | |
| | | |


Инв.№ подл. | Подпись и дата | Взам.инв.№

Привязан

Инв.№

| | | | |
|---|---|---|---|
| Н.контр. | Горбацкий | | 12.91 |
| Нач.отд. | Турсунбаева | | 12.91 |
| Гл.спец. | Горбацкий | | 12.91 |
| ГАП | Сагатов | | 12.91 |
| ГИП | Акрамов | | 12.91 |
| Зав.гр. | Баввеков | | 12.91 |

218-1-528 с. 91

Детские ясли-сад на 190 мест в монолитных конструкциях

| Стадия | Лист | Листов |
|---|---|---|
| Р | | |

Содержание

ТашЗНИИЭП

25224-03 3

Копировала Блинова Формат А2

Альбом 3.

## Ведомость рабочих чертежей основного комплекта.

| Лист | Наименование | Примечан. |
|---|---|---|
| 1 | Общие данные | |
| 2 | Блоки „А" и „Б". План технического подполья. | |
| 3 | Блок „В". План техподполья. Характеристика | |
| | отопительно-вентиляционных систем | |
| 4 | Блок „А". План 1 и 2 этажей. | |
| 5 | Блок „Б" План 1 и 2 этажей. | |
| 6 | Блок „В". План 1 и 2 этажей. | |
| 7 | План крыши. | |
| 8 | Схемы систем отопления блоков „А" и „В" | |
| 9 | Схема системы отопления блока „Б" | |
| 10 | Схемы систем приточной и вытяжной вентиляции. | |
| 11 | Приточная камера. Схема теплоснабжения | |
| | калориферов. | |
| 12 | Автоматизированный тепловой узел ввода. | |
| | Установка дренажного насоса. | |
| | | |

## Ведомость ссылочных и прилагаемых документов.

| Обозначение | Наименование | Примечан. |
|---|---|---|
| | Ссылочные документы. | |
| Серия 4.904-17 | Глушители шума вентиляцион- | |
| | ных установок | |
| Серия 1.-494-39 | Дроссель-клапаны с ручным | |
| | управлением | |
| Серия 4-904-38 | Гибкие вставки к центробежным | |
| | вентиляторам | |
| Серия 5.904-50 | Решетки вентиляционные | |
| | регулирующие типа РВ | |
| Серия 1.494-10 | Решетки щелевые регулирующие | |
| | типа Р | |
| Серия 4.904-25 | Подставки под калориферы | |
| Серия 5.904-25 | Панели для установки ячейковых | |
| | фильтров | |
| Серия 5.903-13 вып.5 | Грязевики абонентские | |
| | Прилагаемые документы | |
| 218-1-528 с.91 ОВ 1-1 СО | Спецификация оборудования | |
| | по рабочим чертежам марки ОВ | Альбом 7 |
| 218-1-528 с.91 ОВ 1-1 ВМ | Ведомость потребности в матери- | |
| | лах по рабочим чертежам марки ОВ | Альбом 6 |

Типовой проект разработан в соответствии с действующими нормами и правилами, и предусматривает мероприятия обеспечивающие взрывную, взрывопожарную и пожарную безопасность при эксплуатации здания

Главный инженер проекта /Акрамов/
Главный инженер проекта привязки

## Общие указания.

1. Исходные данные для разработки чертежей: архитектурно-стоительное и технологическое задания, СНиП II-3-79** 2.04.05-86, 2.08.02-89.
2. Основные показатели по чертежам отопления и вентиляции.

| Наименование здания. | Полезная площ. м² | Периоды года при tн, °С | Расход тепла, Вт (ккал/ч) На отопление | На вентиляцию | На горячее водоснабжение | Общий. | На отопление 1м² полезной площади. | Установлен. мощн. эл. двигат. квт. |
|---|---|---|---|---|---|---|---|---|
| Детские ясли-сад на 190 мест в монолитных конструкциях. | 2717.1 | -10 | 125 580 (108 000) | 35 800 (30790) | 51160 (44000) | 212 540 (182790) | 46.2 (39.7) | 5.01. |
| | | -15 | 148720 (127900) | 42700 (36725) | | 242580 (208625) | 54.7 (47.1) | |

3. Расчетная температура в холодный период года: наружного воздуха -10°с, -15°с (основное решение), внутреннего воздуха по СНиП 2.08.02-89.
4. Удельный расход на 1м² полезной площади: стали - 0.45кг. нагревательных приборов - 0.05 квт.
5. Теплоноситель в наружных сетях и теплоснабжение калориферов: подающий трубопровод (Т1) -150°с, обратный (Т2) -70°с.
6. Температура воды в системах: отопления-подающий трубопровод (Т11) - 99°с, обратный (Т21) -70°с, горячего водоснабжения (Т3) -60°с.
7. Тип нагревательных приборов - конвекторы „Универсал", в кухне радиаторы МС-90, для отопления техподполья электросварные трубы по ГОСТ 10704-76*.
8. Стояки и разводящие магистрали выполнены из электросварных труб по ГОСТ 10704-76,* трубопроводы поэтажной разводки - из водогазопроводных труб под накатку резьбы по ГОСТ 3262-75*
9. Трубопроводы, прокладываемые в техподполье, кроме труб отопления техподполья, в узле управления, теплоснабжения калориферов, покрываются антикоррозийным лаком (ГОСТ 1709-75*) и изолируются конструкциями теплоизоляционными (ТУ36-1180-85) из матов стекловолокна δ=40мм (ГОСТ 10499-78) с защитным покрытием из стеклопластика рулонного РСТ (ТУ6-11-145-80)
10. Неизолированные трубопроводы и радиаторы окрасить масляной краской за 2 раза.
11. В помещении теплового пункта установлен вихревой насос для откачки из приямка случайных и сбросных вод системы отопления только данного помещения. Насос работает в автоматическом режиме.
12. Воздуховоды изготавливаются из тонколистовой черной и оцинкованной стали (для кухни, моечной, гладильной и стиральной)
13. Воздуховоды, выполненные из тонколистовой черной стали окрашиваются масляной краской с двух сторан.
14. На воздуховодах предусматриваются лючки для замера параметров воздуха.
15. Транзитные воздуховоды обшиваются строительными конструкциями с пределам огнестойкости 0.5 см. раздел АС
16. В местах пересечения перегородок и перекрытий трубами отопления предусмотрены гильзы ф 57х3 из электросварных труб.
17. Монтаж систем отопления и вентиляции производится в соответствии с требованиями СНиП 3.05.01-85.

Коэффициент теплопередачи $K$ $\frac{Вт}{м^2 \cdot °с}$ $\left(\frac{ккал.}{ч.м^2 °с}\right)$

| Наименование ограждений | K при tн °С -10 | -15 |
|---|---|---|
| Однослойная панель | 1.29 (1.11) | |
| Окна и балконные двери | 2.58 (2.22) | |
| Наружные двери | 4.65 (4.0) | |
| Покрытие | 0.93 (0.8) | |
| Перекрытие пола кухни | 1.08 (0.93) | |

План - схема

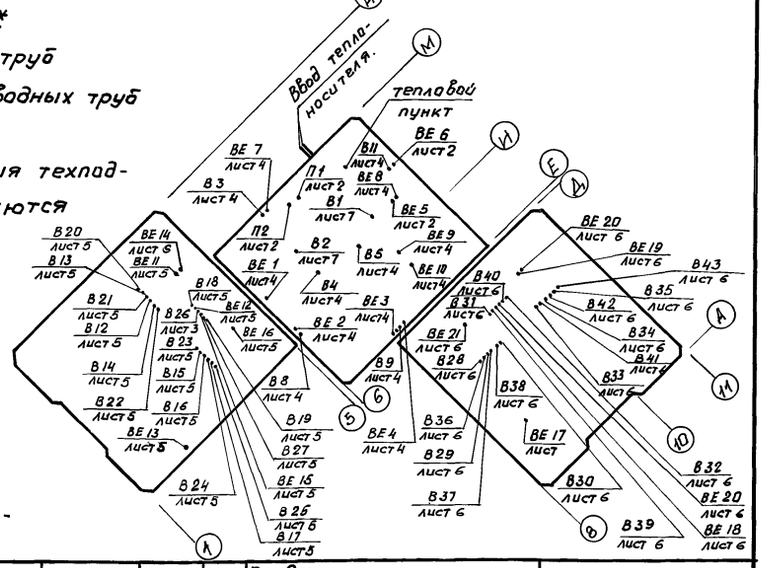


Привязан

Инв.№

218-1-528 с. 91 ОВ.1-1

| | | | |
|---|---|---|---|
| Н.контр. | Берзон | | 11.91 |
| Зав.отд. | Бабешкин | | 11.91 |
| ГИП | Акрамов | | 11.91 |
| Зав.сект. | Берзон | | 11.91 |
| Инж. | Адельсеитова | | 11.91 |

Детские ясли-сад на 190 мест в монолитных конструкциях.

Общие данные

| Стадия | Лист | Листов |
|---|---|---|
| Р | 1 | 12 |

Таш ЗНИИЭП

25224-03 4

Инв.№подл. | Подпись и дата | Взам.инв.№

колиров. Немишева

формат А2

Альбом 3
218-1-528с.91 ОВ1-1

Экспликация помещений

| | Наименование |
|---|---|
| | Техподполье |
| 1 | Узел ввода |
| 2 | Венткамера |
| 3 | Помещения для хранения и ремонт светильников |
| 4 | Техподполья |
| 5 | Коридоры |

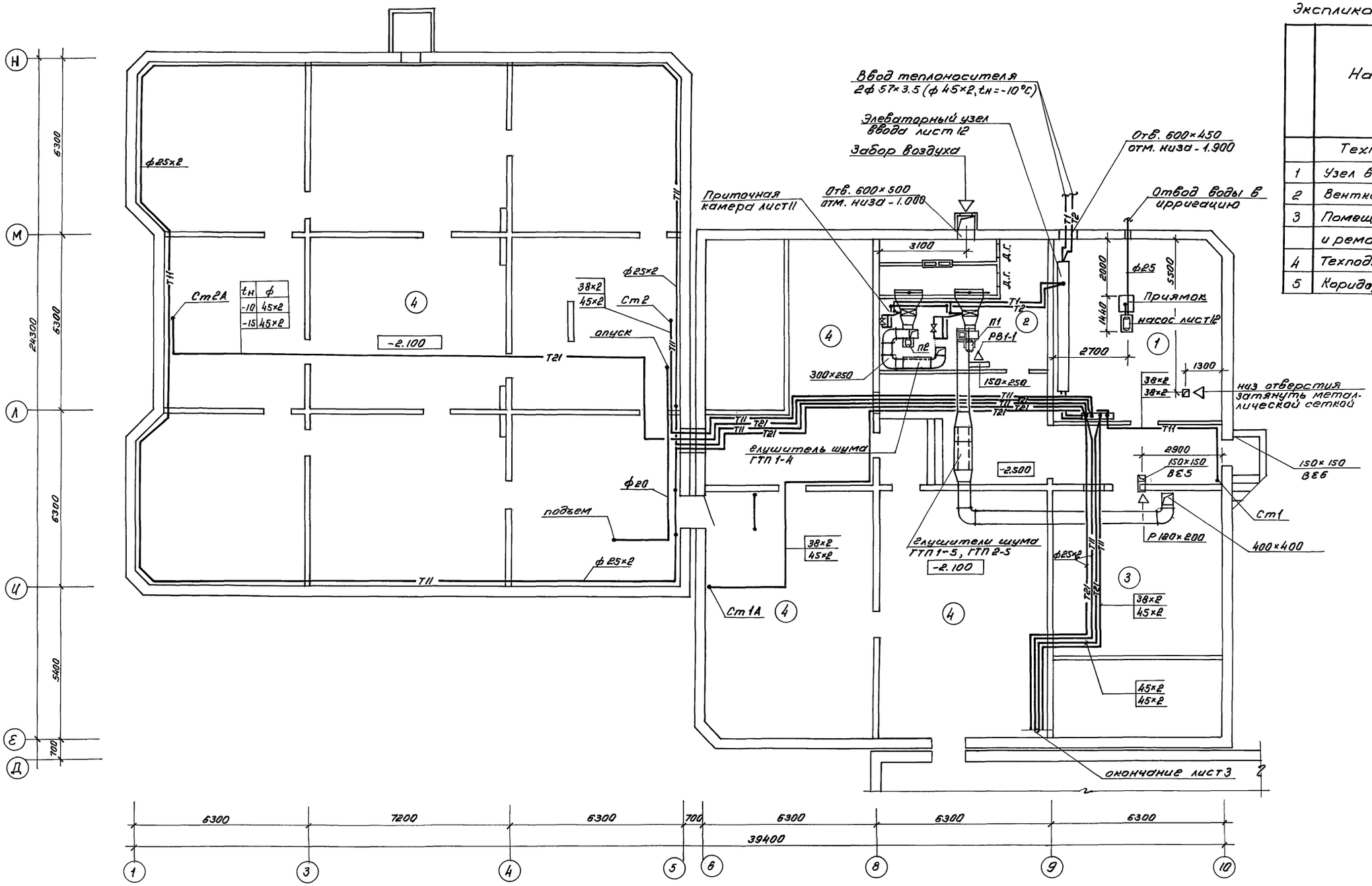


Согласовано:

| | | |
|---|---|---|
| Сектор ЗО | Ким | 11.91 |
| Сектор ВК | Кимомова | 11.91 |

Инв.№подл. | Подпись и дата | Взам.инв.№

| | | | |
|---|---|---|---|
| Н.контр. | Берзон | | 11.91 |
| Зав.отд. | Бабешкин | | 11.91 |
| ГИП | Акрамов | | 11.91 |
| Зав.сект. | Берзан | | 11.91 |
| Инж. | Авельситова | | 11.91 |

218-1-258с. 91 ОВ1-1

Детские ясли-сад на 190 мест в монолитных конструкциях

| Стадия | Лист | Листов |
|---|---|---|
| Р | 2 | |

Блоки А и Б. План технического подполья

ТашЗНИИЭП

25224-03 5

коп. Мелешникова

формат А2

Альбом 3
218-1-528с.91 ОВ1-1

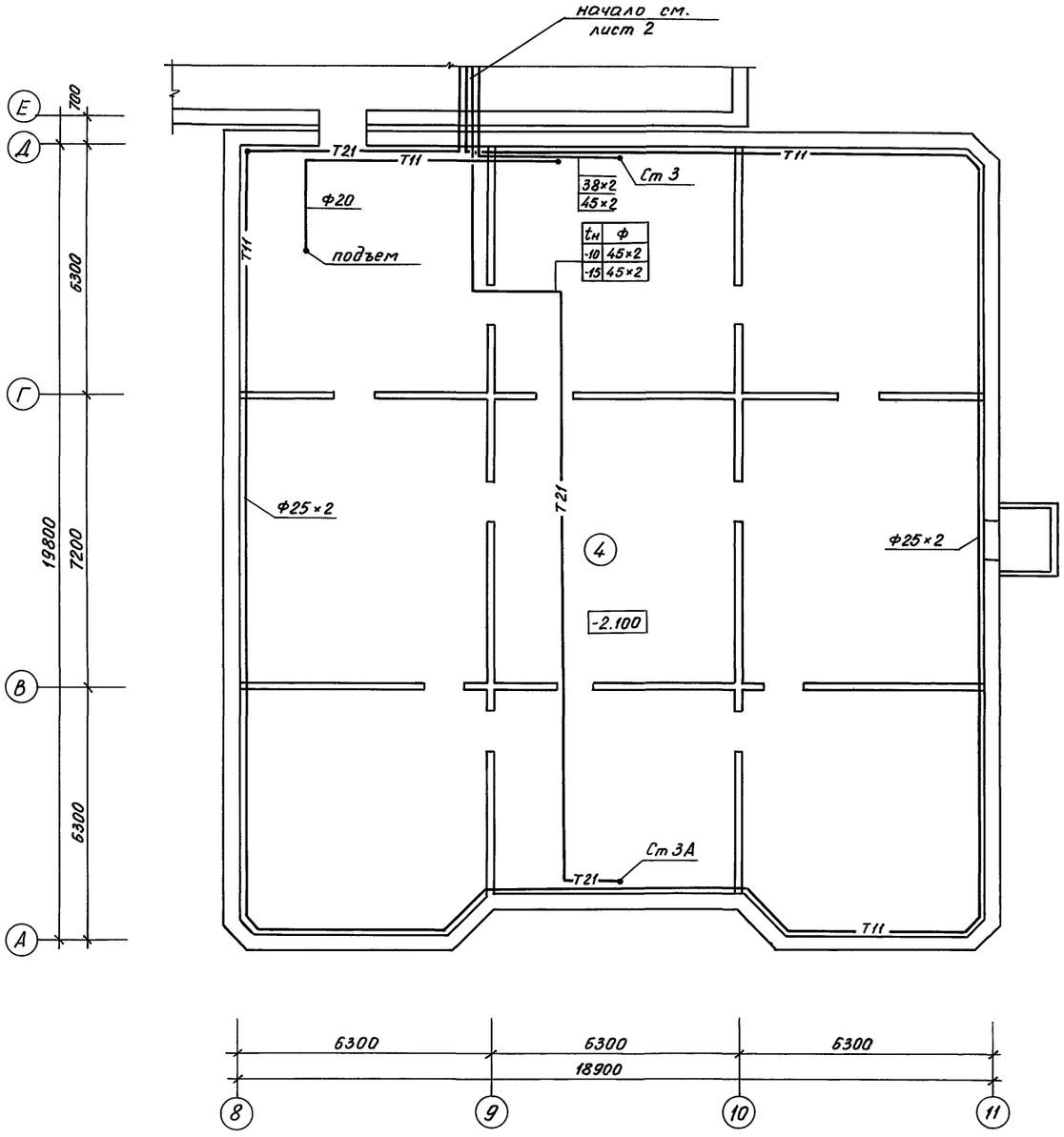


## Характеристика отопительно-вентиляционных систем

| Обозначение системы | Кол. систем | Наименование обслуживаемого помещения (технологического оборудования) | Тип установки агрегата | Вентилятор | | | | | | | Электродвигатель | | |
|---|---|---|---|---|---|---|---|---|---|---|---|---|---|
| | | | | Тип, исполн. взрывозащите | N | Схема исполнен. | положение | L, м³/ч | P, Па (кгс/м²) | n, об/мин | Тип, исполнение по взрывозащите | N, квт | n, об/мин |
| П1 | 1 | Кухня, моечная | В-Ц4-75-4-04.У2 | 4 | 1 | 10° | 2865 | 510 (51) | 1390 | 4А 71 В4 | 0.75 | 1390 |
| П2 | 1 | Стиральная, гладильная | В-Ц4-75-3.15-05.У2 | 3.15 | 1 | ПрО° | 1260 | 380 (38) | 1365 | 4АА 63 В4 | 0.37 | 1365 |
| В1 | 1 | Кухня, моечная, подсобные помещения | В-Ц4-75-5-05.У3 | 5 | 1 | 10° | 3095 | 500 (50) | 915 | 4А 80 А6 | 0.75 | 915 |
| В2 | 1 | Стиральная, гладильная | В-Ц4-75-2.5-05.У2 | 2.5 | 1 | 10° | 530 | 270 (27) | 1370 | 4АА 50 В4 | 0.09 | 1370 |
| В3 | 1 | Отсос от сушильного барабана | Встроенный вентилятор | | | | | | 760 | ЛОЛ 2-11-6 | 0.4 | |
| В4 | 1 | Туалетная изолятора | ВК8-УХЛ 4.2 | | | | | | | | 0.028 | |
| В5 | 2 | Туалетная | ВК8-УХЛ 4.2 | | | | | | | | 0.028 | |
| В6, В7 | 1 | Процедурный кабинет | В 010-У2 | | | | | | | | 0.043 | |
| В8-В43 | 36 | Многофункциональное помещение, зал гимнастических занятий, групповые, туалетные, буфет | ВК8-УХЛ 4.2 | | | | | | | | 0.028 | |

| Обозначение системы | Воздухонагреватель | | | | | | | Фильтр | | | |
|---|---|---|---|---|---|---|---|---|---|---|---|
| | Тип | N | Кол. | Т-ра нагрева, °С от | до | Расход тепла, вт (ккал/ч) | ΔP, Па (кгс/м²) | Тип | N | Кол. | ΔP, Па (кгс/м²) |
| П1 | КВС | 6Б | 1 | -10 | 15 | 23990 (20630) | 93 (9.3) | ФЯРБ | | 3 | 50 (5) |
| | | | | -15 | 15 | 28780 24750 | 145 (14.5) | | | | |
| П2 | КВС | 6Б | 1 | -10 | 18 | 11810 (10150) | 23 (23) | ФЯРБ | | 1 | 50 (5) |
| | | | | -15 | 18 | 13920 (11975) | 36 (36) | | | | |

Согласовано

| | | |
|---|---|---|
| Сектор ЭО | Уким | 11.91 |
| Сектор ВК | Жаомова | 11.91 |

Инв.№ подл. | Подпись и дата | Взам.инв.№

| | | | |
|---|---|---|---|
| Н.контр. | Берзон | | 11.91 |
| Зав.отд. | Бабешкин | | 11.91 |
| ГИП | Акрамов | | 11.91 |
| Зав.сек. | Берзон | | 11.91 |
| Инж. | Адельсеитова | | 11.91 |

218-1-258с. 91 ОВ.1-1

Детские ясли-сад на 190 мест в монолитных конструкциях

| Стадия | Лист | Листов |
|---|---|---|
| Р | 3 | |

Блок В. План техподполья. Характеристика отопительно-вентиляционных систем

ТашЗНИИЭП

25224-03 6

Копировала Блинова Формат А2

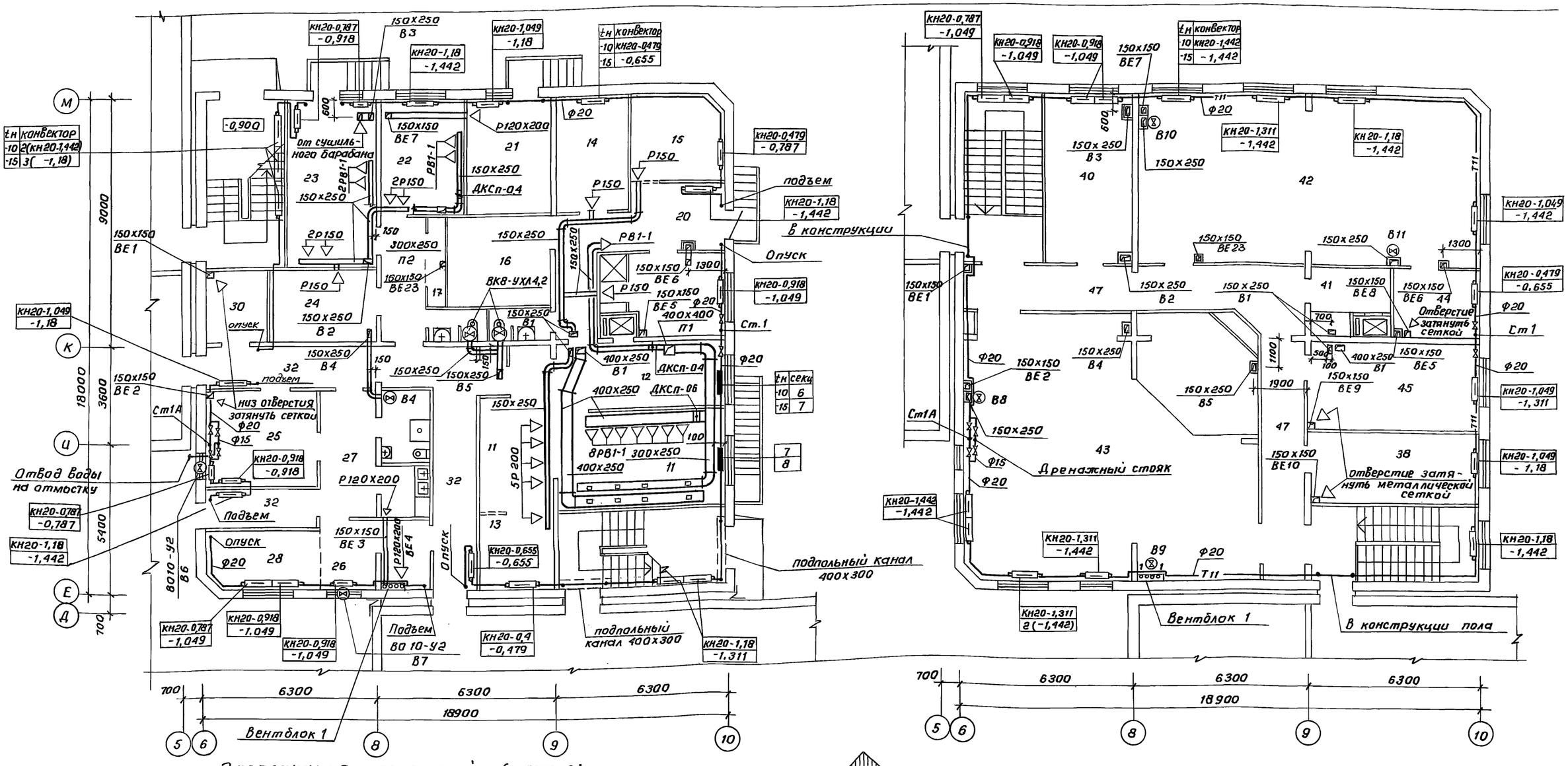
М
К
И
Е
Д
9000
3600
18000
5400
700
6300
18900
5 6 8 9 10
-0,900
от сушилки-ного барабана
Отвод вады на отмостку
Подъем
Опуск
Низ отверстия затянуть сеткой ф20
Ст1А
Ст.1
Дренажный стояк
подпольный канал 400х300
Вентблок 1
В конструкции пола
Отверстие затянуть сеткой
Подъем во 10-У2 В7
Опуск В конструкции
ВЕ1
ВЕ2
ВЕ3
ВЕ4
ВЕ5
ВЕ6
ВЕ7
ВЕ8
ВЕ9
ВЕ10
ВЕ23
В1
В2
В3
В4
В5
В6
В7
В8
В9
В10
В11
П1
П2
ДКСп-04
ДКСп-06
ВКВ-УХЛ4,2
РВ1-1
2РВ1-1
Р150
Р120х200
5Р200
8РВ1-1
ф20
ф15
Т11
1300
1100
1900
КН20-0,787 -0,918
КН20-1,049 -1,18
КН20-1,18 -1,442
КН20-0,787 -1,049
КН20-0,918 -1,049
КН20-0,787 -0,787
КН20-0,479 -0,787
КН20-0,918 -1,049
КН20-0,655 -0,655
КН20-0,4 -0,479
КН20-1,18 -1,311
КН20-0,918 -1,049
КН20-1,049 -1,442
КН20-0,479 -0,655
КН20-1,049 -1,311
КН20-1,049 -1,18
КН20-1,18 -1,442
КН20-1,311 -1,442
КН20-1,311 2(-1,442)
КН20-1,442 -1,442
КН20-1,049 -1,049
КН20-1,049 -1,442
КН20-1,311 -1,442
КН20-1,18 -1,442
КН20-1,18 -1,311
КН20-0,787 -1,049
КН20-0,787 -0,787
КН20-0,918 -1,049
КН20-0,918 -1,049
КН20-0,479 -0,787
КН20-0,918 -1,049
КН20-1,049 -1,18
КН20-0,918 -0,918
КН20-0,787 -0,787
КН20-1,18 -1,442
КН20-1,049 -1,18
КН20-1,18 -1,442
КН20-1,442 -1,442
КН20-1,311 -1,442
КН20-1,311 2(-1,442)
КН20-1,049 -1,049
КН20-1,049 -1,442
КН20-0,479 -0,655
КН20-1,049 -1,311
КН20-1,049 -1,18
КН20-1,18

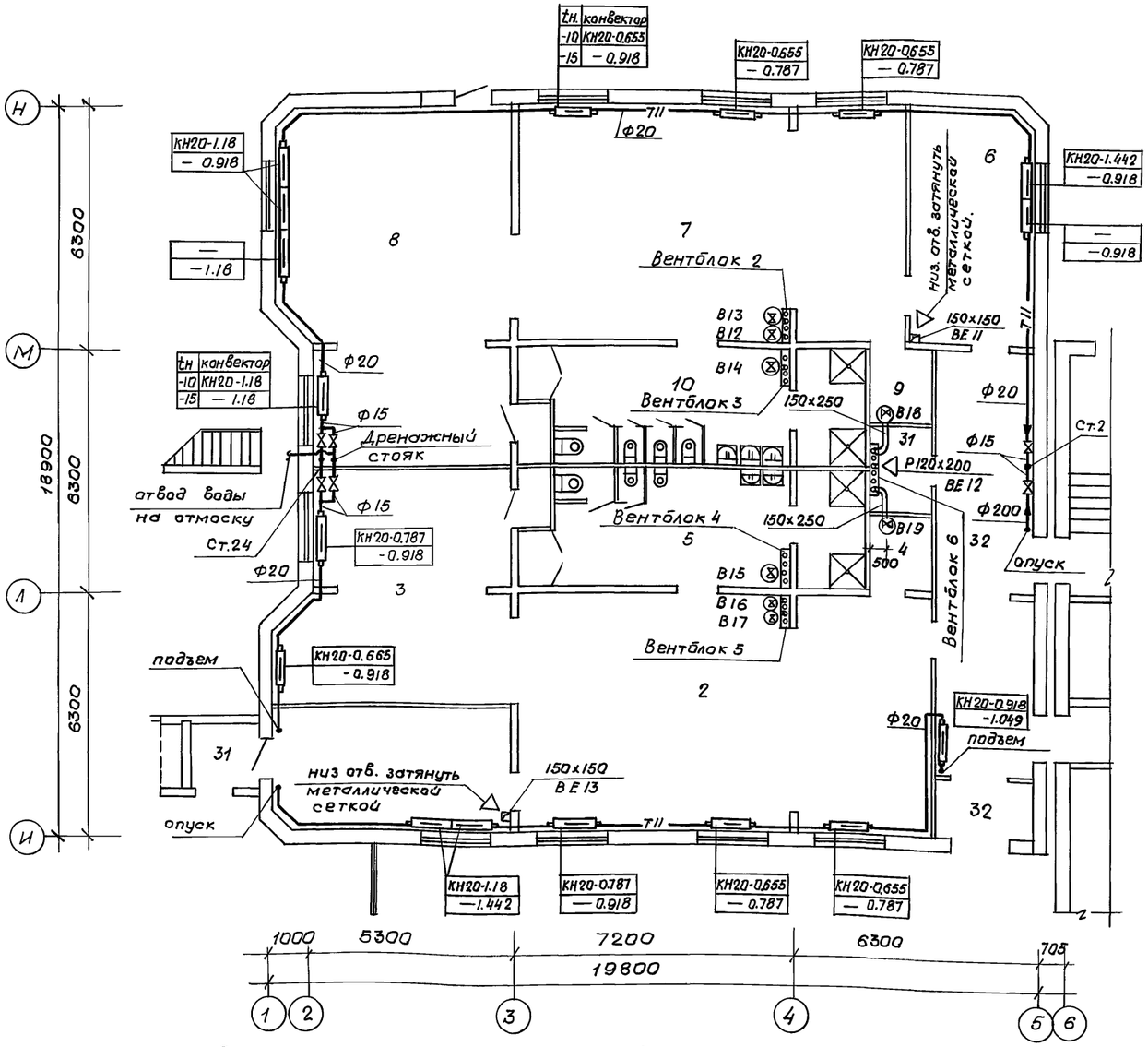


Экспликация помещений (продолжение)

| Поз. | Наименование |
|---|---|
| 20 | Загрузочная |
| 21 | Столярная мастерская |
| 22 | Гладильная |
| 23 | Стиральная |
| 24 | Кладовая чистого белья |
| 25 | Процедурный кабинет |
| 26 | Медицинская комната |
| 27 | Приемная изолятора |
| 28 | Палата |
| 29 | Туалетная изолятора |
| 30 | Электрощитовая |
| 31 | Кладовая. |

| Поз. | Наименование |
|---|---|
| 32 | Коридоры, тамбуры 2 этаж |
| | Помещения групповых ячеек |
| | детей 3-6 лет (4 группы) |
| 33 | Раздевальная |
| 34 | Групповая |
| 35 | Спальня |
| 36 | Буфетная |
| 37 | Туалетная |
| 38 | Кабинет заведующего |
| 39 | Кабинет завхоза |
| 40 | Кабинет логопеда |

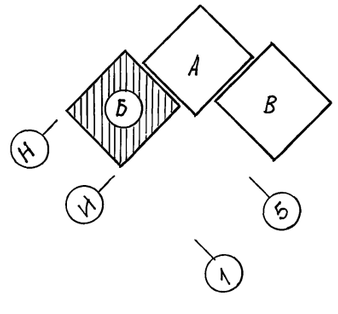


Согласовано:

| | | |
|---|---|---|
| Сектор ЭО | Ким | 11.91 |
| Сектор ВК | Акрамов | 11.91 |

Инв.№подл. | Подпись и дата | Взам.инв.№

| | | | |
|---|---|---|---|
| Н.контр. | Берзан | | 11.91 |
| Зав.отд. | Бабешкин | | 11.91 |
| ГИП | Акрамов | | 11.91 |
| Зав.сек. | Берзан | | 11.91 |
| Инж. | Адельсеитова | | 11.91 |

218-1-528с.91 ОВ 1-1

Детские ясли-сад на 190 мест в монолитных конструкциях

| Стадия | Лист | Листов |
|---|---|---|
| Р | 5 | |

Блок „Б". План 1 и 2 этажей.

Ташзнииэп

Привязан:

Инв.№

25224-03 8

Копиров. Немишева

Формат А2

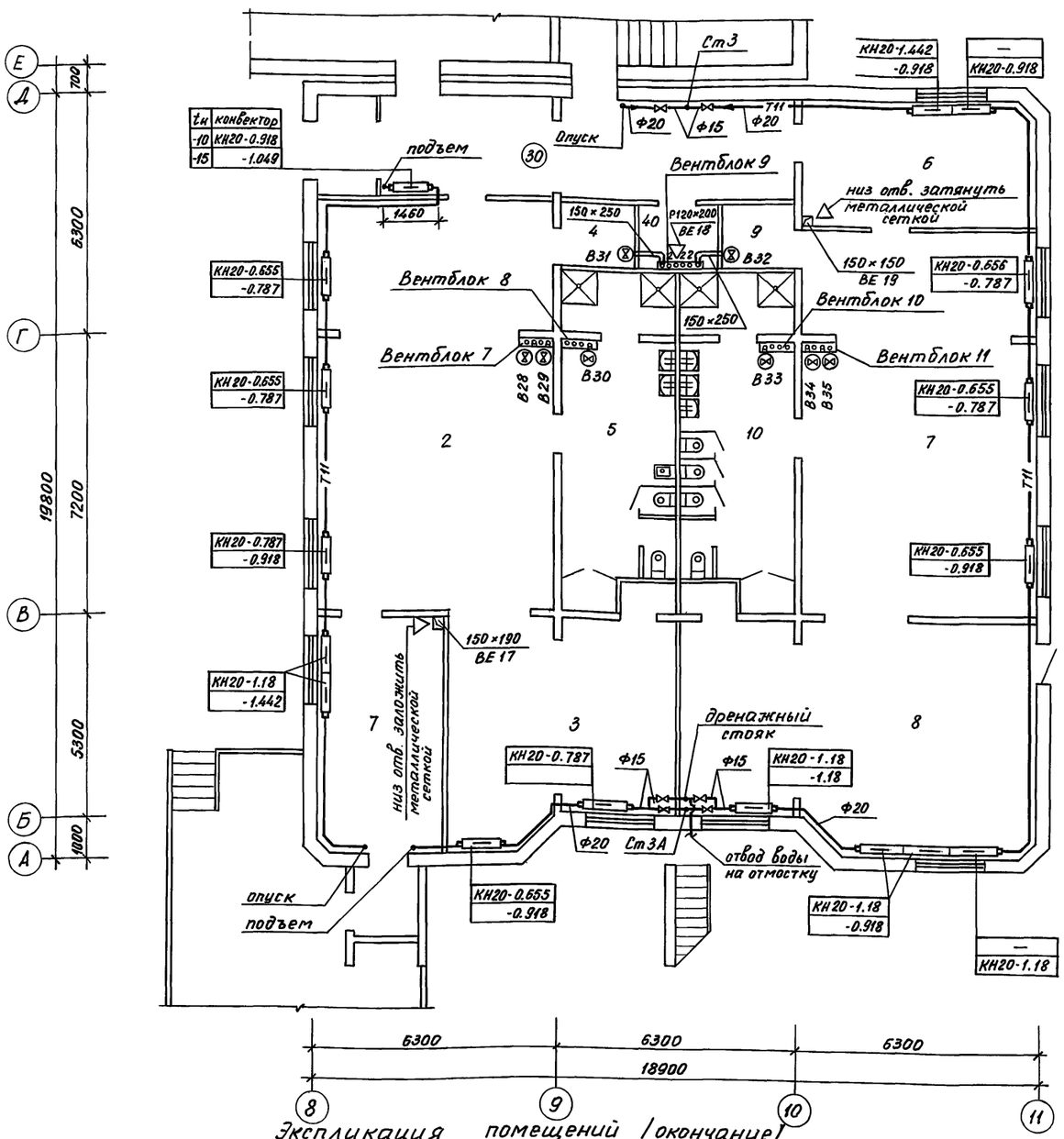


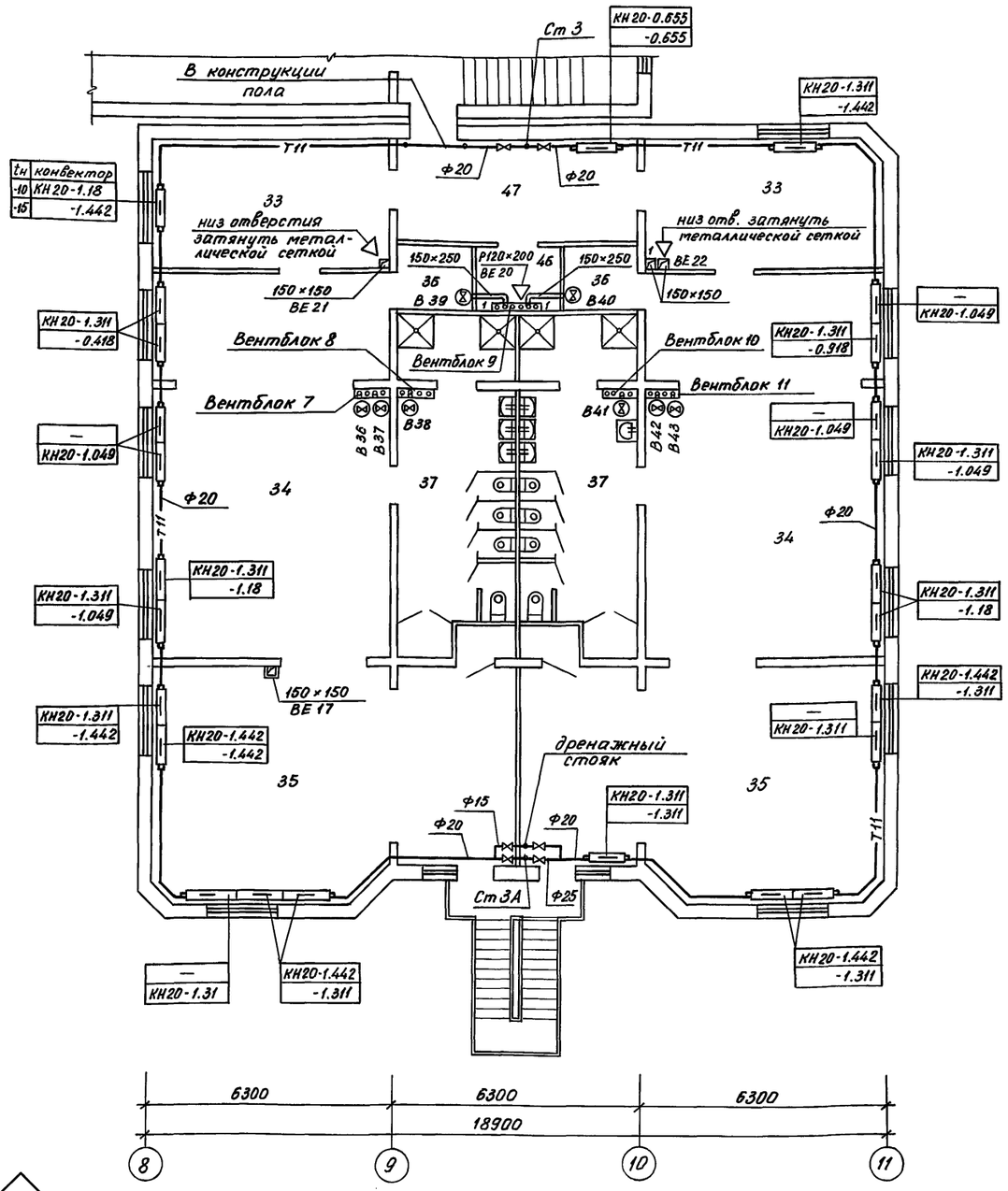


Экспликация помещений /окончание/

| Поз | Наименование |
|---|---|
| 41 | Разгрузочная |
| 42 | Зал для гимнастических занятий |
| 43 | Многофункциональное помещение с зонами для игр, занятий по интересам, музыкальных занятий |
| 44 | Кладовая спортинвентаря |
| 45 | Методический кабинет |
| 46 | Кладовая уборочного инвентаря |
| 47 | Коридоры |

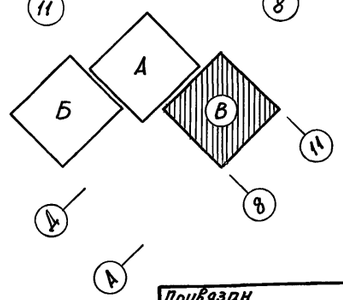


Привязан

Инв.№

| | | | |
|---|---|---|---|
| Н.контр. | Берзон | | 11.91 |
| Зав.отд. | Бабешкин | | 11.91 |
| ГИП | Акрамов | | 11.91 |
| Зав.сек. | Берзон | | 11.91 |
| Инж. | Адельсеитова | | 11.91 |

218-1-528с. 91 ОВ1-1

Детские ясли-сад на 190 мест в монолитных конструкциях

| Стадия | Лист | Листов |
|---|---|---|
| Р | 6 | |

Блок „В" Планы 1 и 2 этажей

ТашЗНИИЭП

| | | | |
|---|---|---|---|
| Сектор ЭО | Ким | | 11.91 |
| Сектор ВК | Каюмова | | 11.91 |

Инв.№ подл. | Подпись и дата | Взам.инв.№

25224-03 9

Копировала Блинова Формат А2

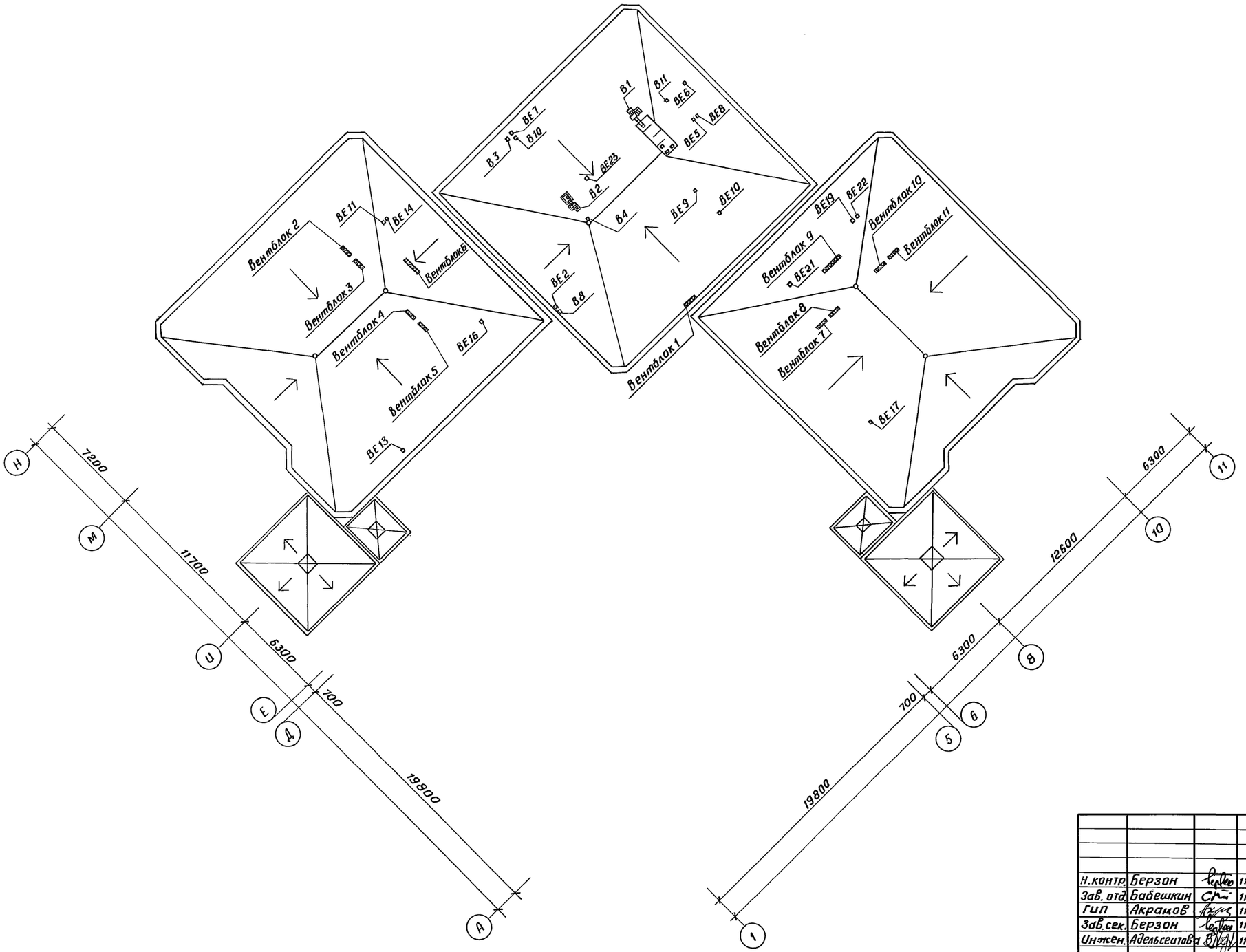


| | | | | | | |
|---|---|---|---|---|---|---|
| | | | | 218-1-528с.91 ОВ.1-1 | | |
| Н.контр. | Берзон | | 11.91 | | | |
| Зав. отд | Бабешкин | | 11.91 | Детские ясли-сад на190 мест в монолитных конструкциях. | Стадия | Лист | Листов |
| ГИП | Акрамов | | 11.91 | | Р | 7 | |
| Зав.сек. | Берзон | | 11.91 | | | | |
| Инженер. | Адельсеитова | | 11.91 | План крыши. | ТашЗНИИЭП | | |

Инв.№ подл. | подпись и дата | Взам.инв.№

25224-03 10

Кап. Владиславлева

Формат А2

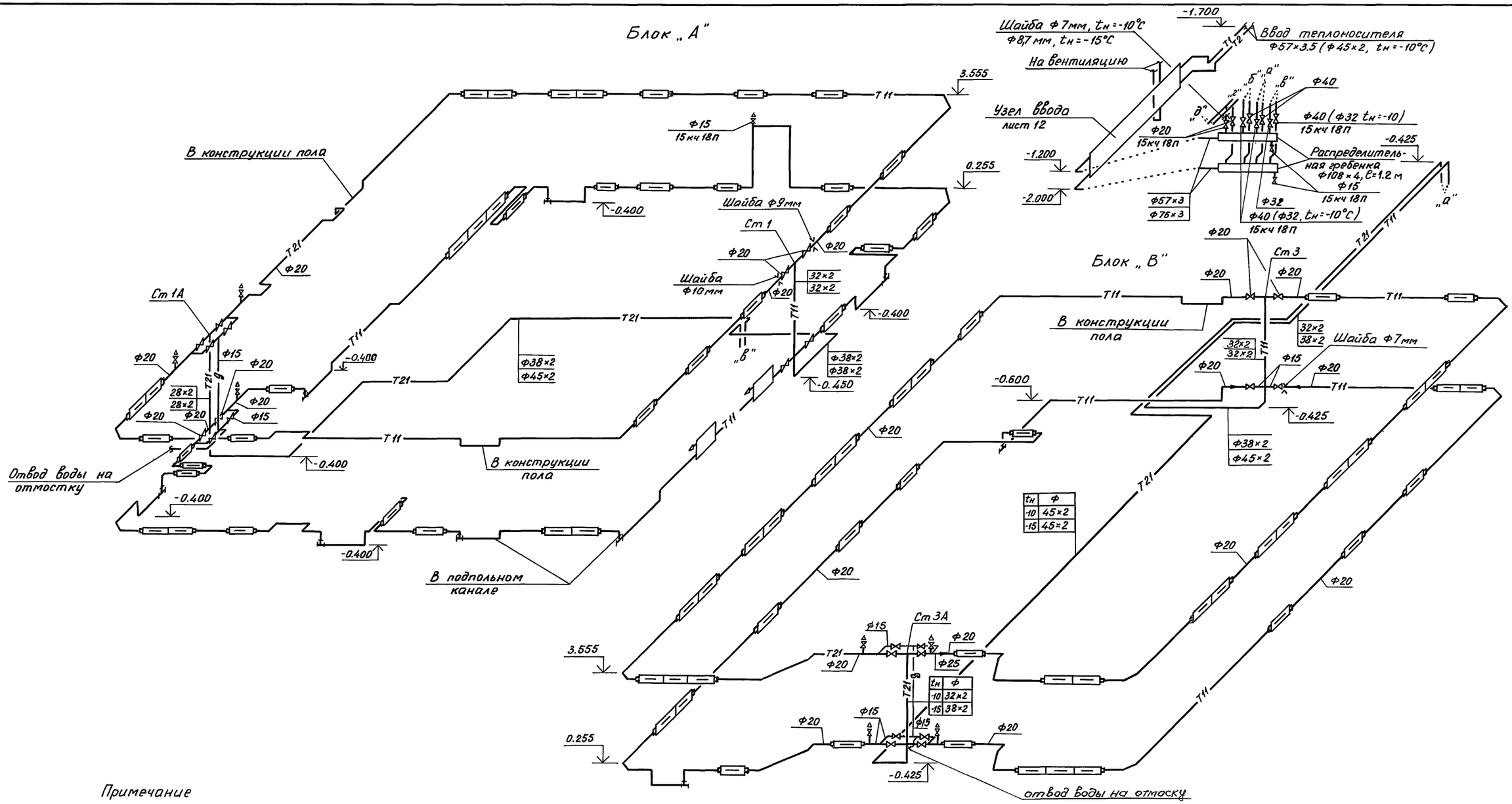


*Примечание*

*Все вентили на ветках системы отопления марки 15кч18п, Ф-по схеме.*

| | | | | | |
|---|---|---|---|---|---|
| | | | | | 218-1-528с.91 ОВ.1-1 |
| | Н.контр. | Берзон | | 11.91 | |
| Привязан | Зав.отд. | Бабешкин | | 11.91 | Детские ясли-сад на 190 мест в монолитных конструкциях |
| | ГИП | Акрамов | | 11.91 | |
| | Зав.сект. | Берзон | | 11.91 | |
| | Инж. | Адельсеитова | | 11.91 | Схемы систем отопления блоков „А" и „В" |
| Инв.№ | | | | | |

| Стадия | Лист | Листов |
|---|---|---|
| Р | 8 | |

Таш ЗНИИЭП

25224-03 11

Копировала Блинова Формат А2

Инв.№ подл. | Подпись и дата | Взам.инв.№

Альбом 3
218-1-528с.91 ОВ1-1

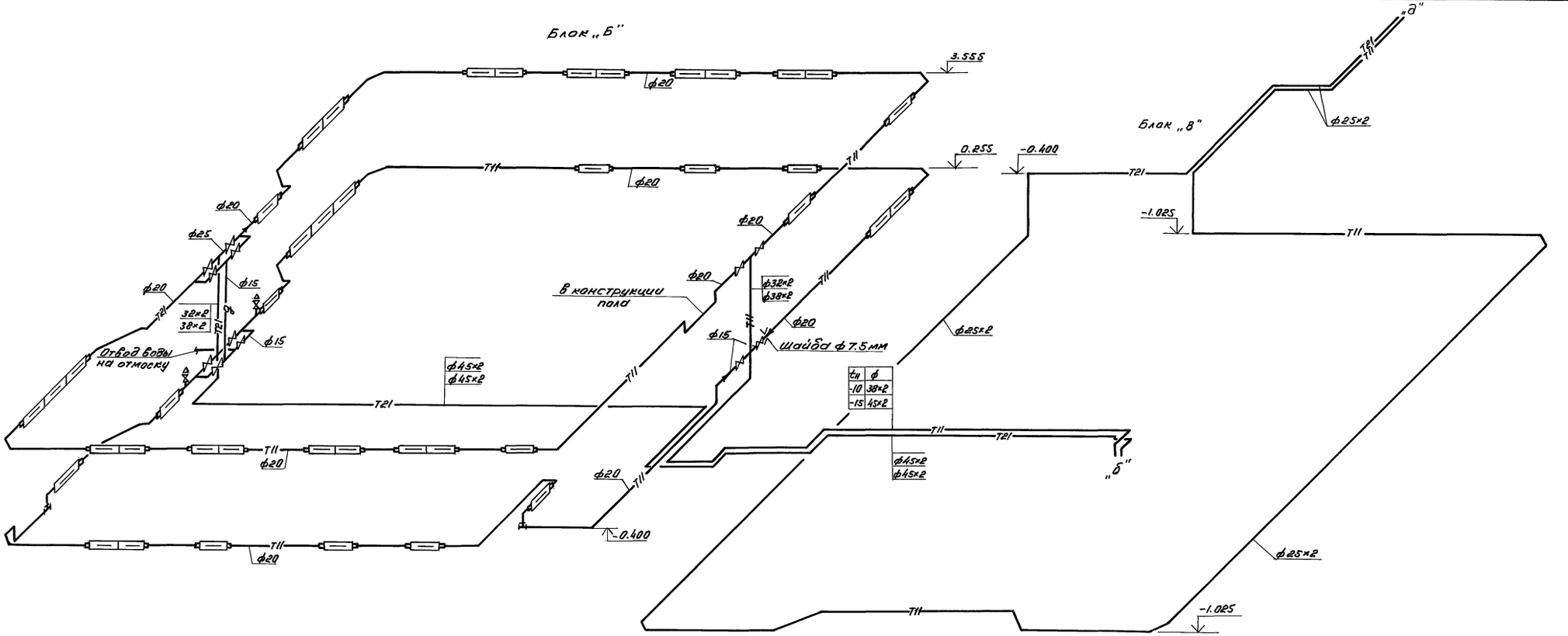


| dн | ф |
|---|---|
| -10 | 38×2 |
| -15 | 45×2 |

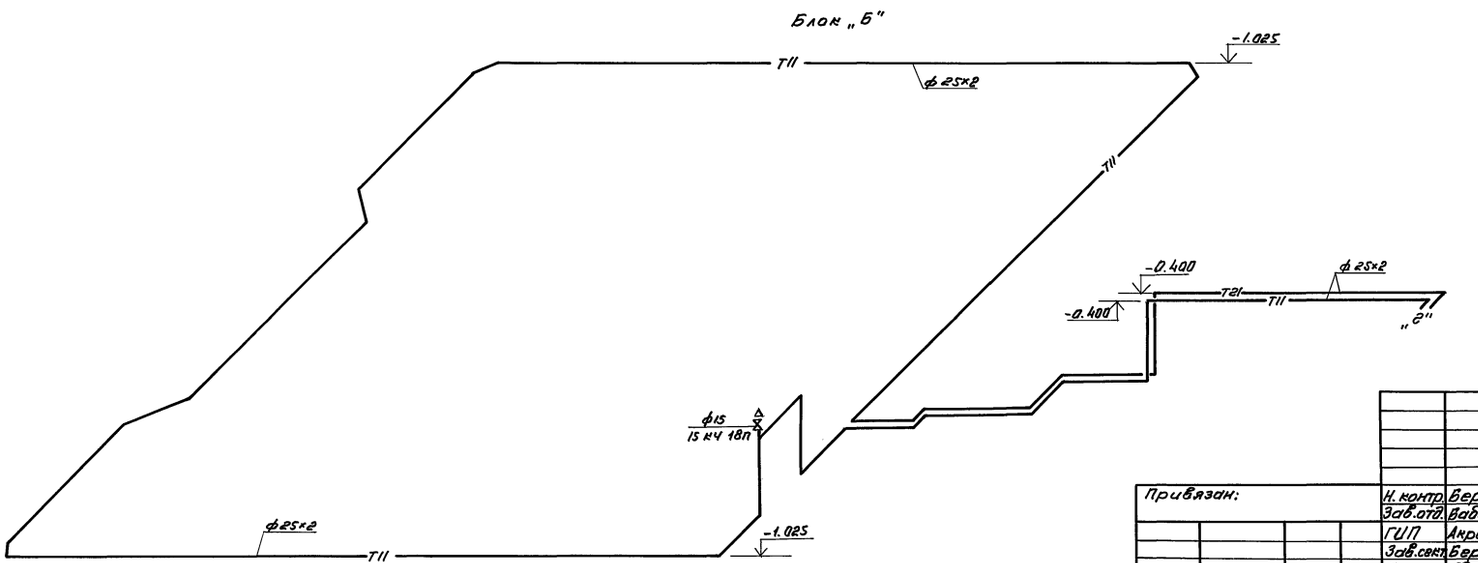


Примечание см. лист 8

| | | | | | |
|---|---|---|---|---|---|
| Привязан: | | | | | 218-1-528с.91 ОВ.1-1 |
| | Н. контр. | Берзон | | 11.91 | Детские ясли-сад на 190 мест в монолитных конструкциях |
| | Зав.отд. | Вавешкин | | 11.91 | |
| | ГИП | Акрамов | | 11.91 | |
| | Зав.сект. | Берзон | | 11.91 | Схема системы отопления блока „Б" |
| Инв.№ | Инж. | Абельситова | | 11.91 | |

| Стадия | Лист | Листов |
|---|---|---|
| Р | 9 | |

Ташзниизп

Инв.№ подл. | Подпись и дата | Взам.инв.№

25224-03 12

кор. Мелешникова

формат А2

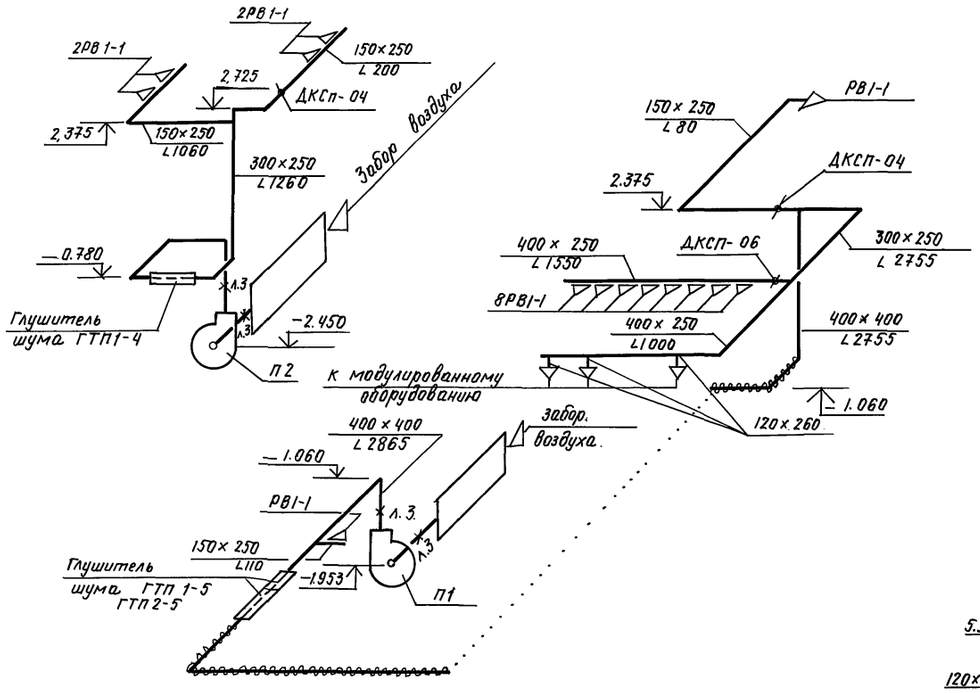


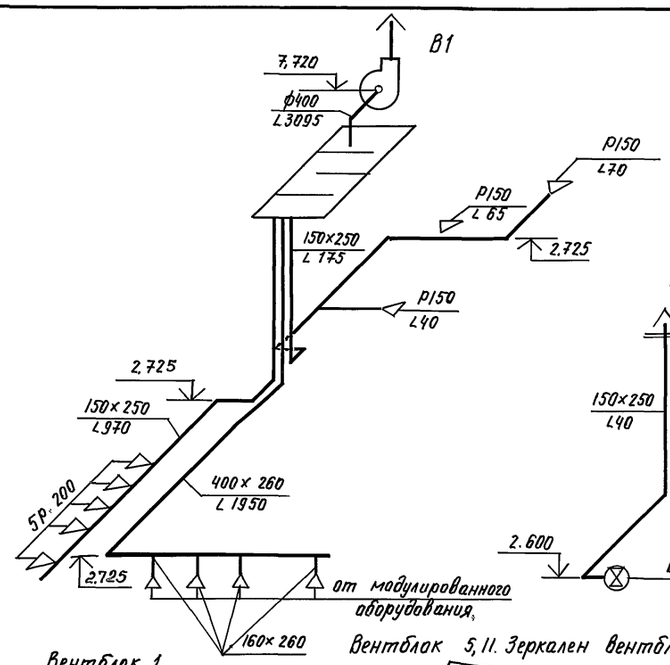





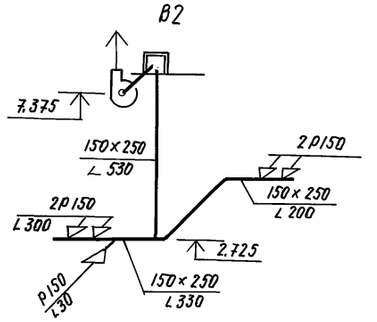


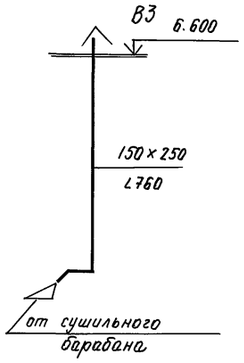


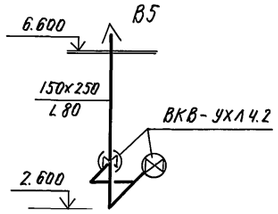


Вентблок 1

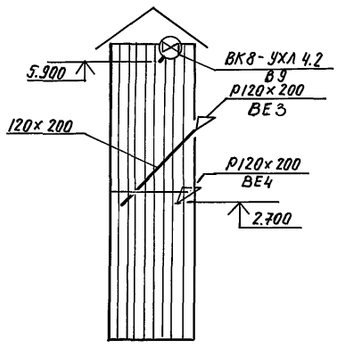


Вентблок 5, 11. Зеркален вентблоку 2, 7

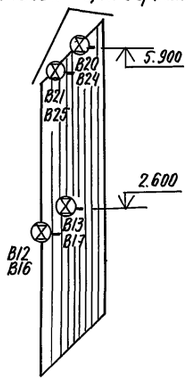


Вентблок 4, 10 зеркален вентблоку 3, 8

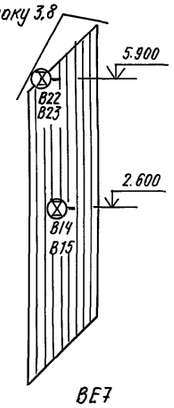


В8, В10, В11

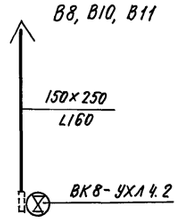


Вентблок 6, вентблок 9

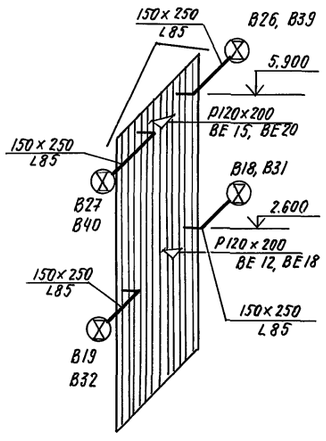


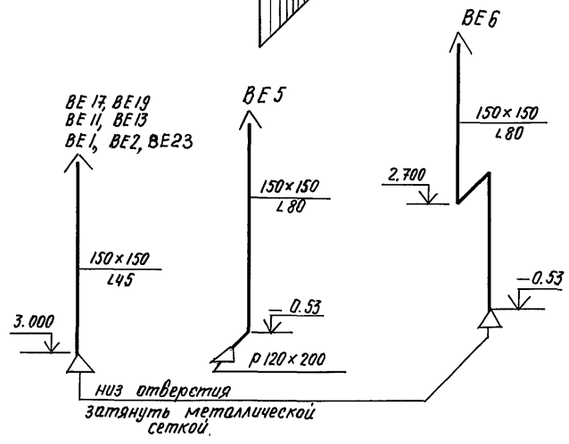


Условные обозначения.

- металлический воздуховод
- изолированный воздуховод
- вентилятор ВК8 – УХЛ 4.2.

Взам. инв. №

Подпись и дата

Инв. № подл.

| | | | | | |
|---|---|---|---|---|---|
| | | | | 218-1-528с.91 ОВ1-1 | |
| Н.контр. | Берзон. | | 11.91 | | |
| Зав. отд. | Бабешкин | | 11.91 | Детские ясли-сад на 190 мест в монолитных конструкциях. | Стадия: Р; Лист: 10; Листов: |
| ГИП. | Акрамов | | 11.91 | | |
| Зав. сект. | Берзон | | 11.91 | | |
| Инж. | Абельсеитова | | 11.91 | Схемы систем приточной и вытяжной вентиляции. | ТашЗНИИЭП |

Привязан:

Инв. №

25224-03 13

Копировала /Паншина/ Формат А3.

Альбом 3
218-1-528 с. 91 ОВ1-1

Разрез 2-2

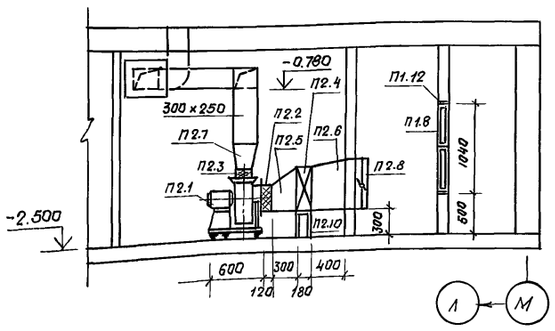


Разрез 1-1

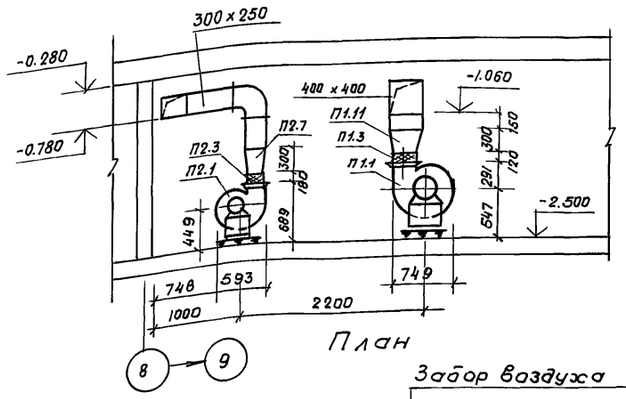


План

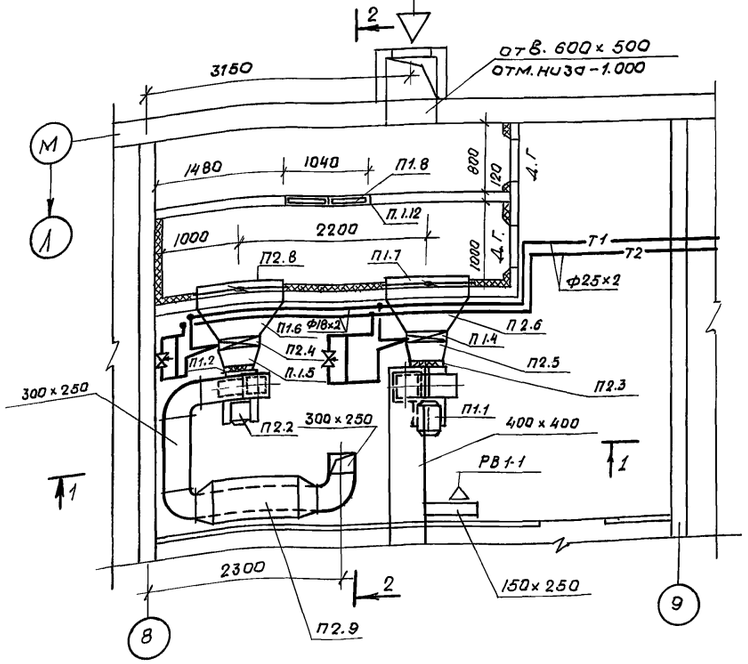


Спецификация отопительно-вентиляционных установок.

| Марка поз. | Обозначение | Наименование | Кол-во | Масса ед.кг. | Примечание |
|---|---|---|---|---|---|
| 1 | 2 | 3 | 4 | 5 | 6 |
| | | П1 | | | |
| П1.1 | ТУ 22-5933-85 | Вентилятор радиальный В-Ц4-75-4-04.У2, исп. 1, Л0° (с виброизоляторами Д039-5шт), с электродвигателем 4А71В4, 0,75 квт, комп. | 1 | 68,1 | |
| П1.2 | Серия 5.904-38 | Гибкие вставки к вентиляторам В.00.00-08 | 1 | | |
| П1.3 | | то же Н.00.00-08 | 1 | | |
| П1.4 | ТУ22-5721-84 | Калорифер пластинчатый многоходовый КВС 6Б-ПУ3, F=12,92 м² | 1 | | |
| П1.5 | ГОСТ 19903-74* | Переход из тонколистовой черной стали, S=0,7 ф400/530х503, ℓ=0,4м. шт. | 1 | | |
| П1.6 | " | то же 530х503/1000х600, ℓ=0,3м | 1 | | |
| П1.7 | Вентспилсский вентиляторный завод | Клапан утепленный КВУ 1000х600 шт. | 1 | | |
| П1.8 | с. Перекрестовка Сумской обл. МВД | Фильтр ячейковый ФЯРВ | 4 | | |
| П1.9 | Серия 5.904-17 вып.1-2 | Трубчатый шумоглушитель ГТП 1-5, шт. | 1 | | см.лист 2. |
| П1.10 | " | то же ГТП 2-5, шт. | 1 | | |
| П1.11 | ГОСТ 19903-74* | Переход из тонколистовой черной стали, S=0,7 280х280/400х400, ℓ=0,4м | 1 | | |
| П1.12 | Серия 5.904-25 Вып. 0-1 | Панель для установки фильтров ФЯРБ Ус 39А.00.000-01 | 1 | 46 | |
| П1.13 | Серия 4.904-25 | Подставка под калорифер шт./кг. | 4/8,4 | | |
| | | П2 | | | |
| П2.1 | ТУ22-5933-85 | Вентилятор радиальный В-Ц4-75-3,15-05, У2 исп.1, Пр0° (с виброизоляторами Д038-4шт.) с электродвигателем 4АА63В4, 1365об/мин. 0,37кВт | | 38,3 | |
| П2.2 | Серия 5.904-38 | Гибкие вставки к вентиляторам В.00.00-05 шт. | 1 | | |
| П2.3 | " | то же Н.00.00-07 | 1 | | |
| П2.4 | ТУ 22-5721-84 | Калорифер пластинчатый многоходовый КВС 6Б-ПУ3, F=12,92м², шт. | 1 | | |
| П2.5 | ГОСТ 19903-74* | Переход из тонколистовой черной стали, S=0,7 ф320/530х503, ℓ=0,4м, шт. | 1 | | |
| П2.6 | " | то же 530х503/1000х600 ℓ=0,4м шт. | 1 | | |
| П2.7 | " | то же 220х220/300х250 ℓ=0,4 | 1 | | |
| П2.8 | Вентспилсский вентиляторный завод. | Клапан утепленный КВУ 1000х600 шт. | | | |
| П2.9 | Серия 5.904-17 вып.1-2 | Трубчатый шумоглушитель ГТП 1-4 шт. | 1 | | |
| П2.10 | Серия 4.494-25 | Подставка под калорифер, шт/кг | 4/8,4 | | |
| Теплоснабжение калориферов tн=-10, -15°с. | | | | | |
| 1 | | Трубопровод из электросварных труб по ГОСТ 10704-76* ф18х2, м | 15 | | |
| 2 | | То же ф25х2, м | 25 | | |
| 3 | ГОСТ 18161-72* | Вентиль муфтовый 15кч18п, ф15/ф20 | 13/4 | | |
| 4 | Семеновский арматурный завод. | Вентиль запорный сальниковый с электромагнитной защелкой фланцевый 15кч892ПСВ5 ф25, шт. | 2 | | |

Схема теплоснабжения калориферов систем П1 и П2

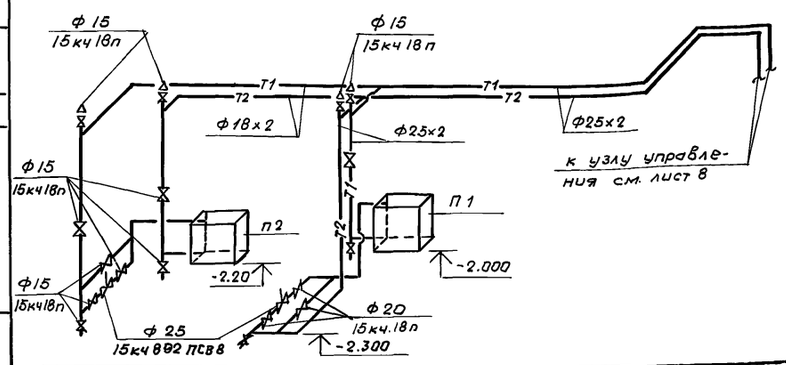


| | | | | | |
|---|---|---|---|---|---|
| | | | | | 218-1-528с.91. ОВ 1-1 |
| Н.контр. | Берзон | | 11.91 | | |
| Зав.отд. | Бабешкун | | 11.91 | Детские ясли-сад на 190 мест в монолитных конструкциях. | Стадия: Р; Лист: 11; Листов: |
| ГИП | Акрамов | | 11.91 | | |
| Зав.сек. | Берзон | | 11.91 | | |
| Инж. | Адельсеитов | | 11.91 | Приточная камера. Схема теплоснабжения калориферов. | Ташз ЗНИИЭП |

Привязан

Инв. №

25224-03 14

Копиров. Немишева

Формат А2

Инв.№ подл. | Подпись и дата | Взам.инв.№

Альбом 3

218-1-528 с.91 ОВ 1-1

## Тепловой узел ввода

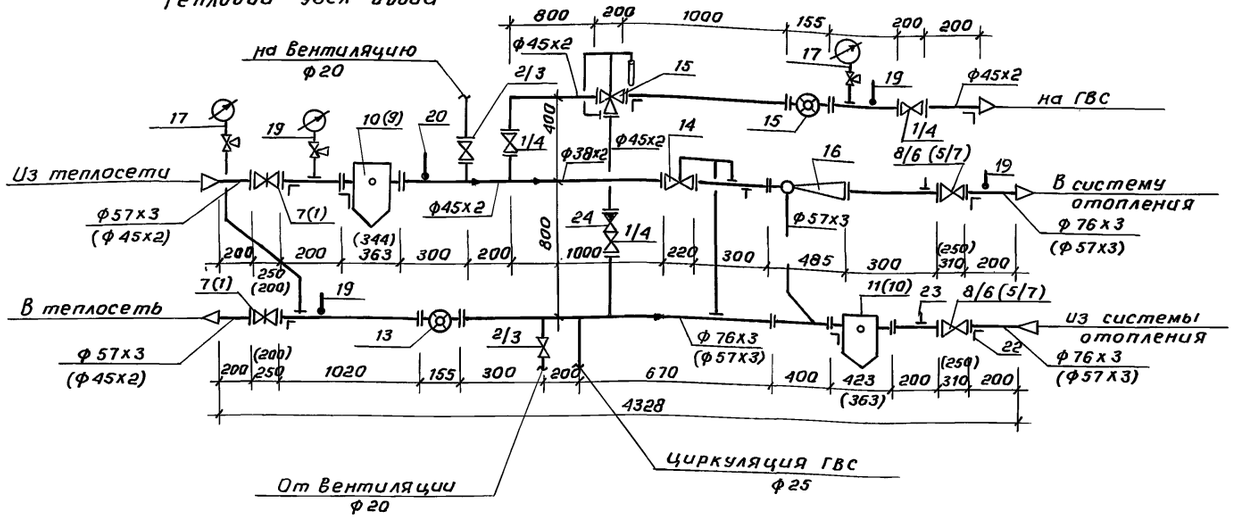


Примечание: В скобках все данные даны для $t_н = -10°C$

Автоматизированный индивидуальный тепловой пункт разработан на основании типовых проектных решений серии 903-04-13

## Установка дренажного насоса

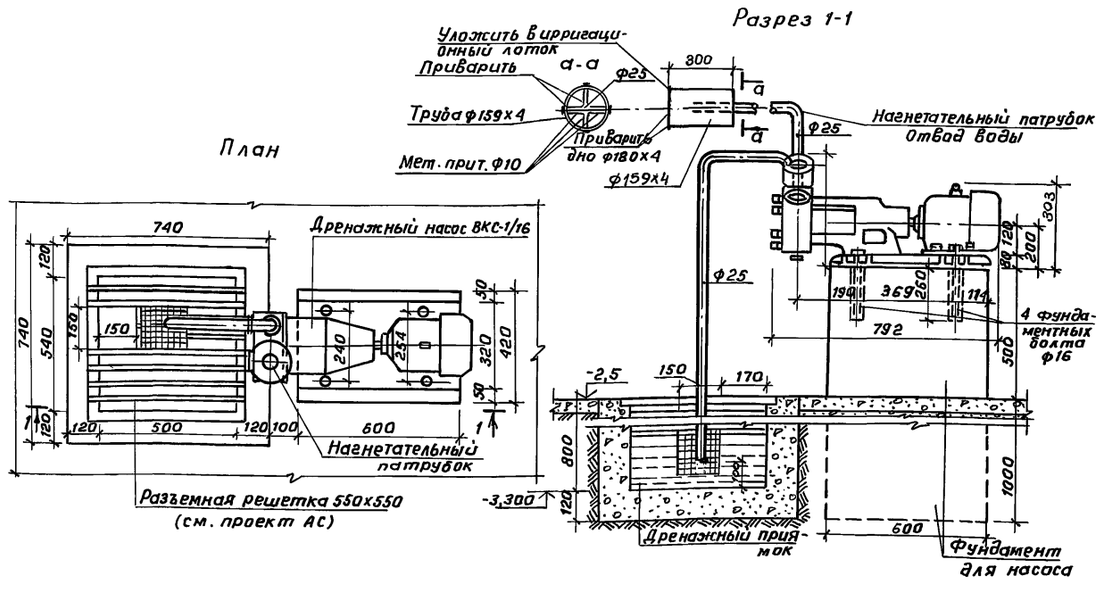


## Техническая характеристика насоса ВКС-1/16

| Тип насоса | Q м³/час | Напор м.В.ст. | Максим. высота всасыв. м | Эл. двигатель Тип | N, квт | n, об/мин | Масса агрегата кг |
|---|---|---|---|---|---|---|---|
| ВКС 1/16 | 1,1-3,7 | 40-14 | 40 | А0Л2-224 | 1,5 | 1400 | 65 |

## Спецификация оборудования и материалов

| Марка поз. | Обозначение | Наименование | Кол-во при $t_н$°С -10 7бар | -10 8,9бар | -15 7бар | -15 8,9бар | Масса ед.кг. | Примечание |
|---|---|---|---|---|---|---|---|---|
| 1 | ГОСТ 19192-73 | Вентиль фланцевый 15с 22нж ф40 | 2 | 5 | — | 3 | | |
| 2 | ГОСТ 5761-74 | Вентиль фланцевый 15с 27нж ф20 | — | 1/2 | — | 1/2 | | |
| 3 | ГОСТ 18161-72* | Вентиль муфтовый 15кч 18п ф20 | 2 | — | 2 | — | | |
| 4 | " | то же ф40 | 1/3 | — | 1/3 | | | |
| 5/6 | ГОСТ 8437-75* | Задвижка чугунная 30ч6бр ф50/ф80 | 2/— | — | —/2 | — | 17,3/29 | |
| 7/8 | ГОСТ 10926-75* | Задвижка стальная 30с76нж ф50/ф80 | — | 2/— | 2/— | 2/2 | 38,8/61,7 | |
| 9 | Серия 4.903-10 вып.8 | Грязевик абонентский 16-40, Т34.01 | 1 | 1 | — | — | 18,8 | |
| 10 | " | то же 16-50, Т34.02 | 1 | 1 | 1 | 1 | 21 | |
| 11 | " | то же 16-65, Т34.03 | — | — | 1 | 1 | 38,8 | |
| 12 | ТУ 25-2472022-86 | Счетчик крыльчатый горячей воды ВСКМГ 9010/32 | 2 | 2 | 1 | 1 | | |
| 13 | ТУ 25-7356019-86 | Счетчик турбинный горячей воды СТВГ-65 | — | — | 1 | 1 | | |
| 14 | Завод „Теплоприбор" г. Улан-Удэ | Клапан регулирующий гидравлический УРРД ф25 | 1 | 1 | 1 | 1 | | |
| 15 | " | Регулятор температуры РТБ ф50 | 1 | 1 | 1 | 1 | | |
| 16 | | Элеватор №2,4ос 10бк | 1 | 1 | 1 | 1 | | |
| 17 | ГОСТ 8625-77*Е | Манометр ОБМ-100 0÷10кгс/см² | 2 | 2 | 2 | 2 | | |
| 18 | " | то же 0÷16кгс/см² | 1 | 1 | 1 | 1 | | |
| 19 | ГОСТ 2823-73*Е | Термометр технический П№4 до 100°С | 3 | 3 | 3 | 3 | | |
| 20 | | то же П№5 до 160°С | 1 | 1 | 1 | 1 | | |
| 21 | ГОСТ 19500-74* | Клапан обратный 16ч3бр ф40 | 1 | 1 | 1 | 1 | | |
| 22 | ГОСТ 8509-72 | ∠40х40х4, ℓ=500мм шт/м | 8/4 | 8/4 | 8/4 | 8/4 | | |
| 23 | 14м1-16 | Кран трехходовой со штуцером | 6 | 6 | 6 | 6 | | |
| | | Трубопровод из электросварных труб по ГОСТ 10704-76*, ф57х3, м | 2,5 | 1,6 | 2,5 | 1,6 | | |
| | | то же ф76х3/ф45х2 | —/5 | 2,5/3,4 | —/5 | 2,5/3,4 | | |
| | | то же ф25х2/ф18х2 | 3/2 | 3/2 | 3/2 | 3/2 | | |

Привязан:

инв.№

| | | | |
|---|---|---|---|
| Н.контр. | Берзон | | 11.91 |
| Зав.отд. | Бабешкин | | 11.91 |
| ГИП | Акрамов | | 11.91 |
| Зав.сект. | Берзон | | 11.91 |
| Инжен. | Адельсеитова | | 11.91 |

218-1-528 с.91 ОВ.1-1

Детские ясли-сад на 190 мест в монолитных конструкциях.

Стадия Р | Лист 12 | Листов

Автоматизированный тепловой узел ввода. Установка дренажного насоса.

ТашЗНИИЭП г. Ташкент

25224-03 15

Коп. Владиславлева

Формат А2

инв.№ подл. | подпись и дата | взам.инв.№

Альбом 3

Ведомость рабочих чертежей основного комплекта марки ВК

| Лист | Наименование | Примечание |
|---|---|---|
| 1 | Общие данные | |
| 2 | Блоки „А" и „Б". План техподполья | |
| 3 | Блок „В". План техподполья. Схема системы К2 | |
| 4 | Блок „А". План 1 и 2 этажа | |
| 5 | Блок „Б". План 1 и 2 этажа | |
| 6 | Блок „В". План 1 и 2 этажа | |
| 7 | Схема системы ВО, Т3, Т4 | |
| 8 | Схема системы К1, К3 | |
| | | |
| | | |
| | | |
| | | |
| | | |

Ведомость ссылочных и прилагаемых документов

| Обозначение | Наименование | Примечание |
|---|---|---|
| | Ссылочные документы | |
| Серия 4.900.9 выпуск 1 | Узлы и детали трубопроводов из пласт- | |
| | массовых труб для систем водоснаб- | |
| | жения и канализации | |
| | Крепления пластмассовых трубо- | |
| | проводов | |
| Серия 4.904.69 | Детали крепления санитарно-техни- | |
| | ческих приборов и трубопроводов | |
| Серия 1.278.5-9, выпуск 1 | Встроенные шкафы пожарных | |
| | кранов для общественных | |
| | зданий | |
| | Прилагаемые документы | |
| 218-1-528с.91 ВК.1-1 ВМ | Ведомость потребности в материалах | Альбом 6 |
| | по рабочим чертежам марки ВК | |
| 218-1-528с.91 ВК.1-1 СО | Спецификация оборудования по | Альбом 7 |
| | рабочим чертежам марки ВК | |

Основные показатели по чертежам водопровода и канализации

| Наименование системы | Потребный напор на вводе, м | Расчетный расход | | | | Установленная мощн. электродвигателей, кВт | Примечание |
|---|---|---|---|---|---|---|---|
| | | м³/сут | м³/ч | л/с | при пожаре, л/с | | |
| ВО | 10.4 | 16.3 | 3.0 | 1.5 | | | |
| ВО (при пожаре) | 21.6 | | | | 4.1 | | |
| Т3 | 10.3 | 6.7 | 2.5 | 1.3 | | | |
| К1 | — | 20.0 | 5.5 | 4.4 | | | |
| Наружное пожаротушение | | | | | 15 | | |

## Общие указания

Проект разработан в соответствии с требованиями СНиП 2.04.01-85, 2.08.02-89 и СН 478-80. Монтаж внутренних сетей водопровода и канализации производить в соответствии с требованиями СНиП 3.05.01-85, СН 478-80.

Магистральные трубопроводы, прокладываемые в техническом подполье, стояки и подводки к стоякам холодного и горячего водоснабжения покрываются каменноугольным лаком (ГОСТ 1709-75*) и изолируются конструкциями теплоизоляционными (ТУ36-1180-85) из матов стекловолокна рулонного (ТУ6-11-145-80). Толщина изоляционного слоя принята 40 мм. Остальные трубы окрашиваются краской масляной цветной густотертой за два раза в соответствии с колером стен.

План кровли с расположением водосточных воронок и детали их установки даны на архитектурно-строительных чертежах.

Трубы внутреннего водостока в местах прохода через наружные стены изолируются минеральной ватой с заделкой отверстий снаружи и изнутри цементным раствором. В местах прохода через строительные конструкции пластмассовые трубы, заключить в пластмассовые гильзы, концы которых должны выступать на 30 мм из пересечений конструкций. Внутренний диаметр гильзы принять на 20 мм больше наружного диаметра трубы, а зазор между ними уплотнить негорючим материалом, допускающим перемещение трубы вдоль её продольной оси.

Материал сетей холодного и горячего водопровода - стальные водогазопроводные оцинкованные трубы, предназначенные под накатку резьбы, подводки к смывным бачкам - из полиэтиленовых труб (ГОСТ 18599-83*).

Материал сетей канализации и водостока - пластмассовые канализационные трубы (ГОСТ 22689.3-89).

Для внутреннего пожаротушения устанавливаются пожарные краны Ф50 мм со шлангом длиной 20 м, и спрыском с диаметром наконечника 16 мм из расчета орошения любой точки здания одной струей производительностью 2.6 л/с.

Типовой проект разработан в соответствии с действующими нормами и правилами и предусматривает мероприятия обеспечивающие взрывную, взрывопожарную и пожарную безопасность при эксплуатации здания

Главный инженер проекта /Акрамов/
Главный инженер проекта привязки

Привязан

Инв.№

218-1-528с.91 ВК.1-1

| | | | |
|---|---|---|---|
| Зав.отд. | Бабешкин | | |
| ГАП | Акрамов | | |
| Зав.сек. | Каюмова | | |
| Инж. | Гулямова | | |

Детские ясли-сад на 190 мест в монолитных конструкциях

| Стадия | Лист | Листов |
|---|---|---|
| Р | 1 | 8 |

Общие данные

ТашЗНИИЭП

Инв.№ подл. | Подпись и дата | Взам.инв.№



Копировала Блинова Формат А2.

Альбом 3

Выпуск К1-1 ф100

Выпуск К2-1 ф100 в ж.б. лоток

Ст. К1-4, В1, Т3-3

Ст. К1-6

Ст. К1-7, В1, Т3-5

Ст. В0-1

Ввод В0 ф

Подъем на 1 этаж

Водомерный узел.

К узлу управления ф

К 105

Ст. К1-3, В1, Т3-2

Ст. К1-1

Ст. К2-2

Ст. К1-8,9

Ст. В1, Т3-6

Ст. К2-1 ф100

Ст. К1-10, В1, Т3-7

Ст. К1-11

Ст. К1-2, В1, Т3-1

Ст. В1, Т3-8

Ст. В0-4, Т3-9

От узла управления ф см. пр. 88.1-1

Ст. В0-5

Подъем на 1эт.

Выпуск К1-2 ф100.

Ст. К1-5, В1, Т3-4

Ст. В0-2

Ст. К2-3 ф100

Ст К1-11

Ст К2-4

Подъем на 1этаж.

Ст. В0-3

Подъем на 1эт.

Подъем на 1 этаж

От Ум.

Выпуск К3-1 ф100.

Выпуск К2-2 в ж./б. лоток

Ст. К1-12

См. лист 3

Примечание

1. Экспликацию технологического оборудования см. на листе 7

Согласовано

| | | |
|---|---|---|
| Сектор 08 | Березон | 10.91 |
| Сектор 90 | Ким | 10.91 |

Инв. N подл. | Подпись и дата | Взам. инв. N

| | | | |
|---|---|---|---|
| Н. контр. | | | 218-1-528 с. 91 ВК, 1-1. |
| Нач. отд. | | | |
| Зав. отд. | Бабешкин | | Детские ясли-сад на 190 мест в монолитных конструкциях. |
| ГИП | Акрамов | | Стадия Р; Лист 2; Листов |
| Зав. сек. | Каюмова | | Блоки „А" и „Б". План техподполья. |
| Инж. | Гулямова | | ТашЗНИИЭП |

Привязан

Инв. N

25224-03 17

Альбом 3

## Экспликация помещений

| Номер по плану | Наименование | Площадь м² |
|---|---|---|
| | Техподполье | |
| 1 | Узел ввода | |
| 2 | Венткамера | |
| 3 | Помещения для хранения | |
| | и ремонт светильников | |
| 4 | Техподполья | |
| 5 | Коридоры | |

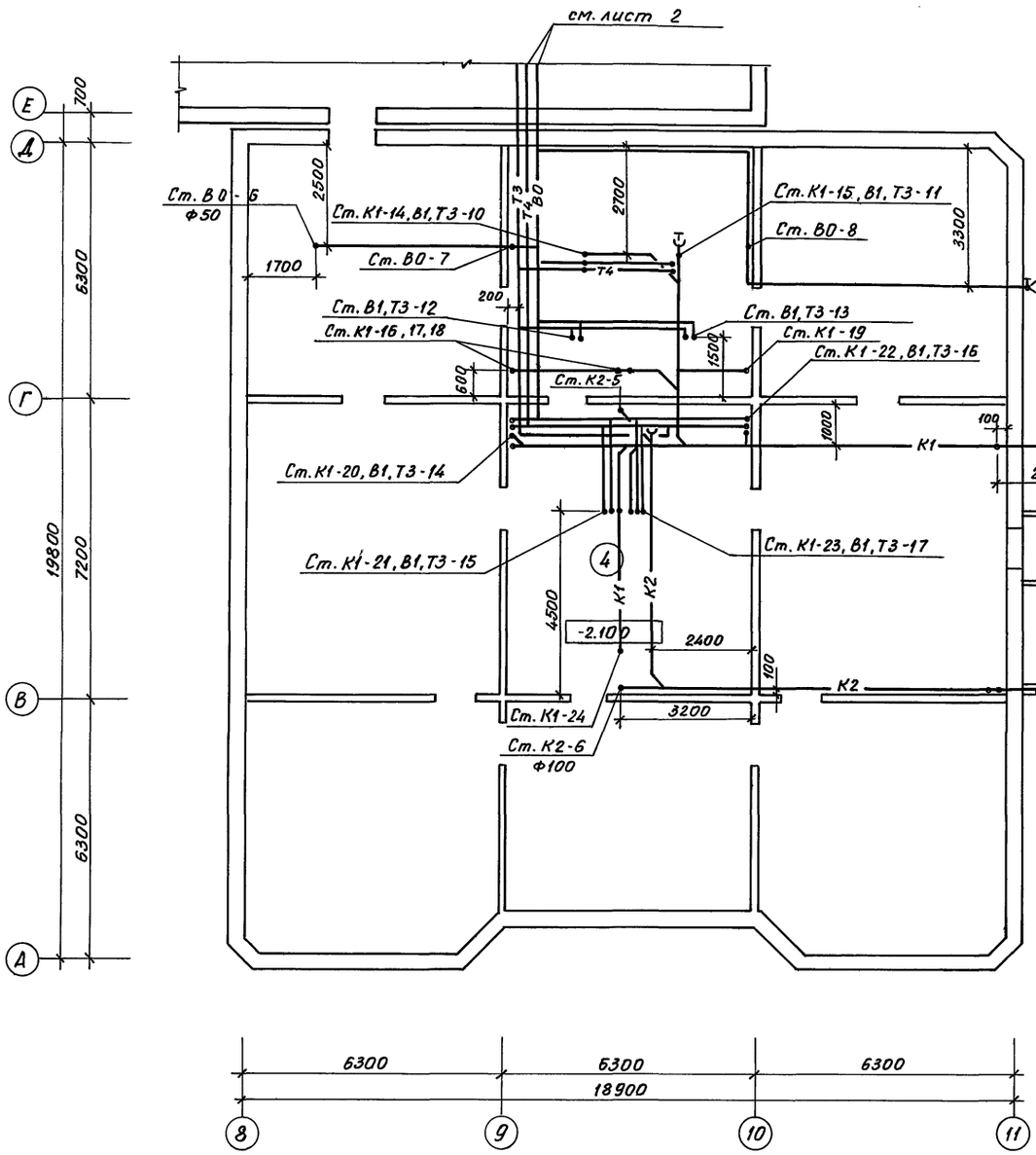


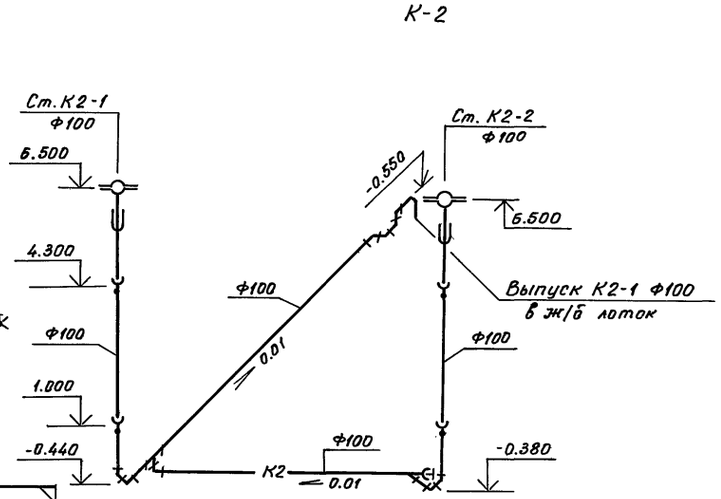


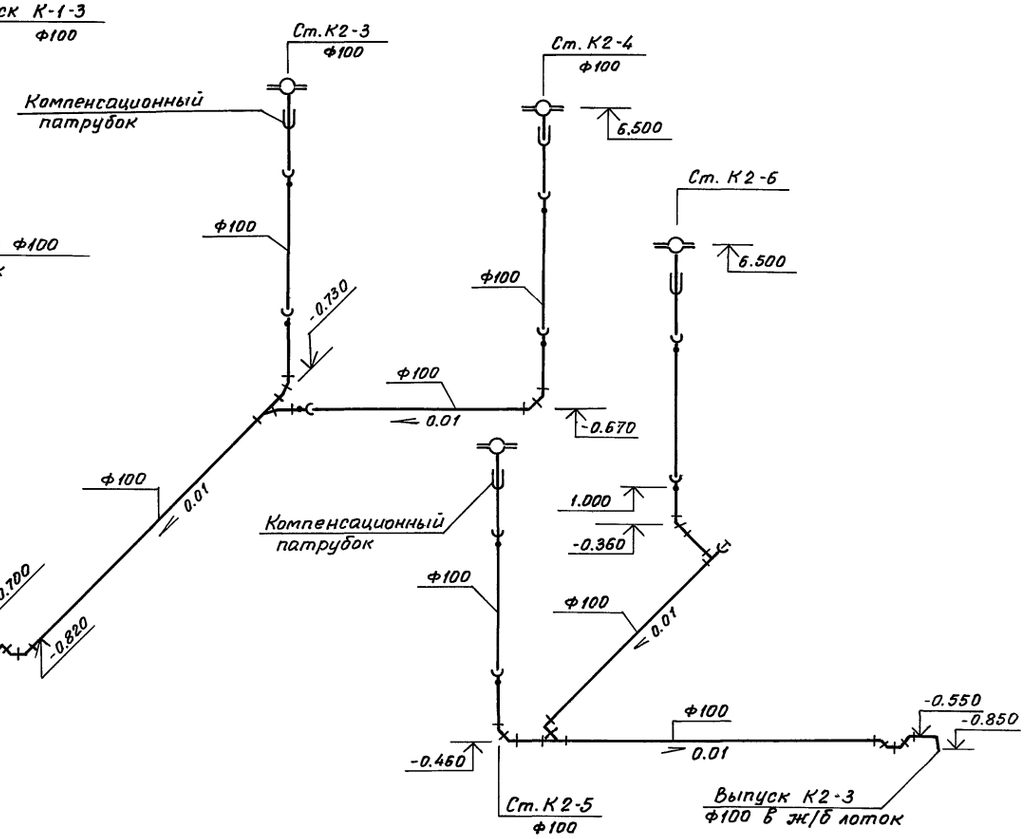


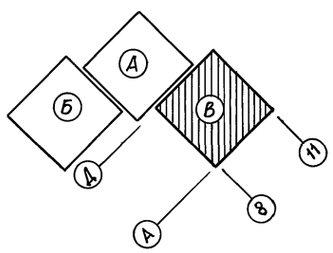


Согласовано

| | |
|---|---|
| Сектор ОВ | Верзон |
| Сектор ЭО | Ким |

| Инв.№ подл. | Подпись и дата | Взам.инв.№ |
|---|---|---|
| | 11.91 | |
| | 11.91 | |

| | | | | |
|---|---|---|---|---|
| Н.контр. | | | | 218-1-528 с. 91 ВК. 1-1 |
| Нач.отд. | | | | |
| Привязан | Зав.отд. | Бабешкин | 11.91 | Детские ясли-сад на 190 мест в монолитных конструкциях |
| | ГИП | Акрамов | 11.91 | Стадия: Р; Лист: 3; Листов: |
| | Зав.сек. | Каюмова | 11.91 | |
| | Инж. | Гулямова | 11.91 | Блок В. План техподполья. Схема системы К2 |
| Инв.№ | | | | ТашЗНИИЭП |

25224-03 18

Копировала Блинова Формат А2

Альбом 3

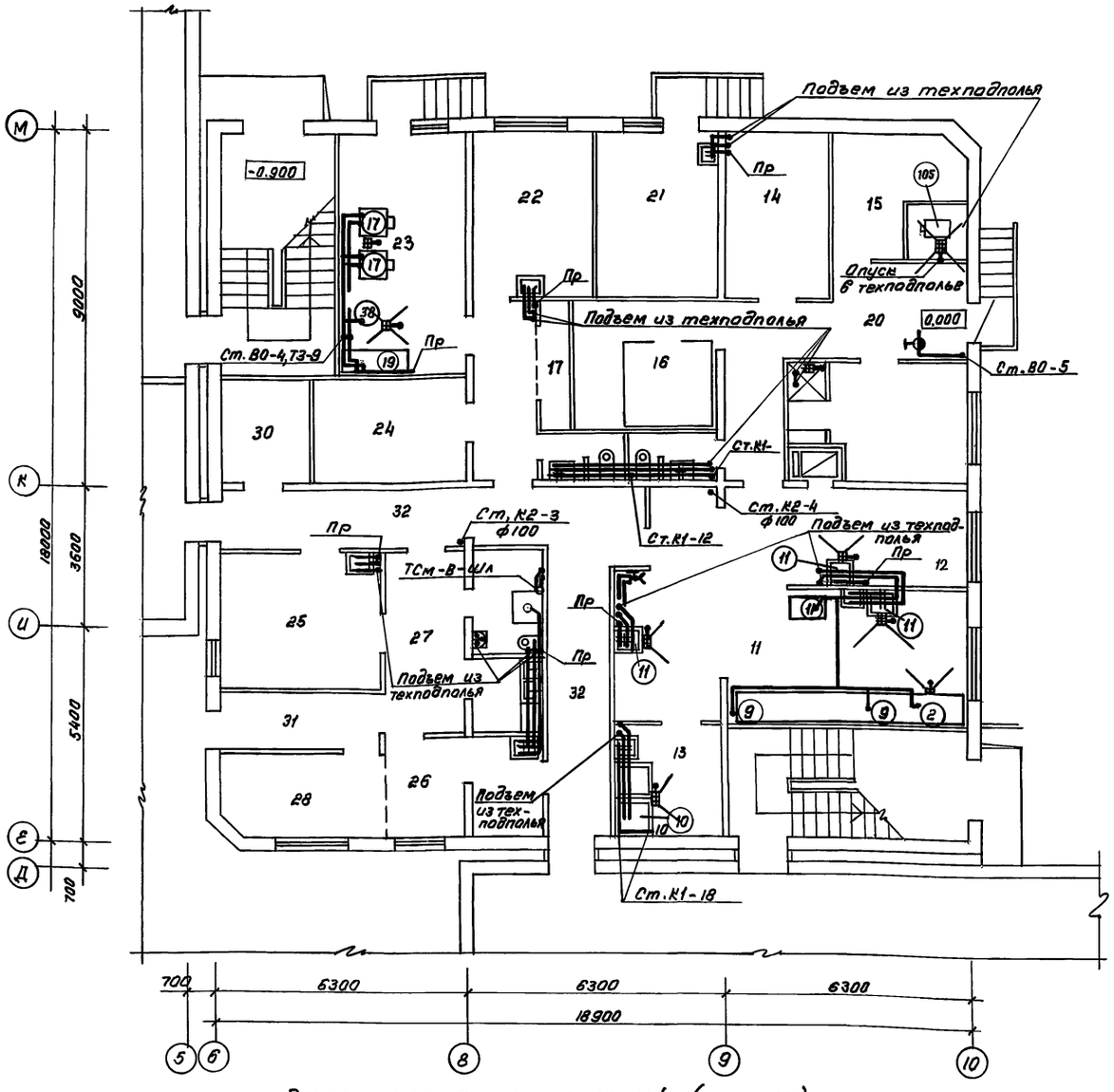


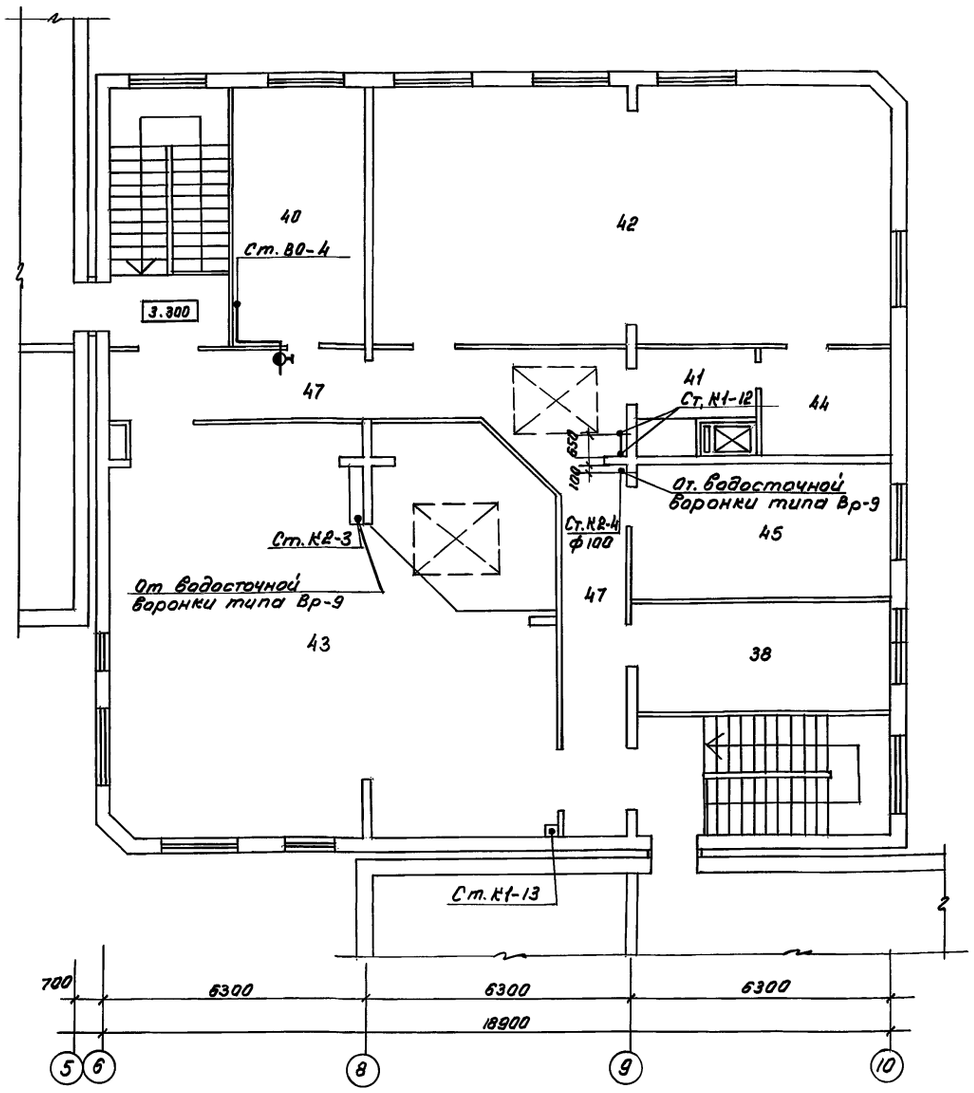


Экспликация помещений (начало)

| Поз. | Наименование | Площадь м² |
|---|---|---|
| | 1 этаж | |
| | Помещения групповых ячеек | |
| | детей 2-3 лет (2 группы) | |
| 1 | Раздевальная | |
| 2 | Групповая | |
| 3 | Спальня | |
| 4 | Буфетная | |
| 5 | Туалетная | |
| | Помещения групповых ячеек | |
| | детей 3-6 лет (2 группы) | |
| 6 | Раздевальная | |
| 7 | Групповая | |
| 8 | Спальня | |
| 9 | Буфетная | |
| 10 | Туалетная | |
| 11 | Кухня с раздаточной | |
| 12 | Заготовочный цех | |
| 13 | Моечная кухонной посуды | |
| 14 | Кладовая сухих продуктов | |
| 15 | Кладовая овощей | |
| 16 | Охлаждаемая камера | |
| 17 | фреон | |
| 18 | Комната персонала, душевая | |
| 19 | Туалетная персонала | |

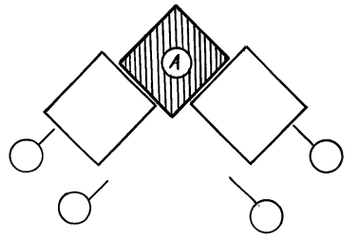


Примечания

1. Экспликацию технологического оборудования см. на листе 7

Согласовано:

Инв. № подл. | Подпись и дата | Взам. инв. №

Гл. спец. ОВ Борзов
Сектор ЭО Ким

| | | | |
|---|---|---|---|
| Н. контр. | Каюмова | | 218-1-528 с. 91 ВК.1-1 |
| Нач. отд. | | | |
| Зав. отд. | Бабденов | | |
| ГИП | Акрамов | | Детские ясли-сад на 190 мест в монолитных конструкциях |
| Зав. сек. | Каюмова | | Стадия Р; Лист 4; Листов |
| Инженер | Гулямова | | Блок "А" План 1 и 2 этажа. |
| Привязан | | | ТашЗНИИЭП |

25224-03 19

Кол. Мележникова

Формат А2

Альбом 3

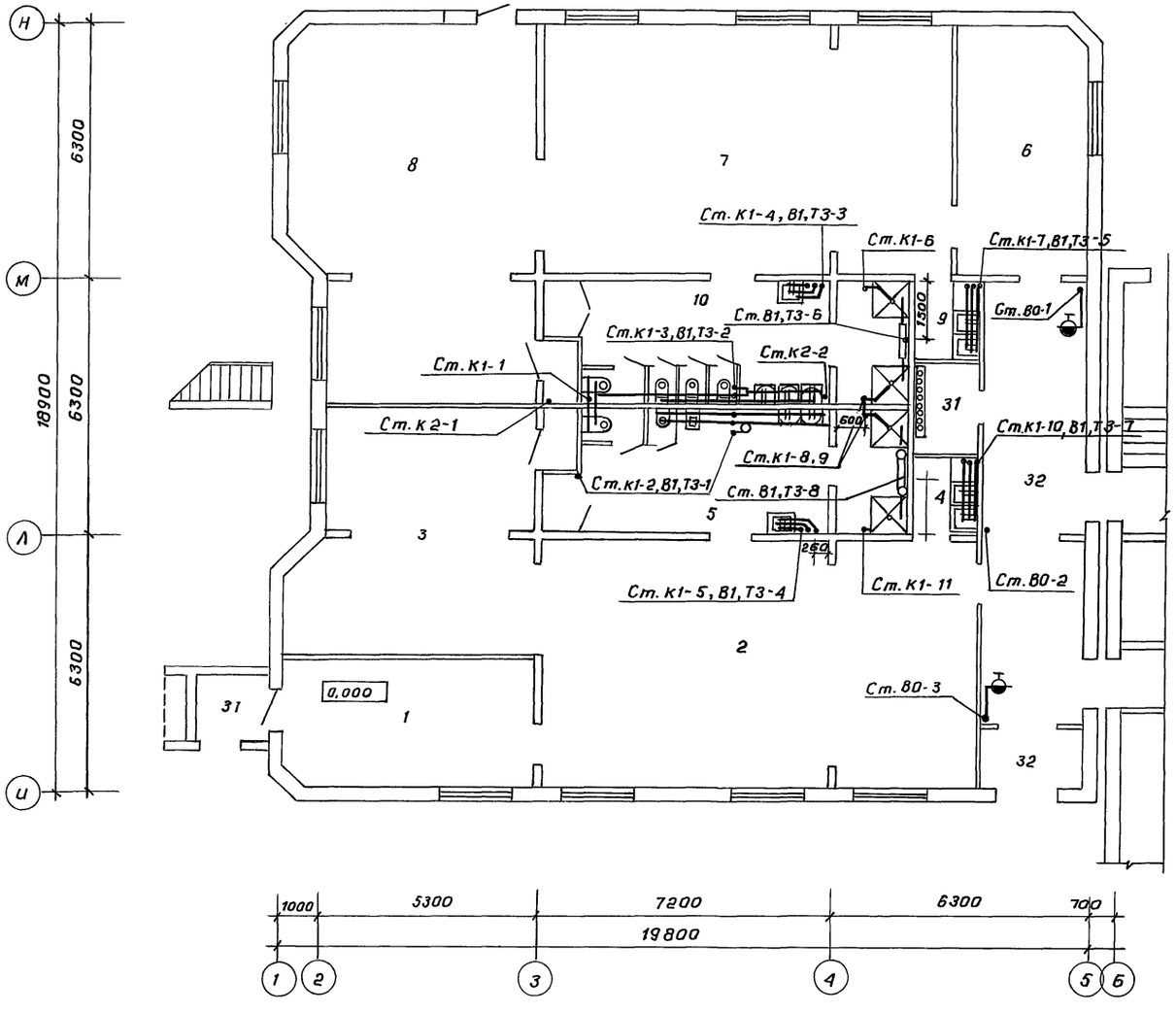


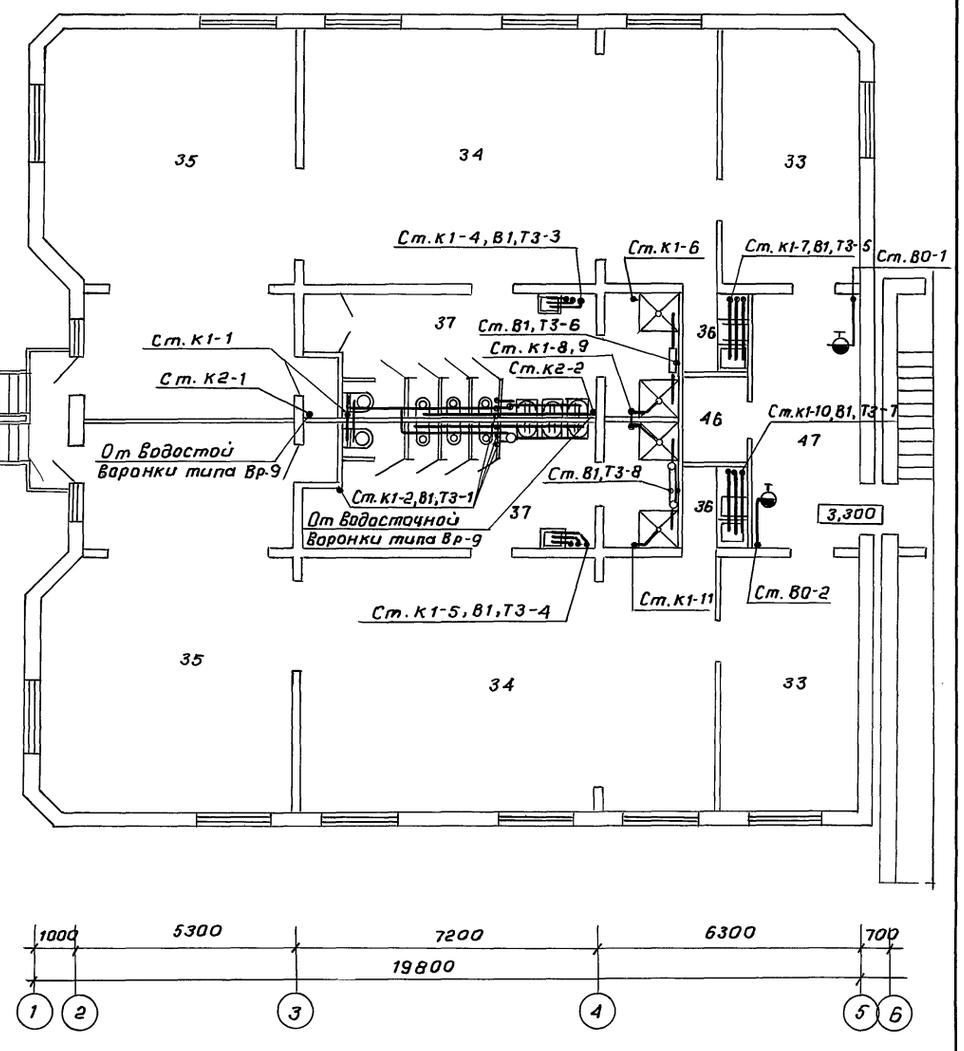


Экспликация помещений (продолжение)

| Поз. | Наименование | Площадь м² |
|---|---|---|
| 20 | Загрузочная | |
| 21 | Столярная мастерская | |
| 22 | Гладильная | |
| 23 | Стиральная | |
| 24 | Кладовая чистого белья | |
| 25 | Процедурный кабинет | |
| 26 | Медицинская комната | |
| 27 | Приемная изолятора | |
| 28 | Палата | |
| 29 | Туалетная изолятора | |
| 30 | Электрощитовая | |
| 31 | Кладовая | |

| Поз. | Наименование | Площадь м² |
|---|---|---|
| 32 | Коридоры, тамбуры | |
| | 2 этаж | |
| | Помещения групповых ячеек | |
| | детей 3-6 лет (4 группы) | |
| 33 | Раздевальная | |
| 34 | Групповая | |
| 35 | Спальня | |
| 36 | Буфетная | |
| 37 | Туалетная | |
| 38 | Кабинет заведующего | |
| 39 | Кабинет завхоза | |
| 40 | Кабинет лагопеда | |

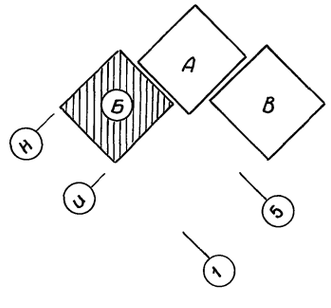


Согласовано:
Сектор ОВ Березон
Сектор ЭО Ким

Инв.№ подл. | Подпись и дата | Взам.инв.№

Привязан:

Инв.№

| | | | | |
|---|---|---|---|---|
| Н.контр. | | | | 218-1-528 с. 91.ВК. 1-1 |
| Нач.отд. | | | | |
| Зав.отд. | Бабешкин | | 11.91 | |
| ГИП | Акрамов | | 11.91 | Детские ясли-сад на 190 мест в монолитных конструкциях. Стадия: Р; Лист: 5; Листов: |
| Зав.сек. | Каюмова | | 11.91 | |
| Инжен. | Гулямова | | 11.91 | Блок „Б" План 1 и 2 этажа — ТашЗНИИЭП |

25224-03 20

Коп. Владиславлева Формат А2

Альбом 3

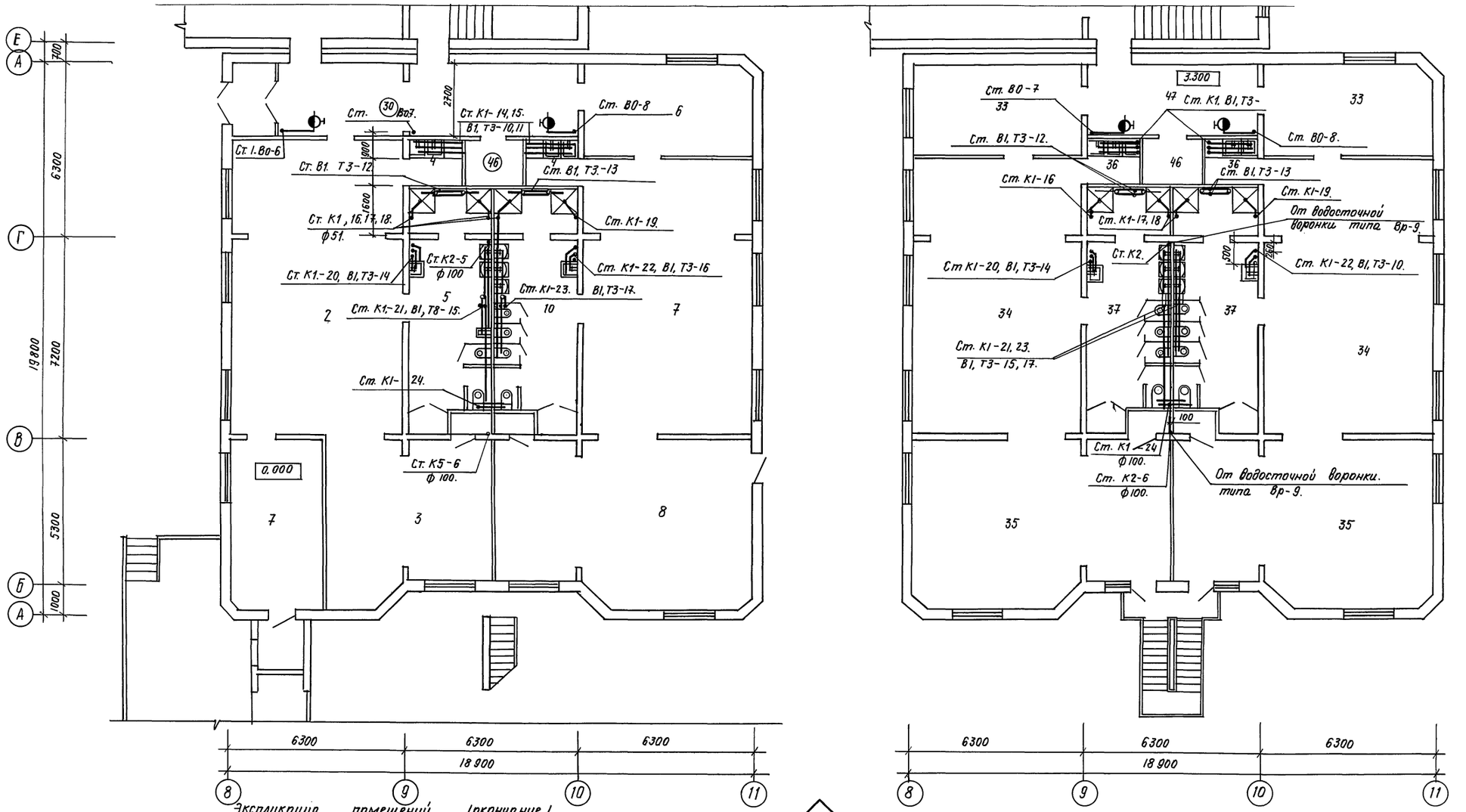


Экспликация помещений /окончание/.

| Поз. | Наименование | Площадь м² |
|---|---|---|
| 41 | Разгрузочная. | |
| 42 | Зал для гимнастических. | |
| | занятий. | |
| 43 | Многофункциональное поме- | |
| | щение с зонами для игр, заня- | |
| | тий по интересам, музыкальных | |
| | занятий. | |
| 44 | Кладовая спортинвентаря. | |
| 45 | Методический кабинет. | |
| 46 | Кладовая уборочного | |
| | инвентаря. | |
| 47 | Коридоры. | |

Привязан.

Инв.№

| | | | |
|---|---|---|---|
| Н.контр. | Канюмова | | 12.91 |
| Нач.отд. | | | 12.91 |
| Зав.отд. | Бабешкин | | 12.91 |
| ГИП | Акрамов | | 12.91 |
| Зав.сект. | Канюмова | | 12.91 |
| Инжен. | Гулямова | | 12.91 |

218-1-528 с.91. - ВК.1-1

Детские ясли-сад на 190 мест в монолитных конструкциях.

| Стадия | Лист. | Листов |
|---|---|---|
| Р | 6 | |

Планы 1 и 2 этажа. Экспликация. /окончание/.

ТашЗНИИЭП

Согласовано.
Сектор ОВ. 12.91
Сектор ЭО Ким. 12.91

Инв.№ подл. | Подпись и дата | Взам. инв.№

25224-03 21

Копировал. /Паншина/ Формат А2.

Альбом 3.

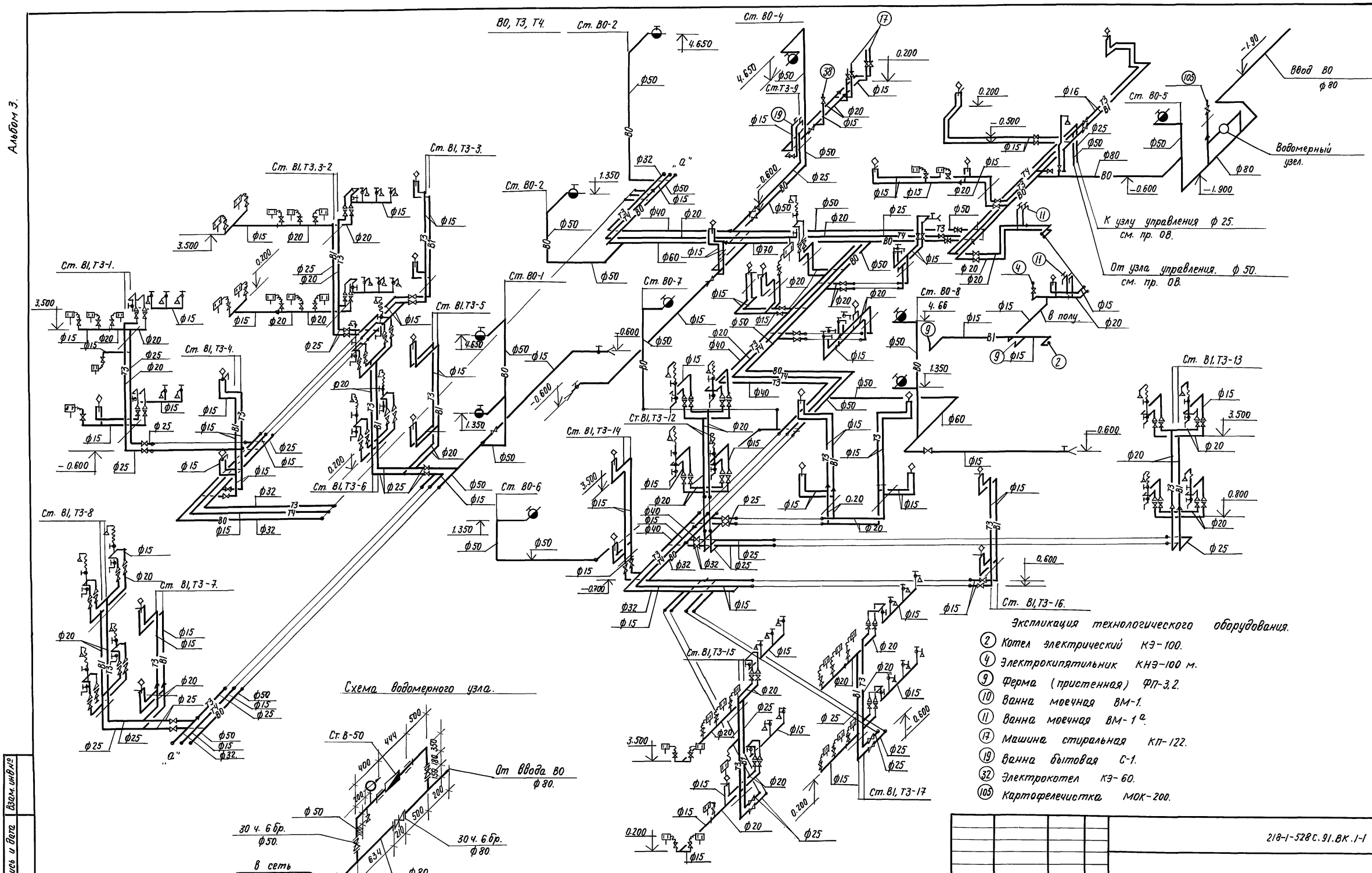


Схема водомерного узла.




Экспликация технологического оборудования.

| | |
|---|---|
| (2) | Котел электрический КЭ-100. |
| (4) | Электрокипятильник КНЭ-100 м. |
| (9) | Ферма (пристенная) ФП-3,2. |
| (10) | Ванна моечная ВМ-1. |
| (11) | Ванна моечная ВМ-1 а. |
| (17) | Машина стиральная КП-122. |
| (19) | Ванна бытовая С-1. |
| (32) | Электрокотел КЭ-60. |
| (105) | Картофелечистка МОК-200. |

Примечания

1. Термосмесители Т см.-В-Ш. устанавливаются у душевых поддонов, ТС ВБ.-50. у групповых умывальников.

| | | | | | |
|---|---|---|---|---|---|
| привязан. | | | | 218-1-528 с. 91. ВК. 1-1 | |
| | | | | | |
| Зав. отд. | Бабешкин | | 11.91 | Детские ясли-сад на 190 мест в монолитных конструкциях. | Стадия: Р; Лист: 7; Листов: |
| ГИП. | Акрамов | | 11.91 | | |
| Зав. сек. | Каюмова | | 11.91 | | |
| Инж. | Гулямова. | | 11.91 | Схема системы ВО, Т3, Т4. | ТашЗНИИЭП |
| Инв № | | | | | |

Инв № подл. | Подпись и дата | Взам. инв. №



Копировала (Панкина) Формат А2.

Альбом 3.

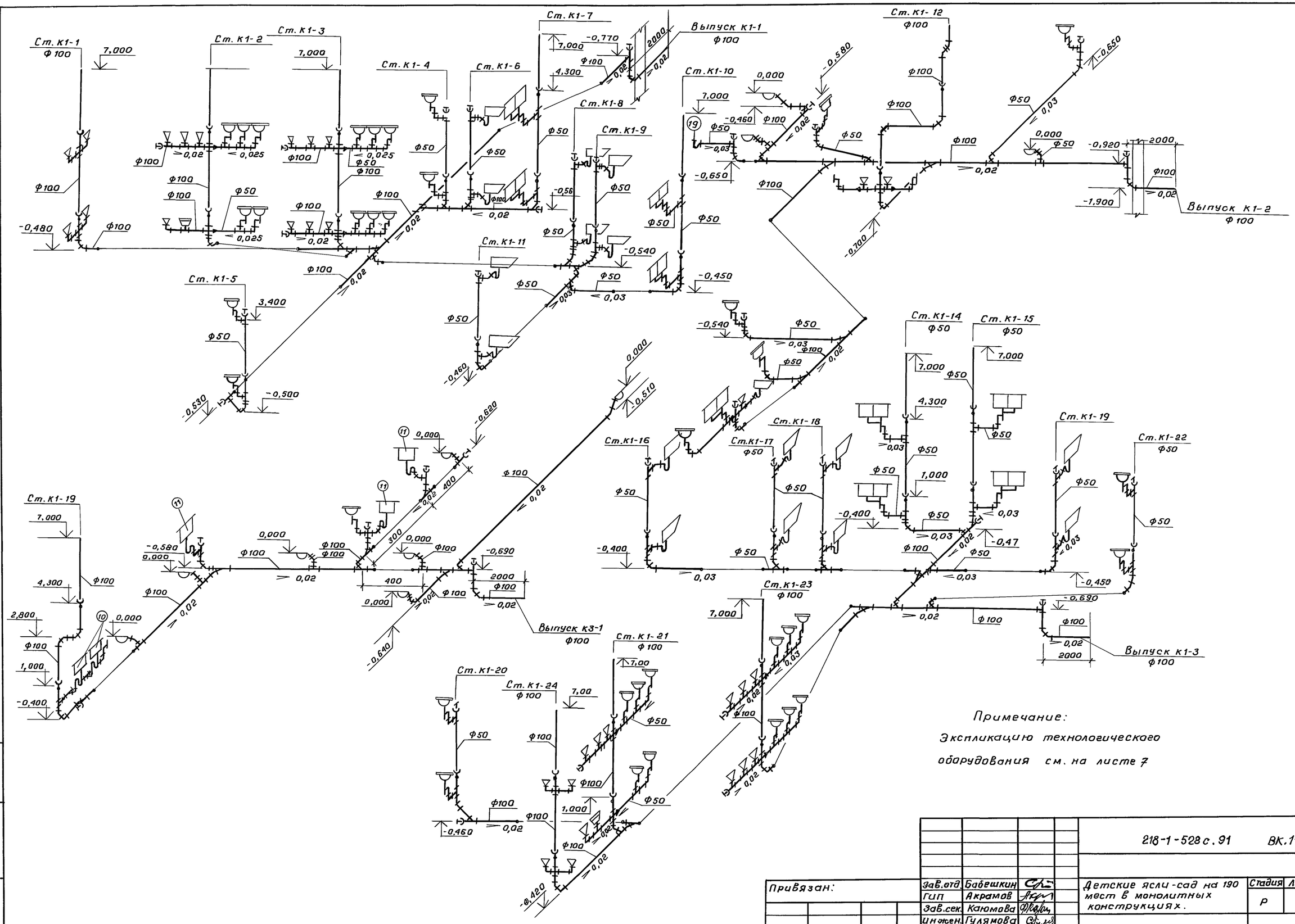


Примечание:

Экспликацию технологического оборудования см. на листе 7

| | | | | | |
|---|---|---|---|---|---|
| | | | | 218-1-528 с. 91 | ВК.1-1. |
| Привязан: | | | | | |
| | Зав.отд | Бабешкин | | Детские ясли-сад на 190 мест б монолитных конструкциях. | Стадия: Р; Лист: 8; Листов: |
| | ГИП | Акрамов | | | |
| | Зав.сек. | Каюмова | | | |
| | Инженер. | Гулямова | | Схема системы К1, К3 | ТашЗНИИЭП |
| инв.№ | | | | | |

25224-03 23

Кол. Владиславлева

Формат А2

| инв.№ подл. | подпись и дата | взам.инв.№ |
|---|---|---|
| | | |

Альбом 3

## Ведомость рабочих чертежей основного комплекта.

| Лист. | Наименование | Примечание |
|---|---|---|
| 1 | Общие данные. | |
| 2 | Схема электрическая расчетная ВРУ. | |
| 3 | Схемы электрические расчетные щитов ЩС-1, ЩС-2. | |
| 4 | Освещение. Блок А. 1и2 этажи. Планы расположения. | |
| 5 | Освещение. Блок Б. 1и2 этажи. Планы расположения. | |
| 6 | Освещение. Блок В. 1и2 этажи. Планы расположения. | |
| 7 | Освещение. Силовое оборудование. Техподполье. Планы расположения. | |
| 8 | Силовое оборудование. 1и2 этажи. Кровля. Планы расположения. | |
| 9 | Схема разводки труб электросети на отм. 3.080 и 6.380. | |
| 10 | Развертки монолитных стен (начало). | |
| 11 | Развертки монолитных стен (продолжение). | |
| 12 | Развертки монолитных стен (окончание). Узлы. | |
| 13 | Опросный лист на панели ВРУ. (Задание заводу - изготовителю). | |

## Основные показатели

| | |
|---|---|
| Категория электроснабжения | II |
| Напряжение электрической сети, в | 380/220 |
| Расчетная активная мощность, квт. | 94 |
| Расчетная реактивная мощность, кВ Ар. | 18,6 |
| Расчетная полная мощность, кВА. | 97 |
| Установленная мощность освещения, квт. | 52,58 |
| Кол-во светильников, шт. | 382 |
| Максимальная потеря напряжения, % | 2,4 |
| Коэффициент мощности, Cos φ | 0.98 |
| Полезная площадь освещаемых помещений, м² | |

Типовой проект разработан в соответствии с действующими нормами и правилами и предусматривает мероприятия, обеспечивающие взрывную, взрывопожарную и пожарную безопасность при эксплуатации здания.

Главный инженер проекта /Акрамов/
Главный инженер проекта привязки

## Ведомость ссылочных и прилагаемых документов

| Обозначение | Наименование | Примечание |
|---|---|---|
| | Прилагаемые документы. | |
| 218-1-528с-91 - Э.1-1.ВМ | Ведомость потребности в материалах | |
| | по рабочим чертежам марки Э.1-1. | Альбом 6 |
| 218-1-528с-91-Э.1-1.ОО | Спецификация оборудования по | |
| | рабочим чертежам марки Э. 1-1. | Альбом 7 |
| | Ссылочные документы. | |
| 5.407-91 ВНИПИ Тяжпромэлектропроект | Установка светильников с ртутными лампами высокого давления и лампами накаливания в производственных помещениях. | |
| 4.407-236. ВНИПИ Тяжпромэлектропроект. | Установка светильников с люминесцентными лампами на ж./б. фермах и перекрытиях. | |
| 5.407-43. ВНИПИ Тяжпромэлектропроект. | Установка распределительных шкафов типа ПР 11. | |
| 5.407-68, ВНИПИ Тяжпромэлектропроект. | Прокладка проводов в винипластовых трубах в производственных помещениях. | |
| 5.407-11, ВНИПИ Тяжпромэлектропроект | Заземление и зануление электроустановок. | |
| 5.407-98 УГПИ Тяжпромэлектропроект. | Установка одиночных магнитных пускателей типа ПМА. | |
| 5.407-64, ВНИПИ Тяжпромэлектропроект | Установка одиночных навесных и протяжных ящиков, коробок с зажимами и щитков освещения и токопроводы. | |
| 4.407-260. ВНИПИ. Тяжпромэлектропроект. | Прокладка кабелей на конструкциях. | |
| 5.407-49. Вып.01. ВНИПИ. Тяжпромэлектропроект | Прокладка кабелей и проводов на лотках типа НЛ. | |
| СНиП 2.08.02-89. | Общественные здания и сооружения | |
| ВСН 59-88. | Электрооборудование жилых и общественных зданий. | |
| СНиП II-4-79. | Естественное и искусственное освещение. Нормы проектирования. | |
| ПУЭ, издание 6. | Правила устройства электроустановок. | |

## Общие указания.

Электроснабжение осуществляется от внешней питающей сети двумя кабелями.

В здании предусмотрено устройство рабочего, аварийного и эвакуационного освещения.

Рабочим освещением обеспечиваются все помещения детского сада-яслей; аварийным - электрощитовая; эвакуационным - коридоры, лестничные клетки, залы для гимнастических и музыкальных занятий, раздевальные, групповые, стиральная, столярная мастерская и производственные помещения кухни. Для дежурного освещения спален и палаты изолятора используются светильники ДС-19, подключаемые к сети эвакуационного освещения. Освещение входов, лестничных клеток и коридоров предусмотрено от блока автоматического управления освещением АУО. Фотодатчик блока устанавливается в процедурном кабинете с внутренней стороны наружной рамы окна и экранируется от прямых солнечных лучей и посторонних источников света.

Проектом предусмотрено отключение систем вентиляции при срабатывании пожарной сигнализации.

Все металлические части электрооборудования подлежат заземлению: в качестве заземляющих проводников используются стальные трубы проводки и нулевой провод сети.

При привязке проекта световые указатели пожарных гидрантов подключить к Гр.1Б блока АУО.

Выключатели и розетки устанавливаются на h=1800мм

### Условные обозначения (дополнительно к ГОСТ).

- Выключатель, установленный в коробке У994, с устройством для пломбирования
- 3 — Узел установки.
- Ⓑ — Вентиляторы ВКВ-УХЛ4, ВО10-42.
- Прокладка кабелей на лотках.

Привязан.

Инв. №

| | | | |
|---|---|---|---|
| Н. контр. | Ким | | 11.91 |
| Нач. отд. | Бабешкин | | 11.91 |
| ГИП | Акрамов | | 11.91 |
| Зав. сек. | Ким | | 11.91 |
| Зав. гр. | Дасова | | 11.91 |
| Разраб. | Шевченко | | 11.91 |

218-1-528 с-91 Э.1-1

Детские ясли-сад на 190 мест в монолитных конструкциях.

| Стадия | Лист | Листов |
|---|---|---|
| Р | 1 | 13 |

Общие данные.

ТашЗНИИЭП

Инв.№ подл. | Подпись и дата | Взам.инв.№

25224-03 24

Формат А2.

Альбом 3

Блок А У0

| | | |
|---|---|---|
| Данные питающей сети. | | |
| Шинопровод, распределительный пункт. | Тип | |
| | I ном, А<br>Расцепитель, А | |
| | Тип, напряжение, сечение (шинопровода). Расчётный ток, А. Установленная мощность, квт. | |
| Аппарат отвающей линии. | Тип.<br>I ном, А<br>Расцепитель или плавкая вставка. | |
| Марка и сечение проводника | Маркировка или длина участка цепи, м. | |
| Пусковой аппарат. | Тип, I ном., А<br>Расцепитель автомата, уставка, А<br>Нагревательный элемент теплового реле; Т-тепловой, уставка. | |
| Марка и сечение проводника | Маркировка или длина участка цепи, м. | |
| Электроприемник | Условные обозначения по плану | |
| | Номер по плану. | ШВ |
| | Тип | ВРУ1-11-10 |
| | Рном, квт | 166, 96 |
| | Рраст, квт | 94 |
| | I расч, А. | 147 |
| | Наименование и номер механизма по технологическому плану. | Ввод |

100 А
125 А
САЧУ-И672М
Т-0,66-5-Т-0,5 100/5
ПН2-250 100
ПН2-250 125
К3
ПЦ-2
АЕ-1000
НВ-24
ШР ВРУ1-48-03
Ру = 94,61 квт.
Рр = 72,1 квт
Jр = 116 А
Ру = 72, 35 квт
Рр = 55, 33 квт.
Jр = 91 А
М1 ПН2-100 31,5
М2 ПН2-100 31,5
М3 ПН2-100 31,5
М4 ПН2-100 63
М5 ПН2-100 31,5
М6 ПН2-100 31,5
М7 ПН2-100 80
М8 ПН2-100 31,5
М9 ПН2-100 31,5
М10 ПН2-100 31,5
АПВ 4 (1х10) В 32, е=6
АПВ 4 (1х10) В 32, е=10
АПВ 4 (1х10) В 32, е=2
АВВГ (4х10) е=20
АПВ 4 (1х10) В 32, е=4
АПВ 4 (1х10) В 32, е=2
АВВГ (4х10) е=26
АПВ 4 (1х10) В 32, е=4
АПВ 3 (1х25) +1х16, т.47, е=3
АПВ 4 (1х10), ПВХ, е=1
АВВГ (3х35 + 1х25), т.47, е=2
АПВ3 (1х35 + 1х25), т.47, е=12
АПВ 5 (1х2) В 25, е=4
АПВ 6 (1х2) т. 25, е=3
ПВ3-4 (1х1,5) К1080
АПВ 4 (1х2), В 25, е=5
АПВ 4 (1х2) В 25, е=8
АПВ 4 (1х2) В 25, е=2
АПВ 4 (1х2) В 25, е=1
АВВ1 (4х2) е=10
АПВ 4 (1х2) В 25 е=6
АПВ 4 (1х2) В 25 е=7
АВВГ (2х2,5) АПВ 2 (1х2) В 25
АПВ 2 (1х2) В 25
АПВ 6 (2х2,5)
АВВГ (2х4)
Ф4 К фотодатчику
АО
2РВМ.
Гр. 6 АПВ 2 (1х2,0) В 25
РПК-021
М6
Ру = 3. 82
Рр = 3. 82
Jр = 5. 85
Ру = 5. 56
Рр = 5. 56
Jр = 8,5
Включить
Гр. 1Б Гр. 2Б Гр. 3Б Гр. 4Б Гр. 5Б Гр. 6Б Гр. 7Б Гр. 8Б Гр. 9Б Гр. 10Б Гр. 11Б Гр. 12Б Гр. 13Б Гр. 14Б
АЕ-1000 16
Р2
С.У. (компл) АПР-10 6,4
5КМ ПМЛ 121 002 0,95...1,6
2КМ ПМЛ 121 002
2КМ1 ПМЛ 122 002 2,4...4,0
1КМ ПМЛ 121 002
КМ1
4КМ ПМЛ 122 002
3КМ ПМЛ 122 002
УЗ94
Т. 25, е=3
Т. 25, е=4
Т. 25, е=2
Т. 25, е=1
Т. 25, е=8
Т. 25, е=5
Т. 25, е=10
Т. 25, е=7
Т. 25, е=6
Т. 25, е=12
Т. 25, е=20
Т. 25, е=24
Т. 25, е=21
Т. 25, е=4
Т. 25, е=3
Условные обозначения по плану: — | — | — | — | — | — | — | — | — | — | — | 1 | П2 | 26 | П1 | 27 | В2 | В1 | — | — | — | — | — | — | — | — | — | —

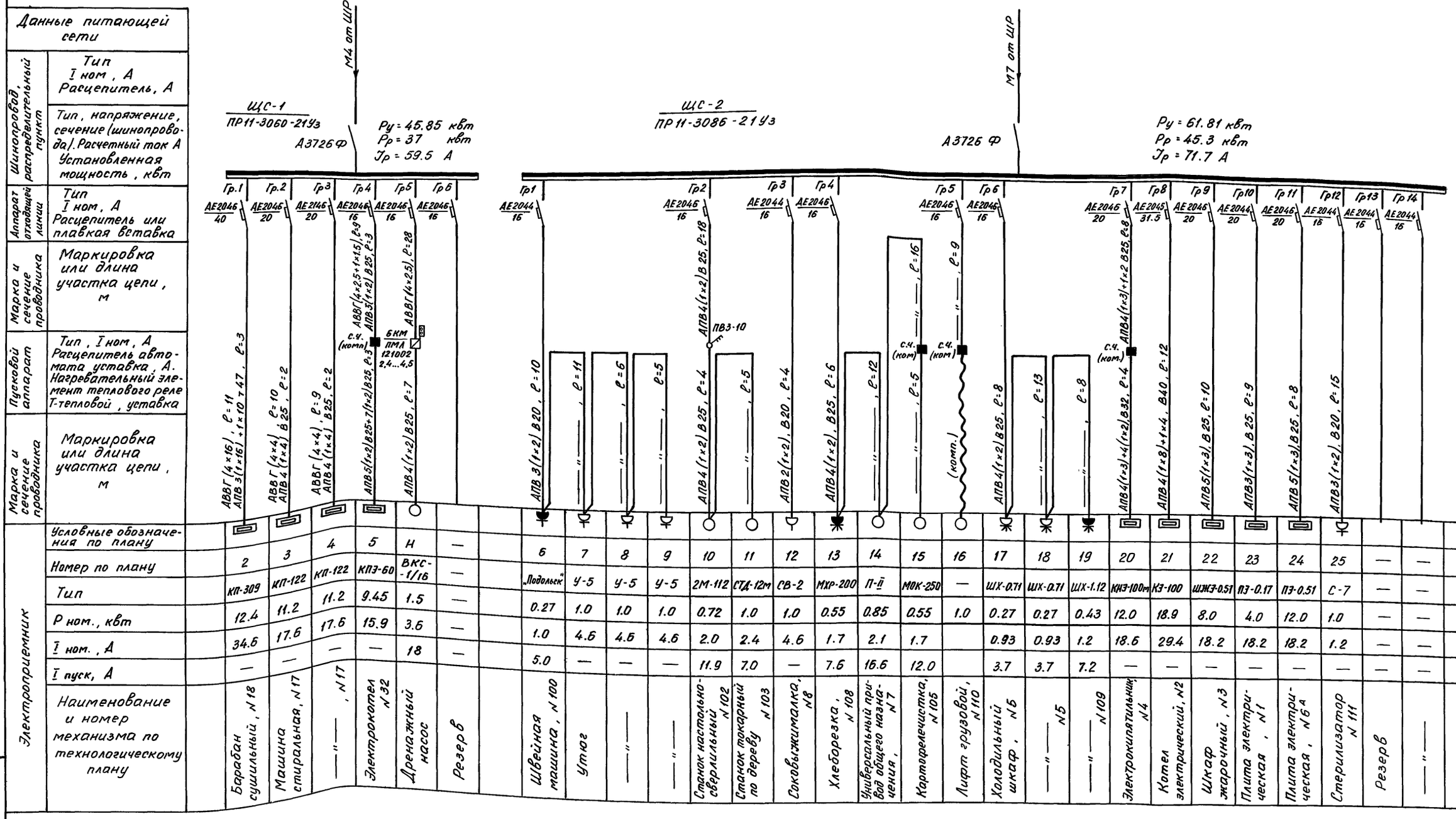


| | | | | |
|---|---|---|---|---|
| Н. конт. | Ким | | 11.91 | 218-1-528с.91 -Э.1-1 |
| Зав.отд | Бабушкин | | 11.91 | |
| ГИП | Акрамов | | 11.91 | |
| Зав.сек. | Ким | | 11.91 | Детские ясли-сад на 190 мест в монолитных конструкциях |
| Зав.гр. | Дасова | | 11.91 | Стадия: Р; Лист: 3; Листов: |
| Разраб. | Шевченко | | 11.91 | Схемы электрические расчетные щитов ЩС-1, ЩС-2 |
| | | | | ТашЗНИИЭП |

25224-03 26

Копировала Блинова Формат А2

Альбом 3

1 этаж.

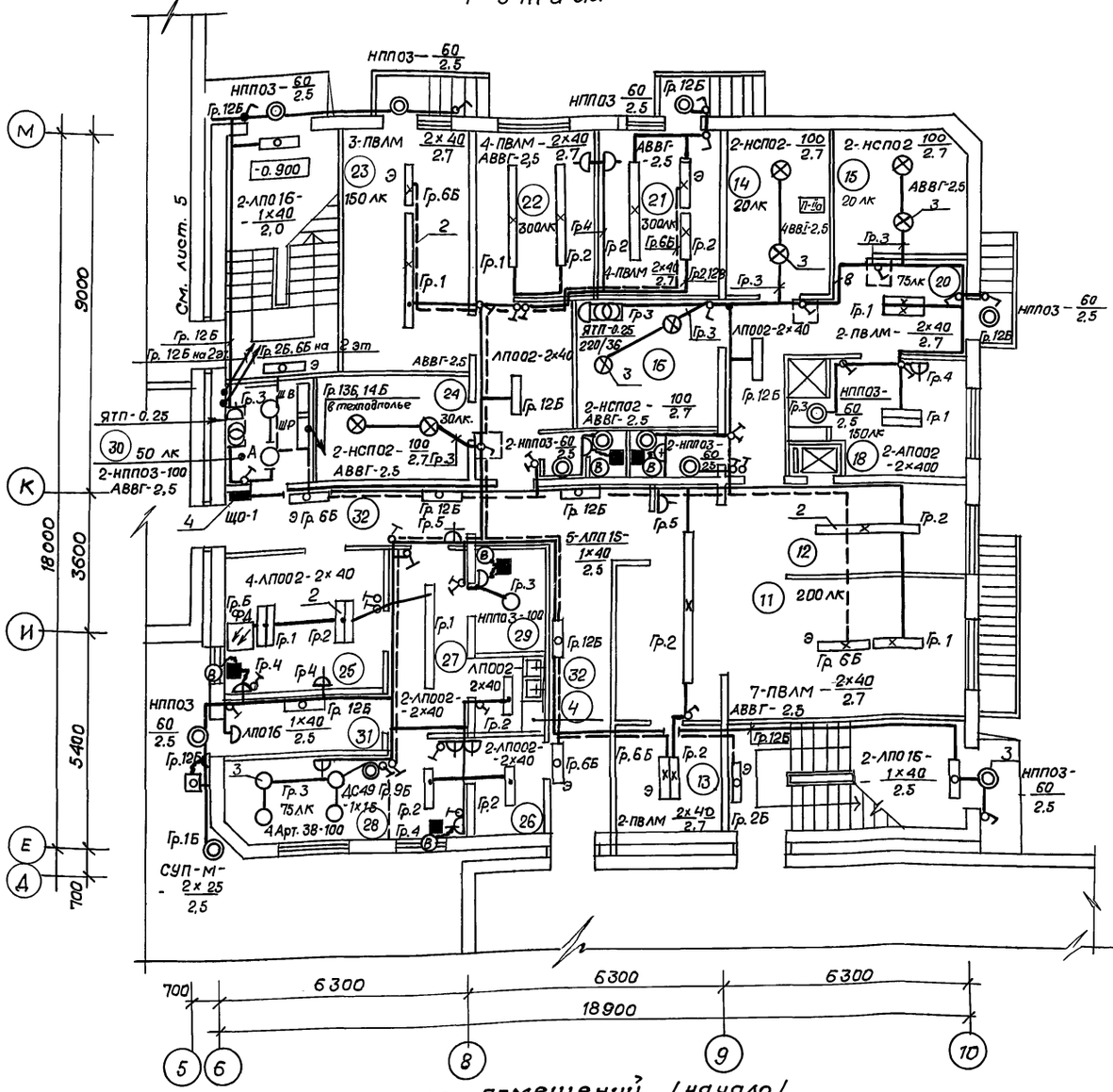


2 этаж

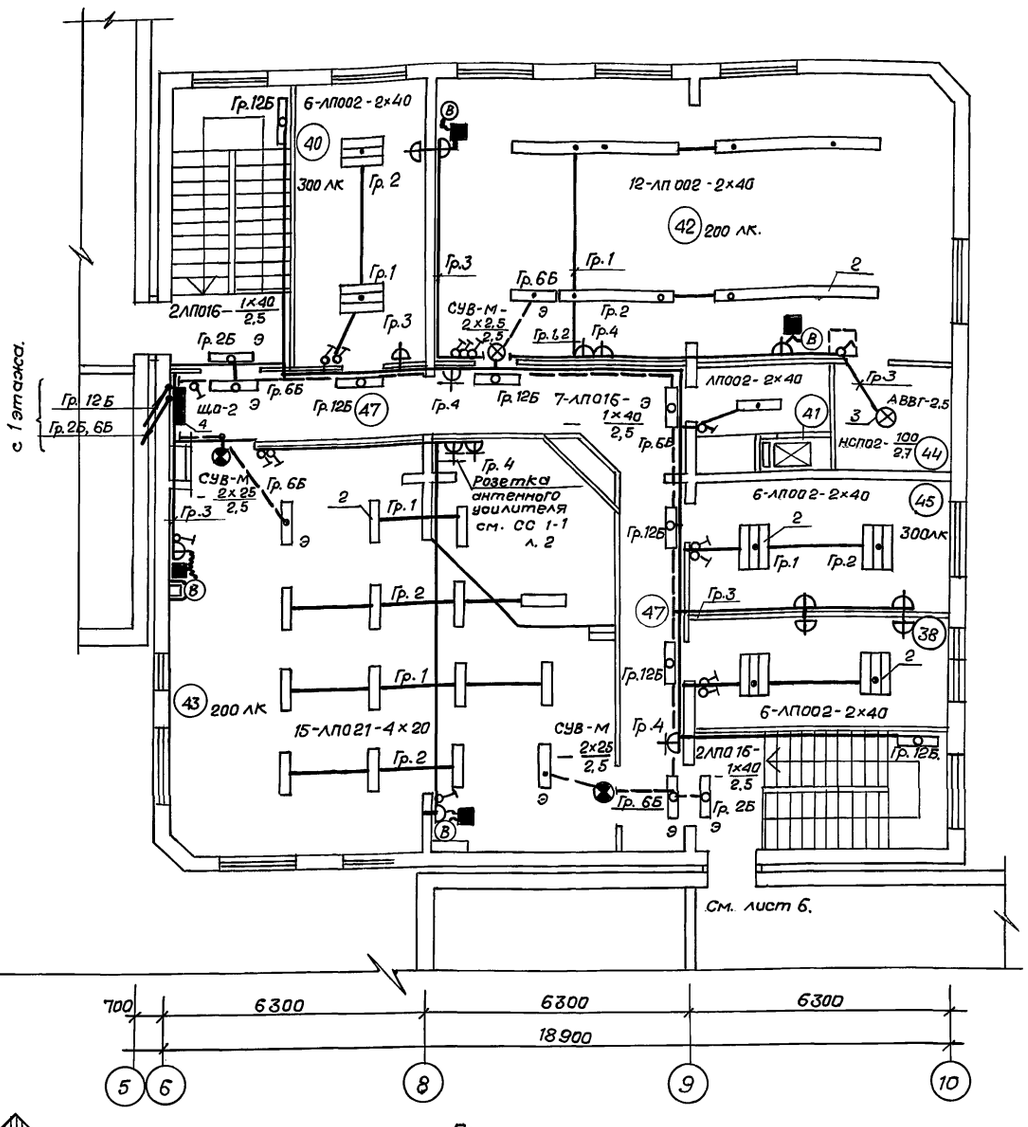


Экспликация помещений /начало/.

| Поз. | Наименование |
|---|---|
| | 1 этаж. |
| | Помещения групповых ячеек. |
| | детей 2-3 лет (2 группы) |
| 1. | Раздевальная. |
| 2. | Групповая |
| 3 | Спальня |
| 4 | Буфетная |
| 5 | Туалетная |
| | Помещения групповых ячеек. |
| | детей 3-6 лет (2 группы) |
| 6 | Раздевальная |
| 7 | Групповая. |
| 8 | Спальня |
| 9 | Буфетная. |
| 10 | Туалетная. |
| 11 | Кухня с раздаточной |
| 12 | Заготовочный цех. |
| 13 | Моечная кухонной посуды. |
| 14 | Кладовая сухих продуктов. |
| 15 | Кладовая овощей. |
| 16 | Охлаждаемая камера |
| 17 | Фреон. |
| 18 | Комната персонала, душевая. |
| 19 | Туалетная персонала. |

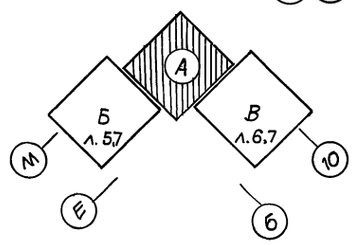


Примечания.

1. Окончание экспликации помещений см. листы 5, 6.
2. Условные обозначения см. л. 1.
3. Проводка выполнена, в основном, проводом АПВ-380. в винипластовых трубах, замоноличенных в стенах и потолках, проводом. АППВ-380. под штукатуркой по гипсолитовым мелкоблочным перегородкам, а также кабелем АВВГ в помещениях, отмеченных на плане.

Согласовано

| | | |
|---|---|---|
| Сектор ОВ | Берзон | 11.91 |
| Сектор ВК | Канонов | 11.91 |

Инв. № подл. | Подпись и дата | Взам. инв. №

| | | | |
|---|---|---|---|
| Н.контр. | Ким | | 11.91 |
| Нач.отд. | Бабешкин | | 11.91 |
| ГИП | Акрамов | | 11.91 |
| Зав.сек. | Ким. | | 11.91 |
| Зав.гр. | Дасова | | 11.91 |
| Разраб. | Шевченко | | 11.91 |

218-1-528 с.91 - Э. 1-1

Привязан

Инв. №

Детские ясли-сад на 190 мест в монолитных конструкциях.

| Стадия | Лист | Листов |
|---|---|---|
| Р | 4 | |

Освещение. Блок А. 1 и 2 этаж. Планы расположения.

ТашЗНИИЭП

25224-03 27

Формат А2.

Альбом 3

1 этаж

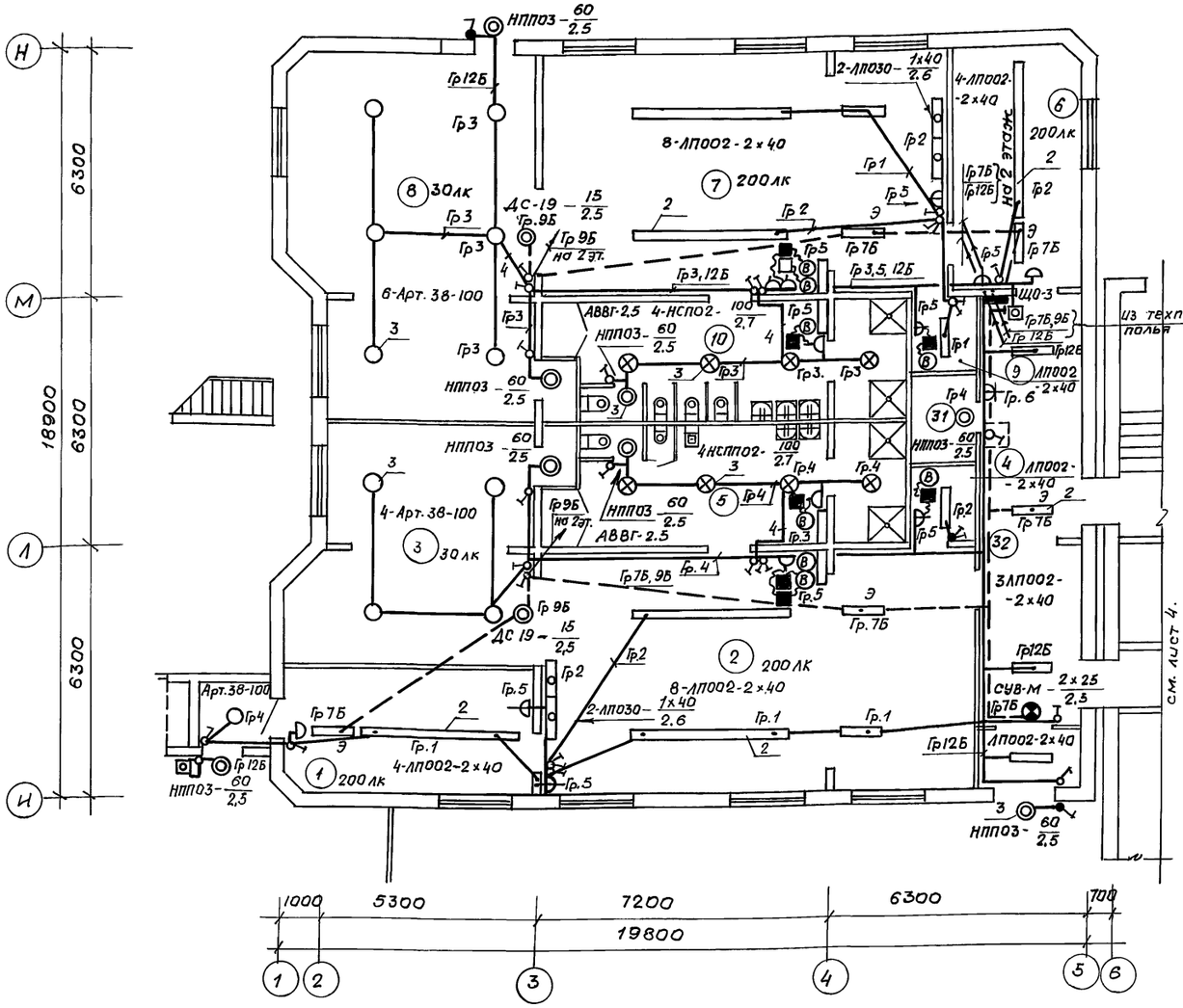


2 этаж

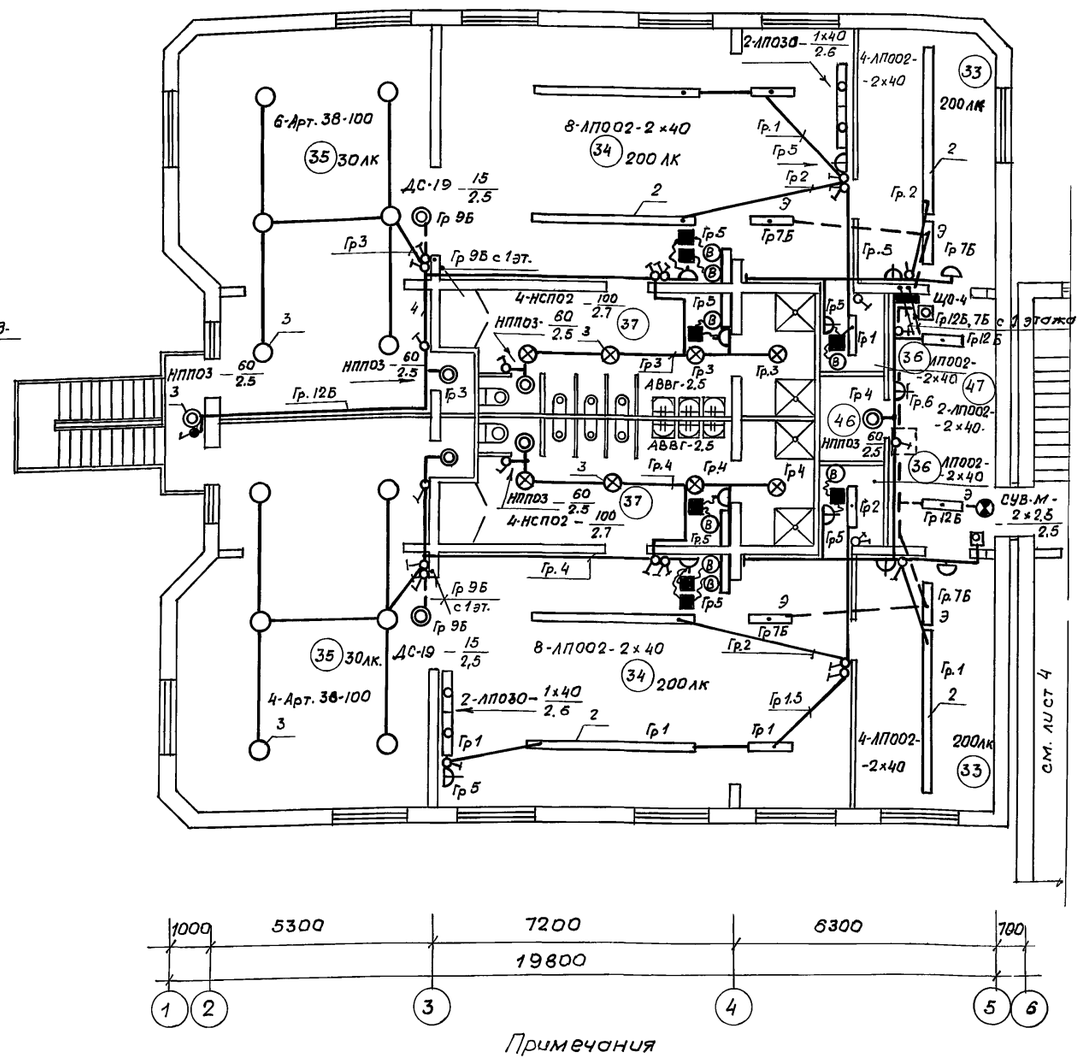


Примечания

1. Начало и окончание экспликации помещений см. на листах 4, 6
2. Условные обозначения см. лист 1

Экспликация помещений /продолжение/

| Поз. | Наименование |
|---|---|
| 20 | Загрузочная |
| 21 | Столярная мастерская |
| 22 | Гладильная |
| 23 | Стиральная |
| 24 | Кладовая чистого белья |
| 25 | Процедурный кабинет |
| 26 | Медицинская комната |
| 27 | Приемная изолятора |
| 28 | Палата |
| 29 | Туалетная изолятора |
| 30 | Электрощитовая |
| 31 | Кладовая. |

| Поз. | Наименование |
|---|---|
| 32. | Коридоры, тамбуры |
| | 2 этаж |
| | Помещения групповых ячеек |
| | детей 3-6 лет (4 группы) |
| 33 | Раздевальная |
| 34 | Групповая |
| 35 | Спальня |
| 36 | Буфетная |
| 37 | Туалетная |
| 38 | Кабинет заведующего |
| 39 | Кабинет завхоза |
| 40 | Кабинет логопеда. |

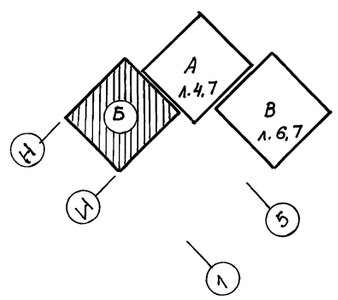


| | | | |
|---|---|---|---|
| Нач.контр. | Ким | | 11.91 |
| Нач.отд. | Бабешкин | | 11.91 |
| ГИП | Акрамов | | 11.91 |
| Зав.сек. | Ким | | 11.91 |
| Зав.гр. | Дасова | | 11.91 |
| Разраб. | Шевченко | | 11.91 |

218-1-528с.91 -э.1-1

Детские ясли-сад на 190 мест в монолитных конструкциях.

| Стадия | Лист | Листов |
|---|---|---|
| Р | 5 | |

Освещение. Блок Б. 1 и 2 этажи. Планы расположения.

Таш ЗНИИЭП

Привязан:

Инв.№

Согласовано

| | | | |
|---|---|---|---|
| Сектор ОВ | Берзон | | 11.91 |
| Сектор ВК | Каюмова | | 11.91 |

Взам.инв.№ | Подпись и дата | Инв.№ подл.

25224-03 28

копир. Немишева

формат А2

Альбом 3

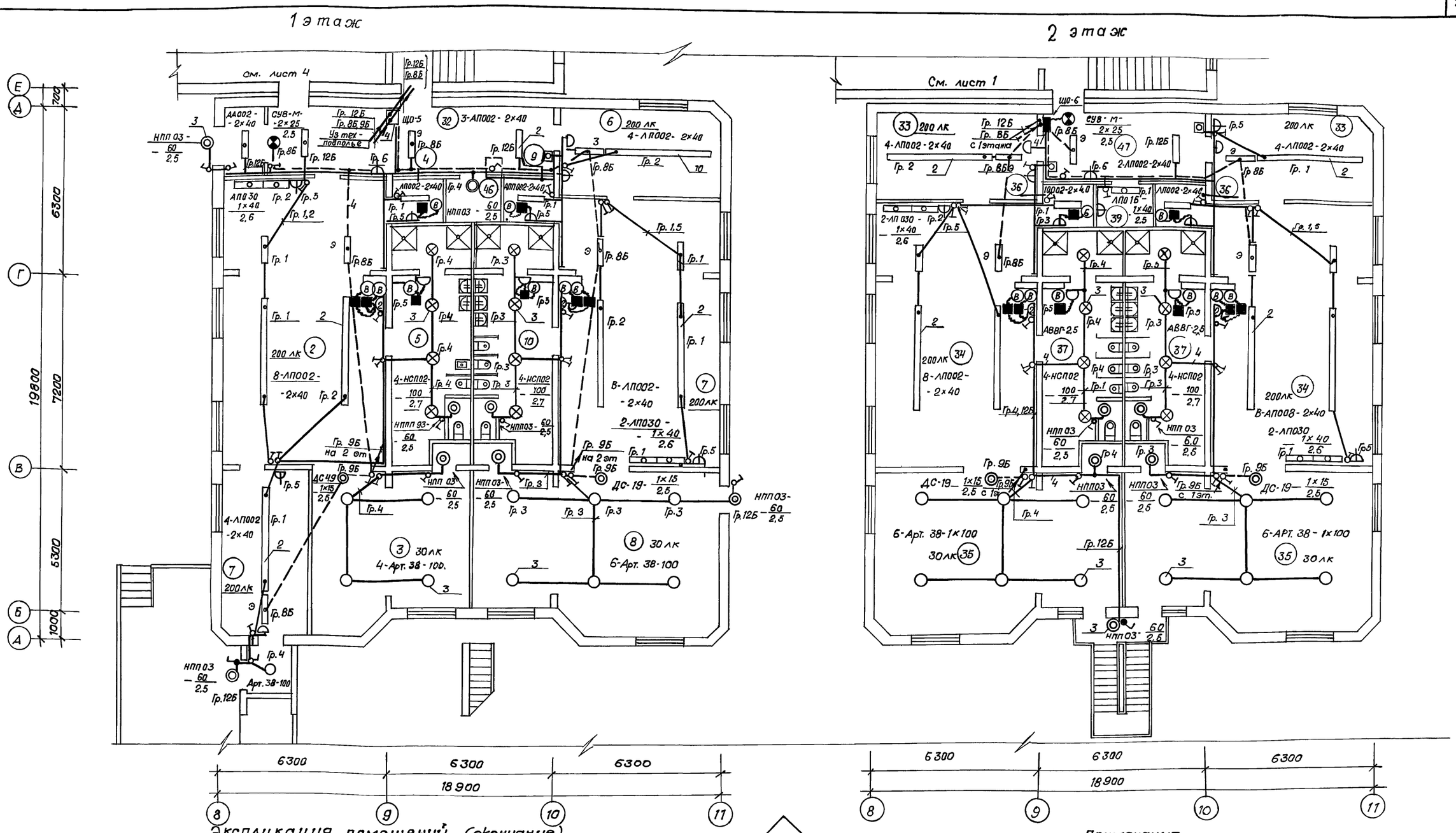


Экспликация помещений (окончание).

| Поз. | Наименование |
|---|---|
| 41 | Разгрузочная |
| 42 | Зал для гимнастических занятий. |
| 43 | Многофункциональное помещение с зонами для игр, занятий по интересам, музыкальных занятий. |
| 44 | Кладовая спортинвентаря |
| 45 | Методический кабинет. |

| Поз. | Наименование. |
|---|---|
| 46 | Кладовая уборочного инвентаря. |
| 47. | Коридоры. |

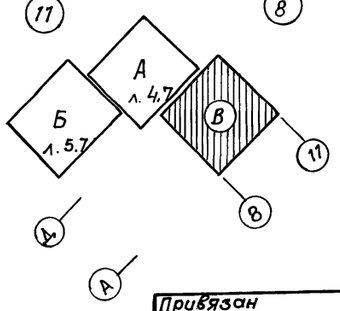


Примечания.

1. Начало экспликации помещений см. на листах 4, 5
2. Условные обозначения см. лист 1.

| | | | |
|---|---|---|---|
| Н.контр. | Ким | | 11·91 |
| Нач. отд. | Бабешкин | | 11·91 |
| ГИП | Акрамов | | 11·91 |
| Зав. сек | Ким | | 11·91 |
| Зав. гр. | Дасова | | 11·91 |
| Разраб. | Шевченко | | 11·91 |

218-1-528с. 91 -э.1-1

Детские ясли-сад на 190 мест в монолитных конструкциях.

Освещение. Блок В. 1 и 2 этажи. Планы расположения.

| Стадия | Лист | Листов |
|---|---|---|
| Р | 6 | |

Таш ЗНИИЭП

Привязан

Инв. N

Согласовано

| | | | |
|---|---|---|---|
| Сектор ДВ | Берзон | | 11·91 |
| Сектор ВК | Каномова | | 11·91 |

Взам. инв. № | Подпись и дата | Инв. N подл.

25224-03 29

Формат А2.

Копир. Зотова

Альбом 3

## Освещение

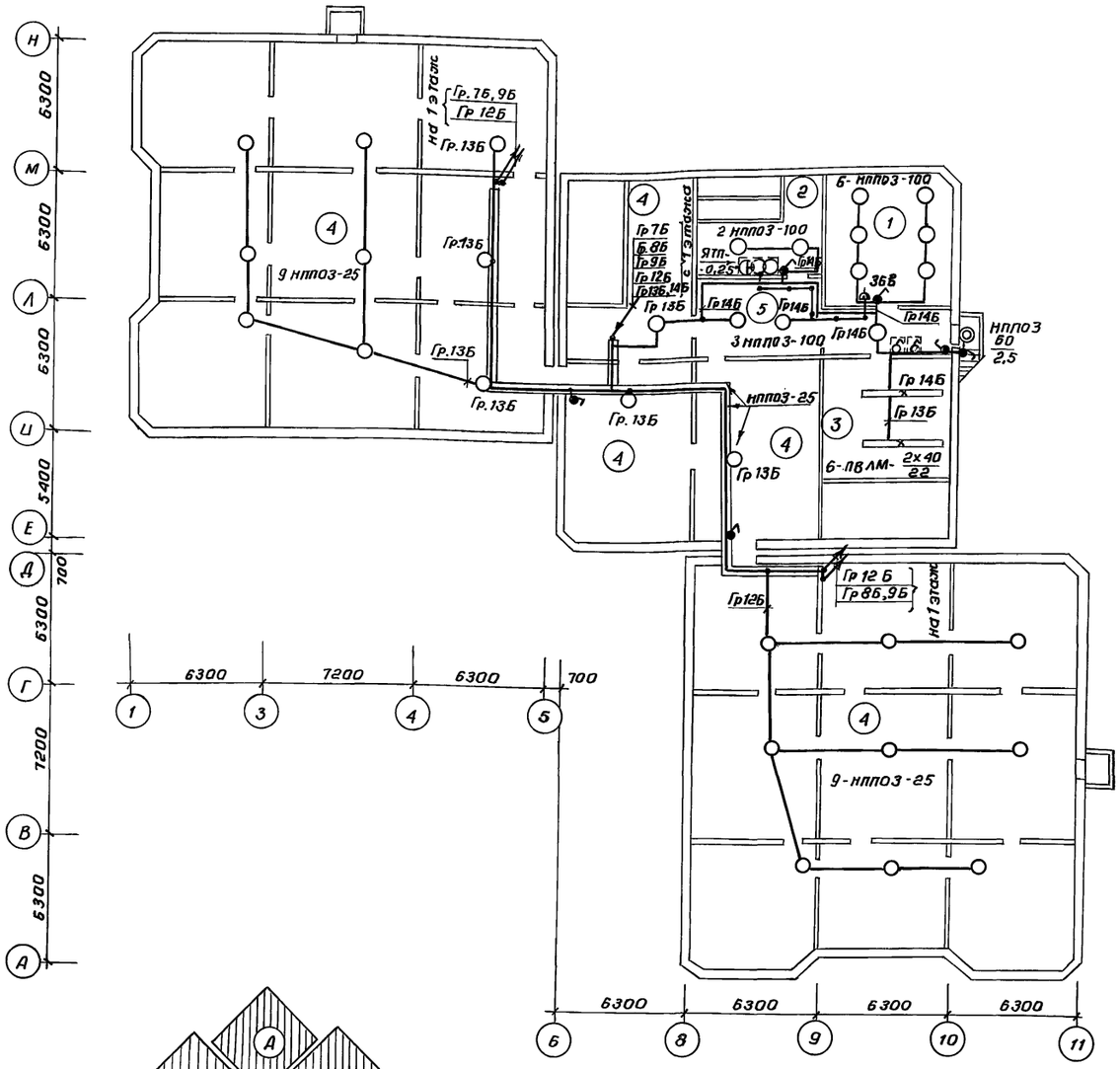


## Силовое оборудование

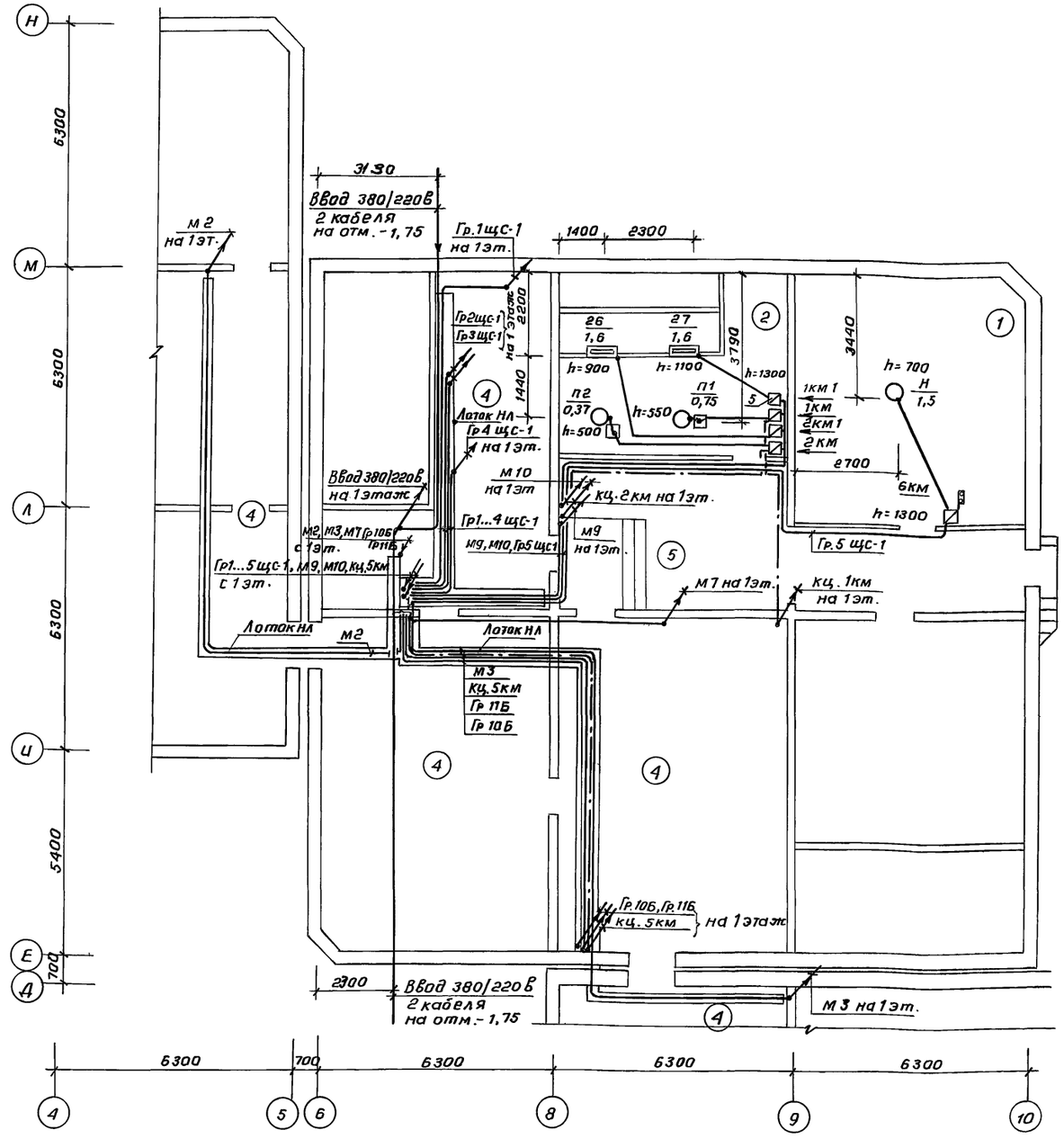


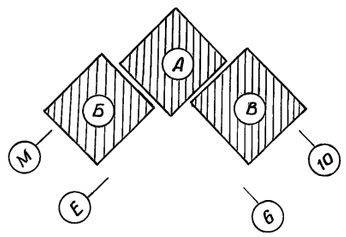


Экспликация помещений

| Поз. | Наименование |
|---|---|
| | Техподполье |
| 1 | Узел ввода |
| 2 | Венткамера |
| 3 | Помещение для хранения |
| | и ремонта светильников |
| 4 | Техподполье |
| 5 | Коридоры |

Примечания:

1. Силовые и осветительные сети прокладываются по техподполью кабелем АВВГ на лотках и по конструкциям
2. В помещениях 1 и 2 силовые сети выполнены проводом АПВ-380, проложенным в трубе в подготовке пола.

Согласовано:

| | | |
|---|---|---|
| Сектор ОВ | Берсон | 11.91 |
| Сектор Вк | Каламова | 11.91 |

Инв.№ подл. | Подпись и дата | Взам.инв.№

| | | | |
|---|---|---|---|
| Н.контр. | Ким | | 11.91 |
| Зав.отд. | Бабешкин | | 11.91 |
| ГИП | Акрамов | | 11.91 |
| Зав.сек. | Ким | | 11.91 |
| Зав.гр. | Дасова | | 11.91 |
| Разраб. | Шевченко | | 11.91 |

218-1-258с.91-Э.1-1

Детские ясли-сад на 190 мест в монолитных конструкциях.

| Стадия | Лист | Листов |
|---|---|---|
| Р | 7 | |

Освещение. Силовое оборудование. Техподполье. Планы расположения.

ТашЗНИИЭП

Привязан:

инв. №

25224-03 30

Кол. Владиславлева

формат А2

Альбом 3.

1 этаж.

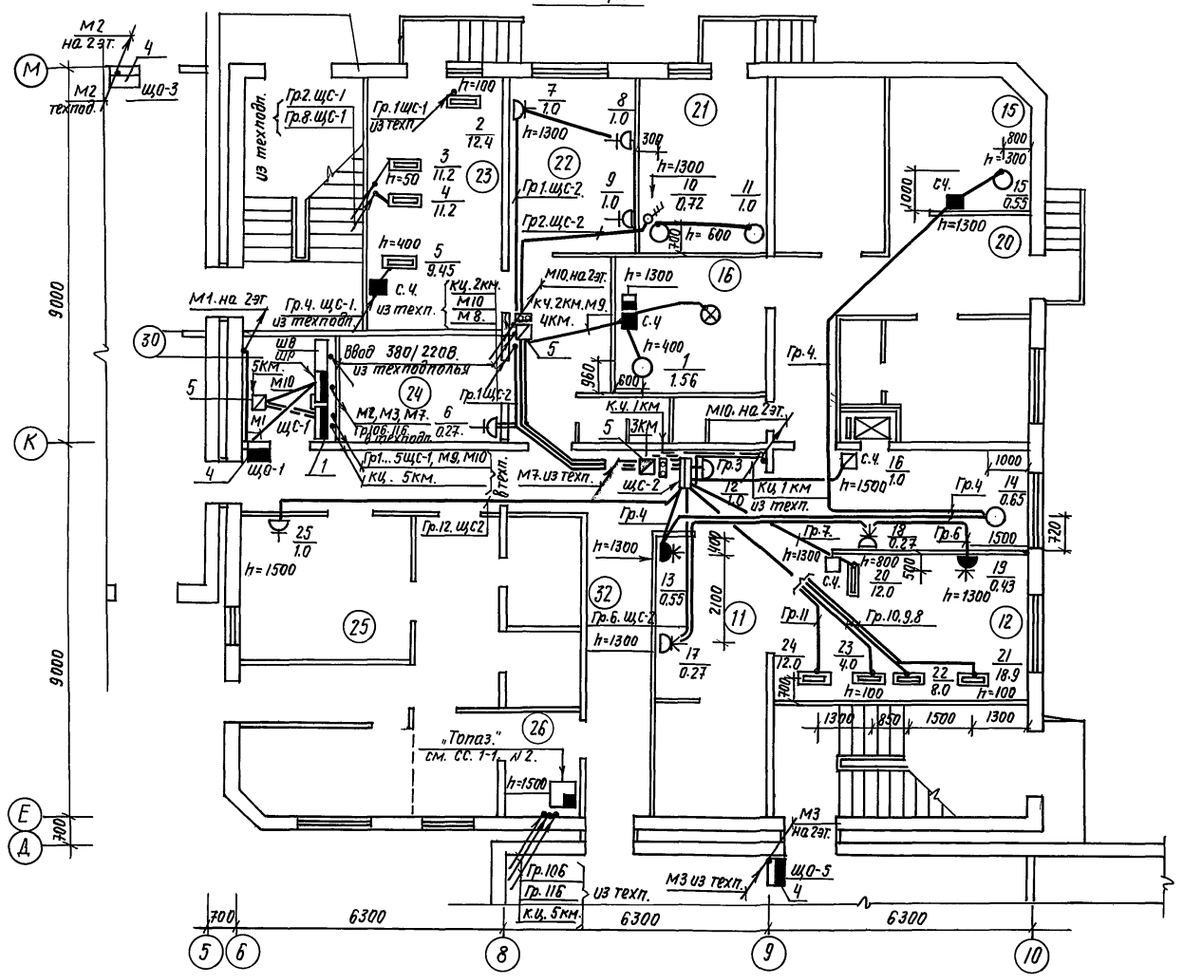


2 этаж.

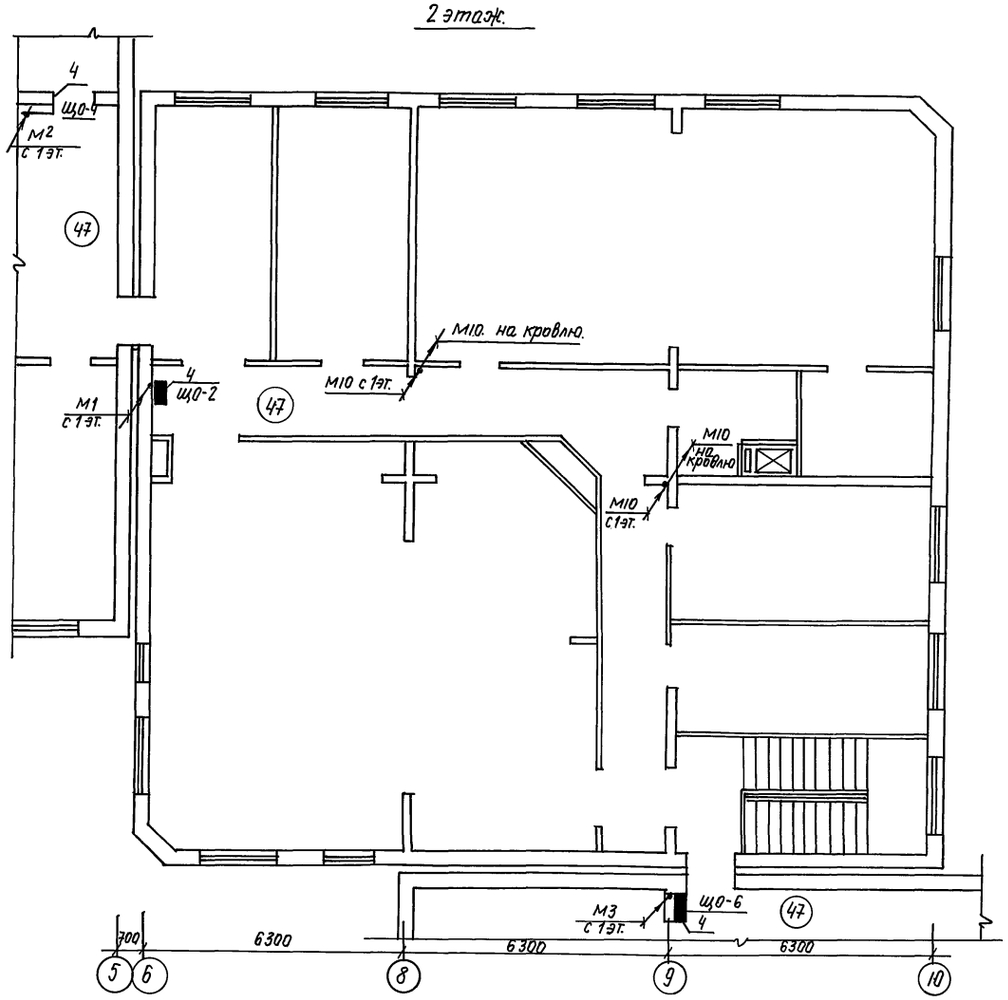


Примечание.

Экспликацию помещений см. на листах 4... 6.

Кровля

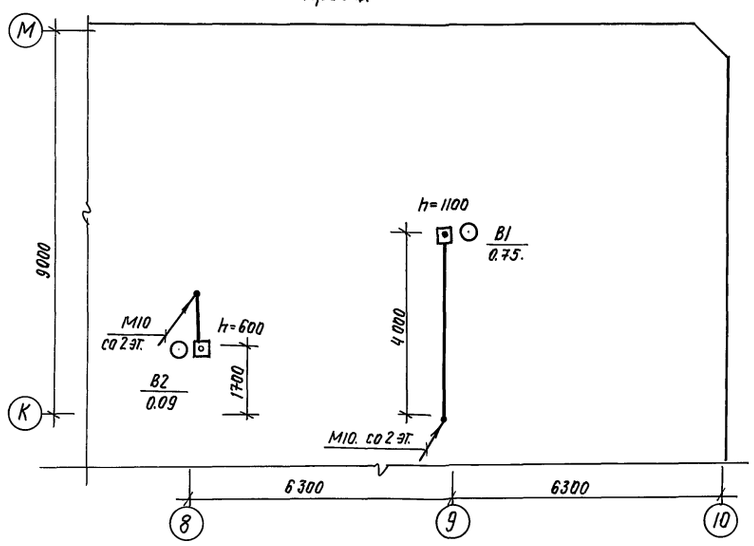


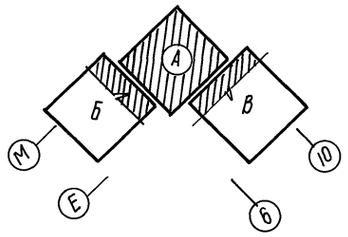


Согласовано

| | | |
|---|---|---|
| Сектор ОВ. | Березин | 11.91 |
| Сектор ВК | Калинова | 11.91 |

Инв.№ подл. | Подпись и дата | Взам. инв.№

| | | | |
|---|---|---|---|
| Н.контр. | Ким. | | 11.91 |
| Зав. отд | Бабешкин | | 11.91 |
| ГИП | Акрамов | | 11.91 |
| Зав. арх. | Ким. | | 11.91 |
| Зав. гр. | Дасова | | 11.91 |
| Разраб. | Шевченко | | 11.91 |

Привязан.

Инв.№

218-1-528с.91 -ЭОВ-1.

Детские ясли-сад на 190 мест в монолитных конструкциях.

| стадия | лист | листов |
|---|---|---|
| Р | 8 | |

Силовое оборудование 1 и 2 этажи, кровля. Планы расположения.

ТашЗНИИЭП



Копировала Панкина Формат А2.

Альбом 3

На отм. 3.080

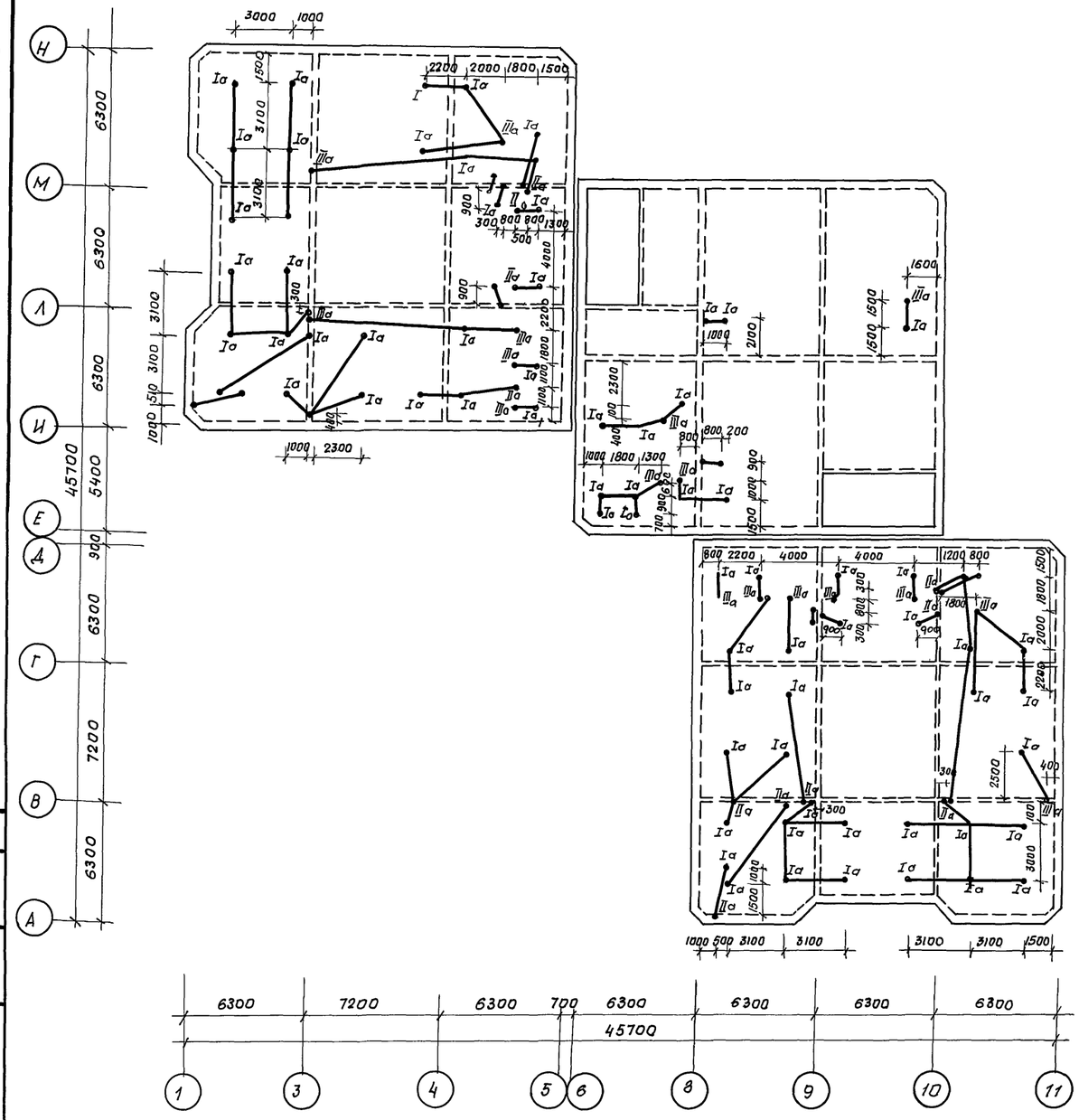


На отм. 6.380.

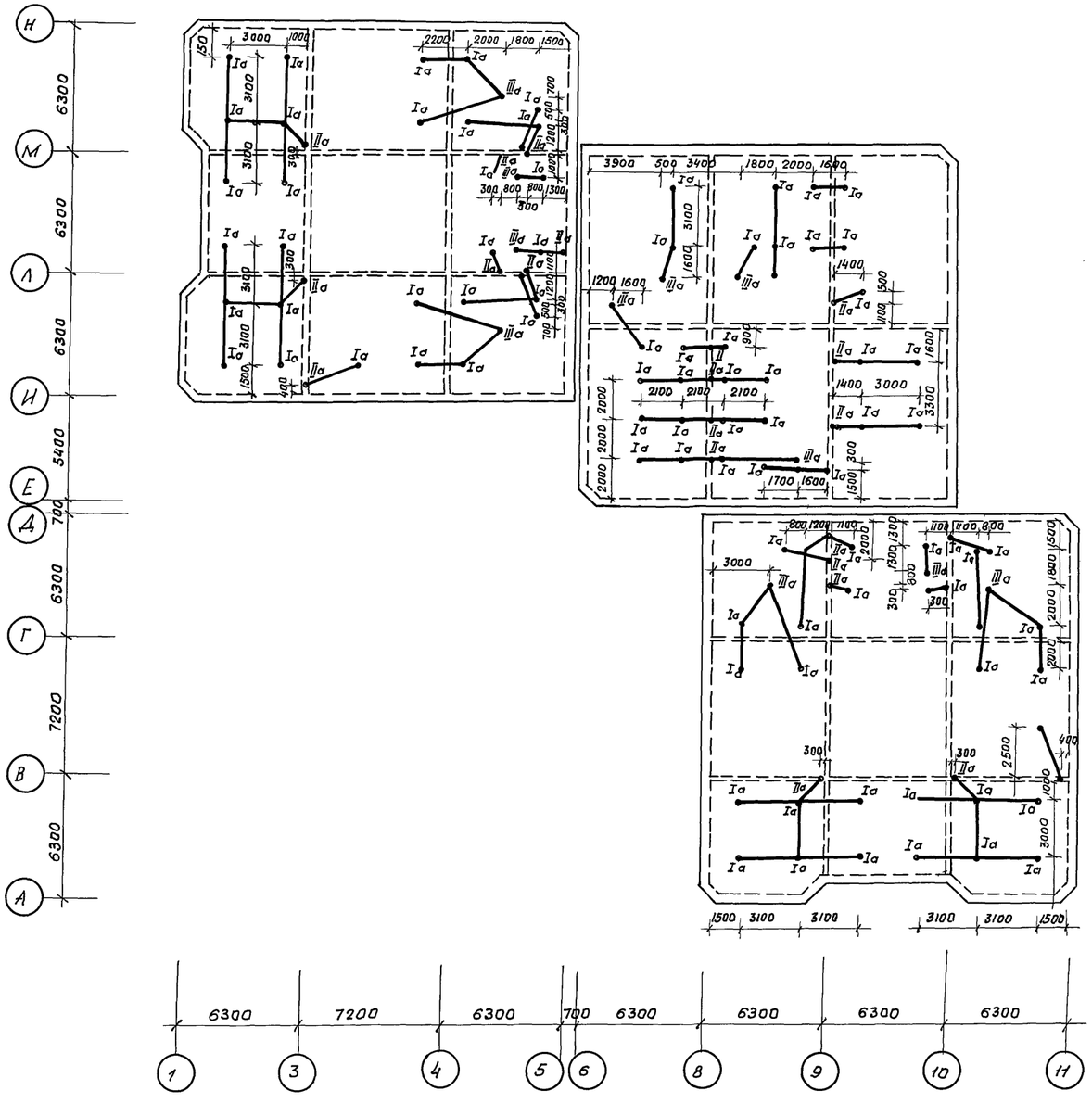


Примечание

Узлы Iа, IIа, IIIа см. лист 12

| | | | |
|---|---|---|---|
| Н.контр. | Ким | | 11.91 |
| Нач.отд. | Бабешкин | | 11.91 |
| ГИП | Акрамов | | 11.91 |
| Зав.сек. | Ким | | 11.91 |
| Зав.гр. | Дасова | | 11.91 |
| Разраб. | Шевченко | | 11.91 |

218-1-528с.91 -Э.1-1

Детские ясли-сад на 190 мест в монолитных конструкциях.

Схема разводки труб электросети на отм. 3.080 и 6.380

| Стадия | Лист | Листов |
|---|---|---|
| Р | 9 | |

ТашЗНИИЭП

Привязан

Инв.№

Согласовано

Сектор ОВ Берзон 11.91

Сектор ВК Канамова 11.91

Взам.инв.№

Подпись и дата

Инв.№подл.

25224-03 32

копир. Немишева

формат А2

Альбом 3

## Блока

### Ось М, 6...9

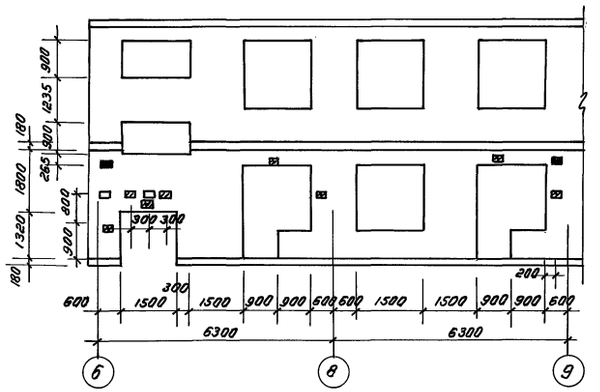


### Ось 6, Е...К

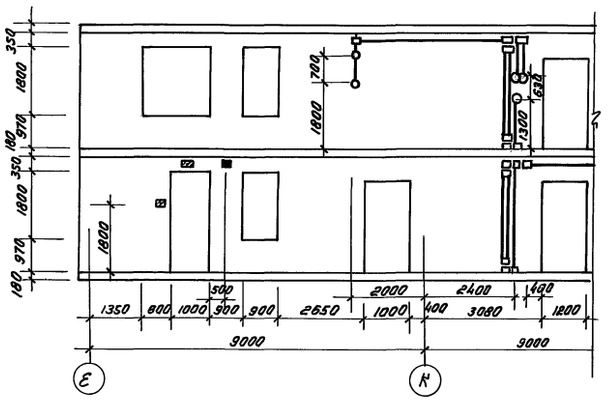


### Ось 8, Е...М

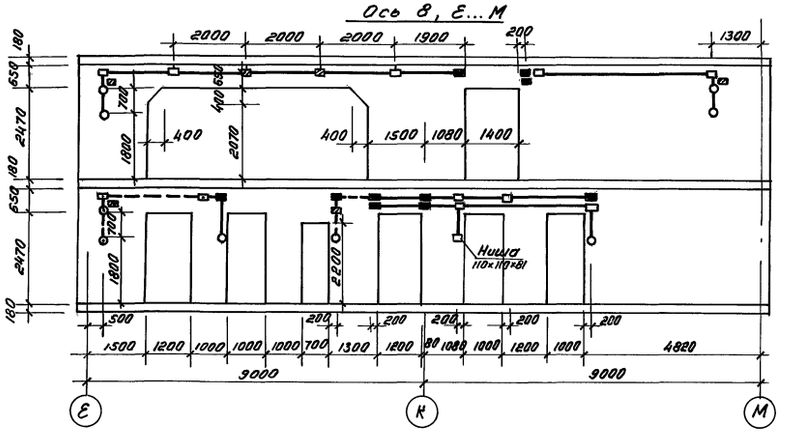


### Ось 9, Е...К

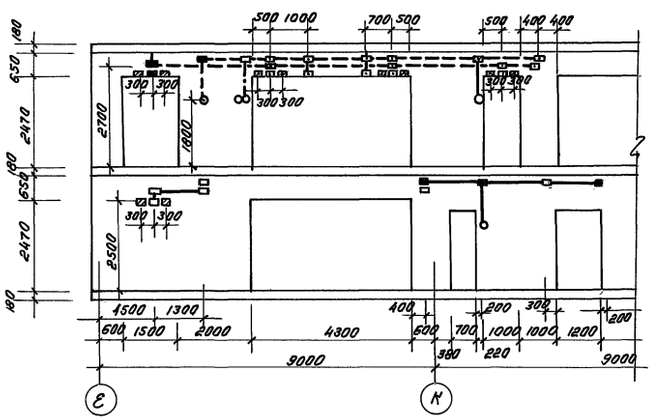


### Ось 10, К...Е

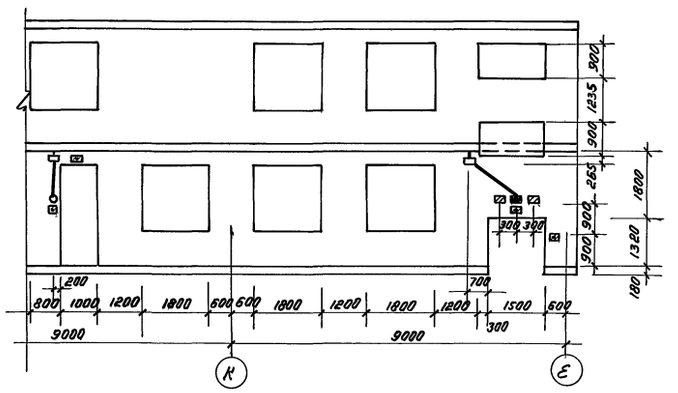


### Ось К, 6...9

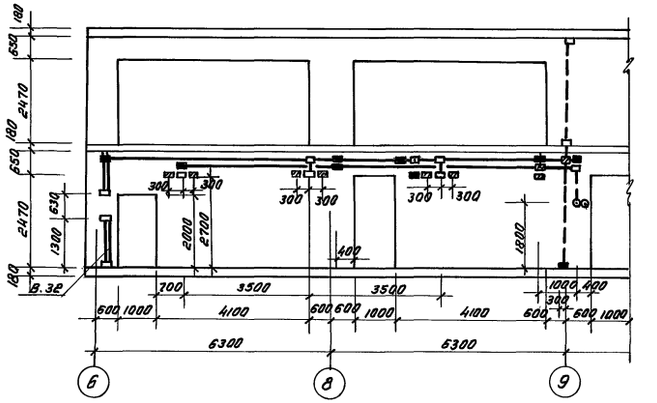


## Блок Б

### Оси 1,2, И... М

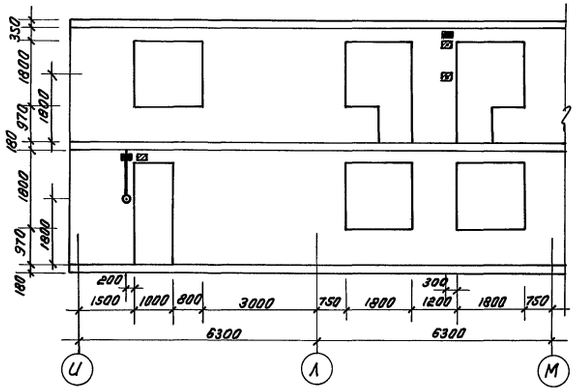


### Ось 5, М...Л

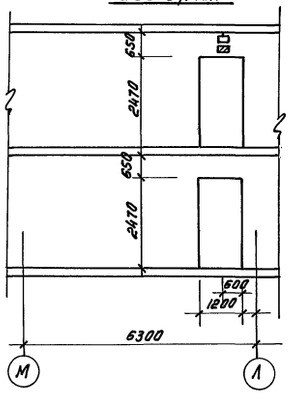


### Ось И, 5...4

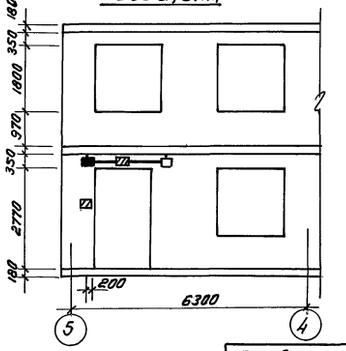


### Условные обозначения

- □ - Коробка ответвительная А245Уз, устанавливаемая с лицевой стороны.
- ⊡ - То же, с обратной стороны
- ■ - То же, с 2* сторон
- ○ - Коробка установочная А256Уз, устанавливаемая с лицевой стороны
- ⊙ - То же, с обратной стороны
- ● - То же, с 2* сторон
- ▭ - Закладная деталь (деревянный брус 60×60×60 мм)
- ▭ - То же с обратной стороны
- — - То же, с лицевой стороны
- —— То же, с обратной стороны

| | | | | | |
|---|---|---|---|---|---|
| | | | | 218-1-528с. 91. | -Э.1-1 |
| Нконт. | Ким | | 11.91 | | |
| Нач.отд | Бабешкин | | 11.91 | | |
| ГИП | Акрамов | | 11.91 | | |
| Зав.сек | Ким | | 11.91 | Детские ясли-сад на 190 мест в монолитных конструкциях | Стадия: Р; Лист: 10; Листов: |
| Завер | Досова | | 11.91 | | |
| Разраб | Шевченко | | 11.91 | Развертки монолитных стен (начало) | Ташзниизп |

Привязан:

Инв.№

Инв.№ подл. | Подпись и дата | Взам.инв.№

25224-03 33

кол. Мелешникова

формат А2

Альбом 3

## Блок Б

### Ось Н, 1...3

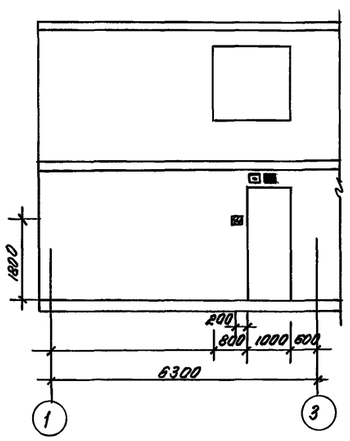


### Ось 3, И... Н

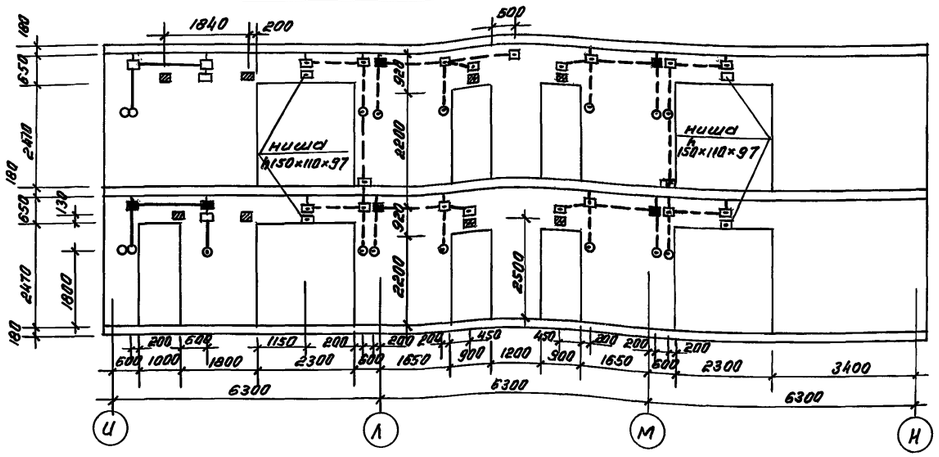


### Ось 4, Л...М

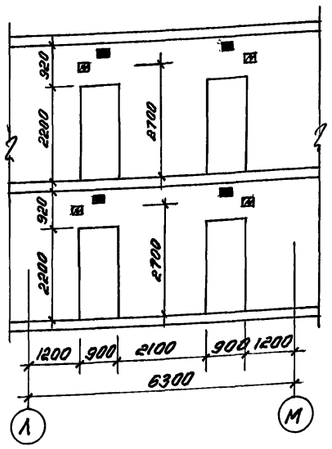


### Ось 1, 3...5

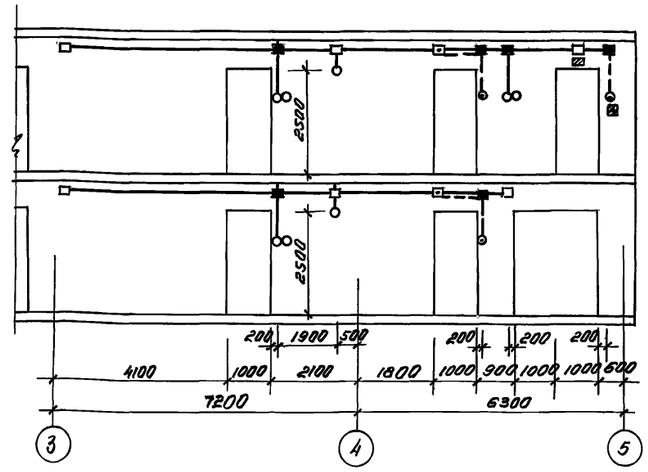


### Блок Б Ось М, 3...5

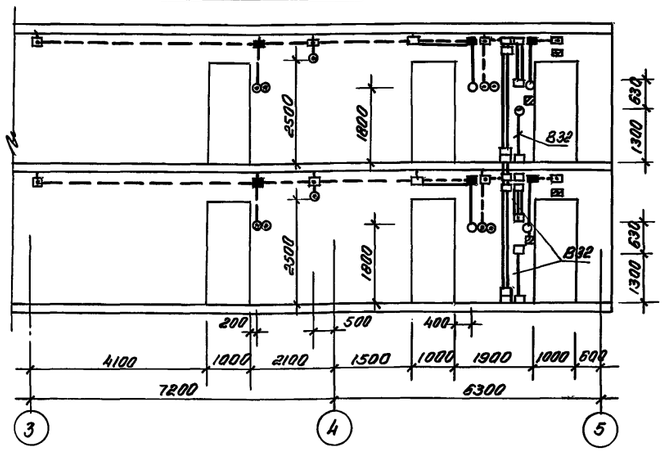


### Ось А, Б, 10...8

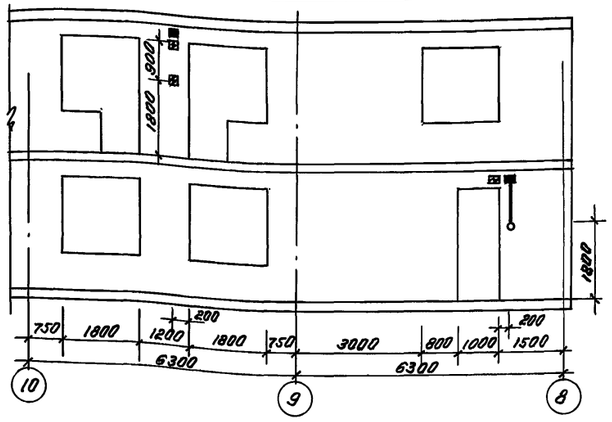


## Блок В

### Ось Д, 9...10

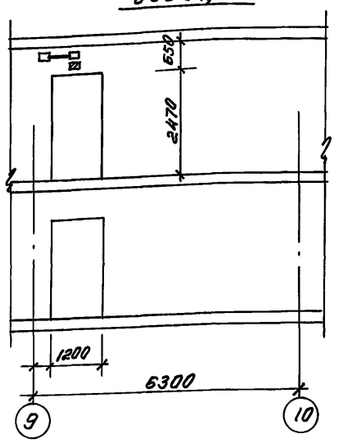


### Ось 8, Г...Д

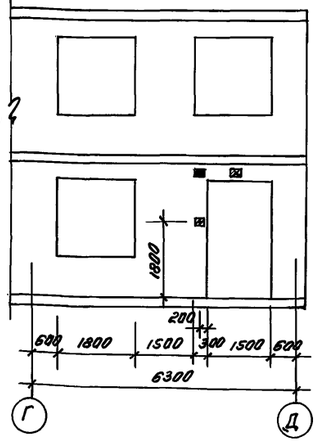


### Ось 11, В...А

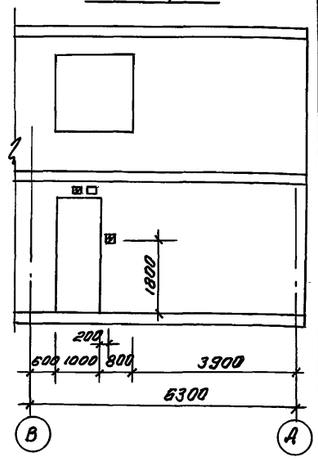


## Блок В

### Ось В, 8...11

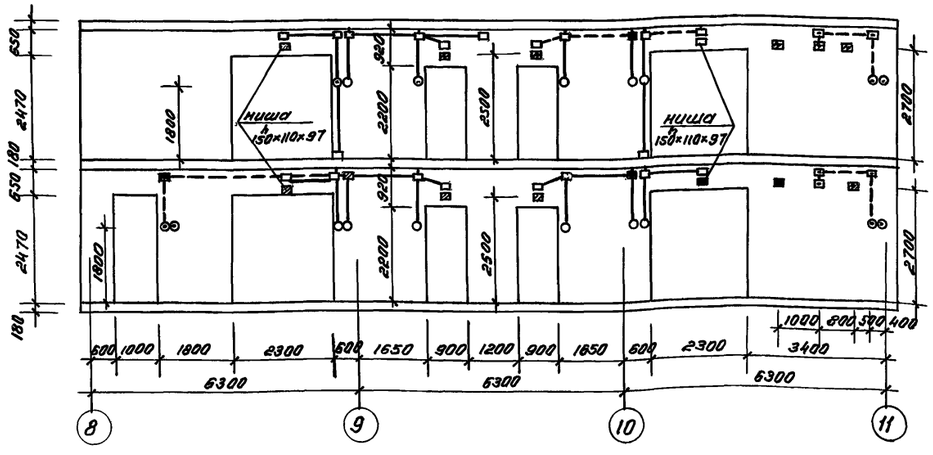


### Ось Г, 9...10

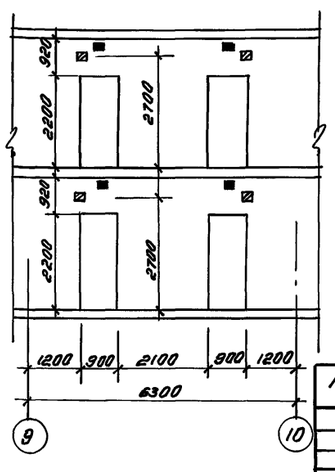


Привязан:

Инв. №

| | | | |
|---|---|---|---|
| Н. контр. | Ким | | 11.91 |
| Нач. отд. | Бабешкин | | 11.91 |
| ГИП | Акрамов | | 11.91 |
| Зав. сек. | Ким | | 11.91 |
| Зав. гр. | Дасова | | 11.91 |
| Разраб. | Шевченко | | 11.91 |

218-1-528с. 91 -э.1-1

Детские ясли-сад на 190 мест в монолитных конструкциях.

| Стадия | Лист | Листов |
|---|---|---|
| Р | 11 | |

Развертки монолитных стен (продолжение)

Ташзниизп

Инв. № подл. | Подпись и дата | Взам. инв. №

25224-03 34

Коп. Мелешникова

Формат А2

## Блок В

### Ось 9, Д... В

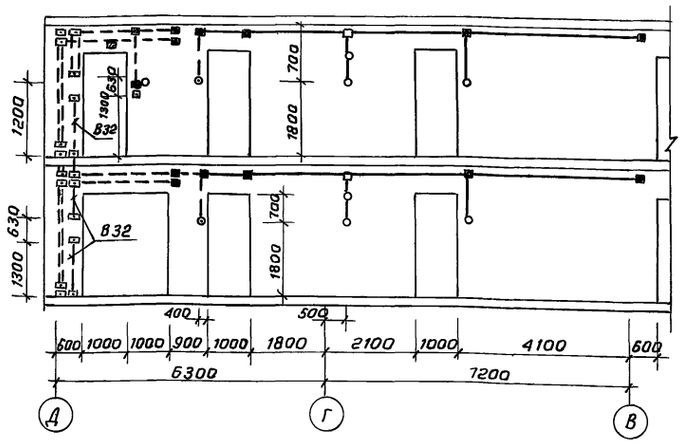


### Ось 10, Д... В

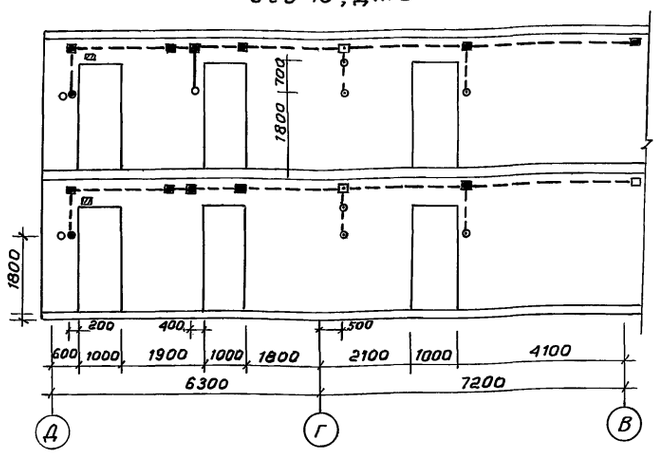


### Подключение двигателя установленного на виброосновании.

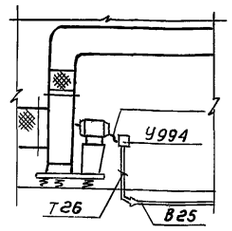


### Узел установки фотодатчика

Вид со снятой крышкой

Крышка

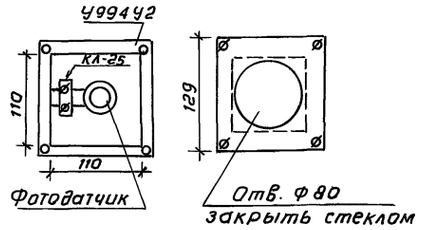


### Узел Iа

Проводки электросети к потолочному светильнику в сборно-монолитном перекрытии со скорлупой

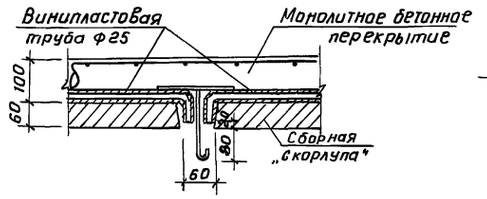


### Узел IIа

Проводки электросети к выключателям и розеткам при переходе из сборно-монолитного перекрытия в монолитную стену.

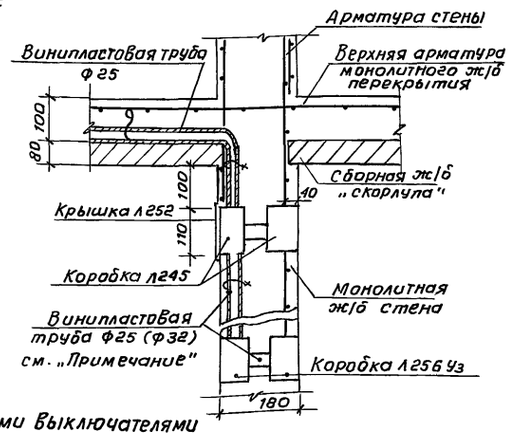


### Узел IIIа

Проводку электросети к выключателям и розеткам при переходе из сборно-монолитного перекрытия в гипсобетонные перегородки.

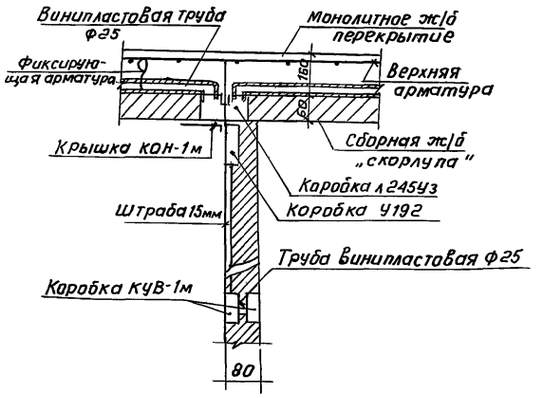


### Ведомость узлов установки электрического оборудования на плане расположения.

| Поз. | Обозначение | Наименование | Кол-во | Примечание |
|---|---|---|---|---|
| 1 | 5.407-43 | Установка распределительных шкафов типа ПР 11 | 2 | |
| 2. | 4.407-236 | Установка светильников с люминесцентными лампами на железобетонных фермах и перекрытиях | 194 | |
| 3. | 5.407-91 | Установка светильников с ртутными лампами высокого давления и лампами накаливания в производственных помещениях | 188 | |
| 4 | 5.407-64 | Установка одиночных навесных и протяжных ящиков, коробок с зажимами и щитков освещения | 6 | |
| 5 | 5.407-98 | Установка одиночных магнитных пускателей типа ПМА | 8 | |

### Данные о групповых щитках с автоматическими выключателями

| Номер щитка | Тип | Установленная мощность, квт. | Номера автоматических выключателей | | | | Ток расцепителя, А | |
|---|---|---|---|---|---|---|---|---|
| | | | Однополюсные | | Трехполюсные | | на вводе | на линиях |
| | | | Занятые | Резервные | Занятые | Резервные | | |
| Щ0-1 | ЯОУ-8501 | 7,35 | 1...5 | 6 | — | — | — | 16 |
| Щ0-2 | ——"—— | 6,93 | 1...5 | 6 | — | — | — | 16 |
| Щ0-3 | ——"—— | 7,06 | 1...6 | — | — | — | — | 16 |
| Щ0-4 | ——"—— | 7,4 | 1...6 | — | — | — | — | 16 |
| Щ0-5 | ——"—— | 7,06 | 1...6 | — | — | — | — | 16 |
| Щ0-6 | ——"—— | 7,4 | 1...6 | — | — | — | — | 16 |

### Примечание:

Конкретные места замоноличивания трубы ф32 см. на развертках монолитных стен.

Инв. № подл. | Подпись и дата | Взам. инв. №

Привязан:

Инв. №

| | | | |
|---|---|---|---|
| Н. контр. | Ким | | 11.91 |
| Нач. отд. | Бабешкин | | 11.91 |
| ГИП | Акрамов | | 11.91 |
| Зав. сек. | Ким | | 11.91 |
| Зав. гр. | Дасова | | 11.91 |
| Разраб. | Шевченко | | 11.91 |

218-1-528с.91 Э.1-1

Детские ясли-сад на 190 мест в монолитных конструкциях

Стадия: Р | Лист: 12 | Листов:

Развертки монолитных стен (окончание) Узлы

ТашЗНИИЭП

Альбом 3.

| Схема межпанельных соединений. | | | | | | | | | | | | | | | | | | | | | | | | | | | | |
|---|---|---|---|---|---|---|---|---|---|---|---|---|---|---|---|---|---|---|---|---|---|---|---|---|---|---|---|---|
| Схема ВРУ | 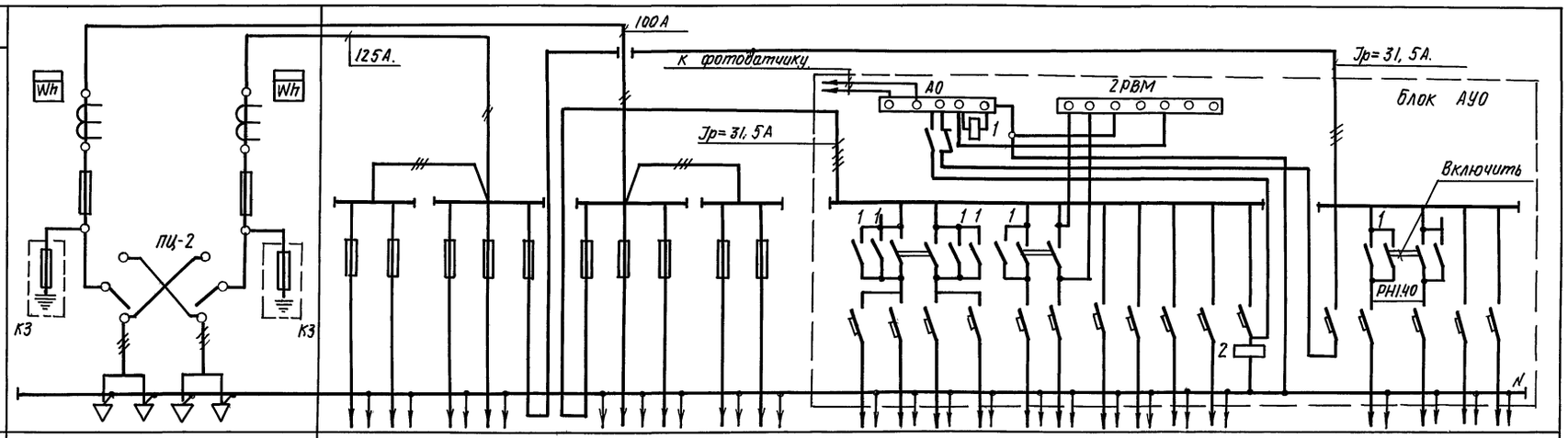 | | | | | | | | | | | | | | | | | | | | | | | | | | | |
| Тип панели. | ВРУ1-11-10. | | ВРУ1-48-03. | | | | | | | | | | | | | | | | | | | | | | | | | |
| NN групп. | — | | М1 | М2 | М3 | М4 | М5 | М6 | М7 | М8 | М9 | М10 | | Гр.1Б | Гр.2Б | Гр3Б | Гр4Б | Гр5Б | Гр6Б | Гр7Б | Гр8Б | Гр9Б | Гр10Б | | Гр11Б | Гр12Б | Гр13Б | Гр14Б |
| Номинальный ток плавкой вставки предохранителя и расцепитель автомата | 100 | 125 | 31.5 | 31.5 | 31.5 | 63 | 31.5 | 31.5 | 80 | 31.5 | 31.5 | 31.5 | | 16 | 16 | 16 | 16 | 16 | 16 | 16 | 16 | 16 | 16 | | 16 | 16 | 16 | 16 |
| Тип предохранителя или автомата. | ПН2-250. | | ПН2-100 | | | | | | | | | | АЕ-1000 | | | | | | | | | | | | | | | |
| Тип и технические данные счетчика непосредственного включения или через трансформаторы. тока. | СА4У-4672 м. 380/220 в. 5А. | | — | | | | | | | | | | | | | | | | | | | | | | | | | |
| Тип и технические данные трансформаторов | Т-0,66-5-II-0.5-100/5 | | — | | | | | | | | | | | | | | | | | | | | | | | | | |



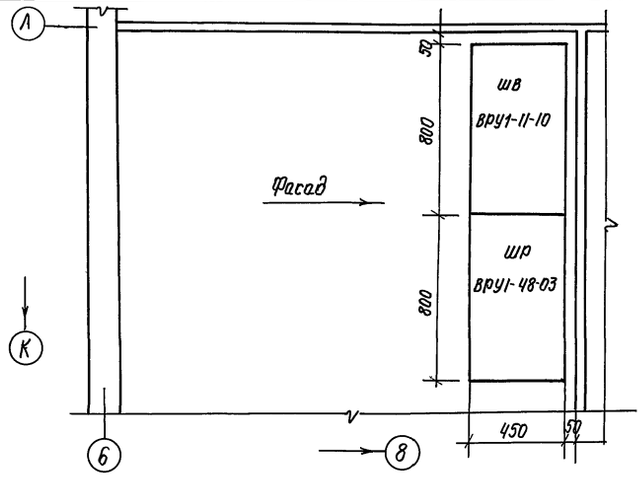


| | | | | | | | |
|---|---|---|---|---|---|---|---|
| Н.контр. | Ким | | 11.91 | 218-1-528с.91-Э.1-1. | | | |
| Нач.отд. | Бабешкин | | 11.91 | | | | |
| ГИП | Акрамов | | 11.91 | | | | |
| Зав.сек. | Ким | | 11.91 | Детские ясли-сад на 190 мест в монолитных конструкциях. | Стадия | Лист | Листов |
| Зав.гр. | Дасова | | 11.91 | | Р | 13 | |
| Разраб. | Шевченко | | 11.91 | | | | |
| Привязан: | | | | Опросный лист на панели ВРУ (Задание заводу изготовителю.) | ТАШ ЗНИИЭП | | |
| Инв№ | | | | | | | |

Инв.№ подл. | Подпись и дата | Взам.инв.№

25224-03 36

Копировала /Паншина/ Формат А2.

Альбом 3

Ведомость рабочих чертежей основного комплекта

| Лист | Наименование | Примечан. |
|---|---|---|
| 1. | Общие данные. Схемы функциональные | |
| | Приточные системы П1, П2. | |
| 2. | Схема электрическая принципиальная | |
| | управления. | |
| 3. | Схема внешних проводок. Блок I. | |
| | Техподполье. План расположения. | |
| | Дренажный насос. | |
| 4. | Схемы электрическая принципиальная | |
| | управления, подключений. | |
| | Узлы установки ЭРСУ. | |
| | | |
| | | |

Ведомость ссылочных и прилагаемых документов.

| Обозначение | Наименование | Примеч. |
|---|---|---|
| | Прилагаемые документы: | |
| 218-1-528с.91 -А.1-1. ВМ | Ведомость потребности в | |
| | материалах по рабочим | Альбом 6 |
| | чертежам марки А. 1-1 | |
| 218-1-528с.91 -А.1-1. СО | Спецификация оборудования | |
| | по рабочим чертежам | Альбом 7 |
| | марки А. 1-1. | |
| | Ссылочные документы: | |
| ВСН 281-75 минприбор | Временные указания по | |
| | проектированию систем | |
| | автоматизации технологи- | |
| | ческих процессов. | |
| ТМ4-147-75 | Термометр сопротивления | |
| „Главмонтажавто- | установка на трубопро- | |
| матика." | воде Д > 89 мм. | |
| | | |
| | | |
| | | |
| | | |

Согласовано
Сектор ОВ Берзон

Инв. № подл. | Подпись и дата | Взам. инв. №

Типовой проект разработан в соответствии с действующими нормами и правилами и предусматривает мероприятия обеспечивающие взрывную, взрывопожарную и пожарную безопасность при эксплуатации здания.

Главный инженер проекта. (Акрамов)
Главный инженер проекта привязки

## Общие указания:

Проект автоматизации разработан на основании действующих нормативных документов и в соответствии с заданием по разделу ОВ. 1-1.

Настоящим проектом предусматривается автоматизация:

1. Приточных систем П1, П2 производительностью 2865 и 1260 м³/час соответственно.
2. Дренажного насоса

Приточные системы П1, П2.

Схема автоматизации каждой из систем предусматривает:

- автоматическую защиту калорифера от замораживания;
- блокировку клапана наружного воздуха и соленоидного вентиля на трубопроводе обратной воды калорифера с вентилятором:
- местное управление;
- местный теплотехнический контроль.

В зимнее время запуск приточного вентилятора необходимо производить только после прогрева лопаток клапана наружного воздуха.

Дренажный насос

Схема автоматизации дренажного насоса предусматривает:

- управление насосом кнопкой, установленной рядом с пускателем;
- автоматическое управление насосом в зависимости от уровня аварийной воды в приямке.

## Схемы автоматизации функциональные

Приточная система П1 (П2)

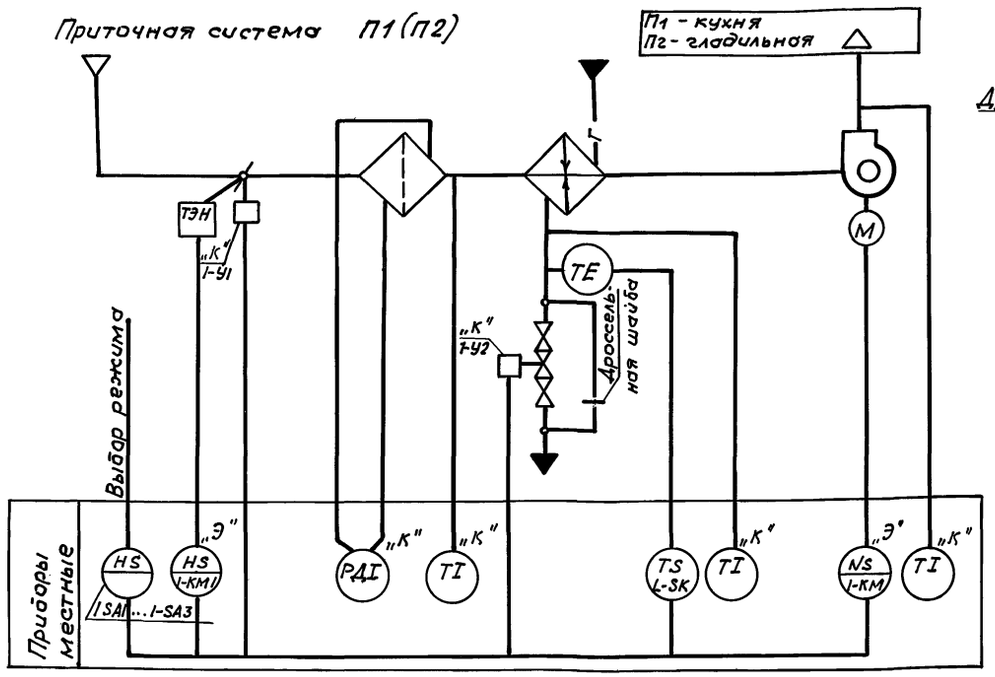


Дренажный насос

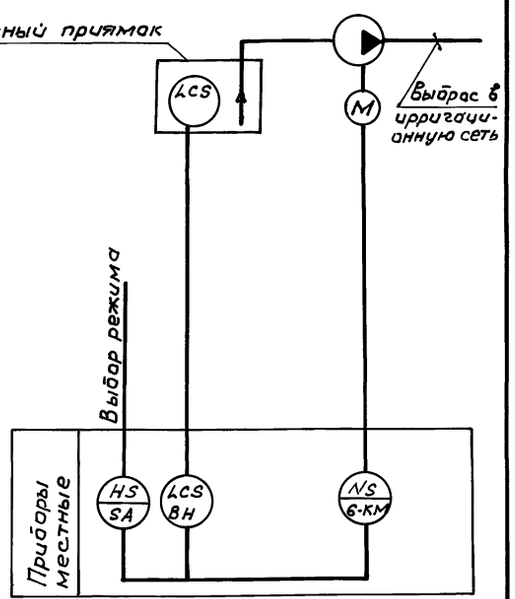


Примечания:

1. Аппаратура с индексом „К" заказывается в разделе ОВ. 1-1, а с „Э" соответственно в разделе Э. 1-1.
2. Схема функциональная для системы П2 аналогична схеме для системы П1 с заменой индексов маркировки приборов с 1 на 2.

| | | | |
|---|---|---|---|
| Инв. № | | | |
| Н. контр | Ким | | |
| Нач. отд. | Бабешкин | | 11.91 |
| ГИП | Акрамов | | 11.91 |
| Рук. сек. | Ким | | 11.91 |
| Проект. | Фахрутдинова | | 11.91 |

218-1-528с.91 А.1-1

Детские ясли-сад на 190 мест в монолитных конструкциях.

| Стадия | Лист | Листов |
|---|---|---|
| Р | 1 | 4 |

Общие данные. Схемы функциональные.

Таш ЗНИИЭП

25224-03 37

копиров. Немишева

формат А2

Альбом 3

## Схема электрическая принципиальная управления.

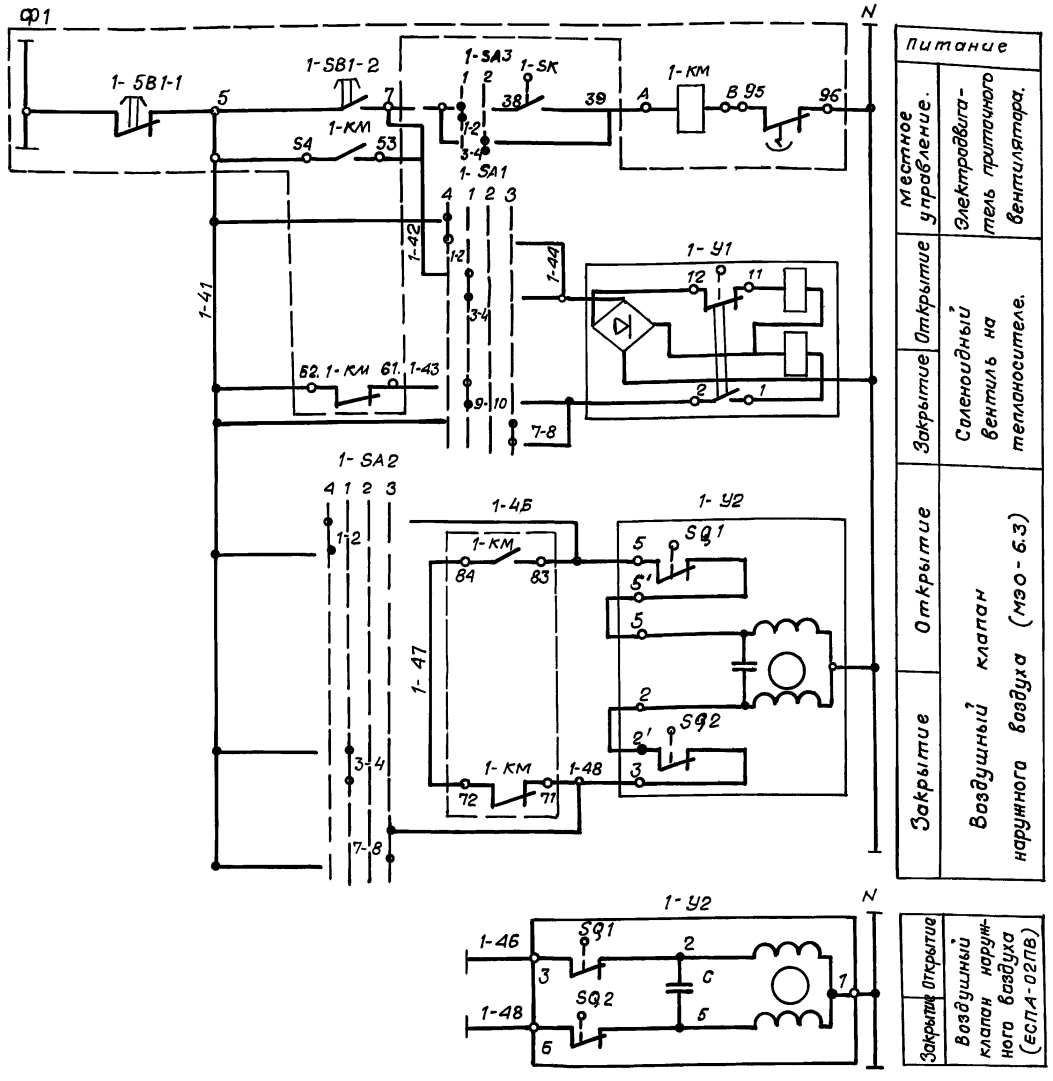


| Питание | |
|---|---|
| Местное управление. | Электродвигатель приточного вентилятора. |
| Открытие | Соленоидный вентиль на теплоносителе. |
| Закрытие | |
| Открытие | Воздушный клапан наружного воздуха (МЭО-6.3) |
| Закрытие | |
| Открытие | Воздушный клапан наружного воздуха (ЕСПА-02ПВ) |
| Закрытие | |

### Переключатели 1-SA1, 1-SA2
### Диаграмма работы контактов

Тип ПКУ3-38У 3080.

| № секц | N конт. Л | N конт. П | -45° Л | -45° П | 0 Л | 0 П | +45° Л | +45° П | +90° Л | +90° П |
|---|---|---|---|---|---|---|---|---|---|---|
| I | 1 | 2 | X | X | | | | | | |
| | 3 | 4 | | | X | X | | | | |
| II | 5 | 6 | | | | | X | X | | |
| | 7 | 8 | | | | | | | X | X |
| III | 9 | 10 | | | X | X | | | | |
| Выбор режима работы. | | | Ручн. откр. | | Автом | | 0 | | Ручн. закр. | |
| | | | 4 | | 1 | | 2 | | 3 | |

*

### Вентиль 1-У1.
### Диаграмма работы контактов

| Контакты | Ход выходного вала: открыт | закрыт. |
|---|---|---|
| 1-2 | ■ | |
| 3-4 | ■ | |
| 7-8 | | ■ |
| 11-12 | | ■ |

* не используется

### Перечень элементов системы П1

| Позиция обознач. | Наименования | Кол. | Примечание. |
|---|---|---|---|
| | Аппаратура по месту. | | |
| 1-КМ. | Магнитный пускатель ИК-220-В | 1 | см. раздел Э1-1 лист 2. |
| 1-SB1-1 1-SB1-2 | Пост управления кнопочный. | 1 | |
| 1-SA3 | Переключатель ПКУ3-38и0101 | 1 | |
| 1-SK | Регулятор температуры ТУДЭ-4,0...250°С | 1 | |
| 1-SA 1,2 | Переключатель кулачковый ПКУ3-38У3080 | 2 | |
| 1-У1 | Вентиль с электромагнитным приводом | | см. раздел |
| | Ду-25 мм., 15 кч. 892 п. 3. | 1 | ОВ.1-1 л.11 |
| 1-У2. | Исполнительный механизм МЭО-6.3,-220в | 1 | |

### Примечание.

1. Участки схемы ограниченные пунктиром, учтены в разделе Э.1-1 лист 2.
2. В связи с тем, что регулирующий клапан 1-У2 может поставляться с исполнительным механизмом ЕСПА производства НРБ, на чертеже показана схема его подключения.

### Диаграмма работы конечных выключателей 1-У2.

МЭО-6.3/ЕСПЛ-02.ПВ)

| Обознач. конечн. выключ. | Обозн. цепи | Положение клапана наружного воздуха: откр. | закр. |
|---|---|---|---|
| SQ1 | 6-5 (3-2) | | |
| SQ2 | 2'-3 (6-5) | | |

### Регулятор температуры 1-SK
### Диаграмма работы контактов

Температура обратного теплоносителя

0°С 20°С 250°С

### Переключатель 1-SA3
### Диаграмма работы контактов

Тип ПКУ 3-58 и 0101

| N секц | N конт. Л | N конт. П | 0 Л | 0 П | 45° Л | 45° П |
|---|---|---|---|---|---|---|
| I | 1 | 2 | X | X | | |
| II | 3 | 4 | | | X | X |
| Выбор времени года. | | | Зима | | Лето | |
| | | | 1 | | 2 | |

Инв. N подл. | Подпись и дата | Взам. инв. N

Привязан

Инв. №

| | | | |
|---|---|---|---|
| Н.контр. | /Ким | [подпись] | 11.91 |
| Нач.отд. | Бабешкин | [подпись] | 11.91 |
| ГИП | Акрамов | [подпись] | 11.91 |
| Рук.сек. | /Ким | [подпись] | 11.91 |
| Проект | Фахрутдинова | [подпись] | 11.91 |

218-1-528 с. 91 А 1-1

Детские ясли-сад на 190 мест в монолитных конструкциях.

| Стадия | Лист | Листов |
|---|---|---|
| Р | 2 | |

Приточные системы П1, П2
Схема электрическая принципиальная управления

ТашЗНИИЭП

25224-03 38

Формат А2.

Альбом 3

Таблица применимости

| Номер кабеля или трубы. | Сист. П2 Длина, м |
|---|---|
| 2-1 | 5 |
| 2-2 | 9 |
| 2-3 | 10 |
| 2-4 | 7 |
| 2-5 | 1 |
| 2-6 | 2 |
| 2-7 | 3 |

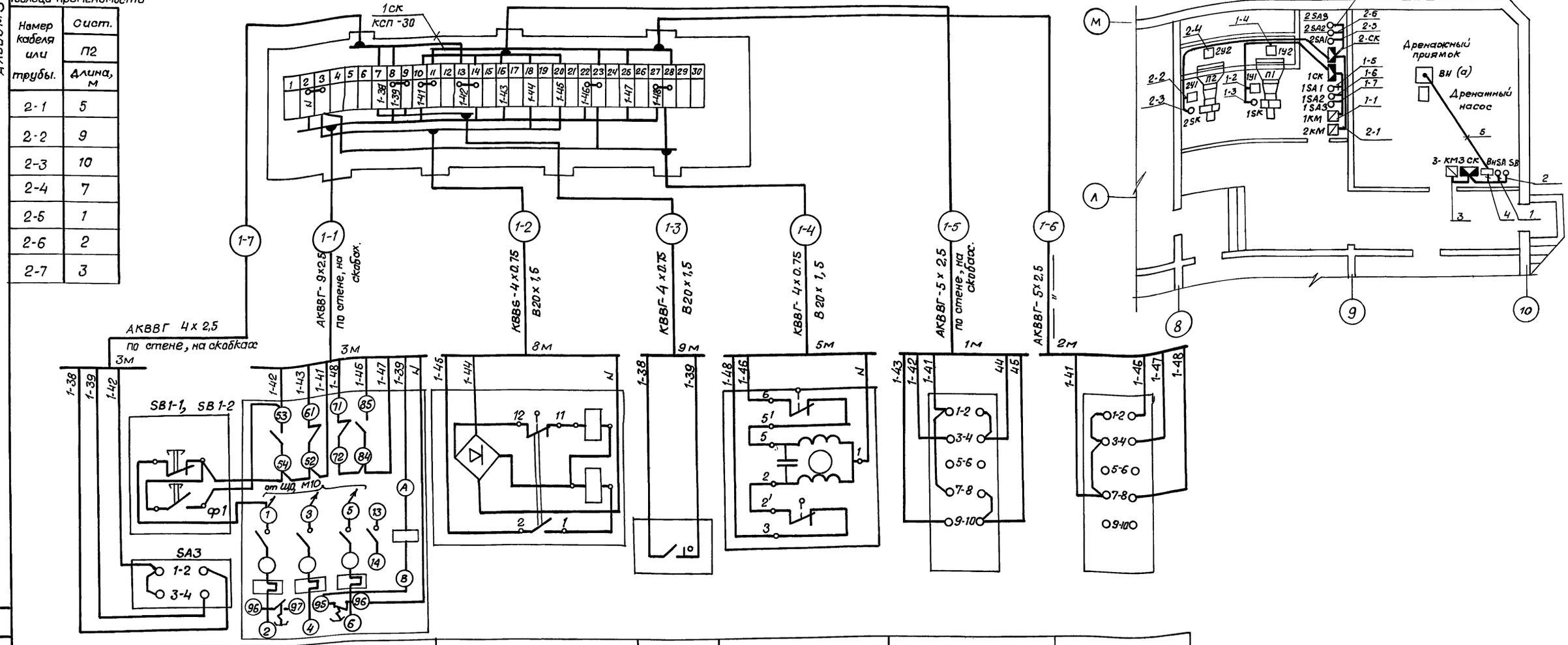


| Позиция | 1-SA3 | 1-SB1-1, 1-SB1-2, 1-КМ. | 1-У1 | 1-SK | 1-У2 | 1-SA1 | 1-SA2 |
|---|---|---|---|---|---|---|---|
| Обозначение монтажного чертежа. | | См. 3.1-1 лист 1. | См. ОВ. 1-1 л. 11. | ТМ4-149-75 | См. ОВ. 1-1 л. 11 | — | — |
| Наименование приборов | Переключатель кулачковый. | Магнитный пускатель ПМЛ-12100 2 с приставкой ПКЛ-2204. | Соленоидный вентиль с электромагнитным приводом. | Терморегулирующее устройство. | Исполнительный механизм. | Переключатели кулачковые | |
| Места установки. | Открыто на стене. | На стене. | Трубопровод обратного теплоносителя. | | Воздушный клапан наружного воздуха. | Открыто на стене. | |

Перечень кабелей, проводов и труб для систем П1, П2.

| Поз. обознач. | Наименование | | Кол. | Примечание |
|---|---|---|---|---|
| 7 | Кабель АКВВГ-4х2,5, | м | 10 | |
| 5, 6 | То же АКВВГ-5х5,5, | м | 2 | |
| 1 | —"— АКВВГ-10х2,5, | м | 8 | |
| 2...4 | —"— КВВГ-4х0,75, | м | 48 | |
| 1ск. 2ск | Соединительная коробка КСП-30. | | 2 | |
| 2...4 | Труба винипластовая В20х1,5, | м | 48 | |

Примечания.

1. Схема внешних проводок для системы П2 аналогична схеме для системы П1, с заменой индексов маркировки приборов и проводов с 1 на 2.
2. Длина линий для системы П2. произведена в таблице применимости.
3. Питание пускателя для системы П2-2КМ- от щита ШР-2, М10.

| | | | |
|---|---|---|---|
| Н. контр. | /Ким | | 11.91 |
| Нач. отд. | Бабешкин | | 11.91 |
| ГИП | Акрамов | | 11.91 |
| Рук. гр. | /Ким | | 11.91 |
| Проект. | Фахрутдинова | | 11.91 |

Привязан

Инв. №

218-1-528с.91 А 1-1

Детские ясли-сад на 190 мест в монолитных конструкциях.

| Стадия | Лист | Листов |
|---|---|---|
| Р | 3 | |

Приточные системы П1...П2 Схема внешних проводок. Техподполье. План расположения

ТашЗНИИЭП

25224-03 39

Формат А2.

Инв. N подл. | Подпись и дата | Взам. инв. N

Сектор ОВ Уберан 9.91

Согласовано

Альбом 3

## Схема электрическая принципиальная управления

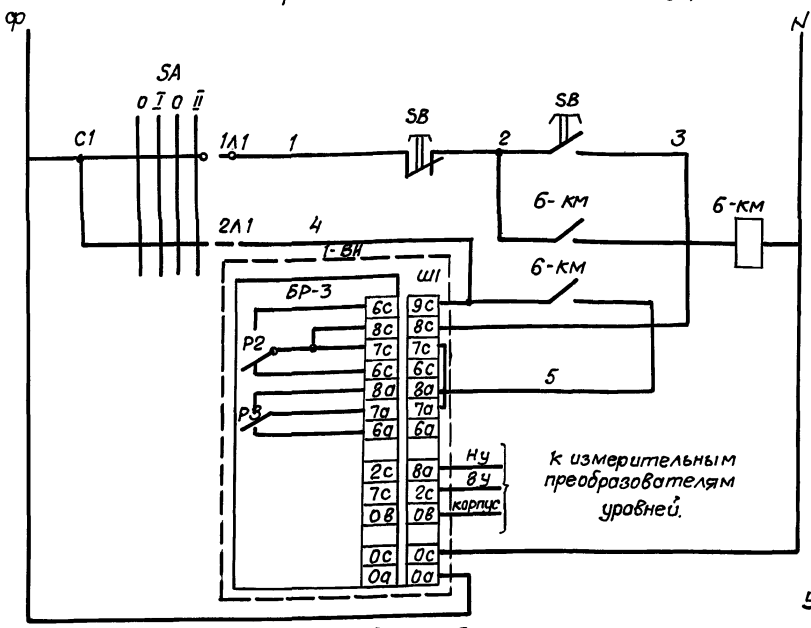


| Ввод ~ 220 в от щита ЩС-1 Гр. 5 см. Э. 1-1 л. | |
|---|---|
| ручное. | Дренажный насос |
| автоматическое | |

### Переключатель SA.

Диаграмма работы контактов.

| Контакты | Положен. рукоятки 0 откл. | I ручное | 0 | I автом. | |
|---|---|---|---|---|---|
| С1-2Л1 | — | — | — | X | |
| С1-1Л1 | — | X | — | — | |
| С2-2Л2 | — | — | — | X | * |
| С2-1Л2 | | X | — | — | * |

Диаграмма замыкания контактов. регулятора - сигнализатора уровня ЭРСУ-3.

| Обозначение конт. | Уровень, м 0 0,2 0,7 0,8 | Назначение цели |
|---|---|---|
| 9с-8с | | Включение насоса |
| 8с-7а | | Выключение насоса |

▬ - Контакт замкнут.

* - Неиспользованные контакты

### Перечень элементов, труб, проводов

| Поз. обозн. | Наименование | Кол. | Примечание |
|---|---|---|---|
| | по месту: | | |
| 1-ВН | Регулятор - сигнализатор уровня | | |
| | ЭРСУ-3 с тремя преобразователями | | |
| | $L_1$ = 0,6м, $L_2$ = 0,6м. ($L_3$ = 0,6м - резерв) | 1 | |
| SA | Переключатель пакетный ПП2-10) Н2 | | |
| | исполнение 1У ОСТ 1Б. 0, 526. 001-77. | 1 | |
| SB | Пост управления кнопочный. | | см. раздел Э1-1 лист 3. |
| | ПКЕ 222-2-2У2. | 1 | |
| SKM | Пускатель ПМЛ-121 002А, 220 в. | | |
| | ТУ 16-526. 437-78. | 1 | |
| 3-СК | Соединительная коробка, КСП-12 | 1 | |
| 1,2 | Кабель АКВВГ-4×2,5, м. | 5 | |
| 3 | То же АКВВГ-7×2,5, м. | 2 | |
| 4,5 | Кабель КВВГ 5×0.75, м. | 7 | |
| 5 | Труба винипластовая В20×1,5, м. | 6 | |

### Схема подключений

| Наименование параметра и место отбора импульса. | Переключатель | Кнопочный пост | Магнитный пускатель | Регулятор-сигнализатор уровня: Электронный блок | Преобразователь уровня в дренажном приямке. |
|---|---|---|---|---|---|
| | Открыто на стене | | | | |
| Обозначение монт. чертежа | | | | | |
| Позиция | SA | SB | в - км. | 1-ВН | 1-ВН (а) |

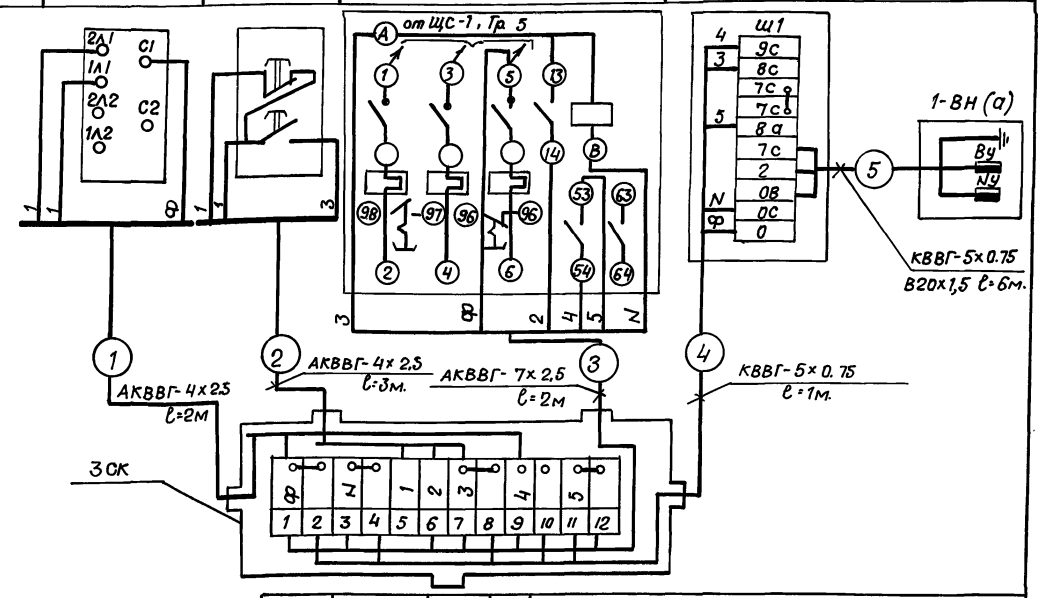


### Узел установки релейного блока регулятора-сигнализатора уровня типа БР-3

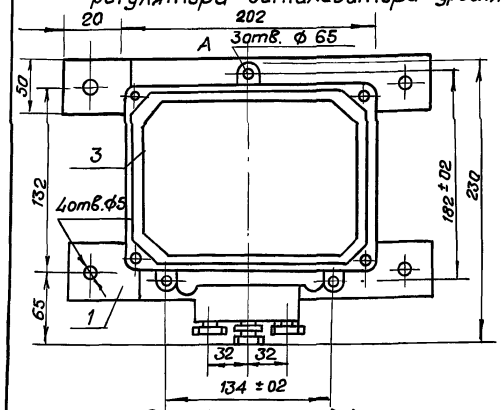


Вид А (кронштейн)

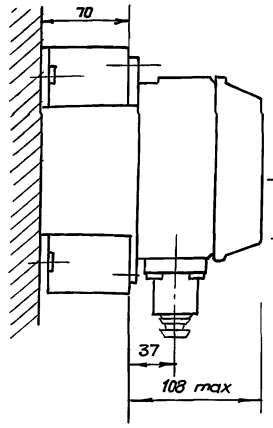


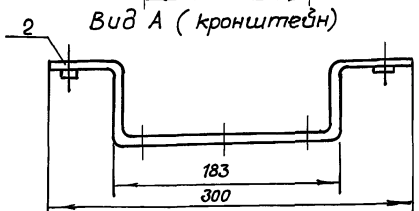


Спецификация основных монтажных материалов для установки релейного блока БР-3 регулятора-сигнализатора уровня.

| Поз. | Обознач. | Наименование | Кол. | Матер. | Примечан. |
|---|---|---|---|---|---|
| 1 | ГОСТ 103-75* | Кронштейн лента 440×60×5 | 2 | ст. 3 | |
| 2 | — | Дюбель гвоздь 55×4,5 | 4 | Готовое изделие | |
| 3 | — | Релейный блок регулятора | | | |
| | | -сигнализатора уровня БР-5 | 1 | Готовое изделие | компл. ЭРСУ-3 |
| 4 | ГОСТ 7798-70* | Болт М6×20 | 3 | —"— | |
| 5 | ГОСТ 5915-70 | Гайка М6 | 3 | —"— | |
| 6 | ГОСТ 11371-78 | Шайба 6.02. | 3 | —"— | |

### Установка датчика в приямке

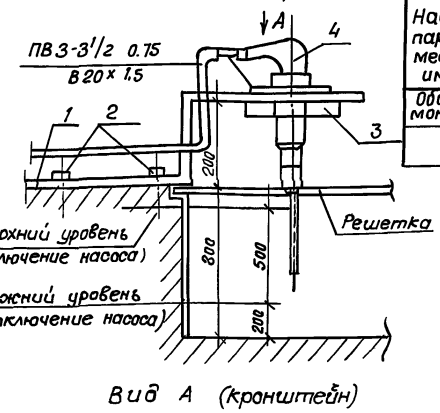


Вид А (кронштейн)

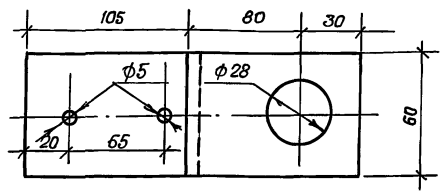


Спецификация основных монтажных материалов для установки датчика.

| Поз. | Обознач. | Наименование | Кол. | Матер. | Примечан. |
|---|---|---|---|---|---|
| 1 | | Кронштейн 415×50×5 | 1 | ст. полос. с38/23 | |
| 2 | — | Дюбель гвоздь 55×4,5 | 4 | готовое изделие | |
| 3 | ГОСТ 5515-70* | Гайка М 27×1,5 | 2 | —"— | |
| 4 | Ту-02-08-08-78-79. | Датчик уровня | 2 | — | Компл. ЭРСУ-3 |
| | | | | | |

Примечание

Длина электродов датчиков верхнего и нижнего уровней должны быть уменьшены до 0,3 и 0,8 м. соответственно.

| | | | |
|---|---|---|---|
| Н. контр. | Ким | | 11.91 |
| Нач. отд. | Бабешкин | | 11.91 |
| ГИП | Акрамов | | 11.91 |
| Зав. сек. | Ким | | 11.91 |
| Проект. | Фахрутдинова | | 11.91 |

218-1-528 с.91 А 1-1

Детские ясли-сад на 190 мест. в монолитных конструкциях.

| Стадия | Лист | Листов |
|---|---|---|
| Р | 4 | |

Дренажный насос. Схемы эл. принципиальная. управления подключений. Узлы установки ЭРСУ.

Таш ЗНИИЭП

Привязан

Инв. N

Взам. инв. N | Подпись и дата | Инв. N подл.

25224-03 40

Формат А3

Альбом 3.

## Ведомость рабочих чертежей основного комплекта.

| Лист | Наименование | Примечание |
|---|---|---|
| 1 | Общие данные. | |
| 2 | Блок А. 1 и 2 этажи. Планы расположения сетей связи и | |
| | сигнализации. | |
| 3 | Блок Б. 1 и 2 этажи. Планы расположения сетей связи. | |
| | и сигнализации. | |
| 4 | Блок В. 1 и 2 этажи. Планы расположения сетей связи. | |
| | и сигнализации. | |
| 5 | Техническое подполье. Кровля. Планы расположения. | |
| | сетей связи и сигнализации. | |

## Ведомость ссылочных и прилагаемых документов.

| Обозначения | Наименование | Примечание |
|---|---|---|
| | Прилагаемые документы. | |
| | Ведомость потребности в материалах. | |
| 218-1-528с.91 СС. I-I. ВМ. | по рабочим чертежам марки СС. | Альбом 6. |
| | Спецификация оборудования по рабочим. | |
| 218-1-528с.91 СС. I-I. СО. | чертежам марки СС. | Альбом 7. |
| | Ссылочные документы. | |
| Серия 5.407-62. Вып.1 | Прокладка проводов в винипластовых | |
| УГПИ. Тяжпромэлектропроект. | трубах в производственных помещениях. | |
| СН и П 2.04.09-84. | Пожарная автоматика зданий и сооружений | |
| СНиП 2.08.02-89. | Общественные здания и сооружения. | |
| ГОСТ 21.406-86. | СПДС. Проводные средства единой авто- | |
| | матизированной системы связи. Обозна- | |
| | чения условные графические на схемах и | |
| | планах. | |

## Основные показатели проекта.

| Наименование | | Кол-во |
|---|---|---|
| Количество радиотрансляционных точек. | | 18 |
| Количество телеантенн. | шт | 1 |
| Емкость станции пожарной станции. | лучей | 30 |
| Используемая емкость станции. | лучей | 14 |
| Емкость телефонного ввода. | пар | 10 |
| Используемая емкость телефонного ввода. | пар. | 5 |

Типовой проект разработан в соответствии с действующими нормами и правилами, и предусматривает мероприятия обеспечивающие взрывную, взрыпопожарную и пожарную безопасность при эксплуатации здания.

Главный инженер проекта. /Акрамов/.
Главный инженер проекта привязки

## Общие указания.

Настоящий проект предусматривает устройство внутренних сетей телефонизации, радиофикации, телевидения и пожарной сигнализации.

Стояковые сети прокладываются в винипластовых трубах, проложенных в строительных конструкциях. Распределительные сети проложить скрыто под штукатуркой и открыто по плинтусу. Абонентские отводы выполняются по плинтусу к месту установки абонентских устройств. Телефонные розетки и радиорозетки устанавливаются над плинтусом. Абонентская сеть телевидения заканчивается антенным штекером с 1,5м. запасом кабеля.

Сети пожарной сигнализации по зданию прокладываются открыто в швах панелей перекрытий, приклеиванием клеем БМК-5КН.

## Радиофикация.

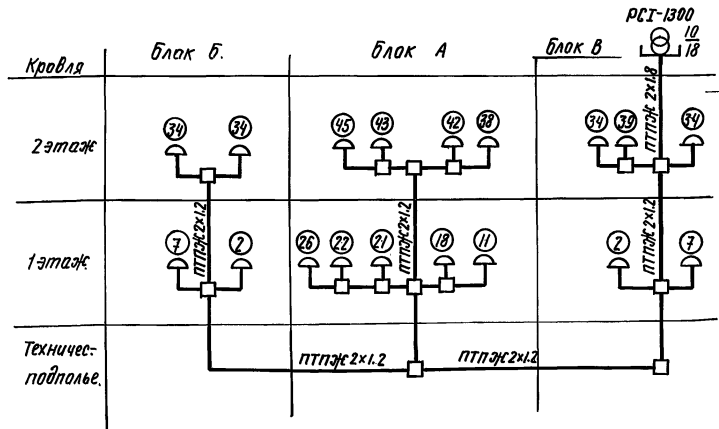


## Схема подключения. Топаз на 30 лучей.

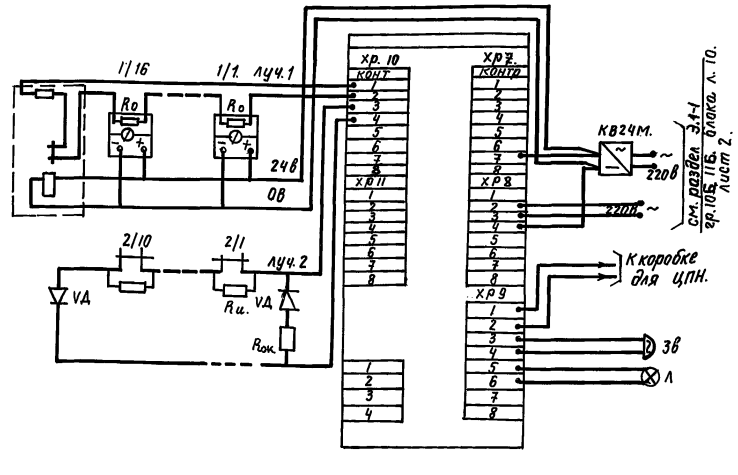


## Пожарная сигнализация.

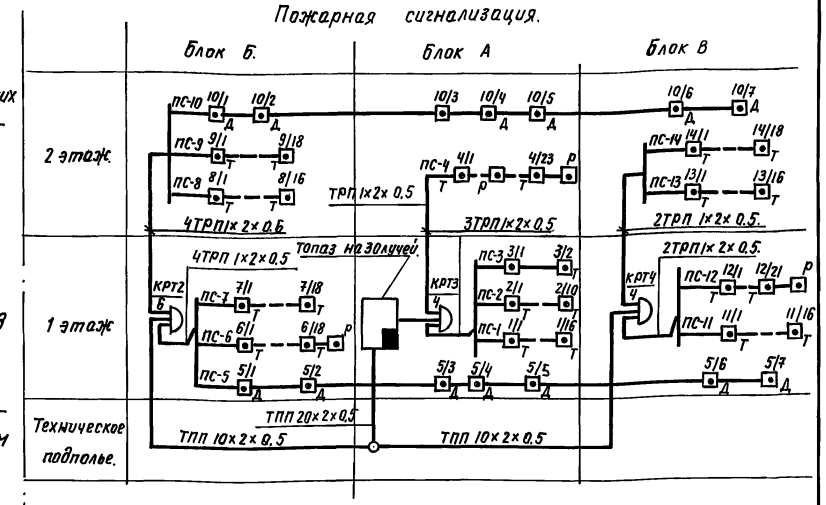


## Телевидение.

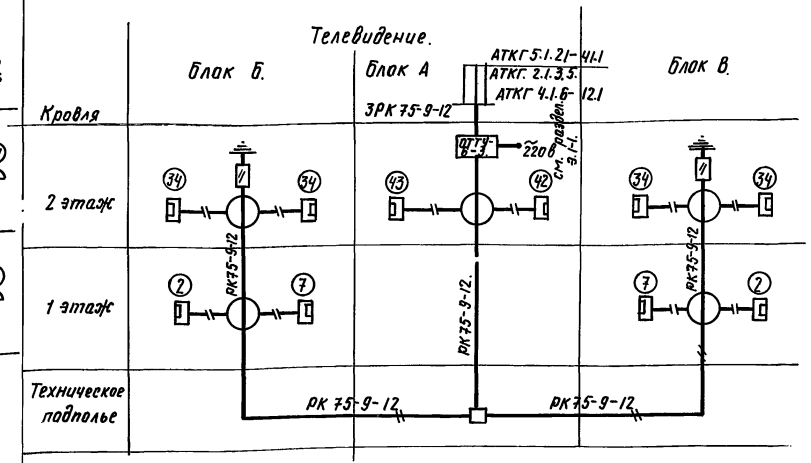


## Телефонизация.

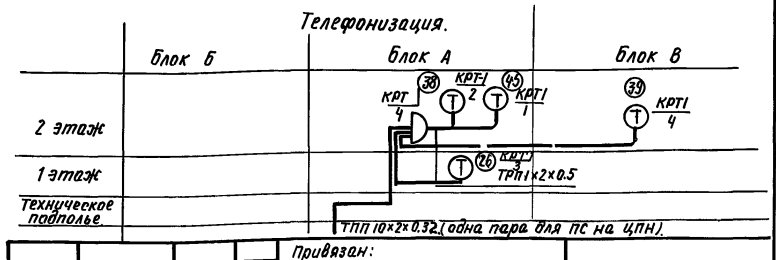


Привязан:

Инв. №

218-1-528 с. 91. СС. I-I.

| | | | |
|---|---|---|---|
| Н.контр. | Ким | | 10.91 |
| Нач. отд | Бабешкин | | 10.91 |
| ГИП | Акрамов | | 10.91 |
| Зав. сект. | Ким. | | 10.91 |
| Зав. групп. | Стамплевская | | 10.91 |
| разраб. | Стамплевская | | 10.91 |

Детские ясли-сад на 190 мест. в монолитных конструкциях.

| Стадия | Лист | Листов |
|---|---|---|
| Р | 1 | 5 |

Общие данные.

Таш. ЗНИИЭП

Инв.№ подл. | Подпись и дата | Взам. инв.№

25224-03 41

Копировала /Паншина/ Формат А3

Альбом 3

1 этаж

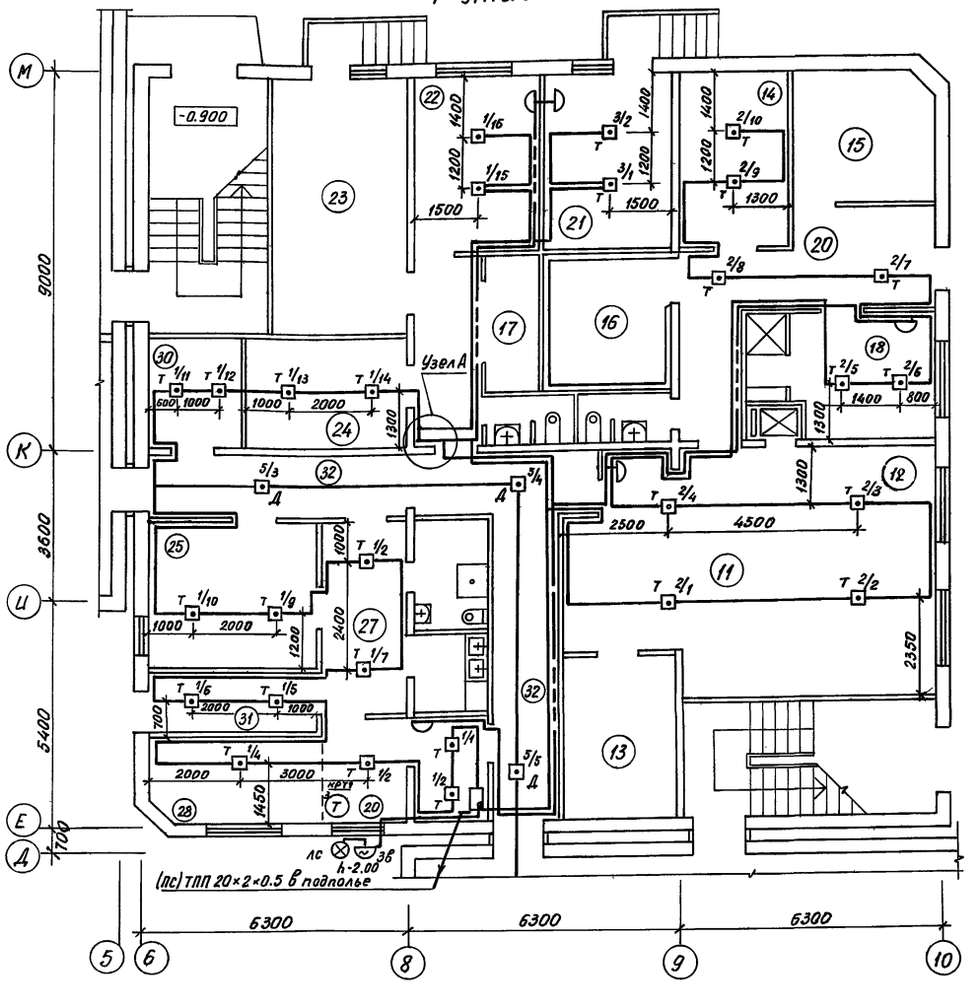


2 этаж

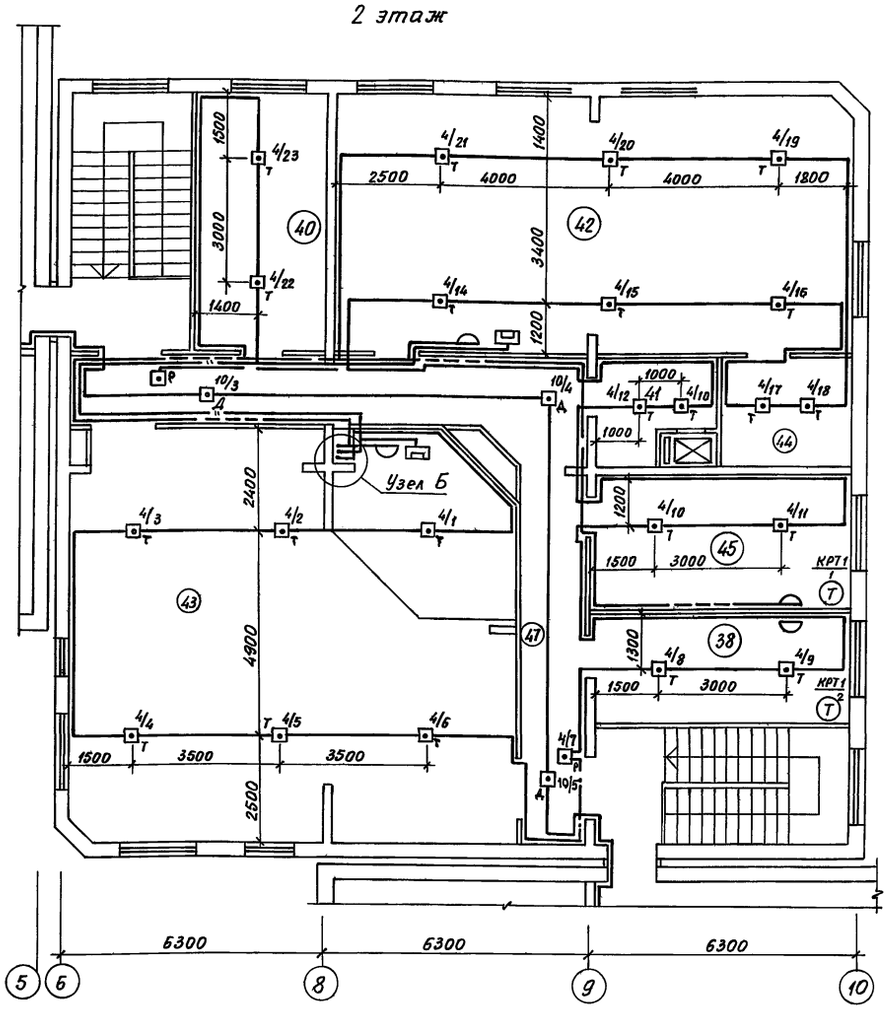


| Поз. | Наименование |
|---|---|
| | 1 этаж |
| | Помещения групповых ячеек |
| | детей 2-3 лет (2 группы) |
| 1 | Раздевальная |
| 2 | Групповая |
| 3 | Спальня |
| 4 | Буфетная |
| 5 | Туалетная |
| | Помещения групповых ячеек |
| | детей 3-6 лет (2 группы) |
| 6 | Раздевальная |
| 7 | Групповая |
| 8 | Спальня |
| 9 | Буфетная |
| 10 | Туалетная |
| 11 | Кухня с раздаточной |
| 12 | Заготовочный цех |
| 13 | Моечная кухонной посуды |
| 14 | Кладовая сухих продуктов |
| 15 | Кладовая овощей |
| 16 | Охлаждаемая камера |
| 17 | Фреон |
| 18 | Комната персонала, душевая |
| 19 | Туалетная персонала |

Кронштейн для крепления усилительного оборудования (ОТТУ)

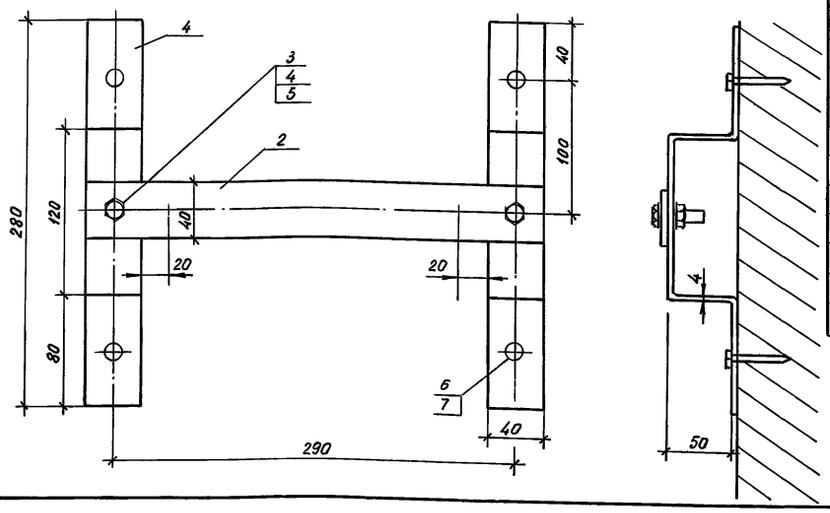


Спецификация расхода материалов на крепление ОТТУ 6-3

| Поз. | Обозначение | Наименование | Ед.изм кг/шт. | Кол-во | Материал |
|---|---|---|---|---|---|
| 1 | ТУ 361434-82 | Электромонтажная стальная перфо- | | | |
| | | рированная полоса К106У2 ℓ=380мм | кг/шт | 0.79/2 | сталь |
| 2 | | То же, ℓ=330 мм | кг/шт | 0.34/1 | сталь |
| 3 | ГОСТ 7798-70* | Болт М6 | шт | 4 | готовое |
| | (ст СЭВ 4728-84) | | | | изделие |
| 4 | ГОСТ 5915-70* | Гайка М6 | шт | 4 | —"— |
| | (ст СЭВ 3683-82) | | | | |
| 5 | ГОСТ 6402-70* | Шайба Ф6,5/16 | шт | 4 | —"— |
| | (ст СЭВ 2665-80) | | | | |
| 6 | ДГП 45×50 | Дюбель гвоздь для бетона | шт | 4 | —"— |
| 7 | ГОСТ 6402-70* | Шайба Ф5/14 | шт | 4 | —"— |
| | (ст СЭВ 2665-80) | | | | |

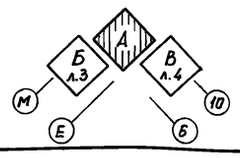


Узел А

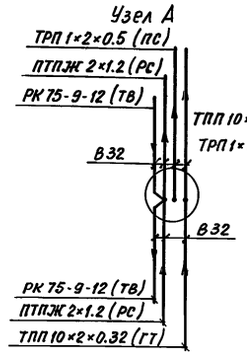


Узел Б

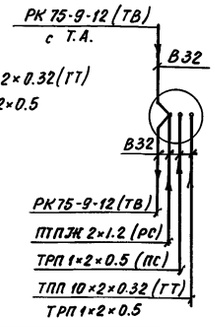


Схема трубных разводок

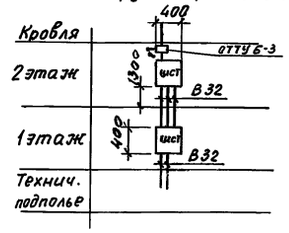


| | | | |
|---|---|---|---|
| Н.контр. | Ким | | 10.91 |
| Нач.отд. | Бабешкин | | 10.91 |
| Зав.сект. | Ким | | 10.91 |
| ГИП | Акрамов | | 10.91 |
| Зав.груп. | Стамплевская | | 10.91 |
| Разраб. | Маджитов | | 10.91 |

218-1-528с.91 СС.1-1

Детские ясли-сад на 190 мест в монолитных конструкциях

| Стадия | Лист | Листов |
|---|---|---|
| Р | 2 | |

Блок А. 1 и 2 этажи. Планы расположения сетей связи и сигнализации

ТашЗНИИЭП

Привязан

Инв.N

Согласовано

| | | |
|---|---|---|
| Сектор ОВ | Берзон | 10.91 |
| Сектор ВК | Каюмова | 10.91 |

Взам.инв.N

Подпись и дата

Инв.N подл.

25224-03 42

Копировала Блинова Формат А2

Альбом 3

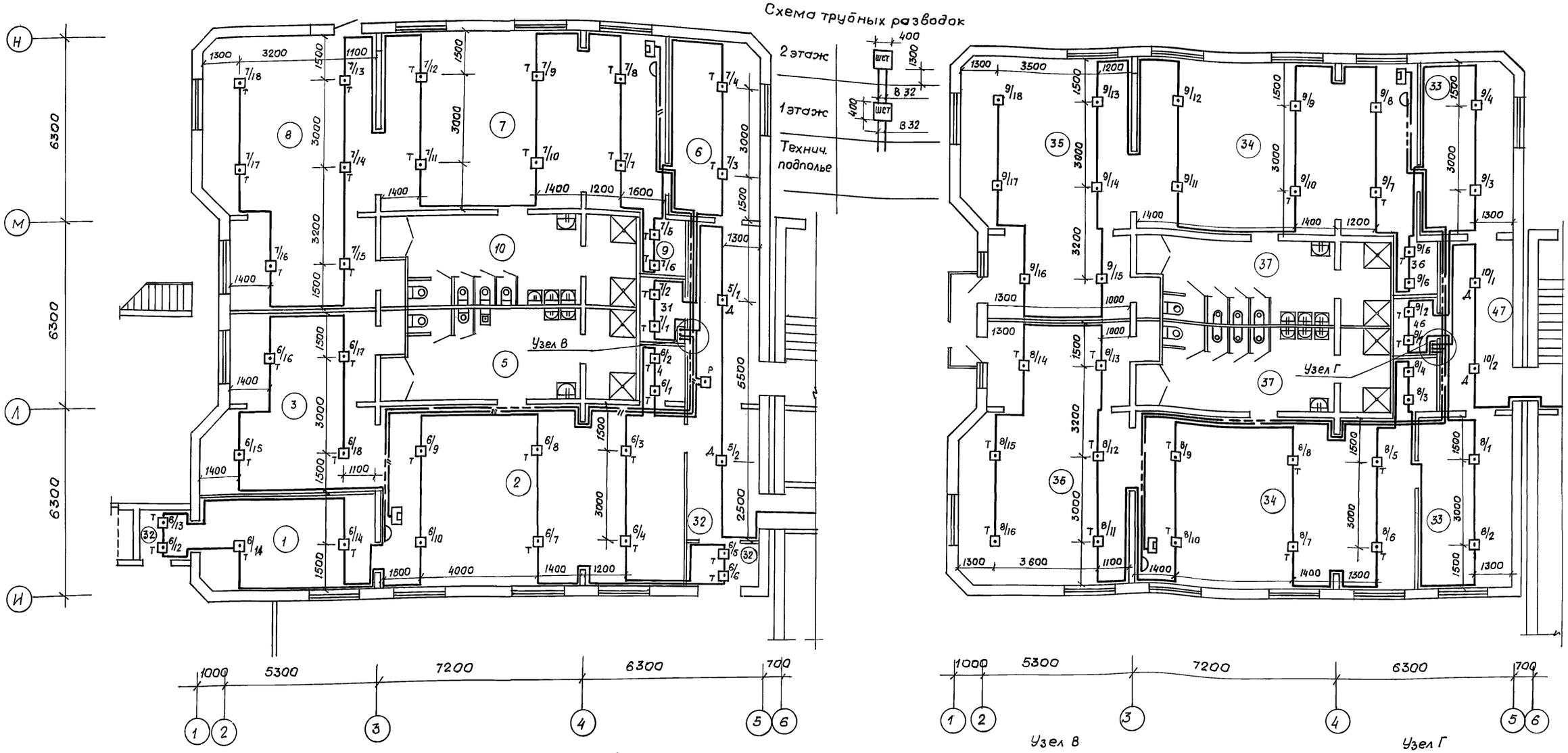


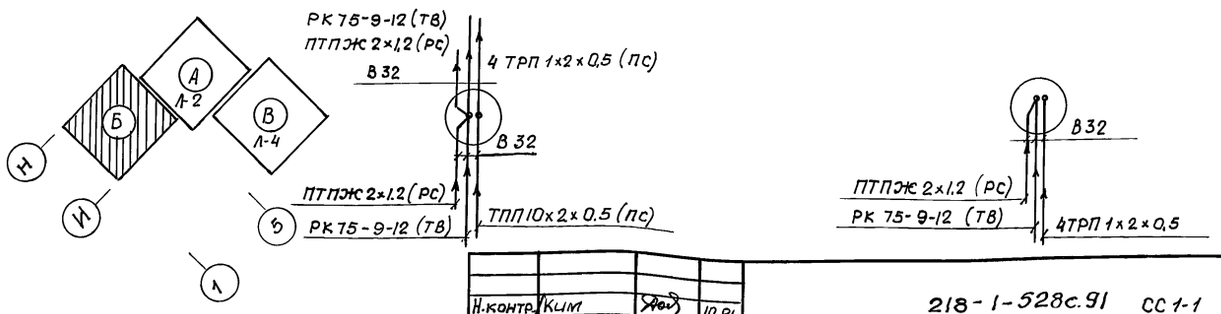


Экспликация помещений. /продолжение/

| Поз. | Наименование |
|---|---|
| 20 | Загрузочная |
| 21 | Столярная мастерская |
| 22 | Гладильная |
| 23 | Стиральная |
| 24 | Кладовая чистого белья |
| 25 | Процедурный кабинет |
| 26 | Медицинская комната |
| 27 | Приемная изолятора |
| 28 | Палата |
| 29 | Туалетная изолятора |
| 30 | Электрощитовая |
| 31 | Кладовая |

| Поз. | Наименование |
|---|---|
| 32. | Коридоры, тамбуры |
| | 2 этаж. |
| | Помещения групповых ячеек |
| | детей 3-6 лет (4 группы) |
| 33 | Раздевальная |
| 34 | Групповая |
| 35 | Спальня |
| 36 | Буфетная |
| 37 | Туалетная |
| 38 | Кабинет заведующего |
| 39 | Кабинет завхоза |
| 40 | Кабинет лагопеда. |

| | | | |
|---|---|---|---|
| Н.контр. | Ким | | 10.91 |
| Нач.отд. | Бабешкин | | 10.91 |
| Зав.сект. | Ким | | 10.91 |
| ГИП | Акрамов | | 10.91 |
| Зав.гр. | Стамплевская | | 10.91 |
| Разраб. | Маджитов | | 10.91 |

218-1-528с.91 СС 1-1

Детские ясли-сад на 190 мест в монолитных конструкциях.

Блок Б. 1 и 2 этажи. Планы расположения сетей связи и сигнализации.

| Стадия | Лист | Листов |
|---|---|---|
| Р | 3 | |

ТашЗНИИЭП

Привязан

Инв.№

25224-03 43

копиров. Немишева

формат А2

Инв.№ подл. | Подпись и дата | Взам.инв.№ | Сектор ОВ | Сектор ВК | Берзон | Каюмова | 11.91 | 11.91

Альбом 3.

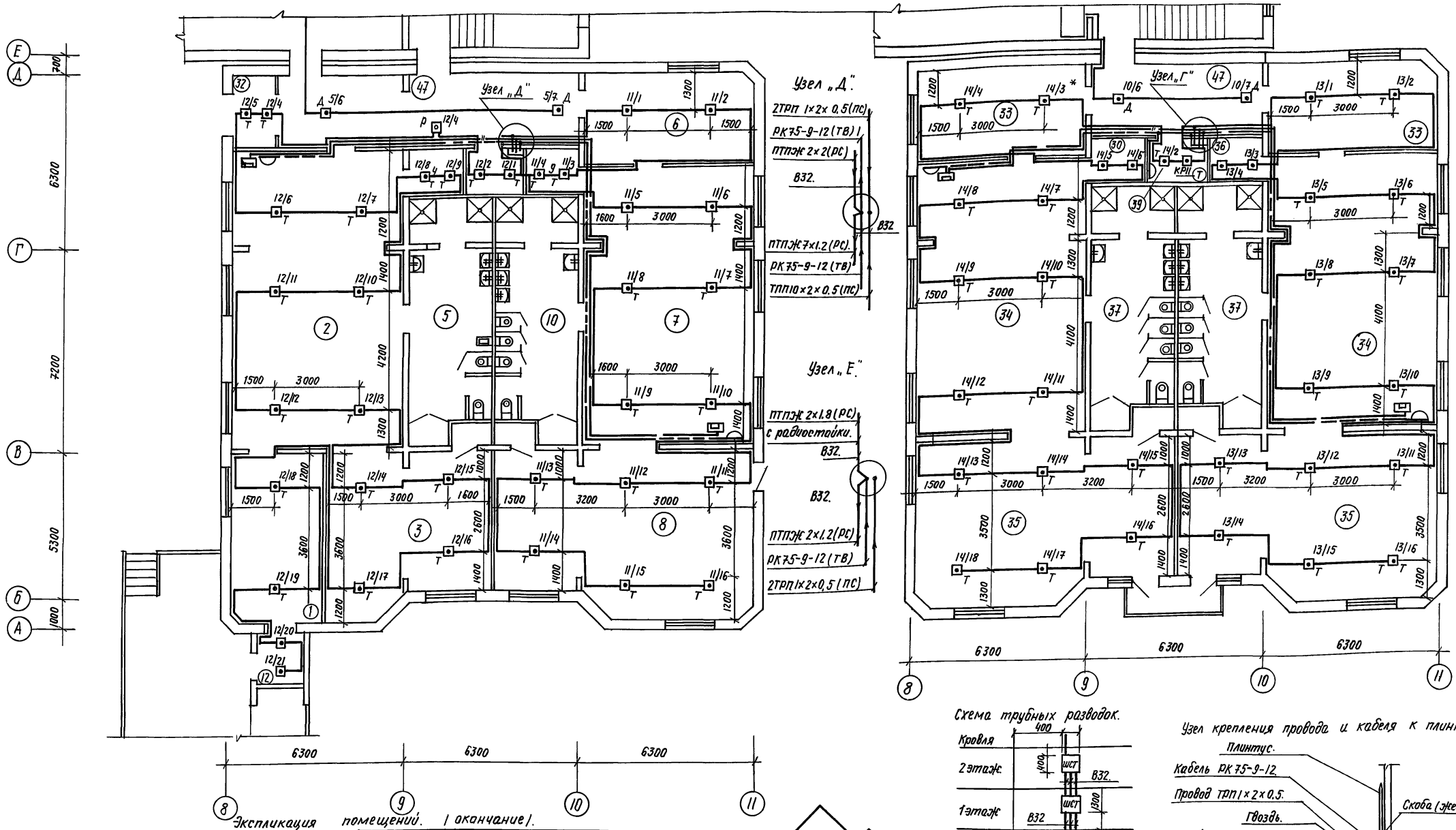


Схема трубных разводок.

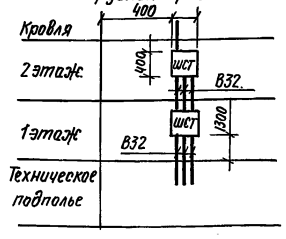


Узел крепления провода и кабеля к плинтусу.

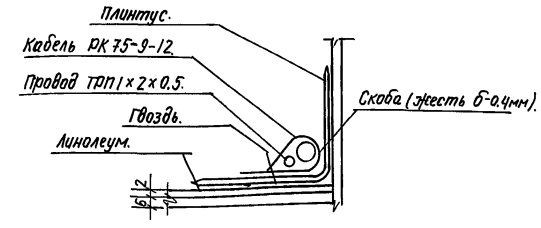


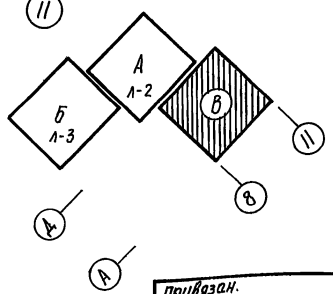


Экспликация помещений. (окончание).

| Поз. | Наименование. |
|---|---|
| 41 | Разгрузочная. |
| 42 | Зал для гимнастических занятий. |
| 43 | Многофункциональное помещение с зонами для игр, занятий по интересам, музыкальных занятий. |
| 44 | Кладовая спортинвентаря. |
| 45 | Методический кабинет. |

| Поз. | Наименование |
|---|---|
| 46 | Кладовая уборочного инвентаря. |
| 47 | Коридоры. |

Согласовано:

| | | |
|---|---|---|
| Сектор ОВ | Берзон | 10.91 |
| Сектор ВК | Каюмова | 10.91 |

Инв.№ подл. | Подпись и дата | Взам.инв.№

Привязан.

Инв. №

| | | | |
|---|---|---|---|
| Н.контр. | Ким | | 10.91 |
| Нач. отд. | Бабешкин | | 10.91 |
| Зав.сект. | Ким. | | 10.91 |
| ГИП | Акрамов | | 10.91 |
| Зав.групп. | Стамплевская | | 10.91 |
| Разраб. | Маджитов. | | 10.91 |

218-1-528с.91 СС 1-1.

Детские ясли-сад на 190 мест в монолитных конструкциях.

Блок В. 1 и 2 этажи. Планы расположения сетей связи. и сигнализации.

| Стадия | Лист. | Листов |
|---|---|---|
| Р | 4 | |

ТАШЗНИИЭП

25224-03 44

Копировала (Паншина) Формат А2.

Альбом 3

## Техническое подполье.

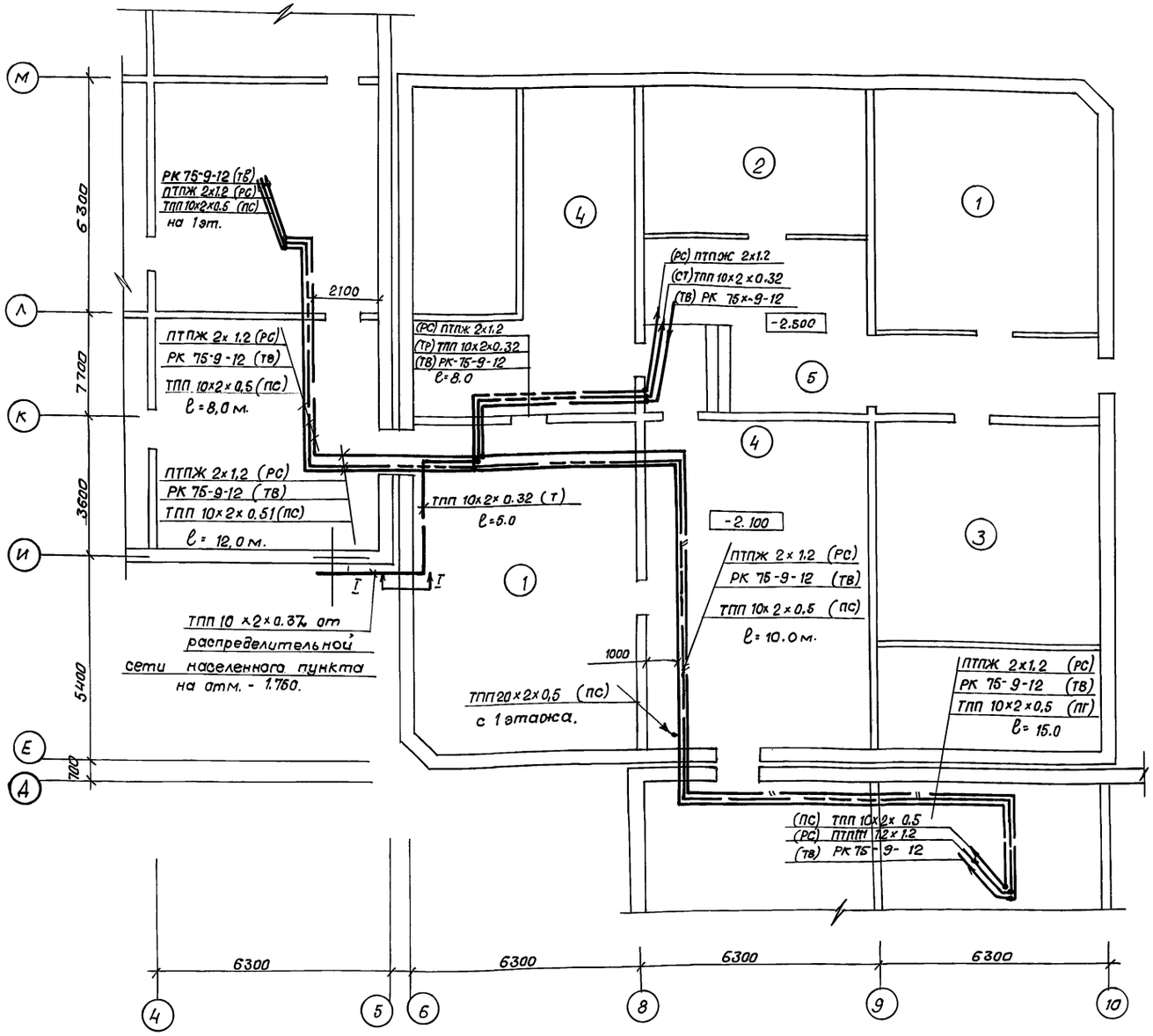


## Кровля

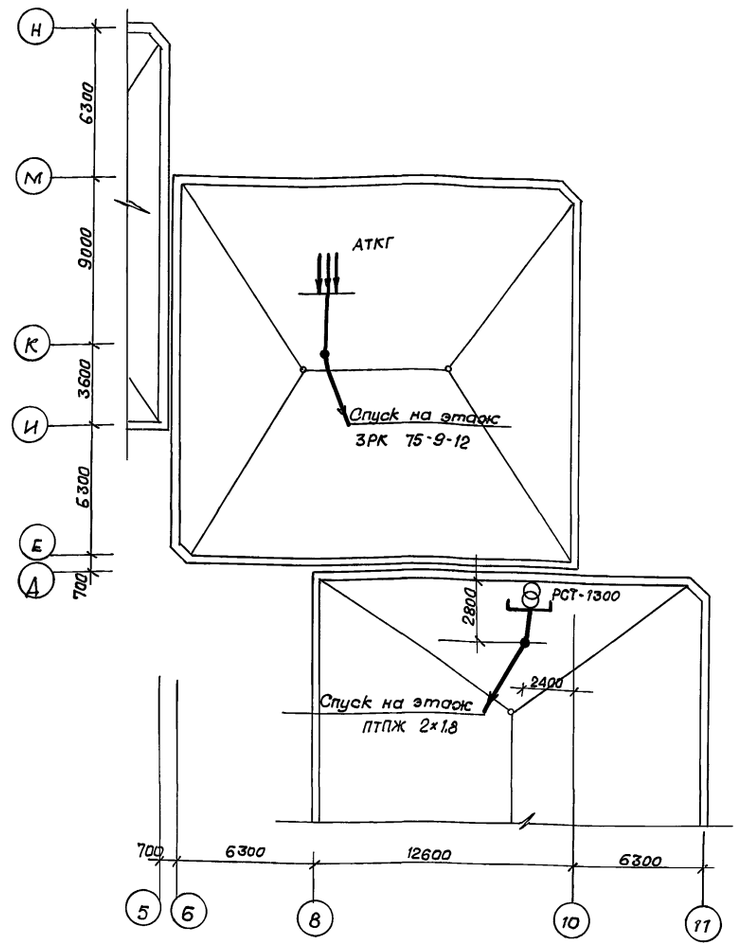


## Разрез I-I

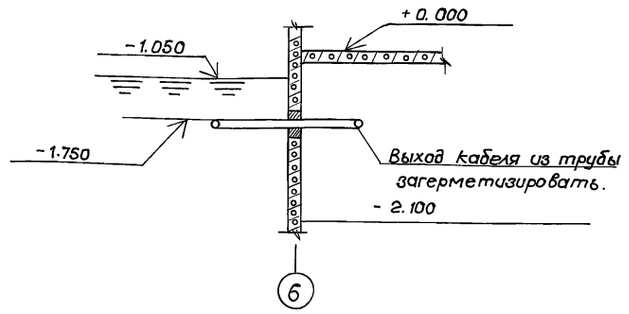


### Условные обозначение.

- Радиостойка с абонентским трансформатором (в числителе - мощность трансформатора, в знаменателе - кол-во радиоточек.)
- Т — Извещатель тепловой.
- Р — Извещатель ручной.
- Д — Извещатель дымовой.
- Радиорозетка.
- ЦСТ — Шкаф слаботочный.

### Примечания.

1. Сети связи и сигнализации по техническому подполью прокладываются по металлоконструкциям, предусмотренным в разделе Э. 1-1 на отм - 0,58.
2. Крепление и установку закладных элементов для радиостойки и телеантенны см. раздел АС 1-1. лист

| | | | | |
|---|---|---|---|---|
| Н. контр. | Ким | | 10.91 | 218-1-528 с.91 СС 1-1 |
| Нач. отд. | Бабешкин | | 10.91 | |
| ГИП | Акрамов | | 10.91 | |
| Зав. сект. | Ким | | 10.91 | Детские ясли-сад на 190 мест в монолитных конструкциях. |
| Зав. гр. | Стамплевская | | 10.91 | Стадия: Р; Лист: 5; Листов: |
| Разраб. | Маджитов | | 10.91 | Техническое подполье. Кровля. Планы расположения сетей связи и сигнализации. |
| | | | | Таш ЗНИИЭП |

Согласовано: Сектор ОВ Берзон 10.91; Сектор ВК Каюмова 10.91

Инв. подл. | Подпись и дата | Взам. инв. N

25224-03



gost.e-ecolog.ru