ТИПОВОЙ ПРОЕКТ

218–1–528 с. 91

ДЕТСКИЕ ЯСЛИ – САД НА 190 МЕСТ В МОНОЛИТНЫХ КОНСТРУКЦИЯХ

АЛЬБОМ 2

АС. 1–1 АРХИТЕКТУРНО–СТРОИТЕЛЬНЫЕ РЕШЕНИЯ ВЫШЕ ОТМ. 0,000 СТР. 2-59
ТХ. 1–1 ТЕХНОЛОГИЯ СТР. 60-63

Привязан:

gost.e-ecolog.ru

ТИПОВОЙ ПРОЕКТ

218-1-528с.91

ДЕТСКИЕ ЯСЛИ – САД НА 190 МЕСТ В МОНОЛИТНЫХ КОНСТРУКЦИЯХ

АЛЬБОМ 2

СОСТАВ ПРОЕКТА

АЛЬБОМ 1	АС.0-1	АРХИТЕКТУРНО-СТРОИТЕЛЬНЫЕ РЕШЕНИЯ НИЖЕ ОТМ. 0.000
АЛЬБОМ 2	АС.1-1	АРХИТЕКТУРНО-СТРОИТЕЛЬНЫЕ РЕШЕНИЯ ВЫШЕ ОТМ. 0.000
	ТХ.1-1	ТЕХНОЛОГИЯ
АЛЬБОМ 3	ОВ.1-1	ОТОПЛЕНИЕ И ВЕНТИЛЯЦИЯ
	ВК.1-1	ВНУТРЕННИЙ ВОДОПРОВОД И КАНАЛИЗАЦИЯ
	Э.1-1	ЭЛЕКТРООБОРУДОВАНИЕ
	А.1-1	АВТОМАТИКА
	СС.1-1	СВЯЗЬ И СИГНАЛИЗАЦИЯ

ПРИЛАГАЕМЫЕ ДОКУМЕНТЫ

АЛЬБОМ 4	ИЖ.1	ИЗДЕЛИЯ ЖЕЛЕЗОБЕТОННЫЕ
	ИМ.1	ИЗДЕЛИЯ МЕТАЛЛИЧЕСКИЕ
	ИД.1	ИЗДЕЛИЯ ДЕРЕВЯННЫЕ
АЛЬБОМ 5	СМ.1	СМЕТЫ
АЛЬБОМ 6	ВМ.1	ВЕДОМОСТИ ПОТРЕБНОСТИ В МАТЕРИАЛАХ
АЛЬБОМ 7	СО.1	СПЕЦИФИКАЦИИ ОБОРУДОВАНИЯ

РАЗРАБОТАН ТАШЗНИИЭП
ГЛАВНЫЙ ИНЖЕНЕР ИНСТИТУТА Л. А. МУХАМЕДШИН
ГЛАВНЫЙ ИНЖЕНЕР ПРОЕКТА С. А. АКРАМОВ

УТВЕРЖДЕН
ГОСКОМАРХИТЕКТУРЫ
ПРИКАЗ ОТ 3.04. 1991 Г. N 60
ВВЕДЕН В ДЕЙСТВИЕ ТАШЗНИИЭП
ПРИКАЗ ОТ 6.12 1991 Г. N 13-ТП

Альбом 2.

Состав проекта.

Обозначение	Наименование	Номер альбома.
218-1-528 с.91. АС.01-1.	Архитектурно-строительные решения ниже отм. 0,000.	Альбом 1.
АС.1-1.	Архитектурно-строительные. решения выше отм. 0,000.	Альбом 2.
ТХ.1-1.	Технология.	
ОВ.1-1	Отопление и вентиляция.	Альбом 3.
ВК.1-1	Внутренний водопровод и канализация.	
Э.1-1.	Электрооборудование.	
А.1-1.	Автоматика.	
СС.1-1.	Связь и сигнализация.	

	Прилагаемые документы.	
218-1-528 с.91. изж.1	Изделия железобетонные.	Альбом 4.
им.1	Изделия металлические.	
из.1.	Изделия деревянные.	
см.1.	Смета.	Альбом 5
ВМ1.	Ведомость потребности в материалах.	Альбом 6.
СО.1	Спецификация оборудования.	Альбом 7

Содержание альбома. (начало)

Лист.	Наименование	стр.
	АС.1-1- Архитектурно-строительные решения выше отм.0,000.	
1	Общие данные (начало).	2
2.	Общие данные (окончание).	3
3.	Блок А. Планы 1и 2 этажей. Экспликация (начало).	4
4	Блок Б. Планы 1и 2 этажей. Экспликация (продолжение).	5
5.	Блок В. Планы 1и 2 этажей. Экспликация (окончание).	6
6	Фасады „1-11", „Н-А", „11-1", „А-Н". Фрагмент №1. Ведомость.	
	наружной отделки.	7
7	Разрезы 1-1; 2-2.	8

Типовой проект разработан в соответствии с действующими нормами и правилами, и предусматривает мероприятия обеспечивающие взрывную, взрывопожарную и пожарную безопасность при эксплуатации здания.

Главный архитектор проекта Сагатов М.
Главный инженер проекта Акрамов С.А.

Главный архитектор проекта привязки.
Главный инженер проекта привязки.

Инв.№подл. | Подпись и дата | Взам. инв.№

Содержание альбома. (продолжение)

Лист	Наименование	стр.
8	Спецификация элементов замаркированных на планах.	
	Ведомость внутренней отделки.	9
9	Фрагменты планов. Экраны санузлов.	10
10	Блок А. Развертка стен по осям 6; 10.	11
11	Блок А. Развертка стен по осям 8; 9.	12
12	Блок А. Развертка стен по осям Е; М.	13
13	Блок А. Развертка стен по осям К. Фрагменты установки	
	ЗД по стенам.	14
14	Блок Б. Развертка стен по осям И, Н.	15
15	Блок Б. Развертка стен по осям 1, 2, 5.	16
16	Блок Б. Развертка стен по осям 3; 4.	17
17	Блок Б. Развертка стен по осям Л, М.	18
18	Блок В. Развертка стен по осям 8; 11.	19
19	Блок В. Развертка стен по осям А, Б, Д.	20
20	Блок В. Развертка стен по осям 9, 10.	21
21	Блок В. Развертка стен по осям Г, В.	22
22	Спецификация арматурных изделий 9; 8; 7 баллов.	23
23	Спецификация арматурных изделий. Выборка	
	стали на 9, 8; 7 баллов.	24
24	Развертки стен по осям 6, 8, 9, 10. К. с деталями	
	электроразводки.	25
25	Развертки стен по осям А, Б, В, Г, Д, И, Л, Н, М	
	с деталями электроразводки.	26
26	Развертки стен по осям 1, 2, 3, 4, 9, 10, 5, 8, 11.	
	с деталями электроразводки.	27
27	Сечения 1-1... 16-16.	28
28	Узлы армирования стен.	29
29	Узлы армирования стен.	30
30	Блок А. Схема расположения плит перекрытия	
	на отм. 3.080 и 6.380.	31
31	Блок Б. Схема расположения плит перекрытия	
	на отм. 3.080 и 6.380.	32
32	Блок В. Схема расположения плит перекрытия	
	на отм. 3.080 и 6.380.	33
33	Спецификация к схемам расположения плит	
	перекрытия. Экспликация отверстий.	34
34	Схема разводки труб электросети на отм.3.080 и 6.380.	35
35	Узлы I а, II а, III а.	36
36	Монолитные участки перекрытия. Балка Б1.	37
37	Схема армирования монолитной части перекрытия	
	и покрытия на отм. 3.080 и 6.380.	38
38	Сечения 1-1... 14-14. Узлы I, II.	39
39	Сетки С7...С10, С13, С15. Каркасы Кр1... Кр4. Закладная деталь ЗД 1.	40
40	План кровли. Спецификация к плану кровли.	
	Детали III, IV.	41

Содержание альбома. (окончание)

Лист	Наименование	Стр.
41	Вентиляционные шахты ВШ-1... ВШ-4. Шумоглушительная	
	камера ШК-1. Фундамент Ф-1. Детали кровли А, Б, В, Г.	42
42	Вентиляционные системы ВБ-1, ВБ-2.	43
43	Спецификация заполнения проемов.	44
44	План и экспликация полов.	45
45	Ограждение отопительных приборов ОП-1÷ ОП3.	46
46	Остекленная перегородка ОП-1. Шкаф Ш-1. Обшивка	
	стояков ГС-1, ГС-2, ГС-3, ПС-1, ПС-2, ПС-3.	47
47	Эстрада. Шкаф пожарного крана „ПК". Спецификация.	48
48	Козырьки МК1÷МК3. Сечения. Узлы. Спецификация	
	элементов.	49
49	Лестница №1. Узлы I ... V.	50
50	Лестница №2. Узлы VI, VII.	51
51	Наружная лестница. Узлы. Спецификации.	52
52	Наружная лестница. Опалубка. Армирование. Сечения.	53
53	Теневой навес-тип 1. План. Фасады. Разрезы. План	
	кровли. Спецификация.	54
54	Теневой навес-тип 1. Узлы и детали. Спецификация.	55
55	Теневой навес-тип 2. План. Фасады. Сечения.	
	Спецификация.	56
56	Теневой навес-тип 2. Узлы 1, 2, 3 Шкаф ШК-1.	57
57	Интерьеры-групповой и многофункционального	
	помещения с зонами для игр.	58
58	Интерьер зала для гимнастичееких занятий. Карниз	59
	ТХ.1-1- Технология.	
1	Общие данные. Блок А. Фрагмент плана хозблока	
	с привязкой точек подвода коммуникаций к оборудованию.	60
2.	Блок „А". План 1 и 2 этажа с расстановкой оборудования.	61
3	Блок „Б". План 1 и 2 этажа с расстановкой оборудования.	62
4	Блок „В". План 1 и 2 этажа с расстановкой оборудования.	(63)

Привязан:

Инв.№

Н.контр.	Ременник		12.91
Нач.отд.	Турсунбаева		12.91
Гл.спец.	Горбацкий		12.91
ГАП	Сагатов		12.91
ГИП	Акрамов		12.91
Зав.гр.	Арифжанов		12.91
Разраб.	Бармакова		12.91

218-1-528 с.91. АС.1-1

Детские ясли-сад на 190 мест в монолитных конструкциях.

Стадия	Лист	Листов
Р	1	

Общие данные (начало).

ТашЗНИИЭП

25224-02 3

Копировала Панкина Формат А2.

Альбом 2

Ведомость ссылочных документов

Обозначение	Наименование	Примечание
1.243.1-4	Плиты плоские железобетонные	
	длиной 80, 110, 130, 160 см, армиро-	
	ванные сварными сетками из	
	стали класса Вр-I	
1.464-1/86	Зенитный фонарь с применением	
	органического стекла для естест-	
	венного освещения зданий	
	промышленных предприятий	
1.034.1-1/90 Вып. 1	Сборные железобетонные вентиля	
	ционные блоки для многоэтажных	
	общественных, производственных и	
	вспомогательных зданий промышлен-	
	ных предприятий. Вентиляционные	
	блоки с отверстиями диаметром 159мм	
1.050.1-2 Вып. 1	Сборные железобетонные марши, площад	
	ки и проступи для многоэтажных общест	
	венных зданий, производственных и вспо-	
	могательных зданий промышленных пред	
	приятий. Лестничные марши, площадки	
	и проступи. Рабочие чертежи.	
1.256.2-2 Вып. 1	Металлические ограждения лестниц	
	общественных зданий. Ограждения	
	лестниц зданий со стенами из кирпича	
	с высотой этажей 2,8; 3,3; 3,6 и 4,2м	
	Рабочие чертежи	
ГОСТ 6629-88	Двери деревянные внутренние для	
	жилых и общественных зданий	
	по ГОСТ 6629-74 *	
1.136.5-19	Двери деревянные наружные для	
	жилых и общественных зданий	
1.136-12 Вып. 1	Унифицированные деревянные	
	фрамуги для жилых, общественных	
	и административно-бытовых зданий	
	промышленных предприятий. Фрамуги	
	для входных балконных и внутрен-	
	них дверей.	
1.136.5-24 Вып. 1	Подоконные деревянные доски для	
	жилых и общественных зданий	
	Рабочие чертежи.	
~~1.279.9-2~~	~~Строительные штучные изделия~~	
	~~для зданий торговли, общественно-~~	
	~~го питания и бытового обслуживания~~	
ГОСТ 6428-83	Перегородки мелкоблочные	

Обозначение	Наименование	Примечание
1.136.5-23 Вып. 1	Дверные балконные блоки со	
	спаренными переплетами	
1.236.5-12 Вып. 1.ч. 1	Оконные блоки со спаренными	
	переплетами для обществен-	
	ных зданий	
2.244-1 Вып. 4	Детали полов общественных	
	зданий.	
1.172.5-6	Элементы и детали встроенных	
	шкафов и антресолей каркасной	
	конструкции для жилых и	
	общественных зданий	
ГОСТ 8242-75	Наличники для жилых и	
	общественных зданий.	
2260-1 Вып. 5	Бесчердачные невентилируемые	
	покрытия каркасно-панельных зданий	
	в конструкциях серии 1.020-1/83	

Ведомость спецификаций (начало)

NN листов	Наименование	Примечание
8	Спецификация элементов замаркированных на	
	планах этажей.	
9	Спецификация элементов ЭС-1	
22,23	Спецификация арматурных изделий	
26	Спецификация элементов электроразводки	
33	Спецификация к схемам расположения	
	перекрытий.	
36	Спецификация элементов монолитных	
	участков и балки. Спецификация арматуры	
38	Спецификация арматурных элементов	
	монолитного перекрытия на отм. 3,080 и 6,380	
39	Спецификация деталей обрамления отверстий	
	на отм. 3,080 и 6,380	
40	Спецификация к плану кровли.	
41	Спецификация элементов кровли.	
42	Спецификация элементов на вентиляционные	
	системы ВБ-1, ВБ-2	
43	Спецификация заполнения проемов.	
45	Спецификация элементов на ограждение отопительных приборов.	

Ведомость спецификаций (окончание)

NN листов	Наименование	Примечание
46	Спецификация элементов	
47	Спецификация элементов на шкаф пожарного	
	крана ПК. Спецификация материалов на эстраду.	
48	Спецификация элементов козырьков	
49,50	Спецификация элементов лестниц	
53	Спецификация элементов навеса	
	Спецификация элементов тамбура	
54	Спецификация элементов покрытия навеса	
55	Спецификация на теневые навесы тип1, тип2	
56	Спецификация на шкаф ШК-1	

Ведомость объемов сборных железобетонных конструкций по рабочим чертежам основного комплекта

NN п/п	Наименование группы элементов конструкций	Код	Кол-во м³	Примечание
1	Конструкции и детали каналов	58 5800 0000	0,18	
2	Элементы лестниц	58 9100 0000	6,48	
3	Вентиляционные блоки	58 9300 0000	17,04	
4	Плиты перекрытий	58 4200 0000	113,62	

Привязан:

Инв. №

Н. контр.	Горбацкий		12.91
Нач. отд.	Турсунбаева		12.91
Гл. спец.	Горбацкий		12.91
ГАП	Сагатов		12.91
ГИП	Акрамов		12.91
Зав. ер.	Аргижанов		12.91
Разраб.	Сагатов		12.91
	Акрамов		12.91

218-1-528 с. 91 АС. 1-1

Детские ясли-сад на 190 мест в монолитных конструкциях.

Стадия	Лист	Листов
Р	2	

Общие данные (окончание)

Ташзниизп

25224-02 Ч

Кол. Владиславлева

Формат А2

Инв. № подл. | Подпись и дата | Взам. инв. №

Альбом 2.

План 1 этажа.

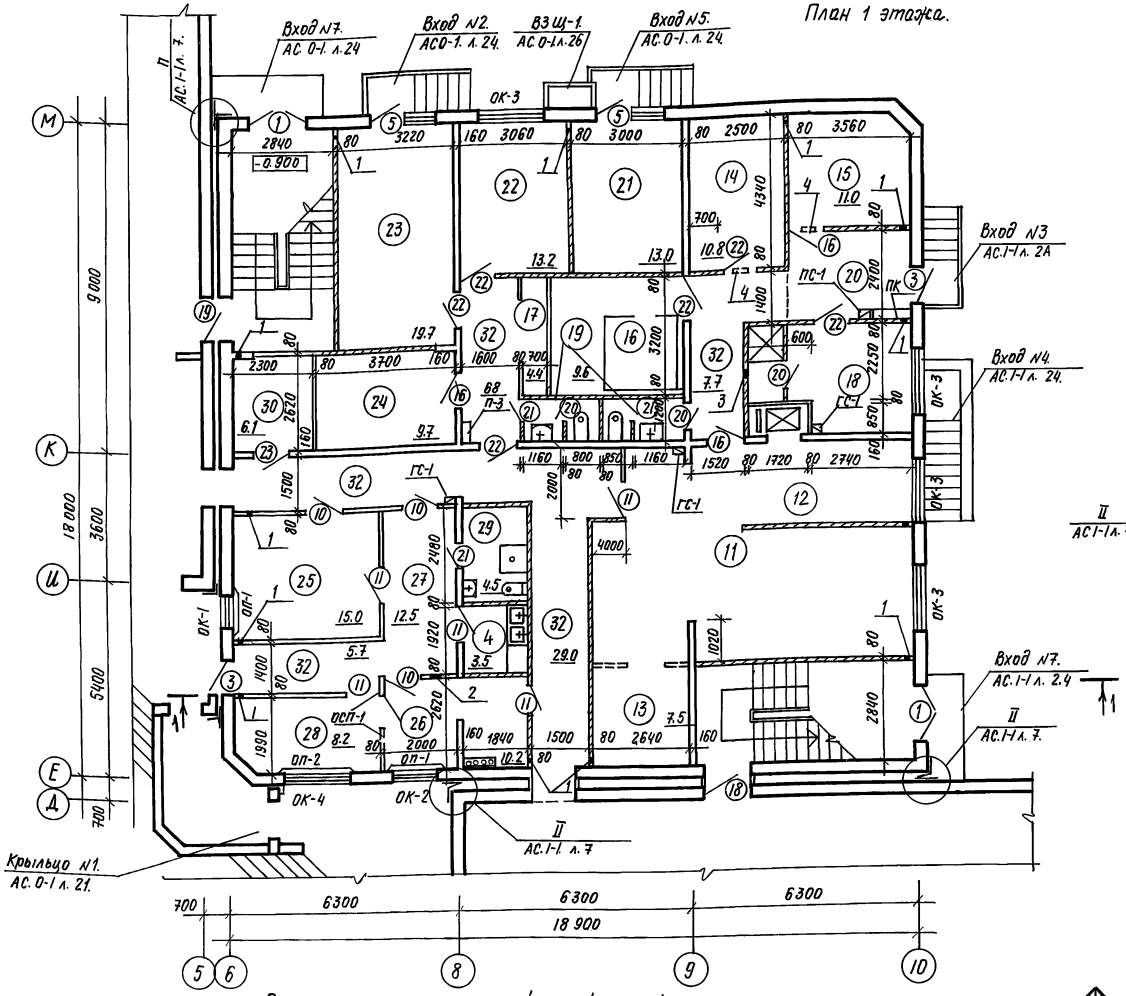

План 2 этажа.

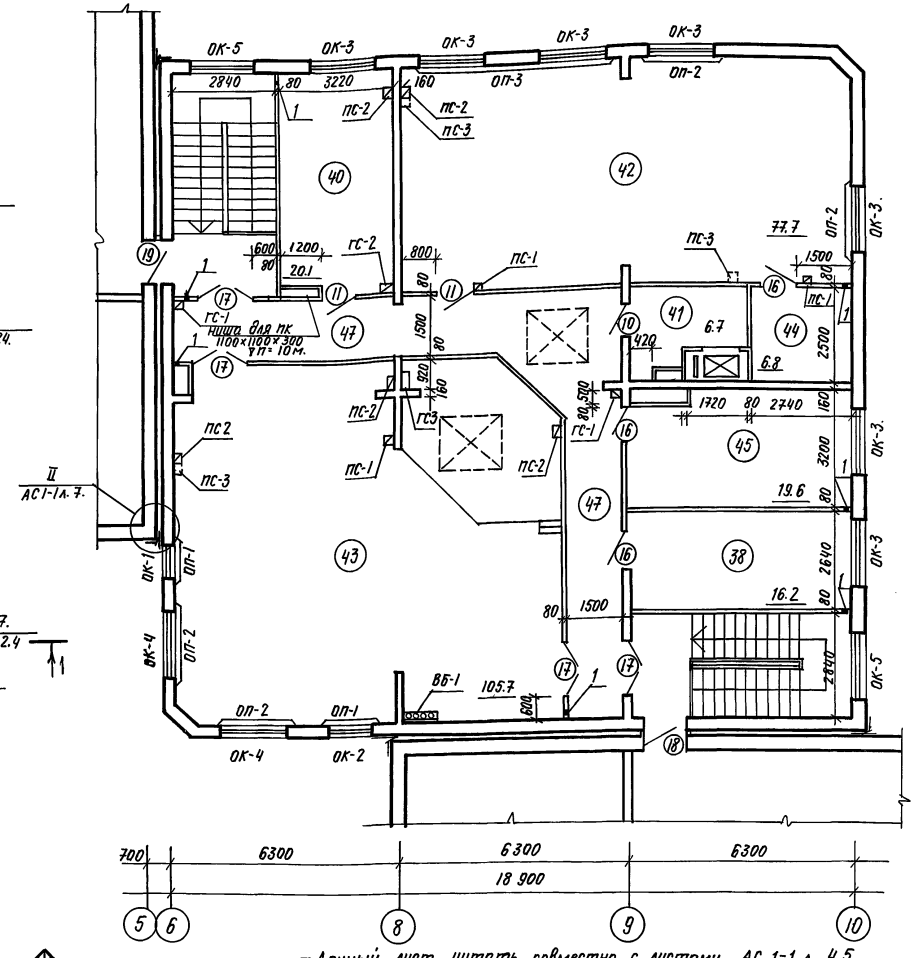

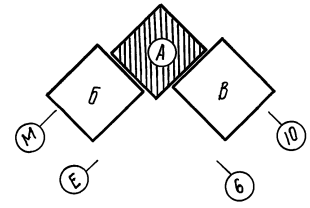

Экспликация помещений. /начало/.

Поз.	Наименование	Площадь. м²
	1 этаж.	
	Помещения групповых ячеек.	
	детей 2-3 лет (2 группы)	
1	Раздевальная.	39.6
2	Групповая.	131.6
3	Спальня.	68.2
4	Буфетная.	6.8
5	Туалетная	46.8
	Помещения групповых ячеек.	
	детей 3-6 лет (2 группы).	
6	Раздевальная.	40.8
7	Групповая.	121.4

Поз.	Наименование	Площадь м²
8	Спальня.	110.8
9	Буфетная.	6.8
10	Туалетная.	49.2
11	Кухня с раздаточной.	59.7
12	Заготовочный цех.	
13	Моечная кухонной посуды.	7.5
14	Кладовая сухих продуктов.	10.8
15	Кладовая овощей.	11.0
16	Охлаждаемая камера.	9.6
17	Фреон.	4.4
18	Комната персонала душевая.	12.5
19	Туалетная персонала.	5.2

- Данный лист читать совместно с листами АС.1-1 л. 4,5.
- Все отверстия в потолках помещений затянуть сеткой.
- Размеры и привязку проемов, простенков, отверстий в наружных и внутренних стенах см. АС.1-1 л. 10÷23.
- Ограждения стояков марки ГС и ПС. см. АС.1-1 л. 46.
- Шкаф пожарного крана ПК. см. АС.1-1 л. 47.
- Перегородки мелкоблочные армировать в каждом горизонтальном ряду кладки арматурный ф6 А1.
- Фрагменты плана санузлов см. АС.1-1. л.9.

Согласовано:

Сектор ОВ.	Берзон	12.91
Сектор ВК	Каюмова	12.91
Сектор Э	Ким.	12.91

Взам. инв.№ | Подпись и дата | Инв.№ подл.

Привязан:

Инв.№

Н.контр.	Горбацкий		12.91
Нач.отд.	Турсунбаева		12.91
Гл.спец.	Горбацкий		12.91
/ГАП	Сагатов		12.91
ГИП	Акрамов		12.91
Зав.гр.	Арифжанов		12.91
Разраб.	Арифжанов		12.91

218-1-528 С.91. АС.1-1.

Детские ясли-сад на 190 мест в монолитных конструкциях.

Стадия	Лист	Листов
Р	3	

Блок "А" Планы 1 и 2 этажей. Экспликация /начало/.

ТАШ ЗНИИЭП

25224-02 5

Копировала /Паншина/ Формат А2.

Альбом 2

План 1 этажа

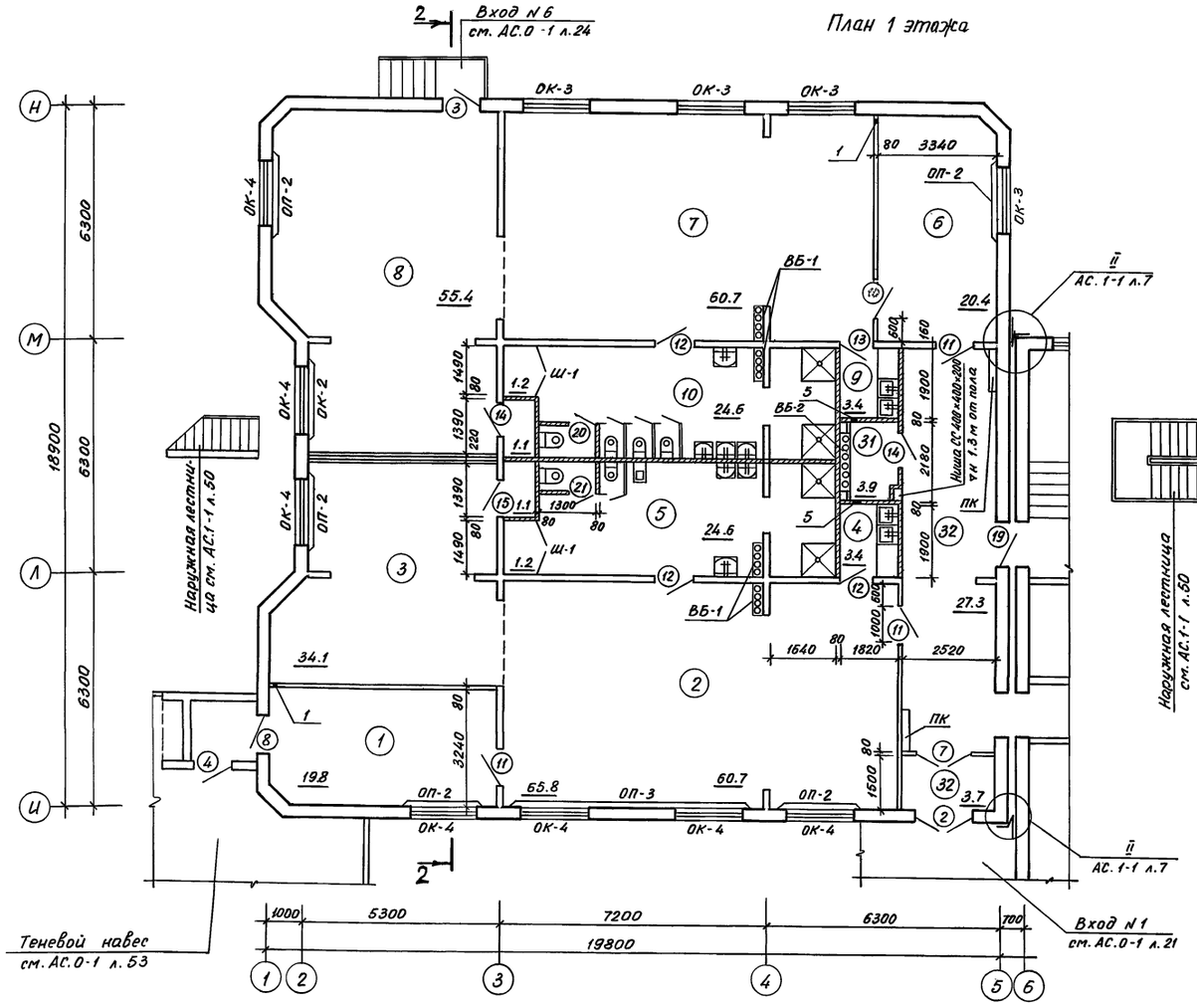

План 2 этажа

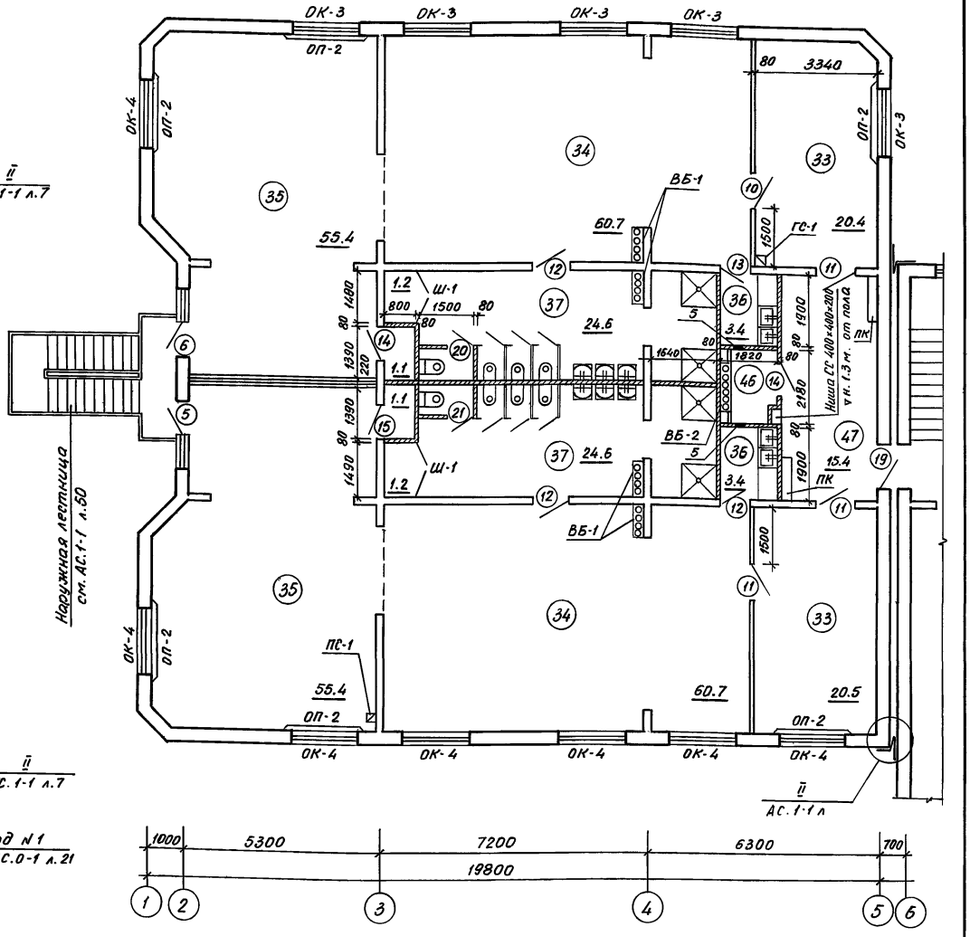

Экспликация помещений /продолжение/

Поз.	Наименование	Площадь м²
20	Загрузочная	8.5
21	Столярная мастерская	13.0
22	Гладильная	13.2
23	Стиральная	19.7
24	Кладовая чистого белья	9.7
25	Процедурный кабинет	15.0
26	Медицинская комната	10.2
27	Приемная изолятора	12.5
28	Палата	8.2
29	Туалетная изолятора	4.5
30	Электрощитовая	6,1
31	Кладовая	7,8

Поз	Наименование	Площадь м²
32	Коридоры, тамбуры	111.2
	2 этаж	
	Помещения групповых ячеек	
	детей 3-6 лет (4 группы)	
33	Раздевальная	81.8
34	Групповая	242.8
35	Спальня	221.6
36	Буфетная	13.6
37	Туалетная	98.4
38	Кабинет заведующего	16.2
39	Кабинет завхоза	3.9
40	Кабинет логопеда	20.1

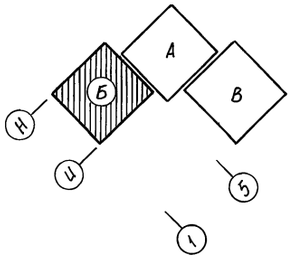

- Данный лист читать совместно с листами АС.1-1 л. 3,5.
- Общие примечания см. на листе АС.1-1 л.

Условные обозначения

80 - Перегородки мелкоблочные - гипсобетонные

80 - Перегородки мелкоблочные - гипсоцементобетонные

Согласовано

Сектор ОВ	Зверзон	12.91
Сектор ВК	Калинова	12.91
Сектор Э	Ким	12.91

Привязан

Инв.№

А.контр.	Горбацкий		12.91
Нач.отд.	Турсунбаева		12.91
Гл.спец.	Горбацкий		12.91
ГИП	Сагатов		12.91
ГИП	Акрамов		12.91
Зав.гр.	Арифжанов		12.91
Разраб.	Арифжанов		12.91

218-1-528с.91 АС.1-1

Детские ясли-сад на 190 мест в монолитных конструкциях

Стадия	Лист	Листов
Р	4	

Блок „Б" Планы 1 и 2 этажей. Экспликация /продолжение/

ТашЗНИИЭП

Инв.№ подл. | Подпись и дата | Взам.инв.№

25224-02 6

Копировала Блинова

Формат А2

План 1 этажа

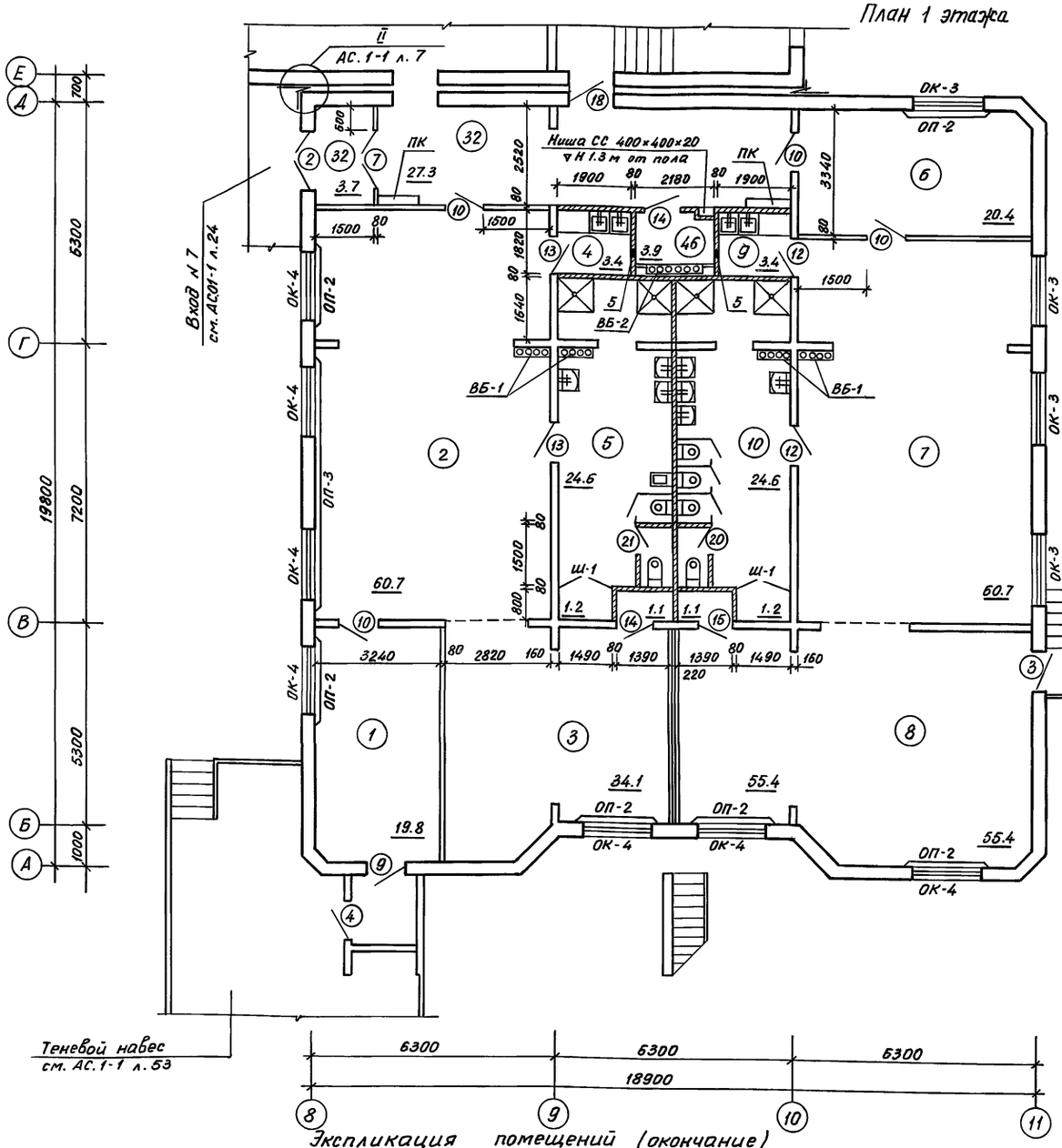

План 2 этажа

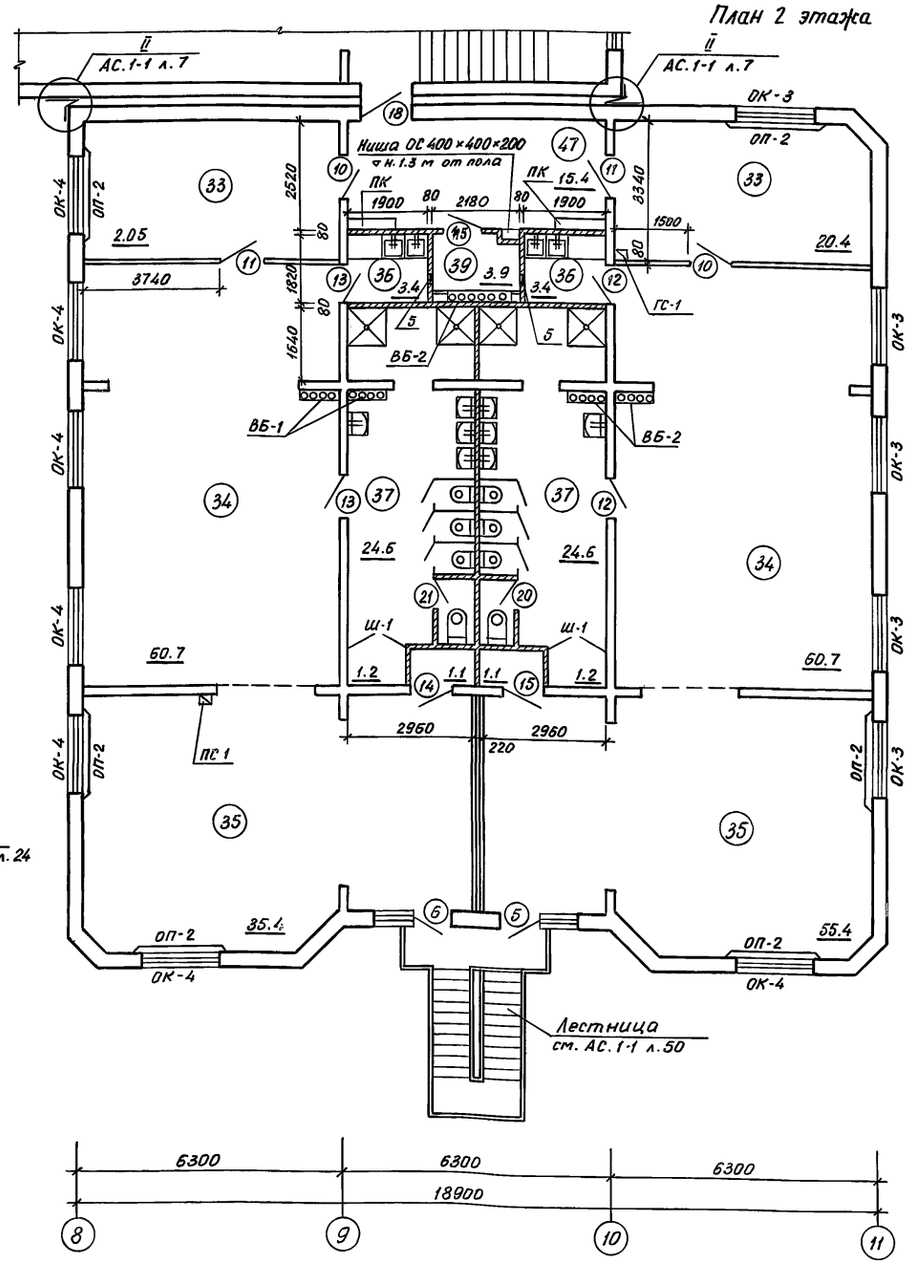

Данный лист читать совместно с листами АС.1-1 л. 3,4

Общие примечания см. АС.1-1 л.3

Экспликация помещений (окончание)

Поз	Наименование	Площадь м²
41	Разгрузочная	6.7
42	Зал для гимнастических занятий	77.7
43	Многофункциональное помещение с зонами для игр, занятий по интересам, музыкальных занятий	105.7
44	Кладовая спортинвентаря	6.8
45	Методический кабинет	19.6
46	Кладовая уборочного инвентаря	3.9
47	Коридоры	66.0

Согласовано

Сектор ОВ	Берзан	12.91
Сектор ВК	Жаномова	12.91
Сектор Э	Ким	12.91

Инв.№ подл. | Подпись и дата | Взам.инв.№

Привязан

Инв.№

Н.контр.	Горбацкий	12.91
Нач.отд.	Турсунбаева	12.91
Гл.спец.	Горбацкий	12.91
ГАП	Сагатов	12.91
ГИП	Акрамов	12.91
Зав.гр.	Арифжанов	12.91
Разраб.	Арифжанов	12.91

218-1-528с.91 АС.1-1

Детские ясли-сад на 190 мест в монолитных конструкциях

Блок „В"
Планы 1 и 2 этажей
Экспликация (окончание)

Стадия	Лист	Листов
Р	5	

ТашЗНИИЭП

25224-02 7

Копировала Блинова

Формат А2

Альбом 2

Фасад „1-11"

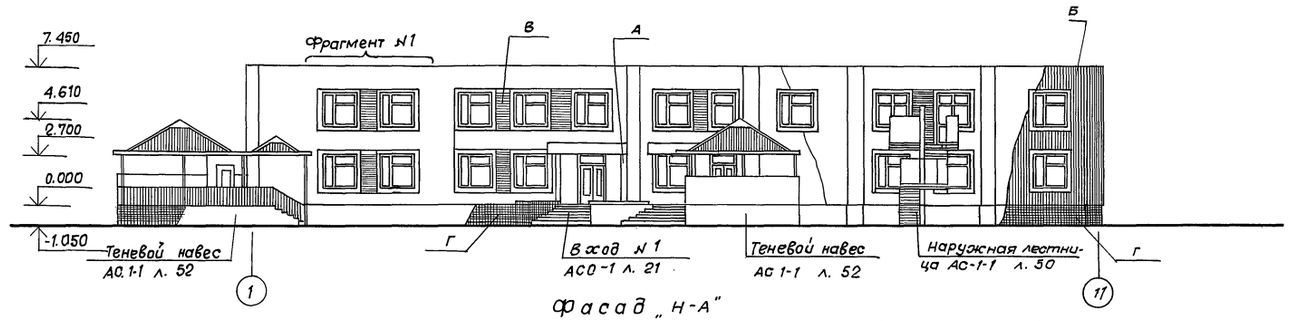

Фасад „Н-А"

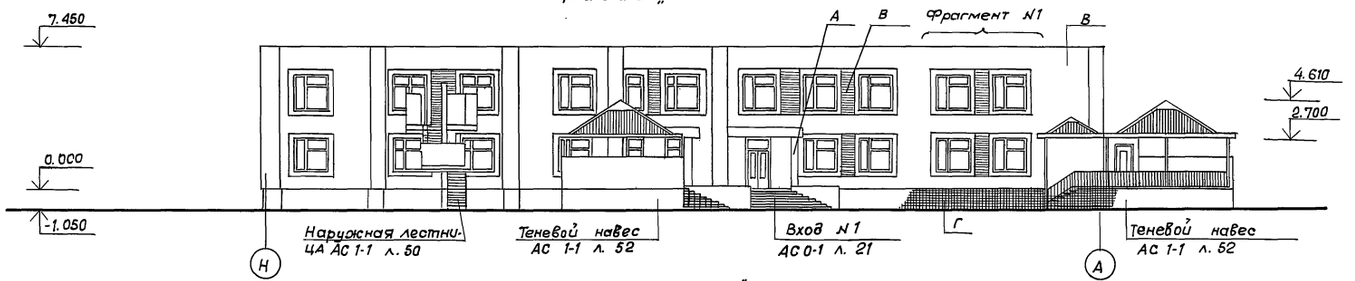

Фасад „11-1"

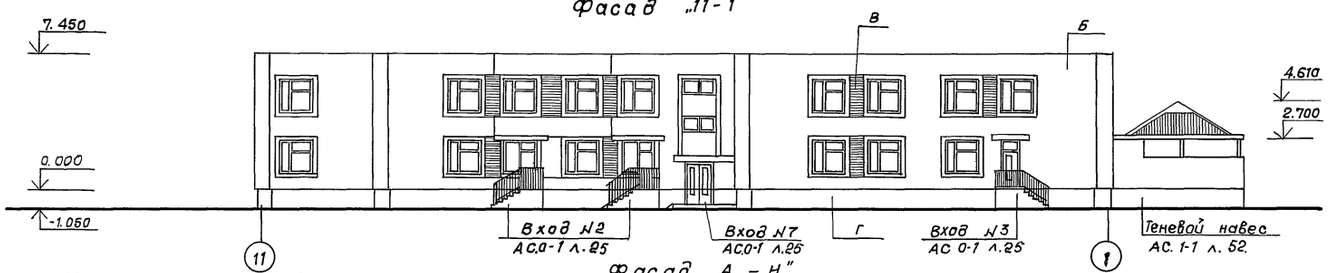

Фасад „А – Н"

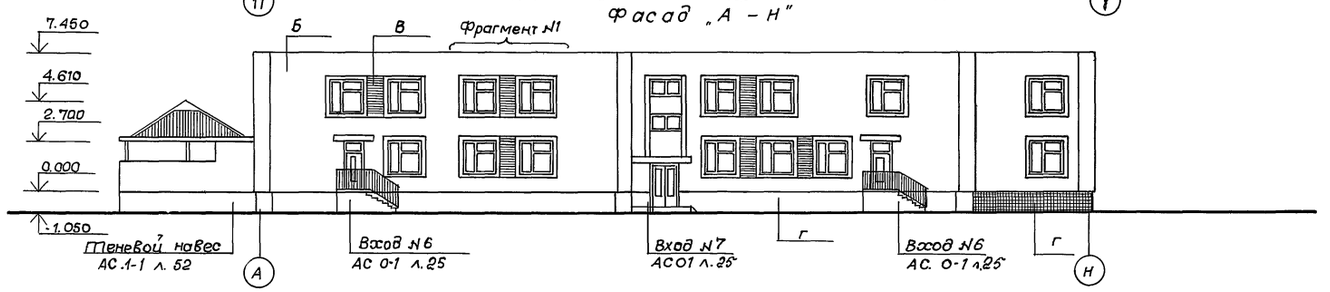

Фрагмент фасада №1

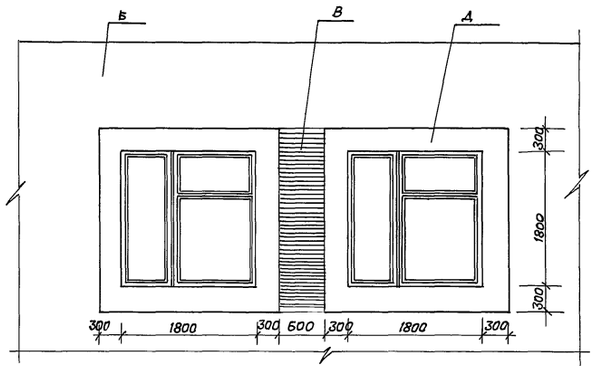

Ведомость наружной отделки.

Марка отделки	Тип конструкций	Тип отделки	Цвет.
А	Стены главного входа	Рельеф, образуемый рифленой поверхностью опалубки. Кремниорганич. окраска	Яркий насыщенный
Б	Стены.	Рельеф образуемый рифленой поверхностью опалубки. Кремниорганическая окраска.	Светлый колер N
В	Простенки	Кремниорганическая окраска	Яркий колер N
Г	Обрамление оконных проемов	Облицовка фасадной керамической плиткой разм 150 x 150.	Белый.
Д	Цоколь	Облицовка фасадной керамической плиткой типа „Кабанчик".	Корич. колер N
	Металлические элементы входов навесов, лестниц.	Масляная окраска за 2 раза	Черный
	Окна, двери.	Масляная окраска за 2 раза	белый.

Н.контр	Горбацкий		12-91	218-1-528с. 91. АС 1-1.
Нач.отд.	Турсунбаев		12-91	
Гл.спец.	Горбацкий		12-91	
ГАП	Сагатов		12-91	Детские ясли-сад на 190 мест в монолитных конструкциях.
ГИП	Акрамов		12-91	
Зав.гр.	Арифжанов		12-91	Фасады „1-11"; „Н-А"; „11-1" „А-Н" Фрагмент №1. Ведомость наружной отделки.
Разраб	Арифжанов		12-91	

Привязан

Инв. №

Стадия	Лист	Листов
Р	6	

ТашЗНИИЭП.

Инв. № подл. | Подпись и дата | Взам. инв. №

25224-02 8

Формат А3.

Альбом 2.

Разрез 1-1.

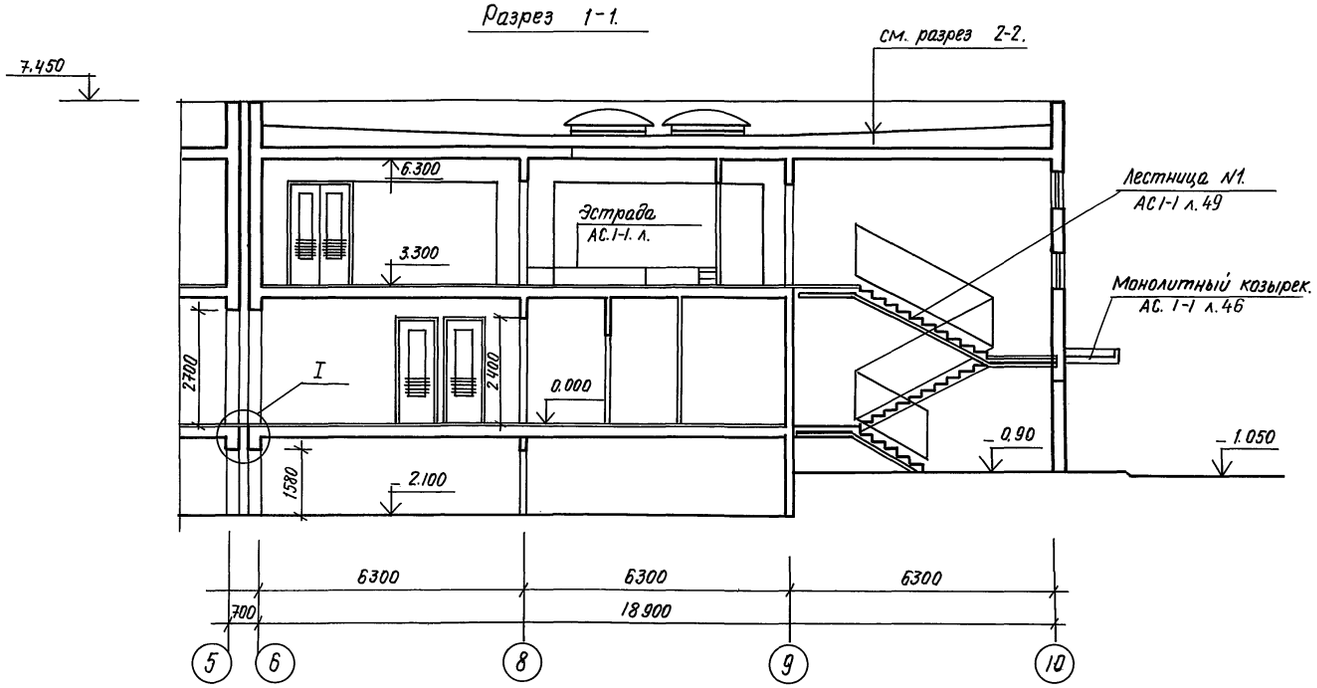

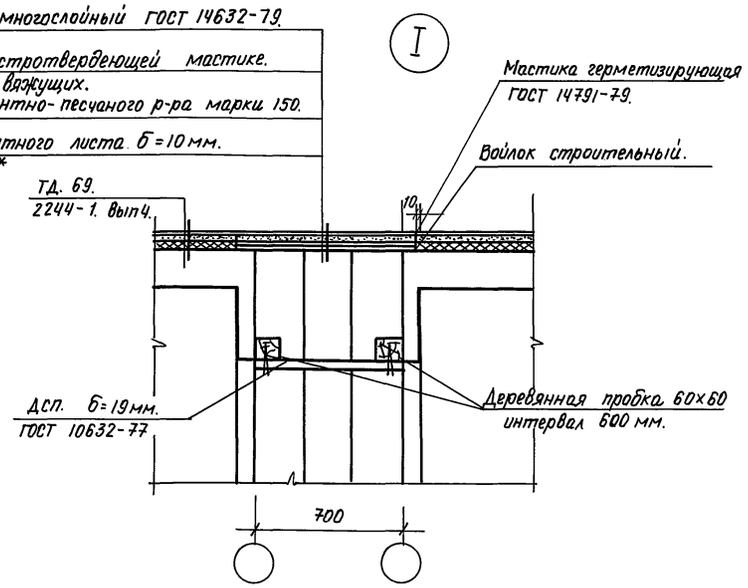

Разрез 2-2

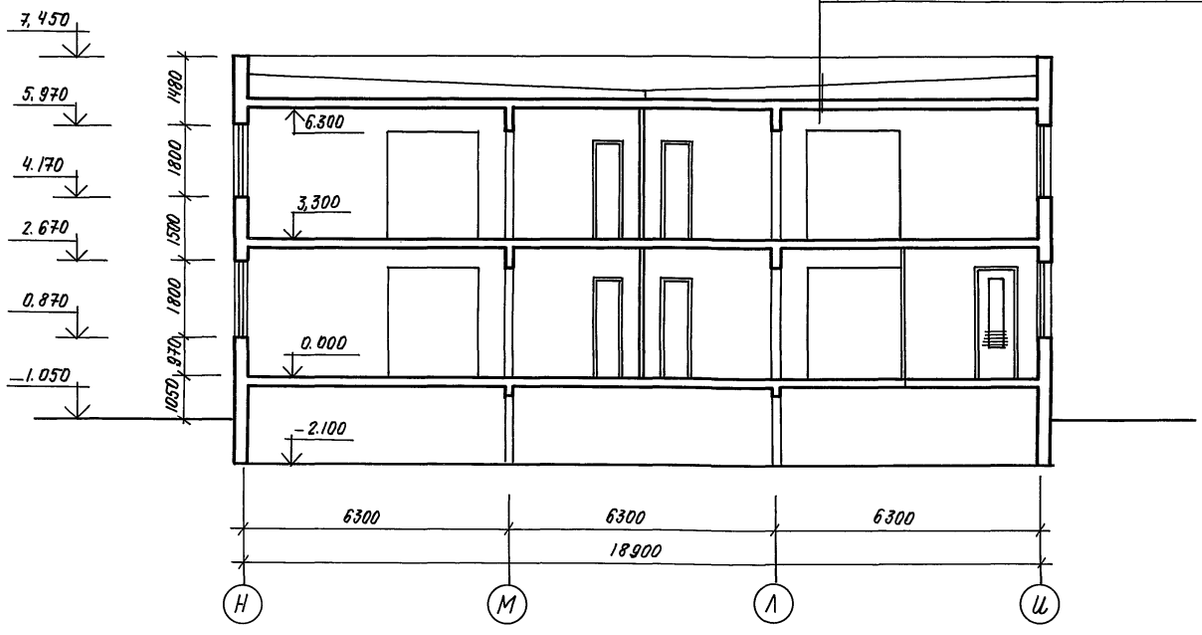

Слой гравия втопленного в битумную мастику б= 10 мм.
4 слоя рубероида РМД-350. на битумной мастике МБК-Г-75-15 мм.
Цементно-песчаная стяжка из раствора М100 б=15 мм.
Утеплитель – плиты из ячеистых бетонов γ=400 кг/м³. б=80мм.
Керамзит по уклону γ=600 кг/м³. бmin=30 мм.
Железобетонная плита покрытия б=180 мм.

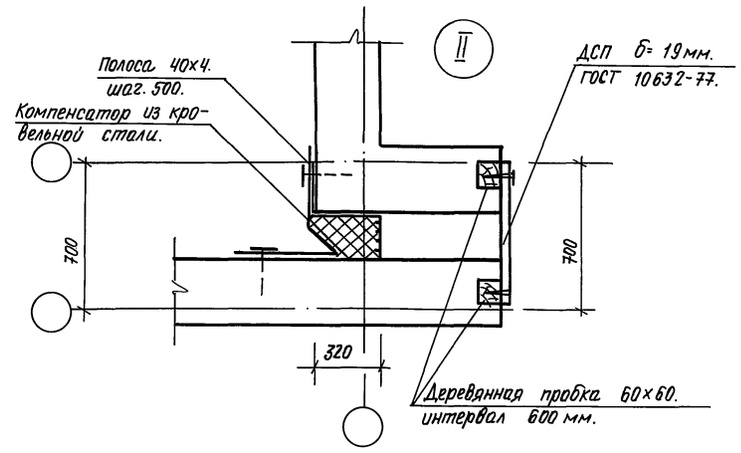

– Узел II см. на планах этажей АС. 1-1 л. 3, 4, 5
Общий расход материалов на заделку швов.
Минеральная вата (ГОСТ 9573-82). – 21 м³
Сталь оцинкованная кровельная б=0.5мм. (ГОСТ 19903-74*). – 26.8 м²
Асбестоцементный лист (ГОСТ 18124-75*) б=10мм – 11,6 м².
ДСП. (ГОСТ 10632-85). – 18.5 м².

Н.контр.	Горбацкий		12.91	218-1-528 с. 91. АС. 1-1.
Нач.отд.	Турсунбаева		12.91	
Гл. спец.	Горбацкий		12.91	
ГАП	Сагатов М.		12.91	Детские ясли-сад на 190 мест в монолитных конструкциях.
ГИП	Акрамов		12.91	
Зав. гр.	Ариф-жанов		12.91	
Разраб.	Бармакова		12.91	Разрезы 1-1; 2-2.

Стадия	Лист	Листов
Р	7	

ТашЗНИИЭП

Привязан.

Инв.№

Инв.№ подл. | Подпись и дата | Взам. инв.№

25224-02 9

Копировала / Панишина / Формат А2.

Альбом 2.

Спецификация элементов замаркированных на планах этажей.

Марка, поз.	Обозначение.	Наименование	Кол. на этаж 1	2		Масса ед.кг.	Примечание
		Ограждение отопительных приборов.					
ОП-1	АС.1-1 лист. 46.	ОП-1	2	2	4		
ОП-2		ОП-2	13	16	29		
ОП-3		ОП-3	2	1	3		
		Ограждение стояков.					
ГС-1	АС1-1. лист 46.	ГС-1 (Гобразный)			7		
ГС-2		ГС-2 (Гобразный)			2		
ГС-3		ГС-3 (Гобразный)			2		
ПС-1		ПС-1 (Побразный).			5		
ПС-2		ПС-2 (Побразный)			4		
ПС-3		ПС-3 (Побразный)			3		
ПК	АС1-1 лист 47	Шкаф пож. крана	5	5	10		
		Экраны санузлов.					
ЭС-1	АС.1-1 лист 9	ЭС-1	4	4	8		
ЭС-2		ЭС-2	10	10	20		
ЭС-3		ЭС-3	4	4	8		
ЭС-4		ЭС-4	6	6	12		
	АС.1-1 лист. 51. 52.	Наружная лестница.			2		
	АС.1-1 лист 49.	Лестница N 1.			1		
	50	Лестница N 2.			1		
	АС.01-1. лист 22	Вход N 1.			1		
	АС.01-1 лист 25	Вход N 2.	1		1		
		Вход N 3	1		1		
		Вход N 4	1		1		
		Вход N 5	1		1		
		Вход N 6	2		2		
		Вход N 7.	2		2		
		Приямок	2		2		
Ш-1	АС.1-1. лист 46.	Шкаф хозяйственный.	4	4	8		
~~Ш-2~~	~~АС.1-1 лист.~~	~~Шкаф для игрушек.~~	~~2~~		~~2~~		
ОСП-1	АС.1-1. лист 46	Остекленная перегородка.	1		1		
	АС.1-1 лист 47	Эстрада.		1	1		

Ведомость внутренней отделки.

Наименование или номер. помещения	Потолок: Площадь	Потолок: Вид отделки	Стены или перегородки: Площадь	Стены или перегородки: Вид отделки	Низ стен или перегородок (панель): Площадь	Низ стен или перегородок (панель): Вид отделки	Низ стен или перегородок (панель): Высота мм	Примечание
Раздевальные, игральные, столовые, групповые, спальни, приемные.		Клеевая окраска белая		Клеевая окраска колер N 15.				
Кабинет заведующего, ком. зав.хоз, методический кабинет, комната персонала.		Клеевая окраска белая		Клеевая окраска колер N 21.				
Холлы, тамбуры коридоры и лестничная клетка.		Клеевая окраска белая		Клеевая окраска колер N 113.		Улучшенная масляная окраска за 2 раза, голубого цвета.	1600	
Буфетные групповых ячеек туалетные, санузлы и душевая персонала		Известковая побелка.		Клеевая окраска колер N 112.		Облицовка глазурованной керамич. плиткой.	1500	
Кухня, моечная, стиральная, гладильная, кладовая овощей.		Известковая побелка		Известковая побелка		Облицовка глазурованно. керамической плиткой.	1600	
Медицинская комната, процедурная, палата, приемная изолятора.		Клеевая окраска. белая.		Клеевая окраска колер N 15				В местах установки умывальников-облицовка глазурованной керамической плиткой на высоту 1.5м. шириной 1.0м.
Кладовые, загрузочная, электрощитовая, узел. ввода, хозяйств. кладовая.		Известковая побелка		Известковая побелка				
Зал для гимнастических и музыкальных занятий.		Клеевая окраска в тон стен.		Клеевая окраска колер N 50.				
Двери и окна				Улучшенная масляная окраска белого цвета. за 2 раза.				
Металлические ограждения. лестниц.				Масляная окраска за 2 раза цвет серый.				

Н.контр.	Горбацкий		12.91	218-1-528 с.91 АС.1-1.
Нач. отд.	Турсунбаева		12.91	
Гл. спец.	Горбацкий		12.91	
ГАП	Сагатов		12.91	Детские ясли-сад на 190 мест в монолитных конструкциях.
ГИП	Акрамов		12.91	
Зав.гр.	Арифжанов		12.91	Спецификация элементов замаркированных на планах. Ведомость внутренней отделки.
разраб.	Усманов		12.91	

Привязан.

Инв №

Стадия	Лист	Листов
Р	8	

ТашЗНИИЭП

25224-02 10

Инв № подл. | Подпись и дата | Взам. инв. №

Копировала /Панкина/ Формат А2.

Альбом 2

Фрагмент плана N1

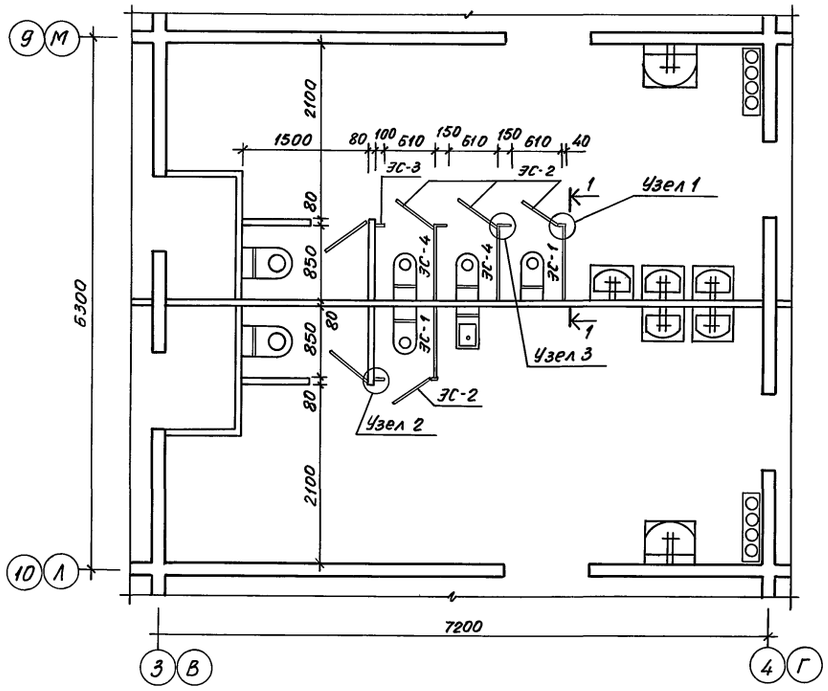

Фрагмент плана N2

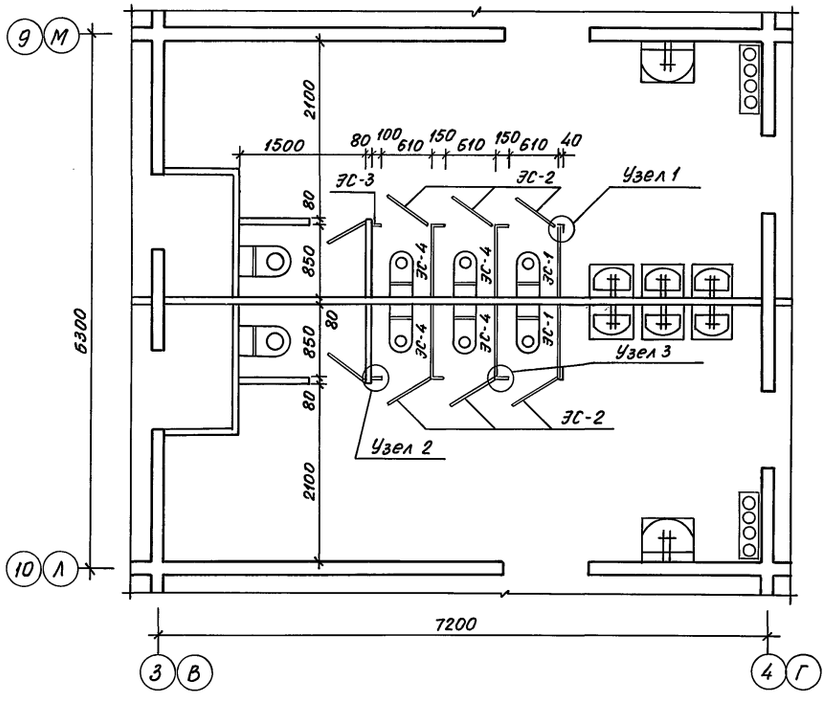

Узел 2

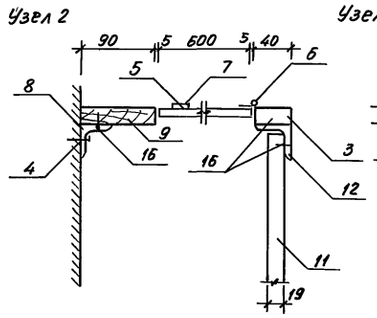

Узел 1

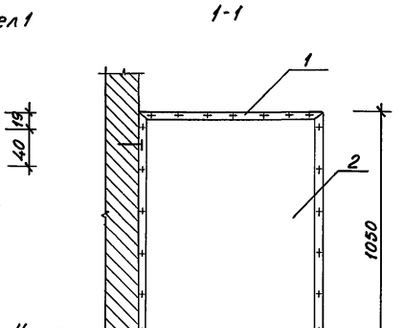

Узел 3

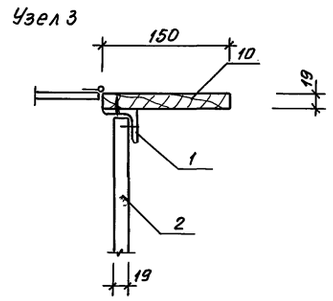

А-1

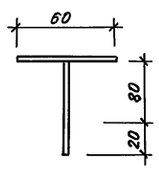

РМ-1

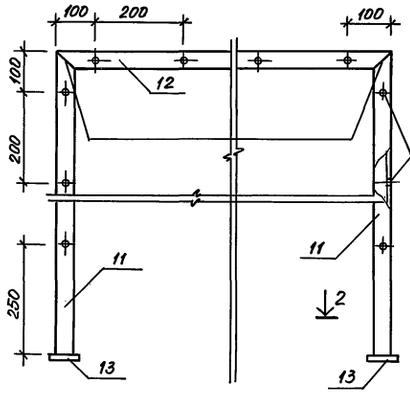

2-2

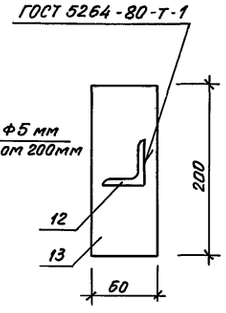

Спецификация элементов ЭС-1

Марка поз	Обозначение	Наименование	Кол.	Масса ед. кг	Примечание
		Экран санузла ЭС-1	8		
1	АС.1-1	Металлическая рама РМ-1	1	7.2	
2	ГОСТ 13715-78	Щит СП-1 В45×1050	1		
3	ГОСТ 8486-86*	Рейка 40×19 ℓ=1050	1		
4	АС.1-1 л.9	Анкер А-1 ℓ=820 мм	2		
		Экран санузла ЭС-2	20		
5	ГОСТ 3916-86	Фанера клеенная	1		
		600×1050 б=9мм			
6		Петля	2		
7		Ручка	1		
		Экран санузла ЭС-3	8		
8	ГОСТ 8509-86	L40×3 ℓ=1280 мм	1	2.4	
9	ГОСТ 8486-86*	Доска 100×19 ℓ=1050мм	1		
4	АС.1-1 л.9	Анкер А-1	2	0.05	
		Экран санузла ЭС-4	12		
1	АС.1-1 л.9	Металлическая рама РМ-1	1	7.2	
2	ГОСТ 13715-78	Щит СП-1 845×1050	1		
10	ГОСТ 8486-86*	Доска 150×1050	1		
	АС.1-1 л.9	Анкер А-1	2	0.05	
		РМ-1		7.2	
11	ГОСТ 8509-86	L40×3 ℓ=1280 мм	2	2.4	
12	ГОСТ 8509-86	L40×3 ℓ=850 мм	1	1.6	
13	ГОСТ 103-76*	-60×4 ℓ=200 мм	2	0.4	
		Анкер А-1		0.05	
14	ГОСТ 5781-82*	Ф5-AI ℓ=120 мм	1	0.03	
15	ГОСТ 5781-82*	Ф5-AI ℓ=60 мм	1	0.015	
16	ГОСТ 1145-80	Шуруп 1-4-30		1.0	

- Металлическую раму РМ-1 пристрелить до устройства пола.
- Все металлические элементы покрасить кузбаслаком за 2 раза.
- Деревянные элементы ЭС покрасить эмалью в белый цвет.
- Крепления СП к уголкам производить шурупами 20×25.

Взам.инв.N | Подпись и дата | Инв.N подл.

Н.контр.	Горбацкий		12.91
Нач.отд.	Турсунбаева		12.91
Гл.спец.	Горбацкий		12.91
ГАП	Сагатов		12.91
ГИП	Акрамов		12.91
Зав.гр.	Арифжанов		12.91
Разраб.	Барманова		12.91

Привязан

Инв.N

218-1-528с.91 АС.1-1

Детские ясли-сад на 190 мест в монолитных конструкциях

Стадия	Лист	Листов
Р	9	

Фрагменты планов. Экраны санузлов

ТашЗНИИЭП

25224-02 11

Копировала Блинова Формат А2

Альбом 2.

По оси „б"

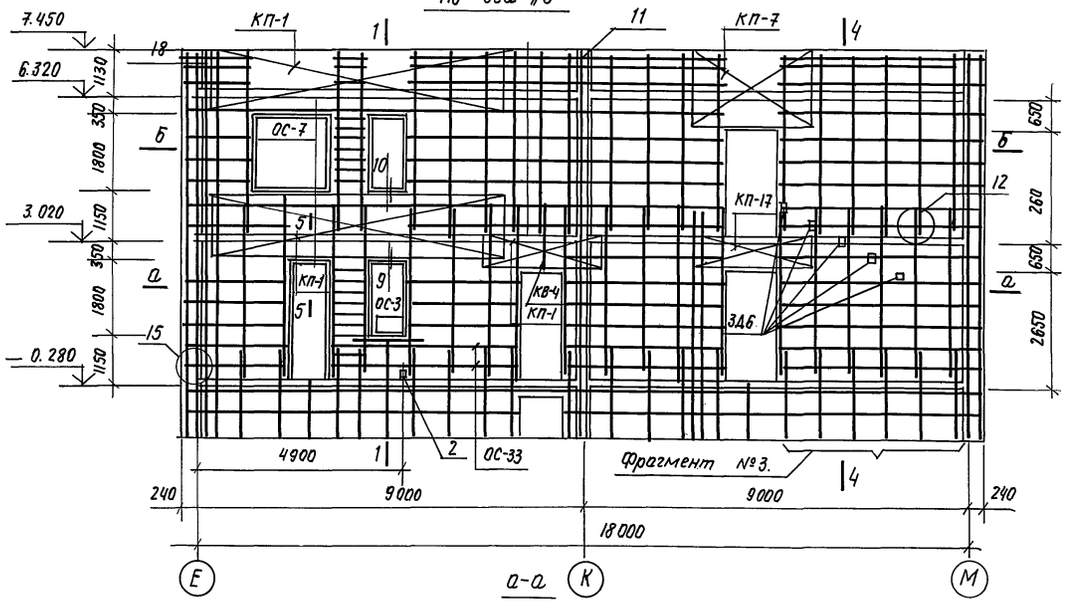

По оси „10"

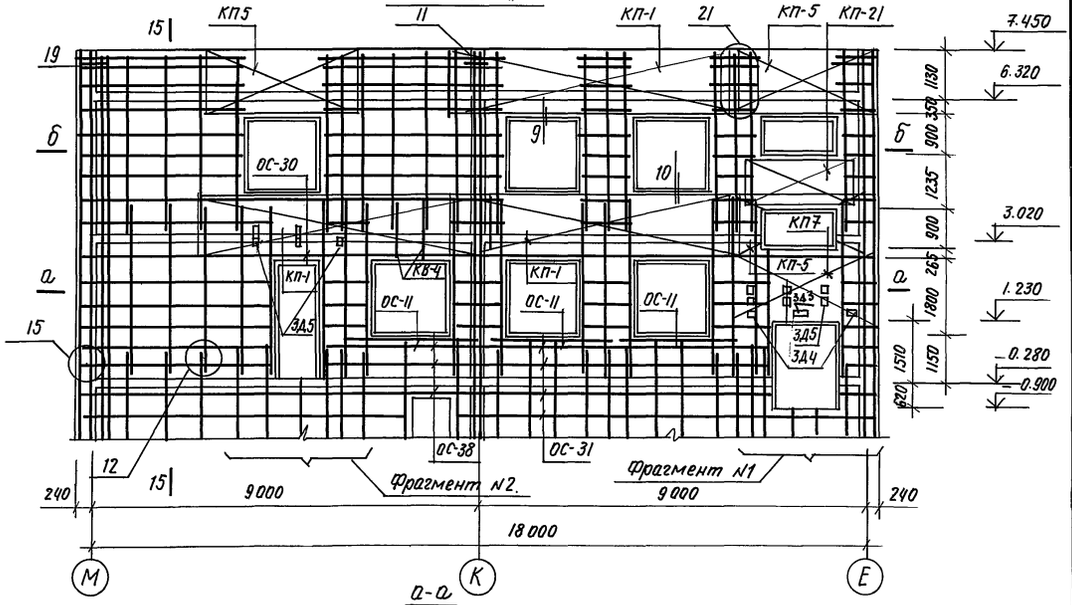

а-а

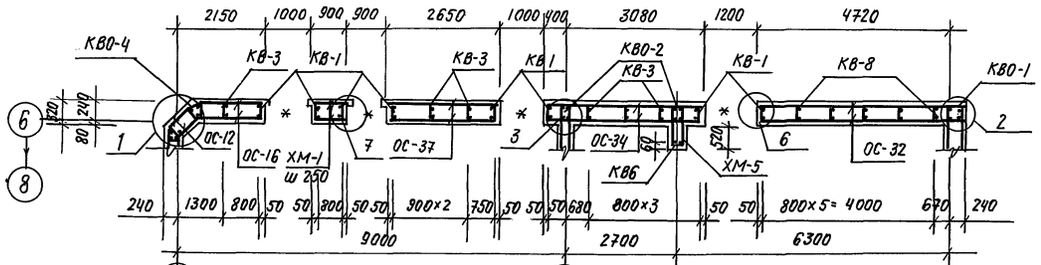

а-а

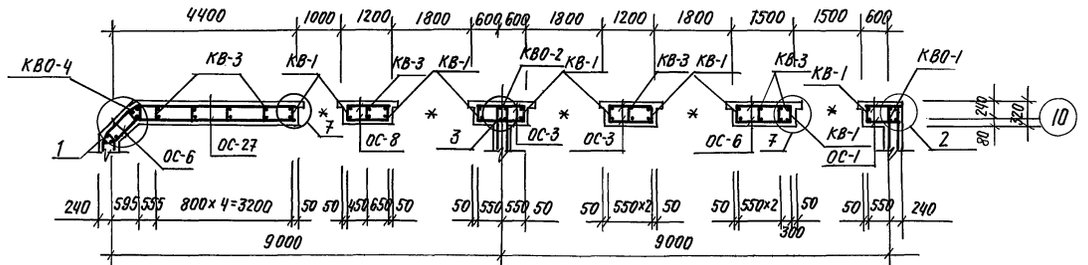

б-б

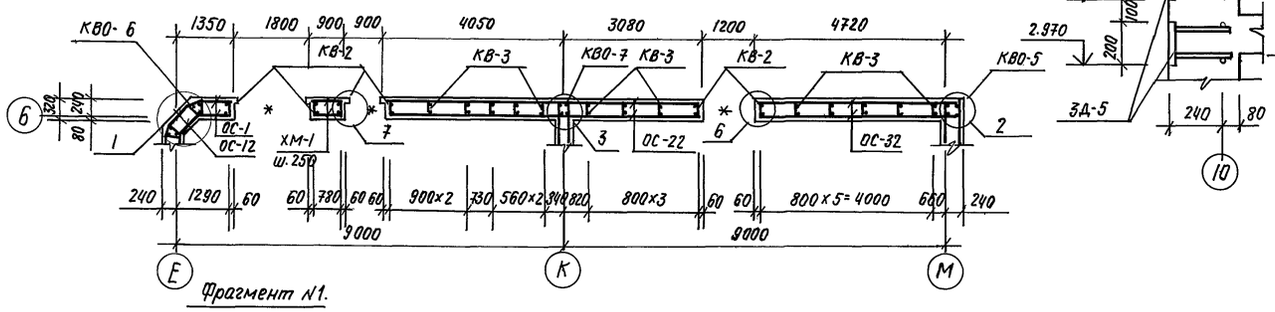

б-б

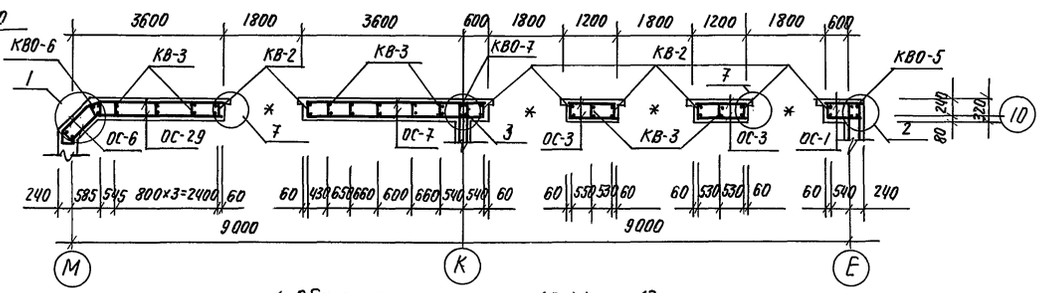

Фрагмент №1.

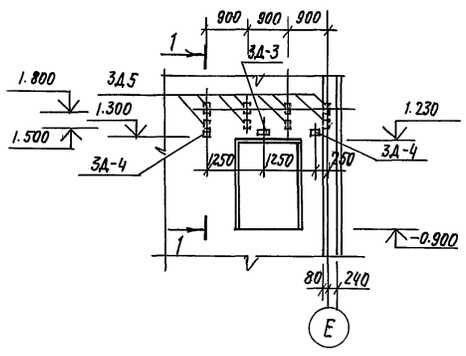

Фрагмент №2.

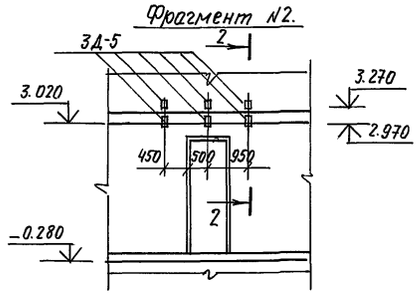

1-1

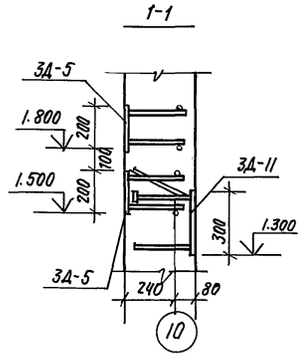

1. Общие примечания см. АС.1-1 л. 13.
2. Данный лист см. совместно с АС.1-1 л. 10... 27.
3. При устройстве проема в лестничной клетке на отм. 2.935. в каркасе КП-5. арматуру вырезать по месту.
4. Фрагмент №3. см. АС.1-1 л. 13.

Согласовано:
Сектор ВК. 12.91 Комлова
Сектор ОВ. 12.91 Берзон

Взам. инв.№ | Подпись и дата | Инв.№ подл.

Привязан.			
Инв.№			
А. контр.	Горбацкий		12.91
Нач. отд.	Турсунбаева		12.91
Гл. спец.	Горбацкий		12.91
Гл. ГАП	Сагатов.		12.91
ГИП	Акрамов		12.91
Зав. гр.	Бавбеков		12.91
Разраб.	Мирзакаримова.		12.91

218-1-528 с. 91. АС.1-1.

Детские ясли-сад на 190 мест в монолитных конструкциях.

Стадия	Лист.	Листов
Р	10	

Блок А. Развертка стен по осям 6; 10.

ТашЗНИИЭП

25224-02 12

Копировала / Паншина / Формат А2.

Альбом 2.

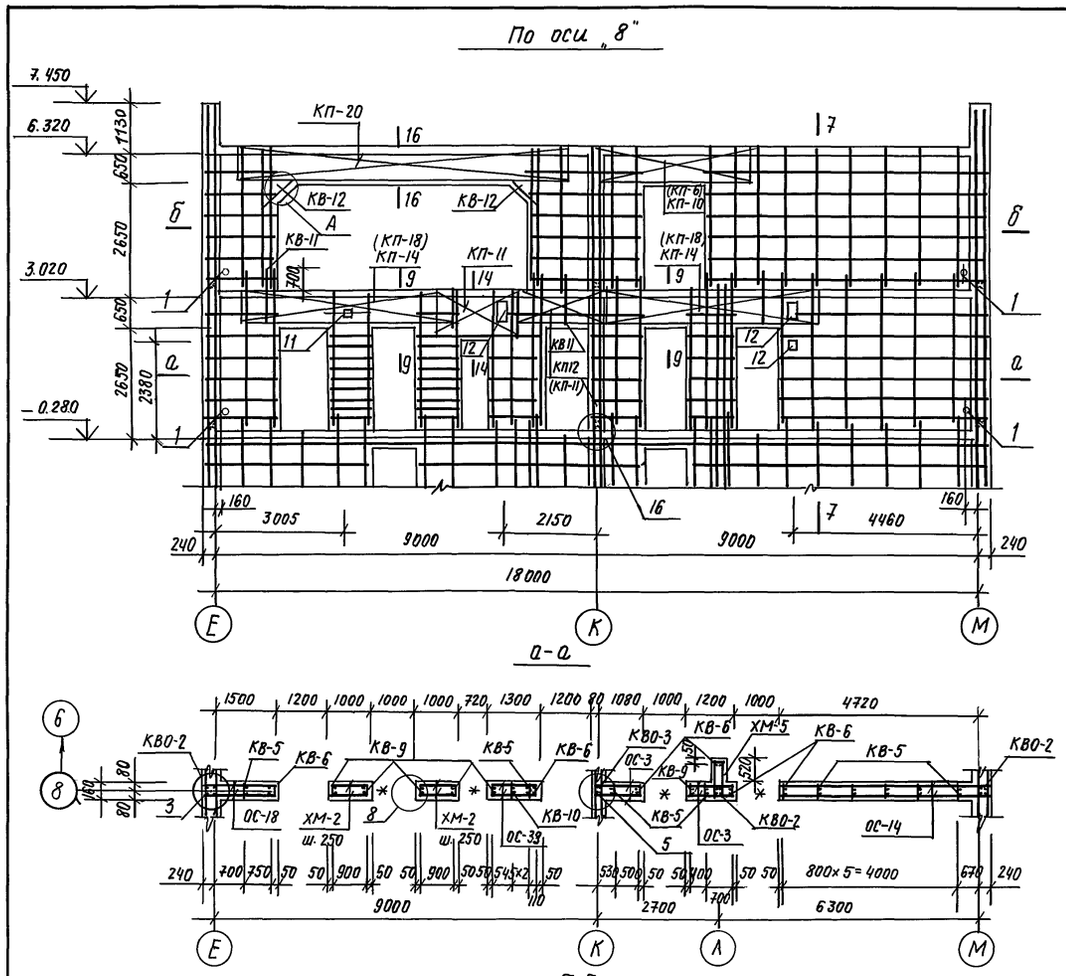
По оси „8"

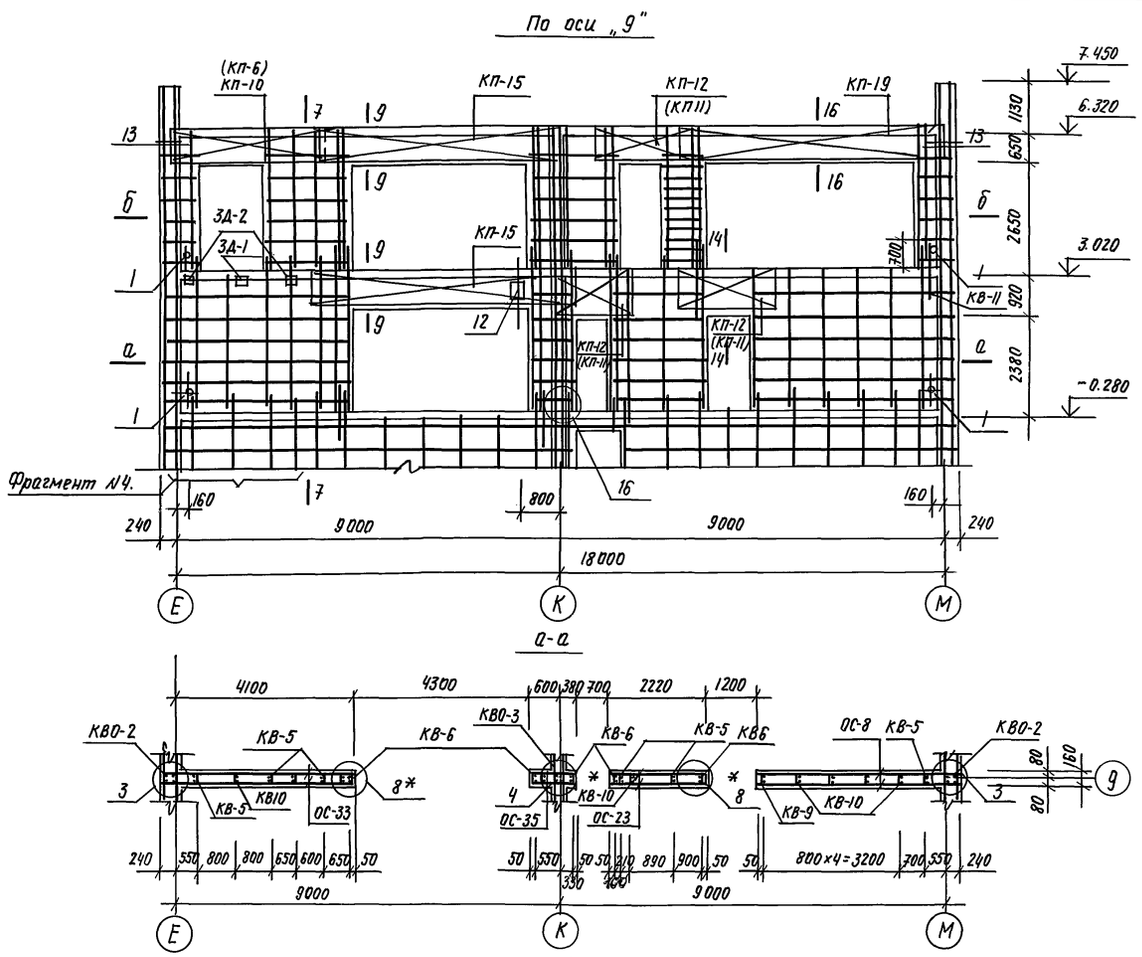
По оси „9"

а-а

а-а

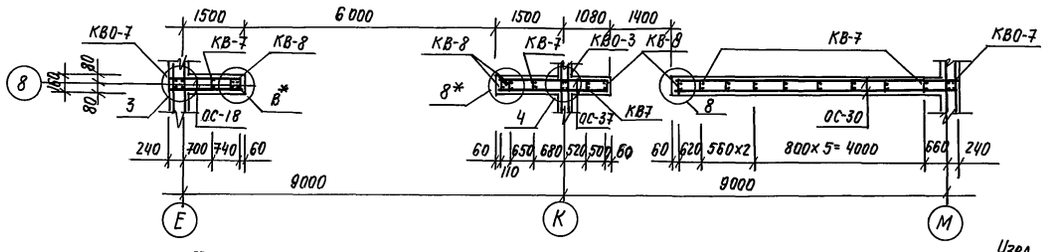
б-б

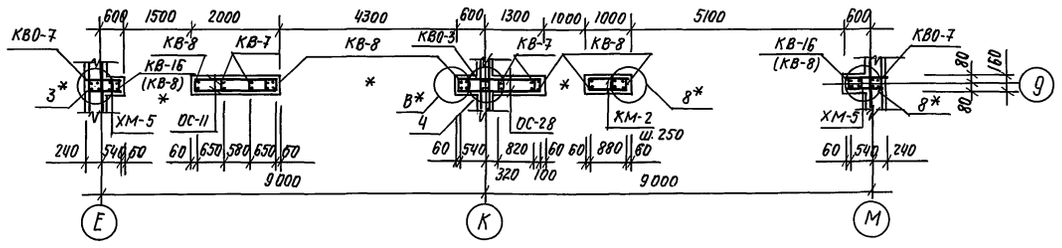
б-б

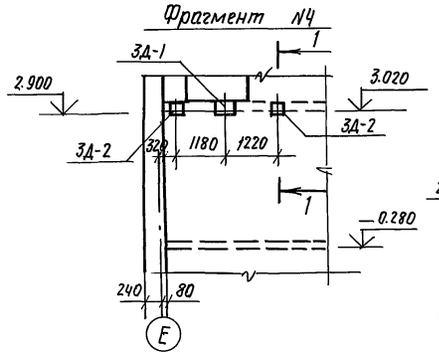
Фрагмент №4

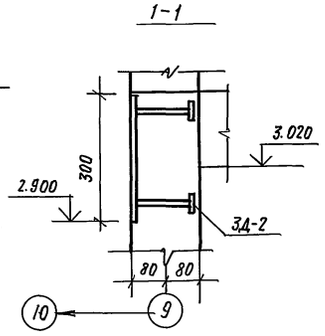
1-1

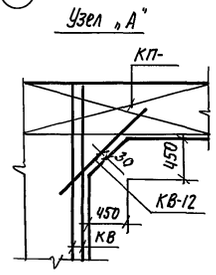
Узел „А"

1. Общие примечания см. АС.1-1 л. 13.
2. Марки арматурных элементов в скобках (...) даны для варианта на 8,7 баллов.
3. Размер 700 мм. на развертках „8", „9" с отм. 3.200 даны для КВ-11.

Н.контр.	Горбацкий		12.91
Нач. отд.	Турсунбаева		12.91
Гл. спец.	Горбацкий		12.91
ГАП	Сагатов		12.91
ГИП	Акрамов		12.91
Зав. гр.	Бавбеков		12.91
Разраб.	Мирзакаримова.		12.91

218-1-528 с. 91. АС.1-1.

Детские ясли-сад. на 190 мест в монолитных конструкциях.

Блок А. развертка стен. по осям 8, 9.

Стадия	Лист	Листов
Р	11	

ТАШЗНИИЭП

Привязан.

Инв№

Согласовано:

Сектор ВК		Каюмова	12.91
Сектор ОВ		Берзон	12.91
Сектор ЭО		Ким	12.91

Взам. инв№ | Подпись и дата | Инв.№ подл.

25224-02 13

Копировала / Паншина / Формат А2.

Альбом 2

По оси „Е"

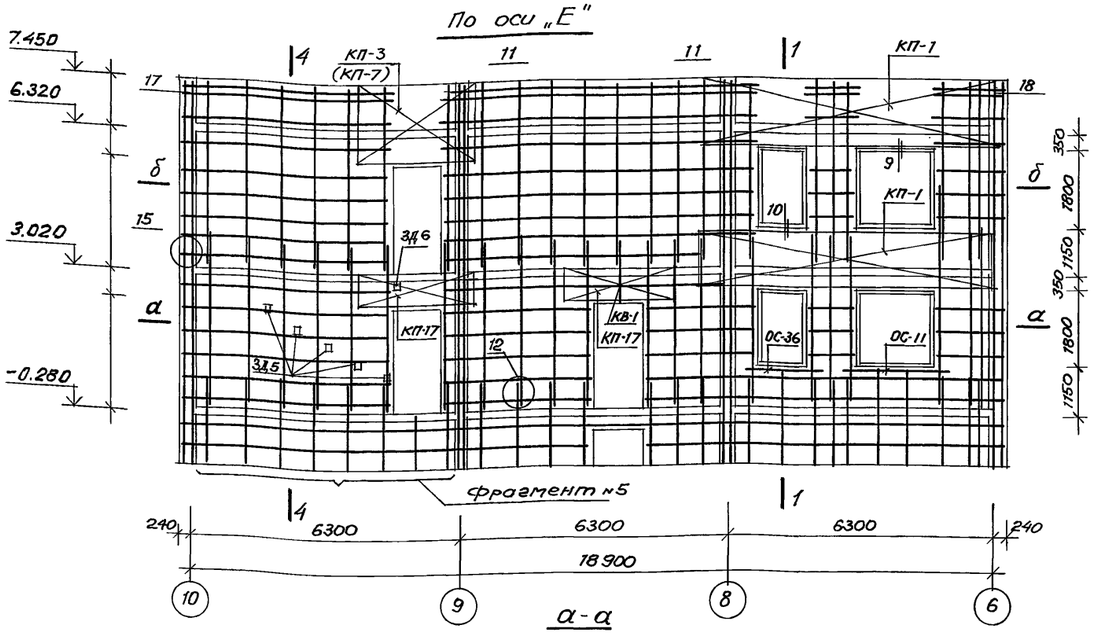

а-а

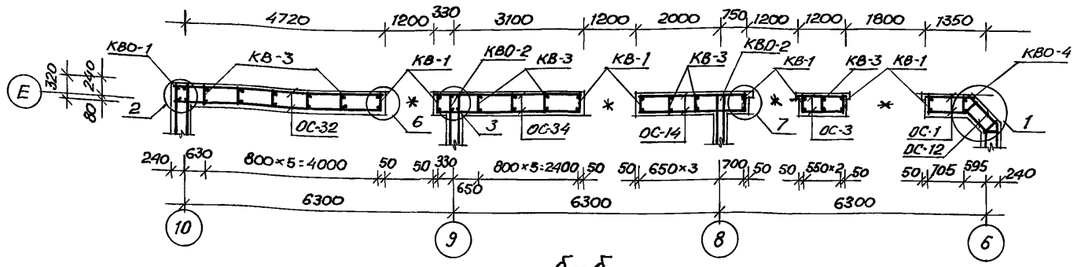

б-б

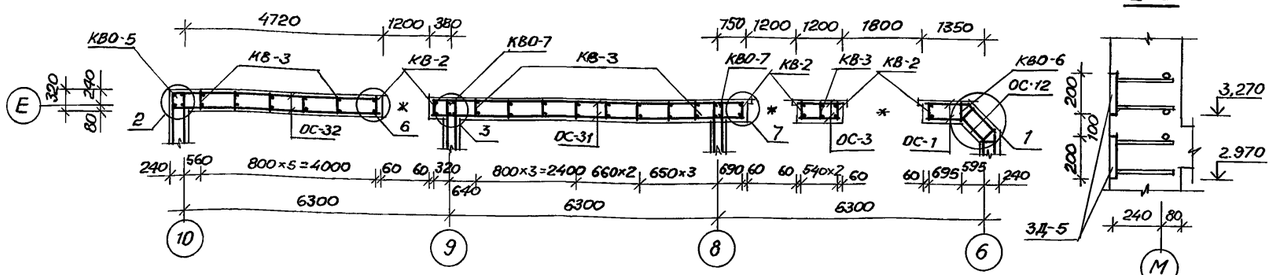

2-2

Фрагмент №6

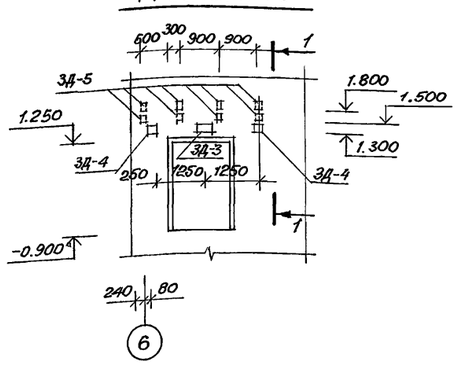

Фрагмент №7

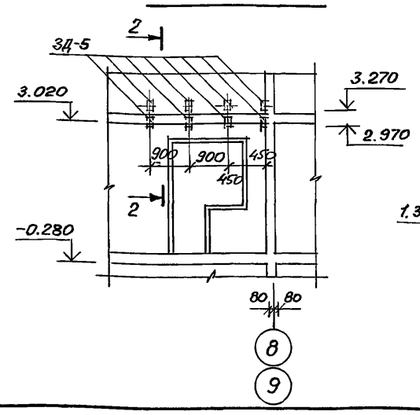

1-1

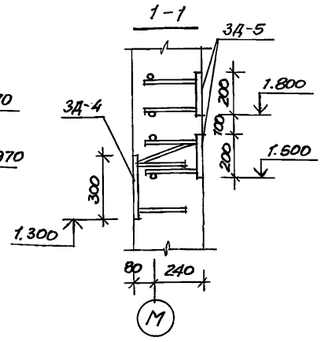

По оси „М"

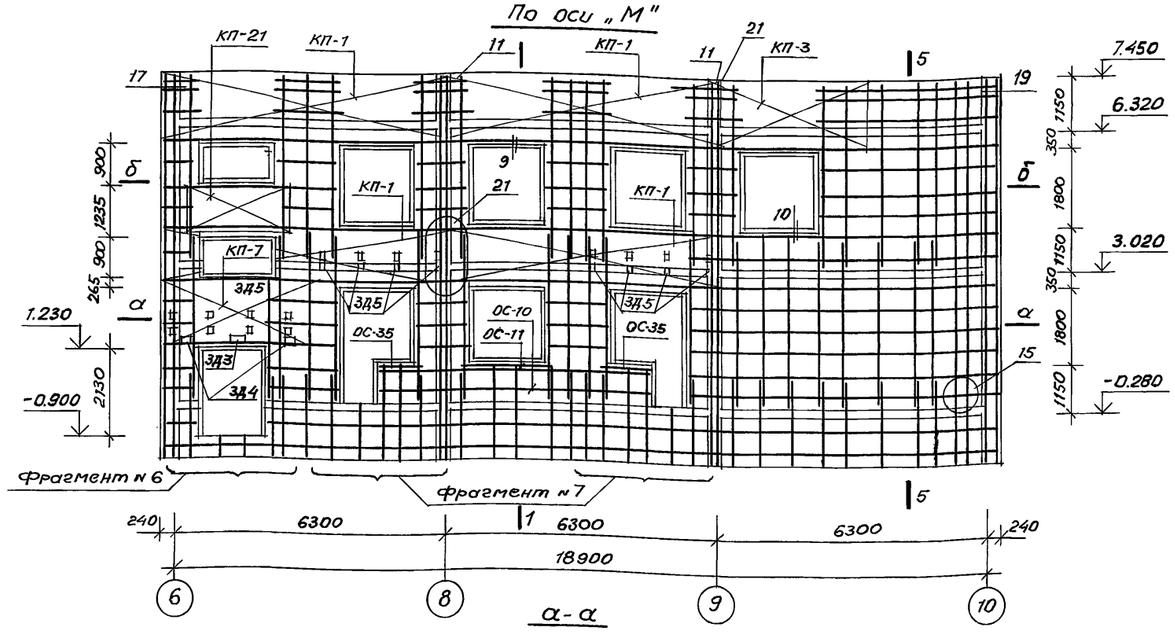

а-а

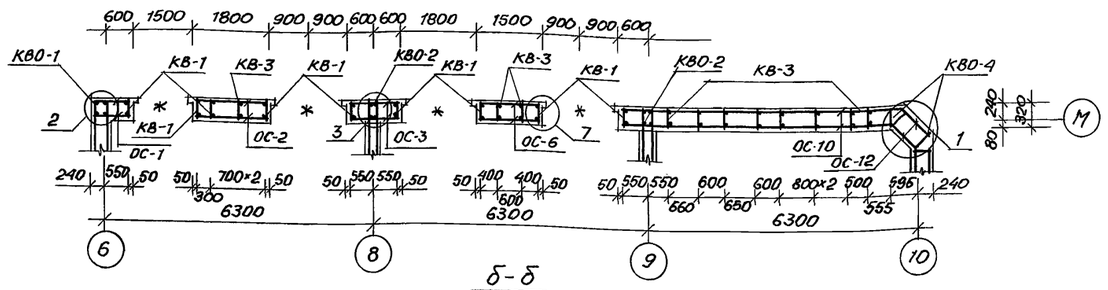

б-б

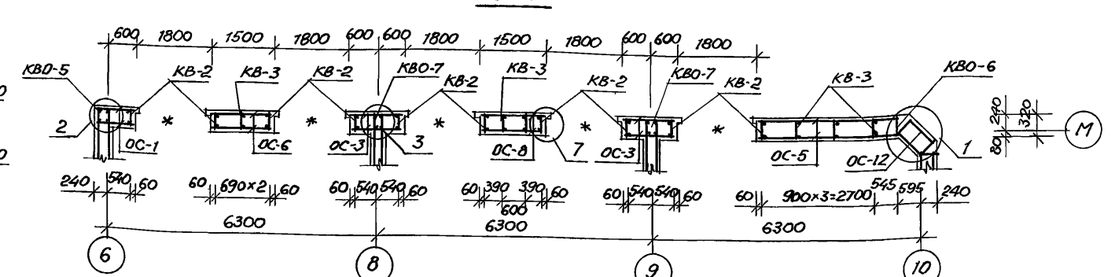

1. Общие примечания см. АС.1-1 л. 13
2. Данный лист см. совместно с АС.1-1 л.л. 10...27.
3. При устройстве проема в лестничной клетке на отм. 2,935 в каркасе КП-1 арматуру вырезать по месту.
4. Фрагмент №5 см. АС.1-1 л. 13.

Согласовано

Сектор	ВК	Сектор	ОВ	Сектор	ЭО
Гл.инж.	Колчнова	12.91	Зав.сект.	Бердн	12.91
Гл.инж.пр.	Сергеев	12.91			

Инв.№ подл. | Подпись и дата | Взам.инв.№

Н.контр.	Горбацкий		12.91	218-1-528с.91 АС.1-1	
Нач.отд.	Турсунбаев		12.91		
Гл.сп.	Горбацкий		12.91		
ГАП	Сагатов		12.91	Детские ясли-сад на 190 мест в монолитных конструкциях	Стадия: Р; Лист: 12; Листов:
ГИП	Акрамов		12.91		
Зав.гр.	Бавбеков		12.91		
Разраб	Мирзакаримова		12.91	Блок А. Развертка стен по осям „Е", „М".	ТашЗНИИЭП

Привязан:

Инв.№

25224-02 14

Копировал. Усманов А. Формат А2

Альбом 2

По оси „К"

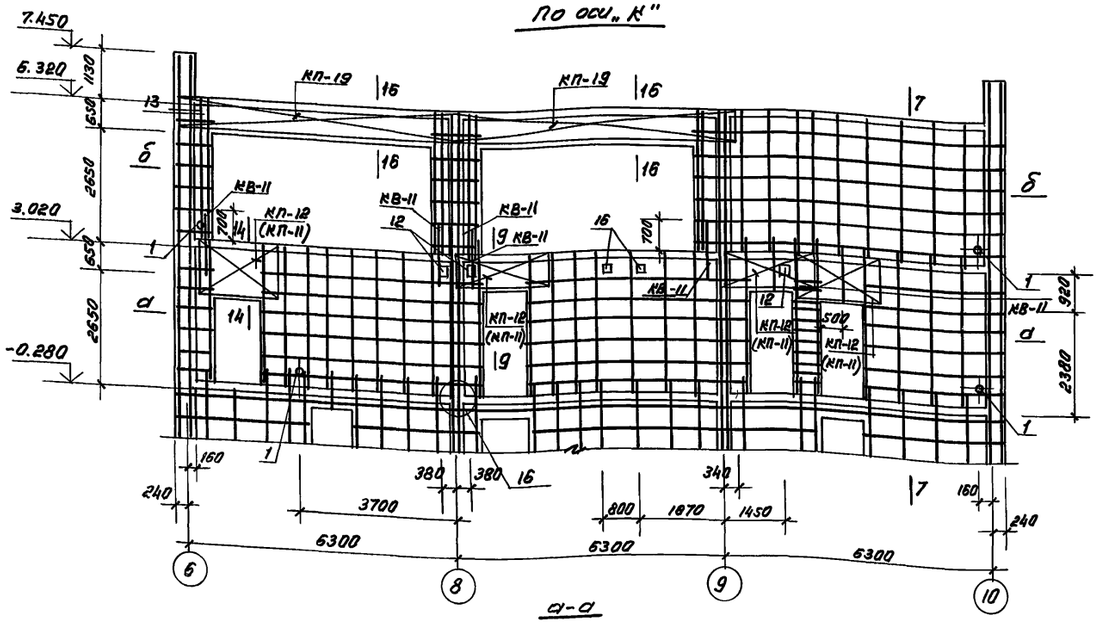

а-а

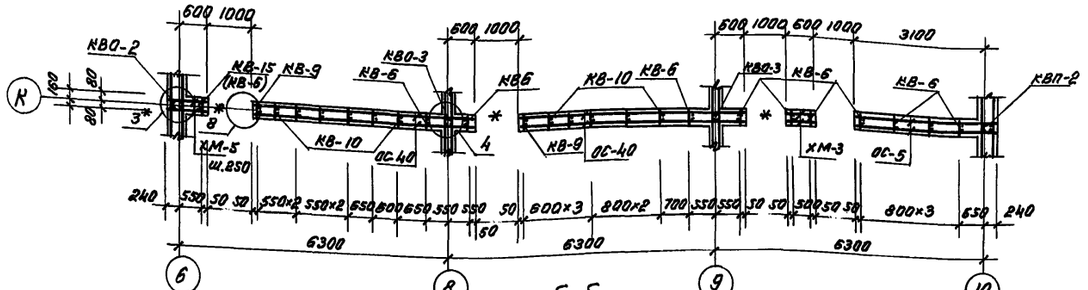

б-б

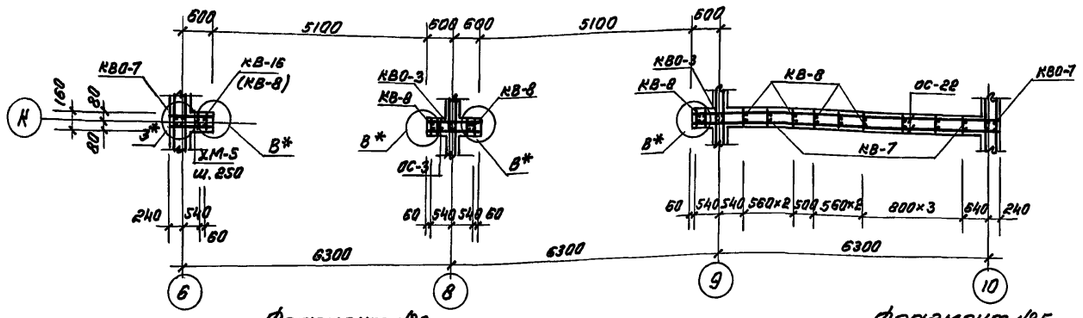

Фрагмент №3

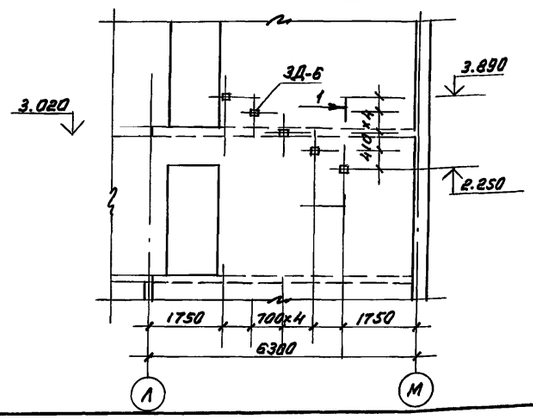

Фрагмент №5

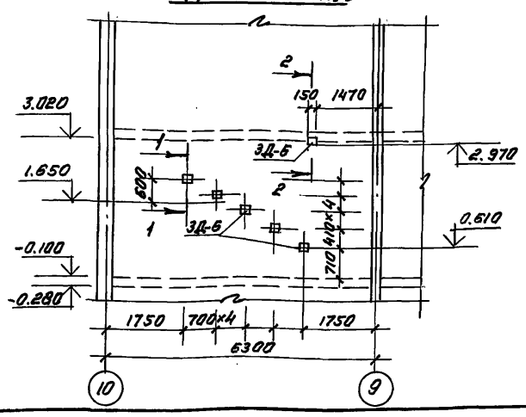

1-1

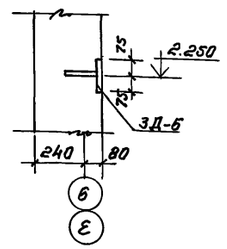

2-2

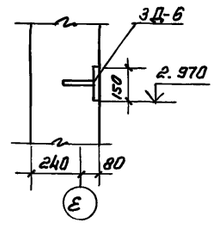

1. Спецификацию арматурных изделий см. АС.1-1 л.22,23
2. Армирование стен и перемычек производить согласно АС.1-1 л.10...21
3. Узлы армирования и сечения по стенам см. АС.1-1 л.27...29
4. Перед бетонированием стен установить все закладные детали и детали электроразводки согласно АС.1-1 л-24...26
5. Объемные каркасы марки КВО - соединить с каркасами нижнего этажа согласно деталям 15,16 АС.1-1 л.28 ручной дуговой сваркой односторонними протяжными швами в соответствии с ГОСТ 14098-85.
6. Плоские каркасы стен соединить с каркасами нижнего этажа в нахлестку, вязкой.
7. Плоские каркасы стен соединить между собой отдельными горизонтальными стержнями с вязкой пересечений.
8. Плоские каркасы перемычек соединяются между собой при помощи шпилек с вязкой пересечений.
9. В стыках наружных и внутренних стен установить сетку на высоту внутренней стены согласно узлам 3 и 13 по АС.1-1 л.28,29.
10. В гранях, обозначенных знаком *, установить пробки согласно деталям АС.1-1 л.30
11. Размер 700 мм дан для выпусков КВ-11
12. Горизонтальную привязку между КВ-11, КВ-15, (КВ-6) см. узел 3*
13. Марки арматурных элементов в скобках (....) даны для варианта на 8,7 баллов.

Согласовано:

Сектор ВК	Колчина	12.91
Сектор ОВ	Зверзон	12.91
Сектор ЭМ	Сафронов	12.91

Инв.№подл. | Подпись и дата | Взам.инв.№

Привязан:				218-1-528с.91 АС.1-1
Инв.№				

Гл.констр.	Горбачинский		12.91
Нач.отд.	Турсунбаев		12.91
Гл.спец.	Горбачинский		12.91
ГАП	Саватов		12.91
ГИП	Арамов		12.91
Зав.ар.	Баббеков		12.91
Разраб.	Мирзакаримова		12.91

Детские ясли-сад на 190 мест. В монолитных конструкциях.

Стадия	Лист	Листов
Р	13	

Блок А. Развертка стен по осям К. Фрагменты установки 3Д по стенам

Ташзнииэп

25224-02 15

Нач. Мелемникова

Формат А2

Альбом 2

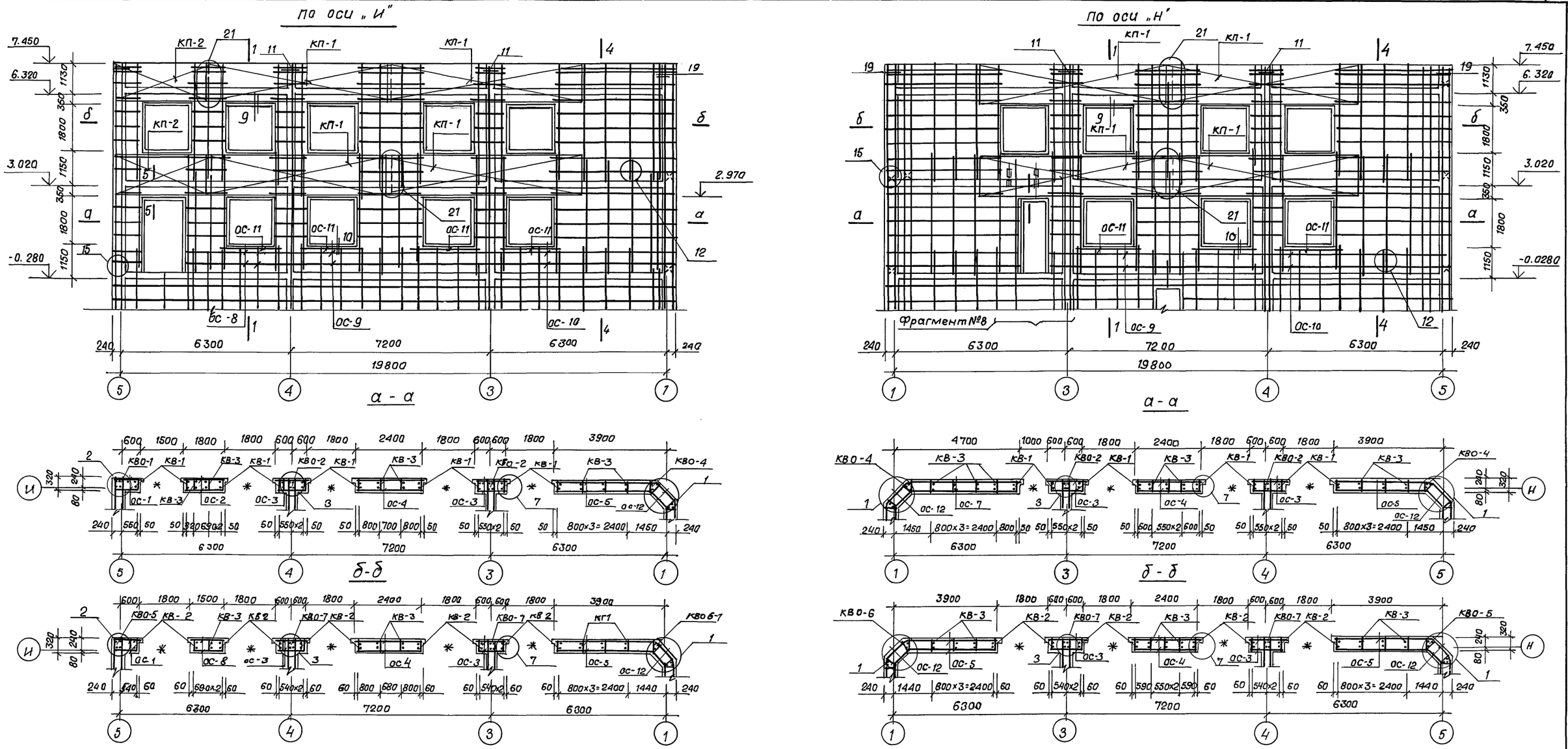

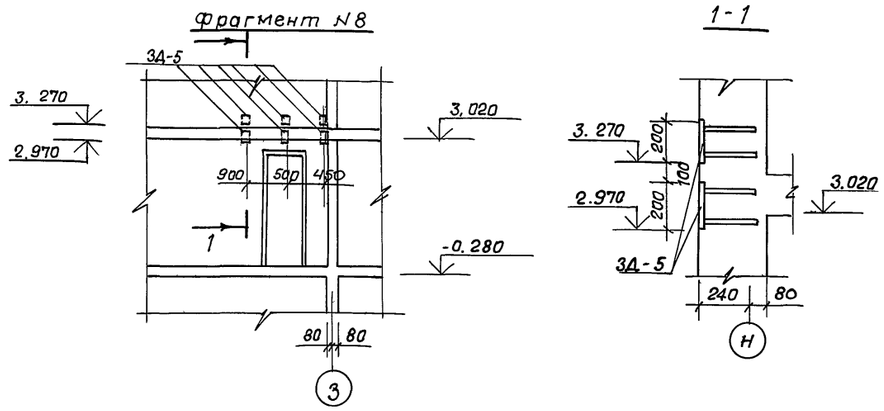

1. Узлы и сечения см. листы 27, 28.
2. Общие примечания см. лист АС 1-1 л. 13.

Н.контр.	Горбацкий		12.91	218-1-528 с. 91. АС 1-1
Нач.отд.	Турсунбаева		12.91	
Гл.спец.	Горбацкий		12.91	
ГАП	Сагатов		12.91	Детские ясли-сад на 190 мест в монолитных конструкциях.
ГИП	Акрамов		12.91	
Зав.гр.	Бавбеков		12.91	Блок Б. Развертки стен по осям И; Н.
Разраб.	Мирзакаримова		12.91	

Стадия	Лист	Листов
Р	14	

Таш ЗНИИЭП.

Привязан

Инв. №

Согласовано

Инв. N подл. | Подпись и дата | Взам. инв. N | Сектор ВК | Сектор ОВ | Каномов 12.91 | Берзон 12.91

Формат А3.

Альбом 2

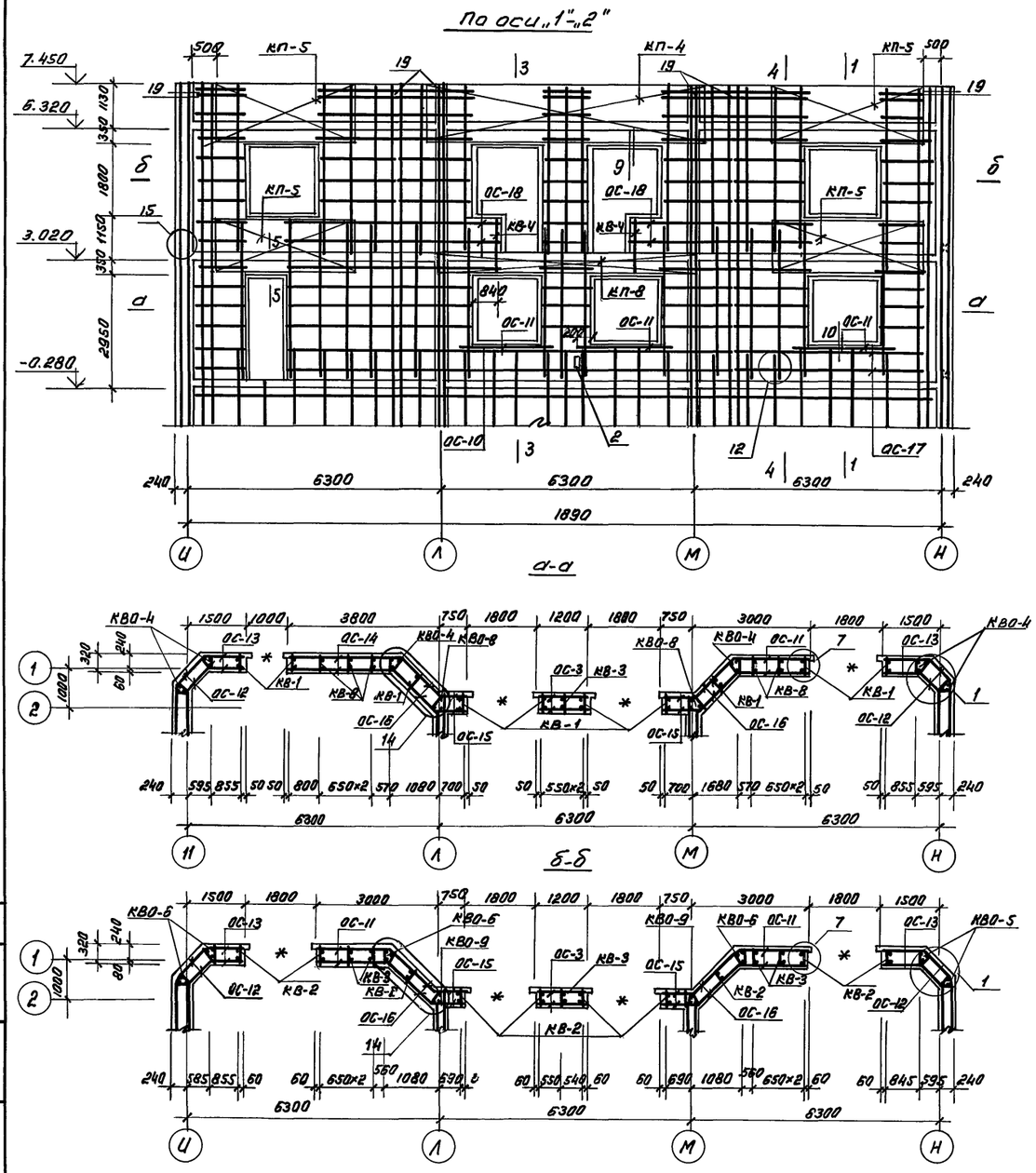
По оси „1"-„2"

а-а

б-б

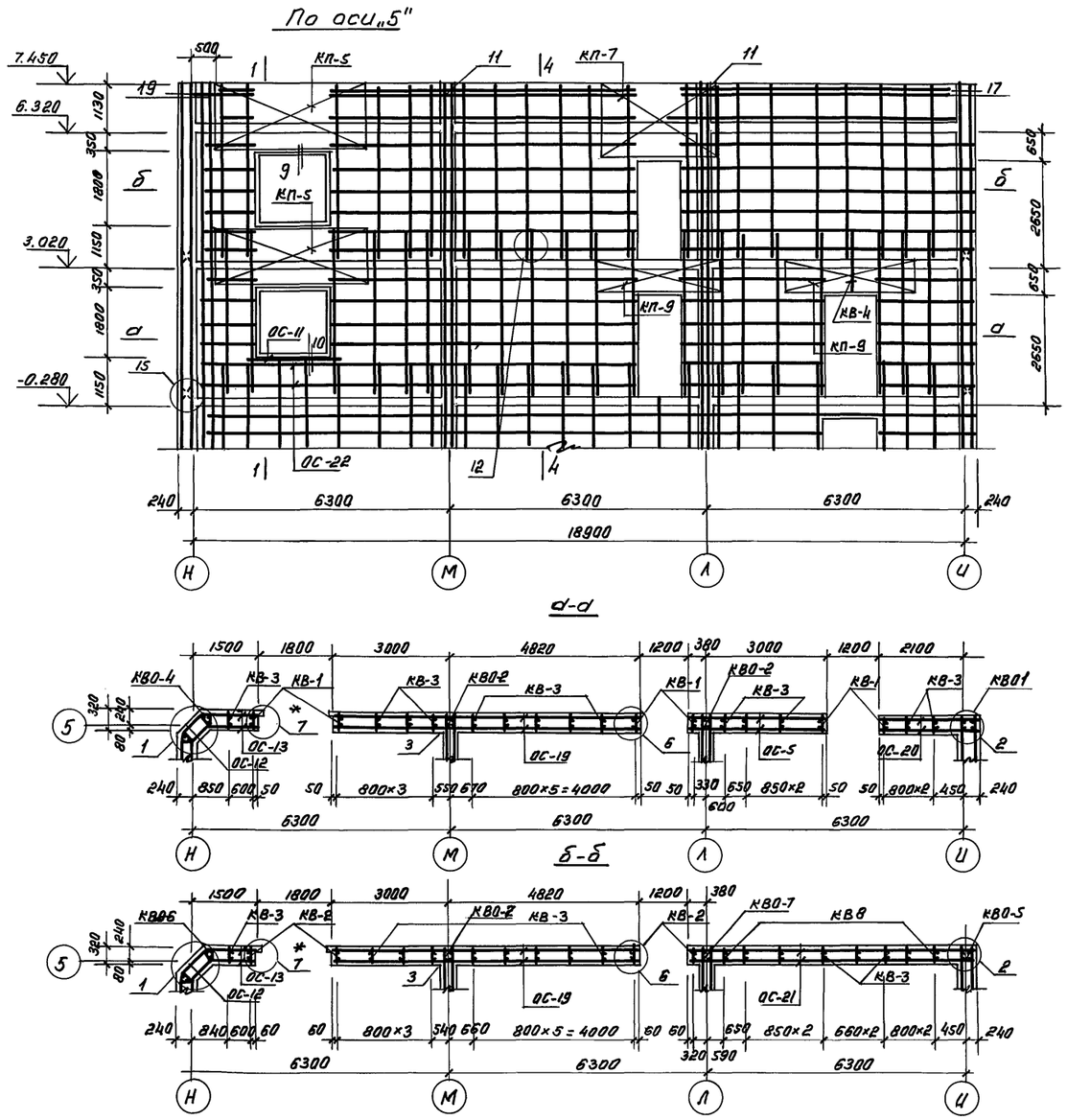
По оси „5"

а-а

б-б

1. Общие примечания см. АС.1-1 л.13

Согласовано:

Сектор ВК		Каюмова	12.91
Сектор ОВ		Берзон	12.91

Инв. № подл. | Подпись и дата | Взам. инв. №

Н. контр.	Горбацкий		12.91
Нач. отд.	Турсунбаев		12.91
Гл. спец.	Горбацкий		12.91
ГАП	Сагатов		12.91
ГИП	Акрамов		12.91
Зав. гр.	Бабдеков		12.91
Разраб.	Мирзакаримова		12.91

Привязан:

Инв. №

218-1-528с.91. АС.1-1

Детские ясли-сад на 180 мест в монолитных конструкциях

Блок Б. Развертка стен по осям „1"-„2"; „5"

Стадия	Лист	Листов
Р	15	

ТашЗНИИЭП

25224-02 17

коп. Мележникова

формат А2

Альбом 2

По оси „3"

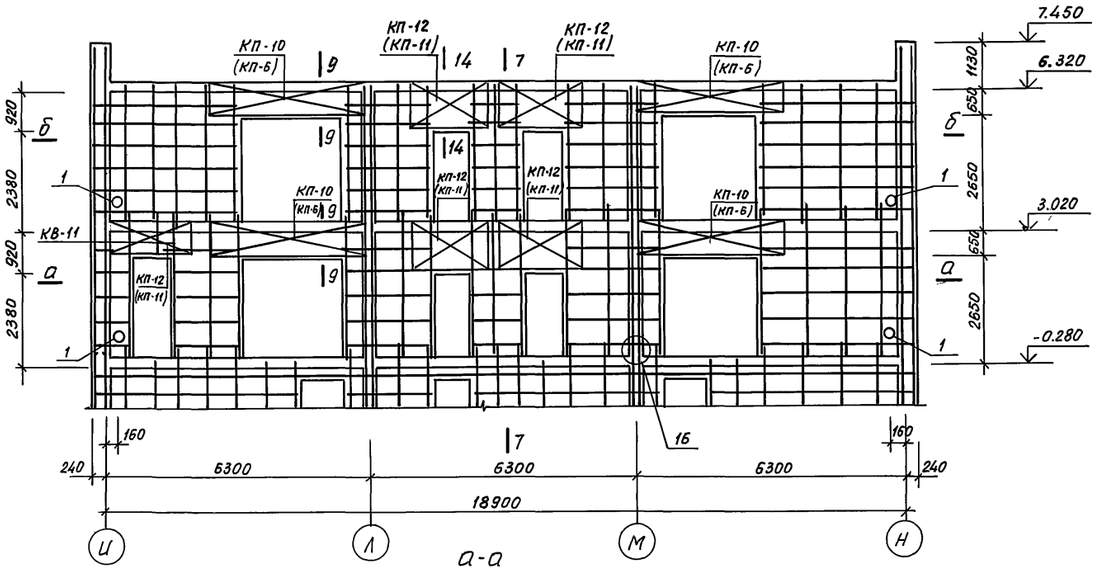

а-а

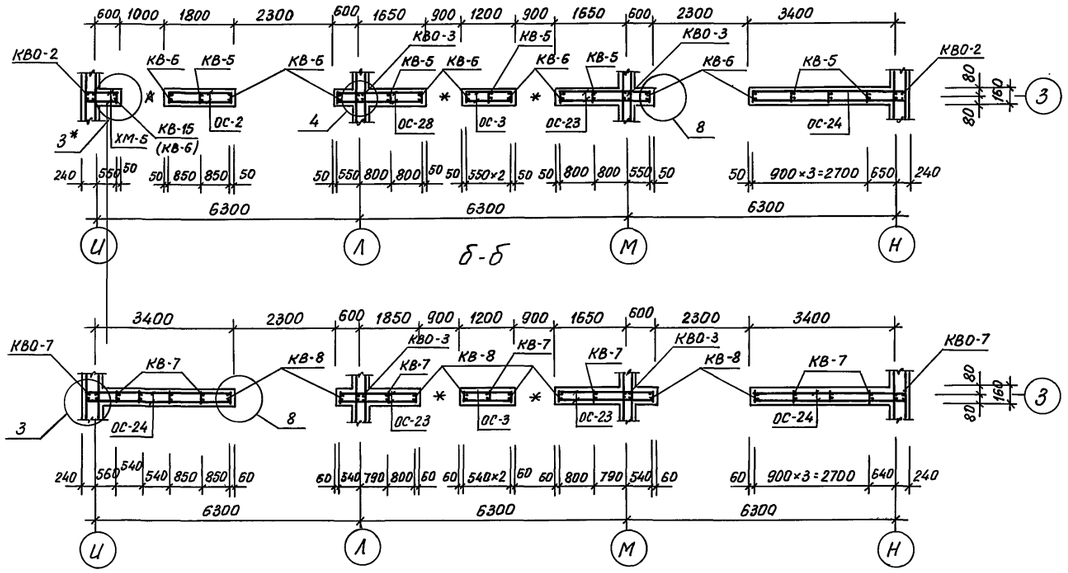

б-б

По оси „4"

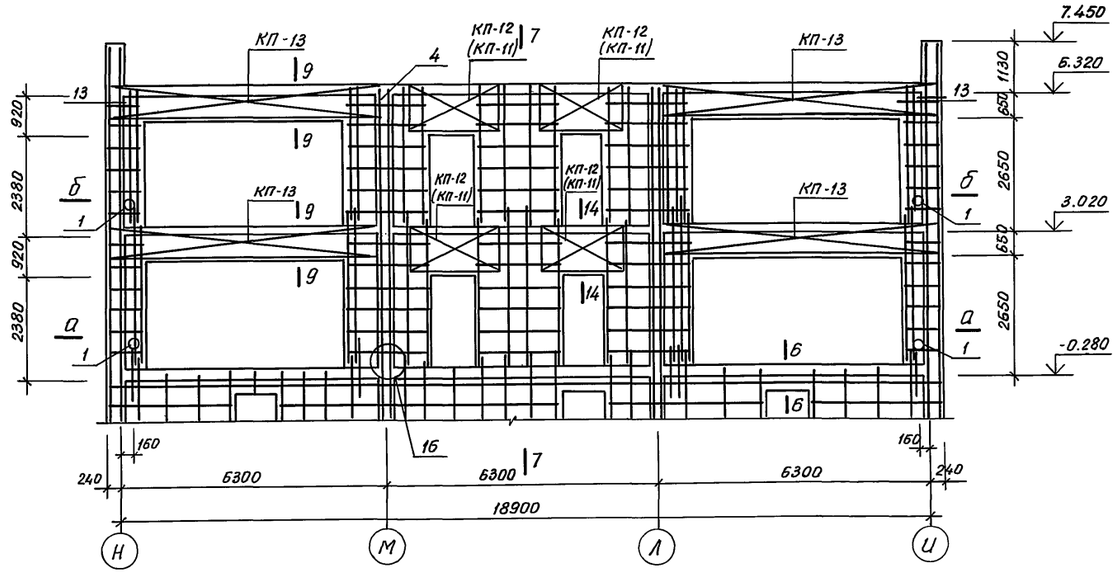

а-а

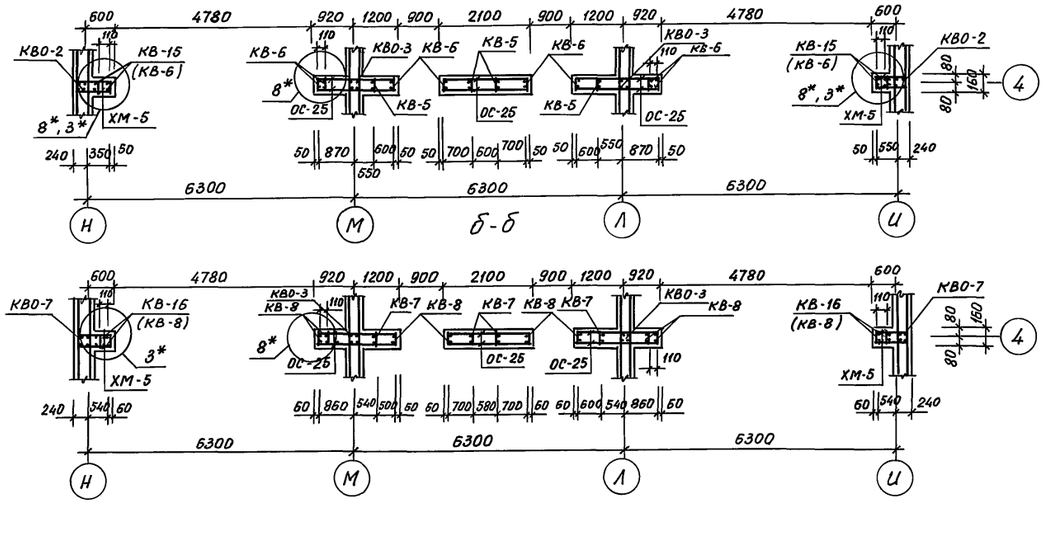

б-б

1. Общие примечания см. АС.1-1 л. 13
2. Марки арматурных элементов в скобках (...) даны для варианта на 8,7 баллов.

Согласовано

Сектор ВК	Калмова 12.91
Сектор ОВ	Берзон 12.91

Инв.№ подл. | Подпись и дата | Взам. инв.№

Н.контр.	Горбацкий		12.91	218-1-528с.91 АС.1-1
Нач.отд.	Турсунбаева		12.91	
Гл.спец.	Горбацкий		12.91	
ГАП	Сагатов		12.91	Детские ясли-сад на 190 мест в монолитных конструкциях
ГИП	Акрамов		12.91	
Зав.гр.	Баббеков		12.91	
Разрдб.	Мирзака-ритова		12.91	Блок Б. Развертки стен по осям „3", „4"

Привязан

Инв.№

Стадия	Лист	Листов
Р	16	

ТашЗНИИЭП

25224-02 18

Копировала Блинова Формат А2

Альбом 2.

По оси „Л"

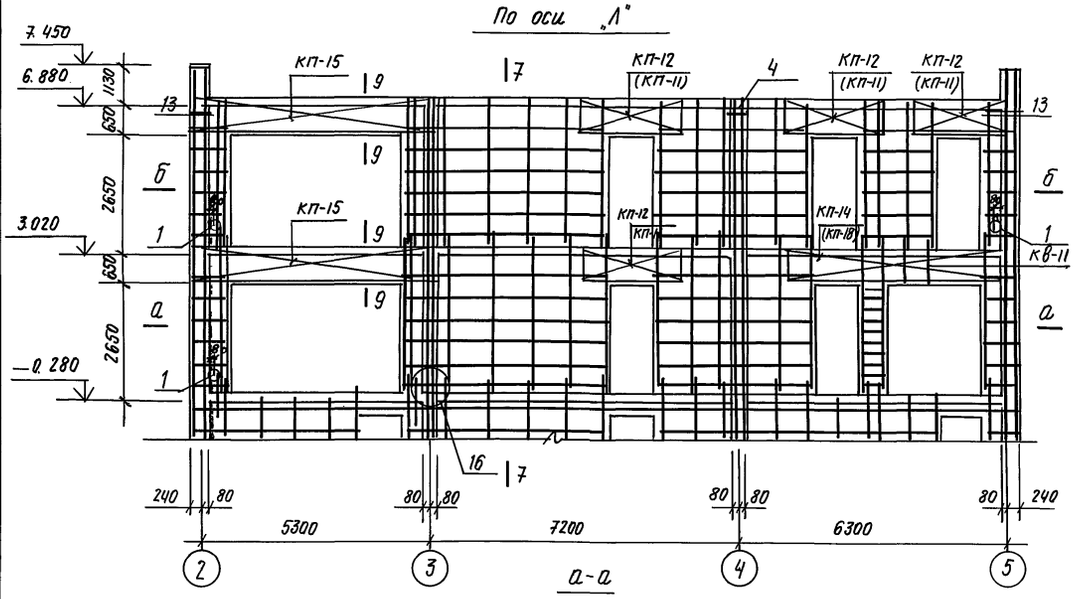

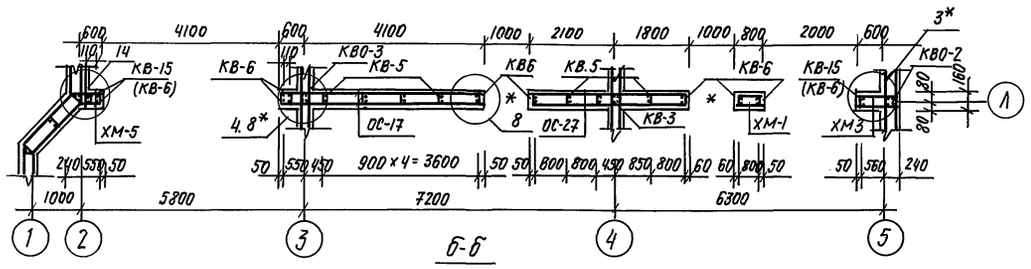

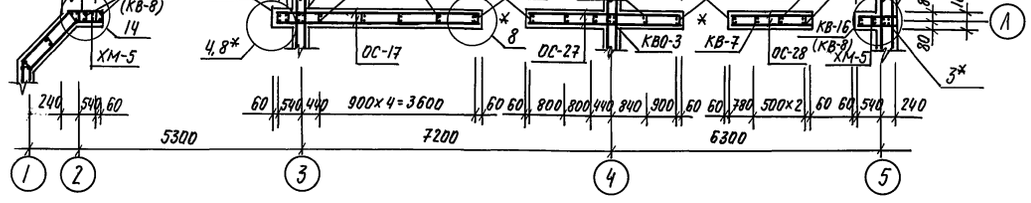

По оси „М"

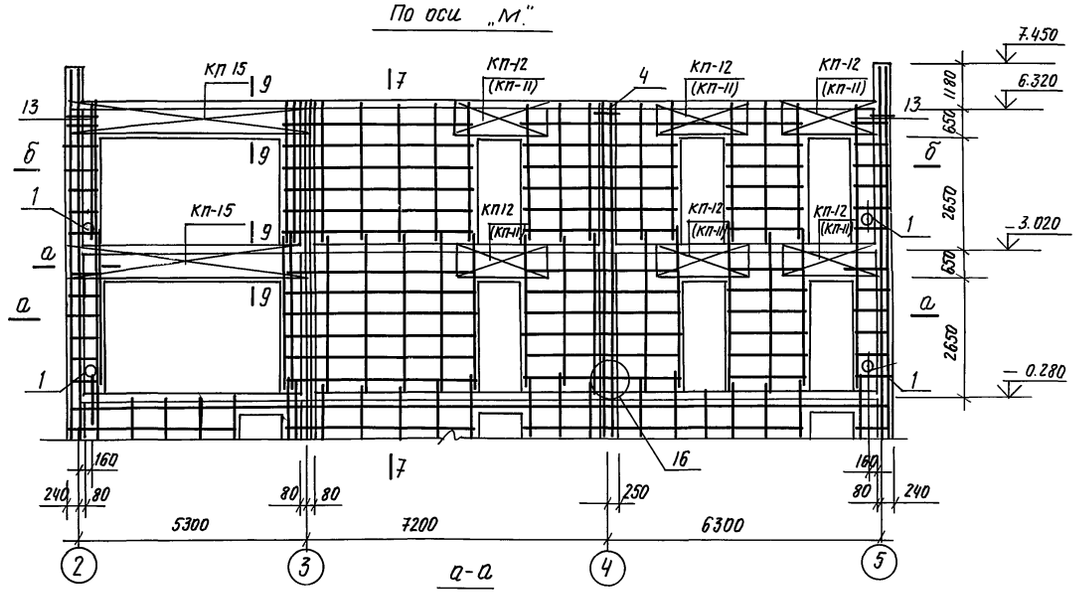

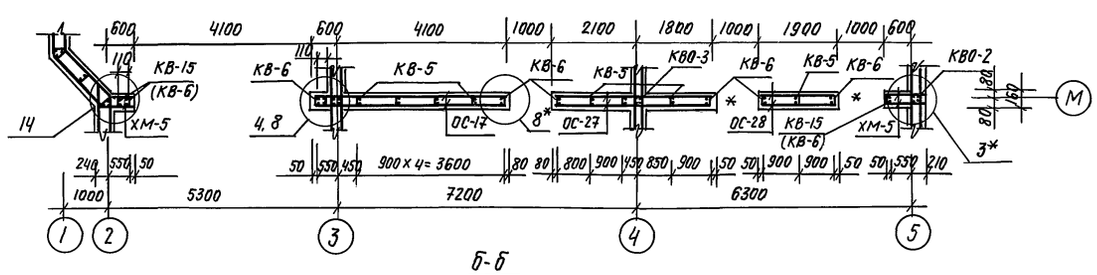

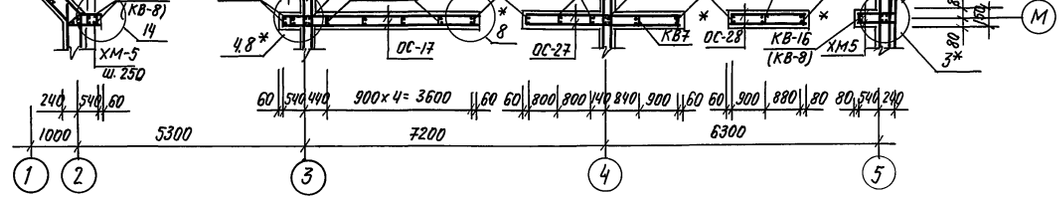

1. Общие примечания см. АС.1-1 л. 13.
2. Марки арматурных элементов в скобках (...). даны для варианта на 8,7 баллов.
3 привязка отв. поз. 1 80мм от поверхности стены

Согласовано

Сектор ВК	Кашнова	12.91
Сектор ОВ	Березан	12.91
Сектор ЭО	Ким А.	12.91

Инв.№ подл. | Подпись и дата | Взам. инв.№

Н.контр.	Горбацкий		12.91
Нач.отд.	Турсунбаева		12.91
Гл. спец.	Горбацкий		12.91
ГАП	Сагатов		12.91
ГИП	Акрамов		12.91
Зав. гр.	Бавбеков		12.91
Разраб.	Мирзакаримова		12.91

Привязан.

Инв. №

218-1-528 с. 91. АС.1-1.

Детские ясли-сад на 190 мест в монолитных конструкциях.

Стадия	Лист	Листов
Р	17	

Блок Б. Развертка стен по осям „Л"; „М".

ТашЗНИИЭП

25224-02 19

Копировала (Панкина) Формат А2.

Альбом 2

По оси „8"

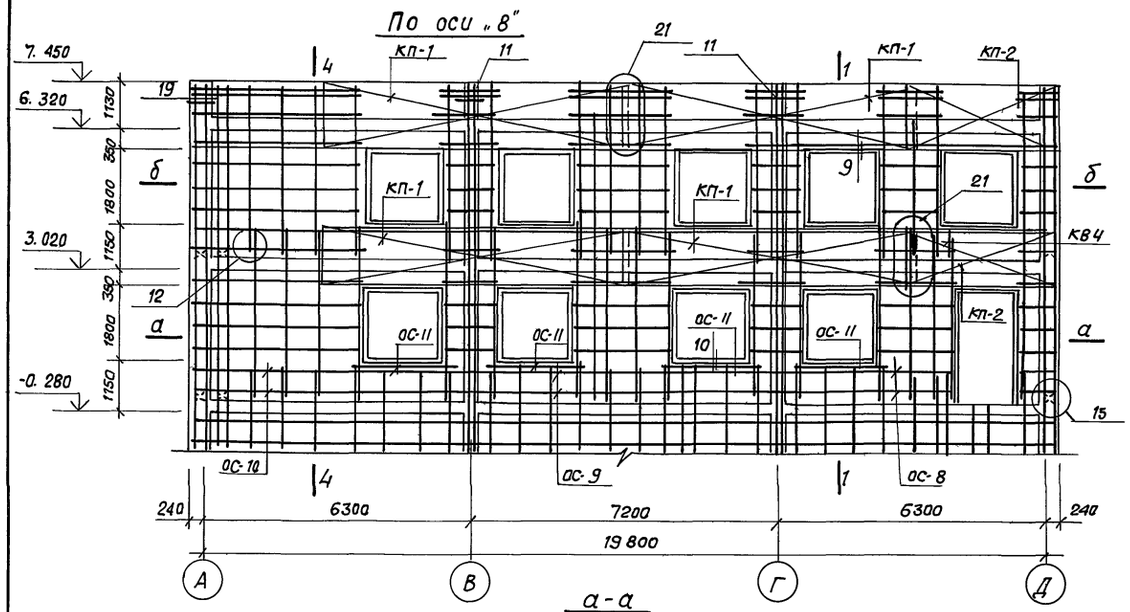

а - а

По оси „11"

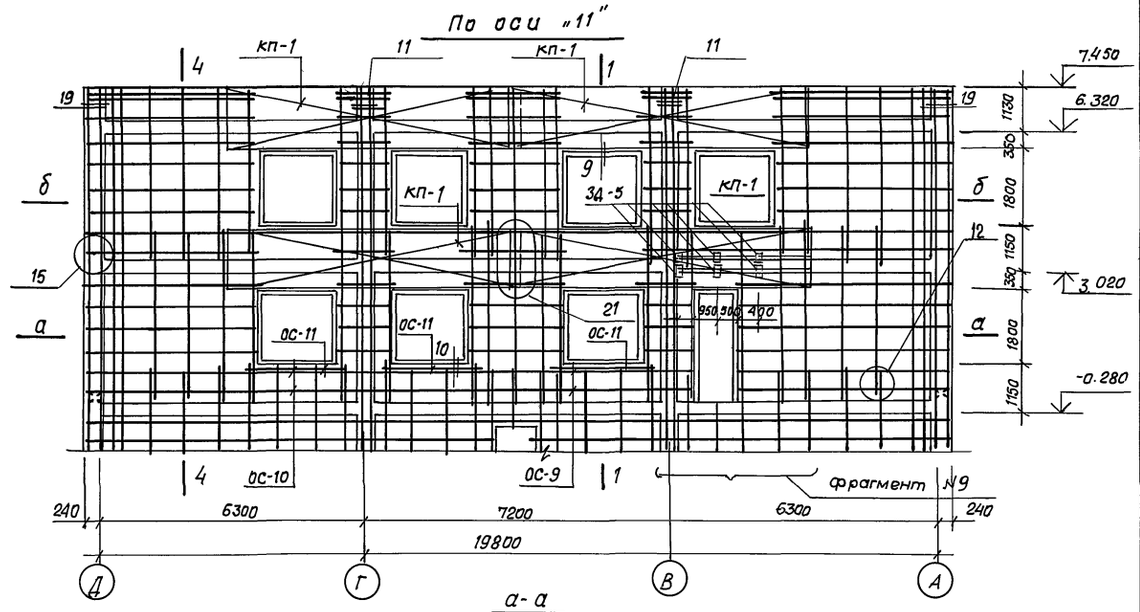

а - а

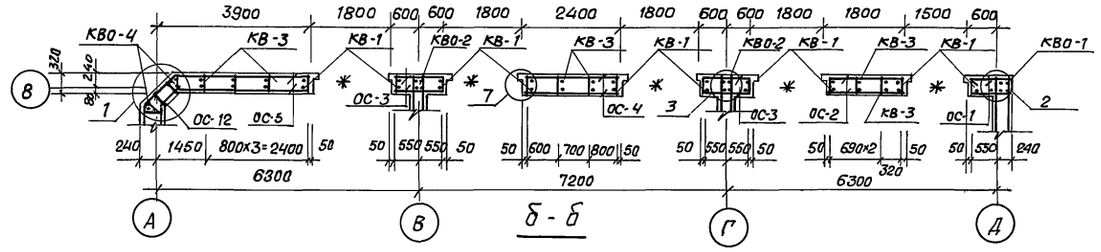

б - б

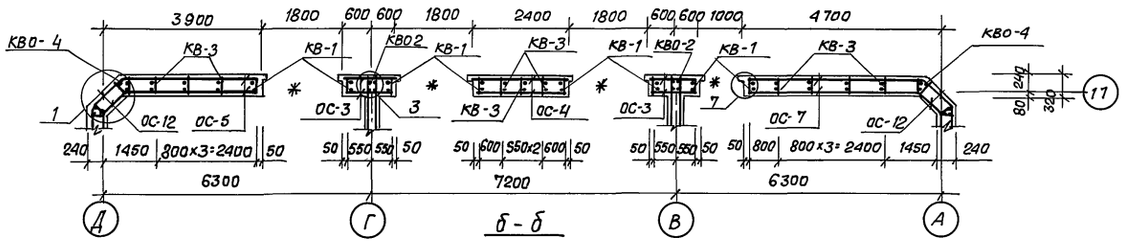

б - б

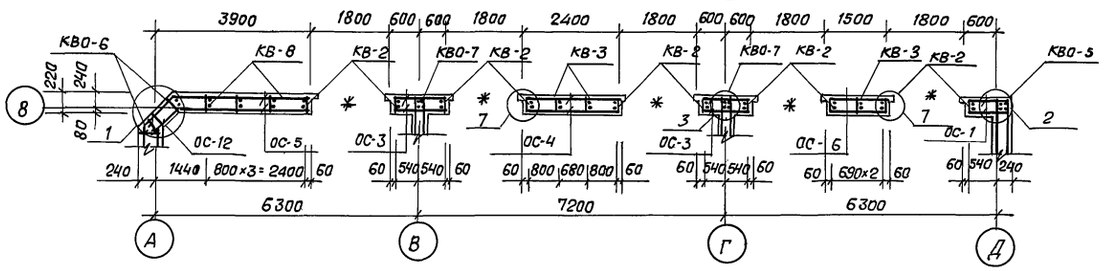

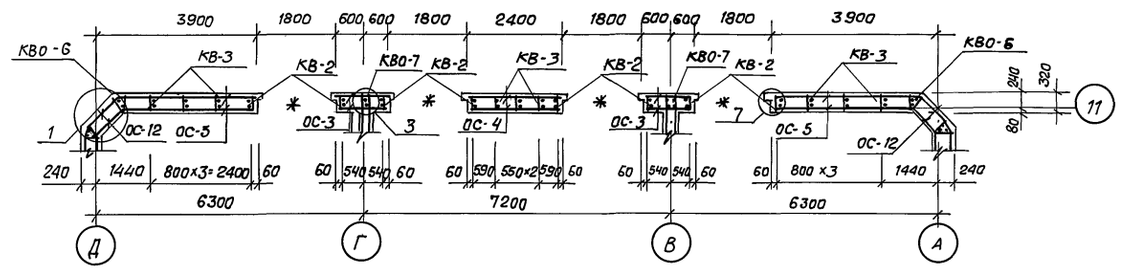

Фрагмент №9

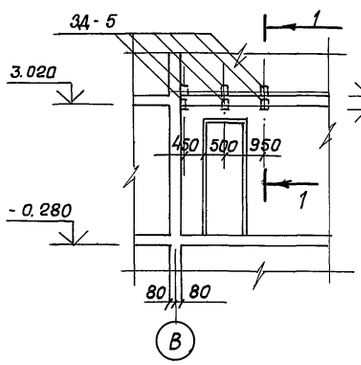

1-1

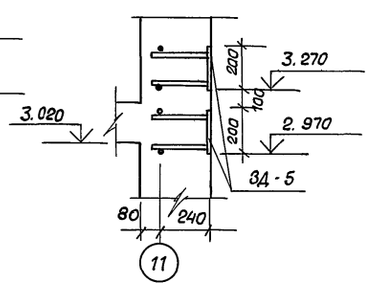

1. Узлы, сечения см. л. 27, 28.
2. Общие примечания см. л. АС-1-1 л. 13.

Согласовано

Сектор ВК		12.91
Сектор ОВ		12.91

Инв. № подл. | Подпись и дата | Взам. инв. №

Гл. контр.	Горбацкий		12.91
Нач. отд.	Турсунбаев		12.91
Гл. спец.	Горбацкий		12.91
ГАП.	Сагатов		12.91
ГИП.	Акрамов		12.91
Зав. гр.	Бавбеков		12.91
Разраб.	Мирзакаримов		12.91

Привязан.

Инв. №

218 - 1 - 528 с. 91. АС. 1-1.

Детские ясли-сад на 190 мест в монолитных конструкциях.

Стадия	Лист	Листов
Р	18	

Блок В. Развертки стен по осям 8; 11.

Ташзнииэп.

25224-02 20

Формат А2.

Альбом 2

По оси „А", „Б"

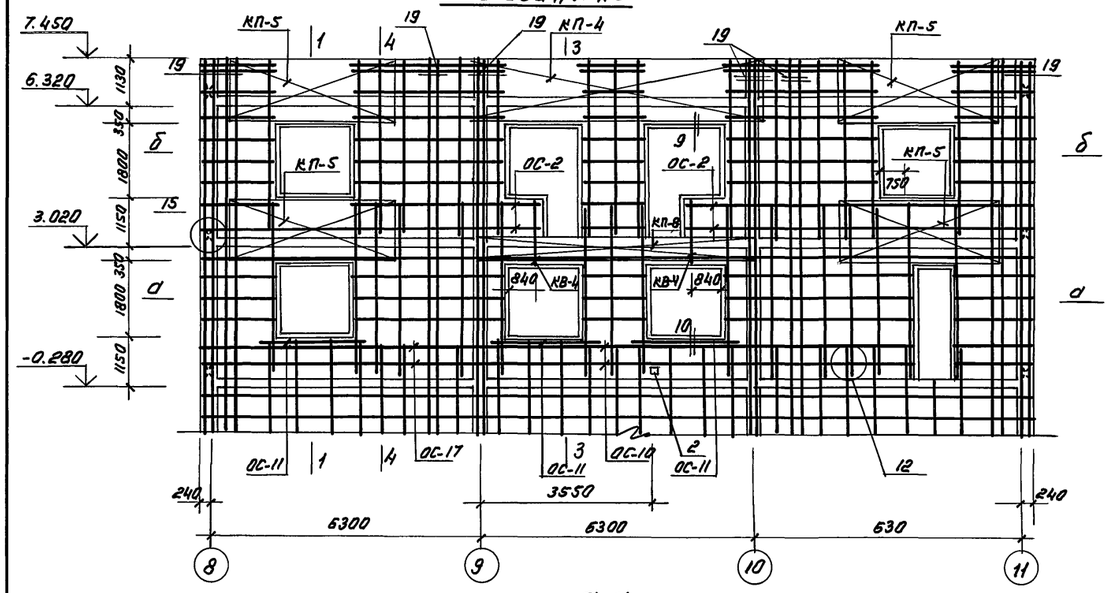

По оси „Д"

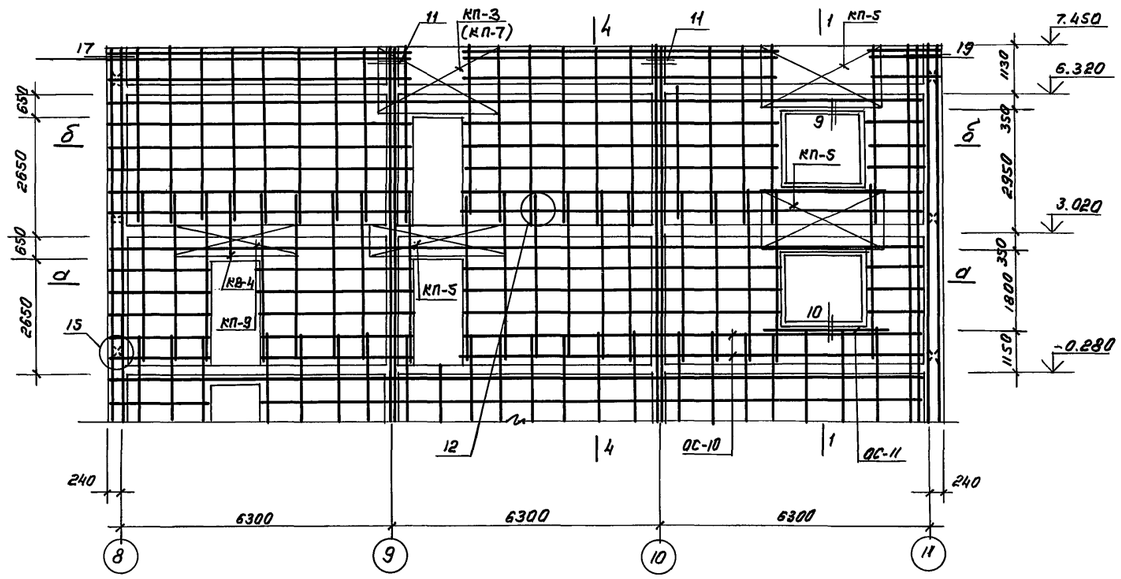

д-д

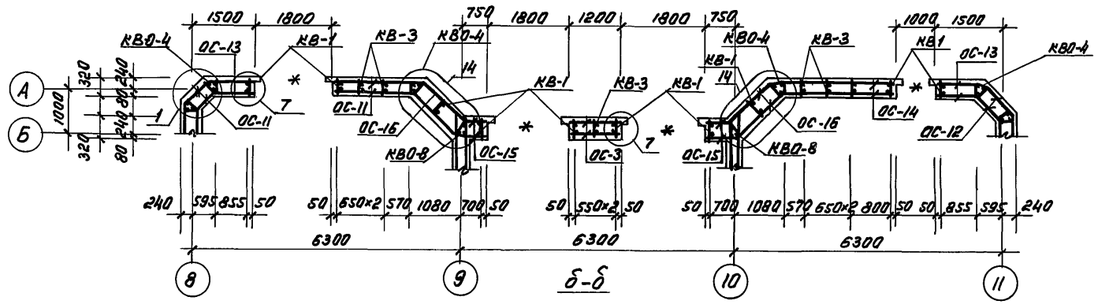

д-д

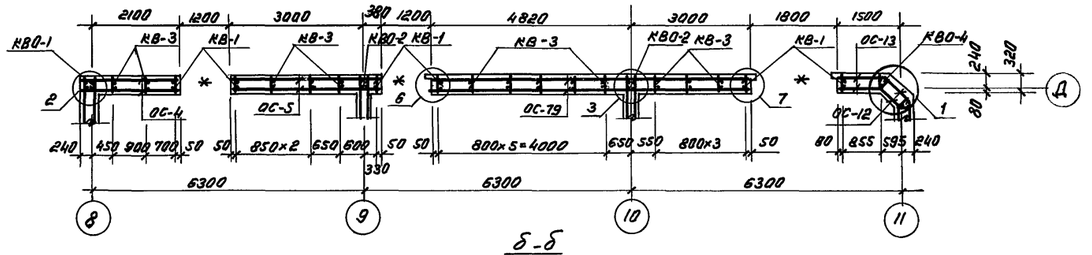

б-б

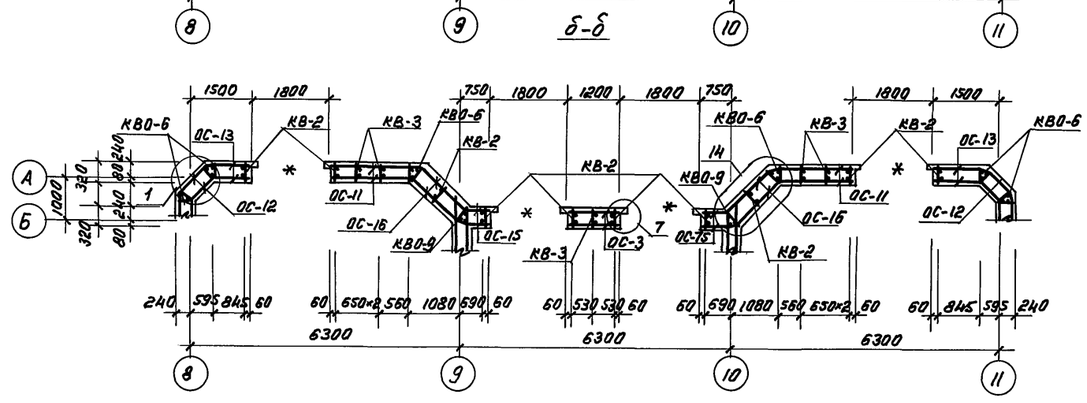

б-б

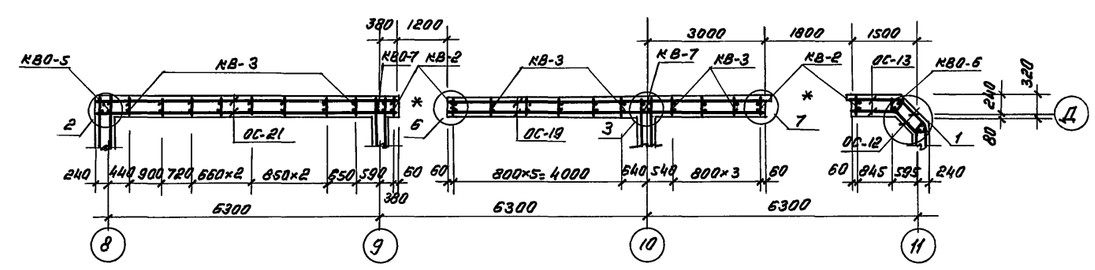

1. Узлы и сечения см. листы АС 27.28
2. Общие примечания см АС. 1-1 л. 13

					218-1-528с. 91 АС. 1-1
Н. контр	Гарбацкий		12.91		
Нач. отд	Гирсунбаева		12.91		
Гл. спец	Гарбацкий		12.91		
ГАП	Саватов		12.91	Детские ясли-сад на 190 мест в монолитных конструкциях	Стадия: Р; Лист: 19; Листов:
ГИП	Акрамов		12.91		
Забгр.	Бабенков		12.91		
Разраб.	Мирзана-римова		12.91	Блок В. Развертки стен по осям А, Б, Д	ТашЗНИИЭП

Привязан:

Инв. №

Согласовано: Сектор ВК Сектор ОВ Сектор ЭО — Начальник 12.91, Бригадир Березин 12.91

Инв. № подл. | Подпись и дата | Взам. инв. №

25224-02 21

кол. Мелешникова

формат А2

Альбом 2

По оси „9"

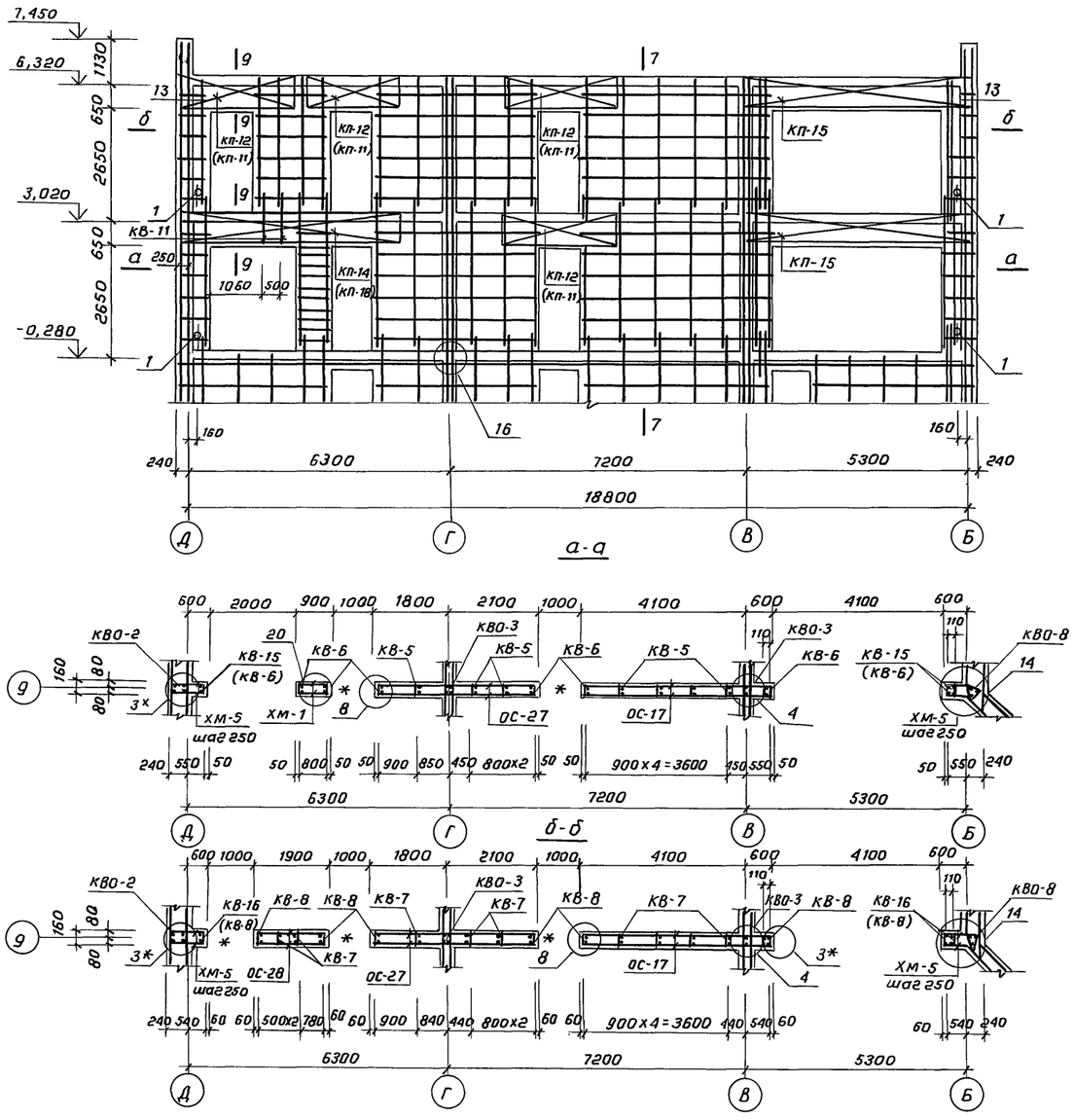

По оси „10"

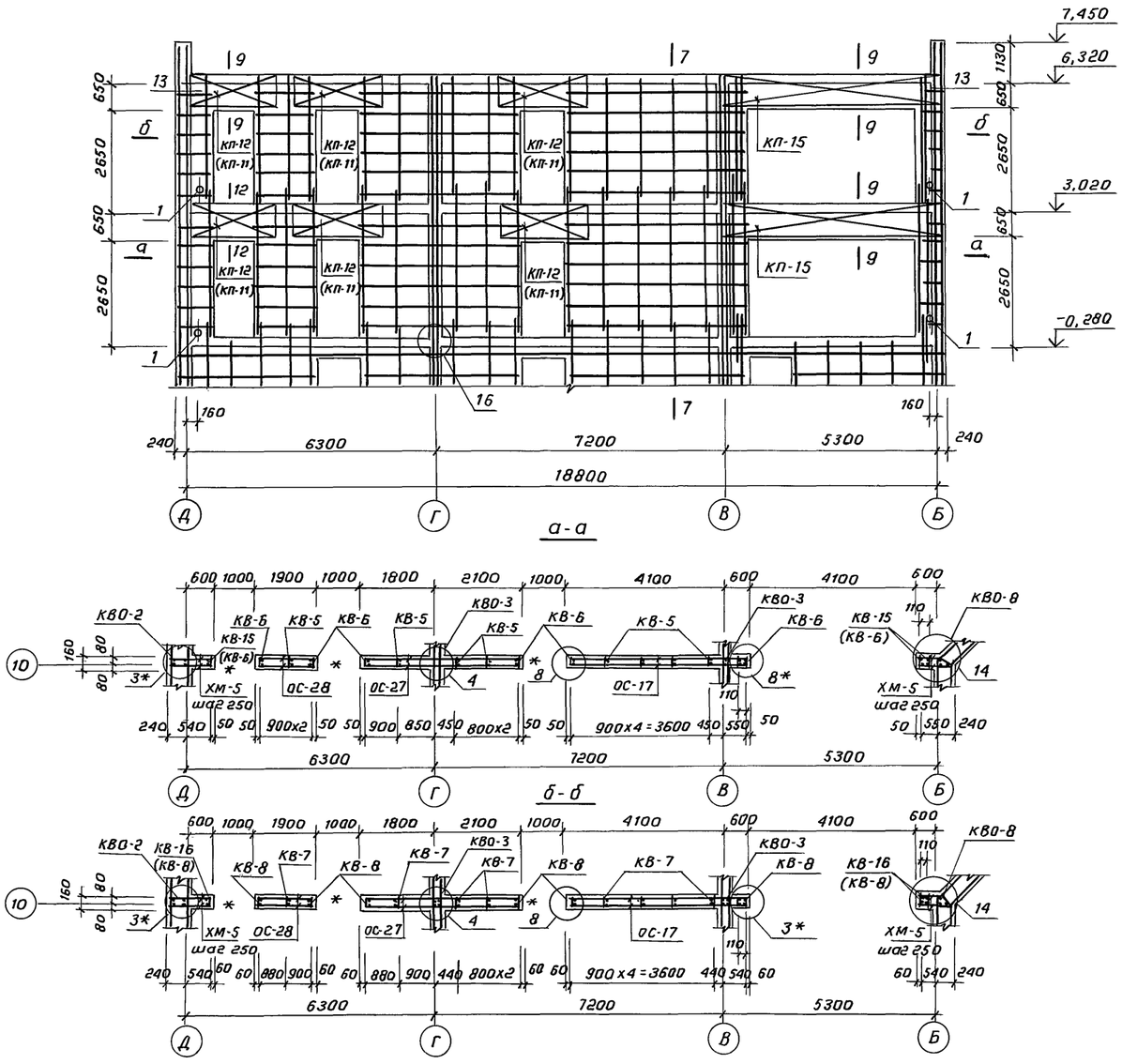

1. Общие примечания см. лист АС.1-1 л.13
2. Марки арматурных элементов в скобках (...) даны для варианта на 8,7 баллов

				218-1-528с.91 АС.1-1			
Н.контр.	Горбацкий		12.91				
Нач.отд.	Турсунбаева		12.91				
Гл.спец.	Горбацкий		12.91				
ГАП	Сагатов		12.91	Детские ясли-сад на 190 мест в монолитных конструкциях.	Стадия	Лист	Листов
ГИП	Акрамов		12.91		Р	20	
Зав.гр.	Бавбеков		12.91				
Разраб.	Мирзакаримова		12.91	Блок В. Развертка стен по осям 9,10.	Таш ЗНИИЭП		

Привязан:

инв.№

Согласовано:

Сектор ВК	Макомова	12.91
Сектор ОВ	Берзон	12.91

инв.№ подл.	подпись и дата	взам.инв.№

25224-02 22

Коп. Владиславлева формат А2

Альбом 2

По оси „Г"

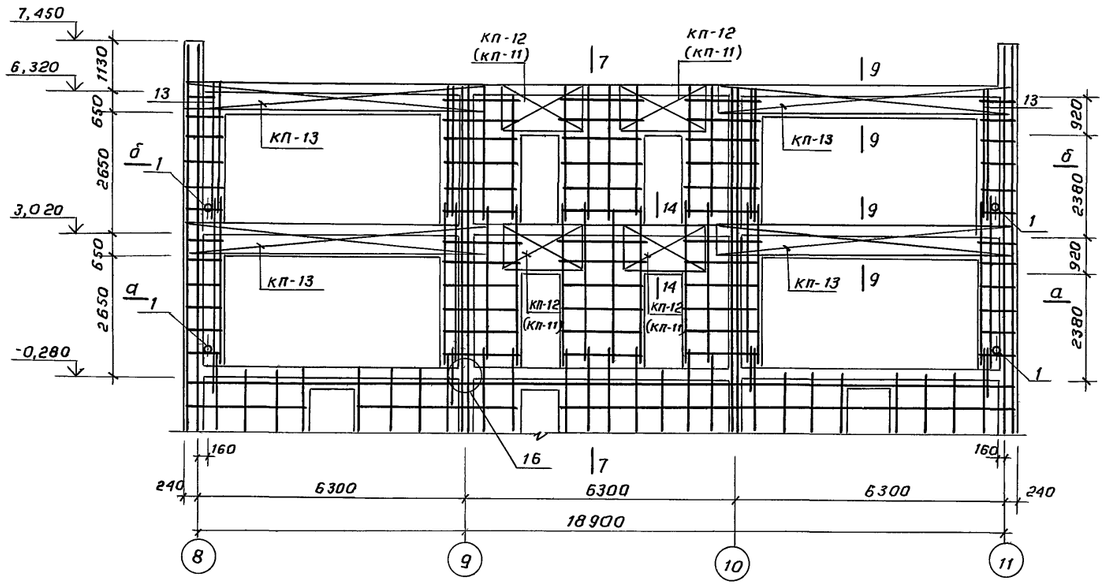

а-а

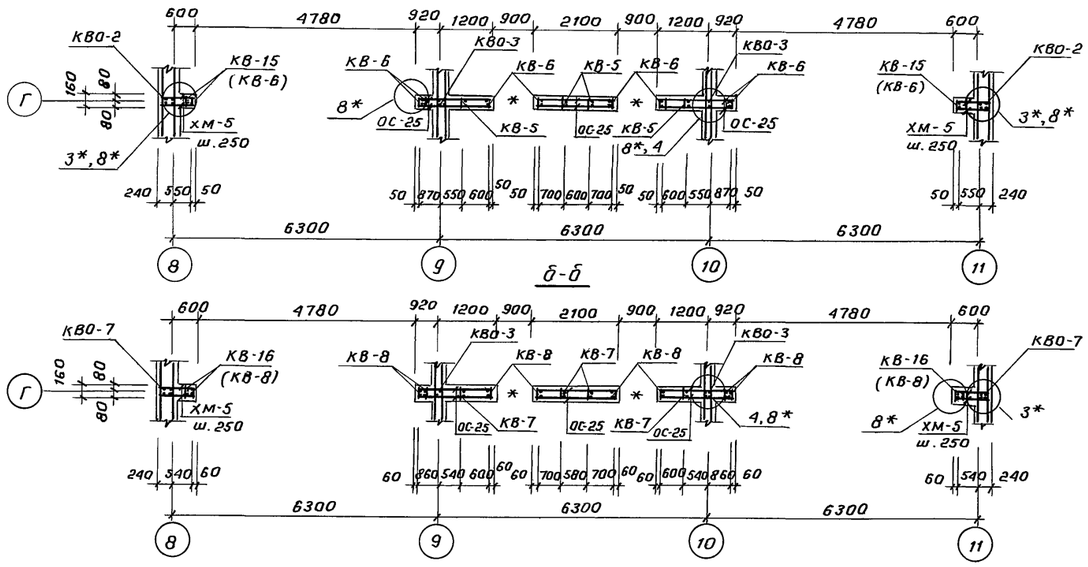

б-б

По оси „В"

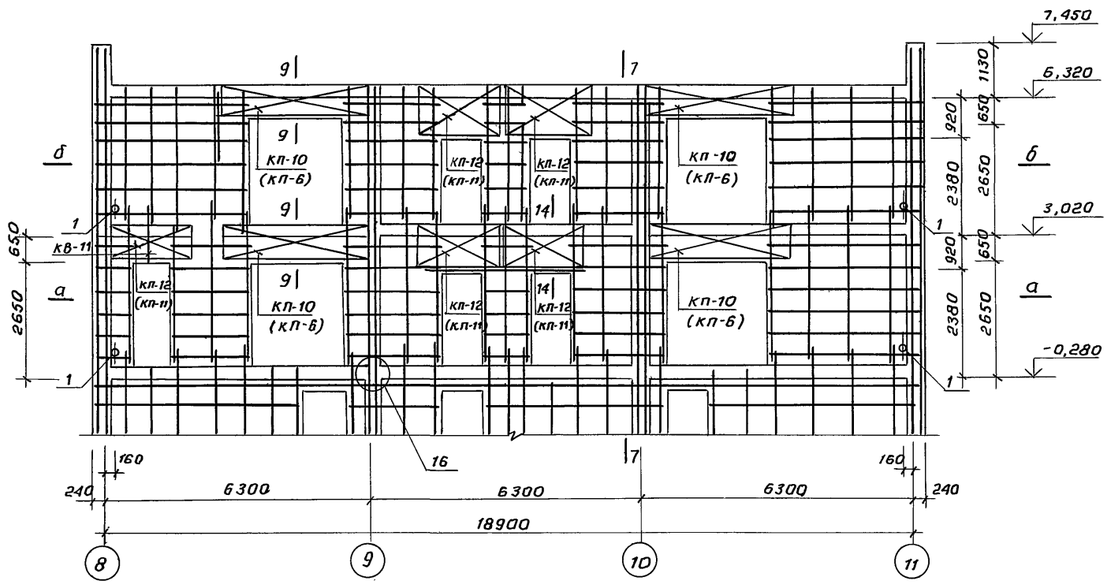

а-а

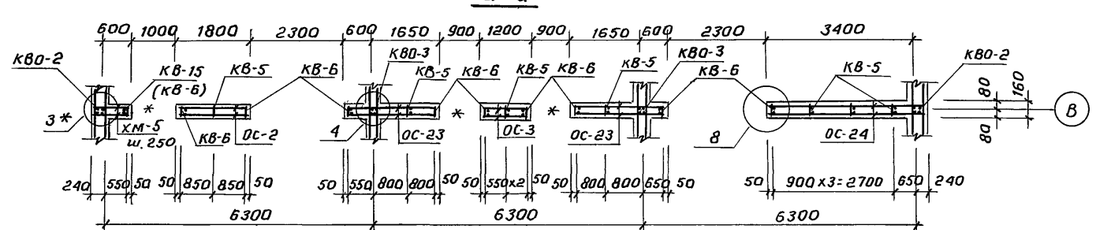

б-б

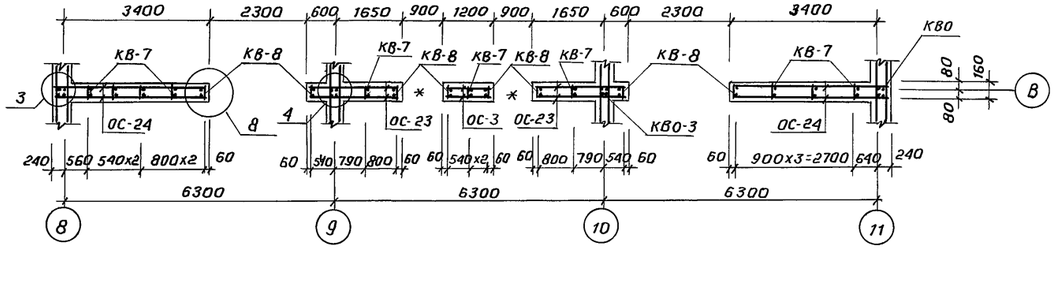

1. Общие примечания см. лист АС.1-1 л. 13
2. Марки арматурных элементов в скобках (...) даны для варианта на 8,7 баллов.

Согласовано:

Сектор ВК	Камова	12.91
Сектор ОВ	Берзон	12.91

Инв.№ подл. | Подпись и дата | Взам.инв.№

Н. контр.	Горбацкий		12.91
Нач. отд	Турсунбаева		12.91
Гл. спец.	Горбацкий		12.91
ГАП	Сагатов		12.91
ГИП	Акрамов		12.91
Зав. ер.	Бавбеков		12.91
Разраб.	Мирзакаримова		12.91

218-1-528с.91 АС.1-1

Привязан:

инв.№

Детские ясли-сад на 190 мест в монолитных конструкциях.

Стадия	Лист	Листов
Р	21	

Блок В. Развертка стен по осям „Г" „В"

ТашЗНИИЭП

25224-02 23

Коп. Владиславлева

Формат А2

Альбом 2

Спецификация арматурных изделий (начало)

Формат	Зона	Поз.	Обозначение	Наименование	К-во шт. 9 бал.	К-во шт. 8,7 бал.	Примечание кг.
				Сборочные единицы			
			АС.01-1л.15-08	Каркас объемный КВ0-1	6	6	10.04
			-09	КВ0-2	20	20	9.704
			-10	КВ0-3	20	20	9.35
			-11	КВ0-4	18	18	7.32
			-12	КВ0-5	6	6	11.58
			-13	КВ0-6	10	10	9.56
			-14	КВ0-7	12	12	11.48
			-15	КВ0-8	4	4	7.36
			-16	КВ0-9	4	4	8.75
			АС.01-1л.14-22	Каркас плоский КВ-1	103	103	8.31
			-23	КВ-2	94	94	8.06
			-24	КВ-3	228	232	5.76
			-25	КВ-4	10	12	2.39
			-26	КВ-5	71	71	5.00
			-27	КВ-6	74	115	7.20
			-28	КВ-7	83	87	5.21
			-29	КВ-8	69	112	5.96
			-30	КВ-9	8	8	6.02
			-31	КВ-10	18	18	4.24
			-32	КВ-11	10	4	2.10
			-36	КВ-15	15	—	9.90
			-37	КВ-16	15	—	8.09
			АС.01-1л.16	Каркас перемычечн. КП-1	54	54	40.52
			-01	КП-2	8	8	19.05
			-02	КП-3	2	2	20.64
			-03	КП-4	4	4	38.94
			-04	КП-5	32	32	20.32
			-05	КП-6	—	16	13.43
			-06	КП-7	10	10	18.79
			-07	КП-8	4	4	22.6
			-08	КП-9	8	8	13.86

Спецификация арматурных изделий (продолжение)

Формат	Зона	Поз.	Обозначение	Наименование	К-во шт. 9 бал.	К-во шт. 8,7 бал.	Примечание кг.
			АС.01-1л16-09	Каркас перемыч. КП-10	20	4	15.74
			-10	КП-11	-	94	9.06
			-11	КП-12	94	—	12.08
			-12	КП-13	8	16	52.92
			-13	КП-14	8	4	25.27
			-14	КП-15	20	20	46.95
			-16	КП-17	8	8	13.62
			-17	КП-18	—	2	11.69
			-18	КП-19	6	6	63.20
			-19	КП-20	2	2	75.37
			-20	КП-21	4	—	15.07
			АС.01-1л.20	Закладная деталь ЗД-1	1	1	15.31
				ЗД-2	2	2	8.48
				ЗД-3	2	2	19.85
				ЗД-4	4	4	9.22
				ЗД-5	50	50	2.92
				ЗД-6	11	11	1.89
				Отдельные стержни			
		ОС-1		ф8А-I ℓ=840	196	196	0.332
		ОС-2		ф8А-I ℓ=1800	86	86	0.711
		ОС-3		ф8А-I ℓ=1800	574	574	0.474
		ОС-4		ф8А-I ℓ=2400	148	148	0.948
		ОС-5		ф8А-I ℓ=3350	218	218	1.323
		ОС-6		ф8А-I ℓ=1500	154	154	0.592
		ОС-7		ф8А-I ℓ=4200	66	66	1.659
		ОС-8		ф8А-I ℓ=4800	22	22	1.896
		ОС-9		ф8А-I ℓ=8500	16	16	3.357
		ОС-10		ф8А-I ℓ=6400	50	50	2.528
		ОС-11		ф8А-I ℓ=2000	160	160	0.790
		ОС-12		ф8А-I ℓ=900	510	510	0.355
		ОС-13		ф8А-I ℓ=960	188	188	0.379
		ОС-14		ф8А-I ℓ=2800	42	42	1.106
		ОС-15		ф8А-I ℓ=750	104	104	0.298
		ОС-16		ф8А-I ℓ=1600	150	150	0.632

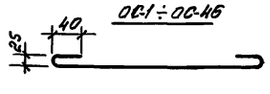

1. Данный лист см. совместно АС.1-1 л.10...23
2. Примечание см. на листе АС.1-1 л.23

Инв.№ подл. | Подпись и дата | Взам. инв.№

Привязан:

Инв.№

Н. контр.	Горбацкий		12.91
Нач. отд.	Турсунбаева		12.91
Гл. спец.	Горбацкий		12.91
ГАП	Сагатов		12.91
ГИП	Акрамов		12.91
Зав. ср.	Баббеков		12.91
Разраб.	Мирзакаримова		12.91

218-1-528с 91 АС.1-1

Детские ясли-сад на 190 мест в монолитных конструкциях.

Стадия	Лист	Листов
Р	22	

Спецификация арматурных изделий 9; 8; 7 баллов

ТашЗНИИЭП

кол. Мелемникова

формат А2

Альбом 2

Спецификация арматурных изделий (продолжение)

Формат	Зона	Поз.	Обозначение	Наименование		К-во шт. 9б	К-во шт. 8,7б	Примечание
		ОС-17		Ф8А-I	ℓ=4750	120	120	1.876
		ОС-18		Ф8А-I	ℓ=1750	28	28	0.691
		ОС-19		Ф8А-I	ℓ=7700	68	68	3.042
		ОС-21		Ф8А-I	ℓ=7000	40	40	2.765
		ОС-22		Ф8А-I	ℓ=7250	40	40	2.864
		ОС-23		Ф8А-I	ℓ=2250	126	126	0.888
		ОС-24		Ф8А-I	ℓ=3710	84	84	1.477
		ОС-25		Ф8А-I	ℓ=2120	168	168	0.837
		ОС-27		Ф8А-I	ℓ=3950	126	126	1.560
		ОС-28		Ф8А-I	ℓ=1900	98	98	0.750
		ОС-29		Ф8А-I	ℓ=3100	20	20	1.224
		ОС-30		Ф8А-I	ℓ=6800	14	14	2.686
		ОС-31		Ф8А-I	ℓ=7350	20	20	2.982
		ОС-32		Ф8А-I	ℓ=5000	68	68	1.975
		ОС-33		Ф8А-I	ℓ=4400	18	18	1.738
		ОС-34		Ф8А-I	ℓ=3500	28	28	1.382
		ОС-35		Ф8А-I	ℓ=1000	20	20	0.395
		ОС-36		Ф8А-I	ℓ=1400	2	2	0.553
		ОС-37		Ф8А-I	ℓ=2650	28	28	1.046
		ОС-39		Ф8А-I	ℓ=1300	14	14	0.514
		ОС-40		Ф8А-I	ℓ=5400	28	28	2.133
		ОС-45		Ф4 Вр I	ℓ=320	10750	10750	0.032
		ОС-46		Ф4 Вр I	ℓ=160	6702	6702	0.016
		ОС-47		Ф22 А-III	ℓ=1300	32	32	3.87

ОС-1 ÷ ОС-46

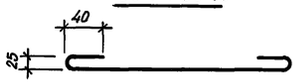

Спецификация арматурных изделий (окончание)

Формат	Зона	Поз.	Обозначение	Наименование		К-во шт 9б	К-во шт 8,7б	Примечание
		ХМ-1	АС-01-1 л.16	Ф8А-I	ℓ=2210	52	52	0.87
		ХМ-2			ℓ=2410	39	39	0.94
		ХМ-3			ℓ=1610	13	13	0.63
		ХМ-4		Ф8 А I	ℓ=860	504	504	0.34
		ХМ-5		Ф8 А I	ℓ=2100	210	210	0.83

Ведомость расхода стали на стены, кг

Марка элемента	Изделия арматурные											Всего	Изделия закладные										Всего	Общий расход
	Арматура класса												Прокат марки					Арматура класса						
	A-I					A-III					Вр-I		В ст 3					A-III						
	ГОСТ 5781-82*					ГОСТ 5781-82*					ГОСТ 6727-80*		ГОСТ 103-76*					ГОСТ 5781-82*						
	Ф8	Ф10	Ф12	Ф14	Итого	Ф12	Ф14	Ф18	Ф20	Ф22	Итого	Ф4	Итого		-10×30	-10×50	-10×100	-10×150	Итого	Ф8	Ф10	Ф14	Итого		
9 баллов	6379.13	2797.73	2615.59	420.39	12212.84	1204.32	728.44	61.14	28.60	1805.74	3828.24	2711.08	2711.08	18752.16	85.98	6.25	78.50	19.47	190.2	16.62	67.50	1.32	85.44	275.64	19027.80
8,7 баллов	7490.9	2938.53	3097.58	—	13527.04	1359.04	122.96	61.14	28.60	1666.22	3237.96	669.67	669.67	17434.67	85.98	6.25	78.50	19.47	190.2	16.62	67.50	1.32	85.44	275.64	17710.31

1. Данный лист см. совместно с АС.1-1 л. 10...22.
2. Отдельные стержни ОС1...ОС46 изготовить согласно чертежу
3. Арматура класса AI, AIII по ГОСТ 5781-82*.
4. Арматура класса Вр I по ГОСТ 6727-80*.

Инв.№ подл. | Подпись и дата | Взам.инв.№

Н.контр.	Горбацкий		218-1-528с.91 АС.1-1
Нач.отд.	Турсунбаева		
Гл.спец.	Горбацкий		
ГИП	Акрамов		Детские ясли-сад на 190 мест в монолитных конструкциях
ГАП	Сагатов		Стадия: Р; Лист: 23; Листов:
Зав.гр.	Бавбеков		Спецификация арматурных изделий. Выборка стали на 9, 8,7 баллов
Разраб.	Кирилец		ТашЗНИИЭП

Привязан

Инв.№

25224-02 25

Копировала Блинова Формат А2

Альбом 2

По оси „6"

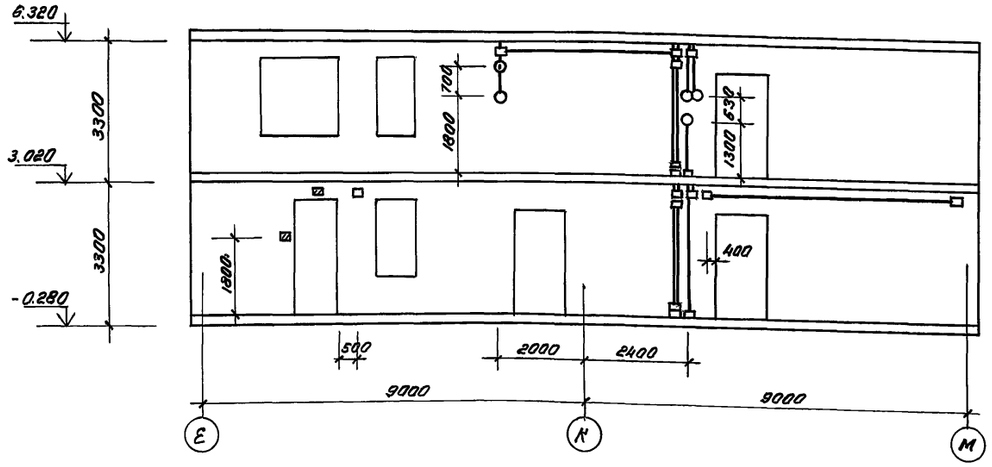

По оси „10"

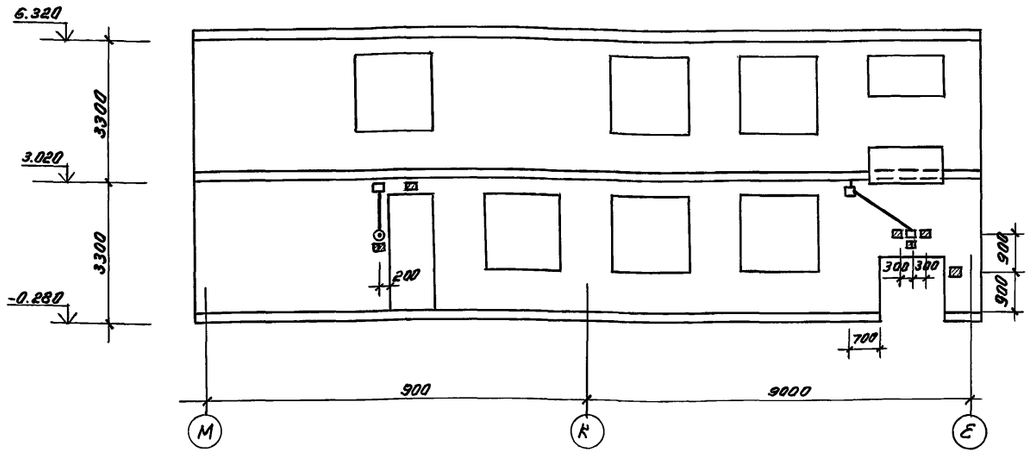

По оси „8"

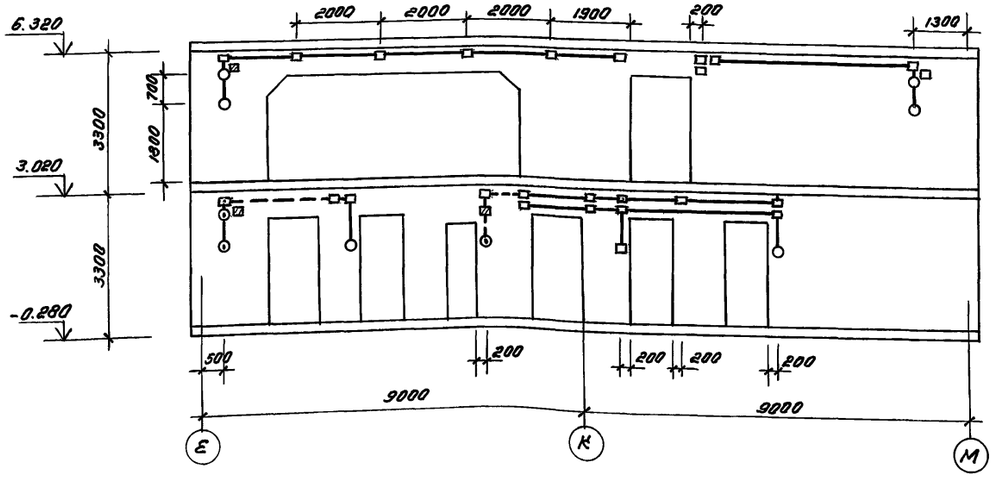

По оси „9"

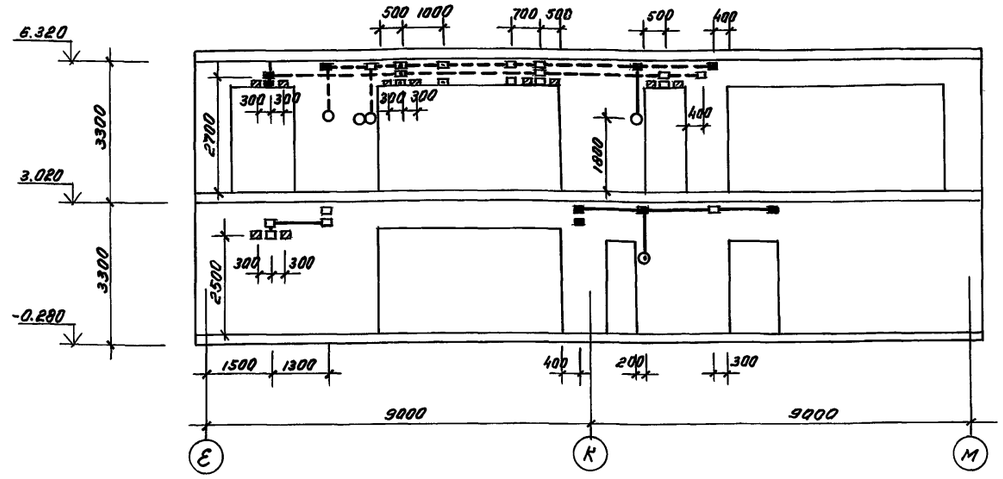

По оси „К"

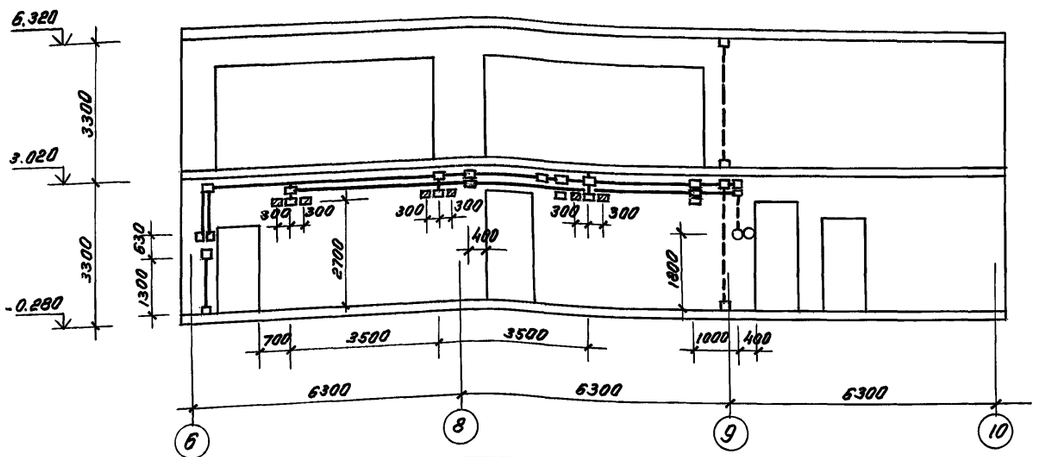

Условные обозначения

- □ — Коробка ответвительная 1245 Уз. устанавливаемая с лицевой стороны
- ⊡ — То же, с обратной стороны
- ■ — То же, с двух сторон
- ○ — Коробка установочная 1256 Уз. устанавливаемая с лицевой стороны
- ⊙ — То же, с обратной стороны
- ● — То же, с двух сторон
- ▨ — Закладная деталь (деревянный брус 60×60×60 мм)
- ▩ — То же, с обратной стороны
- —— — Проводка с лицевой стороны
- - - - — То же, с обратной стороны

Примечания см. АС 1-1 л.25

				218-1-528с.91 АС.1-1	
Н.контр.	Горбацкий		12.91		
Нач.отд.	Турсундаева		12.91		
Гл.спец.	Горбацкий		12.91		
ГИП	Акрамов		12.91	Детские ясли-сад на 190 мест в монолитных конструкциях	Стадия Р; Лист 24; Листов
ГАП	Саватов		12.91		
Зав.ер.	Бабенков		12.91		
Разраб.	Кулакметова		12.91	Развертки стен по осям Б, 8, 9, 10, К. С деталями электроразводки.	ТашЗНИИЭП

Привязан:

Инв.№

25224-02 26

Кол. Мелешникова

Формат А2

Инв.№ подл. | Подпись и дата | Взам. инв.№ | Сектор 3 | Ким | 12.91

Альбом 2

По оси А,Б

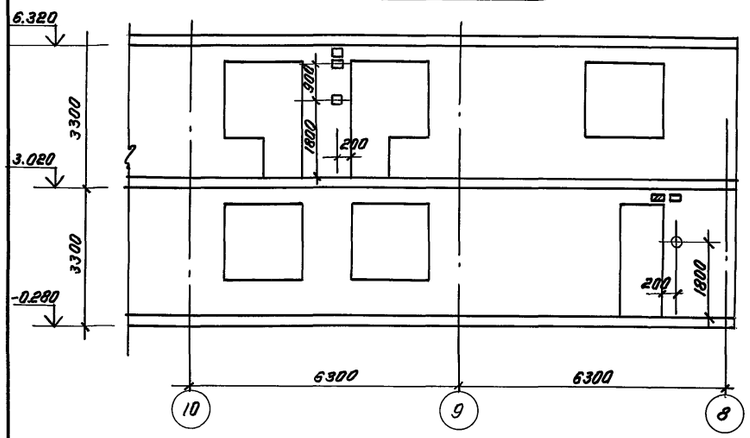

По оси В

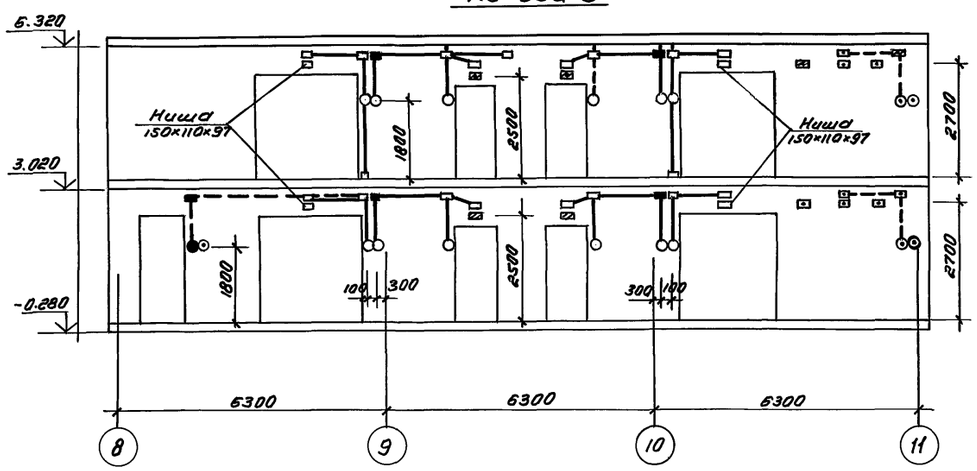

По оси Г

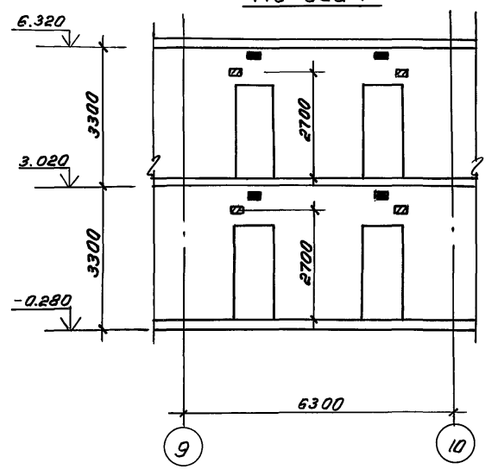

По оси Д

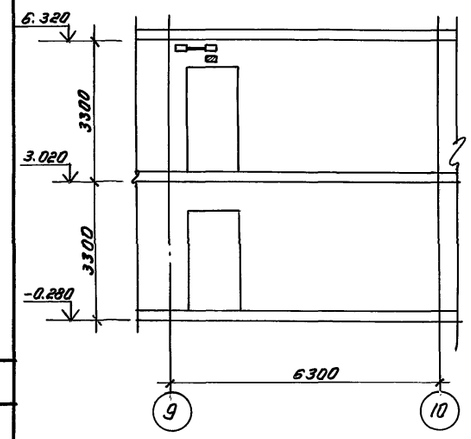

По оси „И"

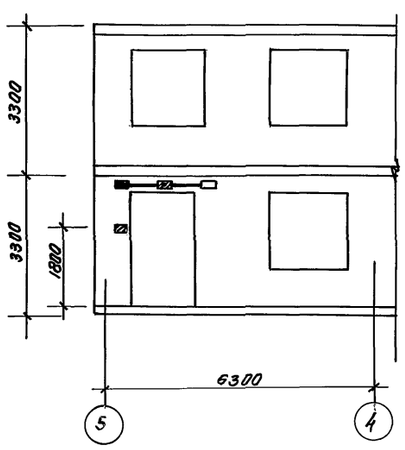

По оси Л

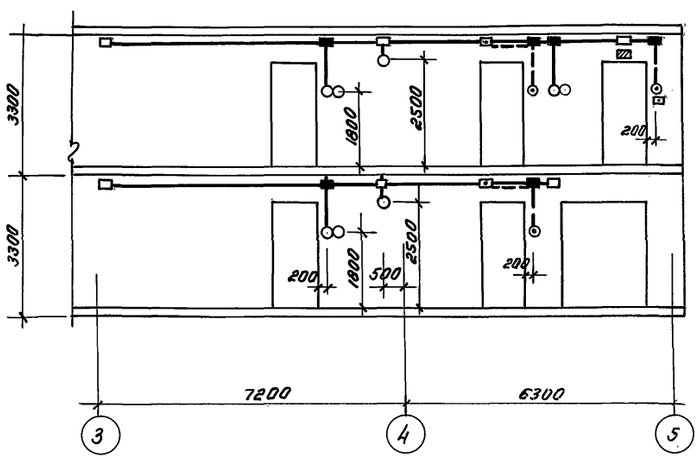

По оси „Н"

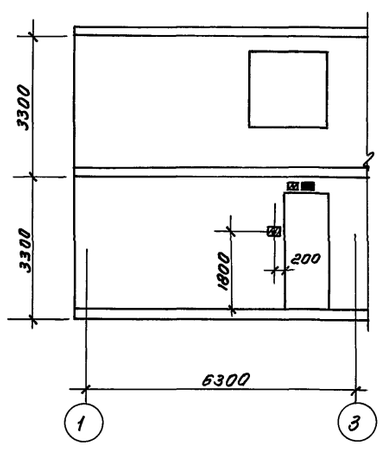

По оси М

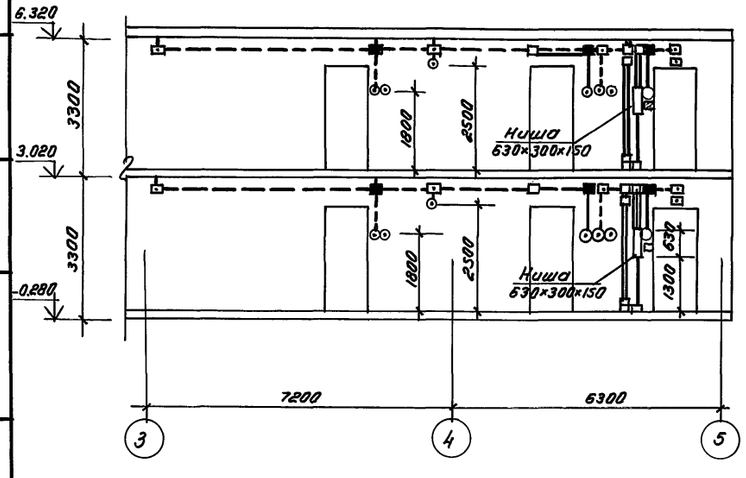

По оси М

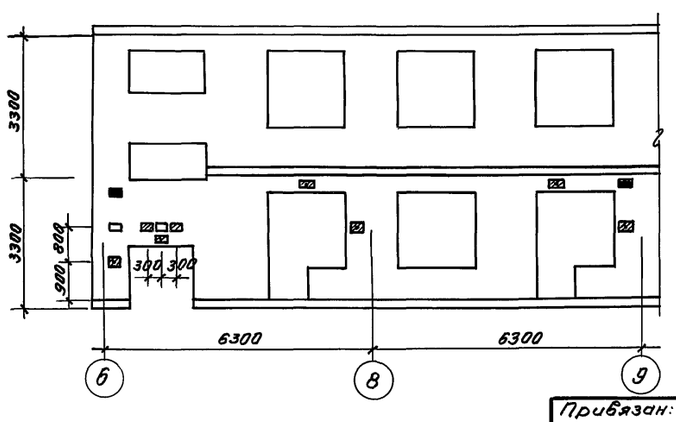

1. Данный лист см. совместно с АС.1-1 л.24.26
2. Условные обозначения электроразводки см. АС.1-1 л.24
3. Спецификация элементов электроразводки см. АС.1-1 л. 26
4. Перед бетонированием стен установить все элементы электроразводки согласно АС.1-1 л. 24,25,26.
5. Закладную деталь изготовить из антисептированных деревянных брусьев

Согласовано
Сектор 3 / Ким 12.91

Инв. № подл. | Подпись и дата | Взам. инв. №

					218-1-528с.91 АС.1-1
Н.контр.	Горбацкий		12.91		
Нач. отд.	Турсунбаева		12.91		
Гл. спец.	Горбацкий		12.91		
ГИП	Акрамов		12.91	Детские ясли-сад на 190 мест в монолитных конструкциях	Стадия: Р; Лист: 25; Листов:
ГАП	Сагатов		12.91		
Зав.ер.	Бабенков		12.91		
Разраб.	Кулахметова		12.91	Развертки стен по осям А,Б,В,Г,Д,И,Л,Н,М. с деталями электроразводки	Ташзнииэп

Привязан:

Инв.№

25224-02 27

кап. Мележникова

формат А2

Альбом 2

По оси 1, 2

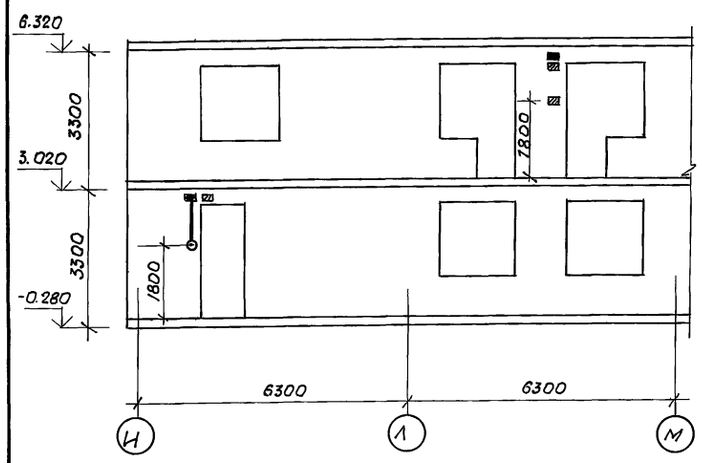

По оси 3

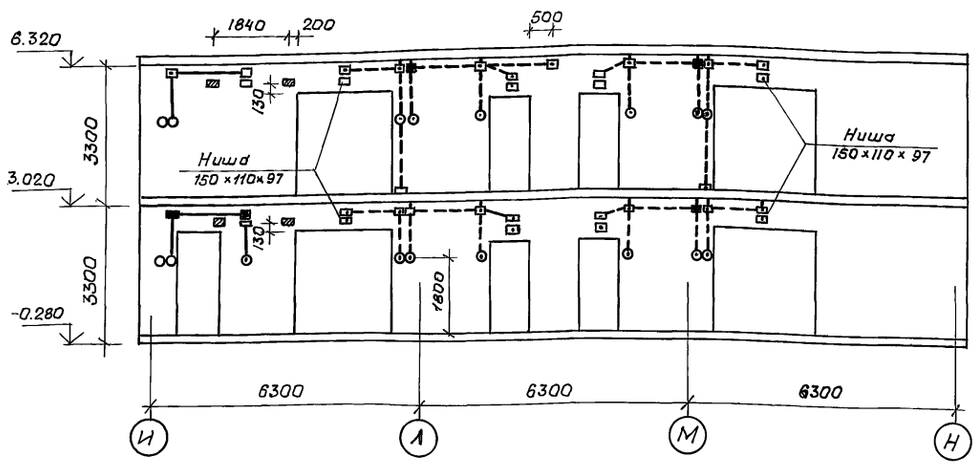

По оси 4

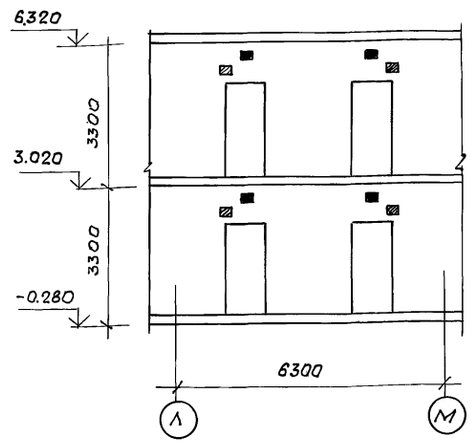

По оси 9

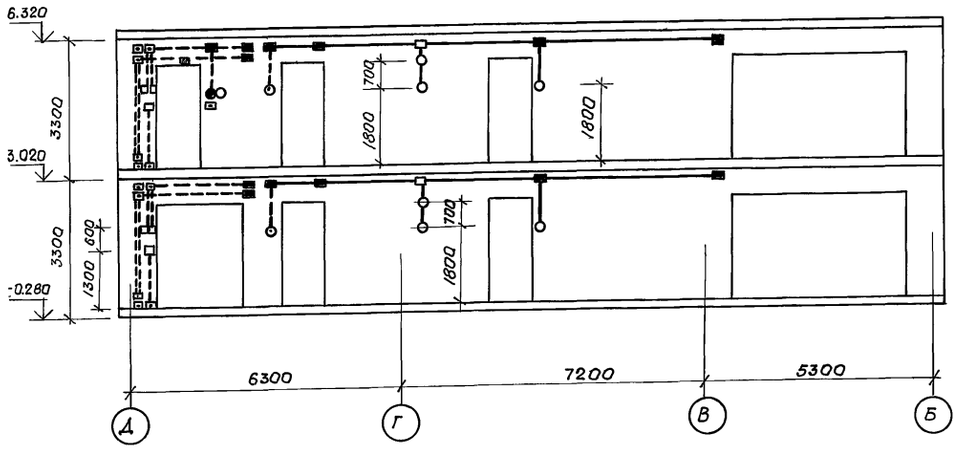

По оси 10

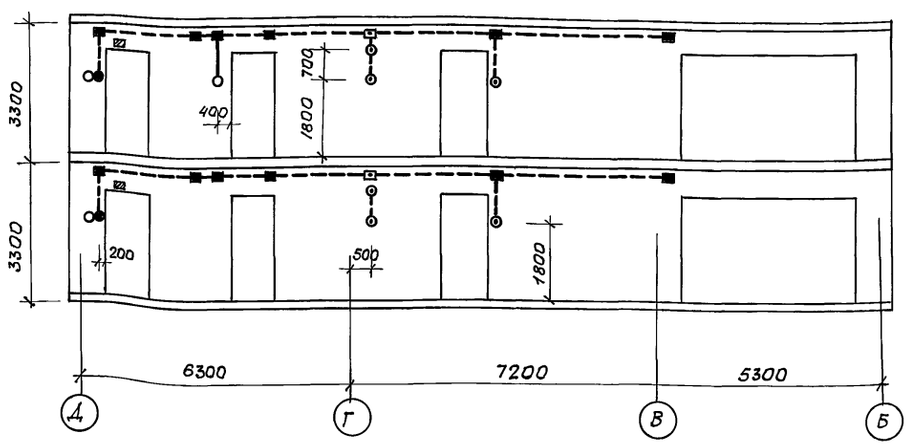

По оси „5"

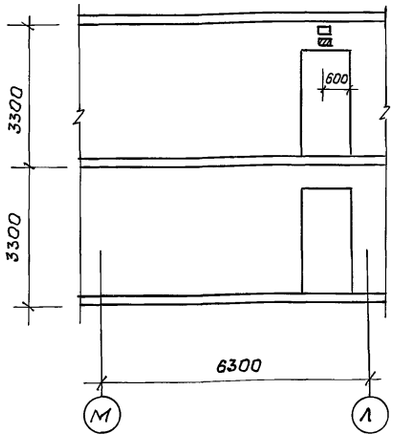

По оси 8

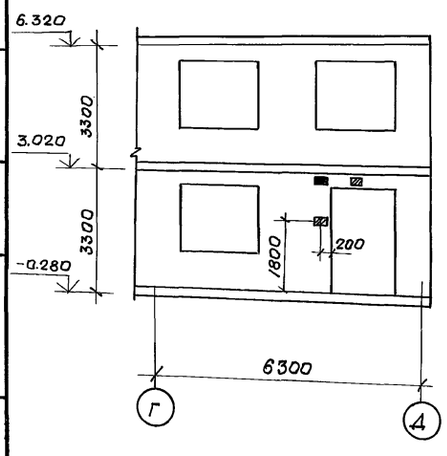

По оси „11"

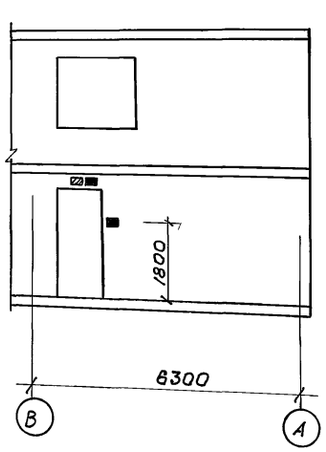

Спецификация элементов электроразводки (начало)

Марка поз.	Обозначение	Наименование	Кол.	Масса ед., кг.	Примечание.
	ТУ6-19-051-339-82	Труба винипластовая			
		ф32 п.м.	20		
		ф25 п.м	450		
	ТУ 36-2682-85	Коробка ответвительная Л 245 У3 шт.	345		
	ТУ 36-2682-85	Коробка установочная Л 256 У3 шт.	114		

(продолжение)

Марка поз.	Обозначение	Наименование	Кол.	Масса ед., кг	Примечание.
		Закладная деталь (Деревянный брус. 60×60×60) шт.	86		

Примечания см. АС. 1-1 л. 25

Н.контр.	Горбацкий		12.91
Нач.отд.	Турсунбаева		12.91
Гл.спец.	Горбацкий		12.91
ГИП	Акрамов		12.91
ГАП	Сагатов		12.91
Зав.гр.	Бавбеков		12.91
Разраб.	Кулахметова		12.91

218-1-528с. 91 АС. 1-1

Детские ясли-сад на 190 мест монолитных конструкциях.

Развертки стен по осям 1, 2, 3, 4, 9, 10, 5, 8, 11 с деталями электроразводки.

Стадия	Лист	Листов
Р	26	

Таш ЗНИИЭП

Привязан

Инв.№

Согласовано

Сектор Э | Ким | 12.91

Инв.№подл. | Подпись и дата | Взам.инв.№

25224-02 28

копиров. Немишева

формат А2

Альбом 2

1-1

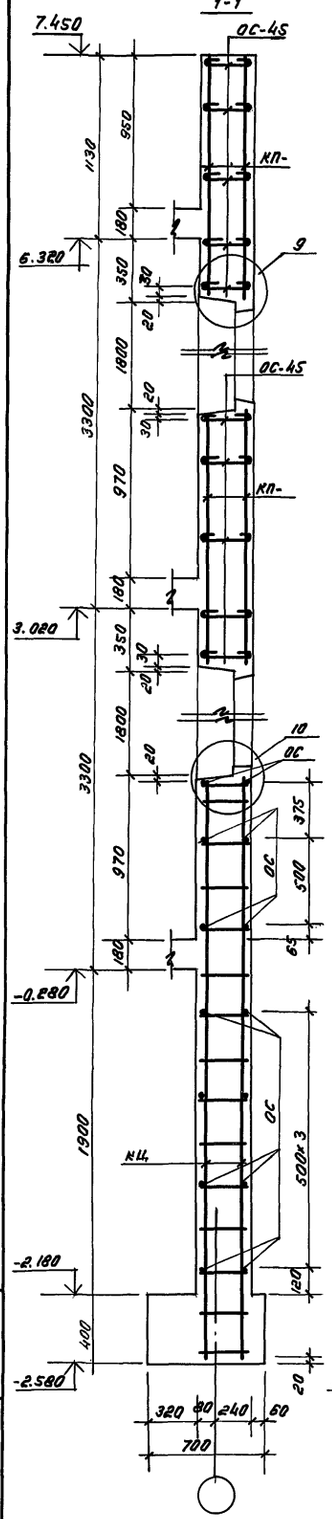

2-2

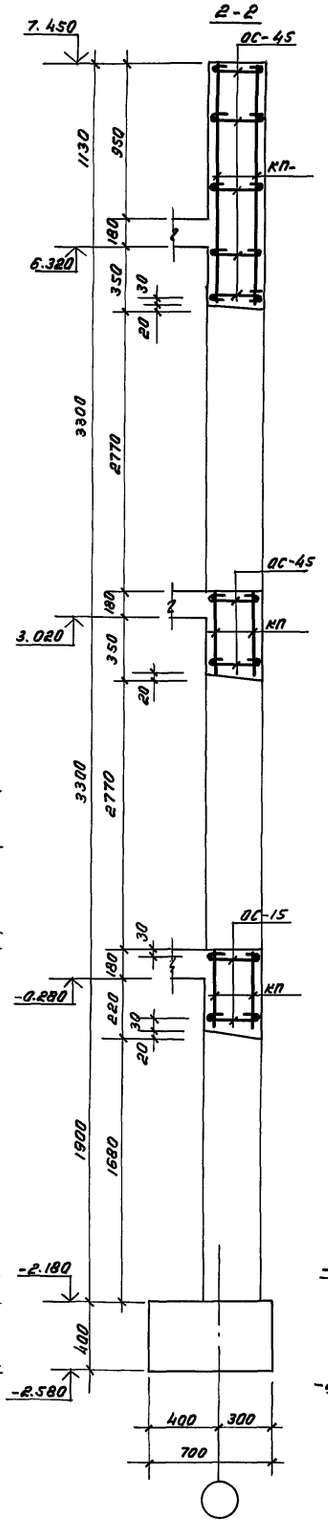

3-3

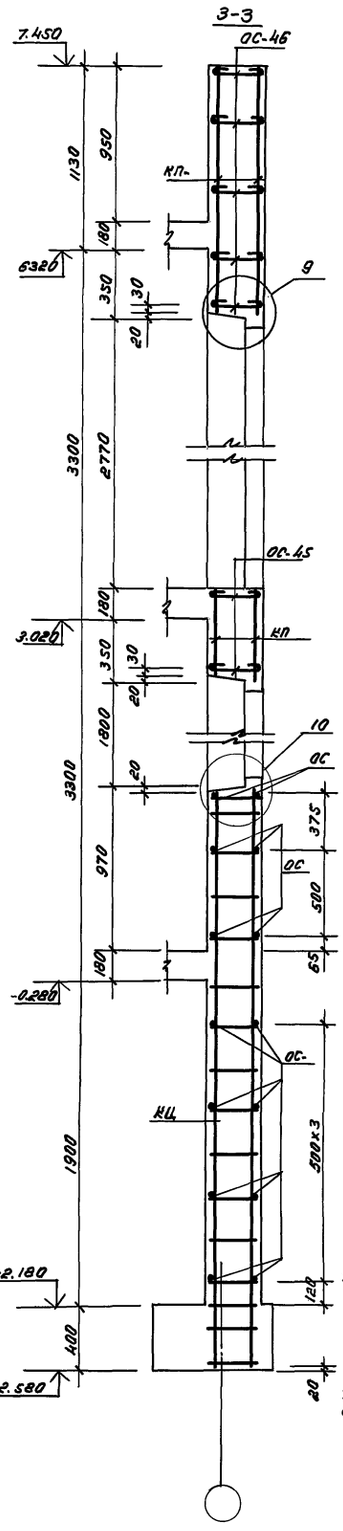

4-4 (15-15)

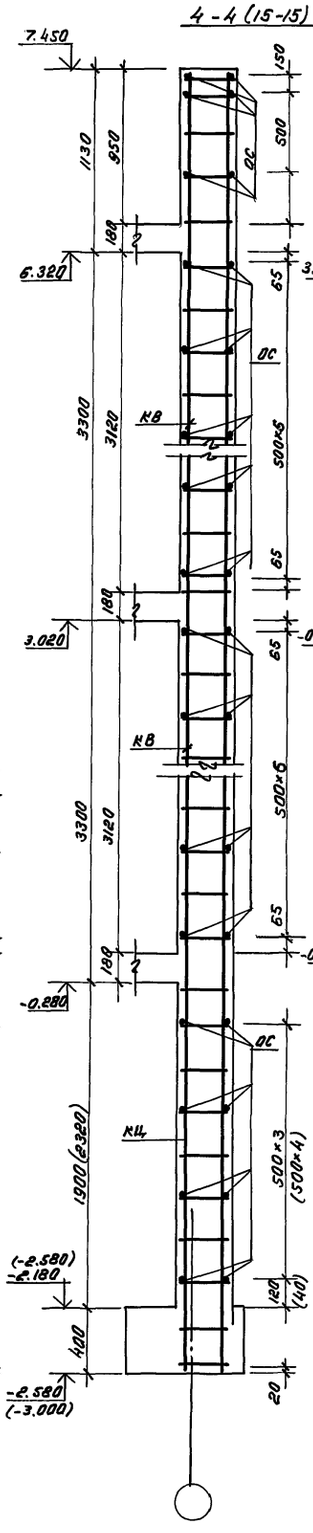

5-5

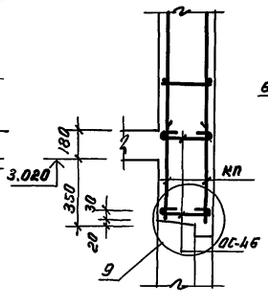

6-6

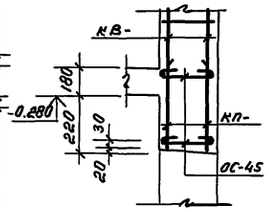

13-13

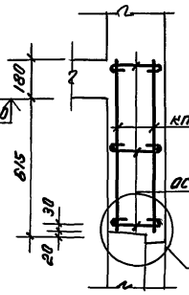

7-7(8-8)

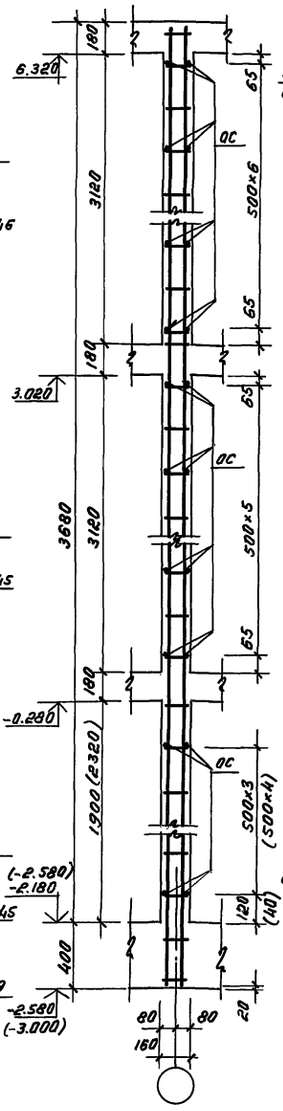

9-9

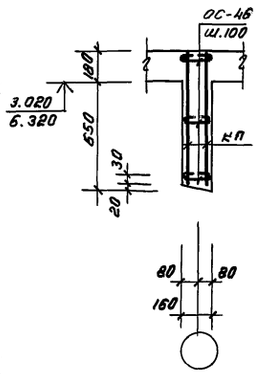

10-10

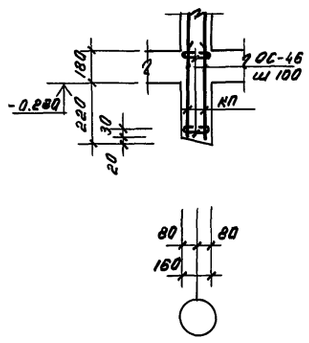

11-11

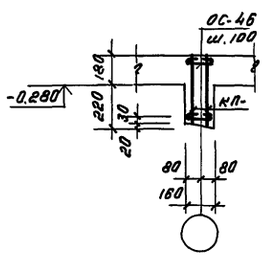

14-14

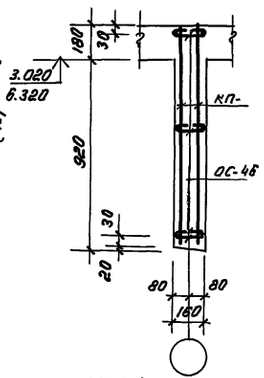

12-12

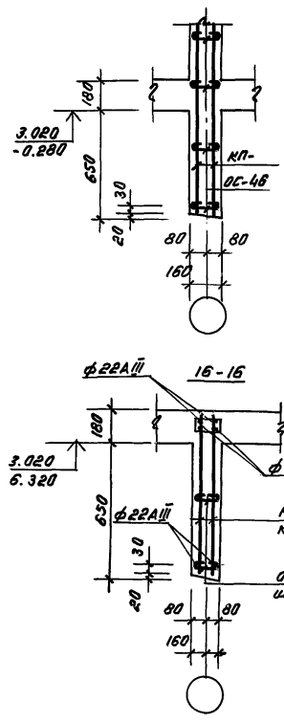

16-16

1. Примечания см. АС.1-1 л.13
2. Развертки стен см. АС.1-1 л.10...21, АС01-1 л.7...12
3. Детали 9,10 см. АС.1-1 л.28
4. В сечения 1-1... 4-4, 7-7, 8-8, 15-15 армирование фундаментов условно не показано
5. Марки каркасов и отдельных стержней смотри на развертках стен АС.1-1 л. 10...21; АС.01-1 л.7...12

					218-1-528с.91. АС.1-1
Н.контр.	Горбацкий		12.91		
Нач.отд.	Турсунбаева		12.91		
Гл.спец.	Горбацкий		12.91		
ГИП	Акрамов		12.91	Детские ясли-сад на 190 мест в монолитных конструкциях	Стадия Р; Лист 27; Листов
ГАП	Саматов		12.91		
Разраб.	Акрамов		12.91	Сечения 1-1 ÷ 16-16	ТашЗНИИЭП

Привязан:

Инв. №

Инв. № подл. | Подпись и дата | Взам. инв. №

25224-02 29

кол. Мелешникова

формат А2

Альбом 2

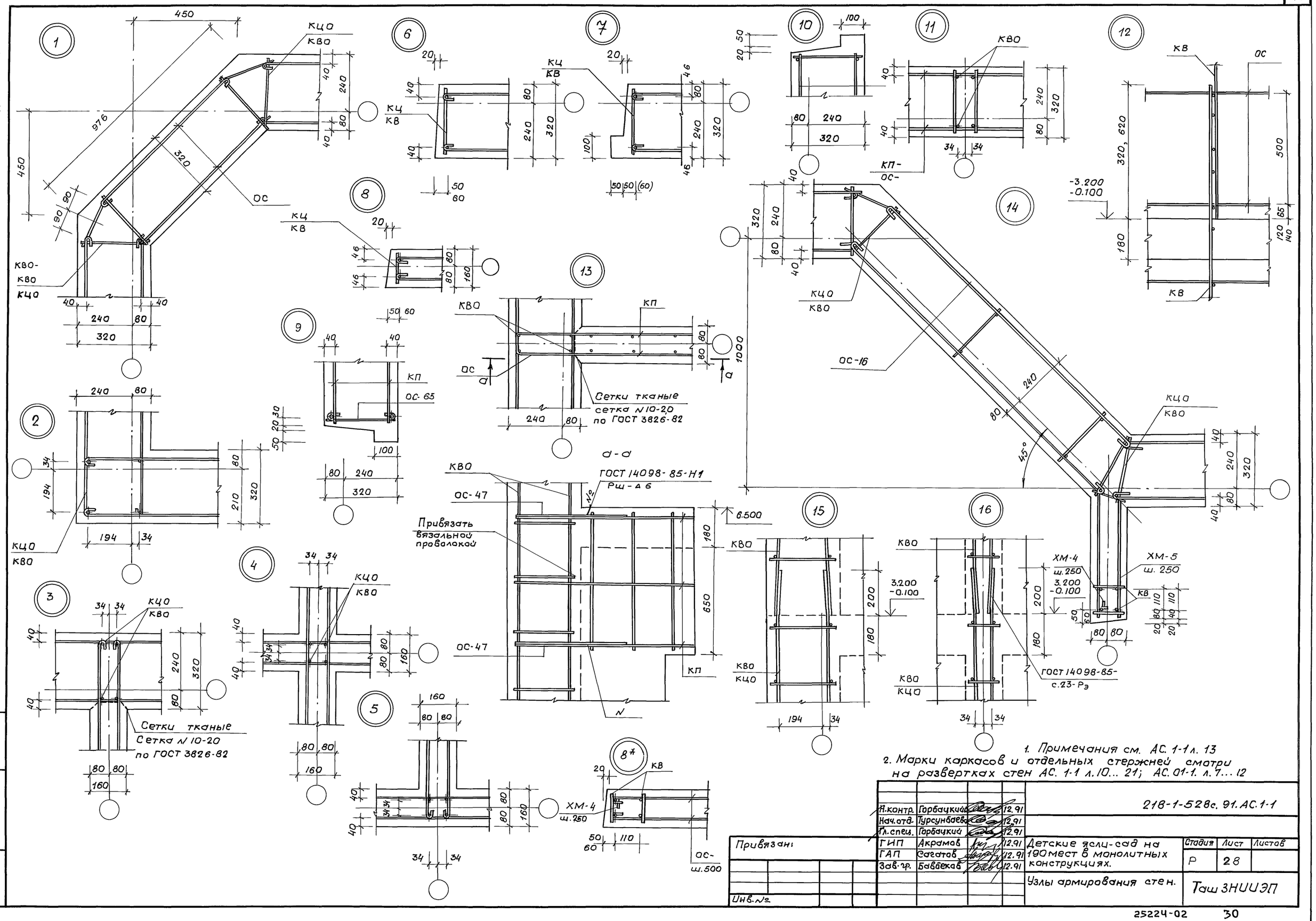

1. Примечания см. АС. 1-1 л. 13
2. Марки каркасов и отдельных стержней смотри на развертках стен АС. 1-1 л. 10... 21; АС. 01-1. л. 7... 12

Н.контр.	Горбацкий		12.91	218-1-528с. 91.АС.1-1
Нач.отд.	Турсунбаев		12.91	
Гл.спец.	Горбацкий		12.91	
ГИП	Акрамов		12.91	Детские ясли-сад на 190 мест в монолитных конструкциях.
ГАП	Сагатов		12.91	
Зав.гр.	Бавбекав		12.91	Узлы армирования стен.

Стадия	Лист	Листов
Р	28	

Таш ЗНИИЭП

Привязан:

Инв.№

Инв.№подл. | Подпись и дата | Взам.инв.№

25224-02 30

Копир. Немишева

формат А2

Альбом 2

17

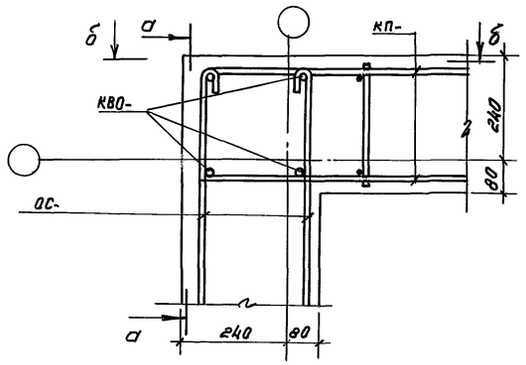

18

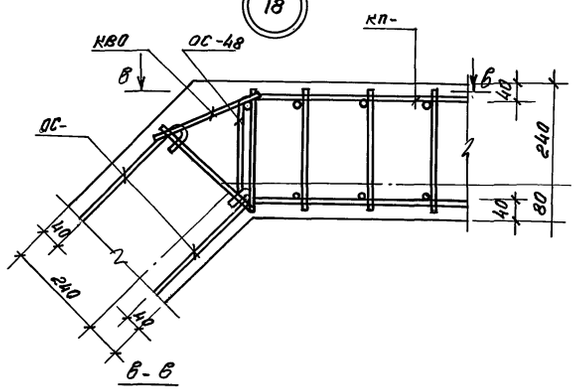

19

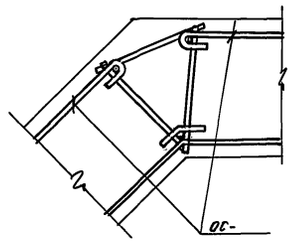

Схема расположения деревянных пробок в оконных и дверных проемах

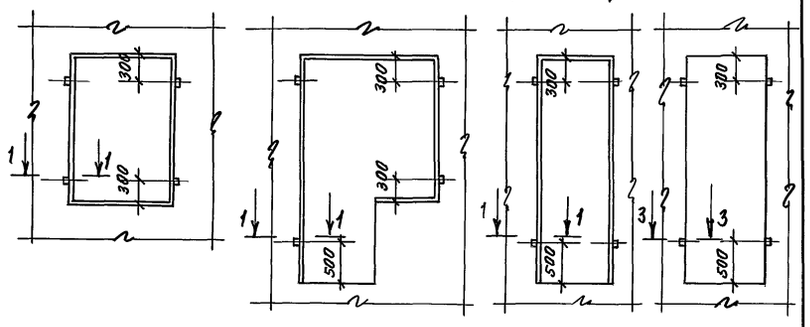

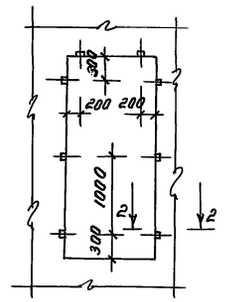

а-а

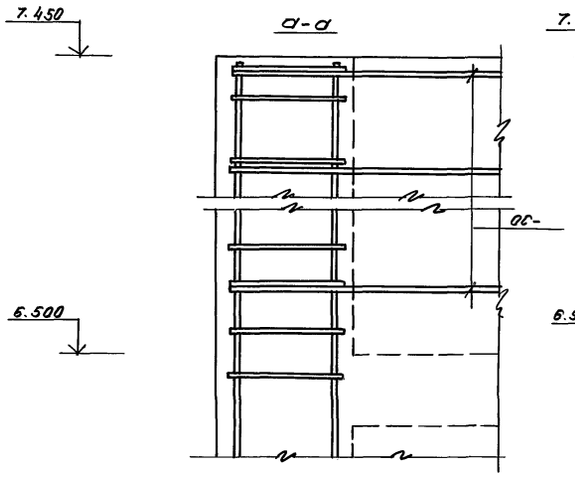

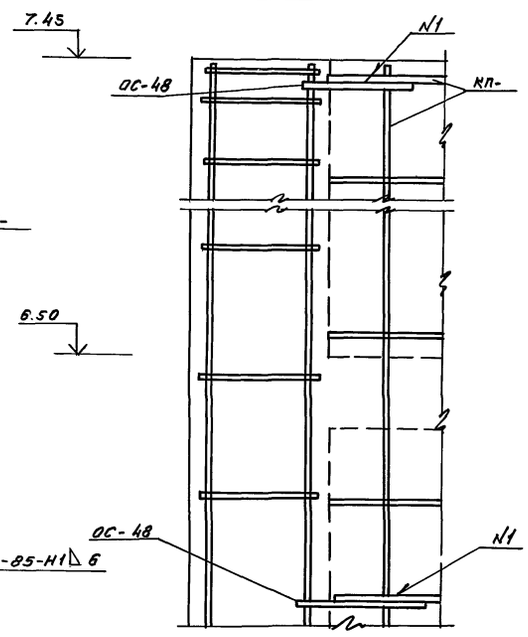

20

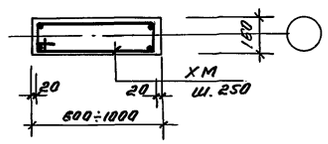

1-1 2-2 3-3

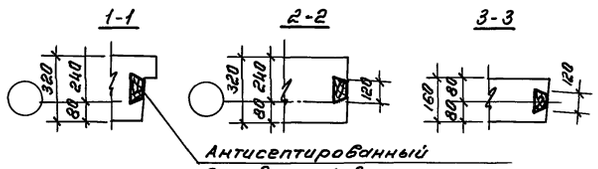

Антисептированный деревянный брус 100×120×60

б-б

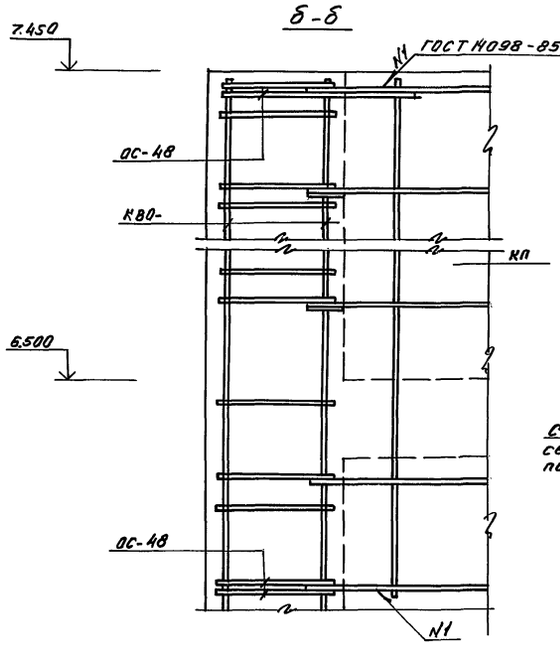

3*

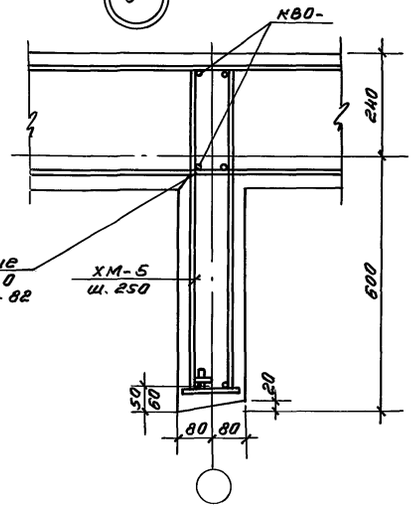

21

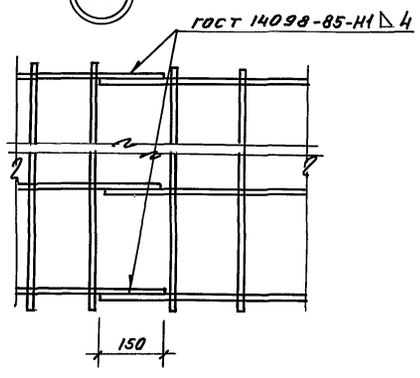

1. Примечания см. АС 1-1 л. 13
2. Антисептированный деревянный брус перед бетонированием зафиксировать к продольным стержням каркасов с помощью вязальной проволоки.
3. Марки каркасов и отдельных стержней смотри на развертках стен АС.1-1 л. 10...21; АС.01-1 л. 7...12.

					218-1-528 с. 91 АС.1-1
Н. контр.	Горбацкий			12.91	
Нач. отд.	Турсунбаев			12.91	
Гл. спец.	Горбацкий			12.91	
ГИП	Акрамов			12.91	Детские ясли-сад на 190 мест в монолитных конструкциях
ГАП	Сеитаев			12.91	
Зав. гр.	Баббеков			12.91	
					Узлы армирования стен

Привязан:	Стадия	Лист	Листов
	Р	29	
Инв. №	Ташгипромез		

25224-02 31

Коп. Мелешникова

Формат А2

Инв. № подл. | Подпись и дата | Взам. инв. №

На отм. 3.080

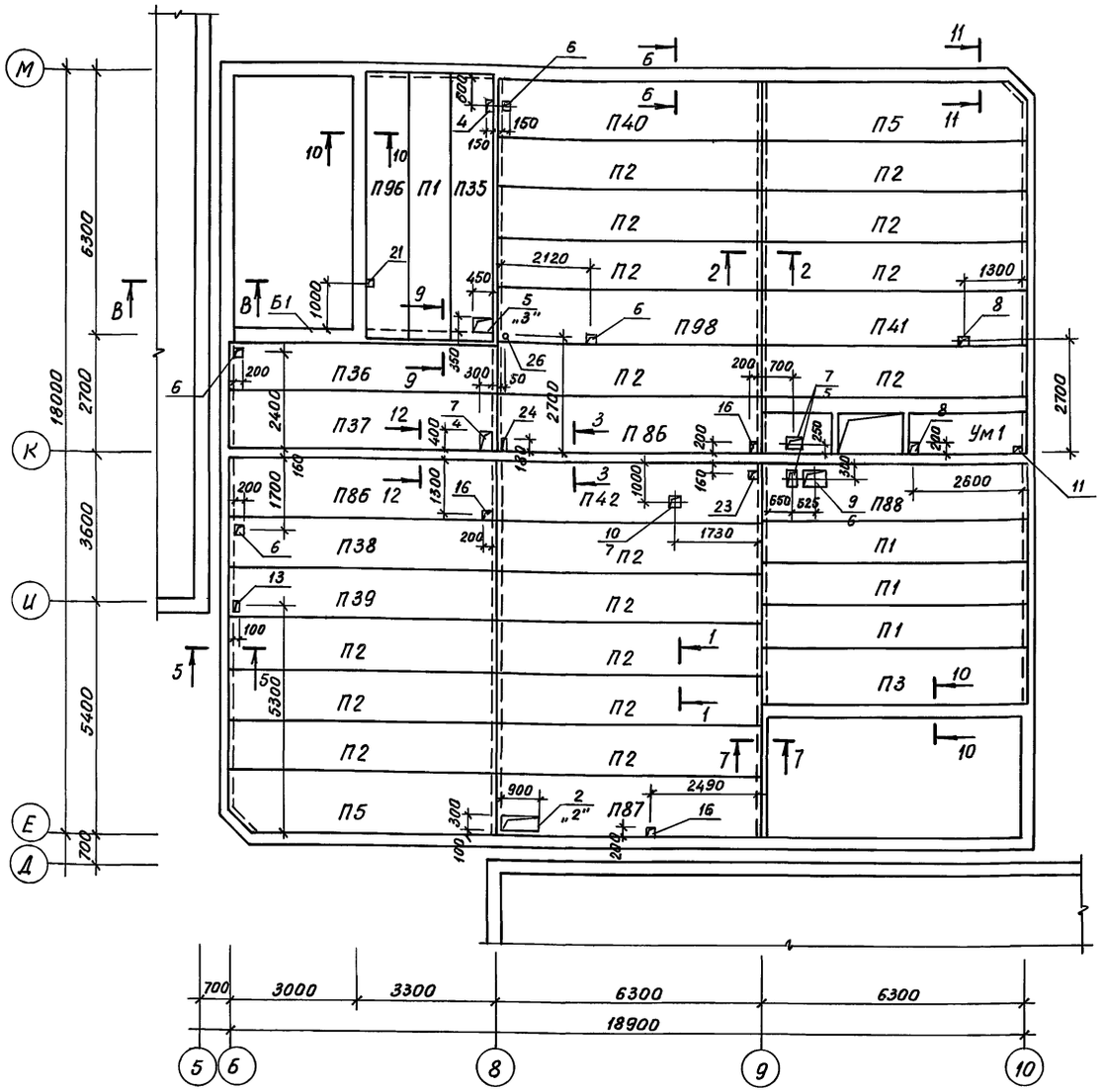

На отм. 6.380

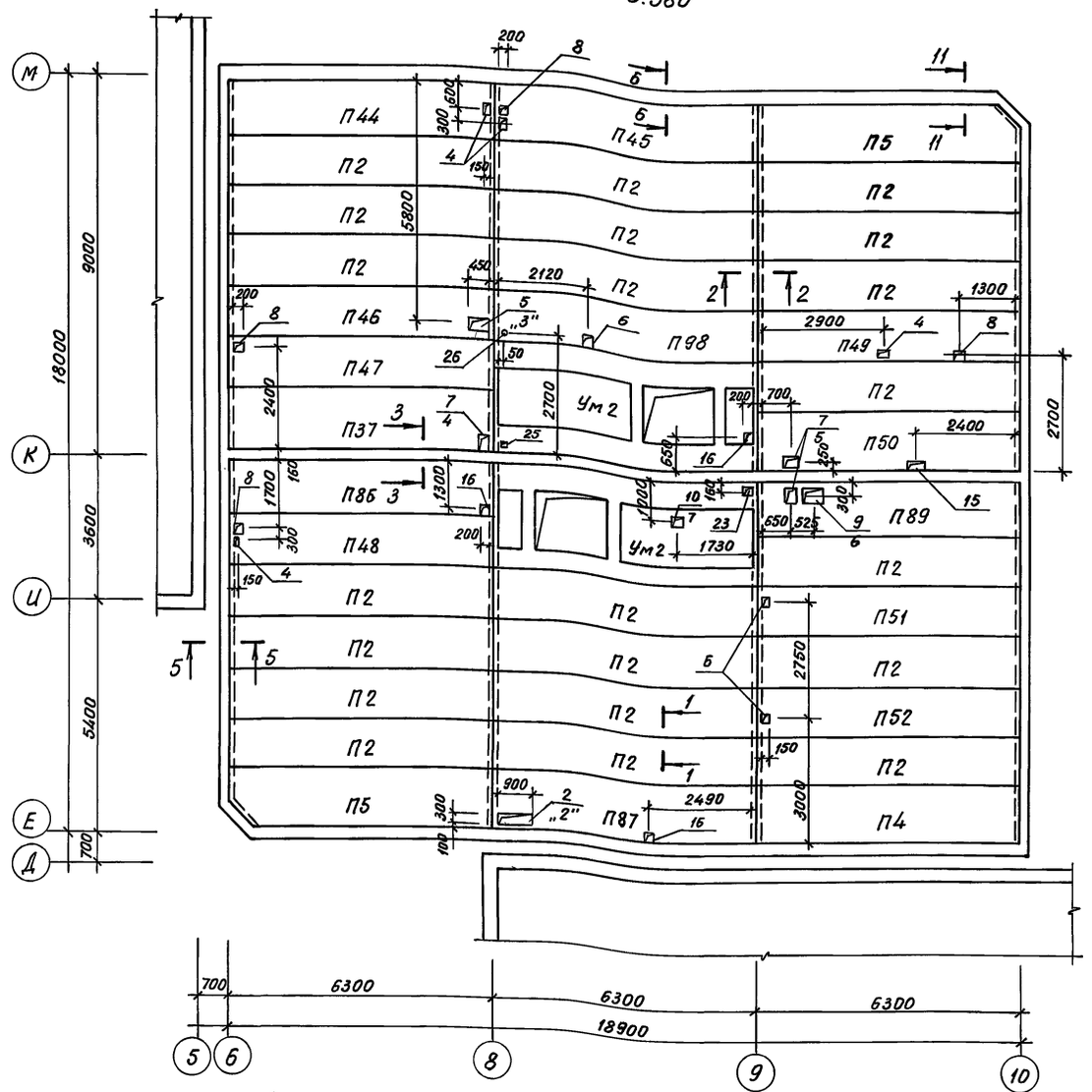

1. Сечения 1-1 ÷ 12-12 см. АС.1-1 л.38
2. Монтаж плит перекрытия производить на телескопические стойки, устанавливаемые шагом 1.5 × 1.5 м
3. На схеме расположения плит перекрытия даны отверстия с привязками, которые должны быть предусмотрены в монолитной части перекрытия.
4. Армирование монолитной части перекрытия разработано на АС.1-1 л.37.
5. Детали обрамления отверстий в монолитной части перекрытия производить согласно АС.01-1 л.21.
6. В обозначении отверстий в числителе указан номер отверстия согласно экспликации, а в знаменателе - номер детали обрамления.
7. Спецификацию деталей обрамления отверстий и ведомость расхода стали см. АС.1-1 л.39.
8. Экспликацию отверстий см. АС.1-1 л.33.
9. Дополнительные отверстия в плитах - скорлупах для труб электросети просверлить по месту в соответствии с разводкой труб, данной на АС.1-1 л.38.
10. Монолитные участки Ум1, Ум2 и балку Б1 см. АС.1-1 л.36.

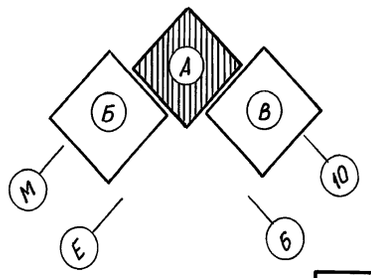

1/2 — номер отверстия / номер детали обрамления отверстия в монолитной части перекрытия

Согласовано

Сектор ОВ	Борзон	12.91
Сектор ВК	Канонова	12.91
Сектор Э	Ким	12.91

Инв.№ подл. | Подпись и дата | Взам.инв.№

Н.контр.	Горбацкий		12.91
Нач.отд.	Турсунбаева		12.91
Гл.спец.	Горбацкий		12.91
ГИП	Акрамов		12.91
ГАП	Сагатов		12.91
Зав.гр.	Бавбеков		12.91
Разраб.	Кирилец		12.91

Привязан

Инв.№

218-1-528 с.91 АС.1-1

Детские ясли-сад на 190 мест в монолитных конструкциях

Стадия	Лист	Листов
Р	30	

Блок А. Схема расположения плит перекрытий на отм. 3.080 и 6.380

ТашЗНИИЭП

Копировала Блинова Формат А2

Альбом 2

На отм. 3.080

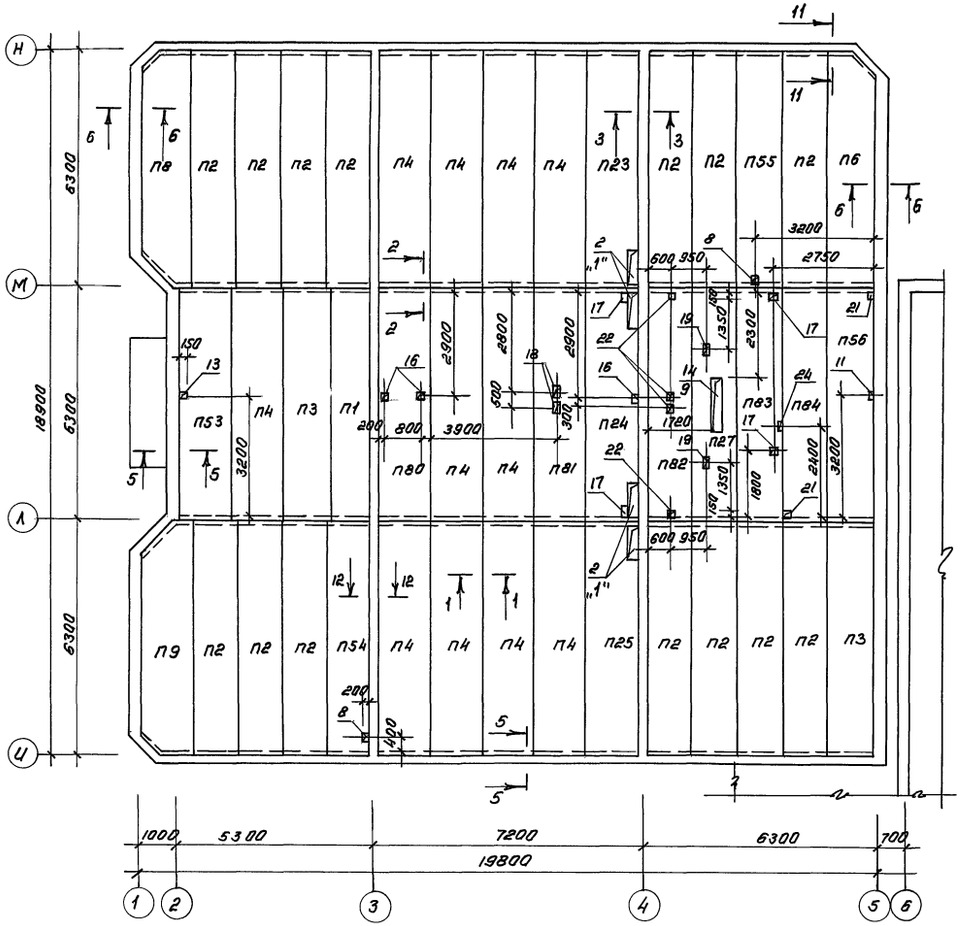

На отм. 6.380

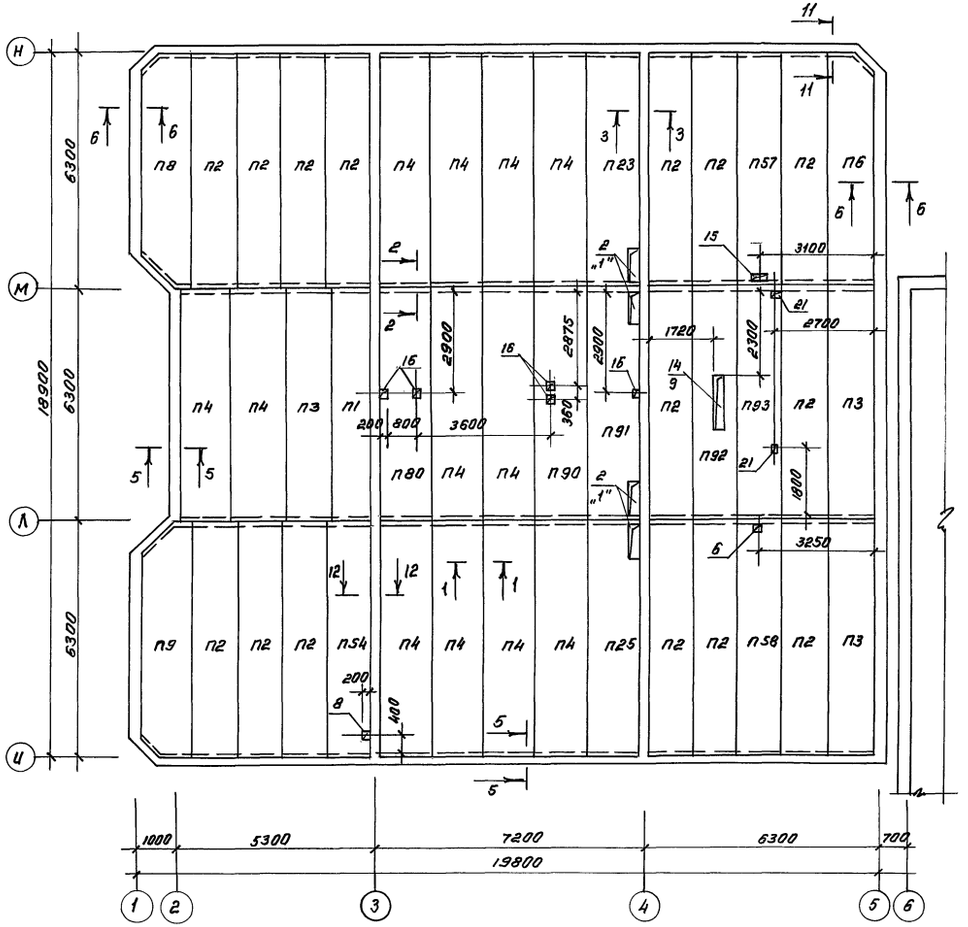

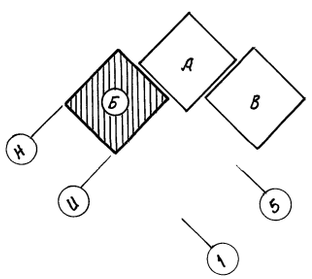

Примечания см. АС. 1-1 л. 30

Согласовано

Сектор 08	Березан		12.91
Сектор ВК	Наумова		12.91
Сектор 9	Ким		12.91

Инв.№ подл. | Подпись и дата | Взам. инв.№

					218-1-528с. 91 АС. 1-1	
Н. контр.	Горбацкий		12.91			
Нач. отд.	Турсунбаева		12.91			
Гл. спец.	Горбацкий		12.91			
ГИП	Акрамов		12.91	Детские ясли-сад на 190 мест в монолитных конструкциях	Стадия: Р; Лист: 31; Листов:	
ГАП	Сагатов		12.90			
Зав. ер.	Бабенков		12.91			
Разраб.	Кирилец		12.91	Блок Б, Схема расположения плит перекрытий на отм. 3.080 и 6.380	Тай ЗНИИЭП	
Привязан:						
Инв.№						

25224-02 33

Коп. Мелешникова

Формат А2

Альбом 2

На отм. 3.080

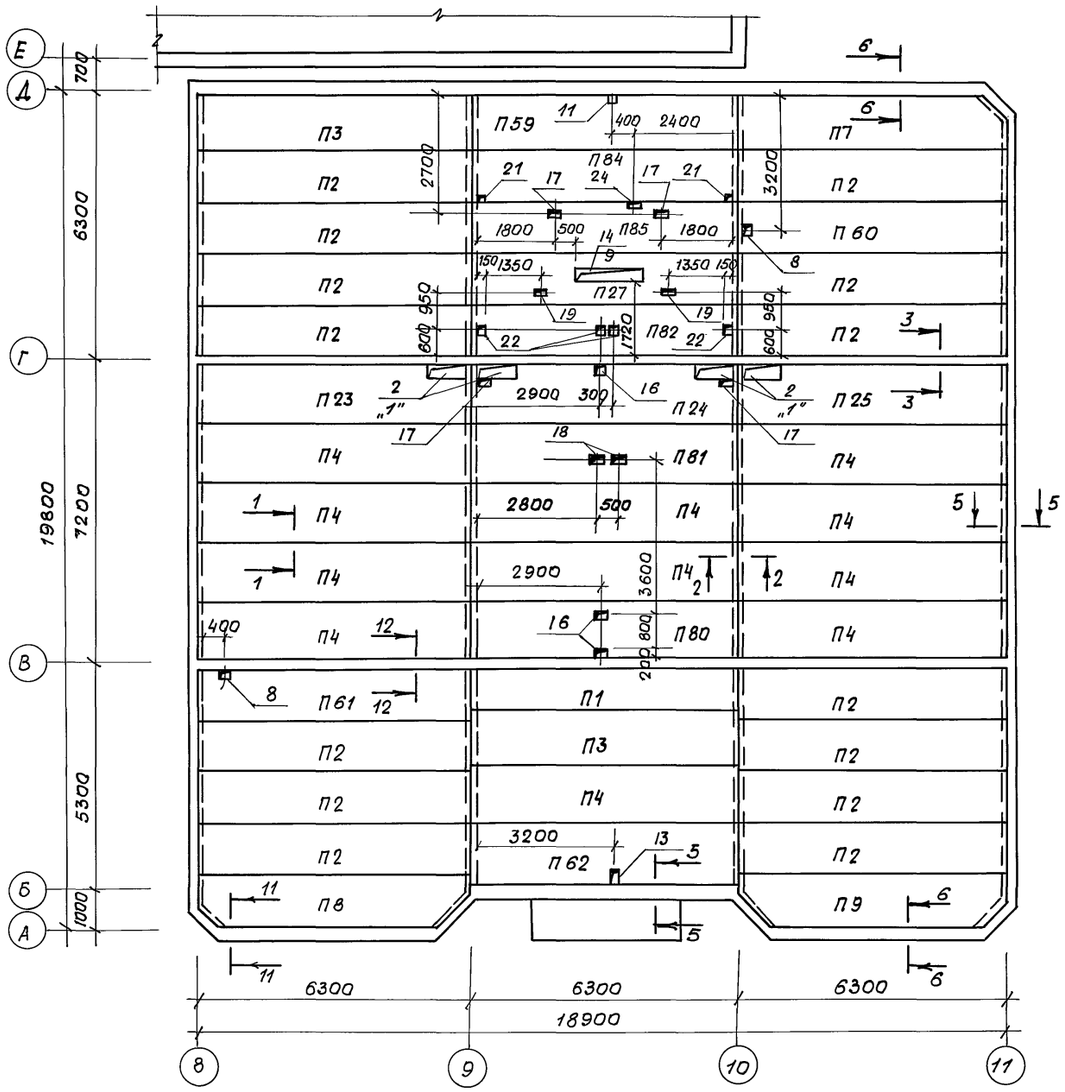

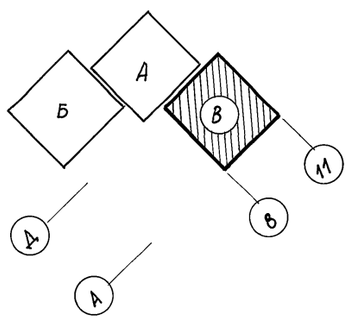

На отм. 6.380

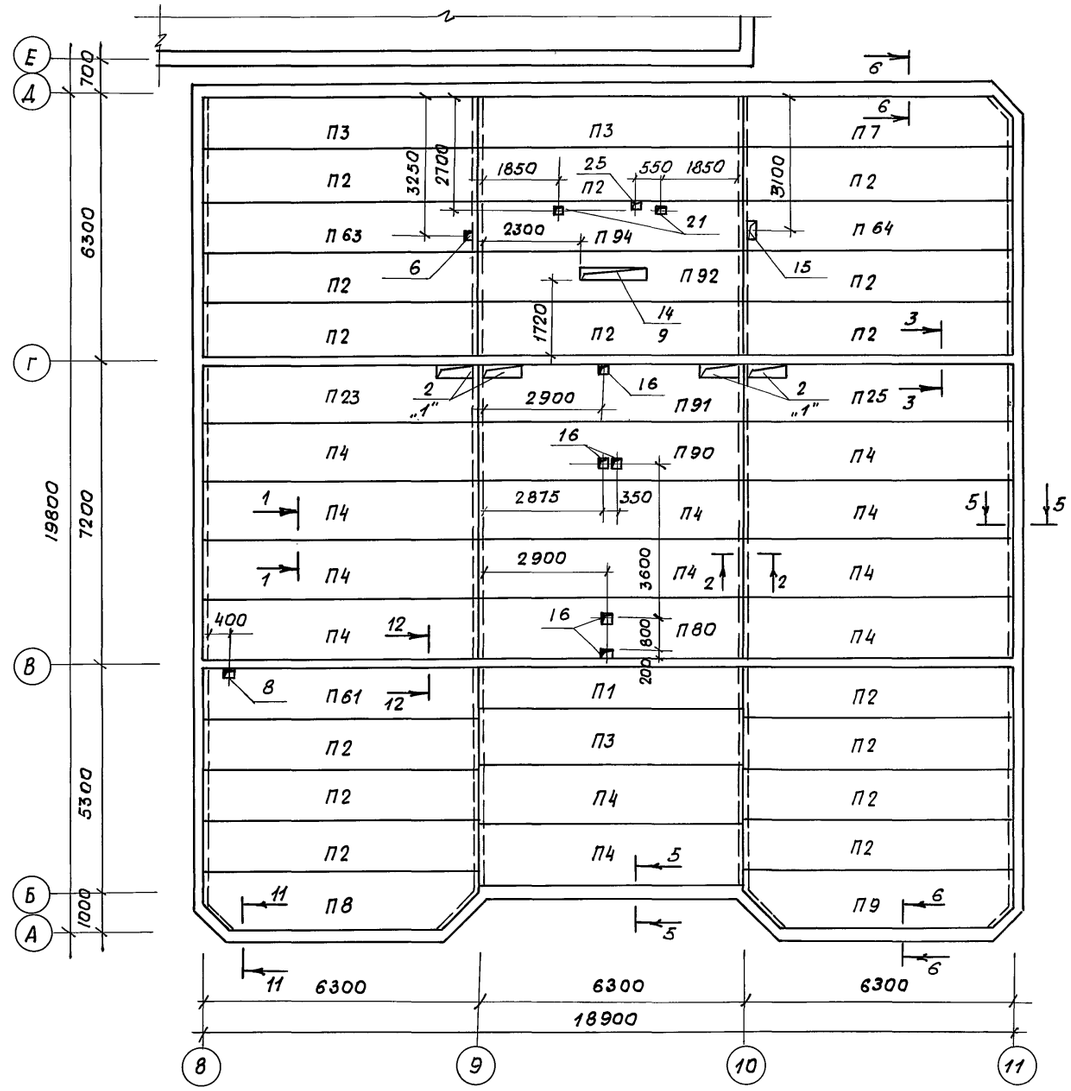

1. Примечания см. АС.1-1 л.30
2. Спецификацию плит перекрытий и экспликацию отверстий см. АС 1-1. л.33.

Согласовано

Сектор ОВ	Березан	12.91
Сектор ВК	Каюмова	12.91
Сектор Э	Ким	12.91

Инв.№подл. | Подпись и дата | Взам. инв.№

Н.контр.	Горбацкий		12.91
Нач.отд.	Турсунбаева		12.91
Гл.спец.	Горбацкий		12.91
ГИП	Акрамов		12.91
ГАП	Сагатов		12.91
Зав.гр.	Баббеков		12.91
Разраб.	Кирилец		12.91

218-1-528с.91. АС.1-1

Привязан

Инв.№

Детские ясли-сад на 190 мест в монолитных конструкциях.

Блок В. Схема расположения плит перекрытий на отм. 3.080 и 6.380

Стадия	Лист	Листов
Р	32	

Ташзнииэп

Альбом 2

Спецификация к схемам расположения перекрытий (начало)

Марка поз.	Обозначение	Наименование	Кол.	Масса ед., кг	Примечание.
П1	ИЖ.1-	П-62.10.6	8	950	
П2	-01	П-62.12.6	95	1050	
П3	-02	П-62.13.6	11	1130	
П4	-03	П-62.14.6	47	1250	
П5	-04	1П-62.14.6	4	1430	
П6	-05	1П-62.13.6	2	1230	
П7	-06	2П-62.13.6	2	1230	
П8	-07	3П-62.13.6	4	1150	
П9	-08	4П-62.13.6	4	1150	
П23	ИЖ.1-02-13	П-62.14.6-6	4	1250	
П24	-14	П-62.14.6-7	2	1250	
П25	-15	П-62.14.6-8	4	1250	
П27	-17	П-62.12.6-8	2	1050	
П35	-05	П-62.10.6-1	1	950	
П36	-26	П-62.12.6-11	1	1050	
П37	-27	П-62.14.6-11	2	1250	
П38	-28	П-62.12.6-12	1	1050	
П39	-29	П-62.12.6-13	1	1050	
П40	-30	П-62.14.6-12	1	1250	
П41	-31	П-62.12.6-14	1	1050	
П42	-32	П-62.14.6-13	1	1250	
П44	-34	П-62.14.6-15	1	1250	
П45	-35	П-62.14.6-16	1	1250	
П46	-36	П-62.12.6-15	1	1050	
П47	-37	П-62.12.6-16	1	1050	
П48	-38	П-62.12.6-17	1	1050	
П49	-39	П-62.12.6-18	1	1050	
П50	-40	П-62.14.6-17	1	1250	
П51	-41	П-62.12.6-19	1	1050	
П52	-42	П-62.12.6-20	1	1050	
П53	-43	П-62.14.6-18	1	1250	
П54	-44	П-62.12.6-21	2	1050	

Спецификация к схемам расположения перекрытия (окончание)

Марка поз.	Обозначение	Наименование	Кол.	Масса ед., кг	Примечание
П55	ИЖ 1.02 - 45	П-62.12.6-22	1	1050	
П56	-46	П-62.13.6-4	1	1130	
П57	-47	П-62.12.6-23	1	1050	
П58	-48	П-62.12.6-24	1	1050	
П59	-49	П-62.13.6-5	1	1130	
П60	-50	П-62.12.6-25	1	1050	
П61	-51	П-62.12.6-26	2	1050	
П61	-52	П-62.14.6-19	1	1250	
П63	-53	П-62.12.6-27	1	1050	
П64	-54	П-62.12.6-28	1	1050	
П80	-70	П-62.14.6-20	4	1250	
П81	-71	П-62.14.6-21	2	1250	
П82	-72	П-62.12.6-39	2	1050	
П83	-73	П-62.12.6-40	1	1050	
П84	-74	П-62.12.6-41	2	1050	
П85	-75	П-62.12.6-42	1	1050	
П86	-76	П-62.14.6-22	3	1250	
П87	-77	П-62.14.6-23	2	1250	
П88	-78	П-62.13.6-7	1	1130	
П89	-79	П-62.14.6-24	1	1250	
П90	-80	П-62.14.6-25	2	1250	
П91	-81	П-62.14.6-26	2	1250	
П92	-82	П-62.12.6-43	2	1050	
П93	-83	П-62.12.6-44	1	1050	
П94	-84	П-62.12.6-45	1	1050	
П96	-86	П-62.10.6-4	1	950	
П98	-88	П-62.12.6-47	2	1050	

Экспликация отверстий

№ отв	Размеры, мм а	Размеры, мм б	Назначение	Номер детали обрамления
1	200	400	ЭО	
2	900	300	ОВ	2.1
3	450	250	ОВ	
4	250	150	ОВ	
5	450	350	ОВ	3
6	150	150	ОВ	
7	400	300	ОВ	5.4
8	200	200	ОВ	
9	550	400	ОВ	6
10	300	300	ОВ	7
11	100	100	ОВ	
12	550	550	ОВ	
13	150	100	ОВ	
14	1540	300	ОВ	9
15	400	200	ОВ	
16	200	200	ВК	
17	200	150	ВК	
18	350	200	ВК	
19	150	100	ВК	
20	250	150	ВК	
21	100	100	ВК	
22	150	150	ВК	
23	160	160	ВК	
24	180	70	СС	
25	70	70	СС	
26	ф50		ЭО	
27	100	50	ЭО	
28	200	200	ЭО	
29	ф80		ЭО	

Ведомость расхода стали на монолитные участки перекрытия на один элемент, кг.

Марка элемента	Изделия арматурные: Арматура класса AIII ГОСТ 5781-82* ф12	ф18	ф20	ф25	Итого	AI ф6	ф8	Итого	BpI ГОСТ 6727-80 ф5	Итого	Всего	Изделия закладные: Прокат марки Вст.3 ГОСТ 8509-86 ∟100×8	∟63×5	ГОСТ 103-76* -150×10	Итого	Арматура класса AIII ГОСТ 5781-82* ф10	Итого	Всего	Общий расход.
Ум1 (1шт)	10.4		64.6		75.0	14.36		14.36	29.23	29.23	118.59	10.72			10.72	2.16	2.16	12.88	131.47
Ум2 (2шт)	18.24	153.6			171.84	30.92		30.92	49.48	49.48	252.24		20.2		20.2	3.44	3.44	23.64	275.88
Б1 (1шт)				150.9	150.9		20.08	20.08			170.98			7.04	7.04	3.44	3.44	10.48	181.46

Взам.инв.№ | Подпись и дата | Инв.№ подл.

Привязан

Инв.№

Н.контр.	Горбацкий		12.91
Нач.отд.	Турсунбаева		12.91
Гл.спец.	Горбацкий		12.91
ГИП	Акрамов		12.91
ГАП	Сагатов		12.91
Зав.гр	Баббеков		12.91
Разраб.	Кирилец		12.91

218-1-528 с.91 АС. 1-1

Детские ясли-сад на 190 мест в монолитных конструкциях.

Стадия	Лист	Листов
Р	33	

Спецификация к схемам расположения плит перекрытия. Экспликация отверстий.

ТашЗНИИЭП

25224-02 35

копир. Немишева

формат А2

Альбом 2

218-1-528с.91

На отм. 3,080

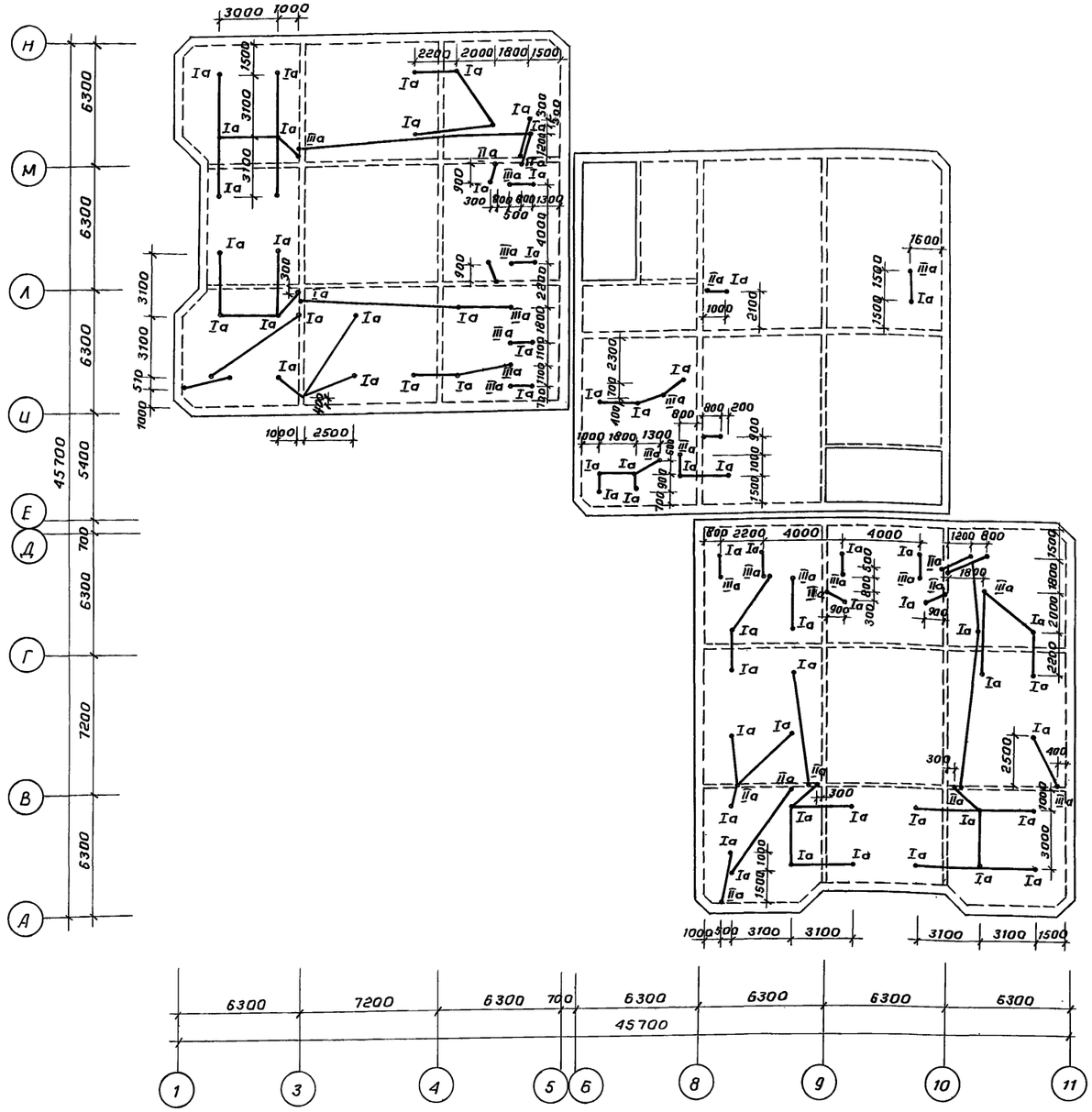

На отм. 6,380

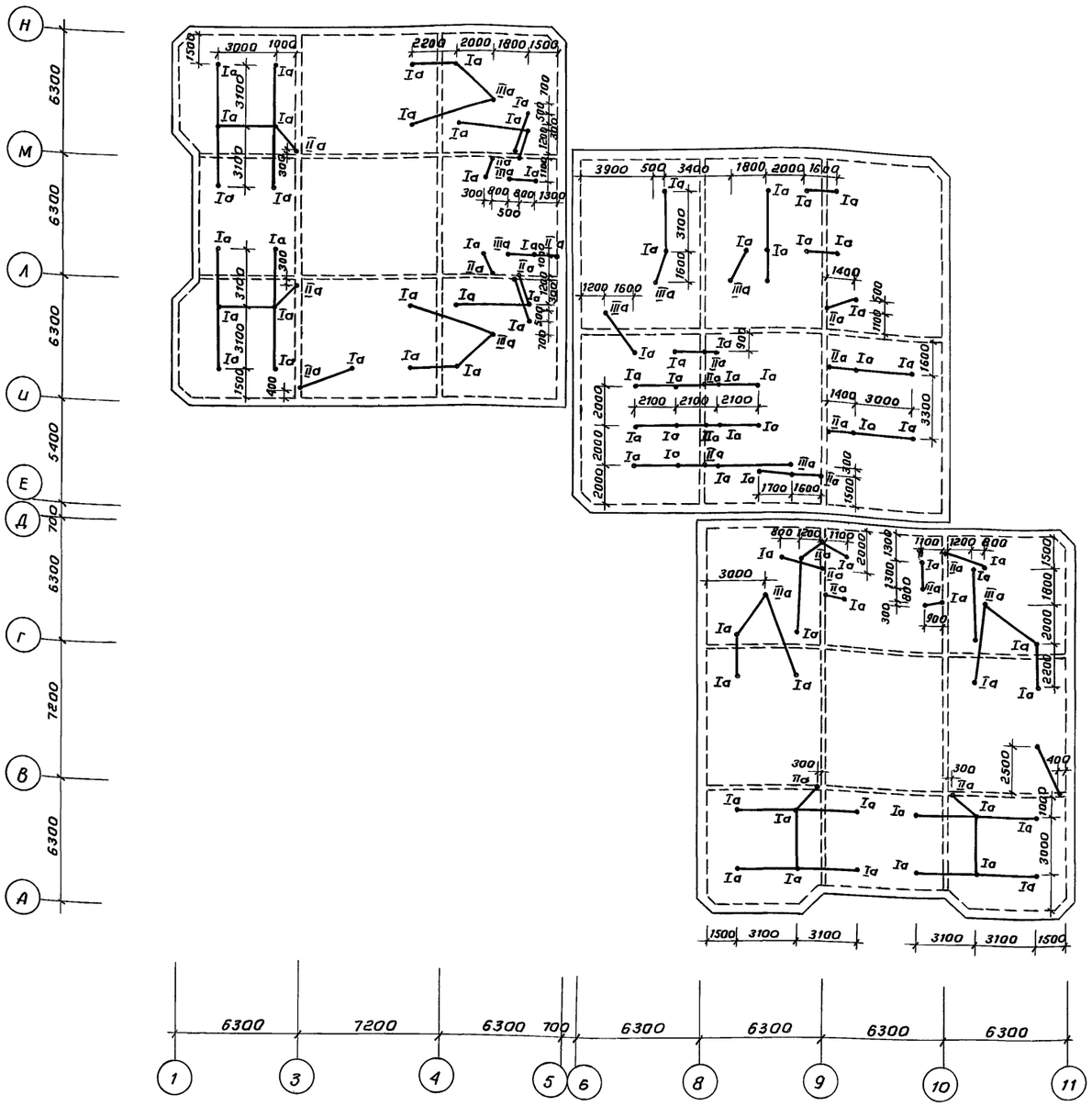

1. Разводку труб электросети производить до бетонирования монолитной части перекрытия
2. Дополнительные отверстия для пропуска труб и монтажных деталей в плитах-скорлупах просверлить по месту.
3. Узлы Ia, IIa, IIIa и спецификацию материалов разводки см. АС.1-1 л. 35

Согласовано:

Сектор 3	Ким	12.91

Инв. № подл. | Подпись и дата | Взам. инв. №

Привязан:

Инв. №

Н.контр.	Горбацкий		12.91
Нач.отд.	Гурсунбаева		12.91
Гл.спец.	Горбацкий		12.91
ГИП	Акрамов		12.91
ГАП	Сагатов		12.91
Зав.гр.	Бавбекова		12.91
Разраб.	Кулахметова		12.91

218-1-528с.91 АС.1-1

Детские ясли-сад на 190 мест в монолитных конструкциях.

Стадия	Лист	Листов
Р	34	

Схема разводки труб электросети на отм. 3,080 и 6,380

ТашЗНИИЭП

25224-02 36

Коп. Владиславлева

Формат А2

Альбом 2

Узел I а
подводки проводов к потолочному светильнику в сборно-монолитном перекрытии со „скорлупами"

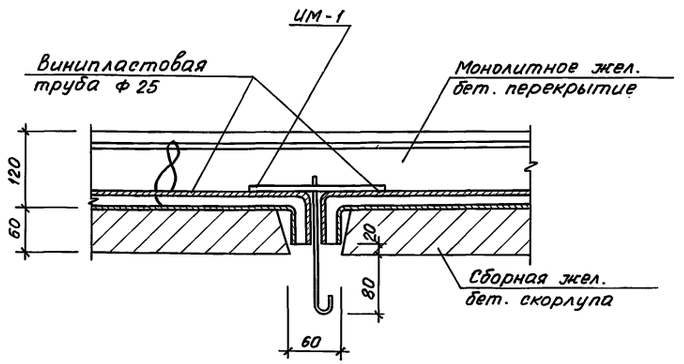

Узел II а
проводки электросети к выключателям и розеткам при переходе из сборно-монолитного перекрытия в монолитную стену

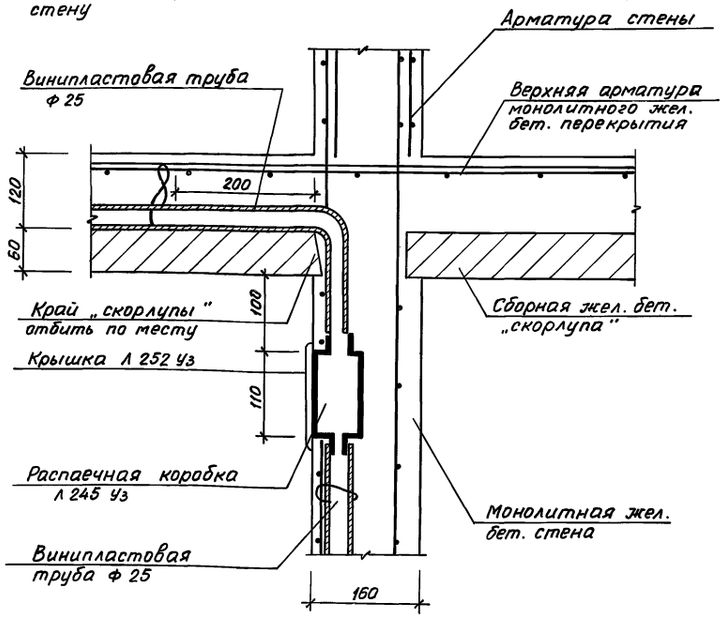

Узел III а
проводки электросети к выключателям и розеткам при переходе из сборно-монолитного перекрытия в перегородку

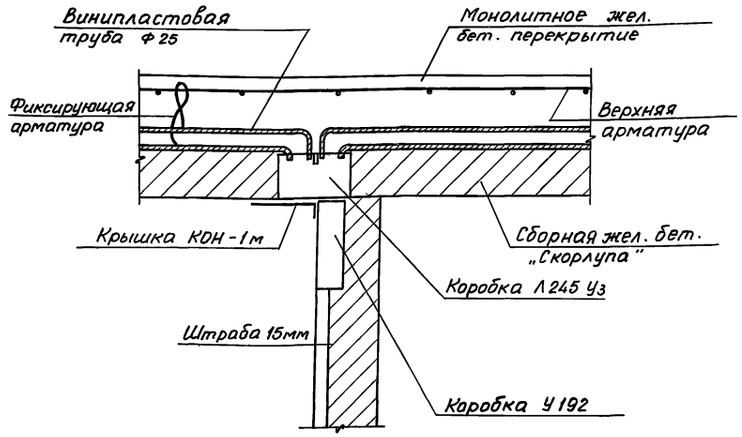

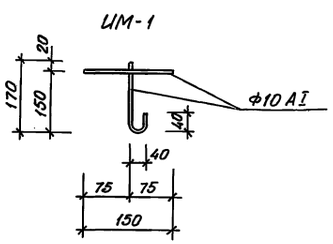

Спецификация материалов

Марка, поз.	Обозначение	Наименование	Кол.	Масса ед. кг	Примечание
		Сборочные единицы			
ИМ-1		Ф10АI ГОСТ 5781-82* ℓ=400	160	0.25	
		Материалы			
	ТУ6-19-051-339-82	Труба винипластовая			
		Ф25 п.м.	440.0		
		Труба стальная Ф20 п.м.	95.0		
	ТУ 36-2682-86	Коробка Л 245 Уз шт.	31		

Данный лист см. совместно с АС.1-1 л.34

Н. контр.	Горбацкий		12.91	218-1-528 с.91 АС.1-1
Нач. отд	Турсунбаева		12.91	
Гл. спец.	Горбацкий		12.91	
ГИП	Акрамов		12.91	Детские ясли-сад на 190 мест в монолитных конструкциях
ГАП	Сагатов		12.91	Стадия: Р; Лист: 35; Листов:
Зав. гр.	Бавбеков		12.91	
Разраб.	Кукахметова		12.91	Узлы I а, II а, III а
				ТашЗНИИЭП

Привязан

Инв. N

Согласовано

Сектор Э | Ким | 12.91

Взам. инв. N | Подпись и дата | Инв. N подл.

25224-02 37

Копировала Блинова Формат А2

Альбом 2.

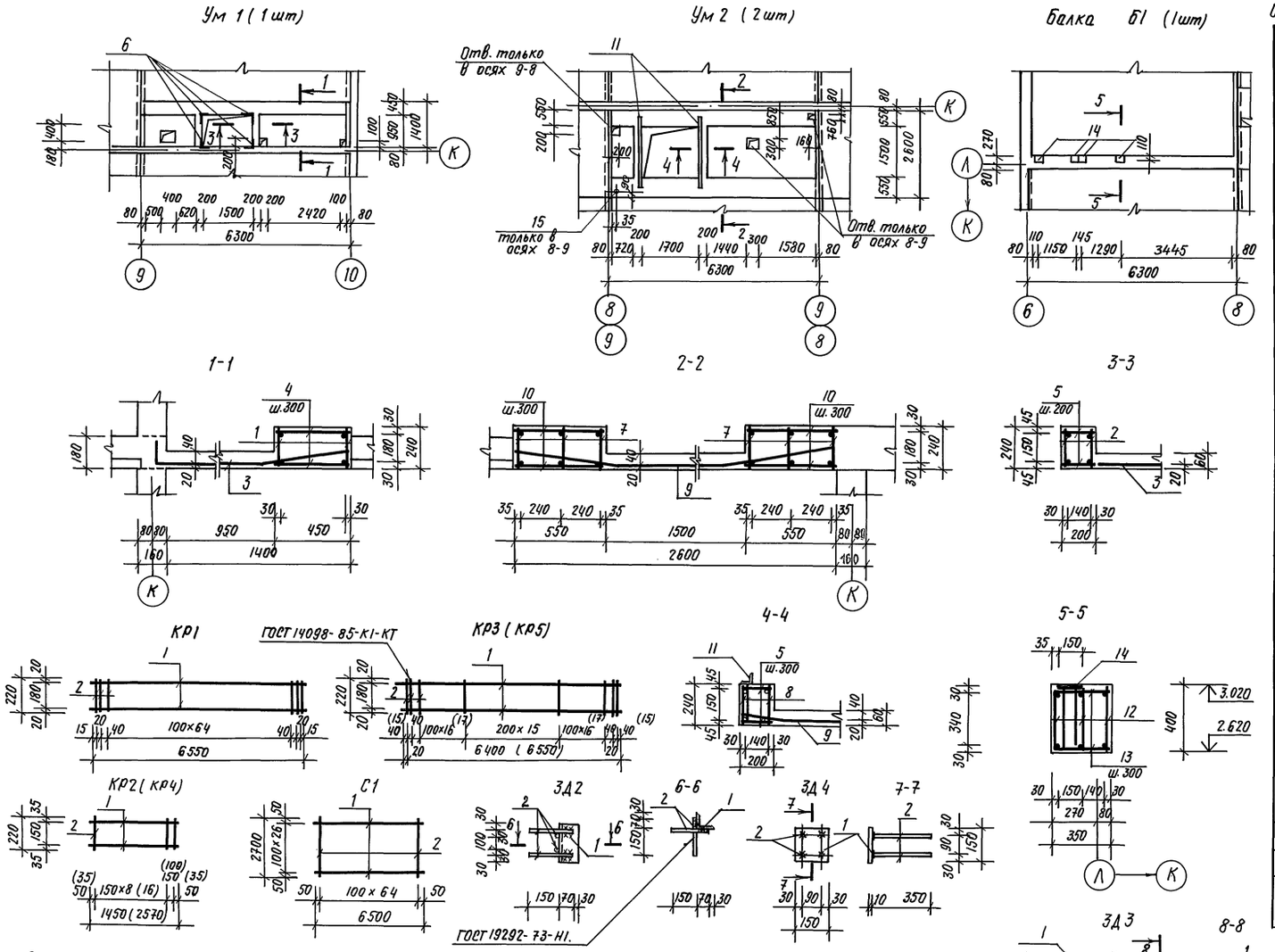

Спецификация элементов монолитных участков и балки.

Формат	Зона	Поз	Обозначение	Наименование	Кол.	Примечание
				Ум. 1 (1шт).		
				Сборочные единицы.		
		1	АС.1-1 л. 36	Каркас КР1	2	
		2	АС.1-1 л.36.	КР2	4	
		3	ГОСТ 8478-81*	С $\frac{5ВрI-100}{5ВрI-100}$ 1540×6600 $\frac{20}{50}$	1	29.23кг
		4	ГОСТ 5781-82*	ф6АI ℓ=430	46	0.1кг.
		5	ГОСТ 5781-82*	ф6АI ℓ=180	24	0.04кг.
		6	АС.1-1 л.36	Закладная деталь 3Д2	4	
				Материалы.		
				Бетон кл. В15.	1,02	м³
				Ум 2 (2шт)		
				Сборочные единицы.		
		7	АС.1-1 л. 36	Каркас КР3	6	
		8	АС.1-1 л. 36	КР4	4	
		9	АС.1-1 л 36	Сетка С1	1	
		10	ГОСТ 5781-82*	ф6АI ℓ=530	88	0.12кг
		5	ГОСТ 5781-82*	ф6АI ℓ=180	40	0.04кг
		11	АС.1-1 л.36	Закладная деталь 3Д.3	2	
		15		тр. d^к=57. S-3.5. ℓ=240	1	1.15 кг
				Материалы.		
				Бетон кл. В15.	2.2	м³
				Балка Б1. (1шт).		
				Сборочные единицы.		
		12	АС.1-1 л 36	Каркас КР5	3	
		13	ГОСТ 5781-82*	ф8АI ℓ=330	46	0.13кг
		14	АС.1-1 л. 36	Закладная деталь 3Д4	4	
				Материалы.		
				Бетон кл. В15	0.9	м³

Спецификация арматуры (начало)

Марка.	Поз.	Наименование		Кол.	Масса, кг. Поз.	Масса, кг. Марки.
КР1	1	ф20АIII	ℓ=6550	2	32,30	35,70
	2	ф6АI	ℓ=220	69	3,40	
КР2	1	ф12АIII	ℓ=1450	2	2.60	3,10
	2	ф6АI	ℓ=220	10	0.50	
КР3	1	ф18АIII	ℓ=6400	2	25,6	28,14
	2	ф6АI	ℓ=220	52	2.54	
КР4	1	ф2АIII	ℓ=2570	2	4.56	5,44
	2	ф6АI	ℓ=220	18	0,88	
КР5	1	ф25АIII	ℓ=6550	2	50,30	55,0
	2	ф8АI	ℓ=220	54	4.70	

Спецификация арматуры (окончание).

Марка	Поз.	Наименование.		Кол.	Масса, кг. поз.	Масса, кг. марки
С1	1	ф5ВрI.	ℓ=6500	27	24,74	49.48
	2	ф5ВрI	ℓ=2700	65	24,74	
3Д2	1	L100×8	ℓ=220	1	2.68	3.22
	2	ф10АIII	ℓ=220	4	0.54	
3Д3	1	L63×5	ℓ=2100	1	10.10	11.82
	2	ф10АIII	ℓ=200	14	1.72	
3Д4	1	-150×10	ℓ=150	1	1.76	2.62
	2	ф10АIII	ℓ=350	4	0.86	

1. Данный лист смотри совместно с АС.1-1. л. 30.
2. Арматура класса АI, АIII по ГОСТ 5781-82*, класса ВрI. по ГОСТ 6727-80*, сталь прокатная угловая по ГОСТ 8509-86, полосовая по ГОСТ 103-76*.
3. Ведомость расхода стали см. АС. 1-1 л. 33.

Н.контр.	Горбацкий		12.91
Нач.отд.	Турсунбаева		12.91
Гл.спец.	Горбацкий		12.91
ГИП	Акрамов		12.91
ГАП	Сагатов		12.91
Зав.гр.	Бавбеков		12.91
Разраб.	Кирилец.		12.91

218-1-528 с. 91. АС.1-1.

Детские ясли-сад на 190 мест в монолитных конструкциях

Монолитные участки перекрытия, балка Б1.

Стадия	Лист	Листов
Р	36	

ТашЗНИИЭП

Привязан.

Инв.№

Взам. инв.№ | Подпись и дата | Инв.№ подл.

25224-02 38

Копировала /Паншина/ Формат А2.

Альбом 2

Схема перекрытия на отм. 3,080

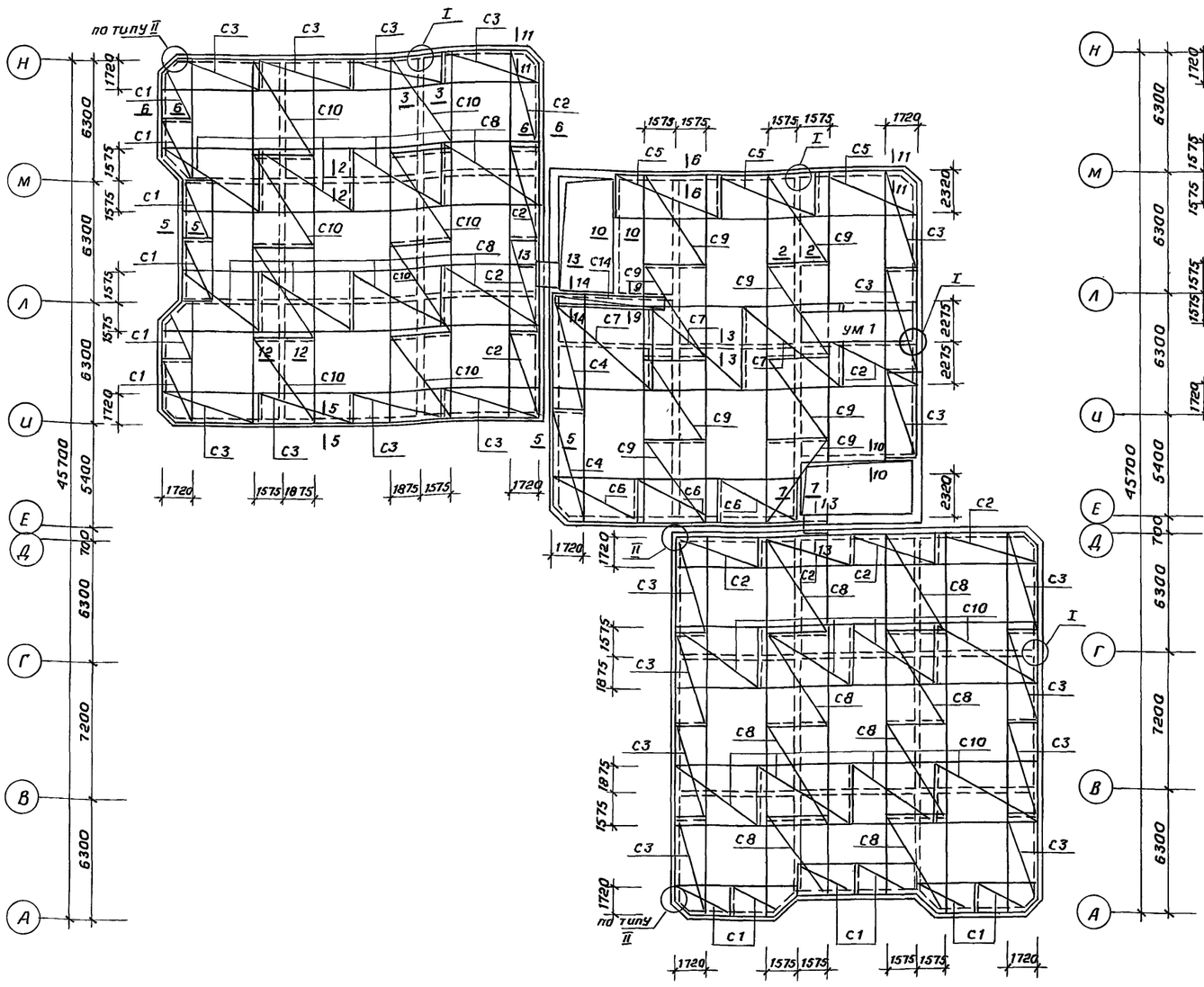

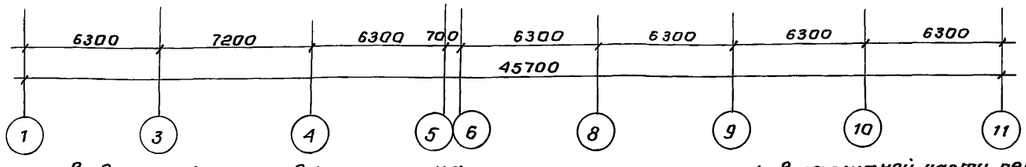

Схема покрытия на отм. 6,380

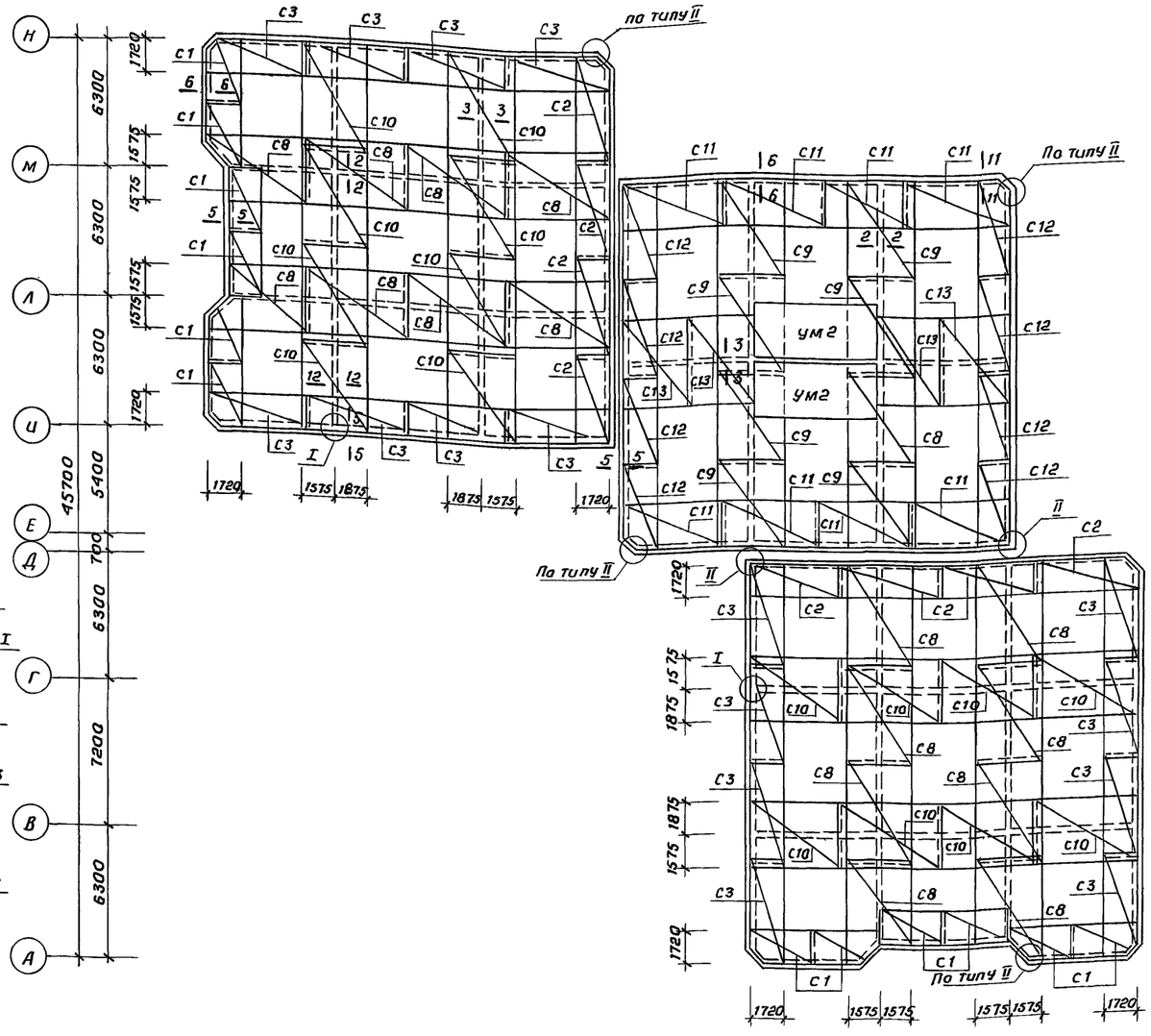

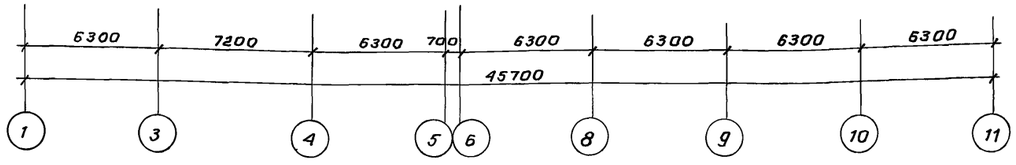

Ведомость расхода стали на монолитные перекрытия на отм. 3,080 и 6,380, кг.

Марка элемента	Изделия арматурные										Всего	Общий расход
	Арматура класса											
	AI					AIII			BpI			
	ГОСТ 5781-82*								ГОСТ 6727-80*			
	ф6	ф8	ф10	ф12	Итого	ф6	ф10	Итого	ф4	Итого		
на 9 баллов	2194,8	341,4	—	1619,8	4156,0	982,0	11734,5	12716,5	229,0	229,0	17101,5	17101,5
на 8,7 баллов	2194,8	341,4	1123,8	—	3660,0	982,0	11734,5	12716,5	229,0	229,0	16605,5	16605,5

1. В монолитной части перекрытия предусмотреть все отверстия и разводку труб электросети согласно АС.1-1 л.30...32, 34.
2. Отверстия в арматурных сетках вырезать по месту с последующим обрамлением согласно плану и деталям.
3. Сечения 1-1...14-14, узлы I, II см. АС.1-1 л.38
4. Расход асбестоцементного листа δ=20 мм – 2,6 м².
5. Армирование монолитного участка ум1, ум2 см. АС.1-1 л.36
6. Спецификацию элементов монолитного перекрытия см. АС.1-1 л. 38
7. Перед укладкой сетки С1...С6; С11; С12; С14 согнуть по длине с одной стороны на 155 мм. согласно сечения м 5-5...8-8; 11-11; 14-14

Н.контр.	Горбацкий		12.91	218-1-528с. 91 АС.1-1
Нач.отд.	Турсунбаева		12.91	
Гл.спец.	Горбацкий		12.91	
ГИП	Акрамов		12.91	Детские ясли-сад на 190 мест в монолитных конструкциях.
ГАП	Сагатов		12.91	
Зав.гр.	Бавбеков		12.91	
Разраб.	Кулахметова		12.91	Схема армирования монолитной части перекрытия и покрытия на отм. 3,080 и 6,380

Стадия	Лист	Листов
Р	37	

Привязан:

Инв.№

Инв.№ подл. | Подпись и дата | Взам.инв.№

ТашЗНИИЭП

25224-02 39

Коп. Владиславлева Формат А2

1-1

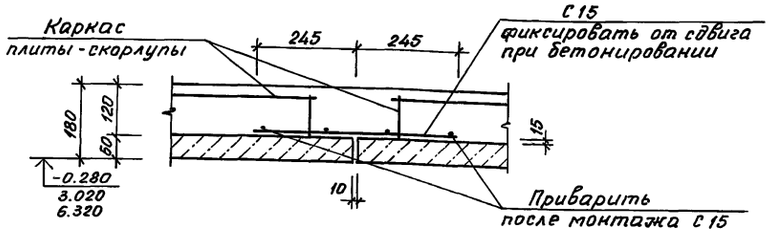

5-5 (6-6)

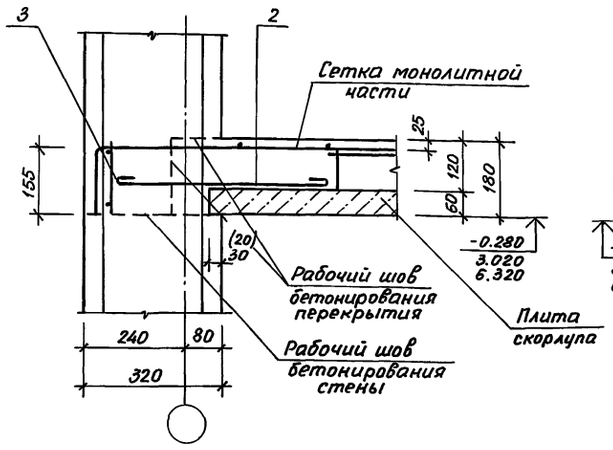

9-9

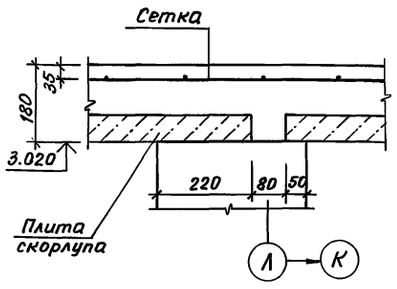

10-10

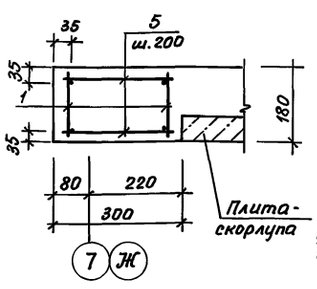

2-2 (3-3)[4-4]{12-12}

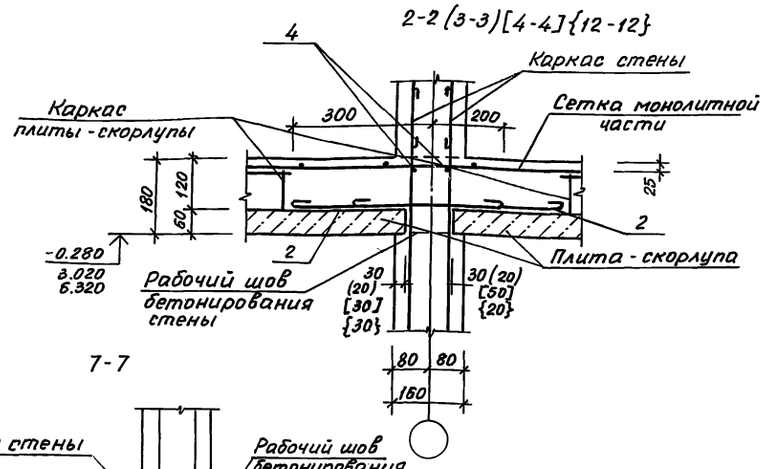

7-7

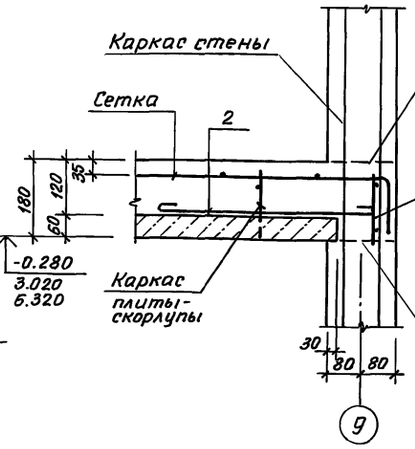

8-8

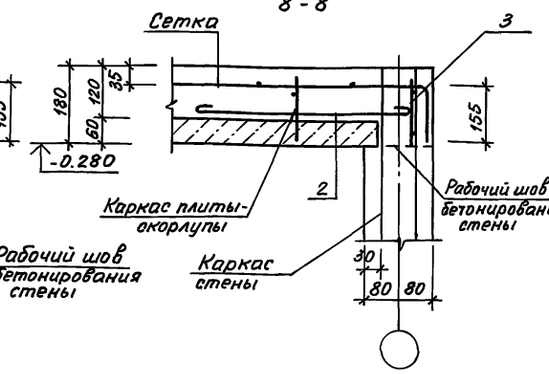

11-11

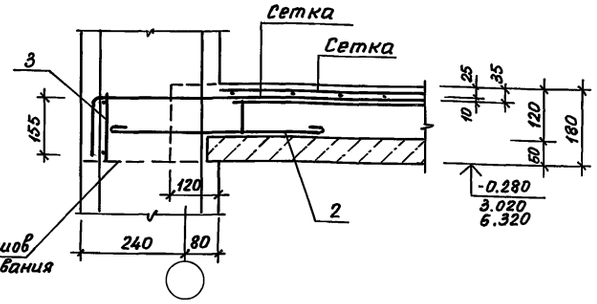

13-13

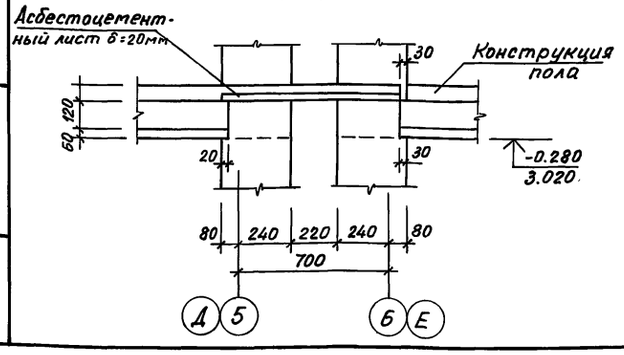

14-14

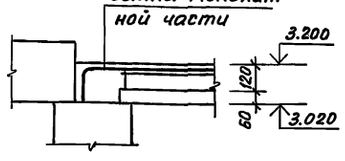

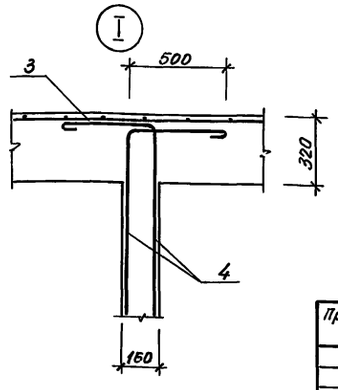

Спецификация арматурных элементов монолитного перекрытия на отм 3.080 и 6.380

Формат	Зона	Поз.	Обозначение	Наименование	Кол.	Примечание Масса ед., кг
		С1	ГОСТ 23279-85	С 6АI-400/10АIII-200 2250×3350 25/25	24	23.26
		С2	"	С 6АI-400/10АIII-200 2250×4900 25/50	17	42.32
		С3	"	С 6АI-300/10АIII-100 2250×5150 25/25	35	82.48
		С4	"	С 6АI-300/10АIII-100 2250×5950 25/25	2	95.19
		С5	"	С 6АI-400/10АIII-200 2850×5500 25/50	3	59.01
		С6	"	С 6АI-400/10АIII-200 2850×4400 25/50	3	48.25
		С7	218-1-528 с.91-АС.1-1 л.39	Сетка С7	3	84.32
		С8	л.39	С8	32	114.78
		С9	л.39	С9	16	103.74
		С10	л.39	С10	32	84.10
		С11	ГОСТ 23279-85	С 6АI-400/10АIII-200 2850×4900 25/50	8	53.75
		С12		С 6АI-300/10АIII-100 2250×4650 25/25	8	74.54
		С13	218-1-528 с.91 АС.1-1 л.39	Сетка С13	4	60.49
		С14	ГОСТ 23279-85	С 6АI-300/10АIII-100 850×5960 25/25	1	36.75
		С15	218-1-528 с.91 АС.1-1 л.39	Сетка С15 п.м.	1292.0	
		1	л.39	Каркас Кр1	4	9.31
		2	л.39	Каркас Кр2	502	1.08
		3	л.39	Каркас Кр3(Кр4) п.м.	460.0	1.92(1.37)
		4	ГОСТ 5781-82*	Ф12АI (Ф10АI) п.м.	900.0	0.89(0.62)
		5	ГОСТ 5781-82*	ФбАI ℓ=280	132	0.062
		6	218-1-528с.91-АС.1-1 л.39	ОС1 (ОС2)	120	
				Бетон класса В15 м³	253.0	

II

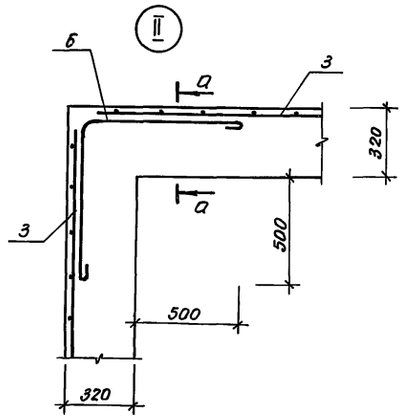

а-а

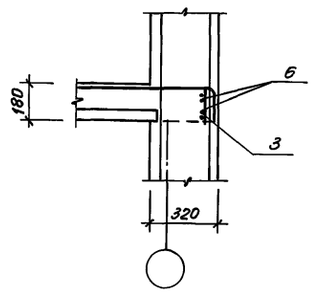

В сечениях рабочий шов бетонирования показан условно
Рабочие швы бетонирования выполнить в соответствии с требованиями СНиП 3.03.01-87.

Н.контр.	Горбацкий		12.91	218-1-528 с.91 АС.1-1
Нач.отд.	Турсунбаева		12.91	
Гл.спец.	Горбацкий		12.91	
ГИП	Акрамов		12.91	Детские ясли-сад на 190 мест в монолитных конструкциях
ГАП	Сагатов		12.91	
Рук.гр.	Бавбеков		12.91	
Разраб.	Кулахметова		12.91	Сечения 1-1... 14-14. Узлы I, II

Стадия Р | Лист 38 | Листов

ТашЗНИИЭП

Привязан

Инв.№

Инв.№ подл. | Подпись и дата | Взам. инв.№

25224-02 40

Копировала Блинова Формат А2

Альбом 2

Рис.1

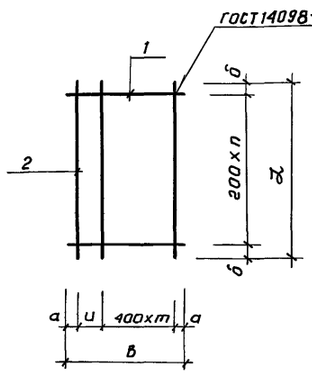

Рис.2

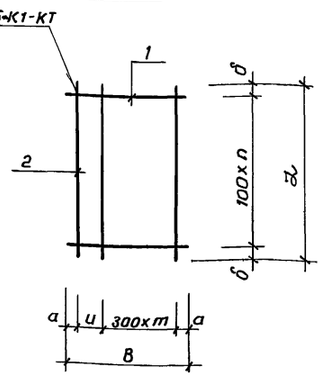

3Д-1

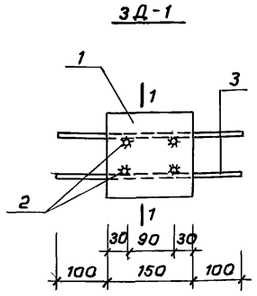

1-1

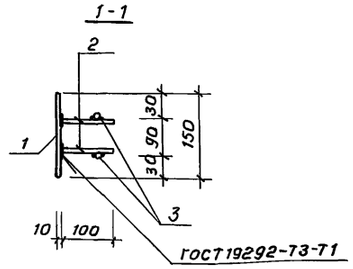

Обозначение	Марка	Рис.	Размеры, мм ℓ	B	a	δ	u	n шт.	m шт.	Масса, кг
	С7	1	4900	4550	25	50	100	24	11	84,32
-01	С8	2	5150	3150	25	25	100	51	10	114,78
-02	С9		4650	3150	25	25	100	46	10	103,74
-03	С10	1	4900	3450	25	50	200	24	8	64,10
-04	С13		3450	4550	25	25	100	17	11	60,49

Установить после монтажа

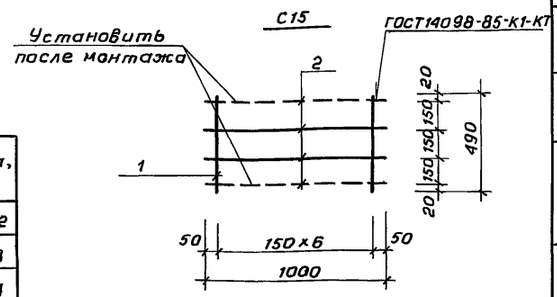

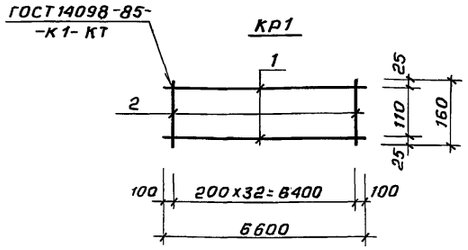

Кр2

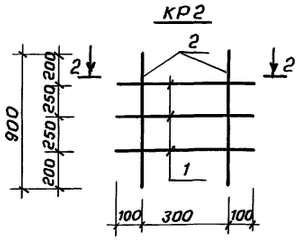

Кр3; Кр4

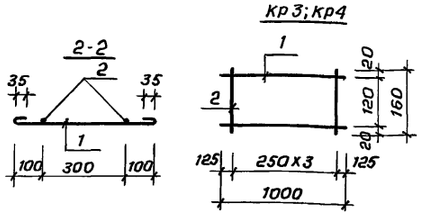

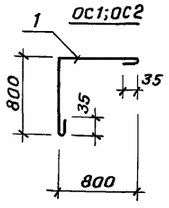

Спецификация деталей обрамления отверстий на отм. 3,080 и 6,380

Формат	Зона	Поз.	Обозначение	Наименование	Кол.	Примечание
А2			Ас.01-1 л.21	„1"	8	13,28кг
				„2"	2	9,57кг
				„3"	2	6,69кг
				„4"	2	4,22кг
				„5"	4	8,45кг
				„6"	1	14,79кг
				„7"	2	8,10кг
				„9"	4	18,36кг

Ведомость расхода стали на обрамления отверстий на отм. 3,080 и 6,380

Марка	Арматурные элементы. Арматура класса A III ГОСТ 5781-82* ф12	ф14		Итого	Общий расход
Обрамление отверстий	71,82	213,61		285,43	285,43

Спецификация арматурных элементов

Марка	Поз.	Наименование		Кол.	Масса поз. кг	Масса марки
С7	1	ф10 A III	ℓ=4550	25	70,18	84,32
	2	ф6 A I	ℓ=4900	13	14,14	
С8	1	ф10 A III	ℓ=3150	52	101,06	114,78
	2	ф6 A I	ℓ=5150	12	13,72	
С9	1	ф10 A III	ℓ=3150	47	31,35	103,74
	2	ф6 A I	ℓ=4650	12	12,39	
С10	1	ф10 A III	ℓ=3450	25	53,22	64,10
	2	ф6 A I	ℓ=4900	10	10,88	
С13	1	ф10 A III	ℓ=4550	18	50,53	60,49
	2	ф6 A I	ℓ=3450	13	9,96	
3Д1	1	-150×10	ℓ=150	1	1,77	2,75
	2	ф12 A III	ℓ=100	4	0,36	
	3	ф12 A III	ℓ=350	2	0,62	
С15	1	ф6 A III	ℓ=490	7	0,76	1,12
	2	ф4 BpI	ℓ=1000	4	0,36	
Кр1	1	ф10 A III	ℓ=6600	2	8,14	9,31
	2	ф6 A I	ℓ=160	33	1,17	
Кр2	1	ф8 A I	ℓ=570	3	0,68	1,08
	2	ф6 A I	ℓ=900	2	0,40	
Кр3	1	ф12 A I	ℓ=1000	2	1,78	1,92
	2	ф6 A I	ℓ=160	4	0,14	
Кр4	1	ф10 A I	ℓ=1000	2	1,23	1,37
	2	ф6 A I	ℓ=160	4	0,14	
ОС1	1	ф12 A I	ℓ=1670	1	1,48	1,48
ОС2	1	ф10 A I	ℓ=1670	1	1,03	1,03

Арматура класса A I, A III по ГОСТ 5781-82*
класса BpI по ГОСТ 6727-80*
полосовая сталь по ГОСТ 103-76*

Н. контр.	Горбацкий		12.91
Нач. отд.	Турсунбаева		12.91
Гл. спец.	Горбацкий		12.91
ГИП	Акрамов		12.91
ГАП	Саватов		12.91
Разраб.	Кулахметова		12.91
Провер.			

218-1-528с.91 АС.1-1

Детские ясли-сад на 190 мест в монолитных конструкциях.

Стадия	Лист	Листов
Р	39	

Сетки С7...С10, С13, С15
Каркасы Кр1... Кр4.
Закладная деталь 3Д1

ТашЗНИИЭП

Привязан:

Инв. №

Инв. № подл. | Подпись и дата | Взам. инв. №

25224-02 41

Коп. Владиславлева

Формат А2

Альбом 2.

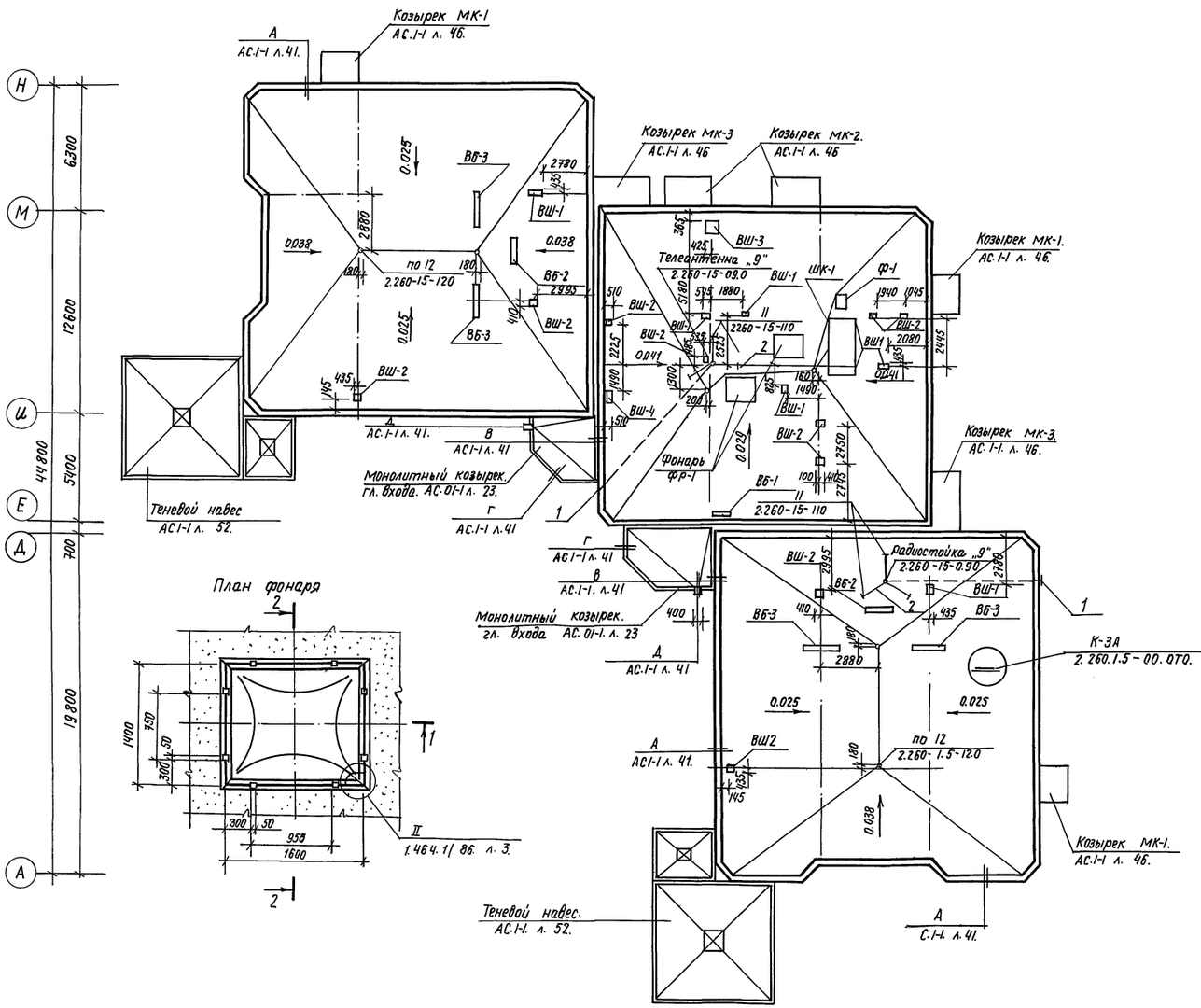

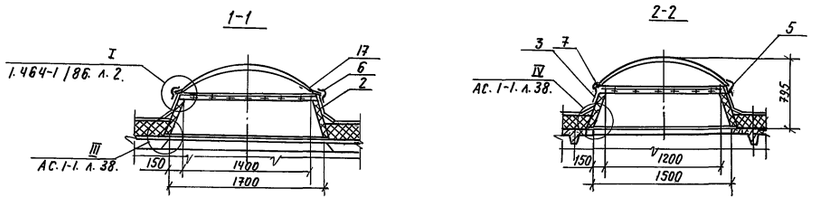

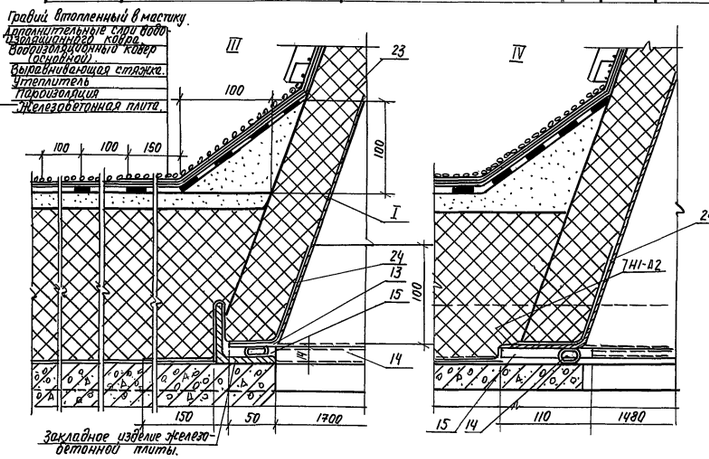

Спецификация к плану кровли.

Марка поз.	Обозначение	Наименование	Кол. шт.	Масса ед. кг.	Примечание.
ШК-1	АС.1-1 л. 41	Шумоглушительная камера.	1		
Ф-1	АС.1-1 л. 41	Фундамент под вентилятор.	1		
ВБ-1	АС.1-1 л. 42	Вентиляционная система.	1		
ВБ-2	АС 1-1 л. 42	Вентиляционная система.	2		
ВБ-3	АС.1-1 л. 42	Вентиляционная система.	4		
ВШ-1	АС.1-1 л. 41 -	Вентиляционная шахта.	5		
ВШ-2	-01	Вентиляционная шахта.	11		
ВШ-3	-02	Вентиляционная шахта.	1		
ВШ-4	-03	Вентиляционная шахта.	1		
		Телеантенна.	1		
		Радиостойка.	1		
1		Заземление -25×3.			31.0 п.м.
2		Отяжки для крепления	6		
ФР-1	1.464-1/86	Зенитный фонарь.	2		

Устройство кровли производить в соответствии серии 2.260-1. вып. 5.
Состав кровли см. Разрез 2-2. АС 1-1 л. 7.
Уклоны козырьков главного входа выполнить цементным раствором марки М-100 к водостоку.
Вентиляционные шахты выполнять над отверстиями привязка которых показана на листе АС.1-1 л.

Н.контр.	Горбацкий		12.91
Нач.отд.	Турсунбаева		12.91
Гл.спец.	Горбацкий		12.91
ГАП	Сагатов		12.91
ГИП	Акрамов		12.91
Зав.гр.	Арифжанов		12.91
Разраб.	Арифжанов		12.91

218-1-528 с.91. АС.1-1.

Детские ясли-сад на 190 мест в монолитных конструкциях.

План кровли. Спецификация к плану кровли. Детали III, IV.

Стадия	Лист.	Листов
Р	40	

ТАШЗНИИЭП

Привязан:

Инв. N

Согласовано.
Сектор ОВ. Керзон. 12.91
Сектор ВК. Каюмова 12.91
Сектор Э. Ким. 12.91

Инв. № подл. | Подпись и дата | Взам. инв. №

25224-02 42

Копировала /Паншина/ Формат А2.

Альбом 2

Ф-1

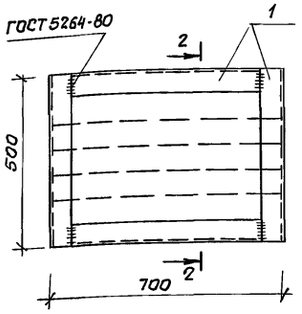

ШК-1

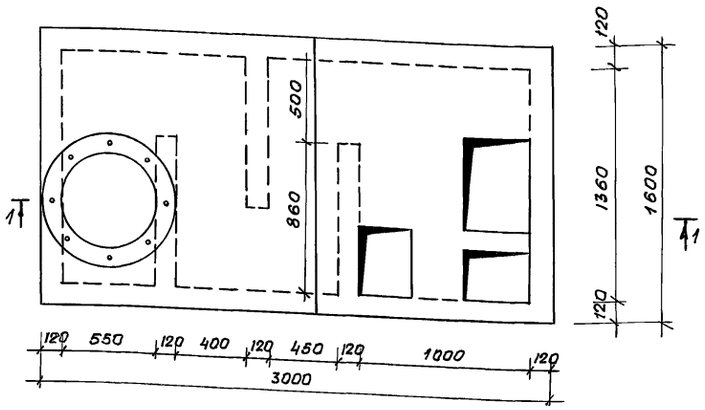

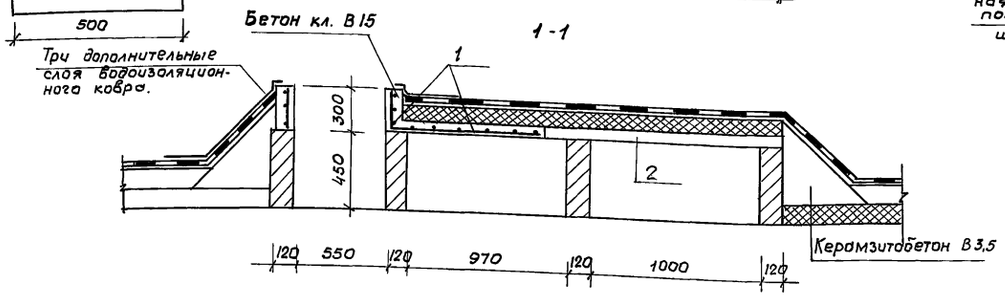

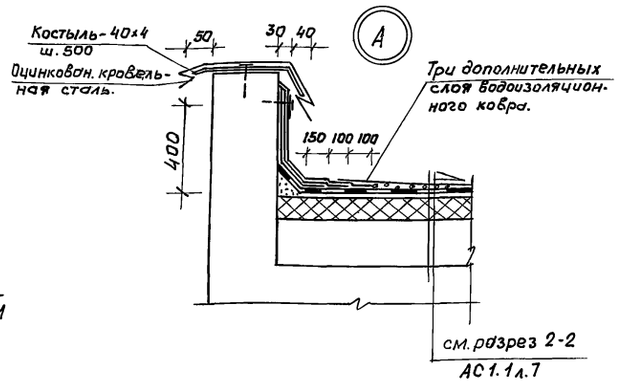

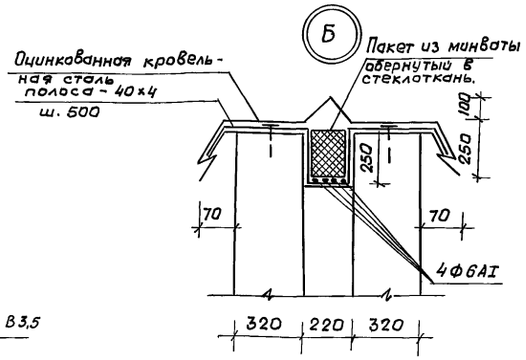

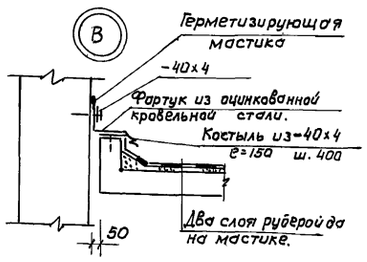

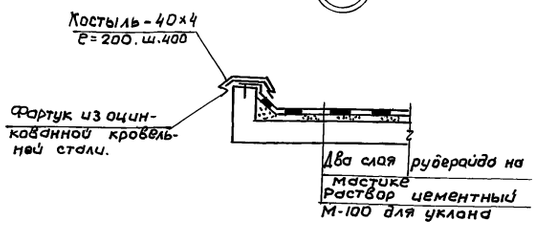

Рис. 1

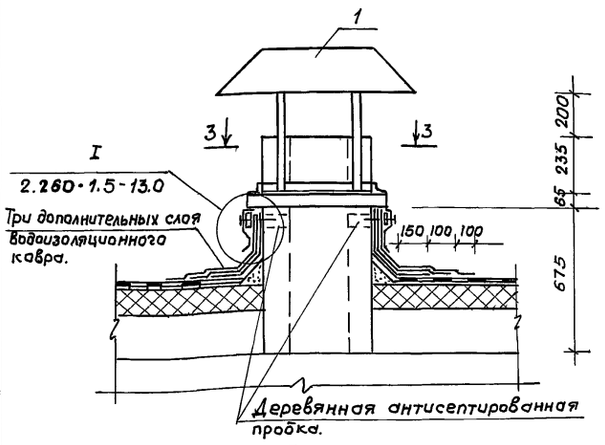

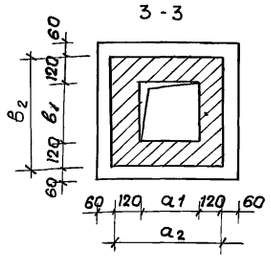

Таблица исполнений вентиляционных шахт.

Обозначение	Марка	Рис.	a_1 мм	a_2 мм	b_1 мм	b_2 мм
АС 1-1. л 41 –	ВШ-1	1	400	640	270	510
-01	ВШ-2		270	510	270	510
-02	ВШ-3		660	900	530	770
-03	ВШ-4		660	900	270	510

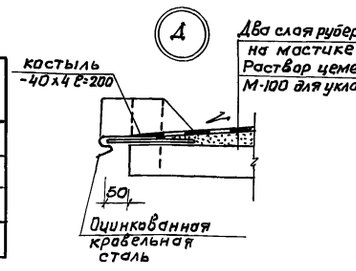

Спецификация элементов кровли

Марка, поз.	Обозначение	Наименование	Кол.	Масса ед. кг.	Примечание.
		Вентиляционная шахта ВШ-1			
		Сборочные единицы.			
1	ИМ.1-06	Металлич. зонт М3-4	1		
		Материалы.			
		Кладка кирпичная	0.21		м³
		Вентиляционная шахта ВШ-2			
		Сборочные единицы			
1	ИМ. 1-06	Металлич. зонт М3-5	1		
		Материалы:			
		Кладка кирпичная	0,18		м³
		Вентиляционная шахта ВШ-3			
		Сборочные единицы			
1	ИМ.1-06	Металлич. зонт М3-6	1		
		Материалы			
		Кладка кирпичная	0.33		м³
		Вентиляционная шахта ВШ-4			
		Сборочные единицы.			
1		Металлич. зонт М3-7			
		Материалы			
		Кладка кирпичная	0,27		м³
		Шумоглушительная камера ШК-1			
		Сборочные единицы			
1	ГОСТ 8478-81*	Сетка $\frac{5ВрI-100}{5ВрI-50}$ 1540 е=2000	1		
2	1.243.1-4	Плита ПТВ-16.14	1	448	
		Материалы:			
		Керамзитобетон кл. В3.5	1.26		м³
		Бетон кл. В15	0.22		м³
		Кладка кирпичная	0.70		м³
		Фундамент под вентилятор Ф-1			
		Сборочные единицы			
1	ГОСТ 8509-86	∠ 50х4 е=2200	1	6.71	
2	ГОСТ 5781-82*	ФВАI е=695	4	0,27	
		Материалы			
		Бетон кл. В15	0,15		м³

1. Внутренние и наружные поверхности вентиляционных шахт и шумоглушительной камеры из кирпича оштукатурить.
2. Кирпичная кладка всех элементов из кирпича М-75 на растворе М-50.

Н.контр.	Горбацкий		12.91
Нач. отд.	Турсунбаева		12.91
Гл. спец.	Горбацкий		12.91
ГИП	Акрамов		12.91
ГАП	Сагатов		12.91
Зав. гр.	Бавбеков		12.91
Разраб.	Кулахметова		12.91

218-1-528 с. 91 АС. 1-1

Детские ясли-сад на 190 мест в монолитных конструкциях.

Стадия	Лист	Листов
Р	41	

Вентиляционные шахты ВШ1...ВШ4 Шумоглушит. камера ШК-1. Фундамент Ф-1. Детали кровли А, Б, В, Г.

Ташзниизп

Привязан

Инв. №

Инв. № подл. | Подпись и дата | Взам. инв. №

Копия Немишева.

Формат А2

Альбом 2

Вентиляционные системы

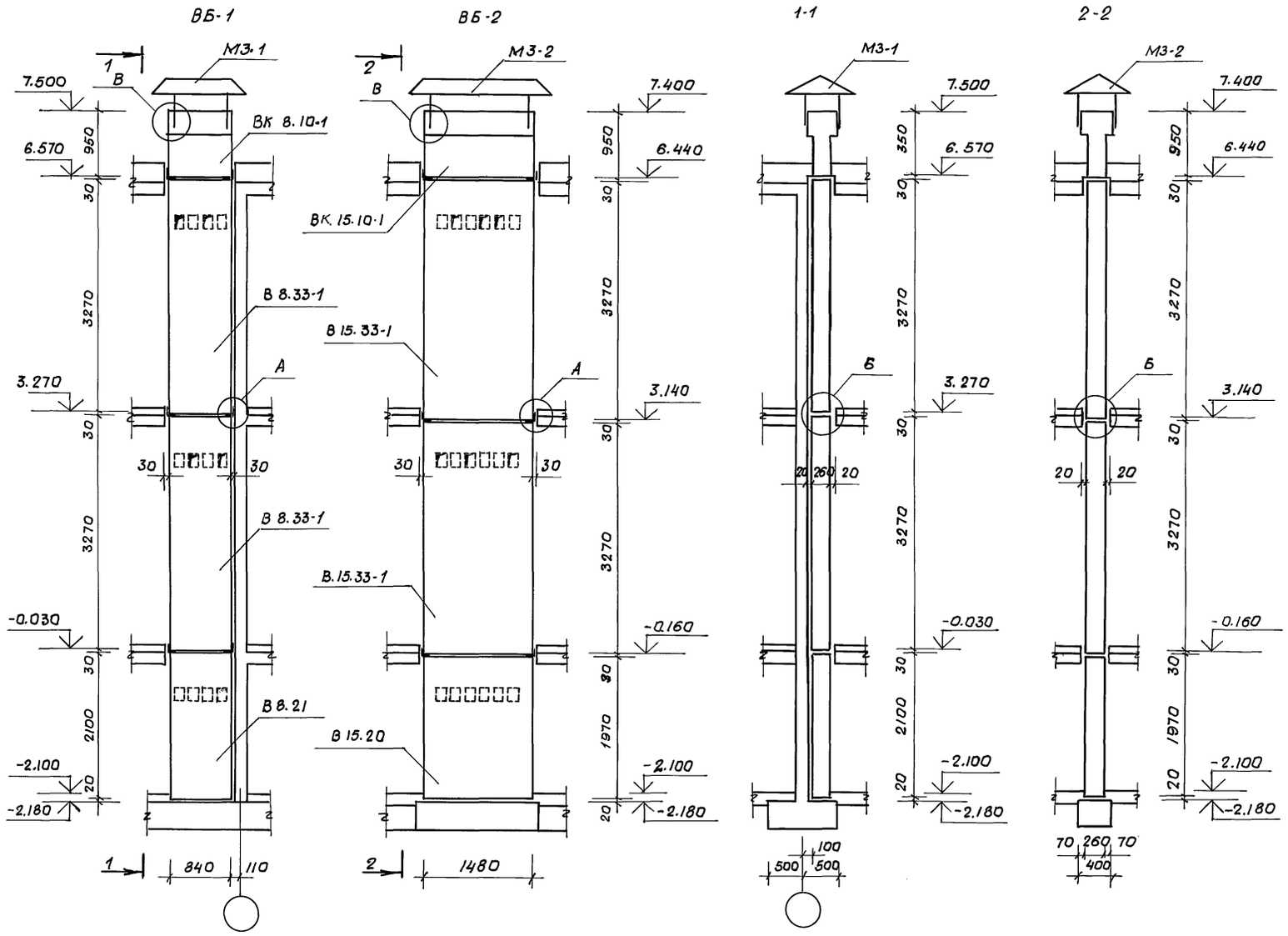

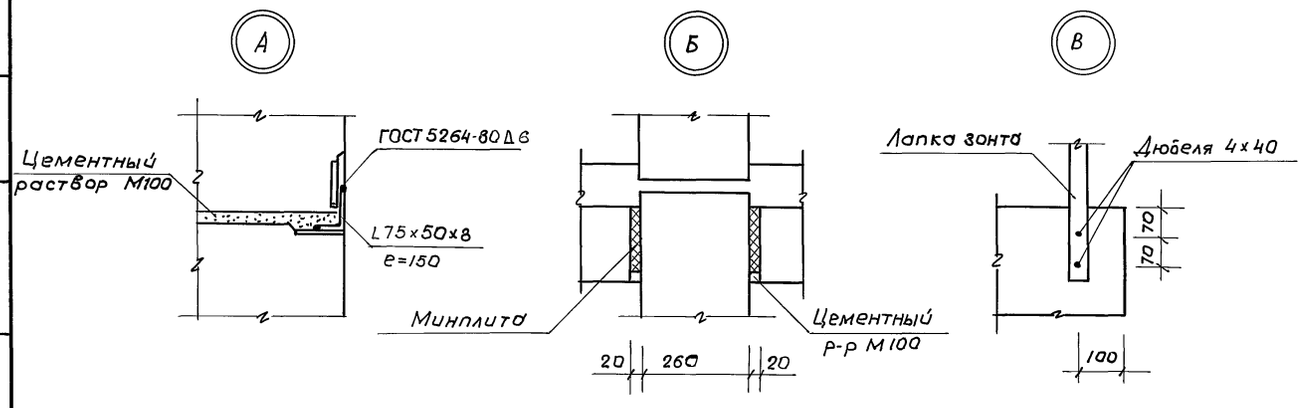

Спецификация элементов на вентиляционные системы ВБ-1, ВБ-2

Марка поз.	Обозначение	Наименование	Кол.	Масса ед, кг	Примечание
		ВБ-1 (9 шт.)			
		Сборочные единицы.			
	1.034.1-1/90 В.1	Вент. блоки В 8.21	1	727	
	ИЖ.1-08	В 8.33.-1	2	1135	
		ВК 8.10-1	1	450	
	ИМ.1-06	Мет. зонт М3-1	1		
		ВБ-2 (2 шт.)			
		Сборочные единицы			
	1.034.1-1/90 В. 1	Вент. блоки В 15.20	1	1303	
	ИЖ 1-08	В 15.33-1	2	2169	
		ВК 15.10-1	1	825	
	ИМ.1-06	Мет. зонт М3-2	1		
		Узел А (132 шт.)			
		Сборочные единицы			
	ГОСТ 8510-86	L 75×50×8 e=150	1	1.11	кг.
		Узел Б			
		Материалы			
		Минплита	86,9		п.м.

1. Монтаж вентиляционных блоков вести на растворе марки М-100.
2. Электросварку закладных деталей производить электродами Э-42.

				218-1-528с. 91. АС. 1-1
Н. контр.	Гарбачкий		12.91	
Нач. отд.	Турсунбаев		12.91	
Гл. спец.	Гарбачкий		12.91	
ГИП	Акрамов		12.91	Детские ясли-сад на 190 мест в монолитных конструкциях.
ГАП	Сагатов		12.91	
Зав. гр.	Бабабеков		12.91	
Разраб.	Кирилец		12.91	Вентиляционные системы ВБ-1, ВБ-2.

Привязан

Инв. №

Стадия: Р | Лист: 42 | Листов:

ТашЗНИИЭП

25224-02 44

Копиров. Немишева

Формат А2

Инв. № подл. | Подпись и дата | Взам. инв. №

Альбом 2.

Спецификация заполнения проемов /начало/

Марка поз.	Обозначение	Наименование	Кол-во на этаж: под-вал.	1ый этаж	2ой этаж	Всего	Масса ед. кг.	Примечание
1	Серия 1.136.5-19	ДН. 21-15. АЩР2П.	—	2		2		тип.1 13.2 п.м.
	1.136.-12. вып.1.	ФН. 03-15.						
2	1.136.5-19.	ДН. 21-15. АЩР2П.	—	2	—	2		тип1 13.8 п.м.
	1.136-12. вып.1	ФН. 06-15.						
3	1.136.5-19	ДН. 21-10. ЩР2П. Л.	—	4	—	4		тип.1. 25.6 п.м.
	1.136-12. вып.1	ФН. 06-10.						
4	1.136.5-19.	ДН. 21-10. ЩР2П.	—	2	—	2		тип.1 5.2 п.м.
5	1.136.5-23. вып.1.	ВС. 22-9.	—	2	2	4		тип.1 30.4 п.м. тип.2 14.4 п.м.
	1.136-12. вып.1	ФН. 05-07						
	1.236.5-12. вып.1.ч.1.	ОС. 18-9В						
	1.136.5-24.	ПД. 10-20-1						
6	1.136.5-23. вып.1.	БС. 22-9	—	—	2	2		тип.1 12.6 п.м. тип.2 7.2
	1.136-12. вып.1.	ФН. 05-07						
	1.236.5-12. вып.1.ч.1.	ОС. 18-9В						
	1.136.5-24	ПД. 10-20-1						
7	ГОСТ 6629-88.	ДО. 24-15	—	2	—	2		тип.1 13.8 п.м.
	1.136-12. вып.1.	ФВ. 04-15						
8	ГОСТ 6629-88	ДО. 24-10. Л.	—	1		1		тип.1 5.8 п.м.
	1.136-12. вып.1	ФВ. 04-10	—					
9	ГОСТ 6629-88	ДО 24-10	—	1	—	1		тип.1 5.8 п.м.
	1.136-12. вып.1	ФВ 04-10						
10	ГОСТ 6629-88.	ДО 24-10 Л.	—	8	4	12		тип.1 139.2 п.м.
11	"	ДО 24-10.	—	8	7	15		тип.1 174.0 п.м.
12	"	ДО 24-10 П.	—	5	5	10		тип.1 116.0 п.м.
13	"	ДО 24-10 ЛП.	—	3	3	6		тип.1 69.6 п.м.
14	"	ДГ 21-9	—	4	3	7		тип.1 71.4 п.м.
15	"	ДГ 21-9 Л	—	2	3	5		тип.1 51.0 п.м.
16	"	ДГ 24-10 Л	—	3	3	6		тип.1 69.6 п.м.
17	"	ДО 24-15	—	—	4	4		тип.1 50.4 п.м.
18	"	ДО 24-12	—	1	1	2		тип.1 24.0 п.м.
19	"	ДО 24-12 Л.	—	1	1	2		тип.1 240 п.м.
20	"	ДГ 21-7 Л.	—	4	2	6		тип.1 58.8 п.м.
21	"	ДГ 21-7	—	4	2	6		тип.1 58.8 п.м.
22	"	ДГ 24-10	—	6	—	6		тип.1 69.6 п.м.
23	1.136.5-19	ДС 19-9Т	—	1	—	1		тип.1 9.4 п.м.
24		ЦДГ 1,25×05	2	-	-	2		—
25	1.136.5-19	ДЛ 13-10						тип.1 3.6 п.м.
ОК-1	Серия 1.236.5-12. вып.1 ч.1.	ОС 18-9В	—	1	1	2		тип1 9.0 п.м.
	1.136.5-24.	ПД 10-20-1						
	ТУ. 7104-Уз. ССР. 4-82.	СЖРП 10-18-09						
ОК-2	Серия. 1.236.5-12. вып.1.ч.1.	ОС 18-12В	—	1	1	2		тип.1 9.6 п.м.
	1.136.5-24.	ПД 13-20-1						
	ТУ 7104. Уз. ССР. 4-82.	СЖРП. 10-18-12.						

/окончание/

Марка, поз.	Обозначение	Наименование	Кол-во на этаж: под-вал.	1й эт.	2-й эт.	Всего	Масса ед. кг.	Примечание
ОК-3	Серия 1.2365-12. вып.1 ч.1.	ОС. 18-18В.		12	17	29		тип 1. 156.6 п.м.
	1.136.5-24.	ПД. 19-20-1.						
ОК-4	1.236.5-12. в.1. ч.1.	ОС. 18-18В.		15	16	31		тип.1 167.4 п.м.
	1.136.5-24.	ПД. 19-20-1						
	ТУ7104. Уз. ССР. 4-82.	СЖРП. 10-18-09 (2шт.).						
ОК-5	1.236.5-12. в.1. ч.1.	ОС 9-9. (2шт).	—	—	4	4		тип.1 14.4. п.м.

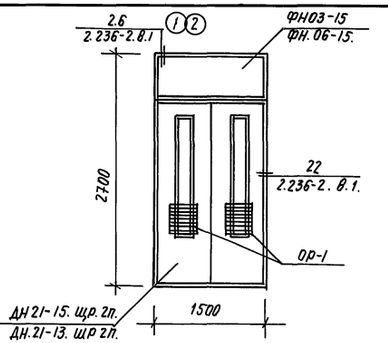

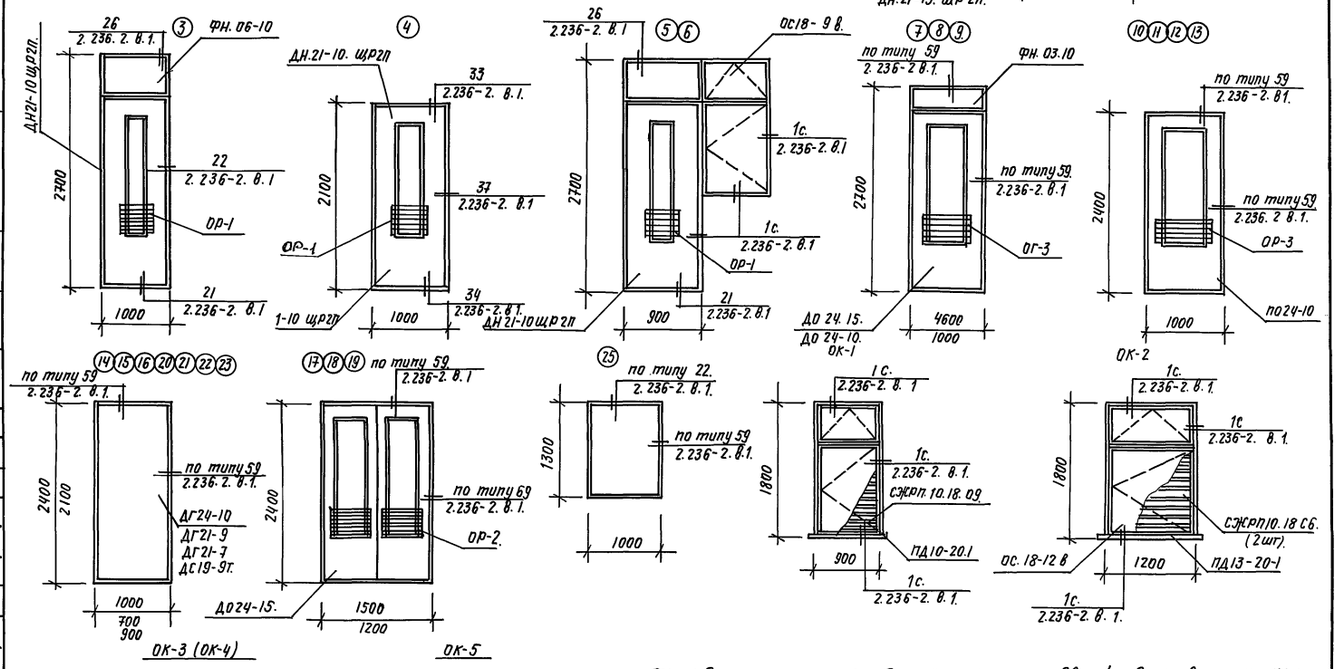

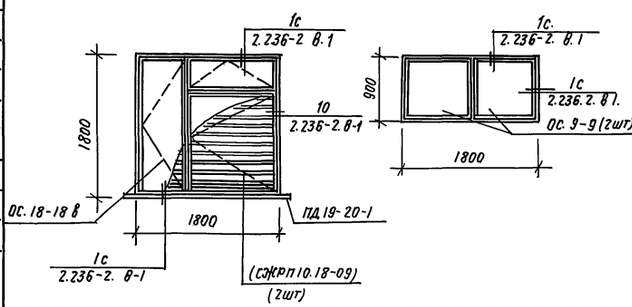

- Ограждающая решетка для остекленных дверей дана в ал. 4. ИД-1.
- На схемах заполнения проемов даны размеры проемов.
- В графе примечания даны общие расходы наличников
- Наличники приняты по ГОСТ 8242-88
- Деталь по типу 59. в внутренних стенах выполнить без доборного бруса.

Н.контр.	Горбацкий		12.91
Нач.отд.	Турсунбаева		12.91
Гл.спец.	Горбацкий		12.91
ГАП	Сагатов		12.91
ГИП	Акрамов		12.91
Зав.гр.	Арифжанов		12.91
Разраб.	Арифжанов		12.91
	Усманов.		12.91

Привязан.

Инв №

218-1-528 С.91. АС.1-1.

Детские ясли-сад на 190. мест в монолитных конструкциях.

Стадия	Лист.	Листов
Р	43	

Спецификация заполнения проемов.

Таш.ЗНИИЭП

Взам. инв №

Подпись и дата

Инв № подл.

25224-02 45

Копировала /Паншина/ Формат А2.

Альбом 2.

План полов 1 этажа.

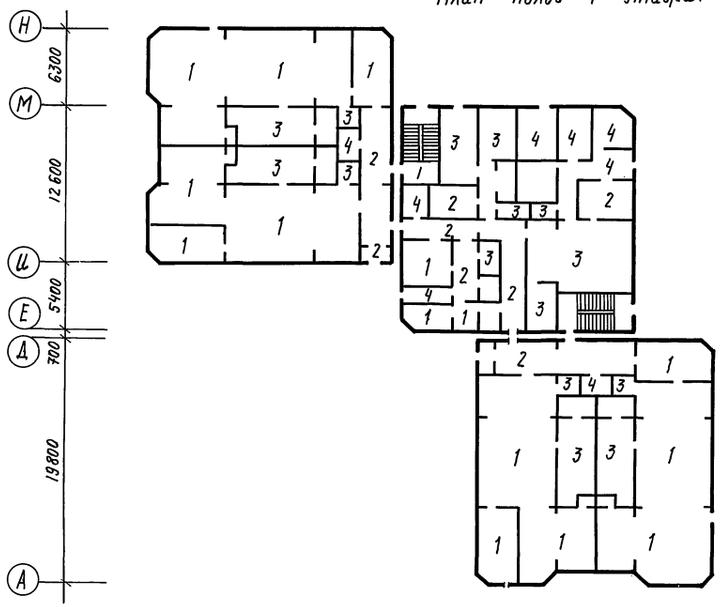

План полов 2 этажа.

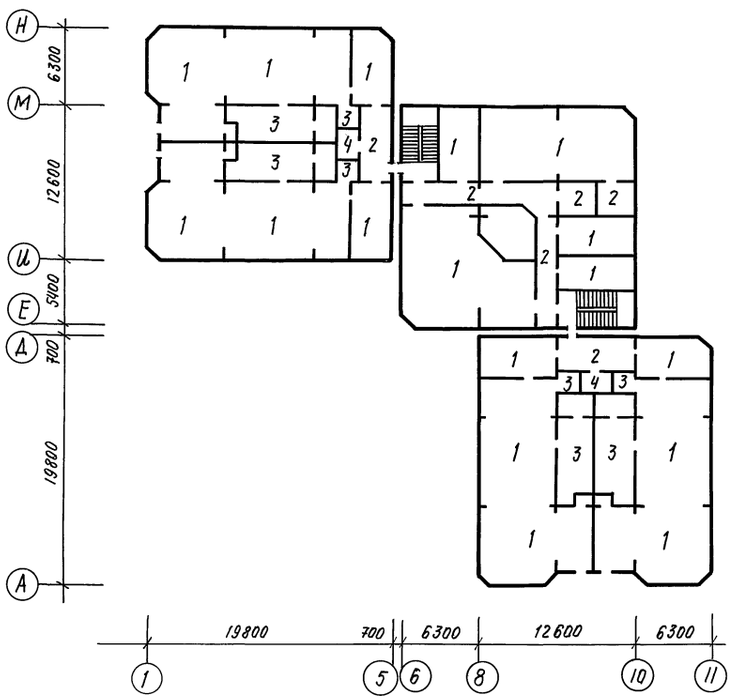

Экспликация полов.

Номер помещения по проекту	Тип пола по проекту	Схема пола или номер узла по серии 2.244-1. вып.4.	Элементы пола и их толщина.	Площадь пола м²
1 этаж.				
1, 2, 3, 6, 7, 8	1	47	Покрытие - паркетная доска ГОСТ 8623-77. б= 25 мм.	512.4
25, 26, 28		148	Штучный паркет.	33.4
32	2	69	Покрытие - линолеум поливинилхлоридный многослойный. ГОСТ 14632-69. б= 2,5мм.	62.0
18, 24, 27, 32		154		83.9
4, 5, 9, 10,	3	127	Покрытие - керамические плитки ГОСТ 6787-69.	109.6
11, 12, 13, 19, 22, 23, 29		180		109.8
31	4	135	Покрытие - бетон кл. В15.	7.8
14, 18, 16, 17, 20 21, 30		184		63.4
2 этаж.				
33, 34, 35, 38, 39, 40, 42, 43, 45	1	47	Покрытие - паркетная доска. ГОСТ 862.3-77. б= 25мм.	789.4
41, 44, 47.	2	69	Покрытие - линолеум поливинилхлоридный многослойный. ГОСТ 14632-69. б= 2,5 мм.	79.5
36, 37	3	127	Покрытие - керамические плитки ГОСТ 6787-69.	112.0
46	4	135	Покрытие - бетон кл. В15.	3.9
Техподполье.				
	5	245	Покрытие - бетон кл. В15. б=20 мм.	984.3.

Примечания.

- Пол в охлаждаемой камере принят по тд N 12. серии 2.290-4. вып. 1.
- Покрытие крылец см.
- Пол теневых навесов - по детали 193 серии 2.244-18.4.
- Полы 1 этажа блока А. выполнить по деталям 154; 180; 184; 148 серии 2.244-1 в.4

Н.контр.	Горбацкий		12.91
Нач.отд	Турсунбаев		12.91
Гл. спец	Горбацкий		12.91
ГАП	Сагатов		12.91
ГИП	Акрамов		12.91
Зав.гр.	Арифжанов		12.91
Разраб.	Бармакова		12.91

218-1-528 с. 91. АС.1-1.

Привязан.

Инв.№

Детские ясли-сад на 190 мест в монолитных конструкциях.

Стадия	Лист	Листов
Р	44	

План и экспликация полов.

ТашЗНИИЭП

Инв.№ подл. | Подпись и дата | Взам. инв.№

Копировала /Паншина/ Формат А2.

Альбом 2

ОП-1 (4 шт.)

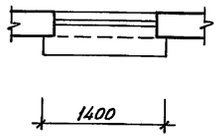

ОП-2 (29 шт.)

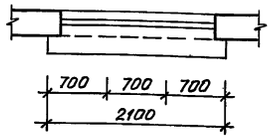

ОП-3 (3 шт.)

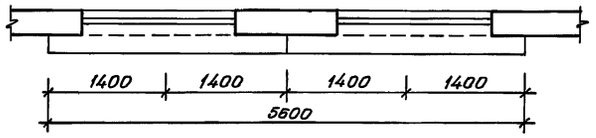

Развертка ограждения приборов ОП-3

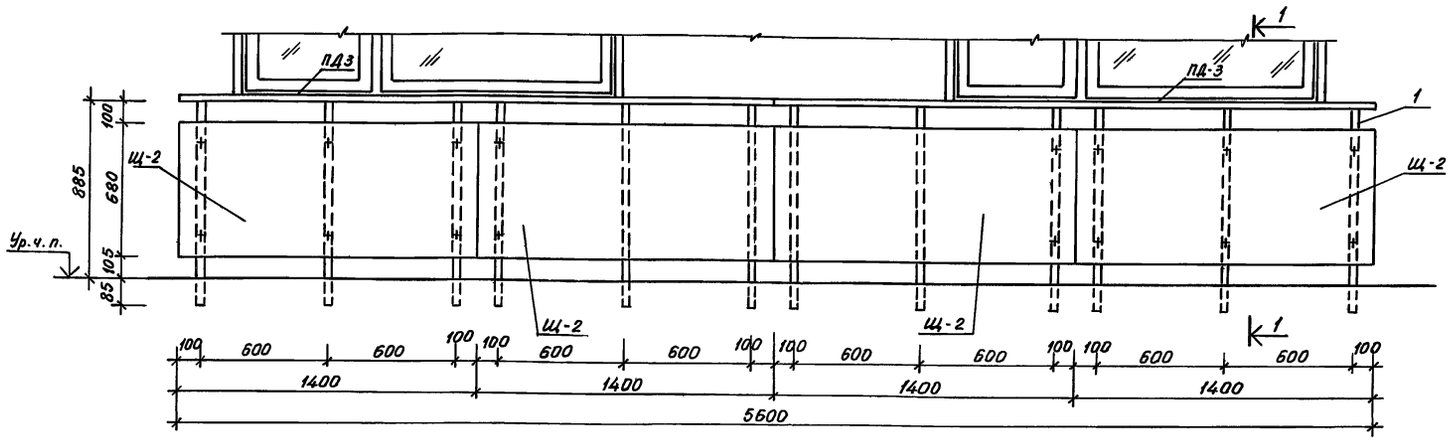

1 - 1

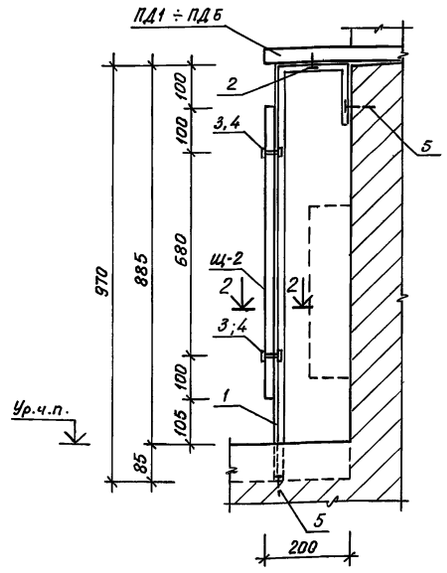

2 - 2

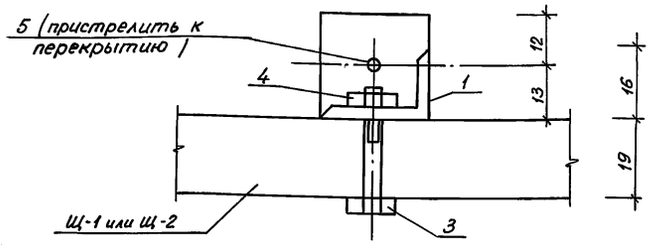

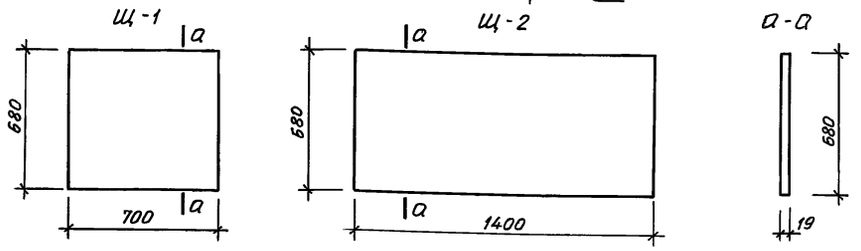

Позиция 1

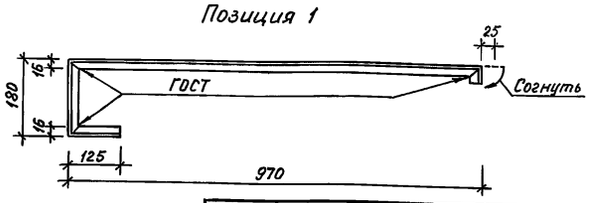

Спецификация элементов на ограждение отопительных приборов

Марка поз.	Обозначение	Наименование	Кол. по маркам ОП-1	ОП-2	ОП-3		Всего шт.	Масса ед., кг	Примечание
ПД1	Серия 1.136.5-24	ПД 14-35-1	1				1	8.5	
ПД2		ПД 22-35-1		1			1	16.0	
ПД3		ПД 28-35-1			2		2	20.5	
Щ-1	ГОСТ 13715-78	Плита столярная с размером: 700×680×19		1			1		
Щ-2		1400×680×19	1	1	4		6		
1	ГОСТ 8510-86	L25×16×3 ℓ=1300 мм	3	6	12		21	1.2	
2	ГОСТ 1145-80	Шуруп 1-4-30	3	6	12		21		
3	ГОСТ 7798-70*	Болт М6-30	6	12	24		42		
4	ГОСТ 5915-70*	Гайка М6	6	12	24		42		
5		Дюбель	6	12	24		42		

1. Каркас (поз. 1) установить до монтажа конструкции пола
2. Подоконные доски (ПД1 ÷ ПД5) укладываются после установки каркаса (поз. 1)
3. Металлические детали окрасить масляной краской в черный цвет.

Н.контр.	Горбацкий		12.91	218-1-528 с.91 АС.1-1	
Нач.отд.	Турсунбаева		12.91		
Гл.спец.	Горбацкий		12.91		
ГАП	Сагатов		12.91	Детские ясли-сад на 190 мест в монолитных конструкциях	Стадия Р; Лист 45; Листов
ГИП	Акрамов		12.91		
Зав.гр.	Арифжанов		12.91		
Разраб.	Арифжанов		12.91	Ограждение отопительных приборов ОП-1 ÷ ОП-3	ТашЗНИИЭП

Привязан

Инв.№

Инв.№ подл. | Подпись и дата | Взам.инв.№

25224-02 47

Копировала Блинова Формат А2

Альбом 2

Остекленная перегородка осп-1

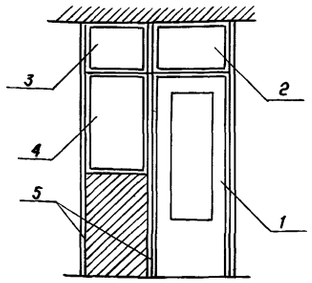

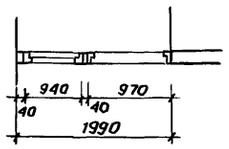

Шкаф ш-1 (8шт.)

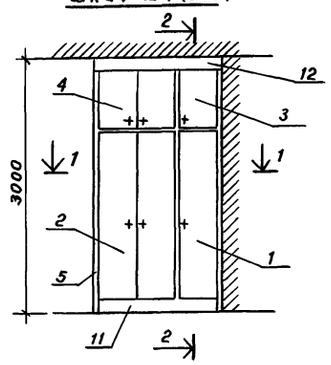

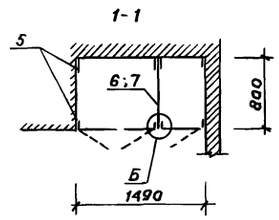

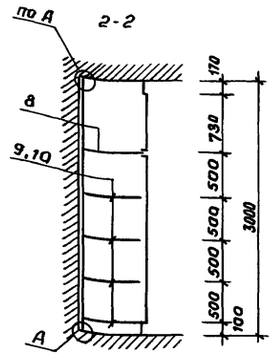

Поз. 6 (7)

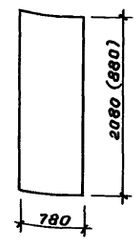

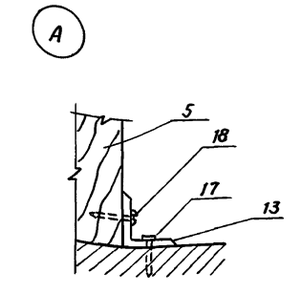

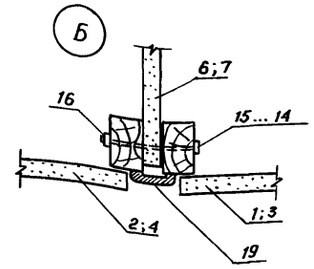

Поз. 9 (10)

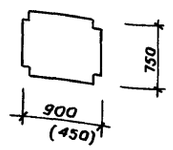

Обшивка стояков

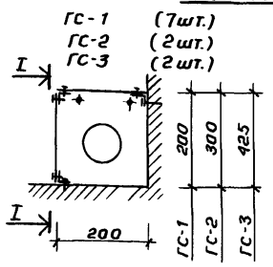

ГС-1 (7шт.)
ГС-2 (2шт.)
ГС-3 (2шт.)

ПС-1 (5 шт.)
ПС-2 (4 шт.)

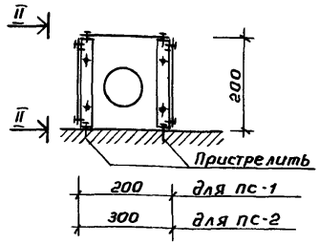

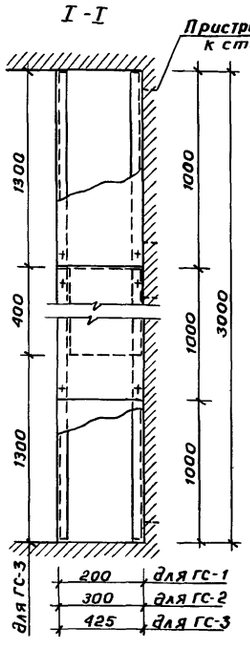

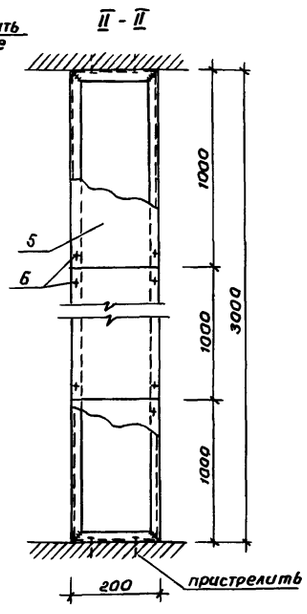

Поз. 8

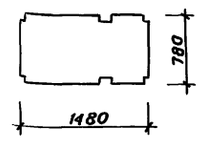

Поз. 11 (12)

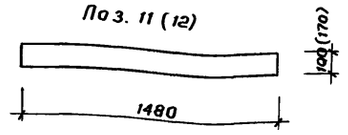

(Рама)
Схема соединения уголков

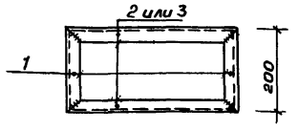

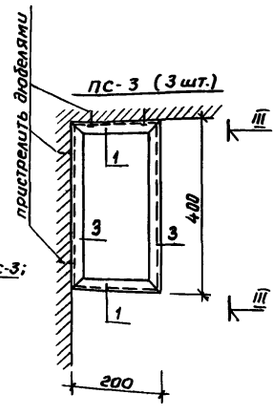

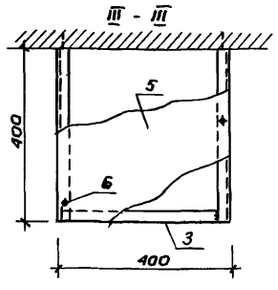

1. Металлические детали окрасить масляной краской за 2 раза.
2. Обшивку стояков окрасить масляной краской за 2 раза в цвет стен „по месту".
3. Размеры обшивки корректировать по месту
4. В пс-3 устанавливается вентилятор.
5. Для ш-1 позиции 6÷12 изготавливать по месту из дсп и окрасить эмалью за 2 раза.
6. Сварочные работы выполнять электродами э42

Спецификация элементов

Марка поз.	Обозначение	Наименование	Кол.	Масса ед. кг	Примечание
		Остекленная перегородка осп-1	1		
1		ДО 24-10	1		
2	1.136-12 в.1	ФВ 06-10	1		
3	—"—	ФВ 09-07	1		
4	—"—	ФВ 09-12	1		
5	ГОСТ 8486-86*	Брус 40х80			6,0 п.м
6	ГОСТ 8242-75	Наличник тип 1			30,0 п.м.
		Шкаф ш-1	8		
1	Серия 1.172.5-6	Дверной блок Дш 20-4,5	1		
2	"	Дш 20-9	1		
3	"	ДА 7-4.5	1		
4	"	ДА 7-9	1		
5	ГОСТ 8486-86*	Брус 40х60 ℓ=3000мм	8		0,07м³
6	ГОСТ 10632-77	Стенка промежуточн. шкафа	1		0,31м³
7	"	Стенка промежут. антресоли	1		0,13м³
8	"	Полка цельная	1		0,22м³
9	"	Полки переставные тип 1	4		0,13м³
10	"	Полки переставные тип 2	4		0,06м³
11	"	Цоколь 100х1480	1		0,03м³
12	"	Вставка 170х1480	1		0,05м³
13	1.172.5-6 -0013	Уголок ум-2	16		
14	1.172.5-6 -0009	Винт стяжной В1	24		
15	1.172.5-6-0009-01	" В2	24		
16	1.172.5-6 -0010	Гайка стяжная	48		
17		Дюбель	8		
18	ГОСТ 1145-80	Шуруп 1х4-30			0,5кг
19	ГОСТ 8242-75	Наличник Тип 1			11,0 п.м.

Спецификация элементов на обшивку стояков

Марка, поз.	Обозначение	Наименование	Количество на элементов						Всего кол.	Масса ед. кг	Примечание
			ГС-1	ГС-2	ГС-3	ПС-1	ПС-2	ПС-3			
1	ГОСТ 8509-86	L 25х3 ℓ=200 мм	2	2	2	4	4	4	18	0,22	
2	"	L 25х3 ℓ=3000 мм	3	3	2	4	4		16	3,36	
3	"	L 25х3 ℓ=400 мм			2			5	7	0,45	
4	"	L 25х3 ℓ=1300 мм			2				2	1,46	
5	ГОСТ 26816-85	Обшивка-ЦСП δ=10мм	1,2м²	1,5м²	1,8м²	1,8м²	2,1м²	0,5м²	8,9м²		≈ 9м²
6	ГОСТ 10619-80	Винт самонарезающий	36	36	36	54	54	16	232		
7		Дюбель	12	12	12	16	16	8	76		

Инв.№ подл. | подпись и дата | Взам.инв.№

Привязан:

Инв.№

Н.контр	Гарбацкий		12.91
Нач.отд	Турсунбаев		12.91
Гл.спец.	Гарбацкий		12.91
ГАП	Сагатов		12.91
ГИП	Акрамов		12.91
Зав.гр.	Арифжанов		12.91
Разраб.	Усманов		12.91

218-1-528с.91 Ас.1-1

Детские ясли-сад на 190 мест в монолитных конструкциях.

Стадия	Лист	Листов
Р	46	

Остекленная перегородка оп-1; Шкаф ш-1. Обшивка стояков гс-1, гс-2, гс-3; пс-1, пс-2, пс-3

ТашЗНИИЭП

25224-02 48

Коп. Владиславлева Формат А2

Альбом 2

План эстрады

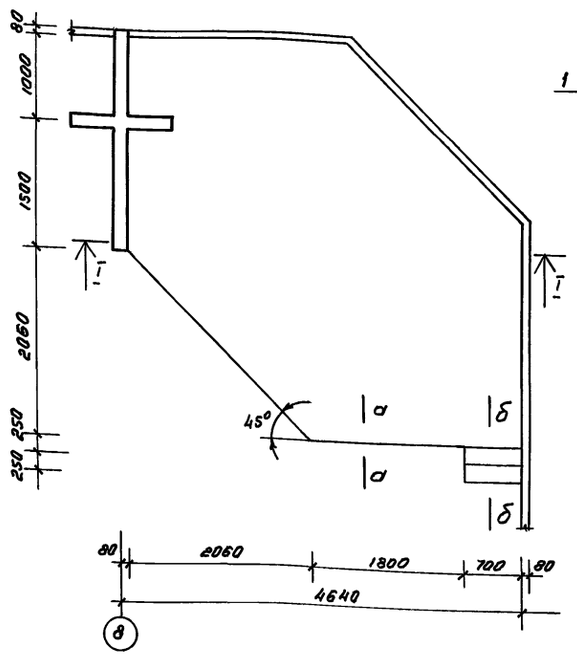

План кирпичных столбиков

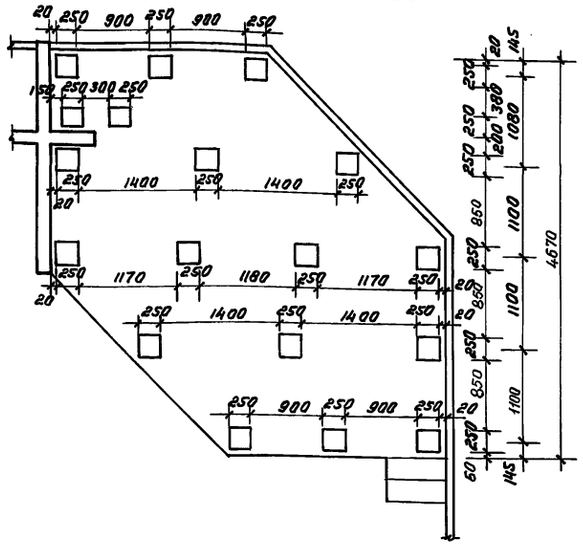

I - I

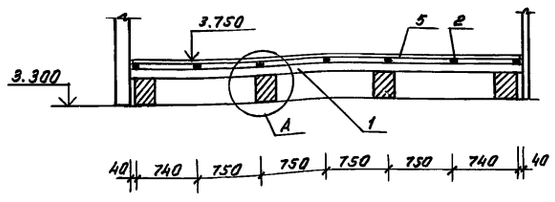

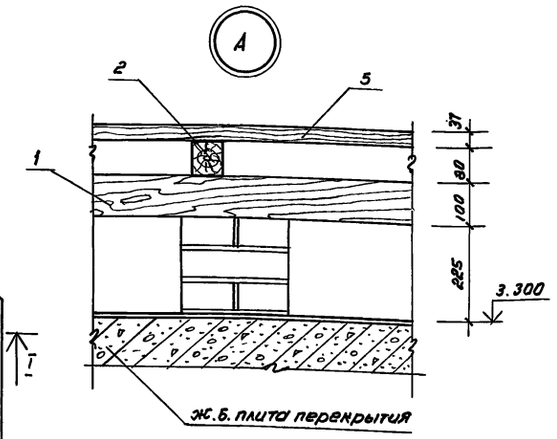

а - а

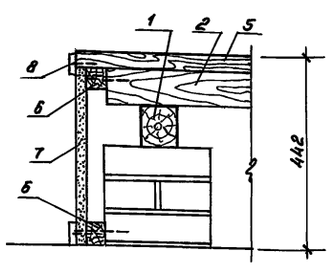

б - б

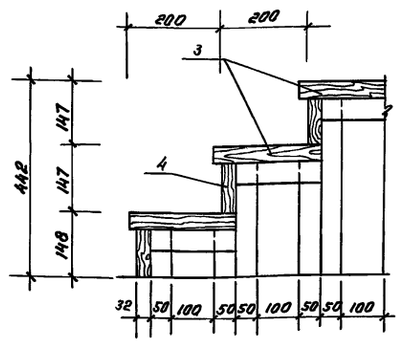

Шкаф пожарного крана ПК

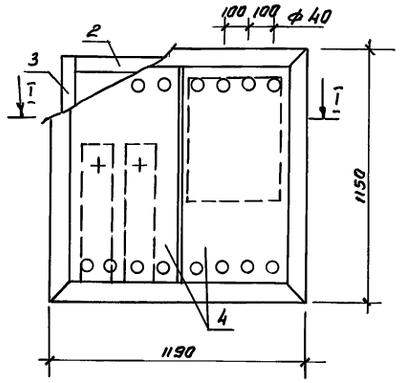

I - I

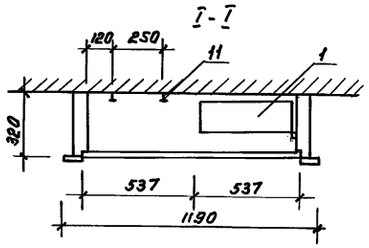

Спецификация элементов на шкаф пожарного крана ПК

Марка поз.	Обозначение	Наименование	Кол.	Масса ед. кг.	Примечание
1	218-1-528 с. 91 ИМ. 1-09	Полка	1		
2	ГОСТ 8486 - 86*	Доска 320×37×1130	2	0.014	м³
3	"	320×37×1090	2	0.013	м³
4	ГОСТ 10632 -89	Плита ДСП 1090×537	2	0.012	м³
		Стандартные изделия			
5	ГОСТ 5091 - 78	Пробой П-80	6		
6	"	Уголник	4		
7	ГОСТ 5088- 78	Петля ПНЦ-70	4		
8	ГОСТ 8242 -88	Наличник тип2			4.7п.м.
9	ГОСТ 5090-86	Задвижка	2		
10	ГОСТ 1145-80*	Шуруп 16×3	12		
		Подвеска -20×4 ℓ=100	2	0.063	

Спецификация материалов на эстраду

Марка поз.	Обозначение	Наименование	Кол.	Масса ед. кг.	Примечание
1	ГОСТ 8486 - 86*	Брус 100×75 ℓ=4500мм	1		0.034 м³
	"	" ℓ=3700мм	2		0.028 м³
	"	" ℓ=2600мм	2		0.02 м³
	"	" ℓ = 1000мм	1		0.007 м³
	"	" ℓ = 3200мм	2		0.024 м³
2	"	Лага 80×70 ℓ = 2600мм	2		0.015 м³
	"	ℓ = 3300мм	4		0.018 м³
	"	ℓ = 4100 мм	2		0.023 м³
	"	ℓ = 4600мм	1		0.026 м³
3	"	Проступи 40×250 ℓ=700мм	2		0.007 м³
4	"	Подступенки 32×110 ℓ=700 мм	3		0.002 м³
5	"	Доска настильная 37×100			0.614 м³
6	"	Рейка 40×50 ℓ = 5000мм	2		0.01 м³
7	ГОСТ 10632-89	ДСП облиц. шпоном б=20мм			0.45 м³
8	ГОСТ 8242-88	Наличник тип 1			5.0 п.м
9	ГОСТ 4028-63*	Гвозди ф4 ℓ = 100мм			3 кг
10	ГОСТ 1145 -80*	Шурупы ф4 ℓ = 45 мм			1 кг
		Кирпич м 75	110		

1. Все деревянные элементы антисептировать и подвергнуть глубокой пропитке антипереном.
2. Кирпичные столбики выполнить на цементно-песчаном растворе м 50

Н.контр.	Горбацкий		12.91	218-1-528с.91 АС.1-1	
Нач.отд	Турсунбаева		12.91		
Гл. спец	Горбацкий		12.91		
ГАП	Сагатов		12.91	Детские эсли-сад на 190 мест в монолитных конструкциях	Стадия Р; Лист 47; Листов
ГИП	Абрамов		12.91		
Зав.гр.	Арифжанов		12.91		
Разраб	Усманов		12.91	Эстрада. Шкаф пожарного крана „ПК" Спецификации.	ТашЗНИИЭП

Привязан

Инв. №

Инв.№ подл. | Подпись и дата | Взам.инв.№

25224-02 49

кап. Мелешникова

формат А2

Альбом 2

Козырек мк-1

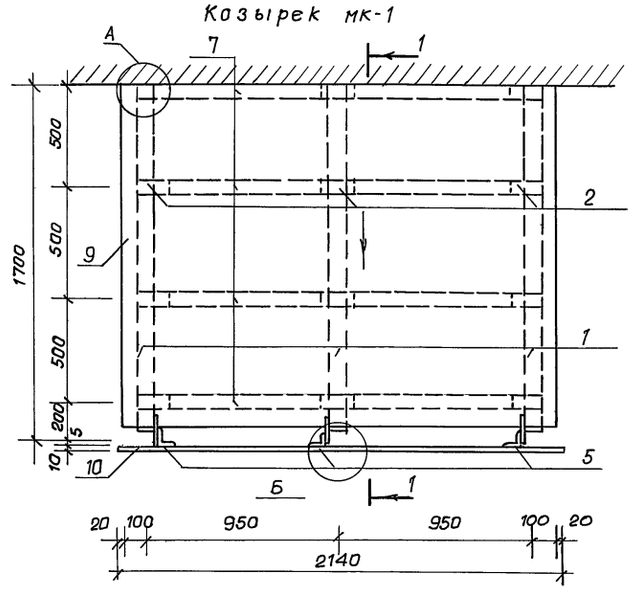

Козырек мк-2 (мк-3)

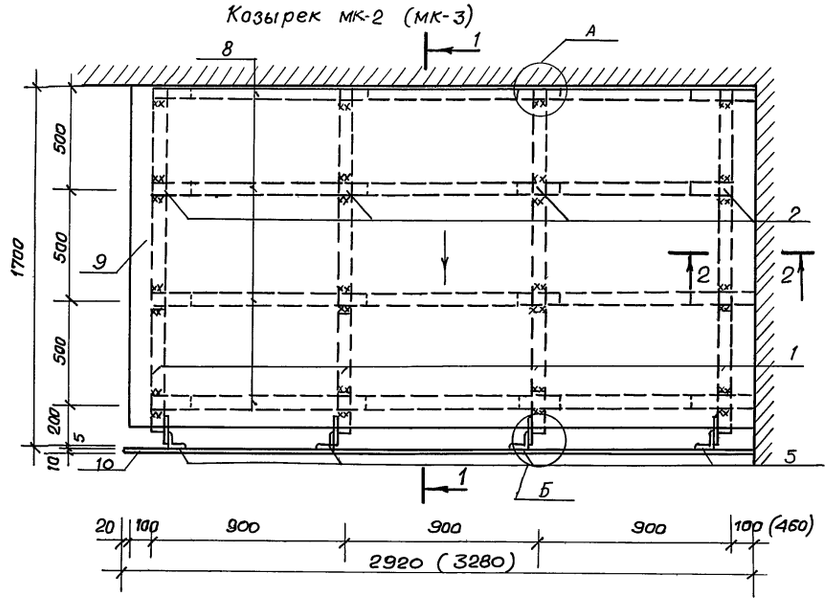

1 - 1

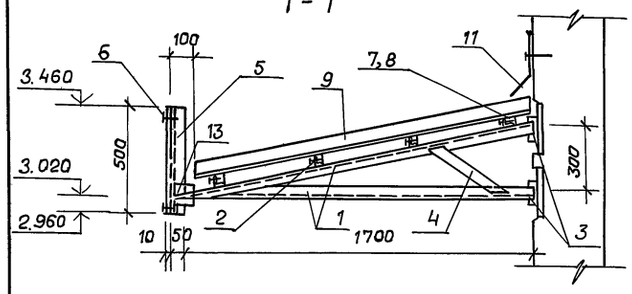

2 - 2

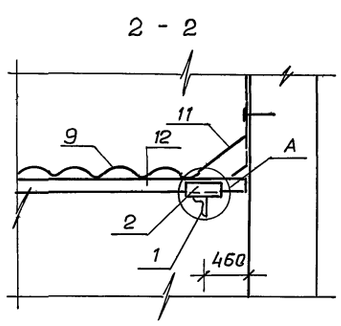

3 - 3

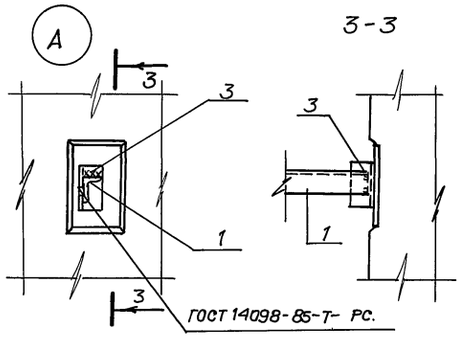

Б

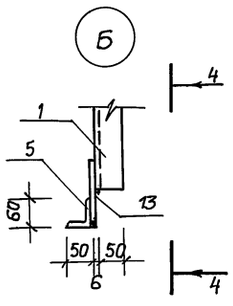

4 - 4

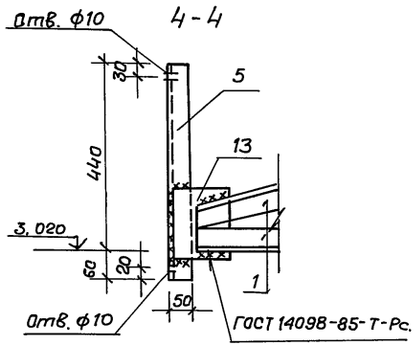

Спецификация элементов козырьков.

Марка поз.	Обозначение	Наименование	Кол. на мк N 1	2	3	Масса ед, кг.
		Детали.				
1	ГОСТ 8509-86	∠50×5 ℓ= 3500	3	4	4	13.20
2	ГОСТ 8509-86	∠50×5 ℓ= 150	12	16	16	0.57
3	ГОСТ 8509-86	∠50×5 ℓ= 100	6	8	8	0.38
4	ГОСТ 103-76*	-50×5 ℓ= 400	3	4	4	0.78
5	ГОСТ 8509-86	∠50×5 ℓ= 500	3	4	4	1.89
6		Болт М8 ℓ= 30	6	8	8	
		Материалы				
12		Брус 50×50 ℓ= 3050			4	
7		Брус 50×50 ℓ= 1900	4			
8		Брус 50×50 ℓ= 2700		4		
9		Волнистые асбестоце-				
		ментные листы. м²	4,10	5,60	6,30	
10	ГОСТ 18124-75*	Плоский асбестоцемент-				
		ный лист δ= 10мм, м²	1.10	1.46	1.64.	
11		Фартук из оцинкован-				
		ной кровельной				
		стали м²	1,10	1,46	2,45	
13	ГОСТ 103-76*	-6×150 ℓ=200	3	4	4	1,41

Ведомость расхода стали на элемент, кг.

Марка элемента	Изделия закладн. Прокат марки. В ст. 3 ГОСТ 103-76* -50×5	ГОСТ 8509-86 ∠50×5	ГОСТ 103-76* -6×150	Общий расход.
мк-1 (3 шт)	2.34	54.39	4.23	60.96
мк-2 (2шт)	3.12	72.52	5.64	81.28
мк-3 (2шт)	3.12	72.52	5.64	81.28

Все металлические элементы покрыть кузбаслаком за 2 раза.

Н.контр.	Горбацкий		12.91
Нач.отд	Турсунбаева		12.91
Гл.спец.	Горбацкий		12.91
ГИП	Акрамов		12.91
ГАП	Сагатов		12.91
Зав.гр.	Бавбеков		12.91
Разраб.	Кирилец		12.91

218-1-528 с.91. АС 1-1.

Привязан

Инв. №

Детские ясли-сад на 190 мест в монолитных конструкциях.

Стадия	Лист	Листов
Р	48.	

Козырьки мк-1 - мк-3. Сечения. Узлы. Спецификация элементов.

ТашЗНИИЭП.

25224-02 50

Копир. Зотова.

Формат А2.

Инв. №подл. | Подпись и дата | Взам. инв. №

Альбом 2

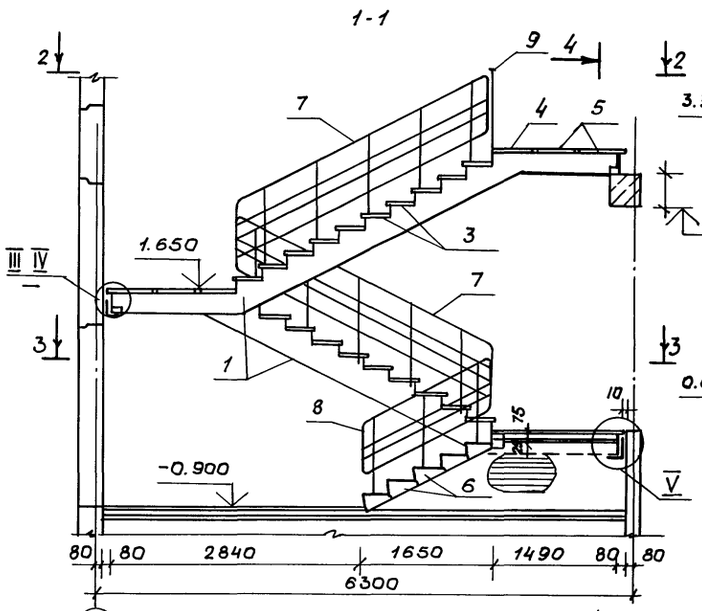

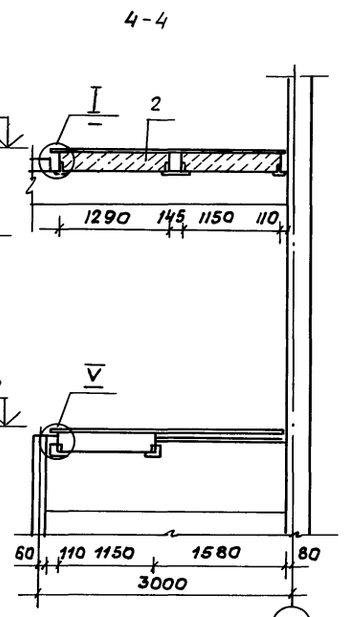

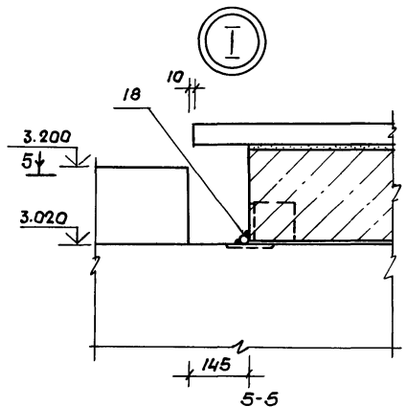

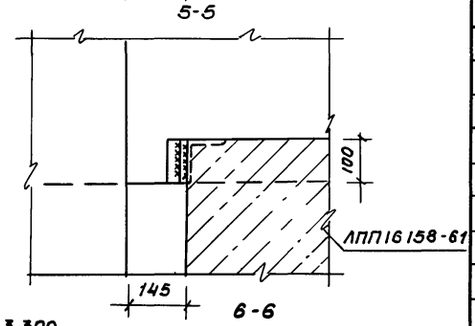

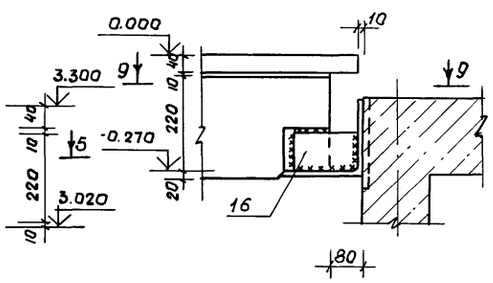

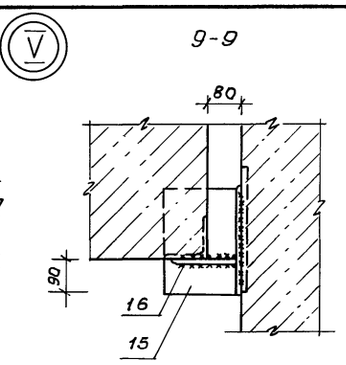

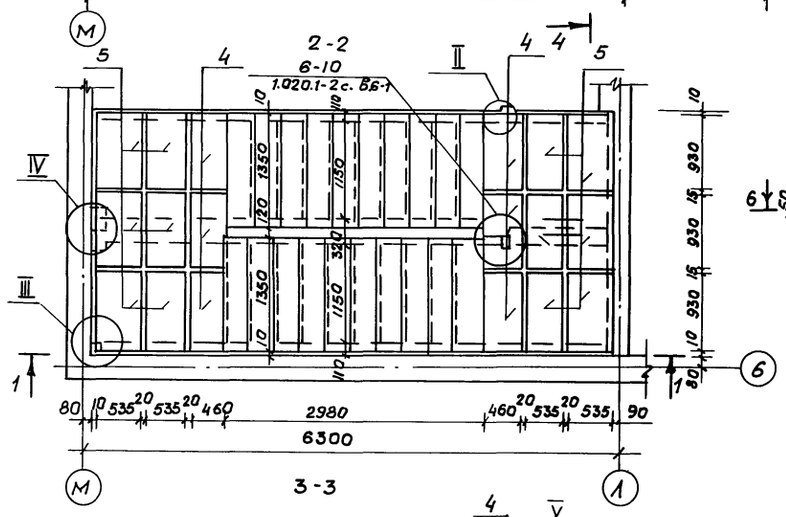

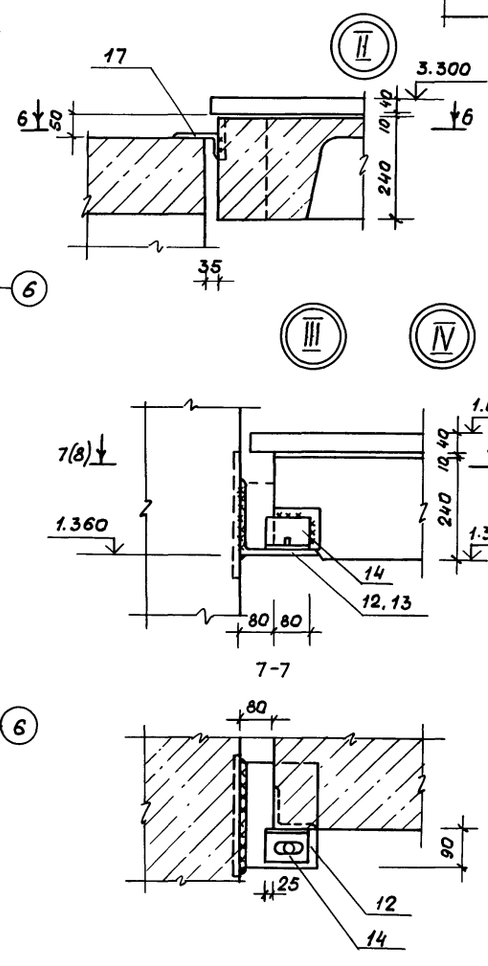

Спецификация элементов лестницы.

Марка поз.	Обозначение	Наименование	Кол.	Масса ед., кг.	Примечание.
		Марш лестничный			
1	1.050.1-2, в.1	ЛМП 60.11.17-5-С	2	2600	
		Площадка лестничная			
2	ИЖ107	ЛПП 16 15в-с-1	1	750	
		Накладные проступи			
3	1.050.1-2. в.1	1 ЛН 13.3	20	50	
4	1.050.1-2. в.1	2 ЛН 9.5в	9	40	
5	1.050.1-2. в.1	2 ЛН 9.6	18	50	
		Ступени железобетонные			
6	ГОСТ8717.0-54. ГОСТ8717.1-84	ЛС 14-1-Ш	5	145	
		Металлические ограждения			
7	ИМ 1-04	МО-1	2	68.56	
8	ИМ 1-04	МО-2	1	40.03	
9	ИМ 1-04	МО-3	1	33.12	
		Поручни для детей.			
10	1.256.2-2. в.1	ПД-16	5	3.2	
11	ГОСТ 19111-77	Поручни поливинилхлоридные.	36.5		п.м
		Монтажные элементы			
12	ИМ 1-05	МС-1	2	8.04	
13	ИМ 1-05	МС-2	1	22.99	
14	ИМ 1-05	МС-3	4	0.96	
15	ГОСТ 8509-86	L 180×12 ℓ=240	2	7.94	
16	ГОСТ 103-76*	−10×90 ℓ=150	2	1.06	
17	ГОСТ 8509-86	L 100×12 ℓ=70	2	1.25	
18	ГОСТ 2590-88	Круг В16 ℓ=100	4	0.16	

Данный лист см. совместно АС. 1-1 л. 50

Н.контр.	Горбацкий		12.91
Нач.отд.	Турсунбаева		12.91
Гл.спец.	Горбацкий		12.91
ГИП	Акрамов		12.91
ГАП	Сагатов		12.91
Зав.гр.	Баббеков		12.91

218-1-528с. 91. АС. 1-1

Детские ясли-сад на 190 мест в монолитных конструкциях.

Стадия	Лист	Листов
Р	49	

Лестница №1. Узлы I-V

Таш ЗНИИЭП

Привязан:

Инв.№

Инв.№ подл. | Подпись и дата | Взам.инв.№

25224-02 51

Копир. Немишева

Формат А2

Альбом 2

218-1-528 с.91

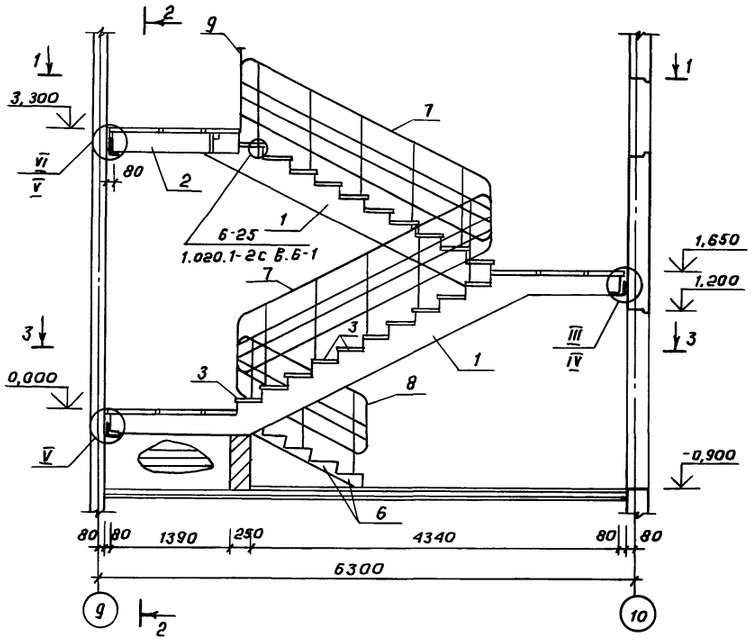

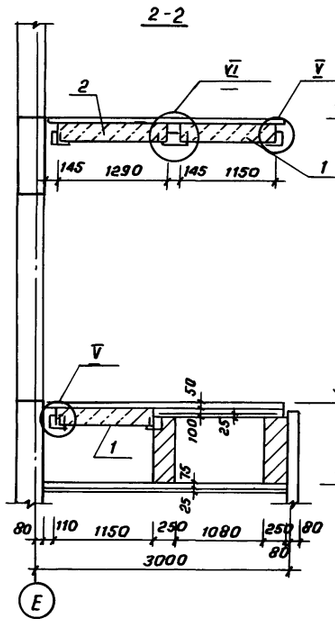

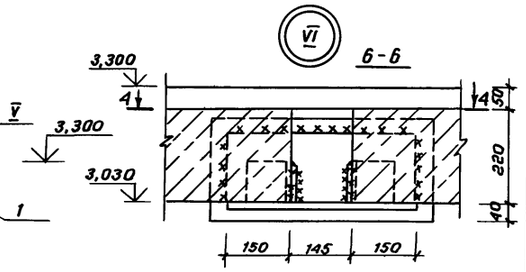

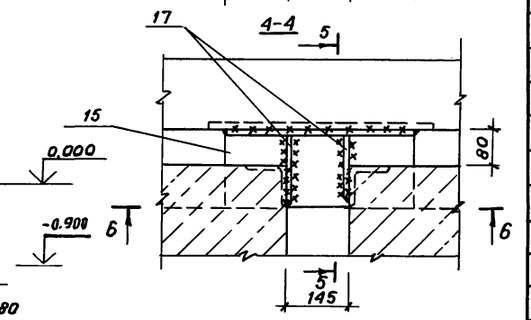

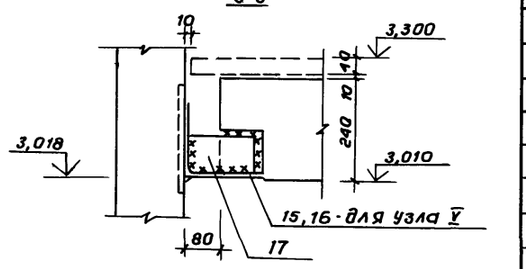

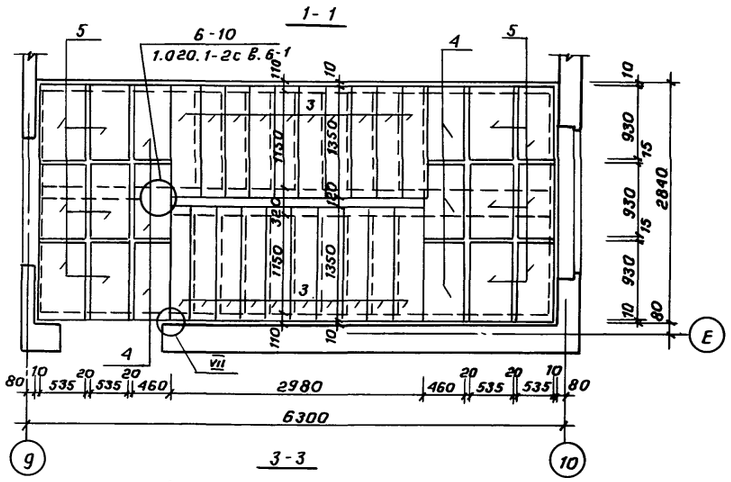

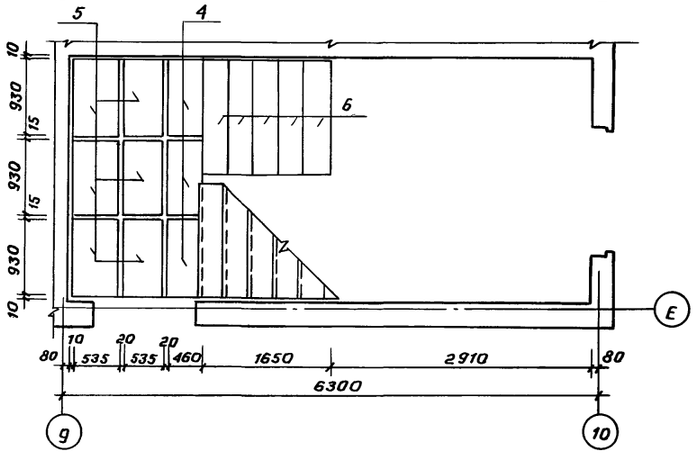

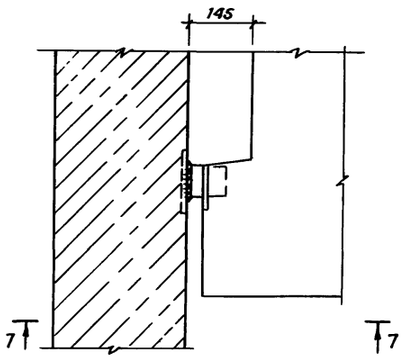

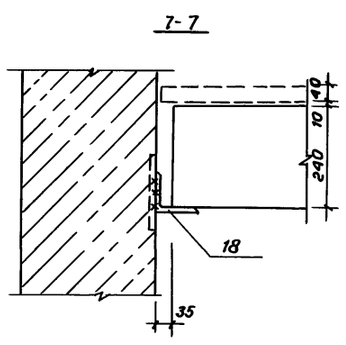

Спецификация элементов лестницы

Марка поз.	Обозначение	Наименование	Кол.	Масса ед., кг.	Примечание
		Лестничный марш			
1	1.050.1-2 В.1	ЛМП 60.11.17-5-С	2	2600	
		Площадка лестничная			
2	ИЖС.1-07	ЛПП 16 15 В-С-1	1	750	
		Накладные проступи			
3	1.050.1-2. В.1	1ЛН 13.3	20	50	
4	1.050.1-2. В.1	2ЛН 9.5В	9	40	
5	1.050.1-2. В.1	2ЛН 9.6	18	50	
		Ступени железобетонные			
6	ГОСТ 8717.0-84, ГОСТ 8717.1-84	ЛС 14-1-Ш	5	145	
		Металлическое ограждение			
7	ИМ1-04	МО-1	2	68,56	
8	ИМ1-04	МО-2	1	40,03	
9	ИМ1-04	МО-3	1	33,12	
		Поручни для детей			
10	1.256.2-2 В.1	ПД-16	5	3,2	
11	ГОСТ 19111-77	Поручни поливинилхлоридные	35,8		п.м.
		Монтажные элементы			
12	ИМ1-05	МС-1	2	8,04	
13	ИМ1-05	МС-2	1	22,99	
14	ИМ1-05	МС-3	4	0,96	
15	ГОСТ 8509-86	∟ 180х12	ℓ=445	1	14,73	
16	ГОСТ 8509-86	∟ 180х12	ℓ=240	4	7,94	см. узел № 5
17	ГОСТ 103-76*	— 10х90	ℓ=150	6	1,06	
18	ГОСТ 8509-86	∟ 100х12	ℓ=70	2	1,25	
19	ГОСТ 103-76*	— 10х100	ℓ=110	10	0,86	

1. В местах опирания маршей и площадок произвести штукатурку с установкой сетки по дет. „А"
2. Металлические соединительные элементы должны иметь цинковое покрытие
3. Узлы I-V см. АС.1-1 л. 49

Н.контр.	Горбацкий		12.91	218-1-528 с.91 АС.1-1	
Нач.отд.	Турсунбаева		12.91		
Гл.спец.	Горбацкий		12.91		
ГАП	Саватав		12.91	Детские ясли-сад на 190 мест в монолитных конструкциях.	Стадия: Р; Лист: 50; Листов:
ГИП	Акрамов		12.91		
Зав.гр.	Бавбеков		12.91	Лестница № 2 Узлы VI, VII	ТашЗНИИЭП

Привязан:

инв.№

Инв.№ подл. | Подпись и дата | Взам.инв.№

25224-02 52

Коп. Владиславлева Формат А 2

Альбом 2

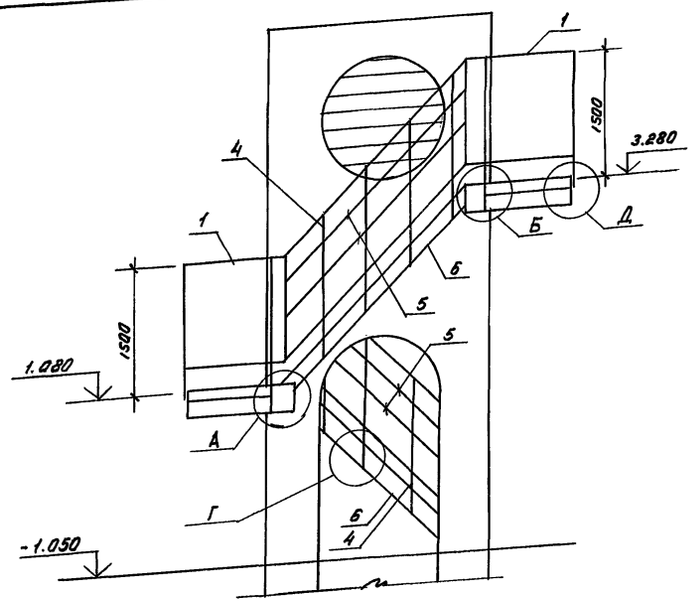

План на отм. 3.280

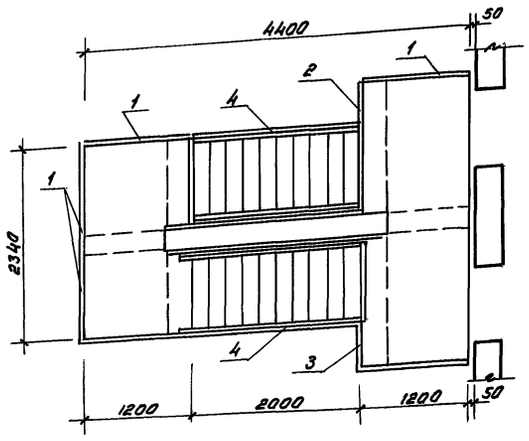

План на отм. 1.080

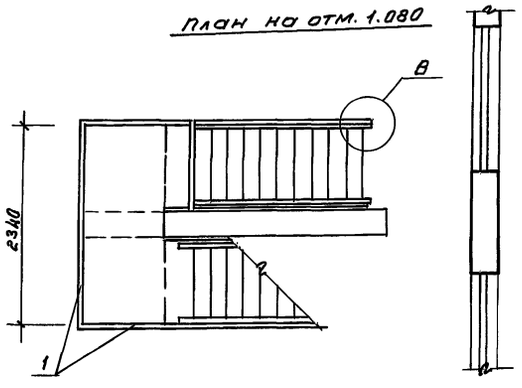

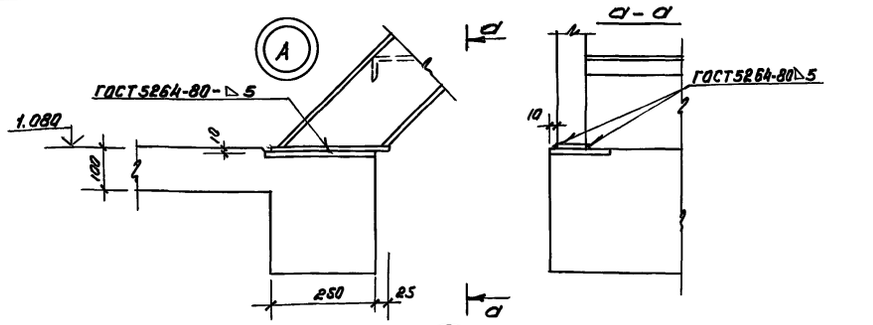

Формат	Зона	Поз.	Обозначение	Наименование	Кол.	Примечание
				Сборочные единицы		
		1	ИМ.1-03	Ограждение площадок ОЛП-1	6	
		2	ИМ. 1-03	ОЛП-2	1	
		3	ИМ. 1-03	ВЛП-3	1	
		4	ИМ. 1-02	Ограждение марша ОМЛ-1	4	
		5	ИМ. 1-02	Поручень ПД-1	8	
		6	ИМ. 1-01	Металлический марш ММ-1	2	
		7	АС.1-1 л. 52	Каркасы К-1	4	
		8		К-2	2	
		9	АС.1-1 л. 52	Сетки С-1	2	
		10		С-2	1	
		11		С-3	1	
		12		С-4	1	
		13		С-5	1	
		14	АС.1-1 л. 52	Закладные детали ЗД-1	17	
		15		ЗД-2	2	
		18		ЗД-3	2	
				Детали		
		17	АС. 1-1 л. 52	Отдельные стержни ОС-1	304	
		18		ОС-2	22	
		19	АС. 1-1 л. 52	Хомуты ХМ-1	58	
		20		ХМ-2	32	
		21	ГОСТ 5781-82*	ф 25 А III ℓ=3380	4	
		22	ГОСТ 5781-82*	ф 25 А III ℓ=2320	4	
		23	ГОСТ 5781-82*	ф 8 А III ℓ=750	12	
		24	ГОСТ 7798-70*	Анкерный болт М12 ℓ=400	2	
				Материалы		
				Бетон кл. В. 25 м³	4.67	

Ведомость расхода стали на железобетонную раму лестницы, кг.

Марка элемента	Арматурные изделия									Изделия закладные									Общий расход
	Арматура класса								Всего	Арматура класса	Прокат марки							Всего	
	А III				А I			Вр I		А III	Вст 3кп2								
	ГОСТ 5781-82*				ГОСТ 5781-82*			ГОСТ 6727-80*		ГОСТ 5781-82*	ГОСТ 8510-86	ГОСТ 103-76*							
	ф 8	ф 20	ф 25	Итого	ф 6	ф 8	Итого	ф	Итого		ф 10	ф 12	Итого	175×50 К5	Итого	-50×8	-150×8	-60×14	Итого		
Наружная лестница	79.10	254.82	122.88	456.90	45.88	52.70	98.58	6.72	6.72	562.20	6.63	2.66	9.29	11.38	11.38	5.27	5.28	6.32	16.87	37.54	599.74

1. Дополнительный поручень прибарить к стойкам ограждения марши на высоте 80, 100 см. от косоура марша.
2. Поз. 7... 23 см. АС.1-1 л. 52
3. Бетонирование опорной части марша произвести после его установки на площадку с отм. 1.080

Н. контр.	Горбацкий		12.91
Нач. отд.	Турсунбаева		12.91
Гл. спец.	Горбацкий		12.91
ГАП	Саватов		12.91
ГИП	Акрамов		12.91
Зав. ер	Баббеков		12.91

218-1-528с.91 АС. 1-1

Привязан:

Инв. №

Детский ясли-сад на 190 мест в монолитных конструкциях.

Стадия	Лист	Листов
Р	51	

Наружная лестница. Узлы. Спецификации.

Ташзниизп

Инв. № подл. | Подпись и дата | Взам. инв. №

25224-02 53

Коп. Мелешникова

Формат А2

Альбом 2

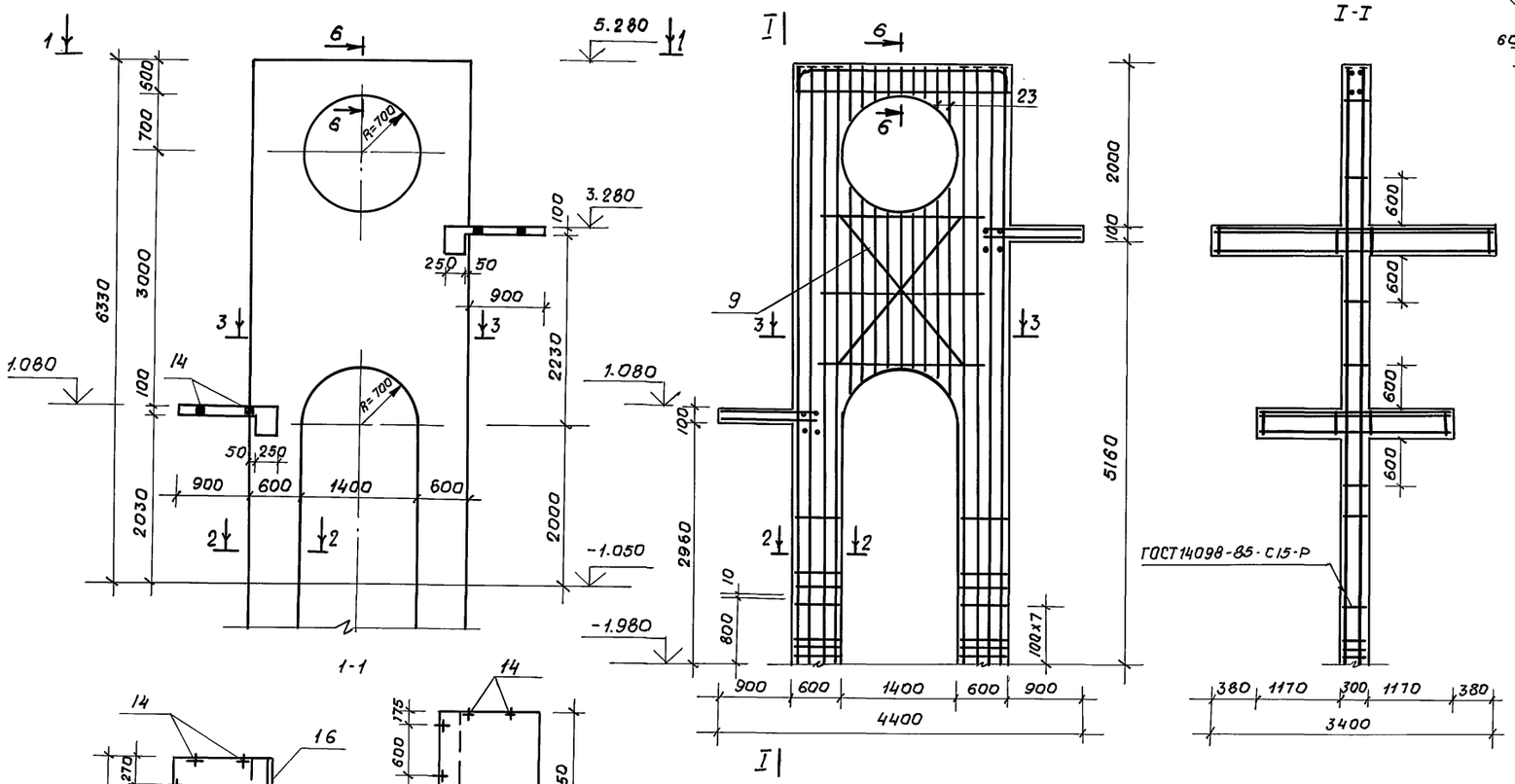
1-1
I-I
I
К-1
К-2
2-2
3-3
4-4 (5-5)
6-6
С-1
ХМ-1, ХМ-2
ЗД-1
ЗД-2
ОС-1 (ОС-2)
ГОСТ 14098-85-С15-Р
ГОСТ 14098-85-11
ГОСТ 14098-85-71
5.280
3.280
1.080
-1.050
-1.980
R=700
R=715
6330
3000
2230
2000
2960
5160
2340
4400
2600
1150
6450
2540
1960
3400
950
300
1550
2000
2030
2000
1000
3980
(2320)
1180
1100
1080
1960
1200
1650
1170
1400
1140
1550
1180
1080
1100
1180
1320
1650
1200
1960
1080
1320
1650
1960
1200
1080
1320
1650
1960
1200
1080
1320
1650
1960
1200

Альбом 2

Спецификация элементов навеса

Марка поз.	Обозначение	Наименование	Кол. шт.	Масса ед. кг.	Примечание
		Фундаменты			
1	3.400-6/76	Закладные детали МИ1-20	10	2,70	
2	ГОСТ 8732-78*	Труба d=57 S=3,5 ℓ=150	18	0,69	
3	АС.1-1. л 53.	Анкер А1	2	0,68	
		Материалы: бетон кл. В12,5	14,75		
		Стены			
4	ИМ.1-08	Стойки СТ-1	5	31,22	
5	ИМ.1-08	СТ-2	4	32,18	
6	ИМ.1-08	СТ-3	1	41,9	
7	АС.1-1 л.53	Сердечники СР-1	2		
8	АС.1-1 л.53	Перемычка ПМ-1	1		
9	АС.1-1 л.53	Плита покрытия П-1	1		
10		Кирпичная стенка м³	6,90		
		Ячеистый бетон S=400 кг/м³			
11	1.256.2-2 в.1	Ограждение ПВ-30.9Р	2	39,12	
12	"	ПВ-27.9Р	1	29,06	
13	"	ПВ-15.9Р	1	20,37	
14	"	ПВ 15.9-16.9Р	1	22,20	
15	"	ПВ-18.9Р	1	27,68	
16	"	Поручень ПД-16	2	3,20	
		Крыльцо: Бетон кл. В7,5	0,36		сеч. 2-2

Спецификация элементов тамбура

Марка поз.	Обозначение	Наименование	Кол.	Масса ед. кг.	Примечание
		Плита покрытия			
С-1		Сетка 5Вр1-100 2450×1850 50 5Вр1-100 25	1	12,43	
		Бетон класса В15 м³	0,45		
		Перемычка ПМ1			
	АС.1-1 л. 53	Каркас Кр 1	1	1,98	
		Бетон класса В15 м³	0,03		
		Сердечник Ср 1			
	АС.1-1 л. 53	Каркас Кр 2	1	4,06	
		Бетон класса В15 м³	0,08		

Спецификация арматурных элементов

Марка	Поз.	Наименование	Кол.	Масса ед. кг.	Масса марки
Кр 1	1	⌀ 12 A III ℓ = 230	7	1,43	1,98
	2	⌀ 6 A I ℓ = 1240	2	0,55	
Кр 2	1	⌀ 12 A III ℓ = 230	14	2,86	4,06
	2	⌀ 6 A I ℓ = 2700	2	1,20	
А 1	1	⌀ 12 A I ℓ = 770	1	0,68	0.68

1. Спецификация элементов покрытия навеса и узлы I ... VIII см. АС 1-1. л. 54.
2. Марку дверного блока тамбура см. АС 1-1.л.4,5.
3. Кирпичную стенку выложить из кирпича М75 на растворе М50
4. Отделку элементов навеса см. АС.1-1. л.6.
5. Кирпичные стены толщиной 120 мм армировать 2 стержнями ⌀ 6 A I шаг 525 по высоте.

Н.контр.	Гордацкий		12.91
Нач.отд.	Турсунбаева		12.91
Гл.спец	Гордацкий		12.91
ГАП	Сагатов		12.91
ГИП	Акрамов		12.91
Рук.гр	Бавбекав		12.91
Разраб	Бармакова		12.91
	Кулахметова		12.91
Провер	Бавбеков		12.91

Привязан:

Инв.№

218-1-528 с. 91 АС.1-1

Детские ясли сад на 190 мест в конструк-

Стадия	Лист	Листов
Р	53	

Теневой навес - Тип 1. План. Фасады, разрезы, план кровли. Спецификация.

ТашЗНИИЭП

25224-02 55

Копировал Усманов А. Формат А2

Инв.№ подл. | Подпись и дата | Взам.инв.№

Альбом 2

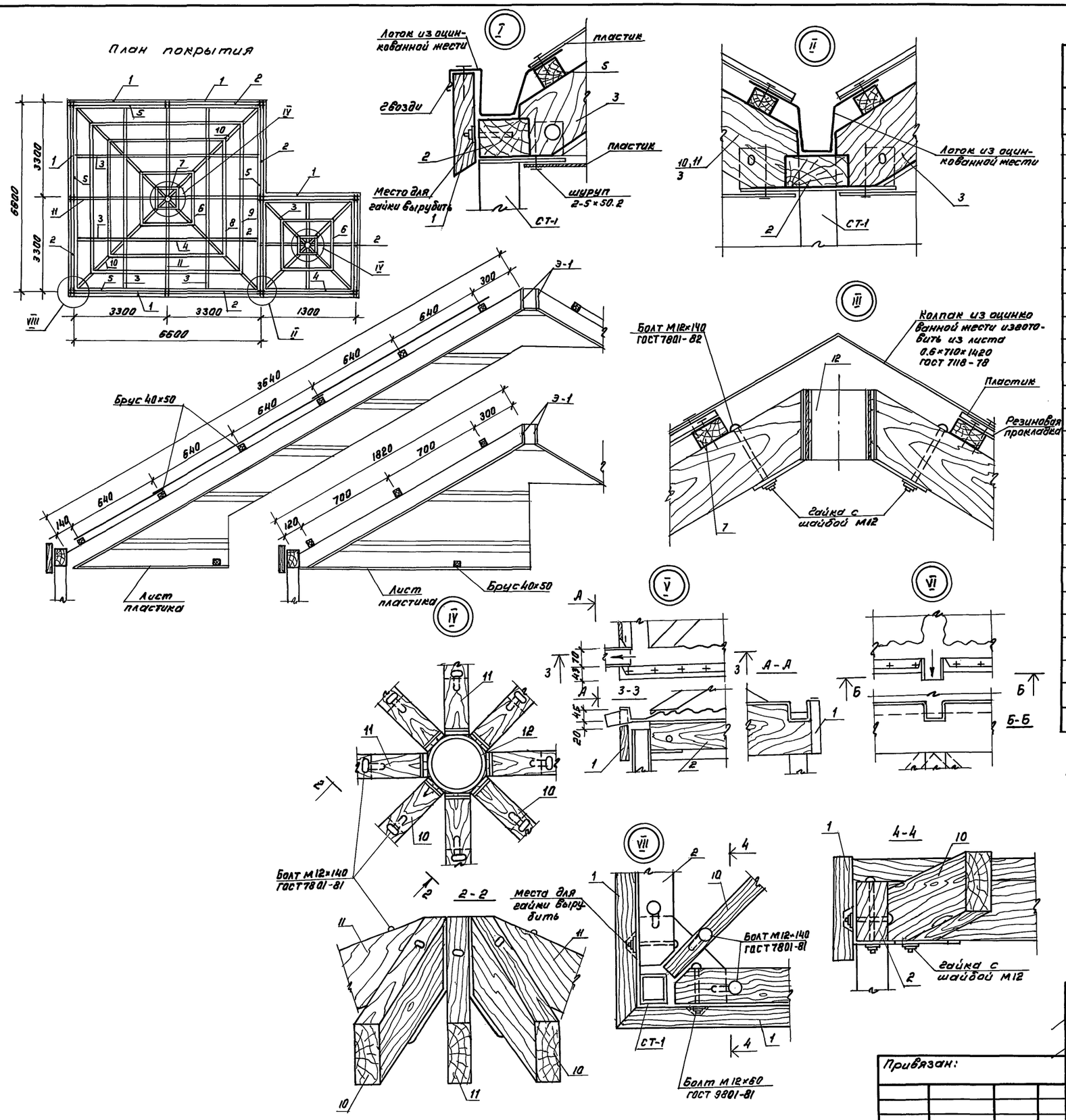

Спецификация элементов покрытия навеса

Марка поз.	Обозначение	Наименование	Кол.	Масса ед.кг.	Примечание
1	ГОСТ 24454-80Е	Доска 192×43 ℓ=3350	10		0.028 м³
2	ГОСТ 24454-80Е	Брус 117×70 ℓ=3170	11		0.026 м³
3	ГОСТ 24454-80Е	Брус 117×43 ℓ=2160	4		0.01 м³
4	ГОСТ 24454-80Е	Брус 40×50 ℓ=3200	16		0.007 м³
5	ГОСТ 24454-80Е	Брус 40×50 ℓ=6500	4		0.02 м³
6	ГОСТ 24454-80Е	Брус 40×50 ℓ=1800	8		0.004 м³
7	ГОСТ 24454-80Е	Брус 40×50 ℓ=700	8		0.0016 м³
8	ГОСТ 24454-80Е	Брус 40×50 ℓ=4000	4		0.009 м³
9	ГОСТ 24454-80Е	Брус 40×50 ℓ=5300	4		0.012 м³
10	ГОСТ 24454-80Е	Брус 117×43 ℓ=5100	4		0.026 м³
11	ГОСТ 24454-80Е	Брус 117×43 ℓ=4100	4		0.021 м³
12	ИМ. 1-08	Элемент Э-1	2	7.89	
Б1	ГОСТ 24454-80Е	Брусок обрешетки 117×43 ℓ=6500	5		0.033 м³
Б2	ГОСТ 24454-80Е	Брус 40×50 ℓ=3200	14		0.007 м³
	ГОСТ 77980-70*	Болт М12×140 кл. 2-011	12		
	ГОСТ 11371-78	Шайба 12	12		
	ГОСТ 5915-70*	Гайка М12 кл. 2-011	12		
	ГОСТ 4028-63*	Гвозди к 4×120			
	ГОСТ 4028-63*	Гвозди к 3×80			
	ГОСТ 7798-70*	Болт М10×60 кл. 2-011	4		
	ГОСТ 7798-70*	Болт М10×90 кл. 2-011	24		
	ГОСТ 5915-70*	Гайка М10 кл. 2-011	24		
	ГОСТ 11371-78	Шайба 10	24		
	ГОСТ 7118-78	Лист 0.6×710×1420	28		
	ОСТ 11-390-78	Пластик лист 1020×1080×8	60		

1. Металлические элементы окрашиваются масляной краской за 2 раза.
2. Деревянные конструкции пропитываются антипирином, покрываются водостойким лаком.
3. Полы теневых навесов - по детали 193, серии 2.244-1, вып. 4.
4. Стены входного тамбура выполнить из лицевого кирпича.
5. Пластик покрытия навеса и подшивного потолка - яркого цвета, в соответствии с решением здания.
6. Двери входа и дверцы встроенного шкафа окрасить масляной краской светлого тона.
7. Площадку теневого навеса облицевать по наружному контуру керамической плиткой 48×48 (ГОСТ 16132-70*).

Н. контр.	Горбацкий		12.91	218-1-528 с. 91 АС. 1-1
Нач. отд.	Турсунбаев		12.91	
Гл. спец.	Горбацкий		12.91	
ГАП	Сагатов		12.91	Детские ясли-сад на 190 мест в монолитных конструкциях
ГИП	Акрамов		12.91	Стадия: Р; Лист: 54; Листов:
Рук. гр.	Баббеков		12.91	
Разраб.	Бармакова		12.91	Теневой навес - тип 1. Узлы и детали, спецификация
	Кулахметова		12.91	Таш ЗНИИЭП
Провер.	Баббеков		12.91	

Привязан:

Инв. №

Инв. № подл. | Подпись и дата | Взам. инв. №

25224-02 56

коп. Мележникова

формат А2

Альбом 2

Фасад

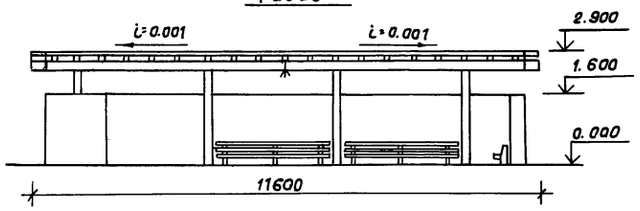

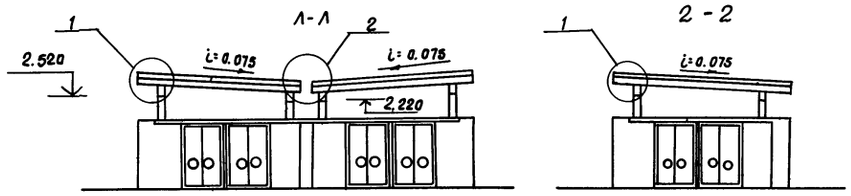

Тип 1

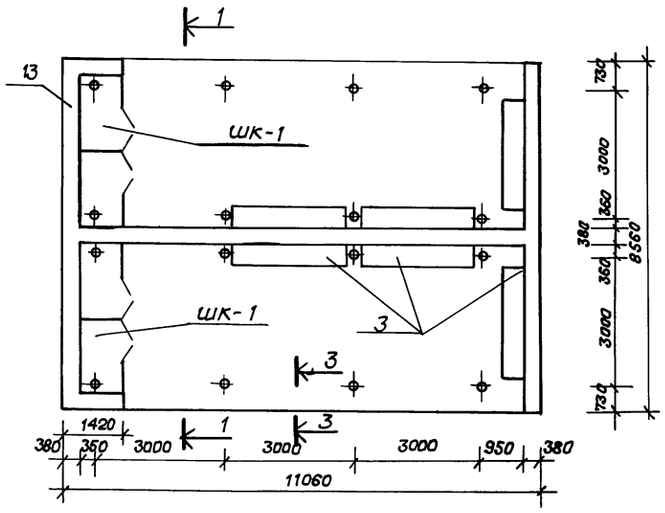

Тип 2

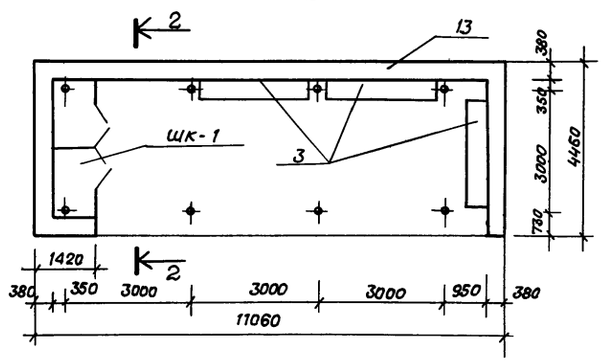

3-3

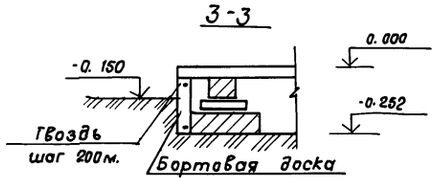

Б-Б

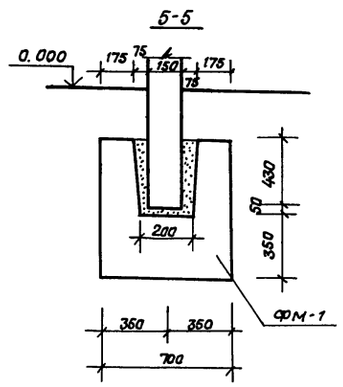

План покрытия навеса

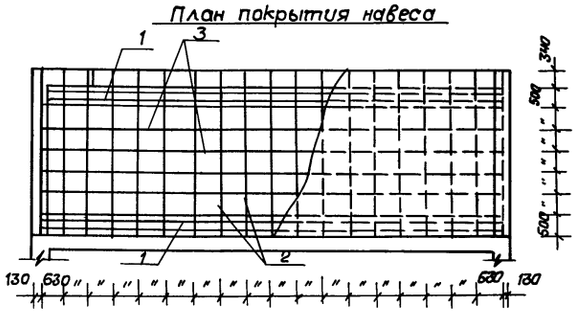

4-4

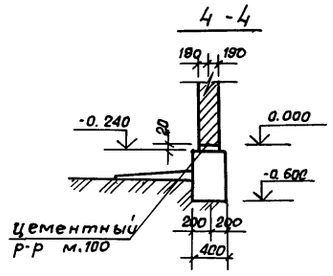

Планы фундаментов

Тип 1

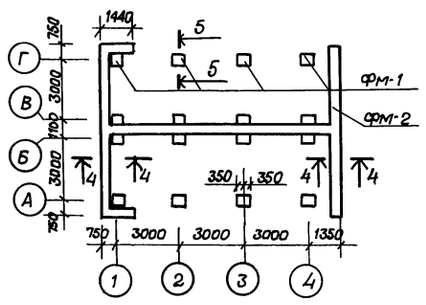

Тип 2

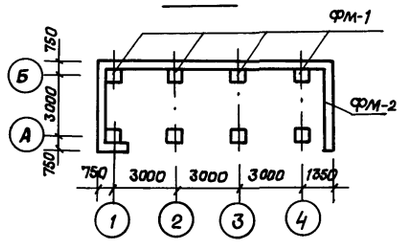

Спецификация на теневые навесы. Тип 2

Марка поз.	Обозначение	Наименование	Кол.	Масса ед. кг.	Примечание.
		Теневой навес тип 1			
1	ГОСТ 8486-66*	Прогон 150×150×11600	4		1.04 м³
2		Стропила 60×180×4340	38		1.50м³
3		Обрешетка 50×60×11600	18		0.52м³
4	ГОСТ 103-76*	Соединительный элемент -150×200×8.	16	2.0	
5	ГОСТ 16233-77*	Волнистый асбоцементный лист δ=7,5 мм.			95.0м³
6	ГОСТ 8509-86	Соединительный элемент ∠50×5 ℓ=100 мм	32	0.38	
7	ГОСТ 8732-78*	Трубы стальные ℓ=3300 ф 152 δ=10 ℓ=3600.	8 8	115.5 126.0	
8	ГОСТ 14918-80*	Тонколистовая оцинкованная сталь.			8.8м³
9	ГОСТ 4028-63*	Гвозди ℓ=80, 100, 150.		6.0	
10	ГОСТ 8486-66*	Ножка 60×150×1000.	18		0.17м³
11		Опора 30×100×400	36		0.05м³
12		Рейка 30×90×2800.	30		0.27м³
		Материалы			
13		Кирпич			18.54м³
Фт-1		Бетон В 12,5	16	0.38	
Фт-2		Бетон В 12.5			7.10м³
		Теневой навес тип2			
1	ГОСТ 8486-66*	Прогон 150×150×11600	2		0.52м³
2		Стропила 50×180×4340.	19		0.75м³
3		Обрешетка 50×50×11600	9		0.26м³
4	ГОСТ 103-76*	Соединительный элемент -150×200×8.	8	2.0	
5	ГОСТ 16233-77*	Волнистый асбоцементный лист δ=7,5 мм.			52.0м²
6	ГОСТ 8509-86	Соединительный элемент ∠50×5 ℓ=100 мм.	16	0.38	
7	ГОСТ 8732-78*	Трубы стальные ℓ=3300 ф 152 δ=10 ℓ=3600.	4 4	115.5 126.0	
9	ГОСТ 4028-63*	Гвозди ℓ=80; 100; 150		3.0	
10	ГОСТ 8486-66*	Ножка 60×150×1000.	9		0.08м³
11		Опора 30×100×490.	18		0.026м³
12		Рейка 30×90×2800.	15		0.11м³
		Материалы			
13		Кирпич			12.32м³
фм-1		Бетон В 12.5	8	0.38	
фм-2.		Бетон В 12.5.			4.9м³

1. Данный лист см. с листам 56 АС.1-1
2. Наружные поверхности стен оштукатурить терразитовым раствором; внутренние - цементно-песчаным с последующей побелкой.
3. Полы выполнить по детали №190 серии 2.244-1 вып.4. Перед заглублением ножек скамеек в грунт, нижнюю часть покрыть битумом за 2 раза. Установку ножек вести с шагом 1,0м. Все детали скамьи окрасить масляной краской в яркий цвет.

Н.контр.	Горбацкий		12.91
Нач.отд.	Турсунбаева		12.91
Гл.спец.	Горбацкий		12.91
ГАП	Сагатов		12.91
ГИП	Акрамов		12.91
Зав.гр.	Арифханов		12.91
Разраб.	Бармакова		12.91

218-1-528 с. 91 АС. 1-1

Детские ясли-сад на 190 мест в монолитных конструкциях.

Стадия	Лист	Листов
Р	55	

Теневой навес - тип 2 План. Фасады. Сечения. Спецификация.

ТашЗНИИЭП

Привязан.

Инв.№

Инв.№ подл. | Подпись и дата | Взам.инв.№

25224-02 57

Формат А2.

Альбом 2

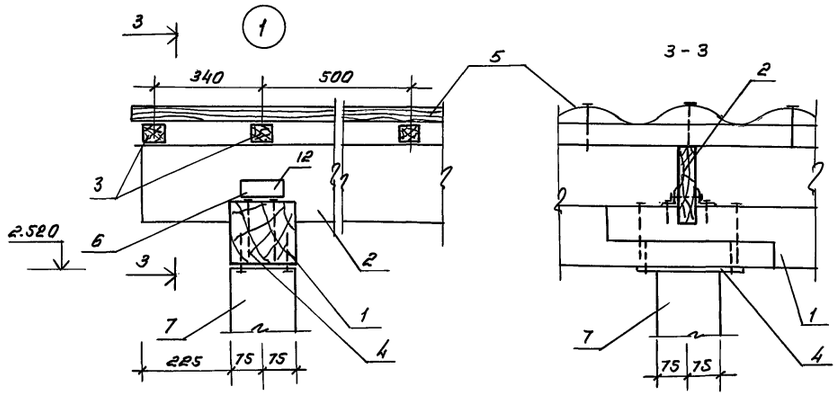

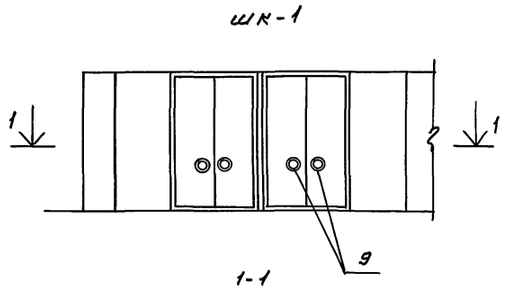

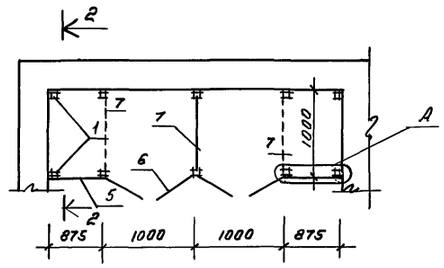

Спецификация на шкаф ШК-1

Марка поз	Обозначение	Наименование	кол.	Масса ед. кг.	Примечание
		ШК 1 (6 шт)	1		
1		Брус 60×50 ℓ = 1550	10		0.005 м³
2		Брус 60×50 ℓ = 1000	18		0.003 м³
3		Брус 60×50 ℓ = 875	4		0.002 м³
4	ГОСТ 18124-75*	Плоский асбестоце-			
		мент. лист δ = 8 мм			7.5 м²
5	ГОСТ 10634-78*	ДСП 1600×875 δ = 19мм	4		1.4 м²
6		ДСП 1600×500 δ = 19мм	8		0.8 м²
7		ДСП 1000×875 δ = 19мм	2		1.6 м²
8	ГОСТ 5088-78	Петля	24		
9	ГОСТ 5087-80	Ручка 1.15-Г	8		
10	ГОСТ 4028-63	Гвоздь ℓ = 150			
11	ГОСТ 1146-80*	Шуруп 5×40			

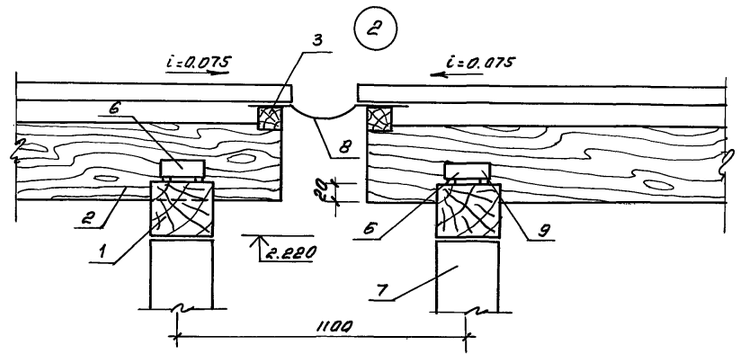

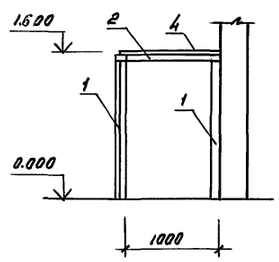

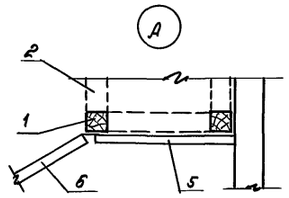

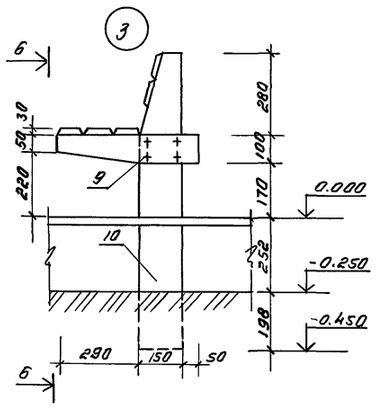

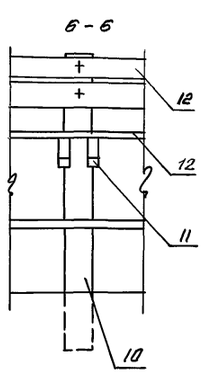

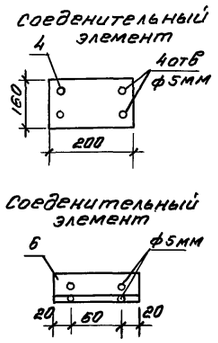

Шкафы окрасить масляной краской за 2 раза
Данный лист см. с листом 54

					218-1-528с.91 АС.1-1
Н.контр.	Гордацкий			12.91	
Нач.отд	Турсунбаева			12.91	
Гл.спец.	Гордацкий			12.91	
ГАП	Саватов			12.91	Детские ясли-сад на 190 мест в монолитных конструкциях
ГИП	Акрамов			12.91	
Зав.гр.	Арифханов			12.91	
Разраб	Бармакова			12.91	Теневой навес - тип 2 Узлы 1, 2, 3 Шкаф ШК-1

Стадия: Р | Лист: 56 | Листов:

Привязан:

Инв. №

Таш ЗНИИЭП

Инв.№ подл. | Подпись и дата | Взам.инв.№

25224-02 58

кол. Мелешникова

формат А2

Альбом 2

Интерьер „ групповой "

Развертка стены по оси „ 10"

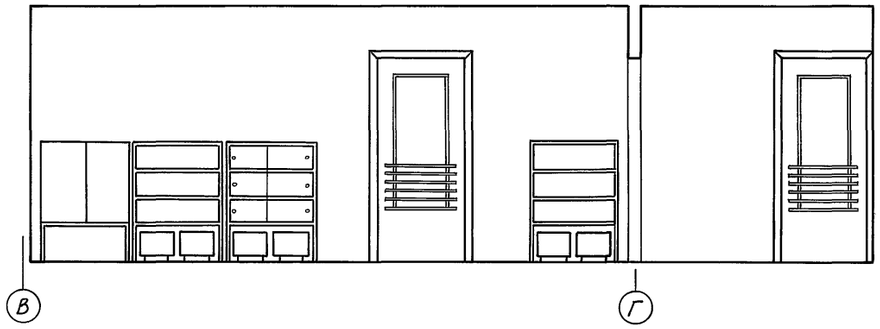

Развертка стены по оси „ 11"

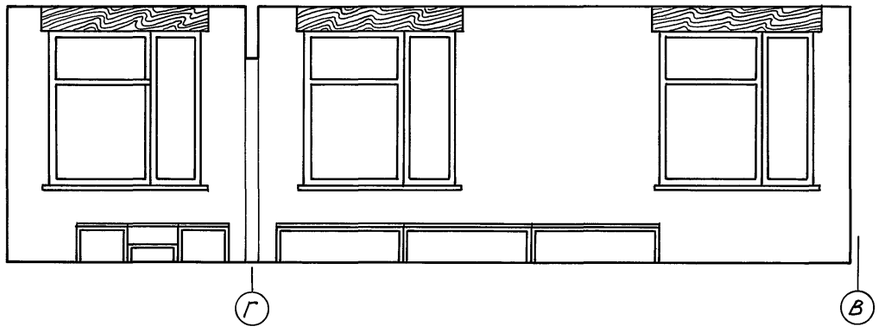

Развертка стены по оси „ В"

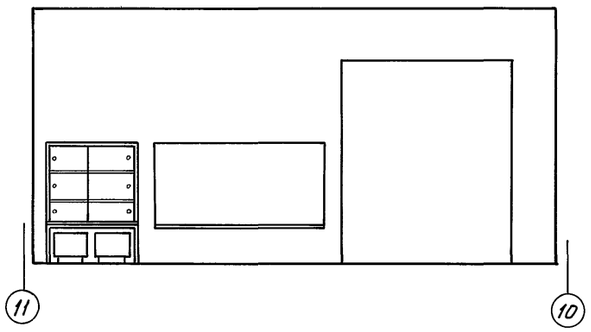

Развертка стены в осях „ 10-11"

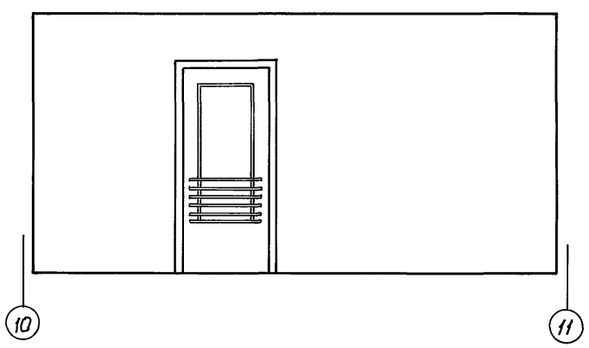

Интерьер многофункционального помещения с зонами для игр, занятий по интересам, музыкальных занятий

Развертка стены по оси „ 6"

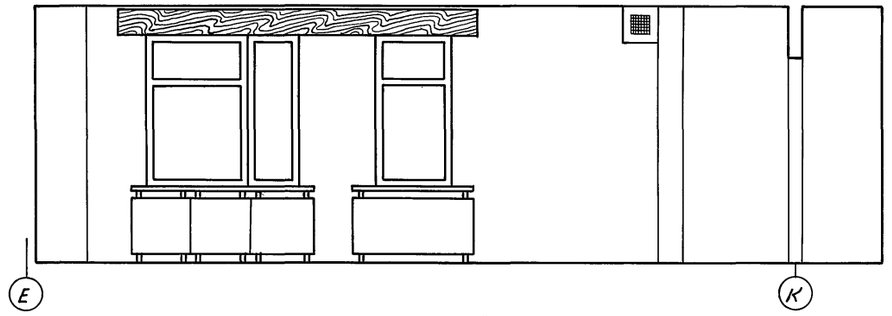

Развертка стены в осях „ К-Е"

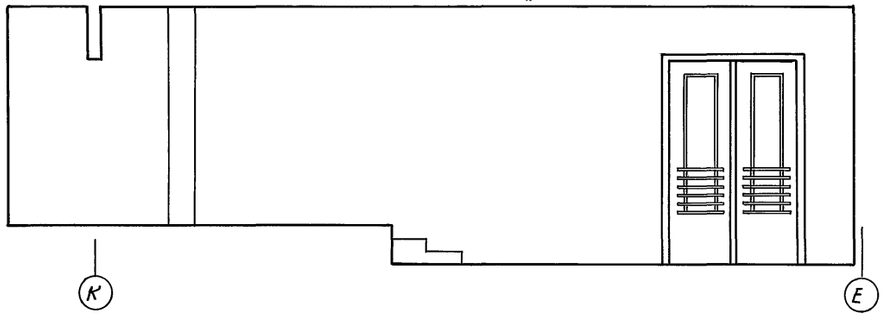

Развертка стены по оси „ Е"

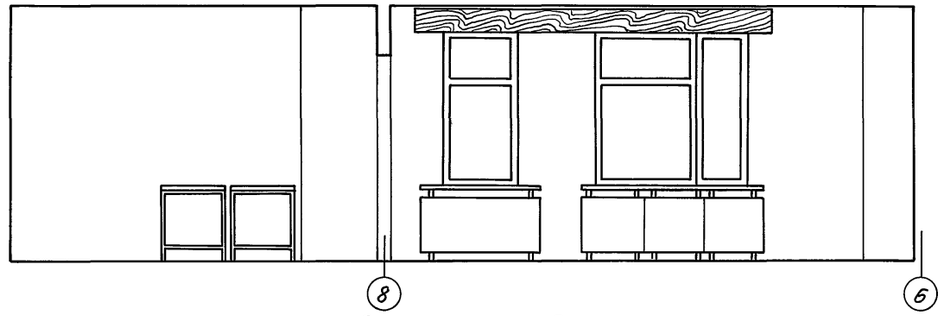

Развертка стены в осях „ 6-9"

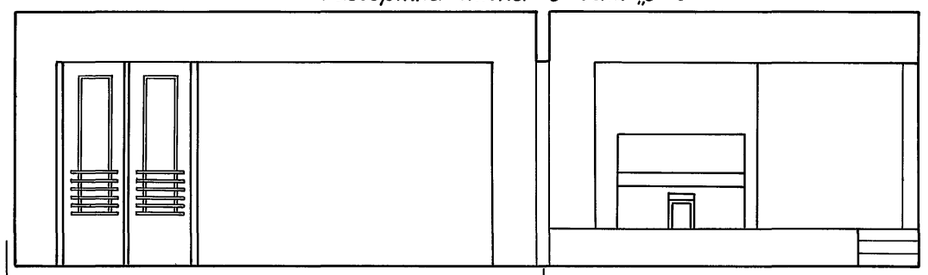

1. Данный лист читать совместно с листом.

Н.контр.	Горбацкий		12.91
Нач.отд.	Турсунбаева		12.91
Гл.спец.	Горбацкий		12.91
ГАП	Сагатов		12.91
ГИП	Акрамов		12.91
Зав.гр.	Арипжанов		12.91
Разраб.	Усмонов		12.91

218-1-528 с.91 АС.1-1

Привязан

Инв.№

Детские ясли-сад на 190 мест в монолитных конструкциях

Стадия	Лист	Листов
Р	57	

Интерьеры - групповой и многофункционального помещения с зонами для игр

ТашЗНИИЭП

Инв.№ подл. | Подпись и дата | Взам.инв.№

25224-02 59

Копировала Блинова

Формат А2

Альбом 2

Развертка стен зала для гимнастических занятий.

Развертка стены по оси „М"

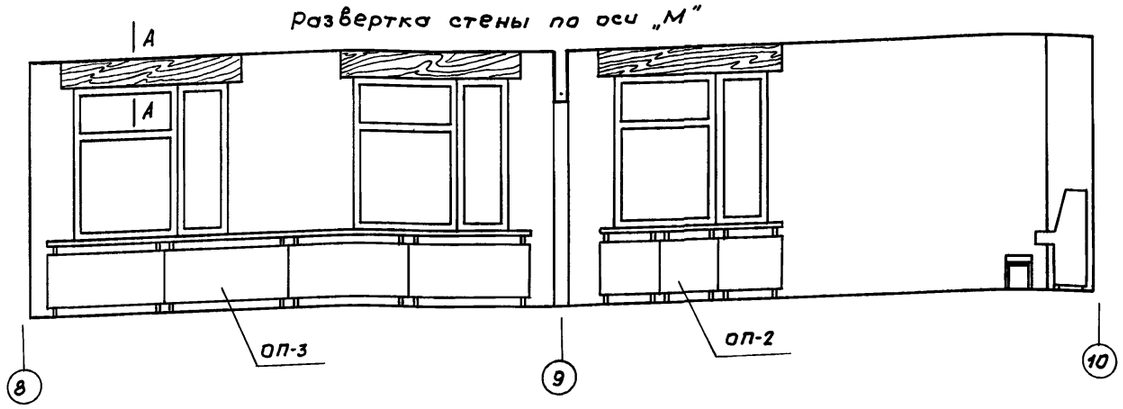

Развертка стены по оси „8"

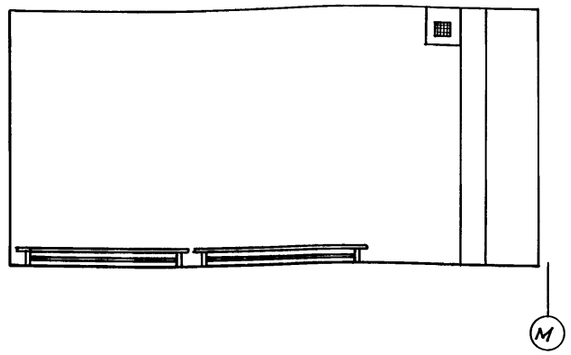

Развертка стены в осях „10 - 8"

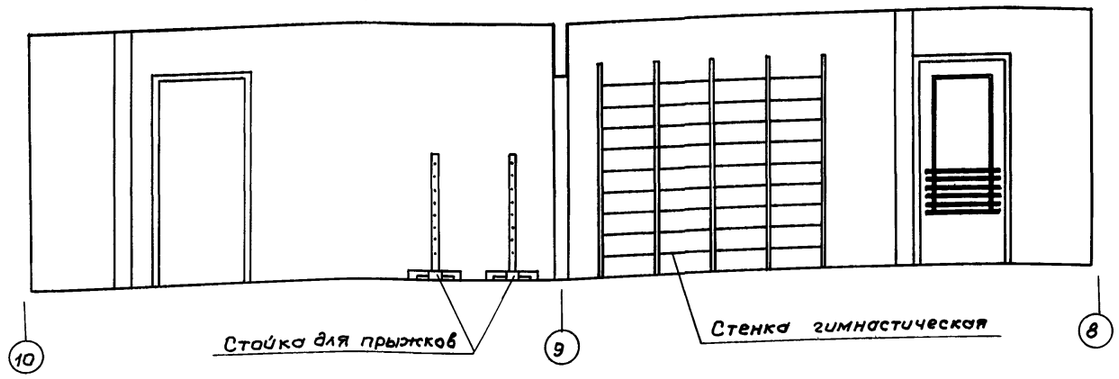

Развертка стены по оси „10"

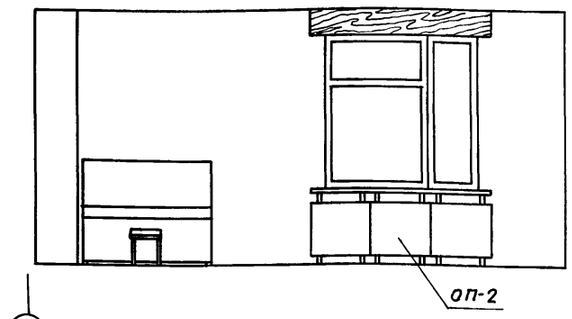

Расход материалов на изготовление карниза /35 шт/

Марка, поз.	Обозначение	Наименование	Кол.	Масса ед., кг.	Примечание.
1	ГОСТ 8509-86	Уголок 25х3 ℓ=320мм	3	0.38	
2	ГОСТ 10632-77	ДСП 2100х300х19мм	1		0.012 м³
3	ГОСТ 9590-76	Пластик бумажно-			
		слоистый декоративный	1		0.63 м²
4	ГОСТ 1145-80	Шуруп 1-4-30	6		

А - А

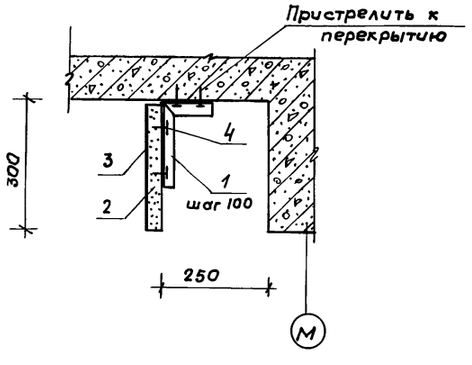

Поз. 1

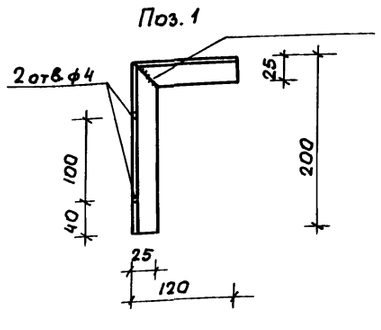

1. Данный лист читать совместно с листом АС.1-1 л.57
2. Позицию 1 окрасить масляной краской за 2 раза, цвет-белый

Н. контр.	Горбацкий			218-1-52Вс. 91. АС 1-1
Нач. отд.	Турсунбаева		12.91	
Гл. спец.	Горбацкий		12.91	
ГАП	Сеитов		12.91	Детские ясли-сад на 190 мест в монолитных конструкциях.
ГИП	Акрамов		12.91	
Зав. гр.	Аржанов		12.91	Интерьер зала для гимнастических занятий. Карниз.
Разр.	Чеманов		12.91	

Стадия Р | Лист 58 | Листов

Ташзниизп

Привязан

Инв.№

Инв.№подл. | Подпись и дата | Взам.инв.№

25224-02 60

Копир. Немишева

Формат А2

Альбом 2.

Ведомость рабочих чертежей основного комплекта ТХ.1-1.

Лист.	Наименование	стр.
1	Общие данные.	
	План хозблока с привязкой точек.	
	подвода коммуникаций к оборудованию.	59.
2.	Блок „А". План 1 и 2 этажа с расстановкой	
	оборудования.	60
3.	Блок „Б". План 1 и 2 этажа с расстановкой	
	оборудования.	61
4.	Блок „В". План 1 и 2 этажа с расстановкой	
	оборудования.	62.

Планировочная структура детского яслей-сада позволяет разделение на функциональные группы.
В состав входят-ясельные группы, дошкольные группы (младшая, средняя, старшая), административно-хозяйственные помещения, пищеблок, изолятор, зал музыкальных и гимнастических занятий.
Оборудование постирочной и пищеблока принято на электрическом обогреве.
Набор оборудования и предметов внутреннего убранства принято по сборнику сметных норм N 5.3 „Детские дошкольные учреждения.

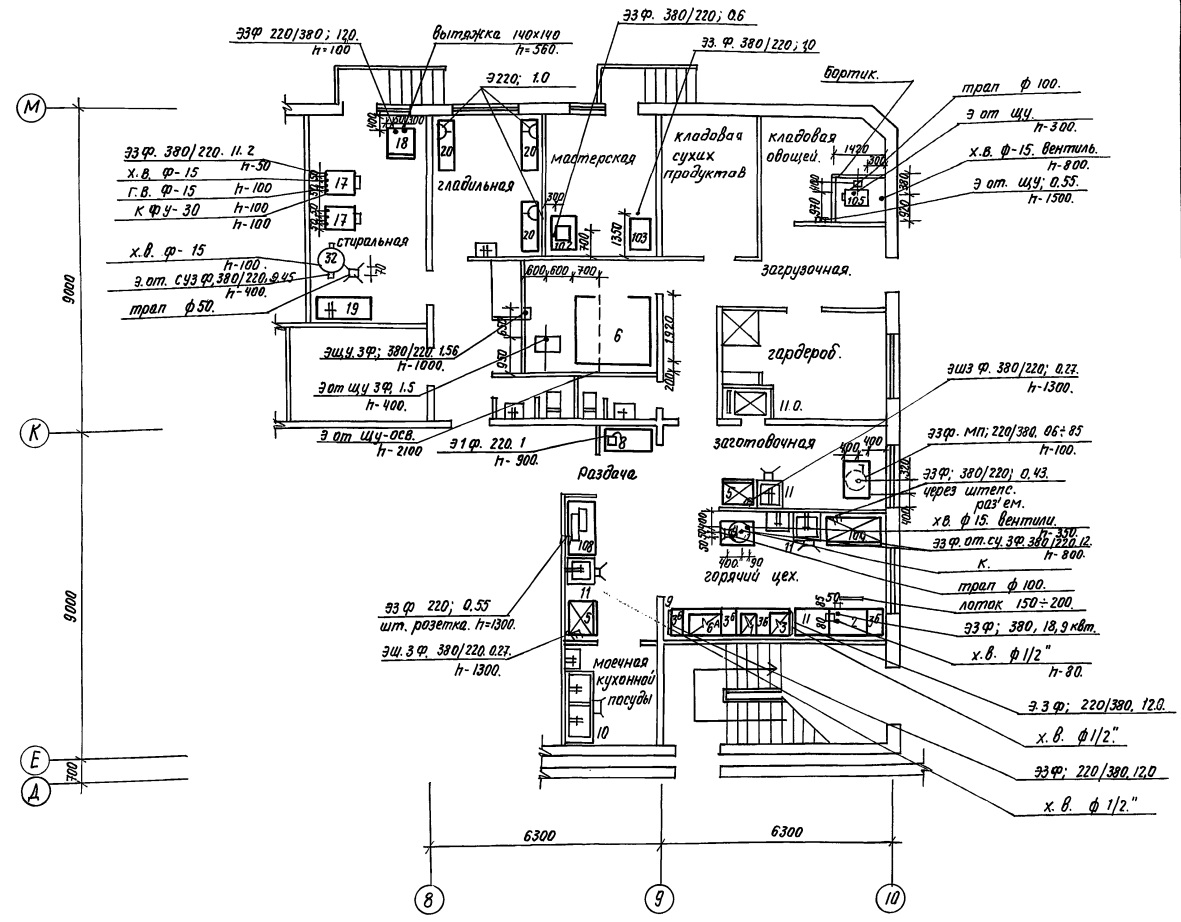

Данный лист читать совместно.
с ТХ 1-1. л. 2, 3, 4.
Спецификацию оборудования 218-1-528 с. 91. СО. 1. (Альбом 7).

Проект выполнен в соответствии с действующими нормами и правилами:
Главный архитектор проекта /Сагатов/
Главный инженер проекта /Акрамов/
Проект привязан.
Главный архитектор проекта.

Инв.№подл. | Подпись и дата | Взам. инв.№

Привязан.				
Инв №				
218-1-528 с. 91. ТХ. 1-1.				
Н.контр.	Горбацкий		12.91	
Нач. отд.	Турсунбаева		12.91	
Гл. спец.	Горбацкий		12.91	
Гл. ГАП	Сагатов		12.91	
ГИП	Акрамов.		12.91	
Разраб.	Типаева		12.91	
	Саликова		12.91	

Детские ясли-сад на 190 мест в монолитных конструкциях.

Стадия	Лист	Листов
Р	1	4

Общие данные. Блок А. Фрагмент. План хозблока с привязкой точек подвода коммуникаций к оборудованию.

ТашЗНИИЭП

25224-02 61

Копировала /Панкина/ Формат А2.

Альбом 2

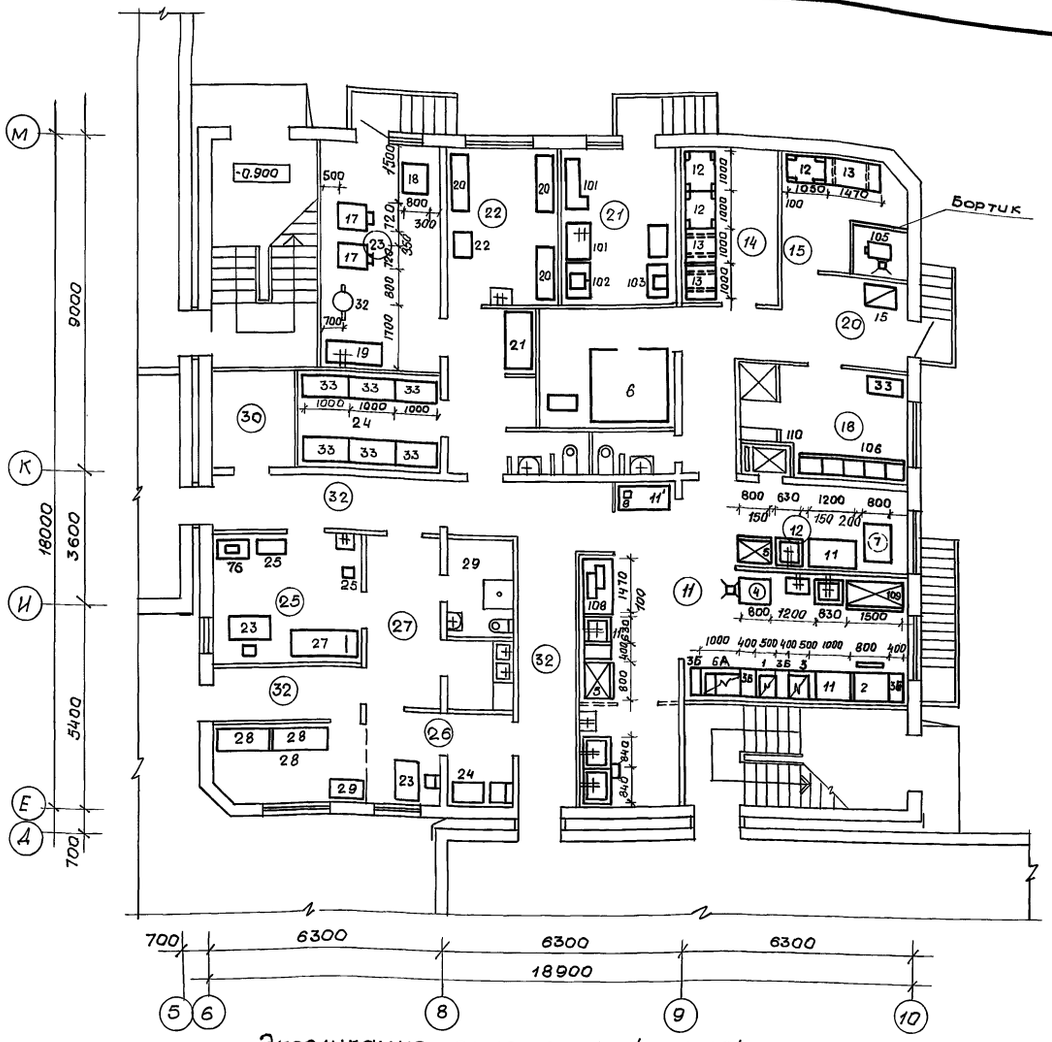

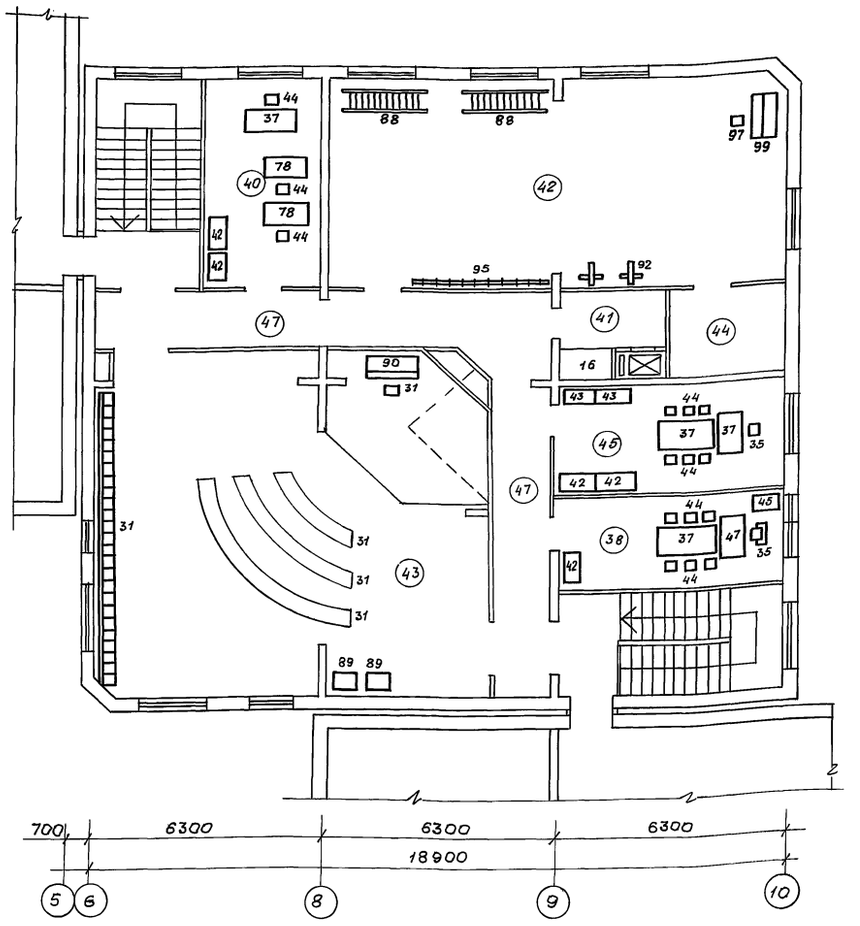

Экспликация помещений /начало/

Поз.	Наименование	Площадь м²
	1 этаж.	
	Помещения групповых ячеек	
	детей 2-3 лет (2 группы)	
1	Раздевальная	
2	Групповая	
3	Спальня	
4	Буфетная	
5	Туалетная	
	Помещения групповых ячеек	
	детей 3-6 лет (2 группы)	
6	Раздевальная	
7	Групповая	

Поз.	Наименование	Площадь м²
8	Спальня	
9	Буфетная	
10	Туалетная	
11	Кухня с раздаточной	
12	Заготовочный цех	
13	Моечная кухонной посуды.	
14	Кладовая сухих продуктов.	
15	Кладовая овощей	
16	Охлаждаемая камера	
17	Фреон	
18	Комната персонала, душевая	
19	Туалетная персонала.	

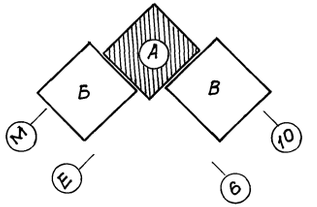

Количество выпускаемых блюд - 1400
Штат по пищеблоку - 4 чел.
Количество стираемого белья - 50кг.
Штат по постирочной - 4 чел.
Примечания см. ТХ.1-1 л.1

Н.контр.	Горбацкий		12.91
Нач.отд.	Турсунбаев		12.91
ГАП	Сагатов		12.91
ГИП	Акрамов		12.91
Разраб.	Типаева		12.91

Привязан

Инв.№

218-1-528с.91 ТХ.1-1

Детские ясли-сад на 190 мест в монолитных конструкциях.	Стадия	Лист	Листов
	Р	2	
Блок „А" План 1 и 2 этажей с расстановкой оборудования.	Ташзнииэп		

25224-02 62

копиров. Немишева формат А2

Инв.№подл. | Подпись и дата | Взам.инв.№

Альбом 2

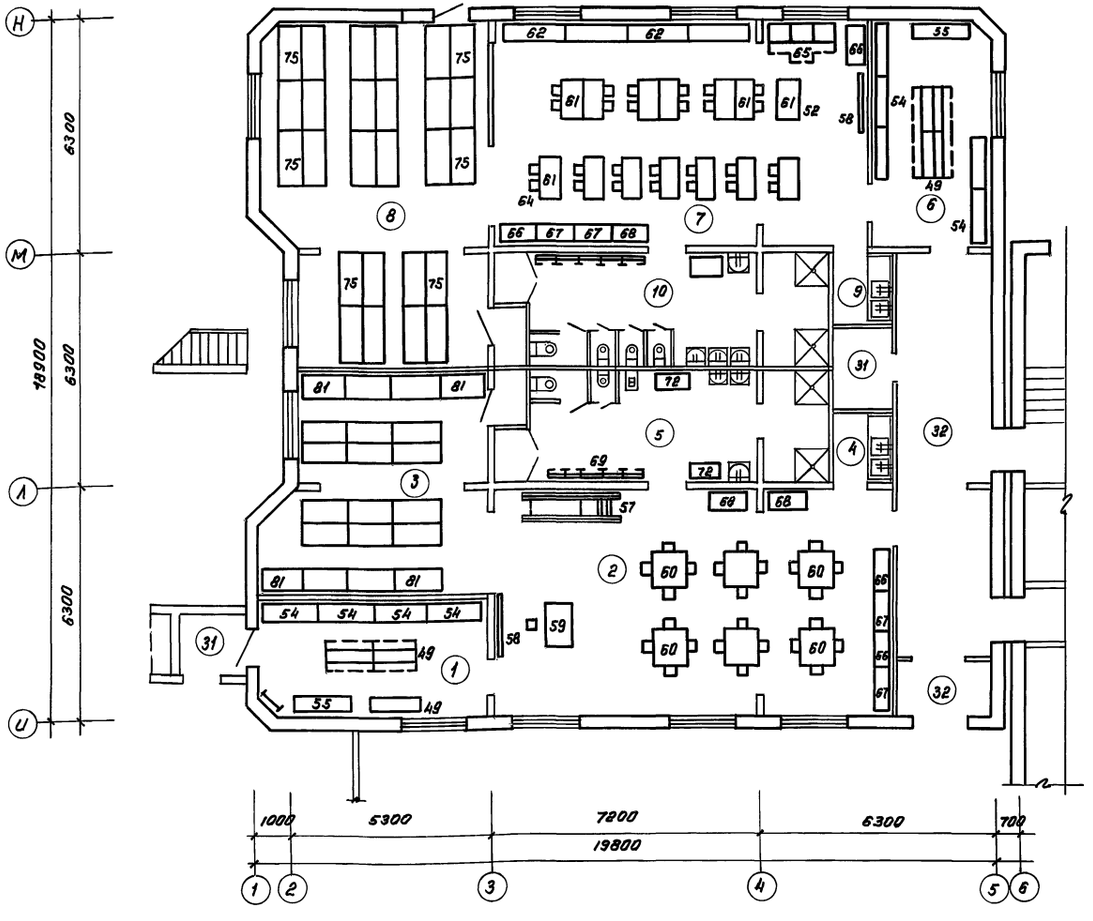

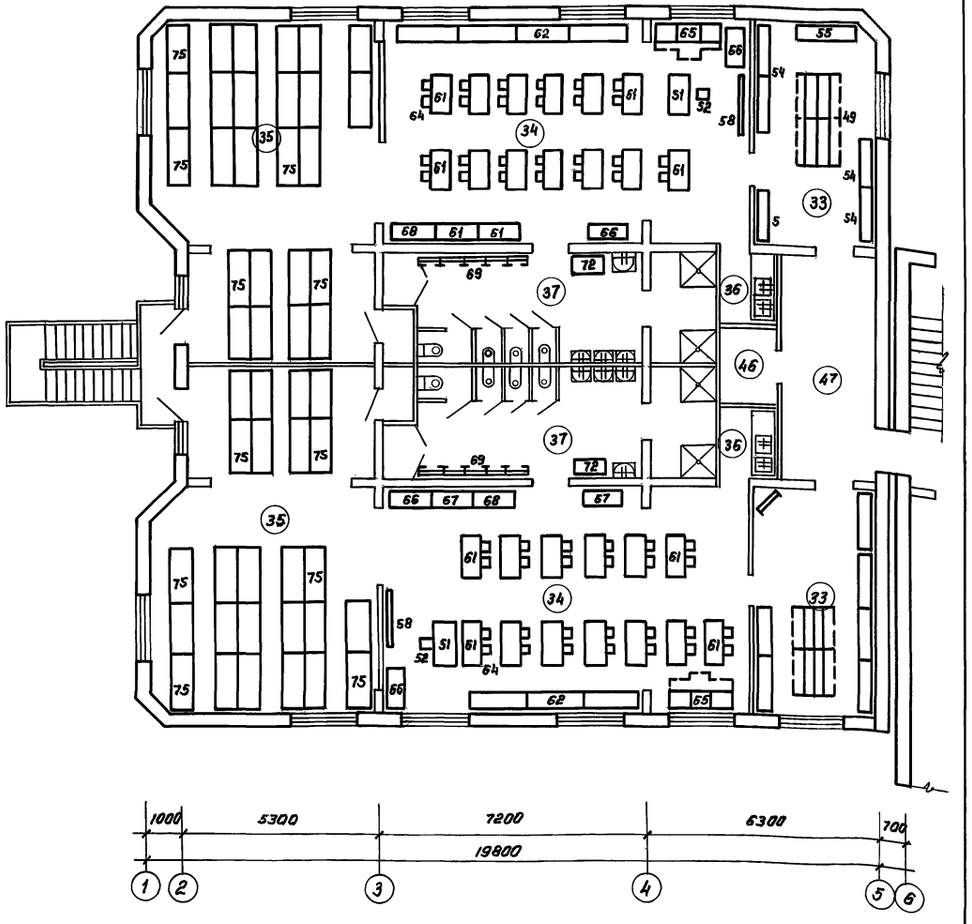

Экспликация помещений (продолжение)

Поз.	Наименование	Площадь м²
20	загрузочная	
21	Столярная мастерская	
22	Гладильная	
23	Стиральная	
24	Кладовая чистого белья	
25	Процедурный кабинет	
26	Медицинская комната	
27	Приемная изолятора	
28	Палата	
29	Туалетная изолятора	
30	Электрощитовая	
31	Кладовая	

Поз.	Наименование	Площадь м²
32	Коридоры, тамбуры	
	2 этаж	
	Помещения групповых ячеек	
	детей 3-6 лет (4 группы)	
33	Раздевальная	
34	Групповая	
35	Спальня	
36	Буфетная	
37	Туалетная	
38	Кабинет заведующего	
39	Кабинет завхоза	
40	Кабинет логопеда	

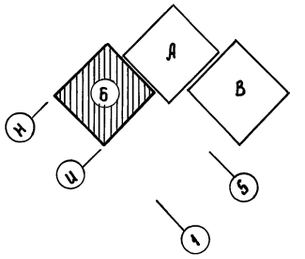

Примечания см. АС. 1-1 л. 1

Н. контр.	Горбацкий		12.91	218-1-5280.91 ТХ. 1-1	
Нач. отд.	Турсунбаева		12.91		
ГАП	Сагатов		12.91		
ГИП	Авраменко		12.91	Детские ясли-сад на 190 мест в монолитных конструкциях	Стадия: Р; Лист: 3; Листов:
Разраб.	Типаева		12.91	Блок „Б" План 1 и 2 этажи с расстановкой оборудования	ТашЗНИИЭП

Привязан:

Инв. №

Инв. № подл. | Подпись и дата | Взам. инв. №

Коп. Мелешникова

Формат А2

Альбом 2

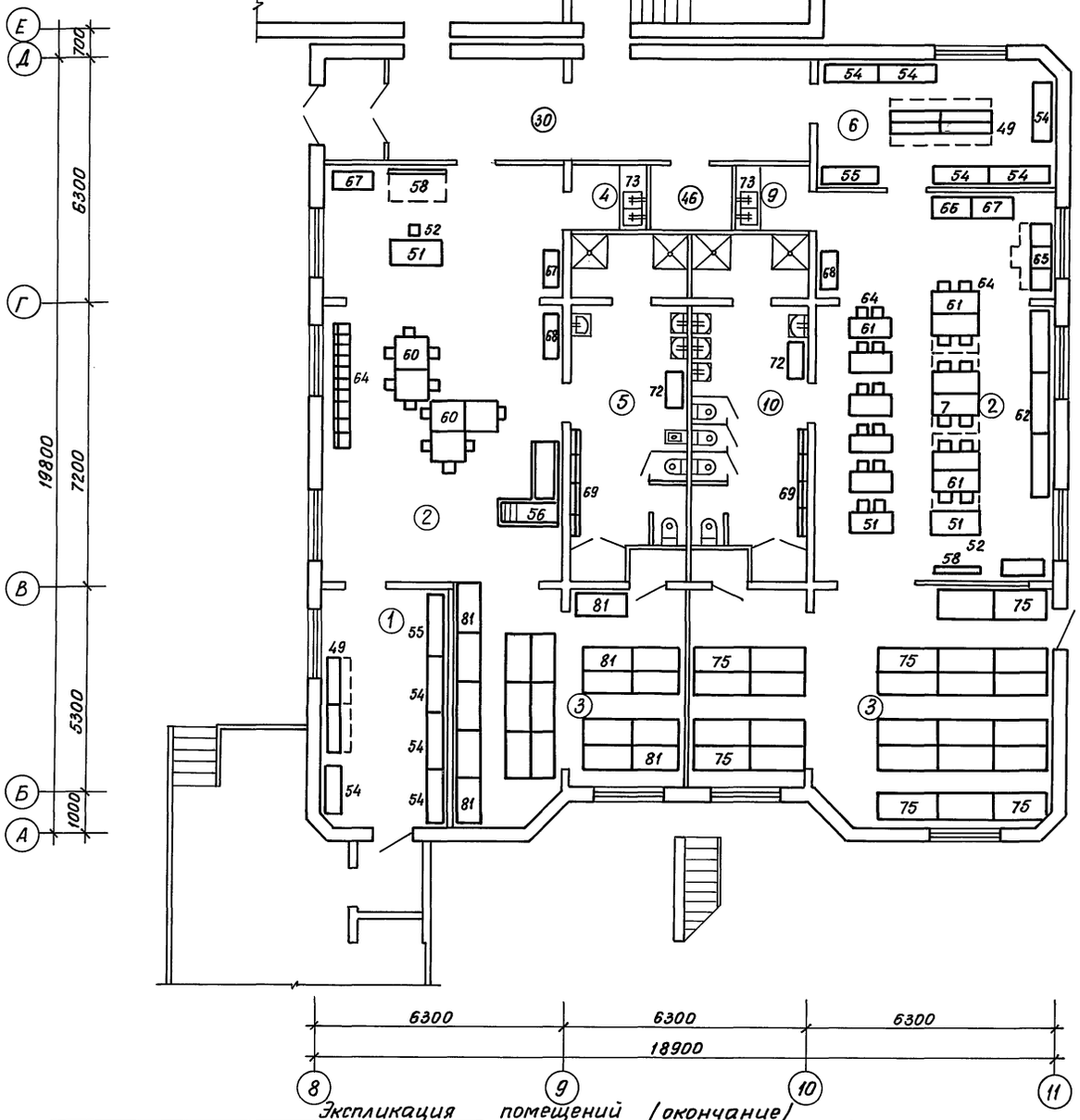

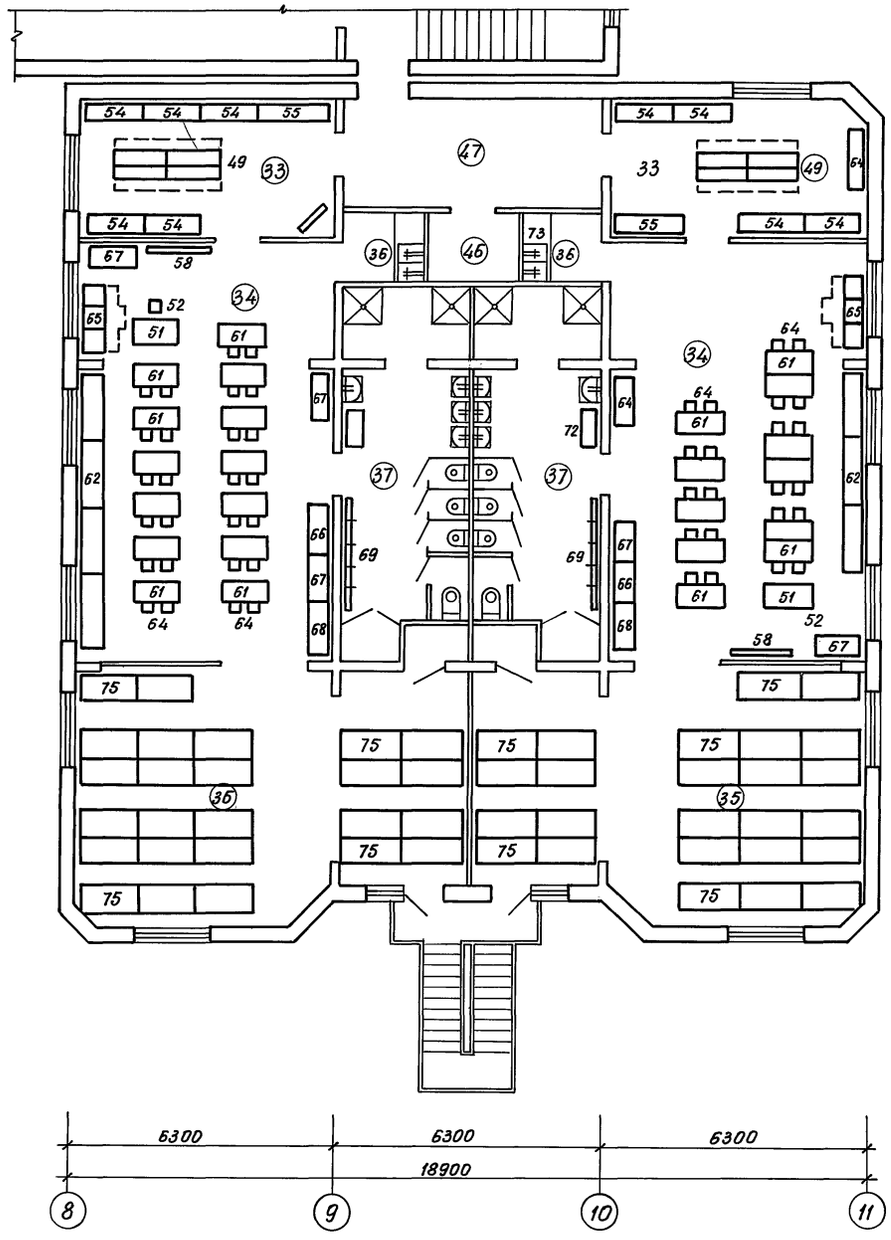

Экспликация помещений /окончание/

Поз	Наименование	Площадь м²
41	Разгрузочная	
42	Зал для гимнастических занятий	
43	Многофункциональное помещение с зонами для игр, занятий по интересам, музыкальных занятий	
44	Кладовая спортинвентаря	
45	Методический кабинет	
46	Кладовая уборочного инвентаря	
47	Коридоры	

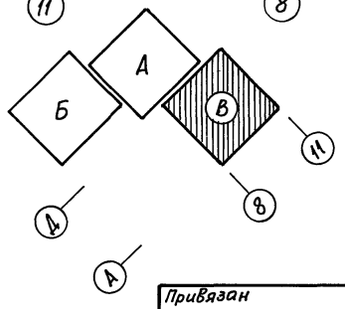

Примечания см. ТХ.1-1 л.1

Н.контр.	Горбацкий		12.91
Нач.отд.	Турсунбаева		12.91
ГАП	Сагатов		12.91
ГИП	Акрамов		12.91
Разраб.	Типаева		12.91

218-1-528с.91 ТХ.1-1

Привязан

Инв.№

Детские ясли-сад на 190 мест в монолитных конструкция

Стадия	Лист	Листов
Р	4	

Блок „В" План 1 и 2 этажа с расстановкой оборудования

ТашЗНИИЭП

25224-02

64

Копировала Блинова

Формат А2

Взам.инв.№ | Подпись и дата | Инв.№ подл.

gost.e-ecolog.ru