ТИПОВОЙ ПРОЕКТ 184-000-703.87

ОДНОКОМНАТНЫЙ САДОВЫЙ ЛЕТНИЙ ДОМИК С МАНСАРДОЙ

/СТЕНЫ ИЗ КИРПИЧА/ ДЛЯ ЗАСТРОЙКИ ТЕРРИТОРИЙ САДОВОДЧЕСКИХ ТОВАРИЩЕСТВ

АЛЬБОМ II

ИЗДЕЛИЯ ЗАВОДСКОГО ИЗГОТОВЛЕНИЯ

22627 - 02
ЦЕНА

gost.e-ecolog.ru

ТИПОВОЙ ПРОЕКТ 184-000-703.87

ОДНОКОМНАТНЫЙ САДОВЫЙ ЛЕТНИЙ ДОМИК С МАНСАРДОЙ

/СТЕНЫ ИЗ КИРПИЧА/ ДЛЯ ЗАСТРОЙКИ ТЕРРИТОРИЙ САДОВОДЧЕСКИХ ТОВАРИЩЕСТВ

АЛЬБОМ II

ИЗДЕЛИЯ ЗАВОДСКОГО ИЗГОТОВЛЕНИЯ

РАЗРАБОТАН
ПРОЕКТНЫМ ИНСТИТУТОМ
„РОСНИПИАГРОПРОМ"
ГЛАВНЫЙ ИНЖЕНЕР ИНСТИТУТА /Гущин В.Н./
ГЛАВНЫЙ АРХИТЕКТОР ИНСТИТУТА /Семидушнов Г.Д./
ГЛАВНЫЙ АРХИТЕКТОР ПРОЕКТА /Галенко Н.А./
ГЛАВНЫЙ ИНЖЕНЕР ПРОЕКТА /Клочков А.П./

ПРОЕКТ УТВЕРЖДЕН
ГОССТРОЕМ РСФСР
ПОСТАНОВЛЕНИЕ № 112
ОТ 29 ИЮЛЯ 1987

© ГП ЦПП, 1996

Альбом - II

НАИМЕНОВАНИЕ	NN ЛИСТОВ	NN стр.
Содержание альбома	1	2
Пояснительная записка	2	3
Блок остекления веранды ИО-1 доска подоконная ИДО-1	3	4
Блок остекления веранды ИО-1. Позиции 1÷6	4	5
Каркас веранды КВ-1. Спецификация	5	6
Каркас веранды КВ-2. Спецификация.	6	7
Каркас мансарды КМ-1. Спецификация	7	8
Каркас крыши КК-1. Спецификация	8	9
Каркас крыши КК-2. Спецификация	9	10
Лестничный марш ЛМ-1	10	11
Лестничный марш ЛМ-1. Спецификация	11	12
Хомуты Х-1 и Х-2	12	13

Нормокон.	Клочков	
Рук. маст	Ситорский	
Гл. конст.	Вольф	
ГИП	Клочков	
ГАП	Галенко	
рук. гр.	Цуканова	
инженер	Юрина	
Сверил	Юрина	

т. п. 184-000-703.87

Однокомнатный садовый летний домик с мансардой

Стадия	Лист	Листов
Р. П.	1	11

Содержание альбома

РОСНИПИАГРОПРОМ г. Москва

22627-02 3

Копир

Форма 12г

Инв. N подл | Подпись и дата | Взам. инв. N

Альбом изделий заводского изготовления разработан к типовым проектам садовых домиков с кирпичными стенами для строительства в I климатическом подрайоне II и III климатических районах. Проектом предусмотрено изготовление деревянных деталей и изделий для каркасной конструкции веранды, мансарды, а так же балок перекрытий и кровли.

Настоящий проект разработан в соответствии с ведомственными строительными нормами „Госгражданстроя" „Застройка территорий садоводческих товариществ, здания и сооружения. Нормы проектирования" (ВСН-43-85) утвержденными приказом N 404 от 11 декабря 1985 года.

Сечения и профили деревянных изделий деталей, а также размеры и профили оконных переплетов и дверных полотен приняты в соответствии с номенклатурой деревянных изделий и деталей, которые в настоящее время изготовляются на заводах стандартного домостроения. На каждое изделие даны общий вид, узлы или сечения, а также спецификация материалов.

В альбоме также даны чертежи строганых и нестроганых деревянных деталей. Помимо этого в чертежах даны указания по сортности и влажности деревянных деталей и элементов изделий, а также другие необходимые данные.

Деревянные изделия и детали садовых домиков должны изготовляться в основном из древесины хвойных пород - сосны, ели, кедра, пихты и лиственницы.

В соответствии со СНиП II-25-80 применение древесины лиственницы для изготовления несущих гвоздевых конструкций не допускается. Стропильные ноги, а также несущие стойки наружных и внутренних стен не допускается изготовлять из древесины кедра или пихты.

Строганые детали дома - наличники, раскладки и т.п. детали в соответствии с ГОСТ 8242-75 должны поставляться заводом олифованными. Расход древесины в спецификациях определен в черновых заготовках /до строжки/. Все размеры даны в миллиметрах.

В целях более рационального использования пиломатериала, разрешается применение досок покрытия полов, наличников и обшивок любой, но одинаковой ширины, указанной в ГОСТ'е 8242-75 „Детали деревянные фрезерованные для строительства".

Пилопродукцию защитить биоогнезащитным препаратом ПББ-255 (ГОСТ 23787.7-79) способом пропитки по ГОСТ'у 20022.0-82, класс условий службы V ПВ по ГОСТ'у 20022.2-80.

Технические требования, комплектность, приемку, маркировку, упаковку, транспортирование и хранение деревянных деталей и изделий следует осуществлять в соответствии с ГОСТ'ом 26823-86 „Домики летние садовые" общие технические условия, а так же ГОСТ'ом 11047-72 „Детали и изделия деревянные для малоэтажных жилых и общественных зданий" технические условия.

			т.п. 184-000-703.87
Нормокон.	Клочков		
Рук. маст.	Ситорский		
Гл. конст.	Вольф		
ГИП	Клочков		Однокомнатный садовый летний домик с мансардой
ГАП	Галенко		
Рук. гр.	Цуканова		
Инжен.	Юрина		
			Пояснительная записка
Сверил	Юрина		

Стадия	Лист	Листов
Р.П.	2	9

РОСНИПИАГРОПРОМ г. Москва

Инв. N подл. | Подпись и дата | Взам. инв. N

Копир

Формат 12г

Альбом II

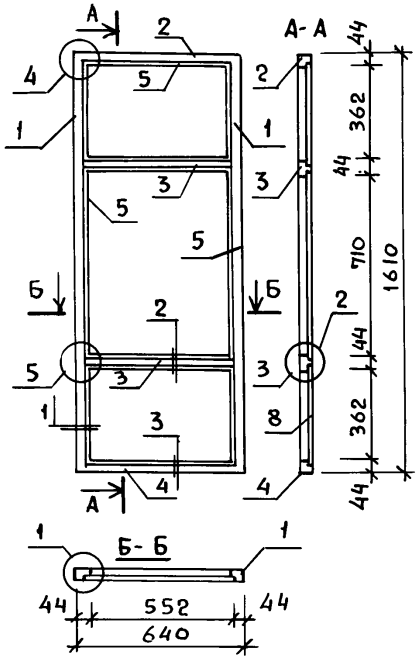

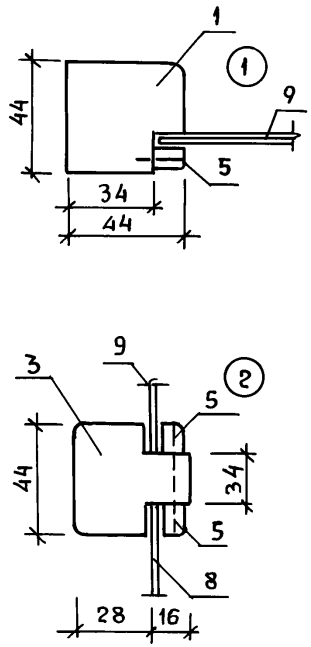

Марка	N поз.	Наименование	Сечение мм до строжки	Сечение мм после строжки	Длина мм	Объем м³	Кол. шт.	Общий объем м³	Масса кг	ГОСТ	Груп. кач.	АБС влаж
ИО-1	1	Переплет	50×50	44×44	1610	0.0040	2	0.008	40	8486-86	1	12
	2	Переплет	50×50	44×44	640	0.0016	1	0.0016	0.80	—"—	1	12
	3	Переплет	50×50	44×44	628	0.0011	2	0.0022	1.10	—"—	1	12
	4	Переплет	50×50	44×44	640	0.0016	1	0.0016	0.80	—"—	1	12
	5	Штапик	16×16	10×10	6700	0.0017	1	0.0017	0.8	11214-78	1	12
	6	Слив	—	19×22	640	0.0004	1	0.0003	0.15	11214-78	1	12
	7	Раскладка Т-2	—	24×19	3940	0.0008	1	0.0036	1.80	8242-75	1	12
							Итого:	0.0189	9.45			
	8	Стекло оконное	568×378				2			111-78		
	9	—"—	568×726				1			—"—		
ИДО-1		Доска подоконная	32×100	26×80	2776	0.0084	1	0.0084	4.20		1	12

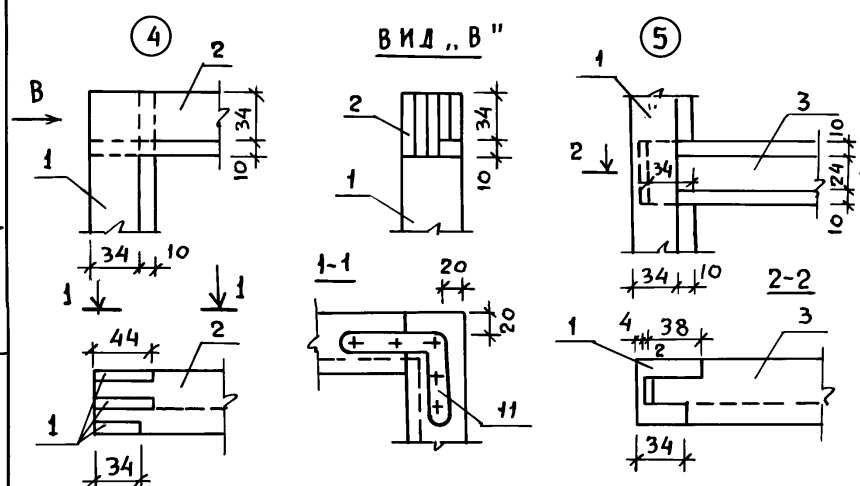

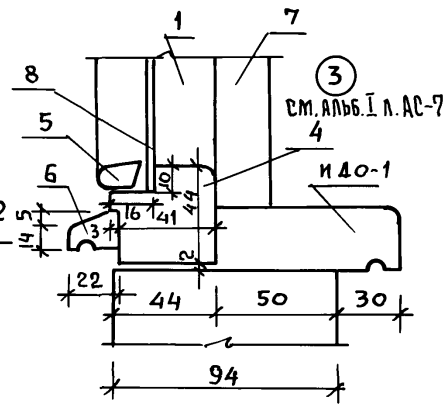

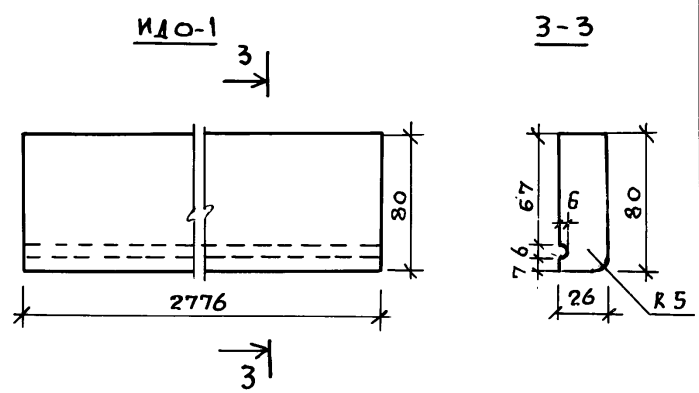

Лист читать совместно с листом 4

Нормокон.	Клочков	
Рук. маст.	Сигорский	
Гл. конст.	Вольф	
ГАП	Галенко	
ГИП	Клочков	
Рук. гр.	Цуканова	
Арх.	Алексеева	
Сверил	Юрина	

т.п. 184-000-703.87

Однокомнатный садовый летний домик с мансардой

Стадия	Лист	Листов
Р.П	3	

Блок остекления веранды ИО-1. Доска подоконная ИДО-1.

РОСНИПИАГРОПРОМ г. Москва

22627-02 5

Копир.

Формат 12г

Инв. N подл. | Подпись и дата | Взам. инв. N

Альбом II

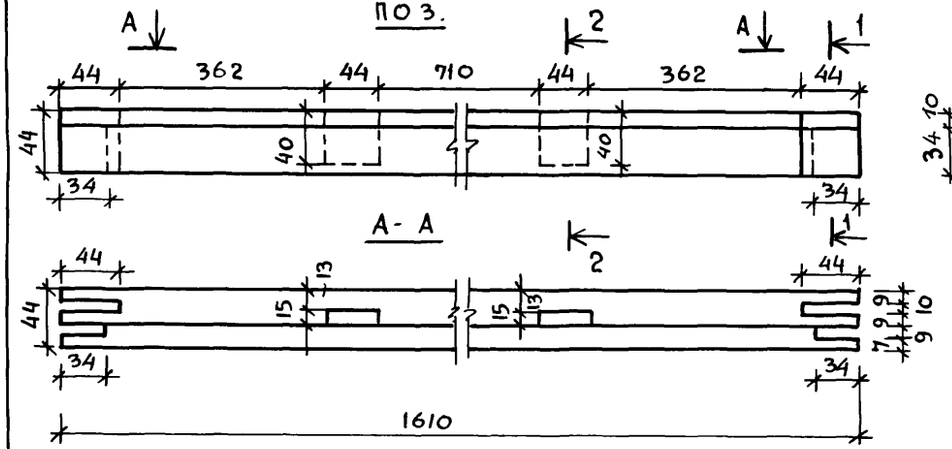

Марка	№ поз.	Наименование	Профиль	Длина мм	К-во, шт.	Масса кг	ГОСТ
ИО-1	10	Петля накладная ПН3-85			2		5088-78
	11	Угольник оконный УГ75-1			4		5090-86
	12	Завертка врезная ЗР2-1			1		5090-86

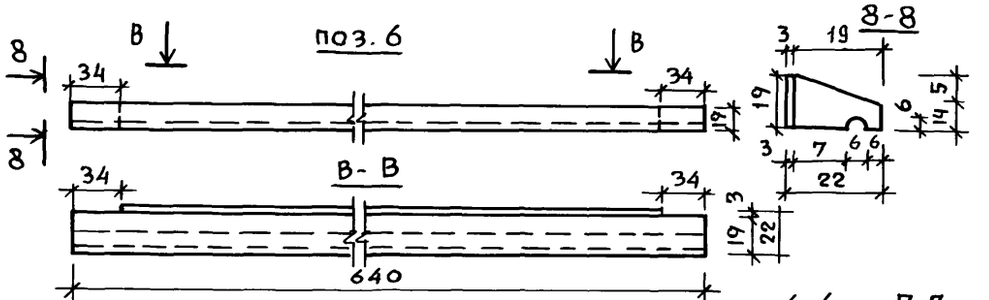

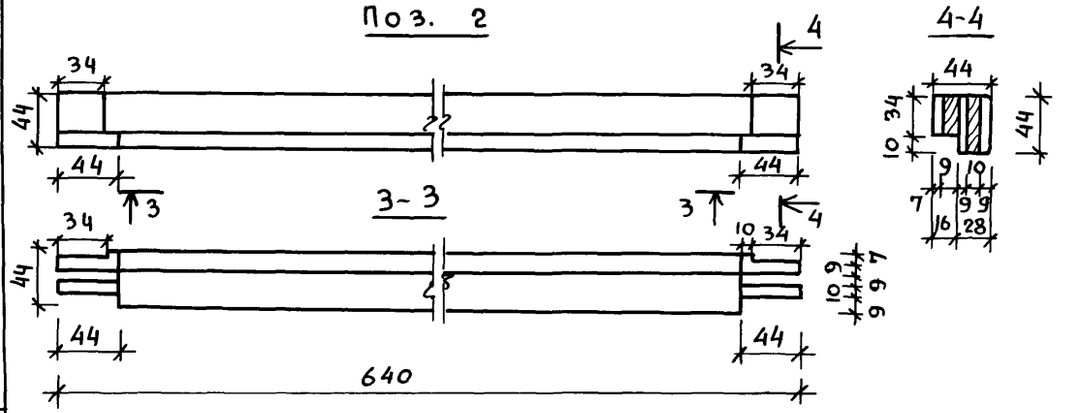

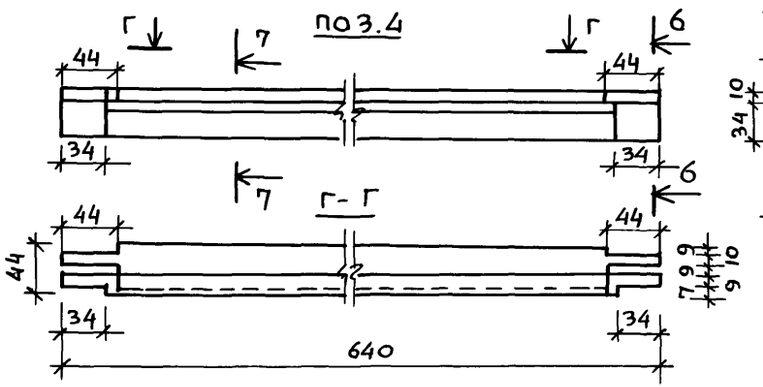

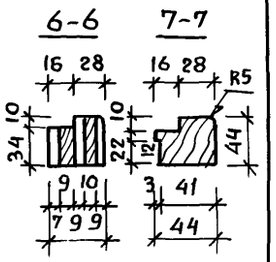

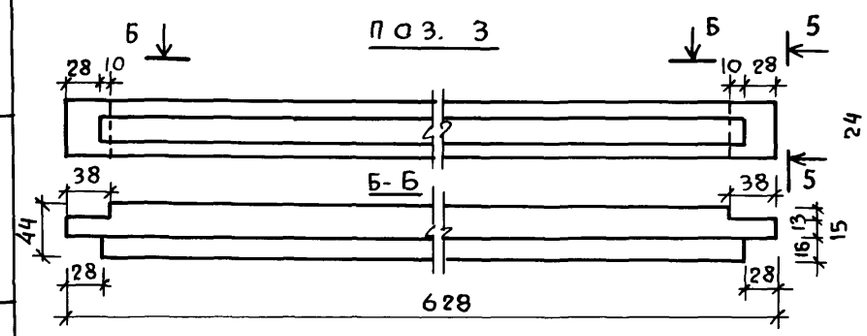

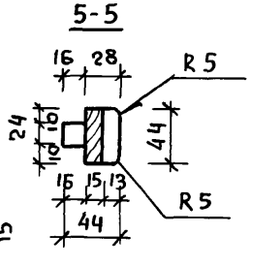

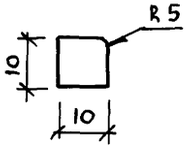

Лист читать совместно с листом 3.

Нормокон.	Клочков	
Рук. маст.	Сигорский	
Гл. конст.	Вольф	
ГАП	Галенко	
ГИП	Клочков	
Рук. гр.	Цуканова	
Арх.	Алексеева	
Сверил	Юрина	

т.п. 184-000-703.87

Однокомнатный садовый летний домик с мансардой

Стадия	Лист	Листов
Р.П.	4	

Блок остекления веранды ИО-1. Позиции 1÷6

РОСНИПИАГРОПРОМ г. Москва

22627-02 6

Копир.

Формат 12г

Инв. № подл. | Подпись и дата | Взам. инв. №

Альбом II

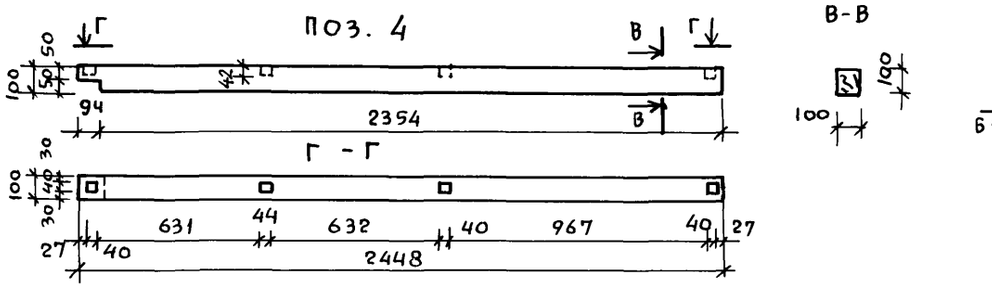

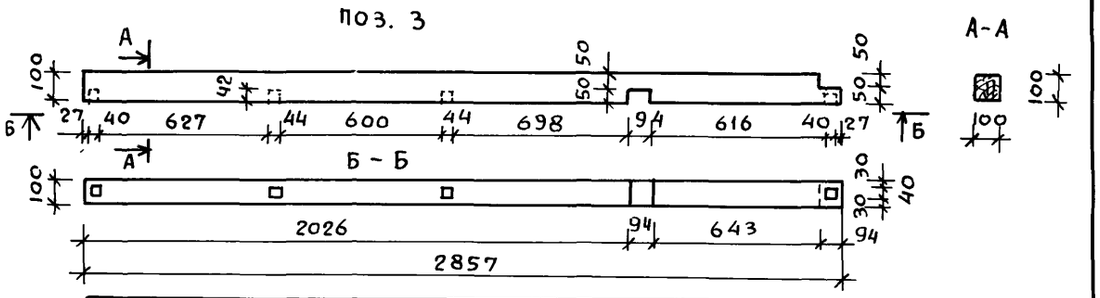

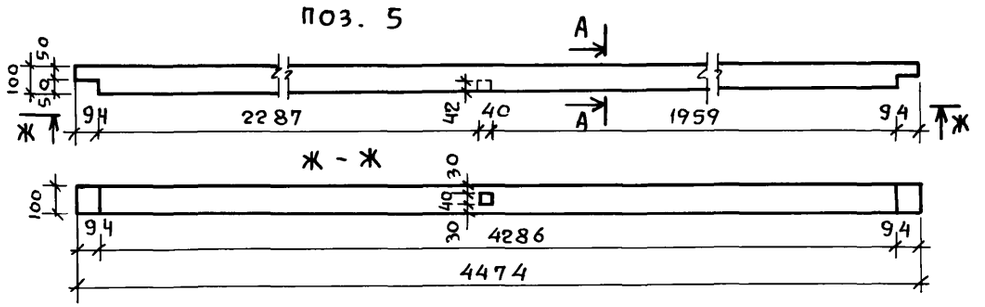

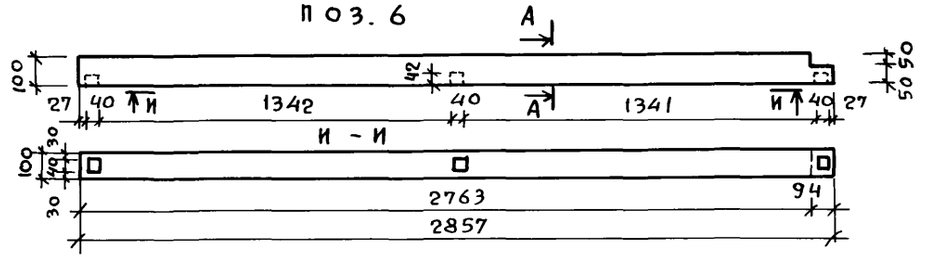

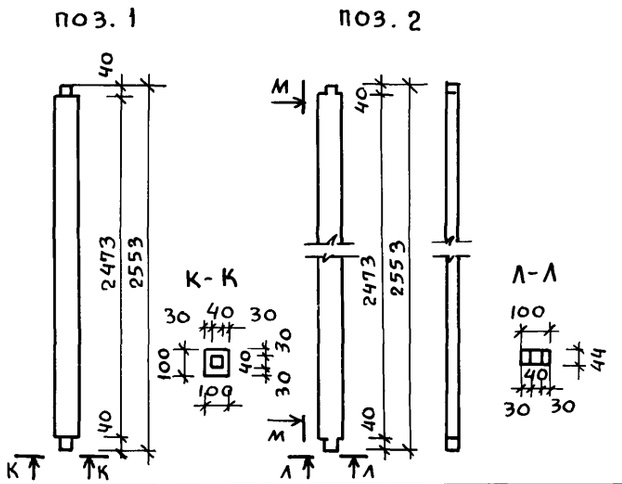

Марка	NN поз	Наименование	Сечение, мм до строжки	Сечение, мм после строжки	Длина мм	Объем ед. м3	Кол. шт.	Общий Объем м3	Масса кг	ГОСТ	ГР кач. древ.	АБС влаж. %
КВ-1	1	Стойка	100×100	94×94	2553	0.026	9	0,234	117	8486-86	1	22
	2	Стойка	50×100	44×94	2553	0.013	3	0,039	19,5			
	3	Обвязка	100×100	100×100	2857	0.029	2	0.058	29			
	4	Обвязка	100×100	100×100	2448	0.024	2	0,048	24			
	5	Обвязка	100×100	100×100	4474	0,045	2	0,090	45			
	6	Обвязка	100×100	100×100	2857	0.029	2	0.058	29			
	7	Ригель оконный	50×100	44×94	5151	—	—	0.026	13			
	8	Ригель дверной	50×100	44×94	913	0,005	4	0,005	2.5			
	9	Стойка	50×100	44×94	753	0,004	16	0,064	32			
	10	Обшивка	16×100	13×94	42 м2			0,672	336			
	11	Поручни	50×100	44×94	1640	—	—	0.008	4			
	12	Раскосы	50×100	44×94	980	0,005	2	0,010	5			
						Итого:		1.312	656			

1. Позиции 7÷12 — погонажный строганый пиломатериал.

Нормоконт	Клочков	
Рук. маст.	Сигорский	
гл. конст.	Воль Ф	
ГИП	Клочков	
ГАП	Галенко	
Рук. гр.	Цуканова	
Инженер	Юрина	
Сверил	Юрина	

т.п. 184-000-703.87

Однокомнатный садовый летний домик с мансардой

Каркас веранды КВ-1

Спецификация

Стадия	Лист	Листов
Р.П.	5	

РОСНИИАГРОПРОМ г. Москва

Взам. инв. № | Подпись и дата | Инв. № подл.

Копировал

22627-02 7

Формат 12 г

Альбом III

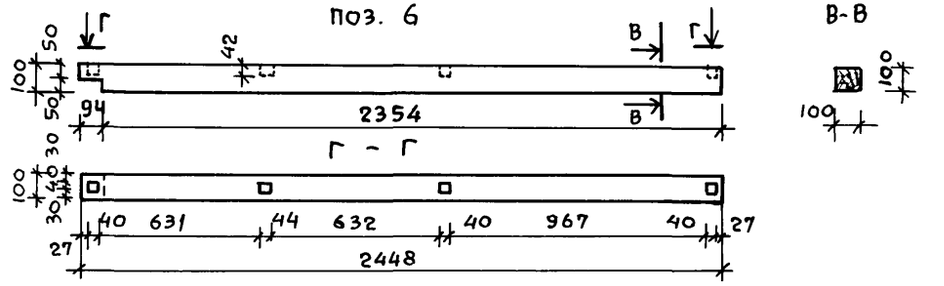

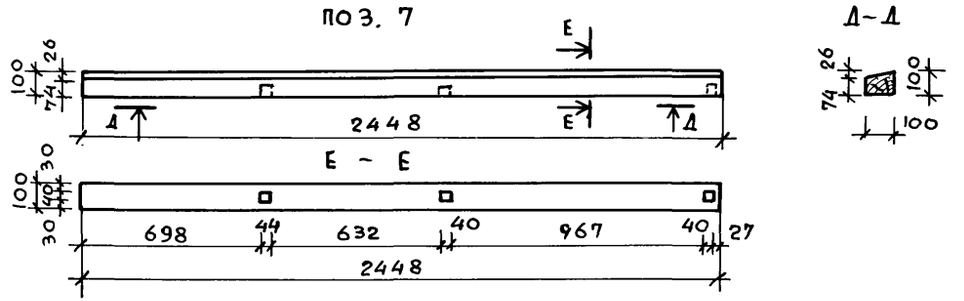

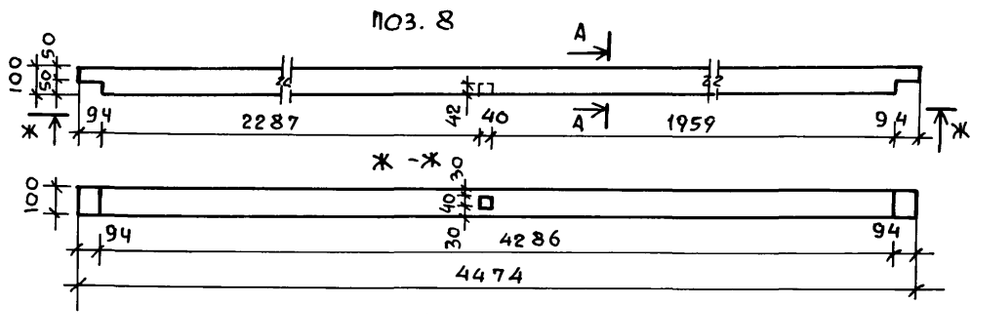

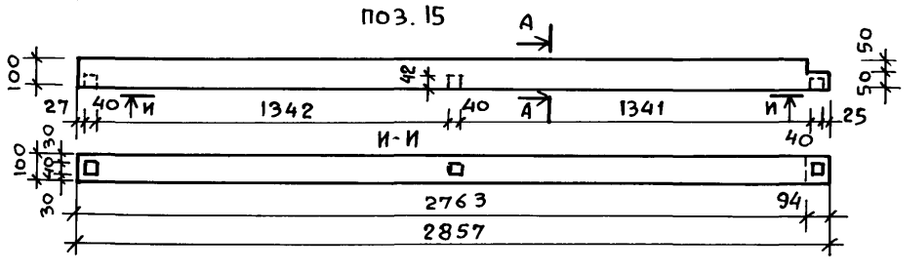

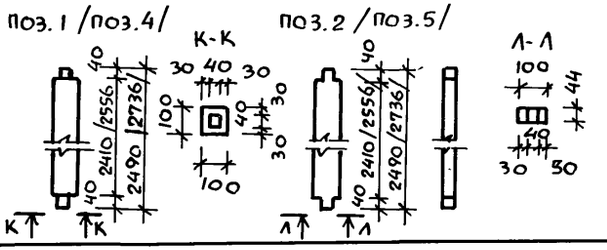

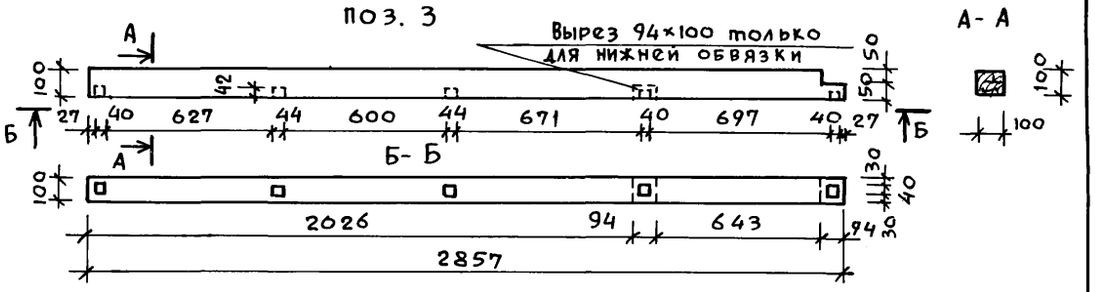

Марка	№ поз.	Наименование	Сечение, мм до строжки	Сечение, мм после строжки	Длина мм	Объем ед. м3	Кол. шт.	Общий объем м3	Масса кг	ГОСТ	Гр. кач. древ.	Абс влаж %
КВ-2	1	Стойка	100×100	94×94	2490	0,025	7	0,175	87.5	8486-86	1	22
	2	Стойка	50×100	44×94	2490	0,012	2	0,024	12	—"—	1	22
	3	Обвязка	100×100	100×100	2857	0.029	2	0,058	29	—"—	1	22
	4	Стойка	100×100	94×94	2736	0,027	2	0,054	27	—"—	1	22
	5	Стойка	50×100	44×94	2736	0,014	1	0,014	7	—"—	1	22
	6	Обвязка	100×100	100×100	2448	0,024	1	0,024	12	—"—	1	22
	7	Обвязка	100×100	100×100	2448	0,024	1	0,024	12	—"—	1	22
	8	Обвязка	100×100	100×100	4474	0,045	2	0,090	45	—"—	1	22
	9	Ригель оконный	50×100	44×94	5151	—	—	0,026	13	—"—	1	22
	10	Ригель дверной	50×100	44×94	913	0,005	1	0,005	2,5	—"—	1	22
	11	Обшивка	16×100	13×94	30 м2			0,480	240	—"—	1	22
	12	Поручни	50×100	44×94	1640	—	—	0,008	4	—"—	1	22
	13	Стойка	50×100	44×94	753	0,004	16	0,064	32	—"—	1	22
	14	Брусок	100×100	100×100	146	0,002	1	0,002	1	—"—	1	22
	15	Обвязка	100×100	100×100	2857	0.029	2	0,058	29			
	16	Раскосы	50×100	44×94	980	0,005	2	0,010	4			
		Итого						1,116	553			

1. Позиции 9; 14 ÷ 16 — погонажный строганый материал.

Нормокон.	Клочков	
Рук. маст.	Сигорский	
гл. конст.	Вольф	
ГИП	Клочков	
ГАП	Галенко	
рук. гр.	Цуканова	
инженер	Юрина	
Сверил	Юрина	

Т.П. 184-000-703.87

Однокомнатный садовый летний домик

Каркас веранды КВ-2

Спецификация

Стадия	Лист	Листов
Р.П	6	

Роснипиагропром г. Москва

Инв. N подл. | Подпись и дата | Взам. инв. N

Альбом II

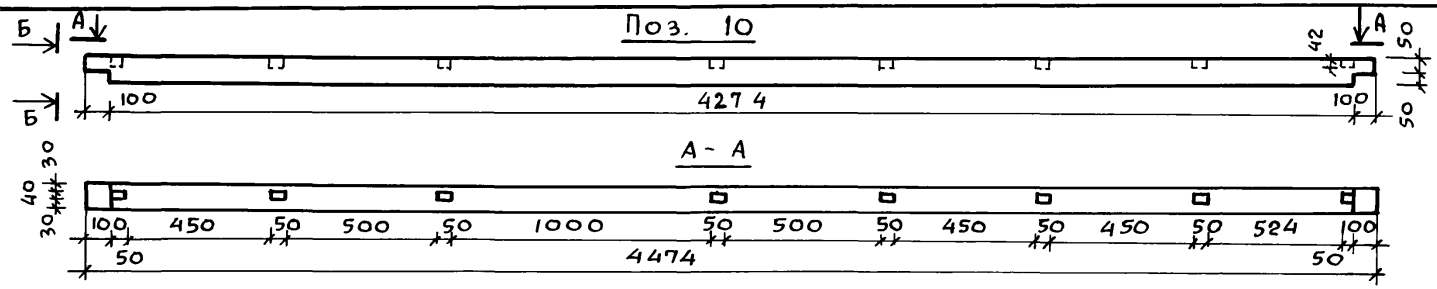

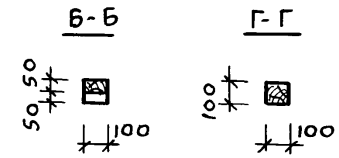

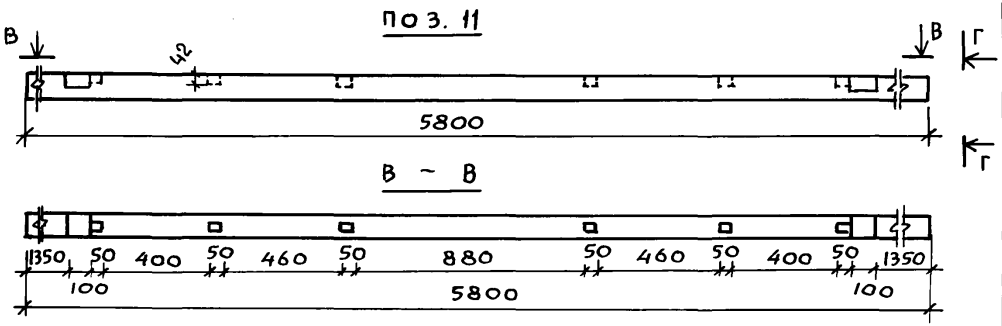

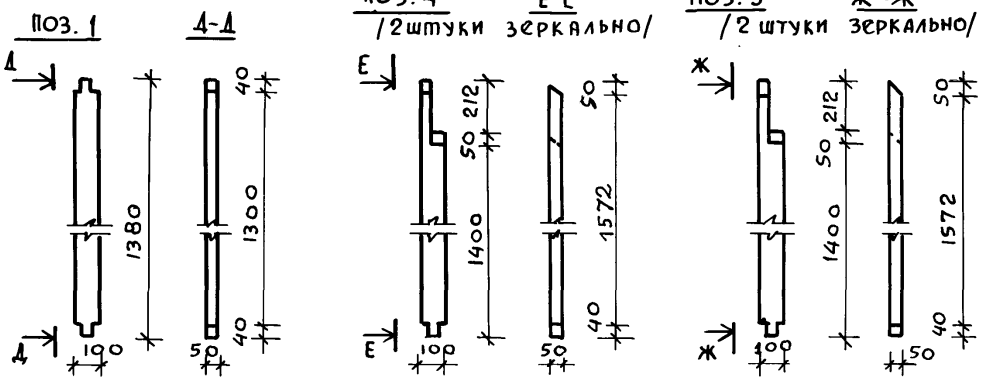

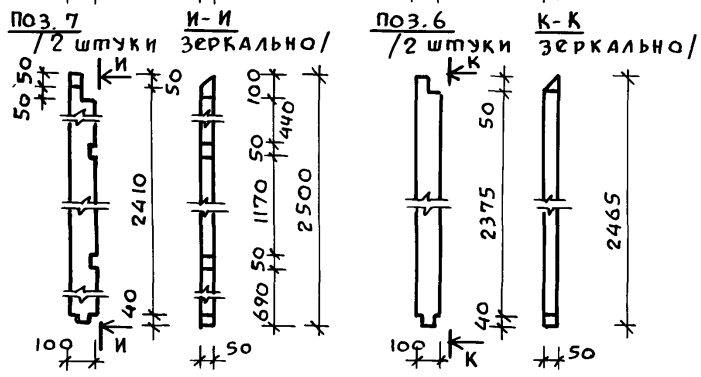

Марка	N поз.	Наименование	Сечение, мм до строжки	Сечение, мм после строжки	Длина мм	Объем ед. м3	Кол. шт.	Общий объем м3	Масса кг	Гост	Гр. кач. древ.	АБС влаж %
КМ-1	1	Стойка	50×100	—"—	1380	0.007	16	0,112	56	8486-86	1	22
	2	Стойка	50×100	—"—	1300	0.006	6	0,036	18	—"—	1	22
	3	Ригель оконный	50×100	—"—	1020	0.005	4	0,020	10	—"—	1	22
	4	Стойка	50×100	—"—	1662	0.008	4	0,032	16	—"—	1	22
	5	Стойка	50×100	—"—	2137	0,011	4	0,044	22	—"—	1	22
	6	Стойка	50×100	—"—	2465	0.012	4	0.048	24	—"—	1	22
	7	Стойка	50×100	—"—	2500	0.013	4	0.052	26	—"—	1	22
	8	Стойка	50×100	—"—	678	0.003	2	0,006	3	—"—	1	22
	9	Раскосы	50×100	—"—	1430	0.007	4	0,028	14	—"—	1	22
	10	Обвязка	100×100	—"—	4474	0.050	4	0,200	100	—"—	1	22
	11	Обвязка	100×100	—"—	5800	0,058	2	0,116	58	—"—	1	22
	12	Обшивка мансарды	16×100	13×94	42 м3			0,670	335	—"—	1	22
	13	Наличник тип 1	—	13×54	17,9 п.м			0,013	7	8242-75	1	12
	14	Наличник тип 2	—	13×34	6,8 п.м			0,003	2	"	1	12
		Итого:						1.380	691			

1. Позиции 2;3;8;9 — погонажный нестроганый пиломатериал.

Нормокон	Клочков	
Рук. маст.	Сигорский	
гл. констр.	Вольф	
гип	Клочков	
гап	Галенко	
рук. гр.	Цуканова	
инженер	Юрина	
сверил	Юрина	

т.п. 184-000-703.87

Однокомнатный садовый летний домик с мансардой

Стадия	Лист	Листов
Р. П.	7	

Каркас мансарды КМ 1
Спецификация

РОСНИПИАГРОПРОМ г. Москва

22627-02 9

Инв. N подл. | Подпись и дата | Взам. инв. N

Альбом II

поз. 1

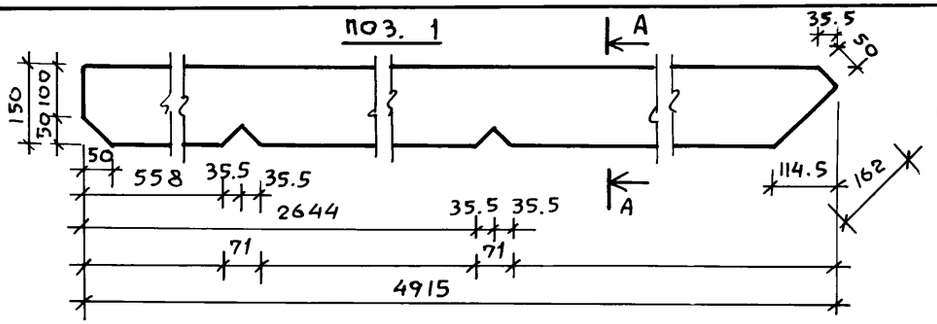

А-А

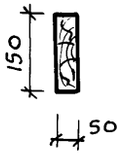

поз. 2

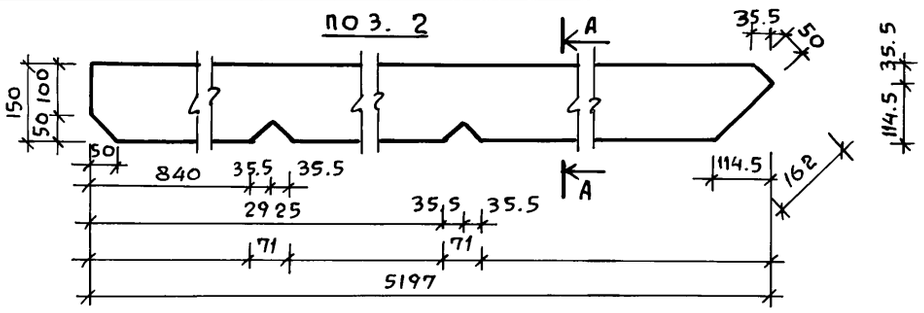

поз. 4

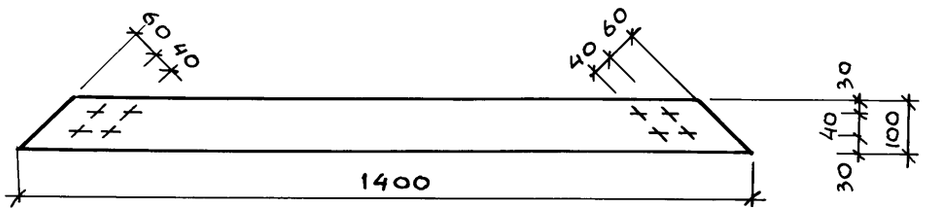

Марка	№ поз.	Наименование	Сечение, мм до строжки	Сечение, мм после строжки	Длина мм	Объем ед. м3	Кол. шт.	Общий объем м3	Масса кг	ГОСТ	Гр. кач. древ.	Абс влаж. %
КК-1	1	Стропильная нога	50×150	—	4915	0,037	7	0.260	130	8486-66	1	22
	2	Стропильная нога	50×150	—	5197	0.040	3	0.120	60	—"—	1	22
	3	Мауэрлат	50×100	—	4474	0.022	2	0.044	22	—"—	2	22
	4	Затяжка стропил	50×100	—	1400	0.007	8	0.056	28	—"—	1	22
	5	Накладка	50×175	—	360	0.003	8	0.024	12	—"—	1	22
	6	Опорный брус	50×50	—	400	0.001	10	0.010	5	—"—	2	22
	7	Коньковый брус	50×150	—	5500	0.041	1	0.041	20,5	—"—	1	22
	8	Обрешетка	50×50	—	115. п.м			0,288	144	—"—	1	22
	9	Карнизный настил	19×100	16×94	49 п.м			0.074	37	—"—	1	22
	10	Лобовая доска	25×200	22×194	5500	0.028	4	0.112	56	—"—	1	22
	11	Обшивка фронт.	16×100	13×94	18.75 м2			0.300	150		1	22
	12	Подшивка фронтонных свесов	16×100	13×94	97.58 п.м			0.160	80		1	22
	13	Стойка	50×100	—	1162	0.006	4	0.024	12		2	22
						Итого:		1.513	756,5			

поз. 13 /2 штуки

Б-Б зеркально/

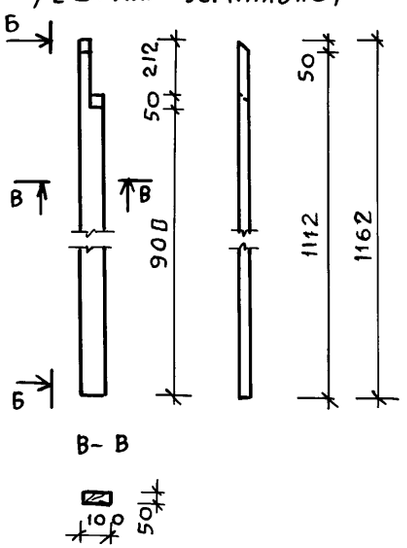

поз. 5

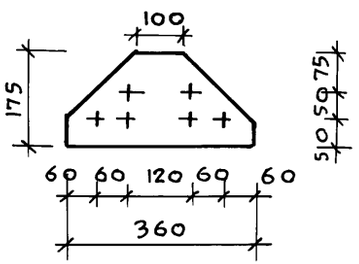

1. Позиции 3;6÷13 — погонажный пиломатериал.

Нормокон.	Клочков	
Рук. маст.	Сигорский	
Гл. конст.	Вольф	
ГИП	Клочков	
ГАП	Галенко	
Рук. гр.	Цуканова	
Инженер	Юрина	
Сверил	Юрина	

т.п 184-000-703.87

Однокомнатный садовый летний домик с мансардой

Стадия	Лист	Листов
Р.П	8	

Каркас крыши КК-1
Спецификация

РОСНИПИАГРОПРОМ
г. Москва

Инв. № подл. | Подпись и дата | Взам. инв. №

Альбом III

поз. 1

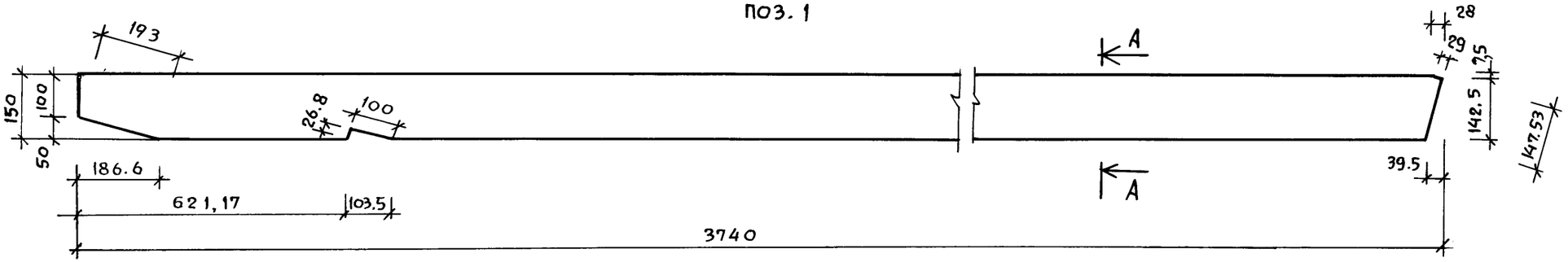

А-А

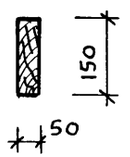

поз. 3

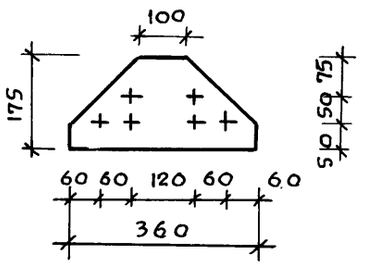

Марка	№ № поз.	Наименование	Сечение, мм до строжки	Сечение, мм после строжки	Длина мм	Объем ед. м3	Кол. шт.	Общий объем м3	Масса кг	ГОСТ	Гр. кач. древ.	Абс влаж. %
КК-2	1	Стропильная нога	50×150	—	3740	0.028	10	0,280	140	8486-86	1	22
	2	Мауэрлат	50×100	—	4474	0,022	2	0,044	22	—"—	1	22
	3	Накладка	50×175	—	360	0,003	8	0,024	12	—"—	1	22
	4	Коньковый брус	50×150	—	5500	0,041	1	0,041	20,5	—"—	1	22
	5	Обрешетка	50×50	—	99 п.м.			0,248	124	—"—	1	22
	6	Карнизный настил	19×100	16×94	66 п.м			0,125	62.5	—"—	1	22
	7	Лобовая доска	25×200	22×194	4000	0,020	4	0,080	40	—"—	1	22
	8	Обшивка фронтона	16×100	13×94	3,04 м²			0.050	25	—"—	1	22
	9	Подшивка фронтона	16×100	13×94	60,0 п.м			0,096	48	—"—	1	22
	10	Подшивка потолка	16×100	13×94	29.0 м²			0,50	250	—"—	1	22
		Итого						1.488	744			

Нормокон.	Клочков	
Рук. маст.	Ситорский	
Гл. конст.	Вальф	
ГИП	Клочков	
ГАП	Галенко	
Рук. гр.	Цуканова	
Инженер	Юрина	
Сверил	Юрина	

Т.П. 184-000-703.87

Однокомнатный садовый летний домик

Стадия	Лист	Листов
Р.П.	9	

Каркас крыши КК-2
Спецификация

Роснипагропром г. Москва

22627-02 11

Инв. № подл. | Подпись и дата | Взам. инв. №

Альбом III

Поз. 1, 2 и 8

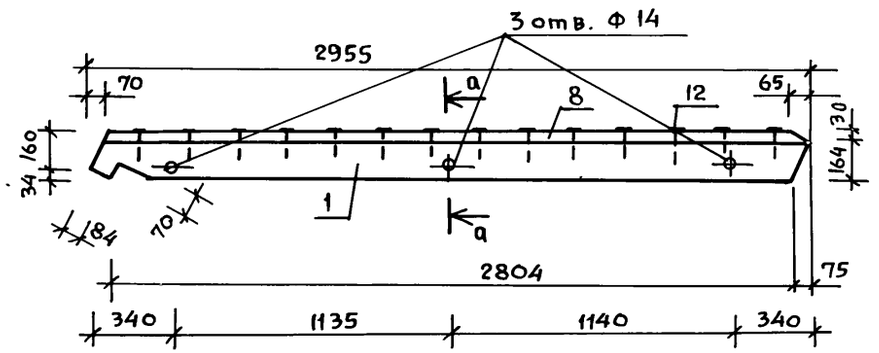

Марка	№№ поз.	Профиль	Длина мм	Кол. шт.	Масса в кг поз.	Масса в кг Всех.поз.	Масса в кг Марки	ГОСТ
шпилька	13	ф 12	812	1	0,721	0,721	0,721	2990-71*
гайка	14	гайка М12	—	1	0.0157	0.0154	0.0154	5915-70*
					Масса изделия:			0,736 кг

а-а

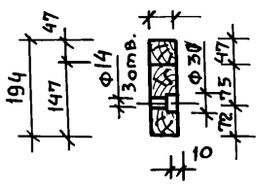

Болт стяжной поз. 10

(гайка и шайбы условно не показаны)

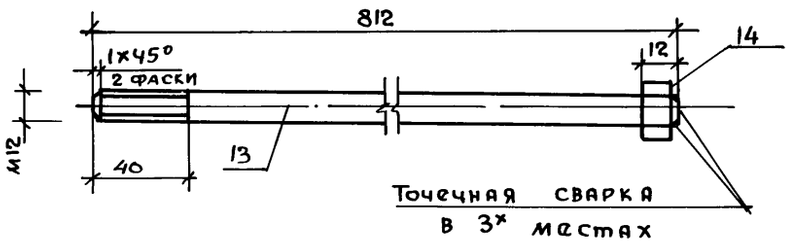

поз. 5, 7

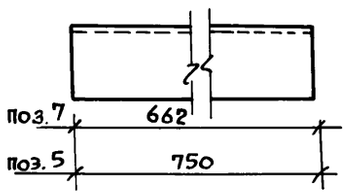

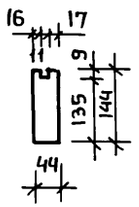

поз. 3

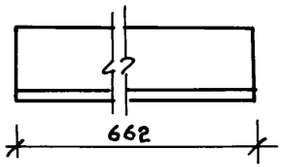

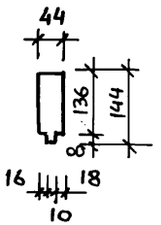

поз. 6

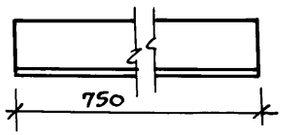

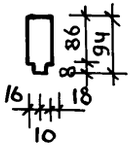

поз. 4

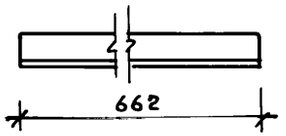

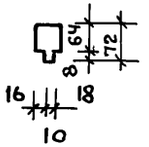

1. Чертеж читать совместно с листом № 11

Нормоконт.	Клочков		
Рук. маст.	Сигорский		
Гл. констр	Вольф		
Гап	Галенко		
Гип	Клочков		
Рук. гр.	Цуканова		
Ст. арх.	Семина		

т.п. 184-000-703.87

Однокомнатный садовый летний домик с мансардой

Стадия	Лист	Листов
Р.П.	10	

Лестничный марш лм. 1

РОСНИПИАГРОПРОМ г. Москва

22627-02 12

Копир.

Инв. № подл. | Подпись и дата | Взам. инв. №

Альбом-II

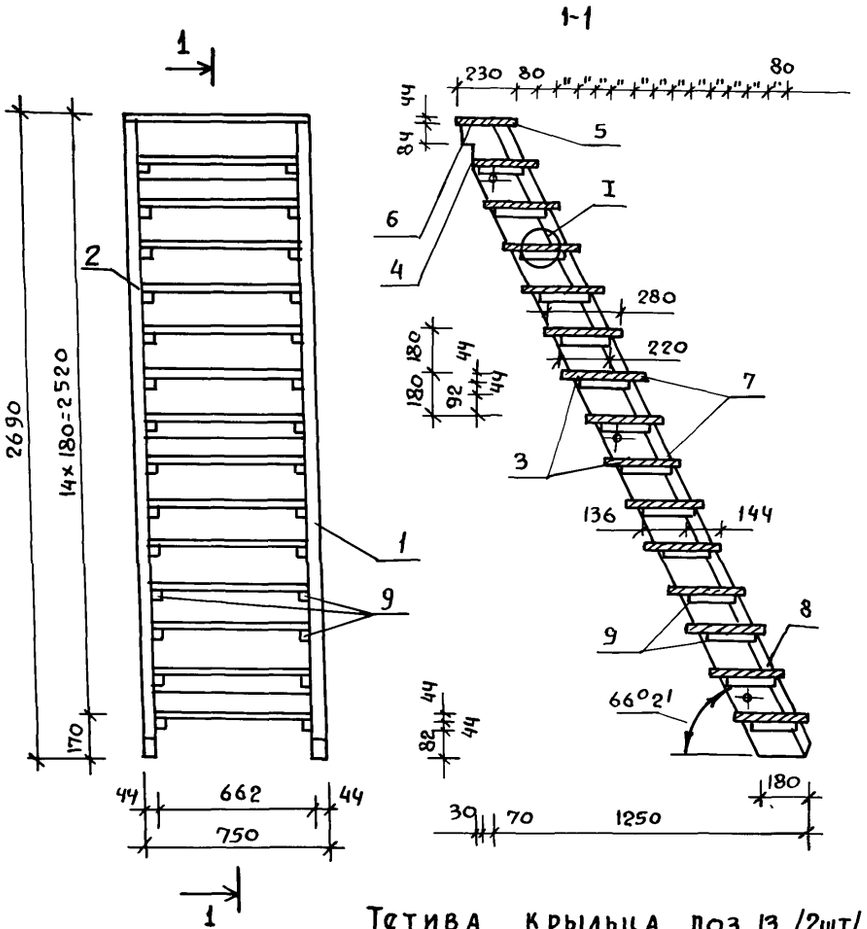

NN поз.	Наименование	Сечения, мм до строжки	Сечения, мм после строжки	Длина мм	Объем ед. м3	Кол. шт.	Общий объем м3	Масса кг	ГОСТ	Группа мач. древ.	АБС влажн. %
1	Тетива правая	50×150	44×144	2955	0,0222	1	0,0222		8486-86	1	18
2	Тетива левая	50×150	44×144	2955	0,0222	1	0,0222		"	1	"
3	Проступь	50×150	44×144	662	0,0050	13	0,0645		"	2	"
4	Проступь	50×75	44×72	662	0,0025	1	0,0025		"	"	"
5	Проступь	50×150	44×144	750	0,0055	1	0,0056		"	"	"
6	Проступь	50×100	44×94	150	0,0038	1	0,0038		"	"	"
7	Проступь	50×150	44×144	662	0,0050	14	0,0695		"	"	"
8	Брусок	50×50	44×47	290,5	0,0073	2	0,0145		"	"	"
9	Брусок	50×50	44×44	220	0,0006	28	0,0154		"	2	"
				Итого:			0,2202	110,1			
10	Болт стяжной М12 L=312 с гайкой М12 и 2 мя шайбами 12					3 Компл.		2,35	стр. 18 5915-70* 11371-78*		
11	Гвозди К 3×80					116		0,52	4028-63*		
12	Гвозди К 3,5×90					28		0,19	"		
						Масса марша:		113,14 кг			
	Итого с перильным ограждением						0,2802	141 кг			

Тетива крыльца поз. 13 /2шт/.

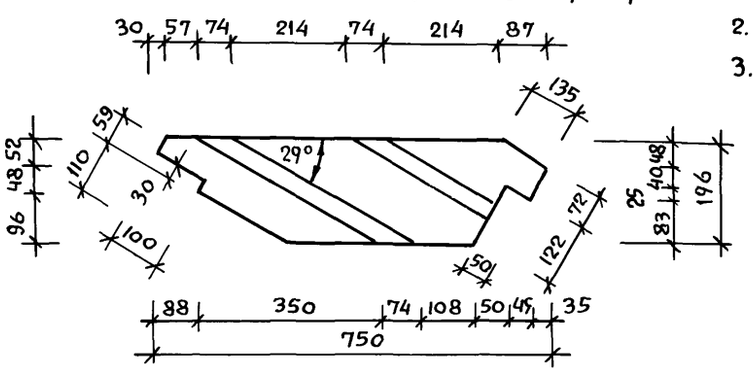

1. Все элементы лестничного марша должны быть гладко остроганы и в местах соединения пригнаны плотно без зазоров.
2. Спецификацию поз. 13 см. лист АС-17 Альбом I
3. Чертеж читать совместно с листом N 10.

Нормоконт	Клочков		
Рук.маст	Сигорский		
Гл.констр.	Вольф		
ГАП	Галенко		
ГИП	Клочков		
Рук. КОН	Цуканова		
ст. арх.	Семина		

т.п. 184-000-703.87

Однокомнатный садовый летний домик с мансардой

Стадия	Лист	Листов
Р.П	11	

Лестничный марш ЛМ-1
Спецификация

РОСНИПИАГРОПРОМ г. Москва

22627-02 13

Копир.

Формат 12г

Инв. N подл. | Подпись и дата | Взам. инв. N

Хомут Х-1 (Х-2)

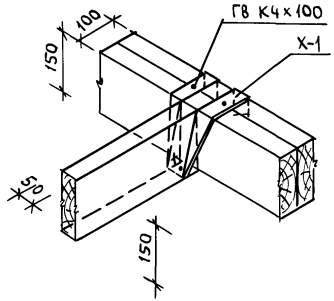

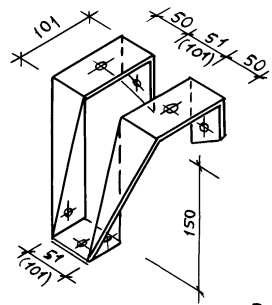

Хомут Х-1 (Х-2)

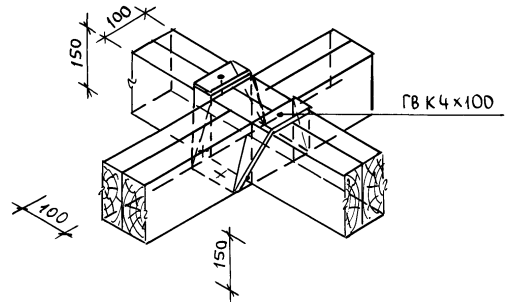

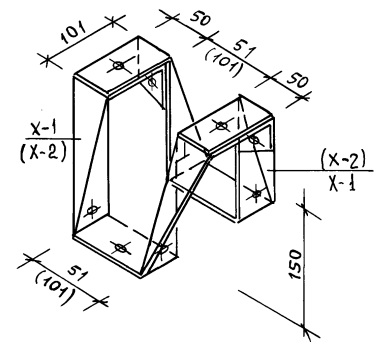

Развертка хомута (Х-2), Х-1

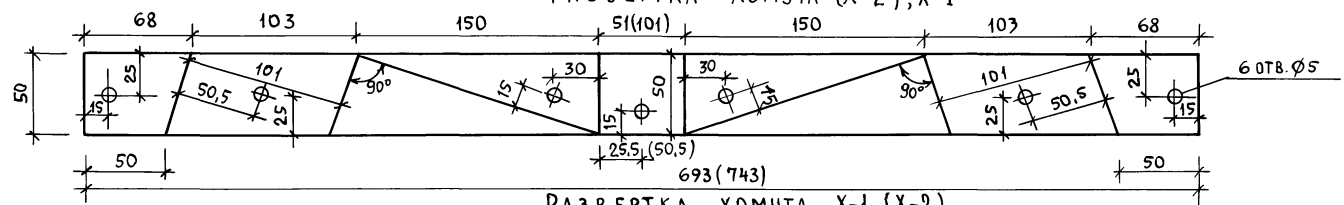

Развертка хомута Х-1, (Х-2)

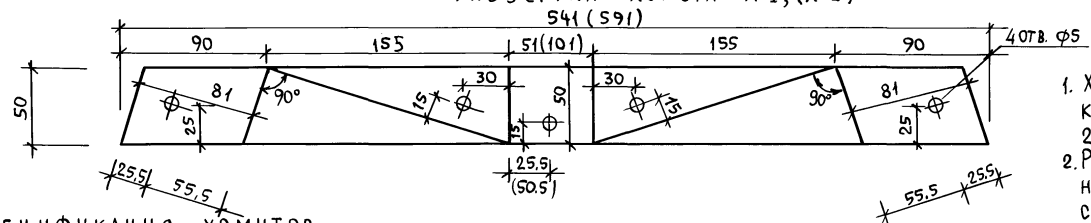

1. Хомуты покрыть антикоррозионным лаком за 2 раза.
2. Размеры в скобках даны для подвесного бруса шириной 100 мм.

Спецификация хомутов

Марка	Наименование	Профиль	Длина мм	Кол шт	Масса кг 1 шт	ГОСТ
Х-2	Хомут Х-2	50×5	693 (743)		1.36 (1.46)	103-76*
	Хомут Х-1	50×5	541 (591)		1.10 (1.16)	103-76*

Нормокон	Клочков	
Рук.маст	Сигорский	
ГАП	Галенко	
ГИП	Клочков	
Ст.инж.	Юрина	
Сверил	Юрина	

Т. П. 184-000-703.87

Однокомнатный садовый летний домик с мансардой

Стадия	Лист	Листов
Р.П.	12	

Хомуты Х-1 и Х-2. Сталь прокатная по ГОСТ 103-76

Роснипиагропром г. Москва

22627-02 (14)

Взам. инв. № | Подпись и дата | Инв. №

gost.e-ecolog.ru

Эталон 14.4.88