ТИПОВОЙ ПРОЕКТ 184-000-703.87

ОДНОКОМНАТНЫЙ САДОВЫЙ ЛЕТНИЙ ДОМИК С МАНСАРДОЙ

/СТЕНЫ ИЗ КИРПИЧА/ ДЛЯ ЗАСТРОЙКИ ТЕРРИТОРИЙ САДОВОДЧЕСКИХ ТОВАРИЩЕСТВ

АЛЬБОМ I

АРХИТЕКТУРНО-СТРОИТЕЛЬНЫЕ ЧЕРТЕЖИ;
ГАЗОСНАБЖЕНИЕ; ЭЛЕКТРОСНАБЖЕНИЕ
ВЕДОМОСТЬ ПОТРЕБНОСТИ В МАТЕРИАЛАХ

22527 - 01

ЦЕНА
Отпускная цена
на момент реализации
gost.e-ecolog.ru

ТИПОВОЙ ПРОЕКТ 184-111-703.87

ОДНОКОМНАТНЫЙ САДОВЫЙ ЛЕТНИЙ ДОМИК С МАНСАРДОЙ /СТЕНЫ ИЗ КИРПИЧА/

АЛЬБОМ I

СОСТАВ ПРОЕКТА

АЛЬБОМ I – Архитектурно-строительные чертежи
Газоснабжение. Электроснабжение.
Ведомость потребности в материалах
АЛЬБОМ II – Изделия заводского изготовления
АЛЬБОМ III – Сметы

РАЗРАБОТАН
ПРОЕКТНЫМ ИНСТИТУТОМ
„РОСНИПИАГРОПРОМ
ГЛАВНЫЙ ИНЖЕНЕР ИНСТИТУТА /Гущин В.Н./
ГЛАВНЫЙ АРХИТЕКТОР ИНСТИТУТА /Семидушнов Г.Д./
ГЛАВНЫЙ АРХИТЕКТОР ПРОЕКТА /Галенко Н.А./
ГЛАВНЫЙ ИНЖЕНЕР ПРОЕКТА /Клочков А.П./

ПРОЕКТ УТВЕРЖДЕН
ГОССТРОЕМ РСФСР
ПОСТАНОВЛЕНИЕ N 112 ОТ 29.07.1987г

© ГП ЦПП, 1996

Альбом I

Наименование	лист	стр.
Содержание альбома	1	2
Общие данные /начало/	2	3
Общие данные /продолжение/	3	4
Общие данные /продолжение/	4	5
Общие данные /окончание/	5	6
Примерная схема Генплана	6	7
Фасады в осях 1-2, А-В	АС-1	8
Фасады в осях 2-1', В-А	АС-2	9
Фасады /вариант/	АС-3	10
Фасады /вариант/	АС-4	11
Фасады /вариант/	АС-5	12
Планы	АС-6	13
Разрезы 1-1', 2-2	АС-7	14
Порядовки. Узлы.	АС-8	15
План фундаментов. Сечения. План полов по балкам	АС-9	16
План междуэтажного перекрытия. Узлы. Спецификация.	АС-10	17

Наименование	Лист	Стр.
Каркас мансарды. Спецификация	АС-11	8
Мансарда. Узлы.	АС-12	19
План стропил.	АС-13	20
Стропила. Узлы. Спецификация.	АС-14	21
Каркас веранды. Сечения.	АС-15	22
Каркас веранды. Спецификация.	АС-16	23
Каркас веранды. Узлы. Крыльцо. Спецификация.	АС-17	24
Лестница на мансарду. Узлы. Спецификация.	АС-18	25
Отопительная печь П-5.	АС-19	26
Отопительная печь П-5. Спецификация.	АС-20	27
Противопожарные мероприятия.	АС-21	28
Сводная спецификация /начало/.	АС-22	29
Сводная спецификация. /окончание/	АС-23	30
Вариант приготовления пищи на баллонном газе.	ГС-1	31
Общие данные.	ЭО-1	32
Планы расположения.	ЭО-2	33
Ведомость потребности в материалах (начало)	ВМ-1	34
Ведомость потребности в материалах (окончание).	ВМ-2	35

Взам. инв. №

Подпись и дата

Инв. № подл.

Привязан

Инв. №

Нормоконт.	Клочков	
Рук. маст.	Сигорский	
Гл. конст.	Вольф	
ГАП	Галенко	
ГИП	Клочков	
Рук. гр.	Цуканова	
Ст. арх.	Семина	
Сверил	Юрина	

т. п. 184-000-703.87

Однокомнатный садовый летний домик с мансардой

Стадия	Лист	Листов
Р.П	1	

Содержание альбома.

РОСНИПИАГРОПРОМ г. Москва

Копир. 22627-01 3 Формат 12г

Альбом I

ТЕХНИКО-ЭКОНОМИЧЕСКИЕ ПОКАЗАТЕЛИ

Наименов.	Характеристика	Всего	на 1 м² сум.-пл.
Площадь м²	застройки	28.44	
	общая	11.48	
	мансарды	12.21	
	веранды	10.00	
	суммарная	33.69	
Объем строительный, м³		105.84	3.14
Общая сметная стоимость т.р. в том числе:		3.01	0.089
строительно-монтажных работ		3.01	0.089
Расход материалов	цемент т	0.477	0.014
	сталь в натуральном исчислении т	0.068	0.002
	лесоматериалы м³	7.715	0.229
	кирпич тыс. шт.	6.818	0.202
Построечно-трудовые затраты чел.-дн.		88.34	2.62
Масса конструкций и материалов /без учета фундаментов/, т		32,00	0,950

Наибольшая масса монтажного элемента /балка перекрытия/ — 0.040 т

Климатические районы и подрайон СССР II; III и I В.

Вес снегового покрова — 100 кГс/м² / 1.00 кПа

Скоростной напор ветра — 48 кГс/м² / 0.48 кПа

Расчетная температура наружного воздуха — минус 10°С

Инженерно-геологические условия — обычные

Ориентация — свободная

Степень огнестойкости — пятая

СТРОИТЕЛЬНЫЕ КОНСТРУКЦИИ И ОТДЕЛКА

Наименование		Характеристика
Фундаменты		столбчатые - из керамическ. кирпича
Перекрытие		по деревянным балкам с обшивкой
Стены	первого эт. с 0-0.270	из силикатного кирпича ГОСТ 379-79, толщиной - 250 мм.
	мансарды	деревянные каркасные, толщина стен: наружных - 126мм внутренних - 113 мм
Лестница		деревянная на мансарду
Крыша		двухскатная по деревянным стропилам. Кровля - волнистые асбесто-цементные листы, м-во ГОСТ 348-76
Двери		серия 1.136.5-19
Окна	в комнате	серия 1.136.5-16 ч.I со спар. переплетом.
	на веранде	с одинарным остеклением, индивидуальные
Полы	в комнате и на веранде	дощатые по балкам
Отделка	стены комнат	мокрая штукатурка с клеевой окраской
	наружные поверхности стен	кладка стен под расшивку швов.
	цоколь	оштукатурить цементным раствором.
	потолки	подшивка тесом в четверть

Максимальная масса монтажного элемента конструкции /обвязка/ - 0.04 т

ИНЖЕНЕРНОЕ ОБОРУДОВАНИЕ И ЭКСПЛУАТАЦИОННЫЕ ПОКАЗАТЕЛИ

Наименование	Характеристика
Отопление	печь отопительная П-5 расчетная наружная t=-5°С. расход тепла 2800 ккал/час.
Вентиляция	естественная
Водоснабжение	от уличных водоразборных колонок или шахтных колодцев.
Канализация	дворовая уборная /пудр-клозет/
Оборудование кухни.	печь отопительная П-5 по типовому проектному решению 903-09-7.
	газовая плита на баллонном газе /вариант/.
Электроосвещение	лампа накаливания 220 В, потребная мощность силового ввода 3.0 кВт.

ПЕРЕЧЕНЬ ПРИМЕНЕННЫХ ТИПОВЫХ КОНСТРУКЦИЙ

Серия	Наименование
1.136.5-16 часть 1	окна и балконные двери с двойным остеклением для жилых зданий.
1.136.5-19	двери входные наружные тамбурные и служебные для жилых зданий.
17280-79	подоконные деревянные доски
903-09-7	печи отопительные и отопительно-варочные /из кирпича на твердом топливе/.

Настоящий проект разработан в соответствии с ведомственными строительными нормами Госгражданстроя „Застройка территории садоводческих товариществ" Здания и сооружения. Нормы проектирования. /ВСН-43-85/, утвержденными приказом №404 от 11 декабря 1985 года, „ а также ГОСТ'ом 26823-86 „ Домики летние садовые, /в том числе по взрывопожарной безопасности/.

Гл. архитектор проекта /Галенко Н.А./

Гл. инженер проекта /Клочков А.П./

Инв.		
Нормоконт.	Клочков	
Рук. маст.	Сигорский	
Гл. конст.	Вольф	
ГАП	Галенко	
ГИП	Клочков	
Рук. гр.	Цуканова	
Ст. архит.	Семина	
Сверил	Юрина	

Привязан

Т.П. 184-000-703.87

Однокомнатный садовый летний домик с мансардой

Стадия	Лист	Листов
Р.П	2	

Общие данные /начало/

РОСНИПИАГРОПРОМ г. Москва

Копир

22627-01 4 Формат 12г

Инв. № подл. | Подпись и дата | Взам. инв. №

Альбом I

Подготовительные работы

До начала строительных работ проект дома необходимо согласовать с соответствующими районными организациями и привязать к местным условиям, с учетом категории грунта, уровня грунтовых вод, горизонтальной и вертикальной планировки и общего благоустройства коллективного сада. Ориентация дома свободная.

С площадки, на которой строится домик /с учетом отмостки/, снимается растительный слой, который рекомендуется впоследствии использовать в качестве корнеобитаемого слоя.

Разбивка фундаментов производится в следующем порядке: наметив один из углов дома забивают колышек, одевают на него прямоугольный треугольник из тонких досок и по прямой линии отмечают длину оси продольной стены и длину оси поперечной стены, забивают 2й и 3й колышки, затем угольник переносят в противоположный угол и после определения размеров осей забивают 4й колышек. Полученный прямоугольник проверяется по диагоналям, т.е. с угла на угол. Разница в размерах диагоналей допускается до 2см.

После определения и проверки размеров прямоугольника на расстоянии 1.0-1.5м от осевых линий устраивается обноска из кольев высотой 1.0м из обрезных досок на высоту 70 см. от земли. Доски обноски должны быть параллельны сторонам здания и прибиваются горизонтально к кольям с наружной стороны.

На верхних кромках обноски наносятся все осевые размеры, данные на плане фундаментов, забиваются гвозди и по осевым линиям натягивается шнур или тонкая проволока. После проверки правильности размеров, оси фундаментов наносятся на грунт.

Застройщику разрешается проявить свою инициативу в решении вида наружной и внутренней отделки домика, применения иных строительных материалов и изделий, другого размещения оконных проемов, конструкций пола и т.д. Вносимые в проект изменения подлежат согласованию с местными органами архитектуры.

Устройство фундаментов и цоколя.

Большинство грунтов при замерзании обладают способностью пучения, поэтому вначале необходимо определить свойства грунта, и в зависимости от его свойств, глубины промерзания и уровня грунтовых вод выяснить глубину заложения фундаментов у районного архитектора или в отделе коммунального хозяйства.

В местах установки столбчатых фундаментов выкапываются ямы глубиной, определенной при привязке проекта в которых выкладывается фундамент. Между фундаментами по наружному периметру здания выкладывается кирпичный цоколь, который штукатурится цементным раствором, первый ряд кладки цоколя проверяется по горизонтали двухметровой отфугованной рейкой с уровнем.

В пучинистых грунтах цоколь выкладывается на песчаной подушке толщиной 15-20см. Фундаменты, цокольная часть стен до отм.-0.270, и забирка выполняются из кирпича керамического рядового полнотелого обыкновенного „м-100" плотностью 1650кг/м³, морозостойкостью Мрз 15 Гост 530-80 на цементном растворе „м-25". Для

Инв.N подл.	Подпись и дата	Взам.инв.N

Привязан:

Инв.N

Нормокон.	Клочкова	
Рук.маст.	Сигорский	
гл.констр	Вольф	
ГАП	Галенко	
ГИП	Клочков	
Рук.гр.	Цуканова	
ст.арх.	Семина	
Сверил	Юрина	

т.п. 184-000-703.87

Однокомнатный садовый летний домик с мансардой

Стадия	Лист	Листов
Р.П.	3	

Общие данные /продолжение/

РОСНИПИАГРАПРОМ г. Москва

Копиров. 22627-01 5

отвода от дома поверхностных вод, вокруг наружных стен устраивается глинощебеночная отмостка по грунту, уплотненному щебнем.

По фундаментным столбикам устраиваются армокирпичные перемычки, арматура 3ф8 А-I в слое цементного раствора „М-50", толщиной 50мм.

Наружные стены выполняются из силикатного кирпича марки „100" Гост 379-79 на растворе марки „25", начиная с отметки -0,270.

Ниже уровня гидроизоляции кладка ведется на цементном растворе, выше- на цементно-известковом.

Кладка должна выполняться со строгим соблюдением перевязки швов, вертикальности стен, с тщательным заполнением швов раствором.

Кладка наружных стен выполняется под расшивку швов с наружной стороны, с внутренней стороны-в пустошовку с последующей улучшенной штукатуркой.

Состав кладочных растворов в объемных частях: цементный раствор марки „25", цемент марки „150", состав 1:3,5 /цемент: песок/.

Цементно-известковый раствор марки „25", цемент марки „150", состав 1:0,3:3,5 / цемент: известь: песок/.

При производстве работ следует обеспечить защиту арматуры цементным раствором со всех сторон.

При устройстве проемов принять рядовые перемычки: арматура 6ф8 А-I заводится на опоры не менее 25 см в 3см слое цементного раствора марки „50". Под перемычками прокладываются временные доски, служащие опалубкой.

Междуэтажное перекрытие.

Междуэтажное перекрытие из балок сечением 2(50×150) с подшивкой строганными досками в четверть толщиной 13 мм. Балки укладываются в гнезда стен и крепятся анкерами, заложенными в стены. Между балками предусмотреть утеплитель из минераловатных плит γ=125 кг/м^3 толщиной 50мм. Утепляется перекрытие только над отапливаемой комнатой после устройства кровли.

В мансарде по балкам укладываются шпунтованные доски пола толщиной 28мм, а по чердаку-ходовые доски сечением 2/100×50/.

К р ы ш а

Крыша состоит из деревянных стропил с затяжкой, стоек, подкосов, прогонов и обрешетки. Устройство крыши начинается с установки стоек, прогонов и подкосов. Затем устанавливаются крайние стропила с затяжкой. По верху /коньку/ крайних стропил натягивается шнур, придерживаясь которого устанавливают все промежуточные стропила. При этом необходимо следить затем, чтобы верхняя плоскость стропил была на одной прямой линии.

Каждая пара стропил стягивается дощатой затяжкой. В карнизном узле стропила опираются на мауэрлат и крепятся скруткой из проволоки и ершем в стену /см. чертеж АС-14/. Перед устройством обрешетки крыши необходимо уложить карнизный настил и обшить фронтонные свесы строганными досками.

Взам. инв.№ | Подпись и дата | Инв. № подл.

Привязан:			
Инв.№			
Нормоконт.	Клочков		
Рук. маст.	Сигорский		
Гл. конст.	Вольф		
ГАП	Галенко		
ГИП	Клочков		
Рук. гр.	Цуканова		
Ст. арх.	Семина		
Сверил	Юрина		

т.п. 184-000-703.87

Однокомнатный садовый летний домик с мансардой

Стадия	Лист	Листов
Р.П.	4	

Общие данные /продолжение/.

РОСНИПИАГРОПРОМ г. Москва

Альбом I

Кровля

Покрытие кровли волнистыми асбестоцементными листами марки „ВО" производится следующим образом:

1. По карнизному свесу укладывается по шнуру первый ряд из асбестоцементных листов. Каждый лист крепится к обрешетке тремя шурупами или гвоздями.

Кровля должна свешиваться за нижнюю карнизную на 80-100 мм.

2. Перекрой листов в горизонтальном направлении должен быть выдержан на одну волну, а по скату на 180-200 мм.

3. Асбестоцементные листы прикрепляют к обрешетке гвоздями по ГОСТ 9870-61* с мягкой прокладкой, располагая их в гребне волны в местах горизонтального закроя и по свесу /по 3 на каждую сторону/.

4. Отверстия в листах для гвоздей /шурупов/ должны быть больше диаметра гвоздя на 2-3 мм. Отверстия просверливают, но не пробивают.

Полы.

Дощатые полы следует настилать только после окончания всех плотничных работ, предварительно очистив подполье от строительного мусора. Доски пола настилаются и сплачиваются с помощью строительной скобы и прибиваются к каждой балке 60 мм гвоздями „впотай". Доски пола должны иметь влажность не более 12%. Плинтусы ставятся после окончания штукатурки внутренних поверхностей стен и установки дверных наличников. В углах плинтусы прирезаются на „ус".

Все деревянные строганые детали олифятся. Все дощатые полы, а так же лестницы, оконные и дверные блоки красятся масляной краской за 2 раза.

Основные указания по производству работ даны для летних условий.

На первом этаже допускается применение дощатых полов по грунту, при этом, сечение лаг принимается 100×40 (h) или 100×50 (h) мм с шагом не более 500 мм лаги устанавливаются по кирпичным столбикам с прокладкой 2х слоев толя, расстояние между осями столбиков соответственно должно быть до 900 или 1100 мм.

Взам.инв.№ | Подпись и дата | Инв.№ подл.

Нормоконт.	Клочков	
Рук.маст.	Сигорский	
Гл. констр.	Вольф	
ГАП	Галенко	
ГИП	Клочков	
Рук. гр.	Цуканова	
Ст. арх.	Семина	

Привязан:

Инв.№

т.п. 184-000-703.87

Однокомнатный садовый летний домик с мансардой

Стадия	Лист	Листов
Р.П.	5	

Общие данные /окончание/.

Росниипатропром г. Москва

Копир.

22627-01 7

Формат 12г

Альбом I

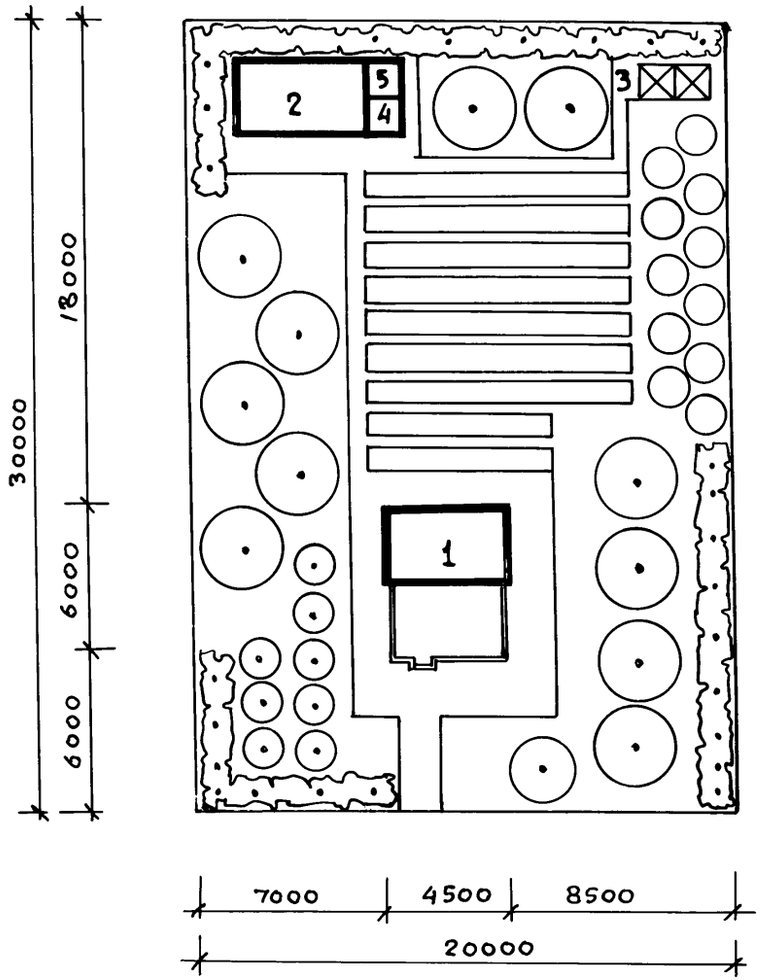

ЭКСПЛИКАЦИЯ

1 Садовый домик
2 Хозпостройка
3 Компостная яма
4 Уборная с пудр-клозетом
5 Душ с раздевалкой

Площадь садового участка 0,06 га

Нормоконт	Галенко	
Рук.маст.	Сигорский	
Гл.конст.	Вальф	
ГАП	Галенко	
ГИП	Клочков	
Рук. гр.	Цуканова	
Арх.	Алексеева	
Привязан		
Инв.№	Сверил	Юрина

т.п. 184-000-703.87

Однокомнатный садовый летний домик с мансардой

Стадия	Лист	Листов
РП	6	

Примерная схема генплана

РОСНИПИАГРОПРОМ г. Москва

Инв.№подл. | Подпись и дата | Взам.инв.№

Копиров.

22627-01 8

Формат 12г

Альбом I

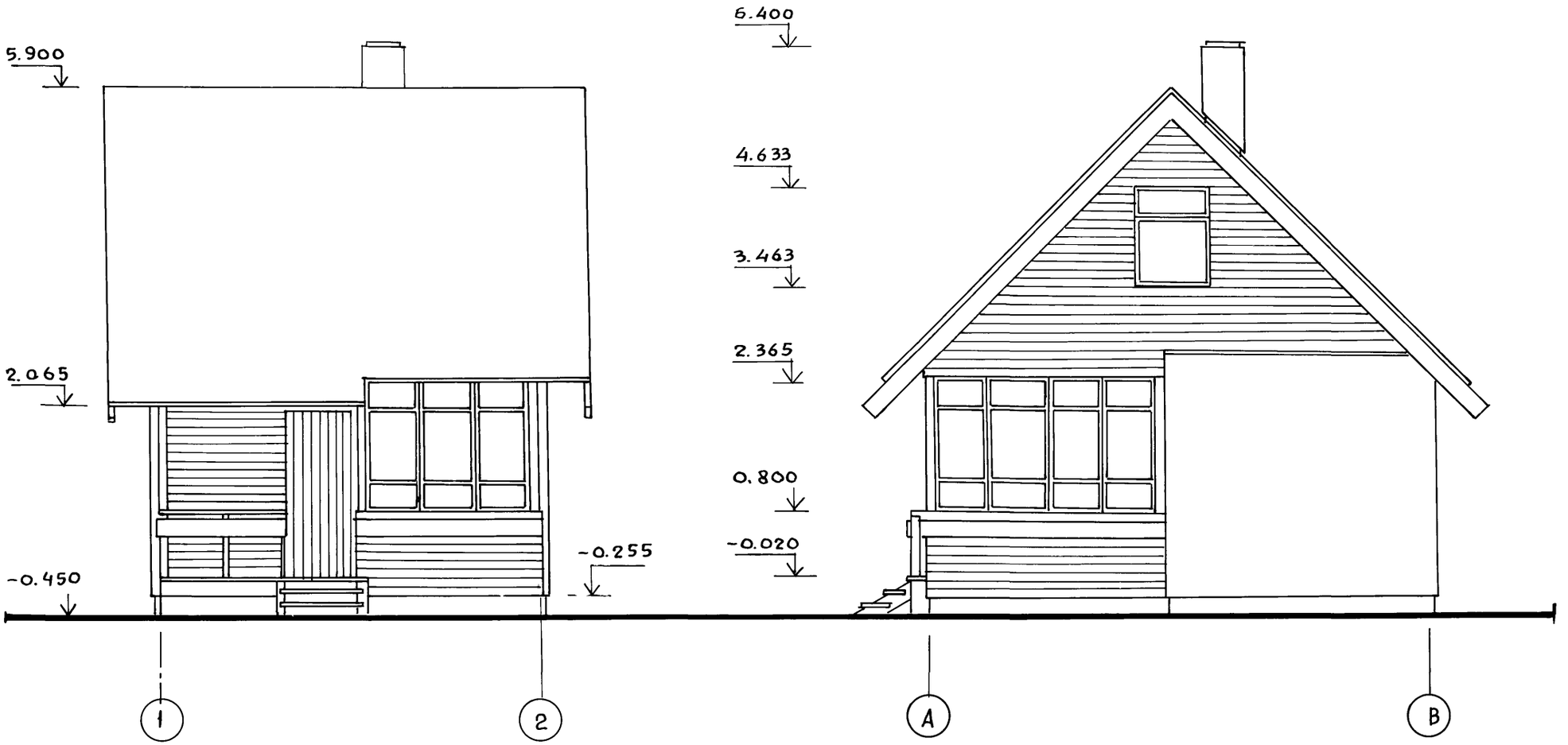

1. Отделку фасадов см. на листе 2, стр. 3.

Нормокон	Галенко	
Рук.маст	Сигорский	
Гл.конст	Вольф	
ГАП	Галенко	
ГИП	Клочков	
Рук.гр.	Цуканова	
Арх.	Алексеева	
Сверил	Юрина	

Привязан

Инв.№

Взам.инв.№ | Подпись и дата | Инв.№ подл.

т.п. 184-000-703.87

Однокомнатный садовый летний домик с мансардой

Стадия	Лист	Листов
Р.П	АС-1	

Фасады в осях 1-2, А-В

Росниипагропром г. Москва

Копир. Алферова 22627-01 9

Формат 12г

Альбом I

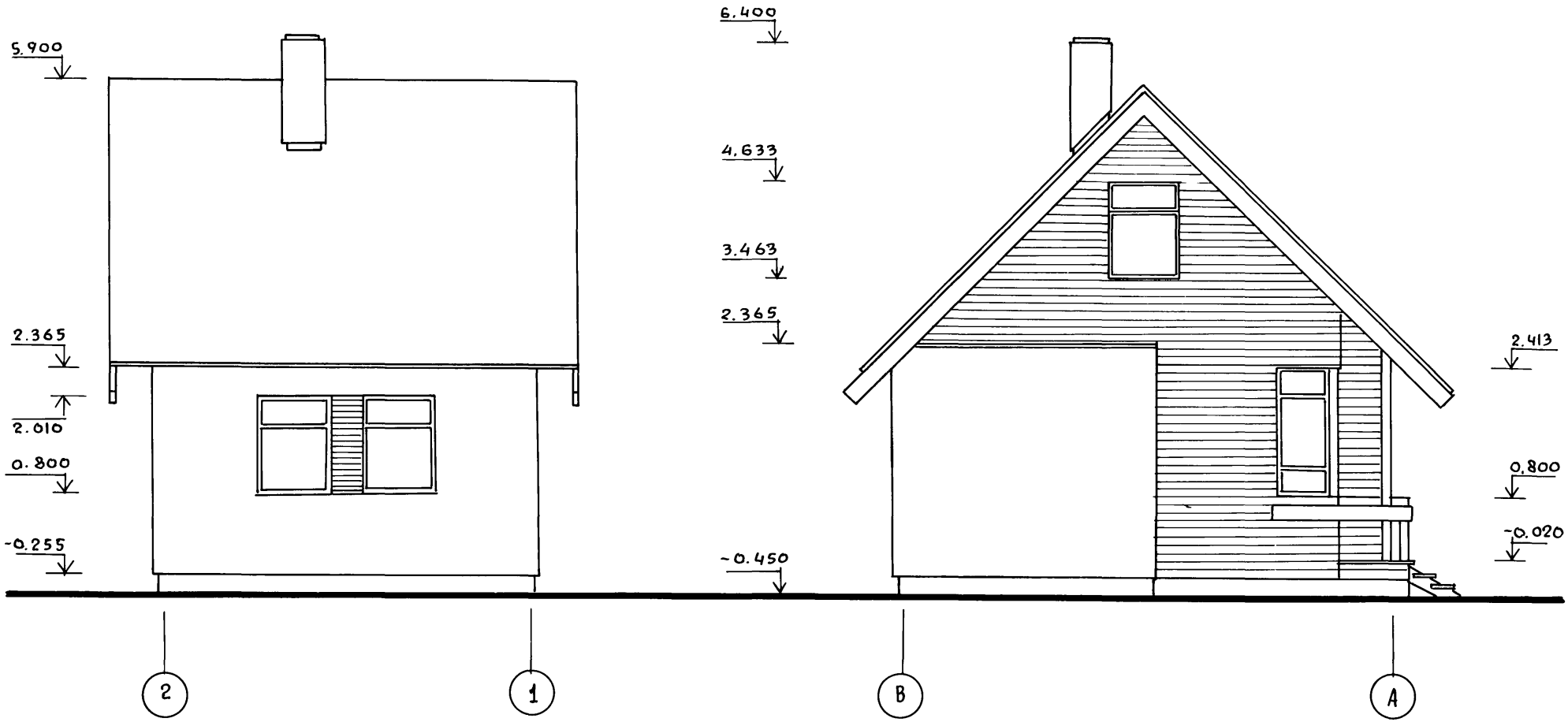

Нормокотр	Галенко	
Рук. маст	Сигорский	
Гл. конст.	Вольф	
ГАП	Галенко	
ГИП	Клочков	
Рук. гр.	Цуканова	
Арх.	Алексеева	
Сверил	Юрина	

Привязан

Инв. №

Инв. № подл. | Подпись и дата | Взам. инв. №

Т.П. 184-000-703.87

Однокомнатный садовый летний домик с мансардой

Стадия	Лист	Листов
Р.П	АС-2	

Фасады в осях 2-1, В-А

РОСНИИАГРОПРОМ г. Москва

Копир. Алферова

22627-01 10 Формат 12 г

Альбом I

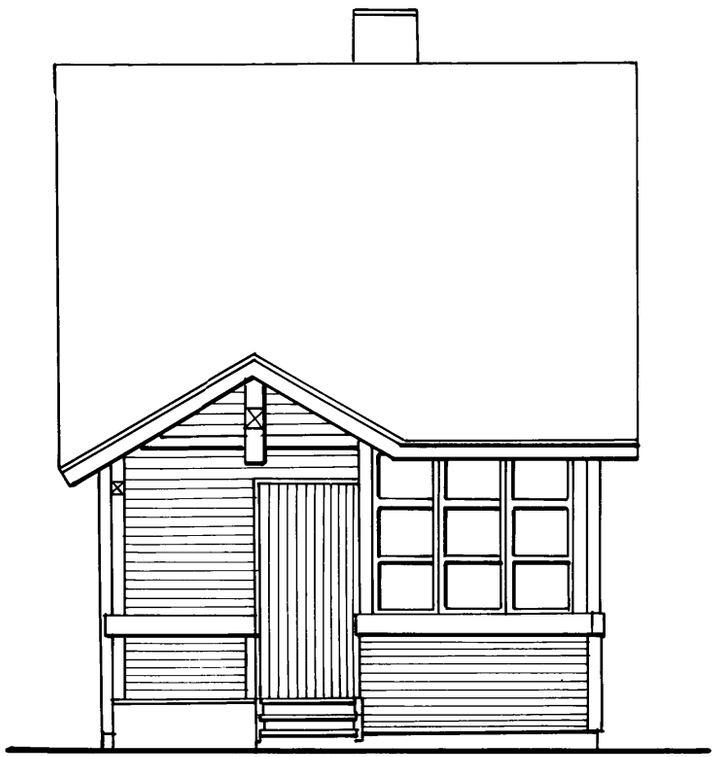

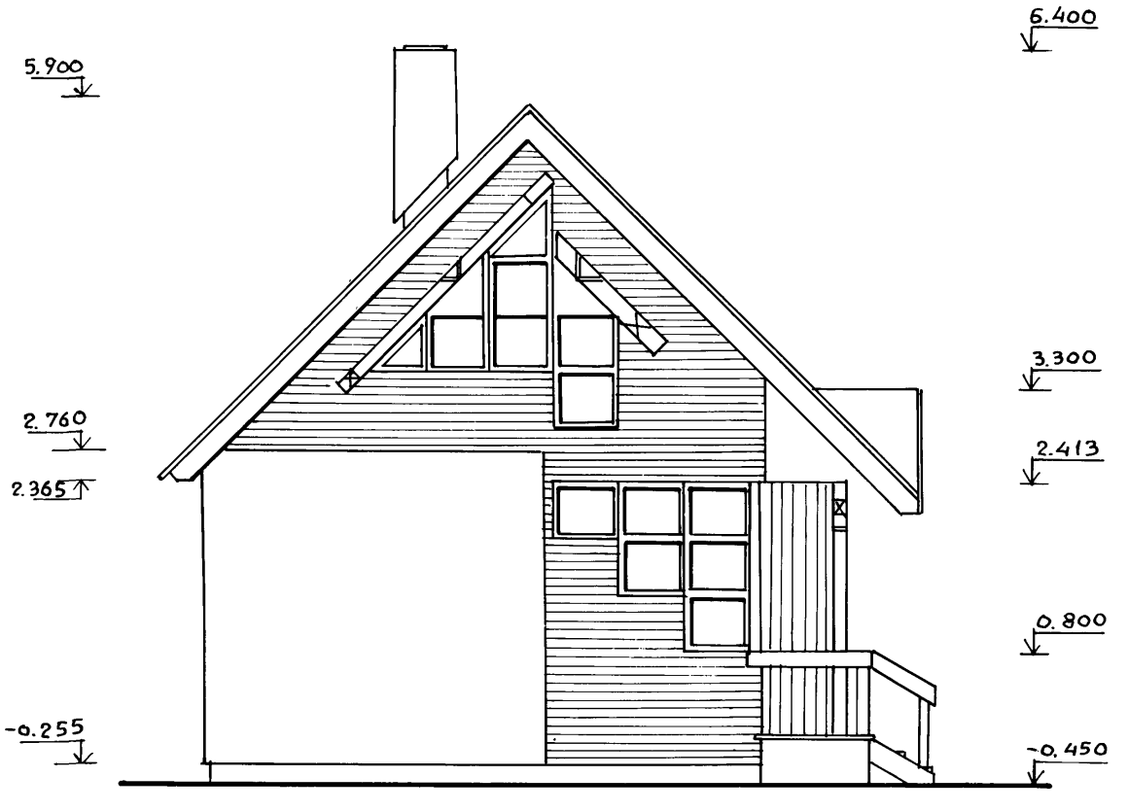

Нормокон.	Галенко		Т.П. 184-000-703.87
Рук. маст.	Сигорский		
Гл. конст.	Вольф		
ГАП	Галенко		
ГИП	Клочков		Однокомнатный садовый летний домик с мансардой
Рук. гр.	Цуканова		
Архит.	Натоцинский		
			Фасады (вариант)
Сверил	Юрина		

Стадия	Лист	Листов
Р.П	АС-3	

Росгипагропром г. Москва

Копиров. 22627-01 11 Формат 12г

Инв. N подл. | Подпись и дата | Взам. инв. N

Альбом I

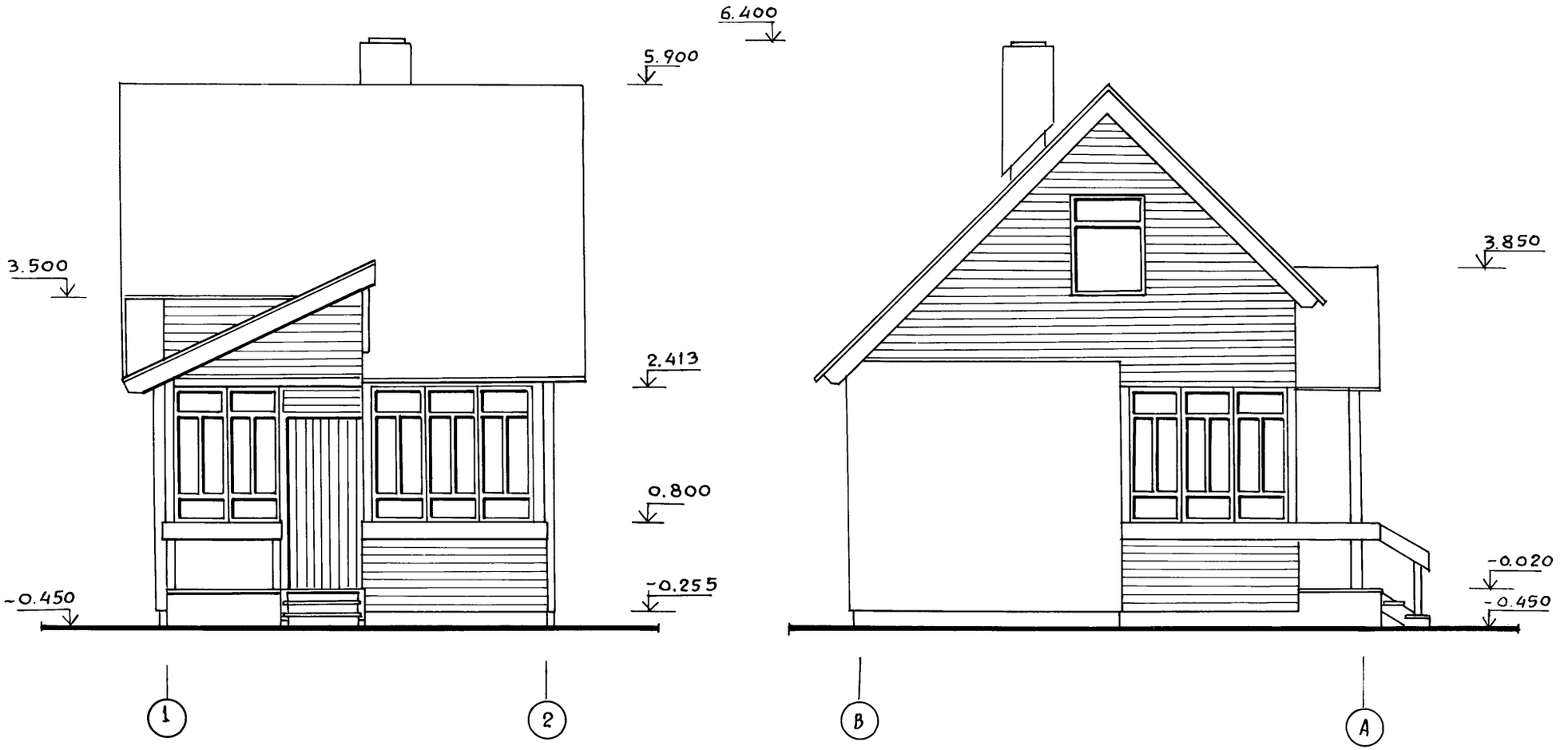

НОРМОКОН	Галенко		
РУК. МАСТ.	Сигорский		
ГЛ. КОНСТ.	Вольф		
ГАП	Галенко		
ГИП	Клочков		
РУК. ГР.	Цуканова		
АРХИТ.	Натоцинский		
СВЕРИЛ	Юрина		

Т. П. 184-000-703.87

Однокомнатный садовый летний домик с мансардой

СТАДИЯ	ЛИСТ	ЛИСТОВ
Р.П.	АС-4	

Фасады (вариант)

РОСНИПИАГРОПРОМ г. Москва

Инв. № подл. | Подпись и дата | Взам. инв. №

Копир. 22627-01 12 Формат 12г

Альбом I

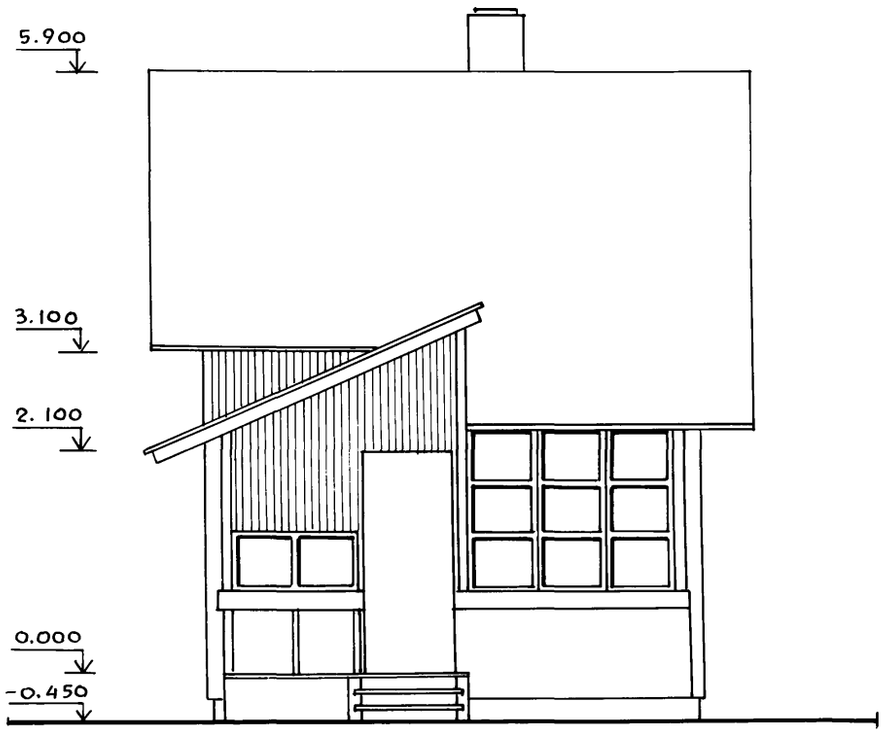

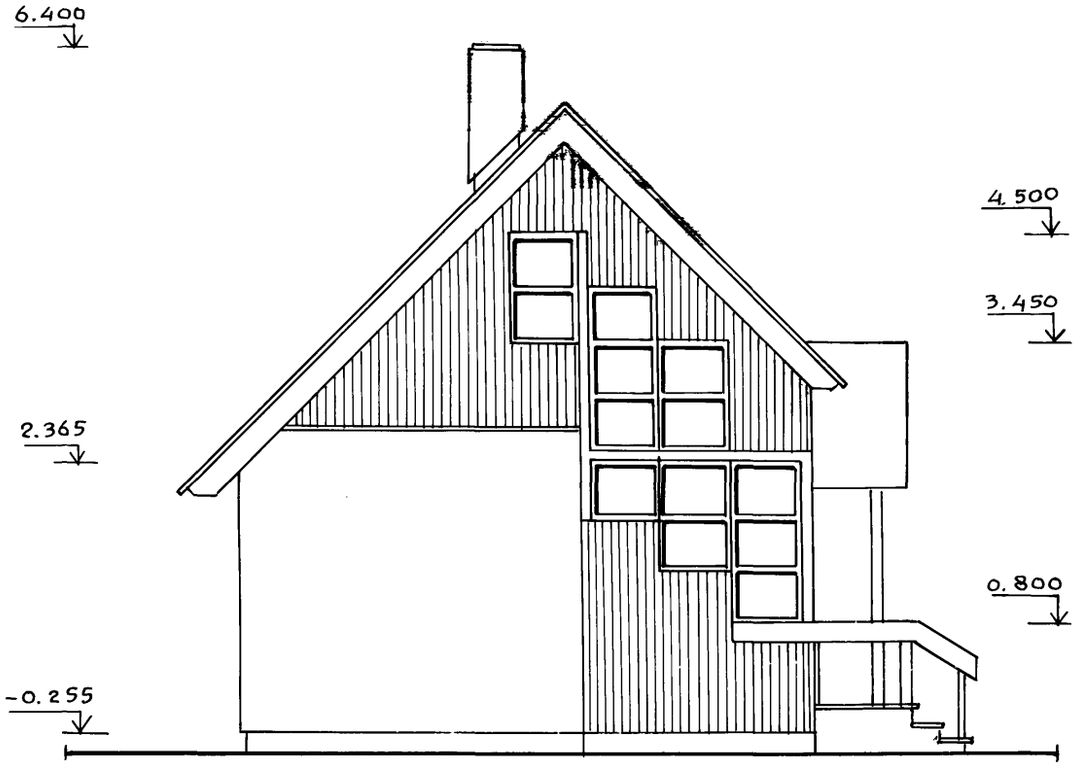

НОРМОКОН	Галенко		
РУК.МАСТ	Сигорский		
ГЛ.КОНСТ.	Вольф		
ГАП	Галенко		
ГИП	Клочков		
РУК. ГР.	Цуканова		
АРХИТ.	Алексеева		
СВЕРИЛ	Юрина		

т.п. 184-000-703.87

Однокомнатный садовый летний домик с мансардой

Стадия	Лист	Листов
Р.П.	АС-5	

Фасад. Вариант.

РОСНИПИАГРОПРОМ г. Москва

Копир. 22627-01 13 Формат 12г

Инв. N подл. | Подпись и дата | Взам. инв. №

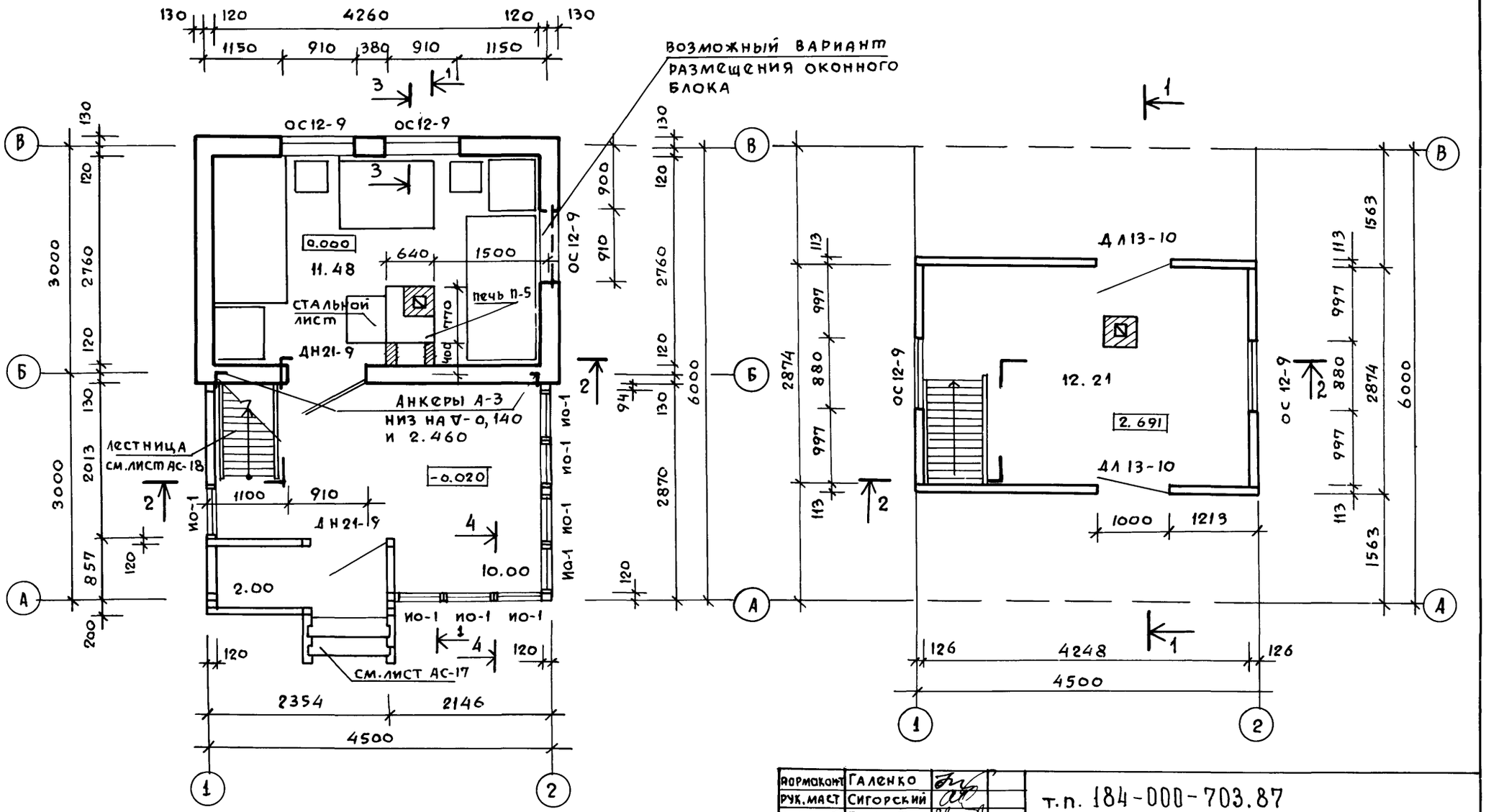

1. Разрезы 1-1 и 2-2 см. на листе АС-7.
2. Узлы веранды см. на листе АС-17.
3. Сечения 3-3, 4-4 см. лист АС-8

Гл.инженер	Галенко	
Рук.маст	Сигорский	
Гл.конст.	Вольф	
ГАП	Галенко	
ГИП	Клочков	
Рук. гр.	Цуканова	
Архит.	Натоцинский	
Сверил	Юрина	

Привязан

Инв. №

Т.п. 184-000-703.87

Однокомнатный садовый летний домик с мансардой

Планы

Стадия	Лист	Листов
Р.П	АС-6	

РОСНИИАГРОПРОМ г. Москва

Копир. Алферов

22627-01 14 Формат 12г

Инв.№ подл. | Подпись и дата | Взам. инв.№

Альбом I

1-1

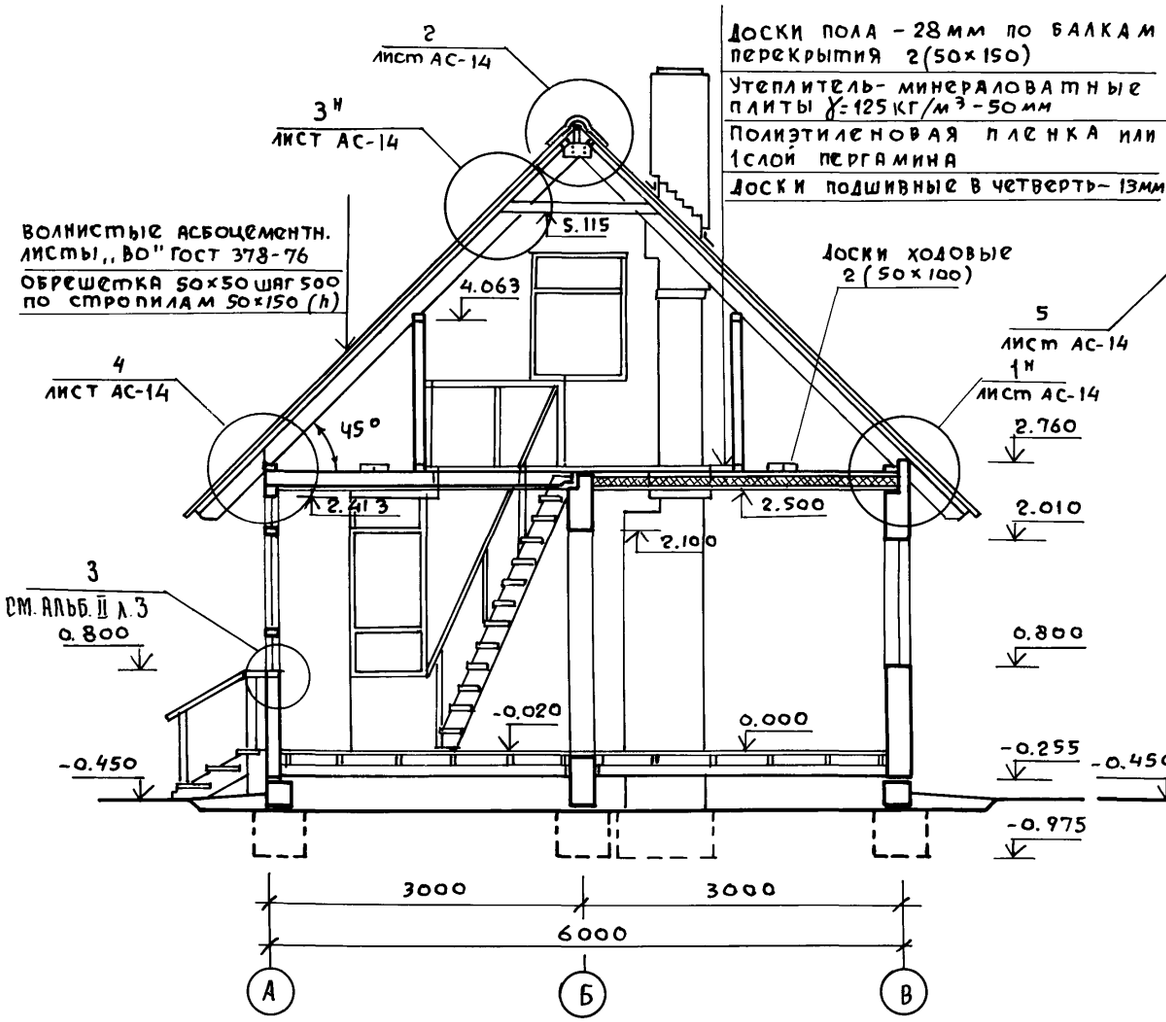

2-2

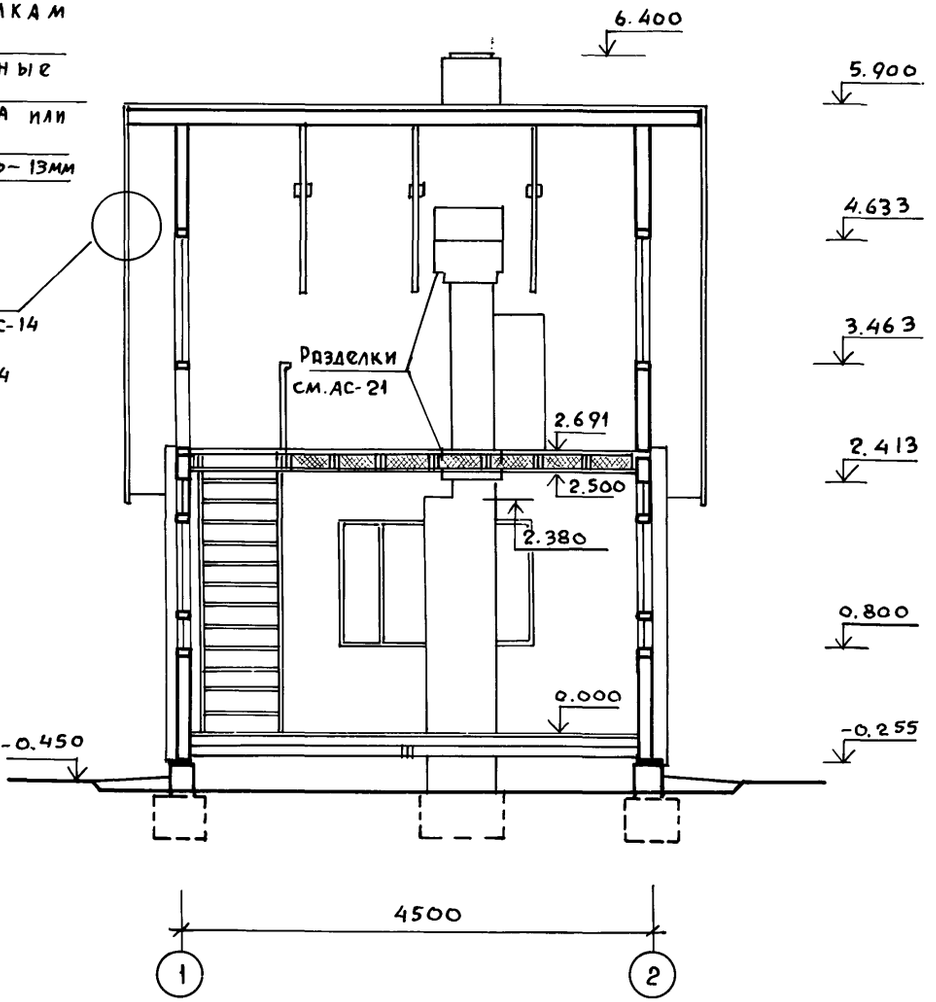

1. Линии разрезов 1-1 и 2-2 см. на листе АС-6

Нормоконтр.	Галенко	
Рук. маст.	Сигорский	
Гл. конст.	Вольф	
ГАП	Галенко	
ГИП	Клочков	
Рук. гр.	Цуканова	
Архит.	Натоцинский	
Сверил	Юрина	

Привязан

Инв. №

Т.п 184-000-703.87

Однокомнатный садовый летний домик с мансардой

Стадия	Лист	Листов
Р.П.	АС-7	

Разрезы 1-1; 2-2

Росниипагропром г. Москва

Инв. № подл. | Подпись и дата | Взам. инв. №

22627-01 15

Копир Алферова

Формат 12г

АЛЬБОМ I

ПО 3-3

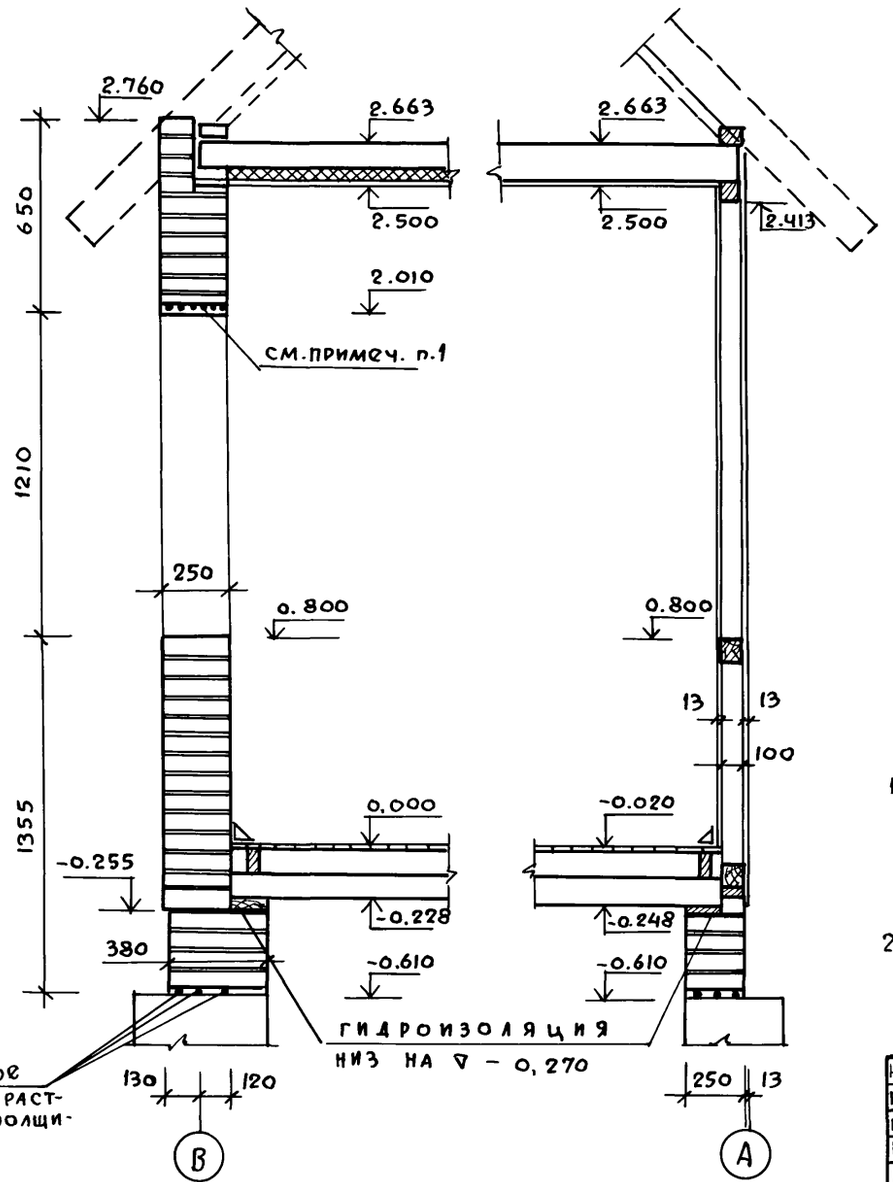

ПО 4-4

РАЗРЕЗ ПО ОКНУ

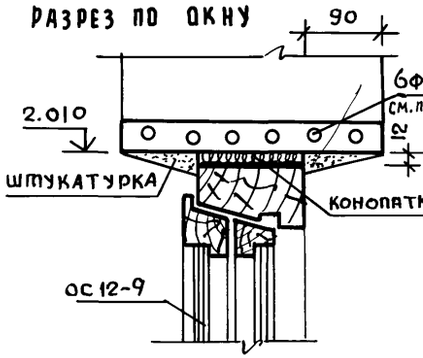

РАЗРЕЗ ПО ДВЕРИ

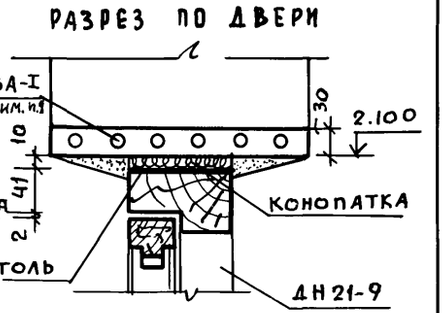

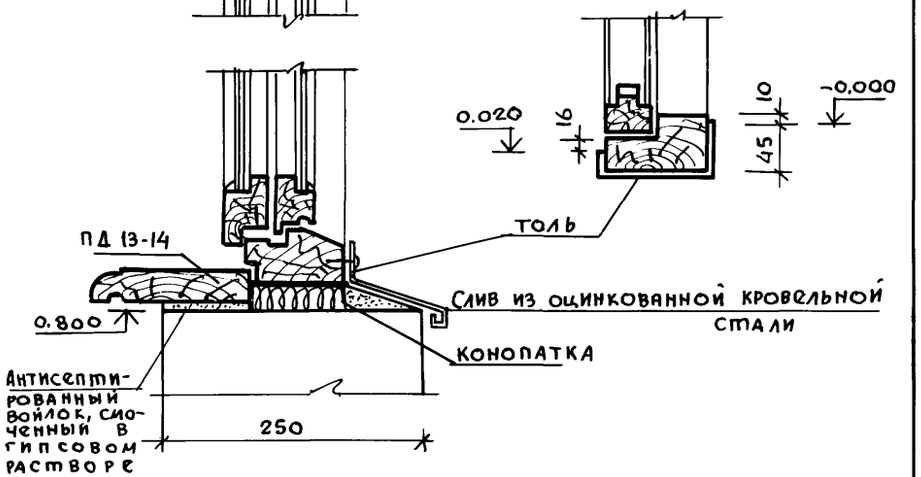

1. Все концы арматуры рядовых перемычек должны иметь крюки и заводиться в кладку простенков не менее чем на 25 см. Арматуру перемычек расположить в слое цементного раствора „М-100" толщиной 30мм. Над арматурой рядовых перемычек 5 рядов кладки выполнить на растворе „М-50" для летних условий, для зимних условий - на растворе „М-100".
2. Для крепления окон и дверей антисептированные деревянные пробки, размером в кирпич, заложить соответственно по 2 и 3 шт. по высоте с каждой стороны проема.

Нормоконтр	Галенко	
Рук. маст.	Сигорский	
Гл. конст.	Вольф	
ГАП	Галенко	
ГИП	Клочков	
Рук. гр.	Цуканова	
Арх.	Алексеева	
Сверил	Юрина	

Привязан:

Инв. №

Т.п. 184-000-703.87

Однокомнатный садовый летний домик с мансардой

Стадия	Лист	Листов
Р.П.	АС-8	

Порядовки. Узлы.

РОСНИПИАГРОПРОМ г. Москва

Инв. № подл. | Подпись и дата | Взам. инв. №

Копир.

Альбом I

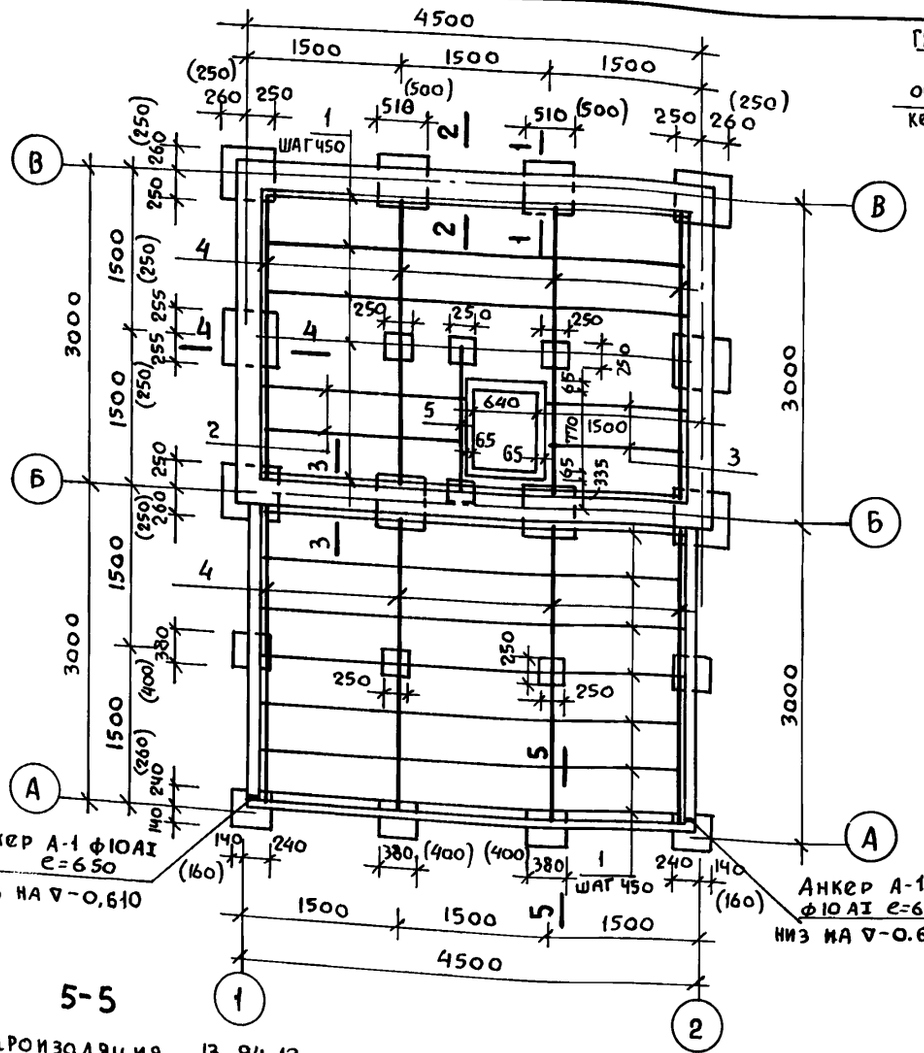

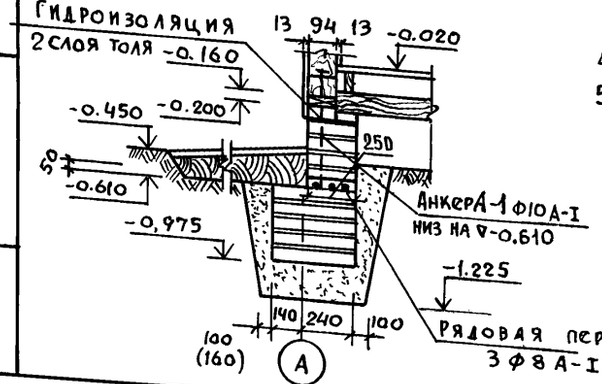

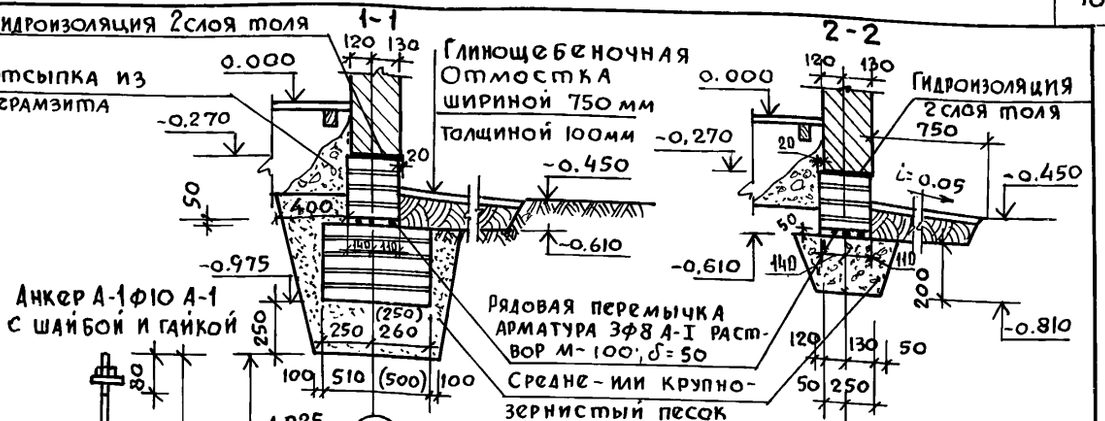

1. Фундаменты разработаны для сухих непучинистых грунтов при Rн=1.5 кгс/см². При пучинистых грунтах предусматривается песчаная подушка из средне или крупнозернистого песка.
2. Фундамент и цокольная часть стен до отм.-0.270 (до гидроизоляции) выполняются из кирпича керамического рядового полнотелого обыкновенного марки „100" Гост 530-80 на растворе марки „25", Мрз-15.
3. Размеры в скобках даны для бутобетонных столбчатых фундаментов.
4. Спецификацию см. лист АС-23.
5. Все поверхности столбчатых фундаментов, соприкасающихся с грунтом, обмазать горячим битумом за 2 раза. Максимальная нагрузка на фундаменты по осям „В" и „Б" Р=3000 кг.

Нормоконт	Клочков	
Рук.маст	Сигорский	
Гл.констр.	Вальф	
ГИП	Клочкав	
ГАП	Галенко	
Рук.груп.	Цуканова	
Инженер	Юрина	
Сверил	Юрина	

Привязан:

Инв. №

т.п. 184-000-703.87

Однокомнатный садовый летний домик с мансардой

стадия	лист	листов
Р.П.	АС-9	

План фундаментов. Сечения
План полов по балкам.

РОСНИПИАГРОПРОМ
г. Москва

Копир. Алферец

22627-01 17 Формат 12г

Инв.№ подл. | Подпись и дата | Взам.инв.№

Альбом I

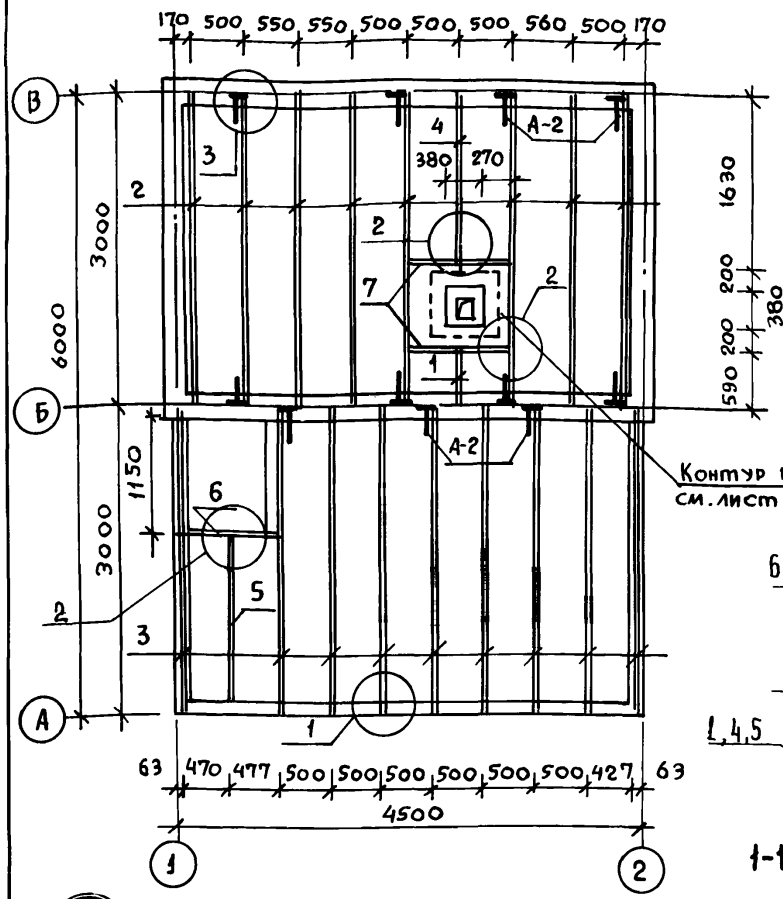

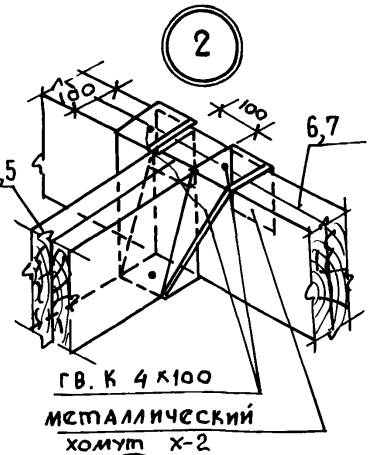

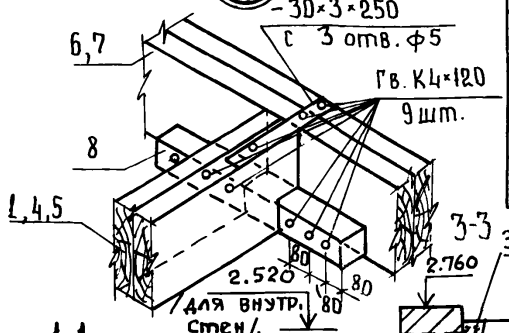

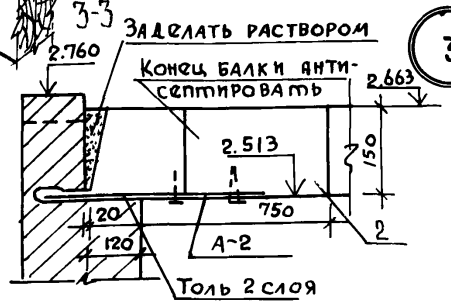

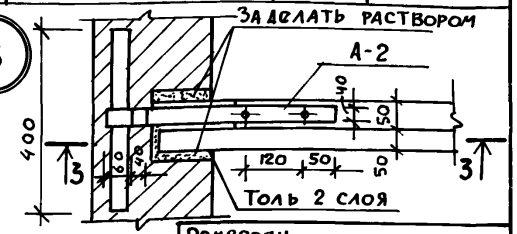

1 /мауэрлат условно не показан/

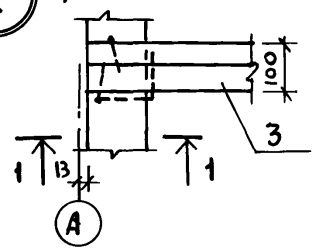

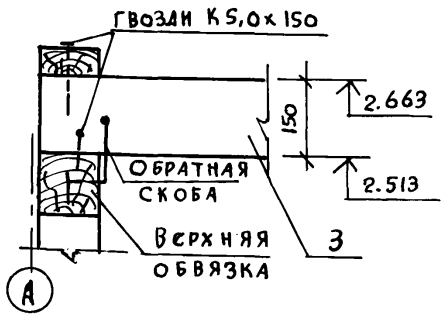

Спецификация деревянных изделий

NN позиц	Наименование	Сечение мм	Длина мм	Колич. шт.	Объем м3
1	Балка	2(50×150)	590	1	0.009
2	Балка	2(50×150)	3000	8	0,360
3	Балка	2(50×150)	2977	9	0.402
4	Балка	2(50×150)	1630	1	0.025
5	Балка	2(50×150)	1707	1	0,013
6	Ригель	2(50×150)	997	1	0.015
7	Ригель	2(50×150)	900	2	0,027
8	Брус (вариант)	50×50	600	9	0.012
				Итого:	0,863

Спецификация металла

N° N°	Наименование	Размеры мм	Кол. шт.	Масса кг
1	Металлич. хомут Х-2	5×50×700	9	12.6
2	Анкер А-2	40×950×4	11	13.2

Привязан

Инв. N

1. Металлические хомуты покрыть антикоррозийным составом.
2. При креплении балок и ригелей на металлических хомутах концы балок обернуть толем.
3. Гнездо по бокам и по верху заделать наглухо раствором.
4. Балка от торца на 750мм покрывается со всех сторон антисептической пастой.
5. Конструкцию хомутов см. Альбом II, лист 12.

Нормоконт	Клочков	
Рук. маст.	Сигорский	
Гл. констр.	Вольф	
ГАП	Галенко	
ГИП	Клочков	
Рук. гр.	Цуканова	
Ст. арх.	Семина	
Проверил	Юрина	

т. п. 184-000-703.87

Однокомнатный садовый летний домик с мансардой

План междуэтажного перекрытия. Узлы. Спецификация

Стадия	Лист	Листов
Р.П.	АС-10	

РОСИНПИАТРОПРОМ г. Москва

Инв. N подл. | Подпись и дата | Взам. инв. N

Альбом I

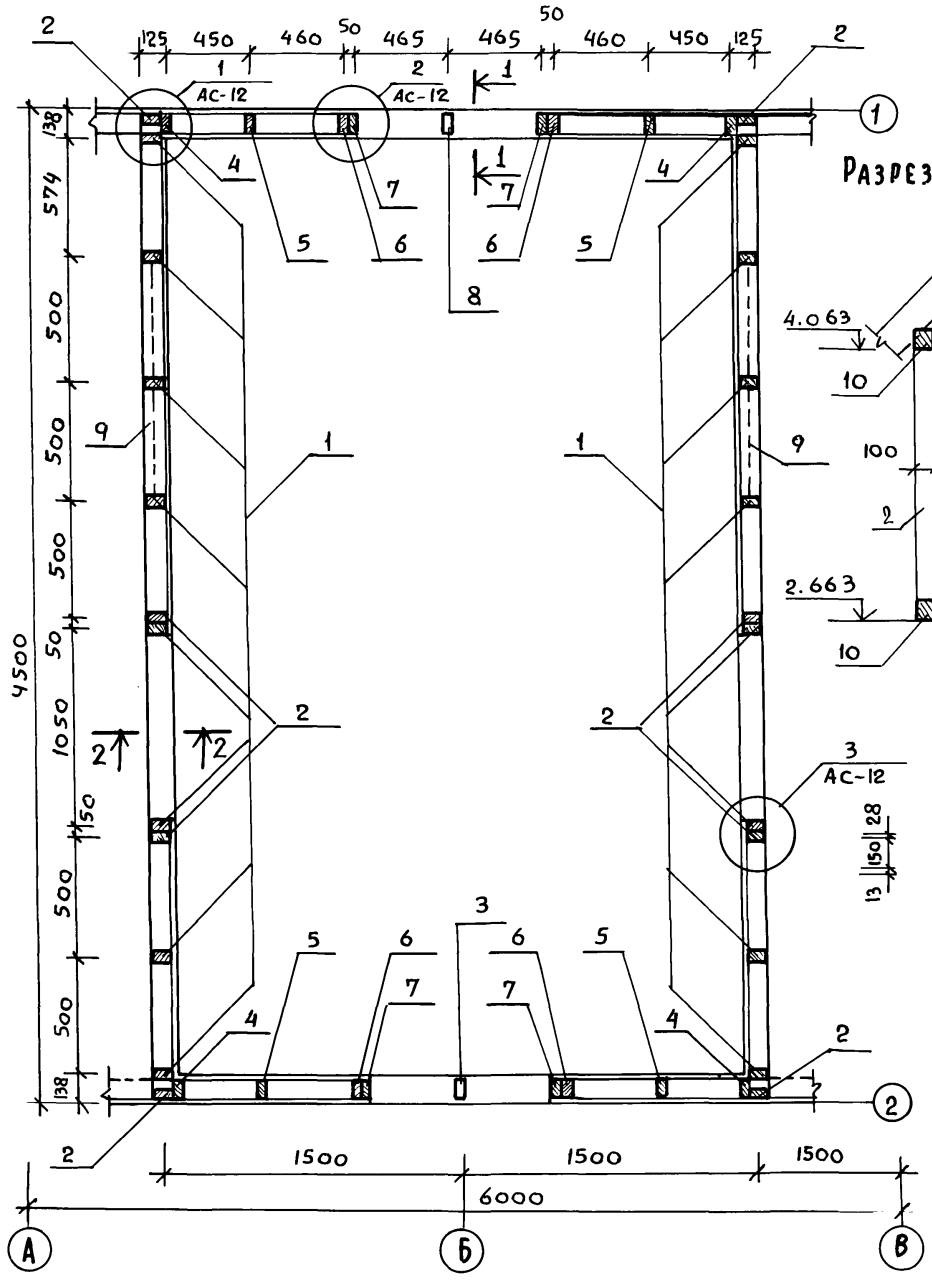

Разрез по 1-1

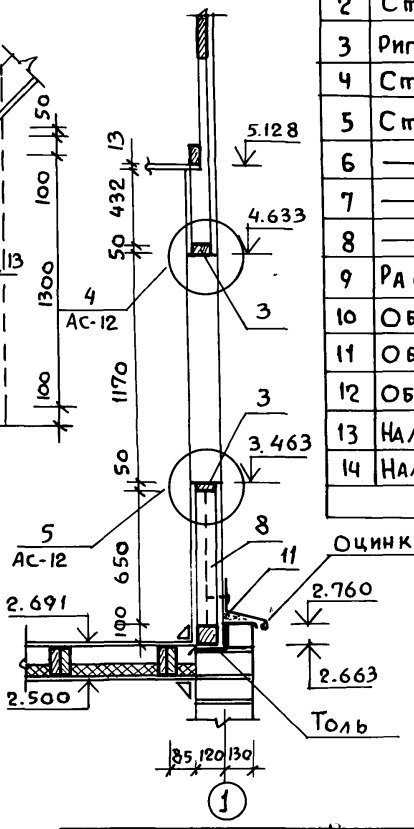

Разрез по 2-2

Спецификация древесины

NN поз.	Наименование	Сечение	Длина мм	Кол. шт.	Объем м³ ед.	Объем м³ общ
1	Стойка	50×100	1380	16	0.007	0.112
2	Стойка	50×100	1300	8	0.006	0.048
3	Ригель оконный	50×100	1020	4	0.005	0.020
4	Стойка	50×100	1662	4	0.008	0.033
5	Стойка	50×100	2137	4	0.011	0.043
6	—— " ——	50×100	2465	4	0.012	0.049
7	—— " ——	50×100	2500	4	0.013	0.052
8	—— " ——	50×100	650	2	0.003	0.006
9	Раскосы	50×100	1430	4	0.007	0.029
10	Обвязка	100×100	4474	4	0.050	0.200
11	Обвязка	100×100	5800	2	0.058	0.116
12	Обшивка мансарды	13×94	42.0 м²			0.670
13	Наличник тип 1	13×54	17.9 п.м			0.013
14	Наличник тип 2	13×34	6.8 п.м			0.003
	Итого					1.394

1. Чертеж читать совместно с листом АС-12.

Привязан

Инв.№

Нормаконт.	Галенко	
Рук.маст.	Сигорский	
Гл.конст.	Вольф	
ГАП	Галенко	
ГИП	Клочков	
Рук.гр.	Цуканова	
Арх.	Натоцинский	
Сверил	Юрина	

т.п. 184-000-703.87

Однокомнатный садовый летний домик с мансардой

Стадия	Лист	Листов
Р.П	АС-11	

Каркас мансарды
Спецификация

РОСНИПИАГРОПРОМ г. Москва

Взам.инв.№ | Подпись и дата | Инв.№ подл.

Копир. 22627-01 19 Формат 12г

Альбом I

1

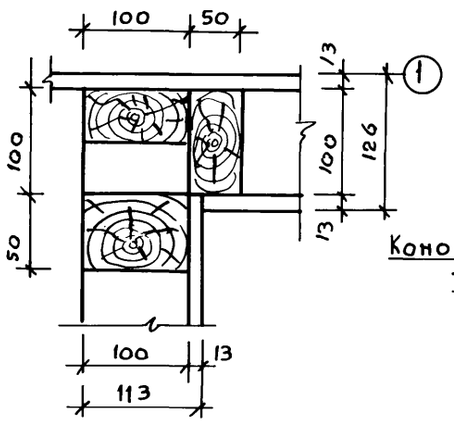

2

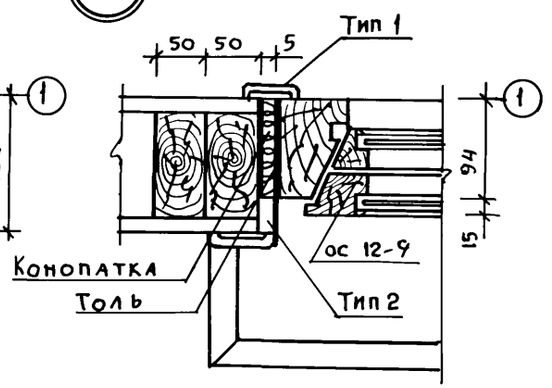

3

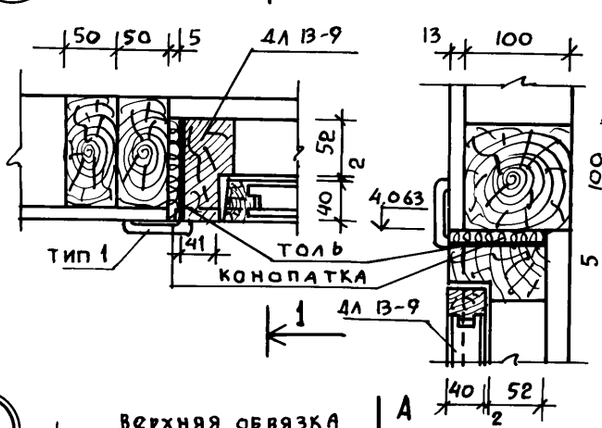

РАЗРЕЗ ПО 1-1

4

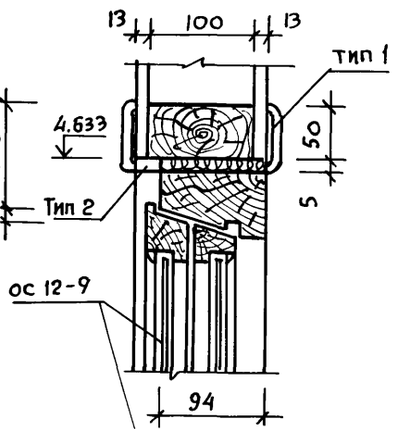

ВЕТРОВЫЕ СВЯЗИ СТЕН КАРКАСА

СХЕМА

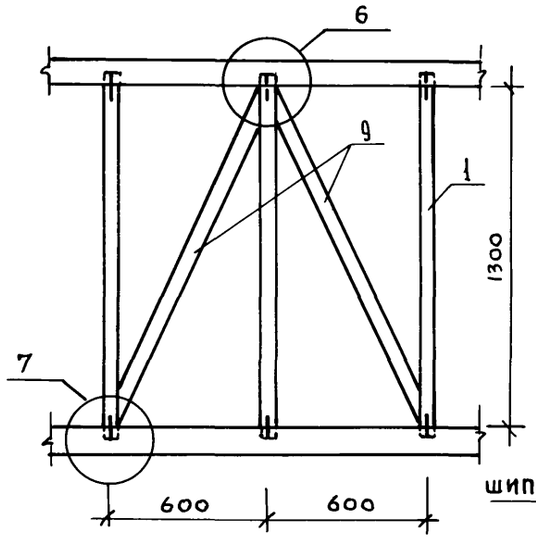

7

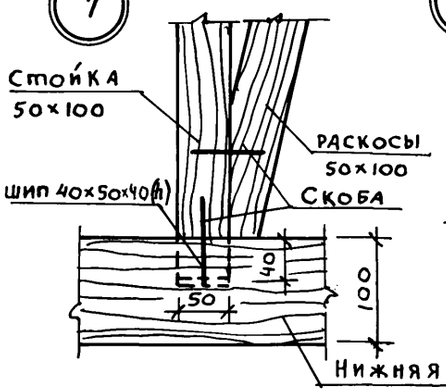

6

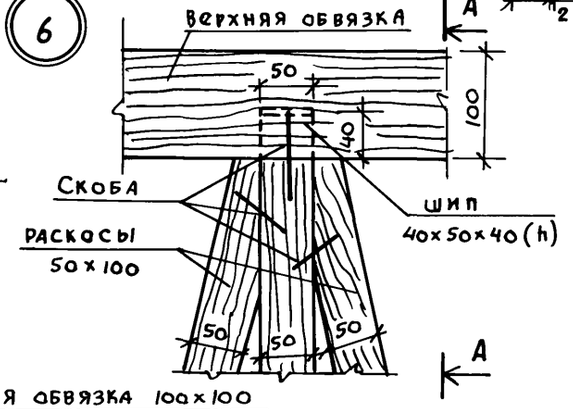

5

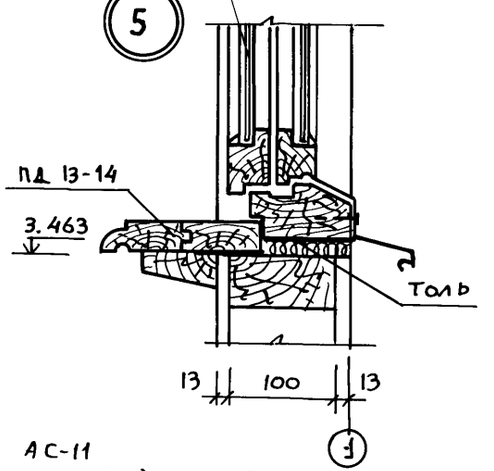

РАЗРЕЗ ПО А-А

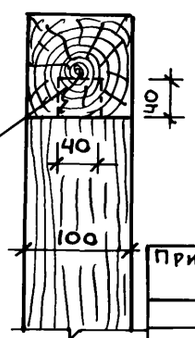

1. Читать совместно с листом АС-11
2. Наличники по ГОСТу 8242-75 Тип 1 (54) и Тип 2

Нармоконтр.	Галенко		
Рук.маст.	Сигорский		
Гл.конст.	Вольф		
ГАП	Галенко		
ГИП	Клочков		
Рук.гр.	Цуканова		
Арх.	Алексеева		
Сверил	Юрина		

Привязан.

Инв.№

т.п. 184-000-703.87

Однокомнатный садовый летний домик с мансардой

Стадия	Лист	Листов
Р.П.	АС-12	

Мансарда. Узлы

РОСНИПИАГРОПРОМ г. Москва

Копиров.

22627-01 20

Формат 12г

Инв.№подл. | Подпись и дата | Взам.инв.№

Альбом I

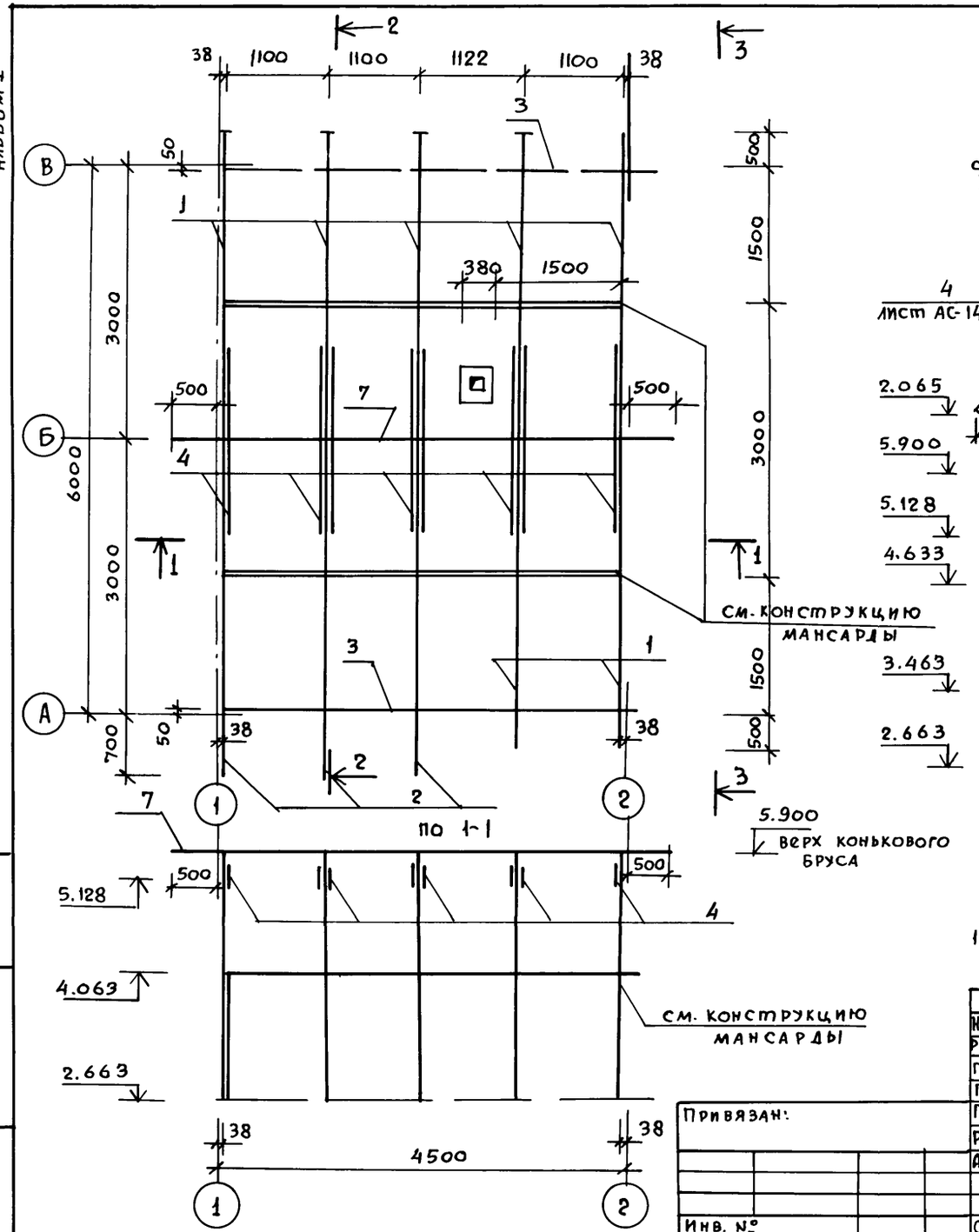

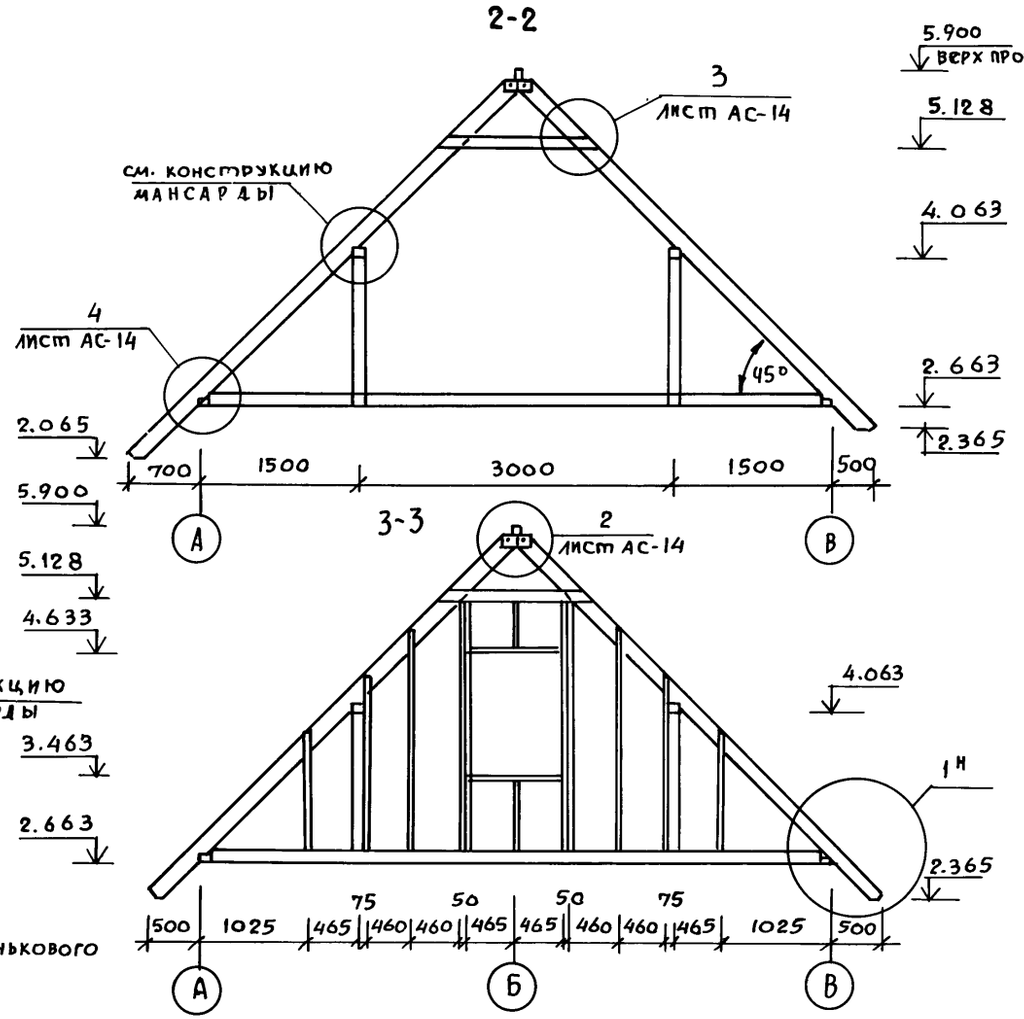

1. Чертеж читать совместно с листом АС-14

Нормоконт.	Галенко		т.п. 184-000-703.87
Рук.маст.	Сигорский		
Гл.конст.	Вольф		
ГАП	Галенко		
ГИП	Клочков		Однокомнатный садовый летний домик с мансардой
Рук.гр.	Цуканова		Стадия: Р.П; Лист: АС-13; Листов:
Архит.	Натоцинский		План Стропил.
Сверил	Юрина		Росниипагропром г. Москва

Привязан:

Инв. №

Взам. инв. №

Подпись и дата

Инв. № подл.

Копир.

22627-01 21. Формат 12г

Альбом I

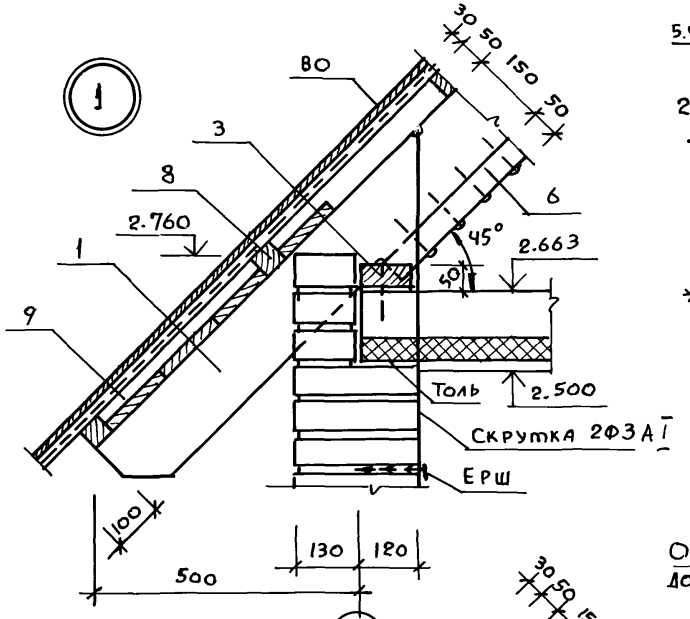

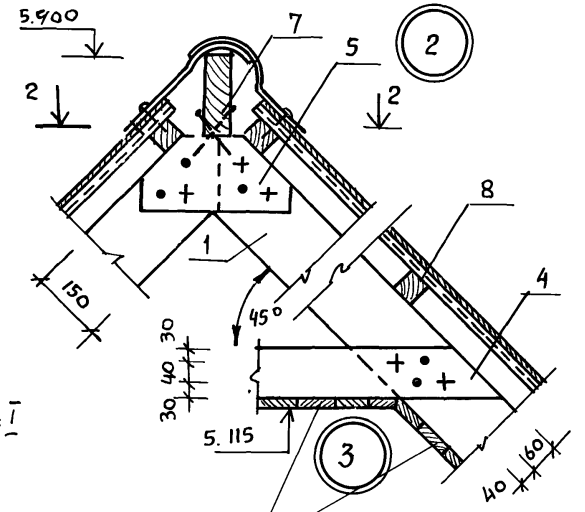

по 2-2

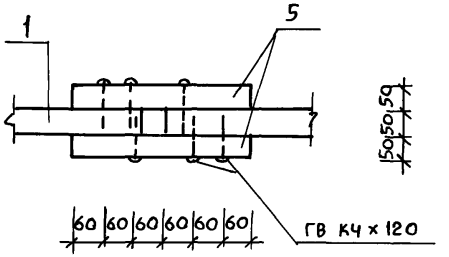

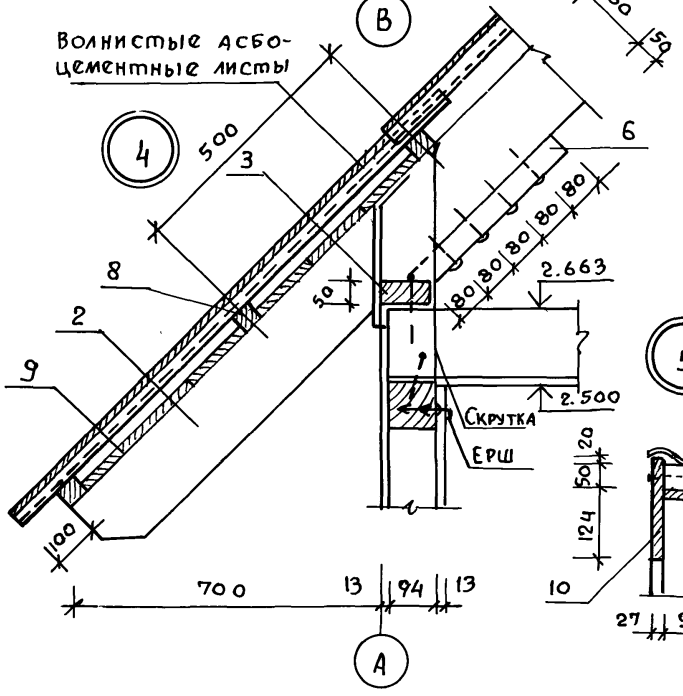

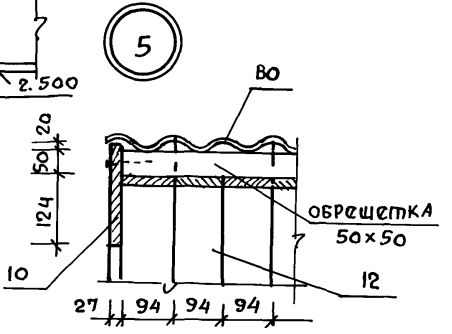

Спецификация древесины крыши

NN поз.	Наименование	сечение b×h мм	Длина мм	кол. шт	объем м³ изд.эл.	объем м³ общий
1	Стропильная нога	50×150	4915	7	0,037	0,260
2	Стропильная нога	50×150	5 197	3	0,040	0,120
3	Мауэрлат	50×100	4474	2	0,022	0,044
4	Затяжка стропил	50×100	1400	8	0,007	0,056
5	Накладка	50×175	360	8	0,003	0,024
6	Опорный брус	50×50	400	10	0,001	0,010
7	Коньковый брус	50×150	5500	1	0,041	0,041
8	Обрешетка	50×50	115 п.м			0,288
9	Карнизный настил	13×94	49 п.м.			0,074
10	Лобовая доска	22×194	5500	4	0,028	0,112
11	Обшивка фронт.	13×94	18.75 м²			0,3
12	Подшивка фронт. свесов	13×94	97.58 п.м.			0,16
					Итого	1.489

1. Читать совместно с листами АС-13, АС-7.
2. Лобовая доска поз. 10 возможна составная из 2 (22×100)

Привязан

Инв. №

Нормоконт	Галенко	
Рук. маст.	Сигорский	
Гл. конст.	Вольф	
ГАП	Галенко	
ГИП	Клочков	
Рук. гр.	Цуканова	
Архит.	Натоцинский	
Сверил	Юрина	

т.п. 184-000-703.87

Однокомнатный садовый летний домик с мансардой

Стадия	Лист	Листов
Р.П.	АС-14	

Стропила. Узлы. Спецификации.

РОСНИПИАГРОПРОМ г. Москва

Взам. инв. № | Подпись и дата | Инв. № подл.

Альбом I

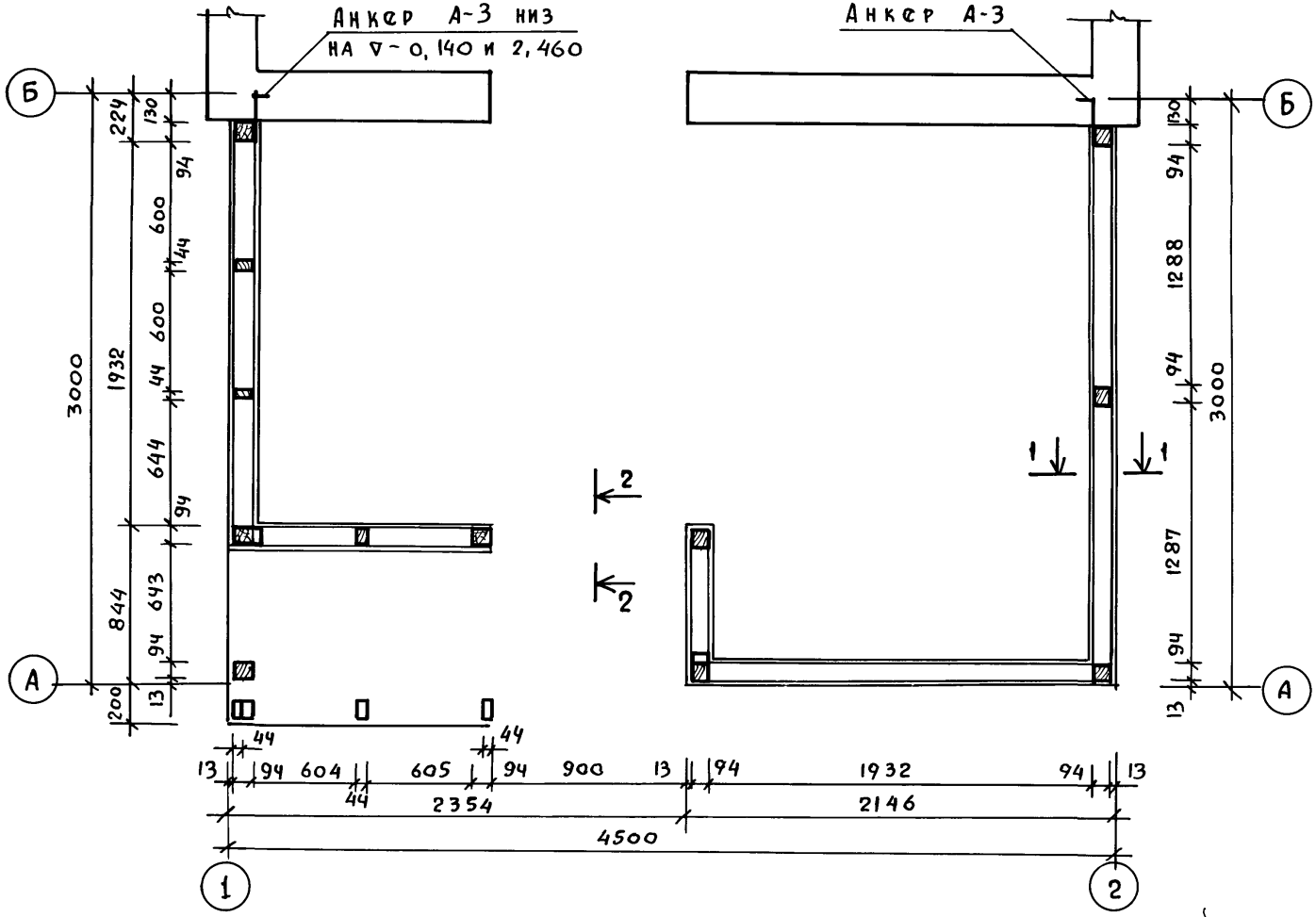

1. Чертеж читать совместно с листами АС-16 и АС-17.

Нормоконт.	Клочков	
Рук. маст.	Сигорский	
Гл. конст.	Вольф	
ГАП	Галенко	
ГИП	Клочков	
Рук. гр.	Цуканова	
Арх.	Алексеева	
Инженер	Юрина	
Сверил	Юрина	

Привязан

Инв. №

т.п. 184-000-703.87

Однокомнатный садовый летний домик с мансардой

Стадия	Лист	Листов
Р.П	АС-15	

Каркас веранды сечения.

РОСНИПИАГРОПРОМ г. Москва

Копир. Алфа

22627-01 23 Формат 12г

Инв. № подл. | Подпись и дата | Взам. инв. №

Альбом I

КАРКАС ПО ОСИ „1"

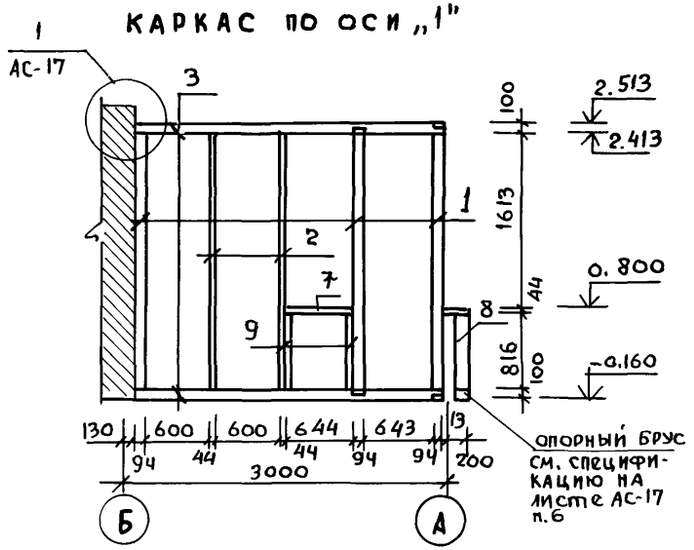

КАРКАС МЕЖДУ ОСЬЮ „А" И ОСЬЮ „Б"

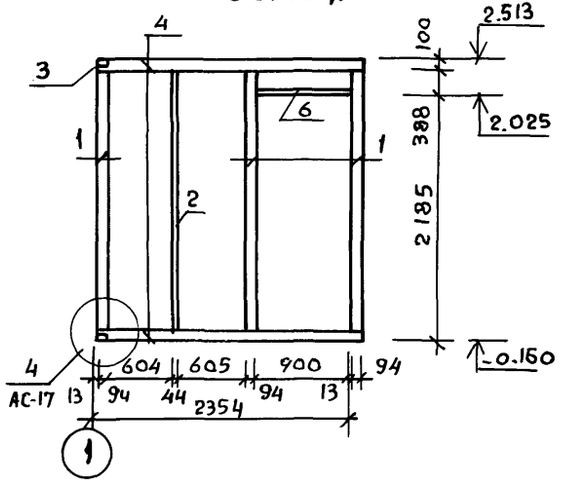

КАРКАС ПО ОСИ „А"

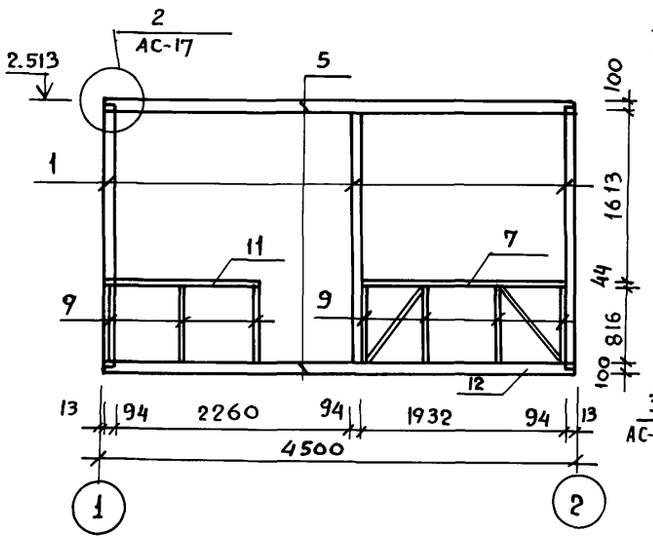

КАРКАС ПО ОСИ „2"

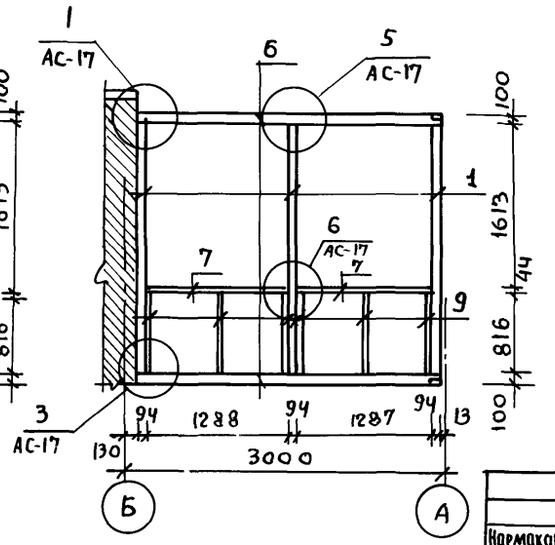

СПЕЦИФИКАЦИЯ ДРЕВЕСИНЫ

NN поз.	Наименование	Сечение мм	Длина мм	Кол. шт.	Объем, м³ Изделия	Объем, м³ Общий
1	Стойка	94×94	2553	9	0.026	0,234
2	Стойка	44×94	2553	3	0,013	0.039
3	Обвязка	100×100	2857	2	0.029	0,058
4	Обвязка	100×100	2448	2	0.024	0.048
5	Обвязка	100×100	4474	2	0,045	0.090
6	Обвязка	100×100	2857	2	0,029	0,058
7	Ригель оконный	44×94	5.15 п.м	—	—	0.026
8	Ригель дверной	44×94	913	1	0.005	0,005
9	Стойка	44×94	816	16	0,004	0.064
10	Обшивка	13×94	42 м²			0,672
11	Поручни	44×94	1640	—	—	0,008
12	Раскосы	44×94	980	2	0.005	0,010
	Итого:					1.312

1. Чертеж читать совместно с листом АС-17.

Взам. инв. №

Подпись и дата

Инв. № подл.

Привязан

Инв. №

Нормоконт.	Клочков	
Рук. маст	Сигорский	
Гл. конст.	Вольф	
ГАП	Галенко	
ГИП	Клочков	
Рук. гр.	Цуканова	
А рх.	Алексеева	
Инжен.	Юрина	
Сверил	Юрина	

т.п. 184-000-703.87

Однокомнатный садовый летний домик

Стадия	Лист	Листов
Р.П.	АС-16	

Каркас веранды. Спецификация

РОСНИПИАГРОПРОМ г. Москва

Копир.

22627-01 24

Формат 12г

Альбом 1

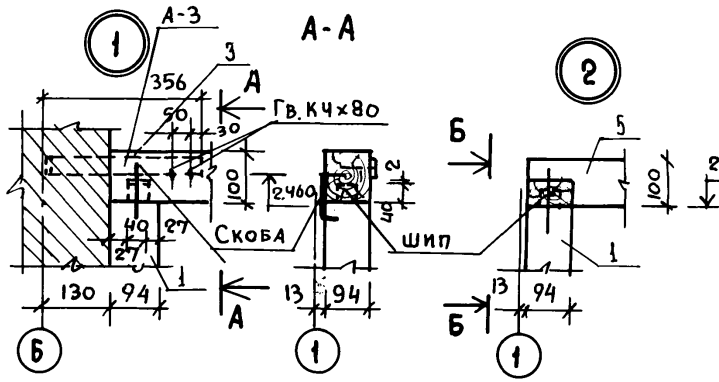

ФРАГМЕНТ ПЛАНА КРЫЛЬЦА

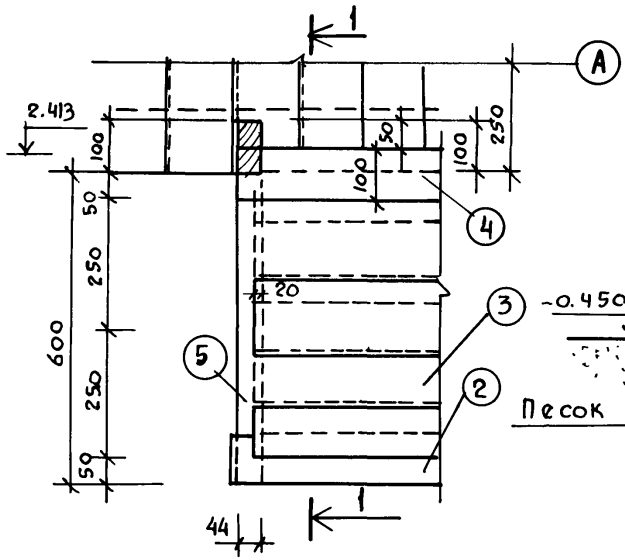

РАЗРЕЗ КРЫЛЬЦА ПО 1-1

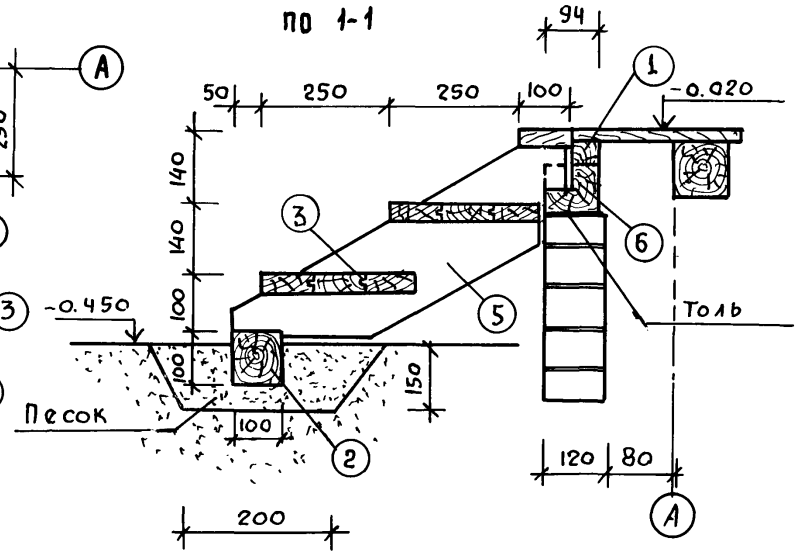

СПЕЦИФИКАЦИЯ ДРЕВЕСИНЫ КРЫЛЬЦА

Марка	N поз.	Наименование	Сечение до строжки	Сечение после строжки	Длина мм	Объем $м^3$	Количество, шт.	Общий объем	Масса кг	Гост	Группа	АБС влажн %
	1	Опорные брусья	50×30		1120	0,002	1	0,002		24454-80	3	18
	2	—"—	100×100		1140	0,011	1	0,011		—"—	3	"
	3	Проступи	100×50	94×36	952	0,0053	6	0,032		—"—	2	"
	4	—"—	100×50	94×36	1000	0,006	1	0,006		—"—	2	"
	5	Тетивы	50×100	44×196	750	0,0075	2	0,015		24454-80	2	"
	6	Опорный брус	100×100		2460	0,025	1	0,025		24454-80	2	"
Итого:								0,091				

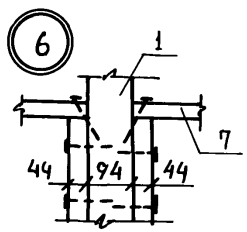

1. Чертеж читать совместно с листами АС-16 и АС-6
2. Сопряжения деревянных частей дома с кирпичными обязательно изолировать слоем толя.
3. Поз. 2. Антисептировать.

Нормоконт.	Галенко	
Рук. маст.	Сигорский	
Гл. конст.	Вольф	
ГАП	Галенко	
ГИП	Клачков	
Рук. гр.	Цука нова	
Архитект	Натоцинский	
Сверил	Юрина	

Привязан:

Инв. №

Т.п. 184-000-703.87

Однокомнатный садовый летний домик с мансардой

Стадия	Лист	Листов
Р.П	АС-17	

Каркас веранды. Узлы. Крыльцо. Спецификация

РОСНИПИАГРОПРОМ г. Москва

Взам. инв. N | Подпись и дата | Инв. N подл.

Копир. Алдер

22627-01 25

Формат 12г

Альбом I

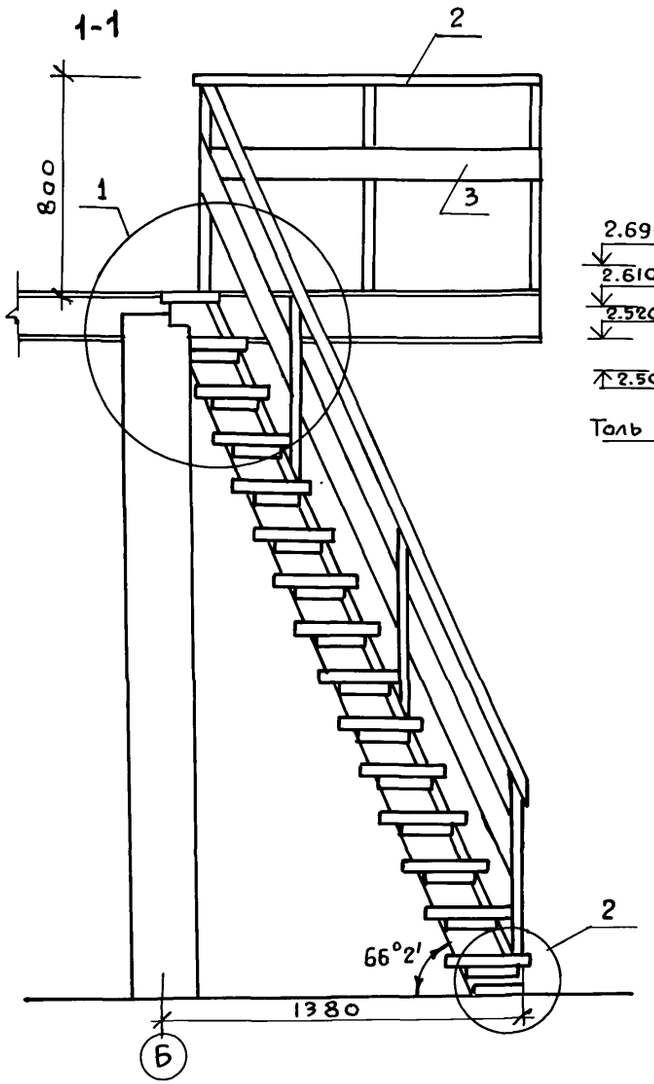

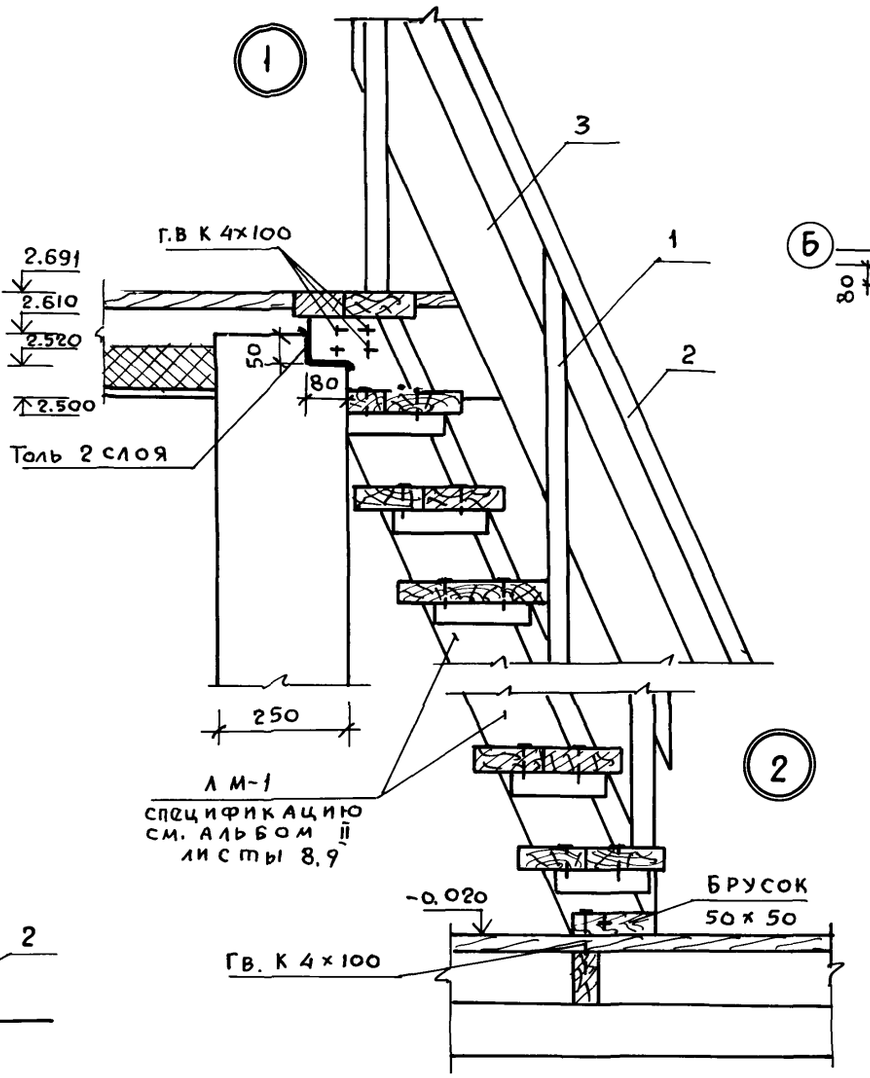

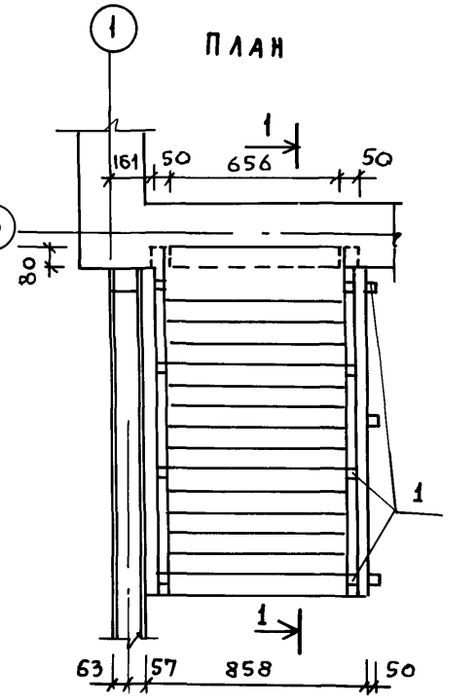

N поз.	Наименование	Сечения мм до строжки	Сечения мм после строжки	Длина мм	Объем ед. м3	Кол. шт	Общий объем м3	Масса кг	Антисептир.	Гост	Группа кач. древ.	А бс. влажн. %
1	Стойка ограждения	50х50	44х44	760	0.0019	11	0.021			24454-80	1	18
2	Поручень	50х50	44х44	7600			0.019				1	— " —
3	Доски ограждения	22х125	19х121	7600			0.020				1	— " —
					Итого:		0.060					

Нормоконт.	Галенко	
Рук. маст.	Сигорский	
Гл. конст.	Вольф	
ГАП	Галенко	
ГИП	Клочков	
Рук. гр.	Цуканова	
Арх.	Алексеева	
Сверил	Юкина	

Привязан

Инв. №

Т.П. 184-000-703.87

Однокомнатный садовый летний домик с мансардой

Стадия	Лист	Листов
Р.П	АС-18	

Лестница на мансарду. Узлы. Спецификация.

РОСНИПИАГРОПРОМ г. Москва

Взам. инв. № | Подпись и дата | Инв. № подл.

Копир

Формат 12 г

Альбом I

Фасад

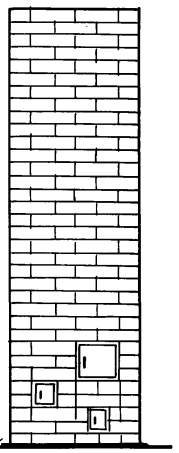

Разрез 1-1

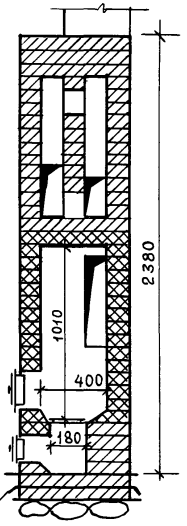

Разрез 2-2

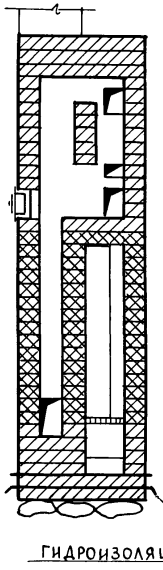

Ряды

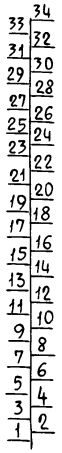

Разрез 3-3

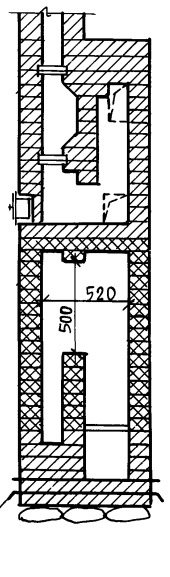

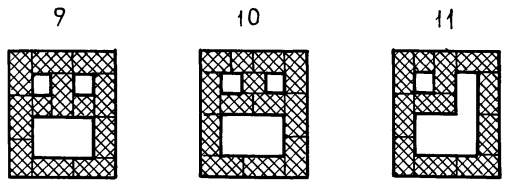

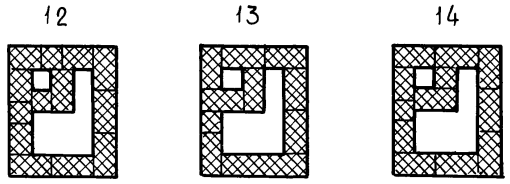

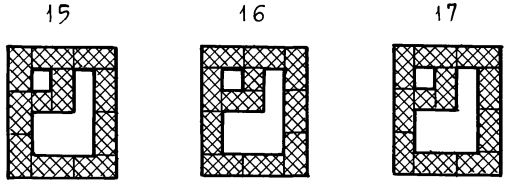

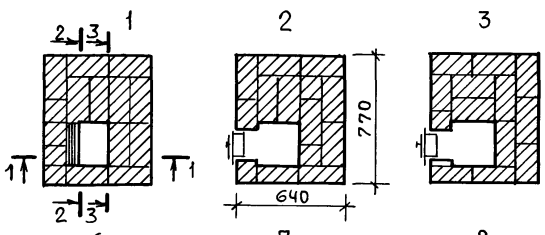

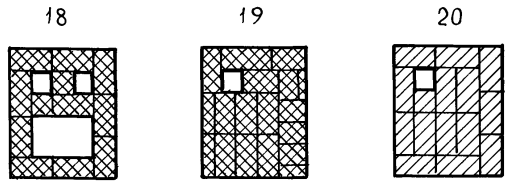

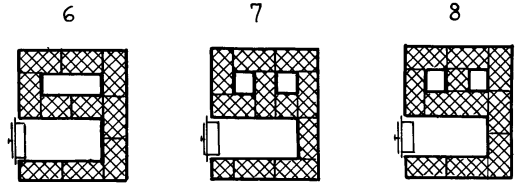

Нормоконт.	Клочков	
Рук. маст.	Сигорский	
Гл. констр.	Вольф	
ГАП	Галенко	
ГИП	Клочков	
Рук. гр.	Цуканова	
Арх.	Натоцинский	

Привязан

Инв. №

Сверил Юрина

Взам. инв. № | Подпись и дата | Инв. № подл.

т.п. 184-000-703.87

Однокомнатный садовый летний домик с мансардой

Стадия	Лист	Листов
Р.П.	АС-19	

Отопительная печь П-5

Роснипиагропром г. Москва 1987 г.

Альбом I

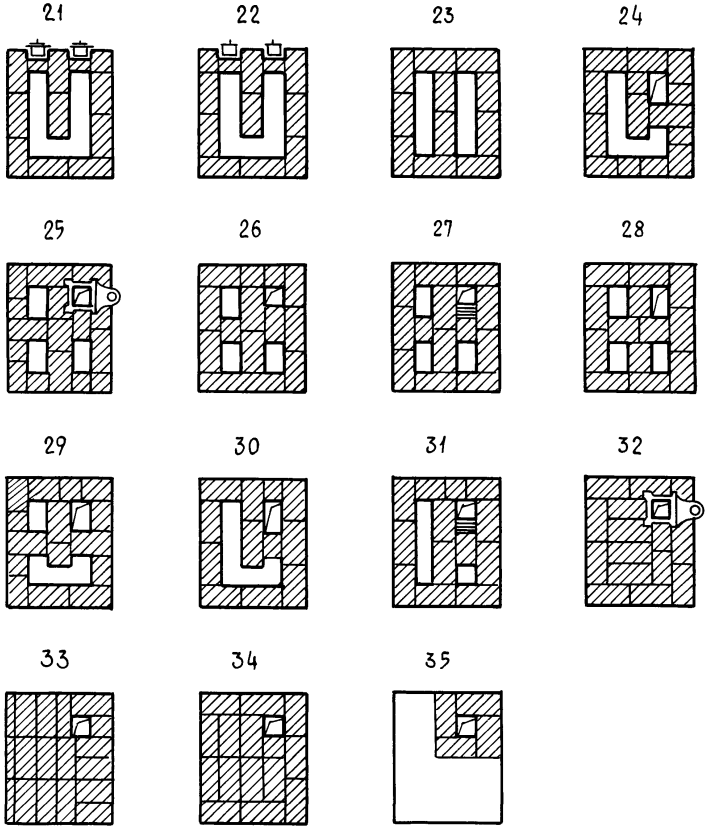

Спецификация материалов и приборов

Марка	Обозначение	Наименование	Кол-во	Масса ед., кг	Прим.
		Кирпич глиняный обыкнов. ГОСТ 530-80 25×12×6.5	250	3.5	шт
		Кирпич огнеупорный ГОСТ 8691-73 25×12.3×6.5	180	3.8	шт
		Глина обыкновенная	0.005	1800	м³
		Глина огнеупорная	90		кг
		Песок ГОСТ 8736-77	0.025	1600	м³
	Петровск-Забайкальский мет. з-д Читинской обл.	Колосниковая решетка 25×25	1		шт
	——— " ———	Топочная дверца 25×20.5	1		шт
	——— " ———	Поддувальная дверца 13×14	1		шт
	——— " ———	Прочистная дверца 13×14	3		шт
	——— " ———	Дымовая задвижка 13×13	2		шт
		Предтопочный лист δ=1мм ГОСТ 19903-74* 50×70	1	2.75	шт
		Кровельная сталь δ=1мм ГОСТ 19903-74* 64×77	1	3.9	шт
		Войлок 64×77	1		шт

1. Чертежи отопительной печи П-5 заимствованы из типового проектного решения 903-09-7.

Привязан

Инв. №

Тепловая характеристика печи

Средняя теплоотдача стенок ккал/час					Коэффициент неравномерности τ
передней	задней	левой	правой	всего $W_{ср}$	
690	670	520	520	2400	0.25

Нормокон.	Клочков	
Рук.маст.	Сигорский	
Гл.констр.	Вольф	
ГАП	Галенко	
ГИП	Клочков	
Рук.гр.	Цуканова	
Арх.	Натоцинский	
Сверил	Юрина	

т.п. 184-000-703.87

Однокомнатный садовый летний домик с мансардой

Стадия	Лист	Листов
Р.П.	АС-20	

Отопительная печь П-5 Спецификация

Роснипиагропром г. Москва 1987 г.

Инв. № подл. | Подпись и дата | Взам. инв. №

Расположение печи у внутренней или наружной стены

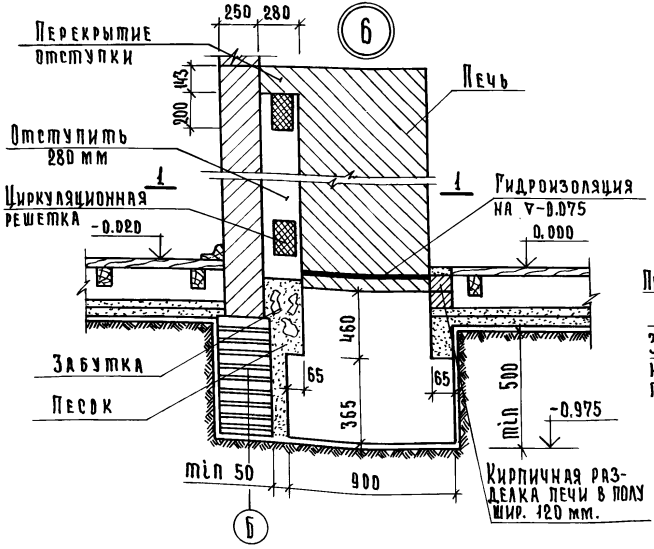

1-1

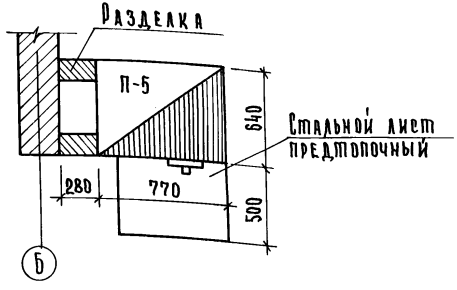

Устройство металлического фартука дымовой трубы и примыкание к кровле

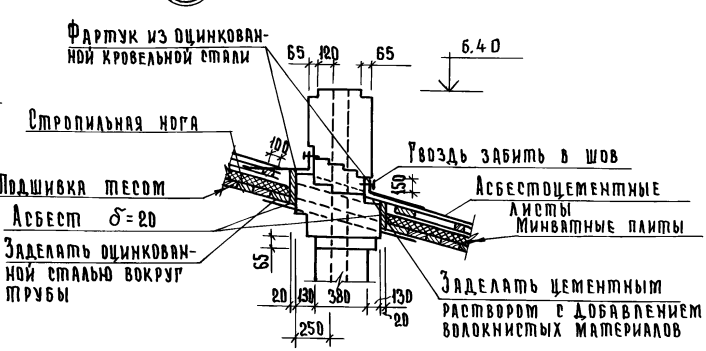

1. При наличии пучинистых грунтов под фундаментом печи предусматривается песчаная подушка из средне или крупнозернистого песка.
2. Для защиты от возгорания, потолок над печью, обить кровельной сталью по слою асбестового картона толщиной 3 мм.
   При отсутствии асбестового картона разделку дымоходов делать не менее 380 мм.

		Т.П. 184-000-703.87	
Нормокон.	Клочков		
Рук.маст.	Сигорский		
Гл.конст.	Вольф		
УАП	Уваенко	Однокомнатный садовый летний домик с мансардой	Стадия: Р.П. / Лист: АС-21 / Листов:
ГИП	Клочков		
Рук.груп.	Цуканова	Противопожарные мероприятия	РОСНИПИАГРОПРОМ г. Москва
Ст.арх.	Семина		
Сверил:			

Копировал: Крупенко

Инв.№ подл. | Подпись и дата | Взам.инв.№

Альбом I

Спецификация столярных изделий

Позиция обозначения	Серия или ГОСТ № листа	Наименование	Количество
Окна			
ОС 12-9	1.136.5-16 ч.I	Оконный блок	4
ИО-1	лист 3 альб. II	переплет остекления веранды	8
Подоконные доски			
ИДО-1	Лист 3 альб. II	Подоконная доска	2
ПД 13-14	17280-79	Подоконная доска	4
Двери и лазы			
ДН 21-9	1.136.5-19	Дверной блок	2
ДЛ 13-10	1.136.5-19	Дверь-лаз	2

Спецификация металла

Марка элем	Наименование элемента	Сечение мм	Длина мм	Кол шт	Вес кг элемен.	Вес кг всех изд
А-1	Анкер обвязки	ф10 AI	650	2	0.6	1.2
3ф8А-1	арматура перемычек					
	и фундаментов	ф8 AI	72.0 п.м	—	—	28.4
А-2	Анкер перекры-					
	тия	40×4	950	11	1.2	13.2
Х-2	металлический					
	хомут	5×50	700	9	1.4	12.6
А-3	Анкер	40×4	450	4	0.57	2.28

1. В целях более рационального использования пиломатериала разрешается применение досок для покрытия полов, наличников и обшивок любой, но одинаковой ширины, указанной в ГОСТе 8242-75, „Детали деревянные фрезерованные для строительства".

Спецификация древесины

NN поз.	Наименование элементов	Сечение мм до строжки	Сечение мм после строжки	Длина детали мм	Объем единицы м3	Кол. шт.	Общий объем м3	N листа
1	2	3	4	5	6	7	8	9
	Крыша							
1	Стропильная нога	50×150	—	4915	0.037	7	0.260	АС-13 и АС-14
2	Стропильная нога	50×150	—	5197	0.040	3	0.120	
3	Мауэрлат	50×100	—	4474	0.022	2	0.044	
4	Затяжка стропил	50×100	—	1400	0.007	8	0.056	
5	Накладка	50×175	—	360	0.003	8	0.024	
6	Опорный брус	50×50	—	400	0.001	10	0.010	
7	Коньковый брус	50×150	—	5500	0.041	1	0.041	
8	Обрешетка	50×50	—	115 п.м			0.288	
9	Карнизный настил	19×100	16×94	49 п.м			0.074	
10	Лобовая доска	25×200	22×194	5500	0.028	4	0.112	
11	Обшивка фронтонов	13×94	—	18,75 м²			0.3	См. прим. №1
12	Подшивка фронт. свесов	13×94	—	97.58 п.м			0.16	"
						Итого	1.489	
	Перекрытие							
1	Балка	2(50×150)	—	590	0.009	1	0.009	АС-10
2	Балка	2(50×150)	—	3000	0.045	8	0.360	"
3	Балка	2(50×150)	—	2977	0.045	9	0.402	"
4	Балка	2(50×150)	—	1630	0.025	1	0.025	"
5	Балка	50×150	—	1707	0.013	1	0.013	"

Привязан:

Инв. №

Инв. № подл. | Подпись и дата | Взам. инв. №

Нормоконт.	Клочков	
Рук. маст.	Ситорский	
Гл. конст.	Вольф	
ГАП	Галенко	
ГИП	Клочков	
Рук. гр.	Цуканова	
Ст. арх.	Семина	
Сверено	Юрина	

т.п. 184-000-703.87

Однокомнатный садовый летний домик с мансардой

Стадия	Лист	Листов
Р.П.	АС-22	

Сводная спецификация /начало/

РОСНИПИАГРОПРОМ г. Москва

АЛЬБОМ I

1	2	3	4	5	6	7	8	9
6	Ригель	2(50×150)	—	997	0.015	1	0.015	АС-10
7	Ригель	2(50×150)	—	900	0.013	2	0.027	"
8	Брус	50×50	—	600	—	9	0.012	"
9	Доски ходовые	100×50	—	4200	0.021	4	0.084	"
						Итого	0.947	

ВЕРАНДА

1	Стойка	100×100	94×94	2553	0.026	9	0.234	АС-15, 16 и 17
2	Стойка	50×100	44×94	2553	0.013	3	0.039	
3	Обвязка	100×100	100×100	2857	0.029	2	0.058	
4	Обвязка	100×100	100×100	2448	0.024	2	0.048	
5	Обвязка	100×100	100×100	4474	0.045	2	0.090	
6	Обвязка	100×100	100×100	2857	0.029	2	0.058	
7	Ригель оконный	50×100	44×94	5151	—	—	0.026	
8	Ригель дверной	50×100	44×94	913	0.005	1	0.005	
9	Стойка	500×100	44×94	816	0.004	16	0.064	
10	Обшивка (см. прим.1)	16×100	13×94	42. м 2			0.672	
12	Поручни	50×100	44×94	1640	—	—	0.008	
13	Брусок	100×100	94×94	146	0.002	1	0.058	
14	Раскосы	50×100	44×94	980	0.005	2	0.010	
						Итого:	1.312	

МАНСАРДА

1	Стойка	50×100	—	1380	0.007	16	0.112	АС-11 и 12
2	Стойка	50×100	—	1300	0.006	6	0.036	
3	Ригель оконный	50×100	—	1020	0.005	4	0.020	
4	Стойка	50×100	—	1662	0.008	4	0.032	
5	Стойка	50×100	—	2137	0.011	4	0.044	
6	Стойка	50×100	—	2465	0.012	4	0.048	
7	Стойка	50×100	—	2500	0.013	4	0.052	
8	Стойка	50×100	—	678	0.003	2	0.006	
9	Раскосы	50×100	—	1430	0.007	4	0028	

1	2	3	4	5	6	7	8	9
10	Обвязка	100×100	—	4474	0.050	4	0.20	
11	Обвязка	100×100	—	5800	0.058	2	0.116	
12	Обшивка мансарды	16×100	13×94	42.0м 2			0.670	
13	Наличник тип 1	—	13×54	17.9 п.м			0.013	ГОСТ 8242-75
14	Наличник тип 2	—	13×34	6.8 п.м			0.003	
						Итого	1.380	

Полы по балкам

1	Балка	50×100	—	4200	0.02	12	0.24	АС-9 и АС-10
2	Балка	50×100	—	2170	0.01	2	0.02	
3	Балка	50×100	—	1310	0.007	2	0.013	
4	Прогон	2(50×100)	—	2740	0.03	8	0.24	
5	Прогон	2(50×100)	—	1350	0.01	1	0.01	
6	Доски пола	32×100	28×94	372,02 п.м			1.191	ГОСТ 8242-75
7	Плинтус	—	25×25	37. 22 п.м			0.011	
						Итого	1.725	

Крыльцо

—	Комплект	—	—	—	—	1	0.066	АС-17

Лестница на мансарду

—	Комплект					1	0.2802	Альб. II

1. Все виды обшивок выполняются строганными досками в четверть толщиной 13 мм.
2. Лист читать совместно с листом АС-22.

Привязан

Инв. №

Нормоконт.	Клочков	
Рук. маст.	Сигорский	
Гл. констр.	Вольф	
ГАП	Галенко	
ГИП	Клочков	
Рук. гр.	Цуканова	
Ст. архит.	Семина	
Сверил	Юрина	

т.п. 184-000-703.87

Однокомнатный садовый летний домик с мансардой

Стадия	Лист	Листов
Р.П.	АС-23	

Сводная спецификация /окончание/

РОСНИПИАГРОПРОМ г. Москва

Копир.

22627-01 31

Формат 12г

Взам. инв. № | Подпись и дата | Инв. № подл.

Альбом I

План дома м 1:50 H=2.50

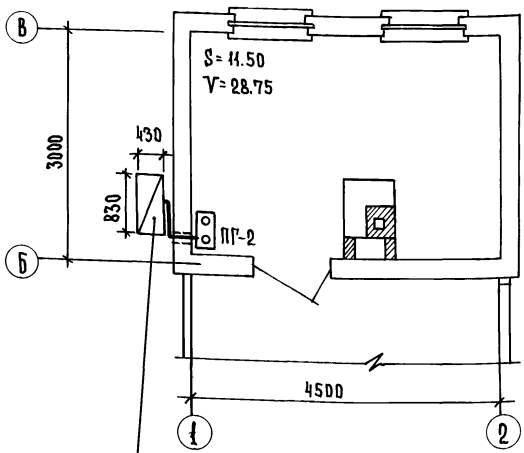

Металлический шкаф с 2мя 50 литровыми баллонами сжиженного газа с регулятором давления РДСГ 1-1,2

Схема газооборудования

м 1:50

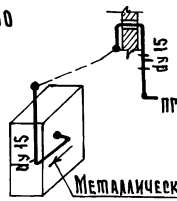

Металлический шкаф с 2мя 50 литровыми баллонами сжиженного газа с регулятором давления РДСГ 1-1,2

Условные обозначения

План	Схема	Наименование
ПГ-2	ПГ-2	Плита газовая 2х конфорочная
		Проектируемый газопровод
		Кран на газопроводе
		H — Высота помещения в м.
		V — Объем помещения в м³.
		dy — Диаметр газопровода в мм.

Примечания

1. Монтаж газооборудования выполнять согласно „Правила безопасности в газовом хозяйстве" и СНиП III-29-76.
2. Вентиляция газифицируемого помещения осуществляется через форточки в окнах.
3. После окончания монтажа и испытаний газопроводы окрасить масляной краской за 2 раза в тон стен.
4. Установку шкафа с 2мя баллонами сжиженного газа выполнять согласно серии 5.905-3 выпуск 1 ин-та „Мосгазниипроект".

Спецификация

NN п/п	Обозначен.	Наименование	Ед. изм.	Кол-во	Материал	Вес в кг: Ед.	Вес в кг: Общ.	Примечан.
4	Серия 5.905-3 выпуск 1	Шкафная установка с 2мя 50литр. баллонами сжиженного газа	комп.	1	сборн.			с регулятор. РДСГ 1-1,2
3	ПБ 12 бк	Кран муфтовый натяжной dy 15	шт.	1	готов. изд.	0.25	0.25	
2	ГОСТ 10704-76	Труба водогазопроводная dy 15	п.м.	4.0	Сталь 10	0.497	1.99	
1	ПГ-2	Плита газовая 2х конфорочная	шт.	1	Готов. изд.			на сжиженном газе

Гип	Клочков	
Нач.отд.	Коротаев	
Гл.спец.	Кученкова	
Ст.инж.	Воропаева	

Т.П. 184-000-703.87 ГС

1-комнатный летний садовый домик с мансардой

Стадия	Лист	Листов
РП	ГС-1	1

Вариант приготовления пищи на баллонном газе

Росниипагропром г. Москва.

Копировал: Крупенко

22627-01 32

Инв.№ подл. | Подпись и дата | Взам. инв.№

Альбом I

Общие указания

Место ввода уточняется при привязке проекта.
На ответвлении от питающей воздушной сети должны быть установлены аппараты защиты.
Групповая сеть выполняется проводом АППР сеч. 2.0 кв. мм. открыто.
Квартирный щиток и выключатели устанавливаются на высоте 1.5 м., штепсельные розетки на 1 м. от пола.
При необходимости молниезащита выполняется в соответствии приложению 2 СН 305-77.

Условные обозначения

- Щиток квартирный
- Розетка штепсельная двухполюсная
- Выключатель однополюсный, сдвоенный
- То же, брызгозащищенный
- Патрон подвесной пластмассовый

Ведомость чертежей электрического освещения

ЭО-1	Общие данные
ЭО-2	Планы расположения

Основные показатели

Напряжение эл. сети; в.	220
Категория электроснабжения	III
Расчетная нагрузка; квт.	3.0
Расчетный ток; а	14.0

Спецификация

NN п.п.	Наименование	Тип	Гост завод изготовитель	Ед. изм.	Кол-во
1.	Щиток квартирный с установкой на нем: а). Пакетного выключателя ПВМ-2-25 шт.1 б). Автомата АЕ-1000 с расцепителем на 10а шт.2	ЩК 1101 УХЛ 4	ГЗМ	шт.	1
2	Светильник потолочный	НПО 19×60	Объединение "Ватра"	"	1
3	Выключатель однополюсный 6а. 250в. для открытой установки	индекс 02093	Завод "Эстопласт"	"	2
4	То же, брызгозащищенный	02610	——— " ———	"	2
5	Розетка штепсельная 6а 250в. для открытой установки	03220	"Мосэлектроприбор"	"	5
6	Патрон подвесной пластмассовый	01040	"Мосэлектроприбор"	"	2
7	То же, фарфоровый	01090	по. УКР электроизолятор"	"	1
8	Кабель с алюминиевой жилой сеч. 2-16 мм²	АНРГ	Гост 433-73	м	5
9	Провод с алюминиевой жилой сеч. 2×2.0 мм²	АППР	Гост 20520-75	"	45
10	То же, сеч. 3×2.0 мм²	——"——	——— " ———	"	5
11	Счетчик 10а 220в.	СО-И-449	Ленинградский электромехан. з-д	шт.	1

Привязан:

Инв. №

Инв. № подл. | Подпись и дата | Взам. инв. №

Т.п. 184-000-703.87 ЭО			
Нормокон	Крупенко		
Рук. маст	Сигорский	Однокомнатный садовый летний домик с мансардой	Стадия: РП; Лист: 1; Листов: 2
Гип	Клочков		
Гл. спец.	Крупенко	Общие данные.	Росинипиагропром г. Москва

Копировал: Крупенко

Альбом I

План 1го этажа

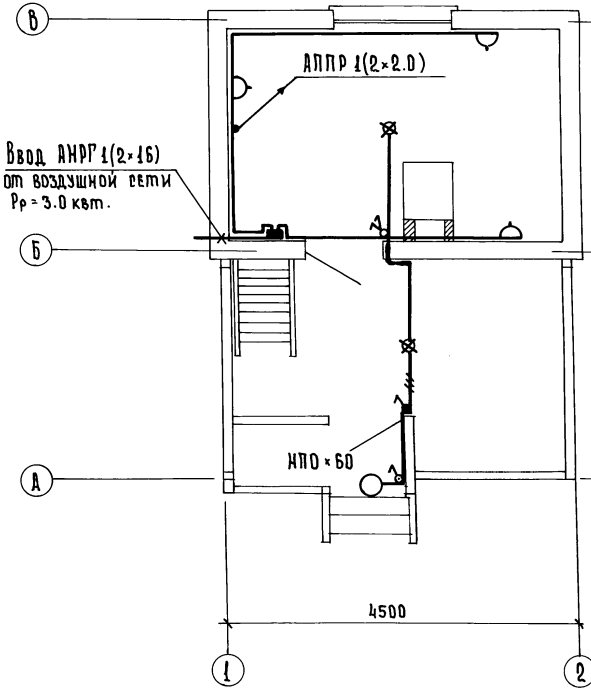

План мансарды

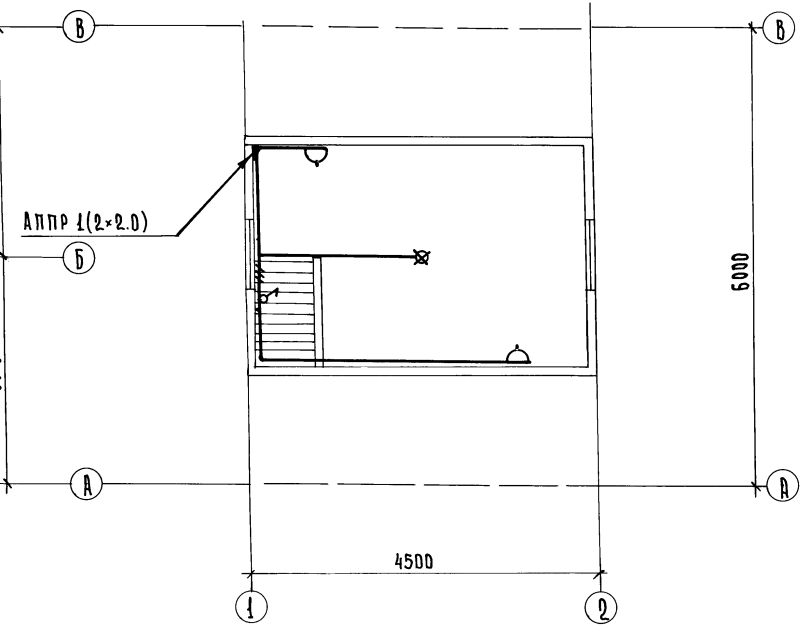

Т. п. 184-000-703.87 ЭО

Нормокон	Крупенко	Однокомнатный садовый летний домик с мансардой	Стадия	Лист	Листов
Рук. маст	Сигорский		РП	2	
ГИП	Клочков				
Гл. спец.	Крупенко	Планы расположения	Госгражданпроект г. Москва		

Привязан:

Инв. №

Инв. № подл. | Подпись и дата | Взам. инв. №

Копировала: Крупенко

22627-01 34

Альбом I

N	Наименование материала и единица измерения		Код Материала	Код Ед. изм.	Количество Типовой	Количество Индивид.	Количество Всего
1	Битумы нефтяные и сланцевые	т	025600	168		0.147	0.147
2	Сортовой прокат обыкновенного качества		093000				
3	Сталь арматурная класса А-I	т		168		0.055	0.055
4	Катанка	т	093400	168		0.055	0.055
5	Д=6 мм	т	006	168		0.055	0.055
6	Итого сортового проката обыкновенного качества	т		168		0.055	0.055
7	Итого стали в натуральной массе	т		168		0.055	0.055
8	В т.ч. катанка	т	093400	168		0.055	0.055
9	Итого стали приведенной к стали класса А-I	т		168		0.055	0.055
10	Всего стали приведенной к классам А-I и С38/23	т		168		0.055	0.055
11	Сталь сортовая конструкционная		095000				
12	Прокат из стали углеродистой общего назначения	т		168		0.013	0.013
13	Итого стали конструкционной в натуральной массе	т		168		0.013	0.013
14	В т.ч. сталь среднесортная	т	095200	168		0.002	0.002
15	В т.ч. сталь кровельная	т	097400	168		0.012	0.012
16	Итого стали конструкционной приведенной к С38/23	т		168		0.013	0.013
17	Всего стали в натуральной массе	т		168		0.068	0.068
18	В т.ч. сталь среднесортная	т	093200	168		0.002	0.002
19	В т.ч. катанка	т	093400	168		0.055	0.055
20	В т.ч. сталь кровельная	т	097400	168		0.012	0.012
21	Всего стали приведенной к классам А-I и С38/23	т		168		0.068	0.068
22	Замазки	кг	225711	166		0.675	0.675
23	Материалы лакокрасочные (белила, олифа и т.д.)	кг		166		91.059	91.059
24	Краски тертые	кг	231701	166		1.416	1.416
25	Краски сухие	кг	232200	166		0.710	0.710
26	Колер масляный	кг	231720	166		45.215	45.215

Инв. № подл. | Подпись и дата | Взам. инв. №

Нормокон.	Клочков	
Рук. маст.	Ситорский	
Гип	Клочков	
Нач. отд.	Заплетина	
Рук. груп.	Цуканова	
Сверил:		

Т.П. 184-000-703.87

Однокомнатный садовый летний домик с мансардой

Стадия	Лист	Листов
Р.П.	ВМ-1	

Ведомость потребности в материалах

РОСНИПИАГРОПРОМ г. Москва

Копировала: Крупенко

Альбом I

N	Наименование материала и единица измерения		Код		Количество		
			Материала	Ед. изм.	Типовой	Индивид.	Всего
27	Олифа	кг	231800	166		15.634	15.634
28	Шпатлевка маслянно-клеевая	кг	231200	166		28.083	28.083
29	Продукция деревообрабатывающей промышленности		530000				
30	Пиломатериалы качественные	м³	533100	113		7.199	7.199
31	Блоки дверные в сборе (комплектно)	м²	536110	055		6.210	6.210
32	Блоки оконные в сборе (комплектно)	м²	536130	055		5.190	5.190
33	Расход пиломатериалов в круглом лесе	м³		113		11.273	11.273
34	Щебень	м³	571110	113		0.779	0.779
35	Песок строительный природный	м³	571140	113		11.020	11.020
36	Заполнители пористые	м³	571200	113		1.452	1.452
37	Асбест	т	572100	168		0.045	0.045
38	Цемент		573000				
39	Портландцемент	т	573110	168		0.477	0.477
40	Портландцемент М-300	т	573151	168		0.477	0.477
41	Цемент приведенный к марке 400 (всего)	т		168		0.431	0.431
42	Гипс	т	574431	168		0.016	0.016
43	Паста меловая, мел	кг	574312	166		9.050	9.050
44	Известь строительная	т	574410	168		0.852	0.852
45	Кирпич строительный (включая камни)	тыс.шт.	574120	798		6.818	6.818
46	Материалы рулонные кровельные и гидроизоляцион.	м²		055		31.500	31.500
47	Толь кровельный и толь-кожа	м²	577404	055		31.500	31.500
48	Листы а/цементные кровельные волнистые маки „80"	т.усл.пл.	578111	732	0.739		0.739
49	Изделия минераловатные тепло- и звуко-изоляцион.	м³	576200	113	0.68		0.68
50	Стекло строительное		591000				
51	Стекло оконное (заводской ассортимент)	м²	591120	055		9.594	9.594
52	Клей	кг	921940	166		0.326	0.326

Нормокон.	Клочков	
Рук.маст.	Сигорский	
Гип	Клочков	
Нач.отд.	Заплетина	
Рук.груп.	Цуканова	
Сверил:		

т.п. 184-000-703.87

Однокомнатный садовый летний домик с мансардой

Стадия	Лист	Листов
Р.П.	ВМ-2	

Ведомость потребности в материалах

РОСНИПИАГРОПРОМ г. Москва

Копировала: Крупенко

22627-01

Инв.№ | Л. | Подпись и дата | Взам.инв.№

gost.e-ecolog.ru