ТИПОВОЙ ПРОЕКТ 184-000-702.87

ОДНОКОМНАТНЫЙ САДОВЫЙ ЛЕТНИЙ ДОМИК С МАНСАРДОЙ И КУХНЕЙ

/СТЕНЫ ИЗ КИРПИЧА/ ДЛЯ ЗАСТРОЙКИ ТЕРРИТОРИЙ САДОВОДЧЕСКИХ ТОВАРИЩЕСТВ

АЛЬБОМ II

ИЗДЕЛИЯ ЗАВОДСКОГО ИЗГОТОВЛЕНИЯ

22628 - 02
ЦЕНА 0-80

gost.e-ecolog.ru

ТИПОВОЙ ПРОЕКТ 184-000-702.87

ОДНОКОМНАТНЫЙ САДОВЫЙ ЛЕТНИЙ ДОМИК С МАНСАРДОЙ И КУХНЕЙ

/СТЕНЫ ИЗ КИРПИЧА/ ДЛЯ ЗАСТРОЙКИ ТЕРРИТОРИЙ САДОВОДЧЕСКИХ ТОВАРИЩЕСТВ

АЛЬБОМ II

ИЗДЕЛИЯ ЗАВОДСКОГО ИЗГОТОВЛЕНИЯ

РАЗРАБОТАН
ПРОЕКТНЫМ ИНСТИТУТОМ
„РОСНИПИАГРОПРОМ"
ГЛАВНЫЙ ИНЖЕНЕР ИНСТИТУТА /Гущин В.Н./
ГЛАВНЫЙ АРХИТЕКТОР ИНСТИТУТА /Семидушнов Г.Д./
ГЛАВНЫЙ АРХИТЕКТОР ПРОЕКТА /Галенко Н.А./
ГЛАВНЫЙ ИНЖЕНЕР ПРОЕКТА /Клочков А.П./

ПРОЕКТ УТВЕРЖДЕН
ГОССТРОЕМ РСФСР. ПОСТАНОВЛЕНИЕ №112
ОТ 29 ИЮЛЯ 1987 Г.

© ЦИТП Госстроя СССР, 1988

Альбом II

Наименование	№ № листов	№ № стр.
Содержание альбома	1	2
Пояснительная записка	2	3
Блок остекления веранды ИО-1. Доска подоконная ИДО-1	3	4
Блок остекления веранды ИО-1. Позиции 1÷6.	4	5
Каркас веранды КВ-1. Спецификация.	5	6
Каркас веранды КВ-2. Спецификация.	6	7
Каркас мансарды КМ-1. Спецификация.	7	8
Каркас крыши КК-1. Спецификация.	8	9
Каркас крыши КК-2. Спецификация.	9	10
Лестничный марш ЛМ-1	10	11
Лестничный марш ЛМ-1. Спецификация.	11	12
Хомут Х-1 и Х-2	12	13

Инв. № подл. | Подпись и дата | Взам. инв. №

Нормокон	Клочков	
Рук. маст.	Сигорский	
Гл. констр.	Вольф	
ГИП	Клочков	
ГАП	Галенко	
Рук. гр.	Цуканова	
Инжен.	Юрина	
Сверил	Юрина	

Т. П. 184-000-702.87

Стадия	Лист	Листов
Р.П.	1	11

Содержание альбома

Роснипиагропром г. Москва

Альбом III

Альбом изделий заводского изготовления разработан к типовым проектам садовых домиков с кирпичными стенами для строительства в I климатическом подрайоне, II и III климатических районах. Проектом предусмотрено изготовление деревянных деталей и изделий для каркасной конструкции веранды, мансарды, а также блок перекрытий и кровли.

Настоящий проект разработан в соответствии с ведомственными строительными нормами „Госграж-данстроя" „Застройка территорий садоводческих товариществ, здания и сооружения. Нормы проектирования" (ВСН-43-85), утвержденными приказом №404 от 11 декабря 1985 года.

Сечения и профили деревянных изделий и деталей, а также размеры и профили оконных переплетов и дверных полотен приняты в соответствии с номенклатурой деревянных изделий и деталей, которые в настоящее время изготовляются на заводах стандартного домостроения. На каждое изделие даны общий вид, узлы или сечения, а также спецификация материалов.

В альбоме также даны чертежи строганых и нестроганых деревянных деталей.

Помимо этого в чертежах даны указания по сортности и влажности деревянных деталей и элементов изделий, а также другие необходимые данные.

Деревянные изделия и детали садовых домиков должны изготовляться в основном из древесины хвойных пород – сосны, ели, кедра, пихты и лиственницы.

В соответствии со СНиП II-25-80 применение древесины лиственницы для изготовления несущих гвоздевых конструкций не допускается. Стропильные ноги а также несущие стойки наружных и внутренних стен не допускается изготовлять из древесины кедра или пихты.

Строганые детали дома – наличники, раскладки и т.п. детали в соответствии с ГОСТ 8242-75 должны поставляться заводом олифованными. Расход древесины в спецификациях определен в черновых заготовках /до строжки/. Все размеры даны в миллиметрах.

В целях более рационального использования пиломатериала разрешается применение досок покрытия полов, наличников и обшивок любой, но одинаковой ширины, указанной в ГОСТ'е 8242-75 „Детали деревянные фрезерованные для строительства."

Пилопродукцию защитить биоогнезащитным препаратом ПББ-2-5 (ГОСТ 23787.7-79) способом пропитки ПВ по ГОСТ'у 20022.0-82, класс условий службы V по ГОСТ'у 20022.2-80.

Технические требования, комплектность, приемку, маркировку, упаковку, транспортирование и хранение деревянных деталей и изделий следует осуществлять в соответствии с ГОСТ'ом 26823-86. „Домики летние садовые" общие технические условия, а также ГОСТ'ом 11047-72 „Детали и изделия деревянные для малоэтажных жилых и общественных зданий" Технические условия.

Инв.№ подл. | Подпись и дата | Взам. инв. №

Нормокон.	Клочков		
Рук.маст.	Сигорский		
Гл.конст.	Вольф		
ГИП	Клочков		
ГАП	Галенко		
Рук.гр.	Цуканова		
Инж.ст.	Юрина		
Сверил	Юрина		

Привязан:

Инв. №

Т.п. 184-000-702.87

Однокомнатный садовый летний домик с мансардой и кухней

Стадия	Лист	Листов
Р.П.	2	9

Пояснительная записка

Роснипиагропром г. Москва 1987г.

Альбом II

ИО-1

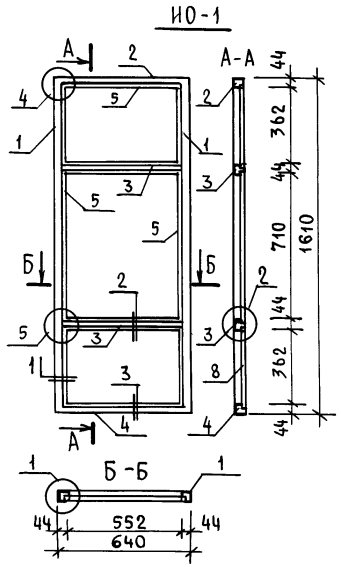

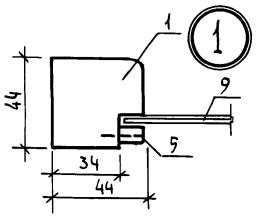

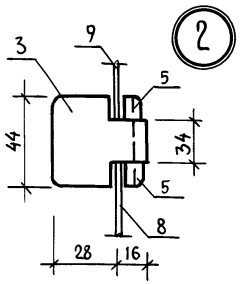

Марка	N поз.	Наименование	Сечение, мм до строжки	Сечение, мм после строжки	Длина мм	Объем м³	Кол. шт	Общий объем м³	Масса кг	ГОСТ	Груп. кач.	Абс. влаж
ИО-1	1	Переплет	50×50	44×44	1610	0.0040	2	0.008	40	8486-86	1	12
	2	Переплет	50×50	44×44	640	0.0016	1	0.0016	0.80	—"—	1	12
	3	Переплет	50×50	44×44	628	0.0011	2	0.0022	1.10	—"—	1	12
	4	Переплет	50×50	44×44	640	0.0016	1	0.0016	0.80	—"—	1	12
	5	Штапик	16×16	10×10	6700	0.0017	1	0.0017	0.8	11214-78	1	12
	6	Слив	—	19×22	640	0.0004	1	0.0003	0.15	11214-78	1	12
	7	Раскладка Т-2	—	24×19	3940	0.0008	1	0.0036	1.80	8242-75	1	12
						Итого:		0.0189	9.45			
	8	Стекло оконное	568×378				2			111-78		
	9	—"—	568×726				1			—"—		
ИДО-1		Доска подоконная	32×100	26×80	2776	0.0084	1	0.0084	4.20		1	12

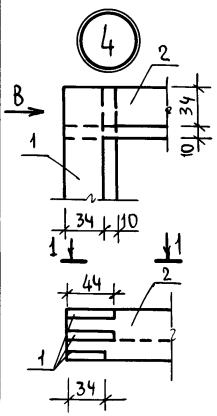

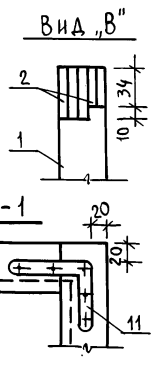

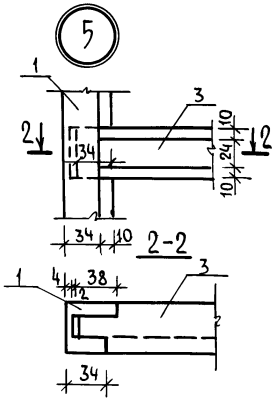

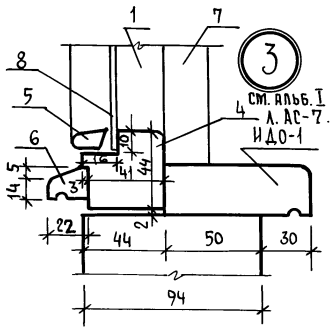

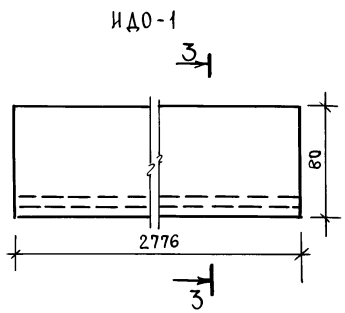

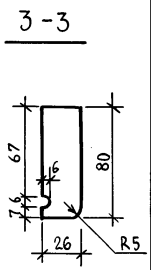

Лист читать совместно с листом 4

Нормокон.	Клочков	
Рук. маст.	Сигорский	
Гл. конст.	Вольф	
ГАП	Галенко	
ГИП	Клочков	
Рук. гр.	Цуканова	
Арх.	Алексеева	
Сверил	Юрина	

т.п. 184-000-702.87

Однокомнатный садовый летний домик с мансардой и кухней

Блок остекления веранды ИО-1

Доска подоконная ИДО-1

Стадия	Лист	Листов
Р.П.	3	

Роснипиагропром г. Москва

22628-02 5

Инв. № подл. | Подпись и дата | Взам. инв. №

Альбом II

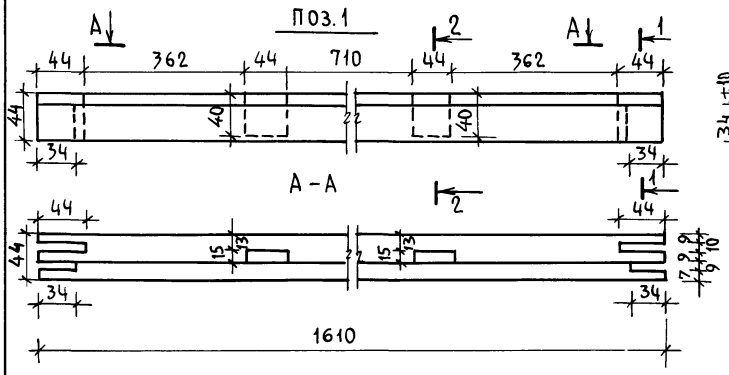

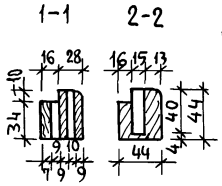

Марка	№ поз.	Наименование	Профиль	Длина мм	К-во шт	Масса кг	ГОСТ
ИО-1	10	Петля накладная ПН3-85			2		5088-86
	11	Угольник оконный УГ75-1			4		5090-86
	12	Завертка врезная ЗР2-1			1		5090-86

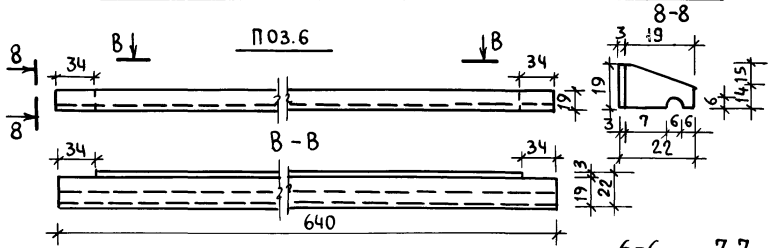

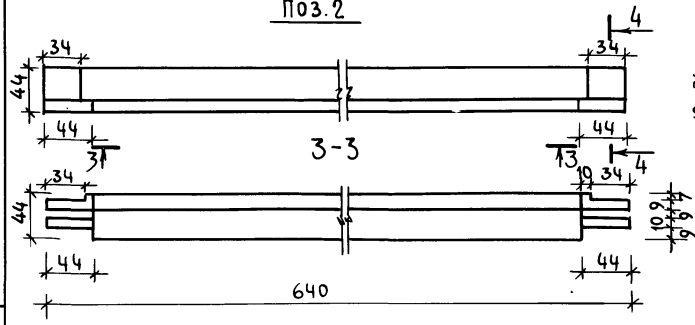

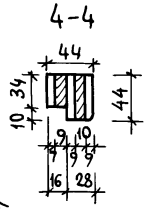

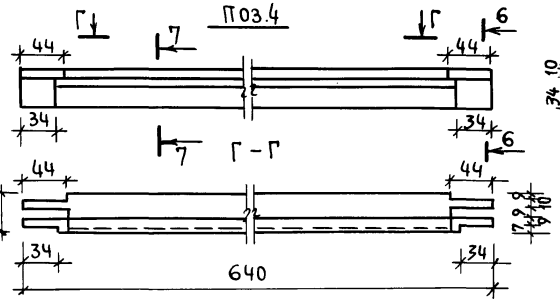

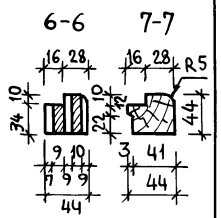

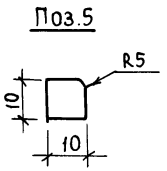

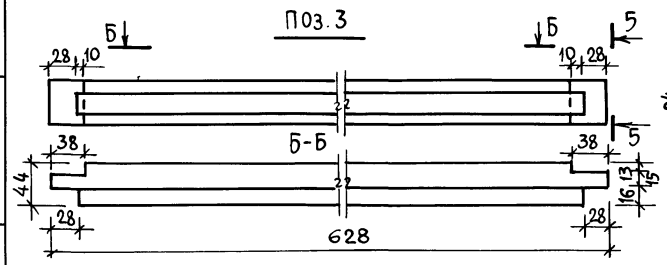

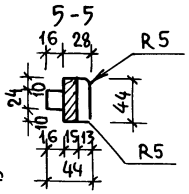

Лист читать совместно с листом 3

Нормок.	Клочков	
Рук.маст.	Сигорский	
Гл.констр.	Вольф	
ГАП	Галенко	
ГИП	Клочков	
Рук.гр.	Цуканова	
А.рх.	Алексеева	

Т.П. 184-000-702.87

Однокомнатный садовый летний домик с мансардой и кухней

Стадия	Лист	Листов
Р.П.	4	

Блок остекления веранды ИО-1. Позиции 1÷6

Роснипиагропром г. Москва

Инв.№ подл. | Подпись и дата | Взам.инв.№

22628-02 6

Альбом II

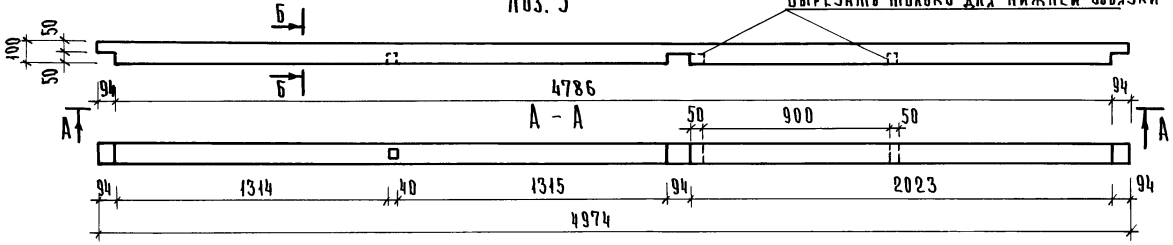

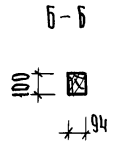

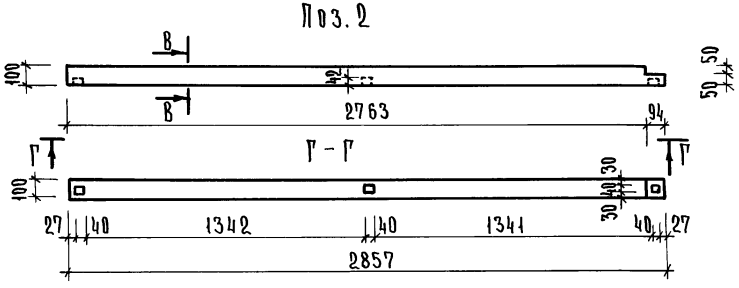

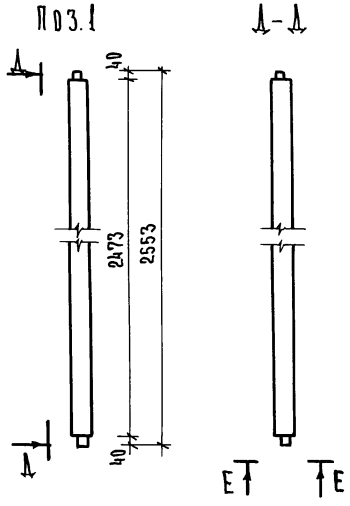

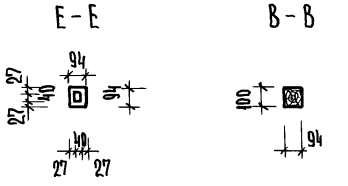

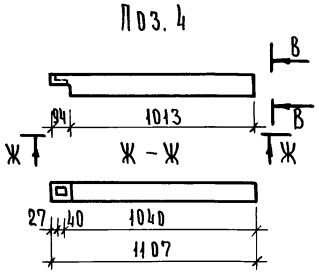

Марка	N поз.	Наименование	Сечение, мм до строжки	Сечение, мм после строжки	Длина мм	Объем ед. м³	Кол. шт.	Общий объем м³	Масса кг.	Гост	Гр. кач. древ.	Абс. влаж. %
КВ-1	1	Стойка	100×100	94×94	2553	0.026	6	0.156	78	8486-86	1	22
	2	Обвязка	100×100	94×100	2857	0.030	2	0.060	30	—"—	1	22
	3	Обвязка	100×100	94×100	4974	0.050	2	0.100	50	—"—	1	22
	4	Обвязка	100×100	94×100	1107	0.010	3	0.030	15	—"—	1	22
	5	Стойка	50×100	44×94	816	0.004	14	0.056	28	—"—	1	22
	6	Ригель оконный	50×100	44×94	1288	0.006	4	0.024	12	—"—	1	22
	7	Обшивка	16×100	94×13	12.30 м²			0.200	100	—"—	1	22
	8	Ригель дверной	50×100	44×94	1013	0.004	1	0.004	2	—"—	1	22
	9	Поручни	50×100	44×94	1916	0.010	1	0.010	5	—"—	1	22
	10	Раскосы	50×100	44×94	980	0.005	2	0.010		—"—	1	22
						Итого		0.650	320			

1. Позиции 5÷10 – погонажный строганый пиломатериал.

Нормокон.	Клочков	
Рук. маст.	Сигорский	
Гл. конст.	Вольф	
Гип	Клочков	
Гап	Галенко	
Рук. груп.	Цуканова	
Инж.	Юрина	
Сверил	Юрина	

Т. п. 184-000-702.87

Однокомнатный садовый летний домик с мансардой и кухней

Стадия	Лист	Листов
Р.П.	5	

Каркас веранды КВ-1 Спецификация

Роснипиагропром г. Москва

Копировал: Крупенко

22628-02 7

Инв. № подл. | Подпись и дата | Взам. инв. №

Альбом III

Поз. 3

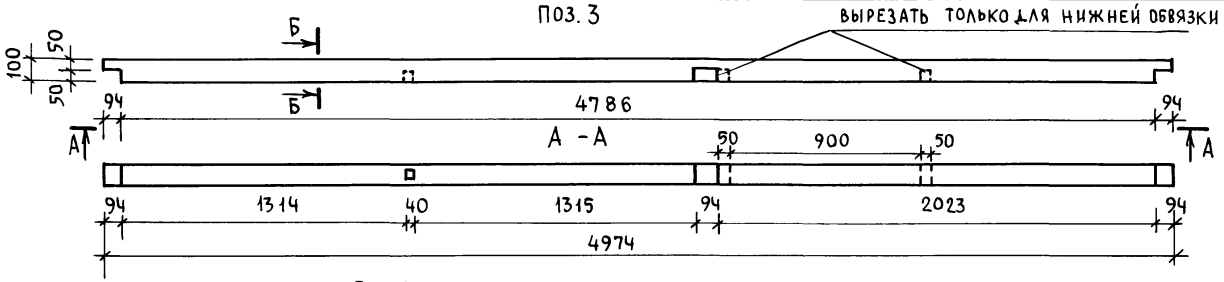

Б - Б

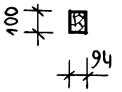

Поз. 2

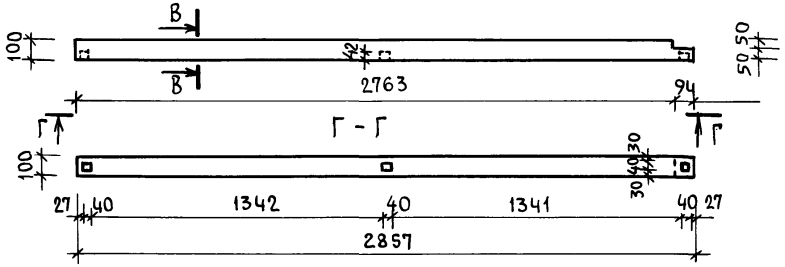

Поз. 1

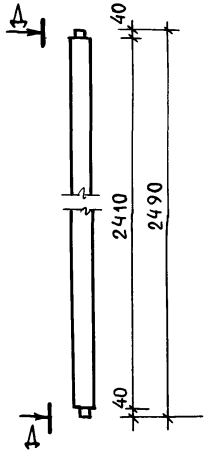

Д-Д



Е-Е

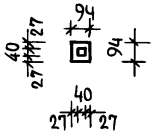

В-В



Поз. 4

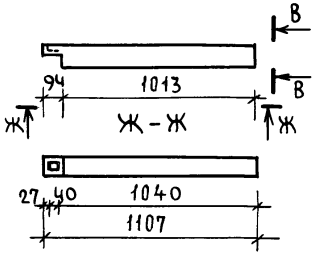

Марка	N поз.	Наименование	Сечение, мм до отрожки	Сечение, мм после строжки	Длина мм	Объем ед. м³	Кол. шт.	Общий объем м³	Масса кг	ГОСТ	Гр. кач. древ.	Абс. влаж. %
КВ-2	1	Стойка	100×100	94×94	2490	0.025	6	0.150	75	8486-86	1	22
	2	Обвязка	100×100	94×100	2857	0.030	2	0.060	30	—"—	1	22
	3	Обвязка	100×100	94×100	4974	0.050	2	0.100	50	—"—	1	22
	4	Обвязка	100×100	94×100	1107	0.010	3	0.030	15	—"—	1	22
	5	Стойка	50×100	44×94	753	0.004	14	0.056	28	—"—	1	22
	6	Ригель оконный	50×100	44×94	1288	0.006	4	0.024	12	—"—	1	22
	7	Обшивка	16×100	94×13	5.06 м²			0.081	40,5	—"—	1	22
	8	Ригель дверной	50×100	44×94	1013	0.004	1	0.004	2	—"—	1	22
	9	Поручни	50×100	44×94	1916	0.010	1	0.010	5	—"—	1	22
	10	Раскосы	50×100	44×94	980	0.005	2	0.010	5	—"—	1	22
					Итого			0.525	257.5			

1. Позиции 5÷10 — погонажный строганый пиломатериал.

Нормокон.	Клочков	
Рук. маст.	Сигорский	
Гл. констр.	Вольф	
ГИП	Клочков	
ГАП	Галенко	
Рук. гр.	Цуканова	
Инж.	Юрина	
Сверил	Юрина	

Т.П. 184-000-702.87

Однокомнатный садовый летний домик с кухней

Стадия	Лист	Листов
Р.П.	6	

Каркас веранды КВ-2. Спецификация

Роснипиагропром г. Москва

22628-02 8

Инв. № подл. | Подпись и дата | Взам. инв. №

Альбом II

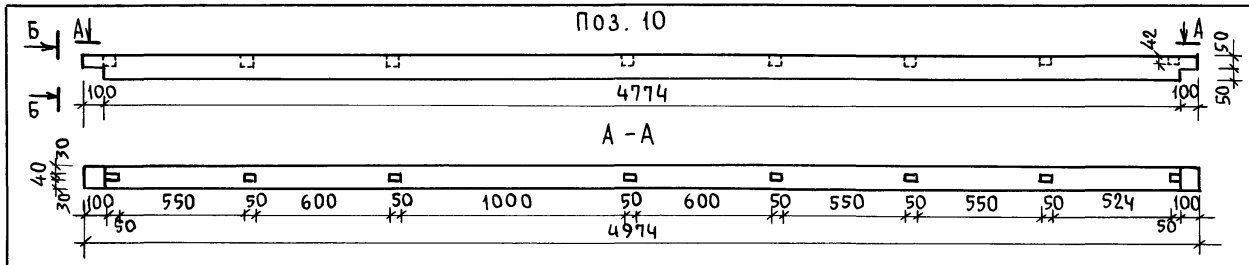

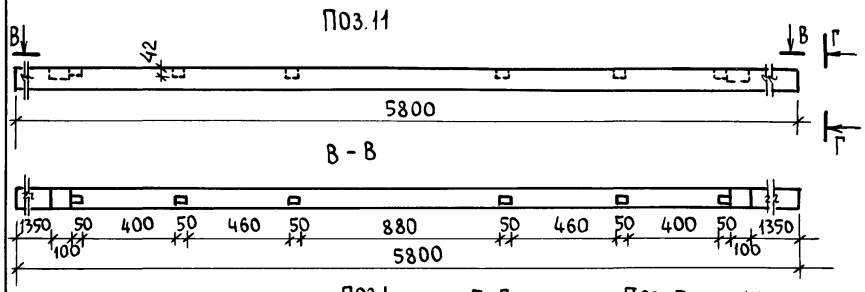

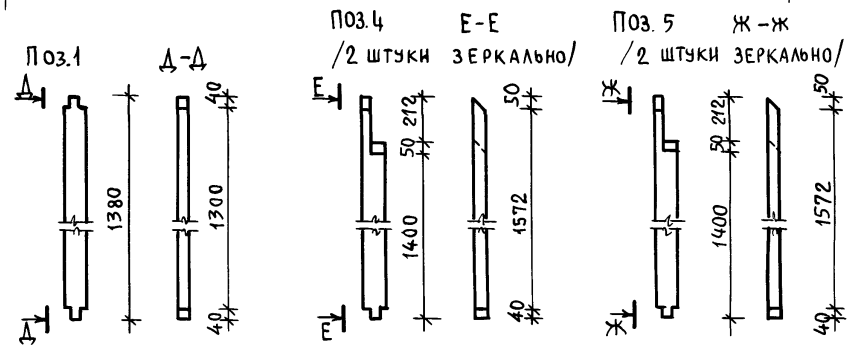

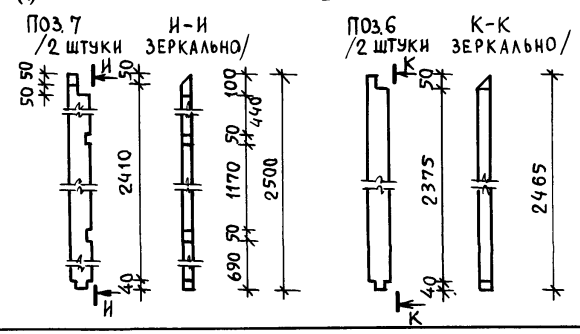

Марка	№ поз.	Наименование	Сечение, мм до строжки	Сечение, мм после строжки	Длина мм	Объем ед. м³	Кол. шт.	Общий объем м³	Масса кг	ГОСТ	Гр. кач. древ.	Абс. влаж. %
КМ-1	1	Стойка	50×100	—"—	1380	0.007	16	0.112	56	8486-86	1	22
	2	Стойка	50×100	—"—	1300	0.006	8	0.048	18	—"—	1	22
	3	Ригель оконный	50×100	—"—	1020	0.005	4	0.020	10	—"—	1	22
	4	Стойка	50×100	—"—	1662	0.008	4	0.032	16	—"—	1	22
	5	Стойка	50×100	—"—	2137	0.011	4	0.044	22	—"—	1	22
	6	Стойка	50×100	—"—	2465	0.012	4	0.048	24	—"—	1	22
	7	Стойка	50×100	—"—	2500	0.013	4	0.052	26	—"—	1	22
	8	Стойка	50×100	—"—	650	0.003	2	0.006	3	—"—	1	22
	9	Раскосы	50×100	—"—	1430	0.008	4	0.028	14	—"—	1	22
	10	Обвязка	100×100	—"—	4974	0.050	4	0.200	100	—"—	1	22
	11	Обвязка	100×100	—"—	5800	0.058	2	0.116	58	—"—	1	22
	12	Обшивка манс.	16×100	13×94	44 м²			0.704	352	8242-75	1	22
	13	Наличник тип1	—	13×54	17,9 п.м			0.013	7	—"—	1	12
	14	Наличник тип2	—	13×34	6.8 п.м			0.003	2	—"—	1	12
						Итого:		1.428	708			

1. Позиции 2;3;8;9 – погонажный нестроганый пиломатериал.

Нормокон.	Клочков	
Рук. маст.	Сигорский	
Гл. констр.	Вольф	
ГИП	Клочков	
ГАП	Галенко	
Рук. гр.	Цуканова	
Инж.	Юрина	
Сверил	Юрина	

Т.П. 184-000-702.87

Однокомнатный садовый летний домик с мансардой и кухней

Стадия	Лист	Листов
Р.П	7	

Каркас мансарды КМ1
Спецификация

Роснипиагропром г. Москва

Инв. № подл. | Подпись и дата | Взам. инв. №

Альбом II

Поз. 1

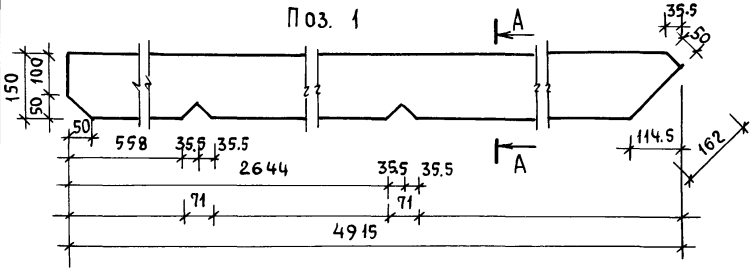

Поз. 2

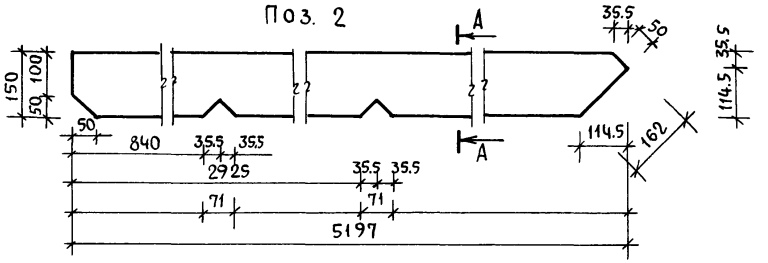

Поз. 4

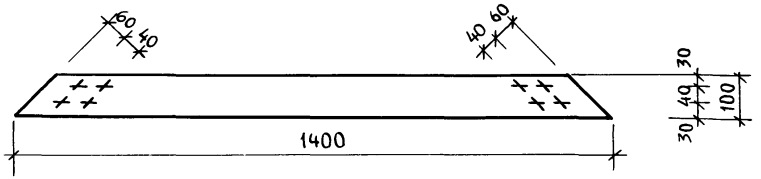

Поз. 13 /2 штуки

Б-Б ЗЕРКАЛЬНО/

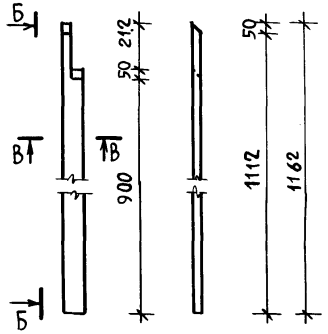

В-В

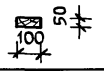

Поз. 5

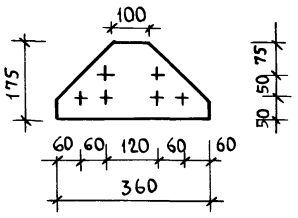

Марка	№ поз.	Наименование	Сечение, мм: до отрожки	Сечение, мм: после отрожки	Длина, мм	Объем ед., м³	Кол., шт.	Общий объем, м³	Масса, кг	ГОСТ	Гр. кач. древ.	Абс. влаж. %
КК-1	1	Стропильная нога	50×150	—"—	4915	0.037	9	0.333	166.5	8486-86	1	22
	2	Стропильная нога	50×150	—"—	5197	0.040	3	0.120	60	—"—	1	22
	3	Мауэрлат	50×100	—"—	4974	0.025	2	0.050	25	—"—	1	22
	4	Затяжка стропил	50×100	—"—	1400	0.007	10	0.070	35	—"—	1	22
	5	Накладка	50×175	—"—	360	0.003	10	0.030	15	—"—	1	22
	6	Опорный брус	50×50	—"—	400	0.001	12	0.012	6	—"—	1	22
	7	Коньковый брус	50×150	—"—	6000	0.045	1	0.045	22.5	—"—	1	22
	8	Обрешетка	50×50	—"—	125 п.м			0.313	156,5	—"—	1	22
	9	Карнизный настил	19×100	16×94	53 п.м			0.101	50,5	—"—	1	22
	10	Лобовая доска	25×200	22×194	5500	0.028	4	0.112	56	—"—	1	22
	11	Прогон	50×100	—"—	2300	0.012	1	0.012	6	—"—	1	22
	12	Прогон	50×150	—"—	2974	0.022	1	0.022	11	—"—	1	22
	13	Стойка	50×100	—"—	1162	0.006	4	0.024	12	—"—	1	22
	14	Стойка	50×100	—"—	1262	0.006	3	0.018	9	—"—	1	22
	15	Обшивка фронт.	16×100	13×94	18.75 м²			0.300	150	8242-75	1	22
	16	Подшивка фронтонных свесов	16×100	13×94	97.58 п.м			0.160	80	8242-75	1	22
	17	Прогон	50×50	—"—	1500	0.004	1	0.004	2			
							Итого:	1.726	863			

1. Позиции 3;6 ÷ 17 — погонажный пиломатериал.

Нормокон	Клочков	
Рук. маст.	Сигорский	
Гл. констр.	Вольф	
ГИП	Клочков	
ГАП	Галенко	
Рук. гр.	Цуканова	
Инж.	Юрина	
Сверил	Юрина	

т.п. 184-000-702.87

Однокомнатный садовый летний домик с мансардой и кухней

Стадия	Лист	Листов
Р.П.	8	

Каркас крыши КК-1
Спецификация

Роснипиагропром г. Москва

Инв. № подл. | Подпись и дата | Взам. инв. №

Альбом II

Поз. 1

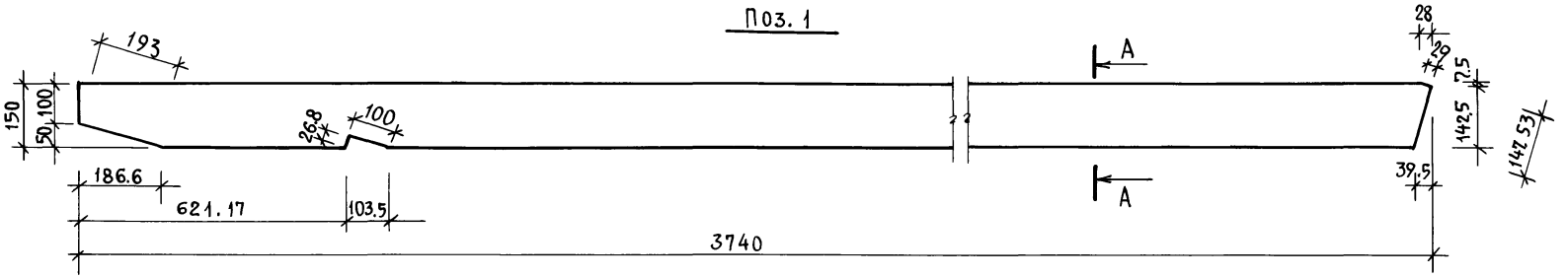

1-1

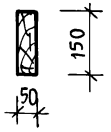

Поз. 3

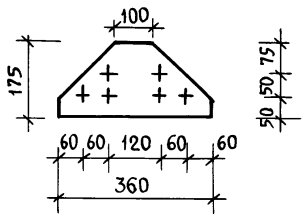

Марка	№№ поз	Наименование	Сечение, мм до строжки	Сечение, мм после строжки	Длина мм	Объем ед. м³	Кол. шт.	Общий объем м³	Масса кг	ГОСТ	Гр. кач. древ.	Абс. влаж. %
КК-2	1	Стропильная нога	50×150	—	3740	0.028	12	0.336	168	8486-86	1	22
	2	Мауэрлат	50×100	—	4974	0.025	2	0.050	25	—"—	1	22
	3	Накладка	50×175	—	360	0.003	10	0.030	15	—"—	1	22
	4	Коньковый брус	50×150	—	6000	0.045	1	0.045	22.5	—"—	1	22
	5	Обрешетка	50×50	—	128 п.м			0.320	160	—"—	1	22
	6	Карнизный настил	19×100	16×94	72 п.м			0.137	68.5	—"—	1	22
	7	Лобовая доска	25×200	22×194	4000	0.020	4	0.080	40	—"—	1	22
	8	Обшивка фронтона	16×100	13×94	3,04 м²			0.050	25	8242-75	1	22
	9	Подшивка фронтона	16×100	13×94	74.0 п.м			0.118	59	—"—	1	22
	10	Подшивка потолка	16×100	13×94	32.0 м²			0.512	256	—"—	1	22
		Итого						1.678	839			

Нормокон.	Клочков	
Рук. маст.	Сигорский	
Гл. констр.	Вольф	
ГИП	Клочков	
ГАП	Галенко	
Рук. гр.	Цуканова	
Инж.	Юрина	

т.п. 184-000-702.87

Однокомнатный садовый летний домик с кухней

Стадия	Лист	Листов
Р.П.	9	

Каркас крыши КК-2. Спецификация

Роснипиагропром г. Москва

Инв. № подл. | Подпись и дата | Взам. инв. №

Альбом II

Поз. 1; 2 и 8

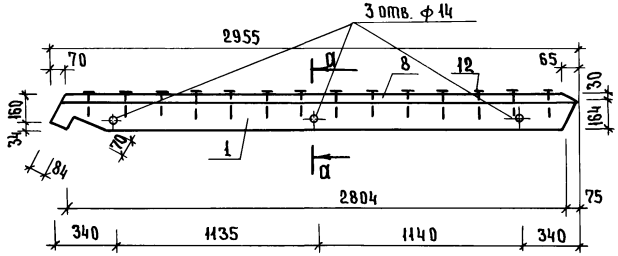

Марка	NN поз.	Профиль	Длина мм	Кол. шт.	Масса в кг			Гост
					Поз.	Всех поз.	Марки	
Шпилька	13	ф12	812	1	0.7211	0.7211	0.7211	2990-71*
Гайка	14	Гайка М12	—	1	0.0154	0.0154	0.0154	5915-70*
Масса изделия: 0.736 кг.								

а - а

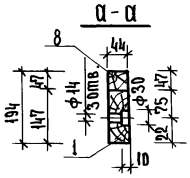

Поз. 5; 7

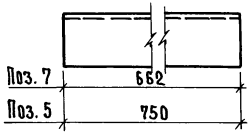

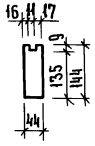

Поз. 3

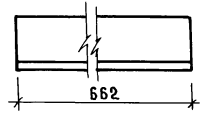

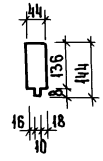

Поз. 6

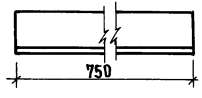

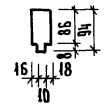

Поз. 4

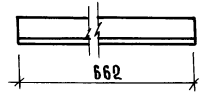

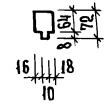

Болт стяжной поз. 10

(гайка и шайбы условно не показаны)

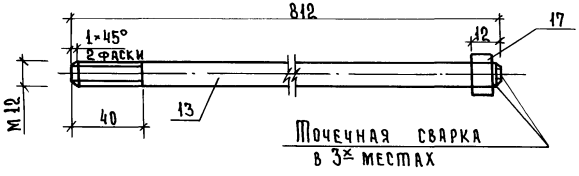

1. Чертеж читать совместно с листом N11.

Нормокон.	Клочков		
Рук. маст	Сигорский		
Гл. констр.	Вольф		
Гап	Галенко		
Гип	Клочков		
Рук. гр.	Цуканова		
Ст. арх.	Семина		

Копировал: Крупенко

т.п. 184-000-702.87

Однокомнатный садовый летний домик с мансардой и кухней

Лестничный марш ЛМ-1

Стадия	Лист	Листов
Р.П.	10	

Роснипиагропром г. Москва

22628-02 12

Инв. № подл. | Подпись и дата | Взам. инв. №

Альбом II

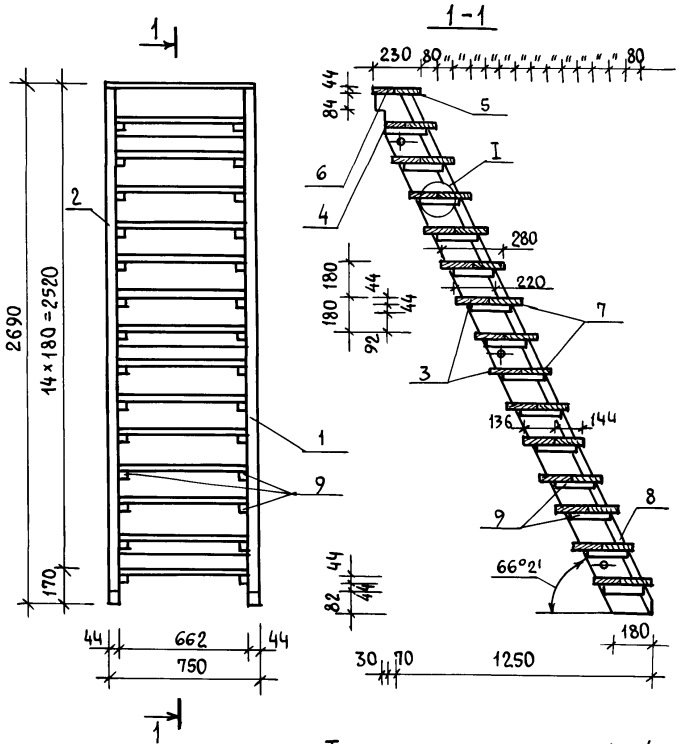

Тетива крыльца поз. 13 /2 шт/

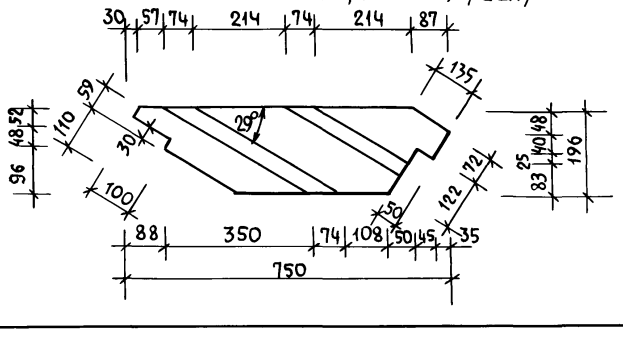

№ поз.	Наименование	Сечение, мм до строжки	Сечение, мм после строжки	Длина мм	Объем ед. м³	Кол. шт.	Общий объем м³	Масса кг	ГОСТ	Гр. кач. древ.	Абс. вл. %
1	Тетива правая	50×150	44×147	2955	0.0222	1	0.0222		8486-86	1	18
2	Тетива левая	50×150	44×144	2955	0.0222	1	0.0222		"	1	"
3	Проступь	50×150	44×144	662	0.0050	13	0.0645		"	2	"
4	Проступь	50×75	44×72	662	0.0025	1	0.0025		"	"	"
5	Проступь	50×150	44×144	750	0.0055	1	0.0056		"	"	"
6	Проступь	50×100	44×54	750	0.0038	1	0.0038		"	"	"
7	Проступь	50×150	44×144	662	0.0050	14	0.0695		"	"	"
8	Брусок	50×50	44×47	2905	0.0073	2	0.0145		"	"	"
9	Брусок	50×50	44×44	220	0.0006	28	0.0154		"	2	"
					Итого:		0.2202	110,1			
10	Болт стяжной М12 ℓ=812 с гайкой М12 и 2-мя шайбами 12					3 компл		2,33	стр. 18 5915-70* / 11371-78*		
11	Гвозди К3×80					116		0.52	4028-63*		
12	Гвозди К3,5×90					28		0.19	"		
					Масса марша:			113,14 кг			
	Итого с перильным ограждением						0.2802	141 кг			

1. Все элементы лестничного марша должны быть гладко остроганы и в местах соединения пригнаны плотно, без зазоров.
2. Спецификацию поз. 13 см. лист АС-13 Альбом I.
3. Чертеж читать совместно с листом N10.

Нормокон.	Клочков	
Рук. маст.	Сигорский	
Гл. констр.	Вольф	
ГАП	Галенко	
ГИП	Клочков	
Рук. гр.	Цуканова	
Ст. арх.	Семина	

т.п. 184-000-702.87

Однокомнатный садовый летний домик с мансардой и кухней

Стадия	Лист	Листов
Р.П.	11	

Лестничный марш ЛМ-1. Спецификация

Роснипиагропром г. Москва

Инв. № подл. | Подпись и дата | Взам. инв. №

Альбом II

ХОМУТ Х-1 (Х-2)

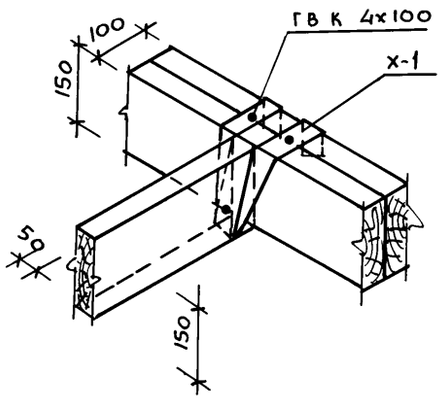

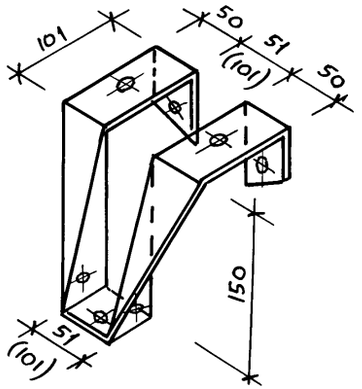

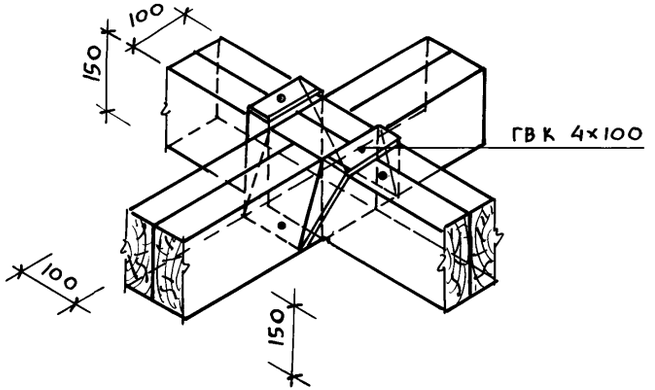

ХОМУТ Х-1,(Х-2)

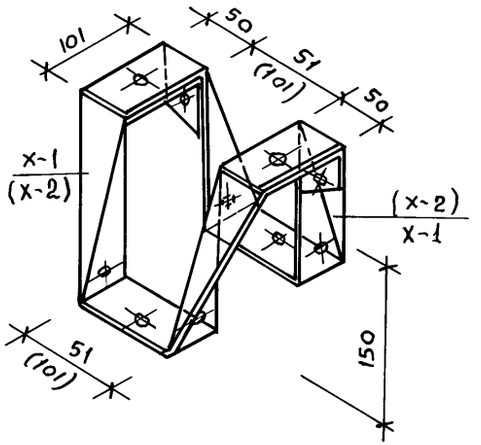

РАЗВЕРТКА ХОМУТА Х-1,(Х-2)

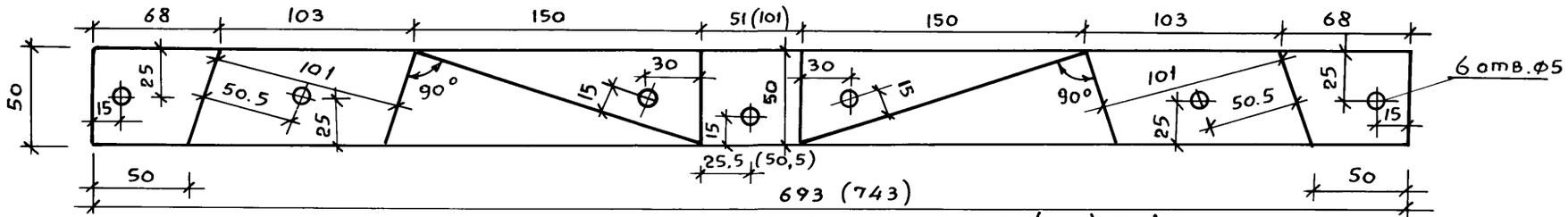

РАЗВЕРТКА ХОМУТА -(Х-2), Х-1

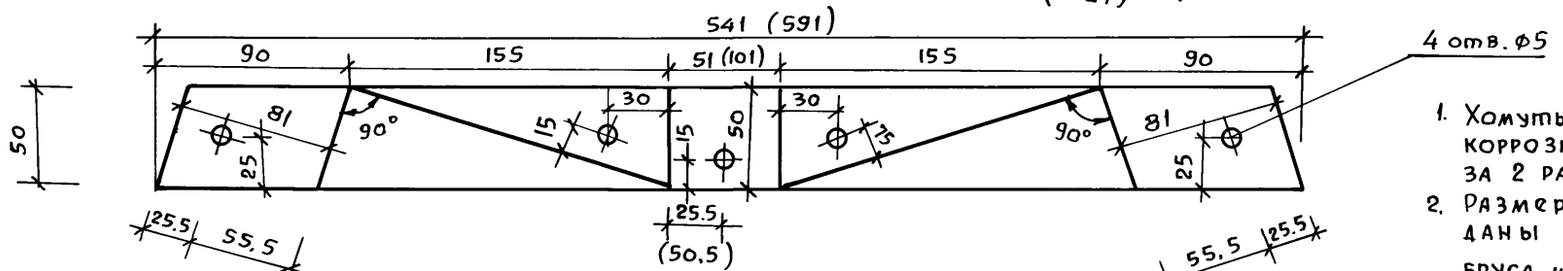

1. Хомуты покрыть антикоррозийным лаком за 2 раза.
2. Размеры в скобках даны для подвесного бруса шириной 100мм.

СПЕЦИФИКАЦИЯ ХОМУТОВ

Марка	Наименование	Профиль	Длина мм	Кол шт.	Масса кг 1шт	ГОСТ
Х-2	Хомут Х-2	50×5	693 (743)		1,36 (1.46)	103-76*
Х-1	Хомут Х-1	50×5	541 (591)		1.10 (1,16)	103.76*

Нормоконт.	Клочков		Т. П. 184-000-702.87
Рук.маст.	Сигорский		
ГАП	Галенко		
ГИП	Клочков		Однокомнатный садовый летний домик с мансардой
Ст. инж.	Юрина		Стадия: Р.П. Лист: 12 Листов:
Сверил	Юрина		Хомуты Х-1 и Х-2 сталь прокатная по ГОСТ 103-76
			РОСНИПИАГРОПРОМ г. Москва

22628-02

14

Копировал

Формат 12г

Инв.№ подл. | Подпись и дата | Взам.инв.№

gost.e-ecolog.ru