ТИПОВОЙ ПРОЕКТ 184-000-702.87

ОДНОКОМНАТНЫЙ САДОВЫЙ ЛЕТНИЙ ДОМИК С МАНСАРДОЙ И КУХНЕЙ

/СТЕНЫ ИЗ КИРПИЧА/ ДЛЯ ЗАСТРОЙКИ ТЕРРИТОРИЙ САДОВОДЧЕСКИХ ТОВАРИЩЕСТВ

АЛЬБОМ I

АРХИТЕКТУРНО – СТРОИТЕЛЬНЫЕ ЧЕРТЕЖИ;
ГАЗОСНАБЖЕНИЕ; ЭЛЕКТРОСНАБЖЕНИЕ.
ВЕДОМОСТЬ ПОТРЕБНОСТИ В МАТЕРИАЛАХ

22528 - 01
ЦЕНА 1-97

gost.e-ecolog.ru

ТИПОВОЙ ПРОЕКТ 184-000-702.87

ОДНОКОМНАТНЫЙ САДОВЫЙ ЛЕТНИЙ ДОМИК С МАНСАРДОЙ И КУХНЕЙ /стены из кирпича/

АЛЬБОМ I

СОСТАВ ПРОЕКТА

АЛЬБОМ I - АРХИТЕКТУРНО-СТРОИТЕЛЬНЫЕ ЧЕРТЕЖИ
ГАЗОСНАБЖЕНИЕ. ЭЛЕКТРОСНАБЖЕНИЕ.
ВЕДОМОСТЬ ПОТРЕБНОСТИ В МАТЕРИАЛАХ.
АЛЬБОМ II - ИЗДЕЛИЯ ЗАВОДСКОГО ИЗГОТОВЛЕНИЯ
АЛЬБОМ III - СМЕТЫ

РАЗРАБОТАН
ПРОЕКТНЫМ ИНСТИТУТОМ
„РОСНИПИАГРОПРОМ"
ГЛАВНЫЙ ИНЖЕНЕР ИНСТИТУТА /Гущин В.Н./
ГЛАВНЫЙ АРХИТЕКТОР ИНСТИТУТА /Семидушнов Г.Д./
ГЛАВНЫЙ АРХИТЕКТОР ПРОЕКТА /Галенко Н.А./
ГЛАВНЫЙ ИНЖЕНЕР ПРОЕКТА /Клочков А.П./

ПРОЕКТ УТВЕРЖДЕН
ГОССТРОЕМ РСФСР
ПОСТАНОВЛЕНИЕ N 112 ОТ 29.07.1987г.

© ЦИТП Госстроя СССР, 1988

Альбом I

Содержание альбома

Наименование	Лист	Стр.
Содержание альбома	1	2
Общие данные /начало/	2	3
Общие данные /продолжение/	3	4
Общие данные /продолжение/	4	5
Общие данные /окончание/	5	6
Примерная схема генплана	6	7
Фасады в осях 1-3; А-Г	АС-1	8
Фасады в осях 3-1; Г-А	АС-2	9
Фасады /вариант/	АС-3	10
Фасады /вариант/	АС-4	11
Фасады /вариант/	АС-5	12
Планы	АС-6	13
Разрезы 1-1; 2-2	АС-7	14
Порядовки. Узлы	АС-8	15
План фундаментов. Сечения		
План полов по балкам	АС-9	16
План междуэтажного перекрытия		
Узлы. Спецификация	АС-10	17

Наименование	Лист	Стр.
Каркас мансарды. Спецификация	АС-11	18
Мансарда. Узлы	АС-12	19
План стропил	АС-13	20
Стропила. Узлы. Спецификация	АС-14	21
Каркас веранды. Сечения	АС-15	22
Каркас веранды. Узлы. Спецификация	АС-16	23
Лестница на мансарду. Узлы. Спецификация	АС-17	24
Крыльцо. Спецификация	АС-18	25
Отопительная печь П-5	АС-19	26
Отопительная печь П-5. Спецификация	АС-20	27
Противопожарные мероприятия	АС-21	28
Сводная спецификация /начало/	АС-22	29
Сводная спецификация /окончание/	АС-23	30
Вариант приготовления пищи на баллонном газе	ГС-1	31
Общие данные	ЭО-1	32
Планы расположения	ЭО-2	33
Ведомость потребности в материалах/начало/	ВМ-1	34
Ведомость потребности в материалах/окончание/	ВМ-2	35

Инв. № подл. | Подпись и дата | Взам. инв. №

Привязан

Инв. №

Нормокон.	Клочков	
Рук. маст	Сигорский	
Гл. констр.	Вольф	
ГАП	Галенко	
ГИП	Клочков	
Рук. гр.	Цуканова	
Ст. арх.	Семина	

т.п. 184-000-702.87

Одномнатный садовый летний домик с мансардой и кухней

Стадия	Лист	Листов
Р.П.	1	

Содержание альбома

Росинпагропром г. Москва 1987г.

22628-01 3

Альбом I

Технико-экономические показатели

Наименов.	Характеристика	Всего	На 1 м² сумм. пл.
Площадь м²	Застройки	31.97	
	Общая	16.23	
	Мансарды	13.65	
	Веранды	7.23	
	Суммарная	37.11	
Объем строительный, м³		108.52	2.92
Общая сметная стоимость т.р. в том числе:		3.25	0.088
строительно-монтажных работ		3.25	0.088
Расход материалов	Цемент т	0.567	0.015
	Сталь в натуральном исчислении т	0.070	0.002
	Лесоматериалы м³	7.7	0.207
	Кирпич тыс. шт.	8.56	0.231
Построечно-трудовые затраты чел. дн.		82.31	2.22
Масса конструкций и материалов /без учета фундаментов/, т		38.7	1.043

Наибольшая масса монтажного элемента /балка перекрытия/ — 0.040 т

Климатические районы и подрайон СССР II; III и Iв

Вес снегового покрова — 100 кгс/м² / 1.00 кПа

Скоростной напор ветра — 48 кгс/м² / 0.48 кПа

Расчетная температура наружного воздуха — минус 10°С

Инженерно-геологические условия — обычные

Ориентация — свободная

Степень огнестойкости — пятая

Строительные конструкции и отделка

Наименов.		Характеристика
Фундаменты		Столбчатые — из керамич. кирпича
Перекрытие		По деревянным балкам с обшивкой
Стены	Первого эт. с ▽-0.270	Из силикатного кирпича ГОСТ 379-79, толщиной — 250 мм
	Мансарды	Деревянные каркасные, толщина стен: наружных — 126 мм, внутренних — 113 мм
Лестница		Деревянная на мансарду
Крыша		Двускатная по деревянным стропилам кровля — волнистые асбесто-цементные листы „М-80" ГОСТ 348-76
Двери		Серия 1.136.5-19
Окна	В комнате	Серия 1.136.5-16 ч.I со спар. переплет.
	На веранде	С одинарным остеклением, индивидуальные
Полы	В комнате и на веранде	Дощатые по балкам
Отделка	Стены комнат	Мокрая штукатурка с клеевой окраской
	Наружные поверхности стен	Кладка стен под расшивку швов
	Цоколь	Оштукатурить цементным раствором
	Потолки	Подшивка тесом в четверть

Максимальная масса монтажного элемента конструкции /обвязка/ — 0.04 т

Инженерное оборудование и эксплуатационные показатели

Наименов.	Характеристика
Отопление	Печь отопительная П-5 расчетная наружная t=-5°С, расход тепла 2800 ккал/час
Вентиляция	Естественная
Водоснабжение	От уличных водоразборных колонок или шахтных колодцев
Канализация	Дворовая уборная /пудр-клозет/
Оборудование кухни	Печь отопительная П-5 по типовому проектному решению 903-09-7
	Газовая плита на баллонном газе /вариант/
Электроосвещение	Лампа накаливания 220 в; потребная мощность силового ввода 3,0 квт

Перечень примененных типовых конструкций

Серия	Наименование
1.136.5-16 часть 1	Окна и балконные двери с двойным остеклением для жилых зданий
1.136.5-19	Двери входные наружные тамбурные и служебные для жилых зданий
17280-79	Подоконные деревянные доски
903-09-7	Печи отопительные и отопительно-варочные /из кирпича на твердом топливе/

Настоящий проект разработан в соответствии с ведомственными строительными нормами Госгражданстроя „Застройка территорий садоводческих товариществ", здания и сооружения. Нормы проектирования. /ВСН-43-85/, утвержденными приказом № 404 от 11 декабря 1985 года, а также ГОСТ'ом 26283-86 „Домики летние садовые," /в том числе по взрывопожарной безопасности/.

Гл. архитектор проекта /Галенко Н.А./

Гл. инженер проекта /Клочков А.П./

Инв. №		
Нормокон	Клочков	
Рук.маст.	Сигорский	
Гл.констр.	Вольф	
ГАП	Галенко	
ГИП	Клочков	
Рук. гр.	Цуканова	
Ст. арх.	Семина	
Сверил	Юринд	

Привязан

Т.П. 184-000-702.87

Однокомнатный садовый летний домик с мансардой и кухней

Стадия	Лист	Листов
Р.П.	2	

Общие данные /начало/

Роснипиагропром г.Москва 1987г

Инв.№ подл. | Подпись и дата | Взам. инв.№

Альбом I

Подготовительные работы

До начала строительных работ проект дома необходимо согласовать с соответствующими районными организациями и привязать к местным условиям, с учетом категории грунта, уровня грунтовых вод, горизонтальной и вертикальной планировки и общего благоустройства коллективного сада. Ориентация дома свободная.

С площадки, на которой строится домик /с учетом отмостки/, снимается растительный слой, который рекомендуется впоследствии использовать в качестве корнеобитаемого слоя.

Разбивка фундаментов производится в следующем порядке: наметив один из углов дома забивают колышек, одевают на него прямоугольный треугольник из тонких досок и по прямой линии отмечают длину оси продольной стены и длину оси поперечной стены, забивают 2й и 3й колышки; затем угольник переносят в противоположный угол и после определения размеров осей забивают 4й колышек. Полученный прямоугольник проверяется по диагоналям, т.е. сугла на угол. Разница в размерах диагоналей допускается до 2 см.

После определения и проверки размеров прямоугольника на расстоянии 1.0-1.5 м от осевых линий устраивается обноска из кольев высотой 1.0м из обрезных досок на высоту 70 см от земли. Доски обноски должны быть параллельны сторонам здания и прибиваются горизонтально к кольям с наружной стороны.

На верхних кромках обноски наносятся все осевые размеры, данные на плане фундаментов, забиваются гвозди и по осевым линиям натягивается шнур или тонкая проволока. После проверки правильности размеров, оси фундаментов наносятся на грунт.

Застройщику разрешается проявить свою инициативу в решении вида наружной и внутренней отделки домика, применения иных строительных материалов и изделий, другого размещения оконных проемов, конструкций пола и т.д. Вносимые в проект изменения подлежат согласованию с местными органами архитектуры.

Устройство фундаментов и цоколя

Большинство грунтов при замерзании обладают способностью пучения, поэтому вначале необходимо определить свойства грунта и, в зависимости от его свойств, глубины промерзания и уровня грунтовых вод, выяснить глубину заложения фундаментов у районного архитектора или в отделе коммунального хозяйства.

В местах установки столбчатых фундаментов выкапываются ямы глубиной, определенной при привязке проекта, в которых выкладывается фундамент. Между фундаментами по наружному периметру здания выкладывается кирпичный цоколь, который штукатурится цементным раствором, первый ряд кладки цоколя проверяется по горизонтали двухметровой отфугованной рейкой с уровнем.

В пучинистых грунтах цоколь выкладывается на песчаной подушке толщиной 15-20 см. Фундаменты, цокольная часть стен до отм. −0.270 и забирка выполняются из кирпича керамического рядового полнотелого обыкновенного „М-100" плотностью 1650 кг/м³, морозостойкостью Мрз 15 ГОСТ 530-80 на цементном растворе „М-25". Для отвода от дома поверхностных вод, вокруг наружных стен устраивается глинощебеночная отмостка по грунту, уплотненному щебнем.

По фундаментным столбикам устраиваются армокирпичные перемычки, арматура 3 ф 8А-I в слое цементного раствора „М-50", толщиной 50 мм.

Наружные стены выполняются из силикатного кирпича марки „100" ГОСТ 379-79 на растворе марки „25", начиная с отметки −0.270.

Инв. № подл. | Подпись и дата | Взам. инв. №

Привязан:

Инв. №

Нормокон	Клочков	
Рук. маст.	Сигорский	
Гл. констр.	Вольф	
ГАП	Галенко	
ГИП	Клочков	
Рук. гр.	Цуканова	
Ст. арх.	Семина	
Сверил	Юрина	

Т.П. 184-000-702.87

Однокомнатный садовый летний домик с кухней и мансардой

Стадия	Лист	Листов
Р.П.	3	

Общие данные /продолжение/

Роснипиагропром г. Москва 1987г.

Ниже уровня гидроизоляции кладка ведется на цементном растворе, выше – на цементно-известковом.

Кладка должна выполняться со строгим соблюдением перевязки швов, вертикальности стен, с тщательным заполнением швов раствором.

Кладка наружных стен выполняется под расшивку швов с наружной стороны, с внутренней стороны – в пустошовку с последующей улучшенной штукатуркой.

Состав кладочных растворов в объемных частях: цементный раствор марки „25" ; цемент марки „150", состав 1:3,5 /цемент; песок/.

Цементно-известковый раствор марки „25" ; цемент марки „150", состав 1:0,3:3,5 /цемент : известь : песок/.

При производстве работ следует обеспечить защиту арматуры цементным раствором со всех сторон.

При устройстве проемов принять рядовые перемычки: арматура 6Ø8 А-I заводится на опоры не менее 25 см в 3 см слое цементного раствора марки „50". Под перемычками прокладываются временные доски, служащие опалубкой.

Междуэтажное перекрытие

Междуэтажное перекрытие из балок сечением 2(50×150) с подшивкой строганными досками в четверть толщиной 13 мм. Балки укладываются в гнезда стен и крепятся анкерами, заложенными в стены. Между балками предусмотреть утеплитель из минераловатных плит $\gamma = 125$ кг/м³ толщиной 50 мм. Утепляется перекрытие только над отапливаемой комнатой после устройства кровли.

В мансарде по балкам укладываются шпунтованные доски пола толщиной 28 мм, а по чердаку – ходовые доски сечением 2(100×50).

Крыша

Крыша состоит из деревянных стропил с затяжкой, стоек, подкосов, прогонов и обрешетки. Устройство крыши начинается с установки стоек, прогонов и подкосов. Затем устанавливаются крайние стропила с затяжкой. По верху /коньку/ крайних стропил натягивается шнур, придерживаясь которого устанавливают все промежуточные стропила. При этом необходимо следить за тем, чтобы верхняя плоскость стропил была на одной прямой линии.

Каждая пара стропил стягивается дощатой затяжкой. В карнизном узле стропила опираются на мауэрлат и крепятся скруткой из проволоки и ершом в стену /см. чертеж АС-14/. Перед устройством обрешетки крыши необходимо уложить карнизный настил и обшить фронтонные свесы строганными досками.

Инв.№ подл. | Подпись и дата | Взам. инв.№

Нормокон.	Клочков	
Рук. маст.	Сигорский	
Гл. констр.	Вольф	
ГАП	Галенко	
Гип	Клочков	
Рук. гр.	Цуканова	
Ст. арх.	Семина	
Сверил	Юрина	

Привязан:

Инв.№

Т.П. 184-000-702.87

Однокомнатный садовый летний домик с мансардой и кухней	Стадия	Лист	Листов
	Р.П.	4	
Общие данные /продолжение/	Росниипиагропром г. Москва 1987г.		

Кровля

Покрытие кровли волнистыми асбестоцементными листами марки „ВО" производится следующим образом:

1. По карнизному свесу укладывается по шнуру первый ряд из асбестоцементных листов. Каждый лист крепится к обрешетке тремя шурупами или гвоздями.

Кровля должна свешиваться за нижнюю карнизную доску на 80 - 100 мм.

2. Перекрой листов в горизонтальном направлении должен быть выдержан на одну волну, а по скату на 180 – 200 мм.

3. Асбестоцементные листы прикрепляют к обрешетке гвоздями по ГОСТ 9870-61* с мягкой прокладкой, располагая их в гребне волны в местах горизонтального закроя и по свесу /по 3 на каждую сторону/.

4. Отверстия в листах для гвоздей /шурупов/ должны быть больше диаметра гвоздя на 2-3 мм. Отверстия просверливают, но не пробивают.

Полы

Дощатые полы следует настилать только после окончания всех плотничных работ, предварительно очистив подполье от строительного мусора. Доски пола настилаются и сплачиваются с помощью строительной скобы и прибиваются к каждой балке 60 мм гвоздями „в потай". Доски пола должны иметь влажность не более 12%. Плинтусы ставятся после окончания штукатурки внутренних поверхностей стен и установки дверных наличников. В углах плинтусы прирезаются на „ус".

Все деревянные строганые детали олифятся.
Все дощатые полы, а также лестницы, оконные и дверные блоки красятся масляной краской за 2 раза.

Основные указания по производству работ даны для летних условий.

На первом этаже допускается применение дощатых полов по грунту; при этом, сечение лаг принимается 100×40(h) или 100×50(h) мм с шагом не более 500 мм. Лаги устанавливаются по кирпичным столбикам с прокладкой 2х слоев толя, расстояния между осями столбиков соответственно должны быть до 900 или 1100 мм.

Инв. № подл. | Подпись и дата | Взам. инв. №

Нормокон.	Клочков	
Рук. маст.	Сигорский	
Гл. констр.	Вольф	
ГАП	Галенко	
ГИП	Клочков	
Рук. гр.	Цуканова	
Ст. арх.	Семина	
Сверил	Юрина	

Привязан

Инв. №

Т.П. 184-000-702.87

Однокомнатный садовый летний домик с мансардой и кухней

Стадия	Лист	Листов
Р.П.	5	

Общие данные /окончание/

Роснипиагропром г. Москва 1987 г.

Альбом I

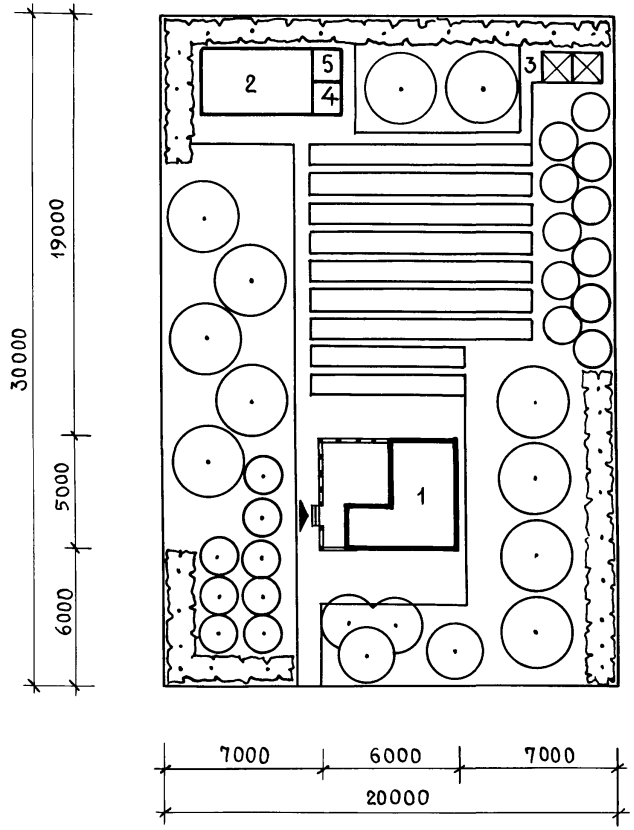

Экспликация

1 Садовый домик
2 Хозпостройка
3 Компостная яма
4 Уборная с пудр-клозетом
5 Душ с раздевалкой

Площадь садового участка 0.06 га

Нормокон.	Галенко	
Рук.маст.	Сигорский	
Гл.конст.	Вольф	
ГАП	Галенко	
ГИП	Клочков	
Рук. гр.	Цуканова	
Арх.	Алексеева	
Сверил	Юрина	

Привязан

Инв. №

т. п. 184-000-702.87

Однокомнатный садовый летний домик с мансардой и кухней

Стадия	Лист	Листов
Р.П	6	

Примерная схема генплана

Роснипиагропром г. Москва 1987 г.

22628-01 8

Инв. № подл. | Подпись и дата | Взам. инв. №

Альбом I

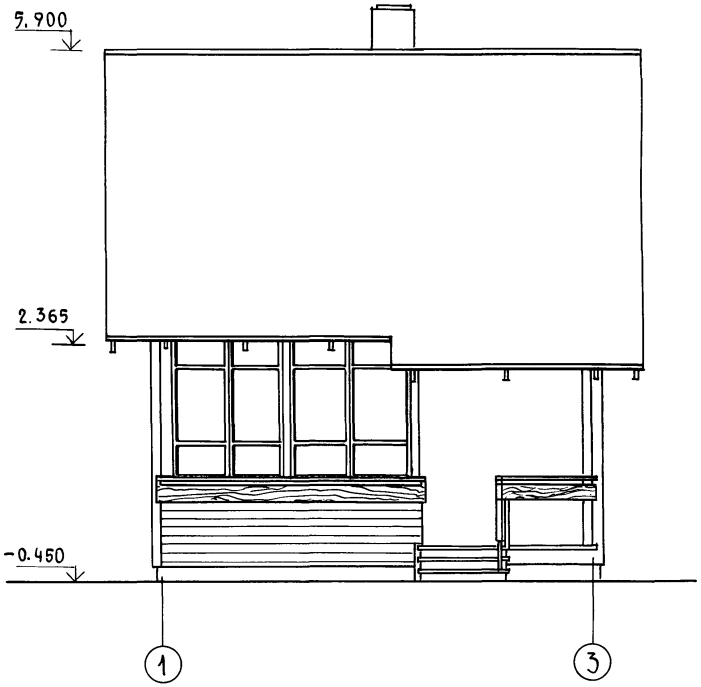

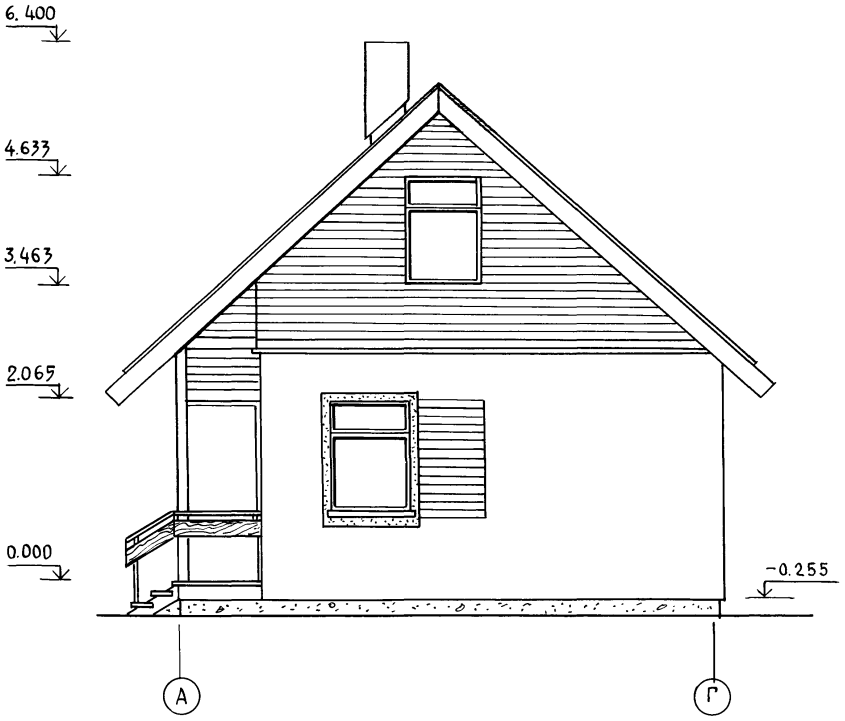

1. Отделку фасадов см. лист 2

Нормокон.	Галенко		
Рук. маст.	Сигорский		
Гл. констр.	Вольф		
ГАП	Галенко		
ГИП	Клочков		
Рук. гр.	Цуканова		
Арх.	Алексеева		
Сверил	Юрина		

Привязан

Инв. №

Т.П. 184-000-702.87

Однокомнатный садовый летний домик с мансардой и кухней	Стадия	Лист	Листов
	Р.П.	АС-1	
Фасады в осях 1-3 ; А-Г	Роснипиагропром г. Москва 1987 г.		

22628-01 9

Инв. № подл. | Подпись и дата | Взам. инв. №

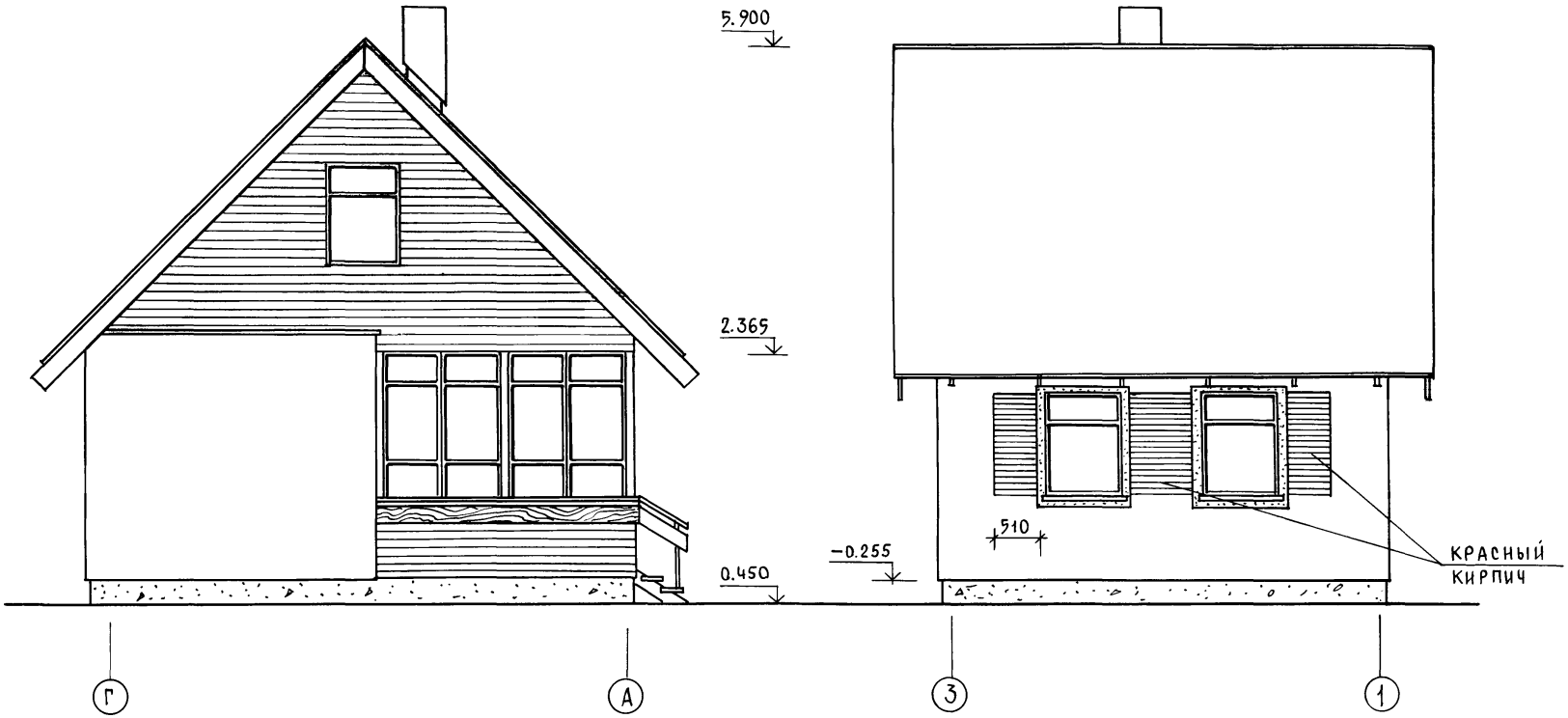

1. Наружные стены из силикатного кирпича с расшивкой швов.

Нормокон	Галенко	
Рук.маст	Сигорский	
Гл.констр	Вольф	
ГАП	Галенко	
ГИП	Клочков	
Рук. гр.	Цуканова	
Архит.	Алексеева	
Сверил	Юрина	

Привязан

Инв. №

т.п. 184-000-702.87

Однокомнатный садовый летний домик с мансардой и кухней

Стадия	Лист	Листов
Р.П.	АС-2	

Фасады в осях Г-А ; 3-1

Роснипиагропром г. Москва 1987г.

22628-01 10

Инв. № подл. | Подпись и дата | Взам. инв. №

Альбом I

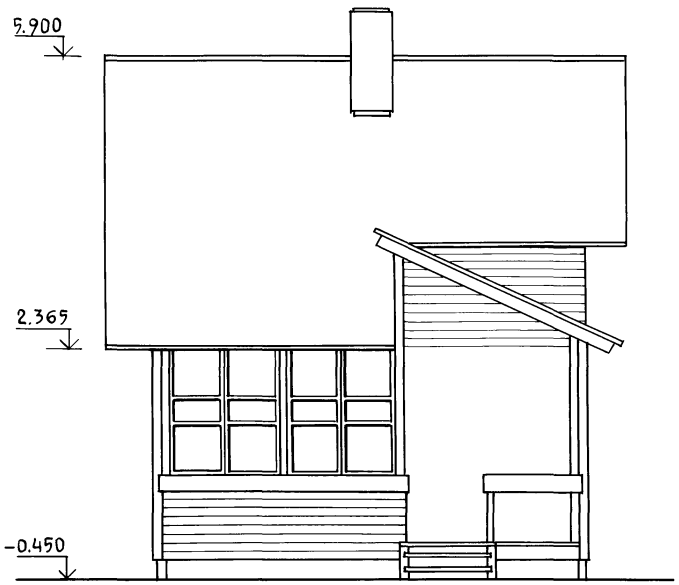

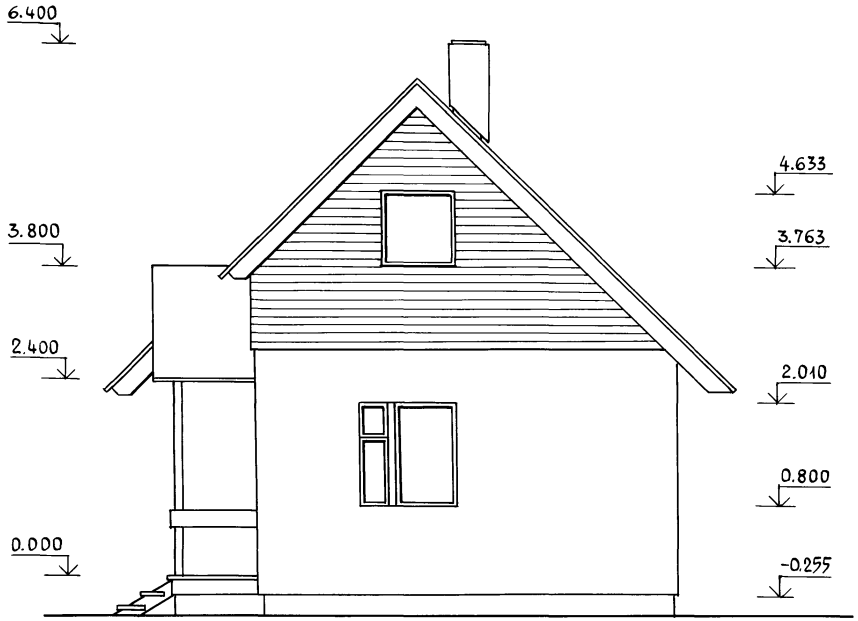

Нормокон.	Галенко		
Рук. маст.	Сигорский		
Гл. констр.	Вольф		
ГАП	Галенко		
ГИП	Клочков		
Рук. гр.	Цуканова		
Арх.	Алексеева		
Сверил	Юрина		

Привязан

Инв. №

Т. п. 184-000-702.87

Однокомнатный садовый летний домик с мансардой и кухней

Стадия	Лист	Листов
Р.П.	АС-3	

Фасады /вариант/

Роснипиагропром г. Москва 1987 г.

22628-01 11

Инв. № подл. | Подпись и дата | Взам. инв. №

Альбом I

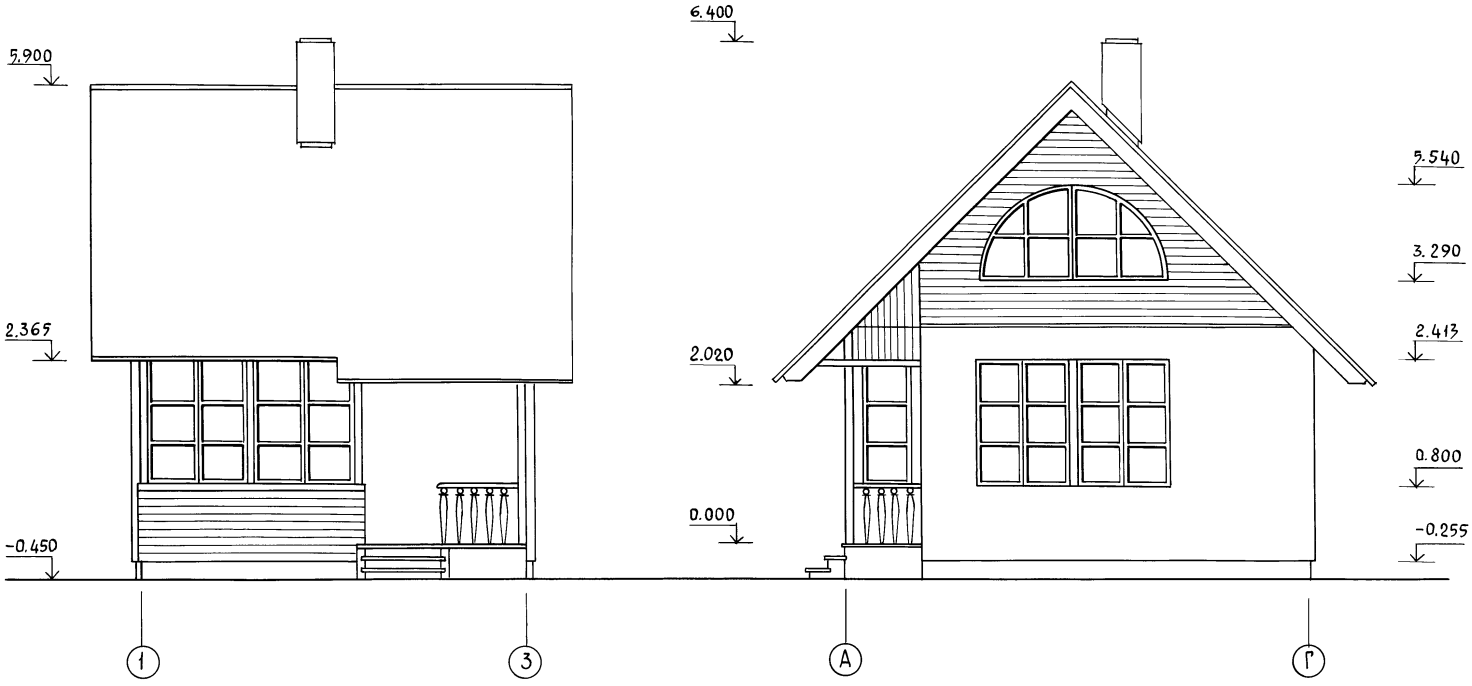

Нормокон	Галенко	
Рук.маст	Сигорский	
Гл.конст.	Вольф	
ГАП	Галенко	
ГИП	Клочков	
Рук. гр.	Цуканова	
Арх.	Алексеева	
Сверил	Юрина	

Привязан

Инв. №

Т.П. 184-000-702.87

Однокомнатный садовый летний домик с мансардой и кухней

Стадия	Лист	Листов
Р.П.	АС-4	

Фасады /вариант/

Роснипиагропром г. Москва 1987 г.

22628-01 12

Инв. № подл. | Подпись и дата | Взам. инв. №

Альбом I

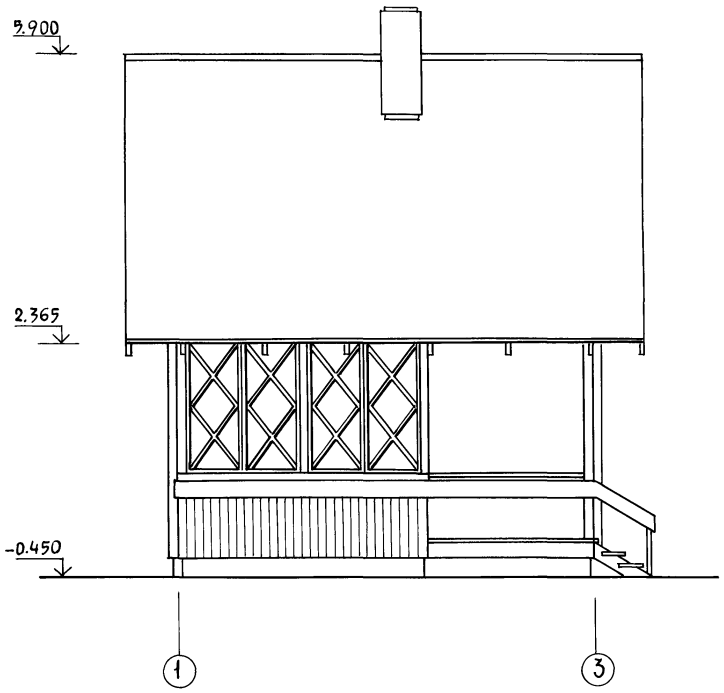

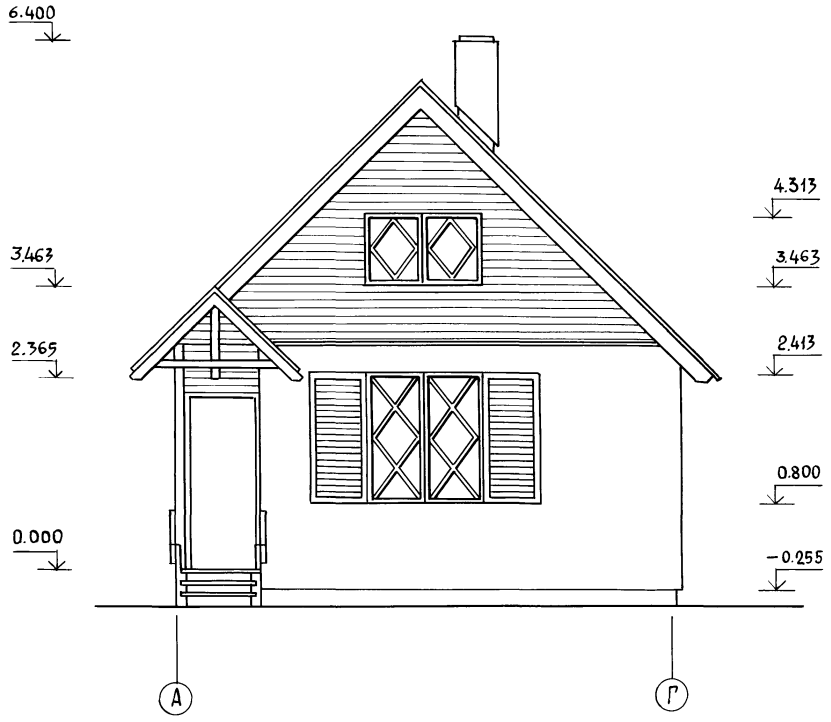

Нормокон	Галенко	
Рук.маст.	Сигорский	
Гл.конст.	Вольф	
ГАП	Галенко	
ГИП	Клочков	
Рук.гр.	Цуканова	
Арх.	Алексеева	
Сверил	Юрина	

Привязан

Инв. №

Т.П. 184-000-702.87

Однокомнатный садовый летний домик с мансардой и кухней

Фасады /вариант/

Стадия	Лист	Листов
Р.П.	АС-5	

Роснипиагропром г. Москва 1987 г.

Инв. № подл. | Подпись и дата | Взам. инв. №

22628-01 13

Альбом I

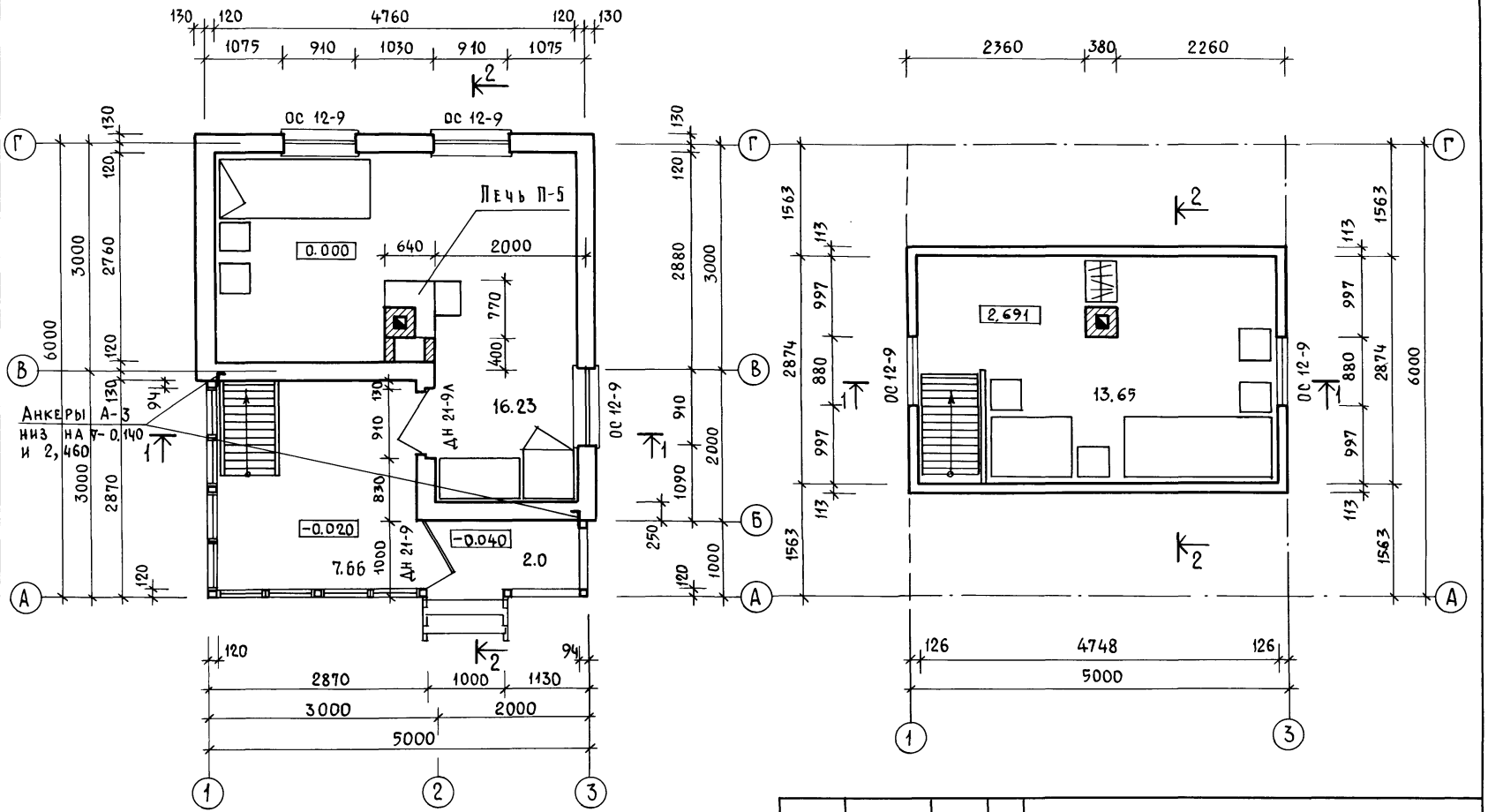

1. Чертеж читать совместно с листом АС-7.

Нормоконт.	Галенко	
Рук. маст.	Сигорский	
Гл. констр.	Вольф	
ГАП	Галенко	
ГИП	Клочков	
Рук. гр.	Цуканова	
Архит.	Натоцинский	
Сверил	Юрина	

Привязан

Инв. №

Инв. № подл. | Подпись и дата | Взам. инв. №

Т.П. 184-000-702.87

Однокомнатный садовый летний домик с мансардой и кухней

Стадия	Лист	Листов
Р.П.	АС-6	

Планы

Роснипиагропром г. Москва 1987 г.

Альбом I

1 - 1

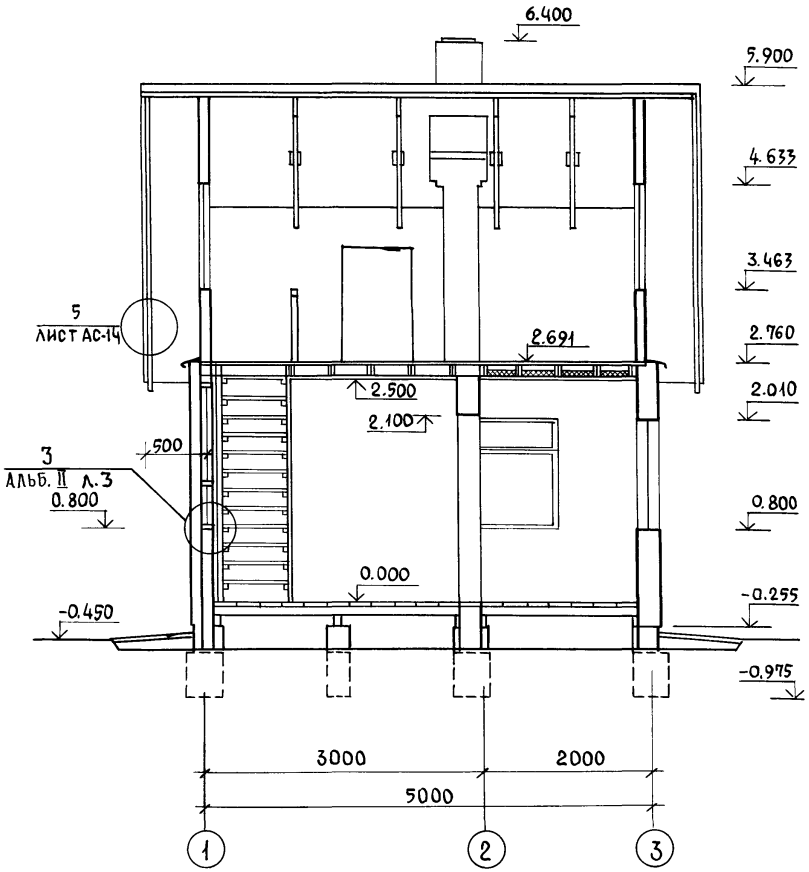

2 - 2

Доска пола – 28мм
Утеплитель-минераловатные плиты γ= 125 кг/м³ – 50мм
Полиэтиленовая пленка или 1 слой пергамина
Доски подшивные-13мм по балкам перекрытия

Волнистые асбестоцементные листы ГОСТ 378-76
Обрешетка 50×50 мм шаг 500 по стропилам 50×150 мм
Ходовые доски 2 (100 × 50) ℓ= 4800

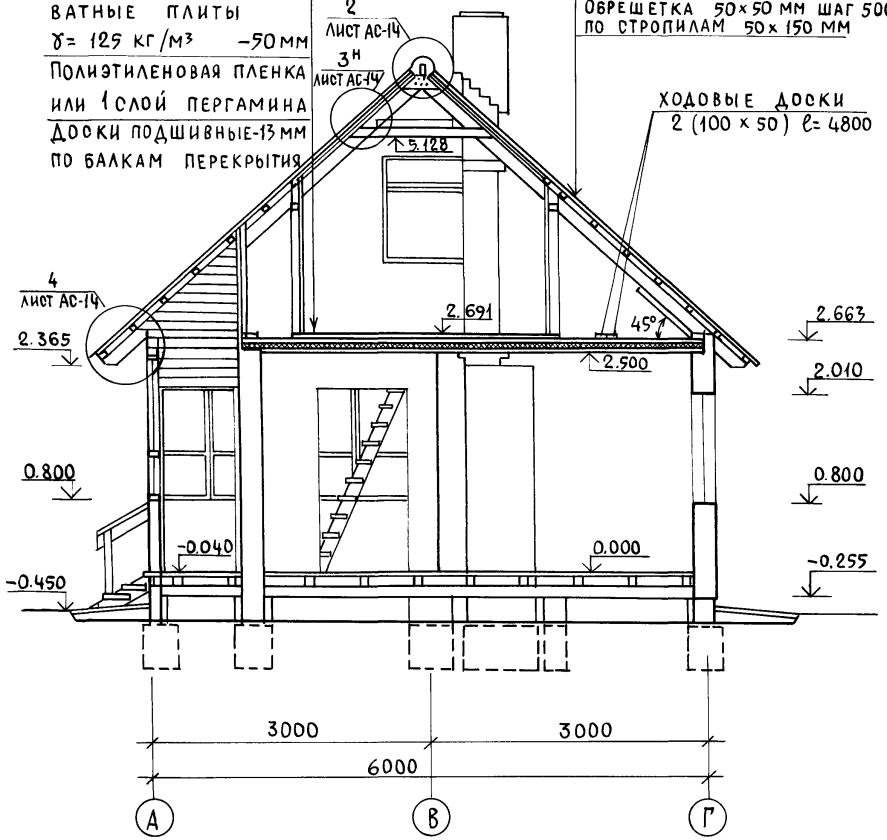

1. Чертеж читать совместно с листами АС-6; АС-14

Нормокон.	Галенко	
Рук. маст.	Сигорский	
Гл. конст.	Вольф	
ГАП	Галенко	
ГИП	Клочков	
Рук. гр.	Цуканова	
Арх.	Натоцинский	
Сверил	Юрина	

Привязан

Инв. №

Т.П. 184-000-702.87

Однокомнатный садовый летний домик с мансардой и кухней

Стадия	Лист	Листов
Р.П.	АС-7	

Разрезы 1-1, 2-2

Роснипиагропром г. Москва 1987 г.

Инв. № подл. | Подпись и дата | Взам. инв. №

Альбом I

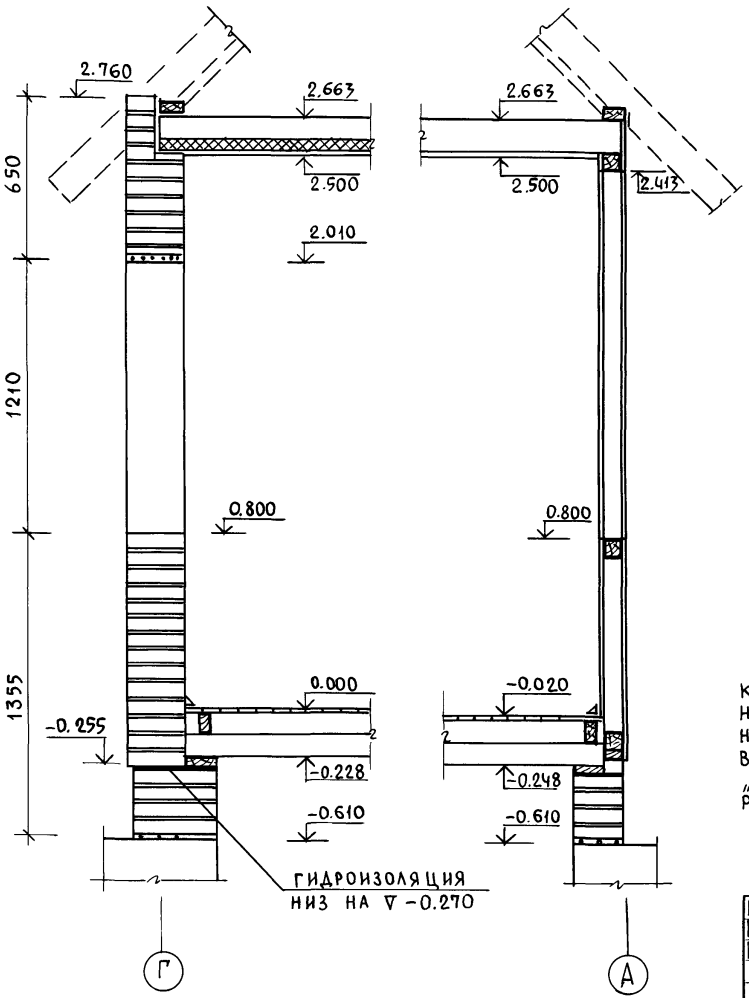

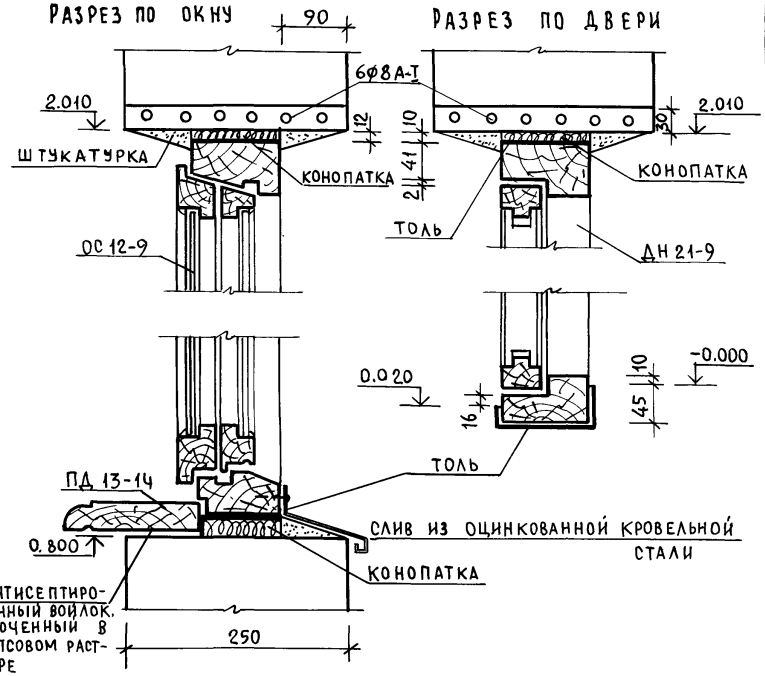

1. Все концы арматуры рядовых перемычек должны иметь крюки и заводиться в кладку простенков не менее чем на 25 см. Арматуру перемычек расположить в слое цементного раствора „М-100" толщиной 30 мм. Над арматурой рядовых перемычек 5 рядов кладки выполнить на растворе „М-50" для летних условий, для зимних условий — на растворе „М-100".

Нормокон.	Галенко	
Рук.маст.	Сигорский	
Гл.констр.	Вольф	
ГАП	Галенко	
ГИП	Клочков	
Рук. гр.	Цуканова	
Арх.	Алексеева	
Сверил	Юрина	

Привязан :

Инв. №

Т. п. 184-000-702.87

Однокомнатный садовый летний домик с мансардой и кухней

Стадия	Лист	Листов
Р.П.	АС-8	

Порядовки. Узлы

Роснипиагропром г. Москва. 1987 г.

Инв. № подл. | Подпись и дата | Взам. инв. №

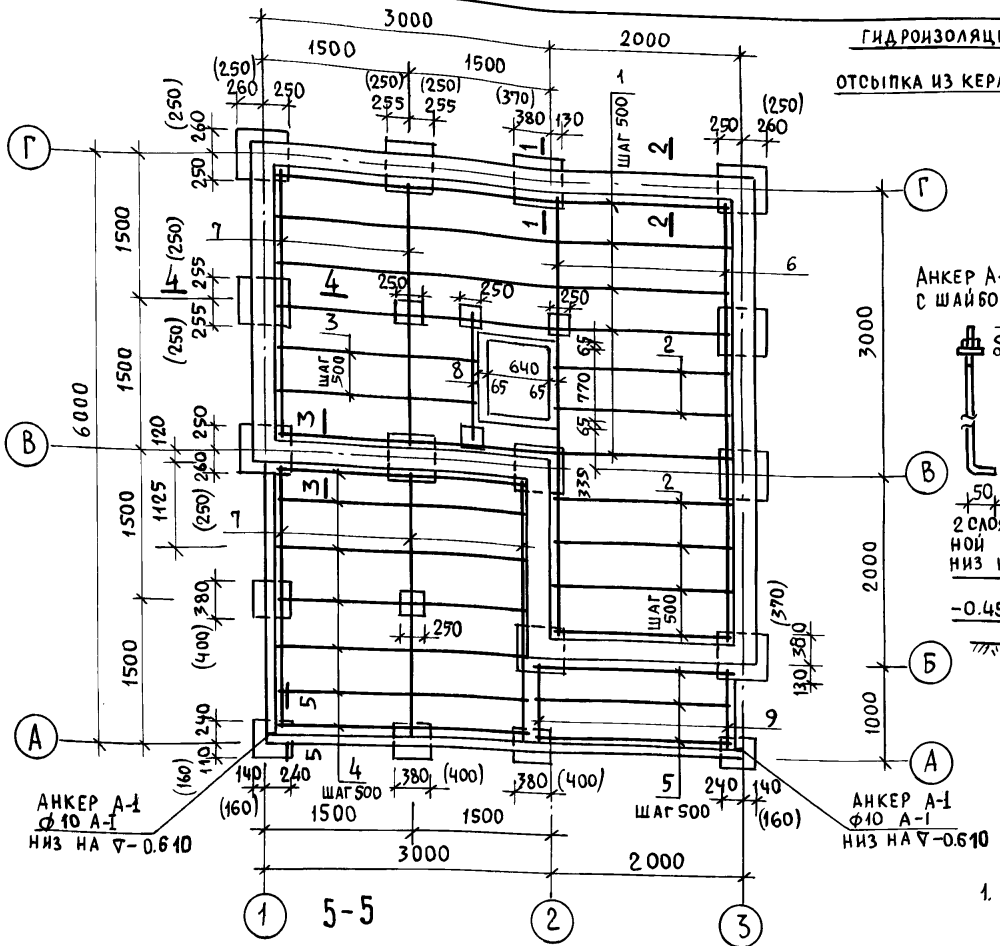

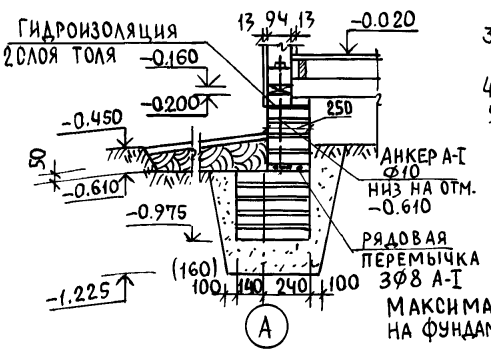

1. Фундаменты разработаны для сухих непучинистых грунтов при $R_н$ = 1.5 кгс/см². При пучинистых грунтах предусматривается песчаная подушка из среднего или крупнозернистого песка.
2. Фундамент и цокольная часть стен до отм. -0.270 (до гидроизоляции) выполняются из кирпича керамического рядового полнотелого обыкновенного марки „100" ГОСТ 530-80 на растворе марки „25", Мрз -15.
3. Размеры в скобках даны для бутобетонных столбчатых фундаментов.
4. Спецификацию см. лист АС-23.
5. Все поверхности фундаментов, соприкасающиеся с грунтом обмазать битумом за 2 раза.

Привязан

Инв. №

Нормокон.	Клочков	
Рук. маст.	Сигорский	
Гл. констр.	Вольф	
ГИП	Клочков	
ГАП	Галенко	
Рук. гр.	Цуканова	
Инж.	Юрина	
Сверил	Юрина	

Т.П. 184-000-702.87

Однокомнатный садовый летний домик с мансардой и кухней

Стадия	Лист	Листов
Р.П	АС-9	

План фундаментов. Сечения. План полов по балкам

Роснипиагропром г. Москва 1987 г.

Инв. № подл. | Подпись и дата | Взам. инв. №

Альбом I

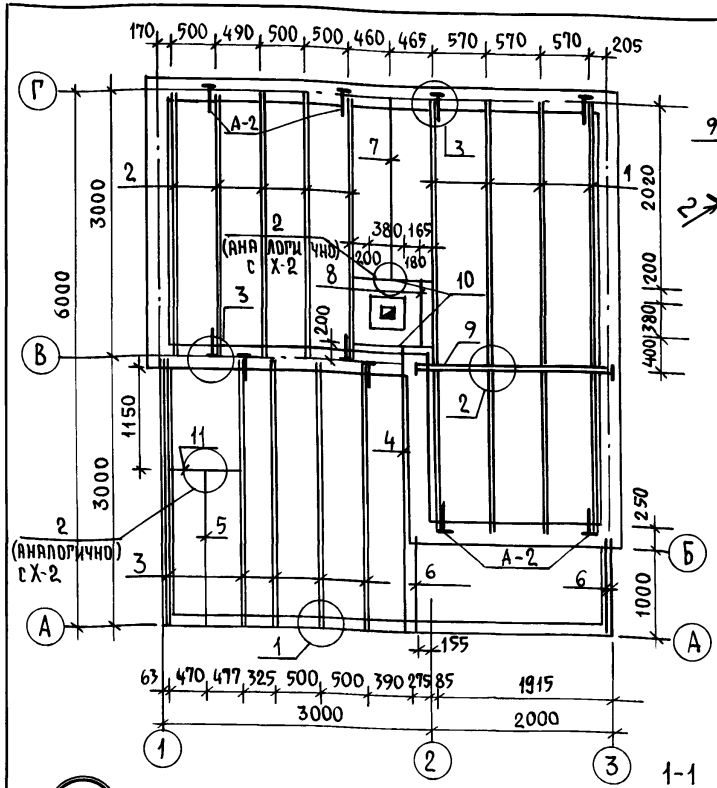

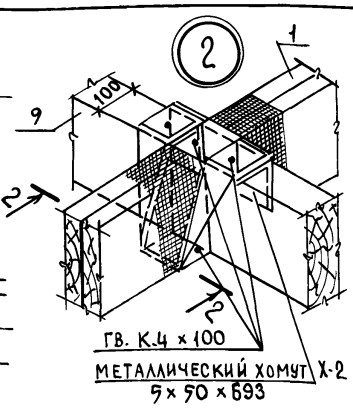

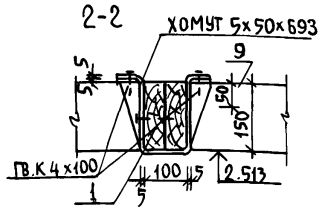

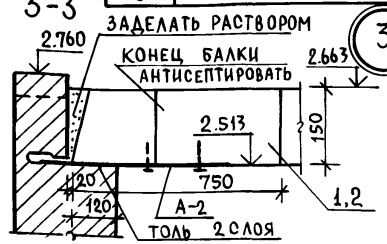

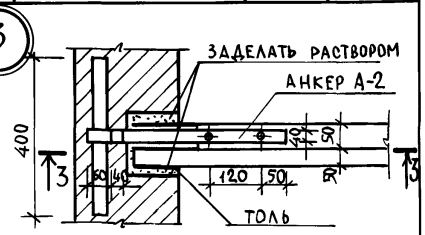

Спецификация деревянных изделий

№№ позиц.	Наименование	Сечение мм	Длина мм	Колич. шт	Объем м³
1	Балка	2(50×150)	4870	4	0.292
2	Балка	2(50×150)	3000	5	0.225
3	Балка	2(50×150)	2977	5	0.224
4	Балка	50×150	2977	1	0.022
5	Балка	50×150	1707	1	0.013
6	Балка	50×150	1107	3	0.025
7	Балка	50×150	2020	1	0.015
8	Балка	50×150	780	1	0.006
9	Ригель	2(50×150)	2120	1	0.032
10	Ригель	50×150	825	2	0.025
11	Ригель	2(50×150)	994	1	0.015
			Итого:		0.894

Спецификация металла

№№	Наименование	Размеры, мм	Кол. шт	Масса, кг
1	Металлич. хомут Х-1	5 х 50 х 591	11	15.0
2	" " Х-2	5 х 50 х 693	4	5.8
3	Анкер А-2	40 х 950 х 4	12	14.4

6. Вариант сопряжения балок с ригелями без хомутов см. узел 2 на листе АС-15.

1. Металлические хомуты покрыть антикоррозийным составом.
2. При креплении балок и ригелей на металлических хомутах концы балок обернуть толем.
3. Гнездо по бокам и поверху заделать наглухо раствором.
4. Балка от торца на 750 мм покрывается со всех сторон антисептической пастой.
5. Конструкцию металлических хомутов Х-1, Х-2 см. в альбоме II лист 12.

Привязан.

Инв. №

Нормокон.	Клочков	
Рук. маст.	Сигорский	
Гл. констр.	Вольф	
ГАП	Галенко	
ГИП	Клочков	
Рук. гр.	Цуканова	
Ст. арх.	Семина	
Сверил	Юрина	

Т.П. 184-000-702.87

Однокомнатный садовый летний домик с мансардой и кухней

План междуэтажного перекрытия. Узлы. Спецификация.

Стадия	Лист	Листов
Р.П.	АС-10	

Госнипиагропром г. Москва 1987г.

Инв. № подл. | Подпись и дата | Взам. инв. №

Альбом I

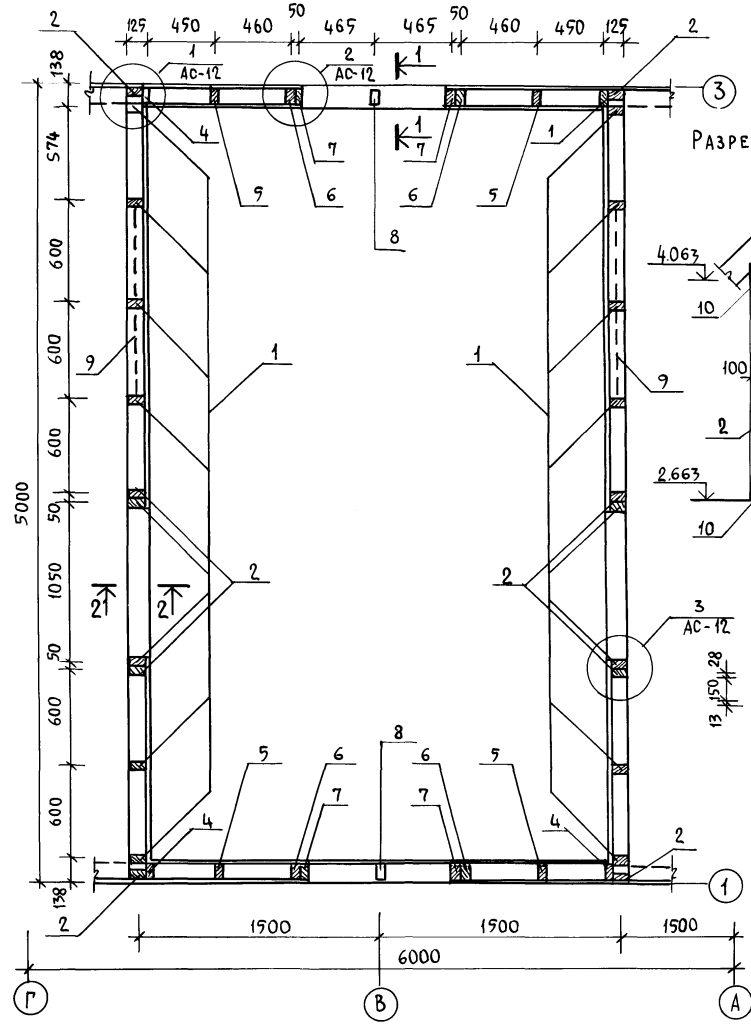

Разрез по 1-1

Разрез по 2-2

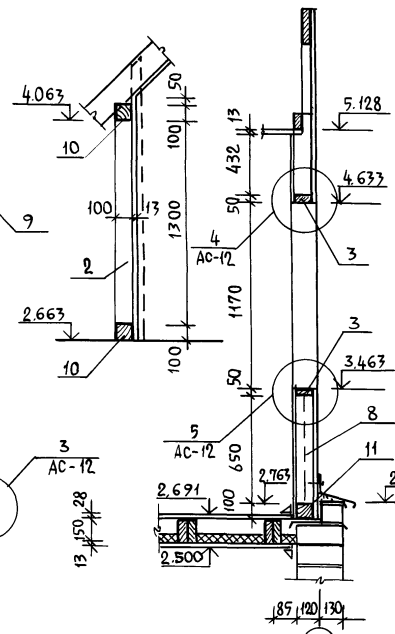

Спецификация древесины по мансарде

№№ поз.	Наименование	Сечение	Длина мм	Кол. шт	Объем, м³ ед.	Объем, м³ общ.
1	Стойка	50×100	1380	16	0.007	0.112
2	Стойка	50×100	1300	8	0.006	0.048
3	Ригель оконный	50×100	1020	4	0.005	0.020
4	Стойка	50×100	1662	4	0.008	0.033
5	Стойка	50×100	2137	4	0.011	0.043
6	—"—	50×100	2465	4	0.012	0.049
7	—"—	50×100	2500	4	0.012	0.052
8	—"—	50×100	650	2	0.003	0.006
9	Раскосы	50×100	1430	4	0.007	0.029
10	Обвязка	100×100	4974	4	0.05	0.200
11	Обвязка	100×100	5800	2	0.058	0.116
12	Обшивка манс.	13×94	44 м²			0.704
13	Наличник тип1	13×54	17.9 п.м			0.013
14	Наличник тип2	13×34	6.8 п.м			0.003
	Итого :					1.428

1. Чертеж читать совместно с листом АС-12

Привязан

Инв. №

Нормокон	Клочков	
Рук.маст.	Сигорский	
Гл.конст.	Вольф	
ГАП	Галенко	
ГИП	Клочков	
Рук. гр.	Цуканова	
Арх.	Натоцинский	
Сверил	Юрина	

Т.П. 184-000-702.87

Однокомнатный садовый летний домик с мансардой и кухней

Стадия	Лист	Листов
Р.П.	АС-11	

Каркас мансарды. Спецификация

Роснипиагропром г.Москва 1987г.

Инв.№ подл. | Подпись и дата | Взам. инв.№

22628-01 19

Альбом I

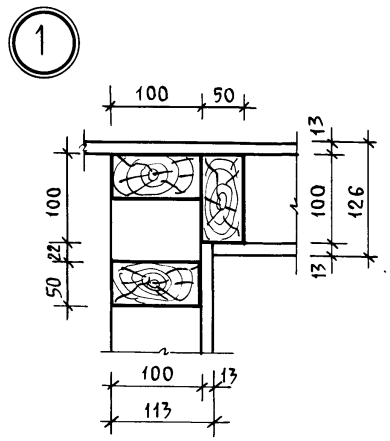

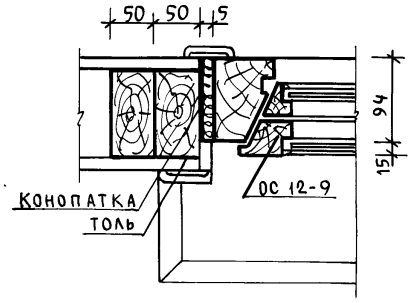

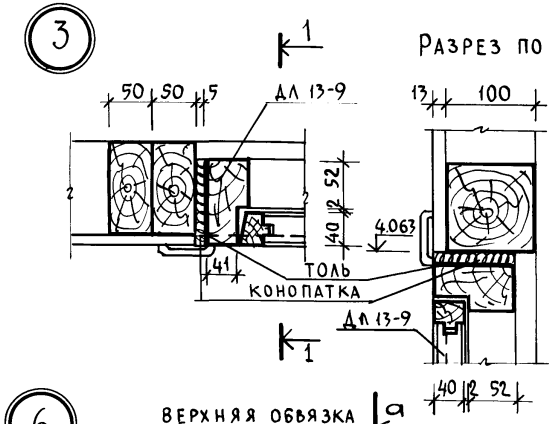

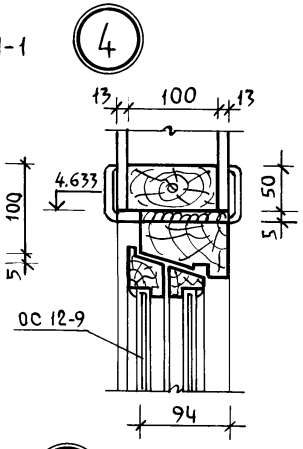

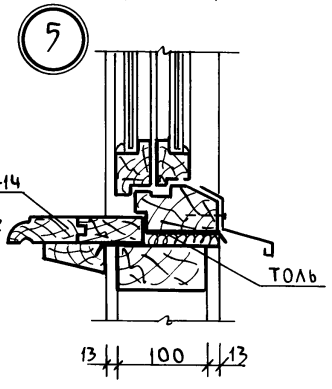

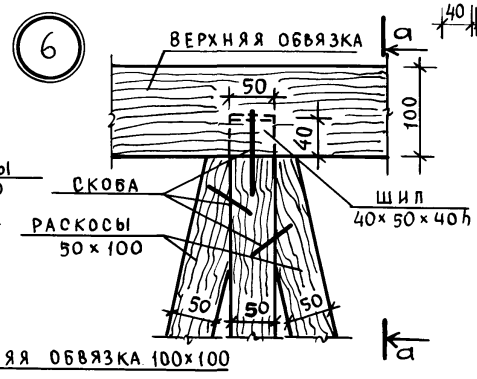

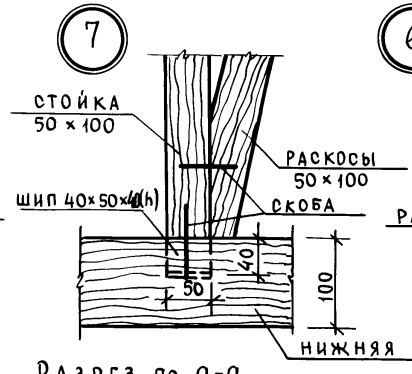

Ветровые связи стен каркаса

Схема

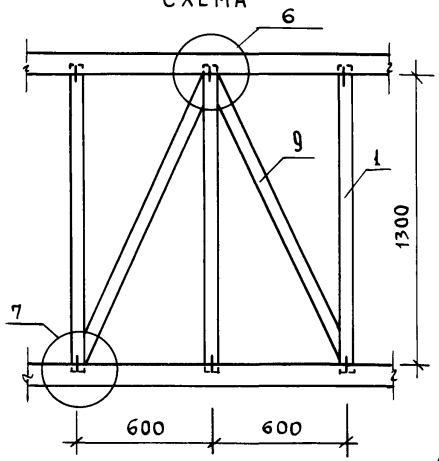

Разрез по а-а

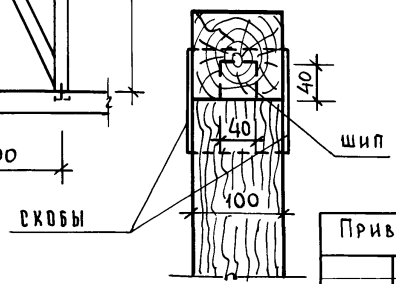

1. Читать совместно с листом АС-11.
2. Наличники ГОСТ 8242-75 тип 1 (54) и тип 2

Нормокон	Клочков	
Рук.маст.	Сигорский	
Гл.конст.	Вольф	
ГАП	Галенко	
ГИП	Клочков	
Рук. гр.	Цуканова	
Арх.	Алексеева	
Сверил	Юрина	

Т.П. 184-000-702.87

Однокомнатный садовый летний домик с мансардой и кухней

Стадия	Лист	Листов
Р.П.	АС-12	

Мансарда. Узлы

Роснипиагропром г. Москва 1987г

Привязан

Инв. №

Инв. № подл. | Подпись и дата | Взам. инв. №

Альбом I

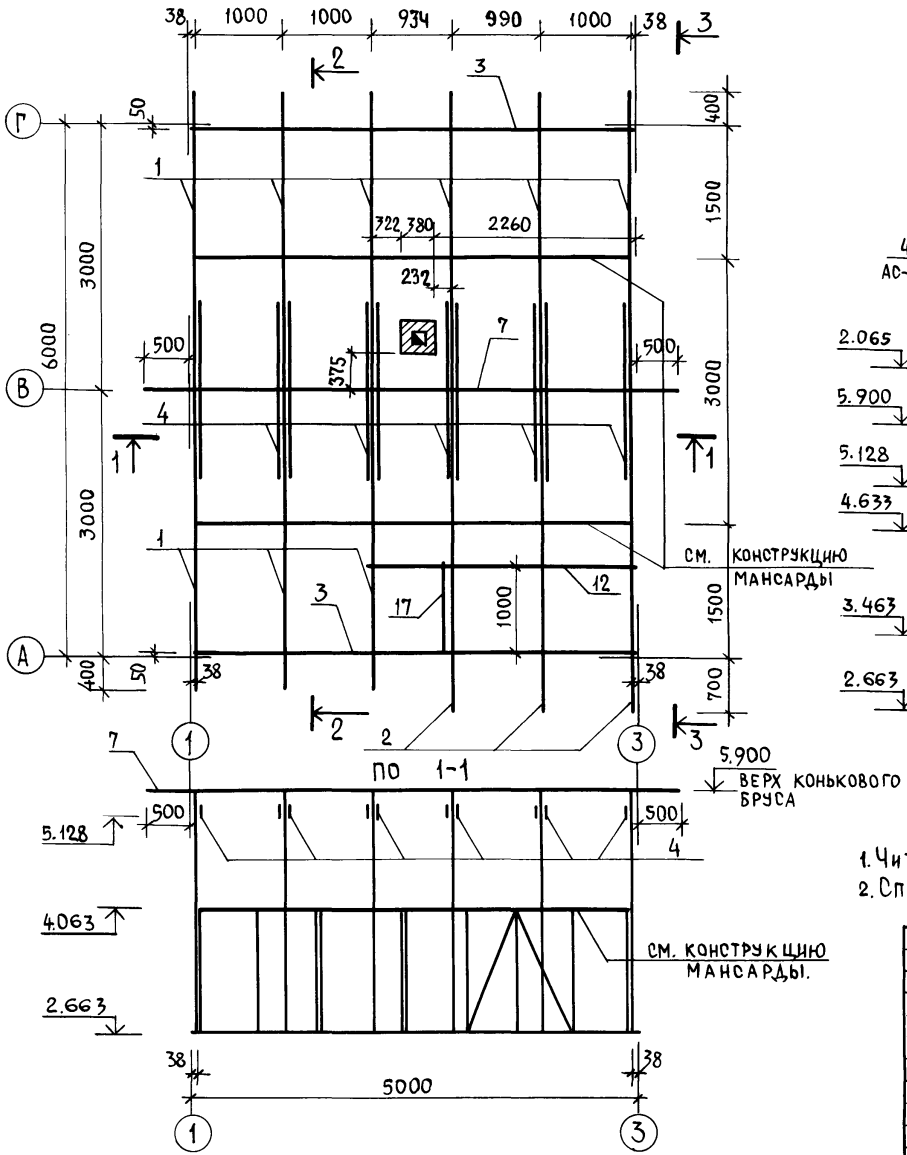

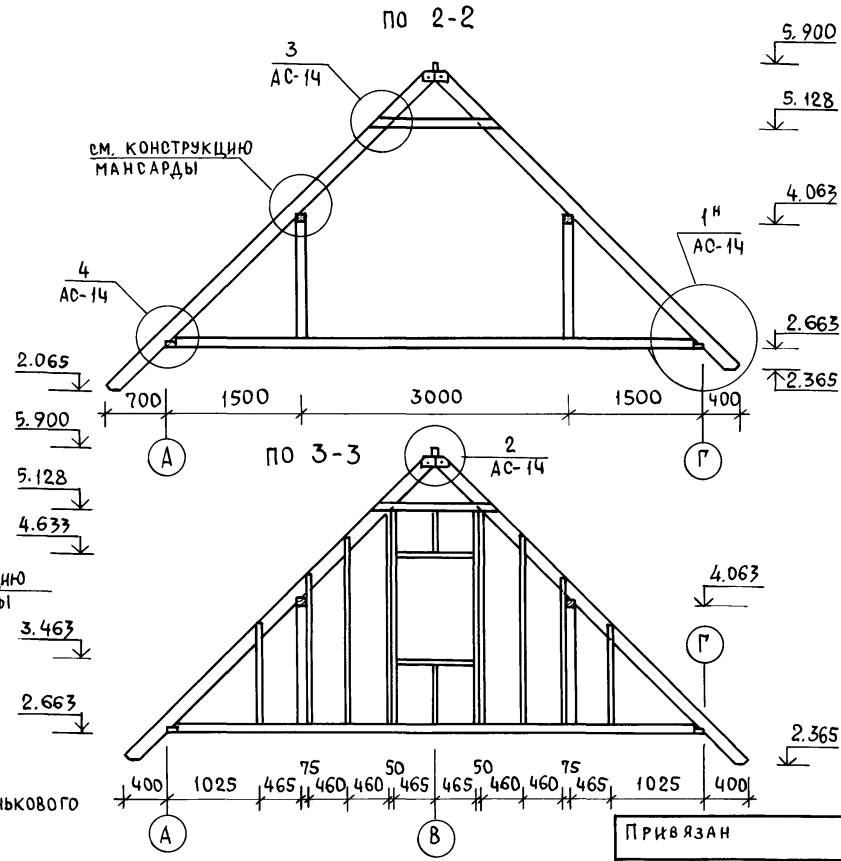

1. Читать совместно с листом АС-14.
2. Спецификацию крыши см. лист АС-14.

Привязан

Инв. №

Нормокон	Клочков	
Рук. маст.	Сигорский	
Гл. констр.	Вольф	
ГАП	Галенко	
ГИП	Клочков	
Рук. гр.	Цуканова	
Архит.	Натоцинский	
Сверил	Юрина	

т.п. 184-000-702.87

Однокомнатный садовый летний домик с мансардой и кухней

Стадия	Лист	Листов
Р.П.	АС-13	

План стропил

Роснипиагропром г. Москва 1987г.

Инв. № подл. | Подпись и дата | Взам. инв. №

22628-01 21

Альбом I

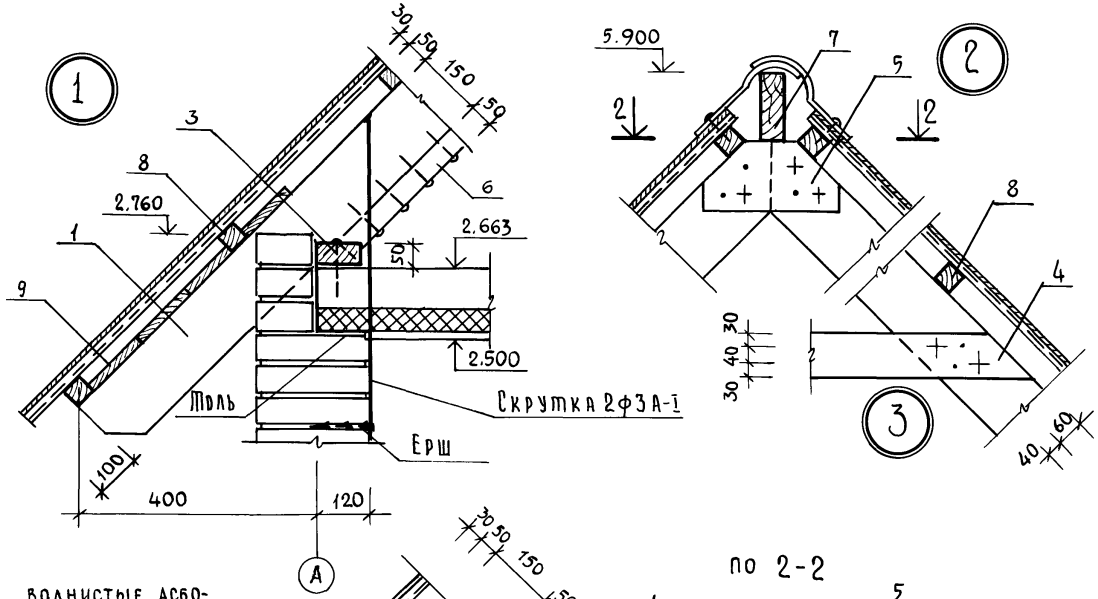

Спецификация древесины крыши

NN поз.	Наименование	Сечение b×h, мм	Длина мм	Кол. шт	Объем издел.	Объем общий
1	Стропильная нога	50×150	4773	9	0.036	0.324
2	Стропильная нога	50×150	5197	3	0.040	0.120
3	Мауэрлат	50×100	4974	2	0.025	0.050
4	Затяжка стропил	50×100	1400	10	0.007	0.070
5	Накладка	50×175	360	10	0.003	0.030
6	Опорный брус	50×50	400	12	0.001	0.012
7	Коньковый брус	50×150	6000	1	0.045	0.045
8	Обрешетка	50×50	125	п.м		0.313
9	Карнизный настил	16×94	53	п.м		0.101
10	Лобовая доска	22×194	5500	4	0.028	0.112
11	Прогон	50×100	2300	1	0.042	0.042
12	Прогон	50×150	2936	1	0.022	0.22
13	Стойка	50×100	1162	4	0.006	0.024
14	Стойка	50×100	1262	3	0.006	0.018
15	Обшивка фронт.	13×94	18.75	м²		0,3
16	Подшивка фронт. свесов	13×94	97,58	п.м		1.27
17	Прогон	50×50	1500	1	0.004	0.004
	Итого :					2.827

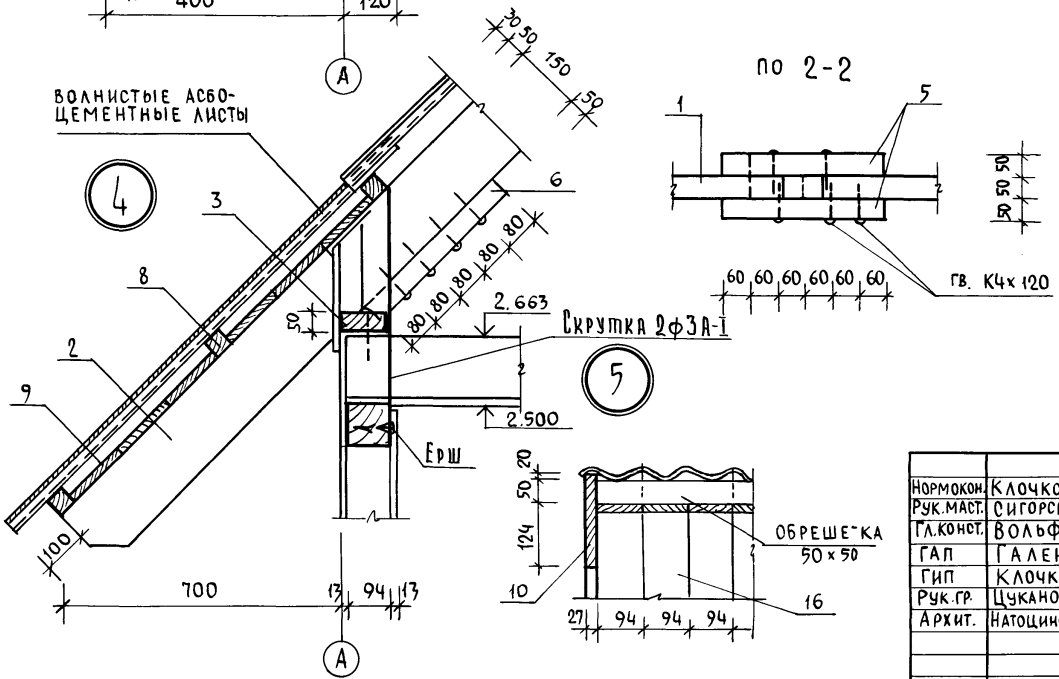

1. Читать совместно с листом АС-13; АС-7 и АС-18.

Привязан

Инв. №

Нормокон.	Клочков	
Рук. маст.	Сигорский	
Гл. конст.	Вольф	
ГАП	Галенко	
ГИП	Клочков	
Рук. гр.	Цуканова	
Архит.	Натоцинский	
Сверил	Юрина	

Т.П. 184-000-702.87

Однокомнатный садовый летний домик с мансардой и кухней

Стадия	Лист	Листов
Р.П.	АС-14	

Стропила. Узлы. Спецификации

Роснипиагропром г. Москва 1987 г.

Инв. № подл. | Подпись и дата | Взам. инв. №

Альбом I

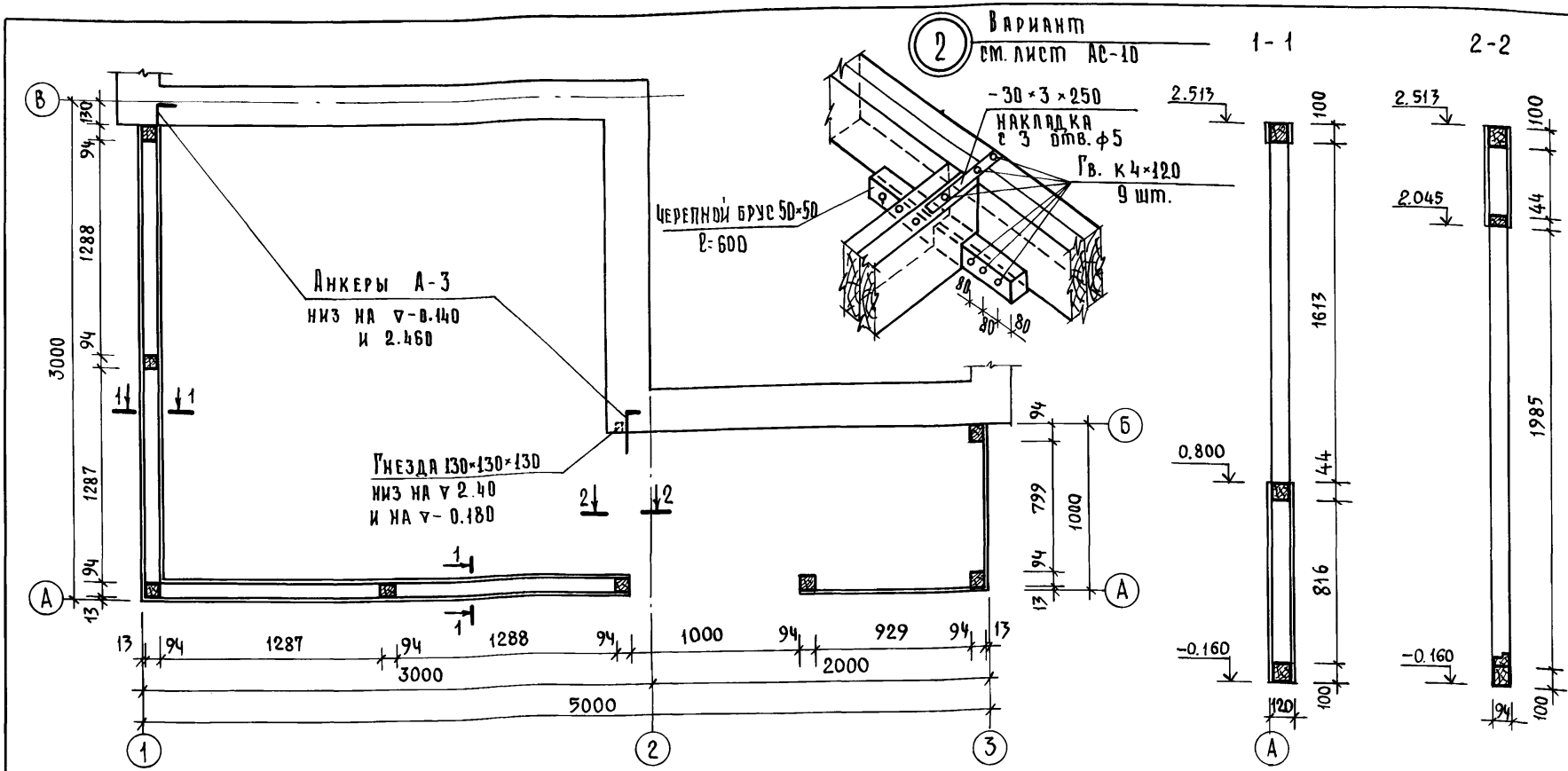

Для изготовления деревянных элементов и деталей приняты пиломатериалы хвойных пород ГОСТ 18486-73 II категории влажностью не более 20%.

Деревянные изделия, расположенные ниже уровня чистого пола, а также элементы скрытых конструкций подлежат защите от гниения и возгорания согласно СНиП II-19-76. От гниения – обработка водным 3% раствором фтористого натрия или кремнефтористого натрия. От возгорания покрываются огнезащитной краской.

Читать совместно с листом АС-16.

Нормокон.	Клочков	
Рук. маст.	Сигорский	
Гл. констр.	Вольф	
ГАП	Галенко	
ГИП	Клочков	
Рук. гр.	Цуканова	
Арх.	Алексеева	
Сверил	Юрина	

Привязан

Инв. №

Инв. № подл. | Подпись и дата | Взам. инв. №

т.п. 184-000-702.87

Однокомнатный садовый летний домик с мансардой и кухней	Стадия	Лист	Листов
	Р.П.	АС-15	
Каркас веранды. Сечения	Роснипиагропром г. Москва 1987г		

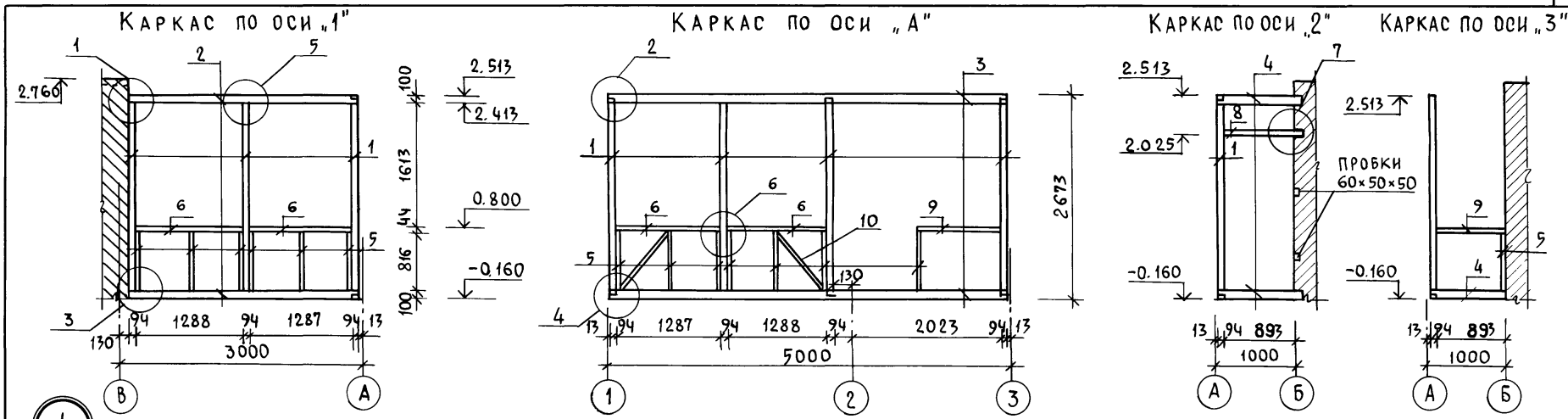

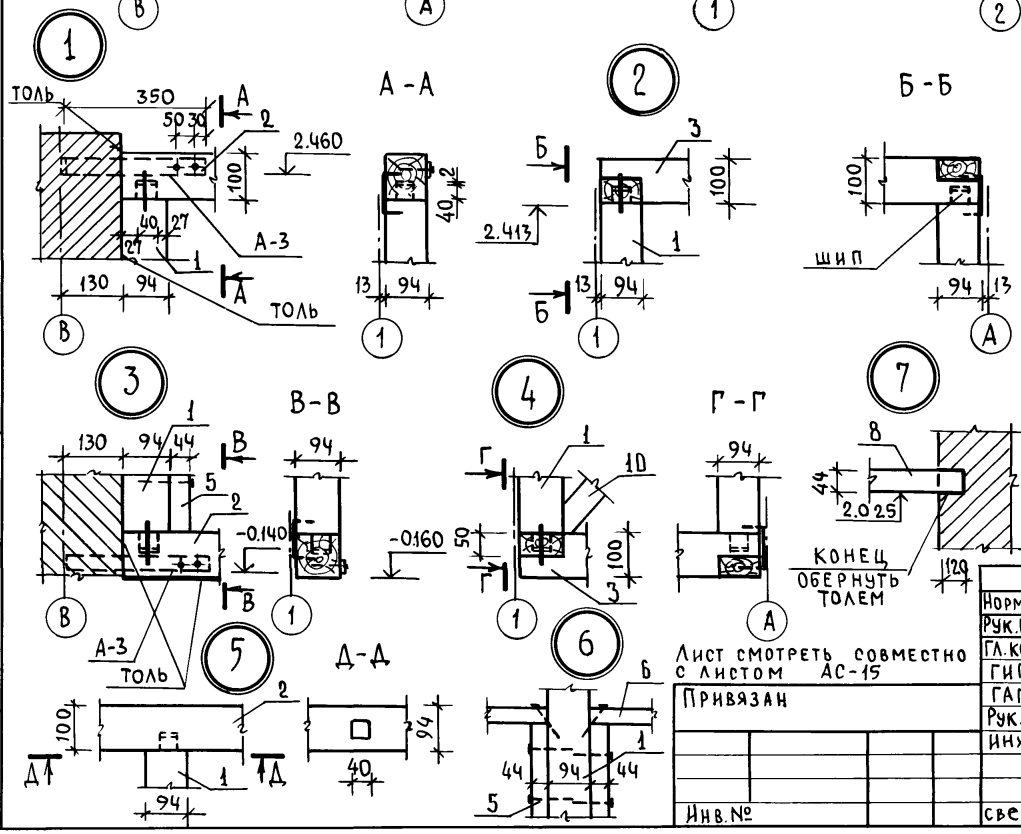

Спецификация древесины

NN поз.	Наименование	Сечение	Длина мм	Кол. шт.	Объем, м³ изделия	Объем, м³ общий
1	Стойка	94×94	2553	6	0.026	0.156
2	Обвязка	94×100	2857	2	0.030	0.060
3	Обвязка	94×100	4974	2	0.050	0.100
4	Обвязка	94×100	1107	3	0.010	0.030
5	Стойка	44×94	816	14	0.004	0.056
6	Ригель оконный	44×94	1288	4	0.006	0.024
7	Обшивка	94×13	12.30 м²			0.200
8	Ригель дверной	44×94	1013	1	0.004	0.004
9	Поручни	44×94	1916	1	0.010	0.010
10	Раскосы	44×94	980	2	0.005	0.010

Итого: 0.650 м³

Нормокон	Клочков	
Рук.маст.	Сигорский	
Гл.констр.	Вольф	
ГИП	Клочков	
ГАП	Галенко	
Рук.гр.	Цуканова	
Инжен.	Юрина	
сверил	Юрина	

Т.П. 184-000-702.87

Однокомнатный садовый летний домик с мансардой и кухней

Стадия	Лист	Листов
Р.П	АС-16	

Каркас веранды. Узлы. Спецификация

Роснипиагропром г.Москва 1987г.

Инв.№ подл. | Подпись и дата | Взам.инв.№

Альбом I

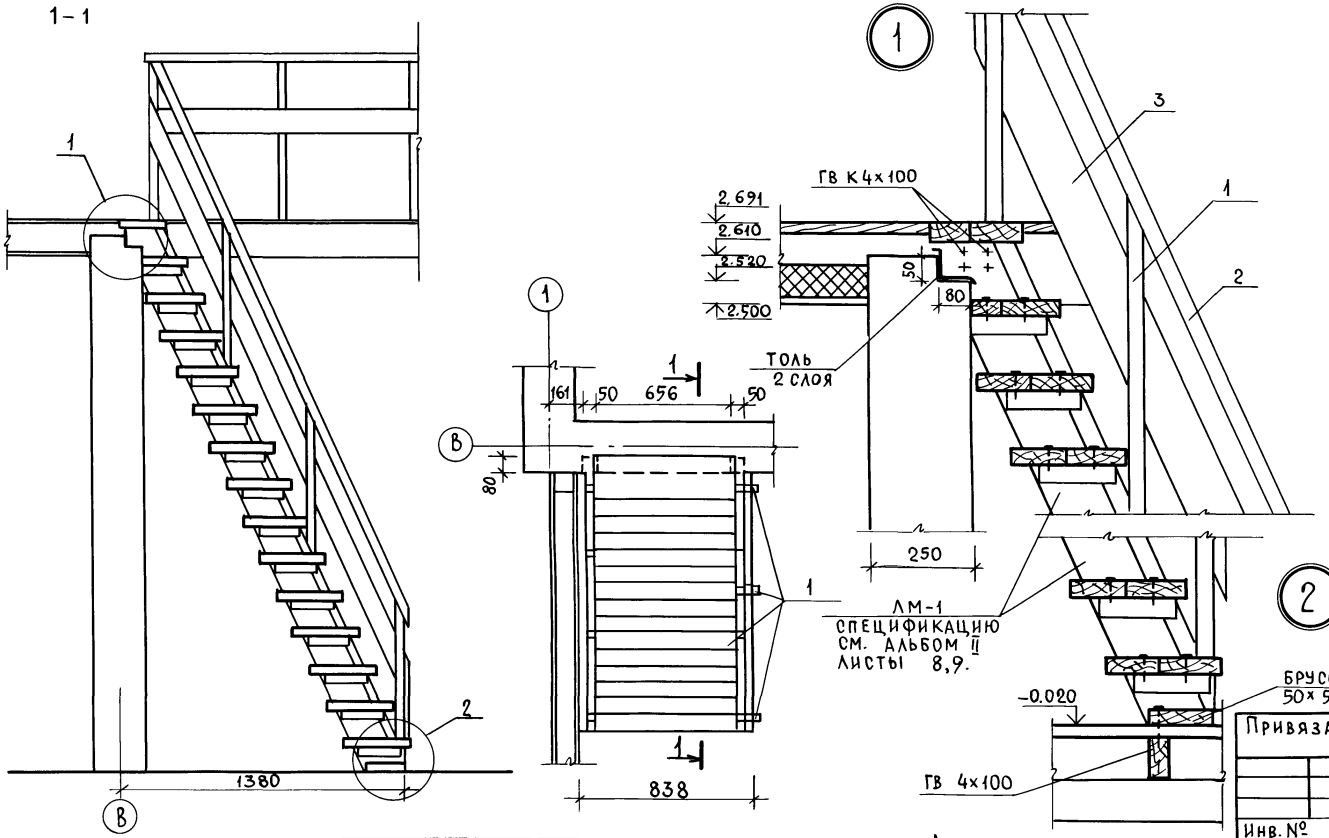

N поз.	Наименование	Сечение мм до строжки	Сечение мм после строжки	Длина мм	Объем ед. м³	Кол шт	Общий объем м³	Масса м²	Антисепт	ГОСТ	Гр. кач. древ.	Абс. влаж %
1	Стойка ограждения	50х50	44х44	760	0.0019	11	0.021			24454-80	1	18
2	Поручень	50х50	44х44	7600			0.019				1	-"-
3	Доски ограждения	22х125	19х121	7600			0.020				1	-"-
					Итого:		0.060					

Нормокон	Клочков	
Рук. маст.	Сигорский	
Гл. конст.	Вольф	
ГАП	Галенко	
ГИП	Клочков	
Рук. гр.	Цуканова	
АРХ.	Алексеева	
Сверил	Юрина	

Т.П. 184-000-702.87

Однокомнатный садовый летний домик с мансардой и кухней

Стадия	Лист	Листов
РП	АС-17	

Лестница на мансарду. Узлы. Спецификация

Роснипиагропром г. Москва 1987г.

Привязан

Инв. №

Инв. № подл. | Подпись и дата | Взам. инв. №

Альбом I

1-1

Разрез по 1-1

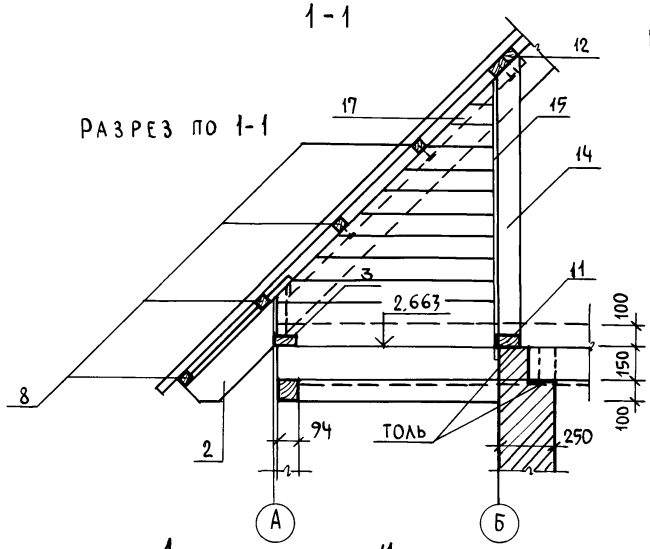

Фрагмент плана крыльца

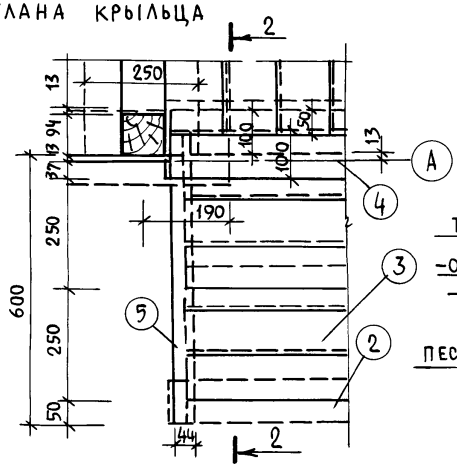

Разрез крыльца по 2-2

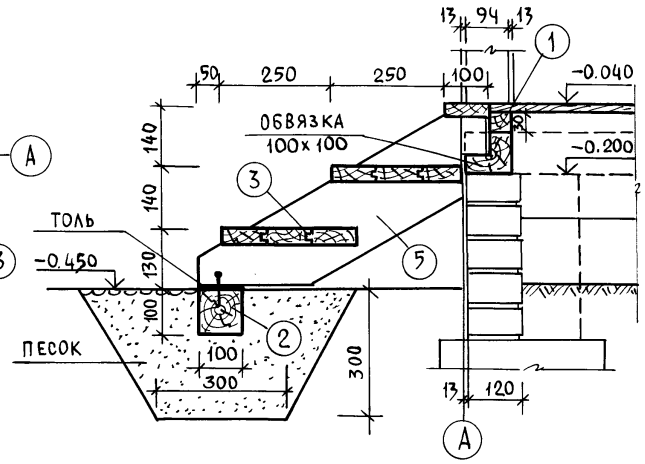

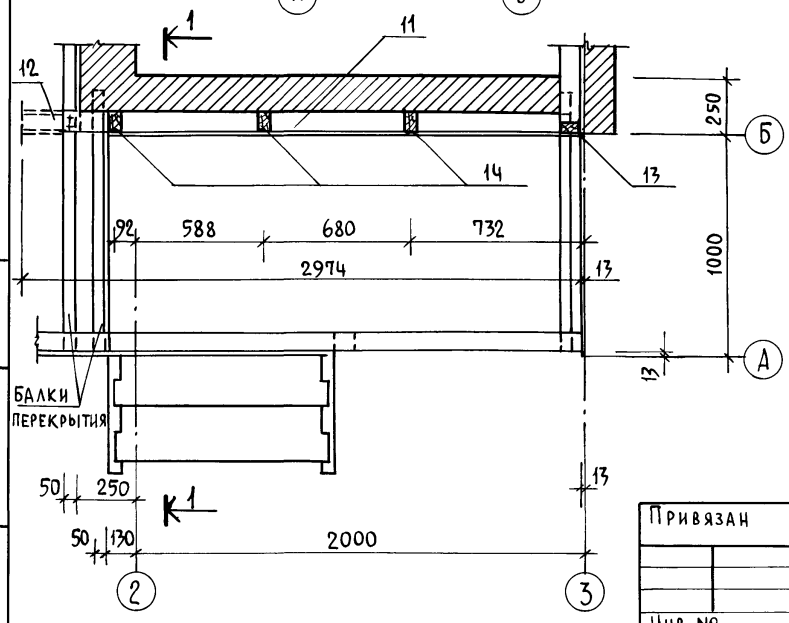

Спецификация древесины крыльца

Марка	N поз.	Наименование	Сечение до строжки	Сечение после строжки	Длина мм	Объем м³	Количество шт	Общий объем	Масса кг	ГОСТ	Группа кач-ва	Абс. вл. в %
	1	Опорные брусья	50×30		1120	0.002	1	0.002		24454-80		
	2	—"—	100×100		1140	0.011	1	0.011		—"—		
	3	Проступи	100×50	94×36	952	0.0053	6	0.032		—"—		
	4	—"—	100×50	94×36	1000	0.006	1	0.006		—"—		
	5	Тетивы	50×200	44×196	750	0.0075	2	0.015		24454-80		
Итого:								0.066				

1. Чертеж читать совместно с листом АС-14.

Нормокон.	Клочков	
Рук.маст.	Сигорский	
Гл.констр.	Вольф	
ГАП	Галенко	
ГИП	Клочков	
Рук. гр.	Цуканова	
Архит.	Натоцинский	
Сверил	Юрина	

Т.п. 184-000-702.87

Однокомнатный садовый летний домик с мансардой и кухней

Стадия	Лист	Листов
Р.П.	АС-18	

Крыльцо. Спецификация

Роснипиагропром г. Москва 1987г.

Привязан

Инв. №

Взам. инв. № | Подпись и дата | Инв. № подл.

Альбом I

Фасад

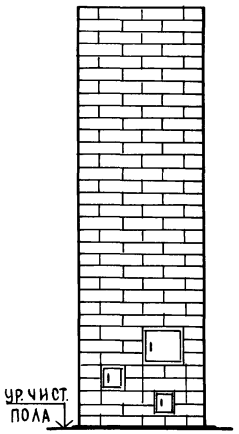

Разрез 1-1

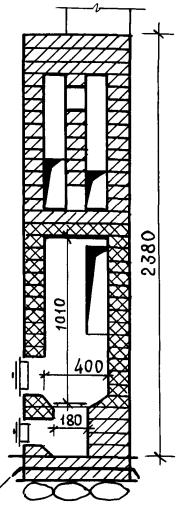

Разрез 2-2

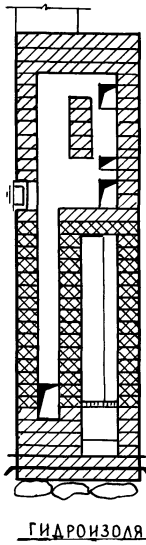

Ряды

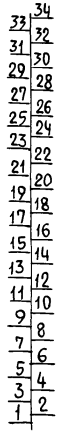

Разрез 3-3

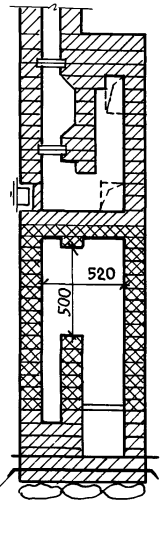

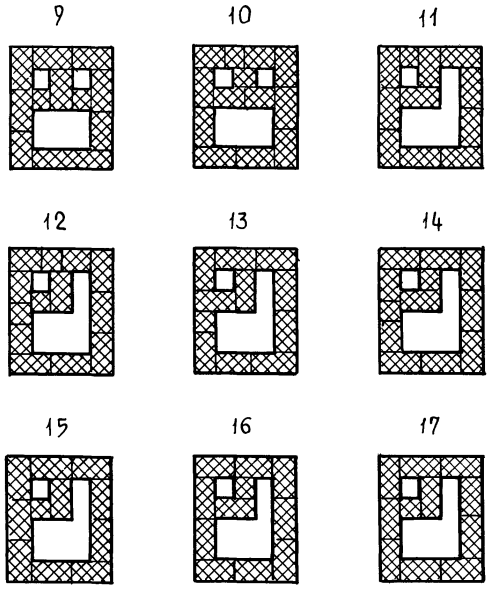

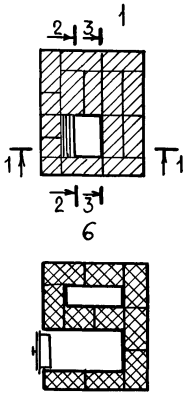

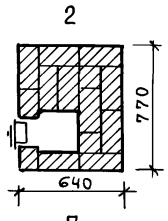

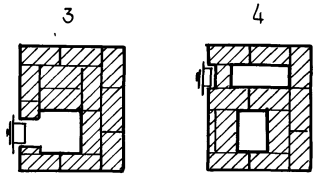

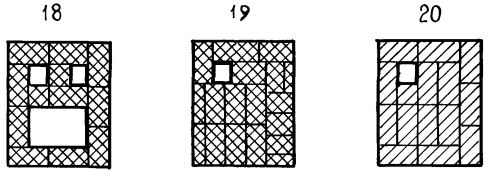

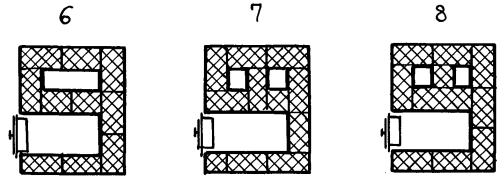

Нормокон.	Клочков	
Рук. маст.	Сигорский	
Гл. констр.	Вольф	
ГАП	Галенко	
ГИП	Клочков	
Рук. гр.	Цуканова	
Арх.	Натощинский	
Сверил	Юрина	

Привязан

Инв. №

Т. п. 184-000-702.87

Однокомнатный садовый летний домик с мансардой и кухней

Отопительная печь П-5

Стадия	Лист	Листов
Р.П.	АС-19	

Роснипиагропром г. Москва 1987 г.

Инв. № подл. | Подпись и дата | Взам. инв. №

Альбом I

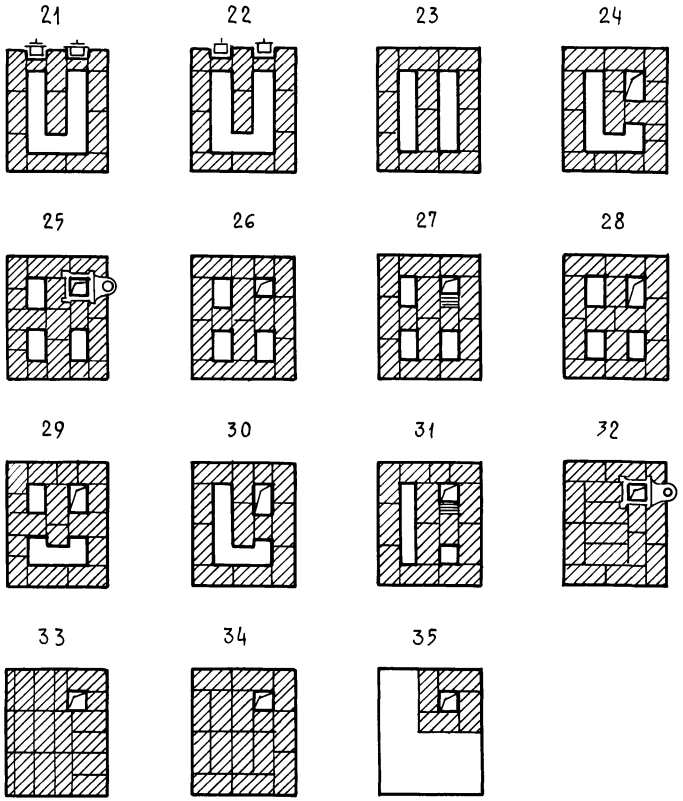

Спецификация материалов и приборов

Марка	Обозначение	Наименование	Кол-во	Масса ед., кг	Прим.
		Кирпич глиняный обыкнов. ГОСТ 530-80 25×12×6.5	250	3.5	шт
		Кирпич огнеупорный ГОСТ 8691-73 25×12.3×6.5	180	3,8	шт
		Глина обыкновенная	0.005	1800	м³
		Глина огнеупорная	90		кг
		Песок ГОСТ 8736-77	0.025	1600	м³
	Петровск-Забайкальский мет. з-д Читинской обл.	Колосниковая решетка 25×25	1		шт
	——— " ———	Топочная дверца 25×20,5	1		шт
	——— " ———	Поддувальная дверца 13×14	1		шт
	——— " ———	Прочистная дверца 13×14	3		шт
	——— " ———	Дымовая задвижка 13×13	2		шт
		Предтопочный лист δ=1мм ГОСТ 19903-74* 50×70	1	2,75	шт
		Кровельная сталь δ=1мм ГОСТ 19903-74* 64×77	1	3.9	шт
		Войлок 64×77	1		шт

1. Чертежи отопительной печи П-5 заимствованы из типового проектного решения 903-09-7.

Привязан

Инв. №

Тепловая характеристика печи

Средняя теплоотдача стенок ккал/час					Коэффициент неравномерности τ
передней	задней	левой	правой	всего $W_{ср}$	
690	670	520	520	2400	0.25

Нормокон	Клочков	
Рук.маст.	Сигорский	
Гл.констр	Вольф	
ГАП	Галенко	
ГИП	Клочков	
Рук.гр.	Цуканова	
Арх.	Натоцинский	
Сверил	Юрина	

т.п. 184-000-702.87

Однокомнатный садовый летний домик с мансардой и кухней

Стадия	Лист	Листов
Р.П.	АС-20	

Отопительная печь П-5 Спецификация

Госпиагропром г. Москва 1987 г.

22628-01 28

Инв. № подл. | Подпись и дата | Взам. инв. №

Альбом I

Расположение печи у внутренней или наружной стены

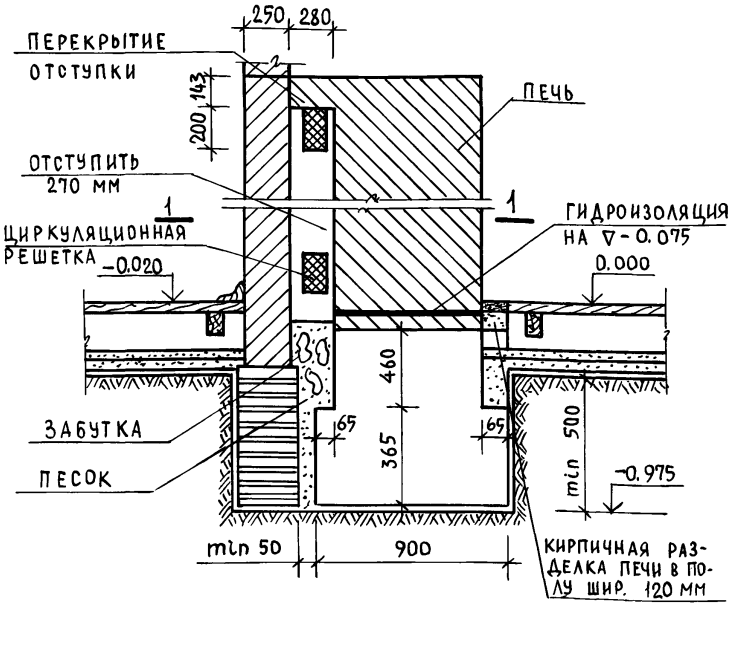

1 - 1

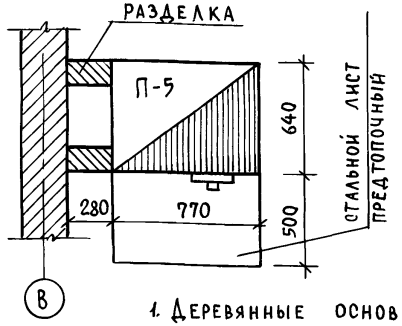

Устройство металлического фартука дымовой трубы и примыкание к кровле

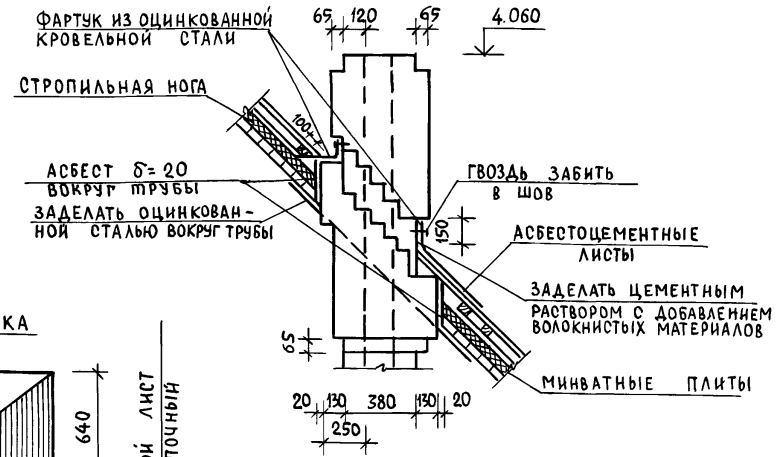

Примыкание междуэтажного перекрытия к дымоходам

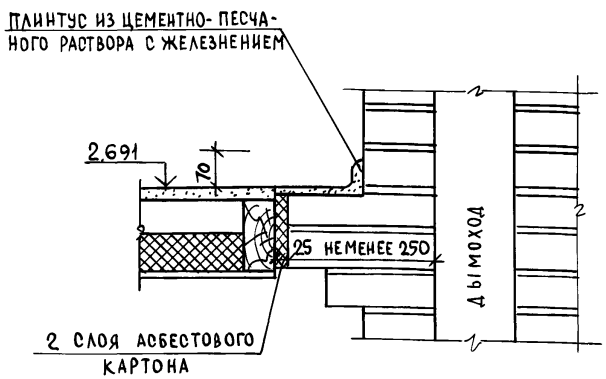

1. Деревянные основания, на которые устанавливаются плиты, должны обиваться кровельной сталью по асбесту.
2. Для защиты от возгорания потолок над печью обить кровельной сталью по слою асбестового картона толщ. 3 мм. При отсутствии асбестового картона разделку дымоходов делать не менее 380 мм.
3. При наличии пучинистых грунтов под фундаментом печи предусматривается песчаная подушка из средне или крупнозернистого песка.

Инв.№ подл. | Подпись и дата | Взам. инв. №

Привязан

Инв. №

Нормокон.	Клочков	
Рук. маст.	Сигорский	
Гл. констр.	Вольф	
ГАП	Галенко	
ГИП	Клочков	
Рук. гр.	Цуканова	
Ст. арх.	Семина	

Т. п. 184-000-702.87

Однокомнатный садовый летний домик с мансардой и кухней

Стадия	Лист	Листов
Р.П.	АС-21	

Противопожарные мероприятия

Росинпиагропром г. Москва 1987г.

Спецификация столярных изделий

Позиция обозначения	Серия или ГОСТ № листа	Наименование	Количество
Окна			
ОС 12-9	1.136.5-16 ч. I	Оконный блок	5
ИО-1	Лист 3 альб. II	Переплет остекления веранды	8
Подоконные доски			
ИДО-1	Лист 3 альб. II	Подоконная доска	8
ПД 13-14	17280-79	Подоконная доска	5
Двери и лазы			
ДН 21-9	1.136.5-19	Дверной блок	1
ДН 21-9А	1.136.5-19	Дверной блок	1
ДЛ 13-10	1.136.5-19	Дверь - лаз	1
ДЛ 13-10А	1.136.5-19	Дверь - лаз	1

Спецификация металла

Марка элем.	Наименование элемента	Сечение мм	Длина мм	Кол шт	Вес, кг элем.	Вес, кг всех изд.
А-1	Анкер обвязки	ф10 AI	650	2	0.6	1.2
	Арматура перем.	ф8 AI	111.0 п.м.	—	—	44.4
Х-2	Хомут металлич.	5×50	693	4	1,46	5,8
А-2	Анкер пере- крытия	40×4	950	12	1.2	14.4
А-3	Анкер	40×4	450	4	0.57	2.28
Х-1	Хомут металлич.	5×50	591	11	1.36	15,0

1. Все детали и изделия, вошедшие в сводную спецификацию, входят в комплект деталей заводского изготовления.

Привязан:

Инв. №

Спецификация древесины

NN поз.	Наименование элементов	Сечение, мм до строжки	Сечение, мм после строжки	Длина детали мм	Объем единицы м³	Кол. шт	Общий объем м³	№ листа
1	2	3	4	5	6	7	8	9
Крыша								
1	Стропильная нога	50×150	—	4915	0.037	9	0.333	АС-14
2	Стропильная нога	50×150	—	5197	0.040	3	0.120	"
3	Мауэрлат	50×100		4974	0.025	2	0,050	"
4	Затяжка стропил	50×100	—	1400	0.007	10	0.070	"
5	Накладка	50×175	—	360	0,003	10	0.030	"
6	Опорный брус	50×50	—	400	0.001	12	0.012	"
7	Коньковый брус	50×150	—	6000	0.045	1	0.045	
8	Обрешетка	50×50	—	125 п.м		—	0.313	
9	Карнизный настил	19×100	16×94	53 п.м		—	0.101	
10	Лобовая доска	25×200	22×194	5500	0.028	4	0.112	
11	Прогон	50×100	—	2300	0.012	1	0.012	
12	Прогон	50×150	—	2974	0.022	1	0.022	
13	Стойка	50×100	—	1162	0.006	4	0.024	
14	Стойка	50×100	—	1262	0.006	3	0.018	
15	Обшивка фронтона	16×100	13×94	18.75 м²		—	0.300	
16	Подшивка фронтонных свесов	16×100	13×94	97.58 п.м		—	0.16	
17	Прогон	50×50	—	1500	0.004	1	0.004	
					Итого:		1.726	
Перекрытие								
1	Балка	2(50×150)	—	4870	0.073	4	0.292	АС-10
2	Балка	2(50×150)	—	3000	0.045	5	0.225	"

Нормокон	Клочков	
Рук. маст	Сигорский	
Гл. конст	Вольф	
ГАП	Галенко	
ГИП	Клочков	
Рук. гр.	Цуканова	
Ст. арх.	Семина	
Сверил	Юрина	

Т.п. 184-000-702.87

Однокомнатный садовый летний домик с мансардой и кухней

Стадия	Лист	Листов
Р.П.	АС-22	

Сводная спецификация /начало/

Роснипиагропром г. Москва 1987г.

Взам. инв. № | Подпись и дата | Инв. № подл.

Альбом I

1	2	3	4	5	6	7	8	9
3	Балка	2(50×150)	—	2977	0.045	5	0.224	АС-10
4	Балка	50×150	—	2977	0.022	1	0.022	"
5	Балка	50×150	—	1707	0.013	1	0.013	"
6	Балка	50×150	—	1107	0.008	3	0.025	
7	Балка	50×150	—	2070	0.015	1	0.015	
8	Балка	50×150	—	780	0.006	1	0.006	
9	Ригель	2(50×150)	—	2120	0.032	1	0.032	
10	Ригель	2(50×150)	—	825	0.013	2	0.025	
11	Ригель	2(50×150)	—	894	0.015	1	0.015	
12	Доски ходовые	2(100×50)	—	4800	0.048	4	0.192	
						Итого:	1.086	
	Веранда							
1	Стойка	100×100	94×94	2553	0.026	6	0.156	АС-16
2	Обвязка	100×100	94×94	2857	0.030	2	0.060	"
3	Обвязка	100×100	94×100	4974	0.050	2	0.100	"
4	Обвязка	100×100	94×100	984	0.010	3	0.030	
5	Стойка	50×100	44×94	816	0.004	14	0.056	
6	Ригель оконный	50×100	44×94	1288	0.006	4	0.024	
7	Обшивка	16×100	94×13	12.30 м²			0.200	
8	Ригель дверной	50×100	44×94	783	0.004	1	0.004	
9	Поручни	50×100	44×94	1916	0.010	1	0.010	
10	Раскосы	50×100	44×94	980	0.005	2	0.010	
						Итого:	0.650	
	Мансарда							
1	Стойка	50×100	—	1380	0.007	16	0.112	АС-11
2	Стойка	50×100	—	1300	0.006	8	0.036	"
3	Ригель оконный	50×100	—	1020	0.005	4	0.020	"
4	Стойка	50×100	—	1662	0.008	4	0.033	
5	Стойка	50×100	—	2137	0.011	4	0.043	
6	Стойка	50×100	—	2465	0.012	4	0.049	
7	Стойка	50×100	—	2500	0.013	4	0.052	
8	Стойка	500×100	—	678	0.003	2	0.006	
9	Раскосы	50×100		1430	0.008	4	0.029	

1	2	3	4	5	6	7	8	9
10	Обвязка	100×100	—	4974	0.050	4	0.200	АС-11
11	Обвязка	100×100	—	5800	0.058	2	0.116	"
12	Обшивка мансарды	16×100	13×94	44 м²			0.704	"
13	Наличник тип 1	—	13×54		17.9 п.м		0.013	
14	Наличник тип 2	—	13×34		6.8 п.м		0.003	
						Итого:	1,416	
	Полы по балкам							
1	Балка	50×100	—	4700	0.024	5	0.118	
2	Балка	50×100	—	2820	0.014	6	0.085	
3	Балка	50×100	—	2100	0.011	2	0.021	
4	Балка	50×100	—	2670	0.013	7	0.094	
5	Балка	50×100	—	1670	0.008	3	0.025	
6	Прогон	2(50×100)	—	4570	0.046	2	0.091	
7	Прогон	2(50×100)	—	2700	0.027	5	0.135	
8	Прогон	2(50×100)	—	1300	0.013	1	0.013	
9	Доски пола	32×100	28×94		402 п.м		1.29	
10	Плинтус	—	25×25		42 п.м		0.013	
						Итого:	1,902	
	Крыльцо							
	Комплект	—	—	—	—	1	0.066	
	Лестница на мансарду							
	Комплект					1	0.2802	

1. Все виды обшивок выполняются строганными досками в четверть толщиной 13 мм.
2. Лист читать совместно с листом АС-23.

Привязан:

Инв. №

Инв.№подл. | Подпись и дата | Взам.инв.№

Рук.маст.	Сигорский	
Гл.конст.	Вольф	
ГАП	Галенко	
ГИП	Клочков	
Рук.гр.	Цуканова	
Ст.арх.	Семина	
Сверил	Юрина	

т. п. 184-000-702.87

Однокомнатный садовый летний домик с мансардой и кухней	Стадия	Лист	Листов
	Р.П.	АС-23	
Сводная спецификация /окончание/	Роснипиагропром г. Москва 1987г.		

Альбом I

План 1го этажа М 1:50 H=2.50

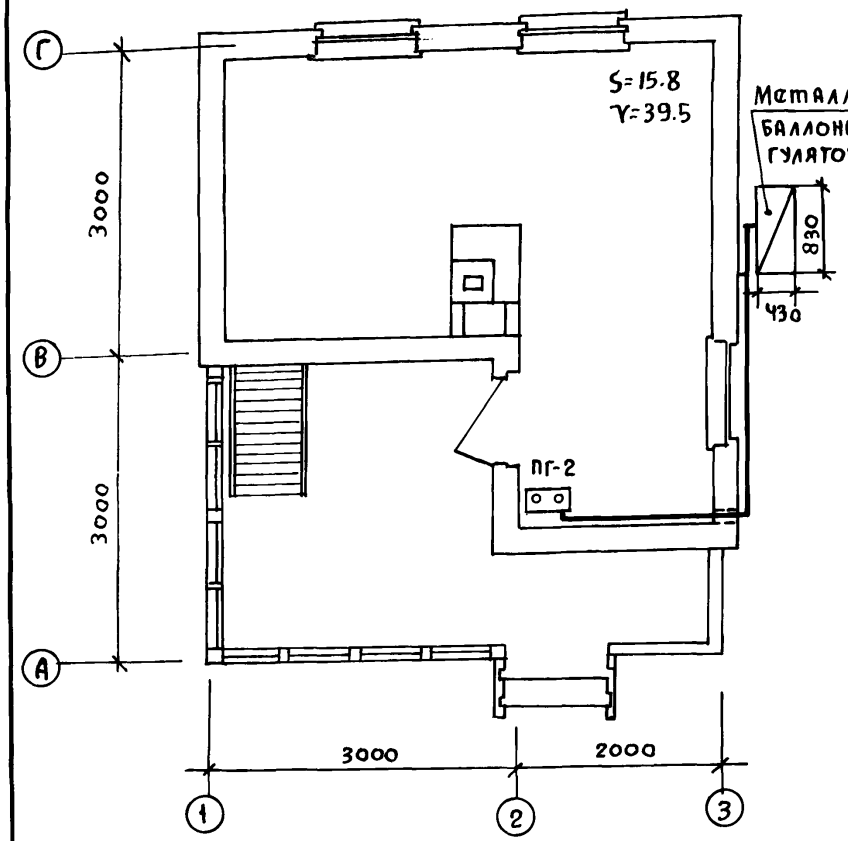

Схема газооборудования М 1:50

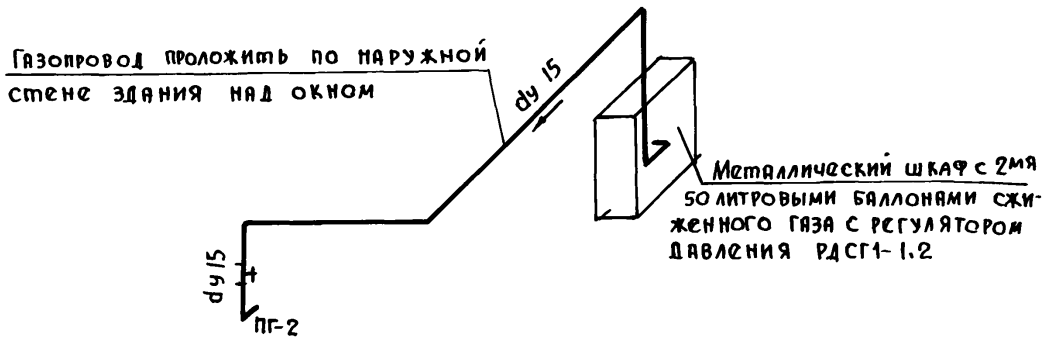

Условные обозначения

План	Схема	Наименование
ПГ-2	ПГ-2	Плита газовая 2х конфорочная
		Проектируемый газопровод
		Кран на газопроводе
H		Высота помещения в м
V		Объем помещения в м³
dy		Диаметр газопровода в мм

Примечания

1. Монтаж газооборудования выполнять согласно „Правил безопасности в газовом хозяйстве" и СНиП III-29-76
2. Вентиляция газифицируемого помещения осуществляется через форточки в окнах.
3. После окончания монтажа и испытаний газопроводы окрасить масляной краской за 2 раза в тон стен.
4. Установку шкафа с 2мя баллонами сжиженного газа выполнять согласно серии 5.905-3 выпуск 1 ин-та „Мосгазниипроект"

№ п/п	Обознач.	Наименование	Ед. изм.	Кол-во	Матер.	Вес ед.	Вес общ.	Примеч.
		Спецификация						
4	Серия 5.905-3 выпуск 1	Шкафная установка с 2мя 50 литр баллонами сжиженного газа	комп	1	сборн.			С регулятор. РДСГ1-1.2
3	11Б12бк	Кран муфтовый натяжной dy 15	шт	1	ГОТ изд	0,25	0.25	
2	ГОСТ 10704-76	Труба водогазопроводная dy 15	пм	8.0	сталь 10	0.497	3,98	
1	ПГ-2	Плита газовая 2х конфорочная	шт	1	ГОТ изд			На сжиженном газе

ГИП	Клочков	
Нач.отд.	Коротаев	
Гл.спец.	Киченкова	
Ст.инж.	Воропаева	

Т.п. 184-000-702.87 ГС

1-комнатный летний садовый домик с мансардой и кухней

Стадия	Лист	Листов
РП	ГС-1	1

Вариант приготовления пищи на баллонном газе

РОСНИПИАГРОПРОМ г. Москва

Инв.№ подл. | Подпись и дата | Взам. инв.№

Альбом I

Общие указания

Место ввода уточняется при привязке проекта.
На ответвлении от питающей воздушной сети должны быть установлены аппараты защиты.
Групповая сеть выполняется проводом АПР сеч. 2.0 кв.мм. открыто.
Квартирный щиток и выключатели устанавливаются на высоте 1,5м, штепсельные розетки на 1м. от пола.
При необходимости молниезащита выполняется в соответствии приложению 2 СН 305-77.

Условные обозначения

- Щиток квартирный
- Розетка штепсельная двухполюсная
- Выключатель однополюсный, сдвоенный
- То же, брызгозащищенный
- Патрон подвесной пластмассовый

Ведомость чертежей электрического освещения

ЭО-1	Общие данные
ЭО-2	Планы расположения

Основные показатели

Напряжение эл. сети ; в	220
Категория электроснабжения	III
Расчетная нагрузка ; квт.	3.0
Расчетный ток ; А	14.0

Спецификация

NN п.п.	Наименование	Тип	Гост завод, изготовитель	Ед. изм.	Кол-во
1.	Щиток квартирный с установкой на нем: а). Пакетного выключателя ПВМ-2-25 шт. 1 б). Автомата АЕ-1000 с расцепителем на 10А шт. 2	ЩК 1101 УХЛ 4	ГЭМ	шт.	1
2.	Светильник потолочный	НПО 19×60	Объединение "Ватра"		1
3.	Выключатель однополюсный сдвоенный 6А 250в. для открытой установки	Индекс 02880	"Завод "Эстопласт"		2
4.	То же, брызгозащищенный	02610	——"——	"	2
5.	Розетка штепсельная 6А 250в. для открытой установки	03220	"Мосэлектроприбор"	"	6
6.	Патрон подвесной пластмассовый	01040	"Мосэлектроприбор"	"	3
7.	То же, фарфоровый	01090	по "Укрэлектроизолятор"	"	1
8.	Кабель с алюминиевой жилой сеч. 2×16 мм²	АНРГ	Гост 433-73	м	5
9.	Провод с алюминиевой жилой сеч. 2×2.0 мм²	АППР	Гост 20520-75	"	50
10.	То же, сеч. 3×2.0 мм²	——"——	——"——	"	10
11.	Счетчик 10А 220в.	СО-И-449	Ленинградский электромехан. з-д	шт.	1

Инв. № подл. | Подпись и дата | Взам. инв. №

Привязан:

Инв. №

Нормокон.	Крупенко		
Рук. маст.	Сигорский		
Гип	Клочков		
Гл. спец.	Крупенко		

Т.П. 184-000-702.87 ЭО

Однокомнатный садовый летний дом с мансардой и кухней

Общие данные

Стадия	Лист	Листов
РП	1	2

РОСНИПИАГРОПРОМ г. Москва

Копировал: Крупенко

Альбом I

План 1 этажа

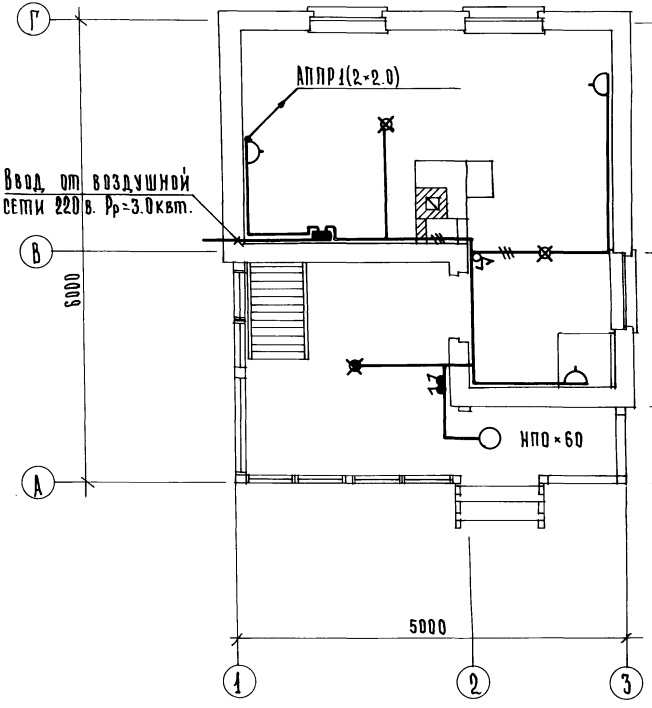

План мансарды

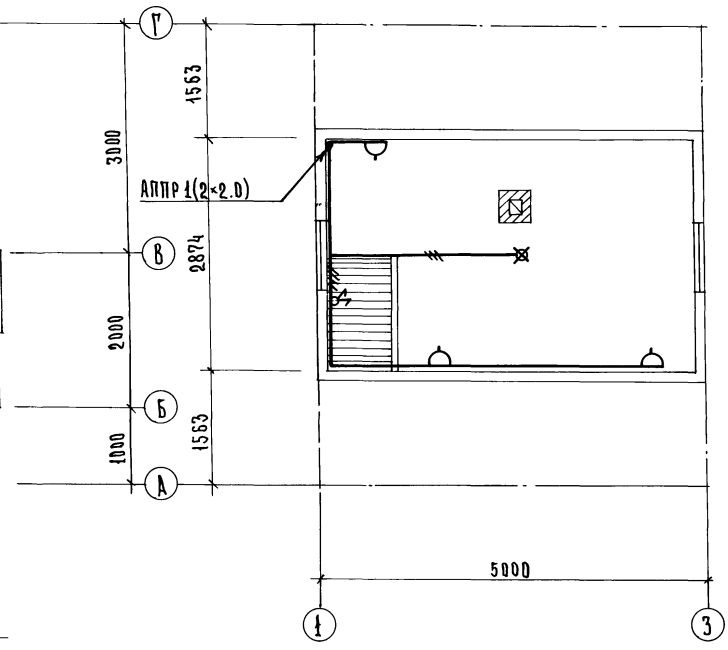

				Т.П. 184-000-702.87 ЭО			
Нормокон	Крупенко						
Рук.маст.	Сигорский			Однокомнатный садовый летний домик с мансардой и кухней	Стадия	Лист	Листов
Гип	Клочков				РП	2	
Гл.спец.	Крупенко						
				Планы расположения	Роснипиагропром г. Москва		

Привязан:

Инв. №

Инв.№ подл. | Подпись и дата | Взам.инв.№

Копировал: Крупенко

22628-01 34

Альбом

N	Наименование материала и единица измерения		Код материала	Код ед. изм.	Количество типовой	Количество индивид.	Количество всего
1	Битумы нефтяные и сланцевые	т	025600	168		0.132	0.132
2	Сортовой прокат обыкновенного качества		093000				
3	Сталь арматурная класса А-I	т		168		0.054	0.054
4	Катанка	т	093400	168		0.054	0.054
5	Д = 6 мм	т	006	168		0.054	0.054
6	Итого сортового проката обыкновенного качества	т		168		0.054	0.054
7	Итого стали в натуральной массе	т		168		0.054	0.054
8	В т.ч. катанка	т	093400	168		0.054	0.054
9	Итого стали приведенной к стали класса А-I	т		168		0.054	0.054
10	Всего стали приведенной к классам А-I и С38/23	т		168		0.054	0.054
11	Сталь сортовая конструкционная		095000				
12	Прокат из стали углеродистой общего назначения	т		168		0.017	0.017
13	Итого стали конструкционной в натуральной массе	т		168		0.017	0.017
14	В т.ч. сталь среднесортная	т	095200	168		0.002	0.002
15	В т.ч. сталь кровельная	т	097400	168		0.015	0.015
16	Итого стали конструкционной приведенной к С38/23	т		168		0.017	0.017
17	Всего стали в натуральной массе	т		168		0.070	0.070
18	В т.ч. сталь среднесортная	т	093200	168		0.002	0.002
19	В т.ч. катанка	т	093400	168		0.054	0.054
20	В т.ч. сталь кровельная	т	097400	168		0.015	0.015
21	Всего стали приведенной к классам А-I и С38/23	т		168		0.070	0.070
22	Замазки	кг.	225711	166		0.495	0.495
23	Материалы лакокрасочные (белила, олифа и т.д.)	кг.		166		90.243	90.243
24	Краски тертые	кг.	231701	166		1.320	1.320
25	Краски сухие	кг.	232200	166		0.952	0.952
26	Колер масляный	кг.	231720	166		42.696	42.696
27	Олифа	кг.	231800	166		14.717	14.717

Инв.№ подл. | Подпись и дата | Взам.инв.№

Нормокон.	Ключков	
Рук.маст.	Сигорский	
Гип	Ключков	
Нач.отд.	Заплетина	
Рук.груп.	Цуканова	
Сверил:		

Т.П. 184-000-702.87

Однокомнатный садовый летний домик с мансардой и кухней

Стадия	Лист	Листов
Р.П.	ВМ-1	

Ведомость потребности в материалах

РОСНИПИАГРОПРОМ г. Москва

Копировал: Крупенко

Альбом

N	Наименование материала и единица измерения		Код материала	Код ед. изм.	Количество типовой	Количество индивид.	Количество всего
28	Шпатлевка масляно-клеевая	кг	231200	166		30.559	30.559
29	Продукция деревообрабатывающей промышленности		530000				
30	Пиломатериалы качественные	м³	533100	113		5.834	5.834
31	Блоки дверные в сборе (комплектно)	м²	536110	055		6.210	6.210
32	Блоки оконные в сборе (комплектно)	м²	536130	055		7.560	7.560
33	Доски для чистых полов	м³	536171	113		1.29	1.29
34	Расход пиломатериалов в круглом лесе	м³		113		11.55	11.55
35	Щебень	м³	571110	113		1.250	1.250
36	Песок строительный природный	м³	571140	113		13.980	13.980
37	Заполнители пористые	м³	571200	113		2.145	2.145
38	Асбест	т	572100	168		0.041	0.041
39	Цемент		573000				
40	Портландцемент	т	573110	168		0.567	0.567
41	Портландцемент м-300	т	573151	168		0.567	0.567
42	Цемент приведенный к марке 400 (всего)	т		168		0.512	0.512
43	Гипс	т	574431	168		0.023	0.023
44	Паста меловая, мел	кг	574312	166		12.600	12.600
45	Известь строительная	т	574410	168		1.141	1.141
46	Кирпич строительный (включая камни)	тыс.шт.	574120	798		8.560	8.560
47	Изделия минераловатные тепло-и звуко-изоляцион.	м³	576200	113	0.920		0.920
48	Материалы рулонные кровельные и гидроизоляцион.	м²		055	20.000	25.496	45.496
49	Толь кровельный и толь-кожа	м²	577404	055		25.496	25.496
50	Пергамин	м²	577431	055	20.000		20.000
51	Листы а/цементные кровельные волнистые марки „80"	т.усл.пл.	578111	732	0.805		0.805
52	Стекло строительное		591000				
53	Стекло оконное (заводской ассортимент)	м²	591120	055		8.387	8.387
54	Клей	кг.	921940	166		0.454	0.454

Нормокон.	Клочков	
Рук.маст.	Сигорский	
Гип	Клочков	
Нач.отд.	Заплетина	
Рук.груп.	Цуканова	
Сверил:		

Копировал: Крупенко

Т.П. 184-000-702.87

Однокомнатный садовый, летний домик с мансардой и кухней

Стадия	Лист	Листов
Р.П.	ВМ-2	

Ведомость потребности в материалах

РОСНИПИАГРОПРОМ г. Москва

22628-01

Инв.№ подл. | Подпись и дата | Взам.инв.№

gost.e-ecolog.ru