ТИПОВОЙ ПРОЕКТ
0901-4-43

РЕЗЕРВУАРЫ

ДЛЯ ВОДЫ ЕМК. 100, 500 и 3000 м³
ТРАНШЕЙНЫЕ ГРУНТОВЫЕ
С ДЕРЕВЯННЫМ ПОКРЫТИЕМ

Альбом - III

Детали и изделия

АРХ № Т-2168-2

gost.e-ecolog.ru

12611-03 ч 1-26

ТИПОВОЙ ПРОЕКТ
0901-4-43

РЕЗЕРВУАРЫ

ДЛЯ ВОДЫ ЕМК. 100, 500 и 3000 м³

ТРАНШЕЙНЫЕ ГРУНТОВЫЕ
С ДЕРЕВЯННЫМ ПОКРЫТИЕМ

Альбом - III

Состав проекта:

Альбом I - Строительная часть, оборудование
/ траншея с крутизной откосов 1:1 /

Альбом II - Строительная часть, оборудование
/ траншея с крутизной откосов 1:1,5 /

Альбом III - Детали и изделия

Альбом IV - Сметы

АРХ № Т-2168-2

Разработан
Государственным проектным институтом
Союзводоканалпроект

Утвержден
в/о Союзводоканалниипроект
Приказ № 200 от „10" IX 1973 г.

Типовой проект
0901-4-43
Альбом III
Лист
С-1
Инв. №
Т-21682

Содержание альбома

N № п/п	Наименование.		N № листов	N № страниц
1	Содержание альбома.		С-1	2
2	Пояснительная записка. Состав полиизобутиленового клея.		ПЗ-1	3
3	Гидроизоляционные экраны.		АС-1	4
4	Температурно- усадочные швы (т.у.ш.) и детали.		АС-2	5
5	Таблица площадей поверхности котлована под гидроизоляционные экраны.		АС-3	6
6	Щит покрытия Щ-1 для t = -20°С		АС-4	7
7	Щит покрытия Щ-2 для t = -40°С		АС-5	8
8	Щит покрытия Щ-3 для t = -20°С		АС-6	9
9	Щит покрытия Щ-4 для t = -40°С		АС-7	10
10	Съемный щит покрытия Щ-5 для t = -20°С		АС-8	11
11	Съемный щит покрытия Щ-6 для t° = -40°С		АС-9	12
12	Вентиляционная колонка ВК-1 Световой люк СП-1.		АС-10	13
13	Вентиляционная колонка ВК-2.		АС-11	14
14	Световой люк СП-1.		АС-12	15
15	Вариант использования резервуара в качестве пожарной емкости. Схема оборудования контр-резервуара. Отбор воды из резервуара автонасосами.		АС-13	16
16	Конструкция резервуара с невентилируемым покрытием и свайным основанием.	Вентиляционная колонка ВК-1. Световой люк СП-1.	АС-14	17
17		Вентиляционная колонка ВК-2	АС-15	18
18		Световой люк СП-1.	АС-16	19

Нач. отдела	Коптелин	
Гл. инж. пр-та	Данцигер	
Рук. бригады	Любимов	

Госстрой СССР СОЮЗВОДОКАНАЛПРОЕКТ г. Москва 1972г.	Содержание альбома.	Типовой проект 0901-4-43
Резервуары для воды емк. 100, 500, 3000 м³.		Альбом III
		Лист С-1

Типовой проект
0901-4-43
Альбом III
Лист
ПЗ-1
Инв. №
Т-2168-2

Пояснительная записка.

Настоящий альбом входит в комплект альбомов типовых проектов №№ 0901-4-43; 0901-4-44; 0901-4-45 грунтовых резервуаров траншейного типа с деревянным покрытием для воды емк. 100, 500 и 3000 м³.

В альбоме приведены конструкции гидроизоляционных экранов различных типов и назначений, описания которых даны в пояснительных записках альбомов I и II; сборных деревянных щитов покрытия, вентиляционных колонок, люков, а так же пример использования резервуара в качестве пожарной емкости.

В таблице №1 приведены материалы и расчетные толщины плитных утеплителей для щитов покрытия.
В скобках даны толщины слоя утеплителя для резервуаров, где обмен воды происходит более 3ˣ раз в сутки и температуре поступающей воды не менее 3°С.

Таблица
на плитный утеплитель

Таблица №1

N N п/п	Материал	№ ОСТ'а или ГОСТ'а	Толщина слоя, мм		Примечание
			для t = -20°С	для t = -40°С	
1	Фибролитовые плиты	ОСТ/НКТП 8435/1488	80 (60)	190 (150)	Объемный вес утеплителя $\gamma \leq 300$ кг/м³
2	Древесноволокнистые бесцементные плиты	ГОСТ 10632-70	40 (32,8)	100 (80)	
3	Камышитовые плиты	ГОСТ 7483-58	50 (50)	120 (100)	
4	Торфоплиты	ГОСТ 4861-65	60 (60)	120 (90)	
5	Минераловатные плиты	ГОСТ 9573-66	60 (50)	150 (120)	

Состав полиизобутиленового клея и рекомендации по его применению.

Полиизобутиленовый клей применяется при креплении (наклейки) полиэтиленовой пленки (ГОСТ 10354-63 δ=0,2мм) к бетонной поверхности в гидроизоляционном экране, при устройстве водонепроницаемых температурно-усадочных швов и приклейки „фартуков" из полиэтиленовой пленки к стойкам.

Полиизобутилен должен быть чист от примесей - остатков переработки.

Состав 40% полиизобутиленового клея по весу:

а/ полиизобутилен марки П-118 - 3%
б/ полиизобутилен марки П-20 - 37%
в/ бензин Б-70 - 60%

Полиизобутилен марки П-118 измельчается на куски размером до 1 см² и вся масса его заливается небольшими порциями бензина с перемешиванием по мере набухания полиизобутилена до полного растворения.

Затем приступают к растворению в полученном растворе полиизобутилена марки П-20 аналогично предыдущему до полного израсходования компонентов, составляющих клей.

Полученный 40% полиизобутиленовый клей хранится в герметической таре и предохраняется от нагрева.

Срок хранения клея до 1 года.

Приготовление клея производится в проветриваемом помещении с мерами предосторожности от огня.

Перед укладкой пленки, на подготовленную бетонную поверхность наносится кистью клей за 2 раза, соблюдая сплошность покрытия. Второй слой наносится после высыхания первого до состояния „отлипа".

После высыхания второго слоя клея до „отлипа" наклеивается чистая сухая пленка, разглаживается в направлении раскатывания рулона, тщательно прижимается к наклеиваемой поверхности до полного вытеснения пузырьков воздуха из мест склеивания.

Через 30-60 минут после наклейки пленки на бетон можно производить работы по защите пленки от повреждений.

Технология приклейки „фартуков" к стойкам в местах прохода стоек через гидроизоляционные экраны та же, что и описанная выше - в отношении приклейки полиэтиленовой пленки к бетонной поверхности.

Полиизобутиленовый клей дан по рецепту Ленинградского Охтинского химкомбината, рекомендации по применению лаборатории „Изоляции трубопроводов" ВНИИСТ'а Министерства Строительства предприятий нефтяной и газовой промышленности.

Гл. инж. инст.	Назаров	Гл. констр. отд.	Бочаров
Гл. констр. инст.	Рубан	Рук. бригады	Любимов
Гл. инж. проек.	Устинова		
Нач. отдела	Каптелин		
Гл. инж. проек.	Данцигер		

Госстрой СССР СОЮЗВОДОКАНАЛПРОЕКТ г. Москва 1972г.	Пояснительная записка Состав полиизобутиленового клея.	Типовой проект 0901-4-43
Резервуары для воды емк. 100, 500, 3000 м³		Альбом III
		Лист ПЗ-I

Группы грунтов	Наименование грунтов		Тип экрана	Назначение резервуара: Хозяйственно-питьевое водоснабжение. Экраны с индексом „Х". Эскиз экрана	Расстояния между температурно-усадочными швами м	Производственно-противопожарное водоснабжение. Экраны с индексом „П". Эскиз экрана	Расстояния между температурно-усадочными швами м
1	2	3	4	5	6	7	8
I, II, III	Гравелисто-галечниковые. Песчаные. Супеси.		I		50,0		50.0
			II	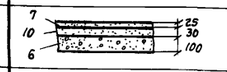	10.0	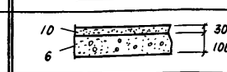	10,0
			III	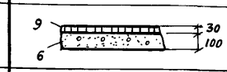			10,0
			IV	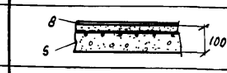	20.0		20,0
			V	—		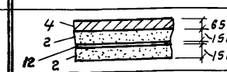	50.0
			VI	—			—
			VII	—		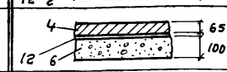	50,0
			VIII	—		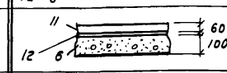	—
			IX	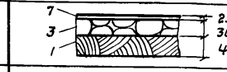	20.0		20,0
			X	—			—
II, III	Суглинки Глины		I	 Только для суглинков	50,0	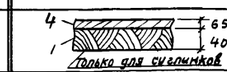 Только для суглинков	50,0
			IV	Эскиз смотреть выше только для суглинков	20.0	Эскиз смотреть выше	20.0
			IX	 Только для суглинков	20.0	 Только для суглинков	20,0
			X	—		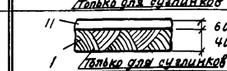 Только для суглинков	—
			XI	 Только для глины	10.0	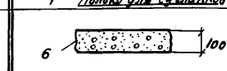	10.0
			XII	—		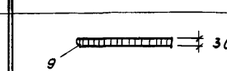	4.0
V	Известняк Мергель Сланцы		XI	Эскиз смотреть выше	10.0	Эскиз смотреть выше	10.0
			XII	—		Эскиз смотреть выше	4.0
			XIII	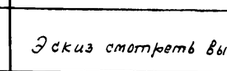	6.0	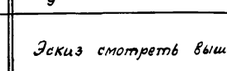	6.0
			XIV	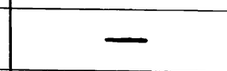 Поверхность не железнить.	4,0	—	
VI	Скальные породы		XI	—		Эскиз смотреть выше	10,0
			XII	—		Эскиз смотреть выше	4,0
			XIII	Эскиз смотреть выше	6.0	Эскиз смотреть выше	6,0
			XIV	Эскиз смотреть выше	4,0	—	

Экраны для внутренних отмосток на верхней плоскости котлована

Тип экрана	Назначение резервуара: Хозяйственно-питьевое водоснабжение. Экраны с индексом „Х". Эскиз экрана	Расстояния между температурно-усадочными швами м	Производственно-противопожарное водоснабжение. Экраны с индексом „П". Эскиз экрана	Расстояния между температурно-усадочными швами м
1	2	3	4	5
XV	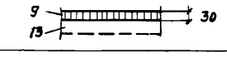	4,0	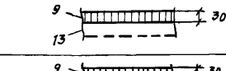	4,0
XVI	—	—	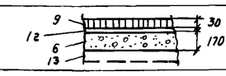	4,0

Перечень применённых материалов в экранах

NN поз.	Наименование
1	2
1	Глина, δ = 400мм
2	Песок, δ = 150мм
3	Бутобетон М 100, δ = 300мм
4	Красный обожжённый кирпич М75 (плашмя) швы на цементном растворе М15 или бетонные плитки
5	Бетон М200, В-4, δ = 100мм, с противоусадочной сеткой 200/200/3/3 (ГОСТ 8478-66)
6	Бетон М100, δ = 100мм.
7	Цементная стяжка (штукатурка) δ = 25мм; с железнением для экранов с индексом „х".
8	Затирка цементным раствором с железнением.
9	Асфальт 2 слоя общей толщиной δ = 30мм
10	Битумная мастика 4-5 слоев, δ = 30мм
11	Плитки из бетона М150, разм. 400×400мм δ = 60мм с проливкой швов битумом.
12	Полиэтиленовая пленка, ГОСТ 16337-70, δ = 0,2мм
13	Уплотненный щебнем грунт.

Примечания:

1. При привязке проекта к условиям реальной площадки, в зависимости от физико-механических свойств грунта, допускаются обоснованные отступления от принятых в проекте величин крутизны откосов с сохранением габаритов резервуара по верхней кромке котлована, при этом конструкция покрытия остается без изменений, а объем воды в резервуаре изменяется.
2. Гидроизоляционные экраны VII и VIII применяются для откосов при укладке на днище экранов V и VI.
3. Конструкции температурно-усадочных швов и детали даны на листе АС-2.

Тип. проект	0901-4-43	
Альбом III		
Лист	АС-1	
Инв. №	Т-2168-2	

Гл. инж. ин-та	Назаров	
Гл. констр. ин-та	Рубан	
Гл. инж. пр-та	Устинова	
Нач. отдела	Каптелин	
Гл. инж. пр-та	Ланцгеер	
К. инж.	Вечаев	
Рук. бригады	Любимов	
Ст. инженер	Гостикова	
Проверил	Данцигер	

Госстрой СССР
СОЮЗВОДОКАНАЛПРОЕКТ
г. Москва 1972 г.

Резервуары для воды емк. 100, 500, 3000 м³

Гидроизоляционные экраны.

Типовой проект 0901-4-43
Альбом III
Лист АС-I

Тип. проект
0901-4-43
Альбом III
Лист
АС-2
Инв. №
Т-216В-2

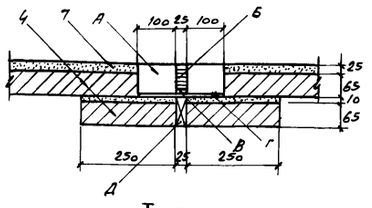

I хт

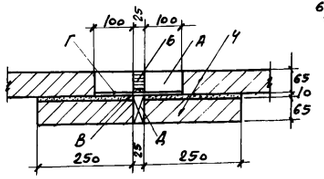

I пт

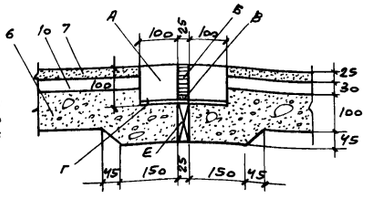

II хт

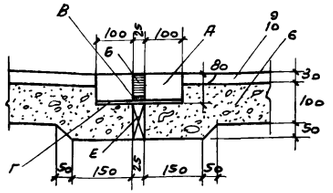

II пт, III т

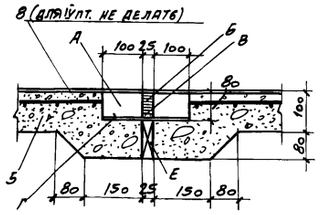

IV хт IV пт

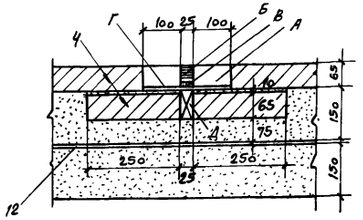

V пт

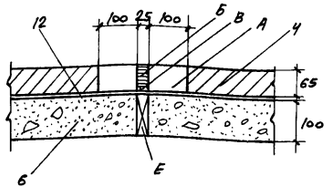

VII пт

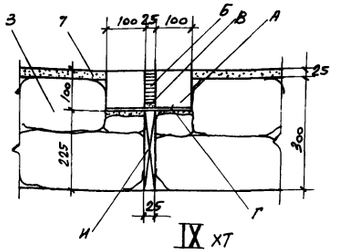

IX хт

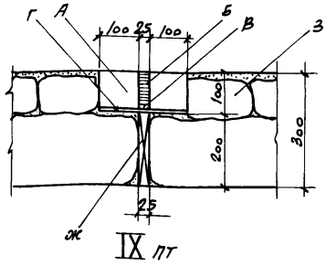

IX пт

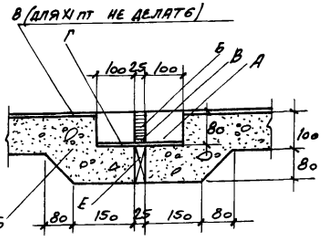

XI хт, XI пт

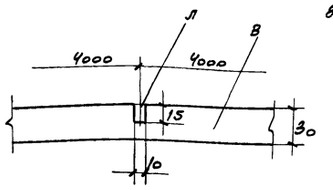

XII пт

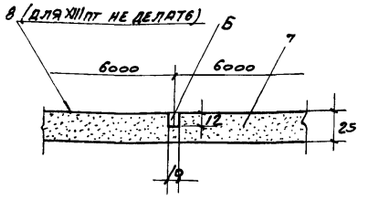

XIII хт, XIII пт

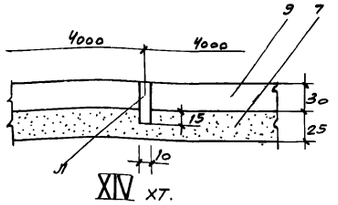

XIV хт.

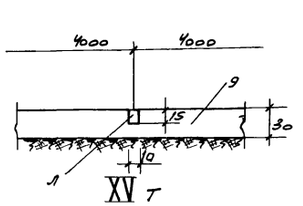

XV т

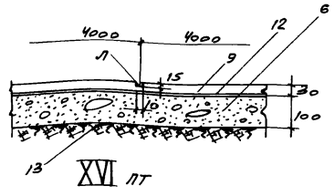

XVI пт

Перечень применяемых материалов в т. у. ш.

Обозначение позиции	Наименование.
А	Цементный раствор
Б	Шпонка из битумной мастики
В	Песок h=10 мм.
Г	Полиэтиленовая пленка на полиизобутиленовом клее.
Д	Доска 70×25 мм
Е	" 100×25 "
Ж	" 200×25 "
И	" 220×25 "
Л	Шпонка-эластичная прокладка из пищевой резины или полиэтилена.

Детали сечения котлована резервуара:

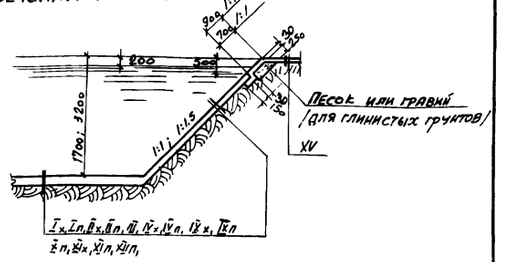

а) для экранов на глине, или в глинистых грунтах

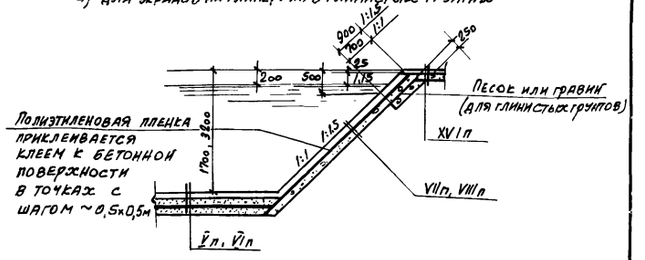

б) для экранов с пленочной гидроизоляцией по бетонному основанию на откосе.

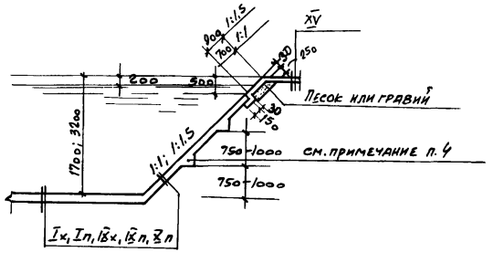

в) для экранов из глины

Примечания:

1. Температурно-усадочные швы (т. у. ш.) имеют обозначения гидроизоляционных экранов, в которых они устраиваются с дополнительным индексом „Т", например – I хт, I пт. Если т. у. ш. с одним индексом „Т", например – III т, то это означает, что он может применятся в резервуарах любого назначения.
2. Материалы и типы гидроизоляционных экранов, обозначенные на деталях цифрами, см. на листе АС-1.
3. Температурно-усадочные швы заделываются в наиболее холодное время суток строительного периода.
4. Для предотвращения сползания глиняного экрана с откоса предусмотреть горизонтальные уступы размером 250×250 мм с шагом по высоте откоса 750 – 1000 мм.
5. Заполнению шва цементным раствором предшествует предварительная установка доски (на чертеже не показана) обернутой толью.

Нач. отдела	Каптелин		
Гл. инж. пр.	Данцигер		
Гл. констр. орг.	Бочаров		
Рук. бриг.	Любимов		
Ст. инж.	Толстикова		
Проверил	Данцигер		

Госстрой СССР Союзводоканалпроект г. Москва 1972г.	Температурно-усадочные швы (т. у. ш.) и детали	Типовой проект 0901-4-43
Резервуары для воды емк. 100, 500, 3000 м³		Альбом III
		Лист АС-2

Типовой проект
0901-4-43
Альбом III
Лист
АС-3
Арх. N
т-2168-2

Ст. инженер	Толстикова	
		проверил
Нач. отдела	Капгелин	
Гл. инж. пр-та	Данцигер	
Рук. бригады	Лозбинов	

NN п/п	Тип экрана	Резервуары емк. 100 м³ Площадь в м² Днище	Откос	Отностко	Температурно-усадочный шов п.м.	Резервуары емк 500 м³ Площадь в м² Днище	Откос	Отностко	Температурно-усадочный шов п.м	Резервуары емк. 3000 м³ Площадь в м² Днище	Откос	Отностко	Температурно-усадочный шов п.м
1	2	3	4	5	6	7	8	9	10	11	12	13	14
1	I.x; In	45.30 / 34.6	63.30 / 77.70			103.0 / 63.5	209.4 / 243.0			818.0 / 676.0	569.0 / 749.5		
	XV			59.50 / 84.0				85.8 / 97.10				170.5 / 207.5	
	Ixт, Inт				— / —				— / —				25.0 / 24.0
2	IIx, IIn	45.30 / 34.6	63.30 / 77.70			103.0 / 63.50	209.40 / 243.0			818.0 / 676.0	569.0 / 749.50		
	XV			59.50 / 84,0				85.80 / 97.10				170.5 / 207.5	
	IIxт, IIпт				8.50 / 9.80				55.8 / 39.4				245.0 / 252.4
3	III	45.30 / 34.60	63.30 / 77.70			103.0 / 63.50	209.40 / 243.0			818.0 / 676.0	569.0 / 749.50		
	XV			59.50 / 84,0				85.80 / 97.10				170.5 / 207.5	
	IIIт				8.50 / 9,80				55.8 / 39,4				245.0 / 252.0
4	IVx, IV n	45.30 / 34.60	63.30 / 77.70			103.0 / 63.50	209.40 / 243.0			818.0 / 676.0	569.0 / 749.50		
	XV			59.50 / 84.0				85.80 / 97.10					
	IVxт, IVпт				—				15.6 / 18.20				110.4 / 114.20
5	Vn	45.30 / 34.6				103.0 / 63.50				818.0 / 676.0			
	VIn		63.30 / 77.70				209.4 / 243.0				569.0 / 749.50		
	XVIn			59.50 / 84.0				85.80 / 97.10				170.5 / 207.5	
	Vnт, VIпт				—				—				15.8+9.0 / 12,4+11.6
6	Vn	45.30 / 34.6				103.0 / 63.50				818.0 / 676.0			
	VIIIn		63.30 / 77.70				209.40 / 243.0				569.0 / 749.50		
	XVIn			59.50 / 84.0				85.80 / 97.10				170.5 / 207.5	
7	IXx, IXn	45.30 / 34.60	63.30 / 77.70			103.0 / 63.50	209.40 / 243.0			818.0 / 676.0	569.0 / 749.5		
	XV			59.50 / 84.0				85.80 / 97.10				170.50 / 207.50	
	IXxт, IXпт				—				15.6 / 18.2				110.4 / 114,20
8	Xn	45.30 / 34.60	63.30 / 77.70			103.0 / 63.50	209.40 / 243.0			818.0 / 676.0	569.0 / 749.50		
	XV			59.50 / 84.0				85.80 / 97.10				170.50 / 207.50	
	Xпт				—				—				
9	XIx, XIn	45.30 / 34.60	63.30 / 77.70			103.0 / 63.50	209.40 / 243.0			818.0 / 676.0	569.0 / 749.50		
	XV			59.50 / 84.0				85.80 / 97.10				170.5 / 207.50	
	XIxт, Xпт				8.50 / 9.80				55.80 / 39.40				245.0 / 252.40
10	XIIn	45.30 / 34.60	63.30 / 77.70			103.0 / 63.50	209.40 / 243.0			818.0 / 676.0	569.0 / 749.50		
	XV			59.50 / 84.0				85.80 / 97.10				170.5 / 207.50	

Примечания:

1. Цифры в числителе относятся к резервуарам с крутизной откосов котлованов 1:1, в знаменателе – 1:1,5

2. Гидроизоляционные экраны с индексом „х", например IIх – относятся к хозяйственно-питьевому водоснабжению, с индексом „п" – к производственно-противопожарному водоснабжению. Гидроизоляционные экраны без индексов могут применяться в резервуарах, как в хозпитьевом, так и в производственно-противопожарном водоснабжении.

3. Температурно-усадочные швы (т.уш.) имеют обозначения гидроизоляционных экранов, в которых они устраиваются с дополнительным индексом „т". Например: IIхт - IIпт.

4. Общие виды резервуаров (планы, разрезы): а) емк. 100 м³ смотреть типовой проект 0901-4-43, Альбомы I, II, на листах АС-2. б) емк. 500 м³, типовой проект 0901-4-44. Альбомы I, II, на листах АС-2. в) емк. 3000 м³ типовой проект 0901-4-45. Альбомы I, II, на листах АС-2.

5. В объемы работ не включены группы грунтов V и VI в связи с тем, что крутизна откосов котлованов в этих грунтах может быть изменена.

Госстрой СССР Союзводоканалпроект г. Москва 1972 г.	Таблица площадей поверхности котлована под гидроизоляционные экраны.	Типовой проект 0901-4-45
Резервуары для воды емк. 100, 500 и 3000 м³.		Альбом III
		Лист АС-3

Типовой проект 0901-4-43
Альбом
Лист АС-4
Инв. N
Т-2168-2

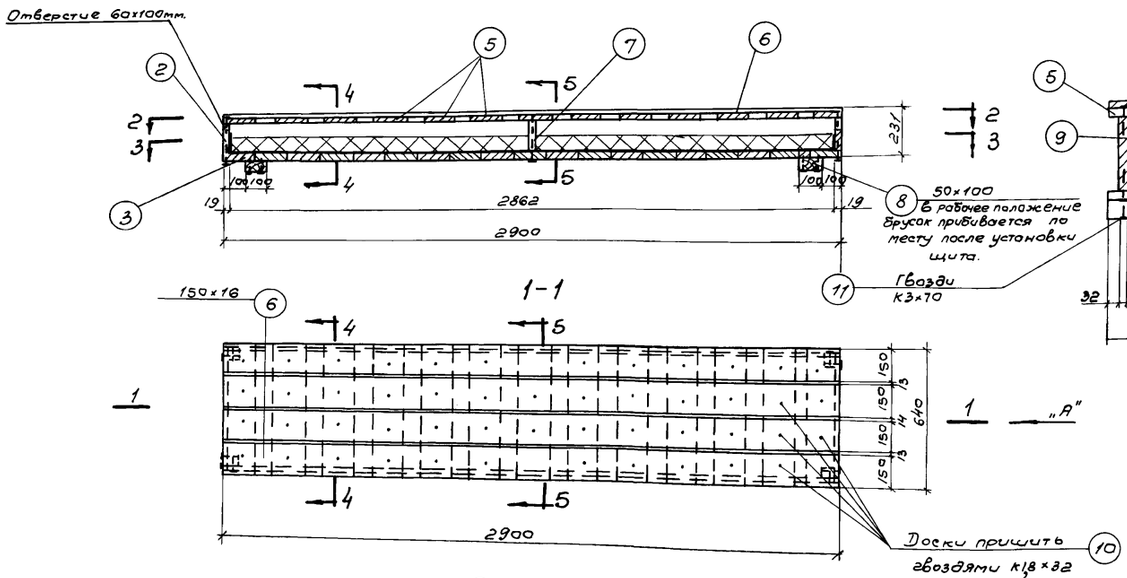

План щита

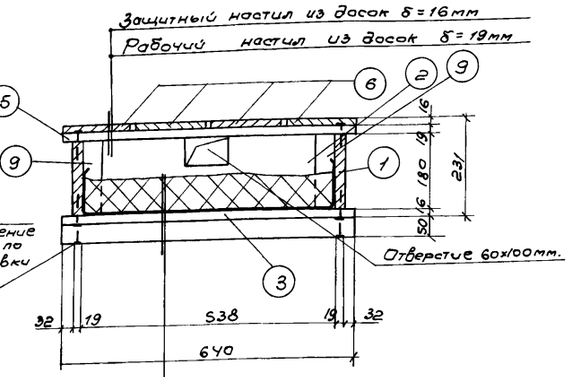

4-4

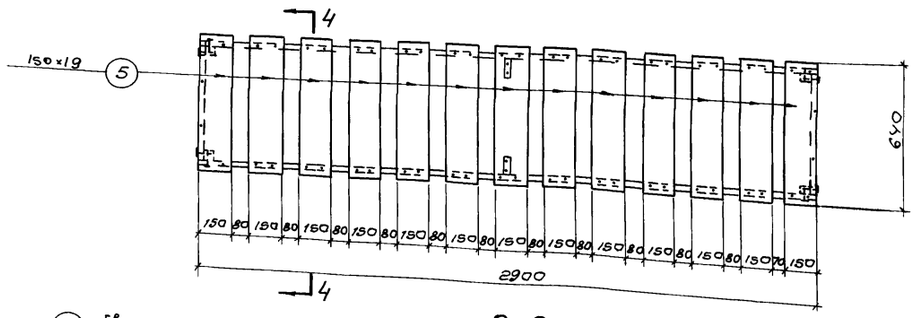

2-2

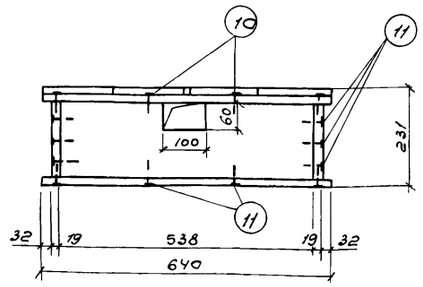

Вид по стрелке „А"

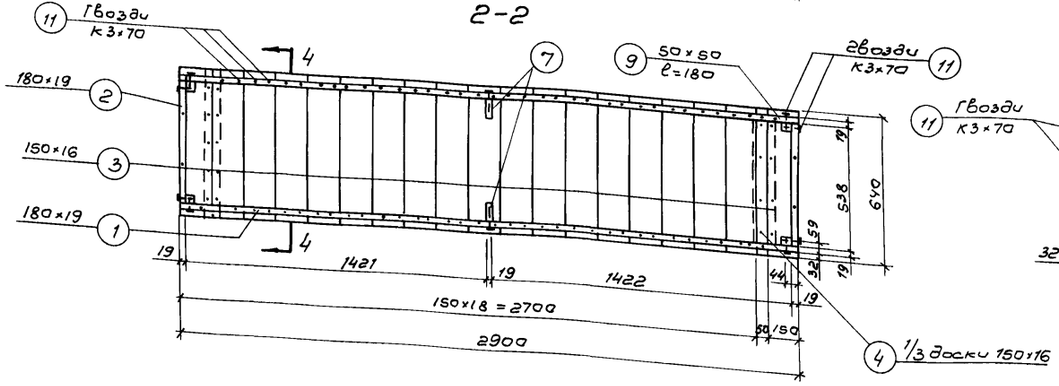

3-3

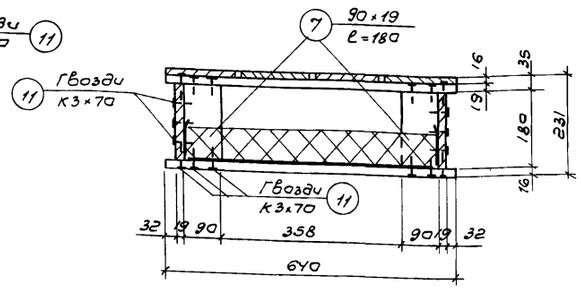

5-5

Спецификация пиломатериалов на один щит покрытия

Марка изделия	NN поз.	Наименование изделия	Сечение мм.	Длина мм.	Кол-во шт.	Объем м³ одной шт.	Объем м³ общий	Примечание
Щит покрытия Щ-1	1.	Доска	180×19	2900	2	0,0099	0,0198	ГОСТ 8486-66
	2.	—„—	180×19	538	2	0,0018	0,0036	—„—
	3.	—„—	150×16	640	19	0,0015	0,0285	—„—
	4	—„—	50×16	640	1	0,0005	0,0005	из доски-150×16
	5	—„—	150×19	640	13	0,0018	0,0234	ГОСТ 8486-66
	6	—„—	150×16	2900	4	0,0070	0,0280	—„—
	7	Доска	90×19	180	2	0,0003	0,0006	из доски" 180×19
	8	Брусок	50×100	640	2	0,0032	0,0064	„ из бруска 60×100 ГОСТ 8486-66
	9	Брусок	50×50	180	4	0,0005	0,0020	
					Всего:		0,113	
	Расход толя на один щит						2,8м²	

Спецификация строительных гвоздей на один щит покрытия

NN поз.	Марка гвоздей	Вес кг.	Примечание
10	К1,8×32	0,1	ГОСТ4028-63
11	К8×70	0,55	—„—
	Всего:	0,65	

Расчетная схема несущих ребер щита

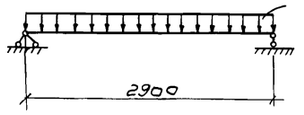

Примечания:

1. Категория деревянных конструкций - II.
2. Влажность древесины ≤ 25%.
3. Низ щита покрытия покрывается железным суриком по олифе или горячим битумом за раза.
4. Объемный вес плитного утеплителя ≤ 300 кг/м³

Нач. отдела	Колтель		
Гл. инж.	Данчигер		
Рук. бригады	Любимов		
Техник	Проверил		
	Данчигер		
	Счастливцева		

Госстрой СССР
СОЮЗВОДОКАНАЛПРОЕКТ
г. Москва 1972г.

Резервуары для воды емк. 100, 500, 3000 м³

Щит покрытия Щ-1. для t°=-20°C

Типовой проект 0901-4-43
Альбом III
Лист АС-4

Типовой проект
0901-4-43
Альбом III
Лист
АС-5
Инв. №
Т-2168-2

Спецификация пиломатериалов на один щит покрытия

8

Марка изделия	№№ поз.	Наименование изделия	Сечение мм	Длина мм	Колич. шт	Объем м³ одной шт.	Объем м³ общий	Примечание
Щит покрытия Щ-2	1	Доска	250×32	2900	2	0.0232	0.0464	ГОСТ 8486-66
	2	—"—	250×32	526	2	0.0042	0.0084	—"—
	3	—"—	150×16	640	19	0.0015	0.0285	—"—
	4	—"—	50×16	640	1	0.0005	0.0005	из доски 150×16
	5	—"—	150×19	640	13	0.0018	0.0234	ГОСТ 8486-66
	6	—"—	150×16	2900	4	0.0070	0.0280	—"—
	7	Доска	125×32	250	2	0.0006	0.0012	из доски 250×32
	8	Брусок	50×100	640	2	0.0032	0.0064	—"—
	9	Брусок	50×50	250	4	0.0006	0.0025	из бруса 50×100 ГОСТ 8486-66
					Всего:		0.145	
	Расход толя на один щит						2.5 м²	

Спецификация строительных гвоздей на один щит покрытия

№№ поз.	Марка гвоздей	Вес кг	Примечание
10	К1.8×32	0.1	ГОСТ 4028-63
11	К3×70	0.85	—"—
	Всего	0.65	

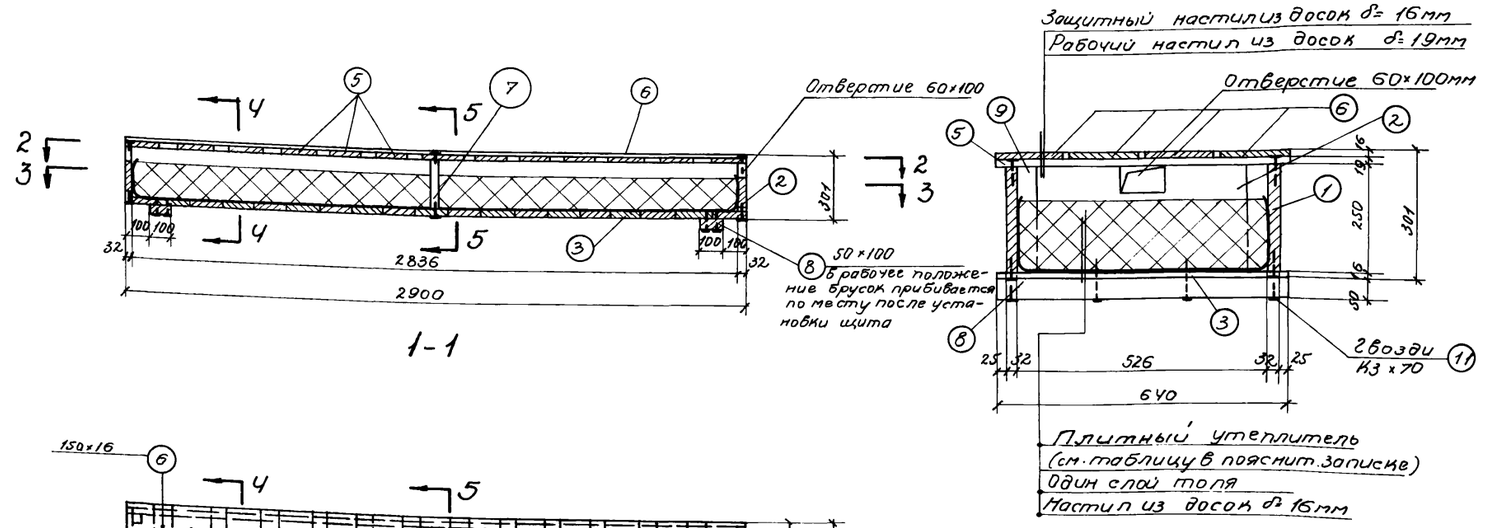

Примечания:

1. Категория деревянных конструкций II.
2. Влажность древесины ≤ 25%.
3. Низ щита покрытия покрывается железным суриком по олифе или горячим битумом за 2 раза.
4. Об"емный вес плитного утеплителя ≤ 300 кг/м³.

Госстрой СССР СОЮЗВОДОКАНАЛПРОЕКТ г. Москва 1972г.	Щит покрытия Щ-2. для t° = -40°С.	Типовой проект 0901-4-43
Резервуары для воды емк. 100, 500, 3000 м³.		Альбом III
		Лист АС-5

Нач. отдела	Капелин	
Гл. инж. пр-та	Домнигер	
Рук. бригады	Любимов	
Т. инж.	Проверил	
Счастливцев	Данцигер	

Типовой пр-т 0901-4-43

Альбом III

Лист АС-6

Инв. №

Т-2168-2

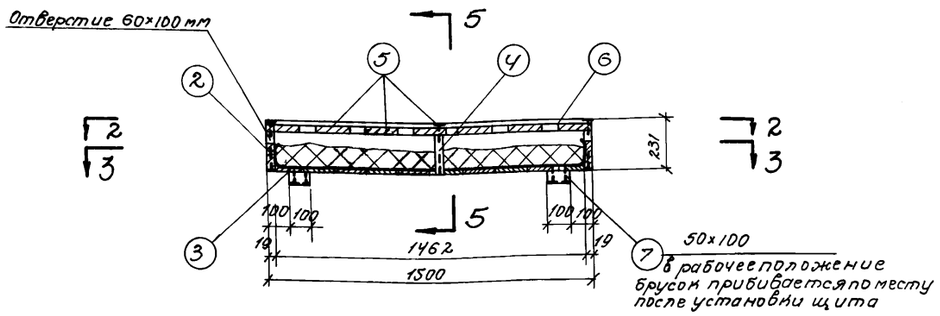

1-1

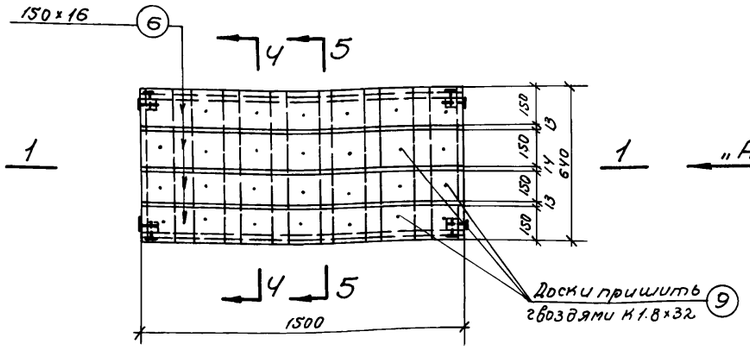

План щита

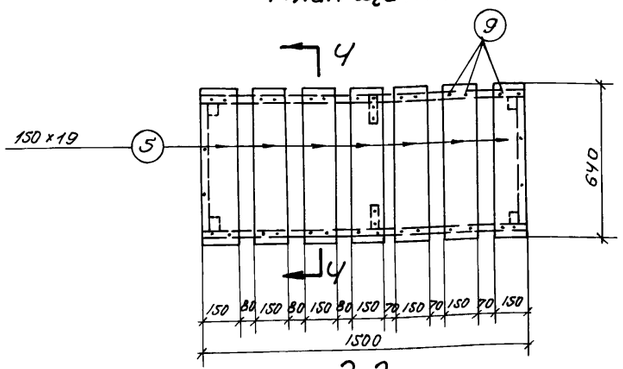

2-2

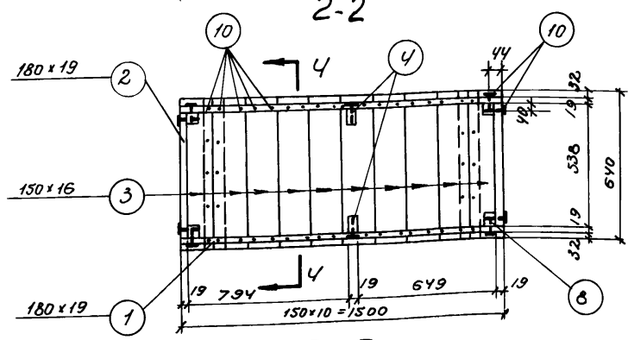

3-3

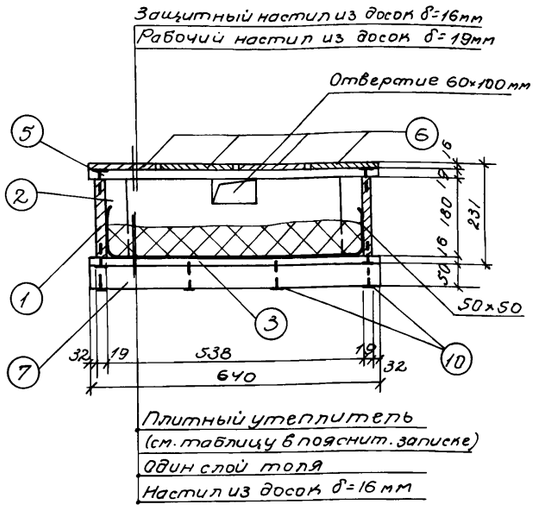

4-4

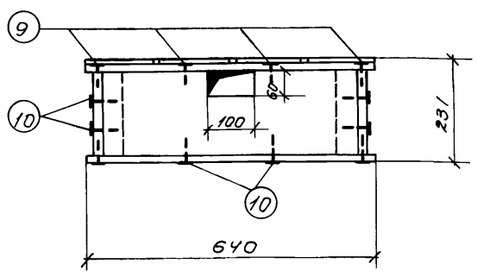

Вид по стрелке „А"

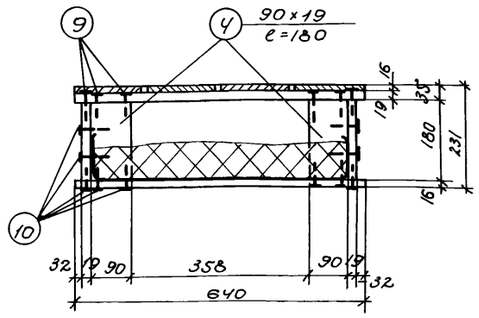

5-5

Спецификация пиломатериалов на один щит покрытия

9

Марка изделия	№№ поз.	Наименование изделия	Сечение мм	Длина мм	Кол-во шт.	Объем м³ одной шт.	Объем м³ общий	Примечание
Щит покрытия Щ-3	1	Доска	180×19	1500	2	0.005	0.010	ГОСТ 8486-66
	2	—"—	180×19	538	2	0.002	0.004	—"—
	3	—"—	150×16	640	10	0.0015	0.015	—"—
	4	—"—	90×19	180	2	0.0003	0.0006	—"—
	5	—"—	150×19	640	7	0.0018	0.0126	—"—
	6	—"—	150×16	1500	4	0.0036	0.0144	—"—
	7	Брусок	50×100	640	2	0.0032	0.0064	—"—
	8	Брусок	50×50	180	4	0.0005	0.002	—"—
					Итого:		0.065 м³	
Расход толя на один щит							1.15 м²	

Расчетная схема несущих ребер щита

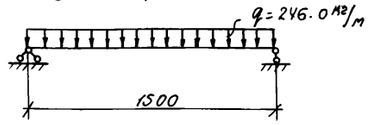

Спецификация строительных гвоздей на один щит покрытия

№№ поз.	Марка гвоздей	Вес кг	Примечание
9	К1.8×32	0.05	ГОСТ 4028-63
10	К3×70	0.35	—"—
Всего		0.40	

Примечания:

1. Категория деревянных конструкций - II.
2. Влажность древесины ≤ 25%.
3. Низ щита покрытия покрывается железным суриком по олифе или горячим битумом за 2 раза.
4. Об'емный вес плитного утеплителя ≤ 300 кг/м³.

Нач. отдела	Каптелин		
Гл. инж. пр-та	Данцигер		
Рук. бригады	Любимов		
Техник	Проверил	Данцигер	
	Счастливцев		

Госстрой СССР
СОЮЗВОДОКАНАЛПРОЕКТ
г. Москва, 1972 г.

Резервуар для воды емк. 100 м³.

Щит покрытия Щ-3 для $t° = -20°C$.

Типовой проект 0901-4-43

Альбом III

Лист АС-6

Типовой проект
0901-4-43
Альбом III
Лист
АС-7
Инв. №
Т-2168-2

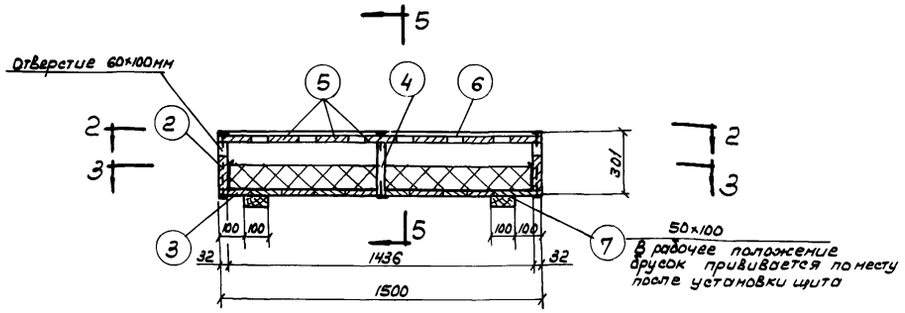

1-1

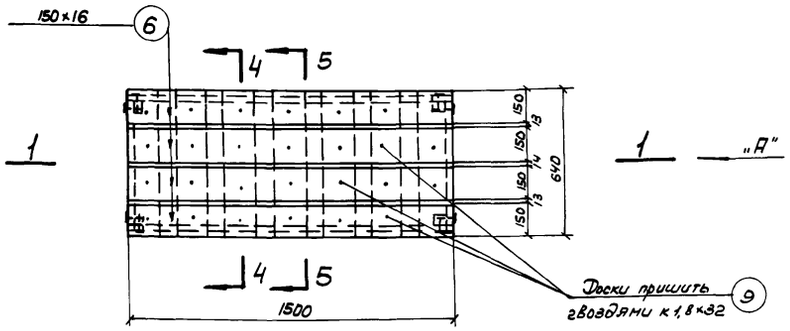

План щита

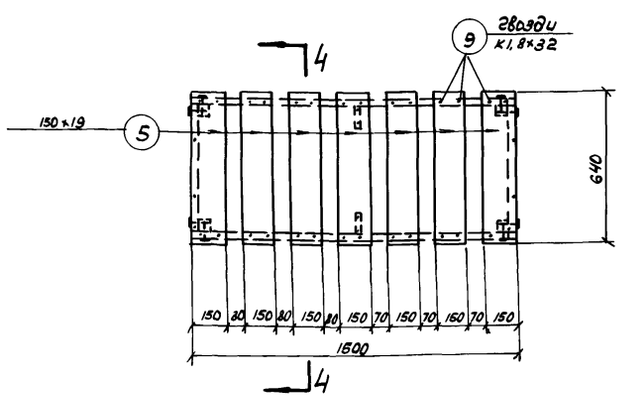

2-2

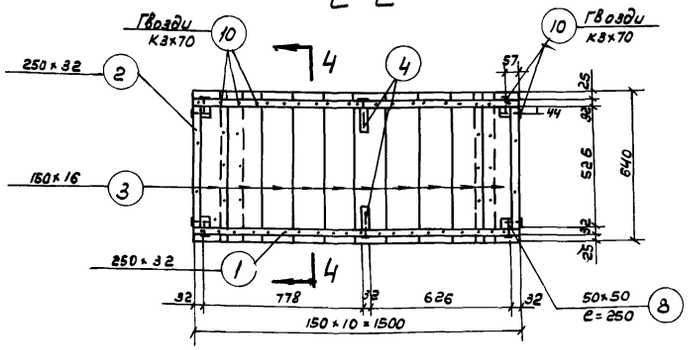

3-3

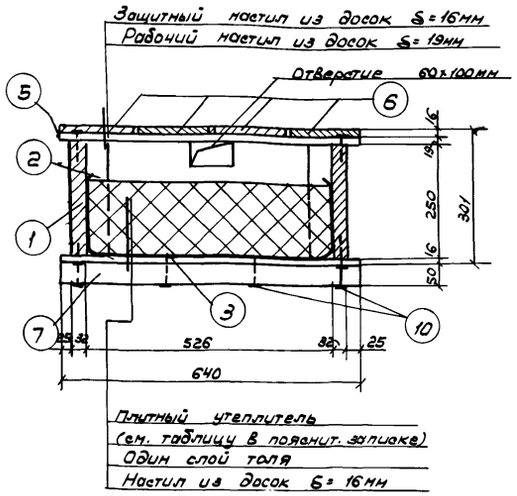

4-4

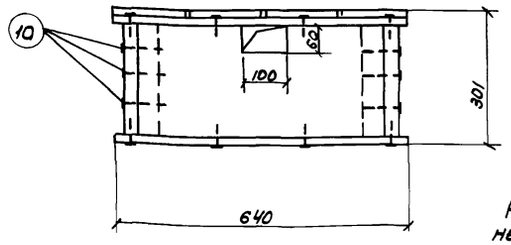

Вид по стрелке „А"

Расчетная схема несущих ребер щита

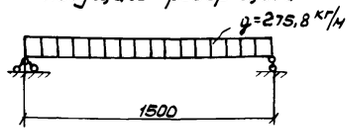

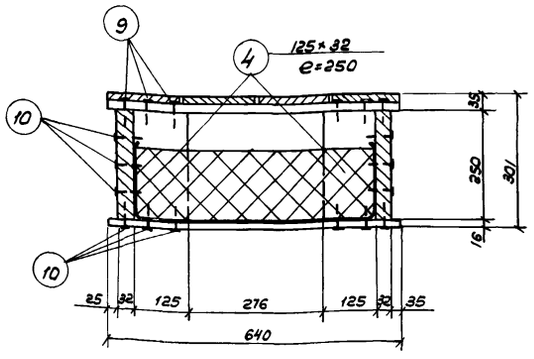

5-5

Спецификация пиломатериалов на один щит покрытия

Марка изделия	№№ поз.	Наименование изделия	Сечение мм	Длина мм	Кол-во шт.	Объем м³ Одной шт.	Объем м³ Общий	Примечания
Щит покрытия Щ-4	1	Доска	250×32	1500	2	0,012	0,024	ГОСТ 8486-66
	2	—"—	250×32	526	2	0,005	0,010	—"—
	3	—"—	150×16	640	10	0,0015	0,015	—"—
	4	—"—	125×32	250	2	0,001	0,002	ГОСТ 8486-66
	5	—"—	150×19	640	7	0,0018	0,013	ГОСТ 8486-66
	6	—"—	150×16	1500	4	0,0036	0,0144	—"—
	7	Брусок	50×100	640	2	0,0032	0,0064	—"—
	8	Брусок	50×50	250	4	0,0006	0,0024	—"—
						Итого:	0,087 м³	
Расход толя на один щит							1,40 м²	

Спецификация строительных гвоздей на один щит покрытия

№№ поз.	Марка гвоздей	Вес кг	Примечания
9	К1,8×32	0,1	ГОСТ 4028-63
10	К3×70	0,4	—"—
	Всего	0,5	

Примечания:

1. Категория деревянных конструкций - II.
2. Влажность древесины ≤ 25%.
3. Низ щита покрытия покрывается суриком по олифе или горячим битумом за 2 раза.
4. Объемный вес плитного утеплителя ≤ 300 кг/м³.

Нач. отдела	Капгелин	Техник	Счастливцева
Гл. инж. пр-та	Данцигер	Проверил	Данцигер
Рук. бригады	Любимов		

Госстрой СССР СОЮЗВОДОКАНАЛПРОЕКТ г. Москва 1972 г.	Щит покрытия Щ-4 для t=-40°С.	Типовой проект 0901-4-43
Резервуары для воды емк. 100 м³		Альбом III
		Лист АС-7

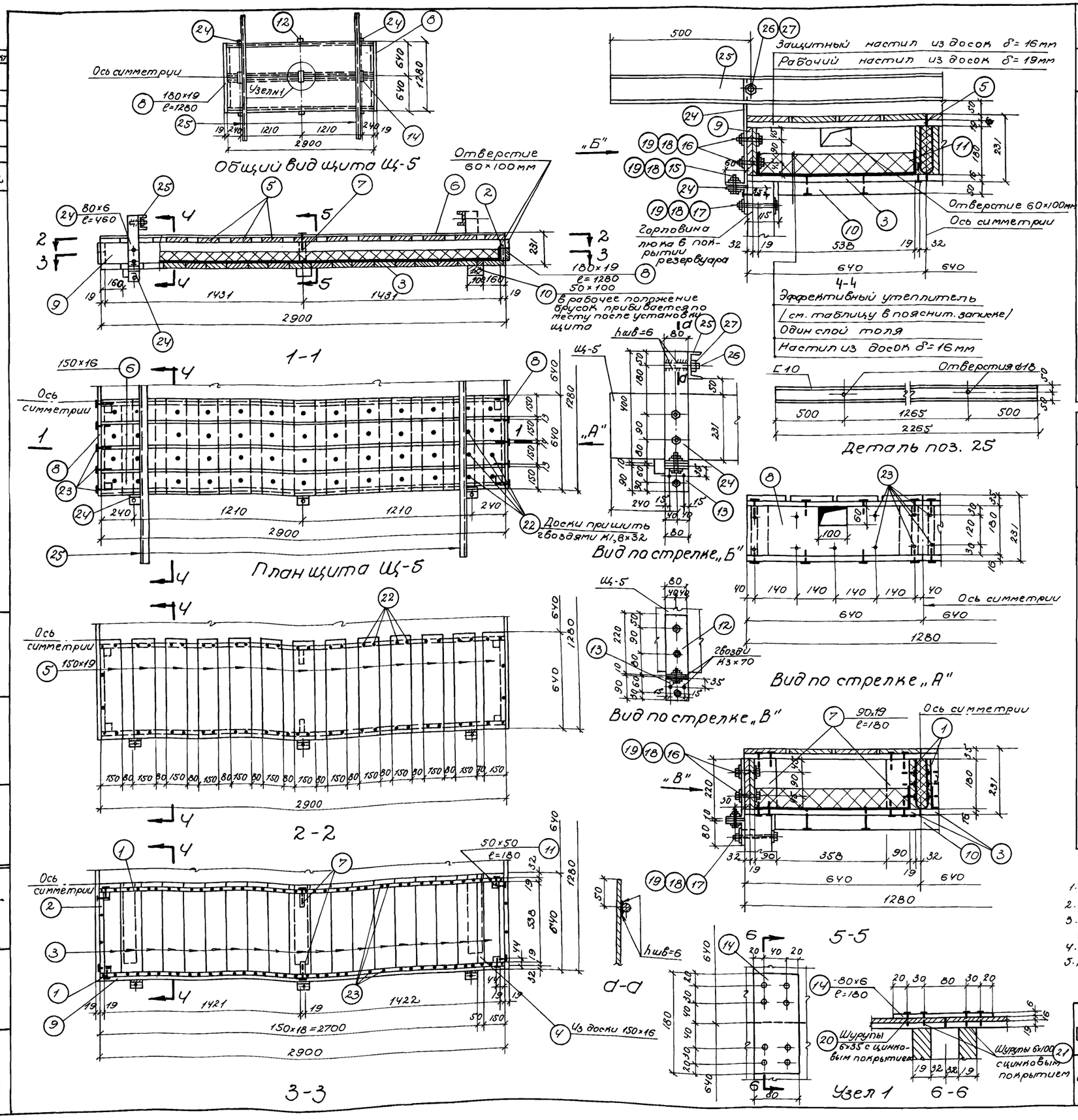

Спецификация пиломатериалов на один щит покрытия

11

Марка изделия	NN поз.	Наименование изделия	Сечение мм	Длина мм	Кол-во шт.	Объем м³ одной шт.	Объем м³ общий	Примечание
Щит покрытия Щ-5	1	Доска	180×19	2900	4	0.0099	0.0396	ГОСТ 8486-66
	2	—"—	180×19	538	4	0.0018	0.0074	—"—
	3	—"—	150×16	640	38	0.0015	0.0570	—"—
	4	—"—	50×16	640	2	0.0005	0.0010	—"— из доски 150×16
	5	—"—	150×19	640	26	0.0018	0.0468	ГОСТ 8486-66
	6	—"—	150×16	2900	8	0.0070	0.0560	—"—
	7	—"—	90×19	180	4	0.0003	0.0012	—"— из доски 180×19
	8	—"—	180×19	1280	2	0.0044	0.0088	—"—
	9	—"—	180×32	2900	2	0.0167	0.0334	ГОСТ 8486-66
	10	Брусок	50×100	1050	3	0.0053	0.0159	—"—
	11	—"—	50×50	180	8	0.0005	0.0040	из бруска 50×100
					Итого		0.271	
		Расход толя					5.6 м²	

Спецификация стали (ст.3 ГОСТ 380-71) на один щит покрытия

Марка изделия	NN поз.	Профиль	Длина мм	Кол-во шт	Вес, кг одной шт.	Вес, кг общий	Примечание
Щит покрытия Щ-5	12	−80×6	280	2	1.1	2.2	ГОСТ 5681-57*
	13	−80×6	150	6	0.6	3.6	
	14	−80×6	180	3	0.7	2.1	
	15	Болт М12×50	50	6	0.062	0.4	ГОСТ 7798-70
	16	Болт М12×90	90	12	0.097	1.2	
	17	Болт М12×130	130	6	0.133	0.8	
	18	Гайка М12		24	0.015	0.4	ГОСТ 5915-70
	19	Шайба 12		48	0.006	0.3	ГОСТ 11371-68*
	20	Шурупы 6×35 с цинковым покрытием	35	12	0.008	0.1	ГОСТ 1144-70
	21	Шурупы 6×100 с цинковым покрытием	100	12	0.018	0.2	
	22	Гвозди К1.8×32	—	—	—	0.2	ГОСТ 4028-63
	23	—"— К3×70	—	—	—	1.5	
	24	−80×6	460	4	1.7	6.8	ГОСТ 5681-57*
	25	[10	2265	2	19.5	39.0	ГОСТ 8240-56*
	26	Болт М16 из ф16АI	110	4	0.2	0.8	ГОСТ 5781-61* с нарезки 30мм
	27	Гайка М16	—	4	0.033	0.2	ГОСТ 5915-70
					Итого:	59.8	

Примечания:

1. Категория деревянных конструкций-II
2. Влажность древесины ≤ 25%.
3. Низ щита покрывается железным суриком по олифе или горячим битумом за 2 раза.
4. Объемный вес эффективного утеплителя-300 кг/м3
5. Расчетную схему несущих ребер щита см. на листе АС-4.

Госстрой СССР СОЮЗВОДОКАНАЛПРОЕКТ г. Москва г. 1972 г. Резервуары для воды емк. 100; 500; 3000 м3.	Съемный щит покрытия Щ-5 для t=−20°C.	Типовой проект 0901-4-43 Альбом III Лист АС-8

Типовой проект 0901-4-43
Альбом III
Лист АС-8
Инв. N
Т-2168-2

Нач. отдела Каптелин
Гл. инж. пр-та Данцигер
Рук. бригады Любимов
Ст. инж. Проверил
Романова Касьянова

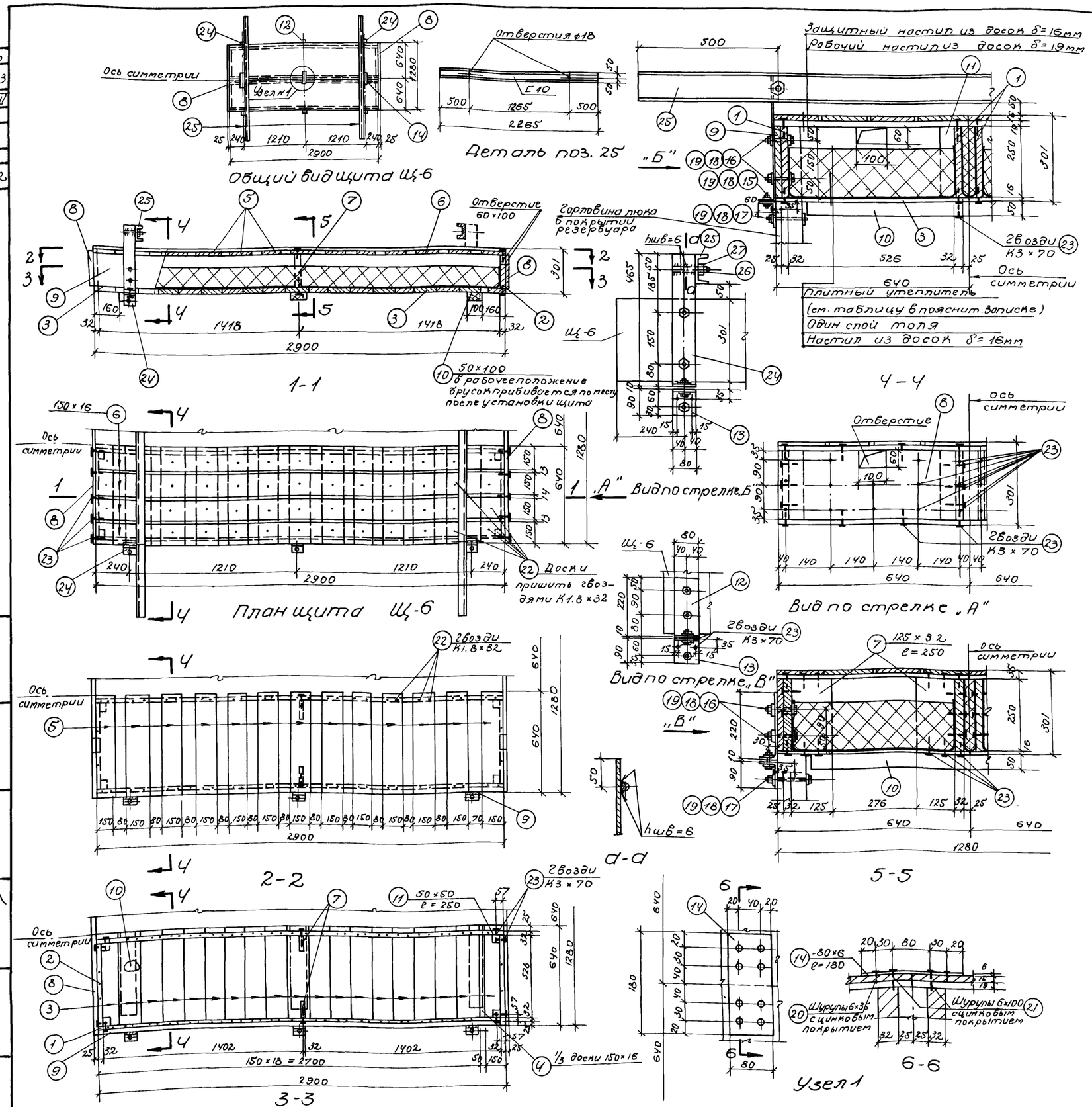

Спецификация пиломатериалов на один щит покрытия

12

Марка изделия	NN поз.	Наименование изделия	Сечение мм	Длина мм	Кол-во шт.	Объем м3 одной шт.	Объем м3 общ.	Примечание
Щит покрытия Щ-6	1	Доска	250×32	2900	4	0.0232	0.093	ГОСТ 8486-66
	2	—"—	250×32	526	4	0.0042	0.017	—"—
	3	—"—	150×16	640	38	0.0015	0.057	—"—
	4	—"—	50×16	640	2	0.0005	0.001	из доски 150×16
	5	—"—	150×19	640	26	0.0018	0.047	ГОСТ 8486-66
	6	—"—	150×16	2900	8	0.0070	0.056	—"—
	7	Доска	125×32	250	4	0.001	0.004	из доски 250×32
	8	Доска	250×25	1280	2	0.0080	0.0160	—"—
	9	—"—	250×25	2900	2	0.0181	0.0362	—"—
	10	Брусок	50×100	1050	3	0.0053	0.0159	—"—
	11	Брусок	50×50	250	8	0.0006	0.0048	из бруска 50×100 ГОСТ 8486-66
					Итого:		0.35	
		Расход толя					5.0м²	

Спецификация стали (ст. 3 ГОСТ 380-71) на один щит покрытия

Марка изделия	NN поз.	Профиль	Длина мм	Кол-во шт	Вес кг одной шт.	Вес кг общий	Примечание
Щит покрытия Щ-6	12	−80×6	280	2	1.1	2.2	ГОСТ 5681-57*
	13	−80×6	150	6	0.6	3.6	
	14	−80×6	180	3	0.7	2.1	
	15	Болт М12×50	50	6	0.062	0.4	ГОСТ 7798-70
	16	Болт М12×90	90	12	0.097	1.2	
	17	Болт М12×130	130	6	0.133	0.8	
	18	Гайка М12	—	24	0.015	0.4	ГОСТ 5915-70
	19	Шайба 12	—	48	0.006	0.3	ГОСТ 11371-68*
	20	Шурупы 6×35 с цинковым покрытием	35	12	0.008	0.1	ГОСТ 1144-70
	21	Шурупы 6×100 с цинковым покрытием	100	12	0.018	0.2	
	22	Гвозди К1.8×32	—	—	—	0.2	ГОСТ 4028-63
	23	—"— К3×70	—	—	—	1.5	
	24	−80×6	460	4	1.7	6.8	ГОСТ 5681-57*
	25	[10	2265	2	19.5	39.0	ГОСТ 8240-56*
	26	Болт М16 из ⌀16АI	110	4	0.2	0.8	ГОСТ 5781-61* с нарезки 30мм
	27	Гайка М16	—	4	0.033	0.2	ГОСТ 5915-70
				Итого:		59.8	

Примечания:

1. Категория деревянных конструкций -II.
2. Влажность древесины ≤ 25%.
3. Низ щита покрывается железным суриком по олифе или горячим битумом за 2 раза.
4. Объемный вес плитного утеплителя ≤ 300 кг/м³.
5. Расчетную схему несущих ребер щита см. на листе АС-5.

Госстрой СССР СОЮЗВОДОКАНАЛПРОЕКТ г. Москва 1972 г.	Съемный щит покрытия Щ-6. для t = −40°С.	Типовой проект 0901-4-43
Резервуары для воды емк. 100, 500, 3000 м3.		Альбом III
		Лист АС-9

Типовой пр-т 0901-4-43
Альбом III
Лист АС-9
Инв. N Т-2168-2

Ст. инженер Романова
Проверил Касьянова
Нач. отдела Каптелин
Гл. инж. пр-та Данцигер
Рук. бригады Любимов

Типовой проект
0901-4-43
Альбом III
Лист
АС-10
Инв.N
Т-2168-2

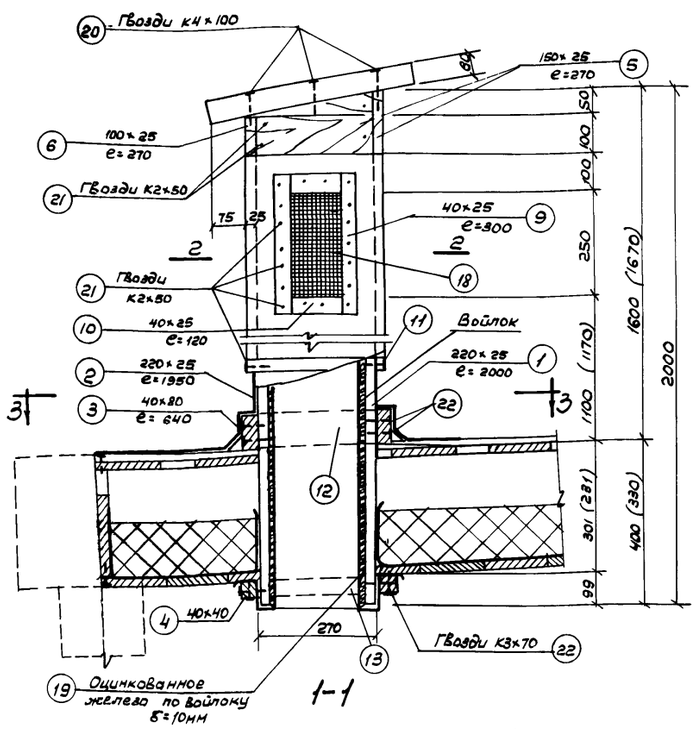

1-1

Вентиляционная колонка ВК-1

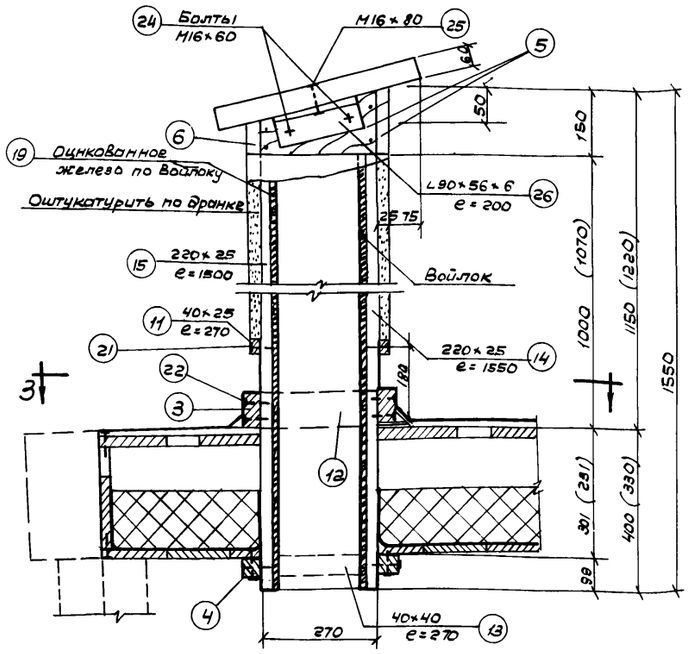

1-1

Световой люк СЛ-1

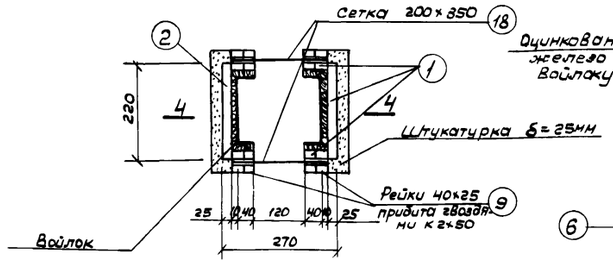

2-2

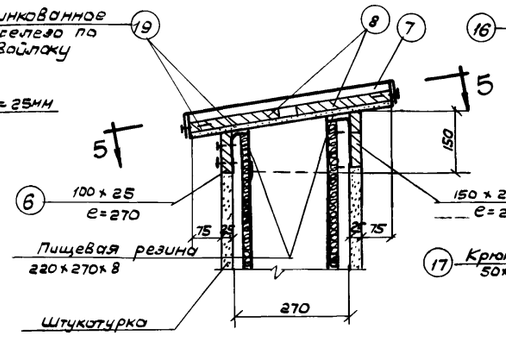

4-4

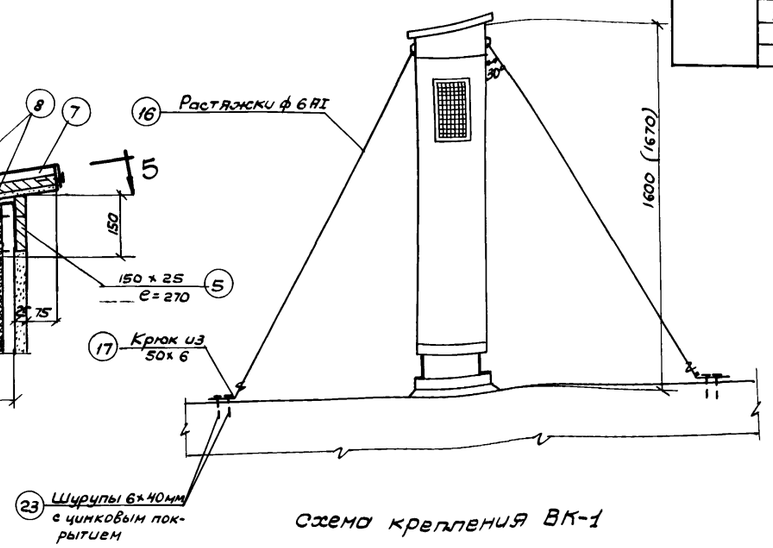

Схема крепления ВК-1

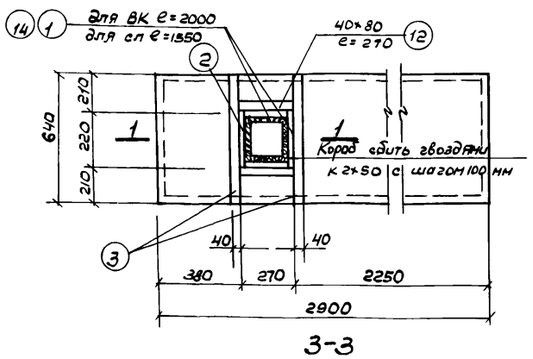

3-3

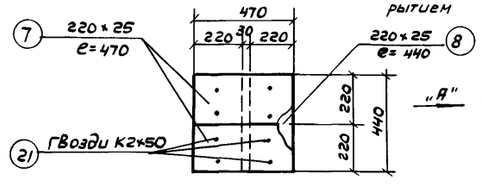

Деталь крышки для ВК-1 и СЛ-1

5-5

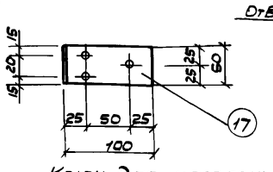

Крюк для крепления растяжек

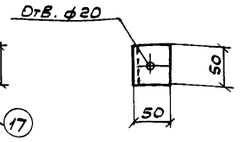

Вид по стрелке „А"

Спецификация пиломатериалов на одну вентиляционную колонку и на один световой люк.

Марка изделия	NN поз.	Наименование изделия	Сечение мм	Длина мм	Кол-во шт.	Объем м³ Одной шт.	Объем м³ Общий	Примечание
Вентиляционная колонка ВК-1	1	Доска	220×25	2000	3	0.011	0.033	ГОСТ 8486-66
	2	—"—	220×25	1250	1	0.11	0.11	—"—
	3	Брусок	40×80	6.40	2	0.002	0.004	—"— из доски 200×40
	4	—"—	40×40	6,40	2	0.001	0.002	—"— из доски 200×40
	5	Доска	150×25	270	3	0.001	0.003	—"—
	6	—"—	100×25	270	1	0.0007	0.0007	—"—
	7	—"—	220×25	470	2	0.0026	0.0052	—"—
	8	—"—	220×26	440	2	0.0024	0.0048	—"—
	9	Рейка	40×25	300	4	0.0003	0.0012	—"— из доски 220×25
	10	—"—	40×25	120	4	0.0001	0.0004	—"— из доски 200×25
	11	—"—	40×25	270	4	0.0003	0.0012	—"— из доски 200×25
	12	Брусок	40×80	270	2	0.0009	0.0018	—"— из доски 200×40
	13	—"—	40×40	270	2	0.0004	0.0008	—"— из доски 200×40
						Итого	0.069	
Световой люк СЛ-1	3	Брусок	40×80	640	2	0.0020	0.0040	из доски 200×40 ГОСТ 8486-66
	4	—"—	40×40	640	2	0.0010	0.0020	—"—
	5	Доска	150×25	270	3	0.001	0.003	—"—
	6	—"—	100×25	270	1	0.0007	0.0007	—"—
	7	—"—	220×25	470	2	0.0026	0.0052	—"—
	8	—"—	220×25	440	2	0.0024	0.0048	—"—
	11	Рейка	40×25	270	4	0.0003	0.0012	—"— из доски 220×25
	12	Рейка	40×80	270	2	0.0009	0.0018	из доски 200×40
	14	Доска	220×25	1550	2	0.009	0.0018	—"—
	13	Брусок	40×40	270	2	0.0004	0.0008	из доски 200×40
	15	Доска	220×25	1500	2	0.008	0.016	—"—
						Итого:	0.041	

Спецификация стали на одну вентиляционную колонку и на один световой люк.

Наименование или марка	NN поз.	Профиль	Длина мм	Кол-во шт.	Вес, кг Одной шт.	Вес, кг Общий	Примечание
Вентиляционная колонка	16	Растяжки ф 6АI	2250	4	0.5	2.0	ГОСТ 5781-61
	17	Крюк -50×6	100	4	0.24	1.0	ГОСТ 5681-57*
	18	Сетка тканая латунная с ячейками 0,5×0,5мм	м² 0.08	2	0.06	0.12	ГОСТ 6613-53
	19	Оцинков. железо δ=0.63 1000×2000	м² 2.0	1.25 (листа)	3.8	12.25	ГОСТ 8075-56
	20	Гвозди К4×100	100	6	0.0098	0.06	ГОСТ 4028-63*
	21	Гвозди К2×50	50	120	0.00123	0.15	—"—
	22	Гвозди К3×70	70	36	0.0039	0.14	—"—
	23	Шурупы 6×40 с цинковым покрытием	40	12	0.0083	0.10	ГОСТ 1144-70
					Итого	15.8	
Световой люк	19	Оцинков. ж-зо δ=0.63 1000×2000	м² 2.0	1	9.8	9.8	ГОСТ 8075-56
	21	Гвозди К2×50	50	84	0.00123	0.10	ГОСТ 4028-63*
	22	Гвозди К3×70	70	36	0.0039	0.14	
	24	Болты М16×60	60	4	0.129	0.52	ГОСТ 7798-70
	25	Болты М16×80	80	2	0.161	0.32	—"—
	26	Уголок L90×56×6	200	2	1.4	2.8	ГОСТ 8510-57
	27	Гайка М16	—	6	0.033	0.2	ГОСТ 5913-70
	28	Шайба 16	—	12	0.011	0.15	ГОСТ 11371-68
					Итого:	14.0	

Примечания:

1. Категория деревянных конструкций - II
2. Влажность древесины ≤ 25%.
3. Вентиляционная колонка и световой люк заделываются в щиты по месту после монтажа щитов покрытия резервуара.
4. Щиты покрытия см. листы АС-4÷7.
5. Бруски поз. 3, 4, 5 и 6 прибиваются при монтаже.
6. Размеры в скобках относятся к покрытию резервуара для наружной температуры воздуха -20°С.
7. Расход войлока: для вентиляционной колонки - 1,7м²
   для светового люка - 1,21м²
   Расход пищевой резины δ=8мм:
   для вентиляционной колонки - 0.06м²
   для светового люка - 0.06м²

Нач. отд.	Гл. инж. пр-та	Рук. бригады	Техник	Проверил	Счастливцева	Данцигер
Каптелин	Данцигер	Людинов				

Госстрой СССР
СОЮЗВОДОКАНАЛПРОЕКТ
г. Москва 1972г.

Резервуары для воды емк. 100,500м³

Вентиляционная колонка ВК-1
Световой люк СЛ-1

Типовой проект 0901-4-43
Альбом III
Лист АС-10

Типовой пр-т	0901-4-43
Альбом III	
Лист	АС-11
Инв. №	т-2168-2

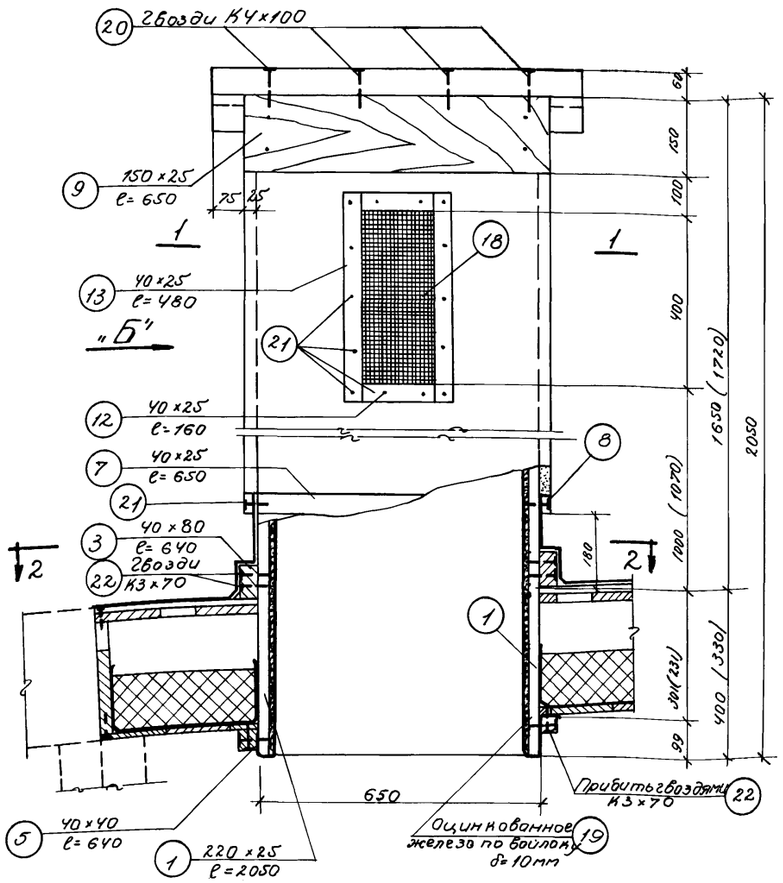

Вид по стрелке „А"

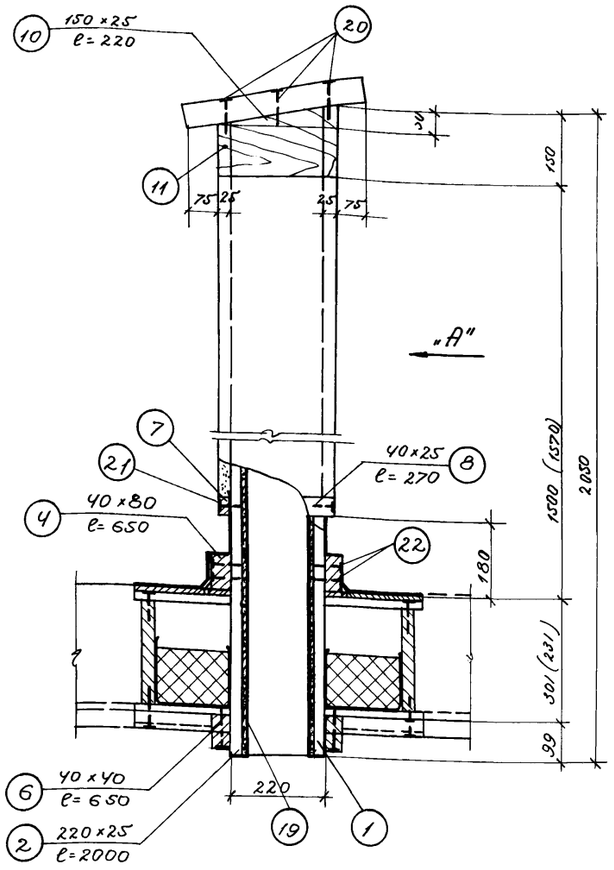

Вид по стрелке „Б"

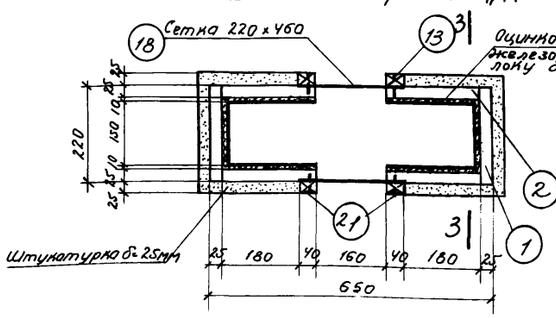

1-1

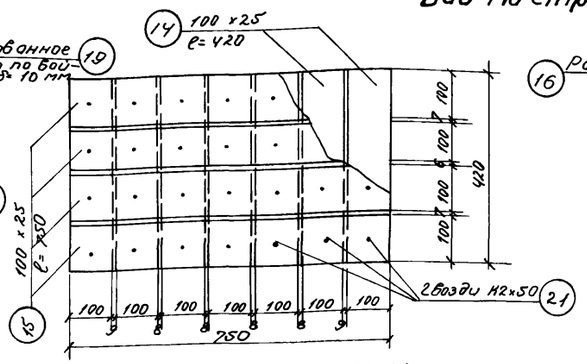

Деталь крышки 4-4

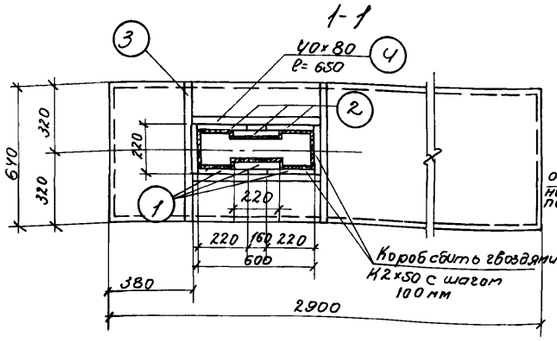

2-2

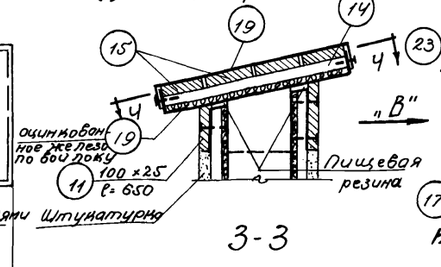

3-3

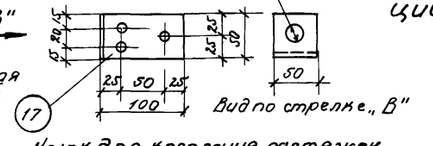

Крюк для крепления растяжек

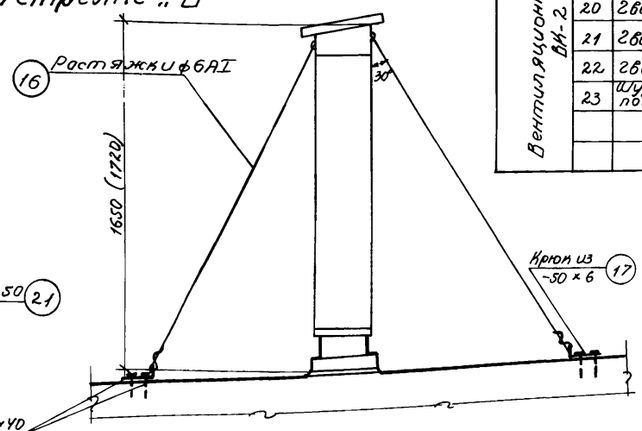

Схема крепления вентиляционной колонки

Спецификация пиломатериалов на вентиляционную колонку

Марка изделия	№№ поз.	Наименование изделия	Сечение мм	Длина мм	Кол-во шт.	Объем м³ одной шт.	Объем м³ общий	Примечание
Вентиляционная колонка ВК-2	1	Доска	220×25	2050	5	0.0113	0.0565	ГОСТ 8486-66
	2	—"—	220×25	2000	3	0.011	0.033	—"—
	3	Брусок	40×80	640	2	0.002	0.004	—"—
	4	—"—	40×80	650	2	0.0021	0.0042	—"—
	5	—"—	40×40	640	2	0.0010	0.0020	—"—
	6	—"—	40×40	650	2	0.001	0.002	—"—
	7	Рейка	40×25	650	2	0.0007	0.0014	—"—
	8	—"—	40×25	270	2	0.0003	0.0006	—"—
	9	Доска	150×25	700	1	0.0026	0.0026	—"—
	10	—"—	150×25	220	2	0.0010	0.0020	—"—
	11	—"—	100×25	700	1	0.0018	0.0018	—"—
	12	Рейка	40×25	160	4	0.00016	0.0006	—"—
	13	—"—	40×25	480	4	0.0005	0.0020	—"—
	14	Доска	100×25	420	7	0.0011	0.0077	—"—
	15	"	100×25	750	4	0.0019	0.0076	—"—
						Итого:	0.128	

Спецификация стали на вентиляционную колонку

Наименование или марка	№№ поз.	Профиль	Длина мм	Кол-во шт.	Вес кг одной шт.	Вес кг общий	Примечание
Вентиляционная колонка ВК-2	16	Растяжки ф 6АI	2500	4	0.6	2.4	ГОСТ 5781-61
	17	Крюк -50×6	100	4	0.24	1.0	ГОСТ 5681-57*
	18	Сетка, ткана я латунная с ячейками 0.5×0.5мм	м² 0.115	2	0.108	0.22	ГОСТ 6613-53
	19	Оцинкованное железо δ=0.63 1000×2000	м² 2.0	2.25 листа	9.8	22.05	ГОСТ 8075-56
	20	Гвозди К4×100	100	—	—	0.14	ГОСТ 4028-63*
	21	Гвозди К2×50	50	—	—	0.13	—"—
	22	Гвозди К3×70	70	—	—	0.24	—"—
	23	Шурупы 6×40 с цинковым покрытием	40	12	0.0083	0.10	ГОСТ 1144-70
					Итого:	26.28	

Примечания:

1. Категория деревянных конструкций II.
2. Влажность древесины ≤ 25%.
3. Размеры в скобках относятся к покрытию резервуара для наружной температуры воздуха -20°С.
4. Вентиляционная колонка заделывается в щиты по месту после монтажа щитов покрытия резервуара.
5. Бруски позиций 3, 4, 5 и 6 прибиваются при монтаже вентиляционной колонки.
6. Щиты покрытия см. листы АС-4÷7.
7. Расход: войлока - 3.0 м², пищевой резины δ=8мм - 0.14 м² по ГОСТ'у 7338-65**

Госстрой СССР СОЮЗВОДОКАНАЛПРОЕКТ г. Москва 1972 г.	Вентиляционная колонка ВК-2.	Типовой проект 0901-4-43
Резервуар для воды емк. 3000 м³.		Альбом III
		Лист АС-11

Нач. отдела	Каптелин	Счастливцева
Гл. инж. пр-та	Данцигер	Данцигер
Рук. бригады	Любимов	
Техник	Проверил	

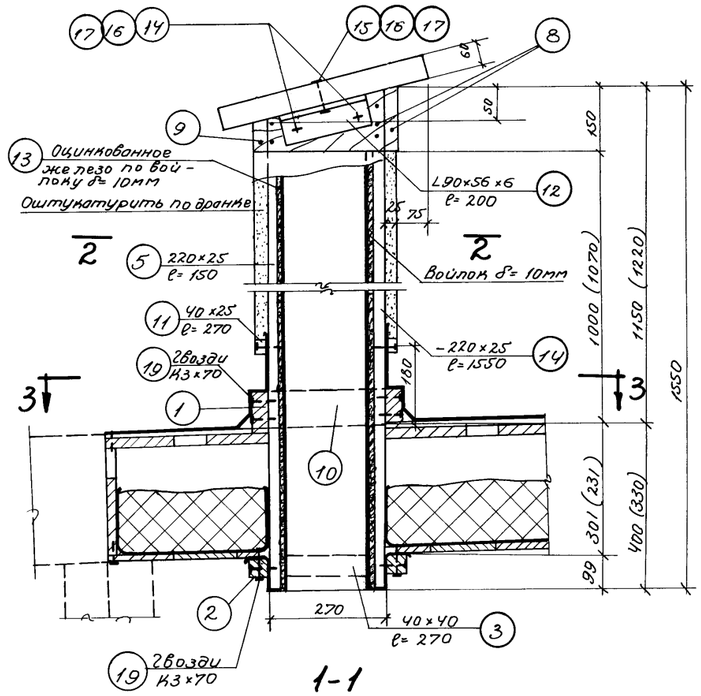

1-1

Световой люк СЛ-1

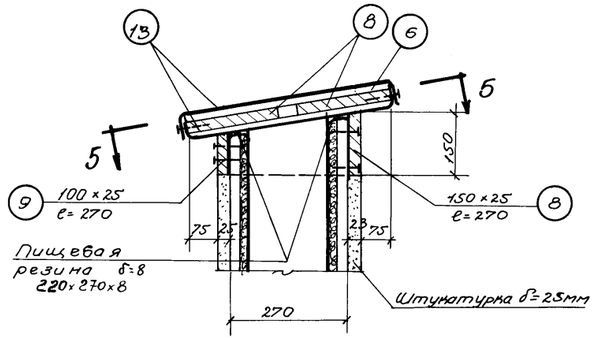

4-4

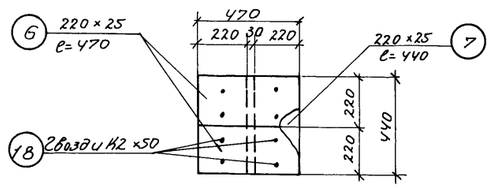

Деталь крышки для СЛ-1

5-5

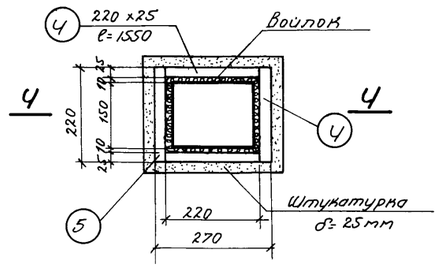

2-2

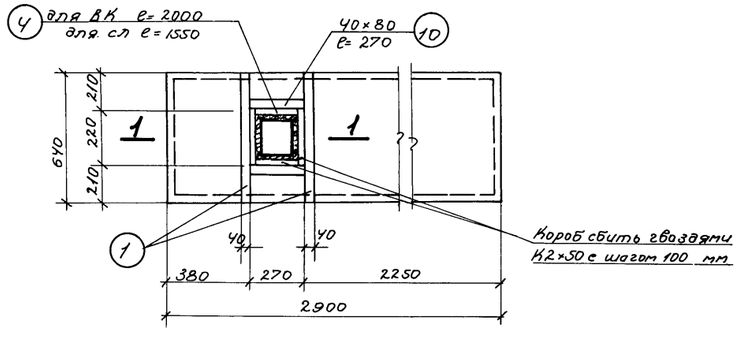

3-3

Спецификация пиломатериалов на одну вентиляционную колонку

Марка изделия	NN поз.	Наименование изделия	Сечение мм	Длина мм	Кол-во шт.	Об'ем м³ Одной шт.	Об'ем м³ Общий	Примечание
Световой люк СЛ-1	1	Брусок	40×80	640	2	0.0020	0.0040	из доски 200×40 ГОСТ 8486-66
	2	—"—	40×40	640	2	0.0010	0.0020	—"—
	3	—"—	40×40	270	2	0.0004	0.0008	—"—
	4	Доска	220×25	1550	2	0.009	0.0018	—"—
	5	—"—	220×25	1500	2	0.008	0.016	ГОСТ 8486-66
	6	—"—	220×25	470	2	0.0026	0.0052	—"—
	7	—"—	220×25	440	2	0.0024	0.0048	—"—
	8	—"—	150×25	270	3	0.001	0.003	—"—
	9	—"—	100×25	270	1	0.0007	0.0007	—"—
	10	Рейка	40×80	270	2	0.0009	0.0018	из доски 200×40 ГОСТ 8486-66
	11	—"—	40×25	270	4	0.0003	0.0012	из доски 220×25 ГОСТ 8486-66
						Итого:	0.041	

Спецификация стали на один световой люк

Наименование или марка	NN поз.	Профиль	Длина мм	Кол-во шт.	Вес кг Одной шт.	Вес кг Общий	Примечание
Световой люк СЛ-1	12	Уголок L 90×56×6	200	2	1.4	2.8	ГОСТ 8510-57
	13	Оцинкованное железо δ=0.63 1000×2000	м² 2.0	1	9.8	9.8	ГОСТ 8075-56
	14	Болты М16×60	60	4	0.129	0.52	ГОСТ 7798-70
	15	Болты М16×80	80	2	0.161	0.32	—"—
	16	Гайка М16	—	6	0.033	0.2	ГОСТ 5915-70
	17	Шайба 16	—	12	0.011	0.15	ГОСТ 11371-68
	18	Гвозди К2×50	50	—	—	0.10	ГОСТ 4028-63*
	19	Гвозди К3×70	70	—	—	0.10	
					Итого:	14.0	

Примечания:

1. Категория деревянных конструкций — II.
2. Влажность древесины ≥ 25%.
3. Размеры в скобках относятся к покрытию резервуара для наружной температуры воздуха − 20°С.
4. Световой люк заделывается в щит по месту после монтажа щитов покрытия резервуара.
5. Бруски позиций 1, 2, 3, 10 прибиваются при монтаже.
6. Щиты покрытия см. листы АС-4÷7.
7. Расход войлока − 1,21 м², пищевой резины δ= 8мм − 0.06м² по ГОСТ'у 7338-65 **

Госстрой СССР СОЮЗВОДОКАНАЛПРОЕКТ г. Москва 1972 г.	Световой люк СЛ-1.	Типовой проект 0901-4-43
Резервуар для воды емк. 3000 м³		Альбом III
		Лист АС-12

Типовой пр-т	0901-4-43	
Альбом III		
Лист	АС-12	
Инв. №	Т-2168-2	
Нач. отдела	Каптелин	Техник
Гл. инж. пр-та	Данцигер	Проверил
Рук. бригады	Любимов	Счастливцева

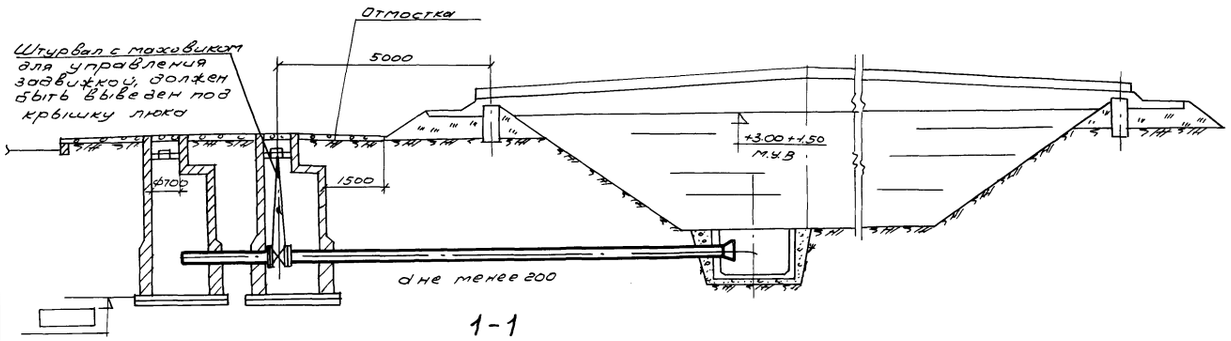

1-1

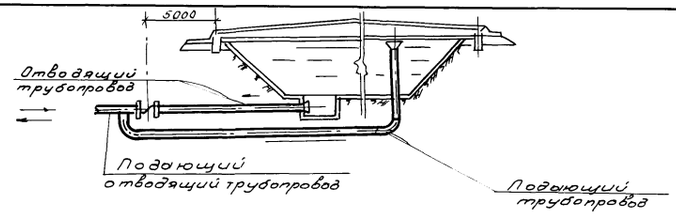

Схема оборудования контр-резервуара.

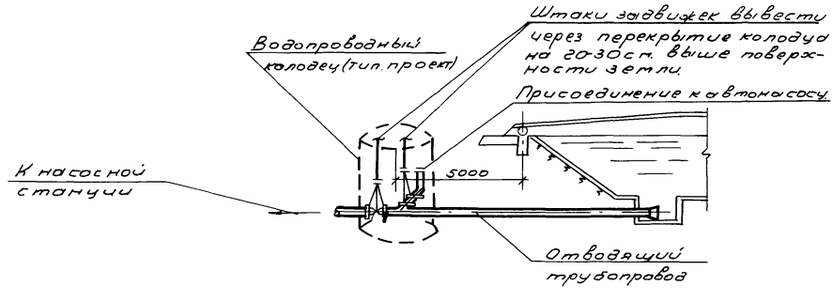

Отбор воды из резервуара автонасосом.

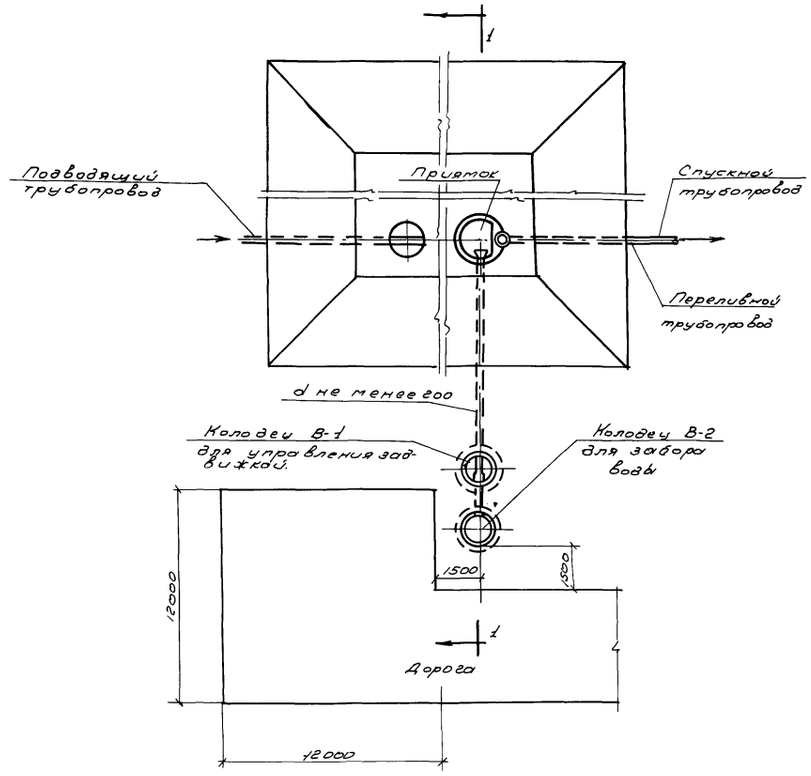

План

Примечания:

1. Водопроводные колодцы из сборного железобетона приняты по типовому проекту 901-9-8 конструкции В-1, В-2 Д=1500 мм.
Внутренняя поверхность колодца конструкции В-2 для забора воды, должна быть промазана горячим битумом за два раза по грунтовке.
2. Во избежании перелива воды из колодца при максимальном уровне воды в резервуаре, степень открытия задвижки в кол. В-1. установить в зависимости от интенсивности отбора воды из колодца В-2
3. Если вода в пожарном водоеме не имеет постоянного обмена, то утепление покрытия резервуара должно назначаться по расчету для данного климатического района, при этом нагрузка на покрытие не должна превышать проектной величины.
4. При использовании резервуара в качестве контррезервуара обратный клапан устанавливается в колодце (диаметром 1500 мм. по типовому проекту 901-9-8 конструкции В-1)
5. Для подъезда автонасоса следует запроектировать грунтовую дорогу с легким покрытием из местных материалов (напр. щебень, гравий).

Госстрой СССР СОЮЗВОДОКАНАЛПРОЕКТ г. Москва 1972г.	Вариант использования резервуара в качестве пожарной емкости.	Типовой проект 0901-4-43
Резервуар для воды емк. 100, 500, 3000 м³	Схема оборудования контр-резервуара. Отвод воды из резервуара автонасосами.	Альбом III
		Лист АС-13

Типовой пр-к 0901-4-43
Альбом III
Лист АС-13
Инв. N Т-2168-2

Согласовано: Отдел N3 Данцигер

Нач. отдела Игрицкий
Рук. бригады Аникина
Ст. инженер Пименова
Исполнитель Худобина
Проверил Григорян

Типовой проект 0901-4-43 Альбом III лист АС-14 Инв. № Т-2168-2

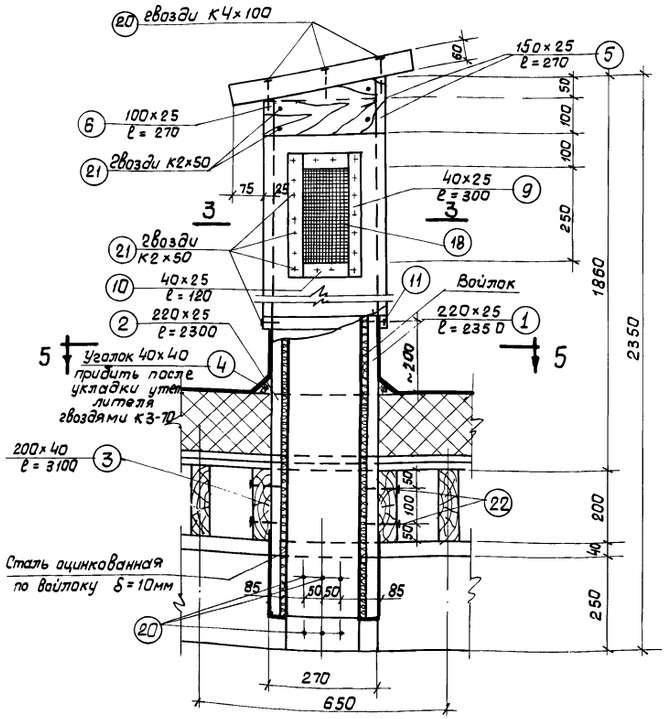

1-1

Вентиляционная колонка ВК-1

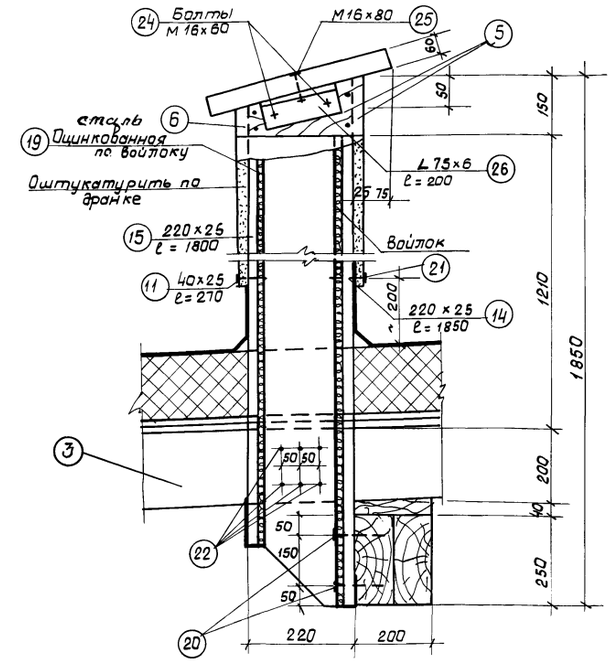

2-2

Световой люк СЛ-1

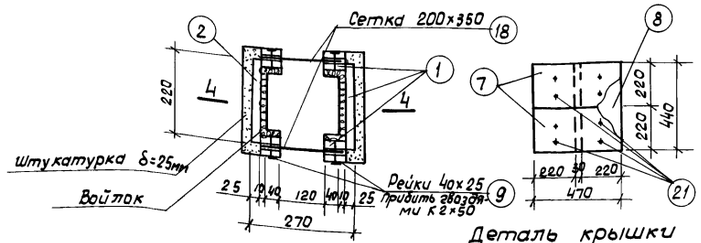

3-3

Деталь крышки для ВК-1 и СЛ-1

6-6

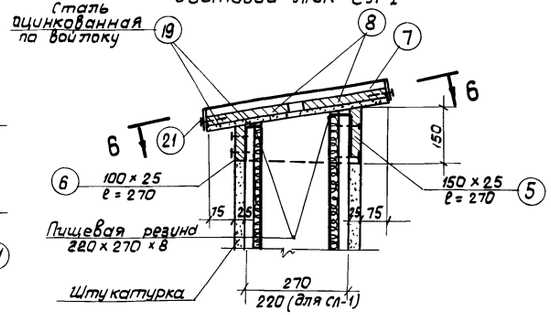

4-4

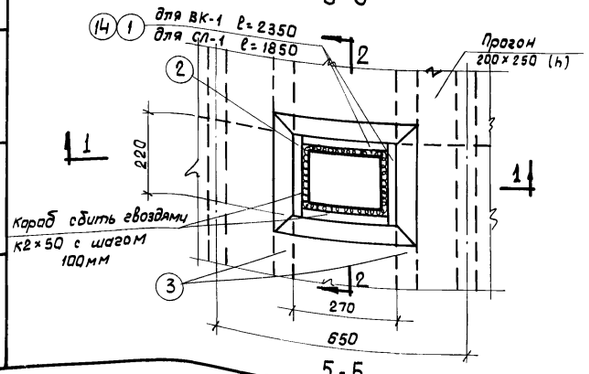

5-5

Примечания.

1. Категория деревянных конструкций II.
2. Влажность древесины ≤ 25%.
3. Вентиляционная колонка и световой люк крепятся в покрытие гвоздями к прогону и к специальным опорным балкам поз. N3.
4. Конструкцию покрытия смотреть листАС-13 Альбомов I и II
5. Расход войлока: для вентиляционной колонки - 2,0 м²
   для светового люка - 1,5 м²

Расход пищевой резины:
δ= 8мм по ГОСТ'у 7338-65** для вентиляционной колонки - 0,08м²
для светового люка - 0,06 м²

Спецификация пиломатериалов на одну вентиляционную колонку и на один световой люк.

Марка изделия	NN поз.	Наименование изделия	Сечение мм	Длина мм	Кол-во шт.	Объем м³ одной шт.	Объем м³ общий	Примечание
Вентиляционная колонка ВК-1	1	Доска	220×25	2350	3	0.013	0.039	ГОСТ 8486-66
	2	—"—	220×25	2300	1	0.013	0.013	—"—
	3	—"—	200×40	3100	2	0.025	0.050	—"—
	4	Уголок	40×40	270	4	0.0004	0.0016	из доски 200×40
	5	Доска	150×25	270	3	0.001	0.003	—"—
	6	—"—	100×25	270	1	0.0007	0.0007	—"—
	7	—"—	220×25	470	2	0.0026	0.0052	—"—
	8	—"—	220×25	440	2	0.0024	0.0048	—"—
	9	Рейка	40×25	300	4	0.0003	0.0012	из доски 220×25
	10	—"—	40×25	120	4	0.0001	0.0004	—"—
	11	—"—	40×25	270	4	0.0003	0.0012	—"—
						Итого	0,120	
Световой люк СЛ-1	3	Доска	200×40	3100	2	0.025	0.050	ГОСТ 8486-66
	4	Уголок	40×40	270	4	0.0004	0.0016	из доски 200×40
	5	Доска	150×25	270	3	0.001	0.003	—"—
	6	—"—	100×25	270	1	0.0007	0.0007	—"—
	7	—"—	220×25	470	2	0.0026	0.0052	—"—
	8	—"—	220×25	440	2	0.0024	0.0048	—"—
	11	Рейка	40×25	270	4	0.0003	0.0012	из доски 220×25
	14	Доска	220×25	1850	2	0.0102	0.0204	—"—
	15	Доска	220×25	1800	2	0.0099	0.0198	—"—
						Итого	0,107	

Спецификация стали на одну вентиляционную колонку и на один световой люк.

Наименование или марка	NN поз.	Профиль	Длина мм	Кол-во шт.	Вес кг одной шт.	Вес кг общий	Примечание
Вентиляционная колонка ВК-1	18	Сетка тканая латунная с ячейками 0,5х0,5мм	М2 0,06	2	0.06	0.12	ГОСТ 6613-53
	19	Сталь оцинкованная δ=0,63 1000×2000	М2 2,0	2,5 (листа)	9.8	12,25	ГОСТ 8075-56
	20	Гвозди К 4×100	100	12	0.0098	0.118	ГОСТ 4028-63*
	21	Гвозди К 2×50	50	120	0.00123	0.15	—"—
	22	Гвозди К3×70	70	12	0.0039	0.06	—"—
					Итого	12.7	
Световой люк СЛ-1	19	Сталь оцинкованная δ=0,63 1000×2000	М2 2,0	1	9.8	9.8	ГОСТ 8075-56
	20	Гвозди К 4×100	100	6	0.0098	906	ГОСТ 4028-63*
	21	Гвозди К2×50	50	84	0.00123	0.10	ГОСТ 4028-63*
	22	Гвозди К3×70	70	12	0.0039	0.14	
	24	Болты М16×60	60	4	0.129	0.52	ГОСТ 7798-70
	25	Болты М16×80	80	2	0.161	0.32	—"—
	26	Уголок ∠75×6	200	2	1.4	2.8	ГОСТ 8509-57
	27	Гайка М16		6	0.033	0.2	ГОСТ 5915-70
	28	Шайба 16		12	0.011	0.15	ГОСТ 11371-68
					Итого	14.09	

Госстрой СССР СОЮЗВОДОКАНАЛПРОЕКТ г. Москва 1972г.	Конструкция резервуара с невентилируемым покрытием и свайным основанием (вариант)	Типовой проект 0901-4-43	
Резервуары для воды емк. 100, 500 м³	Вентиляционная колонка ВК-1 Световой люк СЛ-1.	Альбом III	лист АС-14

Нач. отд. Хаптелин; Гл. инж. пр-та Данцигер; Рук. бригады Любимов; Техник Проворит; Составители Данцигер

Типовой проект
0901-4-43
Альбом III
Лист
АС-15
Инв. N
Т-2168-2

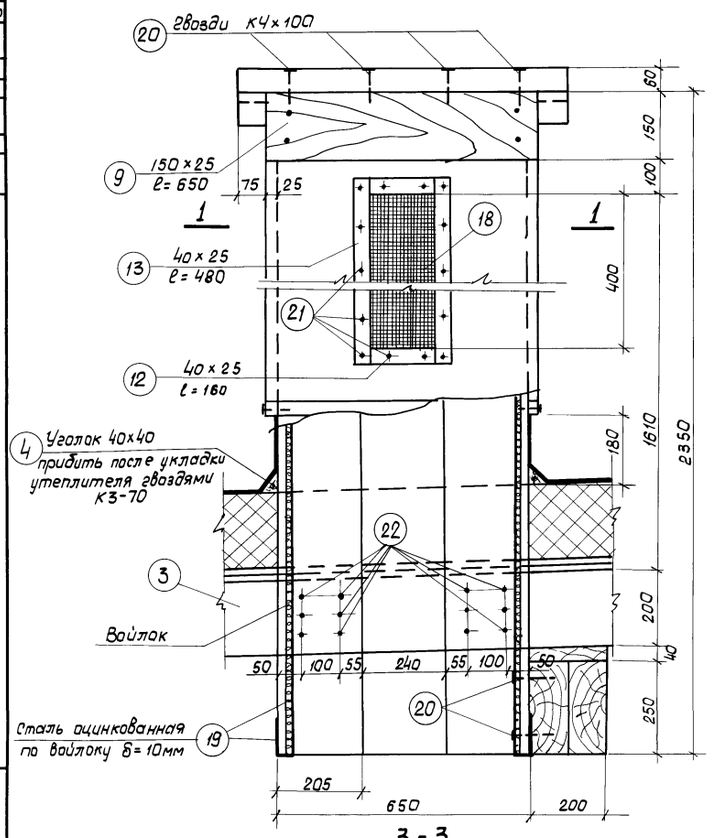

3-3

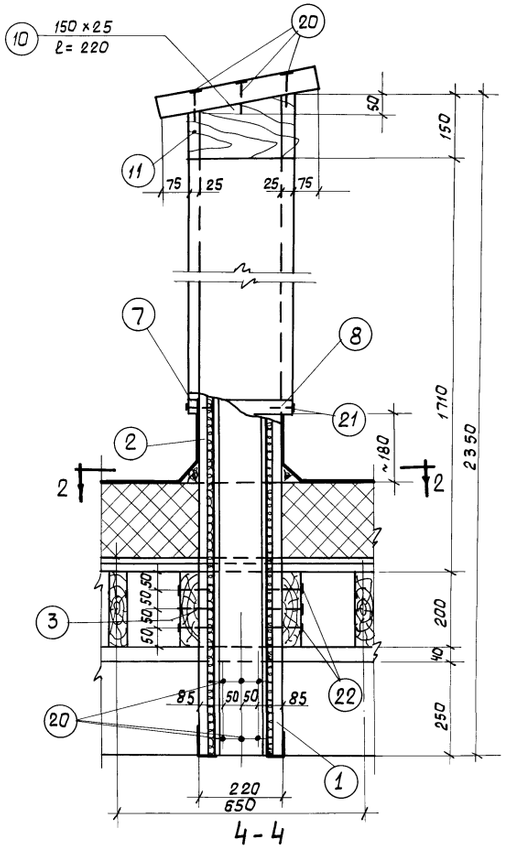

4-4

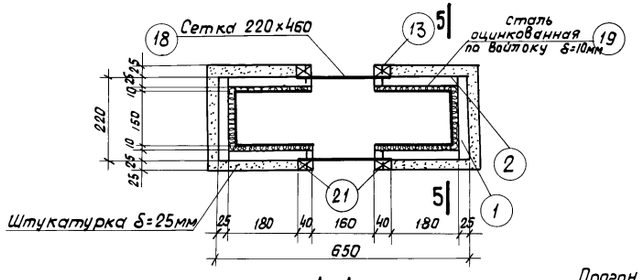

1-1

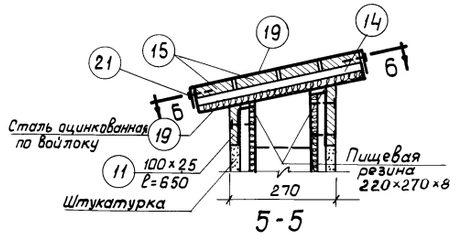

5-5

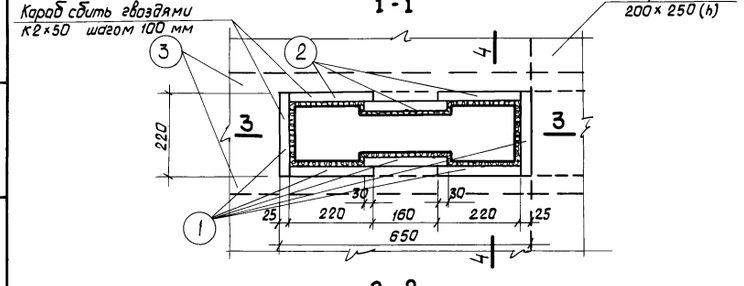

2-2

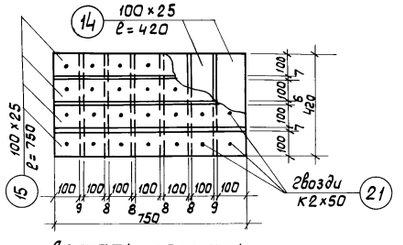

Деталь крышки

6-6

Спецификация пиломатериалов на вентиляционную колонку. 18

Марка изделия	NN поз	Наименование изделия	Сечение мм	Длина мм	Кол-во шт.	Объем м³ одной шт.	Объем м³ общий	Примечание
Вентиляционная колонка ВК-2	1	Доска	220×26	2350	5	0.013	0.065	ГОСТ 8486-66
	2	—"—	220×25	2300	3	0.013	0.039	—"—
	3	—"—	200×40	3100	2	0.025	0.050	—"—
	4	Уголок	40×40	270	4	0.0004	0.0016	из доски 200×40
	7	Рейка	40×25	650	2	0.0007	0.0014	ГОСТ 8486-66 из доски 220×25
	8	—"—	40×25	270	2	0.0003	0.0006	—"—
	9	Доска	150×25	700	1	0.0026	0.0026	ГОСТ 8486-66
	10	—"—	150×25	220	2	0.0010	0.0020	—"—
	11	—"—	100×25	700	1	0.0018	0.0018	—"—
	12	Рейка	40×25	160	4	0.00016	0.0006	—"— из доски 220×25
	13	—"—	40×25	480	4	0.0005	0.0020	—"—
	14	Доска	100×25	420	7	0.0011	0.0077	—"— ГОСТ 8486-66
	15	—"—	100×25	750	4	0.0019	0.0076	—"—
						Итого	0,1819	

Спецификация стали на вентиляционную колонку

Наименование или марка	NN поз.	Профиль	Длина мм	Кол-во шт	Вес кг одной шт.	Вес кг общий	Примечание
Вентиляционная колонка ВК-2	18	Сетка, тканая латунная с ячейкой 0,5×0,5 мм	м² 0,115	2	0.108	0.22	ГОСТ 6613-53
	19	Оцинкованная сталь δ=0.63 1000×2000	м² 2.0	2.25 л.	9.8	22.05	ГОСТ 6075-66
	20	Гвозди К4×100	100	16	0,0098	0,157	ГОСТ 4028-63*
	21	Гвозди К2×50	50	—	—	0.13	—"—
	22	Гвозди К3×70	70	24	0,0039	0.194	—"—
					Итого	22,75	

Примечания:

1. Категория деревянных конструкций - II
2. Влажность древесины ≤ 25%.
3. Вентиляционная колонка крепится в покрытие гвоздями к прогону и к специальным опорным балкам поз. 3.
4. Конструкцию покрытия см. лист АС-14 Альбомов I и II
5. Расход войлока - 3,3 м², пищевой резины δ = 8мм по ГОСТ'у 7338-65** - 0,14 м².

Госстрой СССР СОЮЗВОДОКАНАЛПРОЕКТ г. Москва 1972г	Конструкция резервуара с невентилируемым покрытием на свайном основании (вариант)	Типовой проект 0901-4-43
		Альбом III
Резервуар для воды емк. 3000 м³	Вентиляционная колонка ВК-2.	Лист АС-15

Нач. отдела Хайтетин
Гл. инж. пр-та Данцигер
Рук. бригады Лавдимов
Техник Проверил Данцигер
Счастливцева

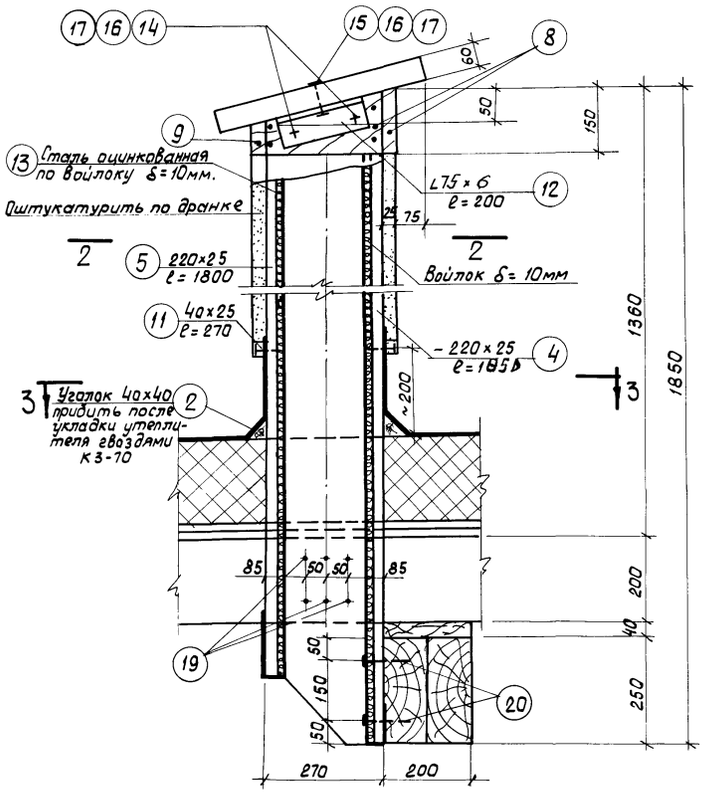

1-1

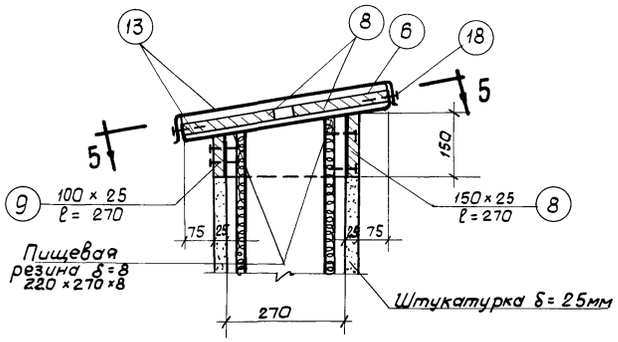

4-4

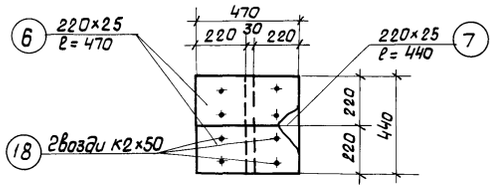

Деталь крышки для СЛ-1
5-5

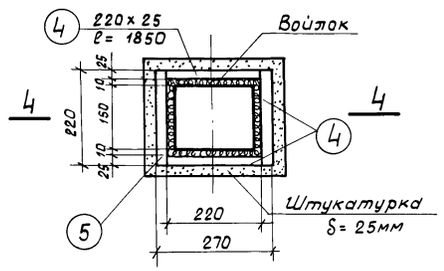

2-2

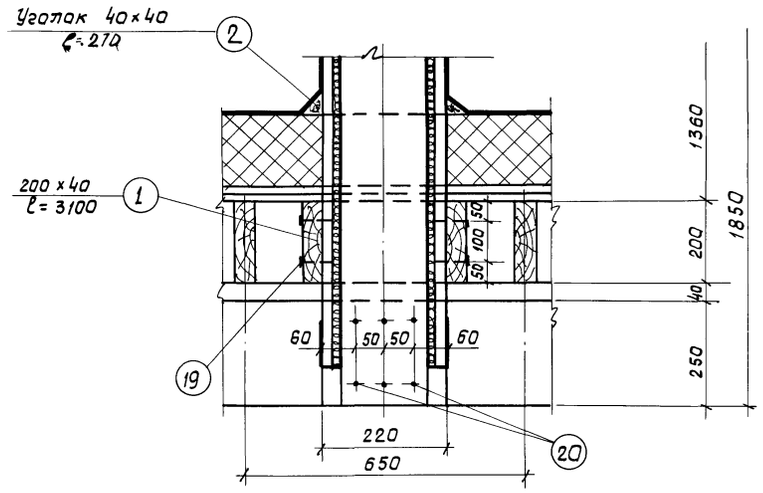

6-6

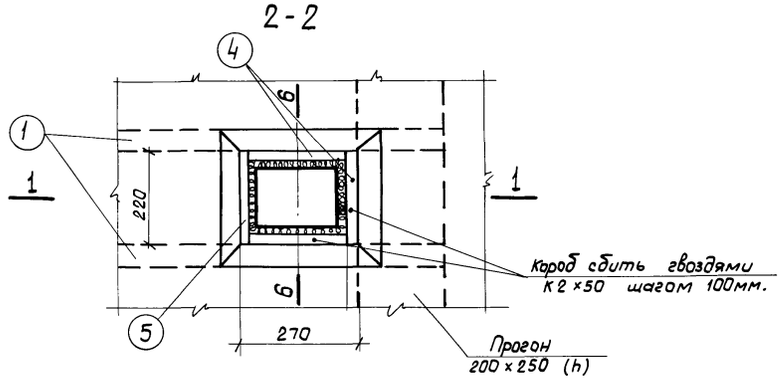

3-3

Спецификация пиломатериалов на одну вентиляционную колонку

Марка изделия	NN поз.	Наименование изделия	Сечение мм	Длина мм	Кол-во шт.	Объем м³ одной шт.	Объем м³ общий	Примечание
Световой люк СЛ-1	1	Доска	200×40	3100	2	0.025	0,050	ГОСТ 8486-66
	2	Уголок	40×40	270	4	0.0004	0.0017	—"— из доски 200×40
	4	Доска	220×25	1850	2	0.0102	0.0204	—"—
	5	—"—	220×25	1800	2	0.0099	0.0198	ГОСТ 8486-66
	6	—"—	220×25	470	2	0.0026	0.0052	—"—
	7	—"—	220×25	440	2	0.0024	0.0048	—"—
	8	—"—	150×25	270	3	0.001	0.003	—"—
	9	—"—	100×25	270	1	0.0007	0.0007	—"—
	11	—"—	40×25	270	4	0.0003	0.0012	Из доски 220×25 ГОСТ 8486-66
						Итого	0,106	

Спецификация стали на один световой люк

Наименование или марка	NN поз.	Профиль	Длина мм	Кол-во шт.	Вес кг одной шт.	Вес кг общий	Примечание
Световой люк СЛ-1	12	Уголок L75×6	200	2	1.4	2.8	ГОСТ 8510-57
	13	Оцинкованная сталь δ=0.63, 1000×2000	м² 20	1	9.8	9.8	ГОСТ 8075-56
	14	Болты М16×60	60	4	0,129	0.52	ГОСТ 7798-70
	15	Болты М16×80	80	2	0.161	0.32	—"—
	16	Гайка М16		6	0.033	0.2	ГОСТ 5915-70
	17	Шайба 16		12	0,011	0.15	ГОСТ 11371-68
	18	Гвозди К2×50	50	—	—	0.10	ГОСТ 4028-63*
	19	Гвозди К3×70	70	12	0.0039	0.05	—"—
	20	Гвозди К4×100	100	6	0.0098	0.06	—"—
					Итого	14.0	

Примечания.

1. Категория деревянных конструкций - II
2. Влажность древесины ≤ 25%
3. Световой люк крепится в покрытие гвоздями к прогону и к специальным опорным балкам поз. 1.
4. Конструкцию покрытия см. лист АС-14 Альбомов I и II
5. Расход войлока - 1,50м², пищевой резины δ = 8мм - 0,06м² по ГОСТ'у 7338-65**

Госстрой СССР СОЮЗВОДОКАНАЛПРОЕКТ г. Москва 1972г.	Конструкция резервуара с невентилируемым покрытием и свайным основанием. (вариант)	Типовой проект 0901-4-43
Резервуар для воды емк. 3000м³	Световой люк СЛ-1.	Альбом III
		Лист АС-16

Типовой проект 0901-4-43
Альбом III
Лист АС-16
Инв. № Т-2168-2

Нач. отдела Каптелин
Гл. инж. п-та Данцигер
Рук. бриг. Любимов
Техник Проверил
Счастливцева Данцигер

gost.e-ecolog.ru