ТИПОВОЙ ПРОЕКТ

А-II/III,IV/-1200-314.86

СКЛАД

МАТЕРИАЛОВ И ОБОРУДОВАНИЯ ОТДЕЛЬНО СТОЯЩИЙ ЗАГЛУБЛЕННЫЙ (ВАРИАНТ ДЛЯ СУХИХ ГРУНТОВ)

Альбом 4

gost.e-ecolog.ru

ТИПОВОЙ ПРОЕКТ

А-II /III, IV/ - 1200 - 314.86

СКЛАД МАТЕРИАЛОВ И ОБОРУДОВАНИЯ ОТДЕЛЬНО СТОЯЩИЙ ЗАГЛУБЛЕННЫЙ

/ВАРИАНТ ДЛЯ СУХИХ ГРУНТОВ/

АЛЬБОМ 4

Конструкции железобетонные

СОСТАВ ПРОЕКТА:

Альбом 1		Общая пояснительная записка
Альбом 2		Архитектурные решения
Альбом 3		Конструкции железобетонные
Альбом 4		Конструкции железобетонные
Альбом 5		Рабочие чертежи изделий
Альбом 6		Отопление и вентиляция. Внутренний водопровод и канализация. Электростанция дизельная. Механизация складского хозяйства. Установка автоматического водяного пожаротушения
Альбом 7	Часть 1	Силовое электрооборудование. Автоматизация. Электроосвещение. Связь и сигнализация.
Альбом 7	Часть 2	Задание заводам-изготовителям
Альбом 8	Часть 1	Спецификация оборудования. АР, ОВ, ВК, ЭД, ТХ, АПЖ
Альбом 8	Часть 2	Спецификация оборудования. ЭМ, ЭО, СС, АПВ, АВК
Альбом 9		Ведомости потребности в материалах
Альбом 10	Книги 1,2	Сметы.
Альбом 11		Пояснительная записка /Распространяет Волжское отделение „ГОСХИМПРОЕКТ"/
Альбом 12		Показатели результатов применения научно-технических достижений в строительных решениях проекта

Разработан

Волжским отделением института „ГОСХИМПРОЕКТ"

Главный инженер А. Талызов

Главный инженер проекта Г. Шелудько

С участием:

Киевского отделения ПРОМТРАНСНИИПРОЕКТ

Главный инженер А. Пушкарский

Главный инженер проекта П. Петруня

Ростовского ГПИ „Спецавтоматика"

Главный инженер Л. Щербанюк

Главный инженер проекта Н. Меленчук

Утвержден

Госстроем СССР

протокол от 10.12.85 № АЧ-59.

Введен в действие приказом Волжского отделения Госхимпроект от 15.01.86 № 23

				Привязан
Инв. №				

СФ 691-04 2

Пров. [illegible] 13.08.86г Кор. Кожуко 4

Альбом 4

Ведомость рабочих чертежей основного комплекта КЖ-2

Лист	Наименование	Примеч.
1	Общие данные	2
2	Монолитное перекрытие. Армирование.	3
3	Монолитное перекрытие. Армирование.	4
4	Монолитное перекрытие. Спецификация для 1,2 климатических зон.	5
5	Монолитное перекрытие. Спецификация для 3,4 климатических зон.	6
6	Тамбур входа №5. Опалубка.	7
7	Тамбур входа №5. Армирование.	8
8	Тамбур входа №5. Спецификации.	9
9	Вход №5	10
10	Схема расположения оголовков. Оголовок ВВ-1	11
11	Оголовок ВВ-2	12
12	Оголовок ВВ-3	13
13	Детали установки ставней.	14
14	Деталь установки двери ДУ-IV-2	15
15	Деталь установки двух дверей ДУ-IV-3	16
16	Деталь установки дверей ДУ-I-7, ДУ-III-6, ДУ-I-8, ДУ-III-5.	17
17	Деталь установки дверей ДУ-I-7, ДУ-III-6 в стене тамбура входа.	18
18	Металлическая рубашка МР-7	19
19	Павильоны входов	20

Ведомость ссылочных и прилагаемых документов.

Обозначение	Наименование	Примеч.
	Ссылочные документы	
У-01-01/80	Унифицированные сборно-монолитные конструкции заглубленных помещений с перекрытием балочного типа.	
в.0-1,5		
1.055.1-1	Ступени железобетонные и бетонные	
ТДК-Н-1-70	Аварийные входы, воздухозборные. воздуховыбросные и газовыхлопные устройства. Рабочие чертежи.	
часть II, раздел II альбом 2		
1.400-15	Унифицированные закладные изделия железобетонных конструкций для крепления технологических коммуникаций и устройств	
	Прилагаемые документы	
А-II(III,IV)-1200-314.86 ал.5	Рабочие чертежи изделий	
А-II(III,IV)-1200-314.86 ал.9	Ведомости потребности в материалах.	

Ведомость спецификаций

Лист	Наименование	Примеч.
6	Спецификация к схеме расположения тамбура входа №5	
9	Спецификация к схеме входа №5	
10	Спецификация к схеме расположения оголовков	
12	Спецификация к схеме расположения оголовков ВВ3	
19	Спецификация к схеме павильонов входов.	

Ведомость объемов сборных бетонных и железобетонных конструкций по рабочим чертежам комплекта марки КЖ-2

№	Наименование группы элементов конструкций.	Код	Кол. м³	Прим.
1	Элементы лестниц	589100	1,06	

Материалы на изготовление бетонных и железобетонных конструкций учтены в ведомости потребности в материалах и отдельно не учитываются.

1. За условную отметку ±0.000 принят уровень низа плит покрытия, что соответствует абсолютной отметке [ ]
2. Указания по гидроизоляции фундаментов, стен и покрытия подвала даны в чертежах марки АР /альбом 2/
3. Открытые поверхности закладных деталей и металлических элементов крепления после окончания сварки покрыть грунтом ГФ-021 в 2 слоя с последующей окраской эмалью ПФ-115 в 2 слоя.

ПРОЕКТ РАЗРАБОТАН В СООТВЕТСТВИИ С ДЕЙСТВУЮЩИМИ НОРМАМИ И ПРАВИЛАМИ И ПРЕДУСМАТРИВАЕТ МЕРОПРИЯТИЯ, ОБЕСПЕЧИВАЮЩИЕ ПОЖАРНУЮ БЕЗОПАСНОСТЬ ПРИ ЭКСПЛУАТАЦИИ СООРУЖЕНИЯ

ГЛАВНЫЙ ИНЖЕНЕР ПРОЕКТА Г.И.ШЕЛУДЬКО

Согласовано: Гл. спец. ПО-1/3 Богемская

Инв. № подл. | Подпись и дата | Взам. инв. №

Привязан

Инв.№

ГИП	ШЕЛУДЬКО	
Гл. конс	ПЕТРЕНКО	
Нач. отд.	ДАНИЛЕНКО	
Гл. спец	КРАДИНОВА	
Рук. гр.	СИДОРОВА	
Ст. инж.	СИДОРОВА	
Исполн.	ГНЕДАЯ	
Провер	КОНДРАТЕВ	
Н. контр.	КРАДИНОВА	

А-II(III, IV)-1200-314.86-КЖ-2

Склад материалов и оборудования отдельно стоящий заглубленный

Стадия	Лист	Листов
РП	1	19

Общие данные.

ГОССТРОЙ СССР ГОСХИМПРОЕКТ Волжское отделение

Альбом 4

Схема расположения верхних сеток.

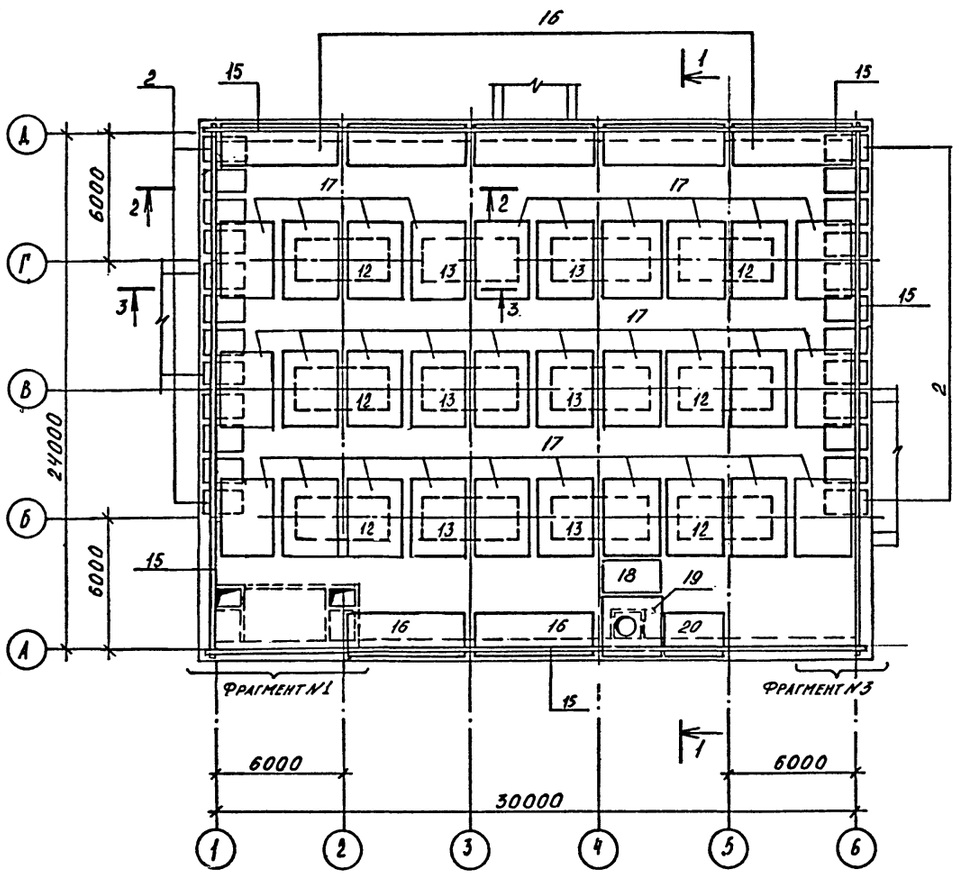

Схема расположения нижних сеток и каркасов.

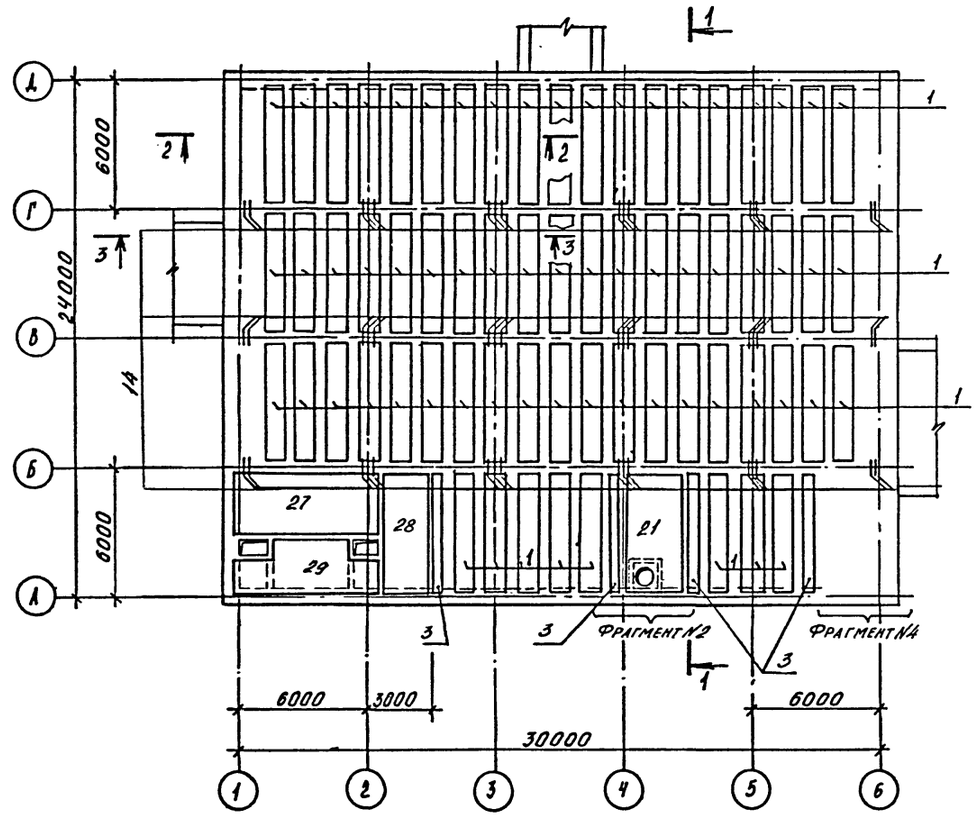

Фрагмент 2

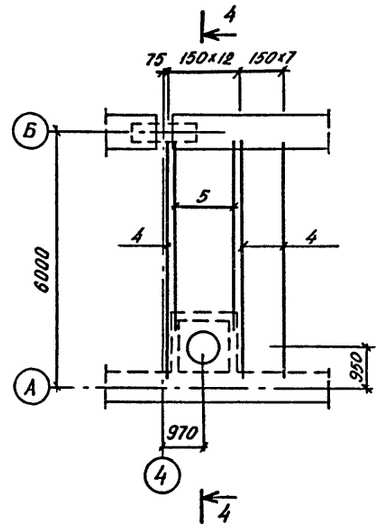

Деталь установки У-32

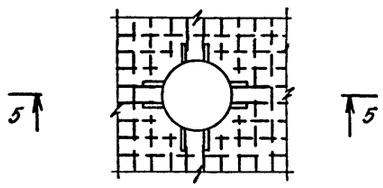

1 - 1

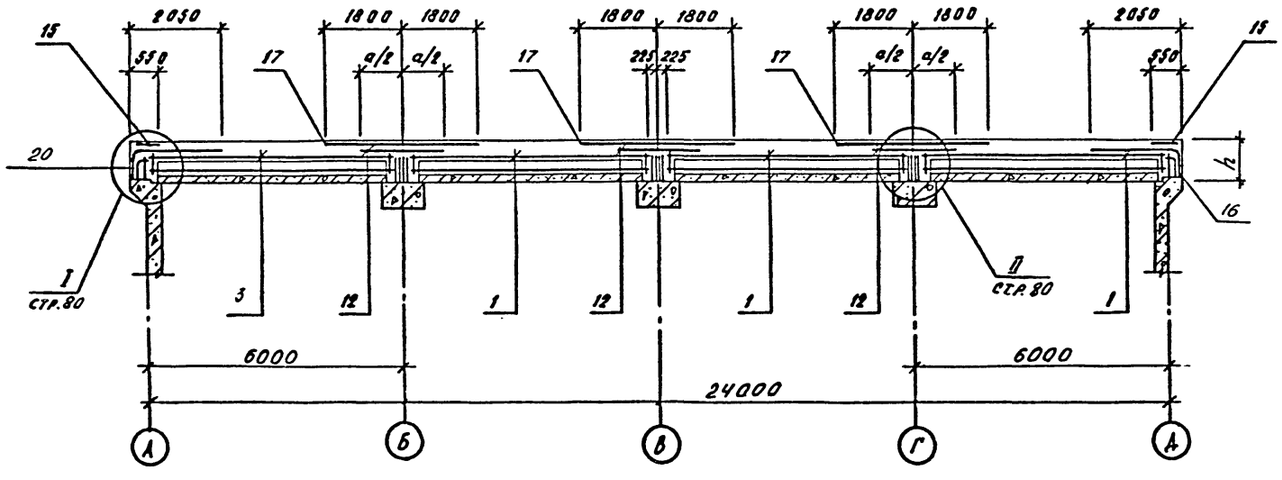

4 - 4

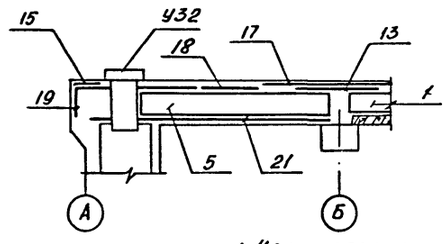

5 - 5

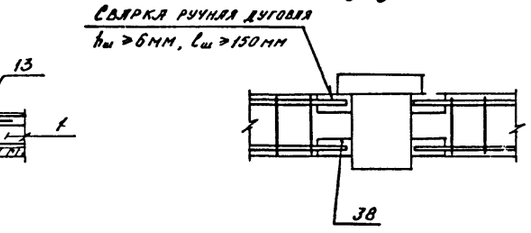

Класс сооружения	h
А-II	300
А-III	400
А-IV	360

1. Узлы перекрытия замаркированы по серии У-01-01/80 вып. 0-1.
2. Фрагменты разработаны на листе 3.
3. При бетонировании плиты перекрытия в местах устройства оголовков ВВ-2, ВВ-3 заложить стержни поз. 8 по листам 11, 12.

ГИП	Шелудько		
Гл. конст.	Петренко		
Нач. отд.	Даниленко		
Гл. спец.	Крайнова		
Рук. гр.	Сидорова		
Ст. инж.	Сидорова		
Исполн.	Югай		
Провер.	Рассиева		
Н. контр.	Крайнова		

Привязан

Инв. №

A - II (III, IV) - 1200-314.86- КЖ-2

Склад материалов и оборудования отдельно стоящий заглубленный

Стадия	Лист	Листов
РП	2	

Монолитное перекрытие. Армирование.

ГОССТРОЙ СССР
ГОСХИМПРОЕКТ
Волжское отделение

Инв. № подл. | Подпись и дата | Взам. инв. №

Альбом 4

Фрагмент 3 (1,2 климатические зоны)

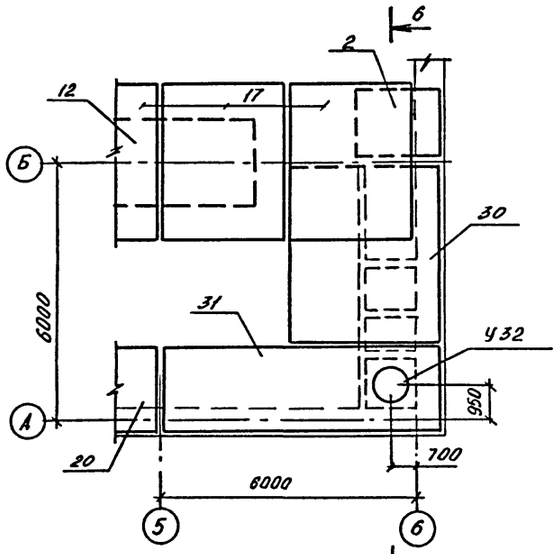

Фрагмент 4 (1,2 климатические зоны)

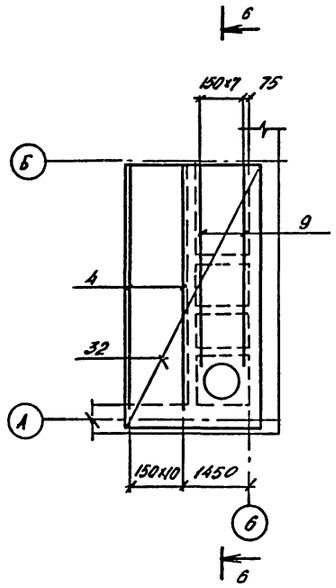

Фрагмент 1 (раскладка верхних сеток)

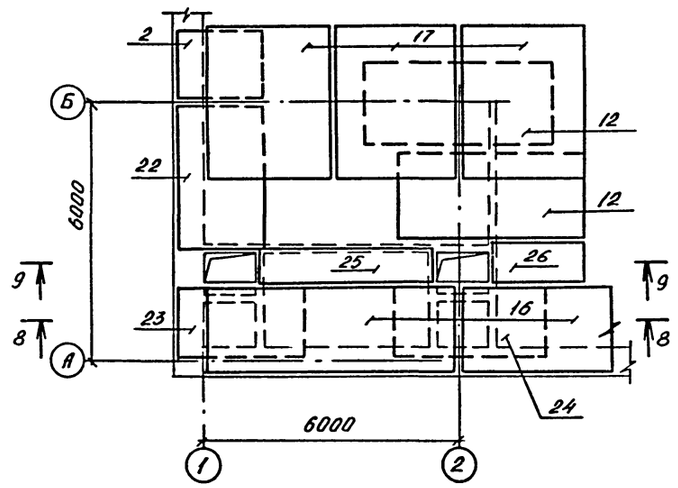

Фрагмент 1 (раскладка каркасов)

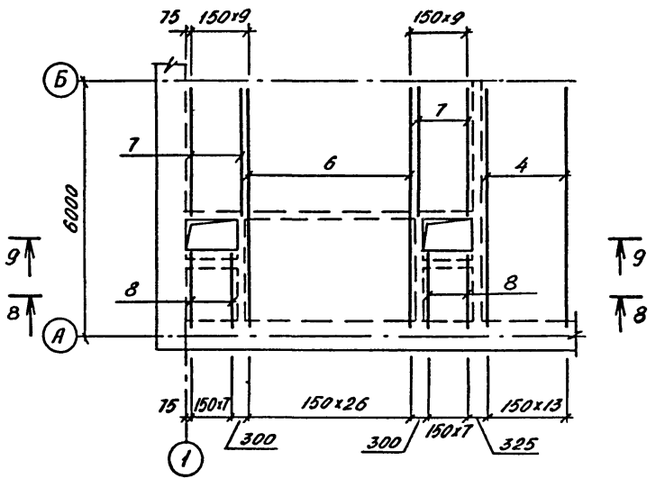

Фрагмент 3 (3,4 климатические зоны).

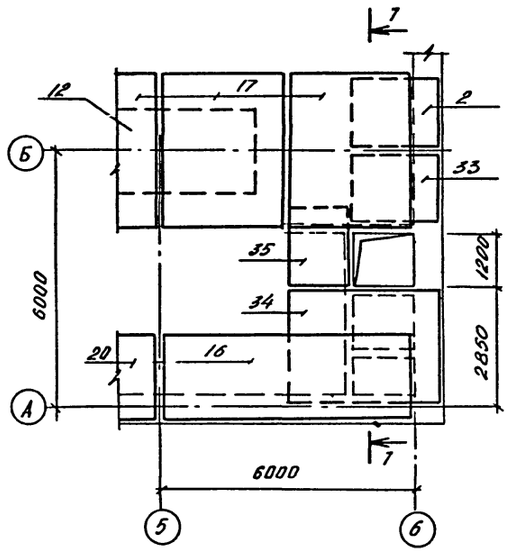

Фрагмент 4 (3,4 климатические зоны)

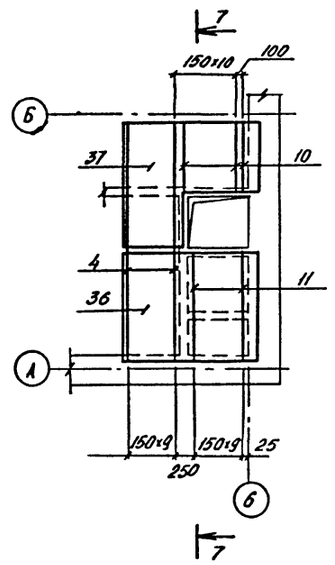

3-3

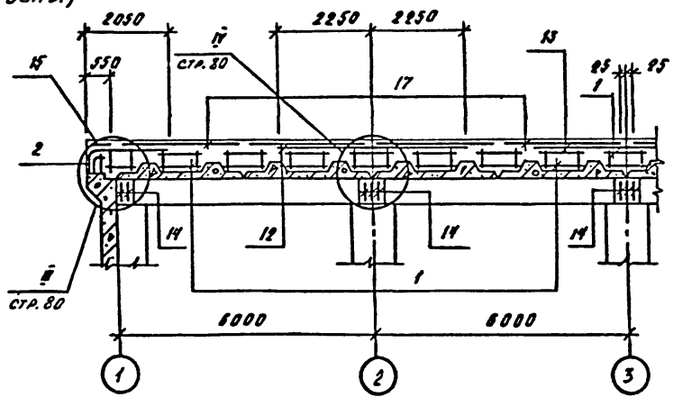

8-8

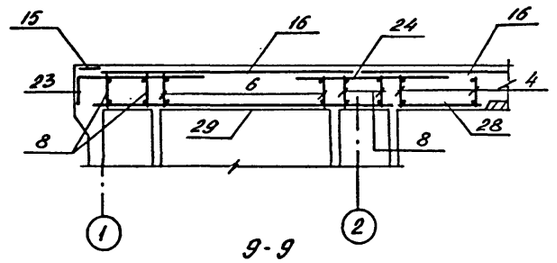

9-9

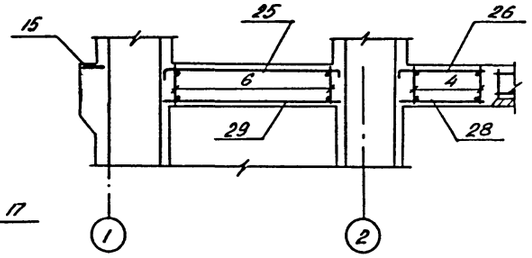

7-7

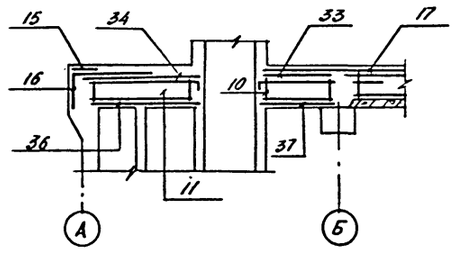

2-2

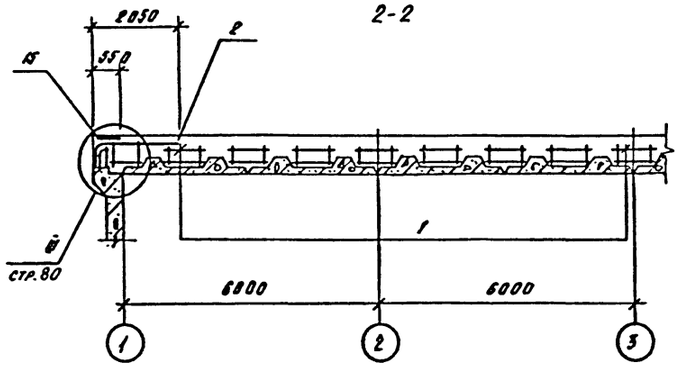

Б-Б

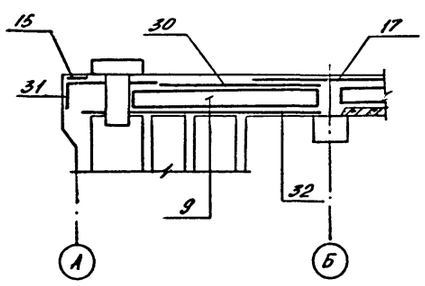

1. Сечения замаркированы на листе 2.

				A - II (III, IV) - 1200-314.86-КЖ-2	
Привязан	Нач.отд	Даниленко		Склад материалов и оборудования отдельно стоящий заглубленный	Стадия: РП; Лист: 3; Листов:
	Гл.спец.	Крадинова			
	Рук.гр.	Сидорова			
	Ст.инж.	Сидорова			
	Исполн.	Югай		Монолитное перекрытие. Армирование.	ГОССТРОЙ СССР ГОСХИМПРОЕКТ Волжское отделение
Инв.№	Провер.	Россиева			
	Н.контр.	Крадинова			

Взам. инв. № | Подпись и дата | Инв. № подл.

Альбом 4

Формат	Зона	Поз.	Обозначение	Наименование	Кол-во А-II	Кол-во А-III	Кол-во А-IV	Примеч.
				Сборочные единицы				
А4		1	У-01-01/80 в.5	Каркас пространственный КП-111	65			
А4			То же	То же КП-112		65		
А4			"	" КП-113			65	
А4		2	"	" КП-105	24			
А4			"	" КП-106		24		
А4			"	" КП-107			24	
А3		3	А-II(III,IV)-1200-314.86 АП.5	" КП-145	4			
А3			То же	" КП-144		4		
А3			"	" КП-143			4	
А3		4	А-II(III,IV)-1200-314.86 АП.5	Каркас плоский КР-91	34			
А3			То же	То же КР-92		34		
А3			"	" КР-93			34	
А3		5	"	" КР-94	11			
А3			"	" КР-95		11		
А3			"	" КР-96			11	
А3		6	"	" КР-97	27			
А3			"	" КР-98		27		
А3			"	" КР-99			27	
А3		7	"	" КР-100	18			
А3			"	" КР-101		18		
А3			"	" КР-102			18	
А3		8	"	" КР-103	16			
А3			"	" КР-104		16		
А3			"	" КР-105			16	
А3		9	"	" КР-106	8			
А3			"	" КР-107		8		
А3			"	" КР-108			8	
А4		12	У-01-01/80 в.5	Сетка арматурная С-101	7	7		
А4			То же	То же С-109			7	
А4		13	"	" С-105	6	6		
А4			"	" С-107			6	
А4		14	"	" С-112	48	48	48	
А4		15	"	" С-113	18	18	18	
А4		16	У-01-01/80 в.5	Сетка арматурная С-96	8			
А4			То же	То же С-97		8		
А4			"	" С-98			8	
А4		17	"	" С-101	30	30		
А4			"	" С-103			30	
А3		18	А-II(III,IV)-1200-314.86 АП.5	" С-353	1	1	1	
А3		19	То же	" С-418	1			
А3			"	" С-419		1		
А3			"	" С-420			1	
А3		20	"	" С-415	1			
А3			"	" С-416		1		
А3			"	" С-417			1	
А3		21	"	" С-421	1	1		
А3			"	" С-422			1	
А3		22	"	" С-364	1			
А3			"	" С-365		1		
А3			"	" С-366			1	
А3		23	"	" С-367	1			
А3			"	" С-368		1		
А3			"	" С-369			1	
А3		24	"	" С-413	1	1		
А3			"	" С-414			1	
А3		25	"	" С-423	1	1		
А3			"	" С-424			1	
А3		26	"	" С-425	1	1		
А3			"	" С-426			1	
А3		27	"	" С-427	1	1	1	
А3		28	"	" С-411	1	1	1	
А3		29	"	" С-412	1	1	1	
А3		30	"	" С-354	1			
А3			"	" С-355		1		
А3			"	" С-356			1	
А3		31	"	" С-370	1			
А3			"	" С-371		1		
А3			"	" С-372			1	
А3		32	А-II(III,IV)-1200-314.86 АП.5	Сетка арматурная С-373	1	1		
А3			То же	То же С-374			1	
Б4		38		Полоса $\frac{б10\times100\ ГОСТ\ 103\text{-}76}{ВСт3пс6\ ГОСТ\ 535\text{-}79^*}$				
				ℓ=200	32	32	32	1,6 кг
				Детали				
				Стержень арматурный ГОСТ 5781-82				
А4			У-01-01/80 в.0-1-56 узел II	ф16 А-III ℓ=1800	303			2,8 кг
				ф12 А-III ℓ=1600		303	303	1,4 кг
				Материалы				
				Бетон М300	3063	2295	1988	м3

Ведомость расхода стали на монолитное перекрытие, кг

Класс сооружения	Изделия арматурные: Арматура класса AI ГОСТ 5781-82 ф6	ф8	ф10	ф12	ф14	Итого	Арматура класса A III ГОСТ 5781-82 ф6	ф12	ф14	ф16	ф20	ф22	ф25	Итого	Всего	Изделия закладные: прокат марки ВСт3пс6 ГОСТ 103-76 -10=100	Всего	Общий расход
А-II	599.3	225.5	2351.3	315	1296.0	4787.1	929.8	—	—	2644.0	—	—	23811.5	27385.3	32172.4	51.2	51.2	32223.6
А-III	589.7	242.7	2571.1	—	1296.0	4699.5	669.1	430.3	—	1745.4	—	26895	20184.3	25718.6	30418.1	51.2	51.2	30469.3
А-IV	703.7	43.6	3218.9	—	—	3966.2	538.7	430.3	1337.7	—	3294.3	8872.2	1455.3	15928.5	19894.7	51.2	51.2	19945.9

Привязан

Инв.№

Нач.отд.	Дяпленко		
Гл.спец.	Крадинова		
Рук.гр.	Сидорова		
Ст.инж.	Сидорова		
Исполн.	Антипова		
Провер.	Россиева		
Н.контр.	Крадинова		

А-II(III,IV)-1200-314.86-КЖ-2

Склад материалов и оборудования отдельно стоящий заглубленный	Стадия	Лист	Листов
	РП	4	
Монолитное перекрытие. Спецификация для 1,2 климатических зон.	ГОССТРОЙ СССР ГОСХИМПРОЕКТ Волжское отделение		

Взам. инв. № | Подпись и дата | Инв. № подл.

Формат	Зона	Поз.	Обозначение	Наименование	Количество А-II	Количество А-III	Количество А-IV	Примеч.
				Сборочные единицы				
А4		1	У-01-01/80 в.5	Каркас пространственный КП-111	65			
А4			То же	То же КП-112		65		
А4			"	" КП-113			65	
А4		2	"	" КП-105	24			
А4				" КП-106		24		
А4				" КП-107			24	
А3		3	А-II(III,IV)-1200-314.86 ап.5	" КП-145	4			
А3			То же	" КП-144		4		
А3			"	" КП-143			4	
А3		4	А-II(III,IV)-1200-314.86 ап.5	Каркас плоский КР-91	33			
А3			То же	То же КР-92		33		
А3			"	" КР-93			33	
А3		5	"	" КР-94	11			
А3			"	" КР-95		11		
А3			"	" КР-96			11	
А3		6	"	" КР-97	27			
А3			"	" КР-98		27		
А3			"	" КР-99			27	
А3		7	"	" КР-100	18			
А3			"	" КР-101		18		
А3			"	" КР-102			18	
А3		8	"	" КР-103	16			
А3			"	" КР-104		16		
А3			"	" КР-105			16	
А3		10	"	" КР-109	10			
А3			"	" КР-110		10		
А3			"	" КР-111			10	
А3		11	"	" КР-316	10			
А3			"	КР-317		10		
А3			"	КР-318			10	

Формат	Зона	Поз.	Обозначение	Наименование	Количество А-II	Количество А-III	Количество А-IV	Прим.
А4		12	У-01-01/80 в.5	Сетка арматурная С-104	7	7		
А4			То же	То же С-109			7	
А4		13	"	" С-105	6	6		
А4				" С-107			6	
А4		14		" С-112	48	48	48	
А4		15		" С-113	18	18	18	
А4		16		" С-96	9			
А4				" С-97		9		
А4				" С-98			9	
А4		17		" С-101	30	30		
А4				" С-103			30	
А3		18	А-II(III,IV)-1200-314.86 ап.5	" С-353	1	1	1	
А3		19	То же	" С-418	1			
А3			"	" С-419		1		
А3			"	" С-420			1	
А3		20	"	" С-415	1			
А3			"	" С-416		1		
А3			"	" С-417			1	
А3		21	"	" С-421	1	1		
А3			"	" С-422			1	
А3		22	"	" С-364	1			
А3			"	" С-365		1		
А3			"	" С-366			1	
А3		23	"	" С-367	1			
А3			"	" С-368		1		
А3			"	" С-369			1	
А3		24	"	" С-413	1	1		
А3			"	" С-414			1	
А3		25	"	" С-423	1	1		
А3			"	" С-424			1	
А3		26	"	" С-425	1	1		
А3			"	" С-426			1	
А3		27	"	" С-427	1	1	1	

Формат	Зона	Поз.	Обозначение	Наименование	Количество А-II	Количество А-III	Количество А-IV	Прим.
А3		28	А-II(III,IV)-1200-314.86 ап.5	Сетка арматурная С-411	1	1	1	
А3		29	То же	То же С-412	1	1	1	
А3		33	"	" С-359	1			
А3			"	" С-360		1		
А3			"	" С-361			1	
А3		34	"	" С-428	1			
А3			"	" С-429		1		
А3			"	" С-430			1	
А3		35	"	" С-357	1	1		
А3			"	" С-358			1	
А3		36	"	" С-362	1	1		
А3			"	" С-363			1	
А3		37	"	" С-375	1	1		
А3			"	" С-376			1	
Б4		38		Полоса Б10×100 ГОСТ 103-76 Ст3пс6 ГОСТ 535-79				
				С-200	32	32	32	1.6 кг
				Детали				
				Стержень арматурный				
				ГОСТ 5781-82				
А4			У-01-01/80 в.0-1-56 узел II	Ф16 А-III С=1800	303			2.8 кг
				Ф12 А-III С=1600		303	303	1.4 кг
				Материалы				
				Бетон М300	305.6	229.1	198.4	м³

Ведомость расхода стали на монолитное перекрытие, кг.

	Изделия арматурные: Арматура класса A I ГОСТ 5781-82 ф6	ф8	ф10	ф12	ф14	Итого	A III ГОСТ 5781-82 ф6	ф12	ф14	ф16	ф20	ф22	ф25	Итого	Всего	Изделия закладные: Прокат марки ВСт3пс6 ГОСТ 103-76 -10×100	Всего	Общий расход
А-II	588.2	254.6	2347.9	352.1	1296.0	4838.8	932.1			26758			237779	21385.8	32224.6	51.2	51.2	32275.8
А-III	578.6	271.8	2593.6		1296.0	4740.0	668.2	430.3		16804		2683.2	20162.9	25625.0	30365.0	51.2	51.2	30416.2
А-IV	705.0	43.6	3241.6			3990.2	540.8	430.3	1283.1		3275.6	8872.2	1455.3	15857.3	19847.5	51.2	51.2	19898.7

Привязан

Инв.№

Нач.отд.	Даниленко		
Гл.спец.	Крадинова		
Рук.гр.	Сидорова		
Ст.инж.	Сидорова		
Исполн.	Антипова		
Провер.	Россиева		
Н.контр.	Крадинова		

А-II (III, IV)-1200-314.86-КЖ-2

Склад материалов и оборудования отдельно стоящий заглубленный

Стадия	Лист	Листов
РП	5	

Монолитное перекрытие. Спецификация для 3,4 климатических зон.

ГОССТРОЙ СССР ГОСХИМПРОЕКТ Волжское отделение

СФ 691-04 7

Взам. инв. № | Подпись и дата | Инв. № подл.

Альбом 4

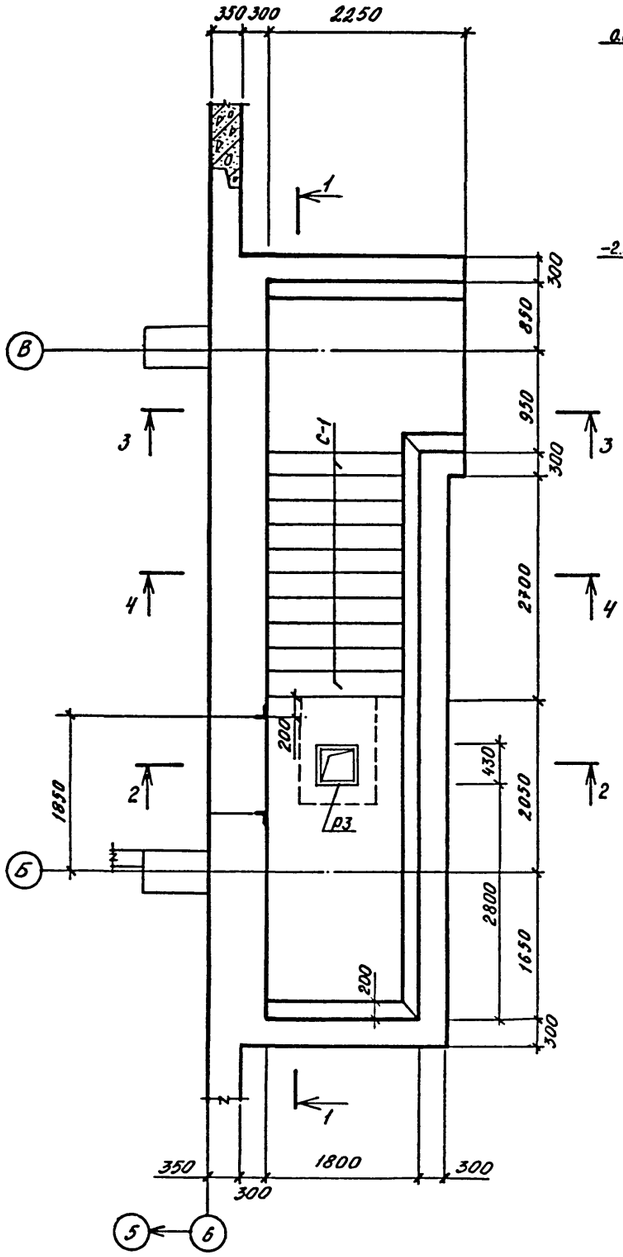

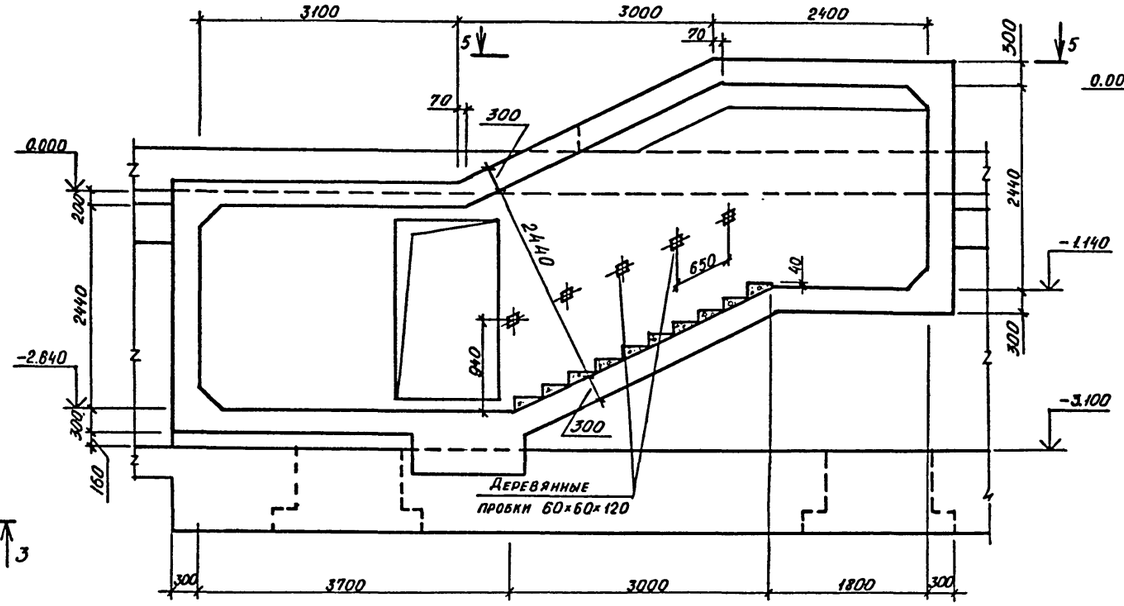

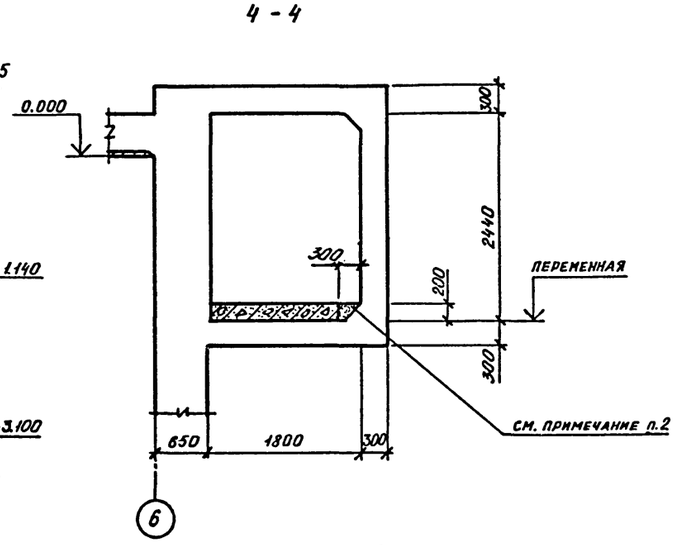

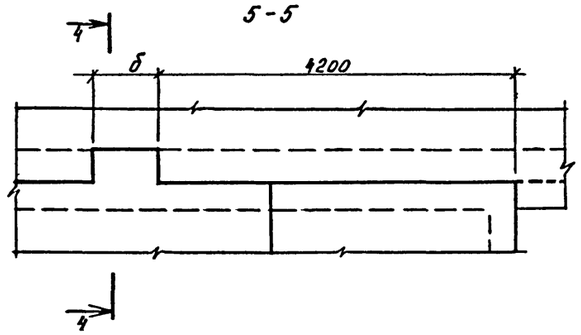

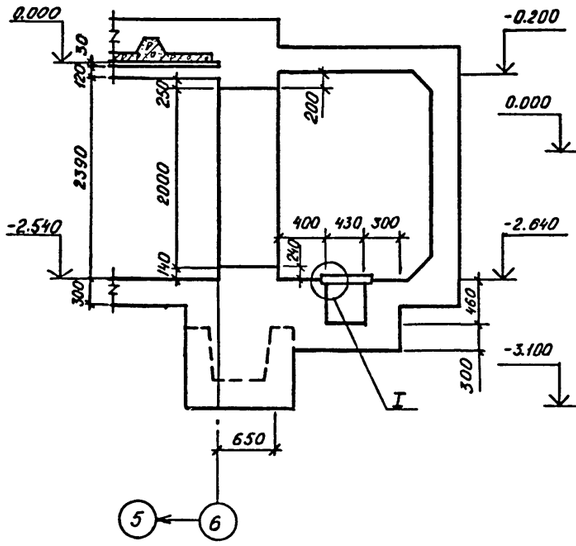

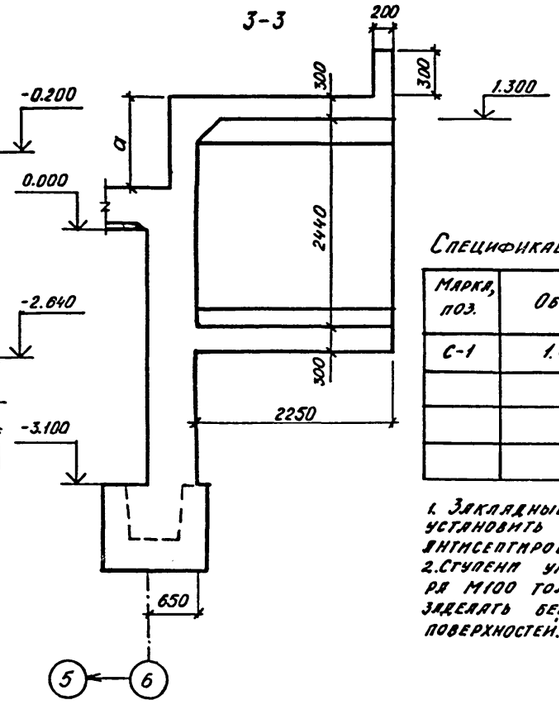

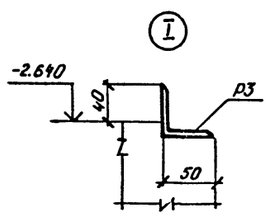

Спецификация к схеме расположения тамбура входа N5.

Марка, поз.	Обозначение	Наименование	Кол.	Масса ед. кг.	Примеч.
С-1	1.055.1-1 в.1	Ступень ЛС 15	10	165	
		Антисептированные деревян-			
		ные пробки 60×60×120	10	0,3	

1. Закладные детали и деревянные пробки для крепления перил установить до начала бетонирования. Пробки должны быть антисептированы и отделены от бетона прокладкой из толя.
2. Ступени укладывать на слой свежеуложенного цементного раствора М100 толщиной 20 мм. Зазоры между ступенями и вутами заделать бетоном М200 с тщательным заглаживанием горизонтальных поверхностей. Расход бетона на заделку – 0,12 м³

Класс сооружения	Размеры, мм	
	а	б
А-II	1100	800
А-III	1200	1000
А-IV	1240	1100

Согласовано: Рук. гр. арх. Каеньшева

Инв. № подл. | Подпись и дата | Взам. инв. №

Привязан

Инв. №

Нач. отд.	Даниленко	
Гл. спец.	Крадинова	
Рук. гр.	Сидорова	
Ст. инж.	Сидорова	
Исполн.	Харламова	
Провер.	Кондратьева	
Н. контр.	Крадинова	

А-II (III, IV)-1200 314.86-КЖ-2

Склад материалов и оборудования отдельно стоящий заглубленный

Тамбур входа N5. Опалубка.

Стадия	Лист	Листов
РП	6	

ГОССТРОЙ СССР
ГОСХИМПРОЕКТ
Волжское отделение

Альбом 4

1 - 1

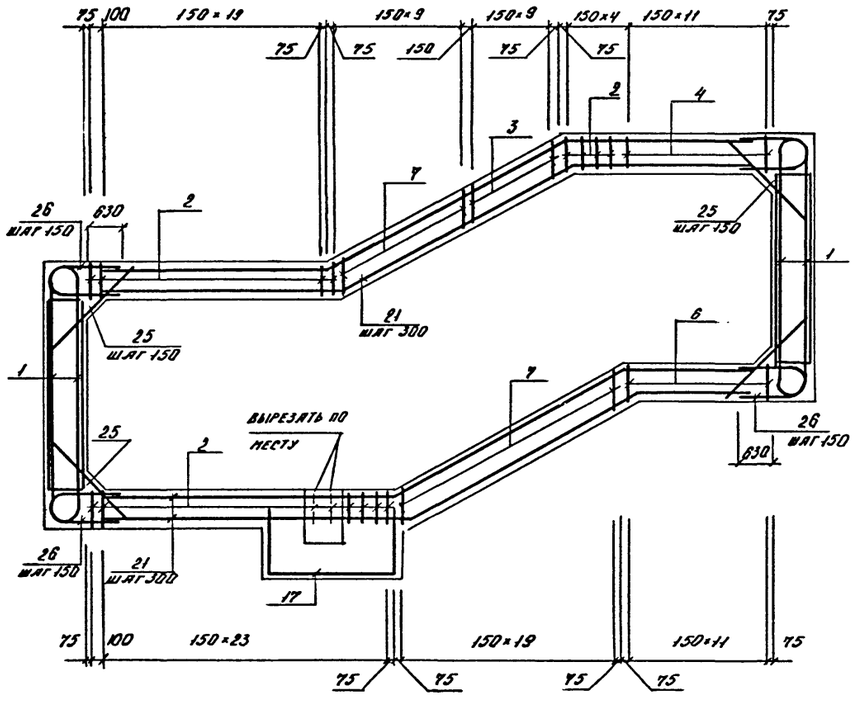

6 - 6

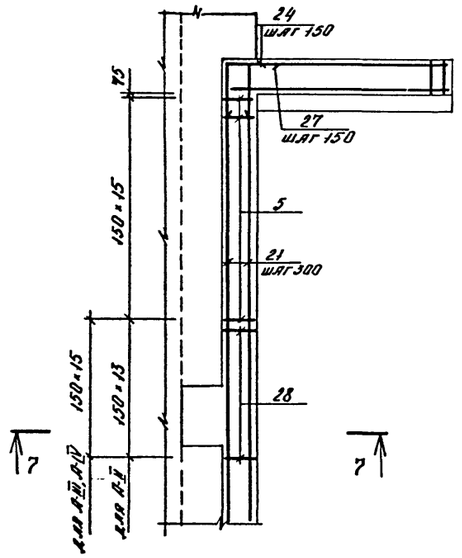

7 - 7

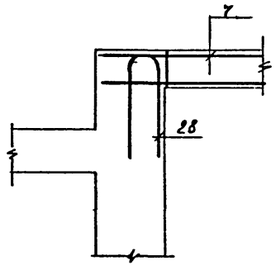

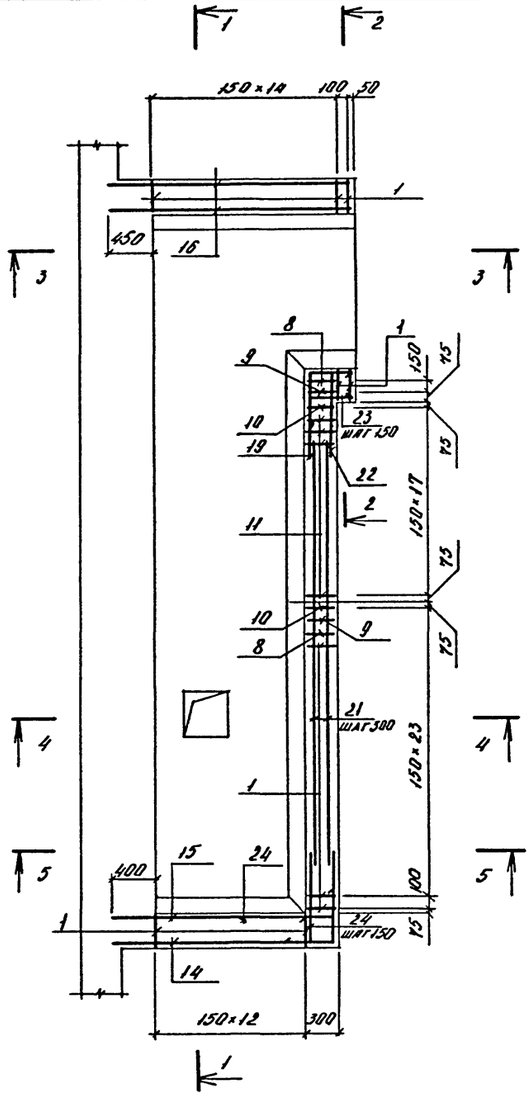

2 - 2

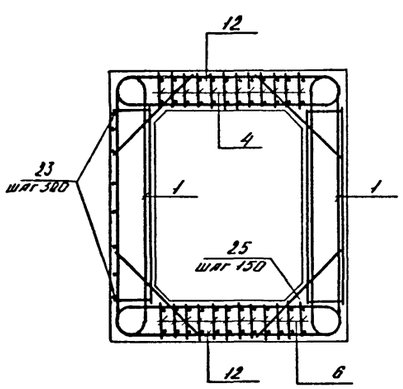

3 - 3

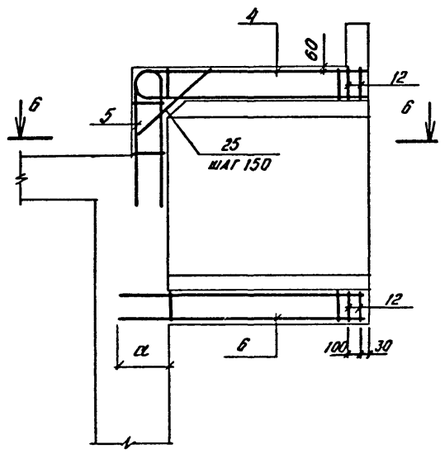

4 - 4

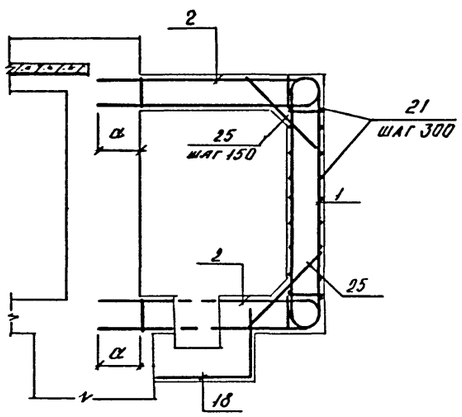

5 - 5

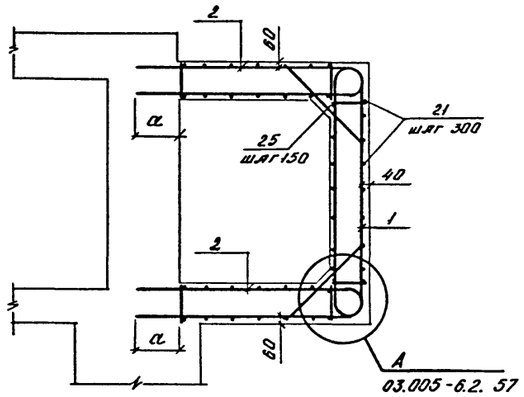

КЛАСС СООРУЖЕНИЯ	А-II	А-III	А-IV
α, мм	620	510	340

Привязан			
Инв.№			
Нач. отд.	Даниленко		
Гл. спец.	Крадинова		
Рук. гр.	Сидорова		
Ст. инж.	Сидорова		
Исполн.	Антонова		
Провер.	Кондратьева		
Н. контр.	Крадинова		

А - II (III, IV) - 1200 - 314.86 - КЖ-2

Склад материалов и оборудования отдельно стоящий заглубленный

Стадия	Лист	Листов
РП	7	

Тамбур входа №5. Армирование.

ГОССТРОЙ СССР
ГОСХИМПРОЕКТ
Волжское отделение

Взам. инв. № | Подпись и дата | Инв. № подл.

Формат	Зона	Поз.	Обозначение	Наименование	Класс сооружения А-II	А-III	А-IV	Прим.
				Сборочные единицы				
А3		1	А-II(III,IV)-1200-314.86 ал.5	Каркас плоский КР-149	53			
			То же	То же КР-162		53		
			"	" КР-175			53	
А3		2	"	" КР-150	51			
			"	" КР-163		51		
			"	" КР-176			51	
А3		3	"	" КР-151	10			
			"	" КР-164		10		
			"	" КР-177			10	
А3		4	"	" КР-152	12			
			"	" КР-165		12		
			"	" КР-178			12	
А3		5	"	" КР-153	16			
			"	" КР-166		16		
			"	" КР-179			16	
А3		6	"	" КР-154	12			
			"	" КР-167		12		
			"	" КР-180			12	
А3		7	"	" КР-155	29			
			"	" КР-168		29		
			"	" КР-181			29	
А3		8	"	" КР-156	2			
			"	" КР-169		2		
			"	" КР-182			2	
А3		9	"	" КР-157	2			
			"	" КР-170		2		
			"	" КР-183			2	
А3		10	"	" КР-158	2			
			"	" КР-171		2		
			"	" КР-184			2	
А3		11	"	" КР-159	17			
			"	" КР-172		17		
			"	" КР-185			17	
А3		12	"	" КР-160	4			
			"	" КР-173		4		
			"	" КР-186			4	

Формат	Зона	Поз.	Обозначение	Наименование	Класс сооружения А-II	А-III	А-IV	Прим.
А3		14	А-II(III,IV)-1200-314.86 ал.5	Сетка арматурная С-203	1			
			То же	То же С-204		1		
			"	" С-205			1	
А3		15	"	" С-206	1			
			"	" С-207		1		
			"	" С-208			1	
А3		16	"	" С-209	2			
			"	" С-210		2		
			"	" С-211			2	
А3		17	"	" С-215	1	1		
			"	" С-216			1	
А3		18	"	" С-217	1	1		
			"	" С-218			1	
А3		19	"	" С-212	1			
			"	" С-213		1		
			"	" С-214			1	
				Изделие закладное				
		20	А-II(III,IV)-1200-314.86 ал.5	Рамка Р-3	1	1	1	8,5 кг
				Детали				
				Арматура ГОСТ 5781-82				
Б4		21		⌀10 А-I	3700 п.м			0,6 кг
				⌀8 А-I		3700 п.м		0,4 кг
				⌀6 А-I			3700 п.м	0,2 кг
Б4		22	Лист 8	⌀14 А-III l=1050	17			1,3 кг
			"	⌀12 А-III l=1050		17		0,9 кг
			"	⌀10 А-III l=1050			17	0,7 кг
Б4		23	"	⌀14 А-III l=680	17			0,8 кг
			"	⌀12 А-III l=680		17		0,6 кг
			"	⌀10 А-III l=680			17	0,4 кг
Б4		24	"	⌀14 А-III l=950	42			1,2 кг
			"	⌀12 А-III l=950		42		0,9 кг

Формат	Зона	Поз.	Обозначение	Наименование	Класс сооружения А-II	А-III	А-IV	Прим.
Б4		24	Лист 8	⌀10 А-III l=950			42	0,6 кг
Б4		25	То же	⌀22 А-III l=1050	180			3,0 кг
			"	⌀18 А-III l=1030		180		2,1 кг
			"	⌀12 А-III l=1020			180	0,9 кг
Б4		26	"	⌀22 А-III l=1610	52			4,8 кг
			"	⌀18 А-III l=1600		52		3,2 кг
			"	⌀12 А-III l=1590			52	1,4 кг
Б4		27	"	⌀14 А-III l=1190	8			1,5 кг
			"	⌀12 А-III l=1190		8		1,1 кг
			"	⌀10 А-III l=1190			8	0,7 кг
Б4		28	"	⌀20 А-III l=3280	13			8,1 кг
			"	⌀16 А-III l=3280		15		5,2 кг
			"	⌀10 А-III l=3280			15	2,0 кг
				Материалы				
				Бетон М200 (М300)	24,0	24,0	24,0	м³

Ведомость деталей

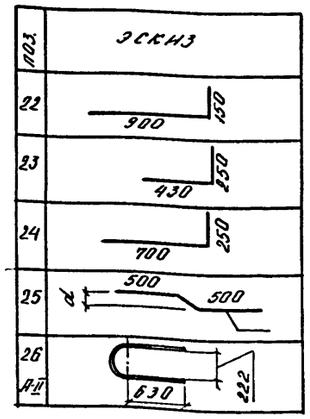

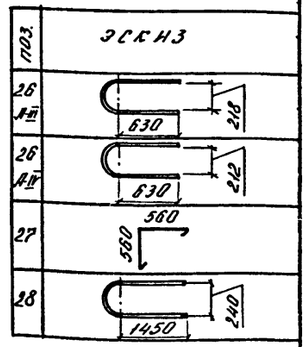

1. В скобках дана марка бетона для водонасыщенных грунтов.

Ведомость расхода стали на тамбур входа №5, кг.

Класс сооружения	Изделия арматурные: Арматура класса А-I ГОСТ 5781-82 ⌀6	⌀8	⌀10	Итого	А-III ГОСТ 5781-82 ⌀6	⌀8	⌀10	⌀12	⌀14	⌀16	⌀18	⌀20	⌀22	Итого	Всего	Изделия закладные: Арматура класса А-III ГОСТ 5781-82 ⌀8	Прокат марки Вст3кп2 ГОСТ 8509-72 L 50×5	Всего	Общий расход
А-II	–	–	267,0	267,0	–	275,7	–	–	334,9	–	–	1535,3	2877,8	5023,7	5290,7	0,7	7,8	8,5	5299,2
А-III	–	179,5	–	179,5	–	275,7	–	248,1	–	892,4	1990,9	–	–	3407,1	3586,6	0,7	7,8	8,5	3595,1
А-IV	91,5	–	–	91,5	270,7	–	537,3	821,7	–	–	–	–	–	1629,7	1721,2	0,7	7,8	8,5	1729,7

Взам. инв. № | Подпись и дата | Инв. № подл.

Привязан

Инв. №

Нач. отд.	Даниленко		
Гл. спец.	Крадинова		
Рук. гр.	Сидорова		
Ст. инж.	Сидорова		
Исполн.	Антонова		
Провер.	Кондратьева		
Н. контр.	Крадинова		

А-II (III, IV)-1200-314.86-КЖ-2

Склад материалов и оборудования отдельно стоящий заглубленный

Стадия	Лист	Листов
Р Л	8	

Тамбур входа №5. Спецификация.

ГОССТРОЙ СССР ГОСХИМПРОЕКТ Волжское отделение

Альбом 4

2 - 2

Армирование днища

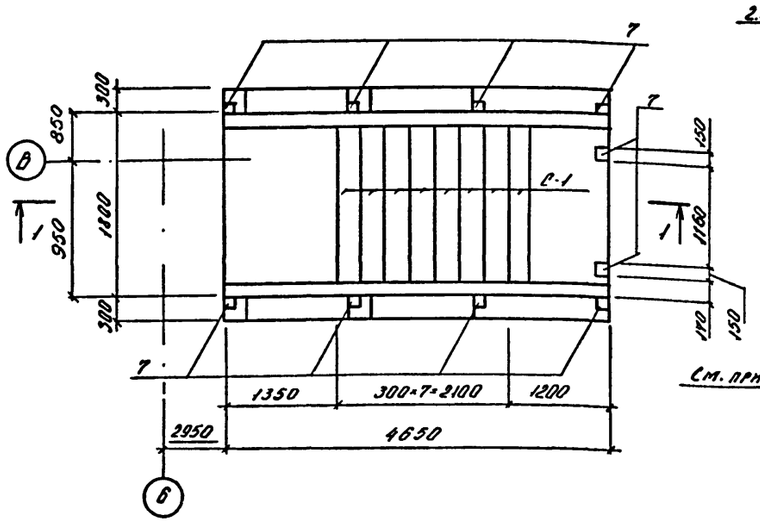

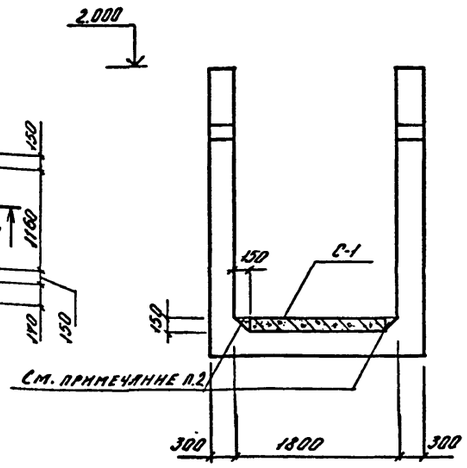

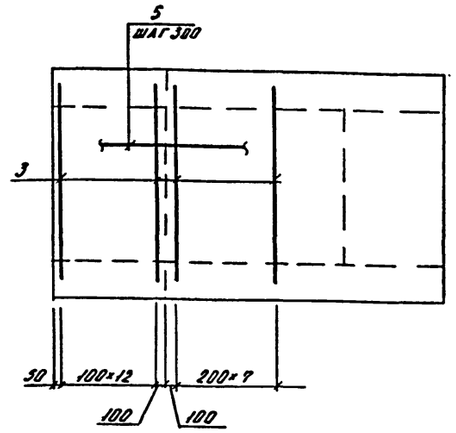

1 - 1

Армирование стен

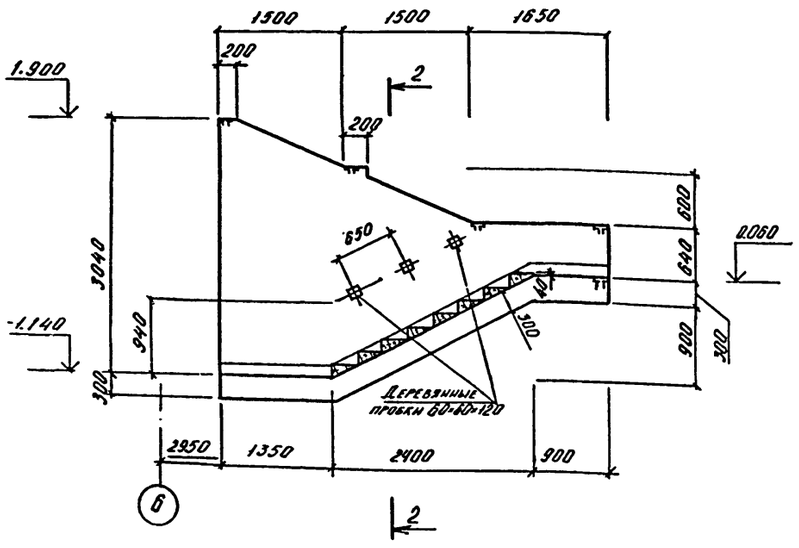

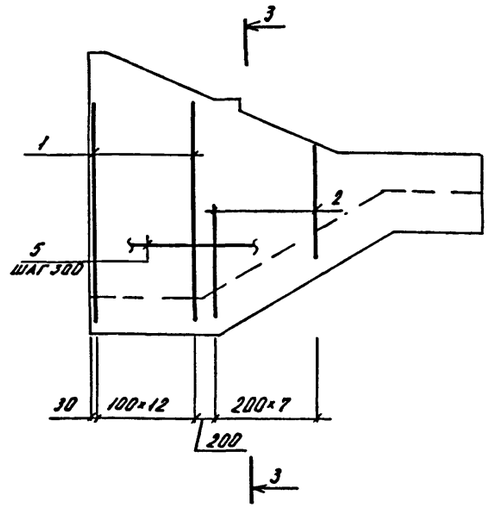

3 - 3

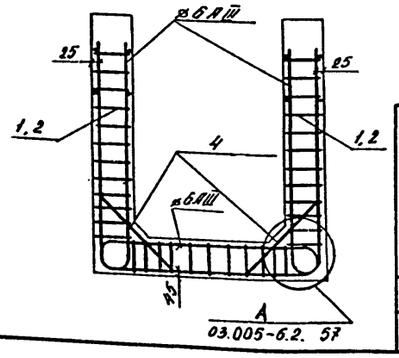

Ведомость деталей

поз.	эскиз
4	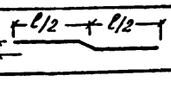

Ведомость расхода стали на вход №5, кг

Класс сооружения	Изделие арматурное							Изделие закладное						Общий расход
	Арматура класса					Всего		Арматура класса	Прокат марки			Всего		
	А-I		А-III					А-III	Вст3кп2					
	ГОСТ 5781-82							ГОСТ 5781-82	ГОСТ 19903-74*					
	ø6	Итого	ø6	ø10	ø12	Итого		ø12	Итого	δ=8	δ=10	Итого		
А-II, А-III	25,7		81,7		160,9	242,6	268,3	6,0	6,0	14,0	8,0	22,0	28,0	296,3
А-IV	25,7		81,7	106,9		188,6	214,3	6,0	6,0	14,0	8,0	22,0	28,0	242,3

Спецификация к схеме входа №5.

Марка	Обозначение	Наименование	Кол.	Масса ед., кг	Прим.
С-1	1.055.1-1 в.1	Ступень АС15	8	165	
		Антисептированные дере-			
		вянные пробки 60×60×120	6	0,3	

Спецификация входа №5.

Формат	Зона	Поз.	Обозначение	Наименование	Кол.	Примеч.
				А-II-1200, А-III-1200		
				Сборочные единицы		
А3		1	А-II(III,IV)-1200-314.86 лл.5	Каркасы плоские КР-136	26	
А3		2	То же	КР-138	16	
А3		3	"	КР-140	21	
А4		7	1.400-15 в.1	Изделие закладное МН112-6	10	2,8 кг
				Детали		
Б4		4	лист 9	ø6 А III, ГОСТ 5781-82 ℓ=950	42	0,2 кг
Б4		5		ø6 А I, ГОСТ 5781-82	115,8 п.м	0,2 кг
				Материалы		
				Бетон М200	8,35	м³
				А-IV-1200		
				Сборочные единицы		
А3		1	А-II(III,IV)-1200-314.86 лл.5	Каркасы плоские КР-137	26	
А3		2	То же	КР-139	16	
А3		3	"	КР-141	21	
А4		7	1.400-15 в.1	Изделие закладное МН112-6	10	2,8 кг
				Детали		
Б4		4	лист 9	ø6 А III, ГОСТ 5781-82 ℓ=950	42	0,2 кг
Б4		5		ø6 А I, ГОСТ 5781-82	115,8 п.м	0,2 кг
				Материалы		
				Бетон М200	8,35	м³

1. Закладные детали и деревянные пробки для крепления перил установить до начала бетонирования. Пробки должны быть антисептированы и отделены от бетона прокладкой из толя.
2. Ступени укладывать на слой свежеуложенного цементного раствора М100 толщиной 20 мм. Зазоры между ступенями и бутами заделать бетоном М200 с тщательным заглаживанием горизонтальных поверхностей. Расход бетона на заделку — 0,4 м³.
3. Стержни поз. 4 установить с шагом каркасов поз. 3.

Согласовано:

Инв. № подл. | Подпись и дата | Взам. инв. №

Рук. гр. арх. Кагальник Гольдер

Привязан

Инв. №

Нач. отд.	Даниленко		
Гл. спец.	Краднова		
Рук. гр.	Сидорова		
Ст. инж.	Сидорова		
Исполн.	Юленина		
Провер.	Кондратьева		
Н. контр.	Краднова		

А-II(III,IV)-1200 314.86 - КЖ-2

Склад материалов и оборудования отдельно стоящий заглубленный

Стадия	Лист	Листов
РП	9	

Вход № 5

ГОССТРОЙ СССР
ГОСХИМПРОЕКТ
Волжское отделение

Альбом 4

Схема расположения оголовков

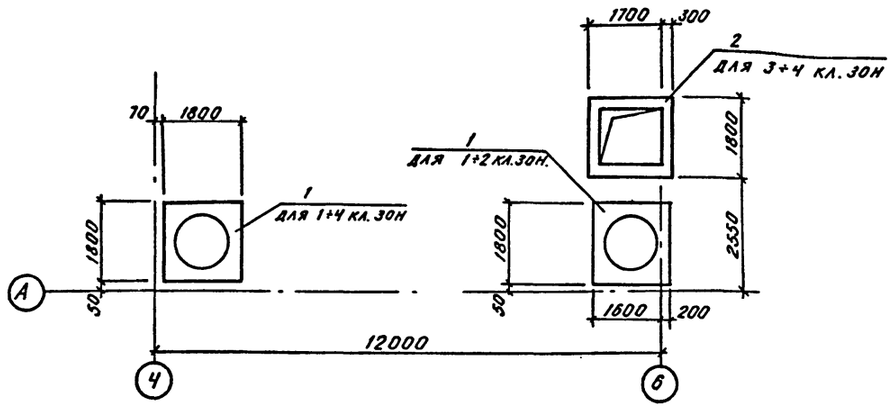

Оголовок ВВ-1

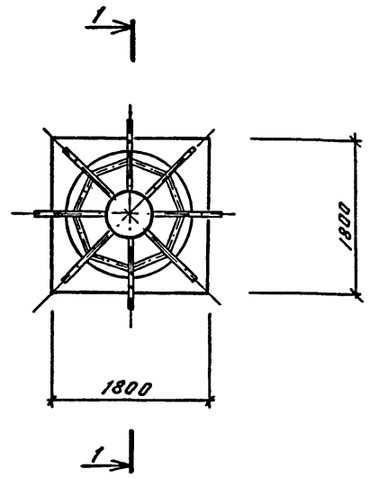

Спецификация к схеме расположения оголовков

Марка	Обозначение	Наименование	Количество 1,2 кл зона	Количество 3,4 кл зона	Примеч
1	лист 10	Оголовок ВВ-1	2	1	
2	лист 11	Оголовок ВВ-2		1	

Спецификация оголовка ВВ-1

			Обозначение	Наименование	Кол.	Прим.
				Сборочные единицы		
А3	1		А-II(III, IV)-1200-314.86 ал.5	Каркас пространственный КП-194	1	
А3	2		То же	Каркас плоский КР-530	1	
А3	3		"		1	
А3	4		"	Решетка РМ-1	16	
				Детали		
Б4	5		лист 10	ф8 AI ГОСТ 5781-82 с-190	84	0.1 кг
				Материалы		
				Бетон М200	1.8	м³

1-1 / опалубка /

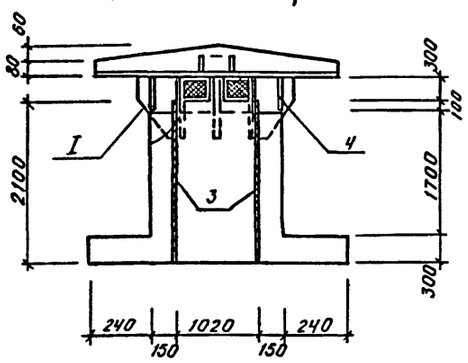

1-1 / армирование /

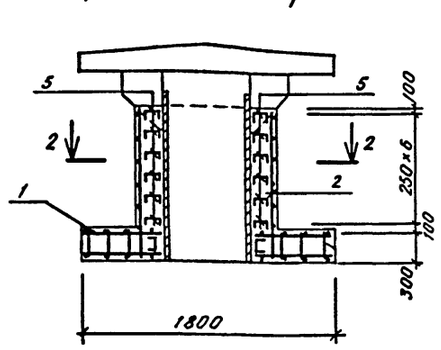

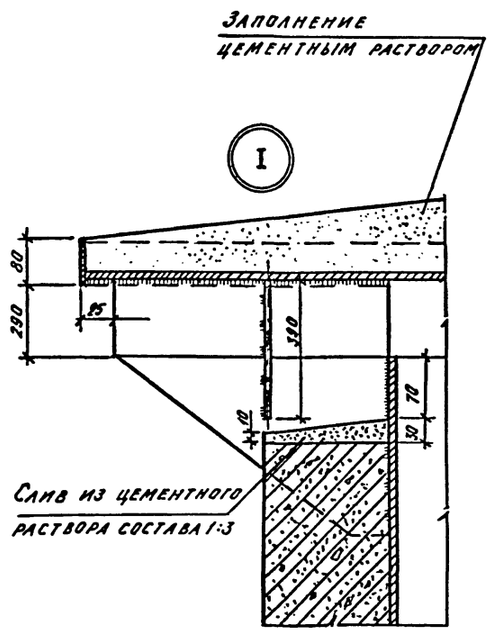

2-2

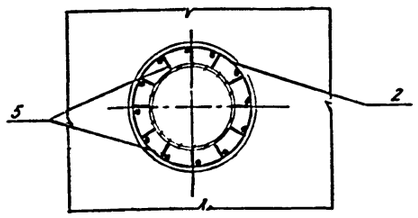

Ведомость деталей

Поз.	Эскиз
5	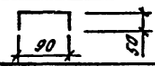

1. Установку оголовка выполнять по альбому ТДК-Н-1-70 ч. II. р. II. ал. 2
2. Решетку РМ-1 приварить к ребрам закладных изделий после окончания строительных работ.
3. Стержни поз. 5 приварить к стержням каркаса КР-530 и к стальной трубе

Ведомость расхода стали на оголовок ВВ-1, кг

Марка элемента	Изделия арматурные: Арматура класса AI ГОСТ 5781-82 ф8		ф12		Всего	Изделия закладные: Арматура класса AI ГОСТ 5781-82 ф8		Прокат марки ВСт3кп2 ГОСТ 5336-80 Сетка №12 в 15	ГОСТ 19903-74* б-6	б-8	ГОСТ 10704-76* тр ф 1020×16	тр ф 159×4,5	Итого	Всего	Общий расход
ВВ-1	32.8		104.6		137.4	9.6		9.6	375.3	135.2	471.2	2.8	474.0	1003.7	1141.1

Согласовано:
Рук. гр. АР Хейнисло Гамер
Рук. гр. ОВ Звонкий

Инв. № подл. | Подпись и дата | Взам. инв. №

Привязан		Нач. отд.	Даниленко
		Гл. спец.	Крадинова
		Рук. гр.	Сидорова
		Ст. инж.	Сидорова
Инв. №		Исполн.	Гейсман
		Провер.	Кондратьева
		Н. контр.	Крадинова

А-II(III, IV)-1200-314.86-КЖ-2

Склад материалов и оборудования отдельно стоящий заглубленный

Стадия	Лист	Листов
РП	10	

Схема расположения оголовков. Оголовок ВВ-1.

ГОССТРОЙ СССР ГОСХИМПРОЕКТ Волжское отделение

Альбом 4

Оголовок ВВ-2
опалубка

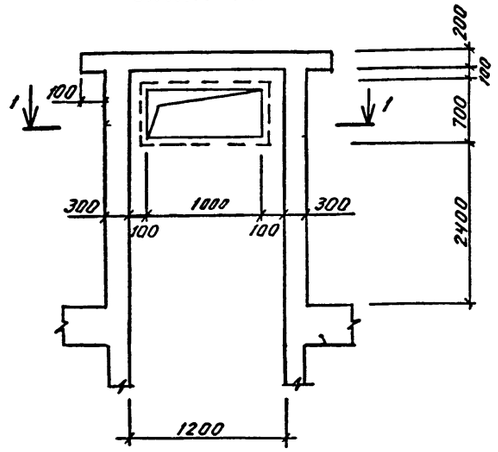

1-1

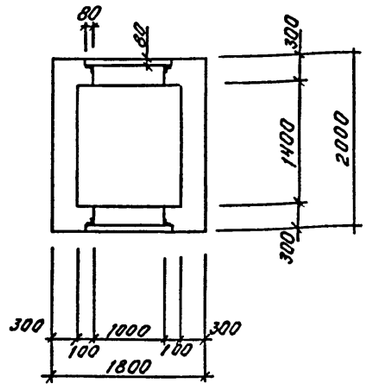

2-2

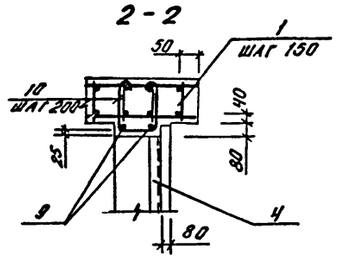

3-3

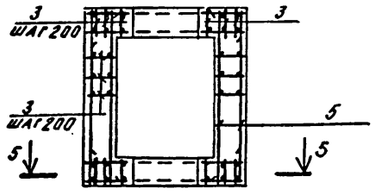

4-4

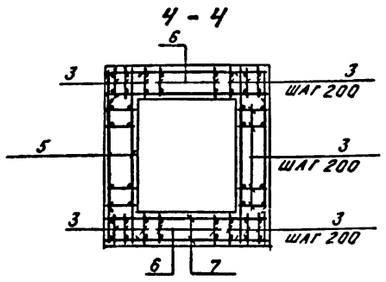

Оголовок ВВ-2
армирование

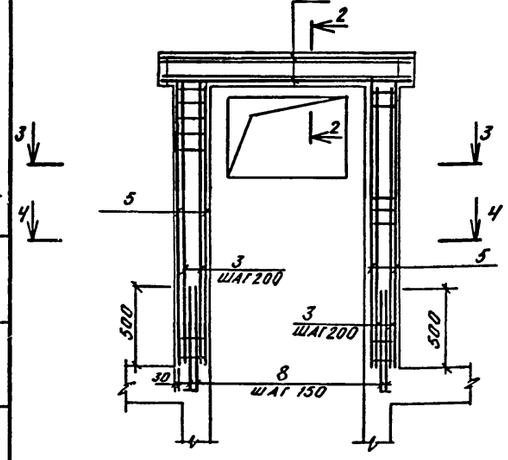

5-5

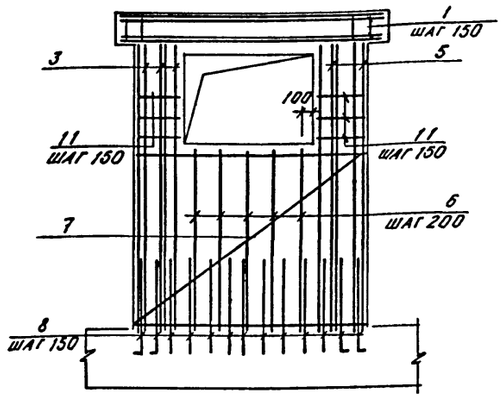

Спецификация оголовка ВВ-2

Формат	Зона	Поз.	Обозначение	Наименование	Кол.	Прим.
				Сборочные единицы		
		1	А-II(III,IV)-1200-314.86 ал.5	Каркас плоский КР-113	15	
		3	То же	То же КР-114	26	
		6	"	" КР-115	10	
		2		Сетка арматурная С-191	2	
		5		То же С-192	4	
		7		" С-193	4	
		4	1.400-15 в. 1	Изделие закладное Мн536	6,8 п.м	
				Детали		
		8	лист 11	ф 16 А III ГОСТ 5781-82 ℓ=950	76	1.5 кг
		9		ф 8 А III " ℓ=1780	4	0.7 кг
		10	лист 11	ф 8 А I " ℓ=800	12	0.3 кг
		11	то же	ф 8 А III " ℓ=500	80	0.2 кг
				Материалы		
				Бетон М 200	6,6	м³

1. Схему расположения оголовков см. лист 10.

Ведомость деталей

Поз	Эскиз
8	150 / 800
10	250 / 180
11	250 / 250

Ведомость расхода стали на оголовок ВВ-2, кг

Марка элемента	Изделия арматурные									Изделия закладные					Общий расход
	Арматура класса								Всего	Арматура класса		Прокат марки		Всего	
	А I				А III					А III		Вст3кп2			
	ГОСТ 5781-82									ГОСТ 5781-82		ГОСТ-8509-72			
	ф6	ф8		Итого	ф8	ф16		Итого		ф8		L75×6			
ВВ-2	46.4	32.4		78.8	222.2	572.7		794.9	837.7	9.5		46.9		56.4	930.1

Согласовано:
Рук. гр. АР
Рук. гр. ОВ
Инв. № подл. | Подпись и дата | Взам. инв. №

Привязан

Инв. №

Нач. отд.	Даниленко	
Гл. спец.	Крадинова	
Рук. гр.	Сидорова	
Ст. инж.	Сидорова	
Исполн.	Гейсман	
Провер.	Кондратьева	
Н. контр.	Крадинова	

А-II (III, IV)-1200-314.86-КЖ-2

Склад материалов и оборудования отдельно стоящий заглубленный

Стадия	Лист	Листов
РП	11	

Оголовок ВВ-2

ГОССТРОЙ СССР
ГОСХИМПРОЕКТ
Волжское отделение

Альбом 4

Схема расположения оголовков ВВ-3

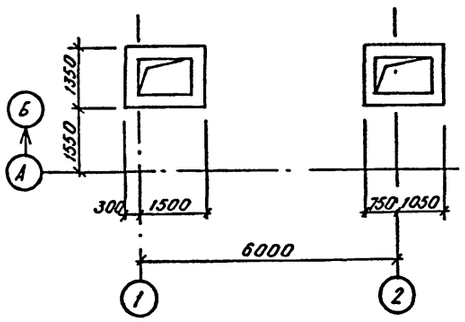

Оголовок ВВ-3 опалубка

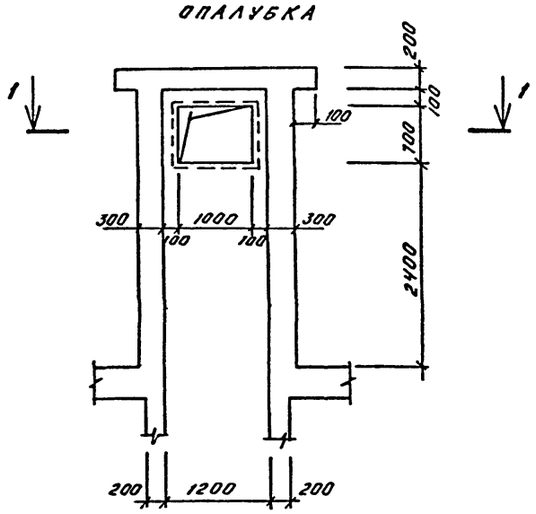

2 - 2

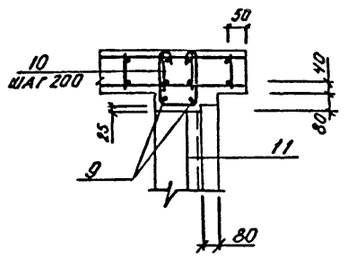

Оголовок ВВ-3 армирование

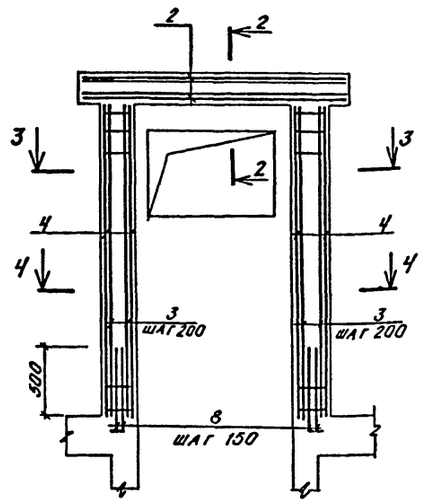

1 - 1

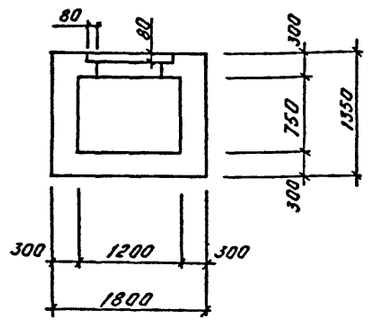

Ведомость деталей

Поз	Эскиз
8	150 800
10	250 180
12	250 250

5 - 5

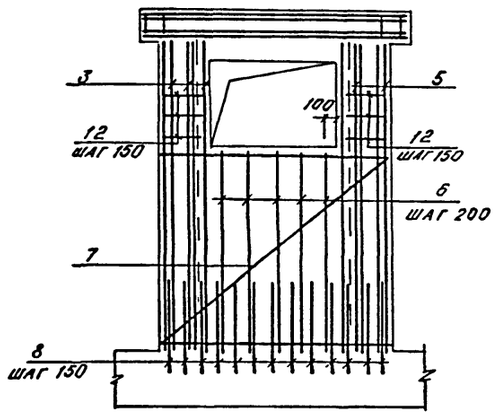

3 - 3

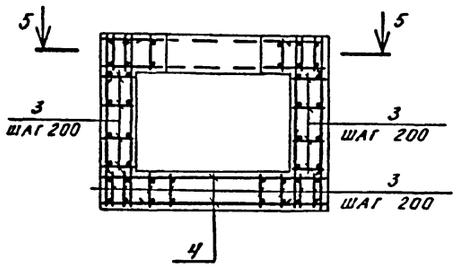

4 - 4

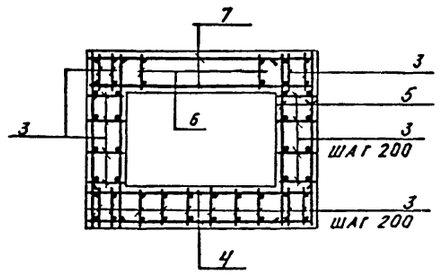

Спецификация к схеме расположения оголовков ВВ-3

Марка, поз	Обозначение	Наименование	Кол.	Масса	Примеч
		Оголовок вытяжной вентиляции ВВ-3			
1	лист 12		2		

Спецификация оголовка ВВ-3

	Обозначение	Наименование	Кол	Прим
		Сборочные единицы		
1	А-II(III,IV)-1200-314.86 ал.5	Каркас плоский КР-113	11	
3	То же	То же КР-114	24	
6	"	" КР-115	5	
2	"	Сетка арматурная С-200	2	
4	"	То же С-201	2	
5	"	" С-202	4	
7	"	" С-193	2	
11	1.400 - 15 в. 1	Изделие закладное Мн-536	3.4 п.м	
		Детали		
8	лист 12	ф16АIII ГОСТ5781-82 ℓ=950	84	1.5 кг
9		ф8АIII " ℓ=1780	2	0.7 кг
10	лист 12	ф8АI " ℓ=800	5	0.3 кг
12	то же	ф8АIII " ℓ=500	80	0.2 кг
		Материалы		
		Бетон М 200	5.3	м³

Ведомость расхода стали на оголовок ВВ-3, кг

Марка элемента	Изделия арматурные								Изделия закладные					Общий расход
	Арматура класса							Всего	Арматура класса		Прокат марки		Всего	
	А I				А III				А III		Вст 3 кп 2			
	ГОСТ 5781-82								ГОСТ 5781-82		ГОСТ 8509-72			
	ф6	ф8		Итого	ф8	ф16		Итого	ф8		L75x6			
ВВ-3	38.6	40.8		79.4	183.3	486.0		669.3	748.7	4.8		23.4		28.2	776.9

Согласовано: Рук. гр. АР Каменышева; Рук. гр. ОВ Звонарева

Инв. № подл. | Подпись и дата | Взам. инв. №

Привязан

Инв. №

Нач. отд.	Даниленко	
Гл. спец.	Крадинова	
Рук. гр.	Сидорова	
Ст. инж.	Сидорова	
Исполн.	Гейсман	
Провер.	Кондратьева	
Н. контр.	Крадинова	

А-II (III, IV)-1200-314.86-КЖ-2

Склад материалов и оборудования отдельно стоящий заглубленный

Оголовок ВВ-3

Стадия	Лист	Листов
РП	12	

ГОССТРОЙ СССР ГОСХИМПРОЕКТ Волжское отделение

Альбом 4

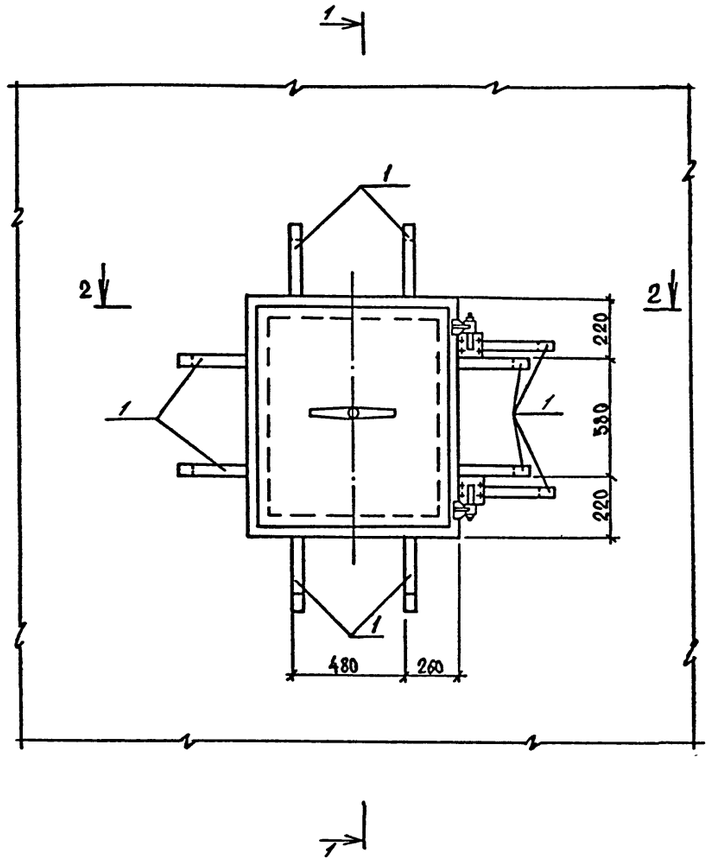

1 - 1
(для детали 1)

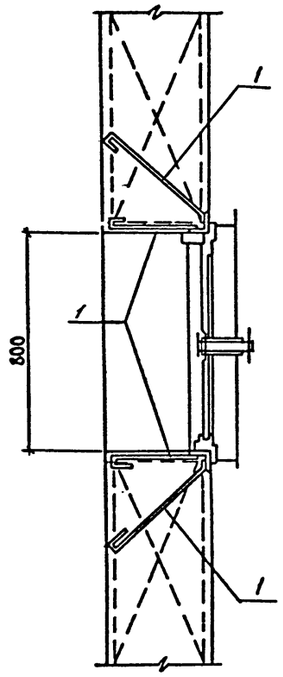

1 - 1
(для детали 2)

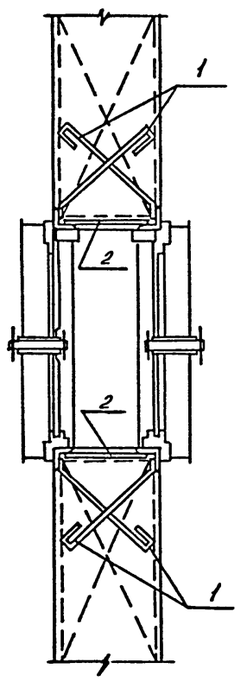

2 - 2
(для детали 1)

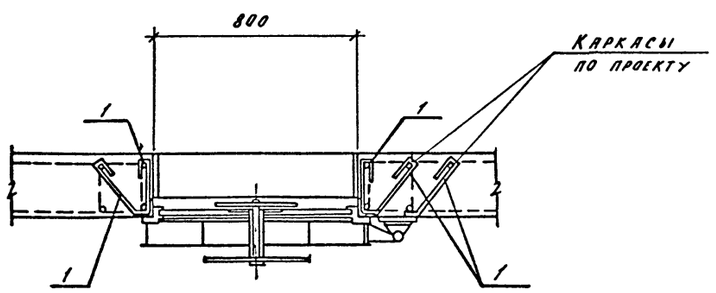

2 - 2
(для детали 2)

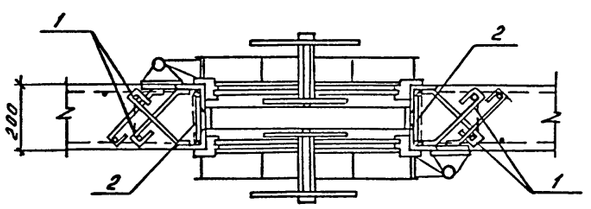

Спецификация к деталям установки ставней.

Формат	Зона	Поз.	Обозначение	Наименование	Кол.	Примеч.
				Деталь „1"		
			Деталь установки 1 ставня в проеме			
				Сборочные единицы		
А3		1	А-II(III,IV)-1200-314.86 ал.5	Изделие закладное Мн-3	18	
				Деталь „2"		
			Деталь установки 2х ставней в проеме			
				Сборочные единицы		
А3		1	А-II(III,IV)-1200-314.86 ал.5	Изделие закладное Мн-3	18	
Б4		2		Полоса $\frac{6\,5\times50\ ГОСТ\ 103-76}{Вст3\,пс6\ ГОСТ\ 535-79}$ × l=150	8	0.3 кг

Ведомость расхода стали на деталь 1, деталь 2, кг

Марка элемента	Изделия закладные					
	Прокат марки					Всего
	Вст3 пс6					
	ГОСТ 103-76					
	-5×50				итого	
Деталь 1	16.2				16.2	16.2
Деталь 2	18.6				18.6	18.6

1. На чертеже показаны анкера, необходимые для установки ставней.
2. Ставень устанавливается одновременно с монтажом стен до бетонирования.
3. Закладную деталь Мн-3 загнуть за арматуру и обрезать.
4. Ведомость расхода стали дана на одну деталь. Количество ставней см. чертежи марки АР

Нач. отд.	Даниленко		
Гл. спец.	Крадинова		
Рук. гр.	Сидорова		
Ст. инж.	Сидорова		
Исполн.	Югай		
Провер.	Кондратьева		
Н. контр.	Крадинова		

Привязан

Инв. №

А-II (III, IV)-1200-314.86-КЖ-2

Склад материалов и оборудования отдельно стоящий заглубленный

Стадия	Лист	Листов
РП	13	

Детали установки ставней

ГОССТРОЙ СССР
ГОСХИМПРОЕКТ
Волжское отделение

Инв. № подл. | Подпись и дата | Взам. инв. №

Альбом 4

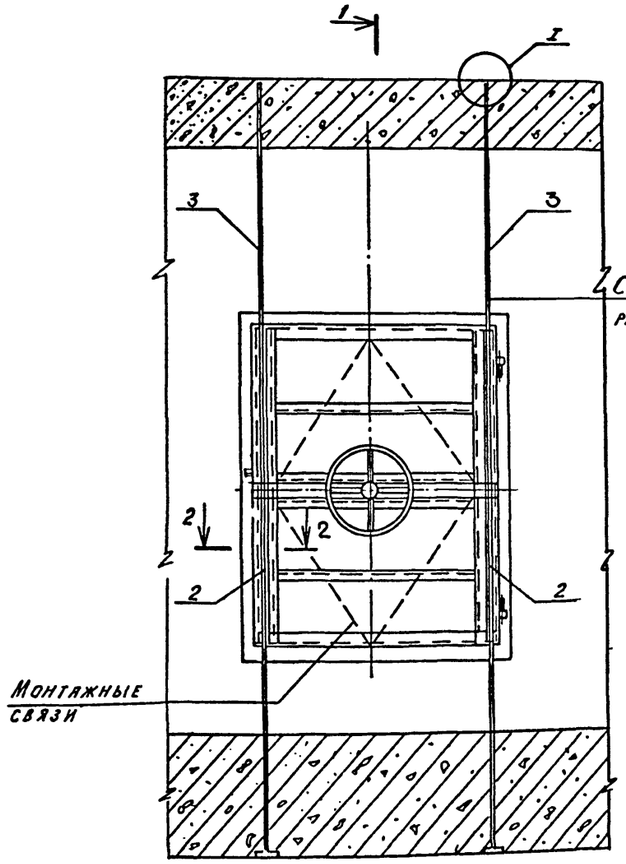

Стержни поз. 2,3 приварить к коробке затвора

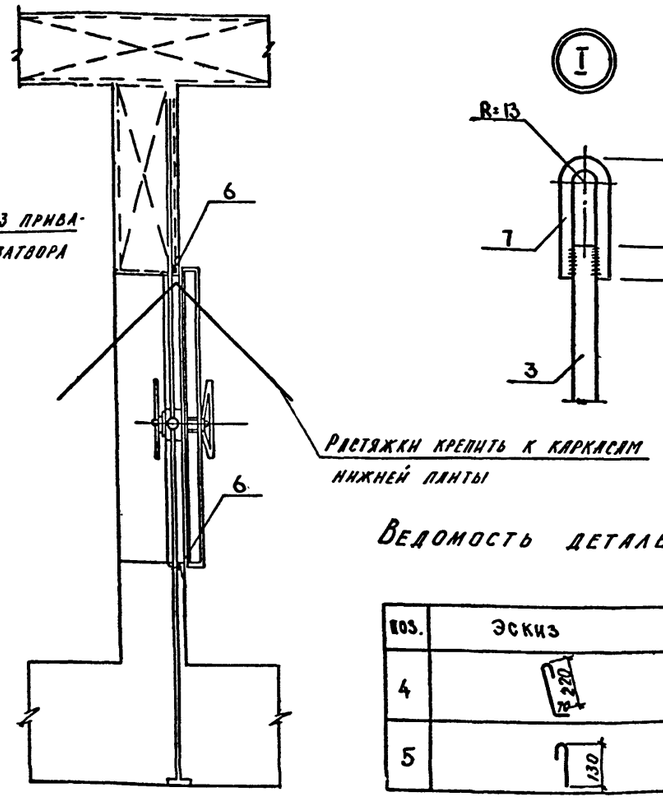

Растяжки крепить к каркасам нижней плиты

Ведомость деталей

Поз.	Эскиз
4	220
5	130

Спецификация к детали установки двери ДУ-IV-2

Формат	Зона	Поз	Обозначение	Наименование	Кол.	Примеч
				Деталь установки		
				дверей ДУ-IV-2		
				Детали		
		1		ф25 AIII ГОСТ 5781-82 ℓ=2000	2	7.7 кг
		2		ф25 AIII то же ℓ=2100	2	8.1 кг
		3		ф25 AIII " ℓ=1900	2	7.3 кг
		4	лист 14	ф22 AI " ℓ=430	12	1.2 кг
		5	то же	ф22 AI " ℓ=270	12	0.8 кг
		6		ф25 AIII " ℓ=800	2	3.1 кг
		7		ф16 AI " ℓ=400	2	0.6 кг

1. Двери устанавливаются одновременно с монтажом арматуры стен до бетонирования.
2. Полотно двери вместе с коробкой /в сборе/ закрепляется в строго вертикальном положении /допуск ±2мм/.
3. Приемка работ по установке дверей производится с оформлением акта на скрытые работы.
4. Порядок установки: а) дверь в сборе установить на бетонную подготовку и закрепить на растяжках;
   б) стержни поз. 2,3 с поз. 7 закрепить в отверстиях косынок /ребер/ в проектном положении;
   в) установить остальную арматуру, выверить точность установки двери и произвести бетонирование; установка и закрепление коробки на арматурных каркасах стен должна обеспечить неподвижность коробки при бетонировании;
   г) после выдержки бетона для увеличения плотности бетона у коробок произвести контрольное инъектирование.
5. Притвор, устройства герметизации, механизм задраивания и защелку защитить от попадания раствора при бетонировании.
6. Открыть двери и снимать монтажные связи разрешается только после выдержки бетона.
7. Ведомость расхода стали дана на одну дверь. Количество дверей см. чертежи марки АР.

Схема расположения анкеров

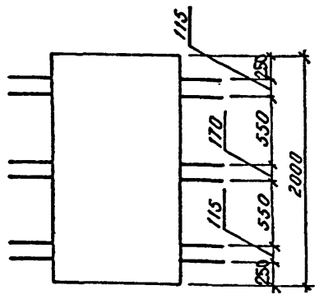

2 - 2

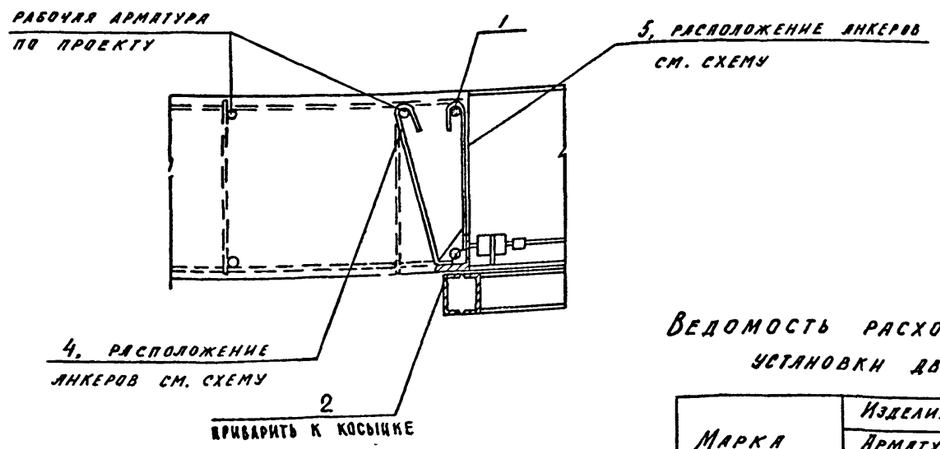

Ведомость расхода стали на деталь установки двери ДУ-IV-2, кг

Марка элемента	Изделия арматурные					Всего
	Арматура класса			A III		
	ГОСТ 5781-82					
	ф16	ф22	Итого	ф25		
ДУ-IV-2	1.2	24.0	25.2	52.4		77.6

Привязан

Инв.№

Нач. отд.	Даниленко		
Гл. спец.	Кралинова		
Рук. гр.	Сидорова		
Ст. инж.	Сидорова		
Исполн.	Генсман		
Провер.	Кондратьева		
Н. контр.	Кралинова		

А-II (III, IV)-1200-314.86-КЖ-2

Склад материалов и оборудования отдельно стоящий заглубленный

Стадия	Лист	Листов
РП	14	

Деталь установки двери ДУ-IV-2.

ГОССТРОЙ СССР ГОСХИМПРОЕКТ Волжское отделение

Взам. инв. № | Подпись и дата | Инв. № подл.

Альбом 4

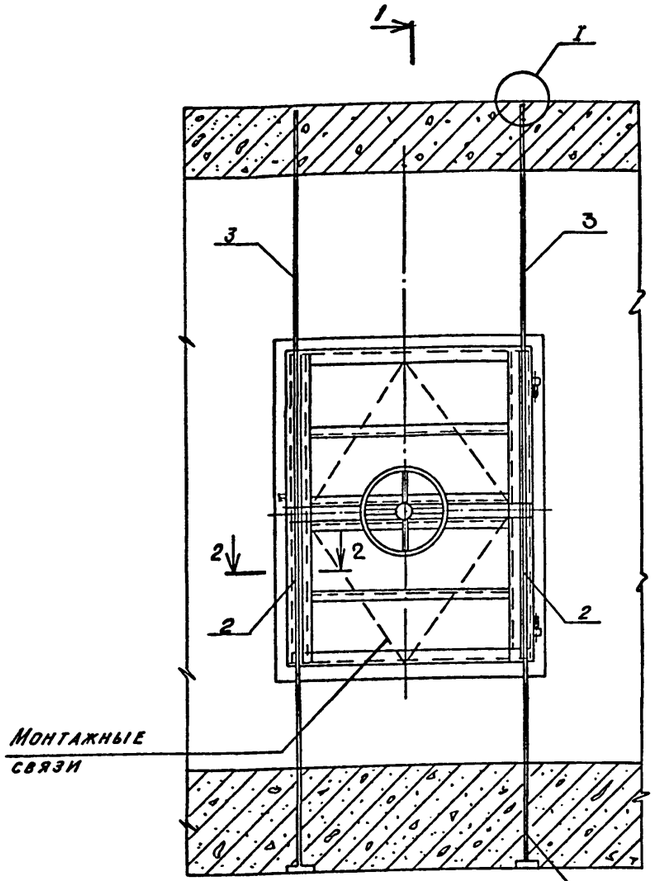

1 - 1

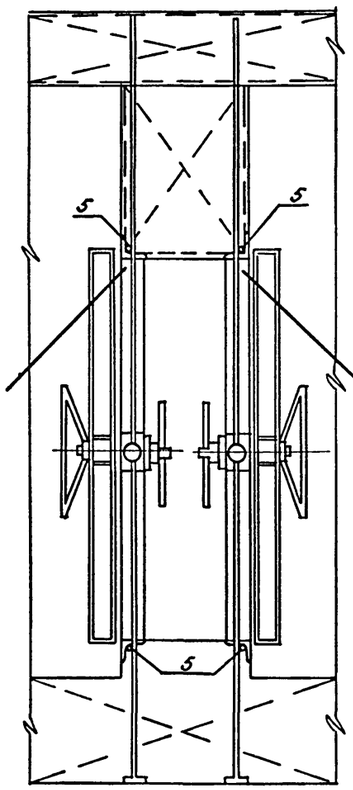

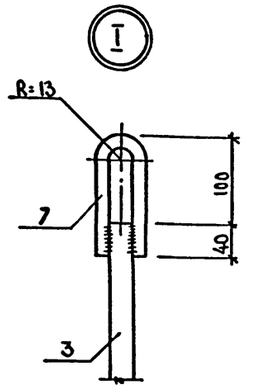

Растяжки крепить к каркасам нижней плиты

Ведомость деталей

Поз.	Эскиз
1	320, 70
4	250, 70

Спецификация к детали установки дверей ДУ-IV-3

Формат	Зона	Поз	Обозначение	Наименование	Кол	Прим
				Деталь установки		
				дверей ДУ-IV-3		
				Детали		
		1	Лист 15	ф 22 AI ГОСТ 5781-82 ℓ=470	12	1.4 кг
		2		ф25 AIII То же ℓ=2100	4	8.1 кг
		3		ф 25 AIII " ℓ=1900	4	7.3 кг
		4	Лист 15	ф 22 AI " ℓ=540	12	1.6 кг
		5		ф 25 AIII " ℓ=800	4	3.1 кг
		7		ф 16 AI " ℓ=400	4	0.6 кг
		6		Полоса Б5×50 ГОСТ 103-76 / Вст3пс6 ГОСТ 535-79 ℓ=270	8	1.3 кг

Ведомость расхода стали на деталь установки двери ДУ-IV-3, кг.

Марка элемента	Изделия арматурные						Изделия закладные			Общий расход
	Арматура класса					Всего	Прокат марки		Всего	
	AI			AIII			Вст3пс6 ГОСТ 103-76			
	ГОСТ 5781-82									
	ф16	ф22	Итого	ф25			-5×50			
ДУ-IV-3	2.4	36.0	38.4	74.0		112.4	10.3		10.3	121.3

2 - 2

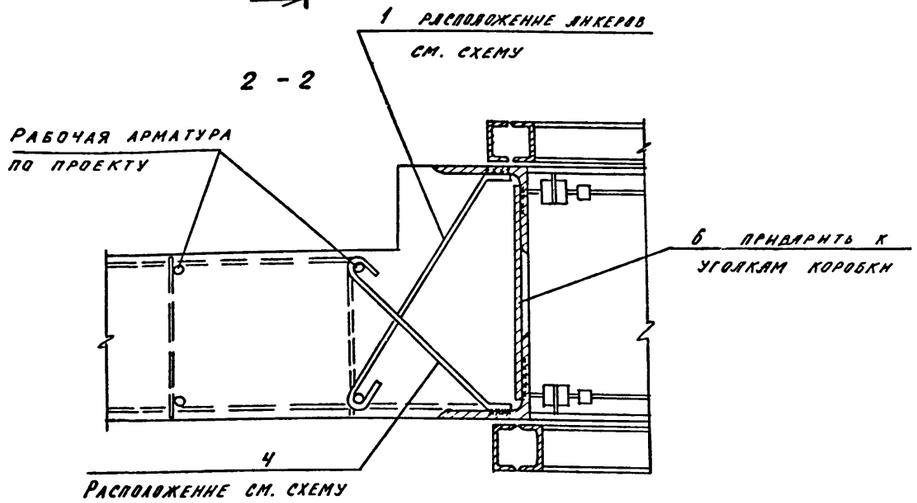

Схема расположения анкеров

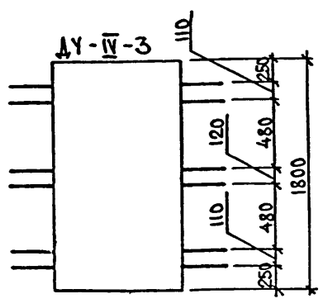

1. Указания по установке дверей даны на листе 14.
2. Ведомость расхода стали дана на одну двойную дверь. Количество дверей см. чертежи марки АР

Взам. инв. №
Подпись и дата
Инв. № подл.

Привязан

Инв. №

Нач. отд.	Ланшенко	
Гл. спец.	Крадинова	
Рук. гр.	Сидорова	
Ст. инж.	Сидорова	
Исполн.	Генсман	
Провер.	Кондратьева	
Н. контр.	Крадинова	

A-II (III, IV)-1200-314.86-КЖ-2

Склад материалов и оборудования отдельно стоящий заглубленный

Стадия	Лист	Листов
РП	15	

Деталь установки двух дверей ДУ-IV-3

ГОССТРОЙ СССР ГОСХИМПРОЕКТ Волжское отделение

СФ 691-04 17

Альбом 4

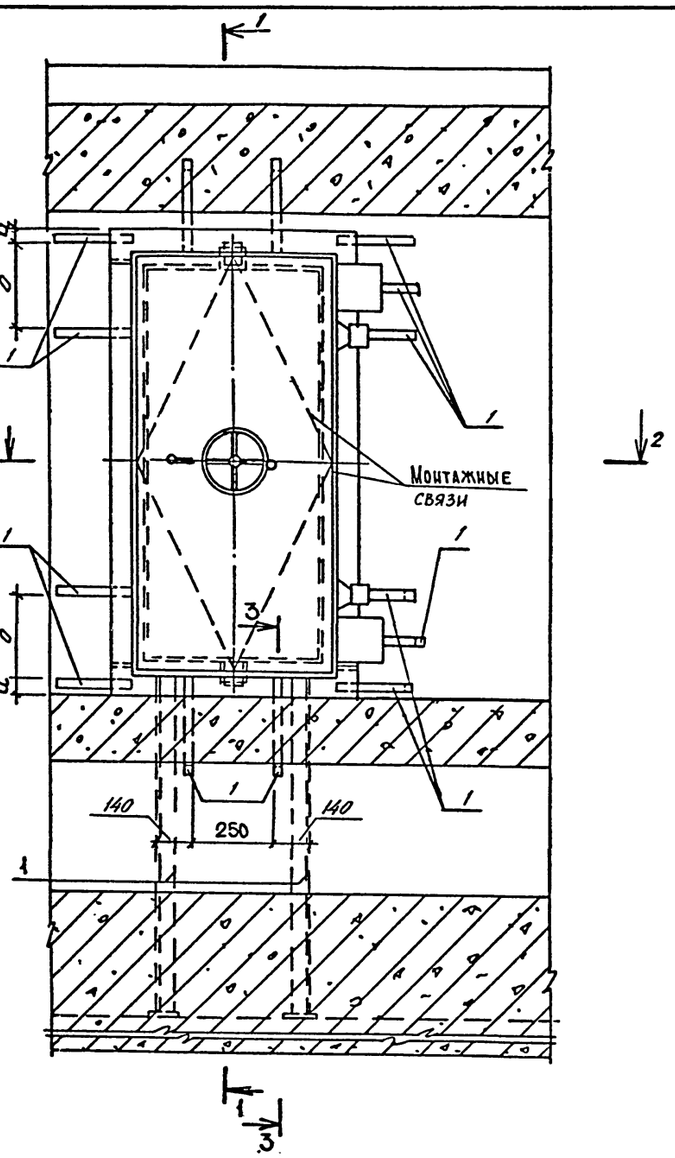

1 - 1

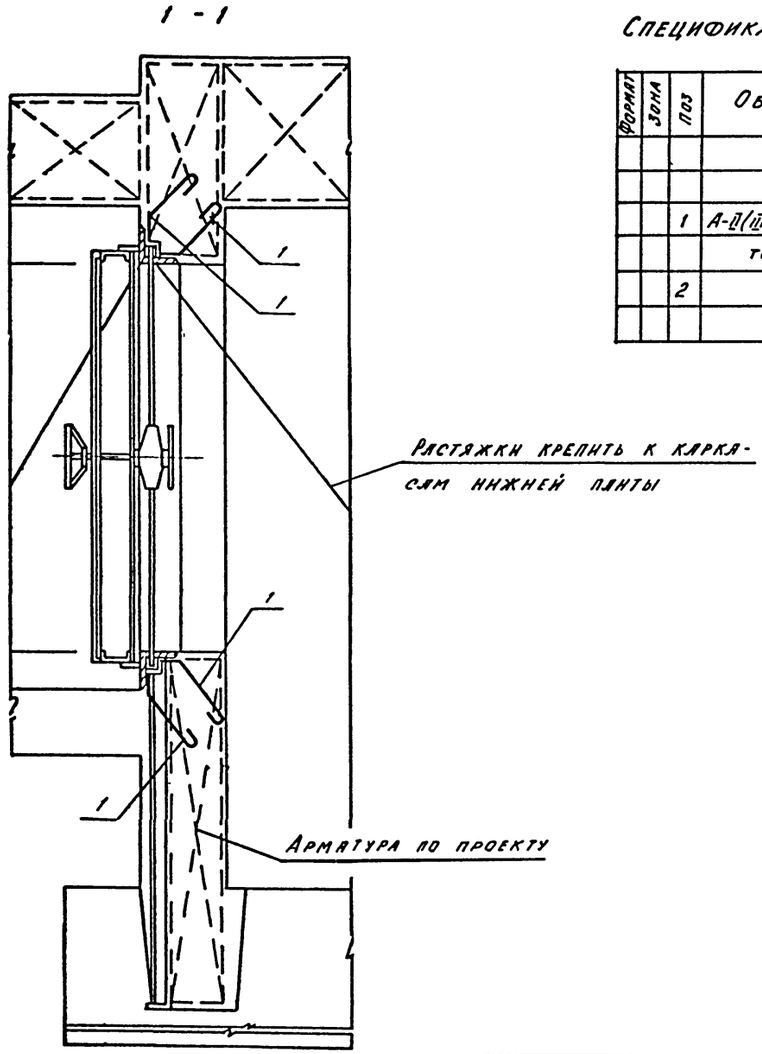

Спецификация к деталям установки дверей

Формат	Зона	Поз	Обозначение	Наименование	Кол. на исполн.				Примеч.
				Сборочные единицы					
				Изделие закладное					
		1	А-II(III, IV)-1200-314.86 ал.5	МН-1	26	26			
			то же	МН-2			26	26	
		2	"	МН-4			2	2	
			"	МН-5	2	2			
				Марка	ДУ-I-7	ДУ-III-6	ДУ-I-8	ДУ-III-5	

Ведомость расхода стали на деталь установки дверей, кг.

Марка элемента	Изделия закладные					Всего
	Прокат марки					
	Вст3пс6	Вст3 кп2		Вст3 кп2		
	ГОСТ 103-76			ГОСТ 8509-72		
	-50×5	-80×12	Итого	L63×6		
ДУ-I-7	49.4	1.2	50.6	15.2		65.8
ДУ-III-6	49.4	1.2	50.6	15.2		65.8
ДУ-I-8	57.2	1.2	58.4	4.6		63.0
ДУ-III-5	57.2	1.2	58.4	4.6		63.0

Марка двери	Размеры, мм	
	а	б
ДУ-I-7	170	260
ДУ-III-6	420	140
ДУ-I-8	450	260
ДУ-III-5	420	140

1. Указания по монтажу дверей даны на листе 14.
2. Закладную деталь МН-1 загнуть за арматуру и обрезать.
3. Ведомость расхода стали дана на одну дверь. Количество дверей см. чертежи марки АР.

2 - 2

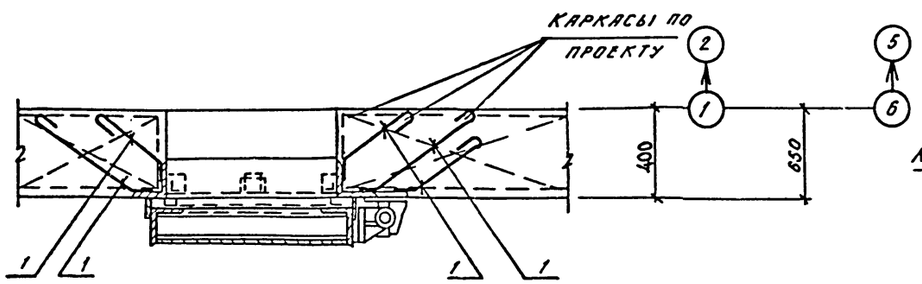

3 - 3

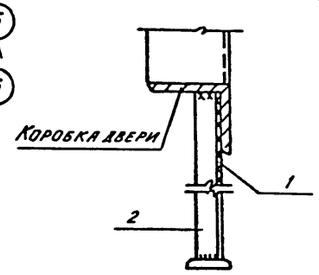

Нач отд	Даниленко		
Гл спец	Крадинова		
Рук гр.	Сидорова		
Ст. инж	Сидорова		
Исполн	Гейсман		
Провер.	Кондратьева		
Н контр	Крадинова		

Привязан

Инв.№

А-II(III, IV)-1200-314.86-КЖ-2

Склад материалов и оборудования отдельно стоящий заглубленный

Стадия	Лист	Листов
РП	16	

Деталь установки дверей ДУ-I-7, ДУ-III-6, ДУ-I-8, ДУ-III-5.

ГОССТРОЙ СССР
ГОСХИМПРОЕКТ
Волжское отделение

СФ 691-04 18

Инв. № подл. | Подпись и дата | Взам. инв. №

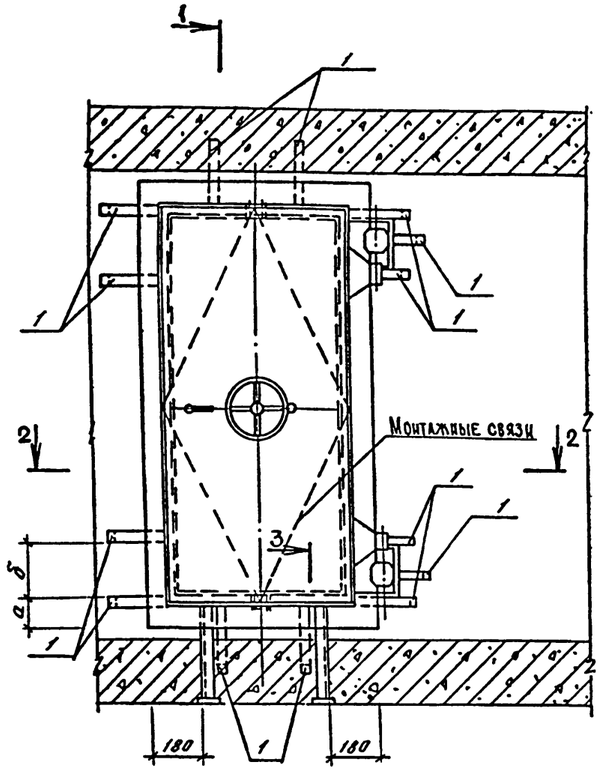

1-1

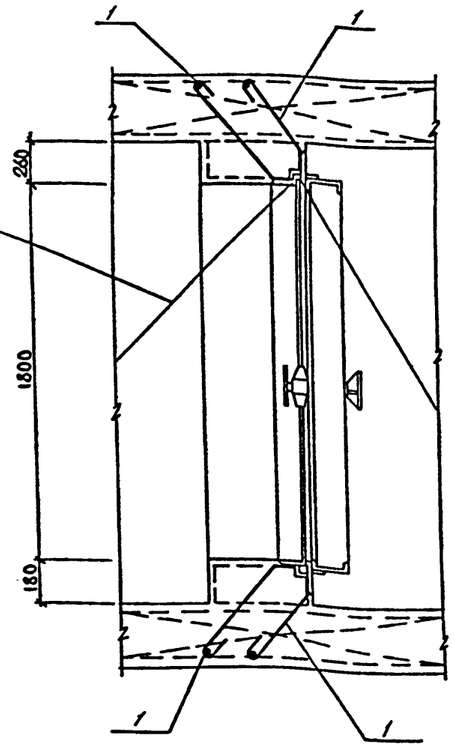

Растяжки крепить к каркасам нижней плиты

Спецификация к детали установки дверей ДУ-I-7, ДУ-II-6

Формат	Зона	Поз.	Обозначение		Наименование	Кол. на испол. A-II	A-III	A-IV	Примечание
					Сборочные единицы				
А3		1	А-II(III,IV)-1200-314.86	Ал.5	Изделие закладное Мн 1	26	26	26	
А3		2	А-II(III,IV)-1200-314.86	Ал.5	то же Мн 4	2	2	2	

1. Дверь устанавливается одновременно с монтажом арматуры стен до бетонирования.
2. Полотно двери вместе с коробкой (в сборе) закрепляется в строго вертикальном положении (допуск ± 2 мм).
3. Приемка работ по установке двери производится с оформлением акта на скрытые работы.
4. Порядок установки: а) Приварить к коробке двери элементы поз. 1, 2. б) Дверь в сборе установить на бетонную подготовку и закрепить на растяжках. в) Установить необходимую арматуру стен. г) К коробке двери приварить анкера поз. 1; 2 и закрепить их на арматуре нижней плиты, стен и перемычки. д) Выверить точность установки двери и произвести бетонирование. Установка и закрепление коробки на арматурных каркасах стен должны обеспечить неподвижность коробки при бетонировании. е) После выдержки бетона, для увеличения плотности бетона, у коробок произвести контрольное инъектирование через трубки в коробке.
5. Притвор, устройство герметизации, механизм задраивания и защелку защитить от попадания раствора при бетонировании.
6. Открывать дверь и снимать монтажные связи разрешается только после выдерживания бетона.
7. Закладную деталь Мн 1 загнуть за арматуру и обрезать.
8. Ведомость расхода стали дана на одну дверь. Количество дверей см. чертежи марки АР.

3-3

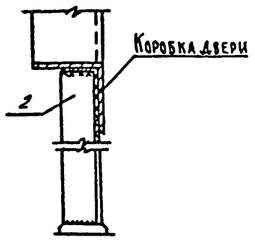

Ведомость расхода стали на деталь установки дверей ДУ-I-7, ДУ-II-6, кг.

Класс сооружения	Изделия закладные						
	Прокат марки						Всего
	ВСт3кп2		ВСт3пс6				
	ГОСТ 8510-72		ГОСТ 103-76				
	∠63×6	Итого	80×12	50×5		Итого	
А-II	4.6	4.6	1.2	49.4		50.6	55.2
А-III	4.6	4.6	1.2	49.4		50.6	55.2
А-IV	4.6	4.6	1.2	49.4		50.6	55.2

2-2

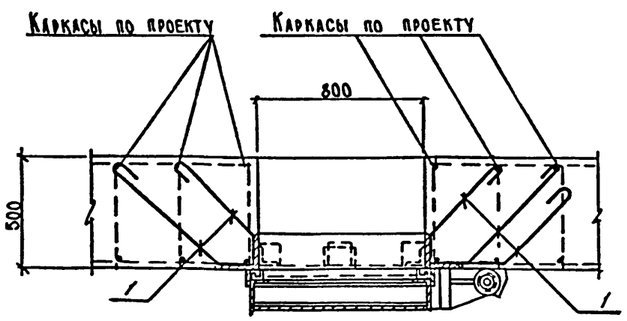

Класс сооружения	Марка двери	Размеры, мм	
		a	δ
AII	ДУ-I-7	170	260
AIII	ДУ-I-7	170	260
AIV	ДУ-II-6	420	140

Взам. инв. № | Подпись и дата | Инв. № подл.

Привязан

Инв. №

Нач. отд.	Даниленко	
Гл. спец.	Крадинова	
Рук. гр.	Сидорова	
Ст. инж.	Сидорова	
Исполн.	Югай	
Провер.	Кондратьева	
Н. контр.	Крадинова	

A - II (III, IV) - 1200-314.86-КЖ-2

Склад материалов и оборудования отдельно стоящий заглубленный	Стадия	Лист	Листов
	РП	17	
Деталь установки дверей ДУ-I-7, ДУ-II-6 в стене тамбура входа	ГОССТРОЙ СССР ГОСХИМПРОЕКТ Волжское отделение		

Альбом 4

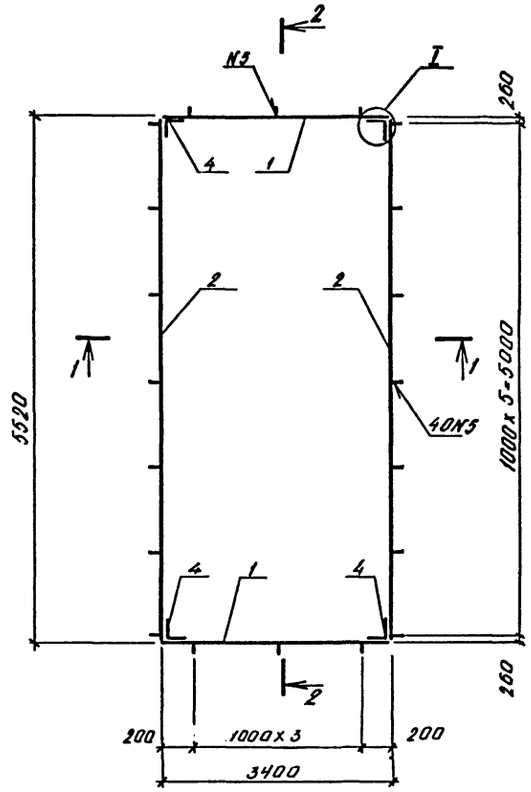

Поз. 7

1 - 1

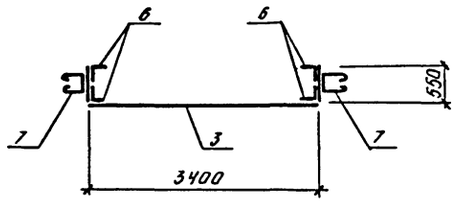

2 - 2

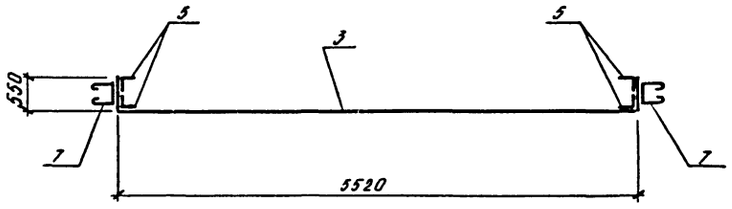

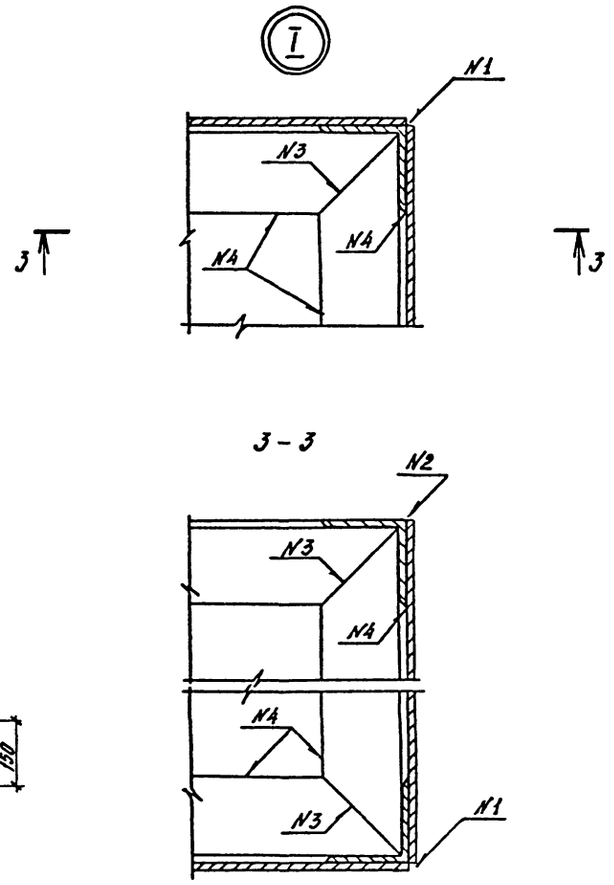

Спецификация МР-1

Формат	Зона	Позиц.	Обозначение	Наименование	Кол.	Примеч.
				Детали		
				Лист $\frac{\text{Б-ПН-20 ГОСТ 19903-74*}}{\text{ВСт3кп2 ГОСТ 14637-79}}$		
БЧ		1		550х3400	2	73,4 кг
БЧ		2		550х5520	2	119,2 кг
БЧ		3		F=18,8 м²	1	737,9 кг
				Уголок $\frac{\text{Б-50х50х5 ГОСТ 8509-72*}}{\text{ВСт3кп2 ГОСТ 535-79*}}$		
БЧ		4		ℓ=550	4	1,7 кг
БЧ		5		ℓ=3400	4	10,4 кг
БЧ		6		ℓ=5520	4	16,8 кг
БЧ		7		Ø12 AI ГОСТ 5781-82 ℓ=570	20	0,5 кг

1. Металлическую рубашку покрыть двумя слоями „Кузбасслака" за два раза.
2. Общий вес МР-1 – 1248,7 кг.

Сварные швы

N1 - ГОСТ 5264-80-У4
N2 - ГОСТ 5264-80-У2
N3 - ГОСТ 5264-80-С2
N4 - ГОСТ 5264-80-Н1-△5
N5 - ГОСТ 5264-80-Н1-△5-130

Взам. инв. № | Подпись и дата | Инв. № подл.

Нач. отд.	Даниленко		A - II (III, IV) - 1200-314.86-КЖ-2
Гл. спец.	Крадинова		
Рук. гр.	Сидорова		
Ст. инж.	Сидорова		
Исполн.	Засимович		
Провер	Кондратьева		
Н. контр	Крадинова		

Привязан

Инв. №

Склад материалов и оборудования отдельно стоящий заглубленный

Стадия	Лист	Листов
РП	18	

Металлическая рубашка МР-1

ГОССТРОЙ СССР
ГОСХИМПРОЕКТ
Волжское отделение

Альбом 4

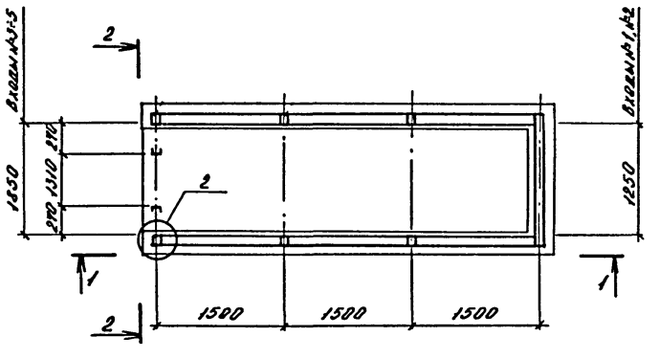

2 - 2 (Входы №1,№2)

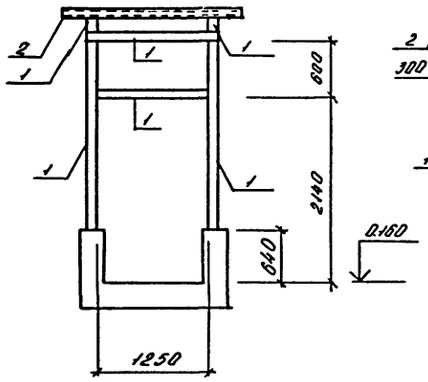

2 - 2 (Входы №3÷5)

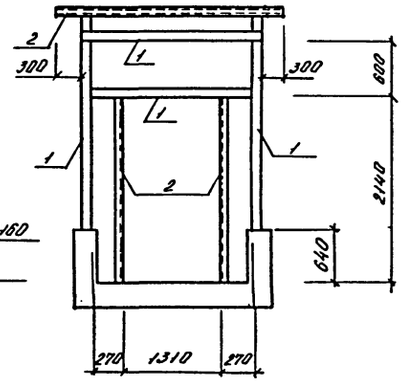

1 - 1 (Входы №1÷4)

1 - 1 (Вход №5)

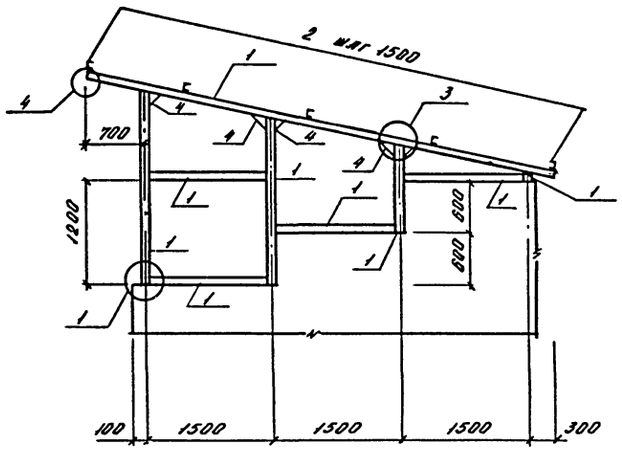

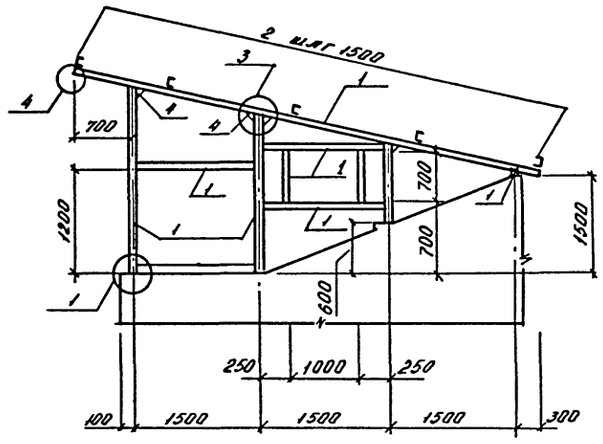

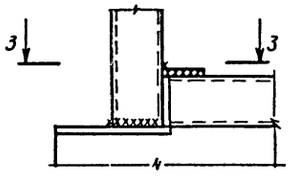

3 - 3

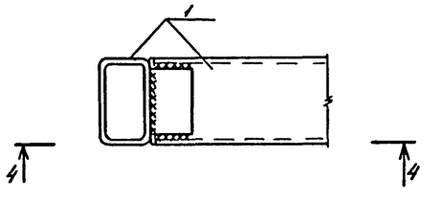

4 - 4

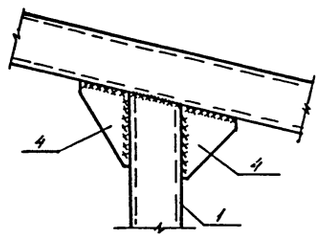

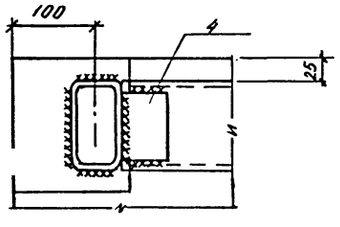

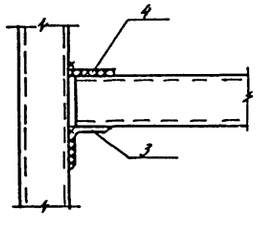

4

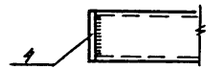

Спецификация к схеме павильонов входов.

Марка, поз.	Обозначение	Наименование	Кол.	Масса ед., кг	Примеч.
		Элементы входов №1,№2			
1		Труба 100×60×3, ТУ36-2287-80	36,5 п.м	6,9	
2		Швеллер 8 ГОСТ 8240-72* / ВСт3кп2 ГОСТ 535-79*	10,3 п.м	7,05	
3		Уголок Б-50×50×5 ГОСТ 8509-72* / ВСт3кп2 ГОСТ 535-79*	0,8 п.м	3,77	
4		Лист Б-ПН-6 ГОСТ 19903-74* / ВСт3кп2 ГОСТ 14637-79	—	10,0	
		Элементы входов №3,№4			
1		Труба 100×60×3, ТУ36-2287-80	36,6 п.м	6,9	
2		Швеллер 8 ГОСТ 8240-72* / ВСт3кп2 ГОСТ 535-79*	17,6 п.м	7,05	
3		Уголок Б-50×50×5 ГОСТ 8509-72* / ВСт3кп2 ГОСТ 535-79*	0,8 п.м	3,77	
4		Лист Б-ПН-6 ГОСТ 19903-74* / ВСт3кп2 ГОСТ 14637-79	—	10,0	
		Элементы входа №5			
1		Труба 100×60×3, ТУ36-2287-80	39,0 п.м	6,9	
2		Швеллер 8 ГОСТ 8240-72* / ВСт3кп2 ГОСТ 535-79*	17,6 п.м	7,05	
3		Уголок Б-50×50×5 ГОСТ 8509-72* / ВСт3кп2 ГОСТ 535-79*	1,2 п.м	3,77	
4		Лист Б-ПН-6 ГОСТ 19903-74* / ВСт3кп2 ГОСТ 14637-79	—	12,1	

1. Данный лист разработан на стадии КМ
2. Сварку выполнять электродами Э-42 по ГОСТ 9467-75. Все неоговоренные сварные монтажные швы принимать $h_{шва}$=4мм.
3. Стойки металлического каркаса привариваются к закладным деталям входа сплошным швом по трем сторонам.
4. Все металлические конструкции огрунтовать на заводе-изготовителе грунтовкой ГФ-021. Нарушенную во время монтажа грунтовку восстановить, огрунтовать сварные швы и покрыть конструкции эмалью ПФ-115 - 2 слоя.
5. Павильоны входов №1 ÷ №4 разработаны только для водонасыщенных грунтов.

Согласовано: Рук. гр. арх. Кленышева

Взам. инв. №

Подпись и дата

Инв. №

Нач. отд.	Даниленко		
Гл. спец.	Крадинова		
Рук. гр.	Сидорова		
Ст. инж.	Сидорова		
Исполн.	Юленина		
Провер.	Кондратьева		
Н. контр.	Крадинова		

Привязан

Инв. №

А - II (III, IV) - 1200-314.86 - КЖ-2

Склад материалов и оборудования отдельно стоящий заглубленный

Павильоны входов

Стадия	Лист	Листов
РП	19	

ГОССТРОЙ СССР
ГОСХИМПРОЕКТ
Волжское отделение

gost.e-ecolog.ru