ТИПОВОЙ ПРОЕКТ

А - II (III, IV) - 1200 - 315.86

СКЛАД МАТЕРИАЛОВ И ОБОРУДОВАНИЯ ОТДЕЛЬНО СТОЯЩИЙ ЗАГЛУБЛЕННЫЙ

(ВАРИАНТ ДЛЯ ВОДОНАСЫЩЕННЫХ ГРУНТОВ)

АЛЬБОМ 3

Конструкции железобетонные

СФ 692-02

Отпускная цена на момент реализации указана в счет-накладной

				Привязан	
Инв. №					

gost.e-ecolog.ru

Пров. [illegible] 11. 6. 001 Коп. [illegible]

ТИПОВОЙ ПРОЕКТ

А-II (III, IV) - 1200 - 315.86

СКЛАД МАТЕРИАЛОВ И ОБОРУДОВАНИЯ ОТДЕЛЬНО СТОЯЩИЙ ЗАГЛУБЛЕННЫЙ

(ВАРИАНТ ДЛЯ ВОДОНАСЫЩЕННЫХ ГРУНТОВ)

АЛЬБОМ 3

Конструкции железобетонные

СОСТАВ ПРОЕКТА:

Альбом 1	Общая пояснительная записка Из типового проекта А-II (III, IV) - 314.86
Альбом 2	Архитектурные решения
Альбом 3	Конструкции железобетонные
Альбом 4	Конструкции железобетонные. Из типового проекта А-II (III, IV) - 314.86
Альбом 5	Рабочие чертежи изделий
Альбом 6	Отопление и вентиляция. Внутренний водопровод и канализация Электростанция дизельная. Механизация складского хозяйства. Установка автоматического водяного пожаротушения. Из типового проекта А-II (III, IV) - 314.86
Альбом 7 ЧАСТЬ 1	Силовое электрооборудование. Автоматизация. Электроосвещение. Связь и сигнализация.
Альбом 7 ЧАСТЬ 2	Задание заводам-изготовителям Из типового проекта А-II (III, IV) - 314.86
Альбом 8 ЧАСТЬ 1	Спецификация оборудования. АР, ОВ, ВК, ЭД, ТХ, АПЖ Из типового проекта А-II (III, IV) - 314.86
Альбом 8 ЧАСТЬ 2	Спецификации оборудования ЭМ, ЭО, СС, АОВ, АВК
Альбом 9	Ведомости потребности в материалах
Альбом 10 Книги 1,2	Сметы
Альбом 11	Пояснительная записка (Распространяет Волжское отделение «ГОСХИМПРОЕКТ») Из типового проекта А-II (III, IV) - 314.86
Альбом 12	Показатели результатов применения научно-технических достижений в строительных решениях проекта

Разработан

Волжским отделением института «ГОСХИМПРОЕКТ»

Главный инженер А. Талызов

Главный инженер проекта Г. Шелудько

с участием:

Киевского отделения ПРОМТРАНСНИИПРОЕКТ

Главный инженер А. Пушкарский

Главный инженер проекта П. Петруня

Ростовского ГПИ «Спецавтоматика»

Главный инженер Л. Щербанюк

Главный инженер проекта Н. Меленчук

Утвержден Госстроем СССР протокол от 10.12.85 № АЧ-59

Введен в действие приказом Волжского отделения Госхимпроект от 15.01.86 г. № 23

Привязан

Инв. №

Пров. Жаря 11.8.86 г Коп. [illegible]

Альбом 3

Ведомость рабочих чертежей основного комплекта КЖ-1.

(начало) (продолжение) (окончание)

Лист	Наименование	Примечание
1	Общие данные (начало)	2 изм.1
2	Общие данные (окончание)	3
3	Схема расположения колонн и элементов сооружения	4
4	Спецификация к схеме расположения колонн и	5
	элементов сооружения	
5	Монолитное днище. Армирование (начало)	6
6	Монолитное днище. Армирование (продолжение)	7
7	Монолитное днище. Армирование (окончание)	8
8	Монолитное днище. Спецификация	9
9	Схема расположения сборных элементов	10
	сооружения	изм.1(зам)
10	Спецификация к схеме расположения сборных	11 изм.1
	элементов сооружения	
11	Расширительная камера. Опалубка (1,2	12
	климатические зоны)	
12	Расширительная камера. Опалубка (1,2	13
	климатические зоны)	
13	Расширительная камера. Армирование	14
	(1,2 климатические зоны)	
14	Расширительная камера. Армирование	15
	(1,2 климатические зоны)	
15	Расширительная камера. Армрование	16
	(1,2 климатические зоны)	
16	Расширительная камера. Спецификация для	17
	класса AII (1,2 климатические зоны)	
17	Расширительная камера. Спецификация для	18
	класса AIII (1,2 климатические зоны)	
18	Расширительная камера. Спецификация для	19
	класса AIV (1,2 климатические зоны)	
19	Расширительная камера. Опалубка (3,4	20 изм.1
	климатические зоны)	
20	Расширительная камера. Опалубка (3,4	21
	климатические зоны)	
21	Расширительная камера. Армирование	22
	(3,4 климатические зоны)	
22	Расширительная камера. Армирование	23
	(3,4 климатические зоны)	
23	Расширительная камера. Армирование	24
	(3,4 климатические зоны)	
24	Расширительная камера. Спецификация для	25
	класса AII (3,4 климатические зоны)	
25	Расширительная камера. Спецификация для	26
	класса AIII (3,4 климатические зоны)	
26	Расширительная камера. Спецификация для	27
	класса AIV (3,4 климатические зоны)	
27	Расширительная камера по ряду А	28
28	Расширительные камеры ДЭС. Опалубка	29
29	Расширительные камеры ДЭС. Опалубка	30
30	Расширительные камеры ДЭС. Армирование	31
31	Расширительные камеры ДЭС. Армирование	32
32	Расширительные камеры ДЭС. Спецификация	33
33	Вход №1, №2. Опалубка	34
34	Вход №1, №2. Армирование	35
35	Вход №1, №2. Спецификация и ведомость	36
	расхода стали.	
36	Тамбур входов №1, №2. Опалубка	37
37	Тамбур входов №1, №2. Армирование	38
38	Тамбур входов №1, №2. Спецификация для класса AII	39
39	Тамбур входов №1, №2. Спецификация для	40
	класса AIII	
40	Тамбур входов №1, №2. Спецификация для	41
	класса AIV	
41	Вход №3, №4. Опалубка	42
42	Вход №3, №4. Армирование	43
43	Вход №3, №4. Спецификация и ведомость	44
	расхода стали.	
44	Тамбур входов №3 и №4. Опалубка (начало)	45
45	Тамбур входов №3 и №4. Опалубка (продолжение)	46
46	Тамбур входов №3 и №4. Опалубка (окончание)	47
47	Тамбур входов №3 и №4. Армирование (начало)	48
48	Тамбур входов №3 и №4. Армирование (окончание)	49
49	Тамбур входов №3 и №4. Спецификация для	50
	класса AII	
50	Тамбур входов №3 и №4. Спецификация для	51
	класса AIII	
51	Тамбур входов №3 и №4. Спецификация для	52
	класса AIV	
52	Наклонная рампа. Опалубка	53
53	Наклонная рампа. Армирование	54
54	Наклонная рампа. Армирование.	55
	Ведомость расхода стали	
55	Наклонная рампа. Спецификация	56
56	Тамбур рампы. Опалубка	57
57	Тамбур рампы. Армирование	58
58	Тамбур рампы. Спецификация для класса AII	59
59	Тамбур рампы. Спецификация для классов AIII, AIV	60
60	Схема установки КПК. Схема герметизации убежища	61
61	Спецификация к схеме установки КПК	62
62	Фекальный резервуар	63

ВЗАМЕН ЛИСТА КЖ-1
РУК. ГРУППЫ — КОРОБКИН 18.XII.87

Согласовано:
Гл. спец. по к/з Богемская

Проект разработан в соответствии с действующими нормами и правилами и предусматривает мероприятия, обеспечивающие пожарную безопасность при эксплуатации сооружения.

Главный инженер проекта Г.И. Шелудько

Взам. инв. № | Подпись и дата | Инв. № подл.

Привязан

Инв. №

ГИП	Шелудько	
Гл. констр.	Петренко	
Нач. отд.	Даниленко	
Гл. спец.	Крадинова	
Рук. гр.	Сидорова	
Ст. инж.	Сидорова	
Исполн.	Антипова	
Провер.	Кондратьева	
Н. контр.	Крадинова	

А-II (III, IV)-1200-315.86-КЖ-1

Склад материалов и оборудования отдельно стоящий заглубленный

Стадия	Лист	Листов
РП	1и	62

Общие данные (начало).

Госстрой СССР ГОСХИМПРОЕКТ Волжское отделение

СФ 692-02 3

Альбом 3

Ведомость ссылочных и прилагаемых документов

Обозначение	Наименование	Примеч.
	Ссылочные документы	
У-01-01/80 В 0-2	Унифицированные сборно-мо-	
1÷5	нолитные конструкции заглу-	
	бленных помещений с перек-	
	рытием балочного типа	
03.005-3	Герметизация убежищ граж-	
	данской обороны.	
03.005-4 в.3	Отделка помещений, конструк-	
	ции полов убежищ	
	гражданской обороны.	
03.005-5 в.1,2	Конструкции ввода и пропуска	
	коммуникаций в убежищах	
	гражданской обороны.	
03.005-6 в.0,1÷3	Входы, подходные галереи,	
	тамбуры и шлюзы, аварий-	
	ные выходы, грузовые	
	въезды и рампы из сборных	
	железобетонных блоков в	
	убежищах П÷IV классов.	
1.410-2 в.1	Унифицированные арматур-	
	ные изделия для моно-	
	литных железобетонных	
	конструкций	
1.141-1 в.60	Панели перекрытий желе-	
	зобетонные многопустотные	
1.450.3-3 в.1	Стальные лестницы, пло-	
	щадки, стремянки и ограж-	
	дения. Конструкции из хо-	
	лодногнутых профилей	
1.400-15 в.1	Унифицированные заклад-	
	ные изделия железобетон-	
	ных конструкций для	
	крепления технологичес-	
	ких коммуникаций и	
	устройств.	
ГОСТ13579-78	Блоки бетонные для стен	
	подвалов.	

Обозначение	Наименование	Примеч.
	Прилагаемые документы	
А-II (III, IV)-1200-315.86 ал.5	Рабочие чертежи изделий	
А-II (III, IV)-1200-315.86 ал.9	Ведомости потребности в	
	материалах.	

Ведомость спецификаций

Лист	Наименование	Примеч.
4	Спецификация к схеме расположения	
	колонн и элементов сооружения	
10	Спецификация к схеме расположения	
	сборных элементов сооружения	
33	Спецификация к схеме входов №1, №2.	
31	Спецификация к схеме входов №3, №4	
46	Спецификация к схеме расположения	
	плит перекрытия шахты лифта и мо-	
	норельса	
61	Спецификация к схеме установки КПК	
62	Спецификация к схеме расположения	
	резервуара.	

Ведомость объемов сборных бетонных и железобетонных конструкций по рабочим чертежам комплекта марки КЖ-1.

N	Наименование группы элементов конструкций	Код	Кол. м³	Прим.
1	Блоки фундаментов	581100	2.16	
2	Балки	582500	40.95	
3	Панели стеновые	583100	86.9	
4	Плиты перекрытий	584200	78.05	
5	Перемычки	582800	2.11	
	Итого бетона и железобетона		210.17	

Материалы на изготовление бетонных и железобетонных конструкций учтены в ведомости потребности в материалах и отдельно не учитываются.

1. За условную отметку ±0.000 принят уровень низа плит перекрытий, что соответствует абсолютной отметке — [ ]
2. Указания по гидроизоляции фундаментов, стен и покрытия подвала даны в чертежах марки АР /альбом 2/.
3. Открытые поверхности закладных деталей и металлических элементов крепления после окончания сварки, покрыть грунтом ГФ-021 в 2 слоя с последующей окраской эмалью ПФ-115 в 2 слоя.

Условные обозначения:

КЛ. ЗОНА — климатическая зона

Взам. инв. № | Подп. и дата | Инв. № подл.

Привязан

Инв. №

ГИП	Шелудько	
Гл. конст.	Петренко	
Нач. отд.	Даниленко	
Гл. спец.	Крадинова	
Рук. гр.	Сидорова	
Ст. инж.	Сидорова	
Исполн.	Гнедая	
Провер.	Кондратьев	
Н. контр.	Крадинова	

Подписи

А-II (III, IV)-1200-315. 86-КЖ-1

Склад материалов и оборудования отдельно стоящий заглубленный

Стадия	Лист	Листов
РП	2	

Общие данные (окончание)

ГОССТРОЙ СССР ГОСХИМПРОЕКТ Волжское отделение

СФ 692-02 4

Пров. [illegible] Коп. [illegible]

Альбом 3

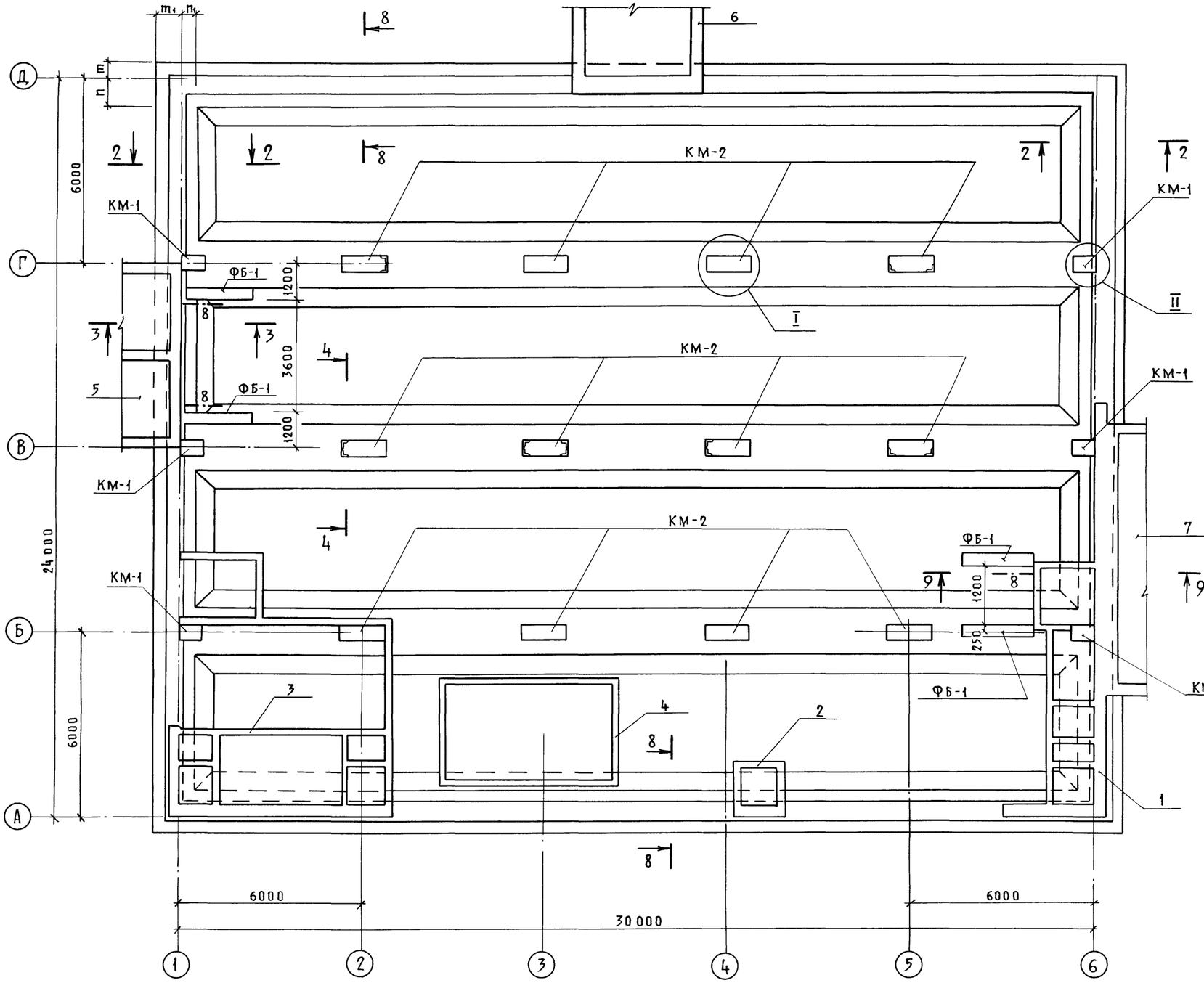

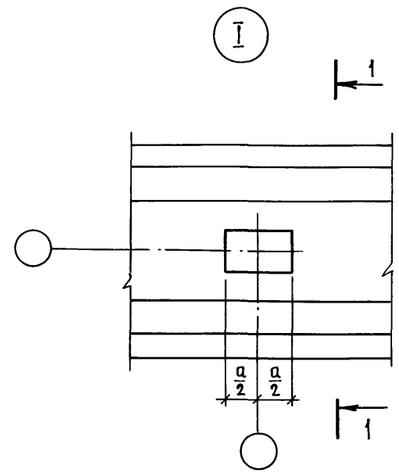

1 - 1

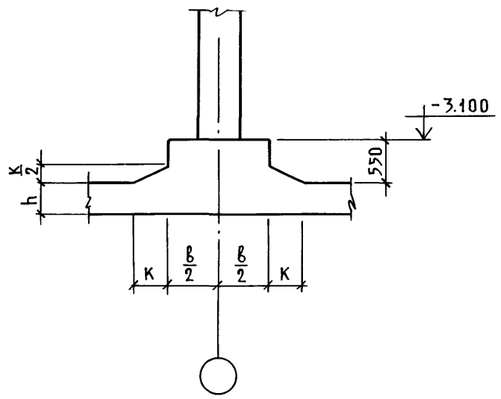

4 - 4

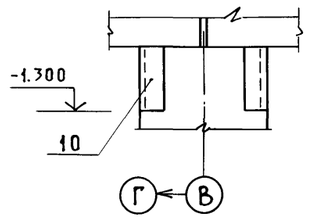

1. Сечение 3-3 разработано на КЖ-1 лист 6.
2. Сечения 2-2, 8-8, 9-9 разработаны на КЖ-1 лист 7.

Согласовано:

Рук. гр.	А.Р.	
Рук. гр.	О.В.	
Кашышева		
Звонарева		

Инв. № подл. | Подп. и дата | Взам. инв. №

ГИП	Шелудько		А-II(III,IV)-1200-315.86-КЖ-1
Гл. конст.	Петренко		
Нач. отд.	Даниленко		
Гл. спец.	Крадинова		
Рук. гр.	Сидорова		Склад материалов и оборудования отдельно стоящий заглубленный
Ст. инж.	Сидорова		Стадия: РП; Лист: 3; Листов:
Исполн.	Югай		Схема расположения колонн и элементов сооружения
Провер.	Кондратьева		Госстрой СССР ГОСХИМПРОЕКТ Волжское отделение
Н. контр.	Крадинова		

Привязан

Инв. №

Пров. 29.V.88 Коп.

СФ 692-02 5

Альбом 3

Марка, поз.	Обозначение	Наименование	Кол.	Масса ед. кг	Примечание
		А-II			
		Колонны монолитные:			
КМ-1	У-01-01/80 в.0-2	КМ 2-1	6		
КМ-2	То же	КМ 1-1	12		
		Блоки фундаментные			
ФБ-1	ГОСТ 13579-78	ФБС 24.3.6-Т	5	970	1,2 клим. зона
ФБ-1	То же	ФБС 24.3.6-Т	4	970	3,4 клим. зона
		Элементы сооружения			
1	лист 11	Расширительная			
		Камера	1		
2	лист 27	Расширительная			
		камера по ряду А.	1		
3	лист 28	Расширительная			
		камера ДЭС	1		
4	лист 62	Фекальный резервуар	1		
5	лист 36	Тамбур входов N1 и N2	1		
6	лист 44	Тамбур входов N3 и N4	1		
7	альбом 4	Вход N5	1		
8	1.450.3-3 в.1	ОГПМХЭ б-10.12	3		
9		Труба $\frac{89\times3.5\ ГОСТ\ 8732-78}{ВСт2сп\ ГОСТ\ 8731-74*}$	1	29,5	ℓ=4000
10	1.400-15 в.1	Изделие заклад. МН-535	14		ℓ=700
		Материалы			
		Бетон М 50	1.0 м³		
		Бетон М 200	1.3 м³		

Марка, поз.	Обозначение	Наименование	Кол.	Масса ед. кг	Примечание
		А-III			
		Колонны монолитные			
КМ-1	У-01-01/80 в.0-2	КМ 4	6		
КМ-2	То же	КМ 3-1	12		
		Блоки фундаментные			
ФБ-1	ГОСТ 13579-78	ФБС 24.3.6-Т	5	970	1,2 клим. зона
ФБ-1	То же	ФБС 24.3.6-Т	4	970	3,4 клим. зона
		Элементы сооружения			
1	лист 11	Расширительная			
		камера	1		
2	лист 27	Расширительная			
		камера по ряду А	1		
3	лист 28	Расширительная			
		камера ДЭС	1		
4	лист 62	Фекальный резервуар	1		
5	лист 36	Тамбур входов N1 и N2	1		
6	лист 44	Тамбур входов N3 и N4	1		
7	альбом 4	Вход N5	1		
8	1.450.3-3 в.1	ОГПМХЭ б-10.12	3		
9		Труба $\frac{8.9\times3.5\ ГОСТ\ 8732-78}{ВСт2сп\ ГОСТ\ 8731-74*}$	1	29,5	ℓ=4000
10	1.400-15 в.1	Изделие заклад. МН-535	14		ℓ=700
		Материалы			
		Бетон М 50	1.0 м³		
		Бетон М 200	1.3 м³		

Марка, поз.	Обозначение	Наименование	Кол.	Масса, ед. кг	Примечание
		А-IV			
		Колонны монолитные			
КМ-1	У-01-01/80 в.0-2	КМ 6	6		
КМ-2	То же	КМ 5	12		
		Блоки фундаментные			
ФБ-1	ГОСТ 13579-78	ФБС 24.3.6-Т	5	970	1,2 клим. зона
ФБ-1	То же	ФБС 24.3.6-Т	4	970	3,4 клим. зона
		Элементы сооружения			
1	лист 11	Расширительная			
		камера	1		
2	лист 27	Расширительная			
		камера по ряду А.	1		
3	лист 28	Расширительная			
		камера ДЭС	1		
4	лист 62	Фекальный резервуар	1		
5	лист 36	Тамбур входов N1 и N2	1		
6	лист 44	Тамбур входов N3 и N4	1		
7	альбом 4	Вход N5	1		
8	1.450.3-3 в.1	ОГПМХЭ б-10.12	3		
9		Труба $\frac{89\times3.5\ ГОСТ\ 8732-78}{ВСт2сп\ ГОСТ\ 8731-74*}$	1	29.5	ℓ=4000
10	1.400-15 в.1	Изделие заклад. МН-535	14		ℓ=700
		Материалы			
		Бетон М 50	1.0 м³		
		Бетон М 200	1.3 м³		

Класс сооружения	Геометрические размеры, мм						Привязка к разбивочным осям, мм			
	a	в	d	h	к	p	m_1	n_1	m	n
А-II	1500	1500	450	500	600	1400	875	525	525	875
А-III	1000	1500	400	400	600	1300	825	475	475	825
А-IV	750	1200	350	350	400	1200	775	425	425	775

Взам. инв. №

Подп. и дата

Инв. № подл.

Привязан

Инв. №

Нач. отд.	Даниленко	Подписи
Гл. спец.	Крадинова	
Рук. гр.	Сидорова	
Ст. инж.	Сидорова	
Исполн.	Югай	
Провер.	Кондратьева	
Н. контр.	Крадинова	

А-II (III, IV)-1200-315. 86-КЖ-1

Склад материалов и оборудования отдельно стоящий заглубленный

Стадия	Лист	Листов
РП	4	

Спецификация к схеме расположения колонн и элементов сооружения

ГОССТРОЙ СССР
ГОСХИМПРОЕКТ
Волжское отделение

СФ 692-02 6

Пров. Дойл - 31.X-88

Коп. [signature]

Альбом 3

Схема расположения нижних сеток.

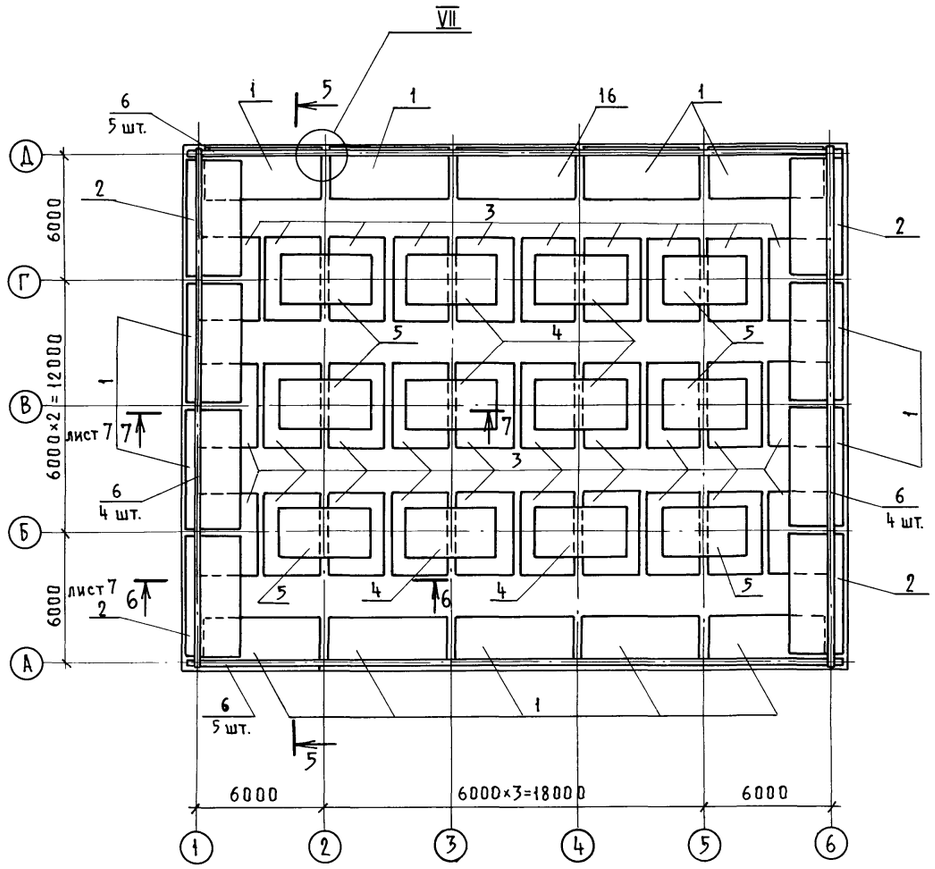

Схема расположения пространственных каркасов и верхних сеток

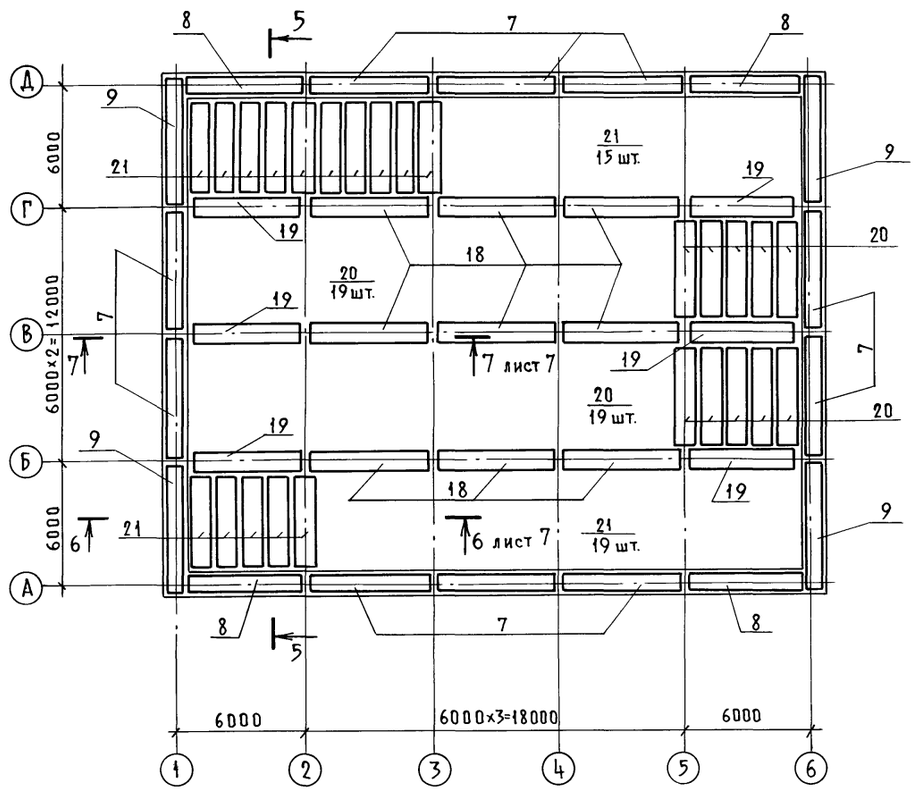

5-5

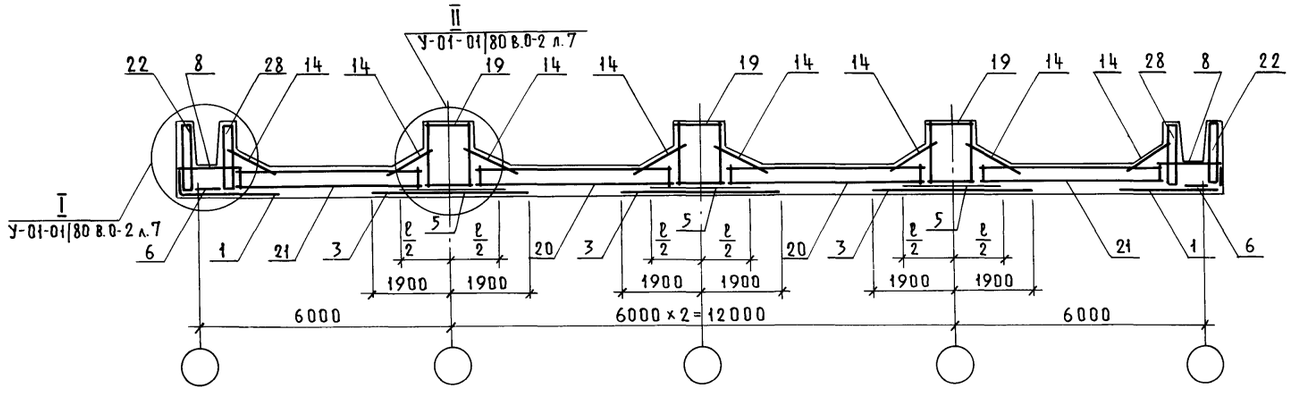

1. Все узлы замаркированы по серии У-01-01/80 выпуск 0-2.

				А-II(III,IV)-1200-315.86-КЖ-1	
Привязан		Нач. отд.	Даниленко		
		Гл. спец.	Крадинова	Склад материалов и оборудования отдельно стоящий заглубленный	Стадия: РП; Лист: 5; Листов:
		Рук. гр.	Сидорова		
		Ст. инж.	Сидорова	Монолитное днище. Армирование (начало)	ГОССТРОЙ СССР ГОСХИМПРОЕКТ Волжское отделение
Инв. №		Исполн.	Ладожина		
		Провер.	Кондратьева		
		Н. контр.	Крадинова		

Инв. № подл. | Подп. и дата | Взам. инв. №

СФ 692-02 7

Пров. Дата 6/V-88 Коп.

Альбом 3

Схема расположения верхних стыковых сеток

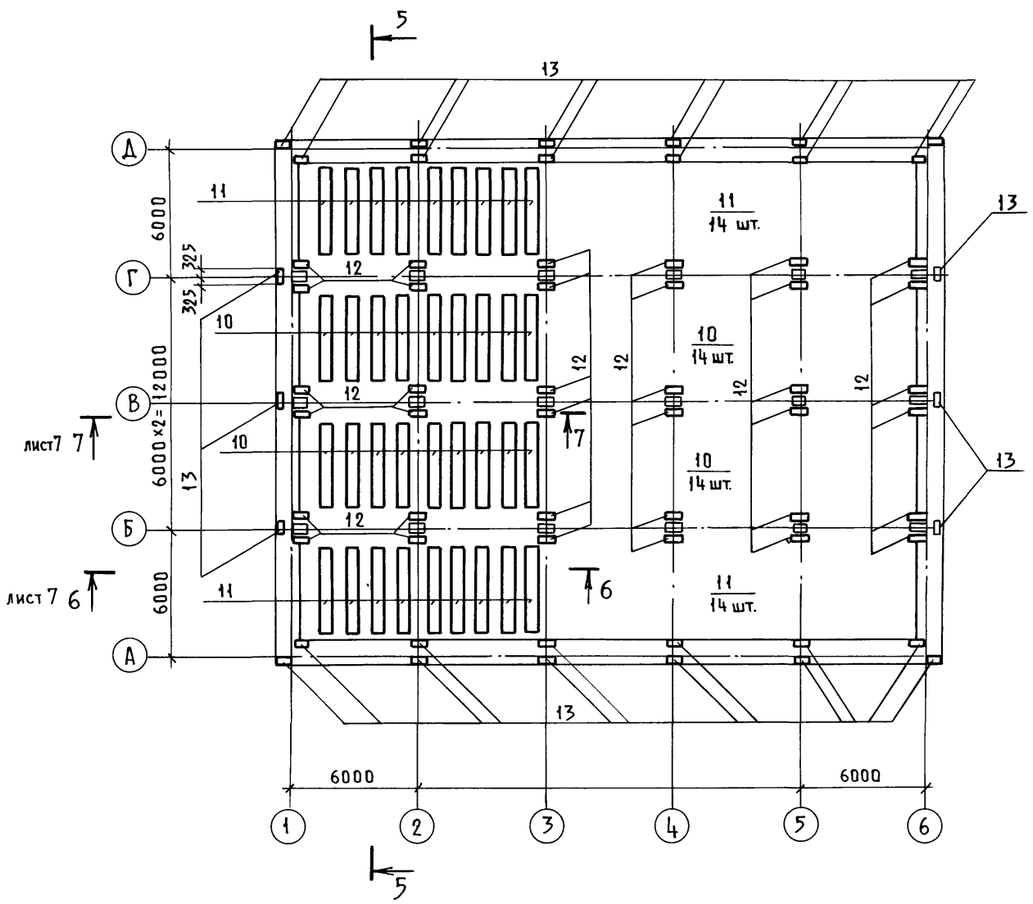

Схема расположения арматурных изделий лотковой части днищ

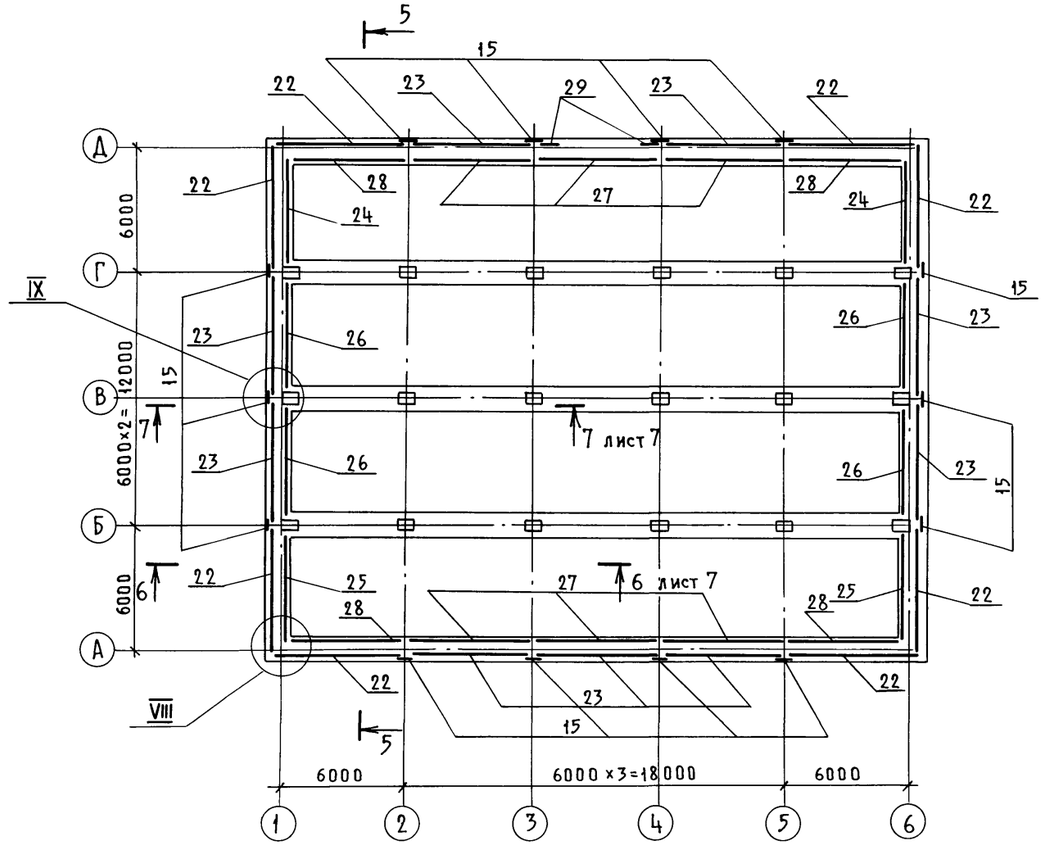

3 – 3

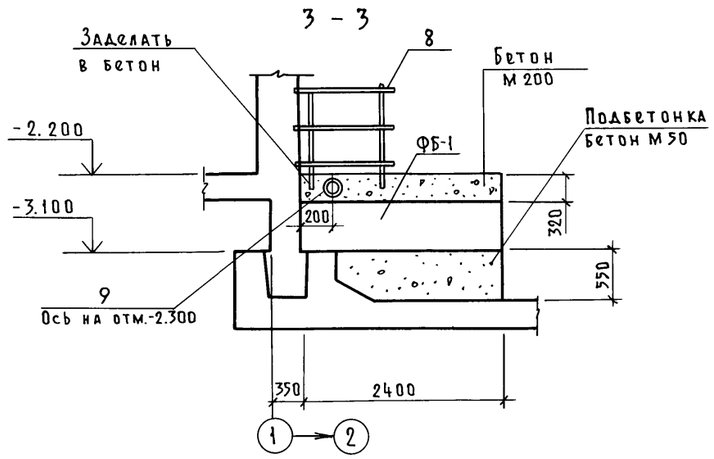

1. Позиции 8,9 и ФБ-1 учтены в спецификации на КЖ-1, л.4.

				А-II (III, IV)-1200-315.86-КЖ-1	
Привязан		Нач. отд.	Даниленко	Склад материалов и оборудования отдельно стоящий заглубленный	Стадия: РП; Лист: 6; Листов:
		Гл. спец.	Крадинова		
		Рук. гр.	Сидорова		
		Ст. инж.	Сидорова		
		Исполн.	Ладожина	Монолитное днище. Армирование (продолжение)	ГОССТРОЙ СССР ГОСХИМПРОЕКТ Волжское отделение
Инв. №		Провер.	Кондратьева		
		Н. контр.	Крадинова		

Инв. № подл. | Подп. и дата | Взам. инв. №

Пров. 3/V-88 Коп.

СФ 692-02 8

Альбом 3

6 - 6

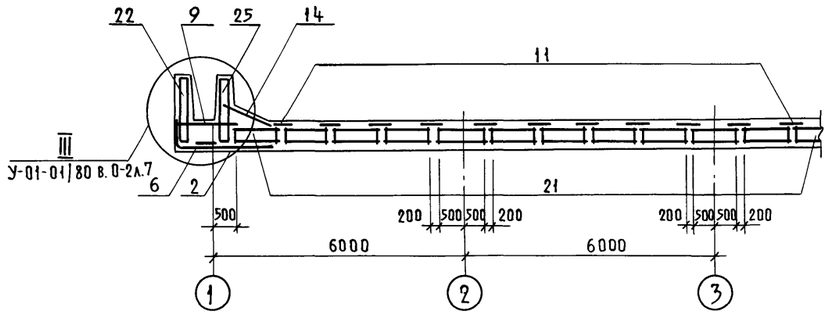

7 - 7

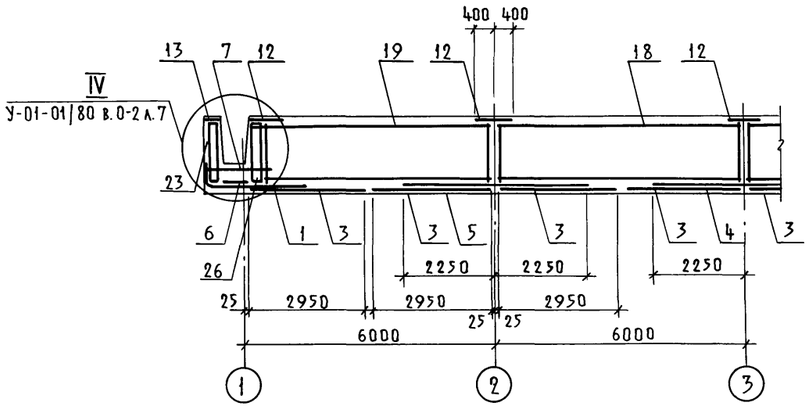

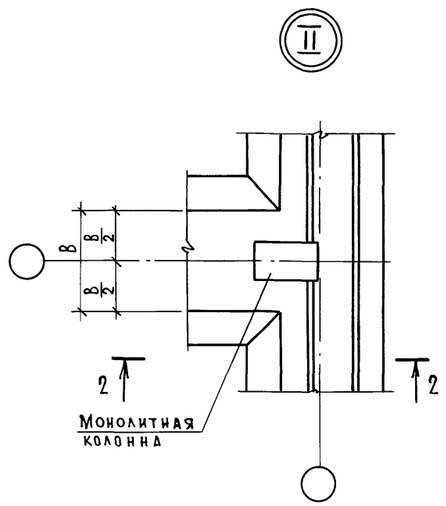

2 - 2

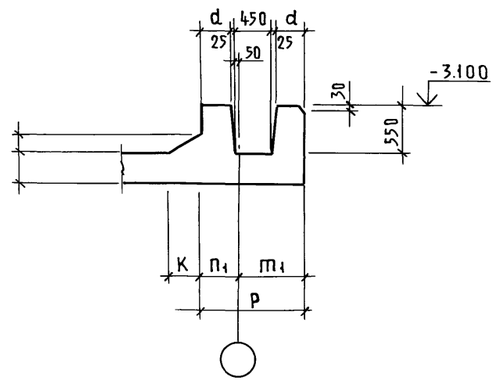

8 - 8

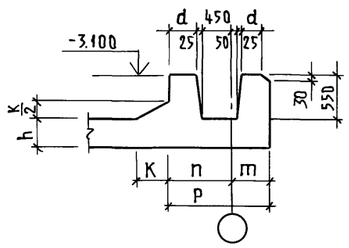

9 - 9

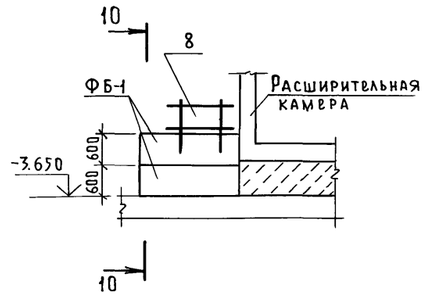

10 - 10

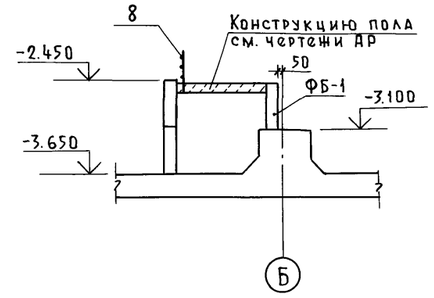

Ведомость расхода стали на монолитное днище, кг.

Класс сооружения	Изделия арматурные																	Всего
	Арматура класса																	
	A-I						A-III											
	ГОСТ 5781-82																	
	ф6	8	ф10	ф12		Итого	ф6	ф8	ф10	ф12	ф14	ф16	ф18	ф20	ф22	ф25	Итого	
A-II	1100.3	1717.8	2082.0	1310.4		6210.5	–	1474.6	5147.0	1493.1	2428.8	600.0	–	6480.6	5094.0	15767.8	38485.9	44696.4
A-III	1153.7	1929.9	1640.9	1186.2		5910.7	–	2520.6	3107.6	745.2	2226.4	4594.8	–	502.2	5094.0	14771.1	33561.9	39472.6
A-IV	1256.9	1356.2	3530.0	75.6		6218.7	570.3	898.3	2501.3	696.6	2531.1	4138.8	315.0	7508.7	1837.5	4572.0	25569.6	31788.3

Взам. инв. №

Подп. и дата

Инв. № подл.

Привязан

Инв. №

Нач. отд.	Даниленко	Подпись
Гл. спец.	Крадинова	
Рук. гр.	Сидорова	
Ст. инж.	Сидорова	
Исполн.	Ладожина	
Провер.	Кондратьева	
Н. контр.	Крадинова	

A-II (III, IV)-1200-315.86-КЖ-1

Склад материалов и оборудования отдельно стоящий заглубленный	Стадия	Лист	Листов
	РП	7	
Монолитное днище. Армирование (окончание)	ГОССТРОЙ СССР ГОСХИМПРОЕКТ Волжское отделение		

СФ 692-02 9

Пров. 3/V-88 Коп.

Альбом 3

Формат	Зона	Поз.	Обозначение	Наименование	Кол.	Примеч.
				А-II		
				Сборочные единицы		
				Сетка арматурная		
А4		1	У-01-01/80 в.4	С-45	13	
А4		2	То же	С-46	4	
А4		3	"	С-51	30	
А4		4	"	С-57	6	
А4		5	"	С-55	6	
А4		6	"	С-63	18	
А4		7	"	С-75	10	
А4		8	"	С-83	4	
А4		9	"	С-78	4	
А4		10	"	С-72	46	
А4		11	"	С-68	46	
А4		12	"	С-87	36	
А4		13	"	С-88	30	
А4		14	"	С-89	48	
А4		15	"	С-95	14	
А3		16	А-II(III,IV)-1200-315.86 ал.5	С-175	1	
				Каркас плоский		
А4		34	У-01-01/80 в.4	КР-55	8	
				Каркас пространственный		
А4		18	У-01-01/80 в.4	КП-54	9	
А4		19	То же	КП-50	6	
А4		20	"	КП-28	48	
А4		21	"	КП-26	48	
А4		22	"	КП-65	8	
А4		23	"	КП-62	9	
А4		24	"	КП-77	2	
А4		25	"	КП-80	2	
А4		26	"	КП-83	4	
А4		27	"	КП-71	6	
А4		28	"	КП-74	4	
А3		29	А-II(III,IV)-1200-315.86 ал.5	КП-166	2	
				Материалы		
				Бетон М 300	547.4	м³

Формат	Зона	Поз.	Обозначение	Наименование	Кол.	Примеч.
				А-III		
				Сборочные единицы		
				Сетка арматурная		
А4		1	У-01-01/80 в.4	С-46	13	
А4		2	То же	С-46	4	
А4		3	"	С-51	30	
А4		4	"	С-57	6	
А4		5	"	С-56	6	
А4		6	"	С-63	18	
А4		7	"	С-76	10	
А4		8	"	С-82	4	
А4		9	"	С-79	4	
А4		10	"	С-65	46	
А4		11	"	С-68	46	
А4		12	"	С-87	36	
А4		13	"	С-88	30	
А4		14	"	С-89	48	
А4		15	"	С-95	14	
А3		16	А-II(III,IV)-1200-315.86 ал.5	С-176	1	
				Каркас плоский		
А4		34	У-01-01/80 в.4	КР-56	8	
				Каркас пространственный		
А4		18	У-01-01/80 в.4	КП-55	9	
А4		19	То же	КП-51	6	
А4		20	"	КП-29	48	
А4		21	"	КП-27	48	
А4		22	"	КП-66	8	
А4		23	"	КП-63	9	
А4		24	"	КП-78	2	
А4		25	"	КП-81	2	
А4		26	"	КП-84	4	
А4		27	"	КП-72	6	
А4		28	"	КП-75	4	
А3		29	А-II(III,IV)-1200-315.86 ал.5	КП-167	2	
				Материалы		
				Бетон М 300	459.5	м³

Формат	Зона	Поз.	Обозначение	Наименование	Кол.	Примеч.
				А-IV		
				Сборочные единицы		
				Сетка арматурная		
А4		1	У-01-01/80 в.4	С-46	13	
А4		2	То же	С-47	4	
А4		3	"	С-52	30	
А4		4	"	С-59	6	
А4		5	"	С-58	6	
А4		6	"	С-63	18	
А4		7	"	С-77	10	
А4		8	"	С-81	4	
А4		9	"	С-80	4	
А4		10	"	С-66	46	
А4		11	"	С-73	46	
А4		12	"	С-87	36	
А4		13	"	С-88	30	
А4		14	"	С-89	48	
А4		15	"	С-95	14	
А3		16	А-II(III,IV)-1200-315.86 ал.5	С-176	1	
				Каркас плоский		
А4		34	У-01-01/80 в.4	КР-57	8	
				Каркас пространственный		
А4		18	У-01-01/80 в.4	КП-56	9	
А4		19	То же	КП-52	6	
А4		20	"	КП-30	48	
А4		21	"	КП-38	48	
А4		22	"	КП-67	8	
А4		23	"	КП-64	9	
А4		24	"	КП-79	2	
А4		25	"	КП-82	2	
А4		26	"	КП-85	4	
А4		27	"	КП-73	6	
А4		28	"	КП-76	4	
А3		29	А-II(III,IV)-1200-315.86 ал.5	КП-168	2	
				Материалы		
				Бетон М 300	385.6	м³

Взам. инв. №

Подп. и дата

Инв. № подл.

Привязан

Инв. №

Нач. отд.	Даниленко	
Гл. спец.	Крадинова	
Рук. гр.	Сидорова	
Ст. инж.	Сидорова	
Исполн.	Ладожина	
Провер.	Кондратьева	
Н. контр.	Крадинова	

Подписи

А-II(III,IV)-1200-315.86-КЖ-1

Склад материалов и оборудования отдельно стоящий заглубленный	Стадия	Лист	Листов
	РП	8	
Монолитное днище. Спецификация	Госстрой СССР ГОСХИМПРОЕКТ Волжское отделение		

СФ 692-02 10

Пров. 3/V-88 Коп.

Альбом 3

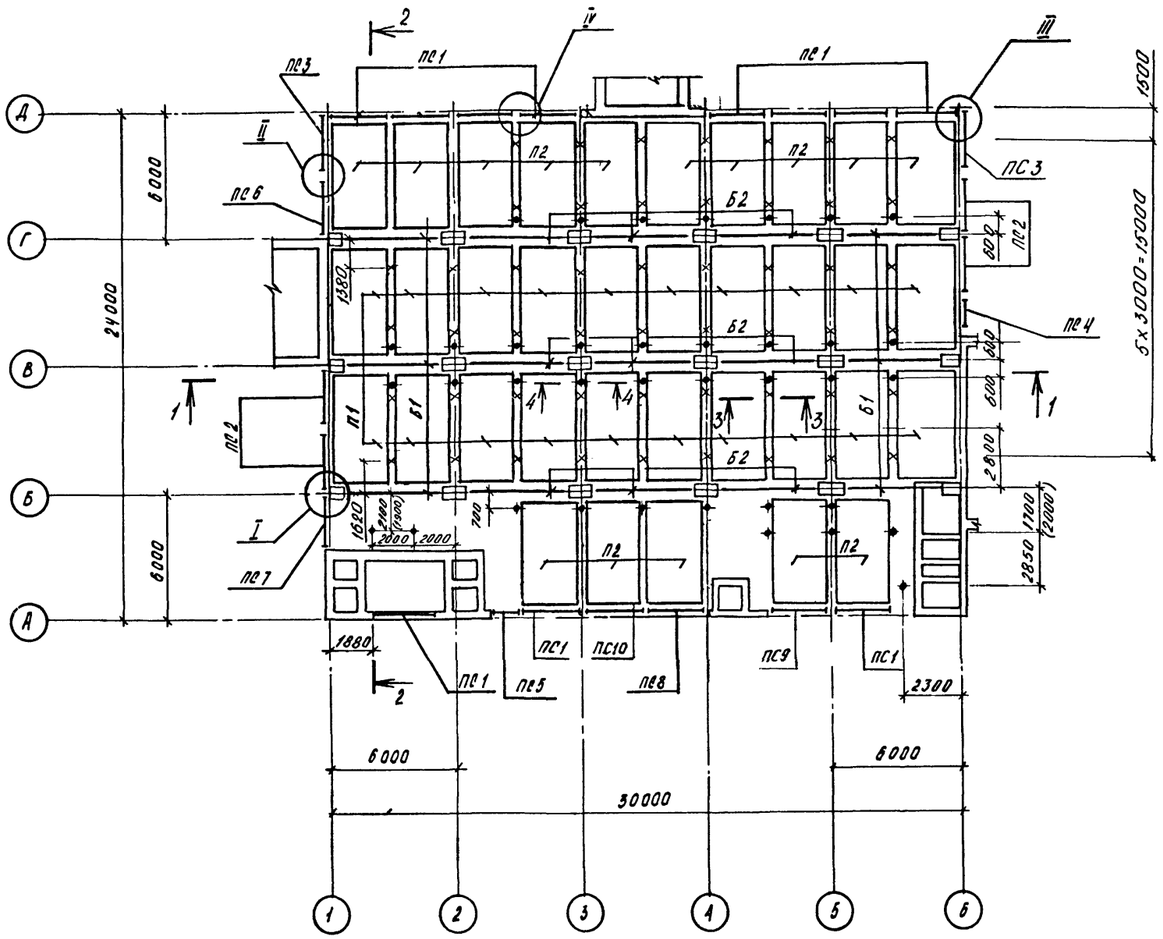

2-2

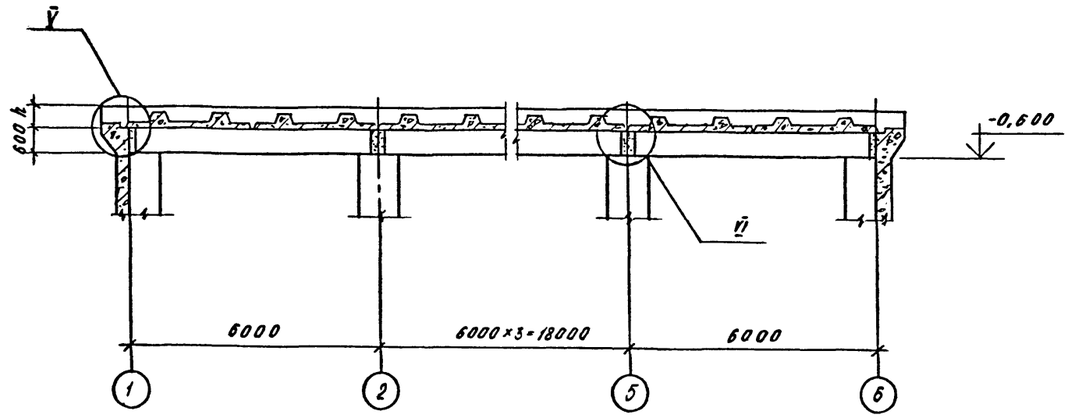

1-1

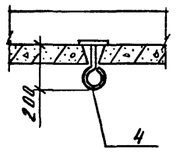

4 - 4

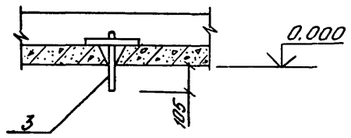

3-3

Класс сооружения	h, мм
А-II	500
А-III	400
А-IV	360

1. Конструкция сборно-монолитной плиты покрытия принята по серии У-01-01/80 в 0-2.
2. Узлы замаркированы по серии У-01-01/80 в. 0-2 стр. 29, 30
3. Заполнение вертикальных швов между стеновыми панелями и заделка их в паз фундаментной плиты должны производиться бетоном М 300 на водонепроницаемом безусадочном цементе / марка по водонепроницаемости В-8 /
4. Размеры в скобках даны для 3, 4 климатических зон.

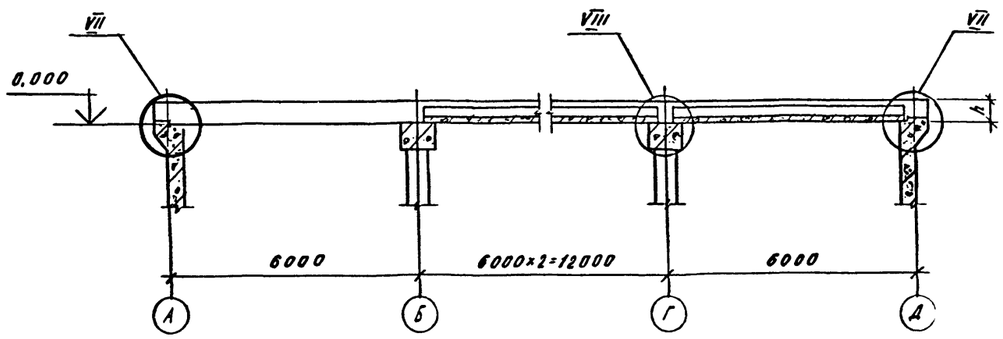

Условные обозначения:

x — изделие закладное поз. 3

• — то же, поз. 4.

ВЗАМЕН ЛИСТА КЖ-9
РУК. ГРУППЫ [подпись] - КОРОБКИН 18.XII.87

Изм	№уч	Лист	№док.	Дата	ГИП	Нач.отд	Рук.гр.
1	-	Зам.			[подпись]	[подпись]	[подпись]

ГИП	Шелудько	[подпись]
Гл. конст.	Петренко	[подпись]
Нач. отд.	Даниленко	[подпись]
Гл. спец.	Крадинова	[подпись]
Рук. гр.	Сидорова	[подпись]
Ст. инж.	Сидорова	[подпись]
Испол.	Югай	[подпись]
Провер.	Кондратьева	[подпись]
Н. контр.	Крадинова	[подпись]

Привязан

Инв.№

А-II (III, IV)-1200-315. 86-КЖ-1

Склад материалов и оборудования отдельно стоящий заглубленный

Стадия	Лист	Листов
РП	9 и	

Схема расположения сборных элементов сооружения.

ГОССТРОЙ СССР
ГОСХИМПРОЕКТ
Волжское отделение

Согласовано: Рук. гр. АР Клепышева; Рук. гр. ОВ Панченко

Инв. № подл. | Подпись и дата | Взам. инв. №

Альбом 3

Спецификация к схеме расположения элементов сооружения

Марка, поз.	Обозначение	Наименование	Кол.	Масса ед. кг.	Примечание
		А-II.			
		Стеновые панели			
ПС1	У-01-01/80 в.1	ПС1-1а	11	9500	
ПС2	У-01-01/80 в.1	ПС1-5	4	9500	
ПС3	У-01-01/80 в.1	ПС2-1	2	9375	
ПС4	У-01-01/80 в.1	ПСД1-5	1	4250	
ПС5	У-01-01/80 в.1	ПСД1-1а	1	4250	
ПС6	А-II(II,III)-1200-315.86	ал.5 ПС1-5-1	1		
ПС7	То же	ПС1-5-2	1		
ПС8	"	ПС1-1а-1	1		
ПС9/ПС10	"	ПС1-1а-2 / ПС1-1а-3	1/1		
		Балки			
Б1	У-01-01/80 в.1	Б1	6	6825	
Б2	У-01-01/80 в.1	Б2	9	6825	
		Плиты перекрытия			
П1	У-01-01/80 в.1	П2-2	20	5575	
П2	У-01-01/80 в.1	П2-5	15	5575	
		А-III			
		Стеновые панели			
ПС1	У-01-01/80 в.1	ПС1-10а	11	9500	
ПС2	У-01-01/80 в.1	ПС1-6	4	9500	
ПС3	У-01-01/80 в.1	ПС2-2	2	9375	
ПС4	У-01-01/80 в.1	ПСД1-6	1	4250	
ПС5	У-01-01/80 в.1	ПСД1-10а	1	4250	
ПС6	А-II(III,IV)-1200-315.86	ал.5 ПС1-6-1	1		
ПС7	То же	ПС1-6-2	1		
ПС8	"	ПС1-10а-1	1		
ПС9/ПС10	"	ПС1-10а-2 / ПС1-10а-3	1/1		
		Балки			
Б1	У-01-01/80 в.1	Б3	6	6825	
Б2	У-01-01/80 в.1	Б4	9	6825	

Марка, поз.	Обозначение	Наименование	Кол.	Масса ед. кг.	Примечание
		Плиты перекрытия			
П1	У-01-01/80 в.1	П2-2	20	5575	
П2	У-01-01/80 в.1	П2-5	15	5575	
		А-IV			
		Стеновые панели			
ПС1	У-01-01/80 в.1	ПС1-3а	11	9500	
ПС2	У-01-01/80 в.1	ПС1-4	4	9500	
ПС3	У-01-01/80 в.1	ПС2-3	2	9375	
ПС4	У-01-01/80 в.1	ПСД1-4	1	4250	
ПС5	У-01-01/80 в.1	ПСД1-3а	1	4250	
ПС6	А-II(III,IV)-1200-315.86	ал.5 ПС1-4-1	1		
ПС7	То же	ПС1-4-2	1		
ПС8	"	ПС1-3а-1	1		
ПС9/ПС10	"	ПС1-3а-2 / ПС1-3а-3	1/1		
		Балки			
Б1	У-01-01/80 в.1	Б5	6	6825	
Б2	У-01-01/80 в.1	Б5	9	6825	
		Плиты перекрытия			
П1	У-01-01/80 в.1	П2-1	20	5575	
П2	У-01-01/80 в.1	П2-3	15	5575	
		А-II(III,IV)			
	У-01-01/80 в.5	Каркас пространственный КП99	2		
	То же	То же КП100	14		
	"	" КП101	4		
	"	Сетка арматурная С115	2		
4	А-II(III,IV)-1200-315.86	ал.5 Изделие закладное МН-27	39		
3	А-II(III,IV)-1200-315.86	ал.5 Изделие закладное МН-6	50		
		Материалы			
		Бетон М300	7,8		м³

1.1 Дополнение

Взамен листа КЖ-10
Рук. группы — Коробкин 18.XII.87

Взам. инв. № | Подпись и дата | Инв. № подл.

Привязан

Инв. №

1	1	-						
Изм.	№уч.	Лист	№док.	Дата	ГИП	Нач.отд	Рук.гр.	

Нач. ота.	Даниленко	
Гл. спец.	Краинова	
Рук. гр.	Сидорова	
Ст. инж.	Сидорова	
Испол.	Гейсман	
Провер.	Кондратьева	
Н. конт.	Краинова	

А-II(III,IV)-1200-315.86-КЖ-1

Склад материалов и оборудования отдельно стоящий заглубленный	Стадия	Лист	Листов
	РП	10 и	
Спецификация к схеме расположения сборных элементов сооружения	ГОССТРОЙ СССР ГОСХИМПРОЕКТ Волжское отделение		

Альбом 3

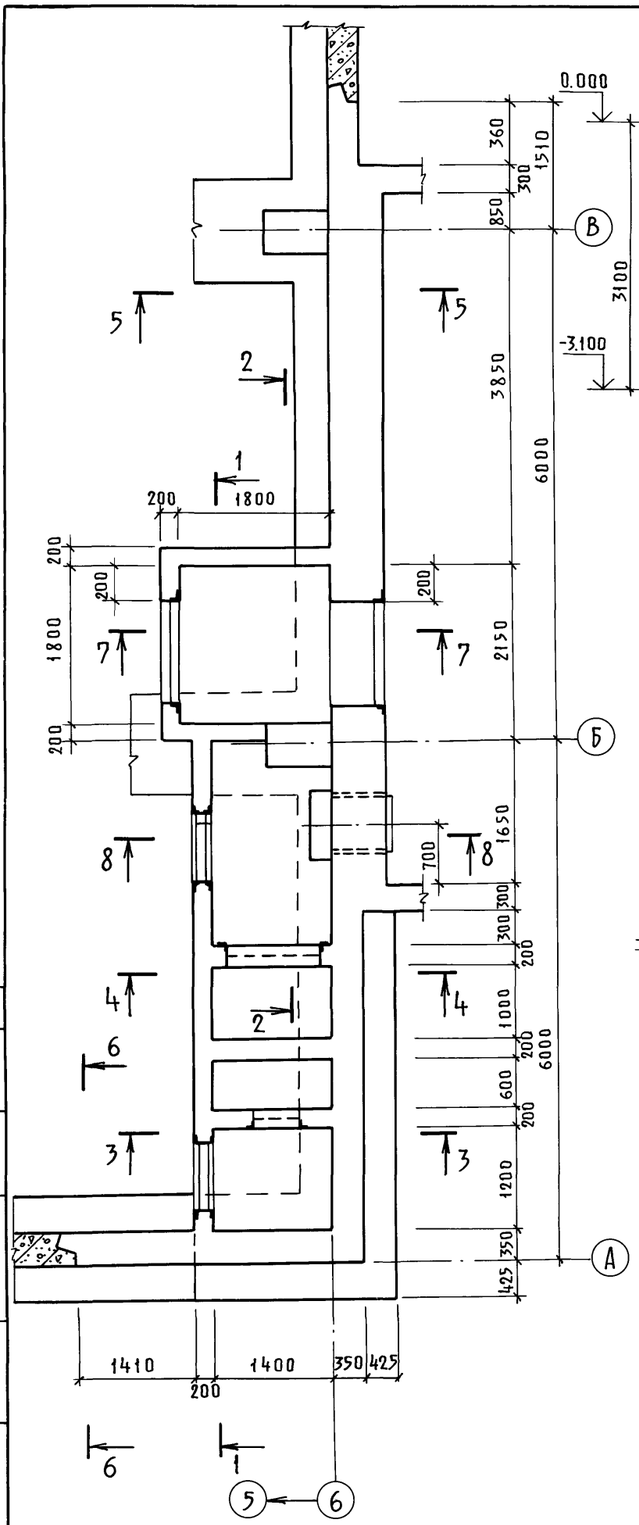

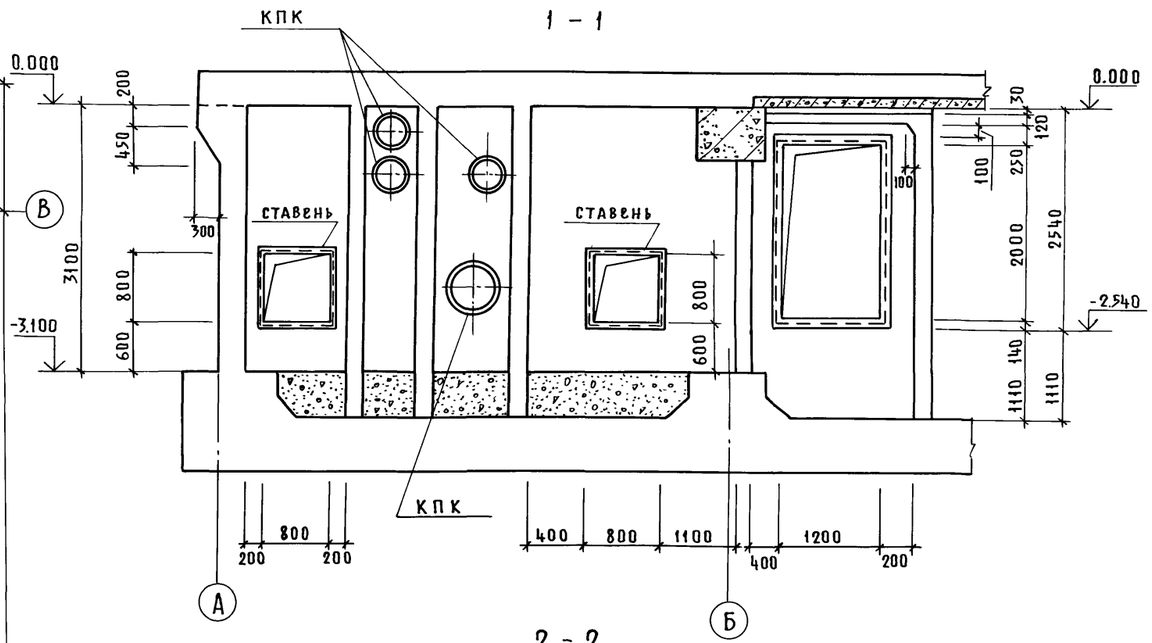

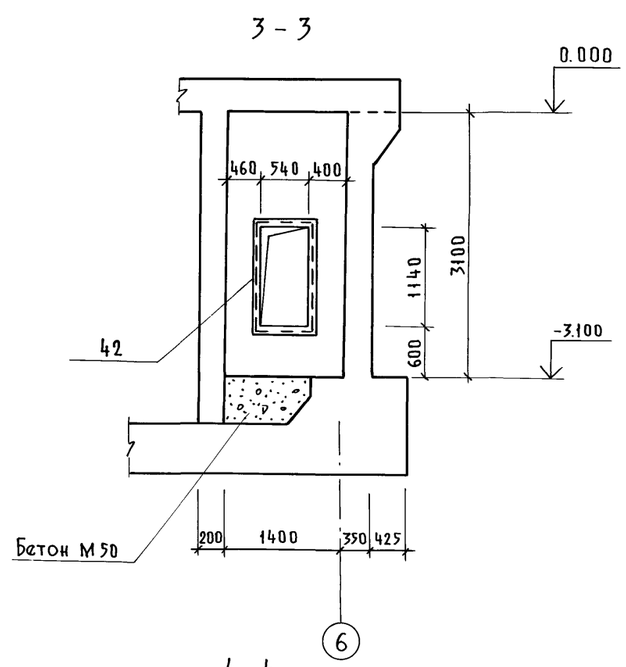

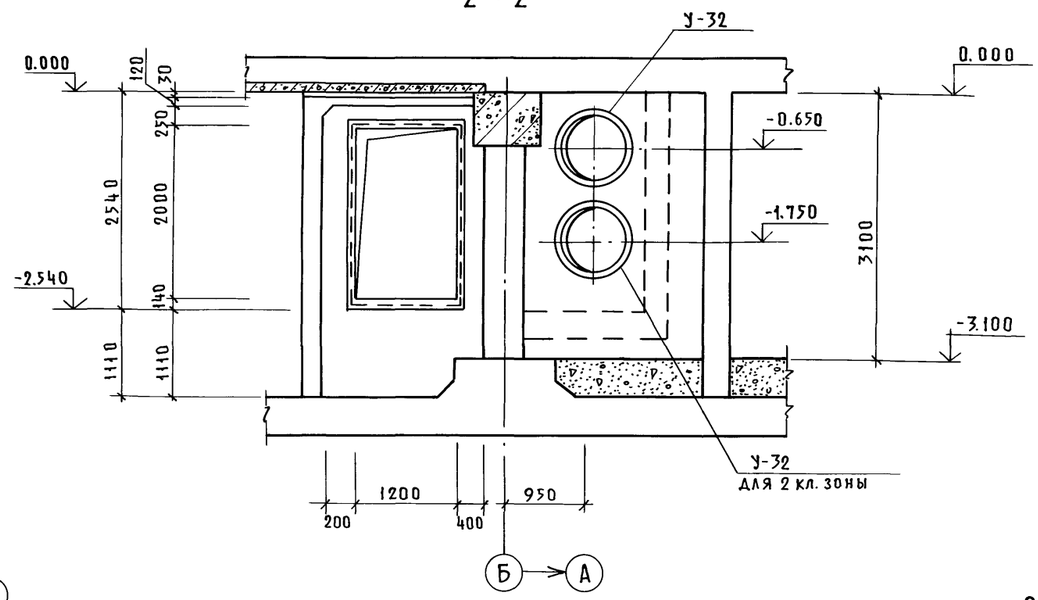

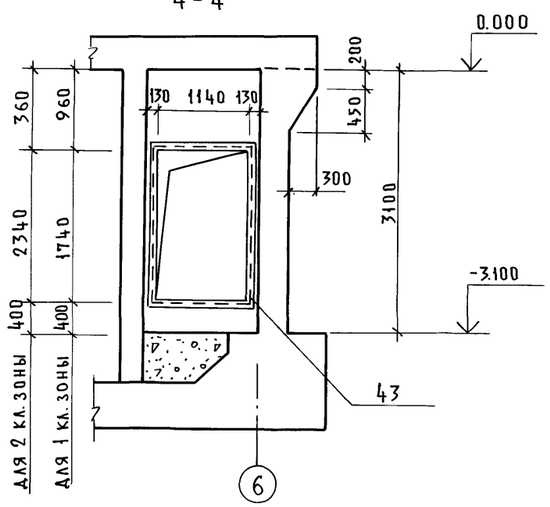

1. Основные примечания см. лист 12.
2. Сечения 5-5 ÷ 8-8 см. лист 12.

Нач. отд.	Даниленко	Подписи		А-II(III, IV)-1200-315. 86-КЖ-1			
Гл. спец.	Крадинова						
Рук. гр.	Сидорова			Склад материалов и оборудования отдельно стоящий заглубленный	Стадия	Лист	Листов
Ст. инж.	Безбородова				РП	11	
Исполн.	Гейсман			Расширительная камера Опалубка (1, 2 климатические зоны)	ГОССТРОЙ СССР ГОСХИМПРОЕКТ Волжское отделение		
Провер.	Россиева						
Н. контр.	Крадинова						

Привязан

Инв. №

СФ 692-02 13

Согласовано:
Рук. группы АР Кленышева
Рук. группы ОВ Звонарева
Подписи

Взам. инв. N

Подп. и дата

Инв. N подл.

Пров. [signature] 4/V 88

Коп. [signature]

Альбом 3

5 - 5

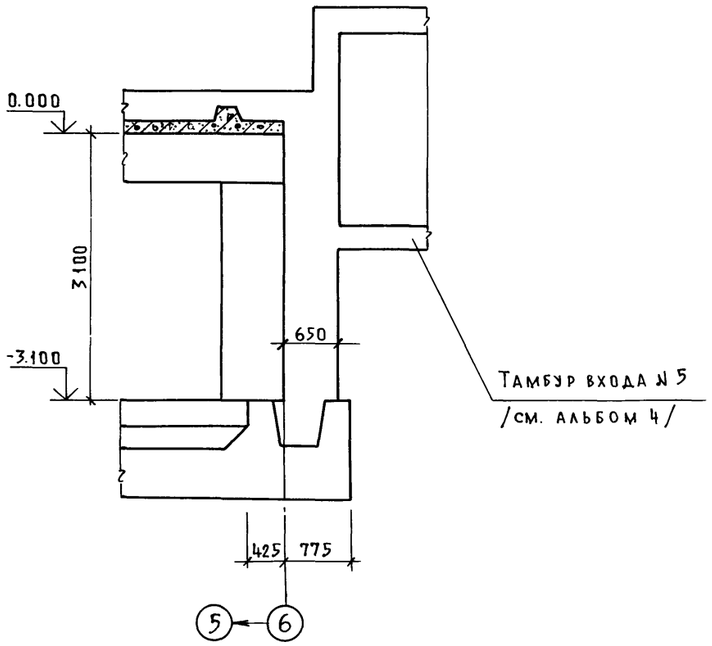

6 - 6

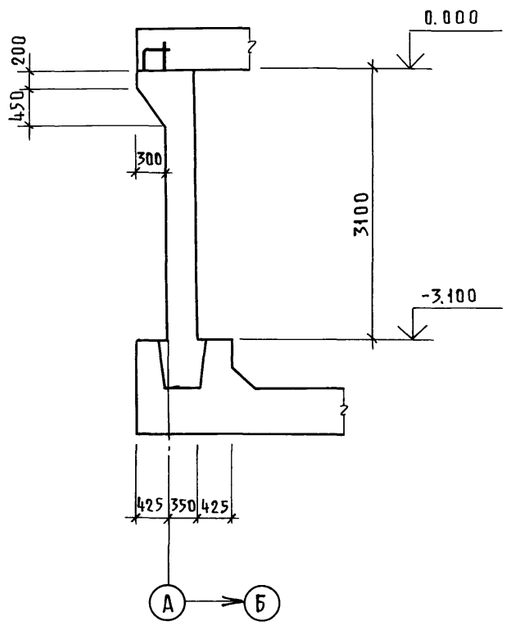

7 - 7

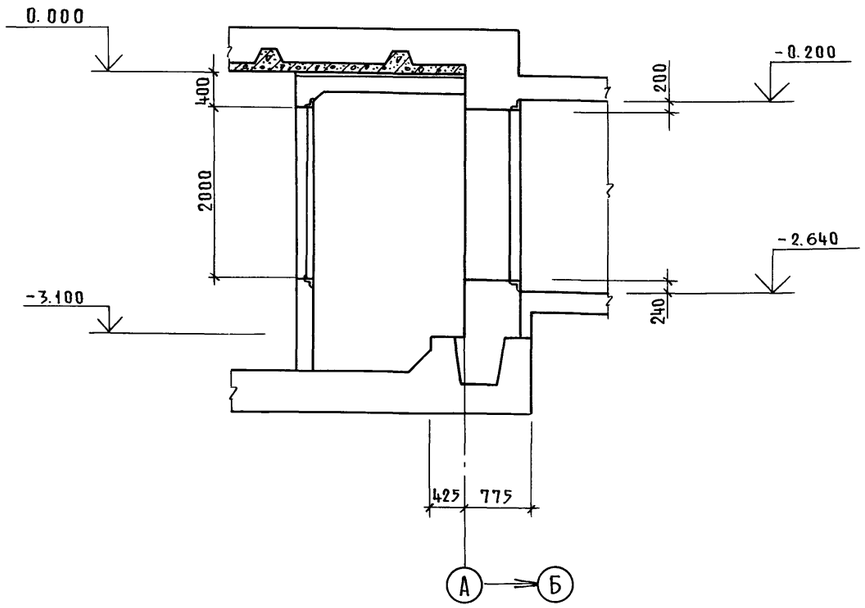

8 - 8

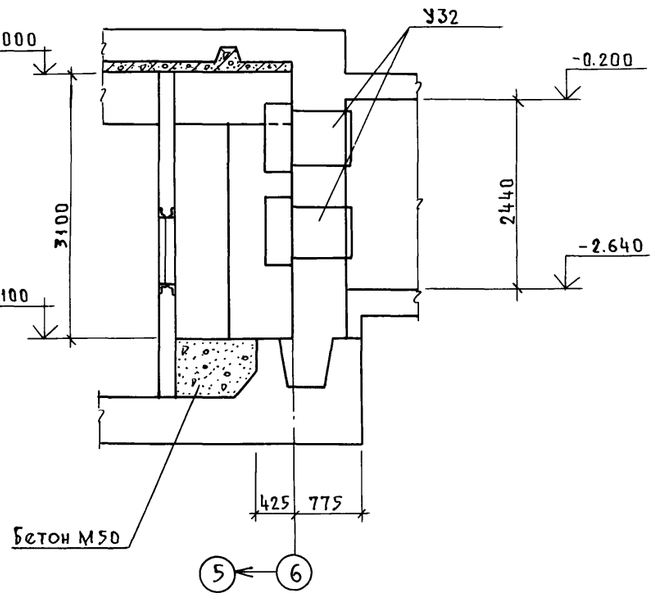

1. Коробки У32 заказаны в чертежах ОВ. Деталь установки коробок дана на КЖ-1, л.15.
2. Ставни заказаны в чертежах марки АР. Деталь установки ставни дана в альбоме 4.
3. Данный лист читать совместно с листом 11
4. Детали КПК диаметром до 400 мм на чертеже условно не показаны.
5. Установку деталей КПК см. на КЖ-1, л.л. 60, 61.

Взам. инв. №

Подп. и дата

Инв. № подл.

Привязан			
Инв. №			

Нач. отд.	Даниленко	
Гл. спец.	Крадинова	
Рук. гр.	Сидорова	
Ст. инж.	Безбородова	
Исполн.	Гейсман	
Провер.	Россиева	
Н. контр.	Крадинова	

А-II (III, IV)-1200-315.86-КЖ-1

Склад материалов и оборудования отдельно стоящий заглубленный		Стадия	Лист	Листов
		РП	12	
Расширительная камера. Опалубка (1,2 климатические зоны).		Госстрой СССР ГОСХИМПРОЕКТ Волжское отделение	

СФ 692-02 14

Пров. [signature] 4/V-88 Коп. [signature]

Альбом 3

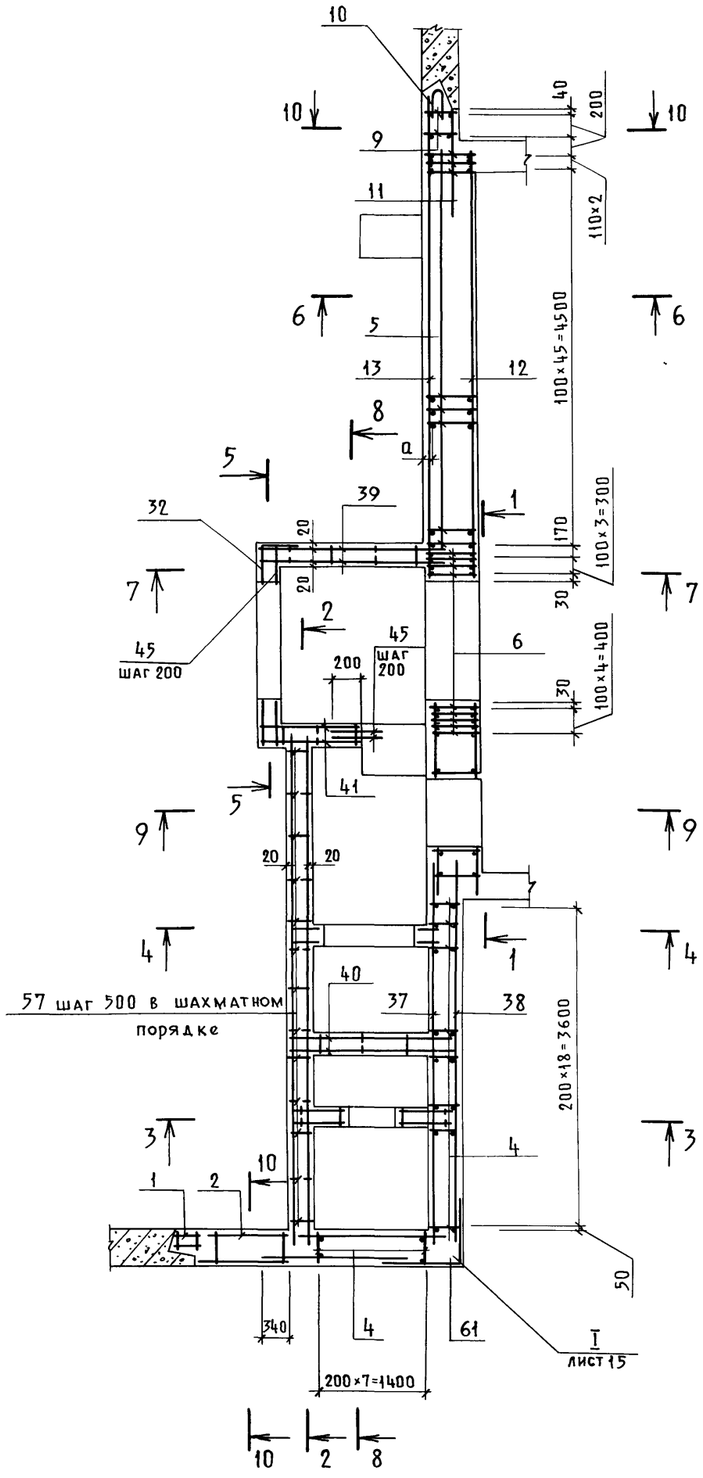

1 — 1

1 климатическая зона

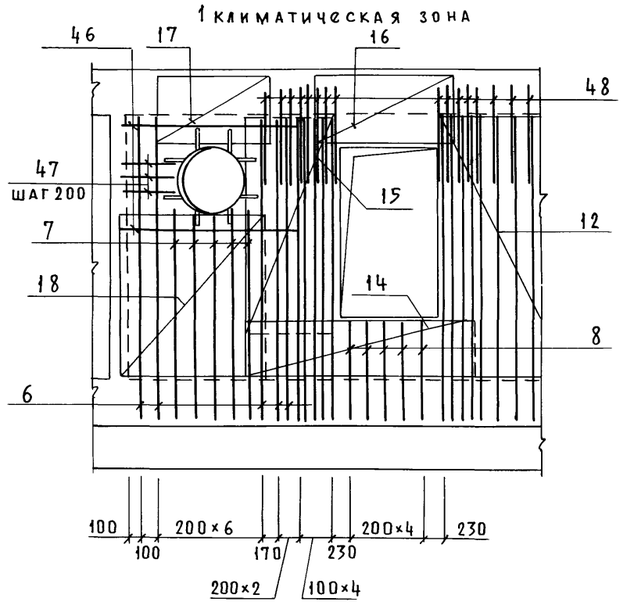

1 — 1

2 климатическая зона

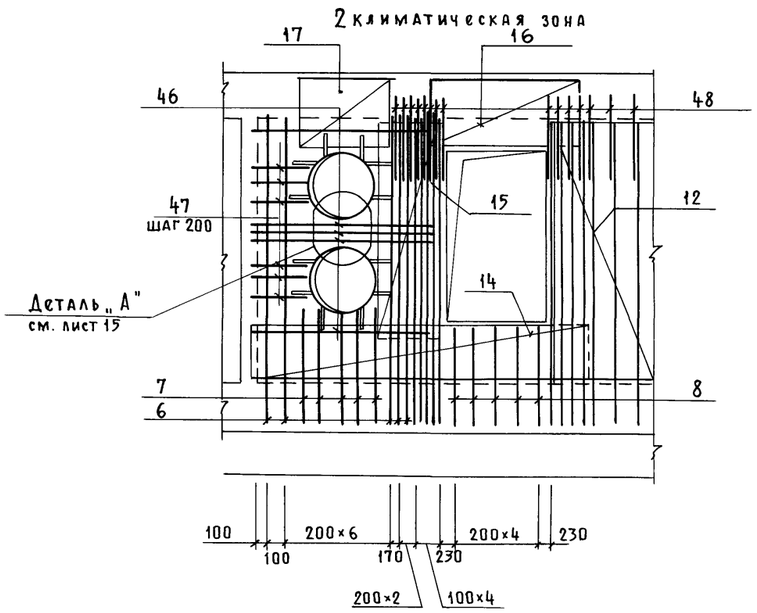

2 — 2

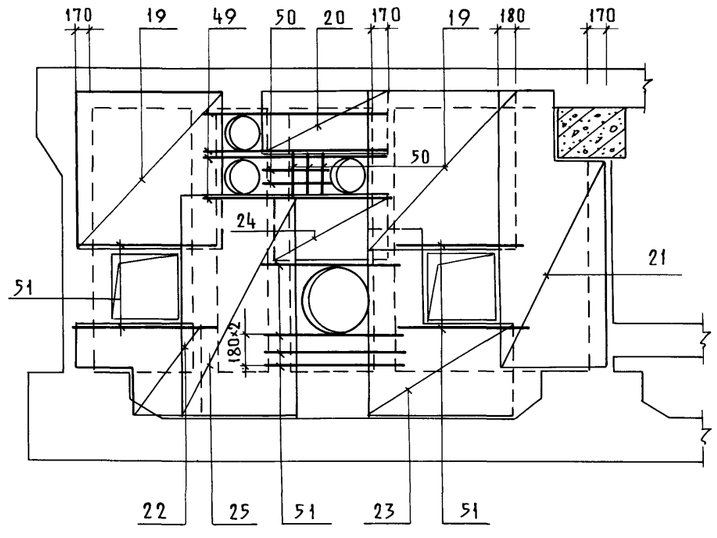

1. Армирование перекрытия на сечениях условно не показано.
2. Ведомость деталей см. на КЖ-1 л.15.

Класс сооружения	Размеры, мм	
	a	
А-II	40	
А-III	35	
А-IV	35	

Привязан

Инв. №

Нач. отд.	Даниленко	
Гл. спец.	Крадинова	
Рук. гр.	Сидорова	
Ст. инж.	Сидорова	
Исполн.	Безбородова	
Провер.	Россиева	
Н. контр.	Крадинова	

Подписи

А-II (III, IV)-1200-315. 86-КЖ-1

Склад материалов и оборудования отдельно стоящий заглубленный

Стадия	Лист	Листов
РП	13	

Расширительная камера. Армирование (1, 2 климатические зоны)

ГОССТРОЙ СССР
ГОСХИМПРОЕКТ
Волжское отделение

СФ 692-02 15

Взам. инв. №

Подп. и дата

Инв. № подл.

Пров. [signature] 4/V.88 Коп. [signature]

Альбом 3

3 — 3

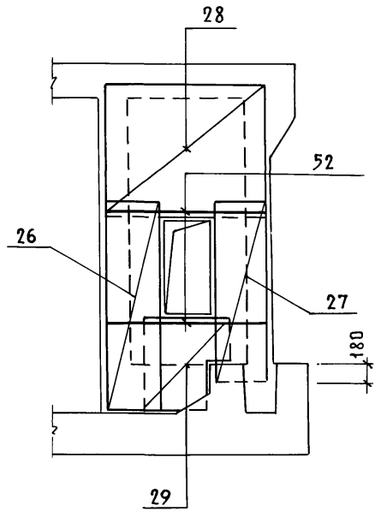

4 — 4

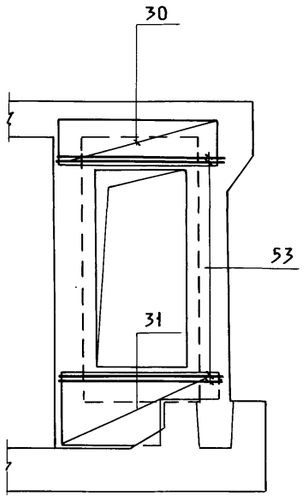

5 — 5

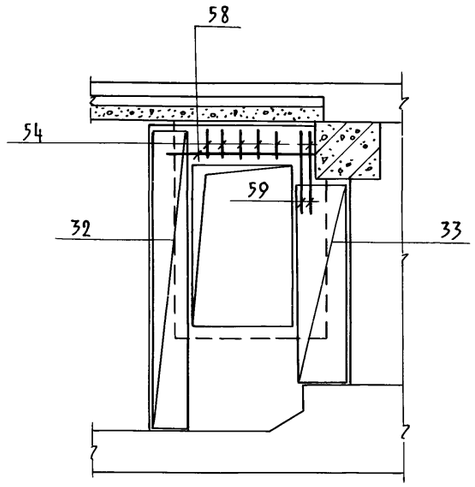

6 — 6

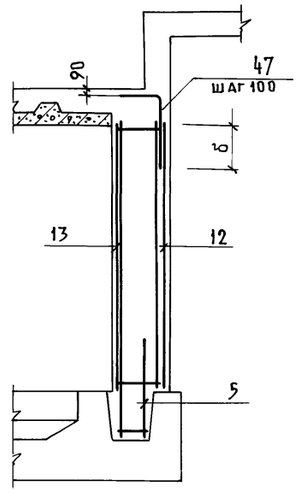

7 - 7

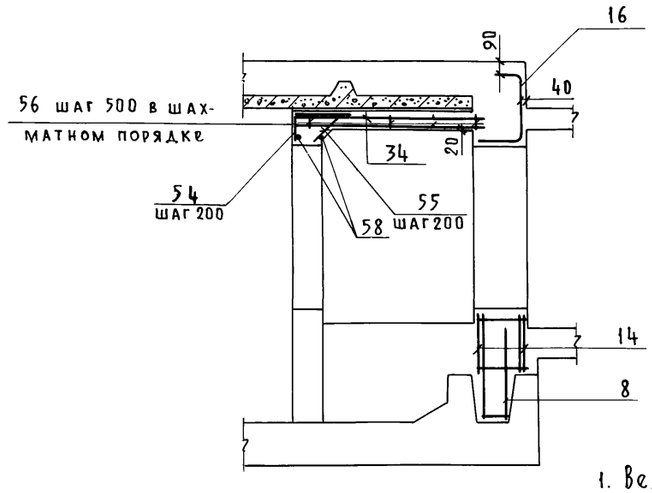

8 — 8

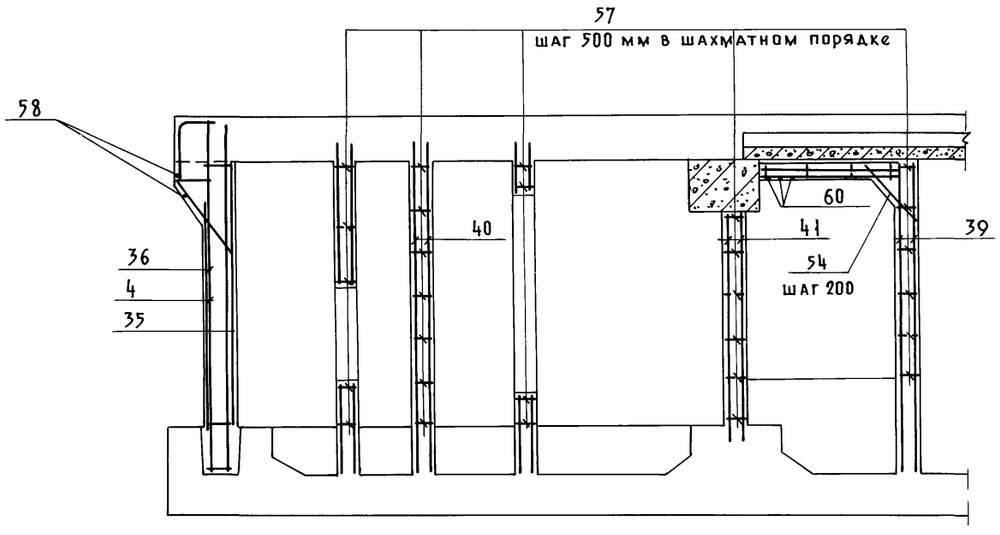

Класс сооружения	Размеры, мм	
	δ	
А-II	750	
А-III	600	
А-IV	450	

1. Ведомость деталей см. на КЖ-1, л. 15.

Нач. отд.	Даниленко		
Гл. спец.	Крадинова		
Рук. гр.	Сидорова		
Ст. инж.	Сидорова		
Исполн.	Безбородова		
Провер.	Россиева		
Н. контр.	Крадинова		

Привязан

Инв. №

Подписи

Инв. № подл. | Подп. и дата | Взам. инв. №

A - II (III, IV) - 1200 - 315. 86 - КЖ-1

Склад материалов и оборудования отдельно стоящий заглубленный	Стадия	Лист	Листов
	РП	14	
Расширительная камера. Армирование (1,2 климатические зоны)	ГОССТРОЙ СССР ГОСХИМПРОЕКТ Волжское отделение		

СФ 692-02 16

Пров. 4/X-88 Коп.

Альбом 3

9 - 9
1 климатическая зона

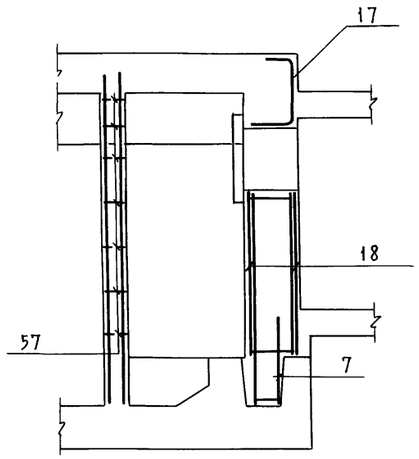

9 - 9
2 климатическая зона

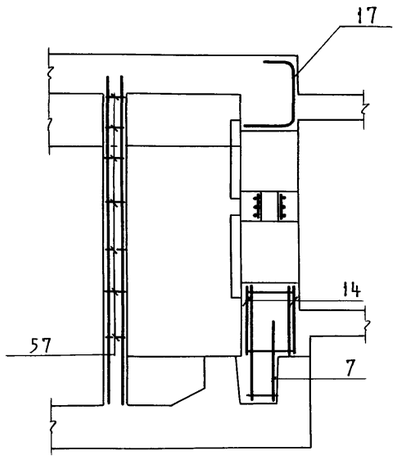

Деталь установки коробки У-32

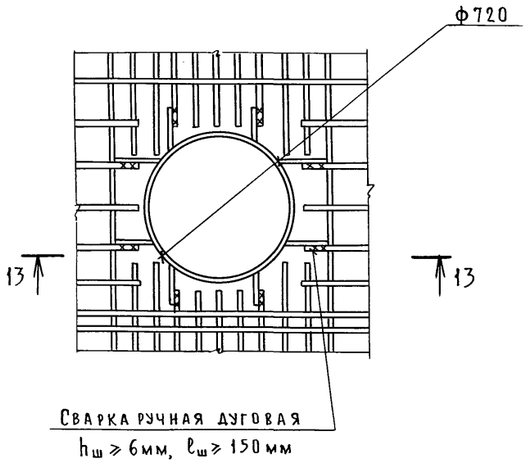

Ведомость деталей

Поз.	Эскиз
	А-II, А-III, А-IV
54	400 / 330
59	400 / 750
	А-II
48	300 / 1110
	А-III
48	300 / 870
	А-IV
48	300 / 670

10 — 10

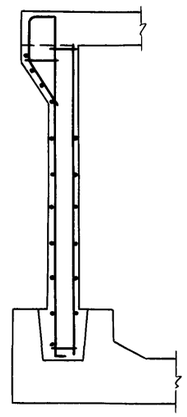



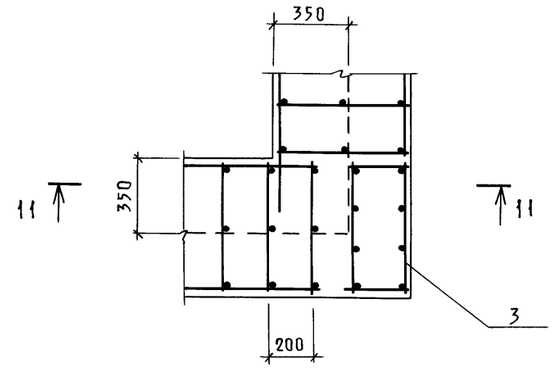

13 - 13

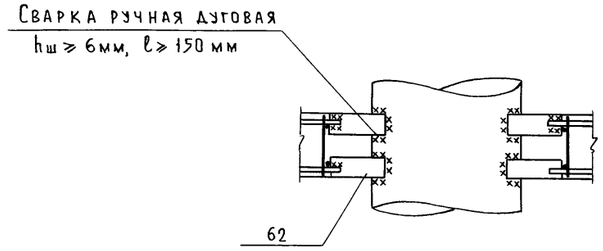

12 - 12

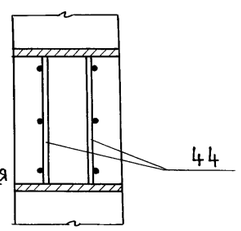

11 — 11

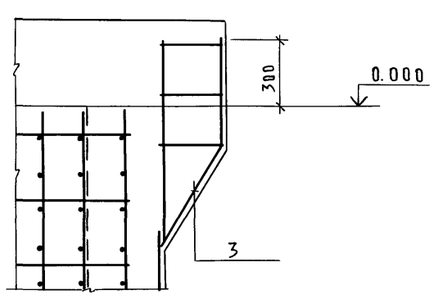

Деталь „А"

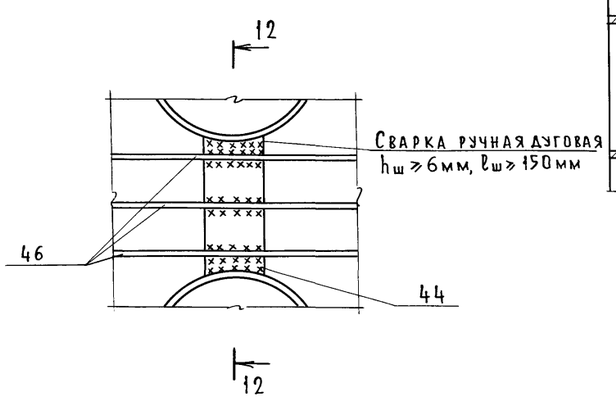

Нач. отд.	Даниленко	Подписи	
Гл. спец.	Крадинова		
Рук. гр.	Сидорова		
Ст. инж.	Сидорова		
Исполн.	Безбородова		
Провер.	Россиева		
Н. контр.	Крадинова		

Привязан

Инв. №

А-II(III, IV)-1200-315. 86-КЖ-1

Склад материалов и оборудования отдельно стоящий заглубленный

Стадия	Лист	Листов
РП	15	

Расширительная камера. Армирование (1, 2 климатические зоны)

ГОССТРОЙ СССР
ГОСХИМПРОЕКТ
Волжское отделение

СФ 692-02 17

Взам. инв. №

Подп. и дата

Инв. № подл.

Пров. [signature] 4/V-88

Коп. [signature]

Альбом 3

Формат	Зона	Поз.	Обозначение	Наименование	Кол. на исполнение 1 кл. зона	Кол. на исполнение 2 кл. зона	Примеч.
				Сборочные единицы			
А4		1	У-01-01/80 в.5	Каркас пространственный КП-100	1	1	
А3		2	А-II(III,IV)-1200-315.86 ал.5	То же КП-121	1	1	
А4		3	У-01-01/80 в.5	" КП-99	1	1	
А3		4	А-II(III,IV)-1200-315.86 ал.5	Каркас плоский КР-116	27	27	
А3		5	То же	То же КР-204	48	48	
А3		6	"	" КР-195	14	14	
А3		7	"	" КР-227	5	–	
А3			"	" КР-198	–	5	
А3		8	"	" КР-201	5	5	
А		9	У-01-01/80 в.2	" КР-3	2	2	
А4		10	У-01-01/80 в.5	Сетка арматурная С-115	1	1	
А3		11	А-II(III,IV)-1200-315.86 ал.5	То же С-284	1	1	
А3		12	То же	" С-254	1	1	
А3		13	"	" С-257	1	1	
А3		14	"	" С-287	2	–	
А3			"	" С-260	–	2	
А3		15	"	" С-263	2	2	
А3		16	"	" С-266	1	1	
А3		17	"	" С-269	1	1	
А3		18	"	" С-290	2	–	
А3		19	"	" С-293	4	4	
А3		20	"	" С-294	2	2	
А3		21	"	" С-242	2	2	
А3		22	"	" С-243	2	2	
А3		23	"	" С-244	2	2	
А3		24	"	" С-337	2	2	
А3		25	"	" С-245	2	2	
А3		26	"	" С-246	2	2	
А3		27	"	" С-247	2	2	
А3		28	"	" С-338	2	2	
А3		29	"	" С-248	2	2	
А3		30	"	" С-250	2	–	
А3			"	" С-251	–	2	
А3		31	"	" С-185	2	2	
А3		32	"	" С-187	1	1	
А3		33	А-II(III,IV)-1200-315.86 ал.5	Сетка арматурная С-275	2	2	
А3		34	То же	То же С-272	2	2	
А3		35	"	" С-219	1	1	
А3		36	"	" С-222	1	1	
А3		37	"	" С-225	1	1	
А3		38	"	" С-188	1	1	
А3		39	"	" С-186	2	2	
А3		40	"	" С-249	2	2	
А3		41	"	" С-273	2	2	
А3		61	"	" С-189	1	1	
А3		42	А-II(III,IV)-1200-315.86 ал.5	Изделие закладное МН-7	1	1	
А3		43	То же	То же МН-8	–	1	
А3			"	" МН-9	1	–	
А3		44	"	" МН-24	–	2	
Б4		62		Полоса $\frac{Б10\times100\ ГОСТ103\text{-}76}{ВСт3пс6\ ГОСТ535\text{-}79^*}$ ℓ=200	16	24	
				Детали			
Б4		45		ф6 А III ГОСТ5781-82 ℓ=370	45	45	
Б4		46		ф20 А III то же ℓ=2150	4	–	
Б4				ф25 А III " ℓ=2150	–	10	
Б4		47		ф16 А III " ℓ=600	10	20	
Б4		48	лист 15	ф25 А III " ℓ=1410	62	62	
Б4		49		ф8 А III " ℓ=2250	8	8	
Б4		50		ф6 А III " ℓ=900	10	10	
Б4		51		ф12 А III " ℓ=1480	16	16	
Б4		52		ф8 А III " ℓ=1750	4	4	
Б4		53		ф12 А III " ℓ=1900	8	8	
Б4		54	лист 15	ф6 А III " ℓ=730	18	18	
Б4		55		ф6 А III " ℓ=490	9	9	
Б4		56		ф6 А I " ℓ=100	5	5	
Б4		57		ф6 А I " ℓ=180	33	33	
Б4		58		ф8 А I "	32.2 п.м	32.2 п.м	
Б4		59	лист 15	ф6 А III " ℓ=1150	2	2	
Б4		60		ф12 А III " ℓ=2100	3	3	
				Материалы			
				Бетон М 300	38.8	38.4	м³
				Бетон М 50	4.7	4.7	м³

Ведомость расхода стали на расширительную камеру, кг /начало/

Марка элемента	Изделия арматурные									
	Арматура класса									
	А-I				А-III					
	ГОСТ 5781-82									
	ф6	ф8		Итого	ф6	ф8	ф12	ф14	ф16	ф20
1 кл. зона	39.9	52.7		92.6	229.6	269.6	572.1	292.7	488.1	175.5
2 кл. зона	39.9	48.1		88.0	225.6	257.6	581.6	292.7	458.4	150.8

/продолжение/

Марка элемента	Изделия арматурные						Изделия закладные			
	Арматура класса			Прокат марки		Всего	Арматура класса		Прокат марки	
	А-III			ВСт3 сп5			А-III		ВСт3 кп2	
	ГОСТ 5781-82			ГОСТ103-76			ГОСТ5781-82		ГОСТ8509-72*	
	ф22	ф25	Итого	-18×75			ф8		L50×5	
1 кл. зона	49.1	2120.5	4197.2	1.6		4291.4	2.0		39.6	
2 кл. зона	49.1	2201.3	4217.1	1.6		4306.7	3.6		44.0	

/окончание/

Марка элемента	Изделия закладные				Общий расход
	Прокат марки			Всего	
	ВСт3 пс6				
	ГОСТ103-76		ГОСТ19904-74*		
	-10×100		-б=10		
1 кл. зона	25.6		–	67.2	4358.5
2 кл. зона	51.2		22.6	121.4	4428.1

Взам. инв. №

Подп. и дата

Инв. № подл.

Привязан

Инв. №

Нач. отд.	Даниленко	Подписи
Гл. спец.	Крадинова	
Рук. гр.	Сидорова	
Ст. инж.	Сидорова	
Исполн.	Рубцова	
Провер.	Россиева	
Н. контр.	Крадинова	

А-II(III,IV)-1200-315.86-КЖ-1

Склад материалов и оборудования отдельно стоящий заглубленный

Стадия	Лист	Листов
РП	16	

Расширительная камера
Спецификация для класса А-II (1,2 климатические зоны)

ГОССТРОЙ СССР
ГОСХИМПРОЕКТ
Волжское отделение

СФ 692-02 18

Пров. Дойц - 4/V-88 Коп. [signature]

Альбом 3

Формат	Зона	Поз.	Обозначение	Наименование	Кол. на исполнение 1 кл. зона	Кол. на исполнение 2 кл. зона	Примеч.
				Сборочные единицы			
А4		1	У-01-01|80 в.5	Каркас пространственный КП-100	1	1	
А3		2	А-II(III,IV)-1200-315.86 ал.5	То же КП-122	1	1	
А4		3	У-01-01|80 в.5	" КП-99	1	1	
А3		4	А-II(III,IV)-1200-315.86 ал.5	Каркас плоский КР-117	27	27	
А3		5	То же	То же КР-222	48	48	
А3		6	"	" КР-195	14	14	
А3		7	"	" КР-227	5	–	
А3			"	" КР-198	–	5	
А3		8	"	" КР-201	5	5	
А4		9	У-01-01|80 в.2	" КР-6	2	2	
А4		10	У-01-01|80 в.5	Сетка арматурная С-115	1	1	
А3		11	А-II(III,IV)-1200-315.86 ал.5	То же С-285	1	1	
А3		12	То же	" С-255	1	1	
А3		13	"	" С-258	1	1	
А3		14	"	" С-288	2	–	
А3			"	" С-261	–	2	
А3		15	"	" С-264	2	2	
А3		16	"	" С-267	1	1	
А3		17	"	" С-270	1	1	
А3		18	"	" С-291	2	–	
А3		19	"	" С-293	4	4	
А3		20	"	" С-294	2	2	
А3		21	"	" С-242	2	2	
А3		22	"	" С-243	2	2	
А3		23	"	" С-244	2	2	
А3		24	"	" С-337	2	2	
А3		25	"	" С-245	2	2	
А3		26	"	" С-246	2	2	
А3		27	"	" С-246	2	2	
А3		28	"	" С-338	2	2	
А3		29	"	" С-248	2	2	
А3		30	"	" С-250	2	–	
А3			"	" С-251	–	2	
А3		31	"	" С-185	2	2	
А3		32	"	" С-187	1	1	
А3		33	А-II(III,IV)-1200-315.86 ал.5	Сетка арматурная С-275	2	2	
А3		34	То же	То же С-272	2	2	
А3		35	"	" С-220	1	1	
А3		36	"	" С-223	1	1	
А3		37	"	" С-190	1	1	
А3		38	"	" С-194	1	1	
А3		39	"	" С-186	2	2	
А3		40	"	" С-249	2	2	
А3		41	"	" С-273	2	2	
А3		61	"	" С-195	1	1	
А3		42	А-II(III,IV)-1200-315.86 ал.5	Изделие закладное МН-7	1	1	
А3		43	То же	То же МН-8	–	1	
А3			"	" МН-9	1	–	
А3		44	"	" МН-24	–	2	
Б4		62		Полоса $\frac{Б10\times100\ ГОСТ103\text{-}76}{Вст3пс6\ ГОСТ535\text{-}79^{*}}$ ℓ=200	16	24	
				Детали			
Б4		45		ф6 А III ГОСТ5781-82 ℓ=370	45	45	
Б4		46		ф16 А III То же ℓ=2150	4	–	
Б4				ф20 А III " ℓ=2150	–	10	
Б4		47		ф12 А III " ℓ=600	10	20	
Б4		48	лист 15	ф20 А III " ℓ=1170	62	62	
Б4		49		ф8 А III " ℓ=2250	8	8	
Б4		50		ф6 А III " ℓ=900	10	10	
Б4		51		ф12 А III " ℓ=1480	16	16	
Б4		52		ф8 А III " ℓ=1750	4	4	
Б4		53		ф12 А III " ℓ=1900	8	8	
Б4		54	лист 15	ф6 А III " ℓ=730	18	18	
Б4		55		ф6 А III " ℓ=490	9	9	
Б4		56		ф6 А I " ℓ=100	5	5	
Б4		57		ф6 А I " ℓ=180	33	33	
Б4		58		ф8 А I "	32,2 пм	32,2 пм	
Б4		59	лист 15	ф6 А III " ℓ=1150	2	2	
Б4		60		ф12 А III " ℓ=2100	3	3	
				Материалы			
				Бетон М 300	38.8	38.4	м³
				Бетон М 50	4.6	4.6	м³

Ведомость расхода стали на расширительную камеру, кг /начало/

Марка элемента	Изделия арматурные. Арматура класса А I ГОСТ 5781-82 ф6	ф8		Итого	Арматура класса А III ГОСТ 5781-82 ф6	ф8	ф10	ф12	ф14	ф16
1 кл. зона	50.1	19.3		69.4	237.9	236.0	62.5	870.2	7.3	234.5
2 кл. зона	50.1	19.3		69.4	241.7	224.0	72.0	853.1	7.3	220.9

/продолжение/

Марка элемента	Изделия арматурные. Арматура класса А III ГОСТ 5781-82 ф18	ф20	ф22		Итого	Прокат марки Вст3сп5 ГОСТ103-76 -16×70		Всего	Изделия закладные. Арматура класса А III ГОСТ5781-82 ф8	
1 кл. зона	22.9	1389.0	25.1		3085.4	1.2		3086.6	2.0	
2 кл. зона	22.9	1442.1	25.1		3109.1	1.2		3113.3	3.6	

/окончание/

Марка элемента	Изделия закладные. Прокат марки Вст3кп2 ГОСТ 8509-72* L50×5		Вст3пс6 ГОСТ7103-76 -10×100		ГОСТ19903-74* -б=10		Всего	Общий расход
1 кл. зона	39.6		25.6		–		67.2	3153.8
2 кл. зона	44.0		51.2		22.6		121.4	3234.7

Привязан

Инв. №

Нач. отд.	Даниленко		
Гл. спец.	Крадинова		
Рук. гр.	Сидорова		
Ст. инж.	Сидорова		
Исполн.	Рубцова		
Провер.	Россиева		
Н. контр.	Крадинова		

А-II(III,IV)-1200-315.86-КЖ-1

Склад материалов и оборудования отдельно стоящий заглубленный

Расширительная камера. Спецификация для класса А III (1,2 климатические зоны).

Стадия	Лист	Листов
РП	17	

ГОССТРОЙ СССР ГОСХИМПРОЕКТ Волжское отделение

Взам. инв. № | Подп. и дата | Инв. № подл.

Пров. 4/V-88 Коп.

Альбом 3

Формат	Зона	Поз.	Обозначение	Наименование	Кол. на исполнение 1 кл. зона	Кол. на исполнение 2 кл. зона	Примеч.
				Сборные единицы			
А4		1	У-01-01|80 в.5	Каркас пространственный КП-100	1	1	
А3		2	А-II(III,IV)-1200-315.86 ал.5	То же КП-123	1	1	
А4		3	У-01-01|80 в.5	" КП-99	1	1	
А3		4	А-II(III,IV)-1200-315.86 ал.5	Каркас плоский КР-119	27	27	
А3		5	То же	То же КР-252	48	48	
А3		6	"	" КР-195	14	14	
А3		7	"	" КР-227	5	–	
А3			"	" КР-198	–	5	
А3		8	"	" КР-201	5	5	
А4		9	У-01-01|80 в.2	" КР-5	2	2	
А4		10	У-01-01|80 в.5	Сетка арматурная С-115	1	1	
А3		11	А-II(III,IV)-1200-315.86 ал.5	То же С-286	1	1	
А3		12	То же	" С-256	1	1	
А3		13	"	" С-259	1	1	
А3		14	"	" С-289	2	–	
А3			"	" С-262	–	2	
А3		15	"	" С-265	2	2	
А3		16	"	" С-268	1	1	
А3		17	"	" С-271	1	1	
А3		18	"	" С-292	2	–	
А3		19	"	" С-293	4	4	
А3		20	"	" С-294	2	2	
А3		21	"	" С-242	2	2	
А3		22	"	" С-243	2	2	
А3		23	"	" С-244	2	2	
А3		24	"	" С-337	2	2	
А3		25	"	" С-245	2	2	
А3		26	"	" С-246	2	2	
А3		27	"	" С-247	2	2	
А3		28	"	" С-338	2	2	
А3		29	"	" С-248	2	2	
А3		30	"	" С-250	2	–	
А3			"	" С-251	–	2	
А3		31	"	" С-185	2	2	
А3		32	"	" С-187	1	1	

Формат	Зона	Поз.	Обозначение	Наименование	Кол. на исполнение 1 кл. зона	Кол. на исполнение 2 кл. зона	Примеч.
А3		33	А-II(III,IV)-1200-315.86 ал.5	Сетка арматурная С-275	2	2	
А3		34	То же	То же С-272	2	2	
А3		35	"	" С-221	1	1	
А3		36	"	" С-224	1	1	
А3		37	"	" С-196	1	1	
А3		38	"	" С-197	1	1	
А3		39	"	" С-186	2	2	
А3		40	"	" С-249	2	2	
А3		41	"	" С-273	2	2	
А3		61	"	" С-198	1	1	
А3		42	А-II(III,IV)-1200-315.86 ал.5	Изделие закладное МН-7	1	1	
А3		43	То же	То же МН-8	–	1	
А3			"	" МН-9	1	–	
А3		44	"	" МН-24	–	2	
Бч		62		Полоса $\frac{б10\times100\ ГОСТ103\text{-}76}{Вст3пс6\ ГОСТ535\text{-}79}$ ℓ=200	16	24	
				Детали			
Бч		45		ф6 AIII ГОСТ5781-62 ℓ=370	45	45	
Бч		46		ф14 AIII То же ℓ=2150	4	–	
Бч				ф14 AIII " ℓ=2150	–	10	
Бч		47		ф10 AIII " ℓ=600	10	20	
Бч		48	лист 15	ф14 AIII " ℓ=970	62	62	
Бч		49		ф8 AIII " ℓ=2250	8	8	
Бч		50		ф6 AIII " ℓ=900	10	10	
Бч		51		ф12 AIII " ℓ=1480	16	16	
Бч		52		ф8 AIII " ℓ=1750	4	4	
Бч		53		ф12 AIII " ℓ=1900	8	8	
Бч		54	лист 15	ф6 AIII " ℓ=730	18	18	
Бч		55		ф6 AIII " ℓ=490	9	9	
Бч		56		ф6 AI " ℓ=100	5	5	
Бч		57		ф6 AI " ℓ=180	33	33	
Бч		58		ф8 AI "	32.2 пм	32.2 пм	
Бч		59	лист 15	ф6 AIII " ℓ=1150	2	2	
Бч		60		ф12 AIII " ℓ=2100	3	3	
				Материалы			
				Бетон М 300	38.9	38.5	м³
				Бетон М 50	4.6	4.6	м³

Ведомость расхода стали на расширительную камеру, кг /начало/

Марка элемента	Изделия арматурные									
	Арматура класса									
	A I				A III					
	ГОСТ 5781-82									
	ф6	ф8		Итого	ф6	ф8	ф10	ф12	ф14	
1 кл. зона	61.3	19.3		80.6	245.7	281.0	252.4	454.2	565.1	
2 кл. зона	62.5	19.3		81.8	241.7	269.0	256.8	454.2	580.7	

/продолжение/

Марка элемента	Изделия арматурные							Изделия закладн.
	Арматура класса				Прокат марки		Всего	Арматура класса
	A III				Вст3 пс 6			A-III
	ГОСТ 5781-82				ГОСТ 103-76			ГОСТ 5781-82
	ф16	ф18	ф20	ф22	Итого	-16×60		ф8
1 кл. зона	265.3	22.6	19.5	176.4	2282.2	0.9	2363.7	2.0
2 кл. зона	265.3	22.6	19.5	176.4	2286.2	0.9	2368.9	3.6

/окончание/

Марка элемента	Изделия закладные						Общий расход
	Прокат марки					Всего	
	Вст3кп2		Вст3 пс 6				
	ГОСТ 8509-72*		ГОСТ 103-76		ГОСТ 19903-74*		
	L50×5		-10×100		-б=10		
1 кл. зона	39.6		25.6		–	67.2	2430.9
2 кл. зона	44.0		51.2		22.6	121.4	2490.3

Взам. инв. №

Подп. и дата

Инв. № подл.

Привязан

Инв. №

Нач. отд.	Даниленко		
Гл. спец.	Крадинова		
Рук. гр.	Сидорова		
Ст. инж.	Сидорова		
Исполн.	Рубцова		
Провер.	Россиева		
Н. контр.	Крадинова		

А-II(III,IV)-1200-315.86-КЖ-1

Склад материалов и оборудования отдельно стоящий заглубленный

Стадия	Лист	Листов
РП	18	

Расширительная камера
Спецификация для класса А-IV (1,2 климатические зоны)

ГОССТРОЙ СССР
ГОСХИМПРОЕКТ
Волжское отделение

Пров. 5|V-88 Коп.

Альбом 3

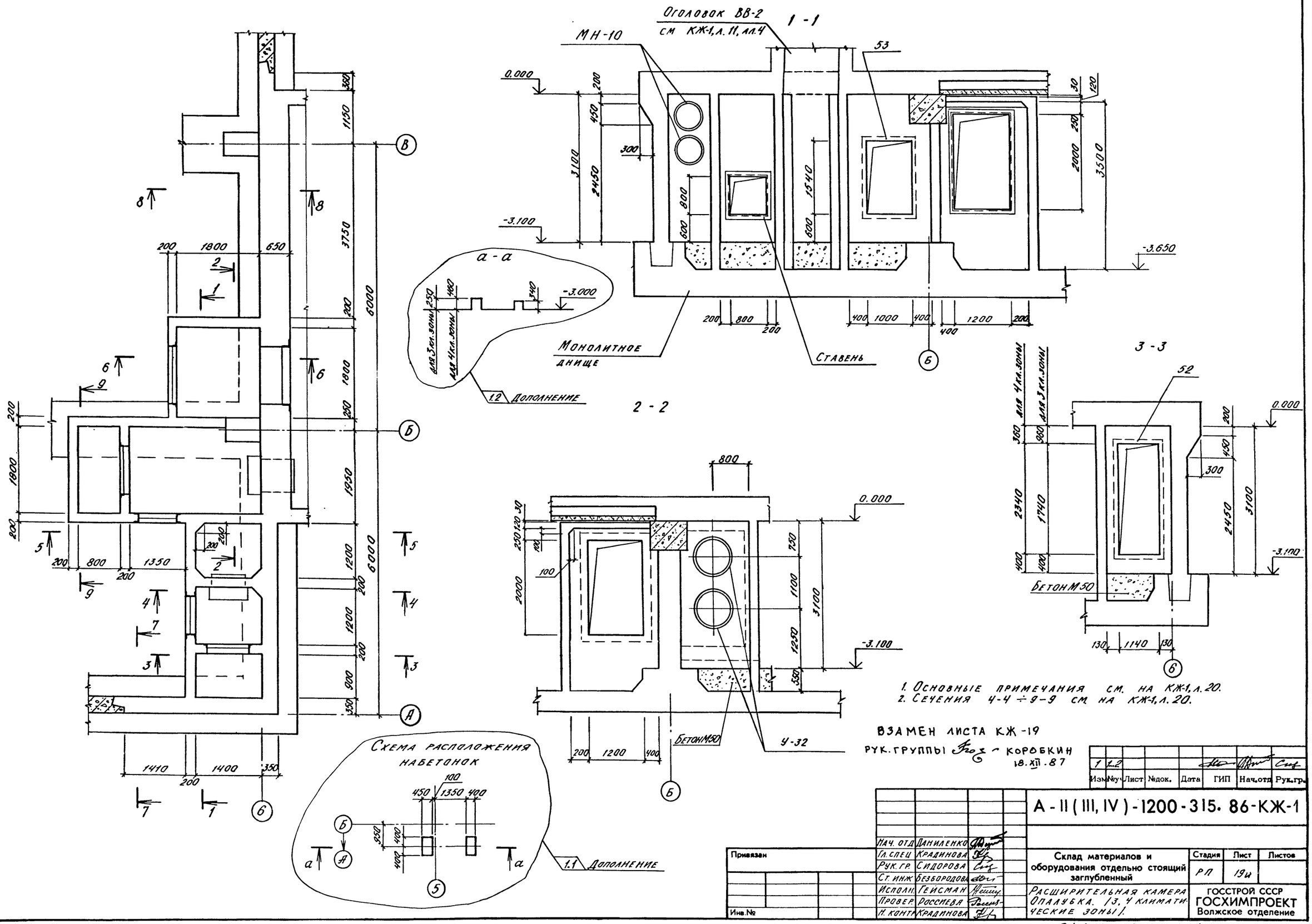

1. Основные примечания см. на КЖ-1, л. 20.
2. Сечения 4-4 ÷ 9-9 см на КЖ-1, л. 20.

ВЗАМЕН ЛИСТА КЖ-19

РУК. ГРУППЫ — КОРОБКИН 18.XII.87

Изм.	№уч.	Лист	№док.	Дата	ГИП	Нач.отд.	Рук.гр.
1	1.2						

А - II (III, IV) - 1200 - 315. 86 - КЖ-1

Нач. отд.	Даниленко	
Гл. спец.	Крадинова	
Рук. гр.	Сидорова	
Ст. инж.	Безбородова	
Исполн.	Гейсман	
Провер.	Россиева	
Н. контр.	Крадинова	

Привязан

Инв. №

Склад материалов и оборудования отдельно стоящий заглубленный

Стадия	Лист	Листов
РП	19и	

Расширительная камера Опалубка. (3, 4 климатические зоны).

ГОССТРОЙ СССР
ГОСХИМПРОЕКТ
Волжское отделение

Согласовано:
Рук. группы АР Каеньшева
Рук. группы ОВ Звонарева
Рук. группы ОВ Панченко

Инв. № подл. | Подпись и дата | Взам. инв. №

Альбом 3

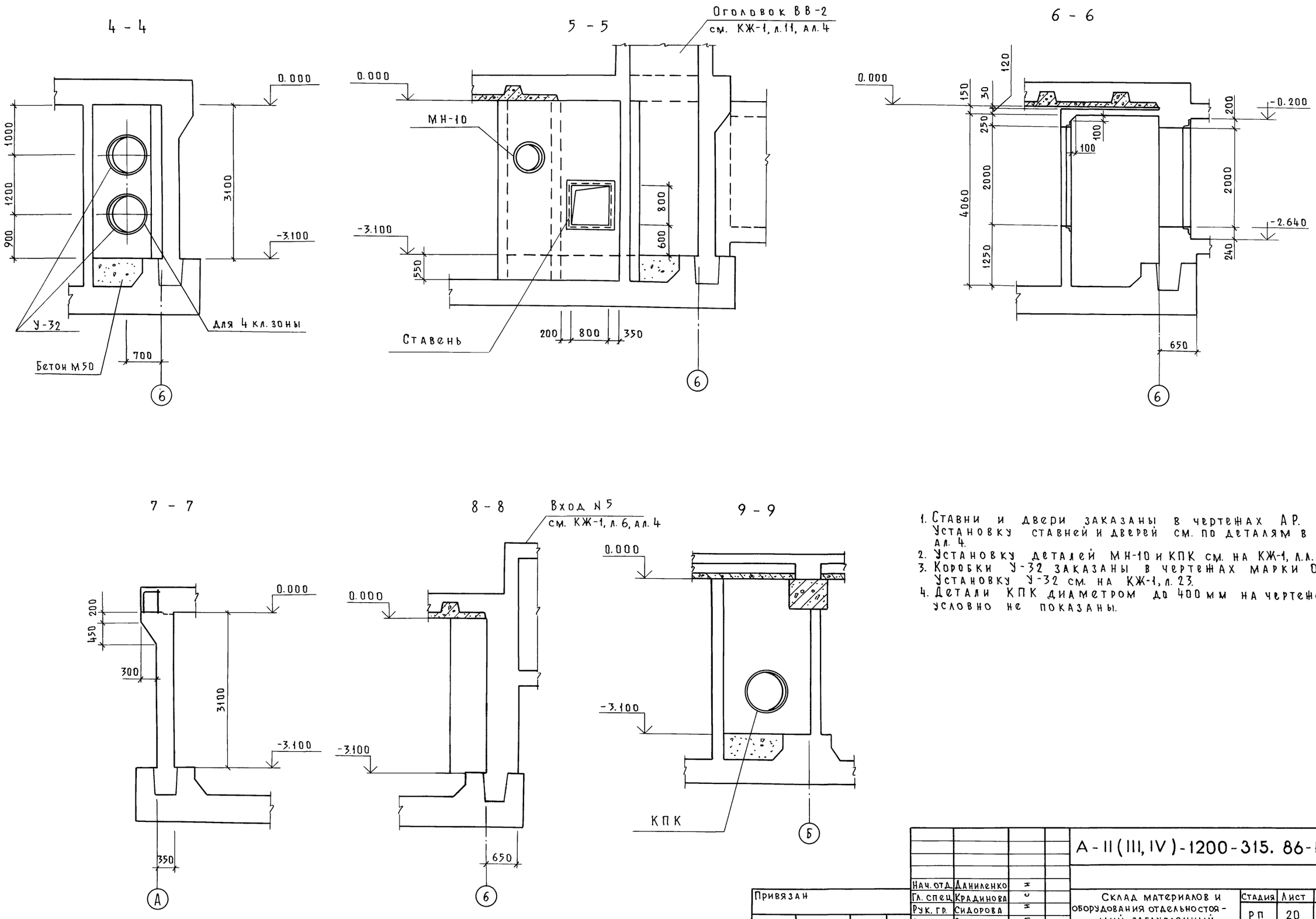

1. Ставни и двери заказаны в чертежах АР. Установку ставней и дверей см. по деталям в ал. 4.
2. Установку деталей МН-10 и КПК см. на КЖ-1, л.л. 60, 61.
3. Коробки У-32 заказаны в чертежах марки ОВ. Установку У-32 см. на КЖ-1, л. 23.
4. Детали КПК диаметром до 400 мм на чертеже условно не показаны.

Нач. отд.	Даниленко	Подписи		А-II (III, IV)-1200-315. 86-КЖ-1			
Гл. спец.	Крадинова						
Рук. гр.	Сидорова			Склад материалов и оборудования отдельностоящий заглубленный	Стадия	Лист	Листов
Ст. инж.	Безбородова				РП	20	
Исполн.	Гейсман			Расширительная камера Опалубка /3, 4 климатические зоны/	ГОССТРОЙ СССР ГОСХИМПРОЕКТ Волжское отделение		
Провер.	Россиева						
Н. контр.	Крадинова						

Привязан

Инв. №

Согласовано:
Рук. группы АР Кленышева
Рук. группы ОВ Звонарева
Подписи

Взам. инв. N

Подп. и дата

Инв. N подл.

СФ 692-02 22

Пров. 5/V 88 Коп.

Альбом 3

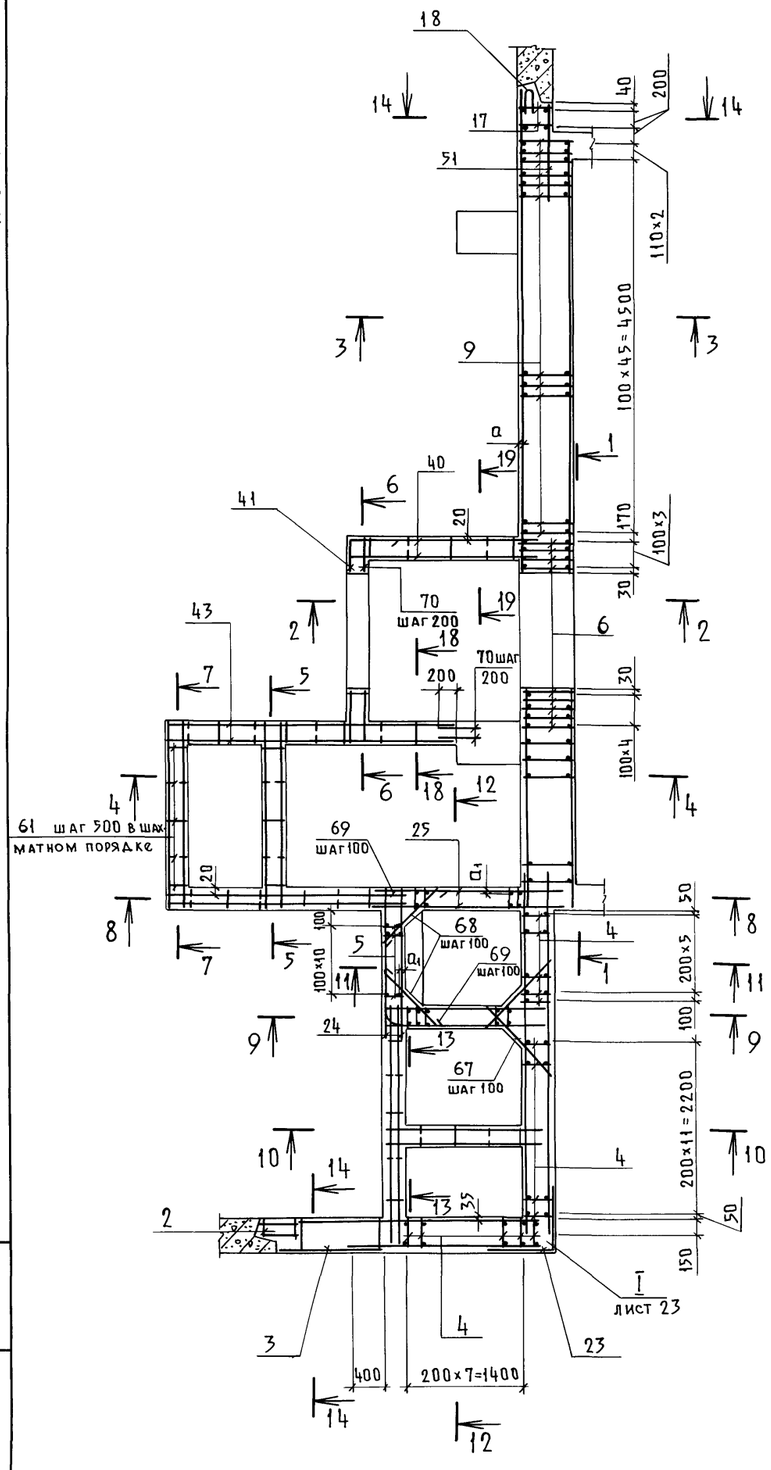

1 - 1

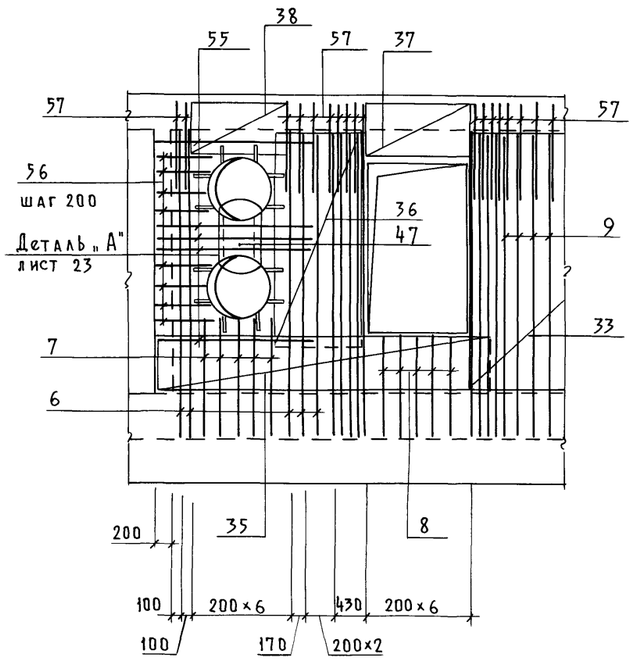

2 - 2

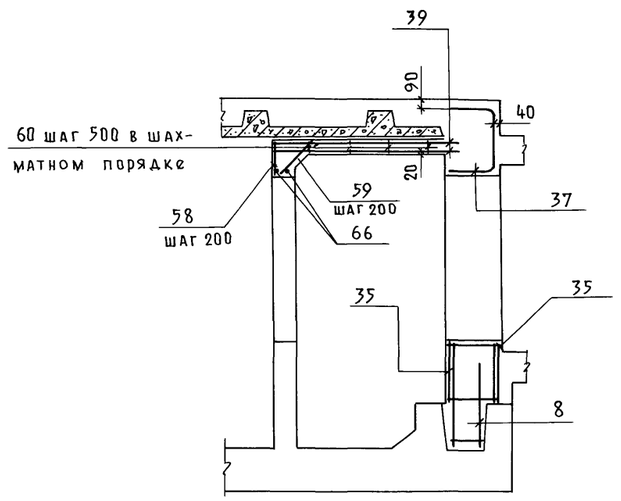

3 - 3

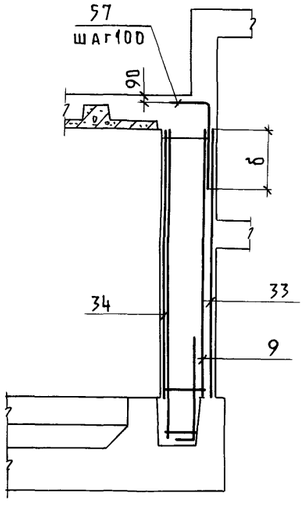

4 - 4

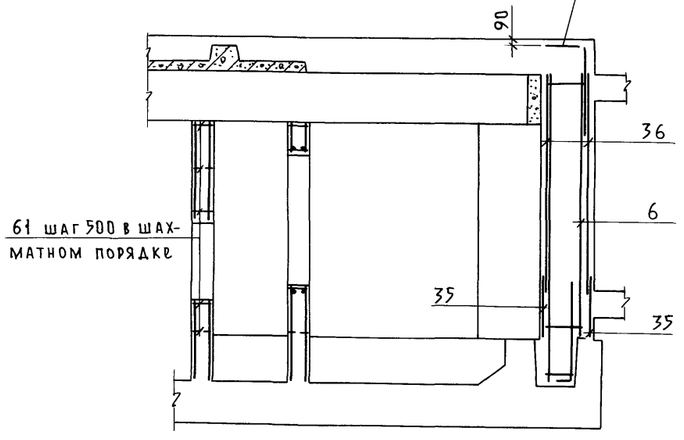

5 - 5

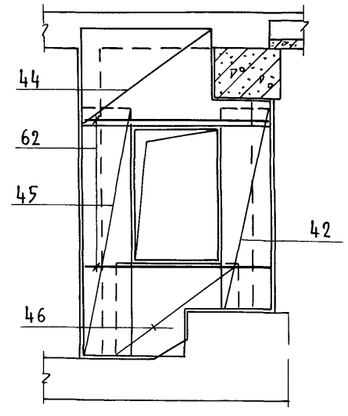

18 - 18

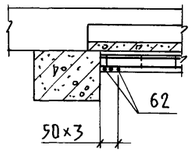

Класс сооружения	Размеры, мм		
	a	a_1	б
А-II	40	45	750
А-III	35	40	600
А-IV	35	30	450

1. Армирование перекрытия на сечениях условно не показано.
2. Ведомость деталей см. КЖ-1, л. 23.

Привязан

Инв. №

Нач. отд.	Даниленко	
Гл. спец.	Крадинова	
Рук. гр.	Сидорова	
Ст. инж.	Безбородова	
Исполн.	Гейсман	
Провер.	Россиева	
Н. контр.	Крадинова	

Подписи

А-II(III,IV)-1200-315.86-КЖ-1

Склад материалов и оборудования отдельно стоящий заглубленный

Стадия	Лист	Листов
РП	21	

Расширительная камера. Армирование (3,4 климатические зоны)

ГОССТРОЙ СССР
ГОСХИМПРОЕКТ
Волжское отделение

СФ 692-02 23

Инв.№ подл. | Подп. и дата | Взам. инв.№

Пров. Даниленко 5/V-88

Коп.

Альбом 3

6 - 6

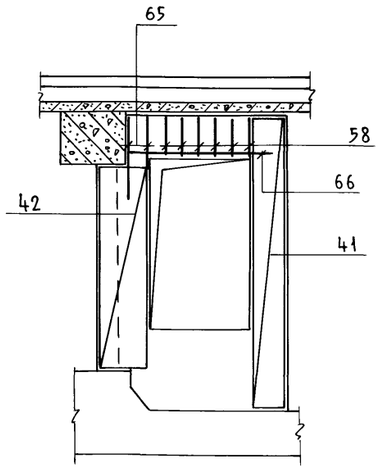

7 - 7

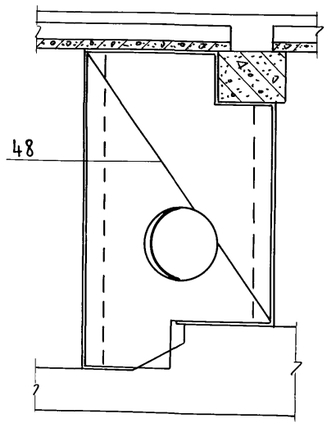

8 - 8

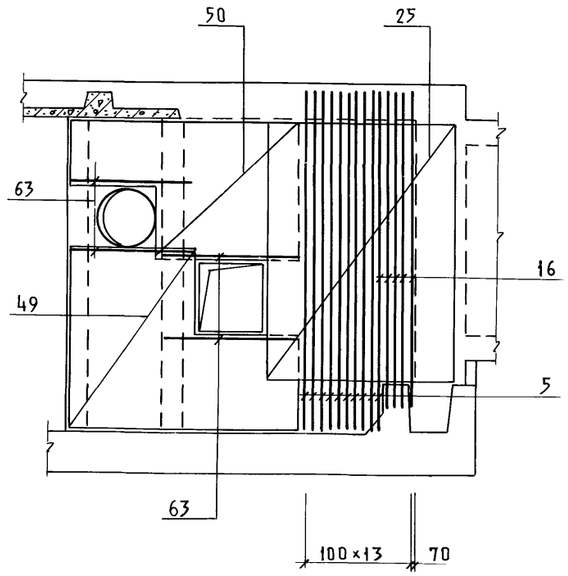

9 - 9

3 климатическая зона

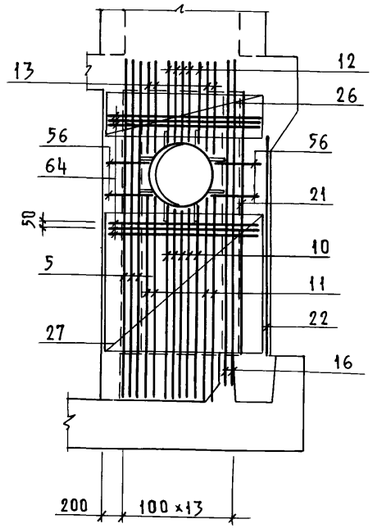

9 - 9

4 климатическая зона

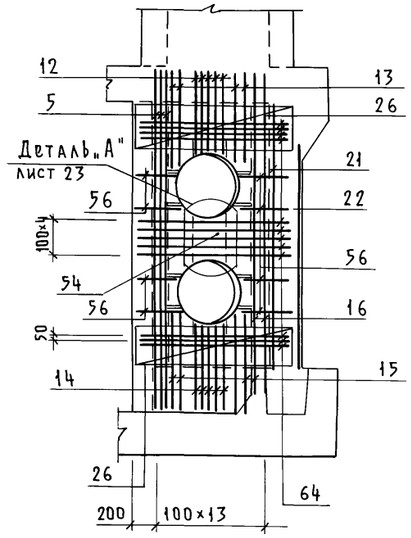

10 - 10

3 климатическая зона

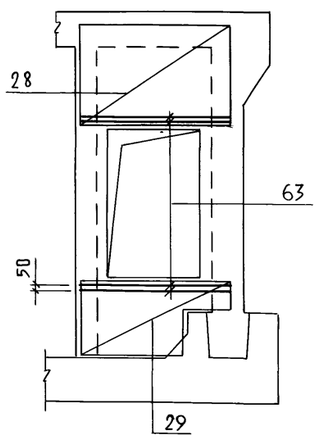

10 - 10

4 климатическая зона

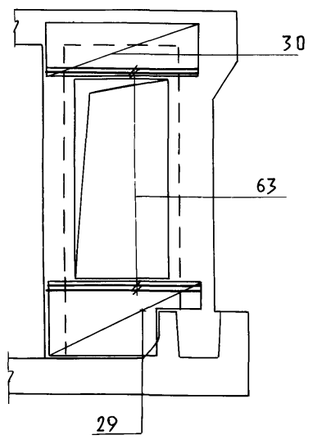

11 - 11

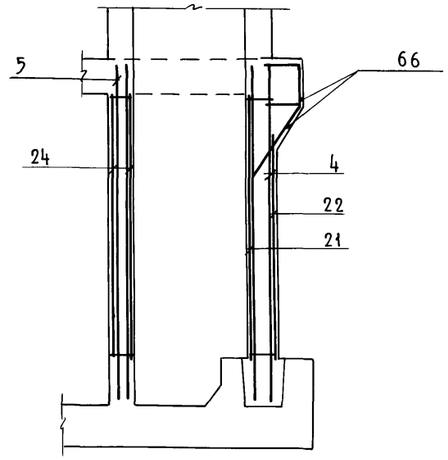

Привязан				
Инв. №				
Нач. отд.	Даниленко			
Гл. спец.	Крадинова			
Рук. гр.	Сидорова			
Ст. инж.	Безбородова			
Исполн.	Гейсман			
Провер.	Россиева			
Н. контр.	Крадинова			

А - II (III, IV) - 1200 - 315.86 - КЖ - 1

Склад материалов и оборудования отдельно стоящий заглубленный	Стадия	Лист	Листов
	РП	22	
Расширительная камера. Армирование. /3,4 климатические зоны/.	ГОССТРОЙ СССР ГОСХИМПРОЕКТ Волжское отделение		

СФ 692-02 24

Взам. инв. № | Подп. и дата | Инв. № подл.

Пров. Дойч 5/V-88 Коп. Таш

Альбом 3

12 - 12

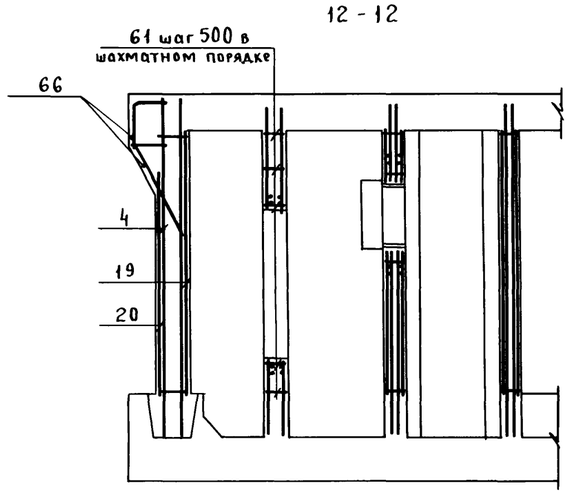

14 - 14

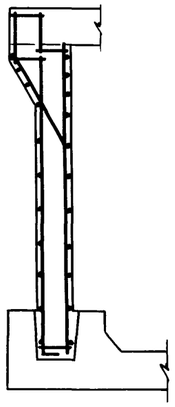

Деталь установки коробки У-32

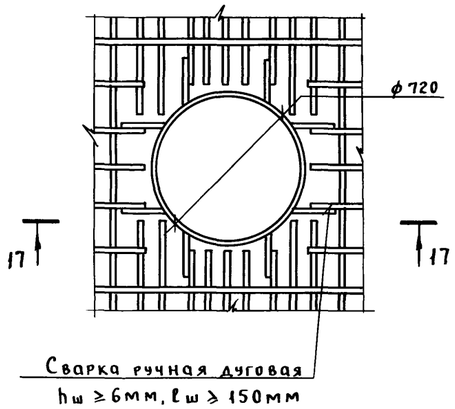

Ведомость деталей

Поз.	Эскиз
	А-II, А-III, А-IV
58	330 400
65	600 400
	А-II
69	700 700
57	1120 300
	А-III
57	880 300
69	700 700
	А-IV
57	680 300
69	550 550

13 - 13

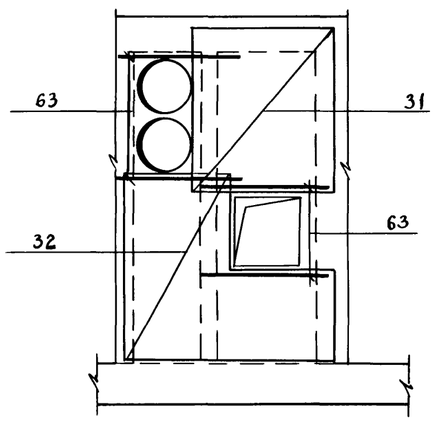

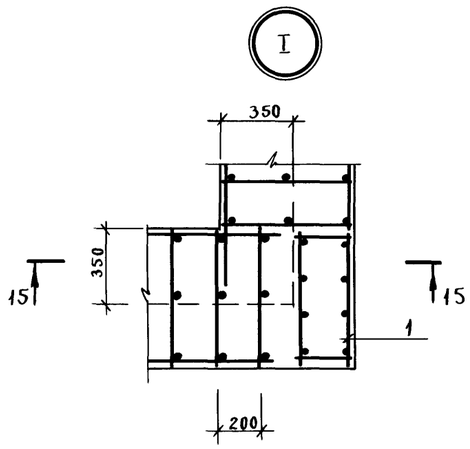

15 - 15

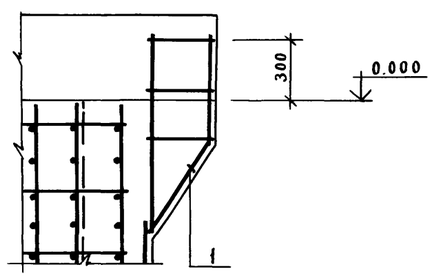

19 - 19

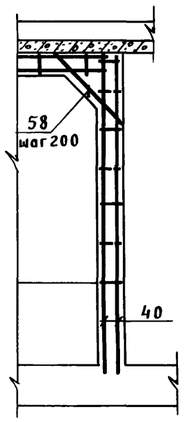

17 - 17

Деталь „А"

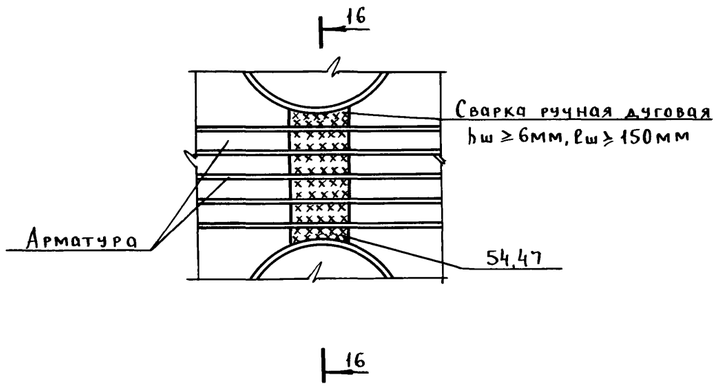

16 - 16

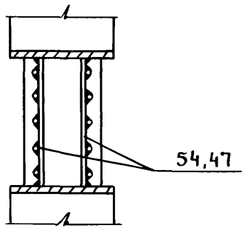

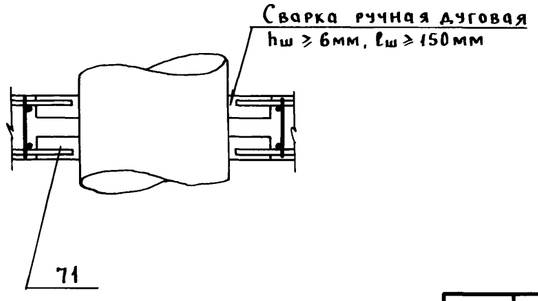

Нач.от.	Даниленко	подп.		А-II(III, IV) - 1200 - 315, 86 - КЖ-1	
Гл.сп.	Крадинова	"			
Рук.гр.	Сидорова	"		Склад материалов и оборудования отдельно стоящий заглубленный	Стадия: РП; Лист: 23; Листов:
Ст.ин.	Безбородова	"			
Исп.	Гейсман	"		Расширительная камера Армирование (3,4 климатические зоны).	ГОССТРОЙ СССР ГОСХИМПРОЕКТ Волжское отделение
Пров.	Россиева	"			
Н.кон.	Крадинова	"			

Привязан

Инв.№

Инв.№ подл. | Подпись и дата | Взам. инв.№

пров. Дайе - 61v - 88 коп. Хомяков

Альбом 3

Формат	Зона	Поз.	Обозначение	Наименование	Кол-во на исполн. 3 кл. зона	Кол-во на исполн. 4 кл. зона	Примеч.
				Сборочные единицы			
А4		1	У-01-01/80, в. 5	Каркас пространственный КП-99	1	1	
А4		2	То же	То же КП-100	1	1	
А3		3	А-II(III,IV)-1200-315.86 ал.5	" КП-121	1	1	
А3		4	А-II(III,IV)-1200-315.86 ал.5	Каркас плоский КР-116	28	28	
А3		5	То же	То же КР-120	23	23	
А3		6	"	" КР-195	14	14	
А3		7	"	" КР-198	5	5	
А3		8	"	" КР-201	5	5	
А3		9	"	" КР-204	48	48	
А3		10	"	" КР-123	5	—	
А3		11	"	" КР-132	4	—	
А3		12	"	" КР-191	5	9	
А3		13	"	" КР-207	4	4	
А3		14	"	" КР-143	—	5	
А4		15	"	" КР-146	—	4	
А3		16	"	" КР-192	7	7	
А4		17	У-01-01/80, в. 2	" КР-3	2	2	
А4		18	У-01-01/80, в. 5	Сетка арматурная С-115	1	1	
А3		19	А-II(III,IV)-1200-315.86 ал.5	То же С-219	1	1	
А3		20	То же	" С-222	1	1	
А3		21	"	" С-225	1	1	
А3		22	"	" С-188	1	1	
А3		23	"	" С-189	1	1	
А3		24	"	" С-121	2	2	
А3		25	"	" С-127	2	2	
А3		26	"	" С-146	2	4	
А3		27	"	" С-173	2	—	
А3		28	"	" С-250	2	—	
А3		29	"	" С-185	2	2	
А3		30	"	" С-251	—	2	
А3		31	"	" С-252	2	2	
А3		32	"	" С-184	2	2	
А3		33	"	" С-254	1	1	
А3		34	"	" С-257	1	1	
А3		35	"	" С-260	2	2	
А3		36	"	" С-263	2	2	
А3		37	"	" С-266	1	1	
А3		38	"	" С-269	1	1	
А3		39	"	" С-272	2	2	
А3		40	А-II(III,IV)-1200-315.86 ал.5	Сетка арматурная С-186	2	2	
А3		41	То же	То же С-187	1	1	
А3		42	"	" С-275	4	4	
А3		43	"	" С-276	2	2	
А3		44	"	" С-277	2	2	
А3		45	"	" С-178	2	2	
А3		46	"	" С-179	2	2	
А3		48	"	" С-180	2	2	
А3		49	"	" С-183	2	2	
А3		50	"	" С-282	2	2	
А3		51	"	" С-284	1	1	
А3		52	А-II(III,IV)-1200-315.86 ал.5	Изделие закладное МН-9	1	—	
А3			То же	То же МН-8	—	1	
А3		53	"	" МН-14	1	1	
Б4		71		Полоса $\frac{Б10\times100\ ГОСТ103\text{-}76}{Вст3пс6\ ГОСТ535\text{-}79}$ ℓ=200	40	48	1.6 кг
А3		54	А-II(III,IV)-1200-315.86 ал.5	Изделие закладное МН-24	—	2	
А3		47	То же	То же МН-16	2	2	
				Детали			
Б4		55		ф 25 А III ГОСТ 5781-82 ℓ=2150	10	10	8,3 кг
Б4		56		ф 16 А III То же ℓ=600	24	32	0,9 кг
Б4		57	лист 23	ф 25 А III " ℓ=1420	62	62	5.5 кг
Б4		58	То же	ф 6 А III " ℓ=730	17	17	0.2 кг
Б4		59		ф 6 А III " ℓ=490	10	10	0.1 кг
Б4		60		ф 6 А I " ℓ=100	10	10	0.02 кг
Б4		61		ф 6 А I " ℓ=180	114	114	0.1 кг
Б4		62		ф 12 А III " ℓ=2150	7	7	1.9 кг
Б4		63		ф 12 А III " ℓ=1740	24	24	1.4 кг
Б4		64		ф 25 А III " ℓ=1900	12	24	7.3 кг
Б4		65	лист 23	ф 6 А III " ℓ=1000	2	2	0.2 кг
Б4		66		ф 8 А I "	16.3 п.м	16.3 п.м	0.4 кг
Б4		67		ф 18 А III " ℓ=980	74	74	2.0 кг
Б4		68		ф 18 А III " ℓ=800	64	64	1.6 кг
Б4		69	лист 23	ф 18 А III " ℓ=1400	64	64	2.8 кг
Б4		70		ф 6 А III " ℓ=370	37	37	0.1 кг
				Материалы			
				Бетон М300	38.3	37.7	м³
				Бетон М50	4.9	4.9	м³

Ведомость расхода стали на расширительную камеру, кг (начало)

Марка элемента	Изделия арматурные									
	Арматура класса									
	А-I				А-III					
	ГОСТ 5781-82									
	ф6	ф8	ф10	Итого	ф6	ф8	ф10	ф12	ф14	ф16
3 кл. зона	53.3	41.9	51.0	146.2	234.9	359.7	40.3	846.0	353.9	453.8
4 кл. зона	53.3	41.9	44.0	139.2	230.9	351.7	40.3	835.2	353.9	453.8

(продолжение)

Марка элемента	Изделия арматурные								Изделия закладные	
	Арматура класса					Прокат марки		Всего	Арматура класса	
	А-III					ВСт3сп5			А-III	
	ГОСТ 5781-82					ГОСТ 103-76			ГОСТ 5781-82	
	ф18	ф20	ф25	ф22	Итого	-18×75			ф8	
3 кл. зона	1108.6	10.4	2295.3	228.3	5931.4	1.6		5933.0	3.0	
4 кл. зона	1108.6	10.4	2383.1	228.3	5996.2	1.6		5997.8	3.4	

(окончание)

Марка элемента	Изделия закладные							Общий расход
	Прокат марки						Всего	
	Вст3кп2		ВСт3пс6					
	ГОСТ 8509-72*		ГОСТ 103-76		ГОСТ 19903-74*			
	∠50×5		-10×100		-δ=10			
3 кл. зона	42.6		64.0		17.8		127.4	6206.6
4 кл. зона	47.0		76.8		40.4		167.6	6304.6

Взам. инв. №

Подпись и дата

Инв. № подл.

Привязан

Инв. №

Нач. отд.	Даниленко	подп.
Гл. сп.	Крадинова	"
Рук. гр.	Сидорова	"
Ст. ин.	Безбородова	"
Испол.	Безбородова	"
Пров.	Россиева	"
Н. кон.	Крадинова	"

А-II(III,IV)-1200-315.86-КЖ-1

Склад материалов и оборудования отдельно стоящий заглубленный

Стадия	Лист	Листов
РП	24	

Расширительная камера. Спецификация для класса А-II (3,4 климатические зоны)

ГОССТРОЙ СССР ГОСХИМПРОЕКТ Волжское отделение

пров. Дойц - 6/V-88 кон. Хоменко

Альбом 3

Формат	Зона	Поз.	Обозначение	Наименование	Кол-во на исполн. 3кл. зона	Кол-во на исполн. 4кл. зона	Примеч.
				Сборочные единицы			
А4		1	У-01-01/80, в.5	Каркас пространственный КП-99	1	1	
А4		2	То же	То же КП-100	1	1	
А3		3	А-II(III,IV)-1200-315.86 ал.5	" КП-122	1	1	
А3		4	А-II(III,IV)-1200-315.86 ал.5	Каркас плоский КР-117	28	28	
А3		5	То же	То же КР-121	23	23	
А3		6	"	" КР-195	14	14	
А3		7	"	" КР-198	5	5	
А3		8	"	" КР-201	5	5	
А3		9	"	" КР-222	48	48	
А3		10	"	" КР-128	5	—	
А3		11	"	" КР-134	4	—	
А3		12	"	" КР-233	5	9	
А3		13	"	" КР-236	4	4	
А3		14	"	" КР-144	—	5	
А4		15	"	" КР-189	—	4	
А3		16	"	" КР-193	7	7	
А4		17	У-01-01/80, в.2	" КР-6	2	2	
А4		18	У-01-01/80, в.5	Сетка арматурная С-115	1	1	
А3		19	А-II(III,IV)-1200-315.86 ал.5	То же С-220	1	1	
А3		20	То же	" С-223	1	1	
А3		21	"	" С-190	1	1	
А3		22	"	" С-194	1	1	
А3		23	"	" С-195	1	1	
А3		24	"	" С-122	2	2	
А3		25	"	" С-136	2	2	
А3		26	"	" С-171	2	4	
А3		27	"	" С-174	2	—	
А3		28	"	" С-250	2	—	
А3		29	"	" С-185	2	2	
А3		30	"	" С-251	—	2	
А3		31	"	" С-252	2	2	
А3		32	"	" С-184	2	2	
А3		33	"	" С-255	1	1	
А3		34	"	" С-258	1	1	
А3		35	"	" С-261	2	2	
А3		36	"	" С-264	2	2	
А3		37	"	" С-267	1	1	
А3		38	"	" С-270	1	1	
А3		39	"	" С-272	2	2	

Формат	Зона	Поз.	Обозначение	Наименование	Кол-во на исполн. 3кл. зона	Кол-во на исполн. 4кл. зона	Примеч.
А3		40	А-II(III,IV)-1200-315.86 ал.5	Сетка арматурная С-186	2	2	
А3		41	То же	То же С-187	1	1	
А3		42	"	" С-275	4	4	
А3		43	"	" С-276	2	2	
А3		44	"	" С-277	2	2	
А3		45	"	" С-178	2	2	
А3		46	"	" С-179	2	2	
А3		48	"	" С-180	2	2	
А3		49	"	" С-183	2	2	
А3		50	"	" С-282	2	2	
А3		51	"	" С-285	1	1	
А3		52	А-II(III,IV)-1200-315.86 ал.5	Изделие закладное МН-9	1	—	
А3			То же	То же МН-8	—	1	
А3		53	"	" МН-14	1	1	
Б4		71		Полоса $\frac{Б\ 10\times100\ ГОСТ\ 103-76}{ВСт3пс6\ ГОСТ\ 535-79^{*}}$ $l=200$	40	48	1,6 кг
А3		54	А-II(III,IV)-1200-315.86 ал.5	Изделие закладное МН-24	—	2	
А3		47	То же	То же МН-16	2	2	
				Детали			
Б4		55		ф20 А III ГОСТ 5781-82 $l=2050$	10	10	5,1 кг
Б4		56		ф12 А III То же $l=600$	24	32	0,5 кг
Б4		57	лист 23	ф20 А III " $l=1180$	62	62	2,9 кг
Б4		58	То же	ф6 А III " $l=730$	17	17	0,2 кг
Б4		59		ф6 А III " $l=490$	10	10	0,1 кг
Б4		60		ф6 А I " $l=100$	10	10	0,02 кг
Б4		61		ф6 А I " $l=180$	114	114	0,1 кг
Б4		62		ф12 А III " $l=2150$	7	7	1,9 кг
Б4		63		ф12 А III " $l=1740$	24	24	1,5 кг
Б4		64		ф22 А III " $l=1900$	12	—	5,7 кг
Б4				ф25 А III " $l=1900$	—	24	7,3 кг
Б4		65	лист 23	ф6 А III " $l=1000$	2	2	0,2 кг
Б4		66		ф8 А I "	16,3 п.м.	16,3 п.м.	0,4 кг
Б4		67		ф16 А III " $l=980$	74	74	1,5 кг
Б4		68		ф16 А III " $l=800$	64	64	1,3 кг
Б4		69	лист 23	ф16 А III " $l=1400$	64	64	2,2 кг
Б4		70		ф6 А III " $l=370$	37	37	0,1 кг
				Материалы			
				Бетон М300	37,4	36,7	$м^3$
				Бетон М50	5,0	5,0	$м^3$

Ведомость расхода стали на расширительную камеру, кг (начало)

Марка элемента	Изделия арматурные									
	Арматура класса									
	А-I				А-III					
	ГОСТ 5781-82									
	ф6	ф8		Итого	ф6	ф8	ф10	ф12	ф14	ф16
3 кл. зона	72.5	46.5		121.0	251.2	326.1	163.1	859.8	7.3	1091.3
4 кл. зона	72.5	43.5		116.0	247.2	318.1	155.3	859.8	7.3	1031.3

(продолжение)

Марка элемента	Изделия арматурные								Изделия закладные	
	Арматура класса							Всего	Арматура класса	
	А-III								А-III	
	ГОСТ 5781-82								ГОСТ 5781-82	
	ф20	ф22	ф25	ф18			Итого		ф8	
3 кл. зона	1308.2	269.9	—	22.9				4299.8	3.0	
4 кл. зона	1308.2	201.5	175.2	22.9				4326.8	3.4	

(окончание)

Марка элемента	Изделия закладные							Общий расход
	Прокат марки						Всего	
	ВСт3кп2		ВСт3пс6					
	ГОСТ 8509-72*		ГОСТ 103-76		ГОСТ 19903-74*			
	∠50×5		-10×100		-δ=10			
3 кл. зона	42.6		64.0		17.8		127.4	4548.8
4 кл. зона	47.0		76.8		40.4		167.6	4610.4

Взам. инв. №

Подпись и дата

Инв. № подл.

Привязан

Инв. №

Нач. отд.	Даниленко	подп.
Гл. сп.	Крадинова	"
Рук. гр.	Сидорова	"
Ст. ин.	Безбородова	"
Испол.	Безбородова	"
Пров.	Россиева	"
Н. конт.	Крадинова	"

А-II(III,IV)-1200-315.86-КЖ-1

Склад материалов и оборудования отдельно стоящий заглубленный

Стадия	Лист	Листов
РП	25	

Расширительная камера
Спецификация для класса А-III
(3,4 климатические зоны)

ГОССТРОЙ СССР
ГОСХИМПРОЕКТ
Волжское отделение

пров. Дойя 6/V-88 коп. Хоменко.

СФ 692-02 27

Альбом 3

Формат	Зона	Поз.	Обозначение	Наименование	Кол-во на исполн. 3 кл. зона	Кол-во на исполн. 4 кл. зона	Примеч.
				Сборочные единицы			
А4		1	У-01-01/80, в. 5	Каркас пространственный КП-99	1	1	
А4		2	То же	То же КП-100	1	1	
А3		3	А-II(III,IV)-1200-315.86 ал. 5	" КП-123	1	1	
А3		4	А-II(III,IV)-1200-315.86 ал. 5	Каркас плоский КР-119	28	28	
А3		5	То же	То же КР-122	23	23	
А3		6	"	" КР-195	14	14	
А3		7	"	" КР-198	5	5	
А3		8	"	" КР-201	5	5	
А3		9	"	" КР-252	48	48	
А3		10	"	" КР-131	5	–	
А3		11	"	" КР-135	4	–	
А3		12	"	" КР-253	5	9	
А3		13	"	" КР-254	4	4	
А3		14	"	" КР-145	–	5	
А4		15	"	" КР-190	–	4	
А3		16	"	" КР-194	7	7	
А4		17	У-01-01/80, в. 2	" КР-5	2	2	
А4		18	У-01-01/80. в. 5	Сетка арматурная С-115	1	1	
А3		19	А-II(III,IV)-1200-315.86 ал. 5	То же С-221	1	1	
А3		20	То же	" С-224	1	1	
А3		21	"	" С-196	1	1	
А3		22	"	" С-197	1	1	
А3		23	"	" С-198	1	1	
А3		24	"	" С-126	2	2	
А3		25	"	" С-140	2	2	
А3		26	"	" С-172	2	4	
А3		27	"	" С-177	2	–	
А3		28	"	" С-250	2	–	
А3		29	"	" С-185	2	2	
А3		30	"	" С-251	–	2	
А3		31	"	" С-252	2	2	
А3		32	"	" С-184	2	2	
А3		33	"	" С-256	1	1	
А3		34	"	" С-259	1	1	
А3		35	"	" С-262	2	2	
А3		36	"	" С-265	2	2	
А3		37	"	" С-268	1	1	
А3		38	"	" С-271	1	1	
А3		39	"	" С-272	2	2	
А3		40	А-II(III,IV)-1200-315.86 ал. 5	Сетка арматурная С-186	2	2	
А3		41	То же	То же С-187	1	1	
А3		42	"	" С-275	4	4	
А3		43	"	" С-276	2	2	
А3		44	"	" С-277	2	2	
А3		45	"	" С-178	2	2	
А3		46	"	" С-179	2	2	
А3		48	"	" С-180	2	2	
А3		49	"	" С-183	2	2	
А3		50	"	" С-282	2	2	
А3		51	"	" С-286	1	1	
А3		52	А-II(III,IV)-1200-315.86 ал. 5	Изделие закладное МН-9	1	–	
А3			То же	То же МН-8	–	1	
А3		53	"	" МН-14	1	1	
Б4		71		Б10=100 ГОСТ 103-76 Полоса ВСт3пс6 ГОСТ 535-79 ×ℓ=200	40	48	1.6 кг
А3		54	А-II(III,IV)-1200-315.86 ал. 5	Изделие закладное МН-24	–	2	
А3		47	То же	То же МН-16	2	2	
				Детали			
Б4		55		ф14 А III ГОСТ 5781-82 ℓ=2000	10	10	2.4 кг
Б4		56		ф10 А III То же ℓ=600	24	32	0.4 кг
Б4		57	лист 23	ф14 А III " ℓ=980	62	62	1.2 кг
Б4		58	то же	ф6 А III " ℓ=730	17	17	0.2 кг
Б4		59		ф6 А III " ℓ=490	10	10	0.1 кг
Б4		60		ф6 А I " ℓ=100	10	10	0.02 кг
Б4		61		ф6 А I " ℓ=180	114	114	0.1 кг
Б4		62		ф12 А III " ℓ=2150	7	7	1.9 кг
Б4		63		ф12 А III " ℓ=1740	24	24	1.5 кг
Б4		64		ф16 А III " ℓ=1900	12	–	3.0 кг
Б4				ф18 А III " ℓ=1900	–	24	3.8 кг
Б4		65	лист 23	ф6 А III " ℓ=1000	2	2	0.2 кг
Б4		66		ф8 А I "	16.3 п.м.	16.3 п.м.	0.4 кг
Б4		67		ф12 А III " ℓ=980	74	74	0.9 кг
Б4		68		ф12 А III " ℓ=800	64	64	0.7 кг
Б4		69	лист 23	ф12 А III " ℓ=1400	64	64	1.0 кг
Б4		70		ф6 А III " ℓ=370	37	37	0.1 кг
				Материалы			
				Бетон М300	38.4	37.8	м³
				Бетон М50	6.1	6.1	м³

Ведомость расхода стали на расширительную камеру, кг (начало)

Марка элемента	Изделия арматурные									
	Арматура класса									
	А-I				А-III					
	ГОСТ 5781-82									
	ф6	ф8		Итого	ф6	ф8	ф10	ф12	ф14	ф16
3 кл. зона	92.1	13.1		105.2	359.5	259.1	286.6	926.1	580.3	301.3
4 кл. зона	89.7	13.1		102.8	349.3	259.1	286.6	894.1	580.3	265.3

(продолжение)

Марка элемента	Изделия арматурные							Изделия закладные		
	Арматура класса				Прокат марки		Всего	Арматура класса		
	А-III				ВСт3сп5			А III		
	ГОСТ 5781-82				ГОСТ 103-76			ГОСТ 5781-82		
	ф18	ф20		Итого	-16×60			ф8		
3 кл. зона	22.6	19.5		2755.0	0.9		2755.9	3.0		
4 кл. зона	113.8	19.5		2768.0	0.9		2768.9	3.4		

(окончание)

Марка элемента	Изделия закладные							Общий расход
	Прокат марки						Всего	
	ВСт3кп2		ВСт3пс6					
	ГОСТ 8509-72*		ГОСТ 103-76		ГОСТ 19903-74*			
	∠50×5		-10×100		-δ=10			
3 кл. зона	42.6		64.0		17.8		127.4	2988.5
4 кл. зона	47.0		76.8		40.4		167.6	3039.3

Инв. № подл. | Подпись и дата | Взам. инв. №

Привязан

Инв. №

Нач. отд.	Даниленко	подп.
Гл. сп.	Крадинова	"
Рук. гр.	Сидорова	"
Ст. ин.	Безбородова	"
Исп.	Безбородова	"
Пров.	Россиева	"
Н. кон.	Крадинова	"

А-II(III, IV)-1200-315.86-КЖ-1

Склад материалов и оборудования отдельно стоящий заглубленный

Стадия	Лист	Листов
РП	26	

Расширительная камера
Спецификация для класса А-IV (3,4 климатические зоны)

ГОССТРОЙ СССР
ГОСХИМПРОЕКТ
Волжское отделение

пров. Долин 6/V-88 коп. Хоменко.

Альбом 3

Опалубка

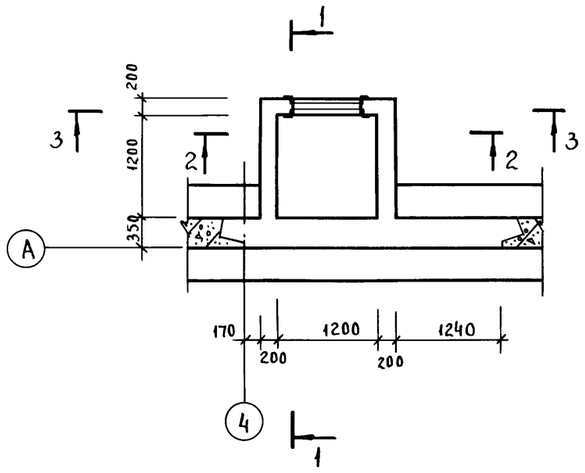

1-1

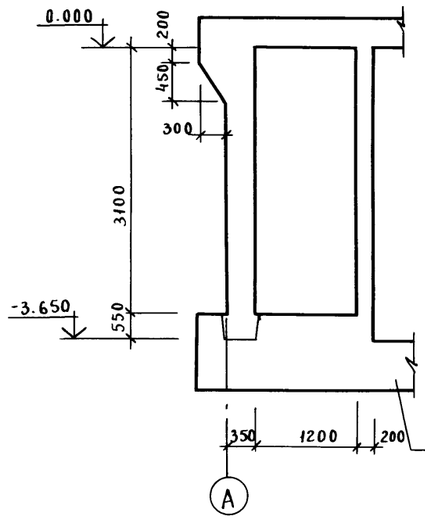

2-2

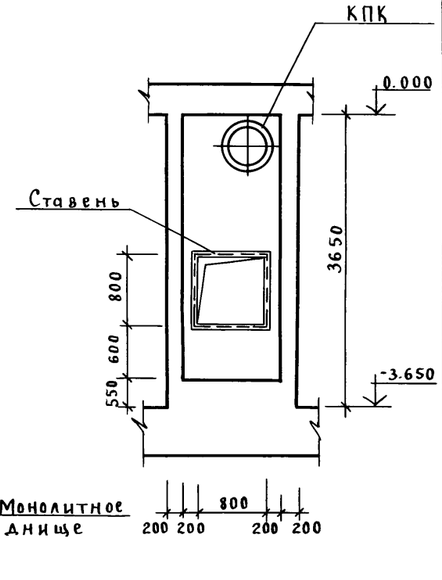

Армирование

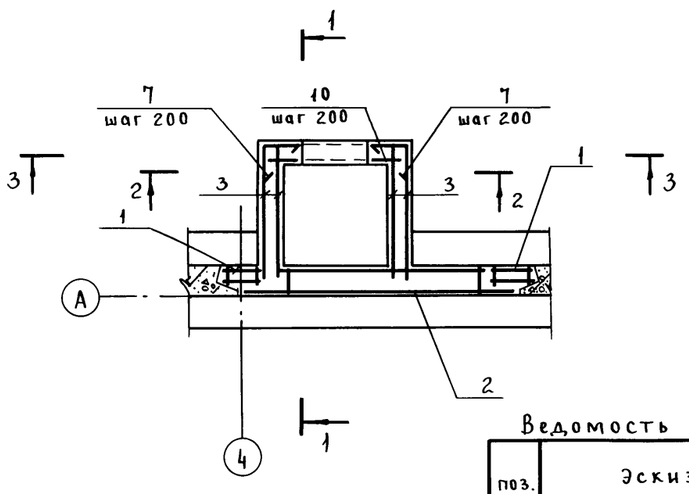

1-1

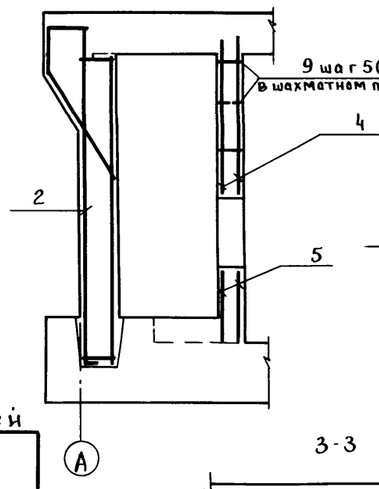

2-2

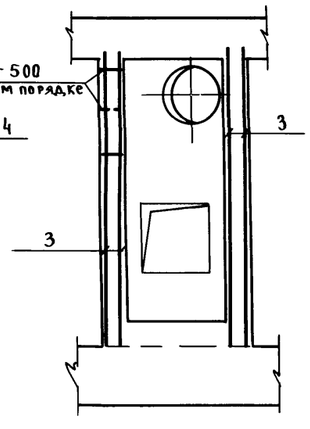

3-3

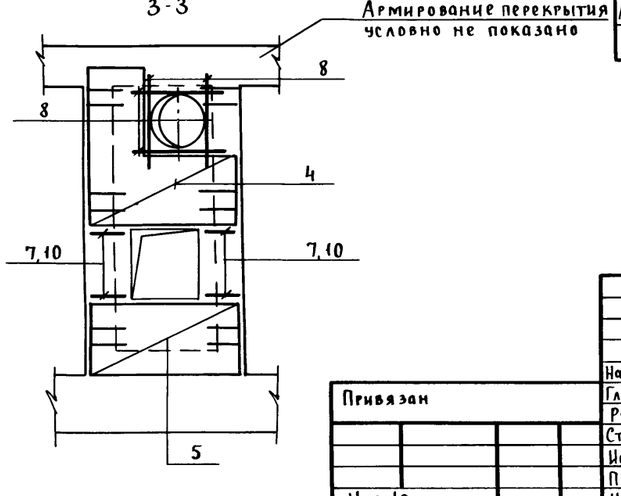

Ведомость деталей

поз.	Эскиз
7	500 / 500

Спецификация расширительной камеры по ряду А.

Формат	Зона	Поз.	Обозначение	Наименование	Кол.	Примеч.
				Общие данные		
				Сборочные единицы		
А4		1	У-01-01/80. в 5	Каркас пространственный КП-100	2	
А3		3	А-II(III,IV)-1200-315.86 ал. 5	Сетка арматурная С-334	4	
А3		4	То же	То же С-335	2	
А3		5	"	" С-336	2	
				Детали		
				Арматурный стержень		
				ГОСТ 5781-82		
Б4		7	лист 27	ф 6 А III ℓ = 1000	32	0.2 кг
Б4		8		ф 12 А III ℓ = 1400	8	1.2 кг
Б4		9		ф 6 А I ℓ = 180	40	0.04 кг
Б4		10		ф 6 А III ℓ = 380	10	0.1 кг
				Материалы		
				Бетон М300	8.2	м³
				Переменные данные		
				А-II		
				Сборочные единицы		
А3		2	А-II(III,IV)-1200-315.86 ал. 5	Каркас пространственный КП-129	1	
				А-III		
				Сборочные единицы		
А3		2	А-II(III,IV)-1200-315.86 ал. 5	Каркас пространственный КП-130	1	
				А-IV		
				Сборочные единицы		
А3		2	А-II(III,IV)-1200-315.86 ал. 5	Каркас пространственный КП-131	1	

1. КПК заложить по чертежам КЖ-1 листы 60,61.
2. Ставни заказаны в чертежах марки АР. Установку ставней см. по деталям в альбоме 4.
3. Детали КПК диаметром до 400 мм на чертеже условно не показаны.

Ведомость расхода стали на расширительную камеру по ряду А, кг.

Класс сооружения	Изделия арматурные															Всего
	Арматура класса											Прокат марки				
	АI	А III										В Ст 3 сп 5				
	ГОСТ 5781-82											ГОСТ 103-76				
	ф6	ф6	ф8	ф10	ф12	ф16	ф18	ф20	ф22	ф25	Итого	-18×75	-16×60		Итого	
А-II	7.4	68.4	50.8	—	227.9	45.6	—	—	104.7	277.4	782.2	3.2	—		3.2	785.4
А-III	7.4	94.8	—	119.0	56.4	45.6	62.5	170.4	—	—	556.1	—	1.8		1.8	557.9
А-IV	7.4	94.9	—	61.2	56.4	200.6	—	—	—	—	420.5	—	—			420.5

пров. Фомя 6/V-88 коп. Хомяко

Согласовано:
Рук. гр. АР Каеньшева
Рук. гр. ОВ Звонарева
Взам. инв. №
Подпись и дата
Инв. № подл.

Привязан
Инв. №

Нач. от.	Даниленко	подп.
Гл. сп.	Крадинова	"
Рук. гр.	Сидорова	"
Ст. ин.	Сидорова	"
Исп.	Антипова	"
Пров.	Кондратьева	"
Н. кон.	Крадинова	"

А-II(III, IV) - 1200 - 315.86 - КЖ-1

Склад материалов и оборудования отдельно стоящий заглубленный

Стадия	Лист	Листов
РП	27	

Расширительная камера по ряду А.

ГОССТРОЙ СССР
ГОСХИМПРОЕКТ
Волжское отделение

Альбом 3

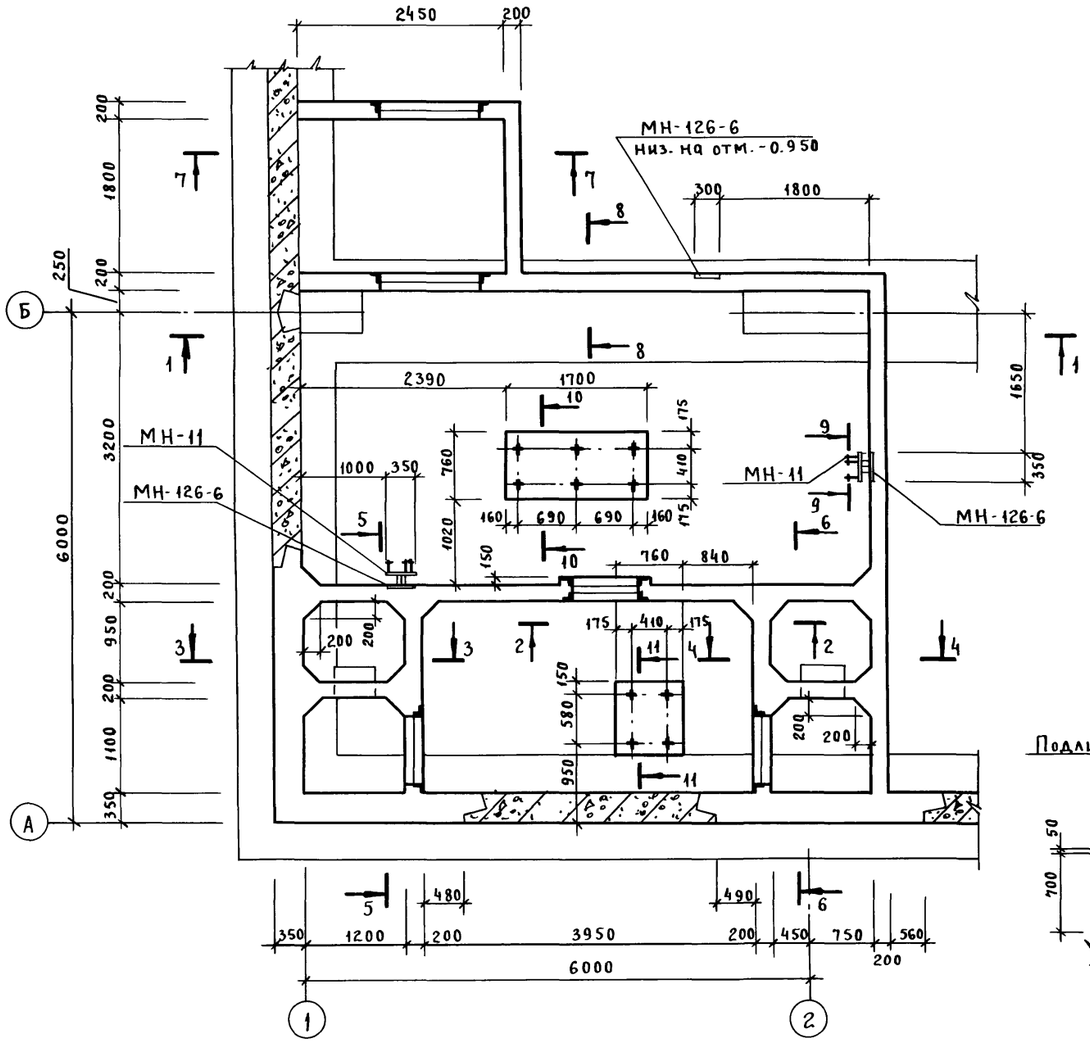

2-2

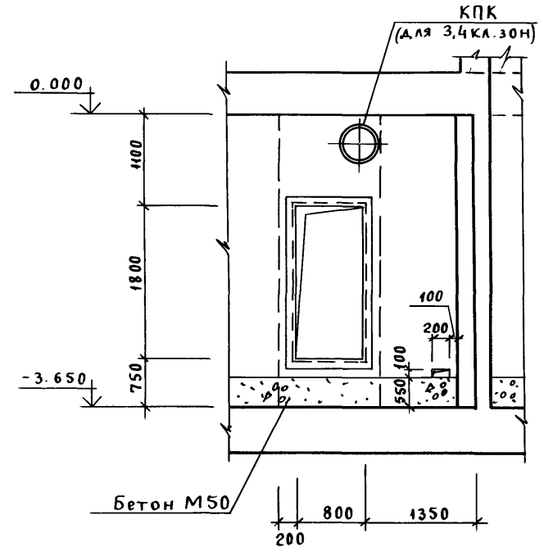

3-3

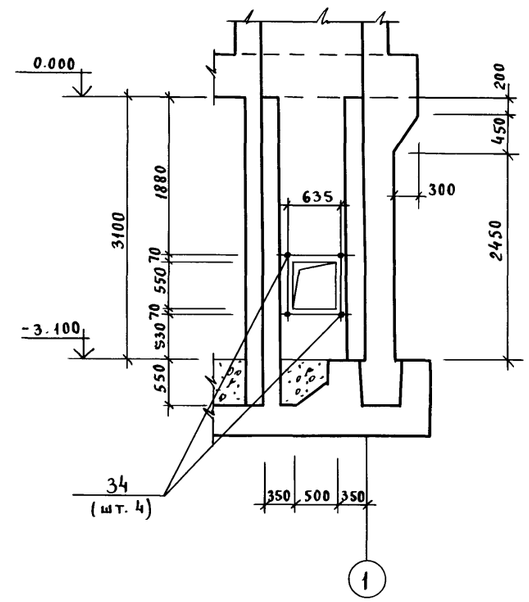

10-10

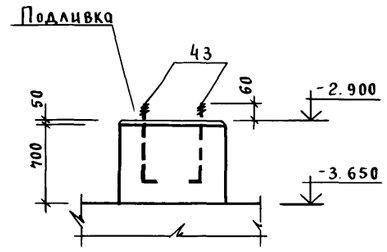

1. Ставни и двери заказаны в чертежах марки АР, Установку ставней и дверей см. по деталям в ал. 4.
2. Установку деталей КПК и МН-10 см. на КЖ-1, л.л. 60, 61.
3. Детали КПК диаметром до 400 мм на чертеже условно не показаны.

1-1

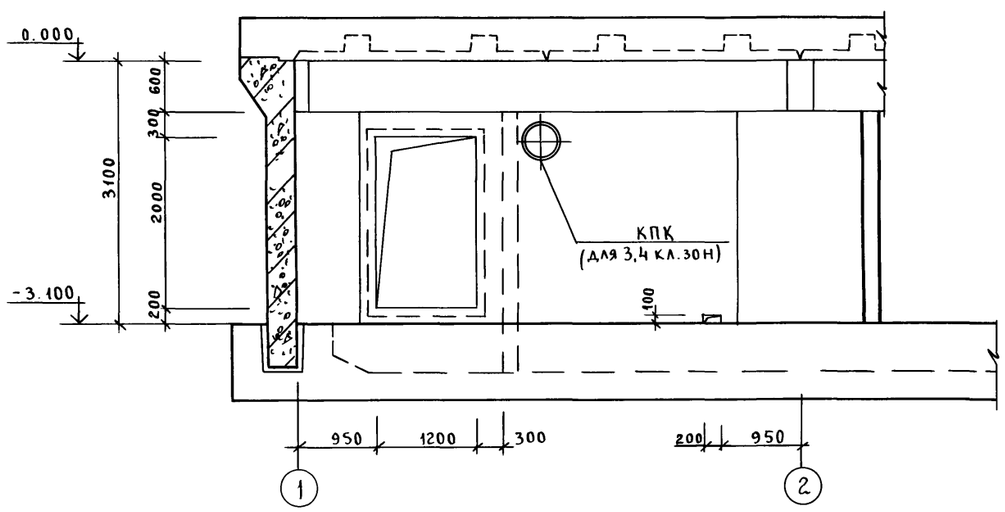

11-11

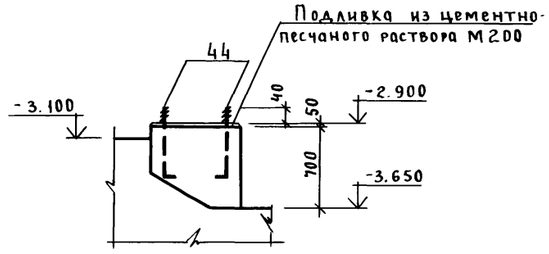

Нач. от.	Даниленко	подп.		А-II(III, IV) - 1200 - 315.86 - КЖ-1			
Гл. сп.	Крадинова	"					
Рук. гр.	Сидорова	"		Склад материалов и оборудования отдельно стоящий заглубленный	Стадия	Лист	Листов
Ст. ин.	Сидорова	"			РП	28	
Исп.	Недожогина	"		Расширительные камеры ДЭС. Опалубка.	ГОССТРОЙ СССР ГОСХИМПРОЕКТ Волжское отделение		
Пров.	Россиева	"					
Н. кон.	Крадинова	"					

Привязан

Инв. №

Согласовано:

Рук. гр. АР	Каенышева	подп.
Рук. гр. ОВ	Звонарева	"
Рук. гр. ЭТО	Сарычева	"

Гл. спец. ТЭО Холопцев

Инв. № подл. | Подпись и дата | Взам. инв. №

пров. Доан 6/V-88. кон. Хомется.

СФ 692-02 30

Альбом 3

4 - 4

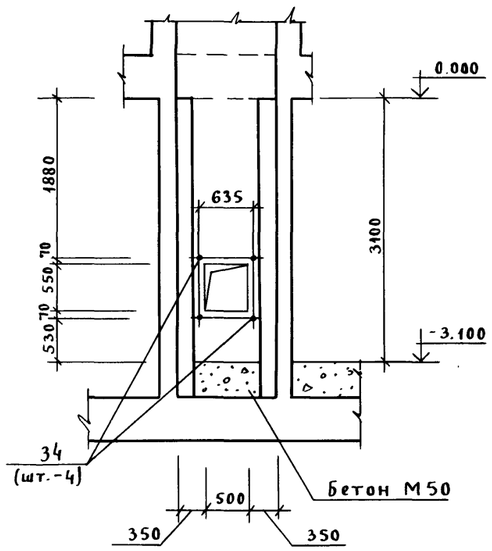

5 - 5

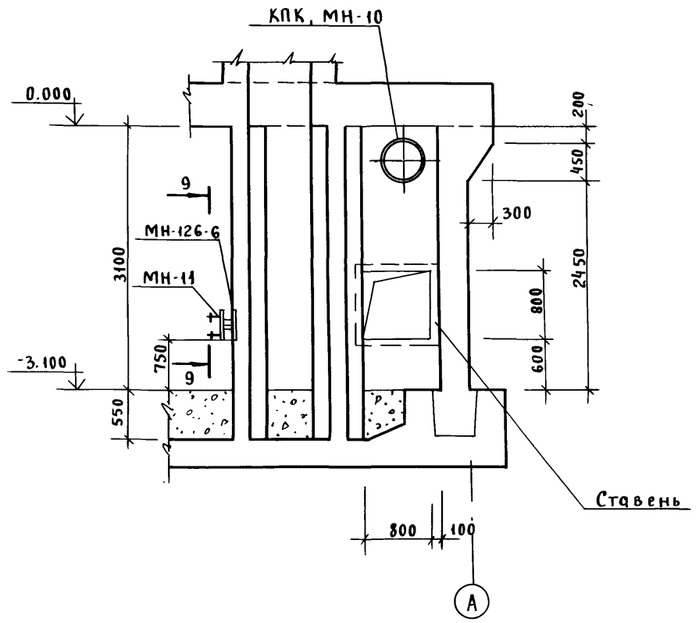

6 - 6

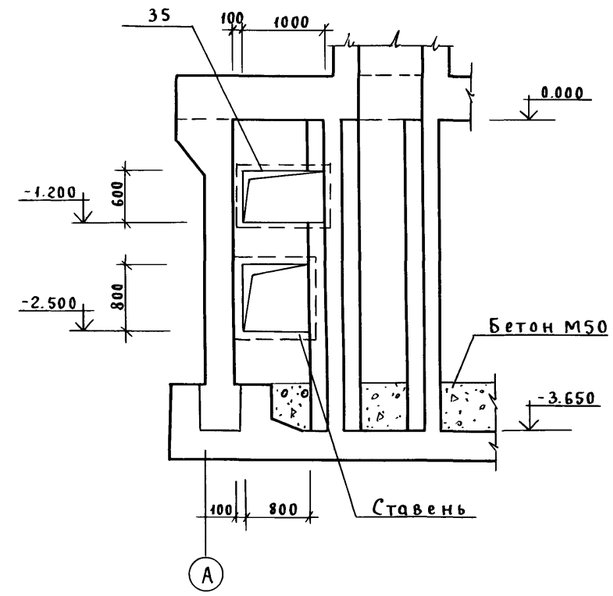

7 - 7

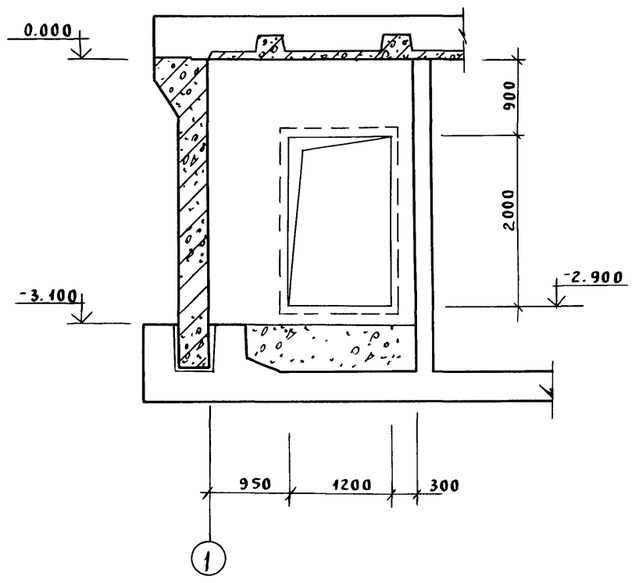

8 - 8

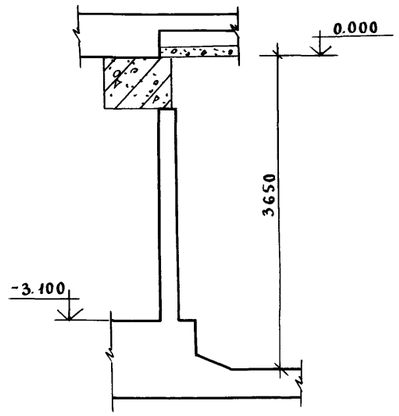

9 - 9

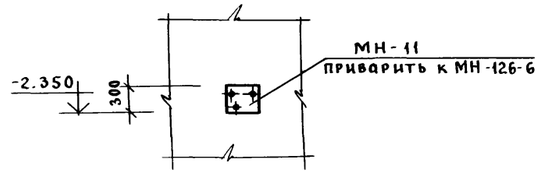

				А-II(III, IV) - 1200 - 315.86 - КЖ-1			
Привязан	Нач.отд.	Даниленко	подп.				
	Гл.сп.	Крадинова	"	Склад материалов и оборудования отдельно стоящий заглубленный	Стадия	Лист	Листов
	Рук.гр.	Сидорова	"		РП	29	
	Ст.ин.	Сидорова	"				
	Исп.	Недожогина	"	Расширительные камеры ДЭС. Опалубка.	ГОССТРОЙ СССР ГОСХИМПРОЕКТ Волжское отделение		
	Пров.	Россиева	"				
Инв.№	Н.кон.	Крадинова	"				

Инв.№ подл. | Подпись и дата | Взам.инв.№

пров. [signature] 6/V-88 коп. Хоменко.

Альбом 3

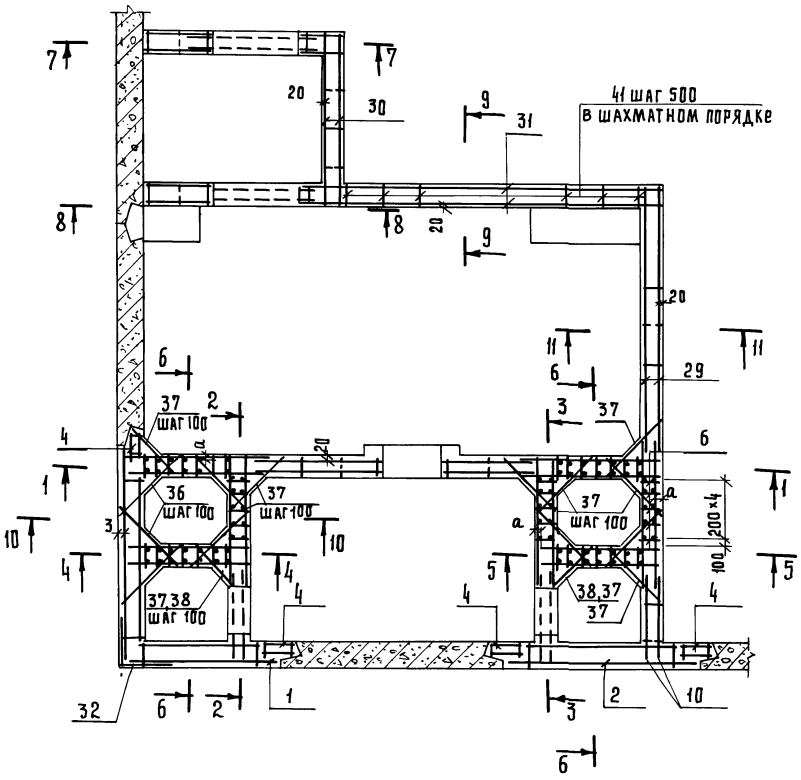

1 - 1

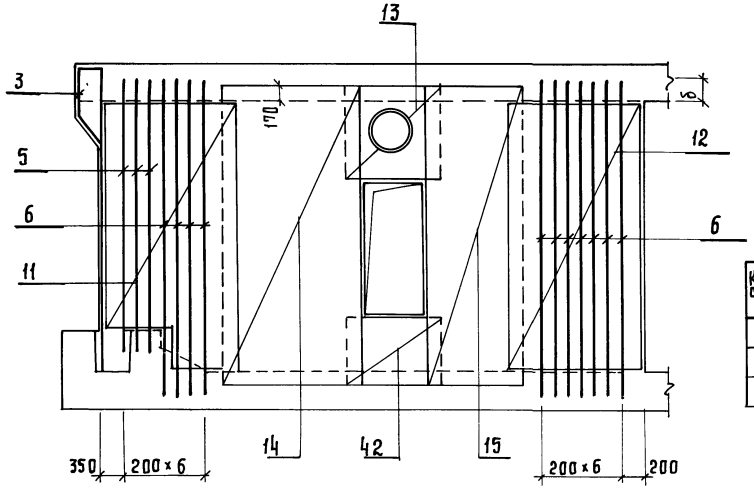

2 - 2

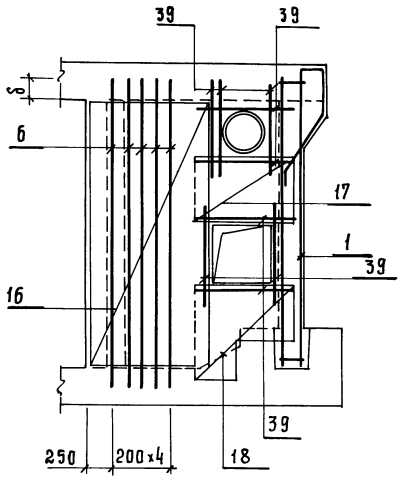

3 - 3

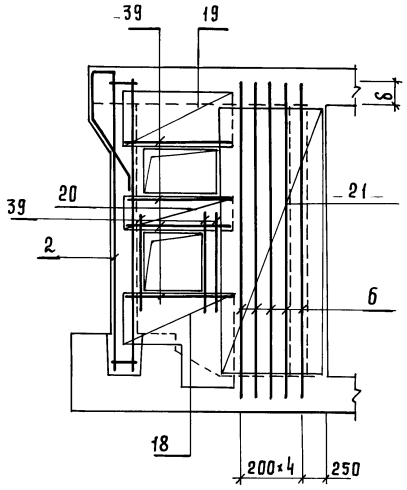

4 - 4

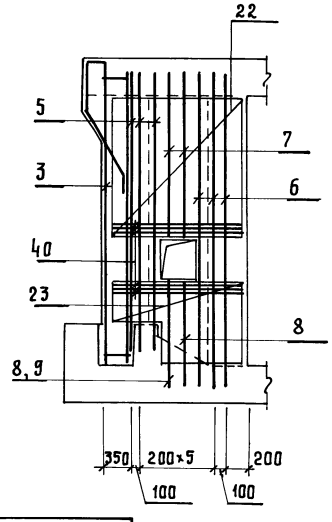

5 - 5

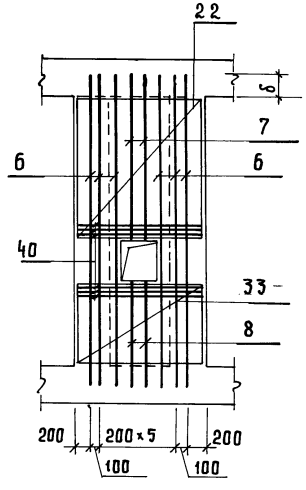

Класс сооружения	Размеры, мм		
	а	б	
А-II	40	340	
А-III	35	280	
А-IV	30	230	

1. Сечения 6-6÷11-11 разработаны на л. 31

Нач. отд.	Даниленко	Подпись	А-II (III, IV)-1200-315. 86-КЖ-1		
Гл. спец.	Крадинова	-"-	Склад материалов и оборудования отдельно стоящий заглубленный	Стадия	Лист	Листов
Рук. гр.	Сидорова	-"-		РП	30	
Ст. инж.	Безбородова	-"-	Расширительные камеры ДЭС. Армирование.	Госстрой СССР ГОСХИМПРОЕКТ Волжское отделение		
Исполн.	Безбородова	-"-				
Провер.	Россиева	-"-				
Н. контр.	Крадинова	-"-				

Привязан

Инв. №

Инв. № подл. | Подпись и дата | Взам. инв. №

проб. 13.5.88, коп. 2 ов

6 - 6

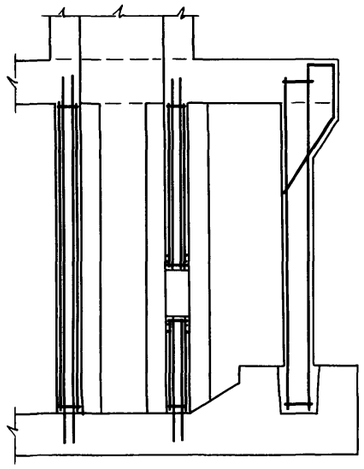

8 - 8

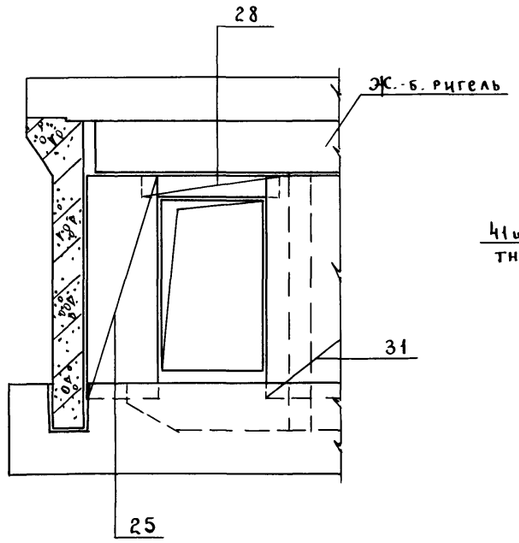

9 - 9

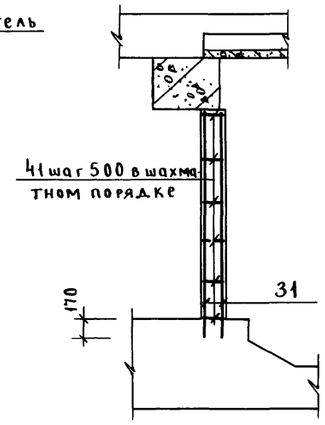

7 - 7

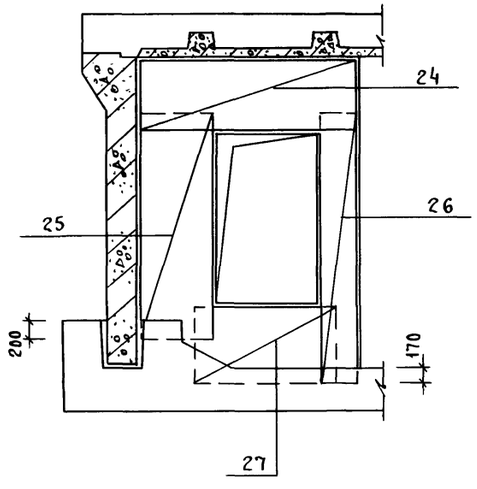

10 - 10

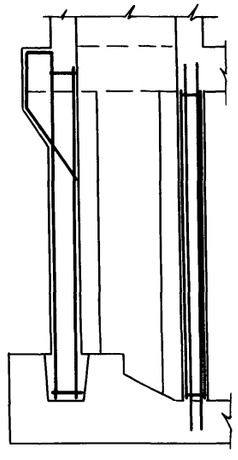

11 - 11

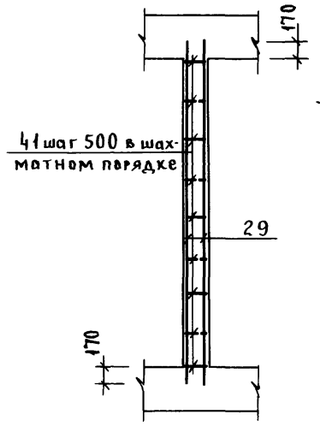

Ведомость расхода стали, на расширительную камеру ДЭС, кг (начало)

Класс сооружения	Изделия арматурные									
	Арматура класса									
	А-I				А-III					
	ГОСТ 5781-82									
	ф6	ф8		Итого	ф6	ф8	ф10	ф12	ф14	ф16
А-II	21.0	75.6		96.6	310.0	301.6	50.2	339.2	308.6	1870.9
А-III	21.0	72.8		93.8	310.0	297.3	278.2	225.6	1375.8	45.6
А-IV	61.6	—		61.6	310.0	437.3	850.0	—	—	181.2

(продолжение)

Класс сооружения	Изделия арматурные					Изделия закладные				
	Арматура класса				Всего	Арматура класса			Прокат марки	
	А-III					А-III			ВСт3кп2	
	ГОСТ 5781-82					ГОСТ 5781-82			ГОСТ 8509-72*	
	ф18	ф22		Итого		ф8	ф12	Итого	∠50х5	
А-II	—	269,2		3449,7	3646,3	1,2	1,8	3,0	16,6	
А-III	169,6	—		2702,1	2795,9	1,2	1,8	3,0	16,6	
А-IV	—	—		1778,5	1840,1	1,2	1,8	3,0	16,6	

(окончание)

Класс сооружения	Изделия закладные						Общий расход,
	Прокат марки					Всего	
	Вст3кп2						
	ГОСТ 82-70*		ГОСТ 19903-74*				
	-300х6		δ=8	δ=10	Итого		
А-II	10.4		17.1	2.4	19.5	49.5	3595.8
А-III	10.4		17.1	2.4	19.5	49.5	2845.4
А-IV	10.4		17.1	2.4	19.5	49.5	1889.6

Нач.от.	Даниленко	подп.	
Гл.сп.	Крадинова	"	
Рук.гр.	Сидорова	"	
Ст.ин.	Безбородова	"	
Исп.	Безбородова	"	
Пров.	Россиева	"	
Н.кон.	Крадинова	"	

Привязан

Инв.№

А-II(III, IV) - 1200 - 315.86 - КЖ-1

Склад материалов и оборудования отдельно стоящий заглубленный

Стадия	Лист	Листов
РП	31	

Расширительные камеры ДЭС. Армирование.

ГОССТРОЙ СССР ГОСХИМПРОЕКТ Волжское отделение

Инв.№ подл. | Подпись и дата | Взам.инв.№

пров. [signature] 6/V-88.

коп. Хоменко.

СФ 692-02 33

Альбом 3

Формат	Зона	Поз.	Обозначение	Наименование	Класс сооружения А-II	А-III	А-IV	Примеч.
				Общие данные				
				Сборочные единицы				
А3		1	А-II(III,IV)-1200-315.86 ал.5	Каркас пространственный КП-124	1	–	–	
А3			То же	То же КП-125	–	1	–	
А3			"	" КП-126	–	–	1	
А3		2	"	" КП-146	1	–	–	
А3			"	" КП-147	–	1	–	
А3			"	" КП-148	–	–	1	
А3		3	"	" КП-149	1	–	–	
А3			"	" КП-150	–	1	–	
А3			"	" КП-151	–	–	1	
А4		4	У-01-01/80, в.5	" КП-100	4	4	4	
А3		5	А-II(III,IV)-1200-315.86 ал.5	Каркас плоский КР-278	6	–	–	
А3			То же	То же КР-279	–	6	–	
А3			"	" КР-280	–	–	6	
А3		6	"	" КР-281	35	–	–	
А3			"	" КР-282	–	35	–	
А3			"	" КР-283	–	–	35	
А3		7	"	" КР-284	4	–	–	
А3			"	" КР-285	–	4	–	
А3			"	" КР-286	–	–	4	
А3		8	"	" КР-287	3	–	–	
А3			"	" КР-288	–	4	–	
А3			"	" КР-289	–	–	4	
А3		9		" КР-290	1	–	–	
А3		10	А-II(III,IV)-1200-315.86 ал.5	Сетка арматурная С-332	2	2	2	
А3		11	То же	То же С-274	2	–	–	
А3			"	" С-278	–	2	–	
А3			"	" С-279	–	–	2	
А3		12	"	" С-281	2	–	–	
А3			"	" С-283	–	2	–	
А3			"	" С-295	–	–	2	

Формат	Зона	Поз.	Обозначение	Наименование	Класс сооружения А-II	А-III	А-IV	Примеч.
А3		14	А-II(III,IV)-1200-315.86 ал.5	Сетка арматурная С-298	2	2	2	
А3		15	То же	То же С-299	2	2	2	
А3		16	"	" С-300	2	–	–	
А3			"	" С-301	–	2	–	
А3			"	" С-302	–	–	2	
А3		17	"	" С-303	2	2	2	
А3		18	"	" С-304	4	4	4	
А3		19	"	" С-305	2	2	2	
А3		20	"	" С-306	2	2	2	
А3		21	"	" С-307	2	–	–	
А3			"	" С-308	–	2	–	
А3			"	" С-309	–	–	2	
А3		22	"	" С-310	4	–	–	
А3			"	" С-311	–	4	–	
А3			"	" С-312	–	–	4	
А3		23	"	" С-313	2	–	–	
А3			"	" С-314	–	2	–	
А3			"	" С-315	–	–	2	
А3		24	"	" С-322	2	2	2	
А3		25	"	" С-323	4	4	4	
А3		26	"	" С-316	2	2	2	
А3		27	"	" С-317	2	2	2	
А3		28	"	" С-326	2	2	2	
А3		29	"	" С-318	2	2	2	
А3		30	"	" С-319	2	2	2	
А3		31	"	" С-320	2	2	2	
А3		32	"	" С-324	1	–	–	
А3			"	" С-325	–	1	–	
А3			"	" С-327	–	–	1	
А3		33	"	" С-321	2	–	–	
А3			"	" С-328	–	2	–	
А3			"	" С-329	–	–	2	
А3		42	"	" С-331	2	2	2	
А4		34	ГОСТ 24379.1-80	Болт 2.1М16×300 ВСт3кп2	8	8	8	
А4		43	То же	Болт 1.1М20×710 ВСт3кп2	6	6	6	
А4		44	"	Болт 1.1М16×500 ВСт3кп2	4	4	4	
А3			То же	Изделие закладное МН-11	2	2	2	
А4			1.400-15, в.1	То же МН-126-6	3	3	3	
А3		35	А-II(III,IV)-1200-315.86 ал.5	Рама Р-1	1	1	1	

Формат	Зона	Поз.	Обозначение	Наименование	Класс сооружения А-II	А-III	А-IV	Примеч.
				Детали				
				Арматура ГОСТ 5781-82				
Б4		36		ф16АIII ℓ=1000	111	–	–	1.6кг
Б4				ф14АIII ℓ=1000	–	111	–	1.2кг
Б4				ф10АIII ℓ=1000	–	–	111	0.6кг
Б4		37		ф16АIII ℓ=800	445	–	–	1.3кг
Б4				ф14АIII ℓ=800	–	445	–	1.0кг
Б4				ф10АIII ℓ=800	–	–	445	0.5кг
Б4		38		ф16АIII ℓ=500	36	–	–	0.8кг
Б4				ф14АIII ℓ=500	–	36	–	0.6кг
Б4				ф10АIII ℓ=500	–	–	36	0.3кг
Б4		39		ф10АIII ℓ=1700	32	32	32	1.0кг
Б4		40		ф16АIII ℓ=1540	24	–	–	2.4кг
Б4				ф14АIII ℓ=1460	–	24	–	1.8кг
Б4				ф10АIII ℓ=1260	–	–	24	0.8кг
Б4		41		ф6АI ℓ=180	211	211	211	0.04кг
				Материалы				
				Бетон М200	1,26	1,29	1,36	м³
				Переменные данные				
				1,2 климатические зоны				
				Сборочные единицы				
А3		13	А-II(III,IV)-1200-315.86 ал.5	Сетка арматурная С-296	2	2	2	
				3,4 климатические зоны				
				Сборочные единицы				
А3		13	А-II(III,IV)-1200-315.86 ал.5	Сетка арматурная С-297	2	2	2	
				Материалы				
				1,2 климатические зоны				
				Бетон М300	31.5	31.5	31.7	м³
				Бетон М50	13.5	13.7	15.4	м³
				3,4 климатические зоны				
				Бетон М300	31.4	31.4	31.6	м³
				Бетон М50	13.5	13.7	15.4	м³

Взам. инв. №

Подпись и дата

Инв. № подл.

Привязан

Инв. №

Нач.отд.	Даниленко	подп.
Гл.сп.	Крадинова	"
Рук.гр.	Сидорова	"
Ст.ин.	Безбородова	"
Испол.	Безбородова	"
Пров.	Россиева	"
Н.кон.	Крадинова	"

А-II(III,IV)-1200-315,86-КЖ-1

Склад материалов и оборудования отдельно стоящий заглубленный

Стадия	Лист	Листов
РП	32	

Расширительные камеры ДЭС. Спецификация.

ГОССТРОЙ СССР ГОСХИМПРОЕКТ Волжское отделение

пров. [signature] 6/V-88 коп. Хоменко.

СФ 692-02 34

Альбом 3

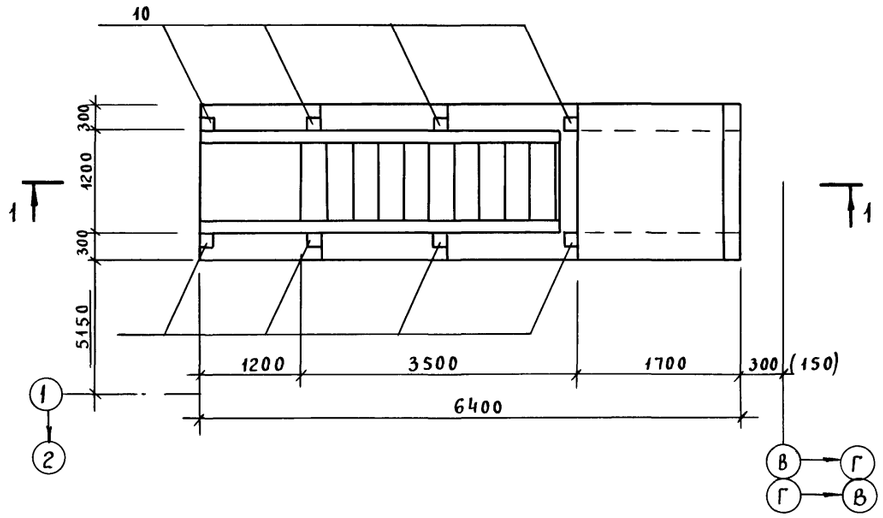

1-1

2-2

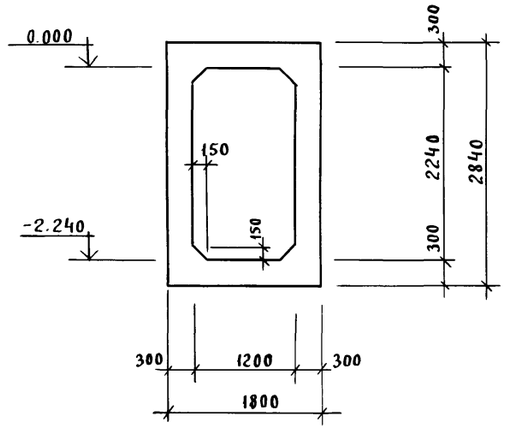

3-3

Спецификация к схеме входов N 1, N2

Марка, поз.	Обозначение	Наименование	Кол.	Масса ед. кг	Примечание
С-1	03.005-6.0 32	Ступень 1.2×2.2	16	100	
		Антисептированные деревян-			
		ные пробки 60×60×120	14	0.3	

1. Закладные детали и деревянные пробки для крепления перил установить до начала бетонирования. Пробки должны быть антисептированы и отделены от бетона прокладкой из толя.
2. Закладные детали учтены в спецификации входа на листе 35.
3. Размеры в скобках даны для сооружений класса А-IV.
4. Расположение входов N 3 и N 4 см. чертежи марки АР (альбом 2)
5. Расход материалов дан на 1 вход.

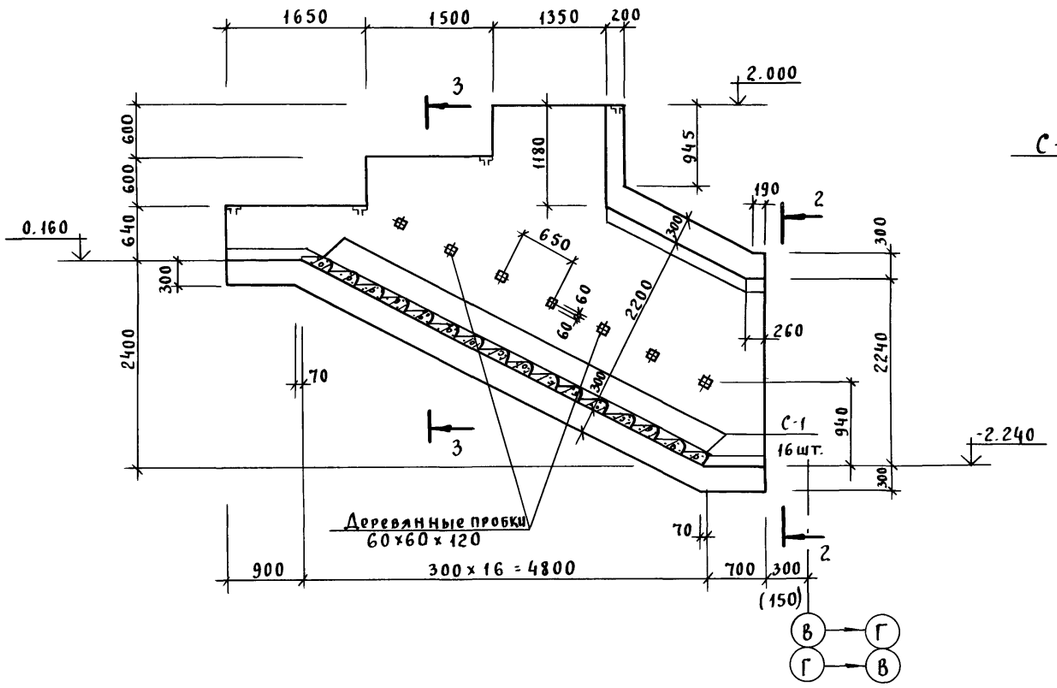

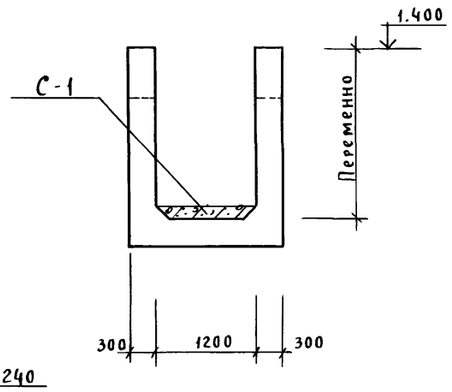

Нач. отд.	Даниленко	подп.		А-II (III, IV) - 1200-315.86 - КЖ-1		
Гл. сп.	Крадинова	"				
Рук. гр.	Сидорова	"		Склад материалов и оборудования отдьно стоящий заглубленный	Стадия	Лист	Листов
Ст. ин.	Сидорова	"			РП	33	
Исп.	Антипова	"		Вход N 1, N2. Опалубка.	ГОССТРОЙ СССР ГОСХИМПРОЕКТ Волжское отделение		
Пров.	Кондратьева	"					
Н. кон.	Крадинова	"					

Привязан

Инв. №

Согласовано: Рук. гр. Каенышева подп. Взам. инв. № Подпись и дата Инв. № подл.

пров. 5/V-88 коп. Хоменко.

СФ 692-02 35

Альбом 3

Армирование стен

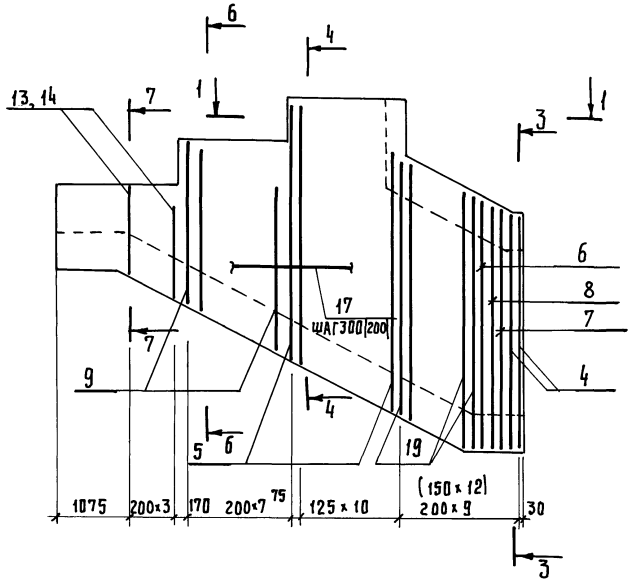

1-1

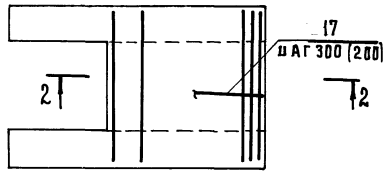

2-2

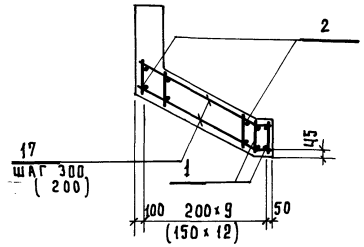

3-3

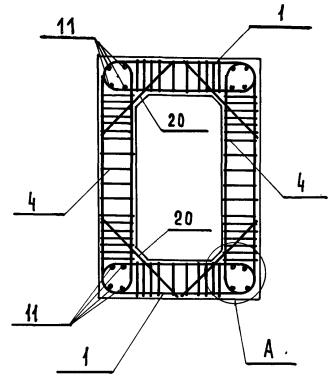

4-4

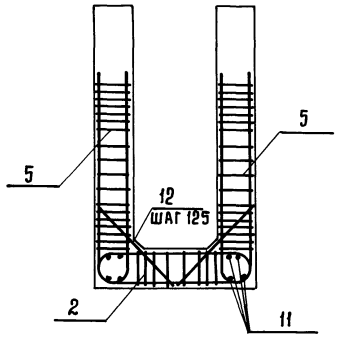

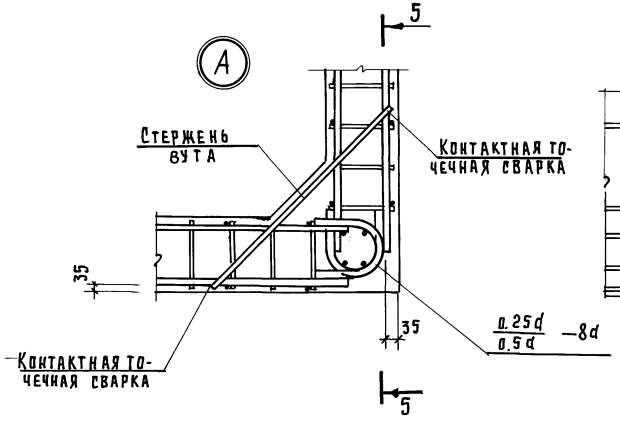

5-5

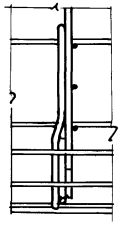

Армирование днища

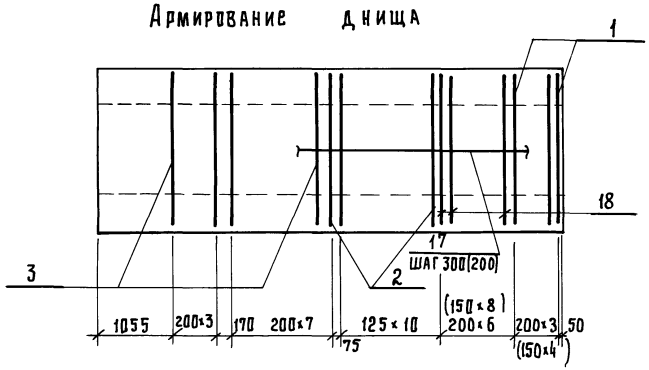

Ведомость деталей

Поз.	Эскиз
14	R=135; 950
12	550, 550
20	d

1. В скобках дан шаг арматуры для сооружения класса А-II.

6 6

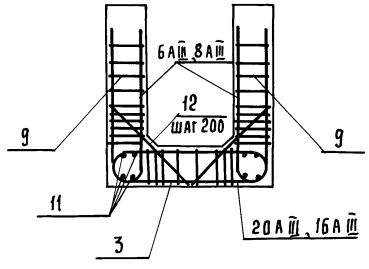

7-7

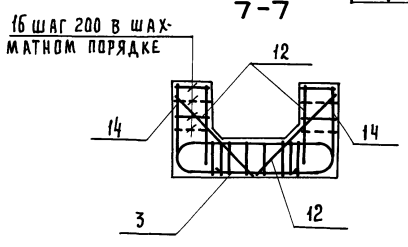

Нач. отд.	Даниленко	Подпись	
Гл. спец.	Крадинова	-"-	
Рук. гр.	Сидорова	-"-	
Ст. инж.	Сидорова	-"-	
Исполн.	Антипова	-"-	
Провер.	Кондратьева	-"-	
Н. контр.	Крадинова	-"-	

Привязан

Инв. №

А-II (III, IV)-1200-315.86-КЖ-1

Склад материалов и оборудования отдельно стоящий заглубленный

Стадия	Лист	Листов
РП	34	

Вход №1, №2. Армирование

Госстрой СССР ГОСХИМПРОЕКТ Волжское отделение

Инв. № подл. | Подпись и дата | Взам. инв. №

проб. Жан 13.5.88 г. коп. Гавр

Альбом 3

Формат	Зона	Поз.	Обозначение	Наименование	Кол.	Примеч.
				А-II		
				Сборочные единицы		
				Каркас плоский		
А3		1	А-II(III,IV)-1200-315.86. ал.5	КР-208	7	
А3		2	То же	КР-209	20	
А3		3	"	КР-210	11	
А3		4	"	КР-211	4	
А3		5	"	КР-212	22	
А3		6	"	КР-213	2	
А3		7	"	КР-214	2	
А3		8	"	КР-215	2	
А3		9	"	КР-216	14	
А3		18	"	КР-217	8	
А3		19	"	КР-219	16	
А4		10	1.400-15, в.1	Изделие закладное МН112-6	8	2.8кг
				Детали		
Б4		11		ф12 А III ГОСТ 5781-82	68.0 п.м	0.9кг
—		12	лист 34	ф 8 А III ГОСТ 5781-82 ℓ=1100	48	0.4кг
Б4		13		ф 8 А III ГОСТ 5781-82 ℓ= 950	8	0.4кг
—		14	лист 34	ф 12 А III ГОСТ 5781-82 ℓ=1250	8	1.1кг
Б4		16		ф 8 А I ГОСТ 5781-82 ℓ= 280	32	0.1 кг
Б4		17		ф 8 А I ГОСТ 5781-82	370 п.м	0.4кг
Б4		20	лист 34	ф 12 А III ГОСТ 5781-82 ℓ=1100	52	1.0кг
				Материалы		
				Бетон М300	14,6	м³

Формат	Зона	Поз.	Обозначение	Наименование	Кол.	Примеч.
				А-III		
				Сборочные единицы		
				Каркас плоский		
А3		1	А-II(III,IV)-1200-315.86 ал.5	КР-208	6	
А3		2	То же	КР-218	19	
А3		3	"	КР-210	11	
А3		4	"	КР-211	4	
А3		5	"	КР-212	22	
А3		6	"	КР-213	2	
А3		18	"	КР-217	6	
А3		8	"	КР-215	2	
А3		9	"	КР-216	14	
А3		19	"	КР-219	14	
А4		10	1.400-15. в.1	Изделие закладное МН112-6	8	2,8 кг
				Детали		
Б4		11		ф 12 А III ГОСТ 5781-82	68.0 п.м.	0.9кг
—		12	лист 34	ф 8 А III ГОСТ 5781-82 ℓ=1100	48	0.4кг
Б4		13		ф 8 А III ГОСТ 5781-82 ℓ= 950	8	0.4кг
—		14	лист 34	ф 12 А III ГОСТ 5781-82 ℓ= 1250	8	1.1кг
Б4		16		ф 8 А I ГОСТ 5781-82 ℓ= 280	32	0.1кг
Б4		17		ф 8 А I ГОСТ 5781-82	295.0 п.м	0.4кг
Б4		20	лист 34	ф 12 А III ГОСТ 5781-82 ℓ=1100	40	1.0кг
				Материалы		
				Бетон М300	14.6	м³

Формат	Зона	Поз.	Обозначение	Наименование	Кол.	Примеч.
				А-IV		
				Сборочные единицы		
				Каркас плоский		
А3		1	А-II(III,IV)-1200-315.86 ал.5	КР-224	6	
А3		2	То же	КР-225	19	
А3		3	"	КР-226	11	
А3		4	"	КР-118	4	
А3		5	"	КР-220	22	
А3		6	"	КР-229	2	
А3		18	"	КР-223	6	
А3		8	"	КР-231	2	
А3		9	"	КР-232	14	
А3		19	"	КР-230	12	
А4		10	1.400-15. в.1	Изделие закладное МН112-6	8	2,8 кг
				Детали		
Б4		11		ф 10 А III ГОСТ 5781-82	68.0 п.м.	0.6 кг
—		12	лист 34	ф 8 А III ГОСТ 5781-82 ℓ=1100	48	0.4кг
Б4		13		ф 8 А III ГОСТ 5781-82 ℓ= 950	8	0.4кг
—		14	лист 34	ф 8 А III ГОСТ 5781-82 ℓ=1250	8	0.5кг
Б4		16		ф 6 А I ГОСТ 5781-82 ℓ= 280	32	0.06кг
Б4		17		ф 6 А I ГОСТ 5781-82	29.5 п.м.	0.2кг
Б4		20	лист 34	ф 8 А III ГОСТ 5781-82 ℓ= 1100	40	0.4кг
				Материалы		
				Бетон М300	14,6	м³

Ведомость расхода стали, на вход N1, N2, кг.

Класс сооружения	Изделия арматурные											Изделия закладные						Общий расход
	Арматура класса										Всего	Арматура класса		Прокат марки			Всего	
	AI			AIII								AIII		ВСт3кп2				
	ГОСТ 5781-82			ГОСТ 5781-82								ГОСТ 5781-82		ГОСТ 19903-74*				
	ф6	ф8	Итого	ф6	ф8	ф10	ф12	ф14	ф16	ф20	Итого	ф12	Итого	δ=8	δ=10	Итого		
А-II		151.2	151.2		299.9		313.1		110.4	352.8	1076.2	1227.4	4.8	4.8	11.2	6.4	17.6	22.4	1249.8
А-III		121.2	121.2		281.0		258.4		209.2	206.8	955.4	1076.6	4.8	4.8	11.2	6.4	17.6	22.4	1099.0
А-IV	60.9		60.9	106.1	229.2	86.4		84.3	151.8		657.8	718.7	4.8	4.8	11.2	6.4	17.6	22.4	741.1

пров. Дани 6/V-88 коп. Хомето.

Взам. инв. N°

Подпись и дата

Инв. N° подл.

Привязан

Инв. N°

Нач. отд.	Даниленко	под. п.	
Гл. спец.	Крадинова	"	
Рук. гр.	Сидорова	"	
Ст. инж.	Сидорова	"	
Испол.	Антипова	"	
Пров.	Кондратьева	"	
Н. кон.	Крадинова	"	

А-II(III,IV)-1200-315.86-КЖ-1

Склад материалов и оборудования отдельно стоящий заглубленный	Стадия	Лист	Листов
	РП	35	
Вход N1, N2. Спецификация и ведомость расхода стали.	ГОССТРОЙ СССР ГОСХИМПРОЕКТ Волжское отделение		

Альбом 3

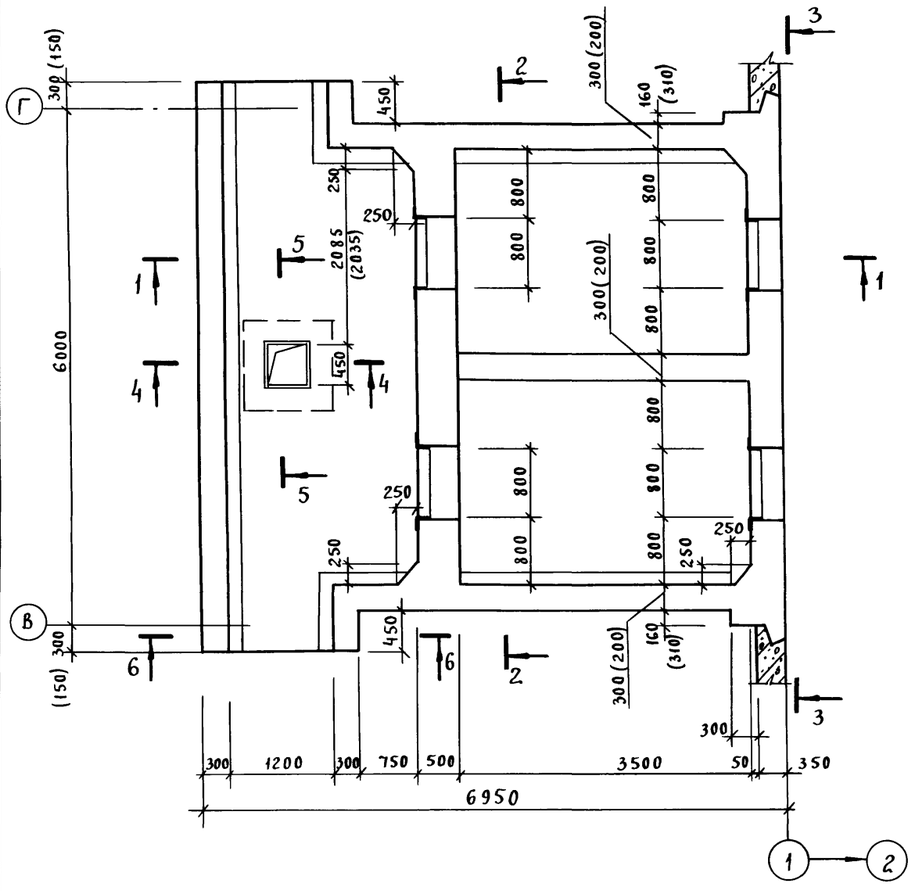

3 - 3

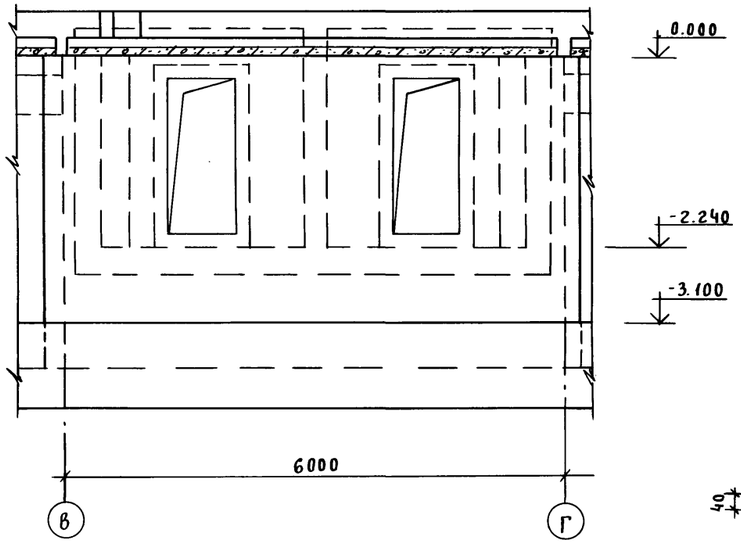

1 - 1

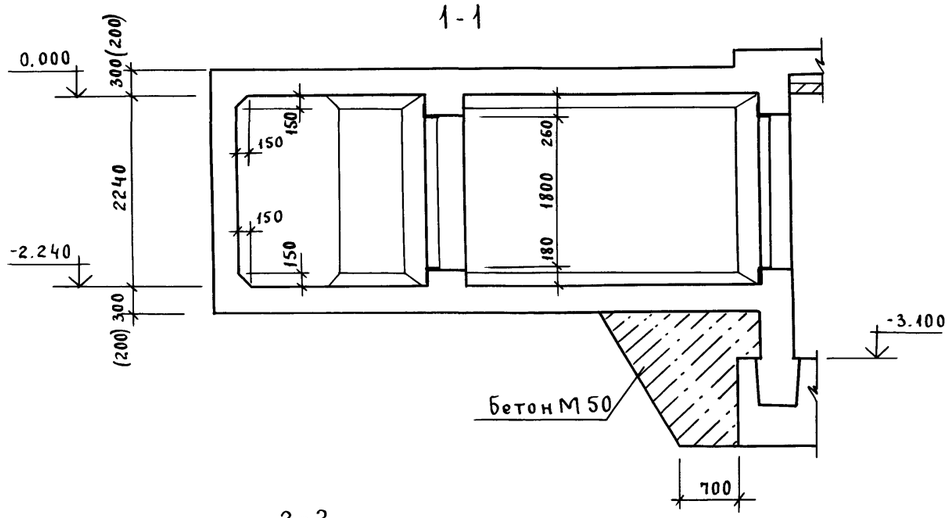

2 - 2

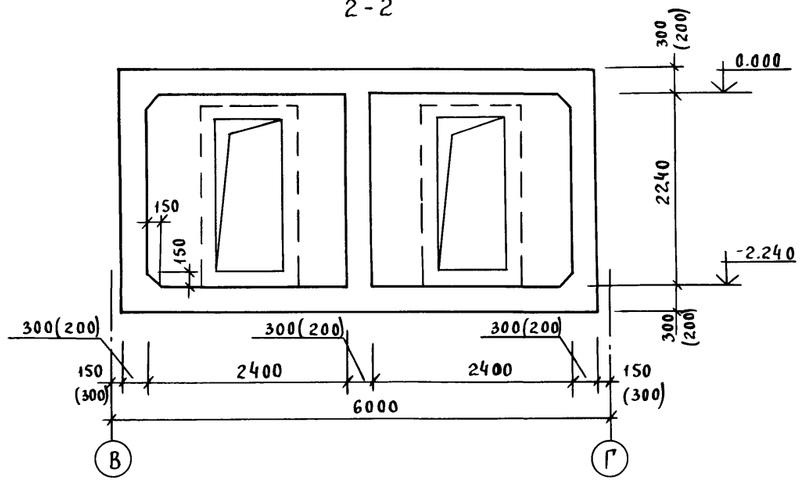

6 - 6

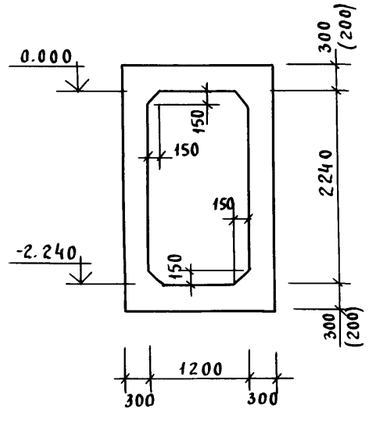

5 - 5

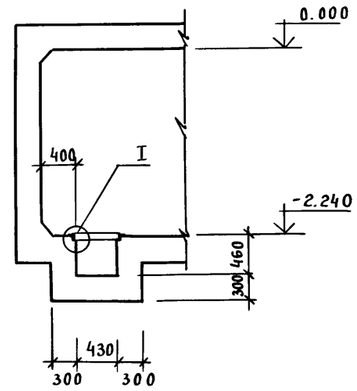

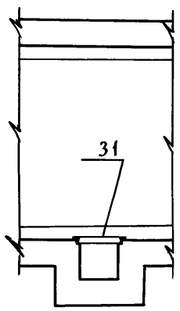

1. Размеры в скобках даны для сооружения класса А - IV.
2. Двери установить до бетонирования. Деталь установки дверей см. в ал. 4.
3. Установку деталей КПК см на КЖ-1, л. 60, 61.

Согласовано:
Рук. гр. АРХ Кленышева подп.
Взам. инв. №
Подпись и дата
Инв. № подл.

Привязан				А - II (III, IV) - 1200 - 315.86 - КЖ-1	
Нач. от.	Даниленко	подп.			
Гл. сп.	Крадинова	"	Склад материалов и оборудования отдельно стоящий заглубленный	Стадия	Лист	Листов
Рук. гр.	Сидорова	"		РП	36	
Ст. ин.	Сидорова	"	Тамбур входов N1 и N2. Опалубка.	Госстрой СССР ГОСХИМПРОЕКТ Волжское отделение		
Исп.	Рубцова	"				
Пров.	Кондратьева	"				
Н. кон.	Крадинова	"				
Инв. №						

пров. Дайц 5Ч-88 кол. Колесса

СФ 692-02 38

Альбом 3

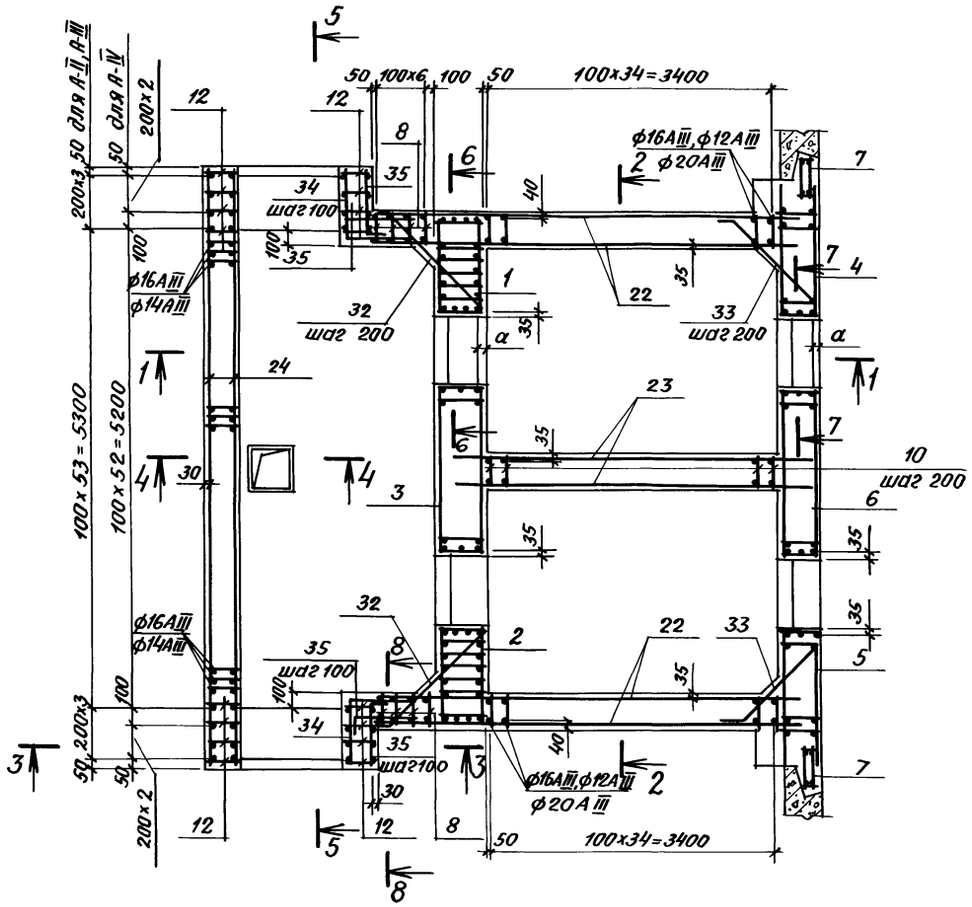

1 – 1

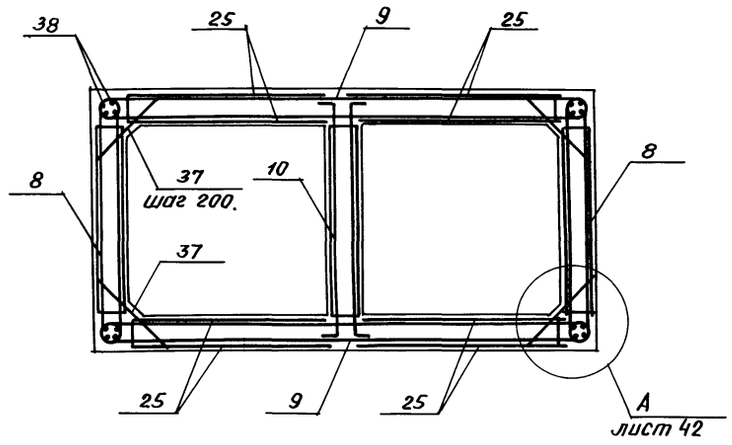

2 – 2

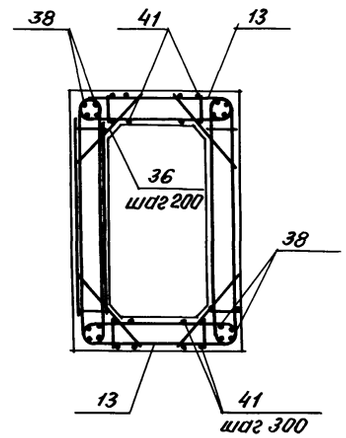

3 – 3

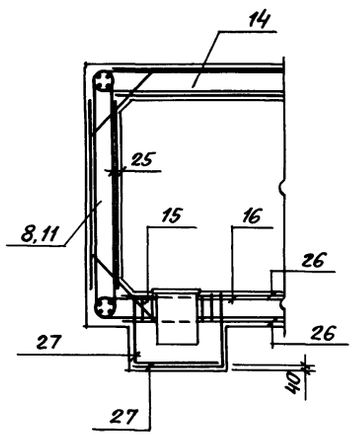

4 – 4

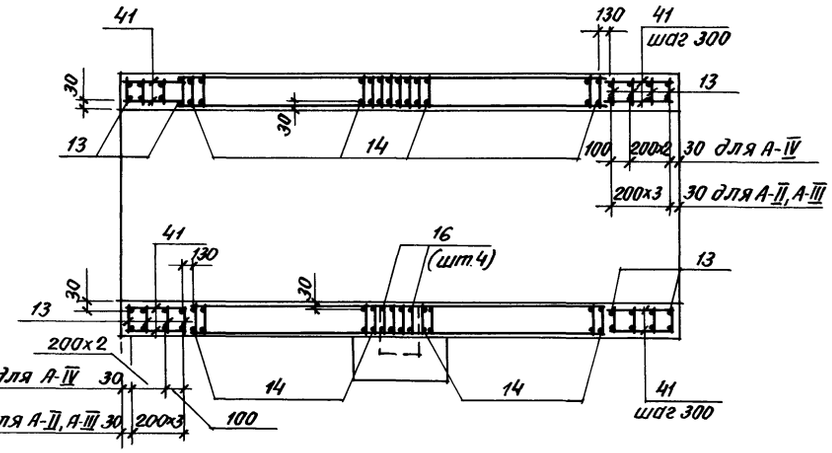

5 – 5

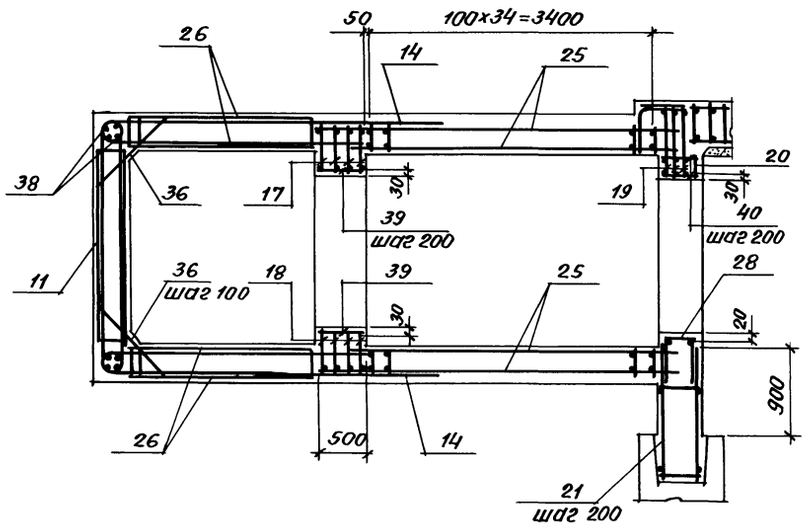

8 – 8

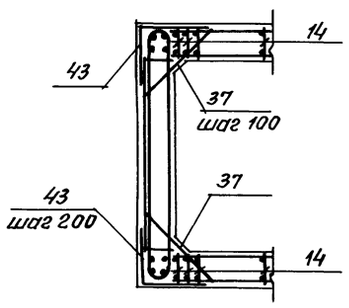

1. Сетки в местах устройства приямка вырезать по месту.
2. Сечения 6-6, 7-7 разработаны на листе 38.

Класс сооружения	Размеры, мм	
	а	б
А-II	35	220
А-III	35	220
А-IV	30	120

Привязан

Инв. №

Нач. отд.	Даниленко	Подпись
Гл. спец.	Крадинова	"
Рук. гр.	Сидорова	"
Ст. инж.	Сидорова	"
Исполн.	Рубцова	"
Провер.	Кондратьева	"
Н. конт.	Крадинова	"

А-II(III, IV)-1200-315. 86-КЖ-1

Склад материалов и оборудования отдельно стоящий заглубленный

Тамбур входов №1 и №2. Армирование

Стадия	Лист	Листов
РП	37	

Госстрой СССР
ГОСХИМПРОЕКТ
Волжское отделение

Инв. № подл. | Подпись и дата | Взам. инв. №

Пров. [signature] 5/V-88 Коп. Скирмонт

Альбом 3

6 – 6

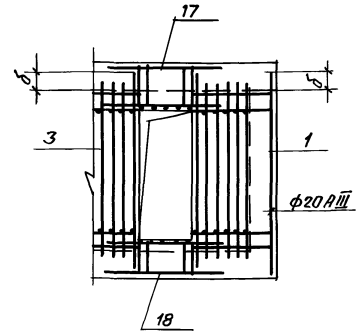

7 – 7

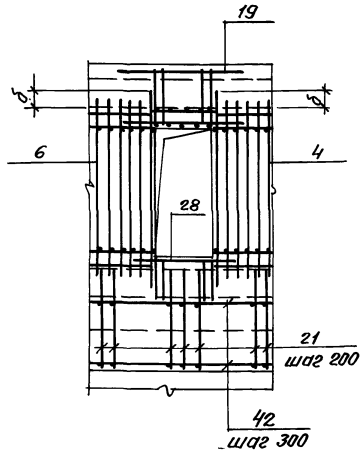

Формат	Зона	Поз.	Обозначение	Наименование	Кол.	Примеч.
				А-II-1200		
				Сборочные единицы		
А3		1	А-I(III,IV)-1200-315.86 Ал.5	Каркас пространственный КП-195	1	
А3		2	То же	То же КП-195а	1	
А3		3	"	" КП-172	1	
А3		4	"	" КП-169	1	
А3		5	"	" КП-169а	1	
А3		6	"	" КП-175	1	
А4		7	У-01-01/80 В.5	" КП-100	2	
А3		8	А-II(III,IV)-1200-315.86 Ал.5	Каркас плоский КР-124	84	
А3		9	То же	То же КР-326	70	
А3		10	"	" КР-414	18	
А3		11	"	" КР-124	52	
А3		12	"	" КР-129	16	
А3		13	"	" КР-118	16	
А3		14	"	" КР-112	100	
А3		15	"	" КР-130	4	
А3		16	"	" КР-133	4	
А3		17	"	" КР-202	8	
А3		18	"	" КР-203	8	
А3		19	"	" КР-413	6	
А3		20	"	" КР-416	2	
А3		21	"	" КР-148	31	
А3		22	А-II(III,IV)-1200-315.86 Ал.5	Сетка арматурная С-135	4	
А3		23	То же	То же С-139	2	
А3		24	"	" С-147	2	
А3		25	"	" С-144	8	
А3		26	"	" С-137	4	
А3		27	"	" С-149	2	
А3		28		" С-181	2	
А3		31	А-II(III,IV)-1200-315.86 Ал.5	Рама Р-3	1	
				Детали		
				Арматура ГОСТ 5781-82		
БЧ		32	Лист 38	ф 16 А III ℓ=1500	24	2.4 кг

Формат	Зона	Поз.	Обозначение	Наименование	Кол.	Примеч.
БЧ		33	Лист 38	ф16 А III ГОСТ 5781-82 ℓ=1370	24	2.2 кг
БЧ		34	То же	ф 16 А III ℓ=1400	46	2.2 кг
БЧ		35	"	ф 16 А III ℓ=920	92	1.5 кг
БЧ		36		ф 16 А III ℓ=900	122	1.4 кг
БЧ		37		ф 20 А III ℓ=900	168	2.2 кг
БЧ		38		ф 12 А III	151 п.м	0.9 кг
БЧ		39		ф 6 А I ℓ=480	20	0.1 кг
БЧ		40		ф 6 А I ℓ=380	20	0.1 кг
БЧ		41		ф 6 А I ℓ=800	40	0.2 кг
БЧ		42		ф 6 А I ℓ=5800	10	1.3 кг
БЧ		43	Лист 38	ф 12 А III ℓ=1300	28	1.2 кг
				Материалы		
				Бетон М 50	16.5	м³
				Бетон М 300	51.06	м³

Ведомость деталей

Поз.	Эскиз
32	1400 100 45°
33	1270 100 45°
34	700 700
35	250 670
43	650 650

Ведомость расхода стали на тамбур входов N1, N2, кг

Класс сооружения	Изделия арматурные									Изделия закладные					Общий расход
	Арматура класса								Всего	Арматура класса		Прокат марки		Всего	
	А I	А III								А III		В Ст.3 КП2			
	ГОСТ 5781-82									ГОСТ 5781-82		ГОСТ 8510-72*			
	ф6	ф6	ф8	ф12	ф16	ф20	ф22	Итого		ф8		∠70×50×5			
А-II	205.5	27.9	1586.0	494.9	3779.4	2498.0	134.4	8520.6	8726.1	2.9		10.0		12.9	8739.0

Взам. инв. №

Подпись и дата

Инв. № подл.

Привязан

Инв. №

Нач.отд.	Даниленко	Подпись
Гл.спец.	Крадинова	"
Рук.гр.	Сидорова	"
Ст.инж.	Сидорова	"
Исполн.	Рубцова	"
Провер.	Кондратьева	"
Н.контр.	Крадинова	"

А-II(III,IV)-1200-315.86-КЖ-1

Склад материалов и оборудования отдельно стоящий заглубленный

Стадия	Лист	Листов
РП	38	

Тамбур входов N1 и N2. Спецификация для класса А-II.

ГОССТРОЙ СССР ГОСХИМПРОЕКТ Волжское отделение

сф 692-02 40

Пров. 5/V-88 Коп. Скирмонов

Альбом 3

Формат	Зона	Поз.	Обозначение	Наименование	Кол.	Примеч.
				А-III-1200		
				Сборочные единицы		
А3		1	А-II(III,IV)-1200-315.86 Ал.5	Каркас пространственный КП-153	1	
А3		2	То же	То же КП-153а	1	
А3		3	"	" КП-173	1	
А3		4	"	" КП-170	1	
А3		5	"	" КП-170а	1	
А3		6	"	" КП-176	1	
А4		7	У-01-01/80 в.5	" КП-100	2	
А3		8	А-II(III,IV)-1200-315.86 Ал.5	Каркас плоский КР-125	84	
А3		9	То же	То же КР-126	70	
А3		10	"	" КР-414	18	
А3		11	"	" КР-124	52	
А3		12	"	" КР-129	16	
А3		13	"	" КР-118	16	
А3		14	"	" КР-112	100	
А3		15	"	" КР-130	4	
А3		16	"	" КР-133	4	
А3		17	"	" КР-202	8	
А3		18	"	" КР-203	8	
А3		19	"	" КР-415	6	
А3		20	"	" КР-416	2	
А3		21	"	" КР-148	31	
А3		22	А-II(III,IV)-1200-315.86 Ал.5	Сетка арматурная С-141	4	
А3		23	То же	То же С-139	2	
А3		24	"	" С-147	2	
А3		25	"	" С-144	8	

Формат	Зона	Поз.	Обозначение	Наименование	Кол.	Примеч.
А3		26	А-II(III,IV)-1200-315.86 Ал.5	Сетка арматурная С-137	4	
А3		27	То же	То же С-149	2	
А3		28	"	" С-181	2	
А3		31	А-II(III,IV)-1200-315.86 Ал.5	Рама Р-3	1	
				Детали		
				Арматура ГОСТ5781-82		
БЧ		32	лист 39	ф16 А III ℓ=1500	24	2.4 кг
БЧ		34	То же	ф12 А III ℓ=1400	46	1.2 кг
БЧ		33	"	ф16 А III ℓ=1370	24	2.2 кг
БЧ		35	"	ф12 А III ℓ=920	92	0.8 кг
БЧ		36		ф16 А III ℓ=900	122	1.4 кг
БЧ		37		ф16 А III ℓ=900	168	1.4 кг
БЧ		38		ф12 А III	151 п.м	0.9 кг
БЧ		39		ф6 А I ℓ=480	20	0.1 кг
БЧ		40		ф6 А I ℓ=380	20	0.1 кг
БЧ		41		ф6 А I ℓ=800	40	0.2 кг
БЧ		42		ф6 А I ℓ=5800	10	1.3 кг
БЧ		43	лист 39	ф12 А III ℓ=1300	28	1.2 кг
				Материалы		
				Бетон М 50	15.1	$м^3$
				Бетон М 300	51.06	$м^3$

Ведомость деталей

Поз.	Эскиз
32	1400 100 45°
33	1270 100 45°
34	700 700
35	250 670
43	650 650

Ведомость расхода стали на тамбур входов N1, N2, кг

Класс сооружения	Изделия арматурные									Изделия закладные					Общий расход
	Арматура класса								Всего	Арматура класса		Прокат марки		Всего	
	А I	А III								А III		ВСт.3КП2			
	ГОСТ 5781-82									ГОСТ5781-82		ГОСТ8510-72*			
	ф6	ф6	ф8	ф12	ф16	ф20		Итого		ф8		∠70х50х5			
А-III	195.5	27.9	1586.4	1331.9	3218.8	110.4		6275.4	6470.9	2.9		10.0		12.9	6483.8

Взам. инв. №

Подпись и дата

Инв. № подл.

Привязан

Инв. №

Нач. отд.	Даниленко	Подпись
Гл. спец.	Крадинова	"
Рук. гр.	Сидорова	"
Ст. инж.	Сидорова	"
Исполн.	Рубцова	"
Провер.	Кондратьева	"
Н. конт.	Крадинова	"

А-II(III,IV)-1200-315.86-КЖ-1

Склад материалов и оборудования отдельно стоящий заглубленный

Тамбур входов N1 и N2. Спецификация для класса А III.

Стадия	Лист	Листов
РП	39	

ГОССТРОЙ СССР ГОСХИМПРОЕКТ Волжское отделение

СФ 692-02 41

Пров. [signature] 5/V-88 Коп. Скирмонтов

Альбом 3

Формат	Зона	Поз.	Обозначение	Наименование	Кол.	Примеч.
				А-IV-1200		
				Сборочные единицы		
А3		1	А-II(III,IV)-1200-315.86 Ал.5	Каркас пространственный КП-196	1	
А3		2	То же	То же КП-196а	1	
А3		3	"	" КП-174	1	
А3		4	"	" КП-171	1	
А3		5	"	" КП-171а	1	
А3		6	"	" КП-186	1	
А4		7	У-01-01/80 В.5	" КП-100	2	
А3		8	А-II(III,IV)-1200-315.86 Ал.5	Каркас плоский КР-332	84	
А3		9	То же	То же КР-142	70	
А3		10	"	" КР-484	18	
А3		11	"	" КР-333	51	
А3		12	"	" КР-127	16	
А3		13	"	" КР-331	16	
А3		14	"	" КР-324	98	
А3		15	"	" КР-328	4	
А3		16	"	" КР-335	4	
А3		17	"	" КР-205	8	
А3		18	"	" КР-206	8	
А3		19	"	" КР-337	6	
А3		20	"	" КР-483	2	
А3		21	"	" КР-148	31	
А3		22	А-II(III,IV)-1200-315.86 Ал.5	Сетка арматурная С-141	4	
А3		23	То же	То же С-139	2	
А3		24	"	" С-148	2	
А3		25	"	" С-143	8	

Формат	Зона	Поз.	Обозначение	Наименование	Кол.	Примеч.
А3		26	А-II(III,IV)-1200-315.86 Ал.5	Сетка арматурная С-138	4	
А3		27	То же	То же С-150	2	
А3		28	"	" С-182	2	
А3		31	А-II(III,IV)-1200-315.86 Ал.5	Рама Р-3	1	
				Детали		
				Арматура ГОСТ 5781-82		
Б4		32	Лист 40	ф 12 А III ℓ=1400	24	1.2 кг
Б4		33	То же	ф 12 А III ℓ=1270	24	1.1 кг
Б4		34	"	ф 12 А III ℓ=1300	46	1.2 кг
Б4		35	"	ф 12 А III ℓ=800	92	0.7 кг
Б4		36		ф 14 А III ℓ=750	134	0.9 кг
Б4		37		ф 16 А III ℓ=600	168	0.9 кг
Б4		38		ф 10 А III	146 п.м	0.6 кг
Б4		39		ф 6 А I ℓ=480	20	0.1 кг
Б4		40		ф 6 А I ℓ=380	20	0.1 кг
Б4		41		ф 6 А I ℓ=600	40	0.1 кг
Б4		42		ф 6 А I ℓ=5800	10	1.3 кг
Б4		43	Лист 40	ф 10 А III ℓ=1000	28	0.6 кг
				Материалы		
				Бетон М 50	16.0	м³
				Бетон М 300	39.38	м³

Ведомость деталей

Поз.	Эскиз
33	1120, 150, 45°
32	1250, 150, 45°
34	680, 620
35	200, 600
43	500, 500

Ведомость расхода стали на тамбур входов N1, N2, кг

Класс сооружения	Изделия арматурные									Изделия закладные					Общий расход
	Арматура класса								Всего	Арматура класса		Прокат марки		Всего	
	А I		А III							А III		ВСт.3 кп2			
	ГОСТ 5781-82									ГОСТ 5781-82		ГОСТ 8510-72*			
	ф6		ф6	ф10	ф12	ф14	ф16	Итого		ф8		∠70×50×5			
А-IV	182.8		1285.8	198.0	1188.8	1324.6	1438.8	5436.0	5618.8	2.9		10.0		12.9	5631.7

Нач.отд.	Даниленко	Подпись	
Гл.спец.	Крадинова	"	
Рук.гр.	Сидорова	"	
Ст.инж.	Сидорова	"	
Исполн.	Рубцова	"	
Провер.	Кондратьева	"	
Н.контр.	Крадинова	"	

Привязан

Инв.№

А-II(III,IV)-1200-315.86-КЖ-1

Склад материалов и оборудования отдельно стоящий заглубленный

Стадия	Лист	Листов
РП	40	

Тамбур входов N1 и N2. Спецификация для класса А-IV.

ГОССТРОЙ СССР ГОСХИМПРОЕКТ Волжское отделение

Инв.№ подл. | Подпись и дата | Взам.инв.№

Пров. [signature] 5/V-88 Коп. [signature]

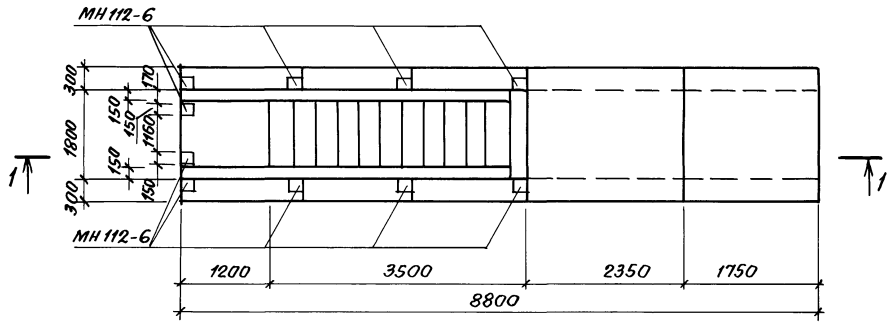

2-2

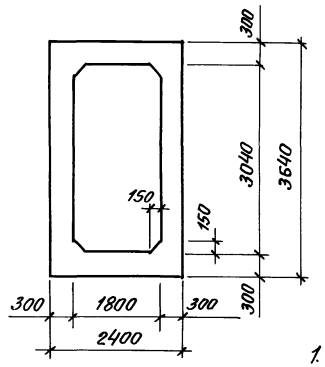

Спецификация к схеме входов N3 и N4

Марка поз.	Обозначение	Наименование	Кол.	Масса ед. кг	Примечание
С-1	03.005-6.0 32	Ступень 1.8×2.2	21		
		Антисептированные деревян-			
		ные пробки 60×60×120	26		

1. Закладные детали и деревянные пробки для крепления перил установить до начала бетонирования. Пробки должны быть антисептированы и отделены от бетона прокладкой из толя.
2. Закладные детали учтены в спецификации входа на листе 43.
3. Расположение входов N3 и N4 см. чертежи марки АР (альбом 2).
4. Расход материалов дан на 1 вход.

3-3

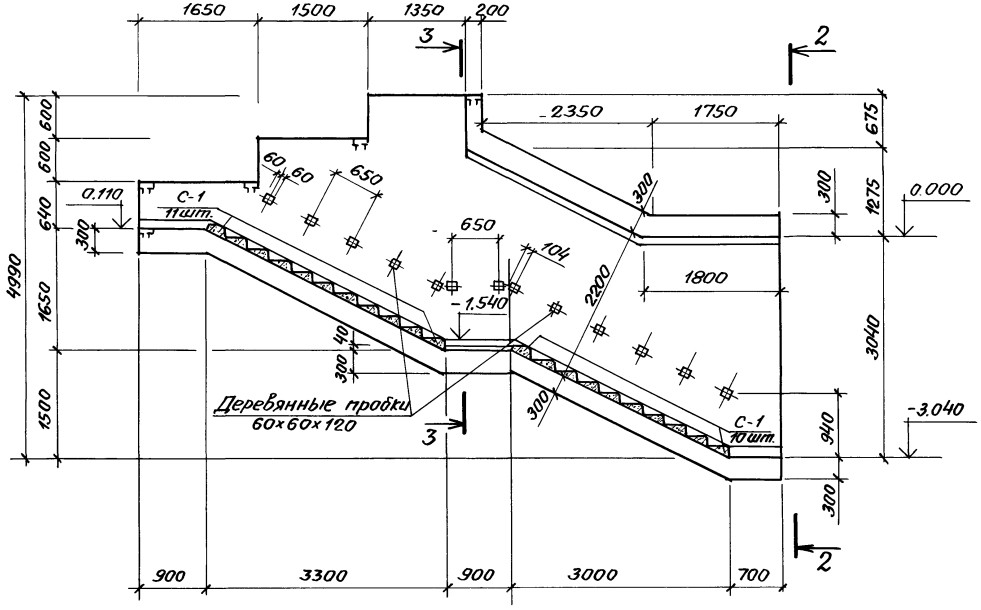

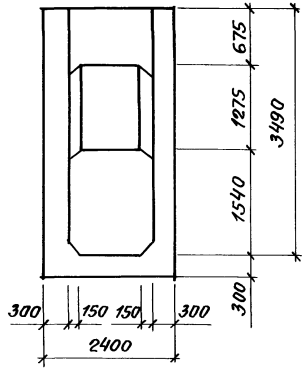

					А-II(III,IV)-1200-315.86-КЖ-1
Привязан			Начато	Даниленко	Подпись
			Гл.спец.	Крадинова	"
			Рук. гр.	Сидорова	"
			Ст.инж.	Сидорова	"
			Испытн.	Янтипова	"
			Провер.	Кондратьева	"
Инв.№			Н.контр.	Крадинова	"

Склад материалов и оборудования отдельно стоящий заглубленный	Стадия	Лист	Листов
	РП	41	
Вход N3 и N4. Опалубка.	Госстрой СССР ГОСХИМПРОЕКТ Волжское отделение		

Согласовано: Рук. гр. АР Котельникова Подпись

Инв.№ подл. | Подпись и дата | Взам. инв.№

Цред. Дойд. 5/V-88. Кпнгр Скирмант

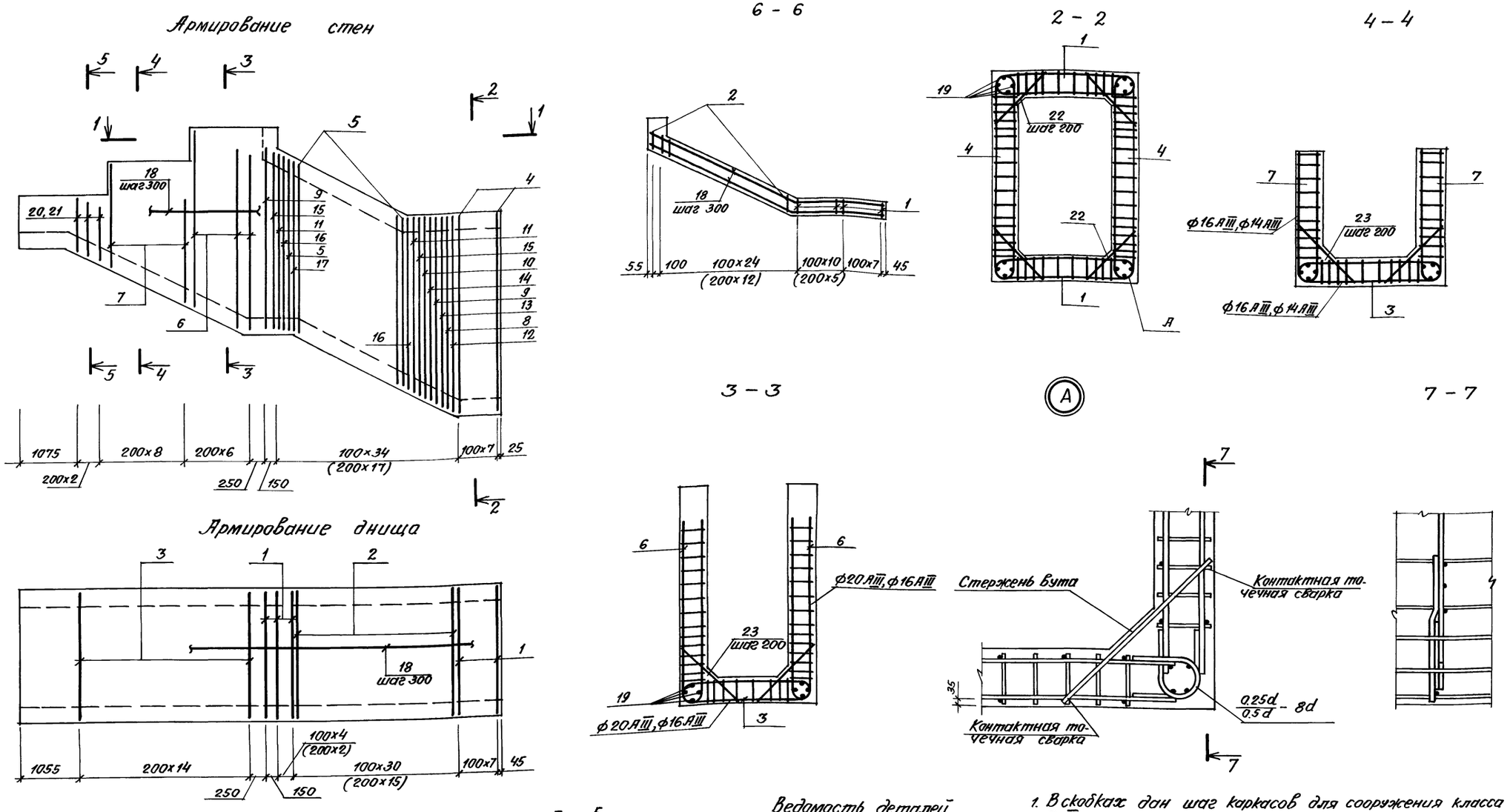

Ведомость деталей

Поз.	Эскиз
20	950, R=135
23, 22	550, 550, d

1. В скобках дан шаг каркасов для сооружения класса А-IV.

Нач.отд.	Даниленко	Подпись	
Гл.спец.	Крадинова	"	
Рук.гр.	Сидорова	"	
Ст.инж.	Сидорова	"	
Исполн.	Юпенина	"	
Провер.	Кондратьева	"	
Н.контр.	Крадинова	"	

Привязан

Инв. №

А-II (III, IV)-1200-315. 86-КЖ-1

Склад материалов и оборудования отдельно стоящий заглубленный

Стадия: РП | Лист: 42 | Листов:

Вход N3, N4. Армирование

Госстрой СССР ГОСХИМПРОЕКТ Волжское отделение

Инв. № подл. | Подпись и дата | Взам. инв. №

Пров. [signature] 5.IV-88 Коп. [signature]

сф 692-02 44

Альбом 3

Формат	Зона	Поз.	Обозначение	Наименование	Кол.	Прим.
				А-II-1200		
				Сборочные единицы		
А3		1	А-II(III,IV)-1200-315.86 Ал.5	Каркас плоский КР-640	32	
А3		2	То же	То же КР-641	54	
А3		3	"	" КР-296	15	
А3		4	"	" КР-379	16	
А3		5	"	" КР-485	42	
А3		6	"	" КР-212	12	
А3		7	"	" КР-216	16	
А3		8	"	" КР-577	2	
А3		9	"	" КР-663	4	
А3		10	"	" КР-381	2	
А3		11	"	" КР-481	4	
А3		12	"	" КР-383	2	
А3		13	"	" КР-666	2	
А3		14	"	" КР-667	2	
А3		15	"	" КР-664	4	
А3		16	"	" КР-665	4	
А3		17	"	" КР-510	2	
А4			1.400-15 В.1	Изделие закладное МН112-6	10	2.8кг
				Детали		
Б4		18		ф8 А I, ГОСТ 5781-82	280,8	п.м
Б4		19		ф12 А III, то же	112,8	п.м
Б4		20		ф12 А III, " ℓ=1250	6	1.1кг
Б4		21		ф8 А III, " ℓ=950	6	0.4кг
Б4		22	Лист 42	ф12 А III, " ℓ=1100	172	1.0кг
Б4		23	То же	ф8 А III, " ℓ=1100	34	0.4кг
Б4		25		ф8 А I, " ℓ=280	24	0.1кг
				Материал		
				Бетон М 300	23,7	м³

Формат	Зона	Поз.	Обозначение	Наименование	Кол.	Прим.
				А-III-1200		
				Сборочные единицы		
А3		1	А-II(III,IV)-1200-315.86 Ал.5	Каркас плоский КР-642	32	
А3		2	То же	То же КР-643	54	
А3		3	"	" КР-296	15	
А3		4	"	" КР-380	16	
А3		5	"	" КР-496	42	
А3		6	"	" КР-212	12	
А3		7	"	" КР-216	16	
А3		8	"	" КР-579	2	
А3		9	"	" КР-669	4	
А3		10	"	" КР-382	2	
А3		11	"	" КР-495	4	
А3		12	"	" КР-384	2	
А3		13	"	" КР-492	2	
А3		14	"	" КР-493	2	
А3		15	"	" КР-670	4	
А3		16	"	" КР-671	4	
А3		17	"	" КР-580	2	
А4			1.400-15 В.1	Изделие закладное МН-112-6	10	2.8кг
				Детали		
Б4		18		ф8 А I ГОСТ 5781-82	280,8	п.м
Б4		19		ф12 А III То же	112,8	п.м
Б4		20		ф12 А III " ℓ=1250	6	1.1кг
Б4		21		ф8 А III " ℓ=950	6	0.4кг
Б4		22	Лист 42	ф12 А III " ℓ=1100	172	1.0кг
Б4		23	То же	ф8 А III " ℓ=1100	34	0.4кг
Б4		25		ф8 А I " ℓ=280	24	0.1кг
				Материал		
				Бетон М 300	23,7	м³

Формат	Зона	Поз.	Обозначение	Наименование	Кол.	Прим.
				А-IV-1200		
				Сборочные единицы		
А3		1	А-II(III,IV)-1200-315.86 Ал.5	Каркас плоский КР-644	25	
А3		2	То же	То же КР-645	27	
А3		3	"	" КР-297	15	
А3		4	"	" КР-380	16	
А3		5	"	" КР-496	20	
А3		6	"	" КР-220	12	
А3		7	"	" КР-232	16	
А3		8	"	" КР-579	2	
А3		9	"	" КР-669	4	
А3		10	"	" КР-382	2	
А3		11	"	" КР-495	2	
А3		15	"	" КР-670	4	
А3		16	"	" КР-671	2	
А3		17	"	" КР-580	2	
А4			1.400-15 В.1	Изделие закладное МН112-6	10	2.8кг
				Детали		
Б4		18		ф6 А I ГОСТ 5781-82	280,8	п.м
Б4		19		ф12 А III То же	112,8	п.м
Б4		20		ф12 А III " ℓ=1250	6	1.1кг
Б4		21		ф8 А III " ℓ=950	6	0.4кг
Б4		22	Лист 42	ф12 А III " ℓ=1100	1.72	1.0кг
Б4		23	То же	ф8 А III " ℓ=1100	34	0.4кг
Б4		25		ф6 А I " ℓ=280	24	0.1кг
				Материал		
				Бетон М 300	23,7	м³

Ведомость расхода стали на вход N3, N4, кг

Класс сооружения	Изделия арматурные												Изделия закладные						Общий расход
	Арматура класса											Всего	Арматура класса		Прокат марки			Всего	
	А-I			А-III									А-III		В Ст.3 КП2				
	ГОСТ 5781-82												ГОСТ 5781-82		ГОСТ 19903-74*				
	ф6	ф8	Итого	ф6	ф8	ф10	ф12	ф14	ф16	ф20	Итого		ф12	Итого	δ=8	δ=10	Итого		
А-II	—	113.3	113.3	—	480.9	—	278.8	1069.4	138.8	112.8	2080,7	2194.0	6.0	6.0	14.0	8.0	22.0	28.0	2222.0
А-III	—	113.3	113.3	—	467.5	—	1077.2	—	138.8	112.8	1796,3	1909,6	6.0	6.0	14.0	8.0	22.0	28.0	1937.6
А-IV	64.6	—	64.6	133.6	150.6	—	810.4	106.3	129.6	—	1330,5	1395,1	6.0	6.0	14.0	8.0	22.0	28.0	1423.1

Привязан

Инв.№

Нач.отд.	Даниленко	Подпись
Гл.спец.	Крадинова	"
Рук.гр.	Сидорова	"
Ст.инж.	Сидорова	"
Исполн.	Юпенина	"
Провер.	Кондратьева	"
Н.контр.	Крадинова	"

А-II(III,IV)-1200-315.86-КЖ-1

Склад материалов и оборудования отдельно стоящий заглубленный

Вход N3, N4. Спецификация и ведомость расхода стали.

Стадия	Лист	Листов
РП	43	

Госстрой СССР
ГОСХИМПРОЕКТ
Волжское отделение

Взам. инв.№ | Подпись и дата | Инв.№ подл.

Пров. [signature] 5/V-88. Кол. [signature]

Альбом 3

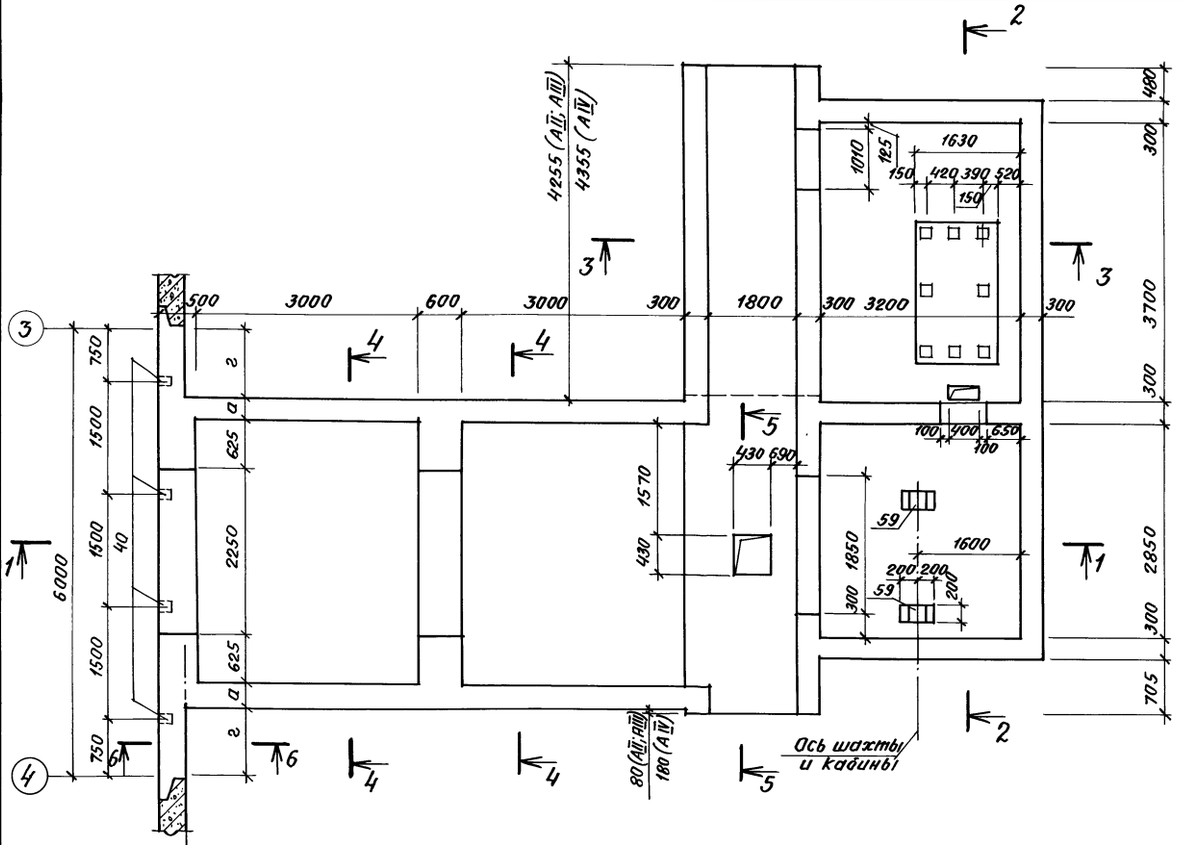

1 — 1

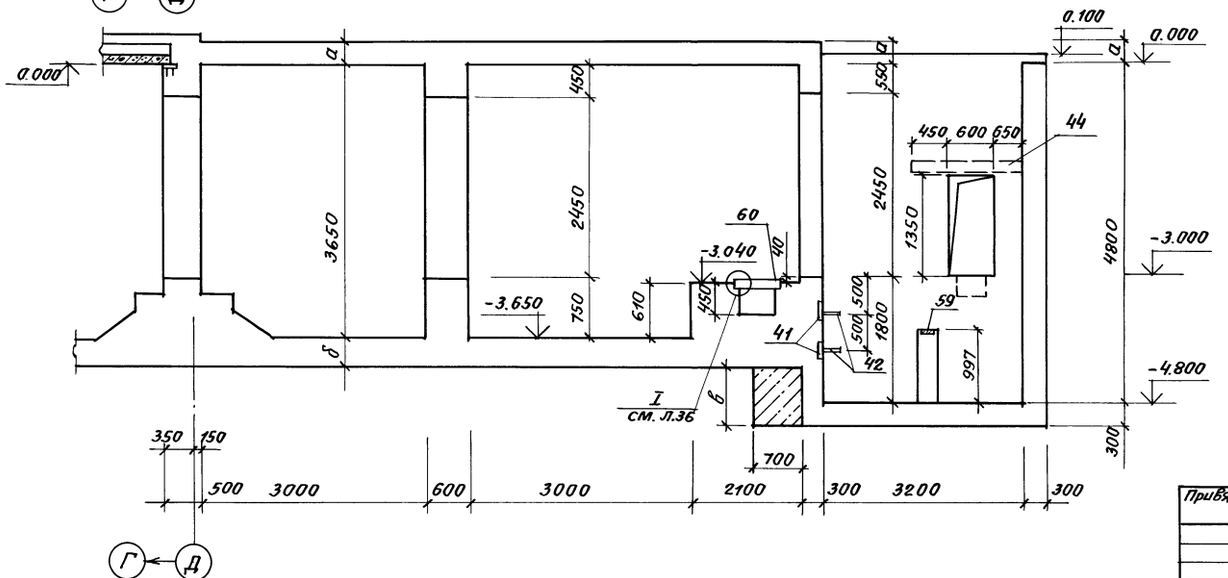

2 — 2

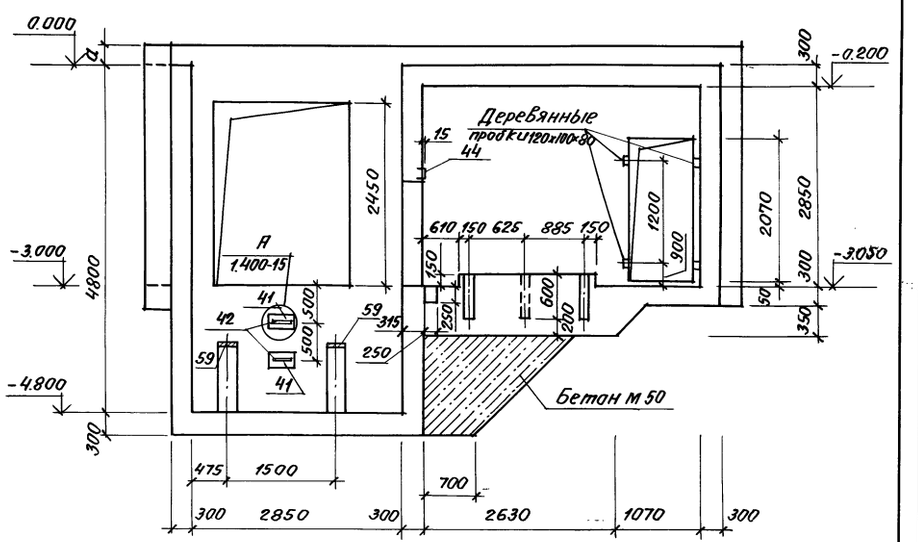

Класс сооружения	Размеры, мм			
	а	б	в	г
А-II	400	500	950	850
А-III	400	400	1050	850
А-IV	300	350	1100	950

1. Сечения 3-3÷6-6 разработаны на листе 45.
2. Установка закладных деталей и устройство отверстий в шахте лифта даны в альбоме 2.
3. Закладные детали учтены в спецификации, на кж-1, л.49÷51.

Согласовано:

Рук. гр.	АР	Каенышева	Подпись

Инв. № подл.	Подпись и дата	Взам. инв. №

Привязан

Инв. №

Нач. отд.	Даниленко	Подпись	
Гл. спец.	Крадинова	"	
Рук. гр.	Сидорова	"	
Ст. инж.	Сидорова	"	
Исполн.	Рубцова	"	
Провер.	Кондратьева	"	
Н. контр.	Крадинова	"	

А-II(III, IV)-1200-315.86-КЖ-1

Склад материалов и оборудования отдельно стоящий заглубленный

Тамбур входов N3 и N4. Опалубка (начало)

Стадия	Лист	Листов
РП	44	

Госстрой СССР ГОСХИМПРОЕКТ Волжское отделение

Пров. [signature] 5/V-88 Коп. [signature]

Альбом 3

3 - 3

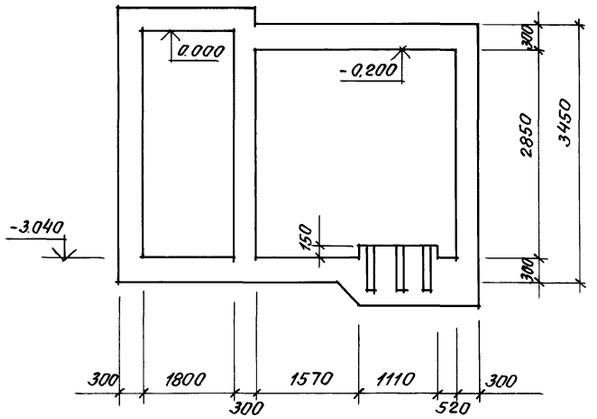

5 - 5

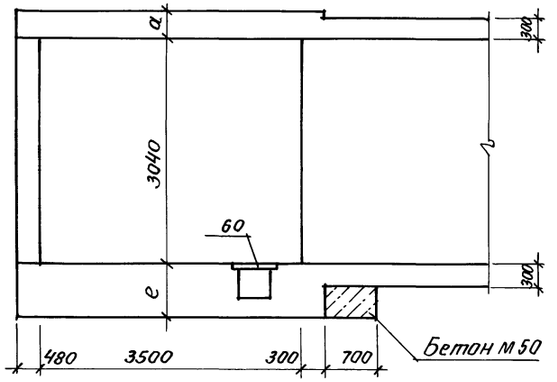

4 - 4

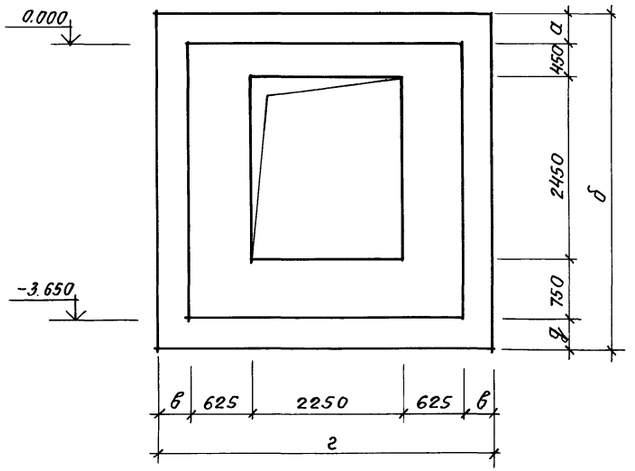

6 - 6

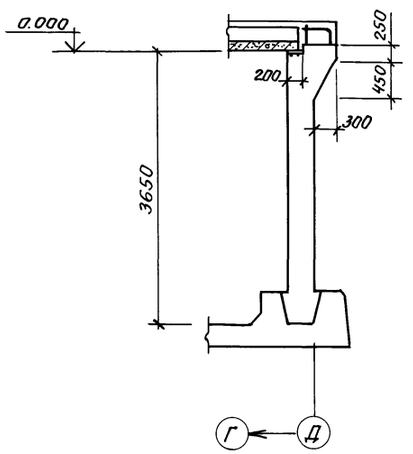

Класс сооружения	Размеры, мм					
	а	б	в	г	д	е
А-II	400	4550	400	4500	500	1110
А-III	400	4450	400	4500	400	1010
А-IV	300	4300	300	4300	350	960

Нач.отд.	Даниленко	Подпись		А-II(III,IV)-1200-315.86-КЖ-1	
Гл.спец.	Крадинова	"			
Рук.гр.	Сидорова	"		Склад материалов и оборудования отдельностоящий заглубленный	Стадия: РП; Лист: 45; Листов:
Ст.инж.	Сидорова	"			
Исполн.	Рубцова	"		Тамбур входов N3 и N4. Опалубка (продолжение).	ГОССТРОЙ СССР ГОСХИМПРОЕКТ Волжское отделение
Провер.	Кондратьева	"			
Н.контр.	Крадинова	"			

Привязан

Инв.№

Инв.№ подл. | Подпись и дата | Взам. инв.№

Пров. 5/V-88 Коп. Скирмант

Альбом 3

План перекрытия машинного отделения

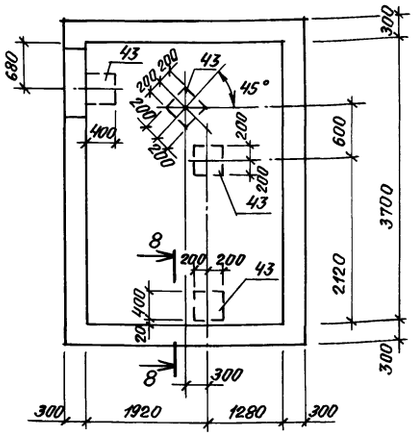

7 - 7

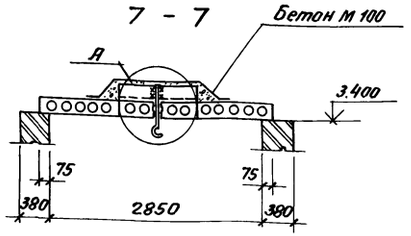

Д

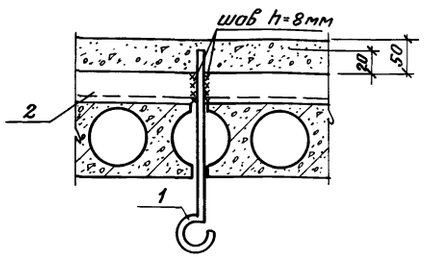

8 - 8

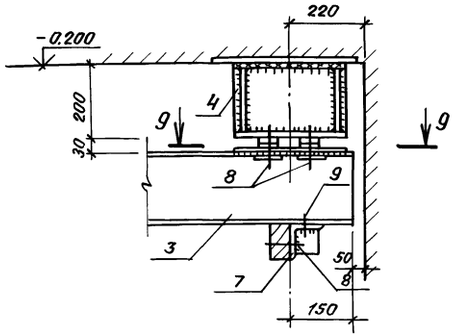

9 - 9

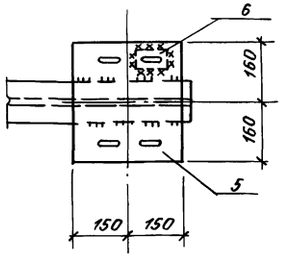

Спецификация к схемам расположения плит перекрытия шахты лифта и монорельса

Марка, поз.	Обозначение	Наименование	Кол.	Масса ед. кг	Примечание
		Схема 1			
П-1	1.141-1. в.60	Плита ПК36-10-8т	3	1055	
1	АII(III,IV)-1200-315.86 Ал.5	Соединительный элемент МС-3	1		
2		Уголок $\frac{Б\text{-}75\times6\ ГОСТ\ 8509\text{-}72^*}{Вст3кп2\ ГОСТ\ 14637\text{-}79}$			
		ℓ=1000	1	9.0	
		Схема 2			
3		Двутавр $\frac{18\ ГОСТ\ 8239\text{-}72^*}{Вст.3пс6\ ГОСТ\ 14637\text{-}79}$ ℓ=4270	1	78.6	
4	АII(III,IV)-1200-315.86 Ал.5	Соединительный элемент МС-6	4		
5	То же	То же МС-7	4		
6	"	" МС-5	16		
7	"	" МС-8	2		
8		Болт М12×90.58 ГОСТ 7798-70	20		
9		Болт М12×30.58 ГОСТ 7798-70	4		
		Материал бетон М 100			0.04м³

Схема расположения плит перекрытия шахты лифта (Схема 1)

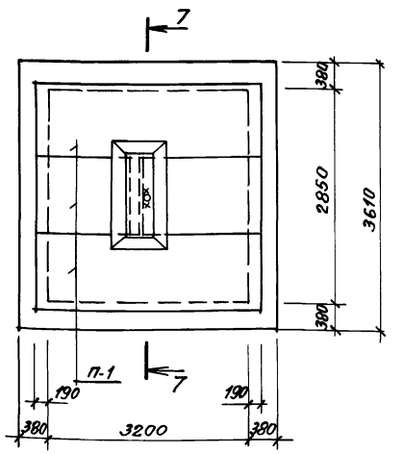

Схема расположения монорельса (Схема 2)

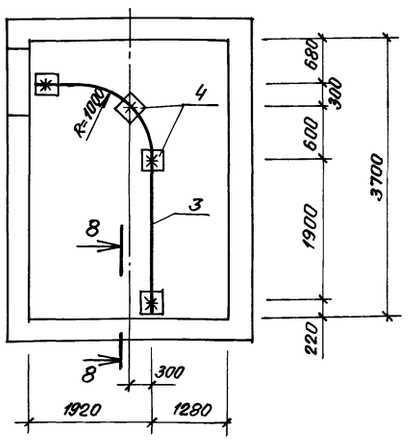

1. Отверстие для крюка ф30мм просверлить по месту, не нарушая ребер плит.
2. Поз. 6 после установки обварить по периметру швом h=6мм.

Согласовано:

Инв.№ подл.	Подпись и дата	Взам.инв.№	Рук.гр.АР	Клепикова	Подпись

Привязан

Инв.№

Нач.отд.	Даниленко	Подпись
Гл.спец.	Крадинова	"
Рук.гр.	Сидорова	"
Ст.инж.	Сидорова	"
Исполн	Рубцова	"
Провер.	Колдратьева	"
Н.контр.	Крадинова	"

А-II(III,IV)-1200-315.86-КЖС-1

Склад материалов и оборудования отдельно стоящий заглубленный

Стадия	Лист	Листов
РП	46	

Тамбур Входов №3 и №4. Опалубка (окончание).

Госстрой СССР ГОСХИМПРОЕКТ Волжское отделение

Пров. Шиц - 5.V 88 Кол. Скирмонтовский

Альбом 3

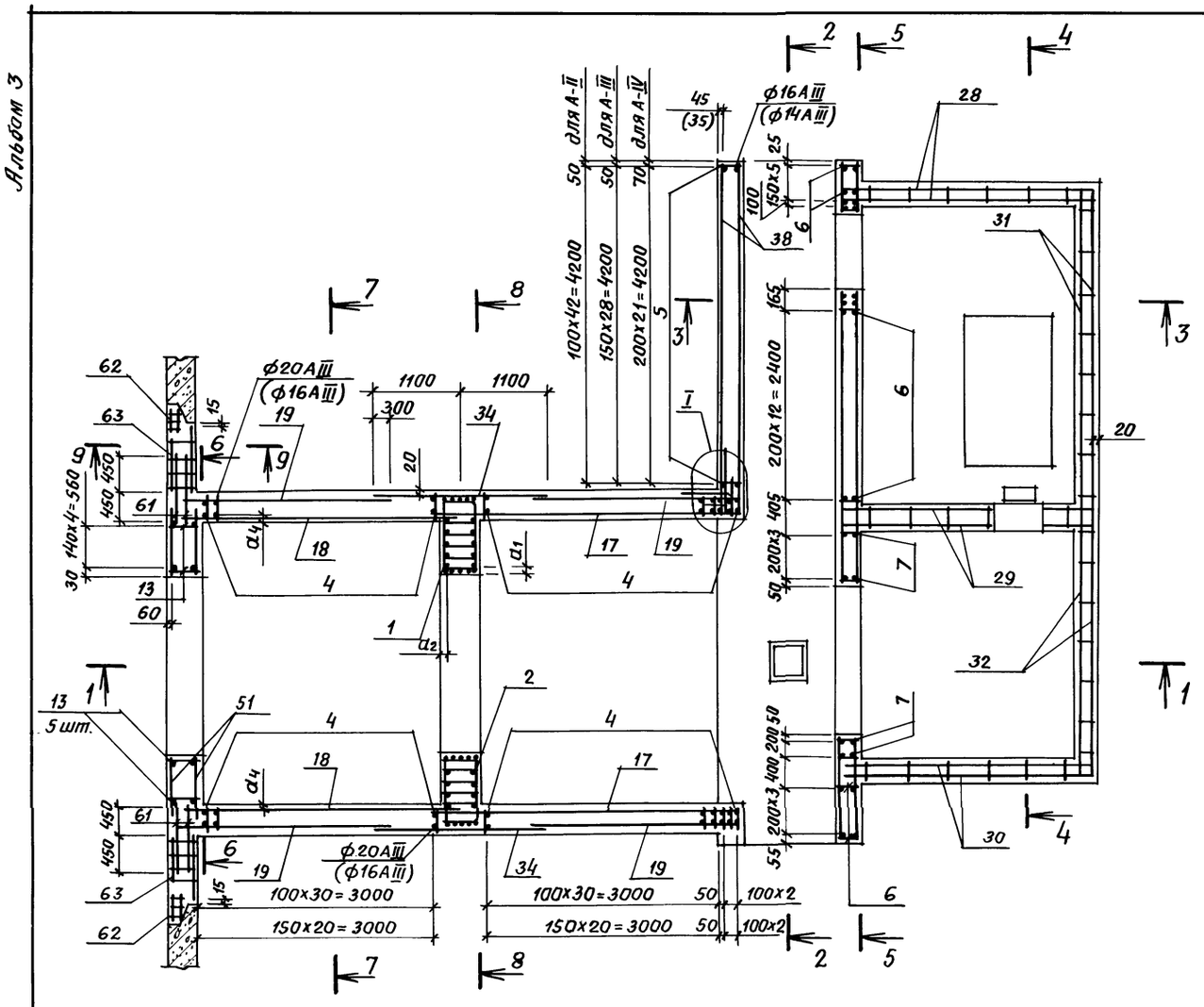

2 - 2

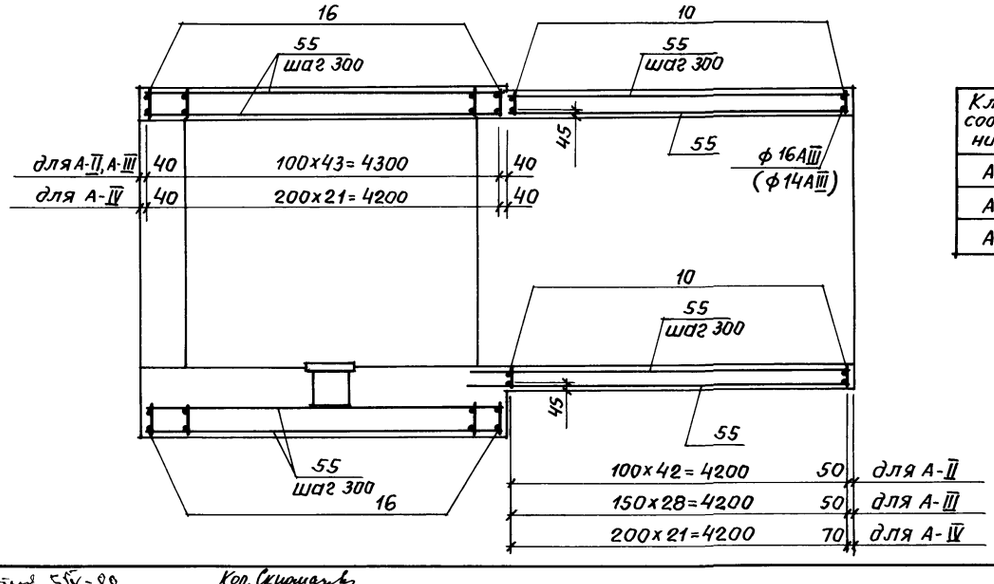

1 - 1

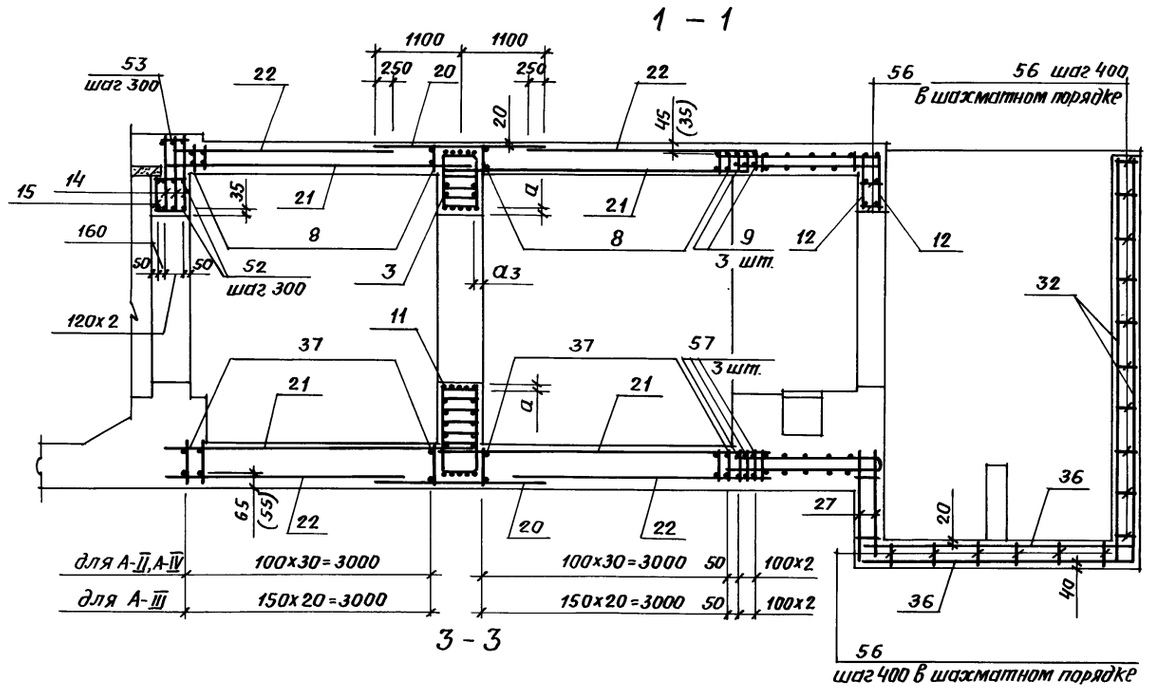

3 - 3

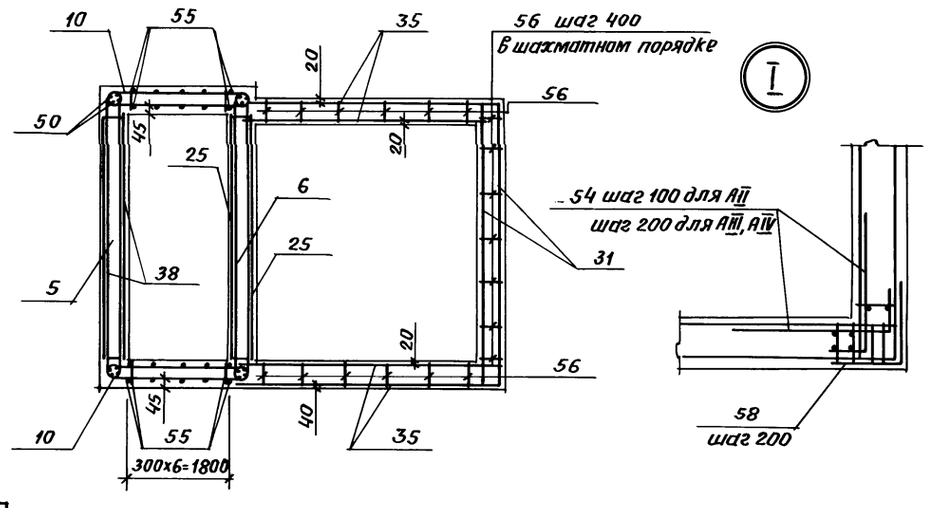

Класс сооружения	Размеры, мм				
	a	a_1	a_2	a_3	a_4
A-II	35	30	35	80	35
A-III	30	30	30	70	30
A-IV	30	25	30	60	35

1. Размеры в скобках даны для сооружения класса A-IV.
2. Сечения 4-4 ÷ 9-9 см. на листе 48.

Нач. отд.	Даниленко	Подпись	
Гл. спец.	Крадинова	"	
Рук. гр.	Сидорова	"	
Ст. инж.	Сидорова	"	
Исполн.	Рудцова	"	
Провер.	Кондратьева	"	
Н. контр.	Крадинова	"	

Привязан

Инв. №

A-II(III,IV)-1200-315.86-КЖ-1

Склад материалов и оборудования отдельно стоящий заглубленный

Стадия	Лист	Листов
РП	47	

Тамбур входов N3 и N4. Армирование (начало).

Госстрой СССР ГОСХИМПРОЕКТ Волжское отделение

Инв. № подл. | Подпись и дата | Взам. инв. №

Пров. Дочь 5-88 Коп. Скирмант

Альбом 3

5 - 5

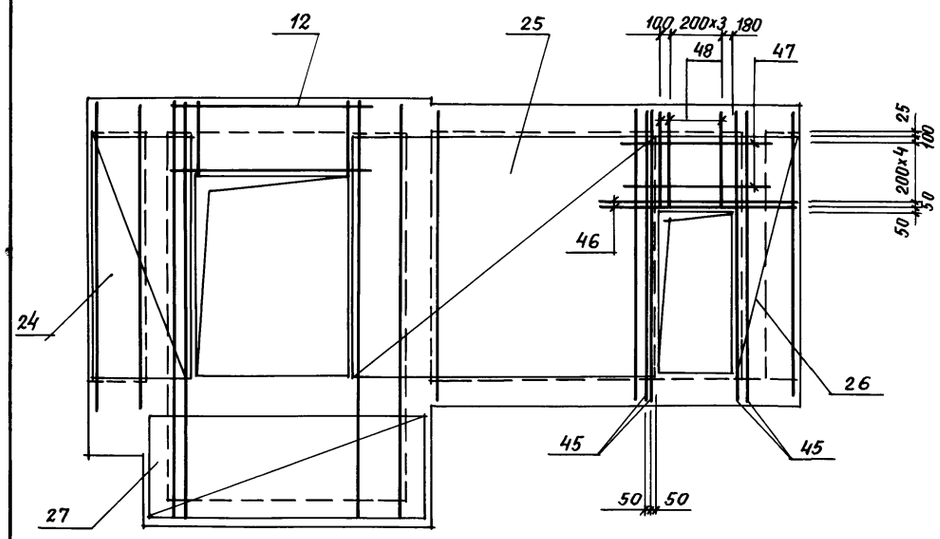

4 - 4

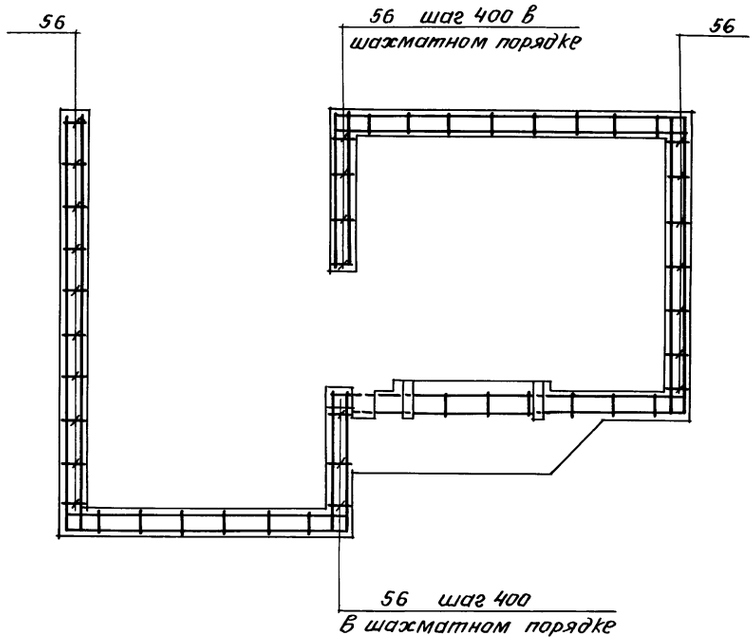

6 - 6

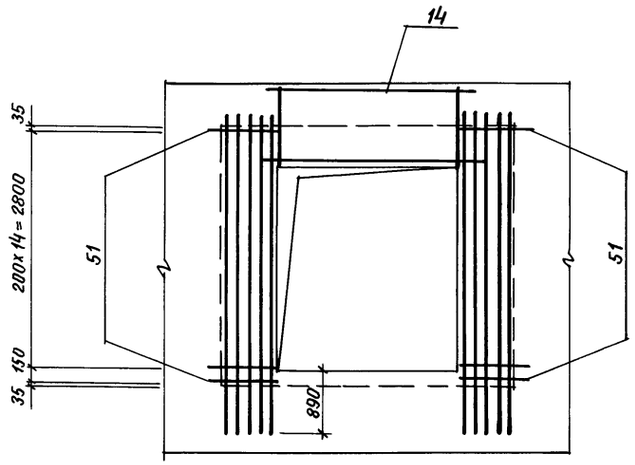

7 - 7

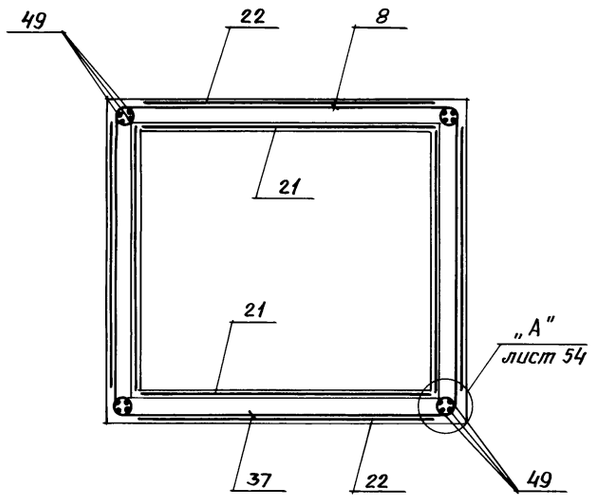

8 - 8

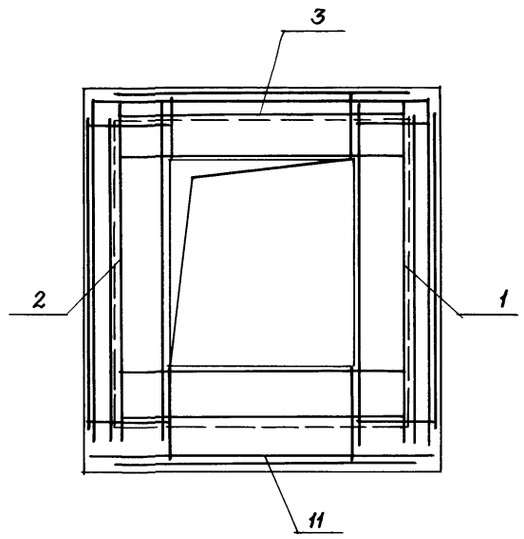

9 - 9

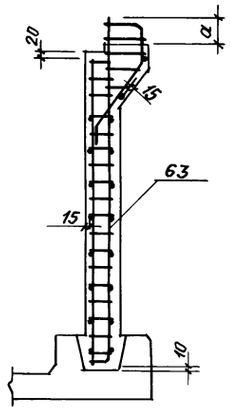

Класс сооружения	Размер, мм	
	a	
A II	410	
A III	310	
A IV	290	

Ведомость деталей

Поз.	Эскиз
	A-II, A-III
54	150 / 1300
58	250 / 250
	A-IV
54	50 / 1400
58	250 / 250

Нач.отд.	Даниленко	Подпись	
Гл.спец.	Крадинова	"	
Рук.гр.	Сидорова	"	
Ст.инж.	Сидорова	"	
Исполн.	Рубцова	"	
Провер.	Кондратьева	"	
Н.контр.	Крадинова	"	

Привязан

Инв.№

A-II(III,IV)-1200-315.86-КЖ-1

Склад материалов и оборудования отдельно стоящий заглубленный

Стадия	Лист	Листов
РП	48	

Тамбур входов N3 и N4. Армирование (окончание)

Госстрой СССР ГОСХИМПРОЕКТ Волжское отделение

Инв.№ подл. | Подпись и дата | Взам. инв.№

Пров. Дойд. 5.IV 88. Кон. Скирмонтов

СФ 692-02 50

Альбом 3

Формат	Зона	Поз.	Обозначение	Наименование	Кол.	Примеч.
				А-II-1200		
				Сборочные единицы		
				Каркас пространственный		
А3		1	А-II(III,IV)-1200-315.86 Ал.5	КП-127	1	
А3		2	То же	КП-127а	1	
А3		3	"	КП-128	1	
А3		11	"	КП-141	1	
А4		62	У-01-01/80 В.5	КП-100	1	
А3		63	А-II(III,IV)-1200-315.86 Ал.5	КП-138	1	
				Каркас плоский		
А3		4	А-II(III,IV)-1200-315.86 Ал.5	КР-603	130	
А3		5	То же	КР-618	43	
А3		6	"	КР-585	22	
А3		7	"	КР-587	6	
А3		8	"	КР-606	62	
А3		9	"	КР-612	3	
А3		10	"	КР-620	86	
А3		12	"	КР-598	2	
А3		13	"	КР-347	10	
А3		14	"	КР-348	3	
А3		15	"	КР-349	1	
А3		16	"	КР-601	88	
А3		37	"	КР-609	62	
А3		57	"	КР-615	3	
				Сетка арматурная		
А3		17	А-II(III,IV)-1200-315.86 Ал.5	С-237	2	
А3		18	То же	С-404	2	
А3		19		С-227	4	
А3		20		С-230	2	
А3		21	А-II(III,IV)-1200-315.86 Ал.5	Сетка арматурная С-241	4	
А3		22	То же	С-231	4	
А3		24	"	С-410	2	
А3		25	"	С-379	2	
А3		26	"	С-408	2	
А3		27	"	С-330	2	
А3		28	"	С-388	2	
А3		29	"	С-389	2	
А3		30	"	С-390	2	
А3		31	"	С-391	2	
А3		32	"	С-392	2	
А3		34	"	С-234	2	
А3		35	"	С-396	4	
А3		36	"	С-397	2	
А3		38	"	С-398	2	
				Изделие закладное		
А3		40	1.400-15. В.1	МН-114-6	4	
А4		41	1.400-15. В.1	МН-107-3	2	
А4		42	То же	МН-801	2	
А4		43	"	МН-157-6	4	
А3		44	А-II(III,IV)-1200-315.86 Ал.5	МН-23	1	
А4		59	1.400-15, В.1	МН-136-3	2	
А3		60	А-II(III,IV)-1200-315.86 Ал.5	Рама Р-3	1	
				Детали		
БЧ		45		ф25AIII ГОСТ 5781-82 ℓ=3480	4	13,4 кг
БЧ		46		ф22AIII ℓ=2250	4	6,7 кг
БЧ		47		ф12AIII ℓ=1600	10	1,4 кг
БЧ		48		ф16AIII ℓ=1300	10	2,1 кг
БЧ		49		ф12AIII ℓ=3500	32	3,1 кг
БЧ		50		ф12AIII ℓ=4200	16	3,7 кг
БЧ		51		ф8AIII ℓ=850	64	0,3 кг
БЧ		52		ф6AI ℓ=480	18	0,1 кг
БЧ		53		ф6AI ℓ=330	9	0,07 кг
БЧ		56		ф6AI ℓ=280	364	0,06 кг
БЧ		55		ф6AI	1760 п.м	0,2 кг
БЧ		54	лист 48	ф16AIII ℓ=1450	60	2,3 кг
БЧ		58	то же	ф8AIII ℓ=500	15	0,2 кг
БЧ		61		ф14AIII ℓ=900	24	1,1 кг
				Материалы		
				Бетон марки 300	120,0	м³
				Бетон марки 50	7,4	м³

Ведомость расхода стали на тамбур входа N3, N4, кг

(начало)

Класс сооружения	Изделия арматурные															
	Арматура класса													Прокат марки		Всего
	А-I			А-III										ВСт.3 СП.5		
	ГОСТ 5781-82													ГОСТ 103-76		
	ф6	ф10	Итого	ф6	ф8	ф12	ф14	ф16	ф20	ф22	ф25	ф28	Итого	-18-75	Итого	
А-II	200,1	10.8	210,9	54.4	3307	1391.4	26.4	2299,3	6663.0	3000	1509	53.2	14245	1.6	1.6	14458.1

(окончание)

Класс сооружения	Изделия закладные													Общий расход
	Арматура класса						Прокат марки						Всего	
	А-I		А-III				ВСт.3 КП2							
	ГОСТ 5781-82						ГОСТ 19903-74*		ГОСТ 8510-72*	ГОСТ 8240-72*				
	ф16		Итого	ф8	ф12	ф14	Итого	δ=8	δ=10	Итого	∠70×50×5	С16				
А-II	1.5		1.5	1.5	2.4	15.3	19.2	7.6	71.0	78.6	10.0	21.3		130.6	14588.7

Инв.№ подл. | Подпись и дата | Взам.инв.№

Привязан

Инв.№

Нач.отд.	Даниленко	Подпись	
Гл.спец.	Крадинова	"	
Рук.гр.	Сидорова	"	
Ст.инж.	Сидорова	"	
Исполн.	Рубцова	"	
Провер.	Кондратьева	"	
Н.контр.	Крадинова	"	

А-II(III,IV)-1200-315.86-КЖ-1

Склад материалов в оборудования отдельно стоящий заглубленный	Стадия	Лист	Листов
	РП	49	
Тамбур входа N3 и N4. Спецификация для класса А-II.	Госстрой СССР ГОСХИМПРОЕКТ Волжское отделение		

Пров. Долгих 5/V-88 Кол. Сисоргина

Альбом 3

Формат	Зона	Поз.	Обозначение	Наименование	Кол.	Примеч.
				А-III-1200		
				сборочные единицы		
				Каркас пространственный		
А3		1	А-II(III,IV)-1200-315.86 Ал.5	КП-142	1	
А3		2	То же	КП-142а	1	
А3		3	"	КП-133	1	
А3		11	"	КП-134	1	
А4		62	У-01-01/80 В.5	КП-100	1	
А3		63	А-II(III,IV)-1200-315.86 Ал.5	КП-139	1	
				Каркас плоский		
А3		4	А-II(III,IV)-1200-315.86 Ал.5	КР-604	90	
А3		5	То же	КР-618	29	
А3		6	"	КР-585	22	
А3		7	"	КР-587	6	
А3		8	"	КР-606	42	
А3		9	"	КР-612	3	
А3		10	"	КР-620	58	
А3		12	"	КР-599	2	
А3		13	"	КР-347	10	
А3		14	"	КР-348	3	
А3		15	"	КР-349	1	
А3		16	"	КР-601	88	
А3		37	"	КР-610	42	
А3		57	"	КР-616	3	
				Сетка арматурная		
А3		17	А-II(III,IV)-1200-315.86 Ал.5	С-402	2	
А3		18	То же	С-405	2	
А3		19	"	С-227	4	
А3		20	"	С-409	2	
А3		21	А-II(III,IV)-1200-315.86 Ал.5	Сетка арматурная С-407	4	
А3		22	То же	С-231	4	
А3		24	"	С-377	2	
А3		25	"	С-380	2	
А3		26	"	С-383	2	
А3		27	"	С-330	2	
А3		28	"	С-388	2	
А3		29	"	С-389	2	
А3		30	"	С-390	2	
А3		31	"	С-391	2	
А3		32	"	С-392	2	
А3		34	"	С-400	2	
А3		35	"	С-396	4	
А3		36	"	С-397	2	
А3		38	"	С-398	2	
				Изделие закладное		
А3		40	1.400-15 В.1	МН-114-6	4	
А4		41	1.400-15 В.1	МН-107-3	2	
А4		42	То же	МН-801	2	
А4		43	"	МН-157-6	4	
А3		44	А-II(III,IV)-1200-315.86 Ал.5	МН-23	1	
А4		59	1.400-15. В.1	МН-136-3	2	
А3		60	А-II(III,IV)-1200-315.86 Ал.5	Рама Р-3	1	
				Детали		
БУ		45		ф25АIII ГОСТ5781-82 ℓ=3480	4	13.4 кг
БУ		46		ф22АIII ℓ=2250	4	6.7 кг
БУ		47		ф12АIII ℓ=1650	10	1.5 кг
БУ		48		ф16АIII ℓ=1300	10	2.1 кг
БУ		49		ф12АIII ℓ=3500	32	3.1 кг
БУ		50		ф12АIII ℓ=4200	16	3.7 кг
БУ		51		ф8АIII ℓ=850	64	0.3 кг
БУ		52		ф6АI ℓ=480	18	0.1 кг
БУ		53		ф6АI ℓ=330	9	0.07 кг
БУ		56		ф6АI ℓ=280	364	0.06 кг
БУ		55		ф6АI	176.0 п.м	0.2 кг
БУ		54	лист 48	ф16АIII ℓ=1450	30	2.3 кг
БУ		58	То же	ф8АIII ℓ=500	15	0.2 кг
БУ		61		ф14АIII ℓ=900	24	1.1 кг
				Материалы		
				Бетон марки 300	116.0	м³
				Бетон марки 50	7.8	м³

Ведомость расхода стали на тамбур входа N3, N4, кг

(начало)

Класс сооружения	Изделия арматурные																
	Арматура класса														Прокат марки		Всего
	А-I			А-III											ВСТ.3 СП5		
	ГОСТ 5781-82														ГОСТ 103-76		
	ф6	ф10	Итого	ф6	ф8	ф10	ф12	ф14	ф16	ф20	ф22	ф25	ф28	Итого	-16÷70	Итого	
А-III	230.8	10.8	241.6	37.0	2618.6	250.2	867.6	26.4	1719.8	5149.1	268.1	53.6	53.2	11043.6	1.3	1.3	11286.5

(окончание)

Класс сооружения	Изделия закладные															Общий расход
	Арматура класса						Прокат марки								Всего	
	А-I		А-III				ВСТ.3 КП2									
	ГОСТ 5781-82						ГОСТ 19903-74*			ГОСТ 8510-72*		ГОСТ 8240-72*				
	ф16	Итого	ф8	ф12	ф14	Итого	-δ=8	-δ=10	Итого	∠70×50×5	Итого	⊏16		Итого		
А-III	1.5	1.5	1.5	2.4	15.3	19.2	7.6	71.0	78.6	10.0	10.0	21.3		21.3	130.6	11417.1

Взам. инв. №

Подпись и дата

Инв. № подл.

Пров. [illegible] 5/X-88 Коп. Скирманов

Привязан			
Инв. №			

Нач. отд.	Даниленко	Подпись
Гл. спец.	Крадинова	"
Рук. гр.	Сидорова	"
Ст. инж.	Сидорова	"
Исполн.	Рубцова	"
Провер.	Кондратьева	"
Н. контр.	Крадинова	"

А-II(III,IV)-1200-315.86-КЖ-1

Склад материалов и оборудования отдельно стоящий заглубленный	Стадия	Лист	Листов
	РП	50	

Тамбур входа N3 и N4. Спецификация для класса А-III.

ГОССТРОЙ СССР ГОСХИМПРОЕКТ Волжское отделение

Альбом 3

Формат	Зона	Поз.	Обозначение	Наименование	Кол.	Примеч.
				А-IV-1200		
				Сборочные единицы		
				Каркас пространственный		
А3		1	А-II(III,IV)-1200-315.86 Ал.5	КП-204	1	
А3		2	То же	КП-204а	1	
А3		3	"	КП-205	1	
А3		11	"	КП-206	1	
А4		62	У-01-01/80 В.5	КП-100	1	
А3		63	А-II(III,IV)-1200-315.86 Ал.5	КП-140	1	
				Каркас плоский		
А3		4	А-II(III,IV)-1200-315.86 Ал.5	КР-605	130	
А3		5	То же	КР-619	22	
А3		6	"	КР-586	22	
А3		7	"	КР-588	6	
А3		8	"	КР-608	62	
А3		9	"	КР-614	3	
А3		10	"	КР-621	44	
А3		12	"	КР-600	2	
А3		13	"	КР-366	10	
А3		14	"	КР-367	3	
А3		15	"	КР-368	1	
А3		16	"	КР-602	44	
А3		37	"	КР-611	62	
А3		57	"	КР-617	3	
				Сетка арматурная		
А3		17	А-II(III,IV)-1200-315.86 Ал.5	С-402	2	
А3		18	То же	С-406	2	
А3		19	"	С-235	4	
А3		20	"	С-238	2	
А3		21	А-II(III,IV)-1200-315.86 Ал.5	Сетка арматурная С-407	4	
А3		22	То же	С-239	4	
А3		24	"	С-378	2	
А3		25	"	С-381	2	
А3		26	"	С-384	2	
А3		27	"	С-330	2	
А3		28	"	С-388	2	
А3		29	"	С-389	2	
А3		30	"	С-390	2	
А3		31	"	С-391	2	
А3		32	"	С-392	2	
А3		34	"	С-401	2	
А3		35	"	С-396	4	
А3		36	"	С-397	2	
А3		38	"	С-398	2	
				Изделие закладное		
А3		40	1.400-15 В.1	МН-114-6	4	
А4		41	1.400-15 В.1	МН-107-3	2	
А4		42	То же	МН-801	2	
А4		43	"	МН-157-6	4	
А3		44	А-II(III,IV)-1200-315.86 Ал.5	МН-23	1	
А4		59	1.400-15. В.1	МН-136-3	2	
А3		60	А-II(III,IV)-1200-315.86 Ал.5	Рама Р-3	1	
				Детали		
Бч		45		ф20АIII ГОСТ 5781-82 ℓ=3480	4	8.6 кг
Бч		46		ф20АIII ℓ=2100	4	5.2 кг
Бч		47		ф10АIII ℓ=1500	10	0.9 кг
Бч		48		ф12АIII ℓ=1300	10	1.2 кг
Бч		49		ф10АIII ℓ=3500	32	2.2 кг
Бч		50		ф10АIII ℓ=4300	16	3.7 кг
Бч		51		ф6АIII ℓ=790	64	0.2 кг
Бч		52		ф6АI ℓ=480	18	0.1 кг
Бч		53		ф6АI ℓ=330	9	0.07 кг
Бч		56		ф6АI ℓ=280	364	0.06 кг
Бч		55		ф6АI	176.6 п.м	0.2 кг
Бч		54	лист 48	ф12АIII ℓ=1450	30	1.3 кг
Бч		58	То же	ф8АIII ℓ=500	15	0.2 кг
Бч		61		ф14АIII ℓ=900	24	1.1 кг
				Материалы		
				Бетон марки 300	103.3	м³
				Бетон марки 50	8.0	м³

Ведомость расхода стали на тамбур входа N1, N2, кг

(начало)

Класс сооружения	Изделия арматурные															
	Арматура класса												Прокат марки			Всего
	А-I			А-III									ВСт.3СП5			
	ГОСТ 5781-82												ГОСТ 103-76			
	ф6	ф10	Итого	ф8	ф6	ф10	ф12	ф14	ф16	ф18	ф20	Итого	-14х55			
А-IV	214.2	11.4	225.6	942.4	1240.8	938.6	851.7	367.4	352.99	48.1	213.4	8132.3	0.7			8358.6

(окончание)

Класс сооружения	Изделия закладные														Всего	Общий расход
	Арматура класса						Прокат марки									
	А-I			А-III			ВСт.3КП2									
	ГОСТ 5781-82						Гост 19903-74*		Гост 8510-72*		гост 8240-72*					
	ф16		Итого	ф8	ф12	ф14	Итого	-δ=8	-δ=10	Итого	∠70х50х5		ℓ16		Итого		
А-IV	1.5		1.5	1.5	2.4	15.3	19.2	7.6	71.0	78.6	10.0		21.3		21.3	130.6	8489.2

Привязан

Инв.№

Нач.отд.	Даниленко	Подпись	
Гл.спец.	Крадинова	"	
Рук.гр.	Сидорова	"	
Ст.инж.	Сидорова	"	
Исполн.	Рубцова	"	
Пробер.	Кондратьева	"	
Н.контр.	Крадинова	"	

А-II(III,IV)-1200-315.86-КЖ-1

Склад материалов и оборудования отдельно стоящий заглубленный

Стадия	Лист	Листов
РП	51	

Тамбур входа N3 и N4. Спецификация для класса А-IV.

Госстрой СССР ГОСХИМПРОЕКТ Волжское отделение

Взам. инв.№ | Подпись и дата | Инв.№ подл.

Пров. — 5/V-88 — Кол. Сеченых

Альбом 3

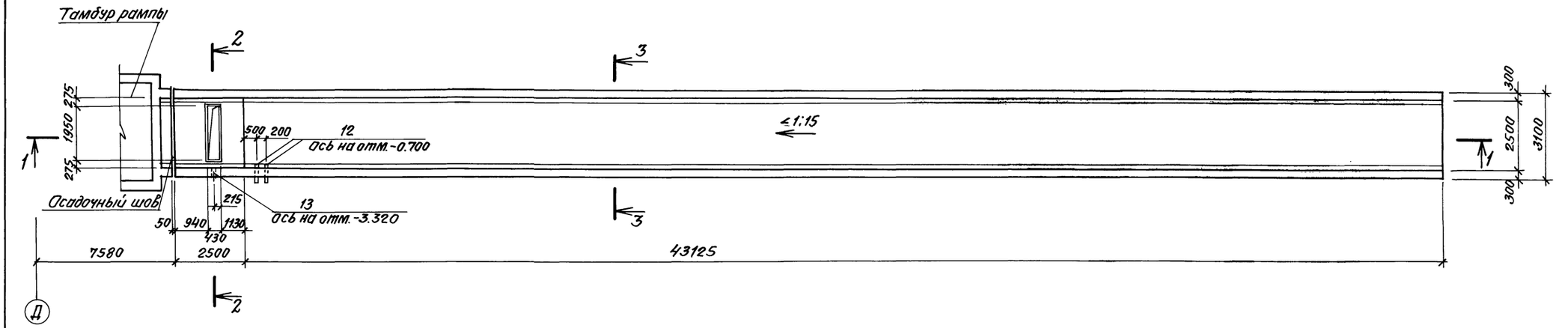

1-1

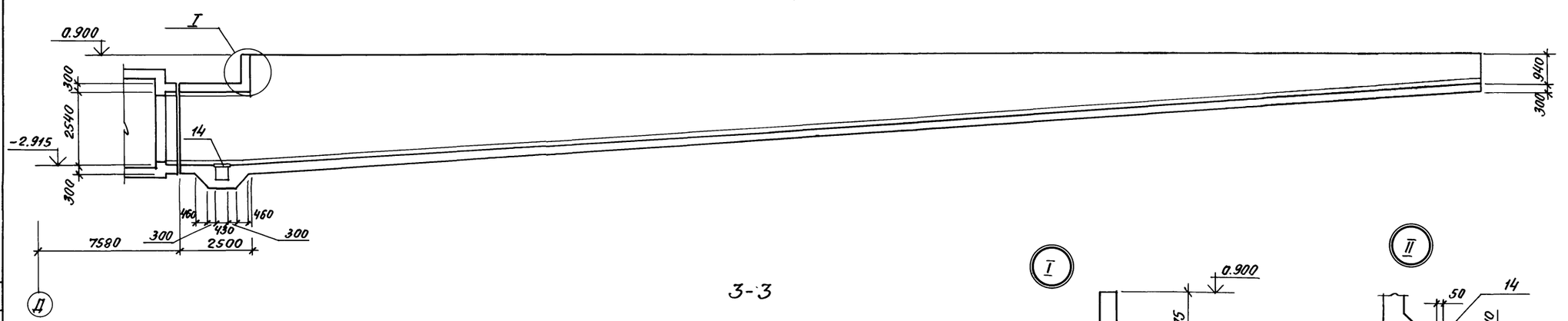

2-2

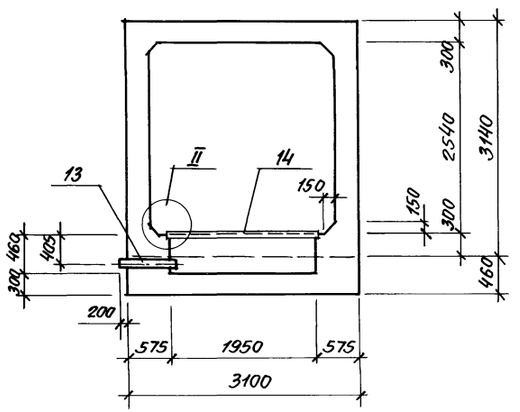

3-3

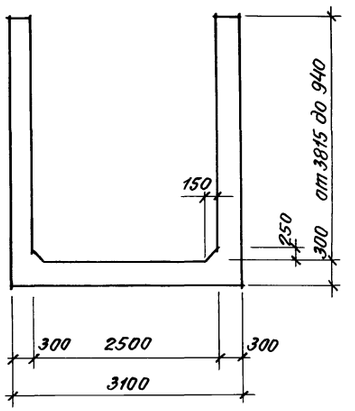

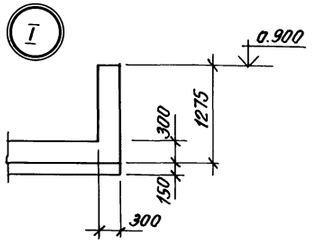

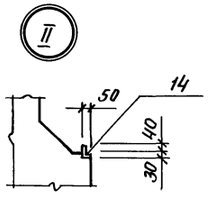

					А-II(III,IV)-1200-315.86-КЖ-1		
			Нач. отд.	Даниленко	Подпись		
Привязан			Гл. спец.	Крадинова	"	Склад материалов и оборудования отдельно стоящий заглубленный	Стадия: РП; Лист: 52; Листов:
			Рук. гр.	Сидорова	"		
			Ст. инж.	Сидорова	"		
			Испол.	Югай	"	Наклонная рампа. Опалубка.	Госстрой СССР ГОСХИМПРОЕКТ Волжское отделение
			Провер.	Кондратьева	"		
Инв. №			Н. конт.	Крадинова	"		

Согласовано:

Рук. гр. ЭТО	Сарычева	Подпись
Рук. гр. арх.	Каменьшева	"
Рук. гр. ОВК	Яблянская	"

Взам. инв. №

Подпись и дата

Инв. № подл.

Пров. [signature] 5/V-88 Коп. [signature]

Альбом 3

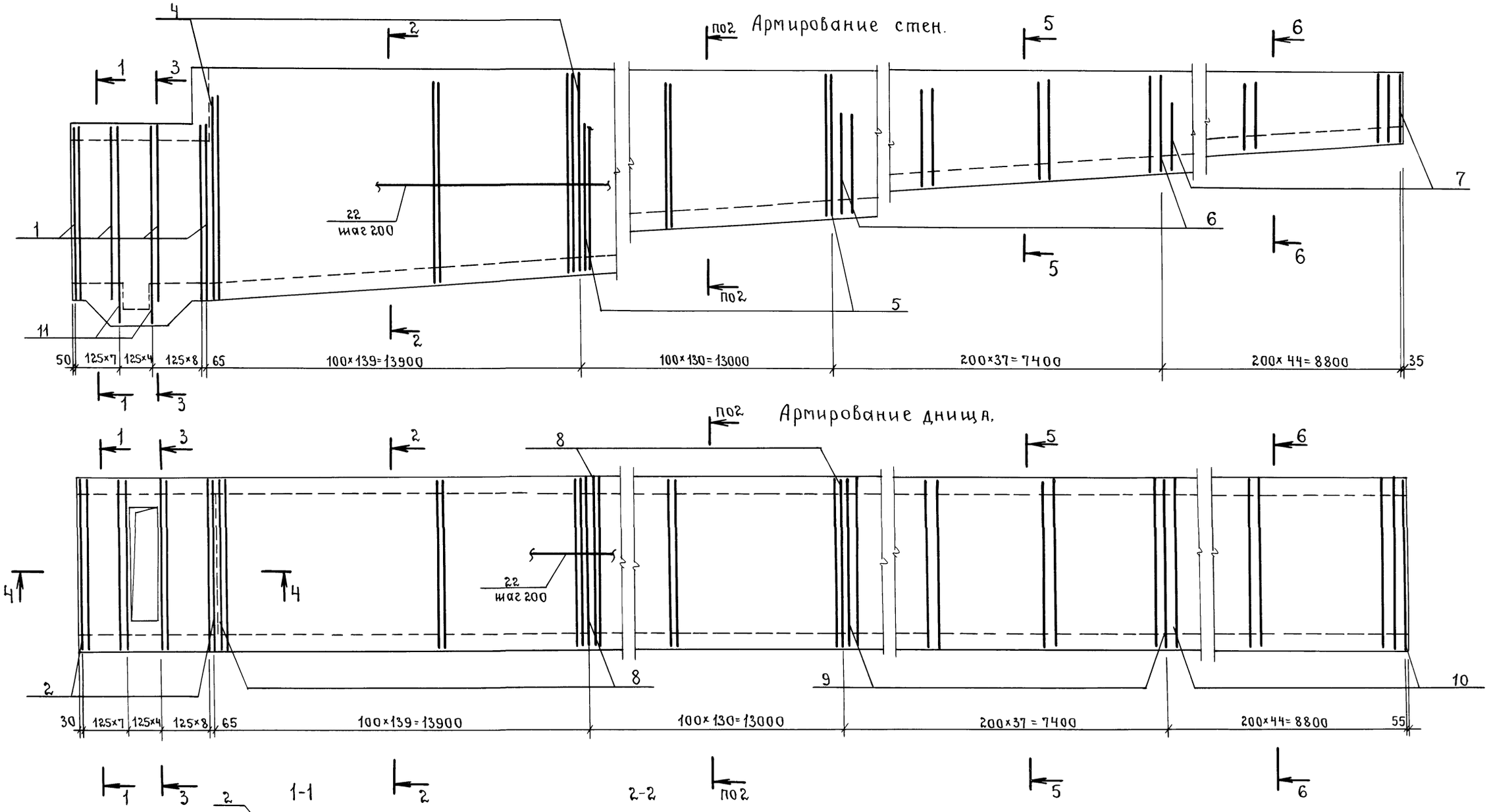

1. Сечения 3-3-6-6 разработаны на листе 54.

				А-II (III, IV) - 1200 - 315. 86 - КЖ			
Привязан	Нач.отд.	Даниленко	подп.	Склад материалов и оборудования отдельно стоящий заглубленный.	Стадия	Лист	Листов
	Гл.спец.	Крадинова	"		РП	53	
	Рук.гр.	Сидорова	"				
	Ст. инж.	Сидорова	"				
	Исполн.	Югай	"	Наклонная рампа. Армирование.	Госстрой СССР ГОСХИМПРОЕКТ Волжское отделение.		
	Провер.	Кондратьева	"				
Инв.№	Н.конт.	Крадинова	"				

Инв.№ подл. | Подпись и дата | Взам.инв.№

пров: [signature] 5/V-88 Кон. Корнеева

Альбом 3

3-3

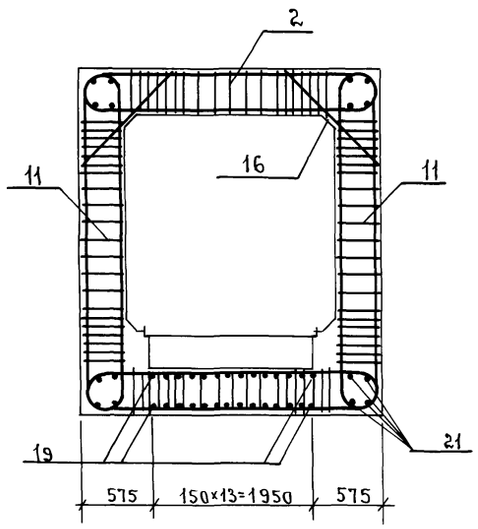

4-4

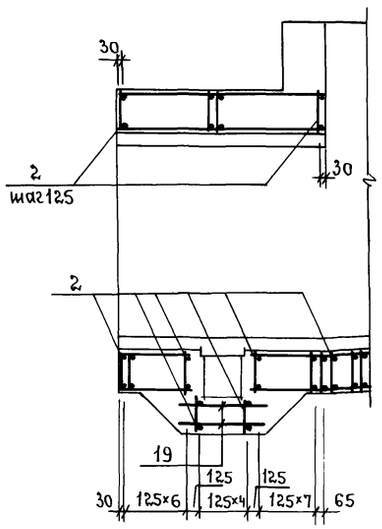

5-5

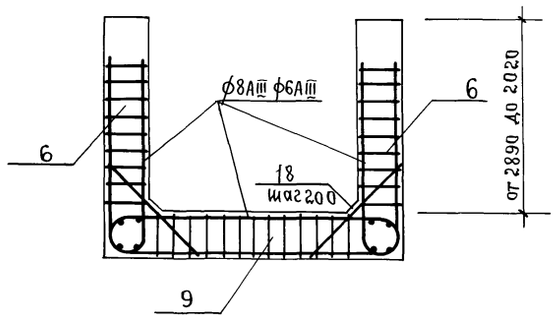

6-6

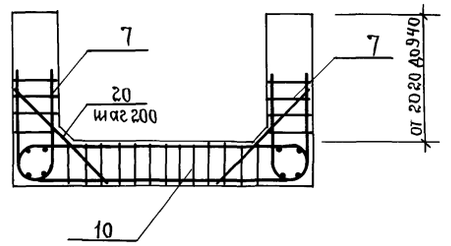

Ведомость расхода стали на наклонную рампу, кг (начало)

Класс сооружения.	Изделия арматурные.											
	Арматура класса.											Всего.
	AI			AIII								
	ГОСТ 5781-82			ГОСТ 5781-82								
	ф6	ф8	Итого	ф6	ф8	ф10	ф12	ф14	ф16	ф22	Итого	
A-II	995.7	1438.0	2433.7		1496.6	233.1	2993.1			2006.4	6729.2	9162.9
A-III	995.7	1438.0	2433.7		1496.6	233.1	2993.1		1047.2		5770	8203.7
A-IV	1714.7		1714.7	192.8	1143.6	415.5	2993.1	445.2			5190.2	6904.9

Ведомость расхода стали на наклонную рампу, кг. (окончание)

Класс сооружения.	Изделие закладное.										общий расход.
	Арматура класса		Прокат марки.							Всего	
	A-III		ВСТ3кп2								
	ГОСТ 5781-82		ГОСТ 19903-74			ГОСТ 8510-72*	ГОСТ 8732-78	ГОСТ 3262-75*			
	ф8	Итого	δ=6	δ=10	δ=12	∠70×50×5	Труба 108×4	Труба ф40	Итого		
A-II	1.1	1.1	37.6	9.4	4.9	24.5	9.8	3.8	90.0	91.1	9254.0
A-III	1.1	1.1	37.6	9.4	4.9	24.5	9.8	3.8	90.0	91.1	8594.8
A-IV	1.1	1.1	37.6	9.4	4.9	24.5	9.8	3.8	90.0	91.1	6996.0

1. Сечения 3-3÷6-6 замаркированы на листе 53.

A

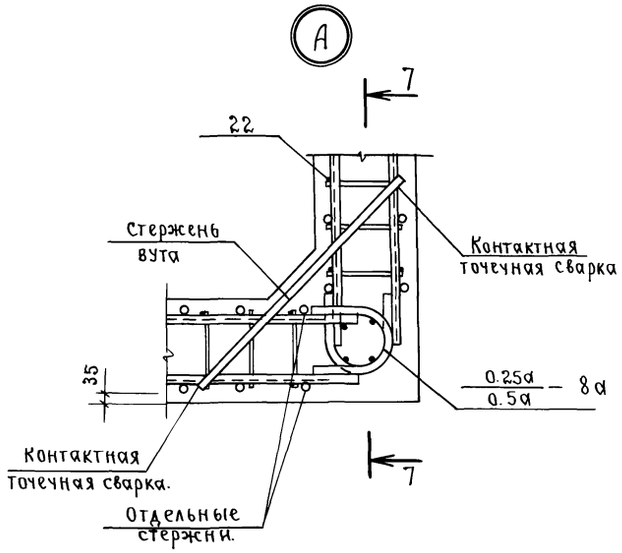

7-7

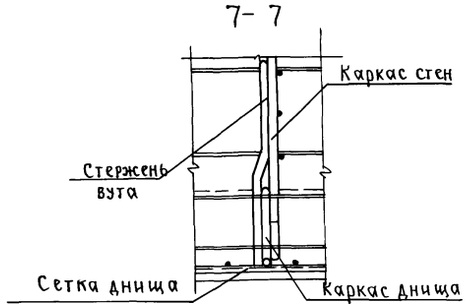

Ведомость деталей.

Поз.	Эскиз.
16,17 18,20	475 475 a a

Нач.отд.	Даниленко	подп.	
Гл.спец.	Крадинова	"	
Рук.гр.	Сидорова	"	
Ст.инж.	Сидорова	"	
Исполн.	Югай	"	
Провер.	Кондратьева	"	
Н.контр.	Крадинова	"	

Привязан

Инв.№

A-II (III, IV) - 1200 - 315. 86 - КЖ-1

Склад материалов и оборудования отдельно стоящий заглубленный.

Наклонная рампа. Армирование. Ведомость расхода стали.

Стадия	Лист	Листов
РП	54	

госстрой СССР ГОСХИМПРОЕКТ Волжское отделение

СФ 692-02 56

Инв.№ подл. | Подпись и дата | Взам.инв.№

пров: [signature] 5/V-88 Кон. Корнеев

Альбом 3

Формат	Зона	Поз.	Обозначение.	Наименование.	Кол.	Примеч.
				А-II-1200		
				Сборочные единицы		
А3		1	А-II(III,IV)-1200-315.8.6 Ал.5	Каркас плоский КР234	32	
А3		2	То же	То же КР235	42	
А3		4	"	" КР237	278	
А3		5	"	" КР238	260	
А3		6	"	" КР239	74	
А3		7	"	" КР240	88	
А3		8	"	" КР241	269	
А3		9	"	" КР242	37	
А3		10	"	" КР243	44	
А3		11	"	" КР244	10	
А3		12	03.005-5 В.2 Ал.14	Изделие закладное КПК-15 Д=48	2	t=300
А3		13	03.005-5 В.2 Ал.1	То же КПК-1 Д=108	1	t=600
А3		14	А-II(III,IV)-1200-315.8.6 Ал.5	Рама Р-3	1	
				Детали.		
БЧ		16	Лист 54	ф22 А III ГОСТ 5781-82 ℓ=955	84	2.8кг.
БЧ		17	то же	ф12 А III То же ℓ=955	538	0.9кг.
БЧ		18	"	ф10 А III " ℓ=955	74	0.6кг.
БЧ		19		ф8 А III " ℓ=1030	28	0.4кг.
БЧ		20	Лист 54	ф8 А III " ℓ=955	88	0.4кг
БЧ		21		ф8 А III "	388.0 п.м.	0.4кг
БЧ		22		ф8 А I "	3.5950 п.м.	0.4кг
				Материалы		
				Бетон марки 300	113.5	м³

Формат	Зона	Поз.	Обозначение.	Наименование.	Кол.	Примеч.
				А-III-1200		
				Сборочные единицы.		
А3		1	А-II(III,IV)-1200-315.8.6 Ал.5	Каркас плоский КР245	32	
А3		2	То же	То же КР246	42	
А3		4	"	" КР237	278	
А3		5	"	" КР238	260	
А3		6	"	" КР239	74	
А3		7	"	" КР240	88	
А3		8	"	" КР241	269	
А3		9	"	" КР242	37	
А3		10	"	" КР243	44	
А3		11	"	" КР248	10	
А3		12	03.005-5 В.2 Ал.14	Изделие закладное КПК-15 Д=48	2	t=300
А3		13	03.005-5 В.2 Ал.1	То же КПК-1 Д=108	1	t=600
А3		14	А-II(III,IV)-1200-315.8.6 Ал.5	Рама Р-3	1	
				Детали.		
БЧ		16	Лист 54	ф16 А III ГОСТ 5781-82, ℓ=955	84	1.5кг.
БЧ		17	То же	ф12 А III То же ℓ=955	538	0.9кг.
БЧ		18	"	ф10 А III " ℓ=955	74	0.6кг.
БЧ		19		ф8 А III " ℓ=1030	28	0.4кг.
БЧ		20	Лист 54	ф8 А III " ℓ=955	88	0.4кг.
БЧ		21		ф8 А III "	388.0 п.м.	0.4кг.
БЧ		22		ф8 А I "	3.5950 п.м.	0.4кг.
				Материалы		
				Бетон марки 300	113.5	м³

Формат	Зона	Поз.	Обозначение.	Наименование.	Кол.	Примеч.
				А-IV-1200		
				Сборочные единицы		
А3		1	А-II(III,IV)-1200-315.86 Ал.5	Каркас плоский КР249	32	
А3		2	То же	То же КР250	42	
А3		4	"	" КР237	278	
А3		5	"	" КР238	260	
А3		6	"	" КР239	74	
А3		7	"	" КР240	88	
А3		8	"	" КР241	269	
А3		9	"	" КР242	37	
А3		10	"	" КР243	44	
А3		11	"	" КР259	10	
А3		12	03.005-5 В2 Ал.14	Изделие закладное КПК-15 Д=48	2	t=300
А3		13	03.005-5 В2 Ал.1	То же КПК-1 Д=108	1	t=600
А3		14	А-II(III,IV)-1200-315.86 Ал.5	Рама Р-3	1	
				Детали.		
БЧ		16	Лист 54	ф14 А III ГОСТ 5781-82 ℓ=955	84	1.2кг.
БЧ		17	то же	ф12 А III То же ℓ=955	538	0.9кг.
БЧ		18	"	ф10 А III " ℓ=955	74	0.6кг.
БЧ		19		ф8 А III " ℓ=1030	28	0.4кг.
БЧ		20	Лист 54	ф6 А III " ℓ=955	88	0.2кг.
БЧ		21		ф6 А III "	388.0 п.м.	0.2кг
БЧ		22		ф6 А I "	3595.0 п.м.	0.2кг
				Материалы.		
				Бетон марки 500.	115.5	м³

Инв.№ подл. | Подпись и дата | Взам. инв.№

Привязан

Инв.№

Нач.отд.	Даниленко	подп.	
Гл.спец.	Крадинова	"	
Рук.гр.	Сидорова	"	
Ст.инж.	Сидорова	"	
Испол.	Югай	"	
Провер.	Кондратьева	"	
Н.конт.	Крадинова	"	

А-II(III,IV)-1200-315.86-КЖ-1

Склад материалов и оборудования отдельно стоящий заглубленный.

Стадия	Лист	Листов
РП	55	

Наклонная рампа. Спецификация.

Госстрой СССР ГОСХИМПРОЕКТ Волжское отделение.

СФ 692-02 57

Чтов: Досина 5.V.88 Ю.и. Корнеева

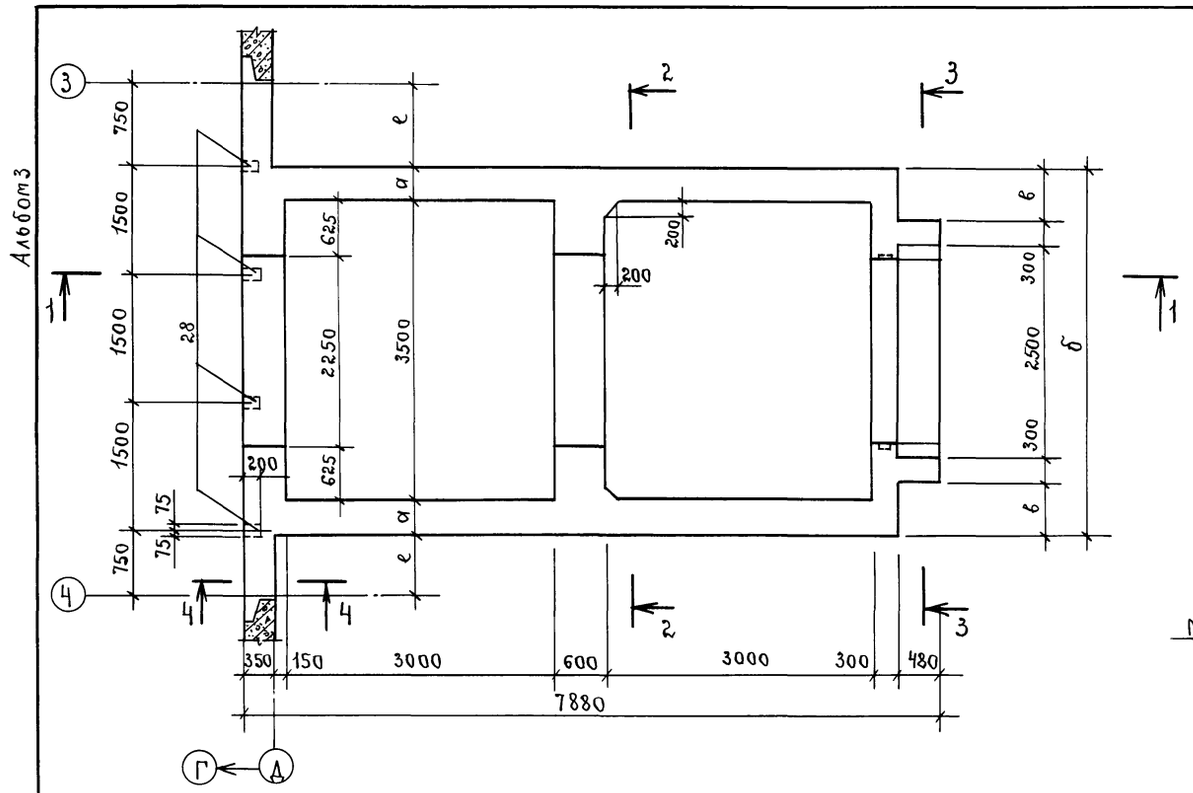

1-1

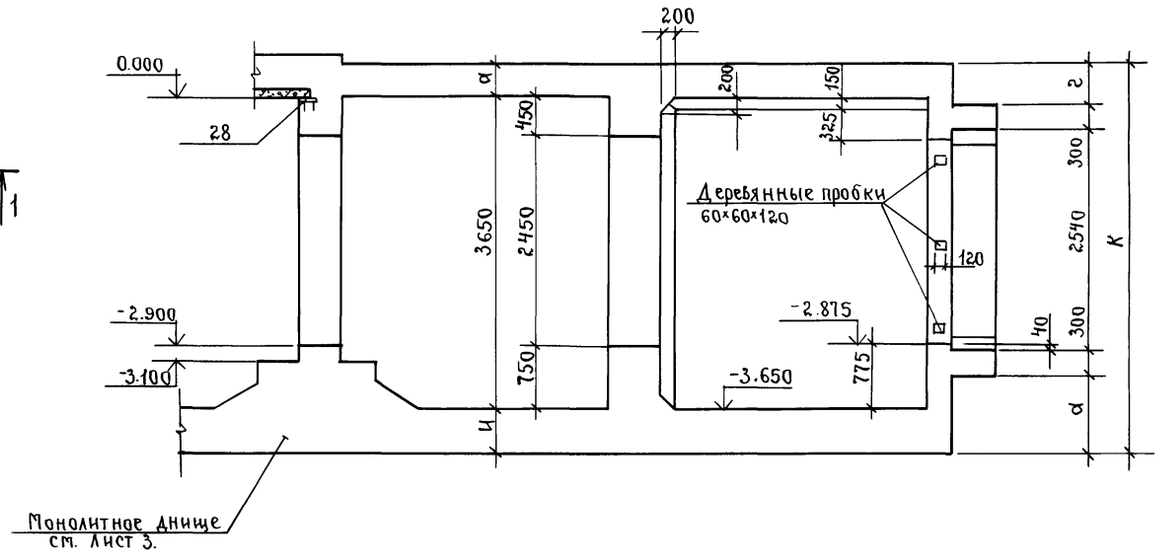

Класс сооружения	Размеры, мм.							
	а	б	в	г	а	и	к	е
А II	400	4300	600	475	935	500	4550	850
А III	300	4100	500	375	835	400	4350	850
А IV	300	4100	500	375	785	350	4300	950

2-2

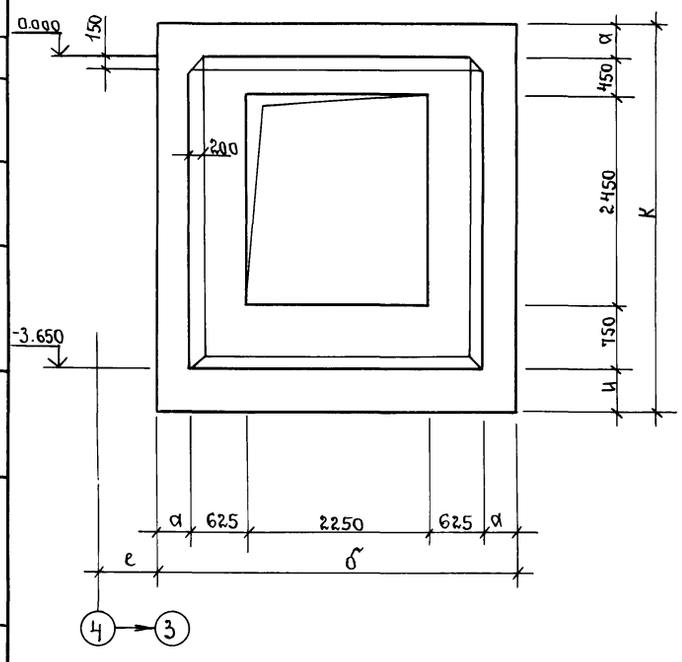

3-3

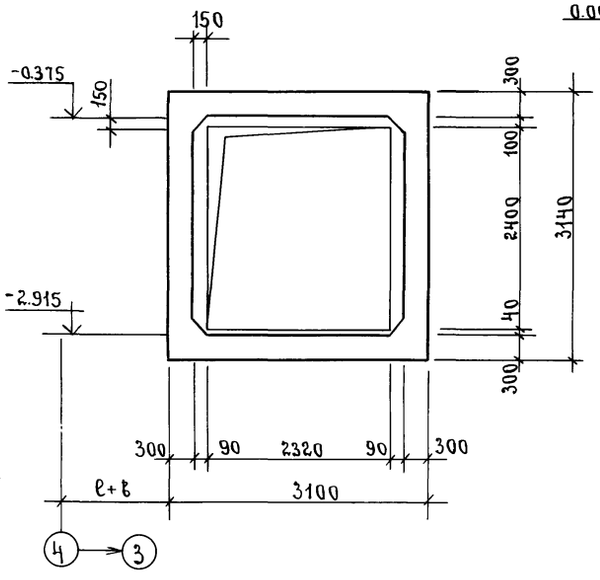

4-4

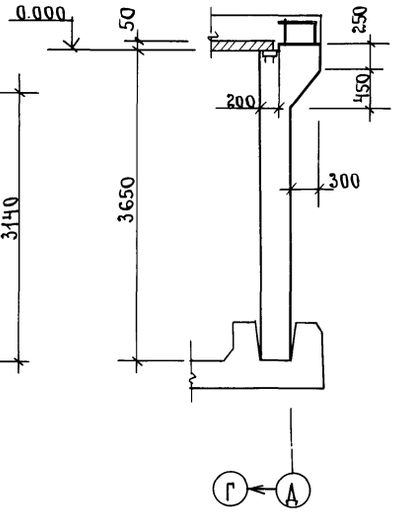

1. Деревянные пробки для крепления дверных полотен установить в откосы проема с шагом 1000мм. до начала бетонирования. Пробки должны быть антисептированы и отделены от бетона прокладкой из толя. Количество пробок - 6 штук.

Нач.отд.	Даниленко	подп.	
Гл.спец.	Крадинова	"	
Рук.гр.	Сидорова	"	
Ст.инж.	Сидорова	"	
Испол.	Гейсман	"	
Провер.	Кондратьева	"	
Н.конт.	Крадинова	"	

Привязан

Инв.№

А-II (III, IV) - 1200 - 315. 86 - КЖ-1

Склад материалов и оборудования отдельно стоящий заглубленный.

Стадия	Лист	Листов
РП	56	

Тамбур рампы. Опалубка.

ГОССТРОЙ СССР ГОСХИМПРОЕКТ Волжское отделение

Согласовано: Рук. гр. арх. Каенышева подп.

Инв.№ подл. | Подпись и дата | Взам. инв.№

пров: Дойл - 5/V-88 Кон. Корнеева

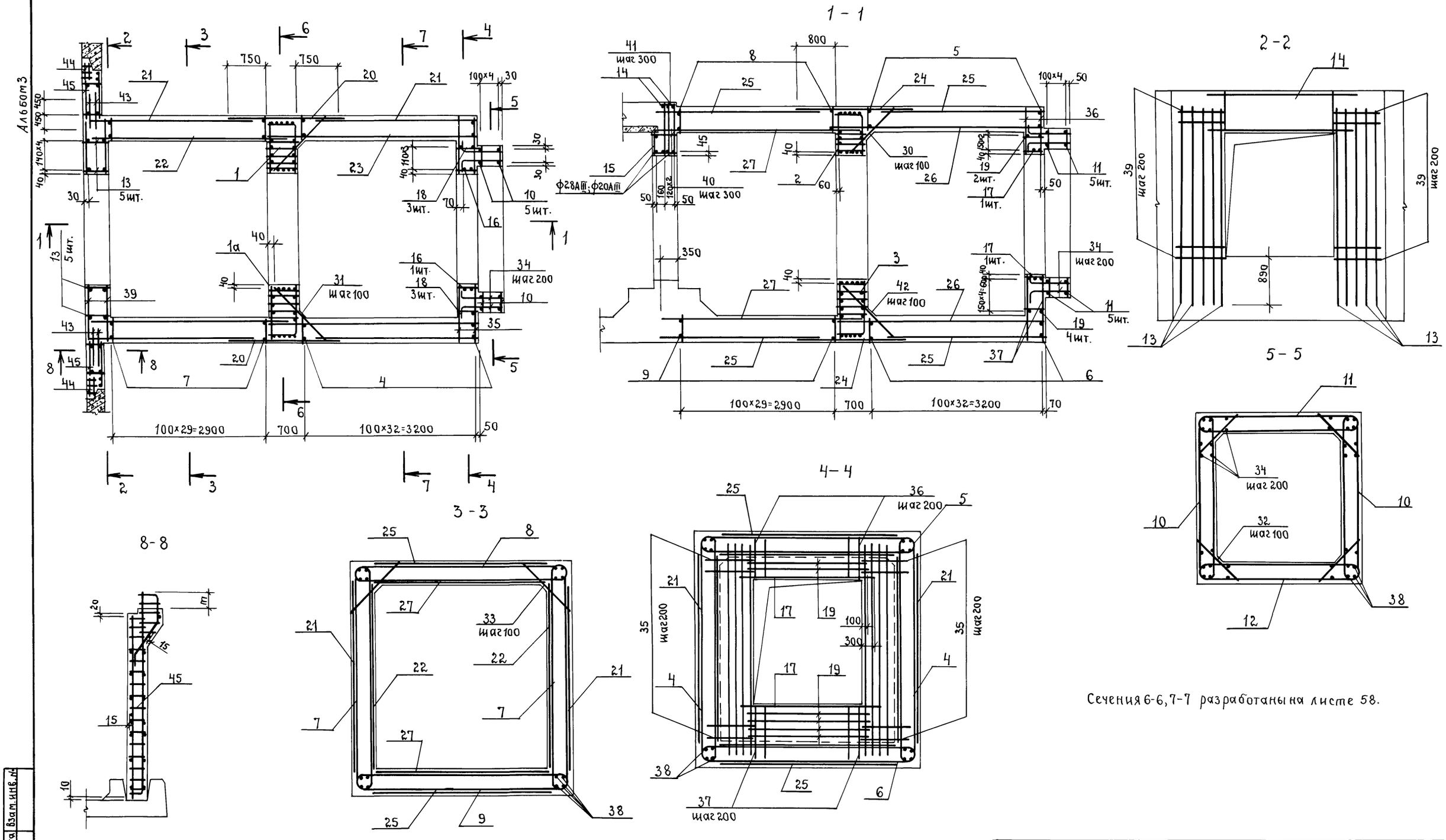

Сечения 6-6, 7-7 разработаны на листе 58.

Класс сооружения.	Размер, мм.	
	m	
А-II	410	
А-III	310	
А-IV	290	

Нач.отд.	Даниленко	подп.	
Гл.спец.	Крадинова	"	
Рук.гр.	Сидорова	"	
Ст.инж.	Сидорова	"	
Исполн.	Гейсман	"	
Провер.	Кондратьева	"	
Н.контр.	Крадинова	"	

Привязан

Инв.№

А-II (III, IV)-1200-315. 86-КЖ-1

Склад материалов и оборудования отдельно стоящий заглубленный.

Стадия	Лист	Листов
РП	57	

Тамбур рампы. Армирование.

Госстрой СССР ГОСХИМПРОЕКТ Волжское отделение.

СФ 692-02 59

Инв.№ подл. | Подпись и дата | Взам.инв.№

Пров: Дойц - 5/V-88. Кон. Карпеева

Альбом 3

6 - 6

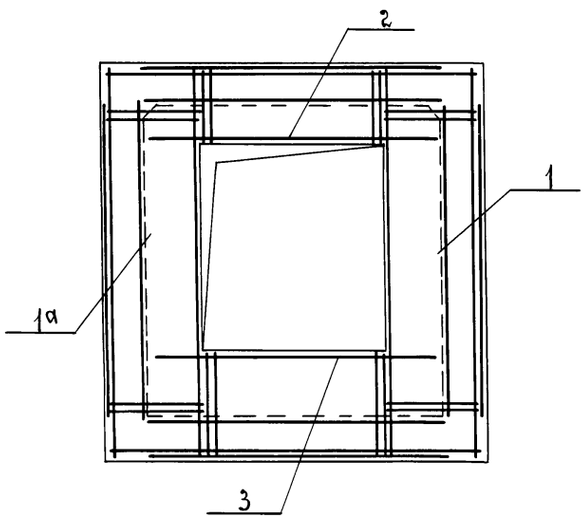

7 - 7

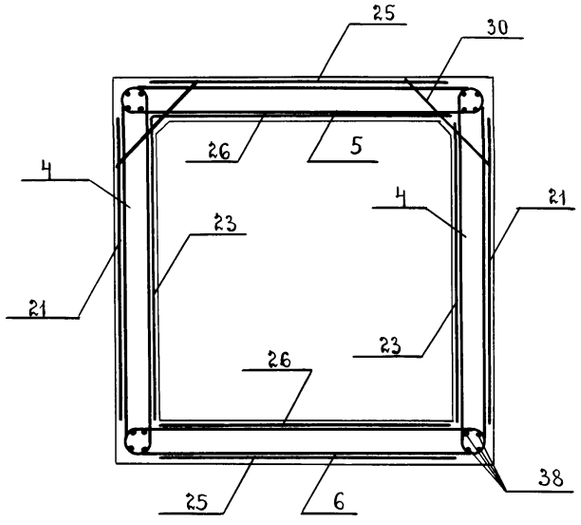

Формат	Зона	Поз.	Обозначение.	Наименование.	Кол.	Примеч.
				А-II-1200		
				Сборочные единицы		
А3		1/1а	А-II(III,IV)-1200-315.86 Ал.5	Каркас пространст. КП-177 / КП-177а	1/1	
А3		2	То же	То же КП-178	1	
А3		3	"	" КП-179	1	
А4		44	У-01-01/80 в.5	" КП-100	2	
А3		45	А-II(III,IV)-1200-315 Ал.5	" КП-138	2	
А3		4	То же	Каркас плоский КР-338	66	
А3		5	"	То же КР-339	33	
А3		6	"	" КР-340	33	
А3		7	"	" КР-341	60	
А3		8	"	" КР-342	30	
А3		9	"	" КР-343	30	
А3		10	"	" КР-344	10	
А3		11	"	" КР-346	10	
А3		13	"	" КР-347	10	
А3		14	"	" КР-348	3	
А3		15	"	" КР-349	1	
А3		16	"	" КР-350	2	
А3		17	"	" КР-351	2	
А3		18	"	" КР-352	6	
А3		19	"	" КР-353	6	
А3		20	"	Сетка арматурная С-226	2	
А3		21	"	То же С-227	4	
А3		22	"	" С-228	2	

Формат	Зона	Поз.	Обозначение	Наименование.	Кол.	Примеч.
А3		23	А-II(III,IV)-1200-315.86 Ал.5	Сетка арматурная С-229	2	
А3		24	"	" С-230	2	
А3		25	"	" С-231	4	
А3		26	"	" С-232	2	
А3		27	"	" С-233	2	
А4		28	1.400-15, в.1	МН 114-6	4	
				Детали.		
БЧ		30	Лист 59	ф25АIII ГОСТ 5781-82 ℓ=1300	102	5.0кг.
БЧ		31	Лист 59	ф25АIII ГОСТ 5781-82 ℓ=1450	62	5.6кг.
БЧ		32	То же	ф20АIII " ℓ=1100	20	2.7кг.
БЧ		33	"	ф20АIII " ℓ=1300	60	3.2кг.
БЧ		34	"	ф16АIII " ℓ=810	96	1.3кг.
БЧ		35		ф16АIII " ℓ=940	148	1.5кг.
БЧ		36		ф16АIII " ℓ=830	21	1.3кг
БЧ		37		ф16АIII " ℓ=1230	21	1.9кг
БЧ		38		ф12АIII "	124.0 п.м.	0.9кг
БЧ		39		ф12АIII " ℓ=970	44	0.9кг
БЧ		40		ф6АI " ℓ=480	18	0.1кг.
БЧ		41		ф6АI " ℓ=330	9	0.1кг.
БЧ		42		ф25АIII " ℓ=1800	21	6.9кг.
БЧ		43		ф16АIII " ℓ=900	24	14кг.
				Материалы.		
				Бетон марки 300	79.64	м³
				Бетон марки 50	2.03	м³

Ведомость расхода стали на тамбур рампы, кг.

Класс сооружения	Изделия арматурные. Арматура класса АI ГОСТ 5781-82			АIII ГОСТ 5781-82											Прокат марки ВСТ.3 ПС6 ГОСТ 103-76			Всего	Изделия закладные. Арматура класса АIII ГОСТ 5781-82		Прокат марки В.СТ3КП2 ГОСТ 19903-74*			Всего	Общий расход
	ф6	ф10	Итого	ф6	ф8	ф10	ф12	ф14	ф16	ф20	ф22	ф25	ф28	Итого	-16×60	-18×75	Итого		ф12		δ=8	δ=10	Итого		
А-II	80.5	21.6	102.1	70.4	1229.0	—	751.4		1285.5	4212.9	1223.0	7523.1	250.0	16193.0	—	3.2	3.2	16651.1	2.4		7.6	3.2	10.8	13.2	16664.3
А-III	80.5	21.6	102.1	70.4	1068.0	—	764.7		1521.2	3994.8	826.0	7107.0	66.5	15264.2	—	3.2	3.2	15523.9	2.4		7.6	3.2	10.8	13.2	15537.1
А-IV	80.5	24.0	104.5	10.9	—	660.0	1012.0		4521.0	232.7	—	—	—	7456.9	1.8		1.8	7563.2	2.4		7.6	3.2	10.8	13.2	7576.4

Нач.отд.	Даниленко	подп.	
Гл.спец.	Крадинова	"	
Рук.гр.	Сидорова	"	
Ст.инж.	Сидорова	"	
Исполн.	Гейсман	"	
Провер.	Кондратьева	"	
Н.конт.	Крадинова	"	

Привязан

Инв.№

А-II(III, IV)-1200-315. 86-КЖ-1

Склад материалов и оборудования отдельно стоящий заглубленный.

Стадия	Лист	Листов
РП	58	

Тамбур рампы. Армирование. Спецификация для класса АII.

ГОССТРОЙ СССР ГОСХИМПРОЕКТ Волжское отделение.

СФ 692-02 60

Инв.№ подл. | Подпись и дата | Взам.инв.№

пров: [signature] 5/V-88г. Кон. Карпеева

Альбом 3

Формат	Зона	Поз.	Обозначение.	Наименование.	Кол.	Примеч.
				А-III-1200		
				Сборочные единицы		
А3		1/1а	А II (III, IV)-1200-315.86 Ал.5	Каркас пространствен. КП-180 / КП-180а	1/1	
А3		2	То же	То же КП-181	1	
А3		3	"	" КП-182	1	
А4		44	У-01-01/80 в.5	" КП-100	2	
А3		45	А-II (III, IV)-1200-315.86 Ал.5	" КП-139	2	
А3		4	То же	Каркас плоский КР-354	66	
А3		5	"	То же КР-355	33	
А3		6	"	" КР-356	33	
А3		7	"	" КР-357	60	
А3		8	"	" КР-358	30	
А3		9	"	" КР-359	30	
А3		10	"	" КР-344	10	
А3		11	"	" КР-346	10	
А3		13	"	" КР-347	10	
А3		14	"	" КР-348	3	
А3		15	"	" КР-349	1	
А3		16	"	" КР-350	2	
А3		17	"	" КР-351	2	
А3		18	"	" КР-352	6	
А3		19	"	" КР-353	6	
А3		20	"	Сетка арматурная С-226	2	
А3		21	"	" С-227	4	
А3		22	"	" С-228	2	
А3		23	"	" С-229	2	
А3		24	"	" С-230	2	
А3		25	"	" С-231	4	
А3		26	"	" С-232	2	
А3		27	"	" С-233	2	
А3		28	1.400-15 вып.1	Изделие закладное МН-114-6	4	
				Детали.		
БЧ		30	Лист 59	Ф25А III ГОСТ 5781-82, ℓ=1100	102	4.2кг.
БЧ		31	То же	Ф25А III " ℓ=1300	62	5.0кг.
БЧ		32	"	Ф20А III " ℓ=1100	20	2.7кг.
БЧ		33	Лист 59	Ф20А III ГОСТ 5781-82 ℓ=1100	60	2.7кг.
БЧ		34	То же	Ф16А III То же ℓ=810	96	1.3кг
БЧ		35		Ф16А III " ℓ=840	148	1.3кг
БЧ		36		Ф16А III " ℓ=730	21	1.2кг
БЧ		37		Ф16А III " ℓ=1130	21	1.8кг
БЧ		38		Ф12А III "	124.0 п.м	0.9кг
БЧ		39		Ф12А III " ℓ=860	64	0.8кг
БЧ		40		Ф6А I " ℓ=480	18	0.1кг
БЧ		41		Ф6А I " ℓ=330	9	0.1кг
БЧ		42		Ф25А III " ℓ=1600	21	6.2кг
БЧ		43		Ф16А III " ℓ=900	24	1.4кг.
				Материалы		
				Бетон марки 300	66.58	м3
				А-IV-1200		
				Сборочные единицы		
А3		1/1а	А-II (III, IV)-1200-315.86 Ал.5	Каркас пространствен. КП-183 / КП-183а	1/1	
А3		2	То же	То же КП-184	1	
А3		3	"	" КП-185	1	
А4		44	У-01-01/80 в.5	" КП-100	2	
А3		45	А-II (III, IV)-1200-315.86 Ал.5	" КП-140	2	
А3		4	То же	Каркас плоский КР-360	66	
А3		5	"	То же КР-361	33	
А3		6	"	" КР-362	33	
А3		7	"	" КР-360	60	
А3		8	"	" КР-361	30	
А3		9	"	" КР-362	30	
А3		10	"	" КР-363	10	
А3		11	"	" КР-365	10	
А3		13	"	" КР-366	10	
А3		14	"	" КР-367	3	
А3		15	"	" КР-368	1	
А3		16	А-II (III, IV)-1200-315.86 Ал.5	Каркас плоский КР-367	2	
А3		17	"	" КР-370	2	
А3		18	"	" КР-371	6	
А3		19	"	" КР-372	6	
А3		20	То же	Сетка арматурная С-234	2	
А3		21	"	То же С-235	4	
А3		22	"	" С-236	2	
А3		23	"	" С-237	2	
А3		24	"	" С-238	2	
А3		25	"	" С-239	4	
А3		26	"	" С-240	2	
А3		27	"	" С-241	2	
А3		28	1.400-15 вып.1	Изделие закладное МН114-6	4	
				Детали.		
БЧ		30	Лист 59	Ф16А III ГОСТ 5782-82 ℓ=1100	102	1.7кг.
БЧ		31	То же	Ф16А III " ℓ=1300	52	2.1кг.
БЧ		32	"	Ф12А III " ℓ=1100	20	1.0кг
БЧ		33	"	Ф16А III " ℓ=1100	60	1.7кг
БЧ		34	"	Ф10А III " ℓ=740	96	0.5кг
БЧ		35		Ф10А III " ℓ=840	148	0.5кг
БЧ		36		Ф10А III " ℓ=730	21	0.5кг
БЧ		37		Ф10А III " ℓ=1130	21	0.7кг
БЧ		38		Ф10А III "	124.0 п.м.	0.6кг.
БЧ		39		Ф10А III " ℓ=860	64	0.5кг
БЧ		40		Ф6А I " ℓ=480	18	0.1кг.
БЧ		41		Ф6А I " ℓ=330	9	0.1кг.
БЧ		42		Ф16А III " ℓ=1600	21	2.5кг
БЧ		43		Ф16А III " ℓ=900	24	1.4кг
				Материалы		
				Бетон марки 300	64.98	м3

Ведомость деталей.

Поз.	Эскиз
30,31 32,33	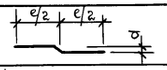
34	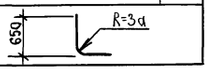

Взам. инв. №

Подпись и дата

Инв. № подл.

Пров. [signature] – 5/V-88 Кон. Корнеева

Привязан

Инв. №

Нач. отд.	Даниленко	подп.
Гл. спец.	Крадинова	"
Рук. гр.	Сидорова	"
Ст. инж.	Сидорова	"
Исполн.	Гейсман	"
Провер.	Кондратьева	"
Н. конт.	Крадинова	"

А-II (III, IV)-1200-315.86-КЖ-1

Склад материалов и оборудования отдельно стоящий заглубленный.

Тамбур рампы. Спецификация для классов А III, А-IV.

Стадия	Лист	Листов
РП	59	

Госстрой СССР ГОСХИМПРОЕКТ Волжское отделение.

СФ 692-02 61

Схема установки КПК.

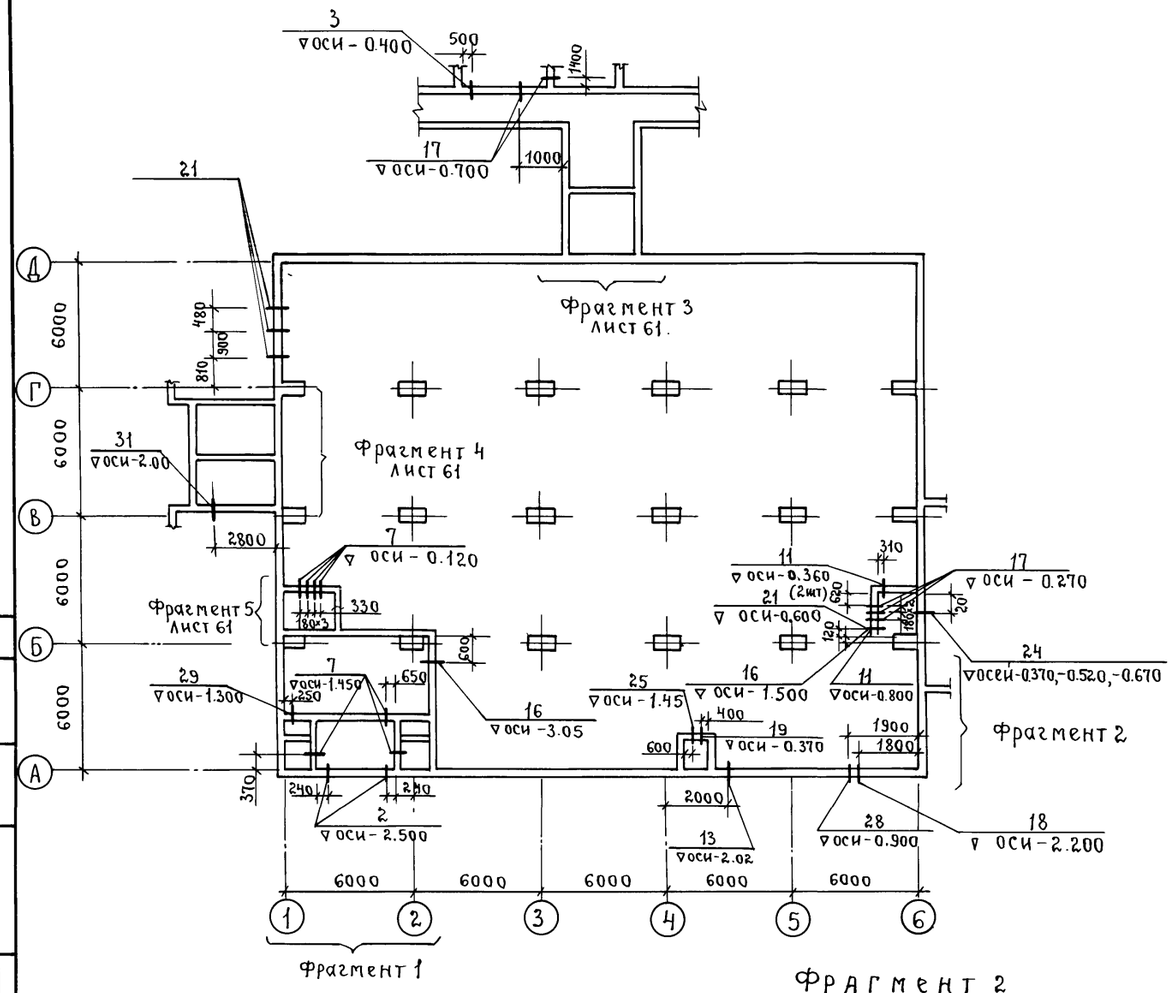

Схема герметизации убежища.

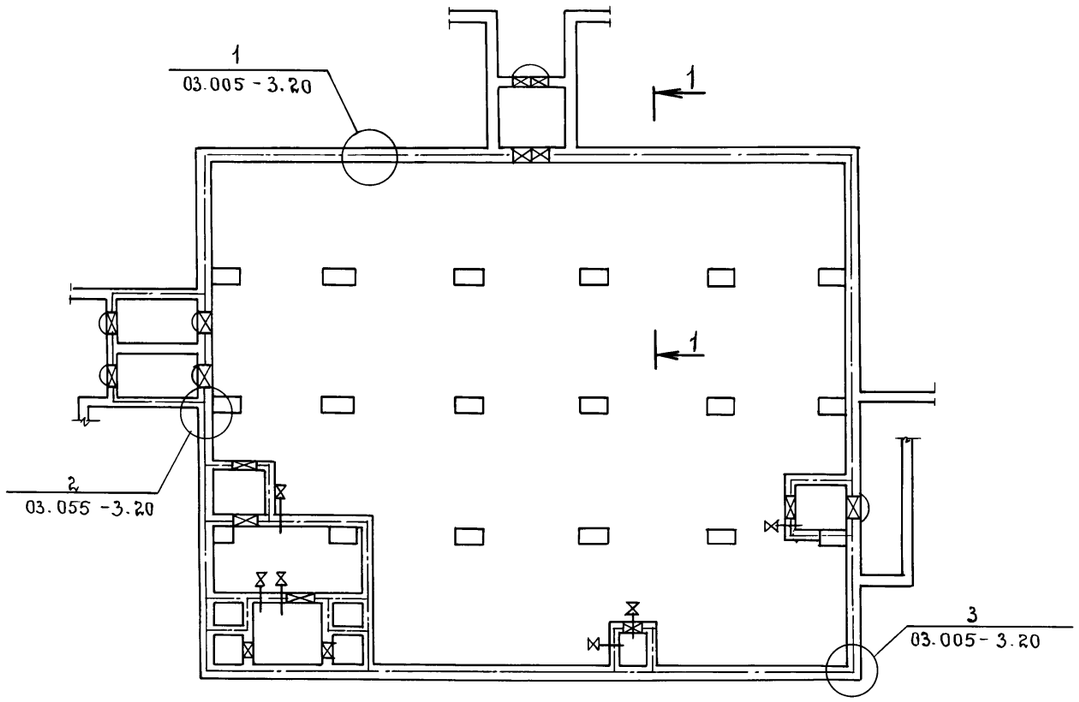

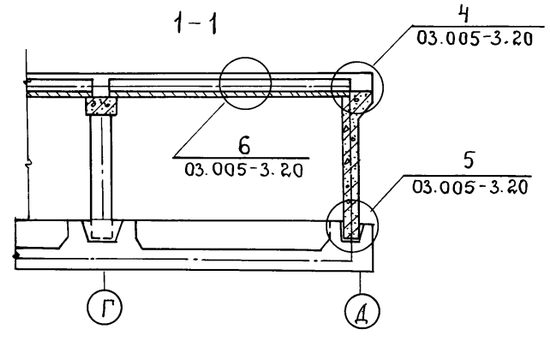

Фрагмент 1

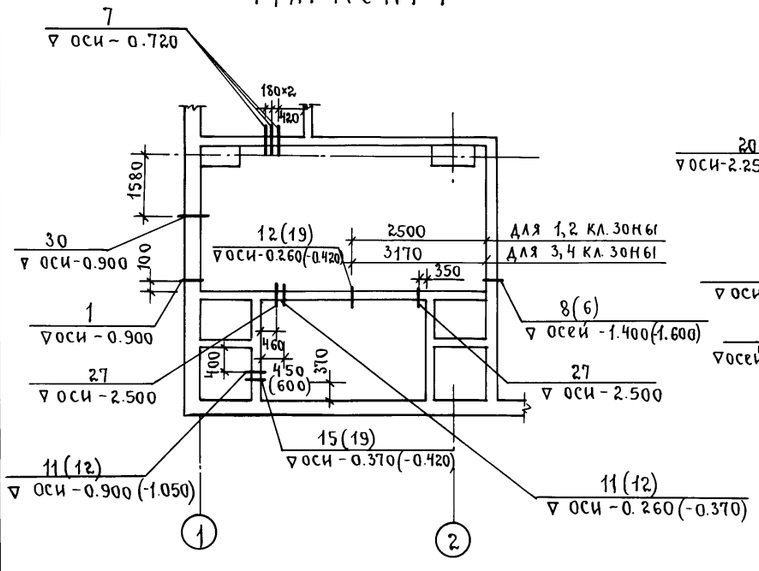

Фрагмент 2
/3,4 кл. зоны/

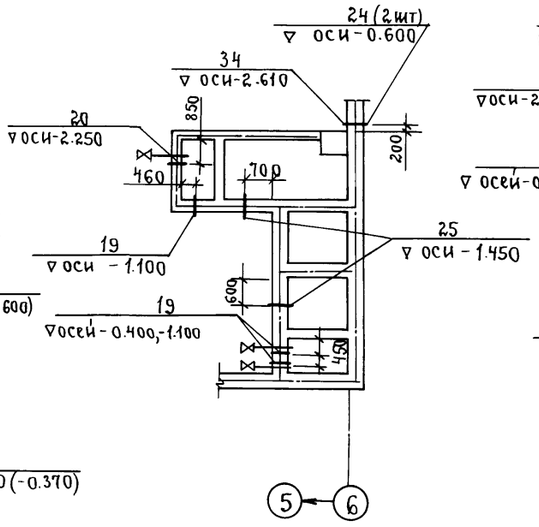

Фрагмент 2
/ 1, 2 кл. зоны/

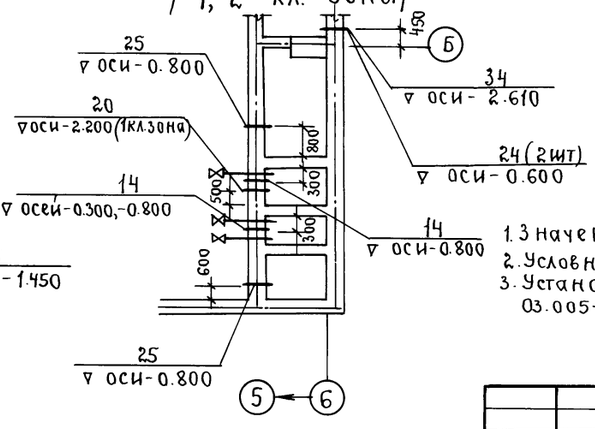

1. Значения в скобках даны для 3,4 кл. зон.
2. Условные обозначения см. серию 03.005-3.1 стр.30.
3. Установку КПК вести в соответствии с серией 03.005-5, выпуск 1.

Нач.отд.	Даниленко	подп.	А-II(III, IV)-1200-315.86-КЖ-1		
Гл.спец.	Крадинова	"			
Рук.гр.	Сидорова	"	Склад материалов и оборудования отдельно стоящий заглубленный.	Стадия	Лист	Листов
Ст.инж.	Безбородова	"		РП	60	
Исполн.	Гейсман	"	Схема установки КПК. Схема герметизации убежища.	ГОССТРОЙ СССР ГОСХИМПРОЕКТ Волжское отделение.		
Провер.	Кондратьева	"				
Н.контр.	Крадинова	"				

Привязан

Инв.№

Согласовано:

Рук.гр. ОВК	Яблянская	подп.	
Гл.спец. ТЭО	Холопцев	"	
Рук.гр. ЭТО	Лехтман	"	
Гл.спец.по х/з	Богемская	подп.	
Рук.гр. ОТВ	Звонарева	"	
Рук.гр. ЭТО	Сарычева	"	

Инв.№подл. | Подпись и дата | Взам.инв.№

Альбом 3

Пров: [signature] 5/V-88. Кон. Корнеева

СФ 692-02 62

Альбом 3

Фрагмент 3

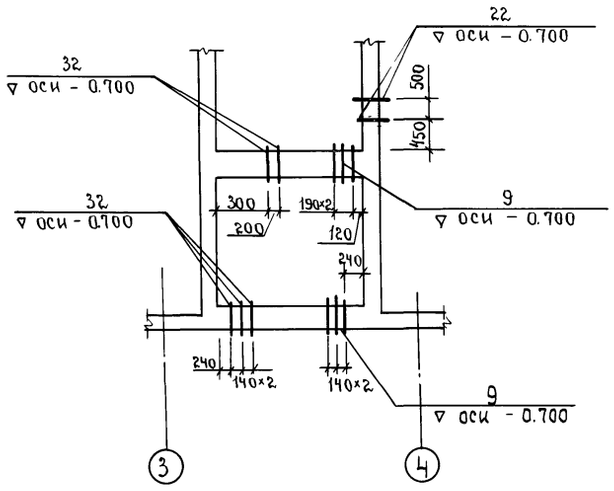

Фрагмент 4

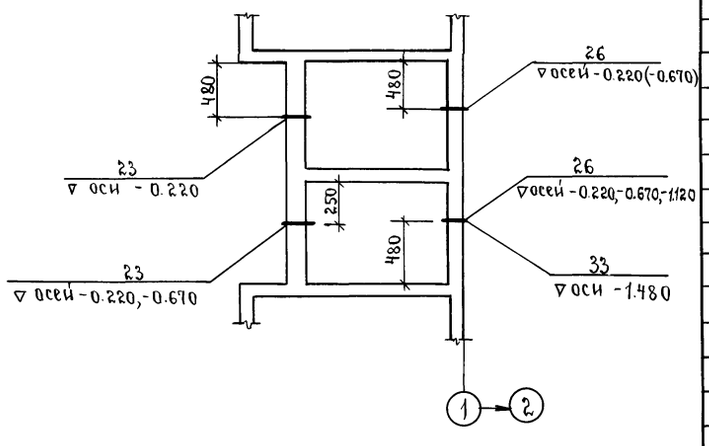

Фрагмент 5

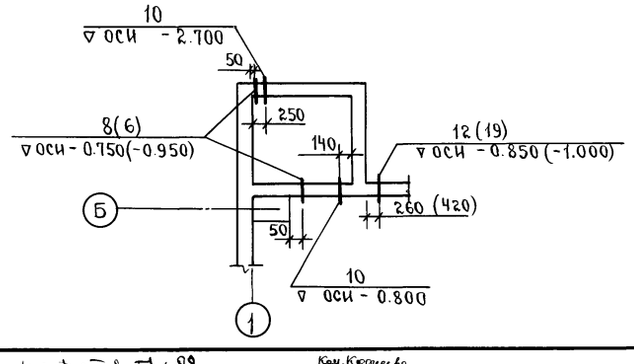

Марка поз.	Обозначение.	Наименование.	Кол.	Масса ед.кг	Примеч.
		А-II(III, IV) - 1200			
		1,2 кл. зоны.			
1	03.005-5 в.2 Ал.1	КПК 1 $Д_1$=45 t=350	1		
2	То же	КПК 1 $Д_1$=54 t=350	2		
3	03.005-5 в.2 Ал.17	КПК17 $Д_1$=33.5 t=200	1		
18	03.005-5 в.2 Ал.1	КПК1 $Д_1$=57 t=350	1		
34	То же	КПК1 $Д_1$=57 t=500	1		
7	03.005-5 в.2 Ал.16	КПК 17 $Д_1$=26.8 t=200	10		
8	03.005-5 в.2 Ал.5	КПК 5 $Д_1$=89 t=200	6		
9	А-II(III, IV)-1200-315.86 Ал.7	Изделие закладное МН-18	6		
10	03.005-5 в.2 Ал.5	КПК5 Д=159 t=200	2		
11	То же	КПК5 $Д_1$=219 t=200	4		
12	»	КПК 5 $Д_1$=325 t=200	2		
13	03.005-5 в.2 Ал.4	КПК 4 $Д_1$=219 t=350	1		
14	03.005-5 в.2 Ал.5	КПК 5 $Д_1$=424 t=300	3		
15	То же	КПК5 $Д_1$=530 t=200	1		
16	03.005-5 в.2 Ал.5	КПК 5 $Д_1$=57 t=200	2		
17	03.005-5 в.2 Ал.6	КПК17 $Д_1$=60 t=200	3		
19	А-II(III, IV)-1200-315.86 Ал.5	Изделие закладное МН-10	1		
20	03.005-5 в.2 Ал.7	КПК7 $Д_1$=920 t=300	1		
21	03.005-5 в.2 Ал.16	КПК17 $Д_1$=33.5 t=200	2		
22	03.005-5 в.2 Ал.14	КПК15 $Д_1$=48.0 t=400	2		
23	03.005-5 в.2 Ал.14	КПК 15 $Д_1$=26.8 t=500	6		
24	А-II(III, IV)-1200-315.86 Ал.5	Изделие закладное МН12	5		
25	03.005-5 в.2 Ал.15	КПК17 $Д_1$=26.8 t=300	3		
26	03.005-5 в.2 Ал.14	КПК15 $Д_1$=26.8 t=400	4		
27	03.005-5 в.2 Ал.5	КПК5 $Д_1$=54 t=200	2		
28	03.005-5 в.2 Ал.1	КПК1 $Д_1$=108 t=350	1		
29	03.005-5 в.2 Ал.5	КПК5 $Д_1$=76 t=200	1		
30	03.005-5 в.2 Ал.20	КПК 19 $Д_1$=108 t=350	1		
31	03.005-5 в.2 Ал.1	КПК1 $Д_1$=108 t=300	1		
32	А-II(III, IV)-1200-315.86 Ал.5	Изделие закладное МН19	6		
33	03.005-5 в.2 Ал.7	КПК7 $Д_1$=159 t=350	1		
		3, 4 кл. зоны.			
1	03.005-5 в.2 Ал.1	КПК1 $Д_1$=45 t=350	1		
2	То же	КПК1 $Д_1$=54 t=350	2		
3	03.005-5 в.2 Ал.17	КПК17 $Д_1$=33.5 t=200	1		
4	03.005-5 в.2 Ал.5	КПК 5 $Д_1$=26.8 t=200	2		
5	То же.	КПК 5 $Д_1$=42.3 t=200	2		

Марка поз.	Обозначение.	Наименование.	Кол.	Масса ед.кг.	Примеч.
6	03.005-5 в.2 Ал.5	КПК5 $Д_1$=57 t=200	6		
7	03.005-5 в.2 Ал.16	КПК17 $Д_1$=26.8 t=200	10		
9	А-II(III, IV)-1200-315.86 Ал.5	Изделие закладное МН18	6		
10	03.005-5 в.2 Ал.5	КПК5 $Д_1$=159 t=200	2		
11	То же	КПК5 $Д_1$=219 t=300	2		
12	»	КПК5 $Д_1$=325 t=200	4		
13	03.005-5 в.2 Ал.4	КПК 4 $Д_1$=219 t=350	1		
15	03.005-5 в.2 Ал.5	КПК 5 $Д_1$=530 t=200	1		
16	03.005-5 в.2 Ал.4	КПК5 $Д_1$=57 t=200	2		
17	03.005-5 в.2. Ал.6	КПК6 $Д_1$=54 t=300	2		
18	03.005-5 в.2 Ал.1	КПК1 $Д_1$=57 t=200	1		
19	А-II(III, IV)-1200-315.86 Ал.5	Изделие закладное МН-10	6		
20	03.005-5 в.2 Ал.7	КПК7 $Д_1$=920 t=300	1		
21	03.005-5 в.2 Ал.16	КПК17 $Д_1$=33.5 t=200	2		
22	03.005-5 в.2 Ал.14	КПК 15 $Д_1$=48 t=400	2		
23	03.005-5 в.2 Ал.14	КПК 15 $Д_1$=26.8 t=500	6		
24	А-II(III, IV)-1200-315.86 Ал.5	Изделие закладное МН-12	9		
25	03.005-5 в.2 Ал.16	КПК 17 $Д_1$=26.8 t=300	3		
26	03.005-5 в.2 Ал.14	КПК 15 $Д_1$=26.8 t=400	5		
27	03.005-5 в.2 Ал.5	КПК 5 $Д_1$=54 t=200	2		
28	03.005-5 в.2 Ал.1	КПК 1 $Д_1$=108 t=350	1		
29	03.005-5 в.2 Ал.5	КПК5 $Д_1$=76 t=200	1		
30	03.005-5 в.2 Ал.20	КПК 19 $Д_1$=108 t=350	1		
31	03.005-5 в.2 Ал.1	КПК1 $Д_1$=108 t=300	1		
32	А-II(III, IV)-1200-315.86 Ал.5	Изделие закладное МН19	6		
33	03.005-5 в.2 Ал.7	КПК7 $Д_1$=159 t=350	1		
34	03.005-5 в.2 Ал.1	КПК1 $Д_1$=57 t=500	1		

Герметизацию стыков железобетонных конструкций выполнять при помощи полиизобутиленовой строительной мастики УМС-50 / ГОСТ 14791-79, ГОСТ 5.1011-71/ и пленочного полиэтилена. Работы по герметизации и замоноличиванию стыков железобетонных конструкций выполнять в соответствии с указаниями серии 03.005-3.

Нач.отд	Даниленко	подп.	
Гл.спец.	Крадинова	»	
Рук.гр	Сидорова	»	
Ст.инж.	Безбородова	»	
Исполн.	Гейсман	»	
Провер	Кондратьева	»	
Н.контр.	Крадинова	»	

Привязан

Инв.№

А-II(III, IV)-1200-315-86-КЖ-1

Склад материалов и оборудования отдельно стоящий заглубленный

Стадия	Лист	Листов
РП	61	

Спецификация к схеме установки КПК.

ГОССТРОЙ СССР ГОСХИМПРОЕКТ Волжское отделение.

Инв.№ подл. | Подпись и дата | Взам.инв.№

Кров: [signature] 5/V-88 Кон. Корнеева

Альбом 3

Схема расположения фекального резервуара.

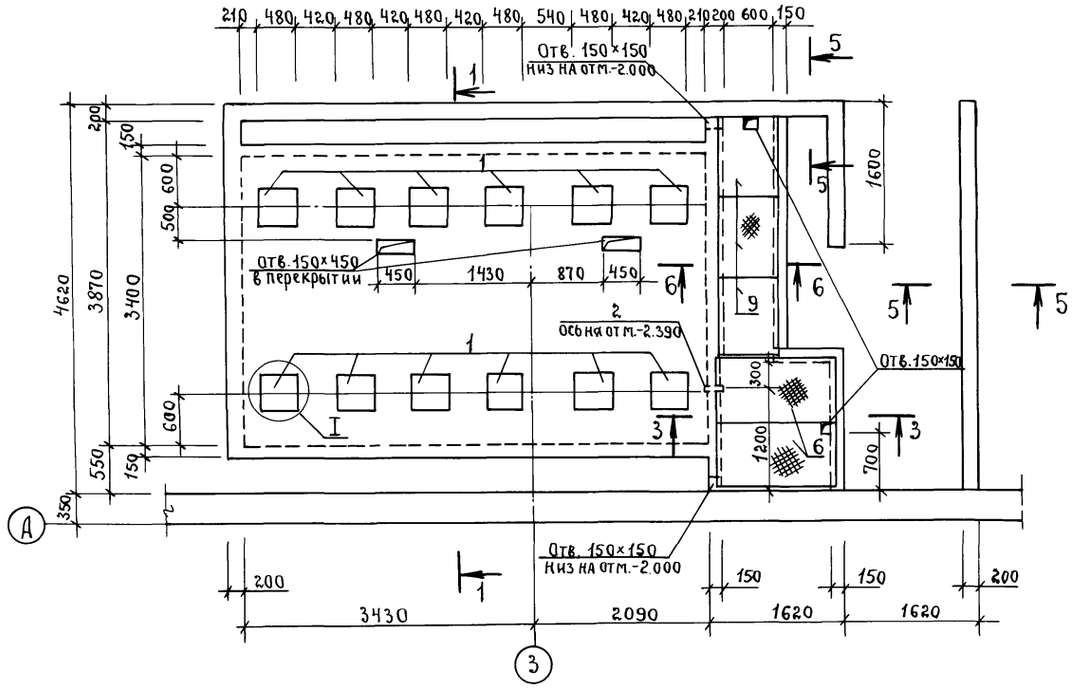

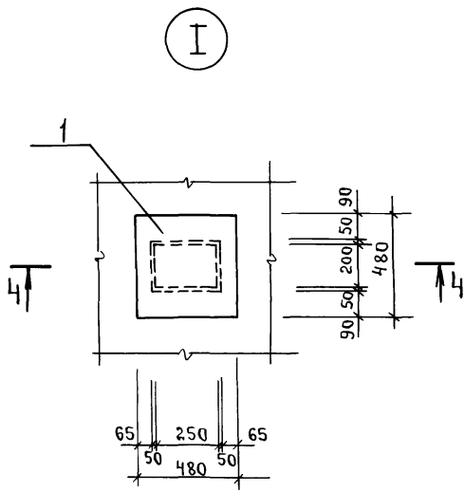

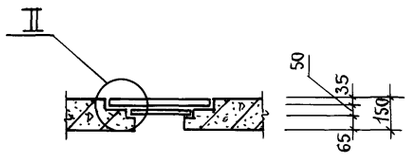

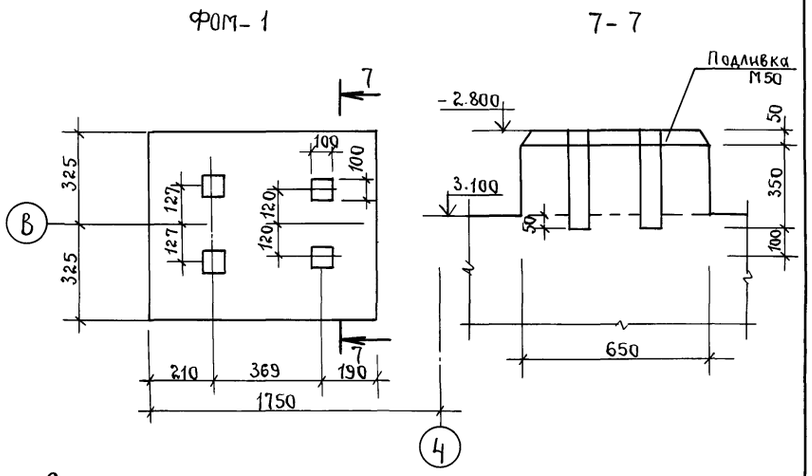

Спецификация к схеме расположения фекального резервуара.

Марка поз.	Обозначение.	Наименование.	Кол.	Масса ед, кг.	Примеч.
1	А-II(III,IV)-1200-315.86 Ал.5	Плита железобетонная П-1	12		
2	03.005-5 в.2 Ал.5	КПК-5 $Д_0$=100, t=150	1		
3	А-II(III,IV)-1200-315.86 Ал.5	Рамка металлическая Р5	12		
4	То же	Крышка металлическая К1	12		
5	"	Рамка металлическая Р6	12		
6	"	Щит металлический Щ1	2		
7	1.400-15 в.1	Изделие закладное МН 548	—	12м.п.	
8	А-II(III,IV)-1200-315.86 Ал.5	Сетка арматурная С-145	1		
9	То же	Щит металлический Щ2	3		
10	"	Металлическая рубашка	1		
		Материалы			
		Бетон марки 200	16.47	м³	
		Фундамент ФОМ-1	1		
		Материалы бетон М-200	0.2	м³	
		Подливка бетон М50	0.02	м³	

1. Отверстия 150×150 в перекрытии канала вырезать по месту.

1-1

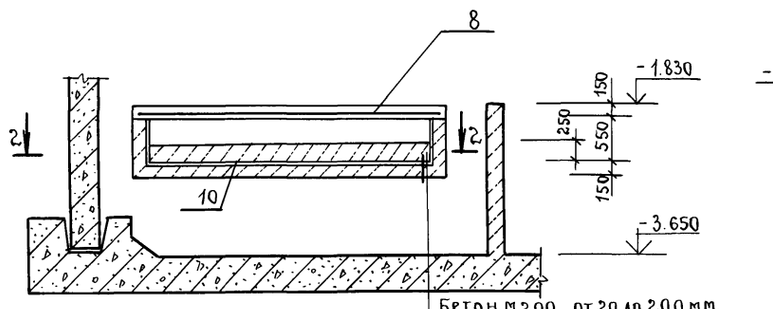

Бетон М200 от 20 до 200 мм.
Металлическая рубашка δ=5мм.
Бетонная плита - 150мм.

3-3

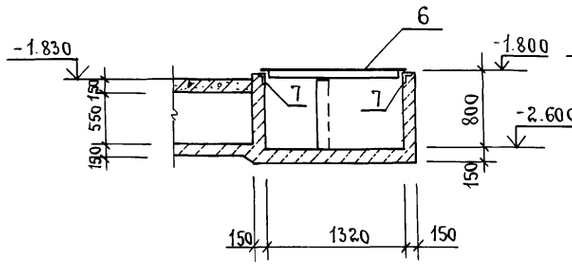

5-5

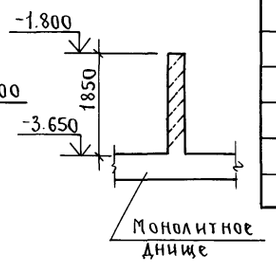

2-2

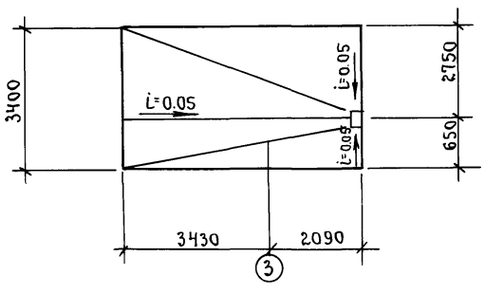

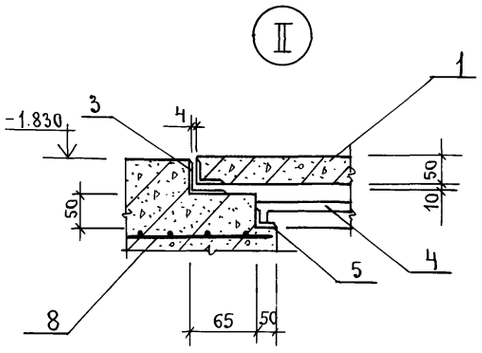

6-6

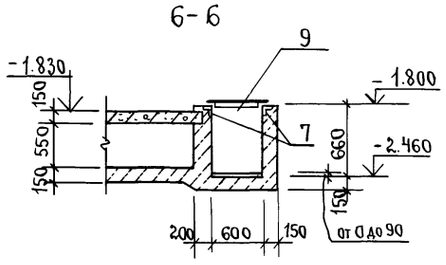

Согласовано:

Рук. гр. АР	Каенышева	подп.
Рук. гр. ОВК	Являнская	"

Инв.	Подпись и дата	Взам. инв. №

Привязан

Инв. №

Нач. отд.	Даниленко	подп.
Гл. спец.	Крадинова	"
Рук. гр.	Сидорова	"
Ст. инж.	Сидорова	"
Исполн.	Ладожина	"
Провер.	Кондратьева	"
Н. контр.	Крадинова	"

А-II(III,IV)-1200-315.86-КЖ-1

Склад материалов и оборудования отдельно стоящий заглубленный.

Фекальный резервуар.

Стадия	Лист	Листов
РП	62	

ГОССТРОЙ СССР
ГОСХИМПРОЕКТ
Волжское отделение.

СФ 692-02

gost.e-ecolog.ru