ТИПОВОЙ ПРОЕКТ

А - II (III, IV) - 1200-315.86

СКЛАД МАТЕРИАЛОВ И ОБОРУДОВАНИЯ ОТДЕЛЬНО СТОЯЩИЙ ЗАГЛУБЛЕННЫЙ

/ВАРИАНТ ДЛЯ ВОДОНАСЫЩЕННЫХ ГРУНТОВ/

АЛЬБОМ 2

АРХИТЕКТУРНЫЕ РЕШЕНИЯ

СФ 692-01

Отпускная цена на момент реализации указана в счет-накладной

				Привязан	
Инв №					

gost.e-ecolog.ru

пров: [illegible] 13.08.86г. конц. [illegible]

ТИПОВОЙ ПРОЕКТ
А-II (III, IV)-1200-315.86

СКЛАД МАТЕРИАЛОВ И ОБОРУДОВАНИЯ ОТДЕЛЬНО СТОЯЩИЙ ЗАГЛУБЛЕННЫЙ

(ВАРИАНТ ДЛЯ ВОДОНАСЫЩЕННЫХ ГРУНТОВ)

АЛЬБОМ 2

АРХИТЕКТУРНЫЕ РЕШЕНИЯ

СОСТАВ ПРОЕКТА

Альбом 1		Общая пояснительная записка. Из типового проекта А-II (III, IV)-1200-314.86.
Альбом 2		Архитектурные решения.
Альбом 3		Конструкции железобетонные
Альбом 4		Конструкции железобетонные. Из типового проекта А-II (III,IV)-1200-314.86.
Альбом 5		Рабочие чертежи изделий
Альбом 6		Отопление и вентиляция. Внутренний водопровод и канализация. Электростанция дизельная. Механизация складского хозяйства. Установка автоматического водяного пожаротушения. Из типового проекта А-II (III, IV)-1200-314.86.
Альбом 7	часть 1	Силовое электрооборудование. Автоматизация. Электроосвещение. Связь и сигнализация.
Альбом 7	часть 2	Задание заводам-изготовителям. Из типового проекта А-II (III, IV)-1200-314.86.
Альбом 8	часть 1	Спецификация оборудования. АР, ОВ, ВК, ЭД, ТХ, АПЖ. Из типового проекта А-II (III, IV)-1200-314.86.
Альбом 8	часть 2	Спецификации оборудования ЭМ, ЭО, СС, АОВ, АВК.
Альбом 9		Ведомости потребности в материалах
Альбом 10	Книги 1,2	Сметы
Альбом 11		Пояснительная записка (Распространяет Волжское отделение «ГОСХИМПРОЕКТ») Из типового проекта А-II (III, IV)-1200-314.86
Альбом 12		Показатели результатов применения научно-технических достижений в строительных решениях проекта

Разработан
Волжским отделением
института «ГОСХИМПРОЕКТ»

Главный инженер А. Талызов
Главный инженер проекта Г. Шелудько

с участием:
Киевского отделения ПРОМТРАНСНИИПРОЕКТ
Главный инженер А. Пушкарский
Главный инженер проекта П. Петруня.
Ростовского ГПИ «Спецавтоматика»
Главный инженер Л. Щербанюк
Главный инженер проекта Н. Меленчук.

Утвержден
Госстроем СССР
протокол № А4-59 от 10.12.85 г.
Введен в действие
Волжским отделением "Госхимпроект"
приказ № 23 от 15.01.86.

				ПРИВЯЗАН
инв №				

пров: 13.08.86 контр.

Альбом 2

Ведомость основных комплектов рабочих чертежей

Обозначение	Наименование	Примечан.
А-II(III,IV)-1200-315.86 АР	Архитектурные решения	
А-II(III,IV)-1200-315.86 КЖ	Конструкции железобетонные	
А-II(III,IV)-1200-315.86 ОВ	Отопление и вентиляция	
А-II(III,IV)-1200-315.86 ВК	Внутренний водопровод и канализация	
А-II(III,IV)-1200-315.86 ЭМ	Силовое электрооборудование	
А-II(III,IV)-1200-315.86 ЭО	Электроосвещение	
А-II(III,IV)-1200-315.86 СС	Связь и сигнализация	
А-II(III,IV)-1200-315.86 ЭД	Электростанция дизельная	
А-II(III,IV)-1200-315.86 ТХ	Механизация складского хозяйства	
А-II(III,IV)-1200-315.86 АПЗ	Установка автоматического	
	водяного пожаротушения	

Ведомость рабочих чертежей основного комплекта

Лист	Наименование	Примечание стр.
1	Общие данные	2
2	План на отм. -3.000	3
3	Фрагменты 1,2.	4
4	Разрезы 1-1 ; 2-2.	5
5	Разрезы 3-3 ... 7-7	6
6	План полов. Внутренняя отделка	7
7	Входы N3 и N4 с грузовым выжимным лифтом Q=3200кг	8
8	Грузовой выжимной лифт Q=3200кг. План. Развертка	
	стен. Узлы 1,2.	9
9	Схемы расположения элементов кирпичных и	
	щитовых перегородок. Узлы 3,4	10
10	Фрагменты планов с нанесением сантехнических	
	отверстий и каналов	11
11	Схемы расположения асбестоцементных листов.	
	Узел 5	12
12	Схема расположения элементов щитовых перего-	
	родок. Узлы и детали	13
13	План с расстановкой нар	14
14	Схема генерального плана с вводами коммуникаций	15

Условные обозначения:

кл. зона – климатическая зона

150 х 150 – размер отверстия (вторая цифра - высота)

-0,150 – отметка низа отверстия от уровня чистого пола.

Проект разработан в соответствии с действующими нормами и правилами и предусматривает мероприятия, обеспечивающие пожарную безопасность при эксплуатации сооружения.

Главный инженер проекта Г.И.Шелудько

Взам. инв.№ | Подпись и дата | Инв.№ подл.

Ведомость спецификаций

Лист	Наименование	Примеч.
2	Спецификация элементов заполнения проемов	
8	Спецификация перемычек. Спецификация изделий	
9	Спецификация элементов к схемам расположения	
	кирпичных и щитовых перегородок	
10	Спецификация изделий и материалов	
12	Спецификация элементов к схеме расположения	
	щитовых перегородок	
13	Спецификация оборудования	

Ведомость ссылочных и прилагаемых документов

Обозначение	Наименование	Примечан.
	Ссылочные документы	
ГОСТ 6629-74	Двери деревянные внутренние для жилых и общественных зданий.	
ГОСТ 24698-81	Двери деревянные наружные для жилых и общественных зданий.	
ТДК-Н-1-75/9	Типовые конструкции внутреннего оборудования сооружений гражданской обороны. Защитные металлические распашные ворота на проем 2200х2400.	
01.036-1 вып.0,1,3,4	Типовые конструкции, изделия и узлы зданий и сооружений. Защитно-герметические и герметические двери и ставни для убежищ,	
ТДК-Н-1-68 часть II, раздел IV (редакция 1971)	Альбом типовых решений систем и устройств внутреннего оборудования сооружений гражданской обороны. Металлические двери распашные,	
ТДК-Н-1-72 часть II, ал.1,2	Типовые конструкции систем и устройств внутреннего оборудования сооружений гражданской обороны. Защитно герметические металлические ставни, переходные коробки и установочные чертежи дверей для сооружений гражданской обороны.	
ТДК-Н-1-67 часть II, раздел IV (редакция 1969)	Типовые конструкции. Устройство внутреннего оборудования сооружений гражданской обороны. Металлические двери для проемов 800х1800, 1200х2000 и ставни для проемов 800х800.	
У-02-03 вып.3	Внутреннее оборудование сооружений гражданской обороны. Унифицированные двухъярусные и трехъярусные нары деревянные и разборные металлические	
1.400-15 вып.1	Унифицированные закладные изделия железобетонных конструкций для крепления технологических коммуникаций и устройств.	
03.005-4 вып.3	Конструкции подпольных каналов	
03.005-4 вып.4, ал.2	Конструкции щитов подпольных каналов.	
1.431-10 вып.2,3	Перегородки консольные сетчатые	
03.005-2	Теплоизоляция убежищ гражданской обороны.	
719-73	Изделия для крепления крупноразмерных асбестоцементных волнистых листов.	

Обозначение	Наименование	Примечан.
03.005-1 вып.0.2	Оклеечная гидроизоляция	
03.005-1 вып.3	Защитные ограждения гидроизоляции	
03.005-1 вып.4	Деформационные швы	
1.138-10 вып.1	Перемычки железобетонные для	
	зданий с кирпичными стенами	
	Прилагаемые документы	
А-II(III,IV)-1200-315.86 ал.9	Ведомости потребности в материалах	
А-II(III,IV)-1200-315.86 ал.5	Рабочие чертежи изделий	

Общие указания.

1. Исходные данные для разработки рабочих чертежей см. пояснительную записку.
2. За условную отметку 0.000 принята отметка уровня низа плит покрытия, что соответствует абсолютной отметке [ ], назначенной согласно топографической съемке.
3. Типовой проект разработан для посадки в водонасыщенных грунтах при максимальном уровне грунтовых вод выше отметки чистого пола сооружения не более, чем на 2м.
4. Рельеф местности равнинный.
5. В проекте применены унифицированные сборно-монолитные конструкции заглубленных помещений с перекрытием балочного типа серии У-01-01/80 выпуск 0-2 „Материалы для проектирования помещений в водонасыщенных грунтах".
6. Внутренние стены запроектированы из монолитного железобетона и армокирпичные. Перегородки выполнять из кирпича М75 на растворе М50 с армированием 2ф5 ВРI с ячейками 70х70, через 4 ряда кладки. Крепление кирпичных перегородок см. на листе 9.
7. Над проемами в перегородках выполнять рядовые перемычки - 2 стержня ф10 АI на проем в слое цементного раствора толщиной 30мм и с запуском на опоры по 350мм.
8. При кладке внутренних стен и перегородок в откосы проемов заложить деревянные пробки 120х120х65мм через 1000мм, но не менее двух на каждом откосе для крепления дверных блоков.
9. У павильонов входов и шахты лифта выполнить асфальтовую отмостку толщиной 30мм, шириной 750мм по щебеночному основанию толщиной 100мм.
10. Цокольную часть шахты лифта снаружи оштукатурить цементно-песчаным раствором состава 1:3 толщиной 20мм на высоту 400мм.
11. Работы по гидроизоляции выполнять в соответствии с серией 03.005-1 вып. 0,2 .

Привязан

Инв.№

ГИП	Шелудько	Подп.
Гл.арх.	Каенышев	"
Нач.отд.	Даниленко	"
Гл.спец.	Крадинова	"
Рук.гр.	Каенышева	"
Ст.инж.	Булгакова	"
Исп.	Карамадиев	"
Провер.	Геншпринг	"
Н.контр.	Крадинова	"

А-II(III,IV)-1200-315.86 АР

Склад материалов и оборудования отдельно стоящий заглубленный

Стадия	Лист	Листов
РП	1	14

Общие данные

Госстрой СССР ГОСХИМПРОЕКТ Волжское отделение

Пров. Мая 20.5.88г. Коп.

Альбом 2

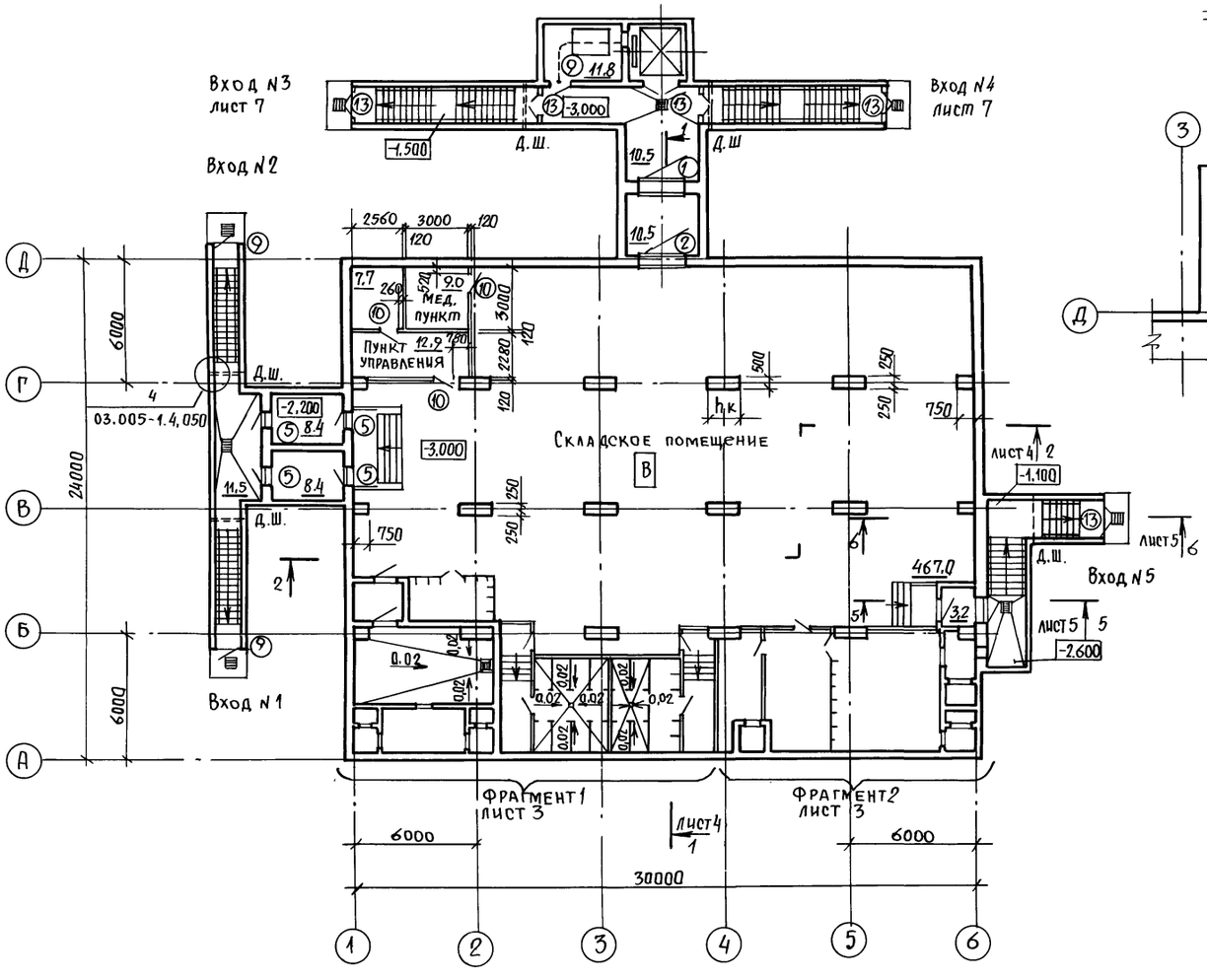

Вариант входа с наклонной рампой

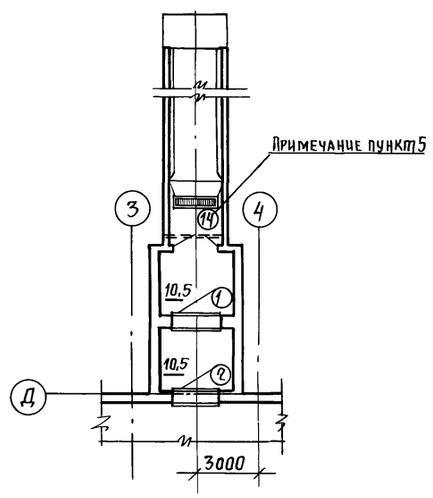

Спецификация элементов заполнения проемов

Марка, поз	Обозначение	Наименование	Кол. А-II А-III	Кол. А-IV	Масса ед. кг	Примечание
1	ТДК-Н-I-75/9	Ворота ВУ-I-1	1	—	3052	
	ТДК-Н-I-75/9	Ворота ВУ-II-1	—	1	2626	
2	ТДК-Н-I-75/9	Ворота ВУ-III-1	1	1	1930	
3	01.036-1 в. 4.	Дверной блок ДУ-I-8	1	—	1083	
	01.036-1 в. 1	Дверной блок ДУ-III-5	—	1	673	
4	ТДК-Н-I-68 ч.II, раздел IV	Дверной блок ДУ-IV-2	3	3	461	
5	01.036-1 в. 3.	Дверной блок ДУ-I-7	4	—	948	
	01.036-1 в	Дверной блок Ду-III-6	—	4	418	
6	ТДК-Н-I-68 ч.II, раздел IV	Дверной блок ДУ-IV-3	2	2	310	
7	ТДК-Н-I-72 ч.II, ал. 1	Ставни СУ-I-1	3	—	348	
	ТДК-Н-I-72 ч.II, ал. 2	Ставни СУ-III-2	—	3	229	
8	ТДК-Н-I-67 ч.II, раздел IV	Ставни СУ-IV-1	5	5	84,3	
9	ГОСТ 24698-81	Дверной блок ДН 21-10ГЩ	3	3		
10	ГОСТ 6629-74	Дверной блок ДГ 21-8 л	5	5		
11, 11*	ГОСТ 6629-74	Дверной блок ДГ 21-8 лп	2	2		*1 Блок укоротить
12, 12*	ГОСТ 6629-74	Дверной блок ДГ 21-8 п	2	2		*1. Блок укоротить
13	ГОСТ 24698-81	Дверной блок ДС 21-13ГЩ	5	5		
14	ГОСТ 24698-81	Дверной блок ДН 24-19ГЩ	1	1		

Ведомость проемов ворот и дверей

Марка, поз.	Размер проема в кладке, мм
1,2	2200 x 2400
3,4	1200 x 2000
5,6	800 x 1800
7,8	800 x 800
9	1010 x 2070
10,11,12	810 x 2070
13	1310 x 2070
14	1910 x 2370
11*, 12*	810 x 1800

Класс сооружения	Размер, мм hк
А-II	1500
А-III	1000
А-IV	750

1. Расстановка нар и экспликация помещений лист 13.
2. Площади помещений даны для А-II-1200-315.86.
3. Входы NN 1, 2, 3, 4 см. альбом 3, вход N5 – альбом 4.
4. Расход материалов на лестницу внесен в спецификацию на листе 3.
5. Щели после установки коробки двери тип 14. Заделать деревянными брусьями по месту.
6. План с нанесением сантехнических отверстий на листе 10.

Раскладка ступеней лестницы

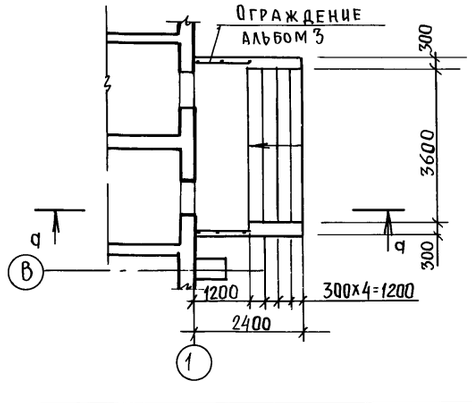

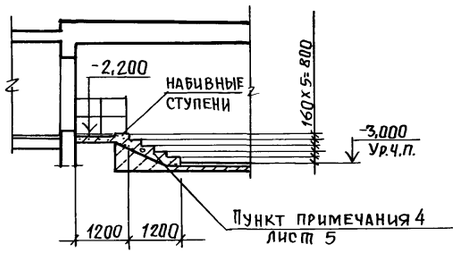

Согласовано: Гл. спец. ТЭО Холопцев; Рук. гр. ОТВ Звонарева; Рук. гр. ОВК Яковлевская; Рук. констр. гр. Сидорова; Гл. констр. ТО Петренко; Гл. спец. ТО Богемская; Гл. спец. ЭТО Маликская

Инв. № подл. | Подпись и дата | Взам. инв. №

ГИП	Шелудько	Подпись	А-II (III, IV)-1200-315.86 АР	
Гл. арх.	Каенышев	"		
Нач. отд.	Даниленко	"		
Гл. спец.	Крадинова	"	Склад материалов и оборудования отдельно стоящий заглубленный	Стадия: РП; Лист: 2; Листов:
Рук. гр.	Каенышева	"		
Ст. инж.	Булгакова	"		
Инж.	Карамалиев	"	План на отм. -3,000	Госстрой СССР ГОСХИМПРОЕКТ Волжское отделение
Провер.	Геншринг	"		
Н. контр.	Крадинова	"		

Привязан.

Инв. №

Провер. [signature] 20.5.88 Коп. [signature]

СФ 692-01 4

Альбом 2

Фрагмент 1

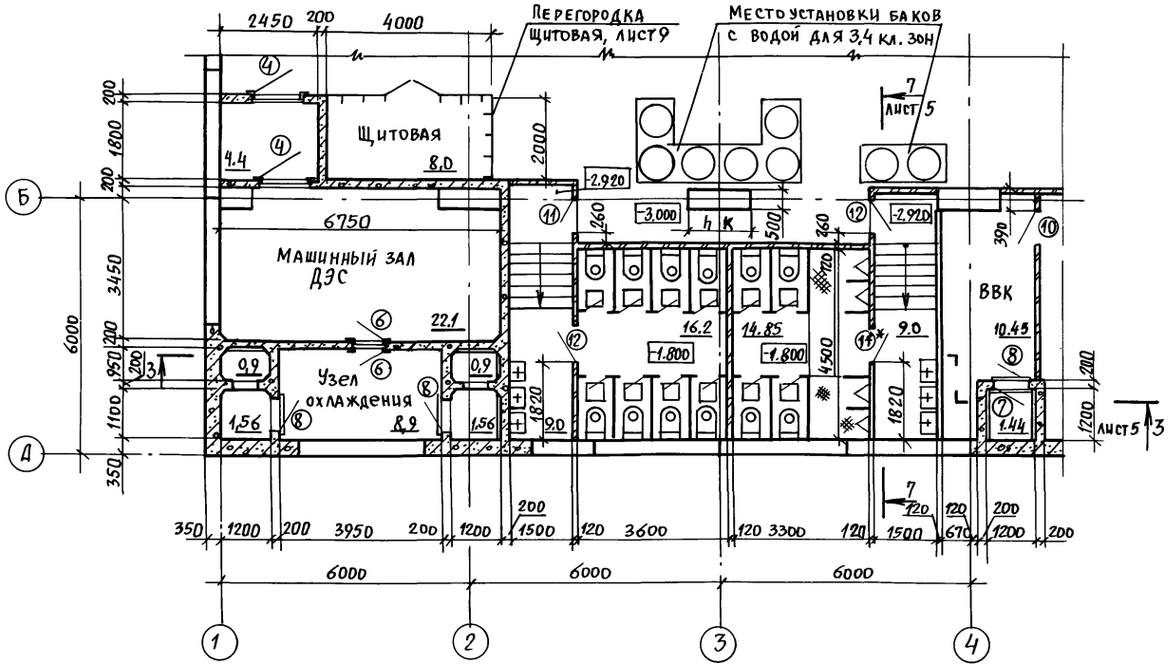

Фрагмент 2

(1, 2 кл. зоны)

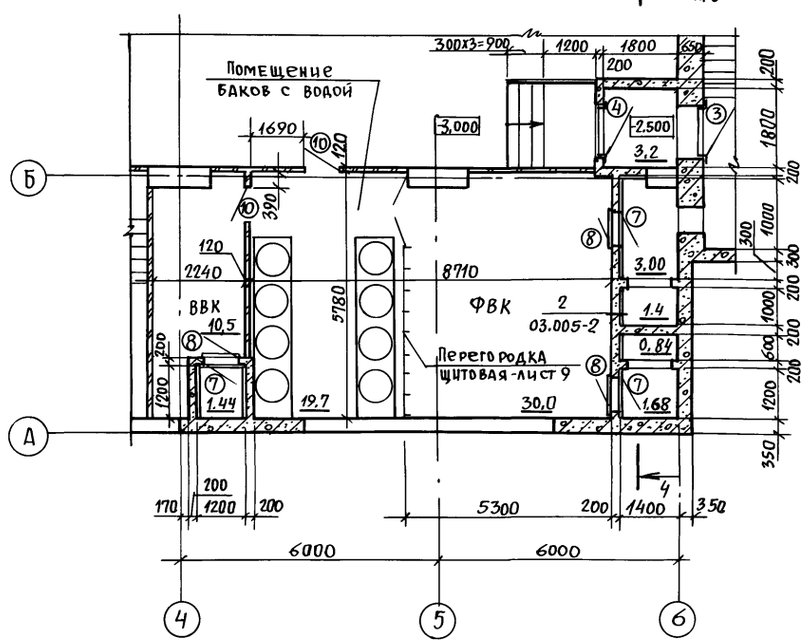

Фрагмент 2

(3, 4 кл. зонь)

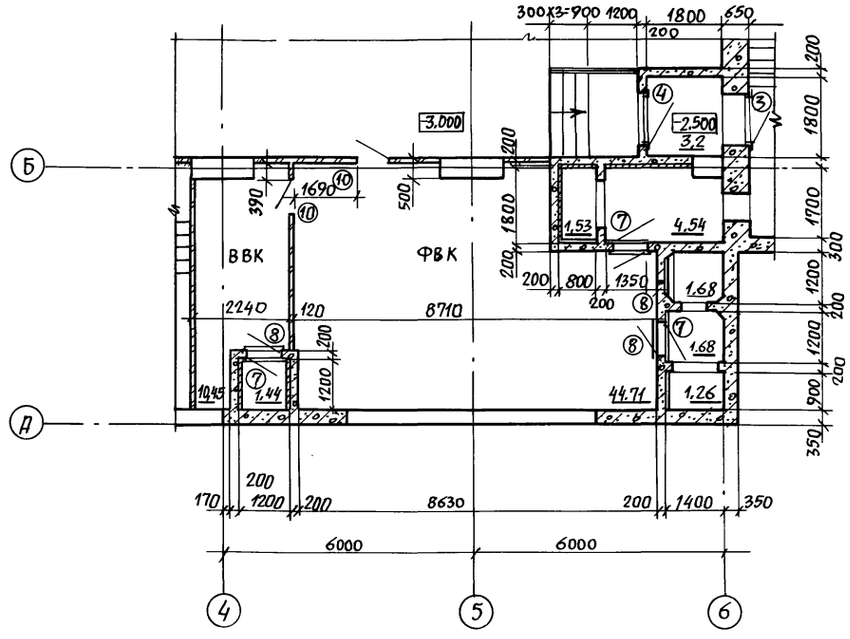

Спецификация материалов

Марка, поз.	Обозначение	Наименование	Кол.	Масса ед. кг	Примечание
	Теплоизоляция расширительных камер				
1	03.005-2.01	-40х4 ГОСТ 103-76; ℓ=3000	18шт	3.78	
2	03.005-2.03	ф6АI ГОСТ5781-82, ℓ=570	162	0,127	
3	ГОСТ 10140-80	Плиты минераловатные γ=300кг/м³; δ=40 мм	41		м²
	ГОСТ 3826-82	Сетка 10-1 НУ	41		м²
		Лестницы			
		Ф 12 АII ГОСТ5781-82	136,0	0,888	п.м.
		Бетон М300	2,0		м³

Класс сооружения	Размер, мм hк
А-II	1500
А-III	1000
А-IV	750

1. Крепление теплоизоляции анкерами см. п.2.40; 03.005-2.00. П3.
2. Ведомость проемов дверей на листе 2.

ГИП	Шелудько	Пров.	
Гл. арх.	Каенышев	"	
Нач. отд.	Даниленко	"	
Гл. спец.	Крадинова	"	
Рук. гр.	Каенышева	"	
Ст. инж.	Булгакова	"	
Инж.	Карамалиев	"	
Провер.	Геншпринг	"	
Н. контр.	Крадинова	"	

А-II (III, IV) -1200-315.86 АР

Привязан

Инв. №

Склад материалов и оборудования отдельно стоящий заглубленный

Стадия	Лист	Листов
РП	3	

Фрагмент 1, 2

Госстрой СССР ГОСХИМПРОЕКТ Волжское отделение

Согласовано:

Гл. спец. ТЭО	Холодцев	Подпись	
Рук. констр. гр.	Сидорова	"	
Рук. гр. ОТВ	Звонарева	"	
Рук. гр. ОВК	Являнская	"	
Гл. констр. ТО	Петренко	Подп.	
Гл. спец. ТО	Богемская	"	
Гл. спец. ЭТО	Малинская	"	

Взам. инв. №

Подпись и дата

Инв. № подл.

Пров. 20.5.88г Коп.

СФ 692-01 5

Альбом 2

Разрез 1-1

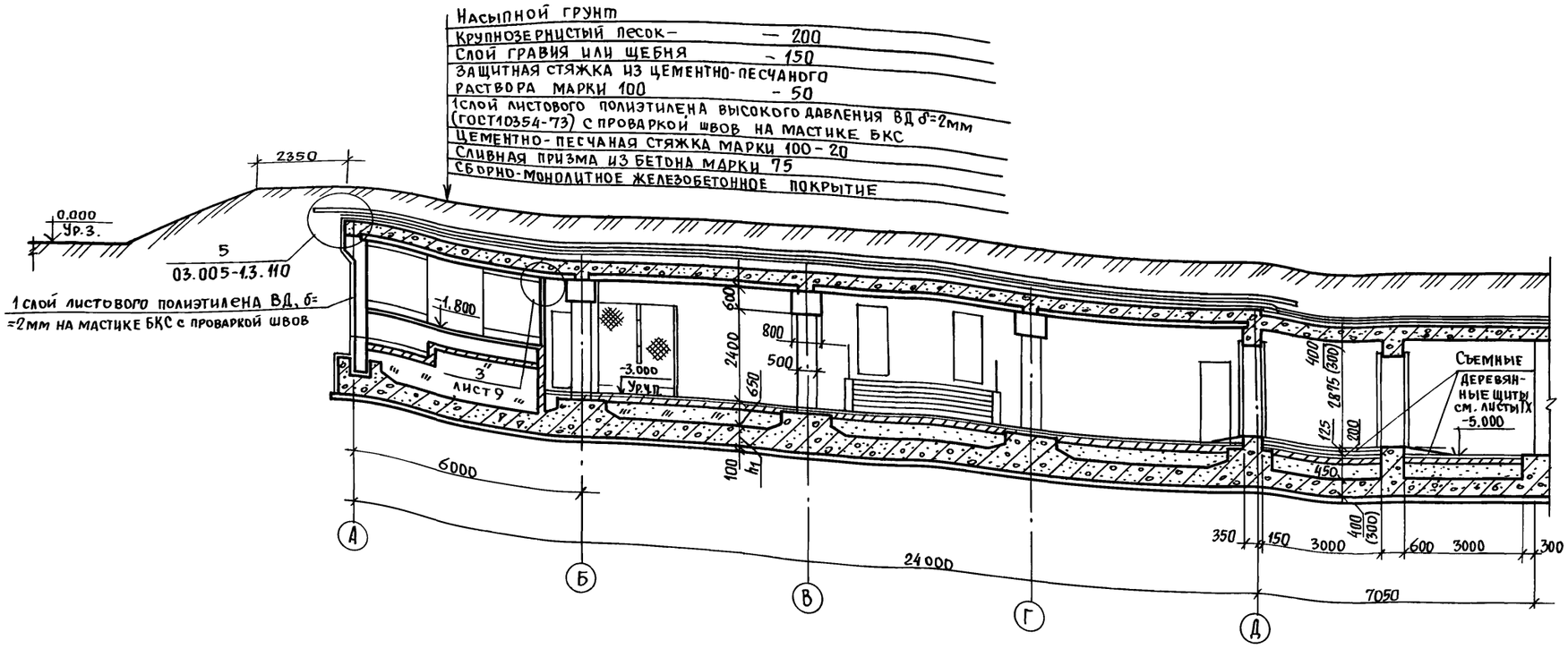

а - а

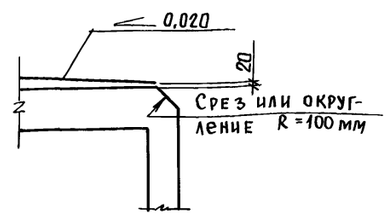

План сливной призмы

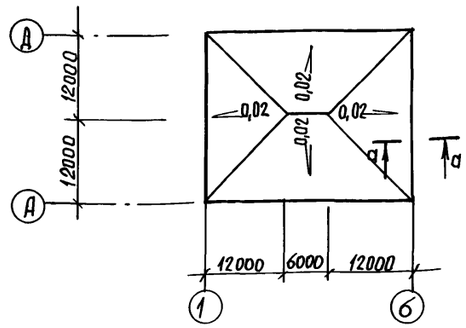

Разрез 2-2

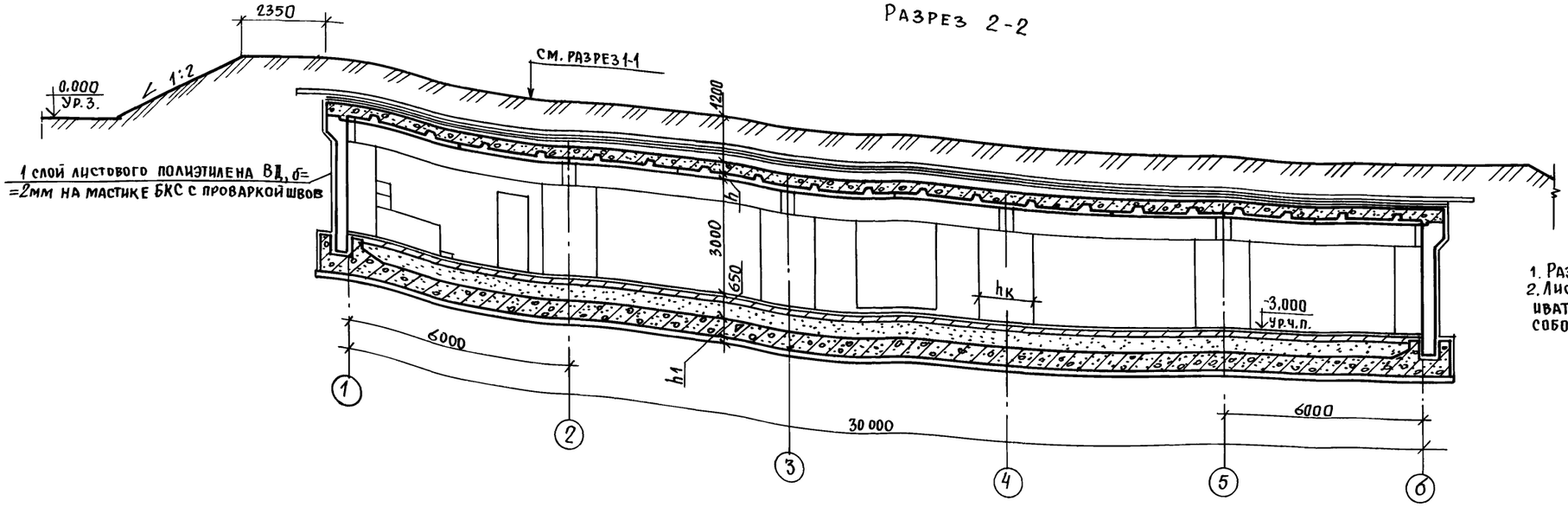

1 слой листового полиэтилена ВД, δ=2мм на мастике БКС с проваркой швов

Класс сооружения	Размеры, мм		
	h	h_1	$h_к$
А-II	500	500	1500
А-III	400	400	1000
А-IV	360	350	750

1. Размеры в скобках даны для А-III, IV-1200-315.86.
2. Листовой полиэтилен высокого давления приклеивать с проваркой швов. Соединение листов между собой на сварке см. п. 2,33 03.005-1.2.000 ПЗ.

Согласовано:

Гл. спец. ТЭО	Холодцев	Подпись	
Рук. гр.	Сидорова	"	
Рук. гр. ОТВ	Звонарева	"	
Рук. гр. ОВК	Являнская	"	
Гл. констр. ТО	Петренко	Подпись	
Гл. спец. ТО	Богемская	"	
Гл. спец. ЭТО	Малинская	"	

Взам. инв. №

Подпись и дата

Инв. № подл.

Пров. Жарл 20.5.88, Коп. Брюц

ГИП	Шелудько	Подп.	
Гл. арх.	Каенышев	"	
Нач. отд.	Даниленко	"	
Гл. спец.	Крадинова	"	
Рук. гр.	Каенышева	"	
Ст. инж.	Булгакова	"	
Исполн.	Жаворонков	"	
Провер.	Геншпринг	"	
Н. контр.	Крадинова	"	

Привязан

Инв. №

А-II (III, IV)-1200-315.86 АР

Склад материалов и оборудования отдельно стоящий заглубленный

Стадия	Лист	Листов
РП	4	

Разрезы 1-1, 2-2

ГОССТРОЙ СССР
ГОСХИМПРОЕКТ
Волжское отделение

СФ 692-01 6

Альбом 2

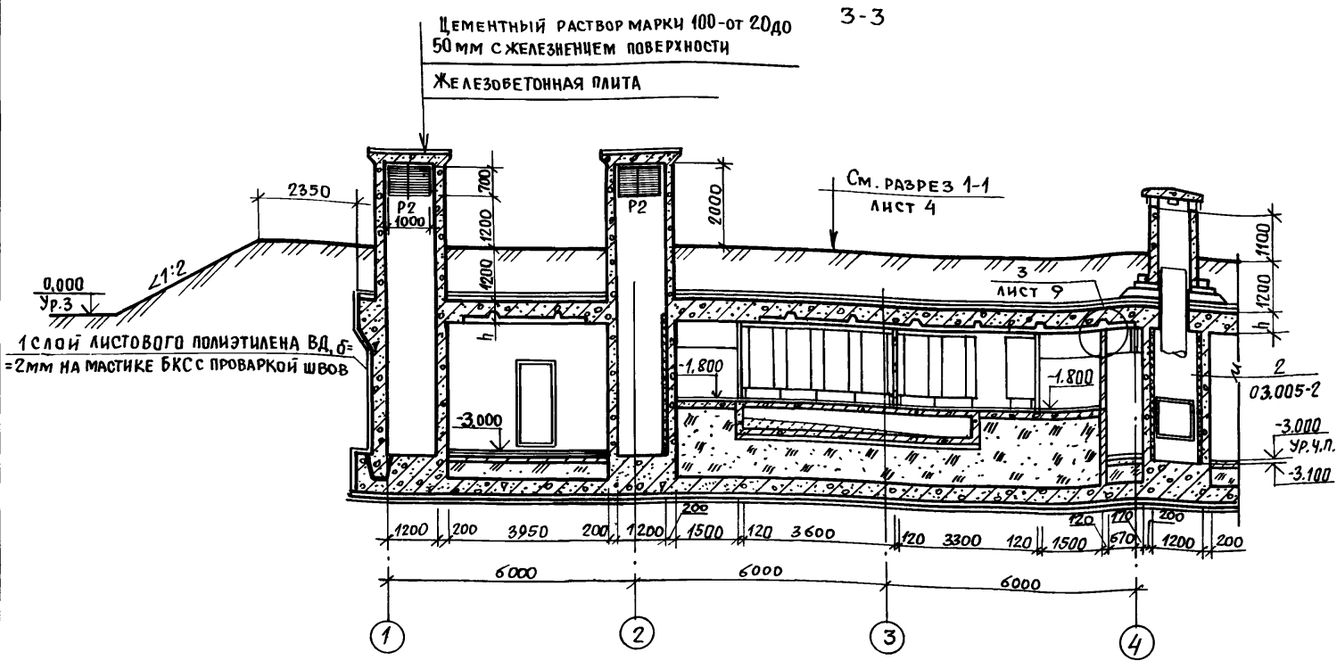

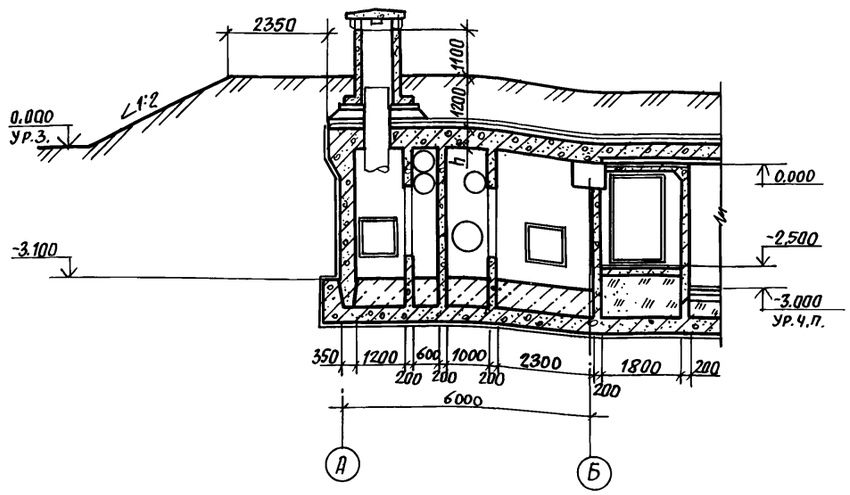

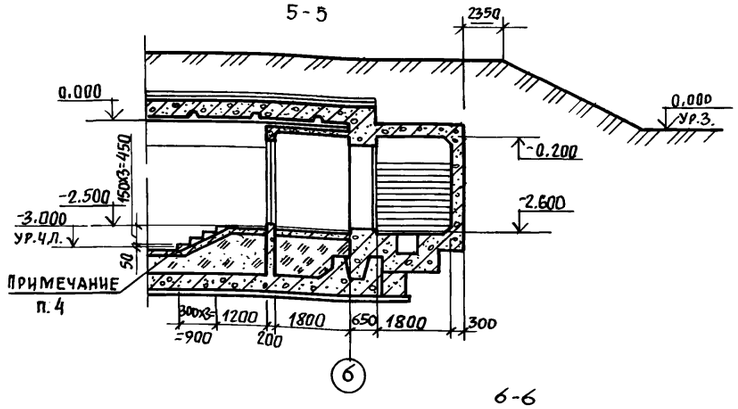

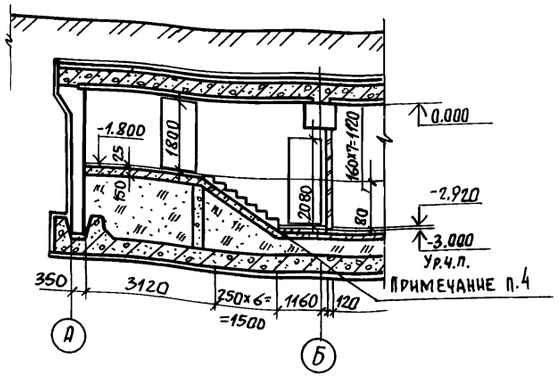

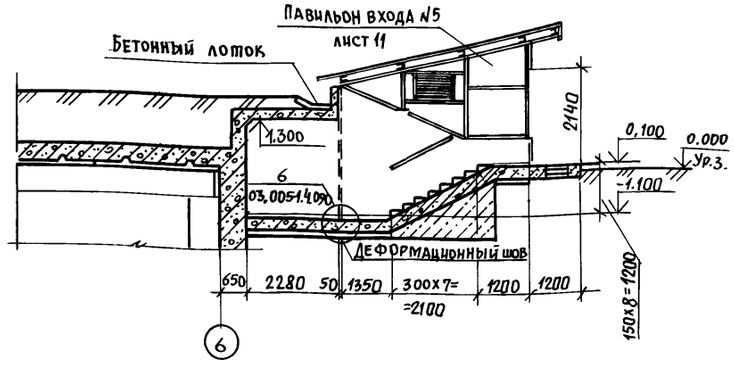

Класс сооружения	Размер, мм h
А-II	500
А-III	400
А-IV	360

1. Наружную поверхность железобетонного ствола шахты, возвышающуюся над землей затереть цементным раствором.
2. Все металлические части оголовка вентшахт покрасить краской БТ-177 за 2 раза.
3. Разрез 4-4 дан для 1 и 2 климатических зон.
4. Ступени выполнять из бетона марки 300 по бетонной подготовке марки 200, армированной Ф12 А I с шагом 200 мм в обоих направлениях.
5. Расход материалов внесен в спецификацию на листе 3.

Согласовано:			
Гл. конст. ТО	Петренко	Подп.	
Гл. спец. ТО	Богемская	"	
Гл. спец. ЭТО	Малинская	"	
Гл. спец. ТЭО	Холопцев	Подпись	
Рук. конст. гр.	Сидорова	"	
Рук. гр. ОТВ	Звонарева	"	
Рук. гр. ОВК	Являнская	"	
Инв. № подл.	Подпись и дата	Взам. инв. №	

Привязан

Инв. №

Нач. отд.	Даниленко	Подп.
Гл. спец.	Крадинова	"
Рук. гр.	Каенышева	"
Ст. инж.	Булгакова	"
Инж.	Карамалиев	"
Провер.	Геншпринг	"
Н. контр.	Крадинова	"

А-II (III, IV)-1200-315.86 АР

Склад материалов и оборудования отдельно стоящий заглубленный

Разрезы 3-3 ... 7-7

Стадия	Лист	Листов
РП	5	

Госстрой СССР ГОСХИМПРОЕКТ Волжское отделение

Пров. Тарл 18.5.88г Коп. Ерошк

СФ 692-01 7

Альбом 2

Планы полов на отм. -3.000

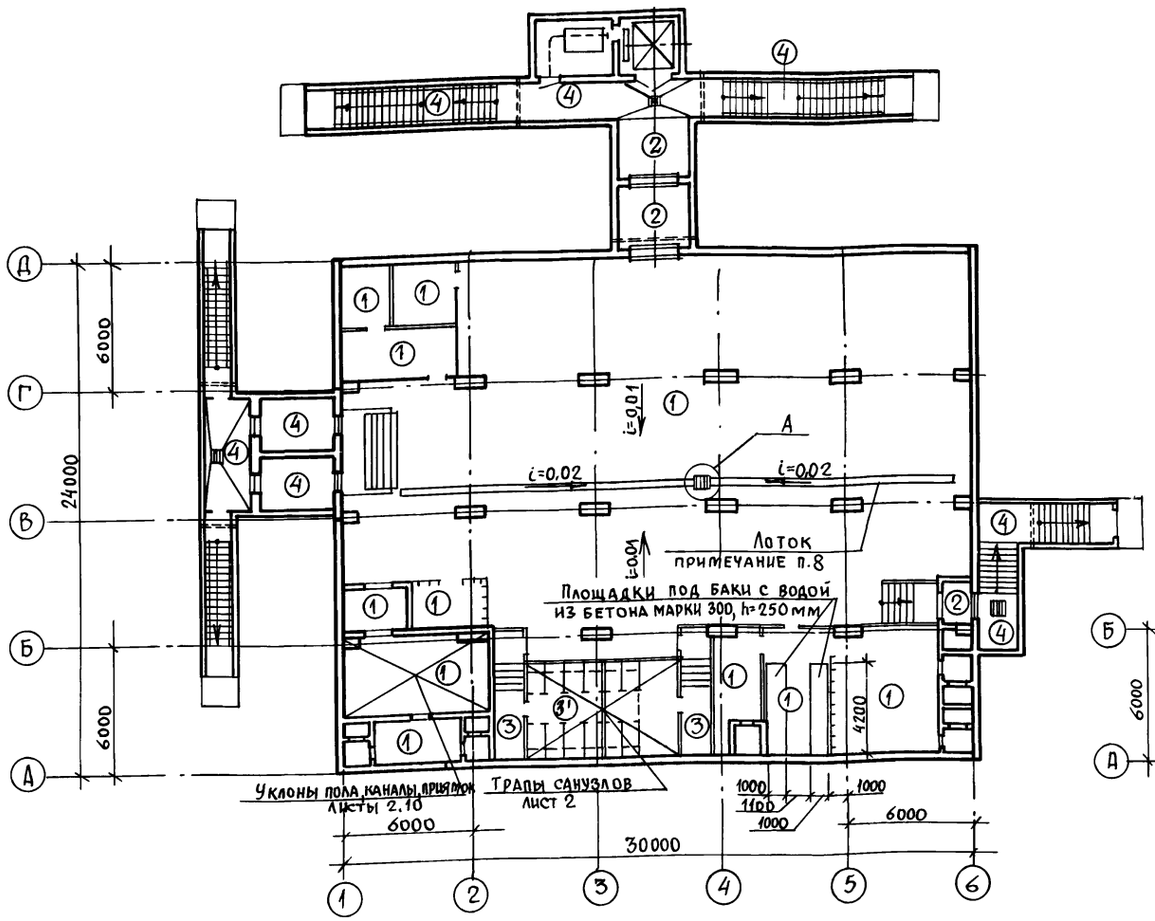

Вариант входа с наклонной рампой

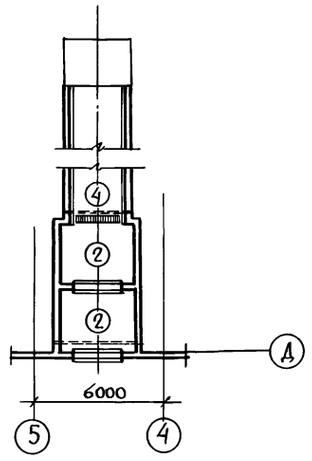

Вариант плана для 3,4 кл. зоны

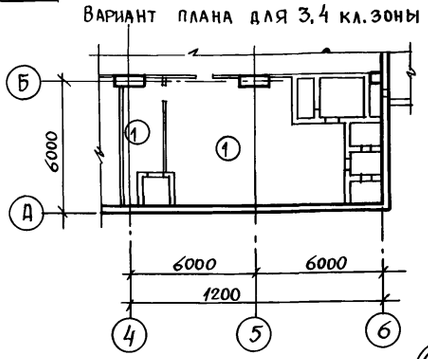

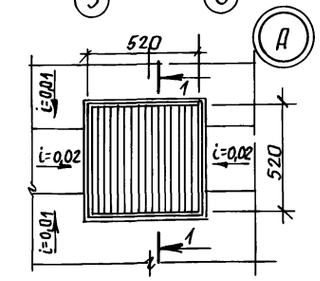

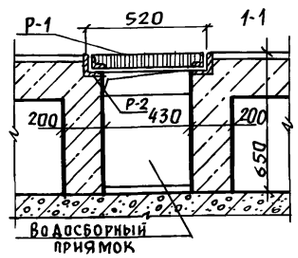

Ведомость отделки помещений площадь м²

Наименование или номер помещения	Потолок		Стены или перегородки		Колонна		Примечание
	Площадь	Вид отделки	Площадь	Вид отделки	Площадь	Вид отделки	
1, 2, 3, 4, 7 8, 9, 10, 12, 13, 16, 17, 18, 19, 20, 21, 22.	706,0	Окраска силикатной краской-2 слоя	1025,7	Окраска силикатной краской-2 слоя по затертой поверхности	105,0	Окраска силикатной краской 2 слоя	
5, 6	29,6	Окраска краской ЭВА-27-2 слоя	110,7	Окраска краской ЭВА-27-2 слоя.	—	—	
14, 15, 23.	44,3	Окраска эмалью ЭПФ-1217 (ТУ6-10-18-72-80)-2 слоя	245,0	Окраска эмалью ЭПФ-1217 (ТУ6-10-18-72-80)-2 слоя	—	—	

8. Лоток выполнять с начальной глубиной 30мм, шириной 200мм в подготовке пола.
9. Полы выполнять после устройства подпольных каналов, колодцев, фекального резервуара по чертежам марки КЖ и прокладки сантехнических и электротехнических труб.

Экспликация полов

Наименование или номер помещения по проекту	Тип пола по проекту	Схема пола	Элементы пола и их толщина	Площадь пола, м²
4, 5, 6, 12, 13, 16, 17, 18, 21, 22	1	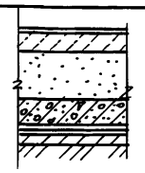	1. Покрытие бетонное марки 300 со шлифованием -25 мм 2. Подстилающий слой - бетон марки 200- 175 мм 3. Песок уплотненный - 450 мм 4. Железобетонная плита 5. Защитный слой из цементно-песчаного раствора марки 100-50 6. Рубероид на мастике БКС - 1 слой 7. Гидроизоляция - 1 слой листового полиэтилена высокого давления ВД δ=2мм на мастике БКС с проваркой швов. 8. Цементно-песчаная стяжка марки 100-20 9. Подготовка из бетона марки 50-100	603,2
8, 9	2	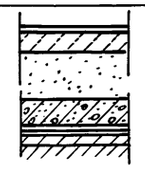	1. Покрытие бетонное марки 300 со шлифованием - 40 мм Слои со 2 по 9 - тип пола 1	43,3
14, 15	3, 3'	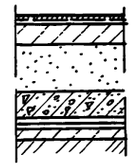	1. Покрытие - плитка керамическая по ГОСТ 6787-80 - 12 мм Прослойка толщиной 13мм и заполнение швов цементно-песчаным раствором марки 150. Слои со 2 по 9 - тип пола 1	31,0
1, 2, 3, 7, 19, 20	4	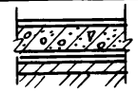	1. Покрытие бетонное марки 300 со шлифованием - 40 мм 2. Железобетонная плита 3. Защитный слой из цементно-песчаного раствора марки 100 - 50 4. Рубероид на мастике БКС - 1 слой 5. Гидроизоляция - 1 слой листового полиэтилена высокого давления, ВД δ=2мм на мастике БКС с проваркой швов 6. Цементно-песчаная стяжка марки 100-20 7. Подготовка из бетона марки 50 - 100	49,7

1. Швы между панелями стен и покрытий расшиваются.
2. Перегородки затираются цементным раствором.
3. Покрытия и конструкции полов запроектированы в соответствии с СНиП II-В.8-71.
4. Производство работ по устройству полов и внутренним отделочным работам вести в соответствии с требованиями СНиП III-В.14-72, III-21-73.
5. Столярные изделия окрасить эмалью ЭПФ-1217 (ТУ6-10-18-72-80) - 2 слоя.
6. Экспликация помещений на листе 13.
7. Подпольные каналы и водосборный приямок в помещении дизельной электростанции см. лист 10.
10. Пол 3' - покрытие см. тип пола 3, конструкцию фекального резервуара см. альбом 3, лист КЖ.

Согласовано: Гл. спец. ТО | Богемская | Подпись

Инв. № подл. | Подпись и дата | Взам. инв. №

Привязан

Инв. №

Гл. арх.	Каенышев	Подп.
Нач. отд.	Даниленко	"
Гл. спец.	Крадинова	"
Рук. гр.	Каенышева	"
Ст. инж.	Булгакова	"
Инженер	Борисенко	"
Провер.	Геншпринг	"
Н. контр.	Крадинова	"

А-II (III, IV)-1200-315.86 АР

Склад материалов и оборудования отдельно стоящий заглубленный

Стадия	Лист	Листов
РП	6	

План полов. Внутренняя отделка.

Госстрой СССР ГОСХИМПРОЕКТ Волжское отделение

Пров. [подпись] 18.5.88г Коп. [подпись]

СФ 692-01 8

Альбом 2

1-1

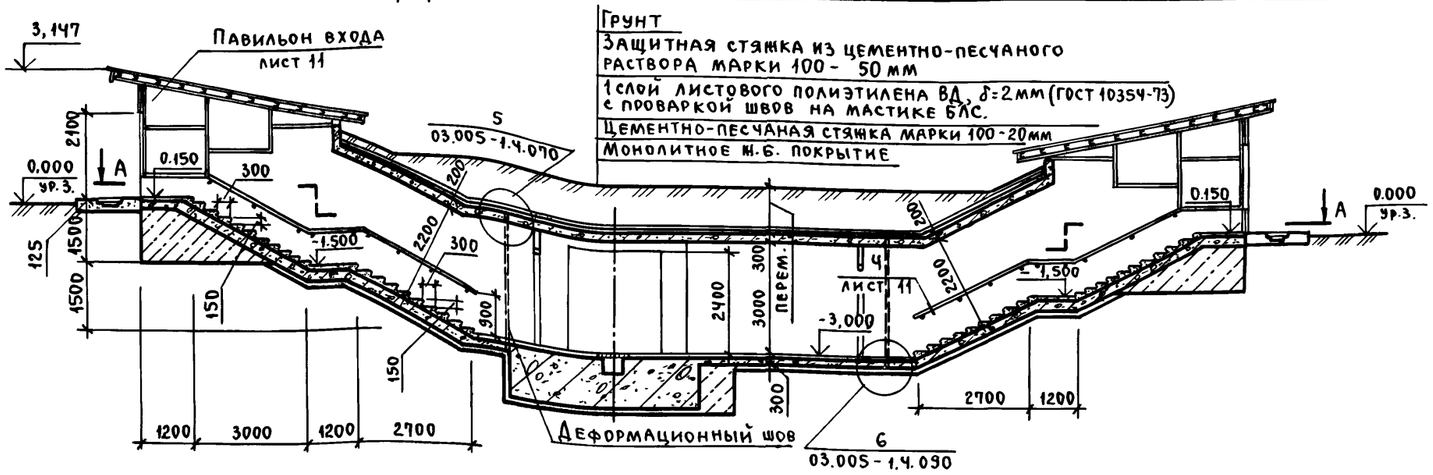

2-2

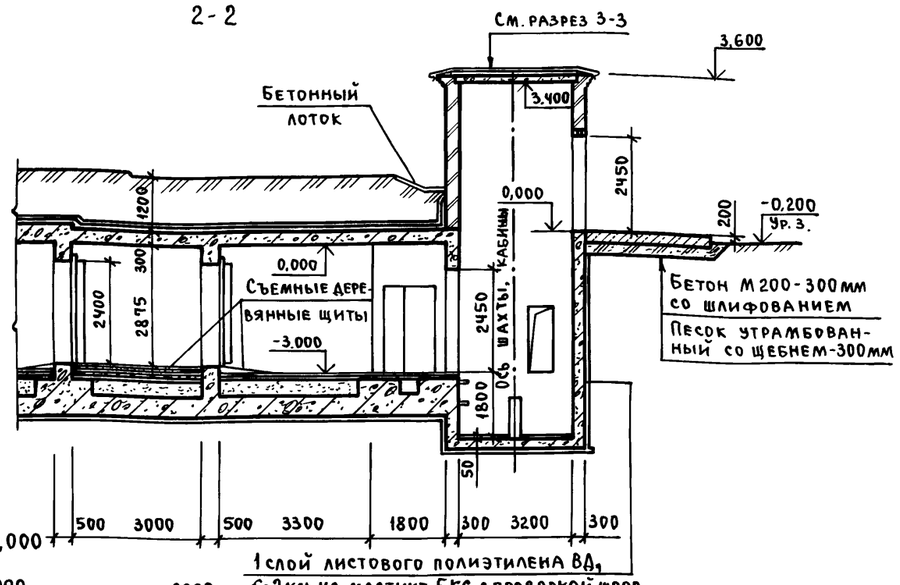

План наклонных входов № 3 и № Ч
шахты и машинного помещения

План шахты
лифта на отм. 0,000

3-3

А-А

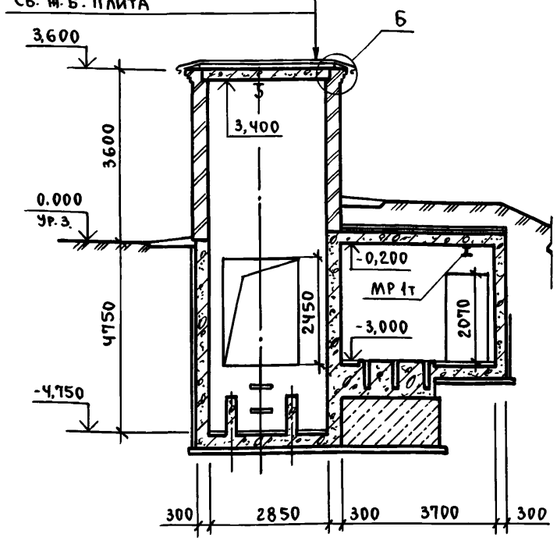

Слой гравия ф 5÷10 мм на битумной мастике - 20 мм
4 слоя рубероида на битумной мастике
Цементно-песчаная стяжка М-50 - от 15 мм до 50 мм
Сб. ж.б. плита

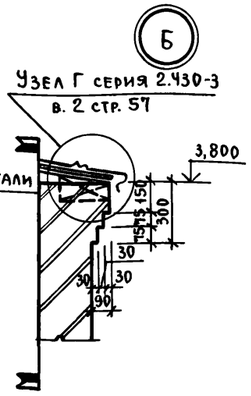

1. Развертку стен шахты лифта с привязкой отверстий см. лист 8.
2. Стены машинного зала затереть цементным раствором и окрасить силикатными красками светлого тона.
3. Стены наклонного входа с наружной стороны выше уровня земли, с внутренней стороны и потолок окрасить силикатными красками.
4. Дверные блоки внесены в спецификацию на листе 2.
5. Размеры в скобках для А-Ⅲ, Ⅳ-1200-315.86.
6. Перемычка тип ПР1 внесена в спецификацию на листе 8.

Согласовано:
Рук. конст. гр. Сидорова
Подп.
Взам. инв. №
Подп. и дата
Инв. № подл.

Пров. Тишина 19.5-88г Коп. Семер

Привязан			
Инв. №			

Нач. отд.	Даниленко	Подп.	
Гл. спец.	Крадинова	"	
Рук. гр.	Каеныщева	"	
Ст. инж.	Булгакова	"	
Исполн.	Борисенко	"	
Пров.	Геншринг	"	
Н. контр.	Крадинова	"	

А-Ⅱ (Ⅲ, Ⅳ)-1200-315.86 АР

Склад материалов и оборудования отдельно стоящий заглубленный	Стадия	Лист	Листов
	РП	7	
Входы № 3 и № Ч с грузовым вынимным лифтом Q=3200 кг	Госстрой СССР ГОСХИМПРОЕКТ Волжское отделение		

СФ 692-01 9

Альбом 2

План шахты лифта и машинного помещения

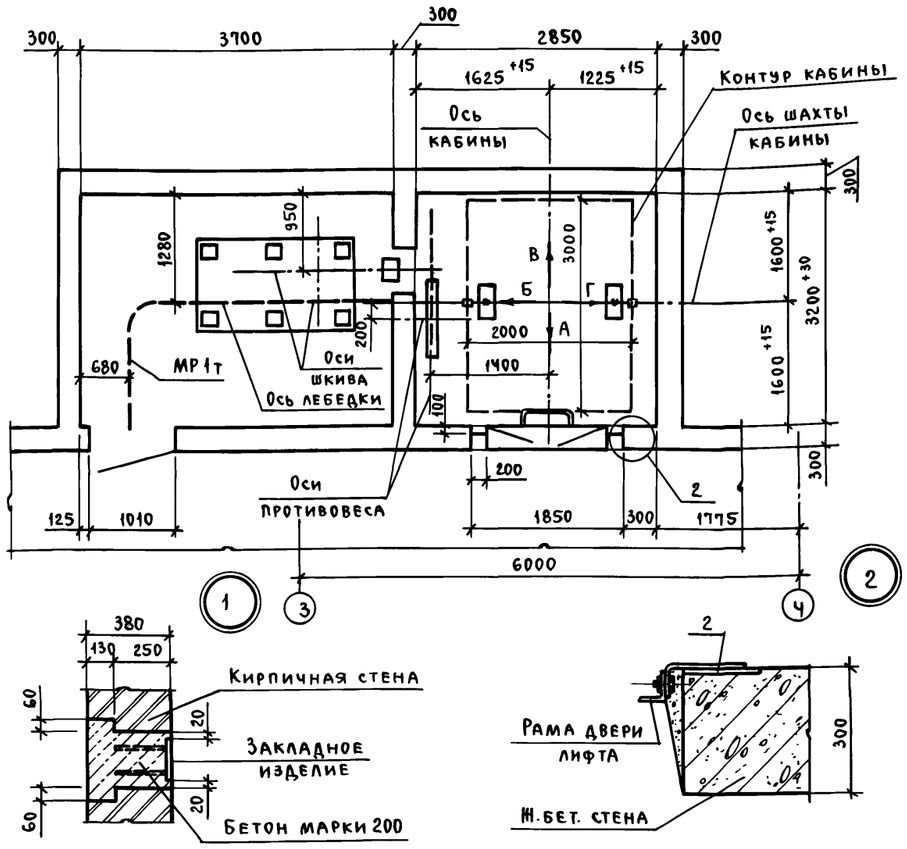

Развертка шахты лифта

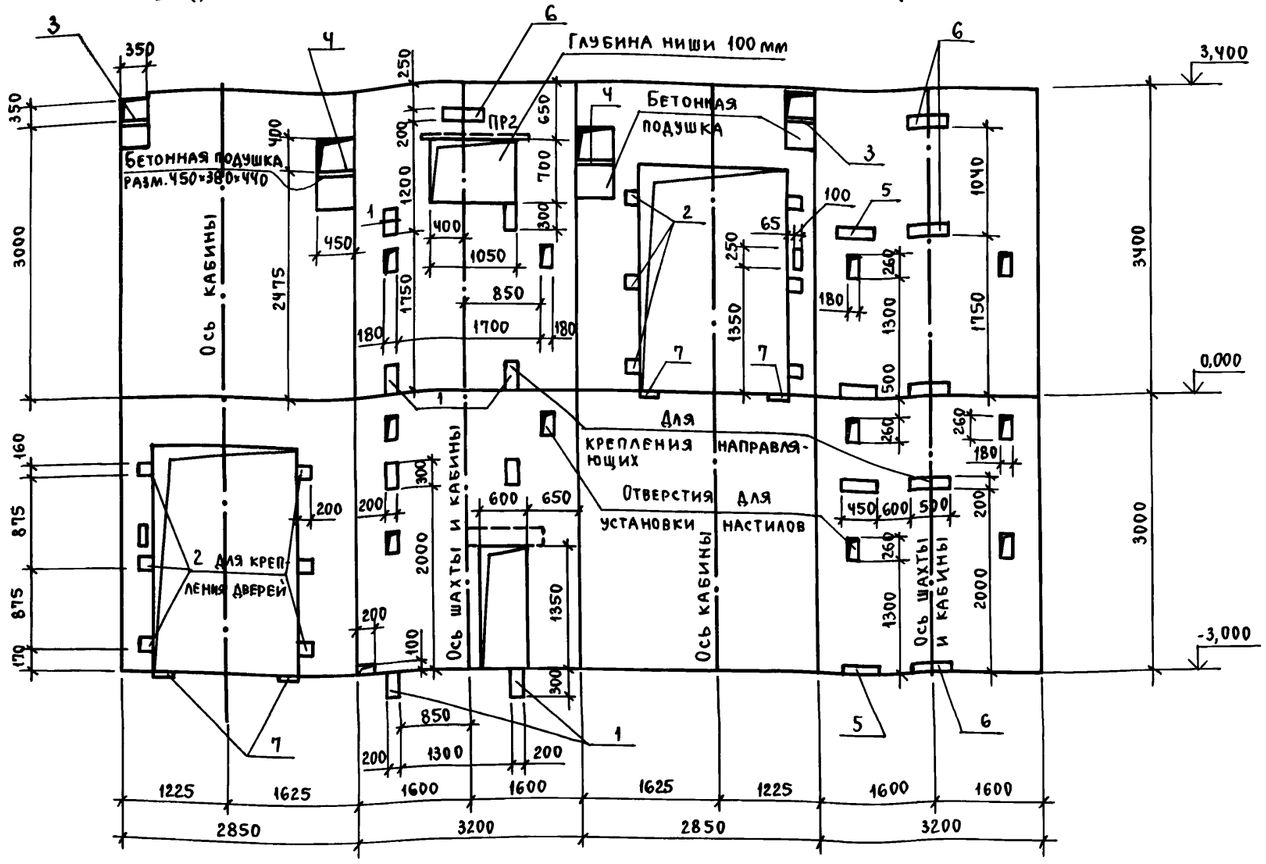

1. Проект строительной части выжимного лифта Q=3200 кг (кабина 2000×3000×2200) разработан в соответствии с требованиями: а) альбома на проектирование строительной части лифтовых установок АТ-6.00-003 ч.II; б) ГОСТа 13415-67 „Лифты грузовые выжимные"; в) правил устройства и безопасной эксплуатации лифтов и лифтовых установок.
2. Кладку кирпичных стен наземной части шахты выполнять из полнотелого кирпича марки не ниже 75 без выступов и впадин (с разделкой швов) на цементном растворе М50. Подземную часть шахты выполнять из монолитного железобетона.
3. Отклонение стен шахты от вертикальной плоскости не должно превышать 15 мм, при этом размеры шахты лифта и допустимые отклонения на размеры в любом сечении должны соответствовать требованиям чертежей настоящего альбома. Допустимая разность диагоналей шахты в плане не более 25 мм. Допустимое отклонение элементов строительной части лифта от их номинального положения должно быть не более: а) ниш для крепления кронштейнов направляющих в горизонтальном направлении (вправо и влево) - -20 мм; б) закладных деталей для крепления кронштейнов направляющих в горизонтальном направлении (вправо и влево) - 10 мм; в) закладных деталей для крепления других деталей лифта (в любом направлении) - 10 мм.
5. После монтажа лифта установить обрамление дверных проемов шахты, произвести заделку отверстий под монтажные настилы за исключением отверстий в зоне нижней остановки лифта, используемых при эксплуатации лифта для осмотра дверей шахты на нижней остановке лифта.
6. Заливку чистого пола на 50 мм в машинном помещении и приямке производить при монтаже после установки оборудования и прокладки труб электропроводки.
7. Устройство перекрытия над шахтой производить после транспортировки оборудования, размещаемого в шахте, а перекрытие над машинным помещением - после транспортировки оборудования, устанавливаемого в машинном помещении.
8. Закладные изделия в кирпичные стены устанавливать по узлу 1.

Спецификация перемычек

Марка, поз.	Обозначение	Наименование	Кол.	Масса ед., кг	Примечание
ПР-1	1.138-10 в.1	1ПР8-24.12.22У	3	175	
ПР-2	1.138-10 в.1	1ПР1-12.12.6	1	25	

Спецификация изделий

Марка, поз.	Обозначение	Наименование	Кол.	Масса ед., кг	Примечание
1	1.400-15 в.1 150-26	Закладное изделие МН 137-3	8	5,2	
2	1.400-15 в.1 140-20	" " МН 130-3	12	2,4	e=160мм
3	1.400-15 в.1 170-02	" " МН 152-3	2	9,7	
4	1.400-15 в.1 150-74	" " МН 145-3	2	10,8	
5	1.400-15 в.1 140-20	" " МН 130-3	4	6,75	e=450мм
6	1.400-15 в.1 140-20	" " МН 130-3	6	7,5	e=500мм
7	1.400-15 в.1 140-20	" " МН 130-3	4	1,5	e=100мм

Ведомость перемычек

Марка поз.	Схема сечения
ПР1	1ПР8-24.12.22У; 2.450
ПР2	1ПР1-12.12.6; 2.850

Согласовано: Рук. кон. гр. Коробкин Подп. Взам. инв. № Подп. и дата Инв. № подл.

Привязан

Инв. №

Нач. отд.	Даниленко	Подп.
Гл. спец.	Крадинова	"
Рук. гр.	Каенышева	"
Ст. инж.	Булгакова	"
Исполн.	Гнедая	"
Пров.	Геншпринт	"
Н. контр.	Крадинова	"

А-II (III, IV) - 1200 - 315.86 АР

Склад материалов и оборудования отдельно стоящий заглубленный

Стадия	Лист	Листов
РП	8	

Грузовой выжимной лифт Q=3200 кг. План. Развертка стен. Узлы 1,2.

Госстрой СССР ГОСХИМПРОЕКТ Волжское отделение

Пров. 20.5.88г Коп.

СФ 692-01 10

Альбом 2

Схемы расположения элементов кирпичных и щитовых перегородок

Схема 1

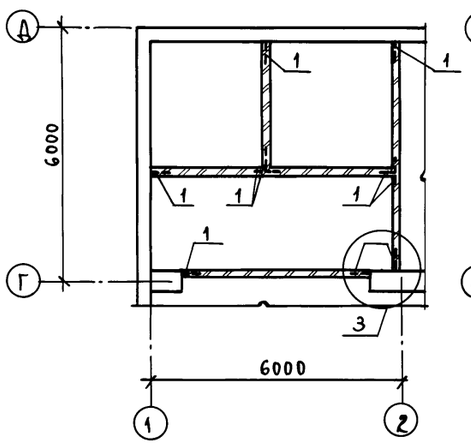

Схема 2

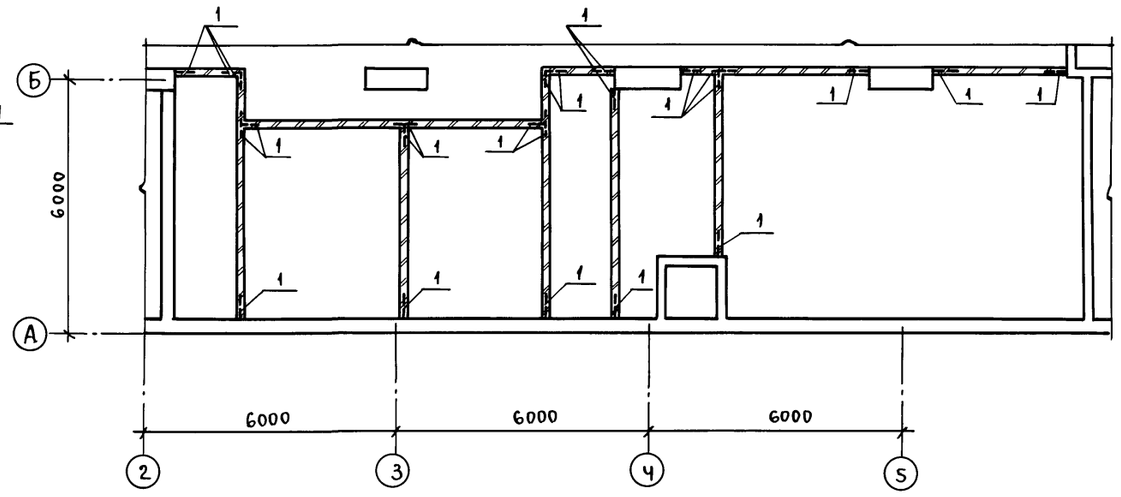

Схема 3

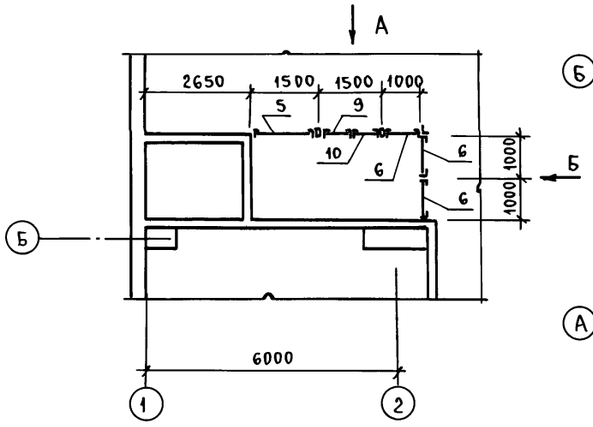

Схема 4

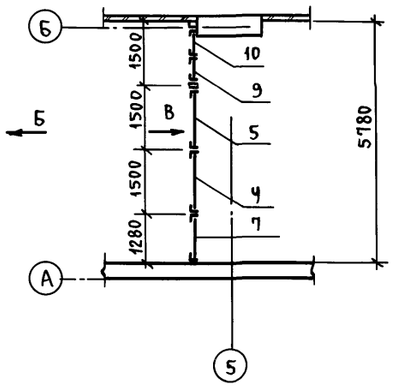

Вид А

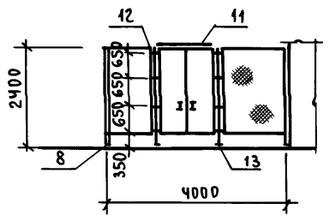

Вид Б

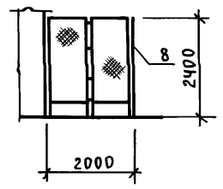

Вид В

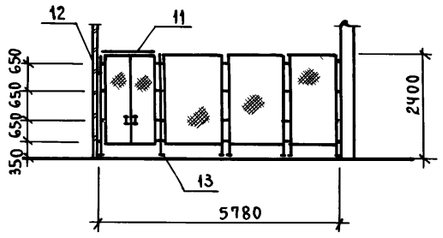

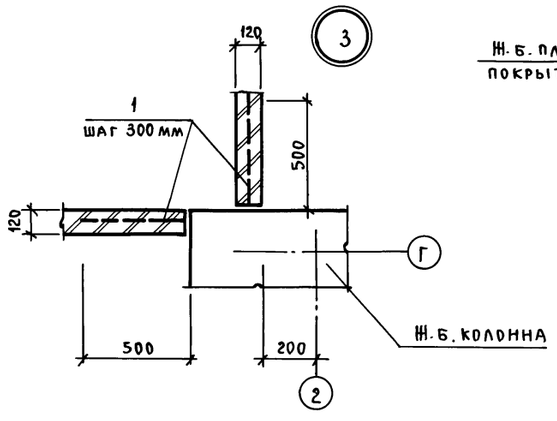

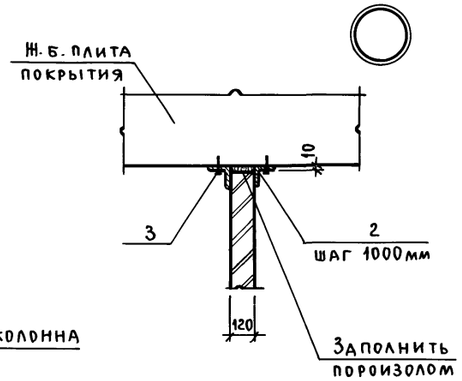

Щит 1,28×2,4 щПГи

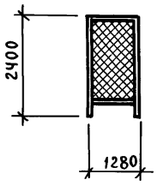

Спецификация элементов к схемам расположения кирпичных и щитовых перегородок

Марка, поз.	Обозначение	Наименование	Кол.	Масса ед., кг	Примечание
Схема 1, схема 2. Детали.					
1		ф8АI ГОСТ 5781-82, ℓ=500мм	340	0,198	
2		∟100×7 ГОСТ 8509-72*, ℓ=300мм	120	3,24	
3	ТУ 14-4-794-77	Дюбель-гвоздь ДГПШ 4,5×60	400		
Схема 3, схема 4. Детали.					
4	1.431-10 в.3 02.01.00-02	Щит 1,5×2,4 щПГ	1	26,0	
5	1.431-10 в.3 02.02.00-01	Щит правый 1,5×2,4 щПГ-А	2	24,4	
6	1.431-10 в.3 02.01.00-03	Щит 1,0×2,4 щПГ	3	22,1	
7		Щит индивидуальный			
		1,28×2,4 щПГи	1	22,3	
8	1.431-10 в.3 02.00.01-01	Уголок ∟50×3 ГОСТ 8589-72*	1	4,63	
9	1.431-10 в.3 02.06.00-01	Створка дверная 0,7×2,4 ДПГ-п	2	20,0	
10	1.431-10 в.3 02.17.00	Створка дверная 0,7×2,4 ДПГ-л	2	19,3	
11	1.431-10 в.3 02.15.00	Ригель Р-1	2	7,1	
12	1.431-10 в.3 02.05.00-01	Стойка дверная 2,4 ДСГ-л	2	11,6	
13	1.431-10 в.3 02.05.00-03	Стойка дверная 2,4 ДСГ-п	2	11,6	

Нач.отд.	Даниленко	Подп.		А-II (III, IV) -1200-315.86 АР
Гл.спец.	Крадинова	"		
Рук.гр.	Каенышева	"		
Ст.инж.	Булгакова	"		
Исполн.	Симонова	"		
Пров.	Геншпринг	"		
Н.контр.	Крадинова	"		

Привязан

Инв. №

Склад материалов и оборудования отдельно стоящий заглубленный

Стадия	Лист	Листов
РП	9	

Схемы расположения элементов кирпичных и щитовых перегородок. Узлы 3, 4

Госстрой СССР
ГОСХИМПРОЕКТ
Волжское отделение

Инв. № подл. | Подп. и дата | Взам. инв. №

Пров. 19.5.88г Коп.

Альбом 2

План на отм. -3,000 (1,2 кл. зоны)

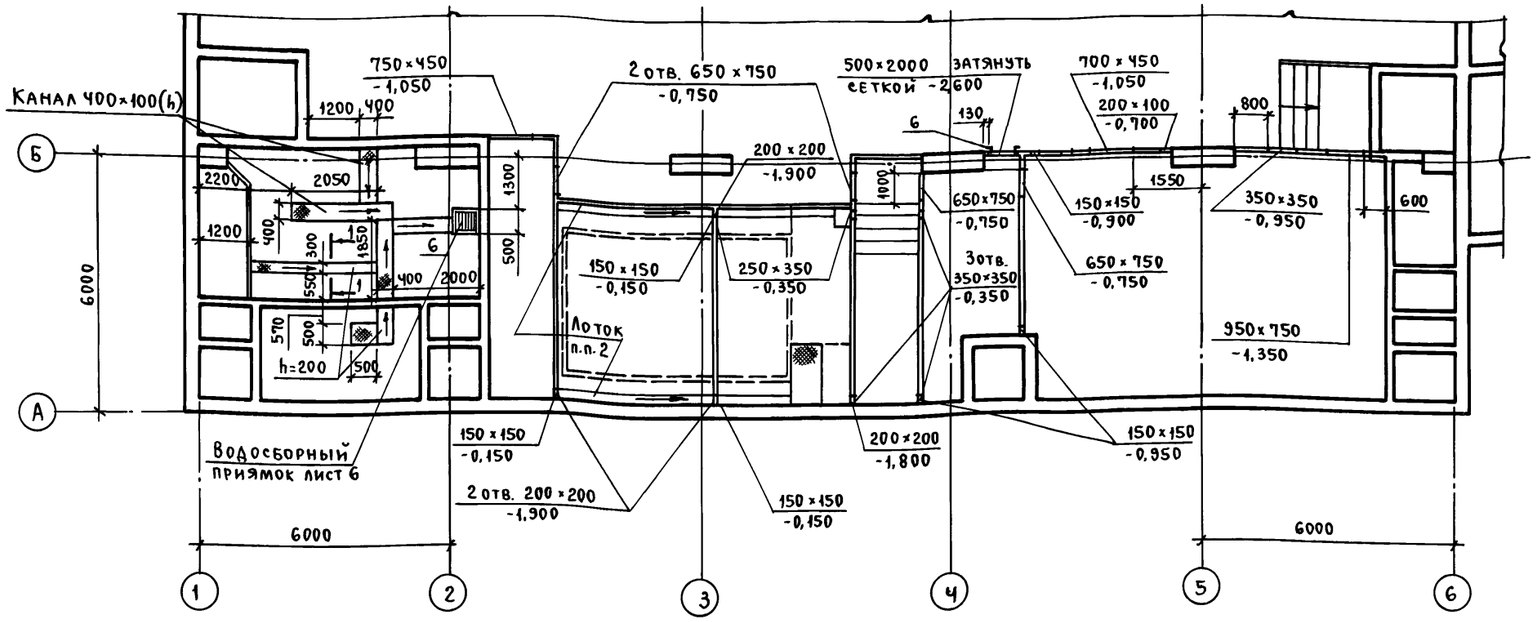

План на отм. -3,000 (3,4 кл. зоны)

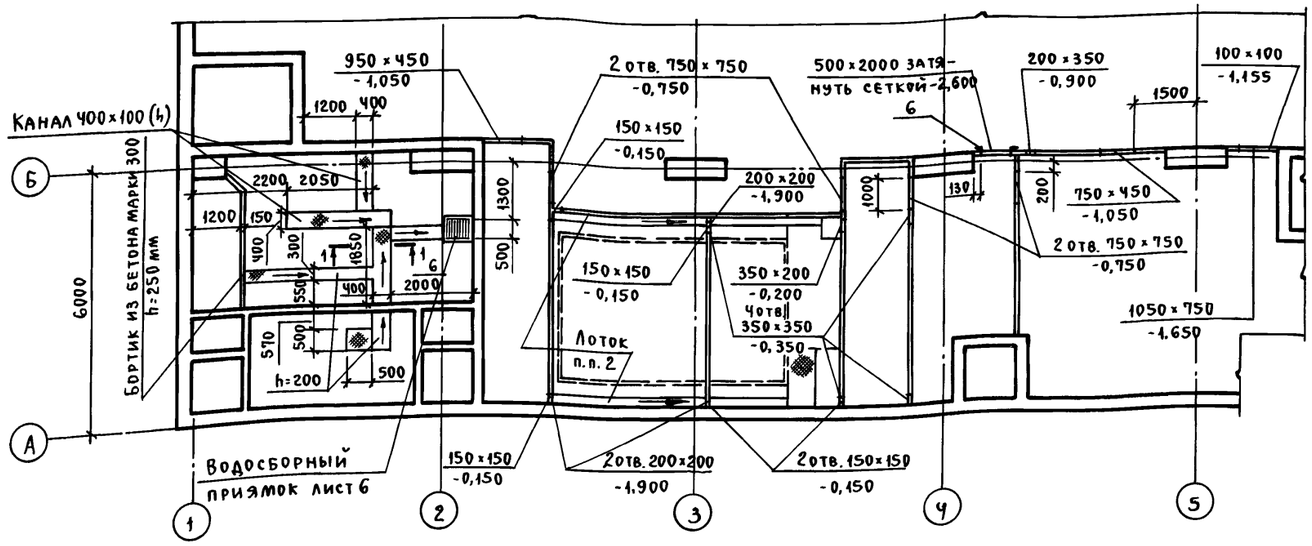

1. Уклон пола в каналах помещения ДЭС (0,01) выполнять в сторону водосборника.
2. Лотки в санузлах выполнять с уклоном 0,01 с начальной глубиной 30 мм.

1-1

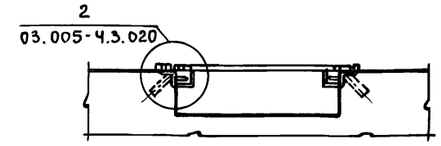

План на отм. -3,000 (1,2,3,4 кл. зоны)

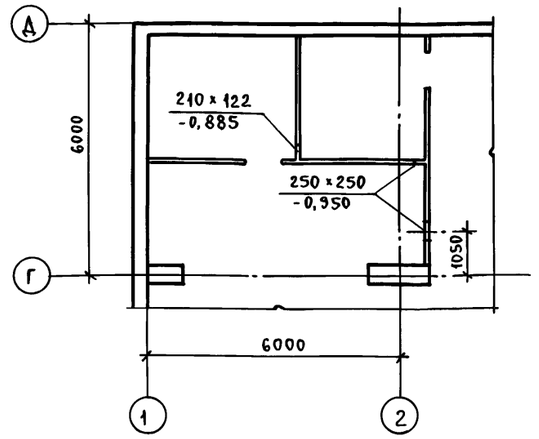

Спецификация изделий и материалов

Марка поз.	Обозначение	Наименование	Кол. шт.	Масса ед., кг	Примеч.
		Каналы подпольные			
1	03.005-4 вып.4, ал.2	Щит Т-199.93.01.000-01	4	16,3	
2		Щит Т-199.93.01.000-02	7	20,5	
3		Щит Т-199.93.01.000-06	1	10,6	
4	03.005-4.3.040	Обрамляющий уголок	23		п.м.
5		Сетка №20-1,6 ГОСТ 5336-80	1		м²
6	1.400-15 вып. 0	Закладной элемент МН548	3	45	п.м.
7	А-II (III, IV)-1200 ал.5	Металлическая решеткаР-1	10	31,8	
8	А-II (III, IV)-1200 ал.5	Жалюзийная решетка Р-2	2	24,9	

Согласовано: Рук. гр. ЭТО Соловьев; Рук. гр. ЭТО Являнская; Рук. гр. ОВК; Подп.; Сарычева; Лехтиман; Рук. гр. ЭТО "; Рук. гр. ОТВ "; Звонарева

Инв.№ подл. | Подп. и дата | Взам. инв.№

Привязан

Инв. №

Нач. отд.	Даниленко	Подп.	
Гл. спец.	Крадинова	"	
Рук. гр.	Каенышева	"	
Ст. инж.	Булгакова	"	
Исполн.	Борисенко	"	
Пров.	Геншринт	"	
Н. контр.	Крадинова	"	

А-II (III, IV)-1200-315.86 АР

Склад материалов и оборудования отдельно стоящий заглубленный	Стадия	Лист	Листов
	РП	10	
Фрагменты планов с нанесением сантехнических отверстий и каналов	Госстрой СССР ГОСХИМПРОЕКТ Волжское отделение		

СФ 692-01 12

Пров. [signature] 19.5.88 Коп. [signature]

Альбом 2

Схемы расположения асбестоцементных листов

План входов на отм. 0.000

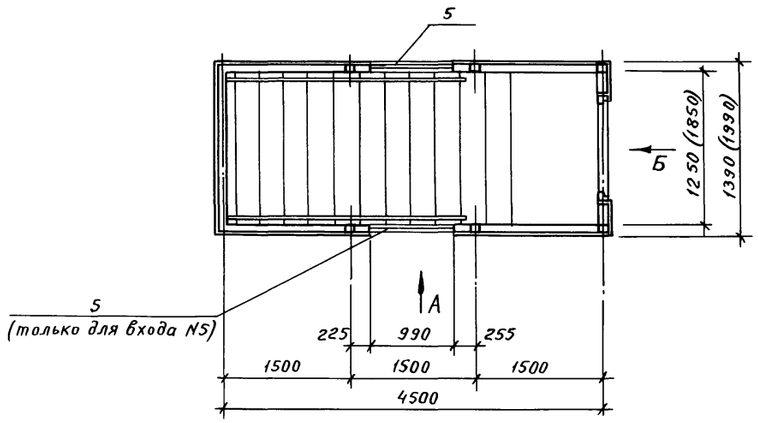

Фасад Б (входы N3, 4, 5)

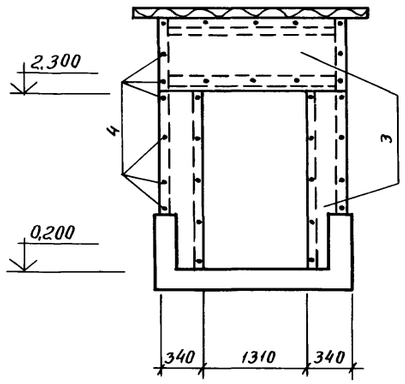

Фасад Б (входы N1, 2)

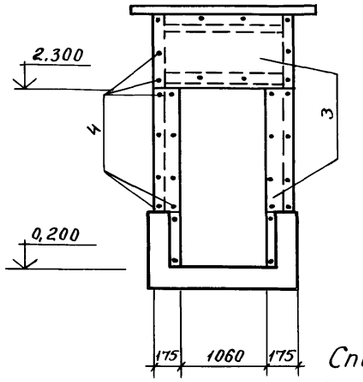

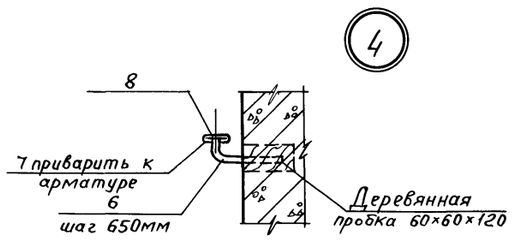

План кровли (входы N3, 4, 5)

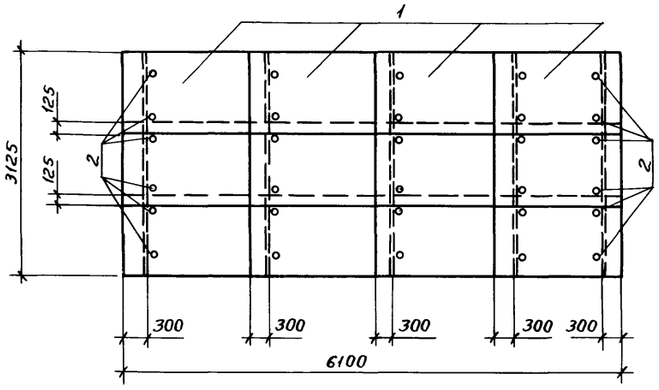

План кровли (входы N1, 2)

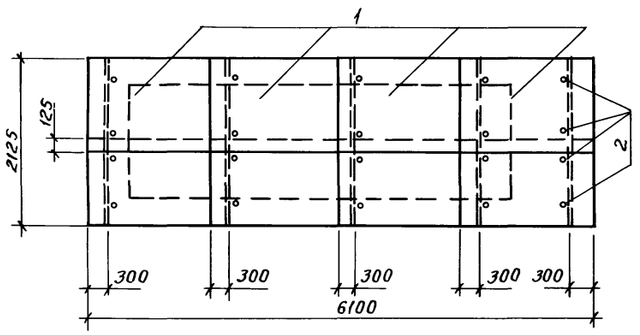

Фасад А (вход N5)

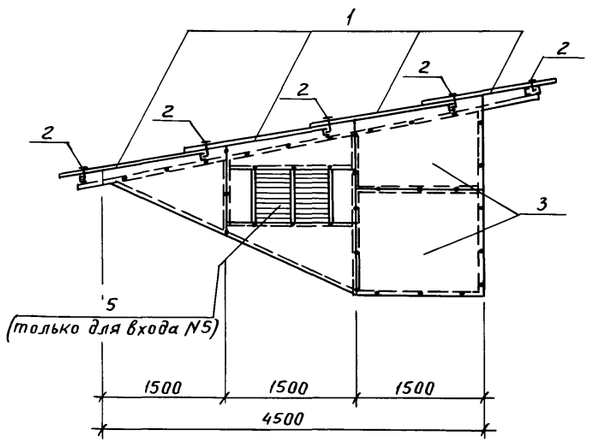

Фасад А (вход N1, 2, 3, 4)

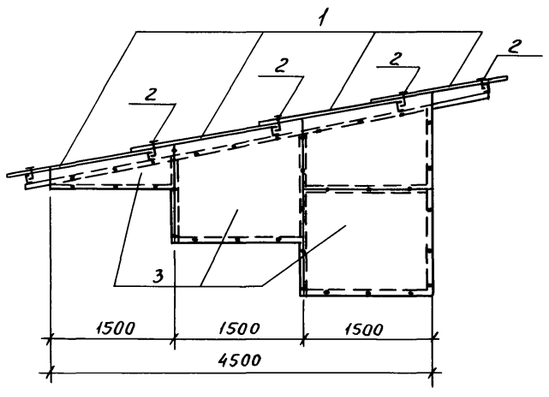

Спецификация материалов к схемам расположения асбестоцементных листов

Марка, поз.	Обозначение	Наименование	Кол.	Масса ед.кг	Примечание
		Павильон входа N 1,2			
1	ГОСТ 16233-77*	Волнистые асбестоцементные листы УВ-7,5-1750	8	35	
2	Шифр 719-73	Прибор крепления МС-1	20	0,14	
3	ГОСТ 18124-75*	Листы асбестоцементные плоские δ=10мм ЛП-П-3,0×1,2	7	77	
4	ГОСТ 10340-80	Винты с полупотайной головкой М4-16 кл.2-011	120		
		Павильон входа N3,4			
1	ГОСТ 16233-77*	Волнистые асбестоцементные листы УВ-7,5-1750	12	35	
2	Шифр 719-73	Прибор крепления МС-1	30	0,14	
3	ГОСТ 18124-75*	Листы асбестоцементные плоские δ=10мм ЛП-П-3,0×1,2	7	77	
4	ГОСТ 10340-80	Винты с полупотайной головкой М4-16 кл. 2-011	120		
		Павильон входа N5			
1	ГОСТ 16233-77*	Волнистые асбестоцементные листы УВ-7,5-1750	12	35	
2	Шифр 719-73	Прибор крепления МС-1	30	0,14	
3	ГОСТ 18124-75*	Листы асбестоцементные плоские δ=10мм ЛП-П-3,0×1,2	7	77	
4	ГОСТ 10340-80	Винты с полупотайной головкой М4-16 кл. 2-011	120		
5	А-II(III,IV)-1200 АРИ-600	Жалюзийная решетка Р-2	2		
		Поручень			
6		-36×4 ГОСТ 103-76	60	1,13	п.м.
7		ф16 AI ГОСТ 5781-82, e=200	103	0,32	
8		Поручень поливинилхлоридный ГОСТ 19111-77	60		п.м.

1. Каркасы павильонов входов разработаны в альбоме 4.

Согласовано: Подпись | Сидорова | Рук.констр.гр.

Взам.инв.№ | Подпись и дата | Инв.№подл.

Привязан	Нач.отд.	Даниленко	Подпись
	Гл.спец.	Крадинова	"
	Рук.гр.	Каенышева	"
	Ст.инж.	Булгакова	"
	Исполн.	Симонова	"
	Провер.	Генштринг	"
Инв.№	Н.контр.	Крадинова	"

А-II(III, IV)-1200-315.86 АР

Склад материалов и оборудования отдельно стоящий заглубленный	Стадия	Лист	Листов
	РП	11	
Схемы расположения асбестоцементных листов. Узел 4.	Госстрой СССР ГОСХИМПРОЕКТ Волжское отделение		

Пров. Овсеи 25.05.88 Кон.-каркуков

СФ 692-01 13

Альбом 2

Схема расположения элементов щитовых перегородок

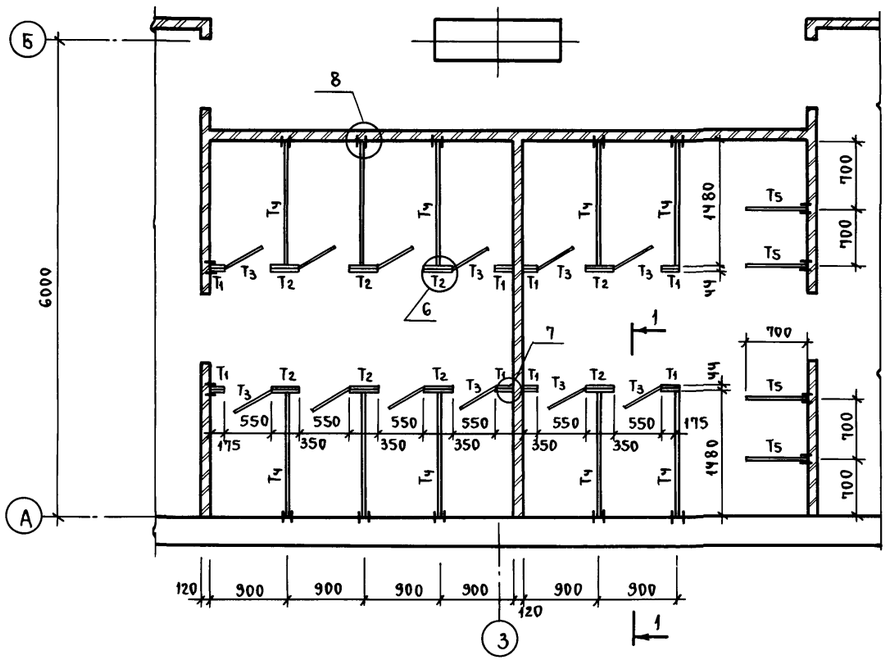

Фасад

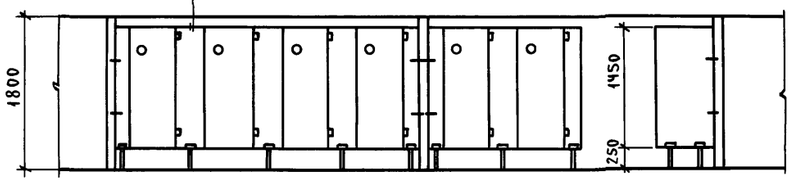

Ножка тип 1

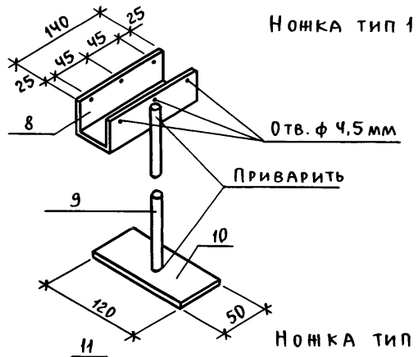

Ножка тип 2

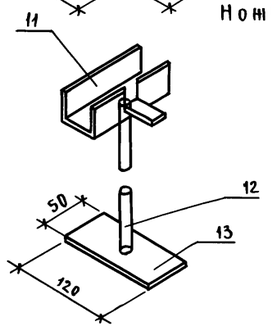

1-1

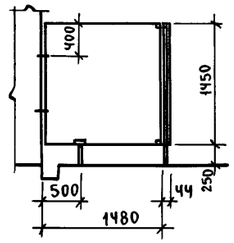

а-а

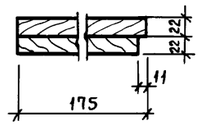

б-б

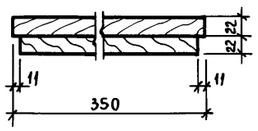

Щит Т-1

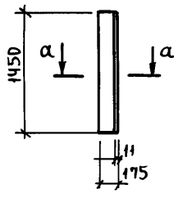

Щит Т-2

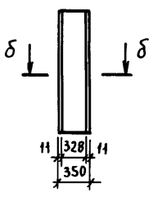

Щит Т-3

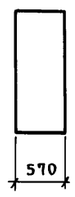

Щит Т-4

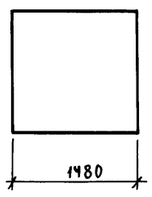

Щит Т-5

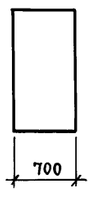

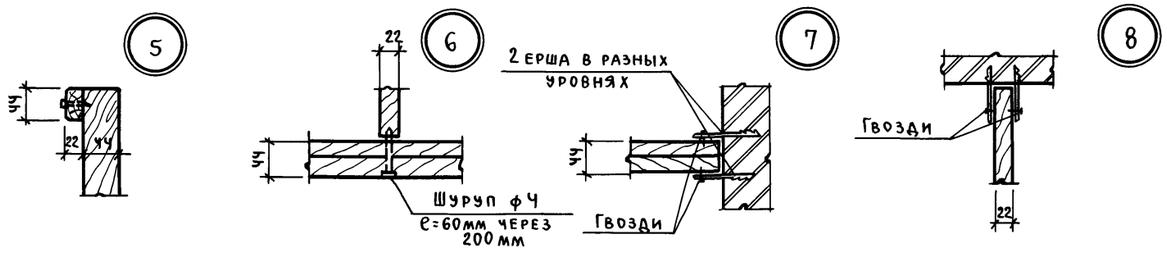

Спецификация элементов к схеме расположения щитовых перегородок

Марка поз.	Обозначение	Наименование	Кол.	Масса ед., кг	Примеч.
1	А-II (III, IV)-1200-315.86 АР-12	Щит тип-1	8		
2	То же	Щит тип-2	8		
3	—"—	Щит тип-3	12		
4	—"—	Щит тип-4	10		
5	—"—	Щит тип-5	4		
6	—"—	Ножка тип-1	26	1,45	
7	—"—	Ножка тип-2	8	1,45	
		Ножка тип 1			
8		Гн. С50×47×6 ℓ=140мм ГОСТ 8278-83	1	0,8	
9		Труба ф16 ℓ=260мм ГОСТ 3262-75*	1	0,18	
10		-50×10 ℓ=120мм ГОСТ 103-76	1	0,47	
		Ножка тип 2			
11		Гн С50×47×6 ℓ=140мм ГОСТ 8278-83	1	0,8	
12		Труба ф16 ℓ=260мм ГОСТ 3262-75*	1	0,18	
13		-50×10 ℓ=120мм ГОСТ 103-76	1	0,47	

1. Щиты уборных изготовляются из древесно-стружечных плит δ=22мм с подготовкой под окраску водостойкими красками.

Взам. инв. №

Подп. и дата

Инв. № подл.

Привязан

Инв. №

Нач. отд.	Даниленко	Подп.	
Гл. спец.	Крадинова	"	
Рук. гр.	Каенышева	"	
Ст. инж.	Булгакова	"	
Исполн.	Симонова	"	
Пров.	Геншпринг	"	
Н. контр.	Крадинова	"	

А-II (III, IV)-1200-315.86 АР

Склад материалов и оборудования отдельно стоящий заглубленный

Стадия	Лист	Листов
РП	12	

Схема расположения элементов щитовых перегородок. Узлы и детали.

Госстрой СССР ГОСХИМПРОЕКТ Волжское отделение

Пров. Жар 19.5.88г Коп. Шир

СФ 692-01 14

Альбом 2

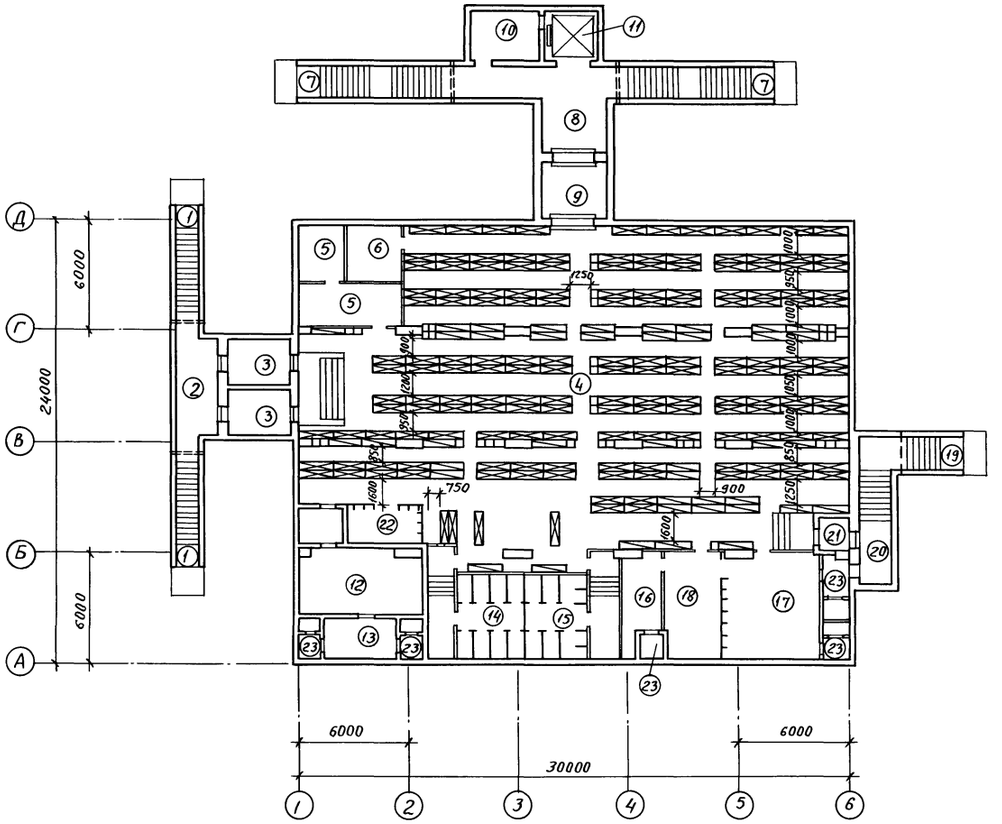

Экспликация помещений

Номер по плану	Наименование	Площадь м²	Категория производства по взрывной, взрыво-пожарной и пожарной опасности
1	Наклонные входы N1, N2	16,8	
2	Предтамбур входов N1, N2	5,4	
3	Тамбуры-шлюзы входов N1, N2	16,8	
4	Помещение для укрываемых	467,0	
5	Помещение пункта управления	20,6	
6	Медицинский пункт	9,0	
7	Наклонные входы N3, N4	47,4	
8	Предтамбур входов N3, N4	11,5	
9	Тамбур входов N3, N4	10,5	
10	Машинное помещение лифта	—	
11	Лифт Q=3200 кг.	—	
12	Машинный зал дизельной электростанции (с тамбуром)	26,6	В
13	Помещение узла охлаждения	8,9	
14	Женский санузел	25,2	
15	Мужской санузел	23,8	
16	Вытяжная вентиляционная камера	10,5	
17	Фильтровентиляционная камера	30,0	
18	Помещение баков с водой	19,7	
19	Вход N5 (Аварийный выход)	17,9	
20	Предтамбур входа N5	6,7	
21	Тамбур входа N5	3,2	
22	Электрощитовая	8,0	
23	Расширительные камеры	13,3	

Условные обозначения

- Нары разборные 3-х ярусные
- Нары разборные 2-х ярусные
- Скамьи для сидения

Спецификация оборудования

	Обозначение	Наименование	Кол.	Масса ед., кг	Примечание
1	У-02-03 вып. III	ТМ-01.00.000, Нары разборные 3-х ярусные	161	121	
2	У-02-03 вып. III	ТМ-01.00.000-01, Нары разборные 2-х ярусные	40	94,5	
3		Скамьи индивидуальные размером 450×450×450	34		

Согласовано:

Инв. № подл. | Подпись и дата | Взам. инв. №

Привязан

Инв. №

Нач. отд.	Даниленко	Подпись	
Гл. спец.	Крадинова	"	
Рук. гр.	Каенышева	"	
Ст. инж.	Булгакова	"	
Исполн.	Симонова	"	
Провер.	Генипринг	"	
Н. контр.	Крадинова	"	

А-II (III, IV)-1200-315.86 АР

Склад материалов и оборудования отдельно стоящий заглубленный

План с расстановкой нар

Стадия	Лист	Листов
РП	13	

Госстрой СССР ГОСХИМПРОЕКТ Волжское отделение

Пров. 25.05.88 Кон. контр.

СФ 692-01 15

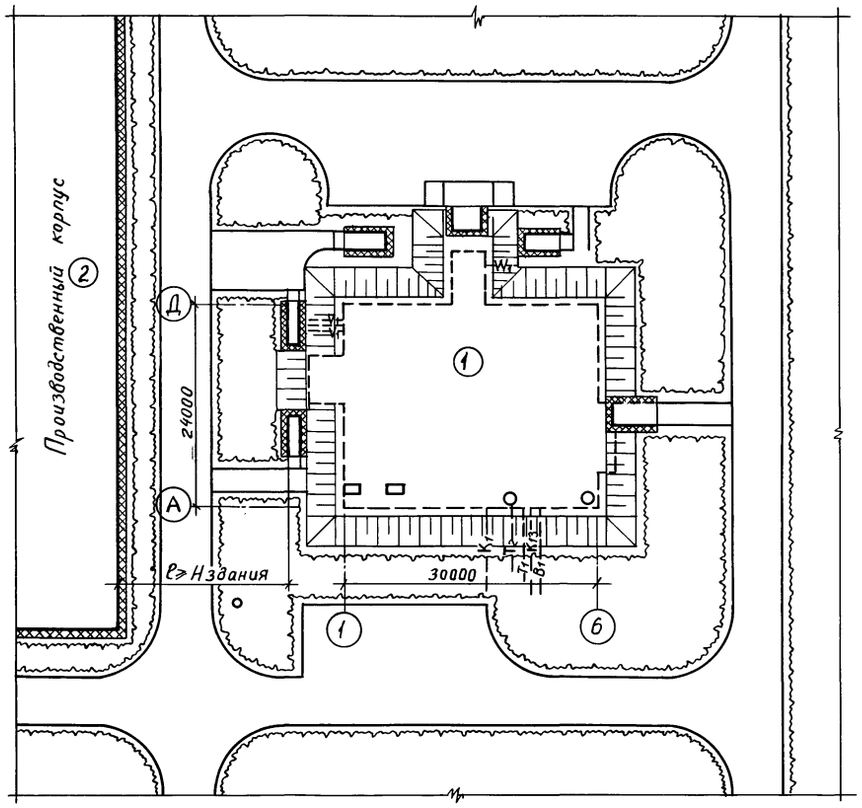

Экспликация

NN по плану	Наименование	Площадь застройки
1	Склад материалов и оборудования, отдельно стоящий заглубленный	1890 м²
2	Производственный корпус	

1. На схеме генерального плана дано примерное расположение здания.
2. Присоединение вводов подземных коммуникаций к сетям решается при привязке проекта к местным условиям.

Согласовано:
Гл. спец. ЭТО Малинская Подпись
Гл. спец. ТЭО Халопчев "
Рук. гр. ОТВ Звонарева "

Рук. гр. ОВК Яблянская Подпись

Инв.№ | Подпись и дата | Взам. инв.№

Привязан

Инв.№

Нач. отд.	Даниленко	Подпись
Гл. спец.	Крадинова	"
Рук. гр.	Каенышева	"
Ст. инж.	Булгакова	"
Исполн.	Симонова	"
Провер.	Генштринг	"
Н. контр.	Крадинова	"

A-II(III, IV)-1200-315.86 АР

Склад материалов и оборудования отдельно стоящий заглубленный

Стадия	Лист	Листов
РП	14	

Схема генерального плана с вводами коммуникаций

Госстрой СССР ГОСХИМПРОЕКТ Волжское отделение

СФ 692-01

Пров. 25.05.88 Кол. Кожухов

gost.e-ecolog.ru