ТИПОВОЙ ПРОЕКТ

405-4-124.92

КИСЛОРОДНАЯ СТАНЦИЯ ПРОИЗВОДИТЕЛЬНОСТЬЮ 250 м3/ч.

АЛЬБОМ 5

КЖИ СТРОИТЕЛЬНЫЕ КОНСТРУКЦИИ И ИЗДЕЛИЯ

25437-05

Отпускная цена
на момент реализации
указана в счет-накладной

gost.e-ecolog.ru

ТИПОВОЙ ПРОЕКТ
405-4-124.92

КИСЛОРОДНАЯ СТАНЦИЯ ПРОИЗВОДИТЕЛЬНОСТЬЮ 250 м3/ч

АЛЬБОМ 5

КЖИ СТРОИТЕЛЬНЫЕ КОНСТРУКЦИИ И ИЗДЕЛИЯ

РАЗРАБОТАН:
ГПИстроммашем

Главный инженер института Н.Т.Исаев

Главный инженер проекта В.Н.Шувалов

Утвержден:
МО "Строммаш"
Приказ от 13.05 1992 г. № 16
Введен в действие ГПИстроммашем
Приказ от 23.06 1992 г. № 76

Альбом 5

Формат	Обозначение	Наименование	Стр.	Примечание
А3	ТП КЖИ-01	Балка 26ДР1В-3АIV-а	3	
А3	-02	Колонна 1К72-4М2-а	4	
А3	-03	Колонна 6КФ85-1а	5	
А4	-04	Каркас КР1	6	
А4	-05	КР2	6	
А4	-06	КР3	7	
А4	-07	Щит Щ1	7	
А4	-08	Щ2	8	
А4	-09	Щ3	8	
А4	-10	Щ4	9	
А4	-11	Щ5	9	
А4	-12	Щ6	10	

Инв. № подл. | Подпись и дата | Взам. инв. №

Привязан

Инв. №

Инж.	Камардина		10.94
Зав. гр.	Голубева		10.94
Гл. спец.			
Н. контр.	Голубева		10.94
Нач. отд.	Лебедев		2.95

405-4-124.92 КЖИ

Кислородная станция производительностью 250м³/ч

Стадия	Лист	Листов
Р	1	1

Содержание альбома

ГПИстроммаш

Копировал: 25437-05 3 Формат

Альбом 5

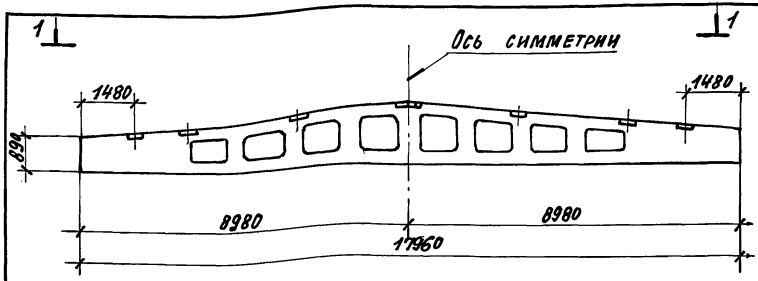

1-1

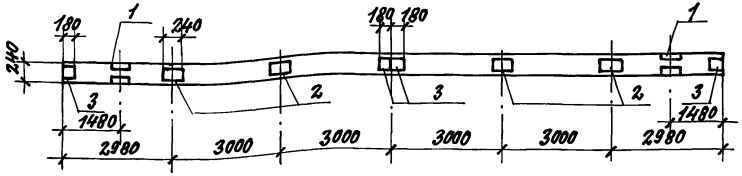

Формат	Зона	Поз.	Обозначение	Наименование	Кол.	Примечание
				2БДР18-3АIV-а		
				Сборочные единицы		
			1.462.1-3189 вып.1	Балка 2БДР18-3АIV	1	10.4т
				Изделия закладные		
		1	1.400-6/76 вып.1	М4-22-1	2	5.8 кг
		2		М4-4-1	4	2.8 кг
		3		М4-14	4	2.2 кг

Ведомость расхода стали на элемент, кг

Марка элемента	Изделия закладные (дополнительные)									Всего	Общий расход
	Арматура класса AIII				Прокат марки Ст3сп5						
	ГОСТ 5781-82				ГОСТ 19903-74			ГОСТ 8510-72			
	ф8	ф10		Итого	-8-б		Итого	L100х70х8	Итого		
	2.4	0.4		2.80	18.4		18.4	10.50	10.50	31.7	31.7

Балка 2БДР18-3АIV-а отличается от серийной наличием дополнительных закладных.

Инв. № подл. | Подпись и дата | Взам. инв. №

Привязан:

Инв. №

Тех.			
Инж. III кат.	Сметана		15.04.92
Инж. IIк.	Камардина		15.04.92
Вед. инж.	Могорина		21.04.92
Зав. гр.	Голубева		22.04.92
Гл. спец.	Скалкин		
Н. контр.	Голубева		22.04.92
Нач. отд.	Лебедев		23.04

405-4-124.92 КЖ.И.-01

Балка 2БДР18-3АIV-а

Стадия	Масса	Масштаб
Р		
Лист	Листов 1	

ГПИСТРОММАШ

Копировал: 25437-05 4 Формат А3

Альбом 5

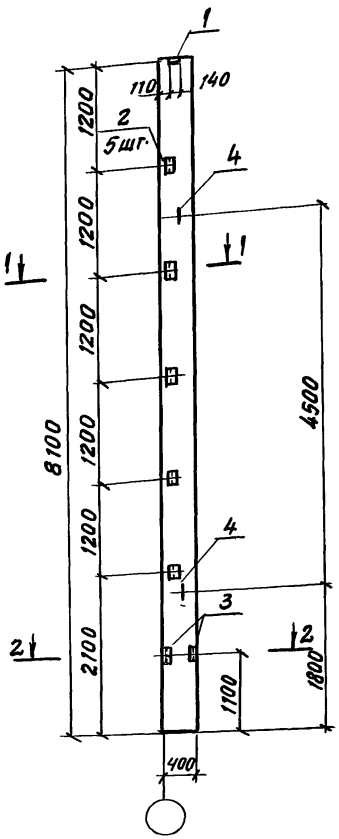

1–1

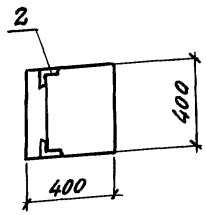

Формат	Зона	Поз.	Обозначение	Наименование	Кол.	Примечание
				1К 72-4М2-а		
				Сборочные единицы		
			1.423.1-3/88 вып.1	Колонна 1К72-4М2	1	3.2т
				Изделия закладные		
		1	1.423.1-3/88 вып.1	М2-32	1	7.3кг
		2		НМ1-14	5	12.8кг
		3		МН-11	2	0.7кг
		4		М14-150	2	0.9кг

Ведомость расхода стали на элемент, кг

Марка элемента	Изделия закладные (дополнительные)													Общий расход
	Арматура класса					Прокат марки							Всего	
	А III					А I			С 245					
	ГОСТ 5781-82*								ГОСТ 103-76		ГОСТ 82-70			
	Ф12	Ф14	Ф22	Ф25	Итого	Ф6	Ф14	Итого	-δ=8	-δ=14	-δ=10	Итого		
	1.3	17.4	7.2	0.8	26.7	1.0	1.8	2.8	0.6	6.0	38.5	45.1	74.6	74.6

Колонна с индексом „а" отличается от серийной наличием дополнительных закладных.

2–2

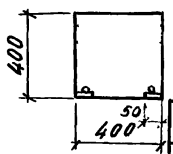

Инв. № подл. | Подпись и дата | Взам. инв. №

Привязан:

Инв. №

Инж. III	Сметана	[signature]	15.04.92
Инж. II	Камардина	[signature]	15.04.92
Вед. ин.	Моторина	[signature]	22.04.92
Зав. гр.	Голубева	[signature]	22.04.92
Гл. спец.	Скалкин		
Н. контр.	Голубева	[signature]	22.04.92
Нач. отд.	Лебедев	[signature]	29.04

405-4-124.92 КЖИ-02

Колонна 1К 72-4М2-а

Стадия	Насоа	Масштаб
Р		

Лист | Листов 1

ГПИстроммаш

Копировал 25437-05 5

Формат А2

Альбом 5

6КФ 85-1а

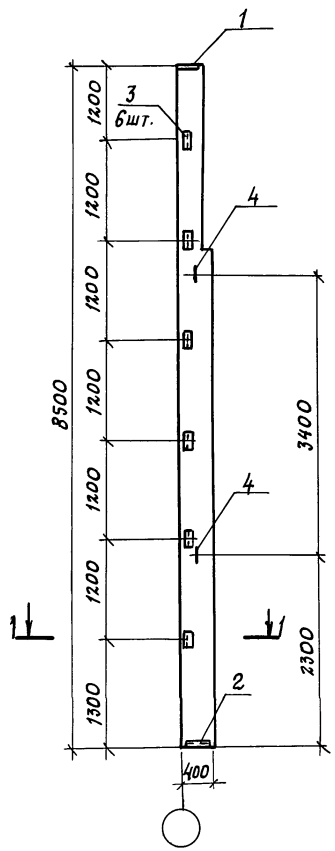

1-1

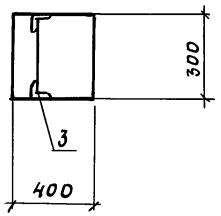

Формат	Зона	Поз.	Обозначение	Наименование	Кол.	Примечание
				6КФ 85-1а		
				Сборочные единицы		
			1.427.1-3 вып. 1/87	Колонна 6КФ 85-1	1	2,4т
				Изделия закладные		
		1	1.427.1-3 вып. 2	МН2	1	6,8кг
		2		МН7	1	5,3кг
		3		МН28	6	1,6кг
		4	3.400-7 вып. 1/87	М14-150	2	0,92кг

Ведомость расхода стали на элемент, кг

Марка элемента	Изделия закладные (дополнительные)												Всего	Общий расход
	Арматура класса				Прокат марки									
	AIII		AI		С235									
	ГОСТ 5781-82				ГОСТ 19903-74				ГОСТ 8509-86					
	ф10	ф12	ф14	Итого	-5=10			Итого	L 63х5	L 90х6		Итого		
	1,1	1,2	3,9	6,2	4,7			4,7	8,4	4,2		12,6	23,5	23,5

Колонна с индексом „а" отличается от серийной наличием дополнительных закладных.

Инж. II	Камардика		17.04.92	405-4-124.92 КЖ.И.-03
Инж. III	Сметана		17.04.92	Колонна 6КФ 85-1а
Вед. инж.	Моторина		20.04.92	Стадия: Р; Масса: ; Масштаб:
Зав. гр.	Голубева		20.04.92	Лист; Листов 1
Гл. спец.	Скалкин			
Н. контр.	Голубева		23.04.92	ГПИстроммаш
Нач. отд.	Лебедев		29.04	

Привязан:

Инв. №:

Взам. инв. №:

Подпись и дата

Инв. № подл.

Копировал: 25437-05 6 Формат А2

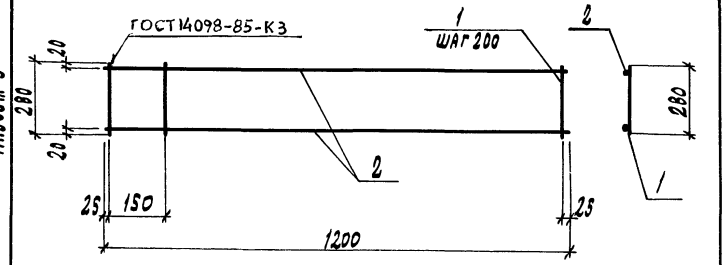

Привязан

Инв. №

Формат	Зона	Поз.	Обозначение	Наименование	Кол.	Примечание
				Детали		
				ф6 А I ГОСТ 5781-82		
		1		ℓ=280	7	0,06
				ф10 А III ГОСТ 5781-82		
		2		ℓ=1200	2	0,74

Инв. № подл. | Подпись и дата | Взам. инв. №

Инж. III	Сметана		10.04.92
Зав. гр.	Голубева		20.04.92
Гл. спец.			
Н. контр.	Голубева		20.04.92
Нач. отд.	Лебедев		21.04

405-4-124.92 КЖ.И-04

Каркас КР1

Стадия	Масса	Масштаб
Р	1,9 кг	
Лист	Листов 1	

ГПИстроммаш

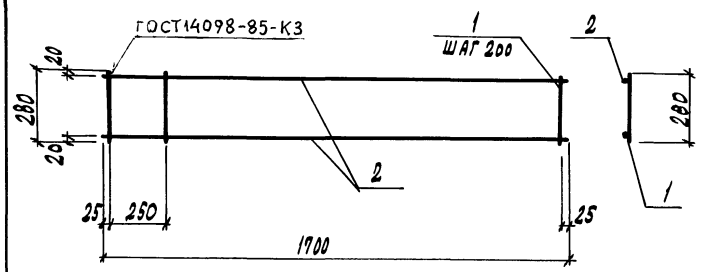

Привязан:

Инв. №

Формат	Зона	Поз.	Обозначение	Наименование	Кол	Примечание
				Детали		
				ф6 А I ГОСТ 5781-82		
		1		ℓ=280	9	0,06 кг
				ф10 А III ГОСТ 5781-82		
		2		ℓ=1700	2	1,05 кг

Инв. № подл. | Подпись и дата | Взам. инв. №

Инж. III	Сметана		10.04.92
Зав. гр.	Голубева		20.04.92
Гл. спец.			
Н. контр.	Голубева		20.04.92
Нач. отд.	Лебедев		21.04

405-4-124.92 КЖ.И-05

Каркас КР2

Стадия	Масса	Масштаб
Р	2,64 кг	
Лист	Листов 1	

ГПИстроммаш

Альбом 5

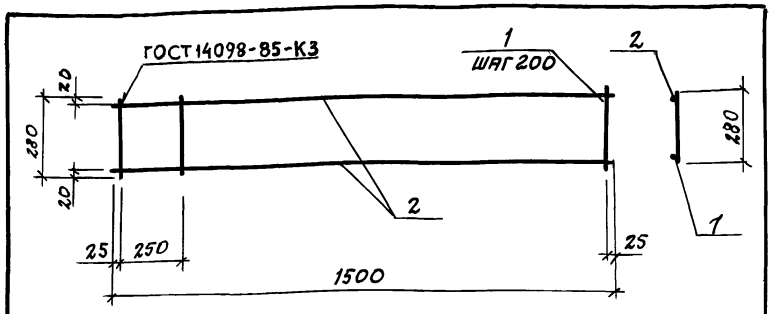

ПРИВЯЗАН

ИНВ. №

Формат	Зона	Поз.	Обозначение	Наименование	Кол.	Примечание
				Детали		
				ф6 А I ГОСТ 5781-82		
		1		l = 280	7	0,06 кг
				ф10 А III ГОСТ 5781-82		
		2		l = 1500	2	0,93 кг

			405-4-124.92	КЖ.И-06	
Инж. III	Сметана		Каркас КР3	Стадия: Р	Масса: 2,28
Вед.	Моторина				Масштаб:
Зав. гр.	Голубева			Лист	Листов 1
Гл. спец.				ГПИстроммаш	
Н. контр.	Голубева				
Нач. отд.	Лебедев				

Инв. № подл. | Подпись и дата | Взам. инв. №

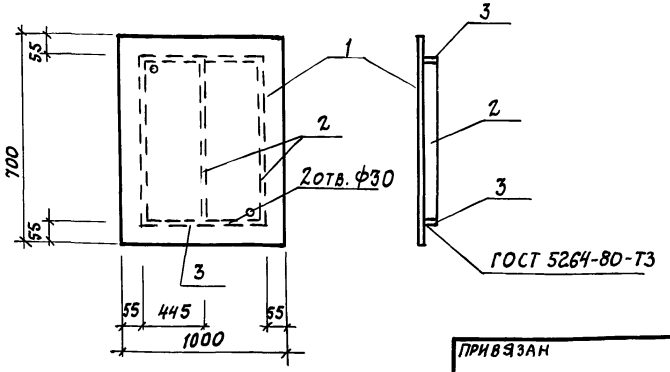

ПРИВЯЗАН

ИНВ. №

Формат	Зона	Поз.	Обозначение	Наименование	Кол.	Примечание
				Детали		
		1		Лист ромб. К-ПУ-6,0		
				700×1000 ГОСТ 8568-77*	1	35,1 кг
				Полоса 4×40 ГОСТ 103-72		
				С235 ГОСТ 27772-88		
		2		l = 590	3	0,74 кг
		3		l = 890	2	1,12 кг

Сварка ручная электродуговая электроды Э-42 ГОСТ 9467-75

			405-4-124.92	КЖ.И-07	
Инж. III	Сметана		Щит Щ1	Стадия: Р	Масса: 40,3 кг
Зав. гр.	Голубева			Масштаб:	
Гл. спец.				Лист	Листов 1
Н. контр.	Голубева			ГПИстроммаш	
Нач. отд.	Лебедев				

Инв. № подл. | Подпись и дата | Взам. инв. №

Копировал: 25437-05 8 Формат А2

Альбом 5

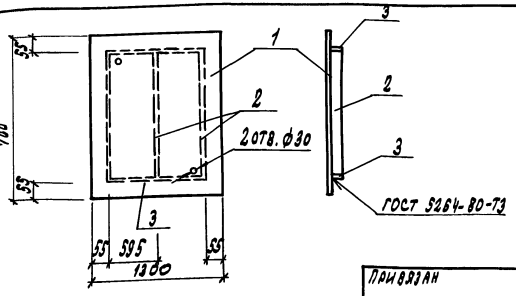

Привязан

Инв. №

Формат	Зона	Поз.	Обозначение	Наименование	Кол.	Примечание
				Детали		
		1		Лист ромбич. К-ПУ-6,0		
				700х1300 ГОСТ 8568-77*	1	45,6 кг
				Полоса 4х40 ГОСТ 103-72 / С235 ГОСТ 27772-88		
		2		ℓ = 590	3	0,74 кг
		3		ℓ = 1190	2	1,50 кг

Сварка ручная электродуговая электроды Э42 ГОСТ 9467-75

Инв. № подл. | Подпись и дата | Взам. инв. №

				405-4-124.92 КЖ.И-08			
				Щит Щ2	Стадия: Р	Масса: 50,8 кг	Масштаб
Инж. III	Сметана				Лист	Листов 1	
Зав. гр.	Голубева				ГПИстроммаш		
Гл. спец.							
Н. контр.	Голубева						
Нач. отд.	Лебедев						

Привязан:

Инв. №

Формат	Зона	Поз.	Обозначение	Наименование	Кол.	Примечание
				Детали		
		1		Лист ромб К-ПУ-6,0		
				700х800 ГОСТ 8568-77*	1	28,1 кг
				Полоса 4х40 ГОСТ 103-72 / С235 ГОСТ 27772-88		
		2		ℓ = 590	2	0,74 кг
		3		ℓ = 690	2	0,87 кг

Сварка ручная электродуговая электроды Э42 ГОСТ 9467-75

Инв. № подл. | Подпись и дата | Взам. инв. №

				405-4-124.92 КЖ.И-09			
				Щит Щ3	Стадия: Р	Масса: 31,3 кг	Масштаб
Инж. III	Сметана				Лист	Листов 1	
Зав. гр.	Голубева				ГПИстроммаш		
Гл. спец.							
Н. контр.	Голубева						
Нач. отд.	Лебедев						

Копировал: 25437-05 9 Формат

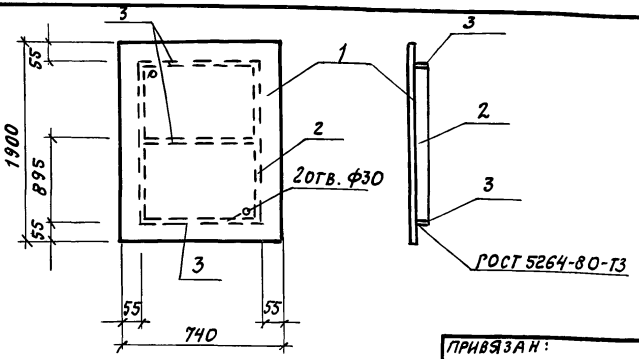

ПРИВЯЗАН:

ИНВ. №

Формат	Зона	Поз.	Обозначение	Наименование	Кол.	Примечание
				Детали		
		1		Лист ромб. К-ПУ-6,0		
				700х1900 ГОСТ 8568-77	1	95,2 кг
				Полоса 4х40 ГОСТ 103-72 / С235 ГОСТ 27772-88		
		2		ℓ= 1790	2	2,25кг
		3		ℓ= 630	3	0,79кг

Сварка ручная электродуговая электроды Э-42. ГОСТ 9467-75

Взам. инв. №

Подпись и дата

Инв. № подл.

		405-4-124.92 КЖ.И-10	
		Щит Щ4	Стадия: Р; Масса: 104,3 кг; Масштаб:
			Лист; Листов 1
Инж.	Сметана		10.04.92
Зав. гр.	Голубева		20.04.92
Гл. спец.			
Н. контр.	Голубева		20.04.92
Нач. отд.	Лебедев		29.04
		ГПИстроммаш	

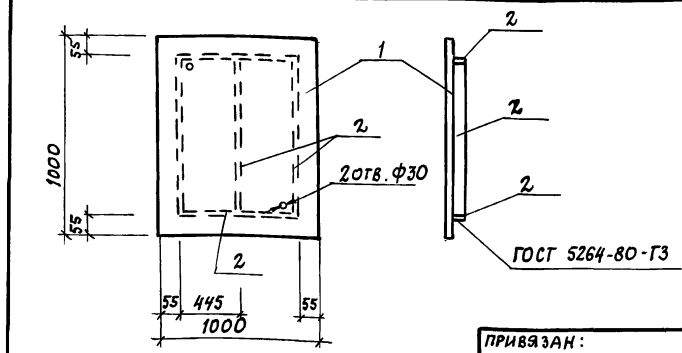

ПРИВЯЗАН:

ИНВ. №

Формат	Зона	Поз.	Обозначение	Наименование	Кол.	Примечание
				Детали		
		1		Лист ромб. К-ПУ-6,0		
				1000х1000 ГОСТ 8568-77*	1	50,1кг
				Полоса 4х40 ГОСТ 103-72 / С235 ГОСТ 27772-88		
		2		ℓ= 890	5	1,12кг

Сварка ручная электродуговая электроды Э-42 ГОСТ 9467-75

Взам. инв. №

Подпись и дата

Инв. № подл.

		405-4-124.92 КЖ.И-11	
		Щит Щ5	Стадия: Р; Масса: 55,1 кг; Масштаб:
			Лист; Листов 1
Инж. III	Сметана		10.04.92
Зав. гр.	Голубева		20.04.92
Гл. спец.			
Н. контр.	Голубева		20.04.92
Нач. отд.	Лебедев		29.04
		ГПИстроммаш	

Копировал 25437-05 10 Формат А2

Альбом 5

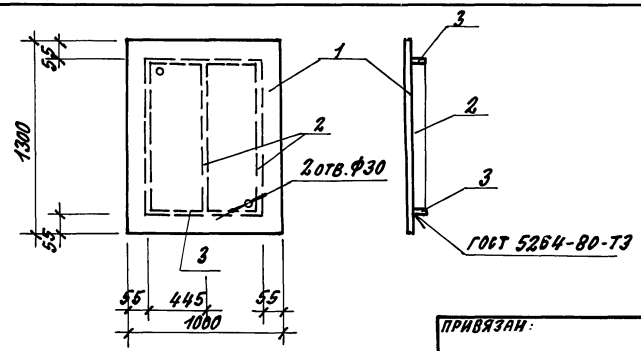

ПРИВЯЗАН:

ИНВ. №

Формат	Зона	Поз.	Обозначение	Наименование	Кол.	Примечание
				Детали		
		1		Лист ромб. К-ПУ-6.0		
				1000×1300 ГОСТ 8568-77*	1	65.1 кг
				Полоса 4×40 ГОСТ 103-72 / С 235 ГОСТ 27772-88		
		2		ℓ=1190	3	1.50 кг
		3		ℓ=890	2	1.12 кг

Сварка ручная электродуговая. Электроды Э-42 ГОСТ 9467-65.

Инж.			20.04.92
			20.04.92
Гл. спец.			
Н. контр.	Голубева		20.04.92
Нач. отд.	Лебедев		29.04

405-4-124.92 КЖ.И-12

Щит Щ6

Стадия	Масса	Масштаб
Р	70.3 кг	

Лист | Листов 1

ГПИСТРОММАШ

Копировал: Формат А3

ИНВ. № П | ПОДПИСЬ И ДАТА | ВЗАМ. ИНВ. №

gost.e-ecolog.ru

ИНВ. № ПОДЛ. | ПОДПИСЬ И ДАТА | ВЗАМ. ИНВ. №

25437-05 (11)