ТИПОВОЙ ПРОЕКТ

817-235.86

САРАЙ ДЛЯ СЕНА

ВМЕСТИМОСТЬЮ 400 Т С АКТИВНЫМ ВЕНТИЛИРОВАНИЕМ ПЕРЕДВИЖНЫМИ ВЕНТИЛЯТОРАМИ

АЛЬБОМ II

СТРОИТЕЛЬНЫЕ ИЗДЕЛИЯ

СФ685 — 02
ЦЕНА 2-44

				Привязан
				Инв №

gost.e-ecolog.ru

ТИПОВОЙ ПРОЕКТ

817-235.86

САРАЙ ДЛЯ СЕНА

ВМЕСТИМОСТЬЮ 400 Т С АКТИВНЫМ ВЕНТИЛИРОВАНИЕМ ПЕРЕДВИЖНЫМИ ВЕНТИЛЯТОРАМИ

АЛЬБОМ II

СОСТАВ ПРОЕКТА:

АЛЬБОМ I – ОБЩАЯ ПОЯСНИТЕЛЬНАЯ ЗАПИСКА. ТЕХНОЛОГИЧЕСКИЕ РЕШЕНИЯ. АРХИТЕКТУРНО-СТРОИТЕЛЬНАЯ ЧАСТЬ. ЭЛЕКТРОТЕХНИЧЕСКАЯ ЧАСТЬ.

АЛЬБОМ II – СТРОИТЕЛЬНЫЕ ИЗДЕЛИЯ.

АЛЬБОМ III – СПЕЦИФИКАЦИИ СБОРУЮЩИХ.

АЛЬБОМ IV – СМЕТЫ.

АЛЬБОМ V – ВЕДОМОСТИ ПОТРЕБНОСТИ В МАТЕРИАЛАХ.

УТВЕРЖДЕН МИНИСТЕРСТВОМ СЕЛЬСКОГО ХОЗЯЙСТВА РСФСР
ПРИКАЗ № 107 ОТ 21.03.1985 Г.
ВВЕДЕН В ДЕЙСТВИЕ СЕВЗАПГИПРОСЕЛЬХОЗСТРОЕМ
ПРИКАЗ № 8 ОТ 12.06.1985 Г.

РАЗРАБОТАН ПРОЕКТНЫМ ИНСТИТУТОМ
«СЕВЗАПГИПРОСЕЛЬХОЗСТРОЙ»
ГЛАВНЫЙ ИНЖЕНЕР ИНСТИТУТА В. КОЗЬЯКОВ
ГЛАВНЫЙ ИНЖЕНЕР ПРОЕКТА Н. ПАВЛОВ

© ЦИТП Госстроя СССР, 1988

Привязан:

Инв. №

Альбом III

Типовой проект

Продолжение

Лист	Наименование	Стр.	Примечание
	Содержание альбома	2	
	Блок ФБС 12.4.6-Т-1		
	Колонна 1К-69.4-2.1-1	3	
	Колонна 1К-69.4-2.1-2		
	Колонна 1К-69.4-2.1-3, 1К-69.4-2.1-4	4	
	Колонна 1К-69.4-2.1-5		
	Металлическое изделие РМ-1, ДЛ-3	5	
	Изделие закладное М-1		
	Сетка С-1, С-2		
	Металлическое изделие ДН-1, КР-1	6	
	Металлическое изделие Н-1, Н-2, 3-1		
	Закладная деталь МИ1-22-1, пластина П-1, деталь МН-2	7	
	Короб КВ-1		
	Короб вентиляционный КВ-2. Вариант 1	8	
	Короб вентиляционный КВ-2. Вариант 1		
	Короб вентиляционный КВ-2. Вариант 2	9	
	Короб вентиляционный КВ-2. Вариант 2		
	Щит Щ-1, Щ-2	10	
	Щит Щ-3, Щ-4		
	Щит Щ-5, Щ-6	11	
	Щит Щ-7, Щ-8		
	Щит Щ9... Щ-11	12	
	Щит Щ-12.. Щ-14		
	Ворота В-1	13	
	Дверь загрузочного люка ДЛ-1, ДЛ-2		
	Жалюзийная решетка ЖР-1	14	

Привязан

Инв. N

Т.П.

ГИП	Павлов		11.85
Нач.сект	Быков		
Нач.сект.Э	Ударцев		
Рук.гр.ЛС	Гончаров		
Н.контр.	Кузьменко		11.85

Содержание альбома

Стадия	Лист	Листов

Госстрой РСФСР Севзапгипросельхозстрой г. Калинин

Копировал Витрещак Формат А3

Инв. N подл. | Подпись и дата | Взам. инв. N

Альбом III

Типовой проект

ФБС 12.4.6-Т-1

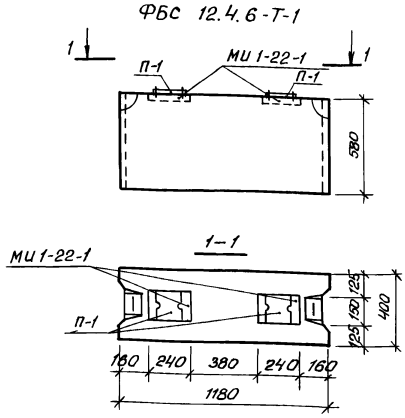

Формат	Зона	Поз	Обозначение	Наименование	Кол.	Примечание
				Документация		
			АСИ-ФБС-12.4.6-Т-1	Сборочный чертеж		
				Сборочные единицы		
			ГОСТ 13579-78	Блок ФБС 12.4.6-Т		
			АСИ-МИ1-22-1, П-1	Изделие закладное МИ1-22-1	2	2.74 кг
			АСИ-МИ1-22-1, П-1	То же, П-1	2	2.17 кг

Сварку производить электродом Э-42 по ГОСТ 9467-75 высоту шва принимать по толщине свариваемых элементов.

Ведомость расхода стали на дополнительные закладные изделия

Марка элемента	Изделия закладные							Всего	Общий расход
	Арматура класса А-III ГОСТ 5781-82*			Прокат марки Вст 3 кп2 ГОСТ 103-76*					
	ф8	ф	Итого	-150х8	-150х12		Итого		
ФБС 12.4.6-Т-1	0,44		0,44	2,30	2,17		4,47	4,91	4,91

Привязан

Инв. N

Т.П. 817-235.86 АСИ-ФБС-12.4.6-Т-1

ГИП	Павлов		11.85
Нач.отд	Чурилин		
Гл.спец.	Рыбаков		
Рук.гр.	Гончаров		
Инж.	Васильева		
Ст.техн	Павлова		
Н.контр.	Кузьменко		11.85

Блок ФБС 12.4.6-Т-1

Стадия	Масса	Масштаб
Р		1:20
Лист	Листов	

Госстрой РСФСР Севзапгипросельхозстрой г. Калинин.

Копировал Витрещак Формат А3

Альбом II

Типовой проект

1К-69.4-2.1-1

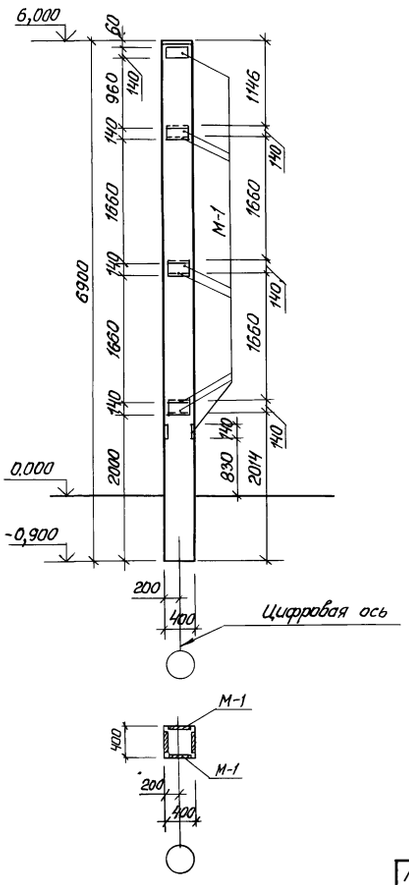

Формат	Зона	Поз	Обозначение	Наименование	Кол	Примечание
				Документация		
			АСИ - 1К-69.4-2.1-1	Сборочный чертеж		
				Сборочные единицы		
			1.823.1-2, вып. 0-1	Колонна 1К-69.4-2.1		
			АСИ - М-1	Изделие закладное М-1	9	3,56кг

Ведомость расхода стали на дополнительные закладные изделия

Марка элемента	Изделия закладные						Всего	Общий расход
	Арматура-класса			Прокат марки				
	А-II			В Ст. 3 кп 2				
	ГОСТ 5781-82*			ГОСТ 103-76				
	ф10	ф	Итого	8-8		Итого		
1К-69.4-2.1-1	5,76		5,76	26,28		26,28	32,04	32,04

				Т.П.	АСИ-1К-69.4-2.1-1
				Колонна 1К-69.4-2.1-1.	Стадия: Р; Масса: 2.75т; Масштаб: 1:50
Привязан.					Лист; Листов 1
					Госстрой РСФСР Севзапгипросельхозстрой г. Калинин
Инв. N					

ГИП	Павлов		11.85
Нач.отд.	Чурилин		
Гл.спец.	Рыбаков		
Рук.гр.	Гончаров		
Ст.инж.	Алешина		
Ст.техн.	Павлова		
Н.контр.	Кузьменко		11.85

Копировал Ж-р. Витрещак Формат А3.

Альбом II

Типовой проект

1К-69.4-2.1-2

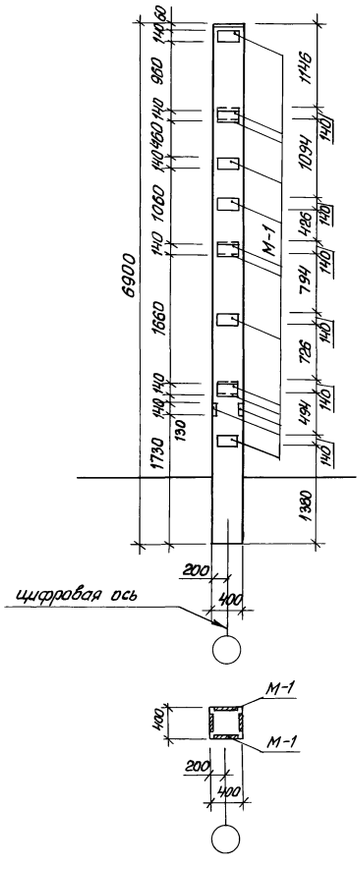

Формат	Зона	Поз	Обозначение	Наименование	Кол.	Примечание
				Документация		
			АСИ - 1К-69.4-2.1-2	Сборочный чертеж		
				Сборочные единицы		
			1.823.1-2, вып. 0-1	Колонна 1К-69.4-2.1		
			АСИ - М-1	Изделие закладное М-1	13	3.56кг

Ведомость расхода стали на дополнительные закладные изделия

Марка элемента	Изделия закладные						Всего	Общий расход
	Арматура, класса			Прокат марки				
	А-II			В Ст.3 кп2				
	ГОСТ 5781-82*			ГОСТ 103-76				
	ф10	ф	Итого	8-8		Итого		
1К-69.4-2.1-2	8,32		8,32	37,96		37,96	46,28	46,28

				Т.П. 817-235.86	АСИ-1К-69.4-2.1-2
				Колонна 1К-69.4-2.1-2	Стадия: Р; Масса: 2,75т; Масштаб: 1:50
Привязан:					Лист; Листов 1
					Госстрой РСФСР Севзапгипросельхозстрой г. Калинин.
Инв. №					

ГИП	Павлов		11.85
Нач.отд.	Чурилин.		
Гл.спец.	Рыбаков		
Рук.гр.	Гончаров		
Ст.инж.	Алешина		
Ст.техн.	Павлова		
Н.контр.	Кузьменко		11.85

Копировал Ж-р. Витрещак Формат А3

Инв.N подл. | Подпись и дата | Взам.инв.N

Альбом II

Типовой проект

1К-69.4-2.1-3 1К-69.4-2.1-4

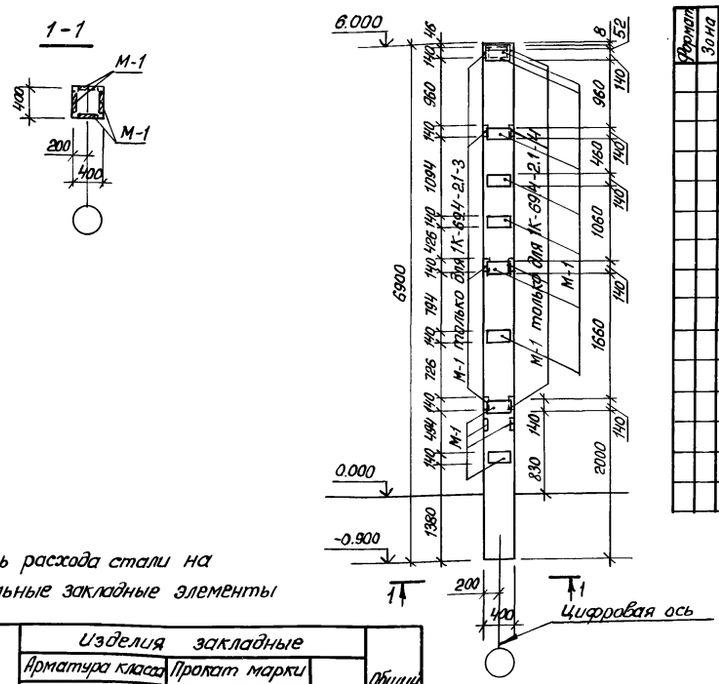

Формат	Зона	Поз.	Обозначение	Наименование	Кол.	Примечание
				Документация		
			АСИ-1К-69.4-2.1-3, 1К-69.4-2.1-4	Сборочный чертеж		
				Сборочные единицы		
			1.823.1-2, Вып.0-1 -АСИ-М-1	Колонна 1К-69.4-2.1		
				Изделие закладное М-1	15	3.56кг
				Сборочные единицы		
			1.823.1-2, Вып.0-1 -АСИ-М-1	Колонна 1К-69.4-2.1		
				Изделие закладное М-1	15	3.56кг

Ведомость расхода стали на дополнительные закладные элементы

Марка элемента	Изделия закладные						Всего	Общий расход
	Арматура класса А-II ГОСТ 5781-82*			Прокат марки В.Ст3кп2 ГОСТ 103-76				
	ф10	ф	Итого	8-8		Итого		
1К-69.4-2.1-3	9,6		9,6	43,8		43,8	53,4	53,4
1К-69.4-2.1-4	9,6		9,6	43,8		43,8	53,4	53,4

Взам. инв.№ | Подпись и дата | Инв.№подл.

Привязан

Инв.№

ГИП	Павлов		11.85
Нач.отд	Чурилин		
Гл.спец.	Рыбаков		
Рук.гр.	Гончаров		
Инж.	Образцова		
Н.контр.	Кузьменко		11.85

Т.П. АСИ 1К-69.4-2.13, 1К-69.4-2.14

Колонна 1К-69.4-2.1-3; 1К-69.4-2.1-4

Стадия	Масса	Масштаб
Р	2.75т	1:50
Лист	Листов 1	

Госстрой РСФСР Севзапгипросельхозстрой г.Калинин.

Копировал Витрещак. Формат А3

Альбом II

Типовой проект

1К-69.4-2.1-5

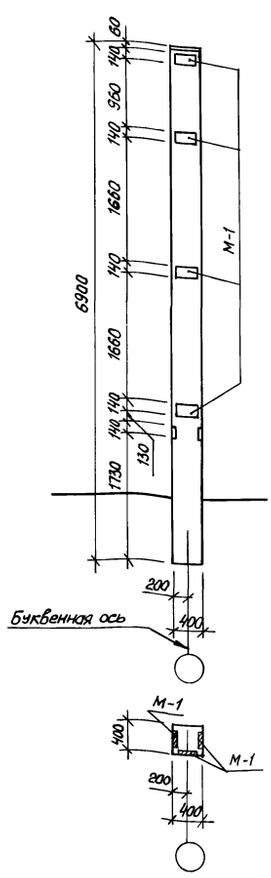

Формат	Зона	Поз.	Обозначение	Наименование	Кол.	Примечание
				Документация		
			АСИ-1К-69.4-2.1-5	Сборочный чертеж		
				Сборочные единицы		
			1.823.1-2, Вып. 0-1	Колонна 1К-69.4-2.1		
			АСИ-М-1	Изделие закладное М-1	6	3,56кг

Ведомость расхода стали на дополнительные закладные элементы

Марка элемента	Изделия закладные						Всего	Общий расход
	Арматура класса А-II ГОСТ 5781-82*			Прокат марки В.Ст.3кп2 ГОСТ 103-76				
	ф10	ф	Итого	8-8		Итого		
1К-69.4-2.1-5	3,84		3,84	17,52		17,52	21,36	21,36

Взам. инв.№ | Подпись и дата | Инв.№подл.

Привязан.

Инв.N

ГИП	Павлов		11.85
Нач.отд	Чурилин		
Гл.спец.	Рыбаков		
Рук.гр.	Гончаров		
Инж.	Образцова		
Н.контр.	Кузьменко		11.85

Т.П.817-235.86 АСИ-1К-69.4-2.1-5

Колонна 1К-69.4-2.1-5

Стадия	Масса	Масштаб
Р	2,75	1:50
Лист	Листов 1	

Госстрой РСФСР Севзапгипросельхозстрой г.Калинин.

Копировал Витрещак Формат А3

Альбом II

Типовой проект

Инв.№ подл. | Подпись и дата | Взам. инв.№

Рама РМ-1

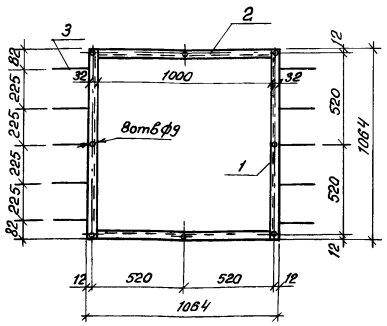

ДЛ-3

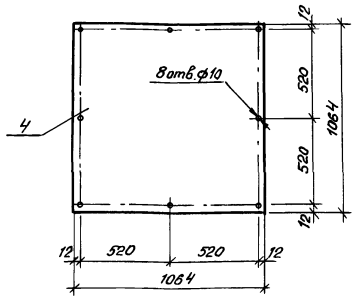

Формат	Зона	Поз.	Обозначение	Наименование	Кол.		Примечание
				Документация			
			АСИ-РМ-1, ДЛ-3	Сборочный чертеж			
				Детали		—	
				[N5 ГОСТ 8240-72*	—	—	
		1		ℓ=1064	2	—	5,15кг
		2		ℓ=1000	2	—	4,84кг
		3		ф6 А-I ГОСТ 2590-71* ℓ=250	10	—	0,06кг
		4		2×1064 ГОСТ 19903-74*; ℓ=1064		1	17,77кг
					РМ-1	ДЛ-3	

Сварку производить электродами Э-42 по ГОСТ 9467-75

Привязан

Инв.№

ГИП	Павлов		11.85
Нач.отд	Чурилин		
Гл.спец.	Рыбаков		
Рук.гр.	Гончаров		
Вед.инж	Мартынов		
Н.контр.	Кузьменко		11.85

Т.П. АСИ-РМ-1, ДЛ-3

Металлическое изделие РМ1, ДЛ-3

Стадия	Масса	Масштаб
Р		1:20
Лист	Листов 1	

Госстрой РСФСР Севзапгипросельхозстрой г. Калинин

Копировал Витрещак Формат А3

Альбом II

Типовой проект

Инв.№ подл. | Подпись и дата | Взам. инв.№

М-1

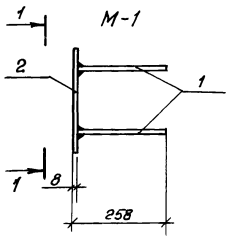

1-1

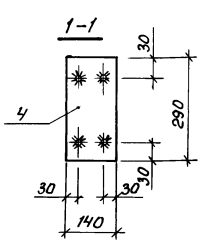

Формат	Зона	Поз	Обозначение	Наименование	Кол.	Примечание
				Документация		
			АСИ-М-1	Сборочный чертеж		
				Детали		
		1		ф10 А II ГОСТ 5781-82* ℓ=250	4	0,16 кг
		2		-8×160 ГОСТ 103-76, ℓ=290	1	2,92кг

Приварку анкеров к пластинам в раззенкованные отверстия выполнять ручными валиковыми швами

Привязан

Инв.№

ГИП	Павлов		11.85
Нач.отд	Чурилин		
Гл.спец	Рыбаков		
Рук.гр	Гончаров		
Инжен.	Образцова		
Н.контр.	Кузьменко		11.85

Т.П. АСИ-М-1

Изделие закладное М-1

Стадия	Масса	Масштаб
Р	3,56кг	1:10
Лист	Листов 1	

Сталь марки В Ст.3 кп2

Госстрой РСФСР Севзапгипросельхозстрой г. Калинин.

Копировал Витрещак Формат А3.

Альбом II

Типовой проект

Инв.№ подл. | Подпись и дата | Взам. инв.№

Сетка С-1

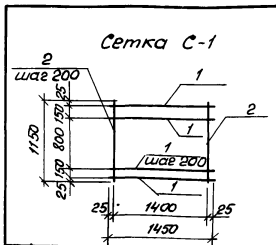

Сетка С-2

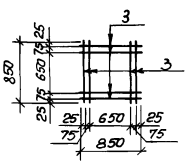

Формат	Зона	Поз	Обозначение	Наименование	Кол.	Примечание.
				Документация		
			АСИ-С-1, С-2	Сборочный чертеж		
				Детали		
				С-1		
				ф10 А II ГОСТ 5781*		
		1		ℓ=1450	7	0,9кг
		2		ℓ=1150	8	0,72кг
				С-2		
		3		ф8 А I ГОСТ 5781* ℓ=850	8	0,34кг

Привязан

Инв.№

ГИП	Павлов		11.85
Нач.отд	Чурилин		
Гл.спец	Рыбаков		
Рук.гр	Гончаров		
Вед.инж	Мартынов		
Н.контр.	Кузьменко		11.85

Т.П.817-235.86 АСИ-С-1,С-2

Сетка С-1, с-2

Стадия	Масса	Масштаб
Р		1:50
Лист	Листов 1	

Госстрой РСФСР Севзапгипросельхозстрой г. Калинин.

Копировал Витрещак Формат А3

Альбом II

Типовой проект

Держатель навесов ДН-1

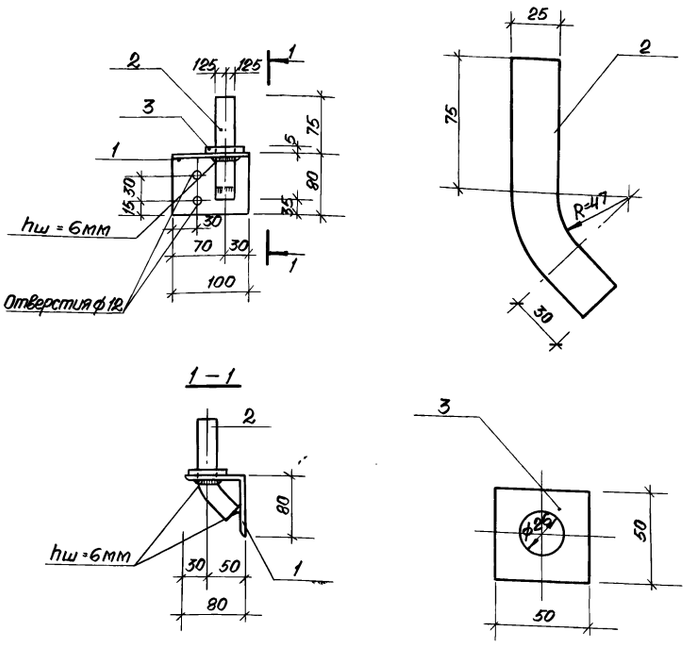

Формат	Зона	Поз.	Обозначение	Наименование	Количество		Примечание
				Документация			
			АСИ-ДН-1, КР-1	Сборочный чертеж			
				Детали			
		1		L8/8×6 ГОСТ 255-75*, e=100	1	—	0,74кг
		2		ф25А-I ГОСТ 2590-71*, e=165	1	—	0,64кг
		3		—5×50 ГОСТ 103-76*, e=50	1	—	0,10кг
		4		ф10А-I ГОСТ 2590-71*, e=370	—	1	0,228кг
		5		ф10А-I ГОСТ 2590-71*, e=320	—	1	0,197кг
					ДН-1	КР-1	

Сварку производить электродами Э-42 по ГОСТ 9467-75

Крюк КР-1

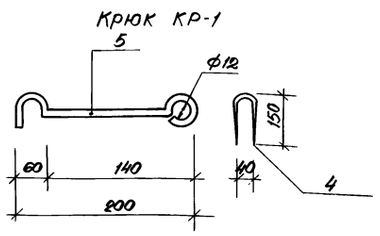

Т.П.	АСИ-ДН-1, КР-1		
Металлическое изделие ДН-1, КР-1	Стадия	Масса	Масштаб
	Р		1:20 1:40 1:50
	Лист	Листов 1	
	Госстрой РСФСР „Севзапгипросельхозстрой" г. Калинин		

Привязан:

Инв. N

ГИП	Павлов		11.85
Нач.отд.	Чурилин		
Гл.спец.	Рыбаков		
Рук.гр.	Гончаров		
Вед.инж.	Мартынов		
Н.контр.	Кузьменко		11.85

Копировал: Абакумова

Формат А3

Инв. N подл. | Подпись и дата | Взам. инв. N

Альбом II

Типовой проект

Навесы Н-1, Н-2

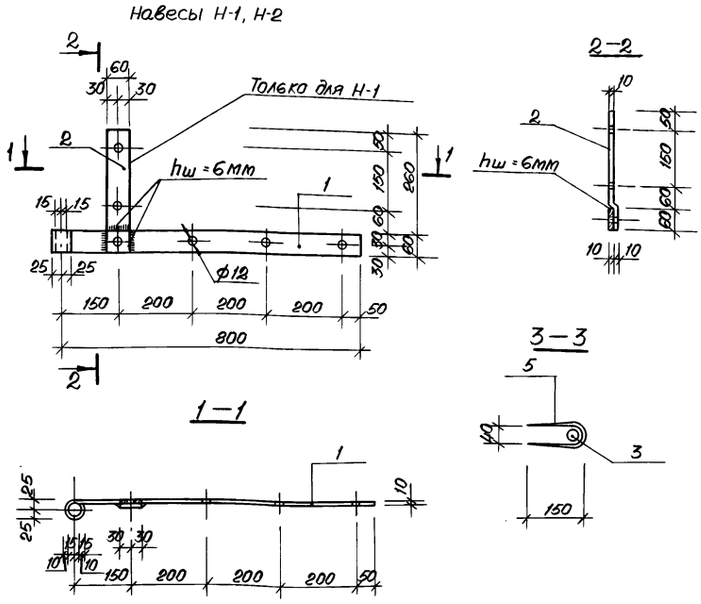

Формат	Зона	Поз.	Обозначение	Наименование	Количество			Примечание
				Документация				
			АСИ-Н-1, Н-2, З-1	Сборочный чертеж				
				Детали				
				— 10×60, ГОСТ 103-76*				
		1		e=900	1	1	—	4,24кг
		2		e=320	1	—	—	1,50кг
		3		ф25АI ГОСТ 2590-71*, e=900	—	—	1	3,47кг
		4		— 5×60 ГОСТ 103-76* e=350	—	—	1	0,82кг
		5		ф10АI ГОСТ 2590-71*, e=370	—	—	5	0,228кг
					Н-1	Н-2	З-1	

Сварку производить электродами Э-42 по ГОСТ 9467-75.

Засов З-1

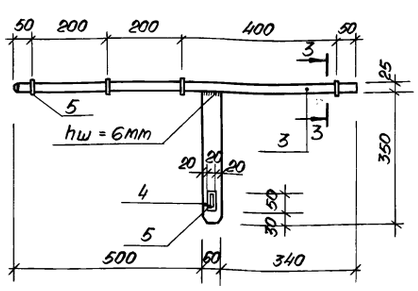

Т.П. 817-235.86	АСИ-Н-1, Н-2, З-1		
Металлическое изделие Н-1, Н-2, З-1	Стадия	Масса	Масштаб
	Р		1:10
	Лист	Листов 1	
	Госстрой РСФСР „Севзапгипросельхозстрой" г. Калинин.		

Привязан:

Инв. N

ГИП	Павлов		11.85
Нач.отд.	Чурилин		
Гл.спец.	Рыбаков		
Рук.гр.	Гончаров		
Вед.инж.	Мартынов		
Н.контр.	Кузьменко		11.85

СФ 685-02 7

Копировал: Абакумова

Формат А3

Инв. N подл. | Подпись и дата | Взам. инв. N

Альбом II

Типовой проект

МИ 1-22-1

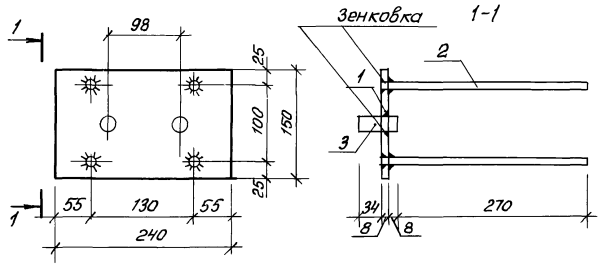

П-1

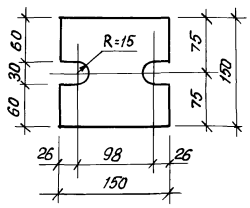

МН-2

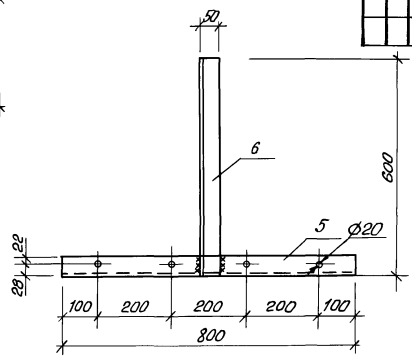

Формат	Зона	Поз	Обозначение	Наименование	Кол. МИ1-22-1	Кол. П-1	Кол. МН-2	Примечание
				Документация				
			АСИ-МИ1-22-1, П-1, МН-2	Сборочный чертеж				
				Детали				
		1		-150х8 ГОСТ 103-76, ℓ=240	1	—	—	2,30кг
		2		Ф8 А III ГОСТ 5781-75, ℓ=270	4	—	—	0,11кг
		3		Болт М20х50 ГОСТ 7798-70*	1	—	—	0,19кг
		4		-150х12 ГОСТ 103-76, ℓ=150	—	1	—	2,17кг
				L50х5 ГОСТ 8509-72*				
		5		ℓ=800	—	—	1	3,020кг
		6		ℓ=600	—	—	1	2,260кг

Сварку производить электродом Э-42 по ГОСТ 9467-75
Высоту шва принимать по толщине свариваемых элементов

Привязан

Инв. № подл. | Подпись и дата | Взам. инв. №

ГИП	Павлов		11.85
Нач. отд.	Чурилин		
Гл. спец.	Рыбаков		
Рук. гр.	Гончаров		
Ст. техн.	Павлова		
Н. контр.	Кузьменко		11.85

Т.П. АСИ-МИ1-22-1, П-1, МН-2

Закладная деталь МИ1-22-1 пластина П-1, деталь МН-2

Стадия	Масса	Масштаб
Р		1:5 1:10
Лист	Листов 1	

Сталь марки в Ст.3 кп2

Госстрой РСФСР Севзапгипросельхозстрой г. Калинин.

Копировал Витрещак Формат А3

Альбом II

Типовой проект

КВ-1

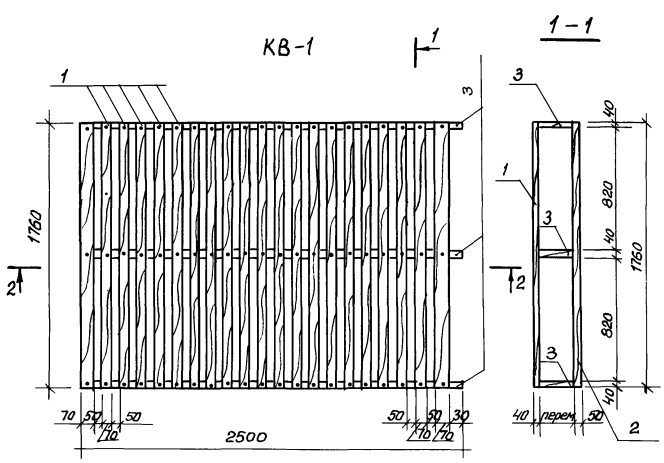

2 - 2

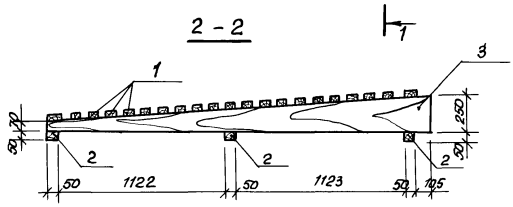

Формат	Зона	Поз	Обозначение	Наименование	Кол.	Примечание
				Документация		
			АСИ-КВ-1	Сборочный чертеж		
				Детали		
		1		Брусок 70х40(h); ℓ=1760	21	0,005м³
		2		Брусок 50х50(h); ℓ=1760	3	0,004м³
		3		Доски δ=40		0,016м³

Короба изготовлять из древесины хвойных пород влажностью не более 20%

Привязан

Инв. № подл. | Подпись и дата | Взам. инв. №

ГИП	Павлов		11.85
Нач. отд.	Чурилин		
Гл. спец.	Рыбаков		
Рук. гр.	Гончаров		
Инж.	Сагитарова		
Н. контр.	Кузьменко		11.85

Т.П. 817-235.86 АСИ-КВ-1

Короб КВ-1

Стадия	Масса	Масштаб
Р		1:25
Лист	Листов 1	

Госстрой РСФСР Севзапгипросельхозстрой г. Калинин.

Копировал Витрещак Формат А3

Альбом II

Типовой проект

1 – 1

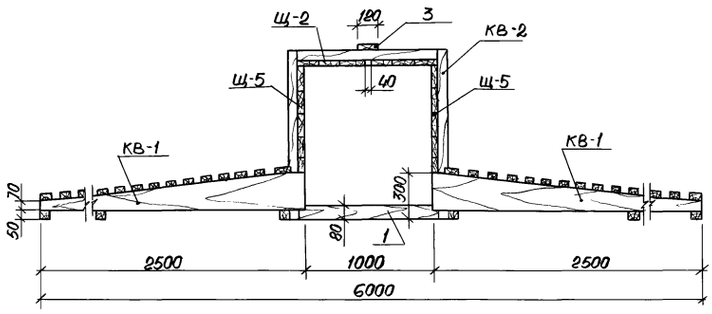

Формат	Зона	Поз.	Обозначение	Наименование	Кол.	Примечание
				Документация		
			АСИ - КВ-2	Сборочный чертеж		
				Детали		
			АСИ - Щ-1, Щ-2	Щит Щ-1	1	0,046 м³
				Щит Щ-2	1	0,097 м³
			АСИ - Щ-3, Щ-4	Щит Щ-3	1	0,100 м³
				Щит Щ-4	1	0,082 м³
			АСИ - Щ-5, Щ-6	Щит Щ-5	2	0,081 м³
				Щит Щ-6	2	0,065 м³
			АСИ - Щ-7, Щ-8	Щит Щ-7	2	0,035 м³
				Щит Щ-8	2	0,051 м³
		1		Брусок 80×80 ℓ=1160	14	0,007 м³
		2		Брусок 70×40(h), ℓ=1160	3	0,003 м³
		3		Доска 120×25		0,274 м³

Инв.N подл. | Подпись и дата | Взам.инв.N

Привязан:

Инв.N

ГИП	Павлов		11.85
Нач.отд.	Чурилин		
Гл.спец.	Рыбаков		
Рук.гр.	Гончаров		
Инж.	Сосипатрова		
Н.контр.	Кузьменко		11.85

Т.П. АСИ – КВ-2

Короб вентиляционный КВ-2

Вариант 1

Стадия	Лист	Масштаб
Р		

Лист 1 | Листов 2

Госстрой РСФСР „Севзапгипросельхозстрой" г. Калинин

Копировал: /Абакумова/ формат А3

Альбом II

Типовой проект

Вентиляционный короб КВ-2

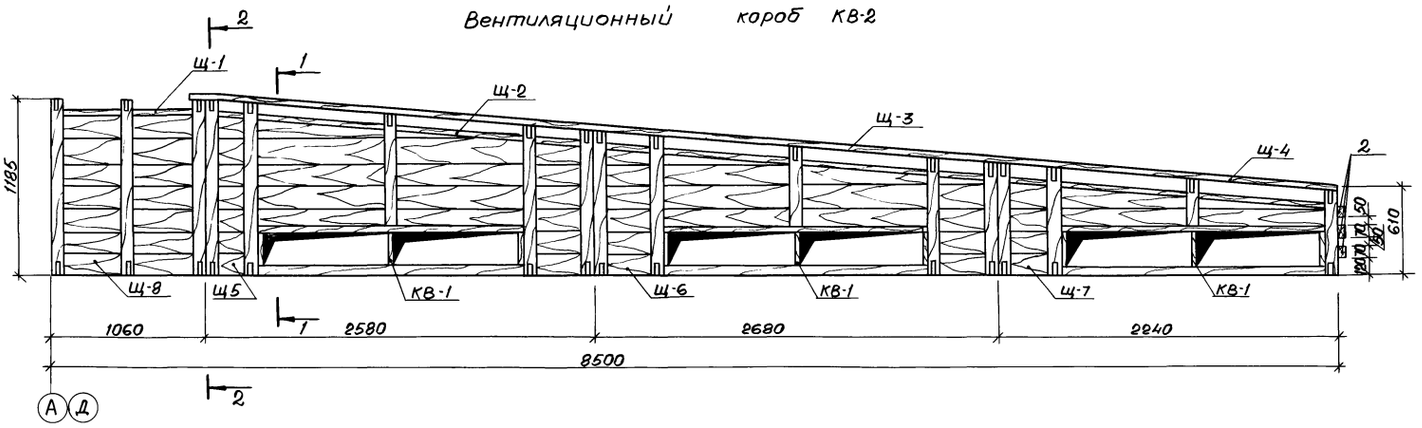

2 – 2

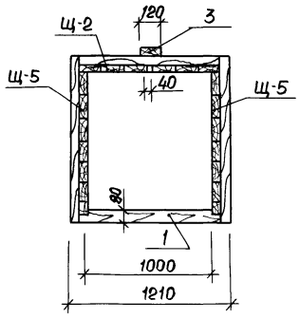

Инв.N подл. | Подпись и дата | Взам.инв.N

Привязан:

Инв.N

ГИП	Павлов		11.85
Нач.отд.	Чурилин		
Гл.спец.	Рыбаков		
Рук.гр.	Гончаров		
Инж.	Сосипатрова		
Н.контр.	Кузьменко		11.85

Т.П.817-235.86 АСИ - КВ-2

Короб вентиляционный КВ-2

Вариант 1

Стадия	Масса	Масштаб
Р		

Лист 2 | Листов

Госстрой РСФСР „Севзапгипросельхозстрой" г. Калинин.

Копировал: /Абакумова/ формат А3

Альбом II

Типовой проект

1-1

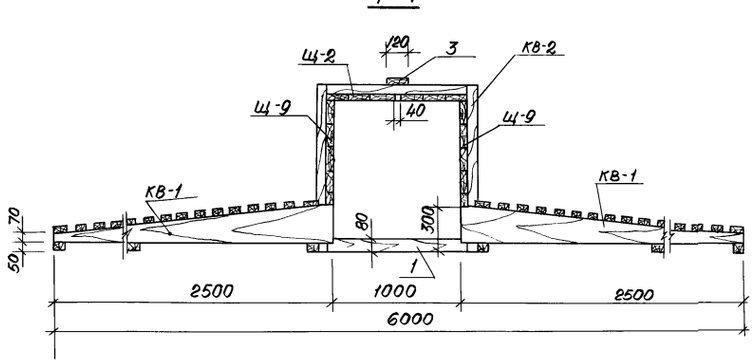

Формат	Зона	Поз.	Обозначение	Наименование	Кол.	Примечание
				Документация		
			АСИ - КВ-2	Сборочный чертеж		
				Детали		
			АСИ-Щ-1, Щ-2	Щит Щ-1	1	0,046 м³
				Щит Щ-2	1	0,097 м³
			АСИ-Щ-3, Щ-4	Щит Щ-3	4	0,100 м³
				Щит Щ-4	1	0,082 м³
			АСИ-Щ-7, Щ-8	Щит Щ-8	2	0,051 м³
			АСИ-Щ-9...Щ-11	Щит Щ-9	2	0,085 м³
				Щит Щ-10	2	0,080 м³
				Щит Щ-11	2	0,073 м³
			АСИ-Щ-12...Щ-14	Щит Щ-12	2	0,061 м³
				Щит Щ-13	2	0,050 м³
				Щит Щ-14	2	0,036 м³
		1		Брусок 80×80, e=1160	26	0,007 м³
		2		Брусок 70×40(h), e=1160	3	0,003 м³
		3		Доска 120×25		0,282 м³

Инв. N подл. | Подпись и дата | Взам. инв. N

Привязан:

Инв. N

ГИП	Павлов		11.85
Нач.отд.	Чурилин		
Гл.спец.	Рыбаков		
Рук.гр.	Гончаров		
Вед.инж.	Мартынов		
Н.контр.	Кузьменко		11.85

Т.П. АСИ - КВ-2

Короб вентиляционный КВ-2
Вариант 2

Стадия	Масса	Масштаб
Р		

Лист 1 | Листов 2

Госстрой РСФСР „Севзапгипросельхозстрой" г. Калинин.

Копировал: Абакумова

формат А3

Альбом II

Типовой проект

Вентиляционный короб КВ-2

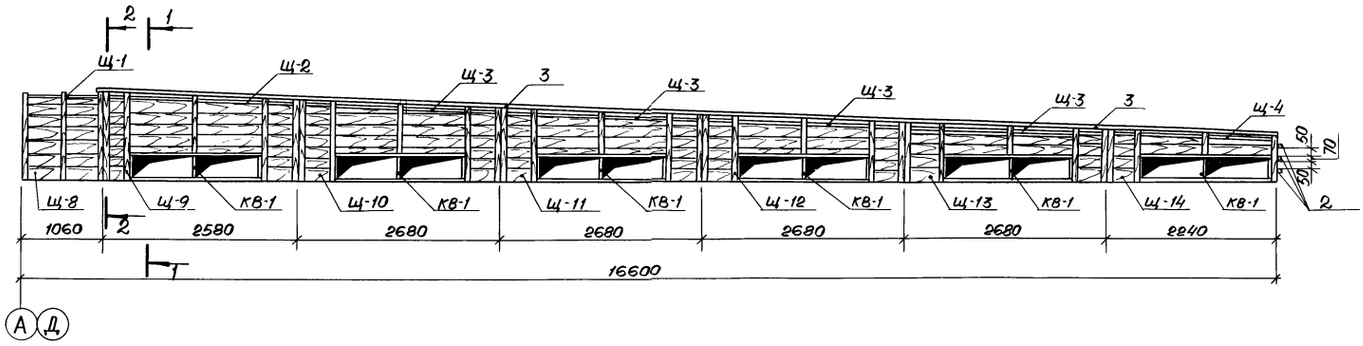

2-2

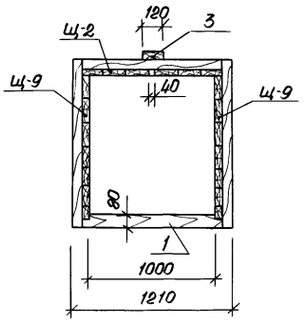

Инв. N подл. | Подпись и дата | Взам. инв. N

Привязан:

Инв. N

ГИП	Павлов		11.85
Нач.отд.	Чурилин		
Гл.спец.	Рыбаков		
Рук.гр.	Гончаров		
Вед.инж.	Мартынов		
Н.контр.	Кузьменко		11.85

Т.П.817-235.86 АСИ-КВ-2

Короб вентиляционный КВ-2
Вариант 2

Стадия	Масса	Масштаб
Р		

Лист 2 | Листов

Госстрой РСФСР „Севзапгипросельхозстрой" г. Калинин

Копировал: Абакумова

формат А3

Альбом II

Типовой проект

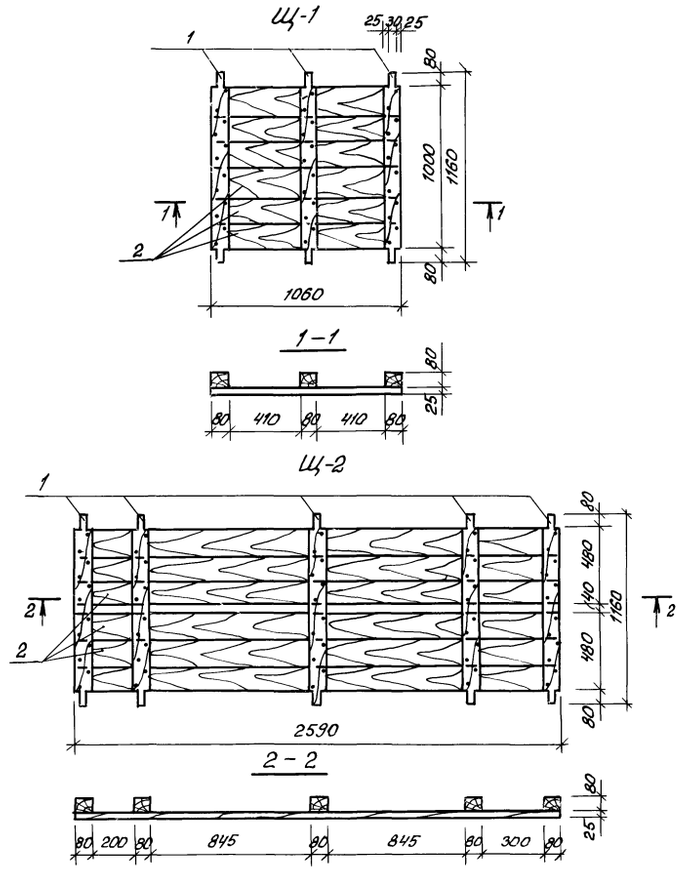

Формат	Зона	Поз	Обозначение	Наименование	Кол.		Примечание
				Документация			
			АСИ-Щ-1; Щ-2	Сборочный чертеж			
				Детали			
				Брусок 80×80			
		1		ℓ=1160	3	5	0,007м³
		2		Доски δ=25	0,027	0,027	м³
					Щ-1	Щ-2	

Щиты изготовлять из древесины хвойных пород влажностью не более 20%

Расход гвоздей К4×100 ГОСТ 4028-63* на щит Щ-1 составляет 36шт, на Щ-2 - 60шт.

Привязан	ГИП	Павлов		11.85	ТП	АСИ-Щ-1, Щ-2
	Нач.отд	Чурилин			Щит Щ-1; Щ-2	Стадия: Р; Масса: ; Масштаб: 1:20
	Гл.спец.	Рыбаков				Лист; Листов 1
	Рук.гр	Гончаров				Госстрой РСФСР Севзапгипросельхозстрой г. Калинин
	Инж.	Сосипатрова				
Инв N	Н.контр	Кузьменко		11.85		

Копировал Витрещак Формат А3

Альбом II

Типовой проект

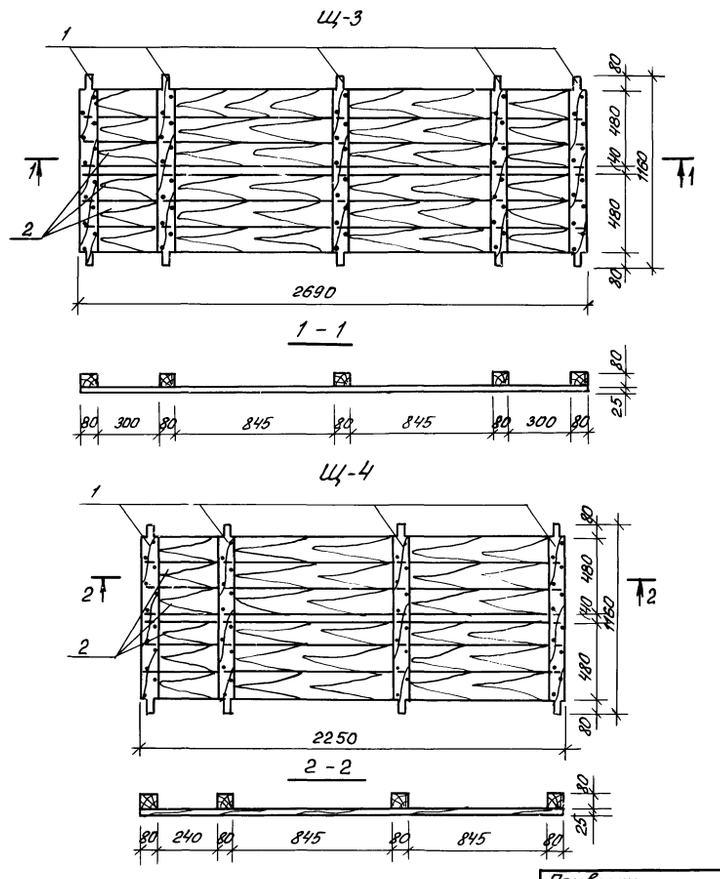

Формат	Зона	Поз	Обозначение	Наименование	Кол		Примечание.
				Документация			
			АСИ-Щ-3; Щ-4	Сборочный чертеж			
				Детали			
				Брусок 80×80			
		1		ℓ=1160	5	4	0,007м³
		2		Доски δ=25	0,065	0,054	м³
					Щ-3	Щ-4	

Щиты изготовлять из древесины хвойных пород влажностью не более 20%

Расход гвоздей К4×100 ГОСТ 4028-63* на щит Щ-3 составляет 60шт; на Щ-4 - 48шт.

Привязан	ГИП	Павлов		11.85	Т.П.817-235.86	АСИ-Щ-3, Щ-4
	Нач.отд	Чурилин			Щит Щ-3; Щ-4	Стадия: Р; Масса: ; Масштаб: 1:20
	Гл.спец	Рыбаков				Лист; Листов 1
	Рук.гр	Гончаров				Госстрой РСФСР Севзапгипросельхозстрой г. Калинин.
	Инж.	Сосипатрова				
Инв. N	Н.контр	Кузьменко		11.85		

Копировал Витрещак Формат А3

Альбом II

Типовой проект

Щ-5

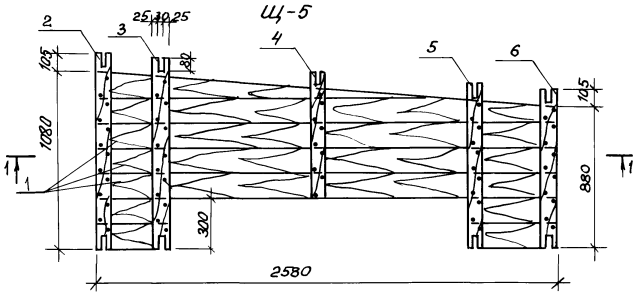

1-1

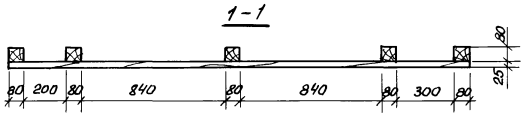

Щ-6

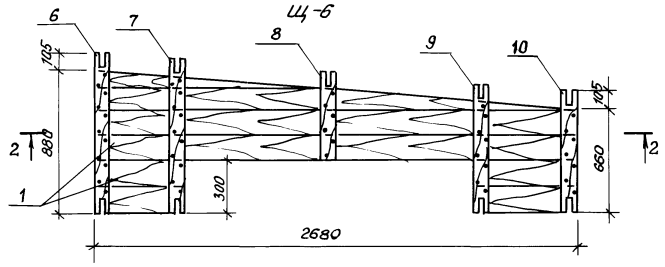

2-2

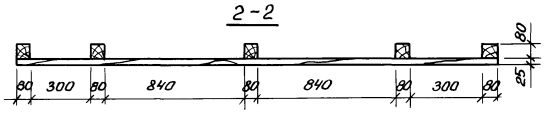

Формат	Зона	Поз	Обозначение	Наименование	Кол.		Примечание
				Документация			
			АСИ-Щ-5, Щ-6	Сборочный чертеж			
				Детали			
		1		Доски δ=25	0,049	0,029	м³
				Брусок 80×80			
		2		ℓ = 1185	1	–	0,008 м³
		3		ℓ = 1157	1	–	0,007 м³
		4		ℓ = 785	1	–	0,005 м³
		5		ℓ = 1015	1	–	0,006 м³
		6		ℓ = 985	1	–	0,006 м³
		7		ℓ = 947	–	1	0,006 м³
		8		ℓ = 541	–	1	0,003 м³
		9		ℓ = 796	–	1	0,005 м³
		10		ℓ = 765	–	1	0,005 м³
					Щ-5	Щ-6	

Щиты выполнять из древесины хвойных пород влажностью не более 20%

Расход гвоздей К4×100 ГОСТ 4028-63* на щит Щ-5 составляет 60шт, на Щ-6 - 47шт

Инв.№подл. | Подпись и дата | Взам.инв.№

Привязан

Инв.№

ГИП	Павлов		11.85
Нач.отд	Чурилин		
Гл.спец.	Рыбаков		
Рук.гр.	Гончаров		
Инж.	Сосипатрова		
Н.контр.	Кузьменко		11.85

Т.П. АСИ-Щ-5, Щ-6

Щит Щ-5; Щ-6

Стадия	Масса	Масштаб
Р		1:20
Лист	Листов 1	

Госстрой РСФСР Севзапгипросельхозстрой г. Калинин.

Копировал Витрещак Формат А3

Альбом II

Типовой проект

Щ-7

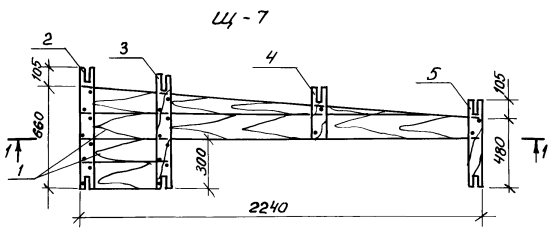

1-1

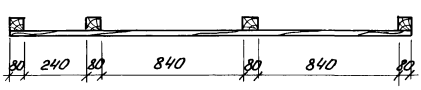

Щ-8

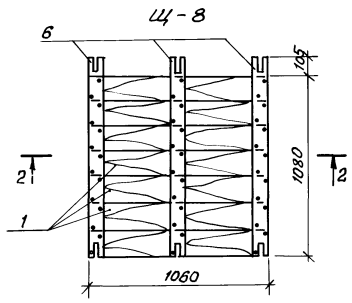

2-2

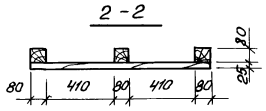

Формат	Зона	Поз	Обозначение	Наименование	Кол.		Примечание
				Документация			
			АСИ-Щ-7, Щ-8	Сборочный чертеж			
				Детали			
				Доски δ=25	0,019	0,029	м³
				Брусок 80×80			
				ℓ = 765	1	–	0,005 м³
				ℓ = 733	1	–	0,005 м³
				ℓ = 311	1	–	0,002 м³
				ℓ = 585	1	–	0,004 м³
				ℓ = 1185	–	3	0,008 м³
					Щ-7	Щ-8	

Щиты выполнять из древесины хвойных пород влажностью не более 20%

Расход гвоздей К4×100 ГОСТ 4028-63* на щит Щ-7 составляет 21шт, на Щ-8 - 42шт

Инв.№подл. | Подпись и дата | Взам.инв.№

Привязан

Инв.№

ГИП	Павлов		11.85
Нач.отд	Чурилин		
Гл.спец.	Рыбаков		
Рук.гр.	Гончаров		
Инж.	Сосипатрова		
Н.контр.	Кузьменко		11.85

Т.П.817-235.86 АСИ-Щ-7, Щ-8

Щит Щ-7; Щ-8

Стадия	Масса	Масштаб
Р		1:20
Лист	Листов 1	

Госстрой РСФСР Севзапгипросельхозстрой г. Калинин.

Копировал Витрещак Формат А3

Альбом II

Типовой проект

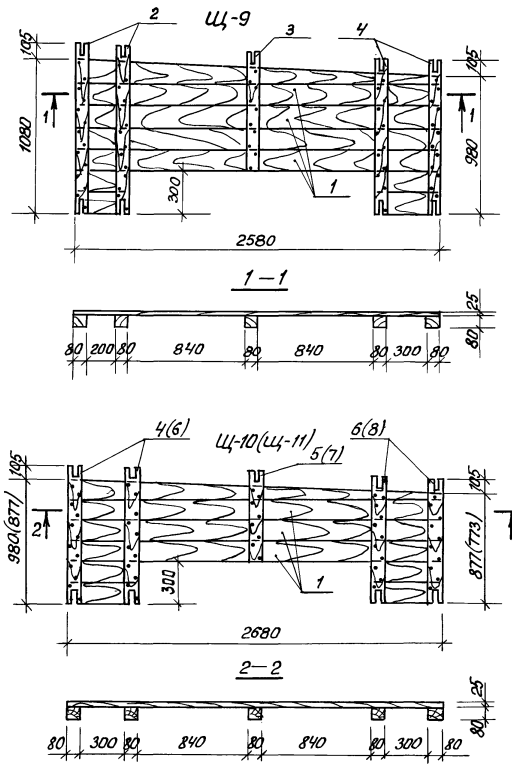

Формат	Зона	Поз	Обозначение	Наименование	Кол.			Примечание
				Документация				
			АСИ-Щ-9...Щ-11	Сборочный чертеж				
				Детали				
		1		Доски δ=25	0,050	0,049	0,045	м³
				Брусок 80×80				
		2		ℓ=1185	2	–	–	0,008м³
		3		ℓ=835	1	–	–	0,005м³
		4		ℓ=1085	2	2	–	0,007м³
		5		ℓ=734	–	1	–	0,005м³
		6		ℓ=982	–	2	2	0,006м³
		7		ℓ=630	–	–	1	0,004м³
		8		ℓ=878	–	–	2	0,006м³
					Щ-9	Щ-10	Щ-11	

Щиты изготовлять из древесины хвойных пород влажностью не более 20%

Расход гвоздей К4×100 ГОСТ 4028-63* составляет; на щит Щ-9 - 65 шт; на Щ-10 - 55 шт; на Щ-11 - 45 шт

Инв. № подл. | Подпись и дата | Взам. инв. №

Привязан

ГИП	Павлов		11.85
Нач.отд	Чурилин		
Гл.спец.	Рыбаков		
Рук.гр.	Гончаров		
Вед.инж.	Мартынов		
Н.контр.	Кузьменко		11.85

ТП АСИ-Щ-9...Щ11

Щит Щ-9...Щ-11

Стадия	Масса	Масштаб
Р		1:25
Лист	листов 1	

Госстрой РСФСР Севзапгипросельхозстрой г. Калинин.

Копировал Витрещак Формат А3

Альбом II

Типовой проект

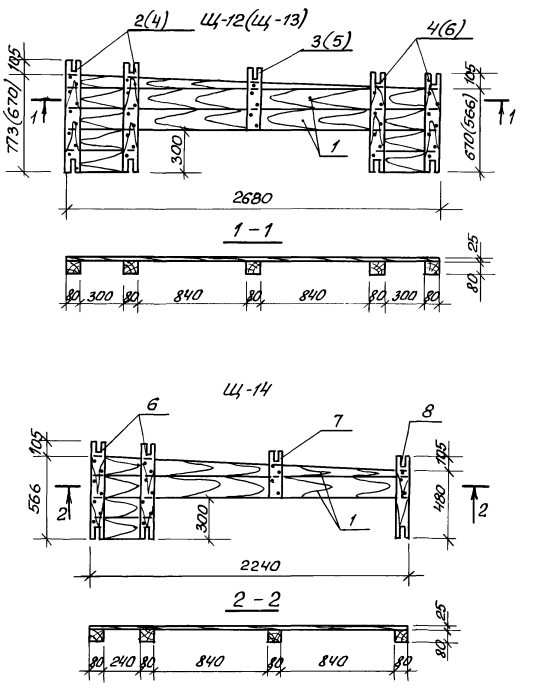

Формат	Зона	Поз	Обозначение	Наименование	Кол.			Примечание
				Документация				
			АСИ-Щ-12...Щ-14	Сборочный чертеж				
				Детали				
		1		Доски δ=25	0,035	0,029	0,022	м³
				Брусок 80×80				
		2		ℓ=878	2	–	–	0,006м³
		3		ℓ=527	1	–	–	0,004м³
		4		ℓ=775	2	2	–	0,005м³
		5		ℓ=423	–	1	–	0,003м³
		6		ℓ=671	–	2	2	0,004м³
		7		ℓ=328	–	–	1	0,002м³
		8		ℓ=585	–	–	1	0,004м³
					Щ-12	Щ-13	Щ-14	

Щиты выполнять из древесины хвойных пород влажностью не более 20%

Расход гвоздей К4×100 ГОСТ 4028-63* на щит Щ-12 составляет 41 шт., на Щ-13 - 31 шт., на Щ-14 - 23 шт.

Инв. № подл. | Подпись и дата | Взам. инв. №

Привязан

Инв. №

ГИП	Павлов		11.85
Нач.отд	Чурилин		
Гл.спец	Рыбаков		
Рук.гр	Гончаров		
Вед.инж	Мартынов		
Н.контр	Кузьменко		11.85

Т.П.817-235.86 АСИ-Щ-12...Щ-14

Щит Щ-12...Щ-14

Стадия	Масса	Масштаб
Р		1:25
Лист	листов 1	

Госстрой РСФСР Севзапгипросельхозстрой г. Калинин.

Копировал Витрещак Формат А3

Альбом II

Типовой проект

Ворота В-1

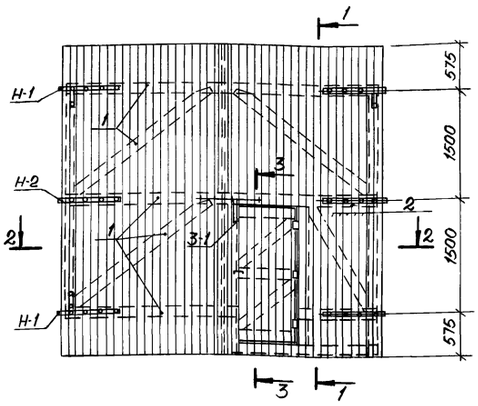

1-1

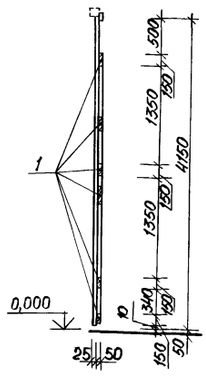

2-2

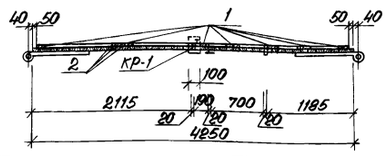

3-3

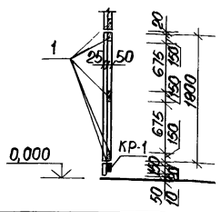

Формат	Зона	Поз.	Обозначение	Наименование	Кол.	Примечание
				Документация		
			АСИ-В-1	Сборочный чертеж		

Продолжение

Формат	Зона	Поз.	Обозначение	Наименование	Кол.	Примечание
				Детали		
			АСИ-Н-1, Н-2, З-1	Навес Н-1	4	5,74 кг
			АСИ-Н-1, Н-2, З-1	Навес Н-2	2	4,24 кг
			АСИ-ДН-1, КР-1	Держатель навесов ДН-1	6	1,48 кг
			АСИ-Н-1, Н-2, З-1	Засов З-1	1	5,43 кг
			АСИ-ДН-1, КР-1	Крючок КР-1	1	0,425 кг
				Стандартные изделия		
				Болт М12 ГОСТ 7798-70* е=115	32	0,12 кг
				Гайка М12 ГОСТ 5915-70*	32	0,015 кг
				Шайба М16 ГОСТ 11371-78*	32	0,0062 кг
				Петля ПН1-110 ГОСТ 5090-79*	3	
				Крючок КР ГОСТ 5090-79*	1	
				Материалы		
		1		Доска 50×150		0,27 м³
		2		Доска δ=25		0,45 м³

Расход гвоздей К 3,5×90 ГОСТ 4028-63* - 2,04 кг

Привязан:

Инв. N

ГИП	Павлов		11.85
Нач.отд.	Чурилин		
Гл.спец.	Рыбаков		
Рук.гр.	Гончаров		
Вед.инж.	Мартынов		
Н.контр.	Кузьменко		11.85

Т.П. АСИ-В-1

Ворота В-1

Стадия	Масса	Масштаб
Р		1:50

Лист | Листов 1

Госстрой РСФСР „Севзапгипросельхозстрой" г. Калинин.

Копировал: Абакумова

формат А3

Инв. N подл. | Подпись и дата | Взам. инв. N

Альбом II

Типовой проект

Дверь загрузочного люка ДЛ-1 (ДЛ-2)

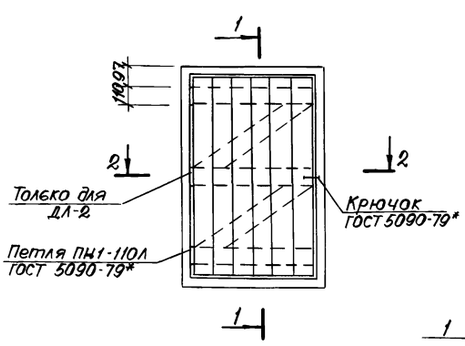

1-1

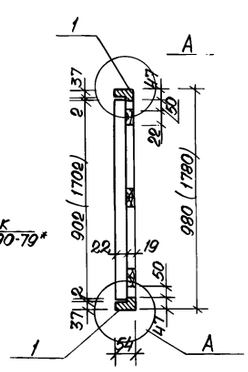

2-2

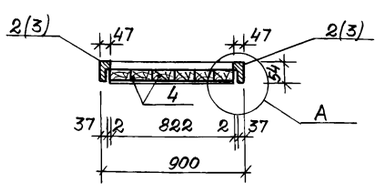

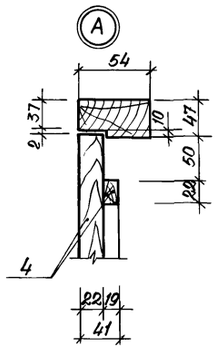

Формат	Зона	Поз.	Обозначение	Наименование	Кол.		Примечание
				Документация			
			АСИ-ДЛ-1; ДЛ-2	Сборочный чертеж			
				Детали			
				Брусок 54×47(h)			
		1		е=900	2	2	0,002 м³
		2		е=980	2	—	0,003 м³
		3		е=1780	—	2	0,006 м³
		4		Доска δ=19	0,011	0,023	м³
					ДЛ-1	ДЛ-2	

Двери выполнять из древесины хвойных пород влажностью не более 20%.

Расход шурупов 1-4×30 ГОСТ 1145-80* на люк Л-1 16 шт; на люк Л-2 - 24 шт.

Привязан:

Инв. N

ГИП	Павлов		11.85
Нач.отд.	Чурилин		
Гл.спец.	Рыбаков		
Рук.гр.	Гончаров		
Инж.	Васильева		
Н.контр.	Кузьменко		11.85

Т.П. 817-235.86 АСИ-ДЛ-1 ДЛ-2

Дверь загрузочного люка ДЛ-1; ДЛ-2.

Стадия	Масса	Масштаб
Р		1:5

Лист | Листов 1

Госстрой РСФСР „Севзапгипросельхозстрой" г. Калинин

Копировал: Абакумова

формат А3

СФ 685-02 14

Инв. N подл. | Подпись и дата | Взам. инв. N

Типовой проект 817-235,86 Альбом II

Жалюзийная решетка ЖР-1

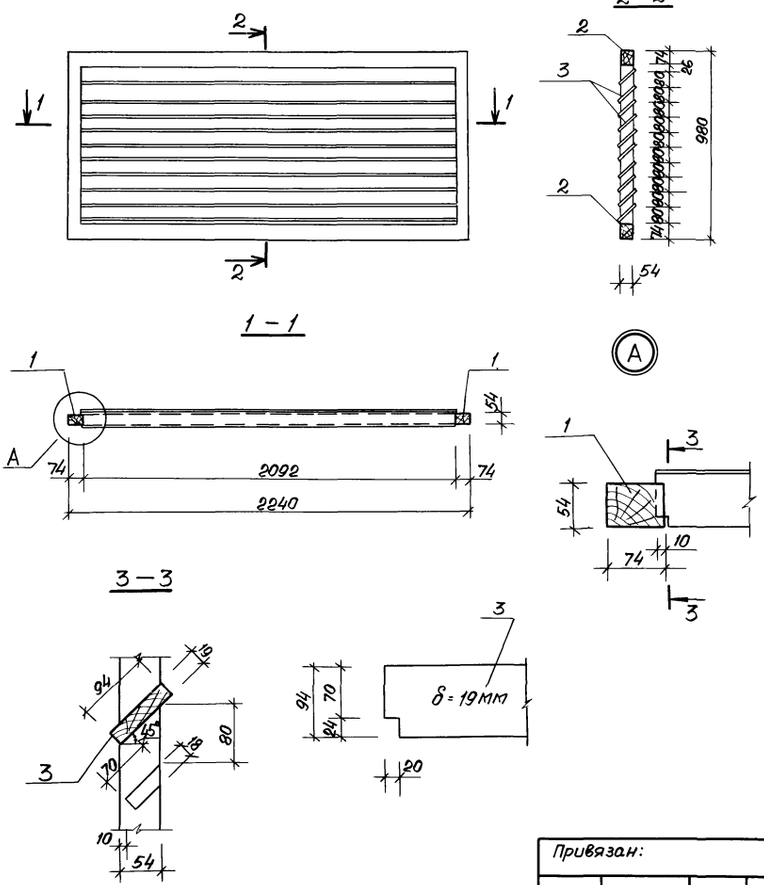

Формат	Зона	Поз.	Обозначение	Наименование	Кол.	Примечание
				Документация		
			АСИ - ЖР - 1	Сборочный чертеж		
				Детали		
				Брусок 54×74 (h)		
		1		e=980	2	0,004м³
		2		e=2240	2	0,009м³
		3		Доска 19×94, e=2112	10	0,004м³

Решетки выполнять из древесины хвойных пород влажностью не более 20%.

Привязан:						
Инв. N						

ГИП	Павлов		11.85
Нач.отд.	Чурилин		
Гл.спец.	Рыбаков		
Рук.гр.	Гончаров		
Инж.	Васильева		
Н.контр.	Кузьменко		11.85

Т.П.817-235.86 АСИ-ЖР-1

Жалюзийная решетка ЖР-1

Стадия	Масса	Масштаб
Р		1:5 1:20
Лист	Листов 1	

Госстрой РСФСР „Севзапеипросельхозстрой" г. Калинин

Копировал: Абакумова

Формат А3

Инв. N подл. | Подпись и дата | Взам. инв. N

gost.e-ecolog.ru