ТИПОВОЙ ПРОЕКТ
211-1-307.85

ДЕТСКИЕ ЯСЛИ-САД НА 330 МЕСТ
В КРУПНОПАНЕЛЬНЫХ КОНСТРУКЦИЯХ
СЕРИИ 1.090.1-1

АЛЬБОМ II

ХОЛОДОСНАБЖЕНИЕ

ОТОПЛЕНИЕ И ВЕНТИЛЯЦИЯ

ВОДОПРОВОД И КАНАЛИЗАЦИЯ

20384-02

gost.e-ecolog.ru

				ПРИВЯЗАН:
				Инв №

ТИПОВОЙ ПРОЕКТ
211-1-307.85

ДЕТСКИЕ ЯСЛИ-САД НА 330 МЕСТ
В КРУПНОПАНЕЛЬНЫХ КОНСТРУКЦИЯХ СЕРИИ 1.090.1-1
АЛЬБОМ II

СОСТАВ ПРОЕКТА

АЛЬБОМ I	АС	АРХИТЕКТУРНО-СТРОИТЕЛЬНЫЕ РЕШЕНИЯ
	ТХМ	ТЕХНОЛОГИЯ
АЛЬБОМ II	ХС	ХОЛОДОСНАБЖЕНИЕ
	ОВ	ОТОПЛЕНИЕ И ВЕНТИЛЯЦИЯ
	ВК	ВОДОПРОВОД И КАНАЛИЗАЦИЯ
АЛЬБОМ III	ЭОМ	ЭЛЕКТРООСВЕЩЕНИЕ И СИЛОВОЕ ЭЛЕКТРООБОРУДОВАНИЕ
	АУ	АВТОМАТИЗАЦИЯ УСТРОЙСТВ ИНЖЕНЕРНОГО ОБОРУДОВАНИЯ
	СС	СВЯЗЬ И СИГНАЛИЗАЦИЯ
АЛЬБОМ IV	АСИ	ИЗДЕЛИЯ СТРОИТЕЛЬНЫЕ
АЛЬБОМ V	СО	СПЕЦИФИКАЦИЯ ОБОРУДОВАНИЯ
АЛЬБОМ VI	ВМ	ВЕДОМОСТЬ ПОТРЕБНОСТИ В МАТЕРИАЛАХ
АЛЬБОМ VII	СМ	СМЕТЫ

Рабочий проект утвержден Госгражданстроем
приказ № 396 от 26 декабря 1984 г.
Рабочий проект введен в действие ЦНИИЭП торгово-бытовых зданий и туристских комплексов
приказ №20 от 26 февраля 1985 г.

Разработан ЦНИИЭП торгово-бытовых зданий и туристских комплексов
Главный инженер института В. И. Носков
Гл. архитектор проекта А. А. Чвалун

привязан:

инв. №

Ал. Д

Типовой проект
211-1-307.85

ХС Холодоснабжение

Рабочий проект утвержден Госгражданстроем Приказ N 396 от 26.12.84г.

Рабочая документация введена в действие ЦНИИЭП торгово-бытовых зданий и туристических комплексов Приказ N 20 от 26.2.1985 г.

Таблица 1

Ведомость рабочих чертежей

Лист	Наименование	Примечание
1	Общие данные	
2	План, разрез и схема хладоновых трубопроводов охлаждаемой камеры	

Таблица 2

Ведомость ссылочных и прилагаемых документов

Примечание	Наименование	Примечание
	Ссылочные документы	
Серия 2.290-4 выпуск 2	Поддон к испарителям	
лист 12		
	Прилагаемые документы	
	ХС.С Спецификация оборудования	

Привязка настоящего типового проекта выполнена в соответствии с действующими нормами и правилами

Гл. инженер проекта привязки

Настоящий проект выполнен в соответствии с действующими нормами и правилами

Гл. инженер проекта Мирская

Инв. № подл. | Подпись и дата | Взам. инв. №

Общие указания

Охлаждаемая камера общего назначения предусмотрена для кратковременного (2^x-3^x суточного) хранения скоропортящихся продуктов.

Площадь, расчетная температура, а так же предполагаемый расход холода по камере в летний период (при расчетной температуре наружного воздуха +28°С) приведены в таблице 3

Таблица 3

Охлаждаемая камера					Температурный режим работы машины °С	Машина		Испаритель	
Наименование	Площадь м²	Температура °С	Грузоемкость кг	Расход холода ккал/час		Марка	Рабочая холодопроизводительность ккал/час	Марка	Кол.
Общего назначения	8.4	+2	1260	700	t_0=-15 $t_к$=+35	МВВ4-1-2	3000	ИРСН-18	4

Система охлаждения

Система охлаждения камеры - непосредственное испарение хладона в пристенных испарителях типа ИРСН-18.

В машине МВВ4-1-2 предусмотрена автоматическая оттайка испарительных батарей путем перепуска горячих паров хладона из нагнетательной линии компрессора в испарители по трубопроводу, на котором установлен соленоидный вентиль.

Теплоизоляционные конструкции

Для теплоизоляции ограждающих конструкций охлаждаемой камеры применяются жесткие минераловатные плиты ГОСТ 10140-80. объемной массой 300кг/м³, λ=0.7 ккал/м.час°С размером 1000×500×50 мм с содержанием битумного связующего не более 15%.

Толщина теплоизоляции стен и потолка камеры принимаются в соответствии с коэффициентами теплопередачи ограждающих конструкций камер согласно СНиП II 105-74.

Расход электроэнергии.

Установленная мощность электродвигателя компрессора составляет 2.2 квт.

1. Крепление изоляции к ограждающим конструкциям охлаждаемой камеры крепление испарителей к фундаменту под холодильный агрегат см. лист АС.-28

2. Подвод электроэнергии к холодильному агрегату см. лист ЭОМ.-12

Таблица 4

Спецификация на холодильное оборудование

Марка поз.	Обозначение	Наименование	Кол.	Масса ед. кг	Примеч.
	Производственное объединение „Мелитопольхолодмаш"	Холодильная машина МВВ4-1-2 производительностью 3000 ккал/час	Компл. 1		
		В комплект одной поставки входят: (позиции 1 по 10)			
1		Компрессор ФВ-6			
2		Конденсатор АВЗ-1-3-00			
3		Электродвигатель Марки ЧАХУ01-4У3, N=2.2 квт, n=1500 об/мин			
4		Щит арматурный ЩА1-000-000			
5		Щит арматурный ЩА2-000-000			
6		Щит управления ЩУ1-000-04			
7		Ресивер			
8		Пристенная батарея-испаритель ИРСН-18	шт. 4		
9		Терморегулирующий вентиль ТРВ-2м	шт. 2		
10		Термореле камерное ТР1-02Х	шт. 1		
11	Изготовить на месте монтажа	Поддон деревянный размером 2060×210×20мм. Обитый оцинкованной сталью	шт. 2		
—	Производственное объединение „Термоприбор" г. Клин.	Термометр жидкостной для складских помещений, пределы показаний -10|+60°С тип ТС-7	шт. 1		
—	ГОСТ 5546-66*	Масло ХФ12-16	кг 2		
—	ГОСТ 19212-73	Хладон Ф-12	кг 5		
—	ГОСТ 8732-78	Труба 57×3.5 (для гильзы) l=310мм	шт 1		

Инв. N

Привязан:

211-1-307.85 - ХС

Нач. отд.	Калугин	
Н. контр.	Хачатрян	
ГИП	Мирская	
Ст. инж.	Ширяева	
Ст. инж.	Зимина	

Детские ясли-сад на 330 мест.

Стадия	Лист	Листов
Р	1	2

Общие данные

ЦНИИЭП торгово-бытовых зданий и туристических комплексов

20384-02 3

Ал. II

Разрез 1-1

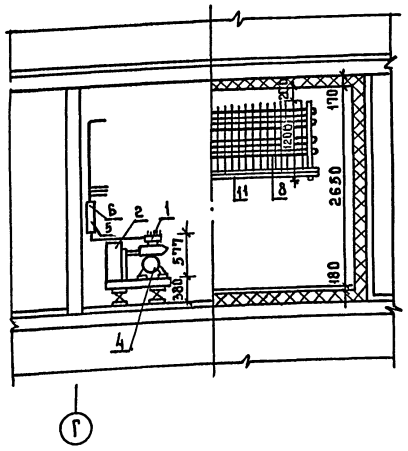

План охлаждаемой камеры М1:50

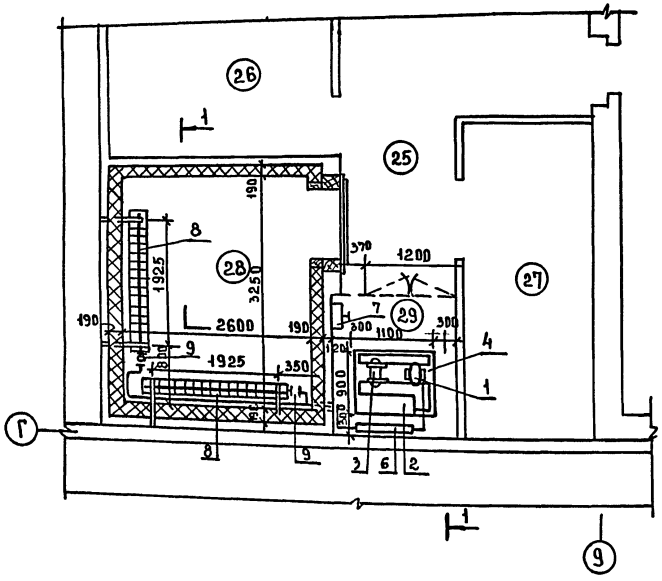

Схема хладоновых трубопроводов

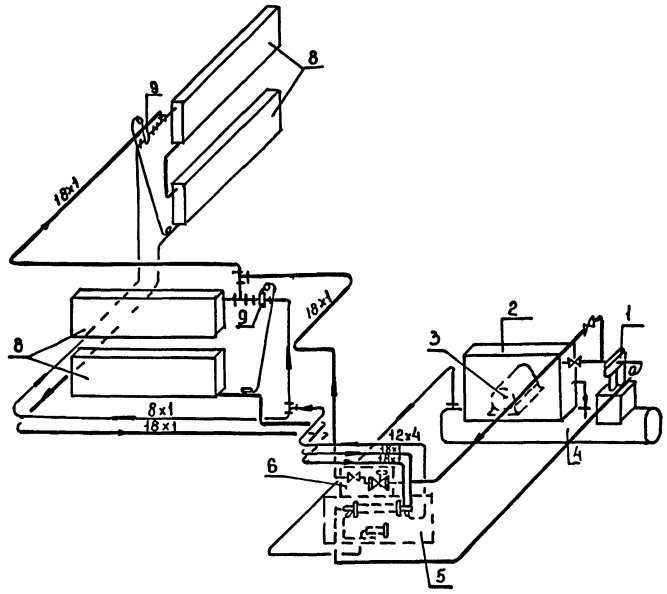

Условные обозначения:

- Трубопровод газообразного хладона
- Трубопровод жидкого хладона
- Накидная гайка
- Тройник
- Трубопровод чувствительного патрона

Экспликация помещений

ПОМ	Наименование
25	Загрузочная
26	Кладовая сухих продуктов
27	Кладовая овощей
28	Охлаждаемая камера общего назначения
29	Место для холодильного агрегата

Монтажные указания

1. Монтаж холодильной установки, её опробование и регулировку произвести в соответствии с заводской инструкцией прилагаемой к поставляемому оборудованию.
2. Трубопроводы прочно закрепить во избежание ослабления соединений и утечки хладона.
3. Хладоновые трубопроводы, проходящие через стены проложить в гильзе из трубы. После монтажа хладоновых труб. Гильзу забить отходами жестких минераловатных плит
4. Обратный трубопровод (сторона всасывания) проложить с уклоном i=0.02 для обеспечения возврата масла.
5. На всасывающем трубопроводе предусмотреть компенсатор в горизонтальной плоскости в виде изгиба трубы диаметром 300-350мм.

ПРИВЯЗАН					211-1-307.85-ХС		
			НАЧ.ОТД	КАЛУГИН	Детские ясли-сад на 330 мест	СТАДИЯ	ЛИСТ	ЛИСТОВ
			Н КОНТР	ХАЧАТРЯН		Р	2	
			ГИП	МИРСКАЯ	План, разрез и схема хладоновых трубопроводов	ЦНИИЭП торгово-бытовых зданий и туристских комплексов		
ИНВ.№			СТ.ИНЖ	ШИРЯЕВА				
			СТ.ИНЖ	ЗИМИНА				

СОГЛАСОВАНО: ГИП ЭО ШИРШАКОВ; ГАП ИВАЛУН; ГИП ЕВКО; ГИП ТЕХН ПАТРИК

ИНВ.№ ПОДЛ | ПОДПИСЬ И ДАТА | ВЗАМ.ИНВ.№

20384-02 4

Типовой проект

ОВ отопление и вентиляция

Рабочий проект
утвержден Госгражданстроем
Приказ № 396 от 26.XII.1984

Рабочая документация введена в действие ЦНИИЭПторгово-бытовых зданий и туристских комплексов г. Москва
Приказ №20 от 26.II.1985

План-схема

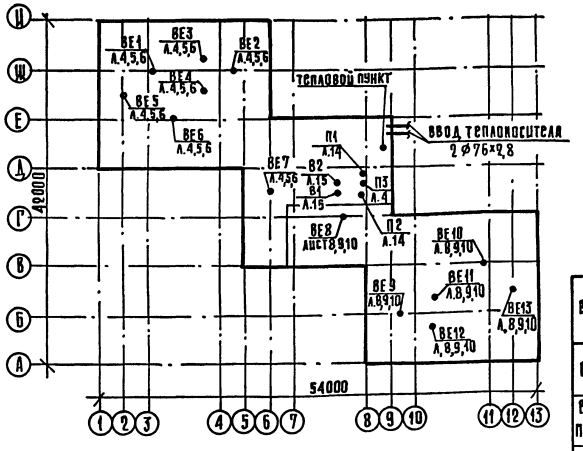

Ведомость рабочих чертежей основного комплекта

Лист	Наименование	Примечание
1	Общие данные (начало)	
2	Общие данные (окончание)	
3	Зона А. План техподполья	
4	То же План 1 этажа	
5	—"— План 2 этажа	
6	—"— План 3 этажа	
7	Зона Б. План техподполья	
8	То же План 1 этажа	
9	—"— План 2 этажа	
10	—"— План 3этажа	
11	Схема системы отопления №1.	
12	Схема системы отопления №2. Узел управления	
13	Схемы систем вентиляции П1÷П3; ВЕ1÷ВЕ13; В1; В2	
14	Установки систем П1; П2	
15	Установки систем В1; В2. Схема системы теплоснабжения установок П1; П2.	

Ведомость ссылочных и прилагаемых документов

Обозначение	Наименование	Примечание
	Ссылочные документы	
1.494-10	Решетка щелевая регулирующая тип Р	
5.904-1	Двери и люки для венткамер	
5.904-5	Гибкие вставки к центробежным вентиляторам	
1.494-25	Подставки под калориферы	
1.494-32	Зонты и дефлекторы	
4.903-10	Грязевики	
	Прилагаемые документы	
ОВ.СО	Спецификация оборудования	
ОВ.ВМ	Ведомость потребности в материалах	
ОВН1	Тепловая изоляция трубопроводов	
ОВН2	Лючок с заглушкой	
211-1-307.85 Ас	Конструкция асбоцементных	
Лист 65	воздуховодов	

Показатели расхода черных металлов

Вид систем	Вариант	Расход черных металлов всего, т		на 1м² общей площади, кг	
		сталь	чугуна	сталь	чугун
Отопление	I	7,65	2,79	2,75	1,0
	II	7,55	2,69	2,71	0,97
в том числе отопительные приборы	I	5,30	2,79	1,905	1,0
	II	5,20	2,69	1,87	0,97
Вентиляция	I	0,30	—	0,108	—
	II	0,30	—	0,108	—

I - вариант с однослойными стеновыми панелями

II - вариант с трехслойными стеновыми панелями

Основные показатели по чертежам отопления и вентиляции

Наименование здания (сооружения) помещения	Объем м³	Периоды года при $t_н$°С	Вар-ты	Расход тепла ВТ/ккал.час: на отопление	на вентиляцию	на воздушно тепловые завесы	на горячее водоснабжение	общий	Установленная мощность электр. в кВт
Детские ясли-сад на 330 мест	11435,44	-20°	I	216000 / 186000	140500 / 120800	—	320160 / 276000	676660 / 582800	4,62
			II	—	—			—	
		-30°	I	219000 / 189000	173500 / 149000	—	320160 / 276000	712660 / 614000	
			II	216000 / 186000	163000 / 140000			699160 / 602000	
		-40°	I	—	—	—	320160 / 276000	—	
			II	221000 / 191500	219000 / 188500			760160 / 656000	

Настоящий проект выполнен в соответствии с действующими нормами и правилами

ГА. инженер проекта Дубкина /Дубкина/
ГА. инженер проекта привязки

Привязан:

Инв. №

211-1-307.85 ОВ

Нач.отд.	Вепринский		
Н.контр.	Доброва		
Гл.спец.	Кириллова		
ГИП	Дубкина		
Ст.инж.	Соколова		

Детские ясли-сад на 330 мест

Стадия	Лист	Листов
Р	1	15

Общие данные (начало)

ЦНИИЭП торгово-бытовых зданий и туристских комплексов

Согласовано

Инв. № подл. | Подпись и дата | Взам. инв. №

Копировал 20384-02 5 Формат А2

Характеристика отопительно-вентиляционного оборудования

Обозначение системы	Кол-во систем	Наименование обслуживаемого помещения (технологического оборудования)	Тип установки	Вентилятор: тип, исполнение по взрывоз.	Вентилятор: №	Вентилятор: схема исполнения	Вентилятор: положение	Вентилятор: L м³/час	Вентилятор: P, Па кгс/м²	Вентилятор: n об/мин	Электродвигатель: тип, исполнение по взрывозащите	Электродвигатель: N квт	Электродвигатель: n об/мин	Воздухонагреватель: тип	№	Кол. шт	Т-ра нагрева °С от	Т-ра нагрева °С до	Расход тепла вт/ккал/ч	ΔP Па кгс/м²	Примечания
П1	1	помещения кухни	А4105-2	ВЦ4-70	4	1	ПрО°	2605	590/59	1410	4А80В4	1,5	1800	КВСА	6п	1	-20	16	31400/27000		
														КВСА	7п	1	-30	16	40200/34600		
														КВСА	8п	1	-40	16	48800/42000		
П2	1	ГЛАДИЛЬНАЯ, СТИРАЛЬНАЯ	А2,5095-2а	ВЦ4-70	2,5	1	ПрО°	1340	580/58	2800	4А71А2	0,75	3600	КВСА	5п	1	-9,5	16	11400/9800		
														КВСА	5п	1	-19	16	15700/13500		
														КВСА	5п	1	-28	16	19800/17000		
П3	1	машинное отде-																			
		ление хол.камеры	—	06-300	4	—	—	1800	60/6,0	1400	4АА56А4	0,12	1400	—	—	—	—	—	—	—	
В1	1	помещения																			
		кухни	А4105-2	ВЦ4-70	4	1	А0°	2645	590/59	1410	4А80В4	1,5	1800	—	—	—	—	—	—	—	
В2	1	ГЛАДИЛЬНАЯ,																			
		СТИРАЛЬНАЯ	А2,5095-2а	ВЦ4-70	2,5	1	ПрО°	625	620/62	2800	4А71А2	0,75	3600	—	—	—	—	—	—	—	

Коэффициент теплопередачи ккал/час м² град

Наименование ограждений	К при расчетной температуре °С: вариант с однослойными панелями: −20	−30	вариант с трехслойными панелями: −20	−30	−40
Стеновая панель	0,97	0,78	—	0,6	0,5
Покрытие	0,74	0,66	—	0,66	0,61
Окно	2,5	1,67	—	1,67	1,67

Наименование	Показатель при расчетной температ °С: вариант с однослойными панелями: −20	−30	вариант с трехслойными панелями: −20	−30	−40
Площадь здания общая, м²	3141,14		3141,14		
Площадь здания полезная, м²	2778,77		2778,77		
Удельный расход тепла на отопление на 1 м² полезной площади	67,0	68,0	—	67,0	69,0
Удельная поверхность нагрева отопительных приборов на 1 м² полезной площади ЭКМ/м²	0,157	0,158	—	0,157	0,162

Общие указания

1. Проект разработан для климатических районов с расчетной температурой для проектирования отопления -20°, -30°, -40°С.
2. Теплоснабжение здания осуществляется от наружных тепловых сетей с параметрами теплоносителя 150°-70°С. Горячее водоснабжение - централизованное. Присоединение системы отопления - через элеватор.
3. В проекте предусмотрена однотрубная система отопления с нижней разводкой подающей и обратной магистралей.
4. В качестве нагревательных приборов приняты конвекторы КН20 „Комфорт" и радиаторы М140-АО.
5. Внутренние температуры и кратности обмена воздуха помещений приняты по СНиП II-33-75, СНиП II-64-80.
6. Здание оборудуется приточно-вытяжной вентиляцией с механическим и естественным побуждением.
7. Воздуховоды систем вентиляции в пределах венткамер, а также фасонные части воздуховодов приняты из металла, остальные воздуховоды - из асбестоцементных плит.
8. Воздуховод системы П3 изолировать минераловатными изделиями.
9. Подающие трубопроводы системы отопления и трубопроводы системы теплоснабжения калориферов изолировать минераловатными изделиями δ=40мм с последующей обертной стеклотканью.
10. Монтаж систем отопления и вентиляции проводить в соответствии со СНиП III-28-75.
11. В основных показателях расход тепла на вентиляцию дан с учетом тепла, затраченного на нагрев воздуха, компенсирующего естественную вытяжку.
12. Располагаемый напор в системе отопления 900 кг/м².
11. При замене вентоборудования используется грузовая тележка ТГ-50 (см. раздел-ТХМ.СО лист 1)
12. Воздуховоды и трубопроводы окрасить масляной краской за 2 раза.

Согласовано

Инв.№ подл. | Подпись и дата | Взам. инв.№

			211-1-307.85 ОВ
Привязан:			
Инв.№	Нач.отд	Вепринский	Детские ясли-сад на 330 мест
	Н.контр	Доброва	Стадия Р, Лист 2, Листов
	Гл.спец	Кириллова	Общие данные (окончание)
	ГИП	Дубкина	ЦНИИЭП торгово-бытовых зданий и туристских комплексов
	Ст.инж	Соколова	

20384-02 6 Копировал Format A2

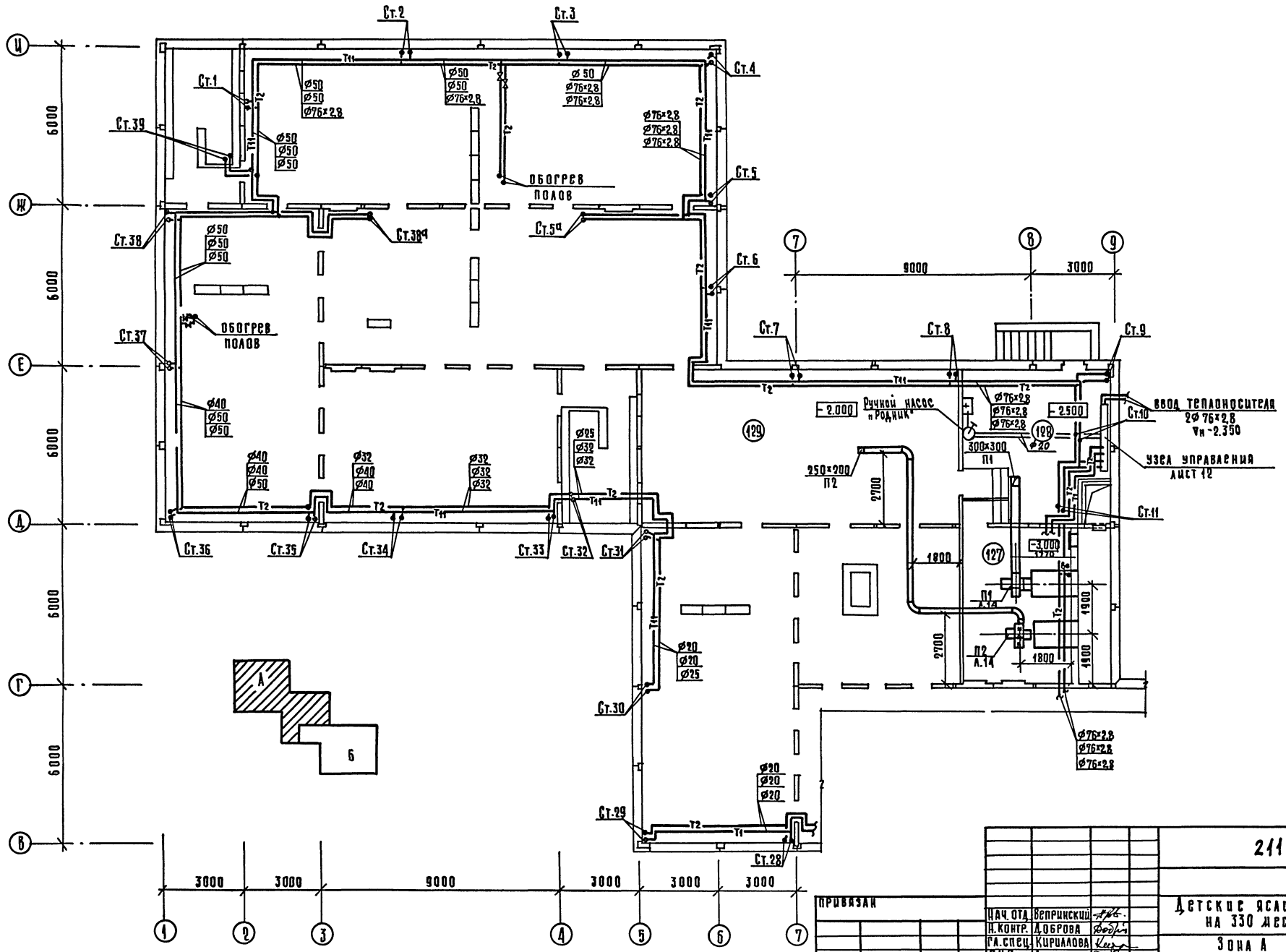

ПРИВЯЗАН					
ИНВ. №					

НАЧ. ОТД.	ВЕПРИНСКИЙ	
Н. КОНТР.	ДОБРОВА	
ГЛ. СПЕЦ.	КИРИЛЛОВА	
ГИП	ДУБКИНА	
СТ. ИНЖ.	СОКОЛОВА	

211 – 1 – 307.85 ОВ

Детские ясли-сад на 330 мест

Зона А
План техподполья

СТАДИЯ	ЛИСТ	ЛИСТОВ
Р	3	

ЦНИИЭП торгово-бытовых зданий и туристских комплексов

20384-02 7

КОПИРОВАЛ

ФОРМАТ А2

СОГЛАСОВАНО

ГИП 30	ДОНОРСКАЯ	
ГИП СС	ШИШОВА	
ГАП	ЧВАЛУН	
ГИП	ЕВКО	
ГИП ВК	ЖУРАВЛЕВА	

ИНВ. № ПОДЛ.	ПОДПИСЬ И ДАТА	ВЗАМ. ИНВ. №

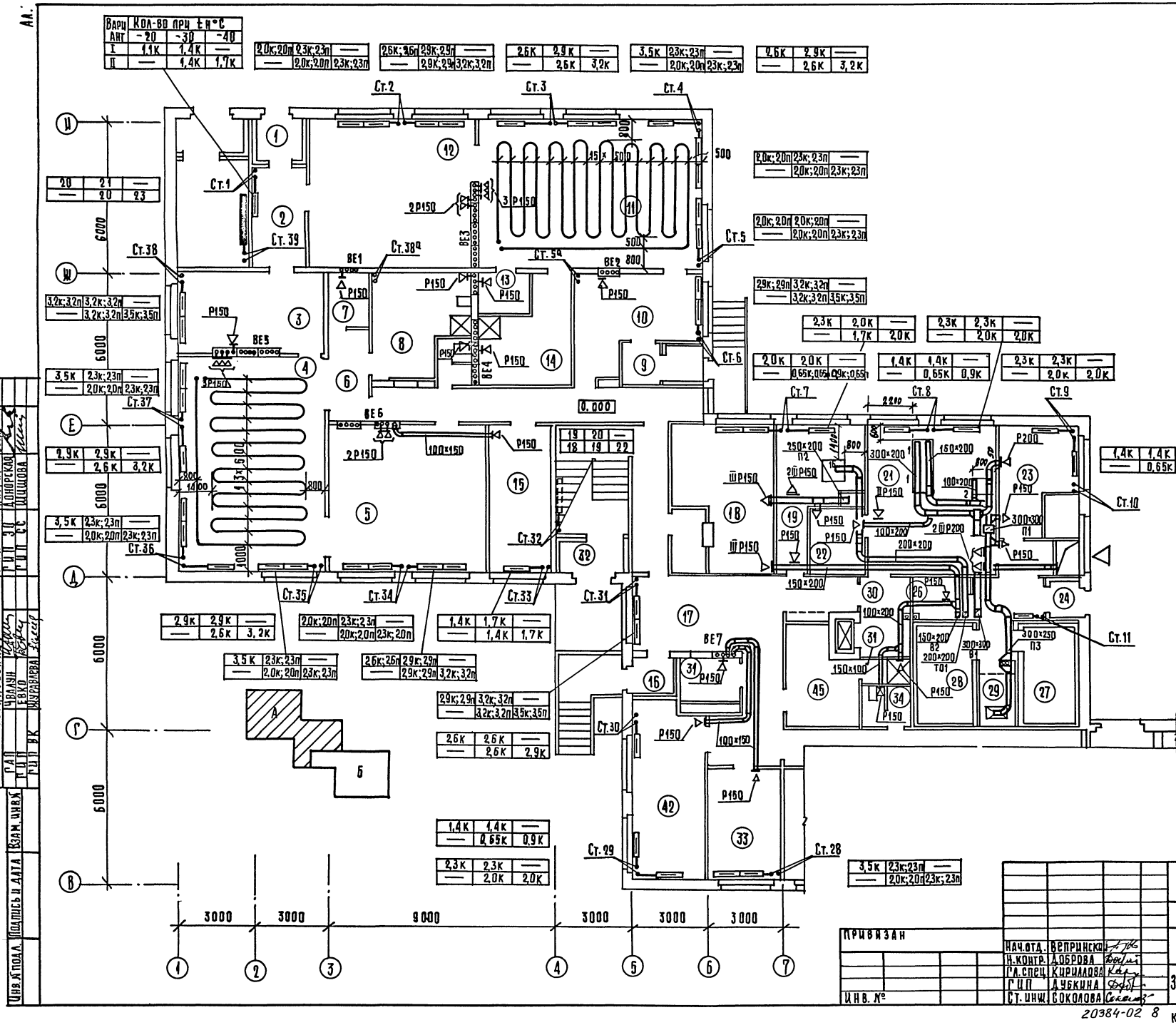

Номер по плану	Экспликация помещений
	Наименование
1	Тамбур
2	Тамбур ясельной группы
3	Приемная
4	Игральная
5	Спальня
6	Коридор
7	Буфетная
8	Туалетная
9	Тамбур ясельной группы
10	Приемная
11	Игральная
12	Спальня
13	Буфетная
14	Туалетная
15	Комната кастелянши и кладовая чистого белья
16	Тамбур
17	Вестибюль
18	Стиральная
19	Гладильная
20	Коридор
21	Кухня с раздаточной
22	Моечная кухонной посуды
23	Заготовочный цех
24	Тамбур
25	Загрузочная
26	Кладовая сухих продуктов
27	Кладовая овощей
28	Охлаждаемая камера
29	Место для холодильного агрегата
30	Разгрузочная лифта
31	Душевая персонала
32	Тамбур

211 - 1 - 307.85 ОВ

Детские ясли-сад на 330 мест

Зона А. План 1 этажа.

Стадия	Лист	Листов
Р	4	

ЦНИИЭП торгово-бытовых зданий и туристских комплексов

Нач.отд.	Вепринская	
Н.контр.	Доброва	
Гл.спец.	Кириллова	
ГИП	Дубкина	
Ст.инж.	Соколова	

Привязан

Инв. №

20384-02 8

Копировал

Формат А2

Согласовано: ГИП техн. Патрик; ГИП ЭО Донорская; ГИП СС Шишова; ГАП Чвалун; ГИП Евко; ГИП ВК Журавлева

Инв. № подл. | Подпись и дата | Взам. инв. №

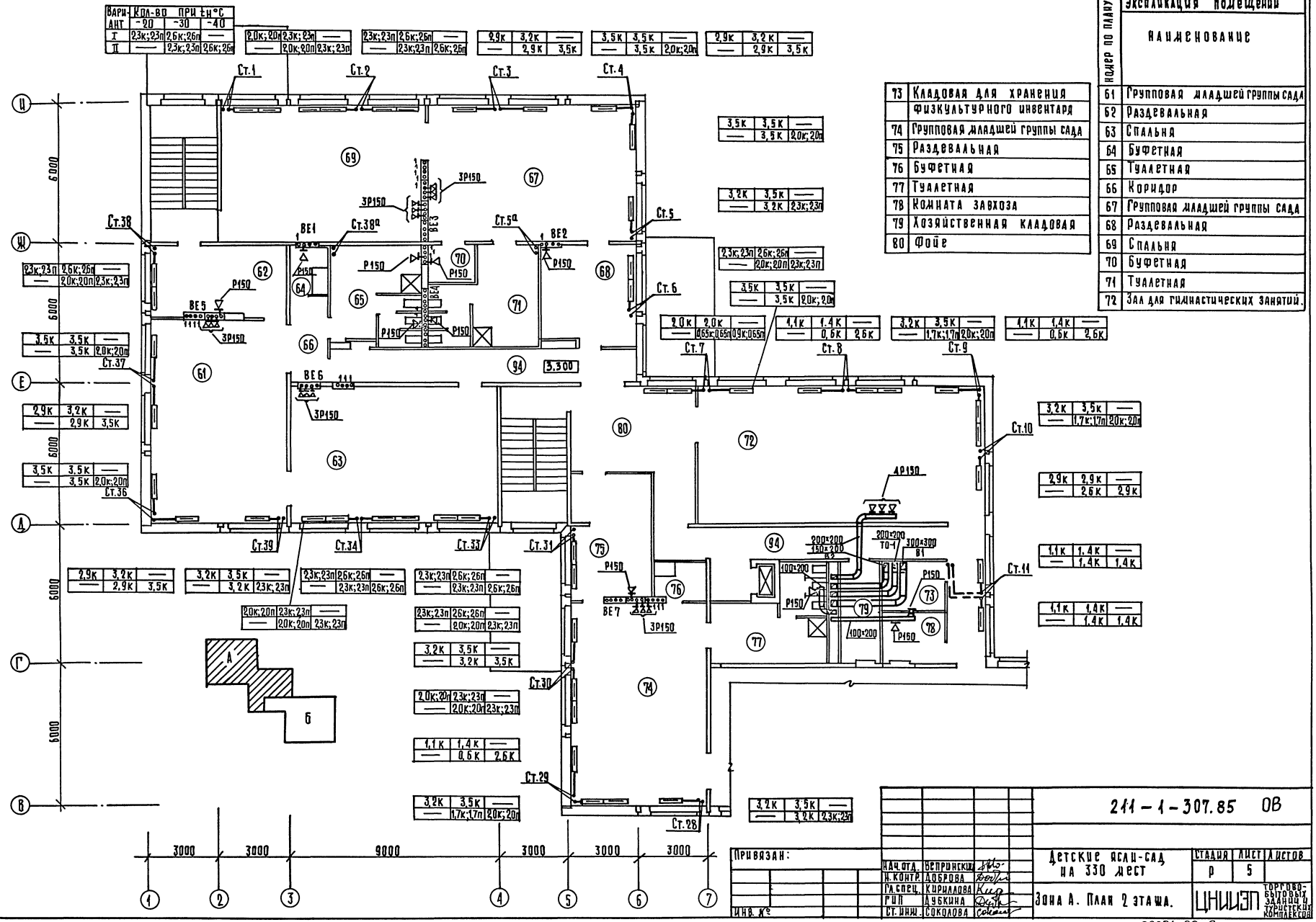

Варианты	Кол-во при t°н °С -20	-30	-40
I	2,3к;2,3п	2,6к;2,6п	—
II	—	2,5к;2,5п	2,6к;2,6п

Кодер по плану	Экспликация помещений — Наименование
61	Групповая младшей группы сада
62	Раздевальная
63	Спальня
64	Буфетная
65	Туалетная
66	Коридор
67	Групповая младшей группы сада
68	Раздевальная
69	Спальня
70	Буфетная
71	Туалетная
72	Зал для гимнастических занятий.
73	Кладовая для хранения физкультурного инвентаря
74	Групповая младшей группы сада
75	Раздевальная
76	Буфетная
77	Туалетная
78	Комната завхоза
79	Хозяйственная кладовая
80	Фойе

Привязан:		
Инв. №		
Нач.отд.	Вепринский	
Н.контр.	Доброва	
Гл.спец.	Кириллова	
ГИП	Дубкина	
Ст. инж.	Соколова	

211-1-307.85 ОВ

Детские ясли-сад на 330 мест

Зона А. План 2 этажа.

Стадия	Лист	Листов
Р	5	

ЦНИИЭП торгово-бытовых зданий и туристских комплексов

Копировал 20384-02 9 Формат А2

Согласовано: ГИП ЗО Доморская, ГИП СС Шишова, ГАП Чавлин, ГОП Евко, ГОП ВК Шорадевский

Инв.№подл. | Подпись и дата | Взам.инв.№

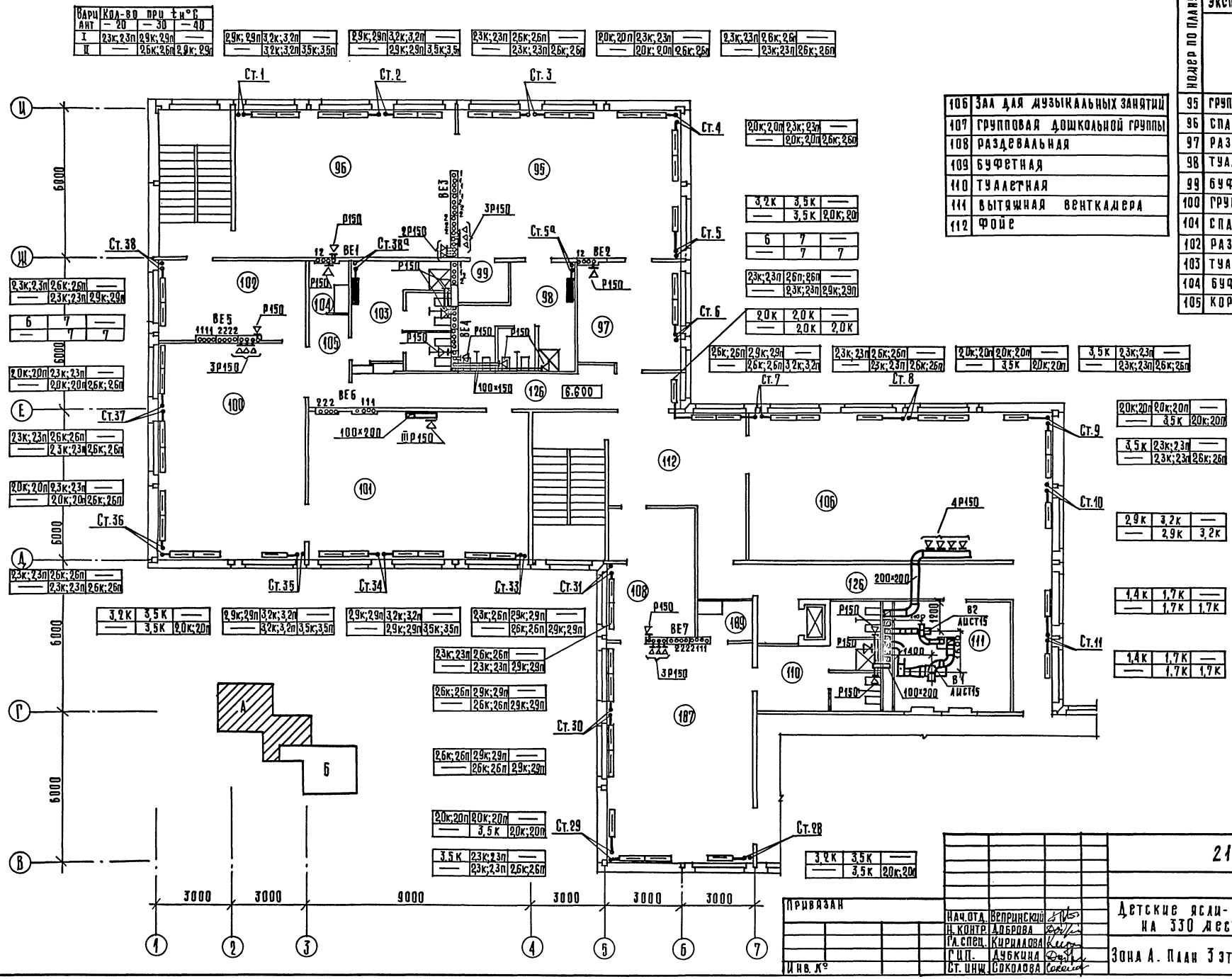

Вариант	Кол-во при t н°С		
	−20	−30	−40
I	2,3к;2,3п	2,9к;2,9п	—
II	—	2,6к;2,6п	2,9к;2,9п

Номер по плану	Экспликация помещений
	Наименование
95	Групповая старшей группы сада
96	Спальня
97	Раздевальная
98	Туалетная
99	Буфетная
100	Групповая дошкольной группы
101	Спальня
102	Раздевальная
103	Туалетная
104	Буфетная
105	Коридор
106	Зал для музыкальных занятий
107	Групповая дошкольной группы
108	Раздевальная
109	Буфетная
110	Туалетная
111	Вытяжная венткамера
112	Фойе

Нач.отд.	Вепринский	
Н.контр.	Доброва	
Гл.спец.	Кириллова	
Гип.	Дубкина	
Ст.инж.	Соколова	

Привязан

Инв. №

211 – 1 – 307.85 ОВ

Детские ясли-сад на 330 мест

Зона А. План 3 этажа.

Стадия	Лист	Листов
Р	6	

ЦНИИЭП торгово-бытовых зданий и туристских комплексов

Согласовано: Гип ЭО Донорская; Гип СС Шишова; Гип ВК Журавлева; Гип ЧВАЛУН; Гип ЕВКО

Инв. № подл. | Подпись и дата | Взам. инв. №

20384-02 10

Копировал Формат А2

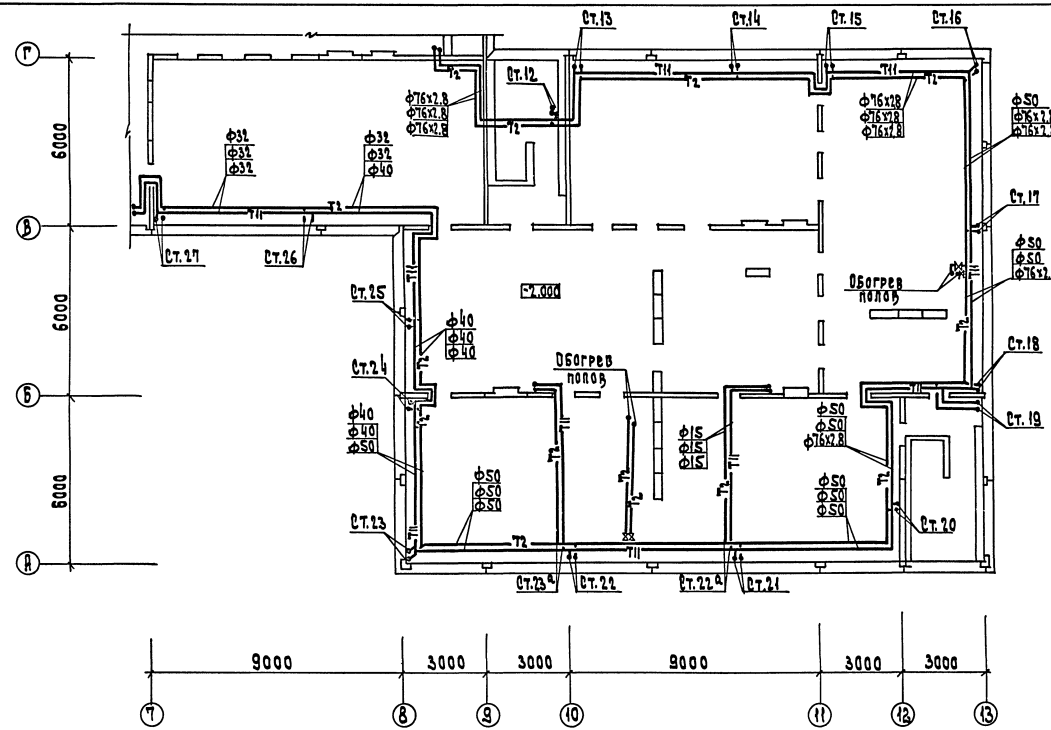

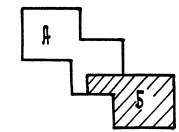

Местные отсосы от технологического оборудования

Технологическое оборудование			Характеристика выделяющихся вредностей	Объем притока м³/час		Объем вытяжки м³/час		Характеристика местного отсоса		Обозначение системы	Примечание
Поз.	Наименование	кол.		на ед. оборуд.	Всего	на ед. оборуд.	Всего	Обозначение	Применяемые документы		
1	Плита электрическая ПЭ-0.51	2	тепло, влага, запах	400	800	750	1500	МВО	технологическое задание	П1, В1	
2	Устройство варочное УЭВ-60	1	тепло, влага, запах	400	400	650	650	МВО	то же	П1, В1	
16	Барабан сушильный КП-307	1	тепло, влага	—	—	750	750	встроенный вентилятор	то же	ТО1	

Согласовано: ГИП ЭО Шишова; ГИП ВС; ГИП ВК Иванчук; ГИП ТХ Сенько; ГИП АР Чигирева

Инв. № подл. | Подп. и дата | Взам. инв. №

Привязан

Инв. №

Нач. отд.	Непринский	
Н. контр.	Доброва	
Гл. спец.	Кириллова	
ГИП	Лукина	
Ст. инж.	Соколова	

211-1-307.85 ОВ

Детские ясли-сад на 330 мест
Зона Б
План техподполья.

Стадия	Лист	Листов
Р	7	

ЦНИИЭП торгово-бытовых зданий и туристских комплексов

20384-02 11

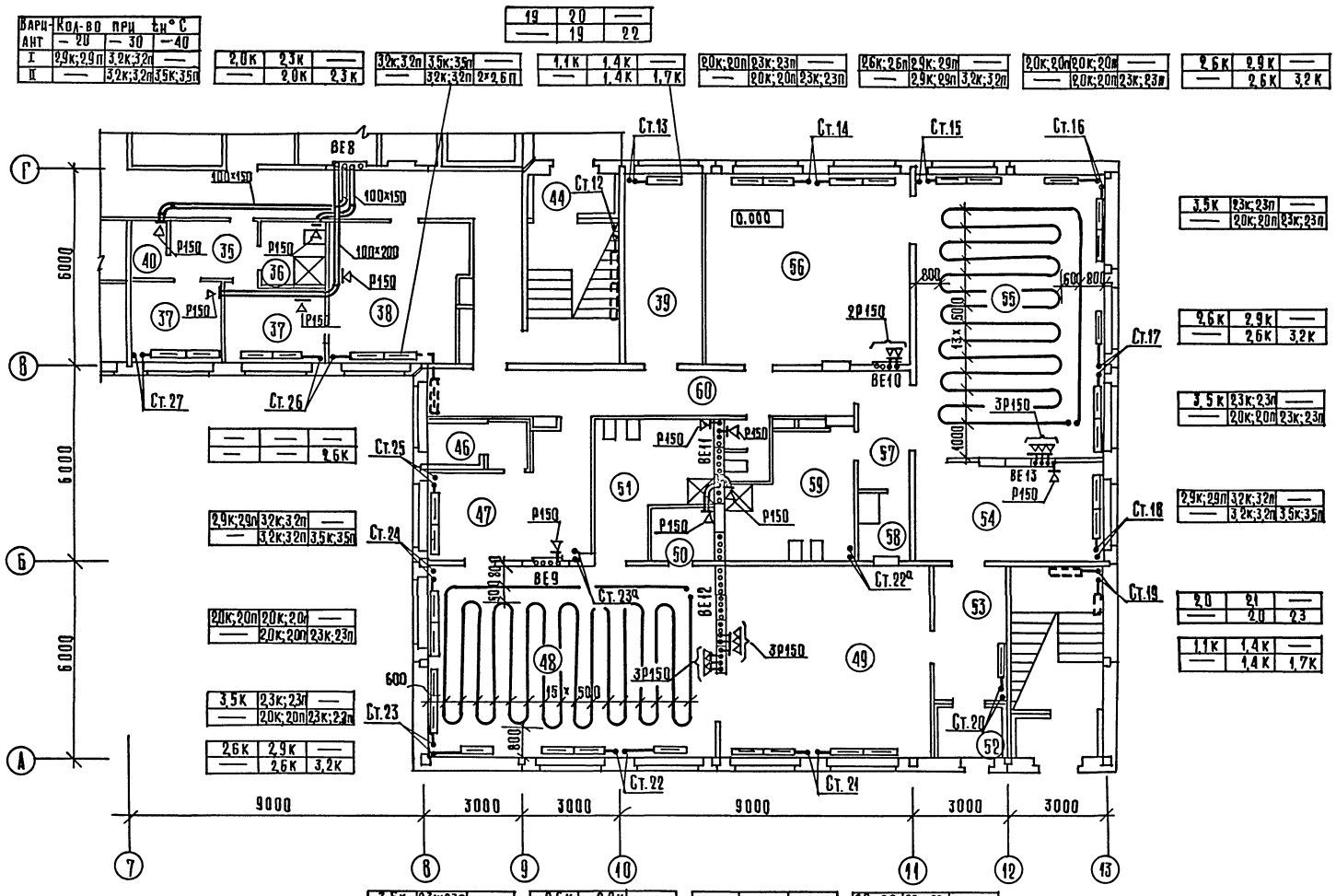

Вариант	Кол-во при t_н °С −20	−30	−40
I	2,9К;2,9П	3,2К;3,2П	—
II	—	3,2К;3,2П	3,5К;3,5П

19	20	—
—	19	22

2,0К	2,3К	—
—	2,0К	2,3К

3,2К;3,2П	3,5К;3,5П	—
3,2К;3,2П	2Р2,6П	—

1,1К	1,4К	—
—	1,4К	1,7К

2,0К;2,0П	2,3К;2,3П	—
—	2,0К;2,0П	2,3К;2,3П

2,6К;2,6П	2,9К;2,9П	—
—	2,9К;2,9П	3,2К;3,2П

2,0К;2,0П	2,0К;2,0П	—
—	2,0К;2,0П	2,3К;2,3П

2,6К	2,9К	—
—	2,6К	3,2К

3,5К	2,3К;2,3П	—
—	2,0К;2,0П	2,3К;2,3П

2,6К	2,9К	—
—	2,6К	3,2К

3,5К	2,3К;2,3П	—
—	2,0К;2,0П	2,3К;2,3П

2,9К;2,9П	3,2К;3,2П	—
—	3,2К;3,2П	3,5К;3,5П

2,0	2,1	—
—	2,0	2,3

1,1К	1,4К	—
—	1,4К	1,7К

2,6К	2,9К	—
—	2,6К	3,2К

3,5К	2,3К;2,3П	—
—	2,0К;2,0П	2,3К;2,3П

2,6К	2,9К	—
—	2,6К	3,2К

—	—	—
—	2,9К;2,9П	3,2К;3,2П

2,0К;2,0П	2,3К;2,3П	—
—	2,0К;2,0П	2,3К;2,3П

Экспликация помещений

Номер по плану	Наименование
33	Кабинет заведующего
34	Комната кастелянши
35	Приемная изолятора
36	Туалетная
37	Палаты
38	Медицинская комната
39	Процедурный кабинет
40	Помещение для приготовления дезинфицирующих средств
41	Электрощитовая
42	Методический кабинет
43	Уборная персонала
44	Тамбур
45	Комната персонала
46	Тамбур ясельной группы
47	Приемная
48	Игральная
49	Спальня
50	Буфетная
51	Туалетная
52	Тамбур
53	Тамбур ясельной группы
54	Приемная
55	Игральная
56	Спальня
57	Коридор
58	Буфетная
59	Туалетная
60	Коридор

Согласовано: ГИП 3.0 Апокрская; ГИП СС Шишкова; ГАП Чвалун; ГИП ЕВКО Журавлева; ГИП ВК

Инв. № подл. | Подпись и дата | Взам. инв. №

Привязан

Инв. №

Нач. отд.	Вепринский	
Н. контр.	Доброва	
Гл. спец.	Кириллова	
ГИП	Лубкина	
Ст. инж.	Соколова	

211-1-307.85 ОВ

Детский ясли-сад на 330 мест

Зона Б. План 1 этажа.

Стадия	Лист	Листов
Р	8	

ЦНИИЭП торгово-бытовых зданий и туристских комплексов

20384-02 12 копировал

Формат А2

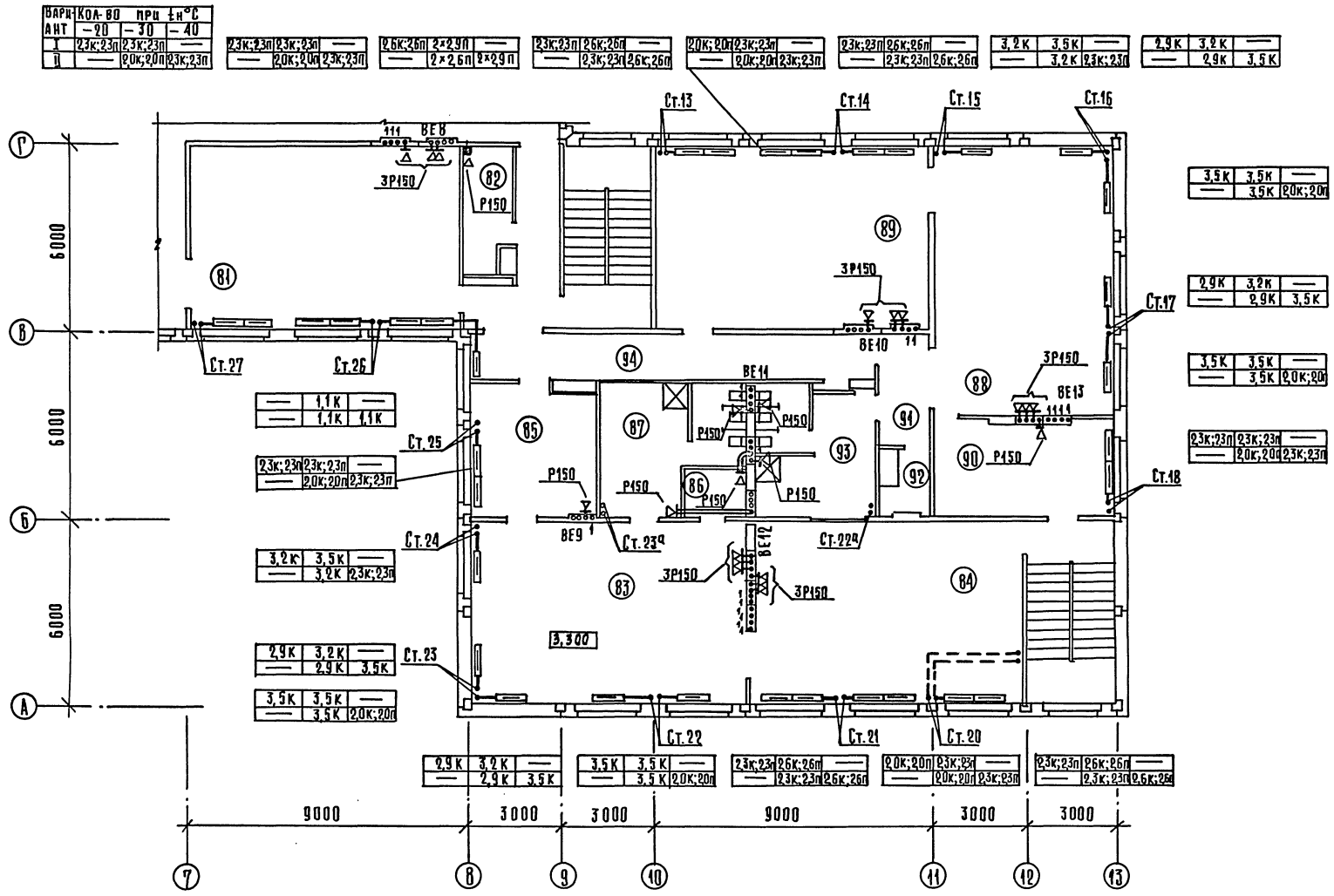

Экспликация помещений

Номер по плану	Наименование
81	спальня
82	хозкладовая
83	групповая старшей группы сада
84	спальня
85	раздевальная
86	буфетная
87	туалетная
88	групповая старшей группы сада
89	спальня
90	раздевальная
91	коридор
92	буфетная
93	туалетная
94	коридор

Согласовано: ГИП ЭО Донорская, ГИП СС Шишова, ГАП Цвалун, ГИП Ебко, ГИП ВК Журавлева

Инв. № подл. | Подпись и дата | Взам. инв. №

Привязан

Инв. №

Нач. отд.	Вепринский	
Н. контр.	Доброва	
Гл. спец.	Кириллова	
ГИП	Дубкина	
Ст. инж.	Соколова	

211-1-307.85 ОВ

Детские ясли-сад на 330 мест

Зона Б. План 2 этажа

Стадия	Лист	Листов
Р	9	

ЦНИИЭП торгово-бытовых зданий и туристских комплексов

Копировал 20384-02 13 Формат А2

Ал.II

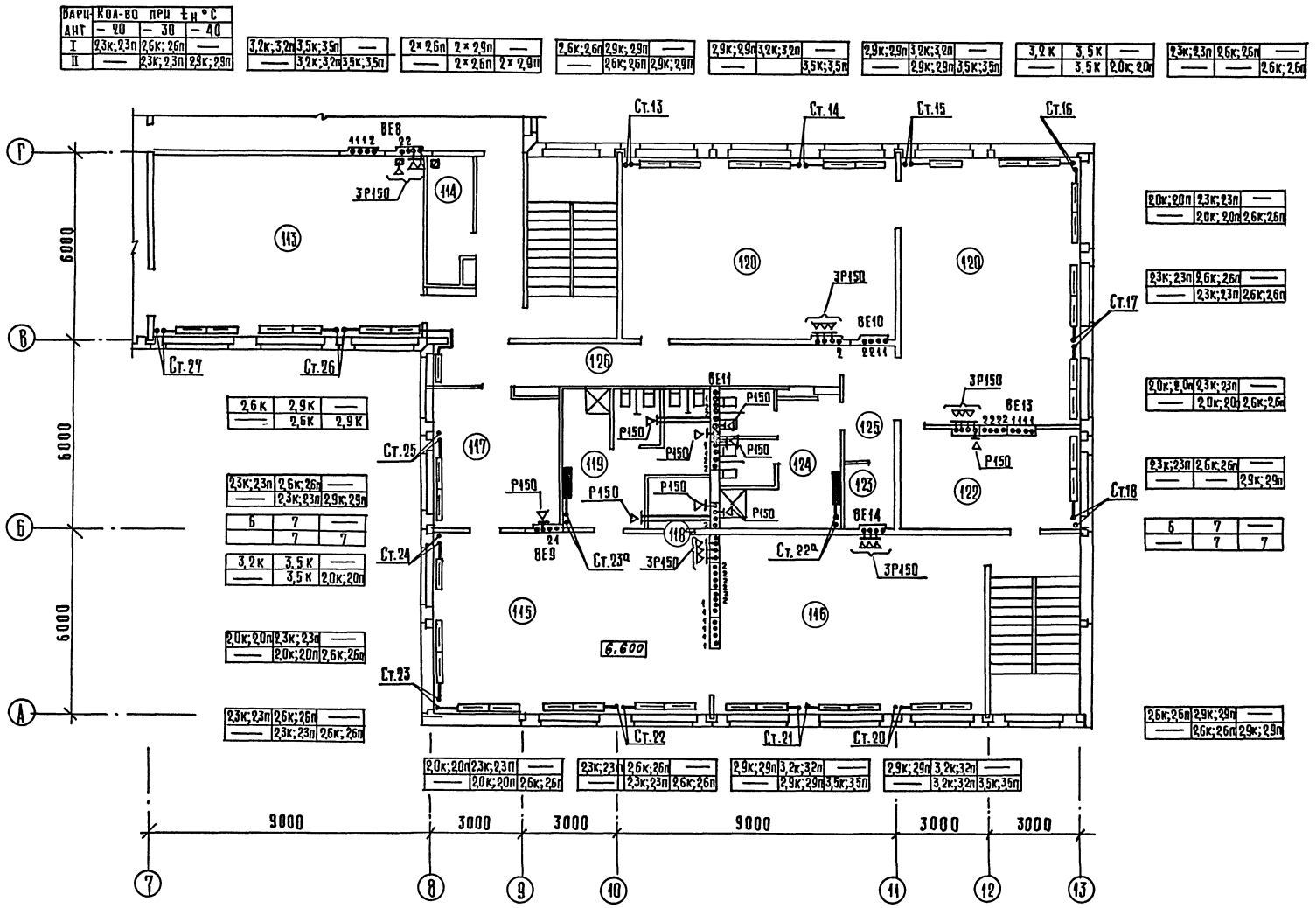

Экспликация помещений

	Наименование
113	Спальня
114	Хозкладовая
115	Групповая дошкольной группы
116	Спальня
117	Раздевальная
118	Буфетная
119	Туалетная
120	Групповая старшей группы сада
121	Спальня
122	Раздевальная
123	Буфетная
124	Туалетная
125	Коридор
126	Коридор

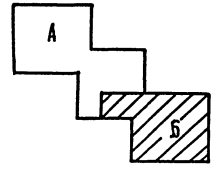

Привязан	Нач.отд.	Вепринский	
	Н.контр.	Доброва	
	Гл.спец.	Кириллова	
	ГИП	Дубкина	
Инв.№	Ст.инж.	Соколова	

211-1-307.85 ОВ

Детские ясли-сад на 330 мест

Зона Б. План 3 этажа.

Стадия	Лист	Листов
Р	10	

ЦНИИЭП торгово-бытовых зданий и туристских комплексов

Копировал 20384-02 14 Формат А2

Согласовано: ГИП ЗО Донорская; ГИП СС Шишова; ГАП Чвалун; ГИП Евко; ГИП ВК Журавлева

Инв.№ подл. | Подпись и дата | Взам. инв.№

Система отопления №1

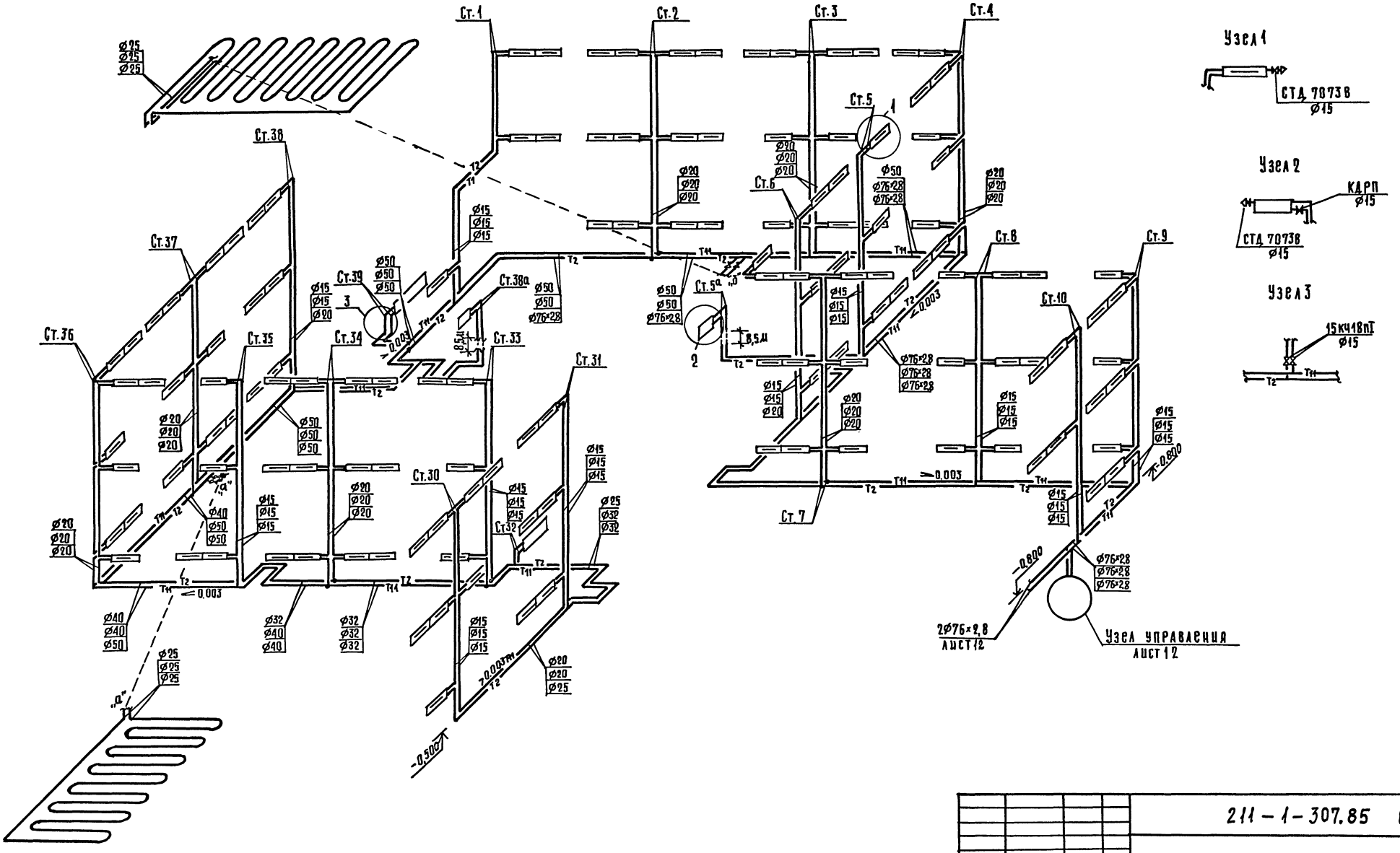

Узел 1

Узел 2

Узел 3

Привязан				211-1-307.85 ОВ			
				Детские ясли-сад на 330 мест	Стадия	Лист	Листов
					Р	11	
Инв.№	Нач.отд.	Вепринский		Схема системы отопления №1.	ЦНИИЭП торгово-бытовых зданий и туристских комплексов		
	Н.контр.	Доброва					
	Гл.спец.	Кириллова					
	ГИП	Дубкина					
	Ст.инж.	Соколова					

Согласовано

Инв.№ подл. | Подпись и дата | Взам.инв.№

Копировал 20384-02 15 Формат А2.

Ал. II

Схема обвязки ручного насоса

Система отопления N2

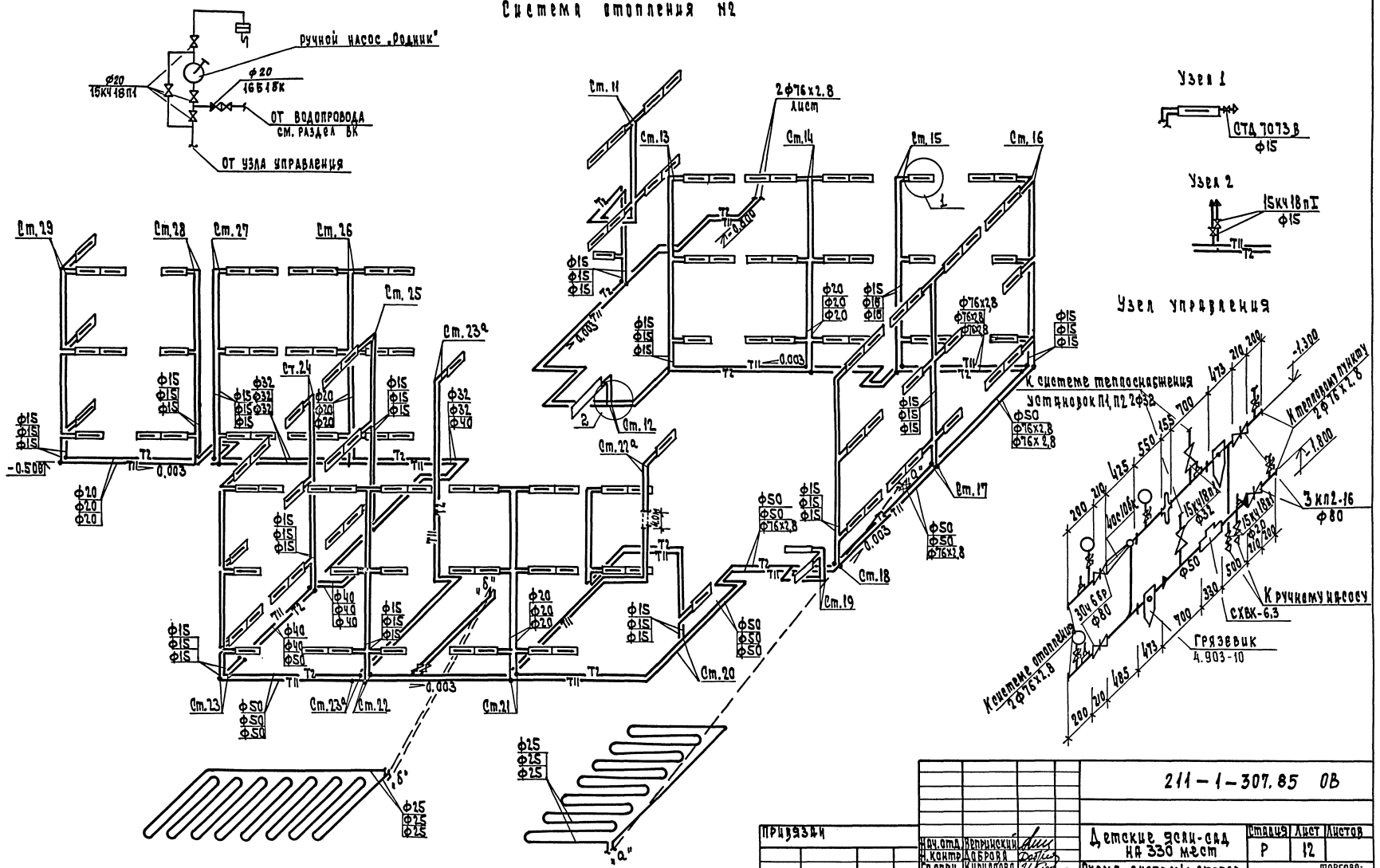

Согласовано:

Инв. N подл.	Подп. и дата	Взам. инв. N

Привязан				211-1-307.85 ОВ
	Нач. отд.	Вепринский		Детские ясли-сад на 330 мест
	Н. контр.	Доброва		Стадия: Р; Лист: 12; Листов:
	Гл. спец.	Кирилова		Схема системы отопления N2. Узел управления
	ГИП	Дубкина		ЦНИИЭП торгово-бытовых зданий и туристских комплексов
Инв. N	Ст. инж.	Соколова		

20384-02 16

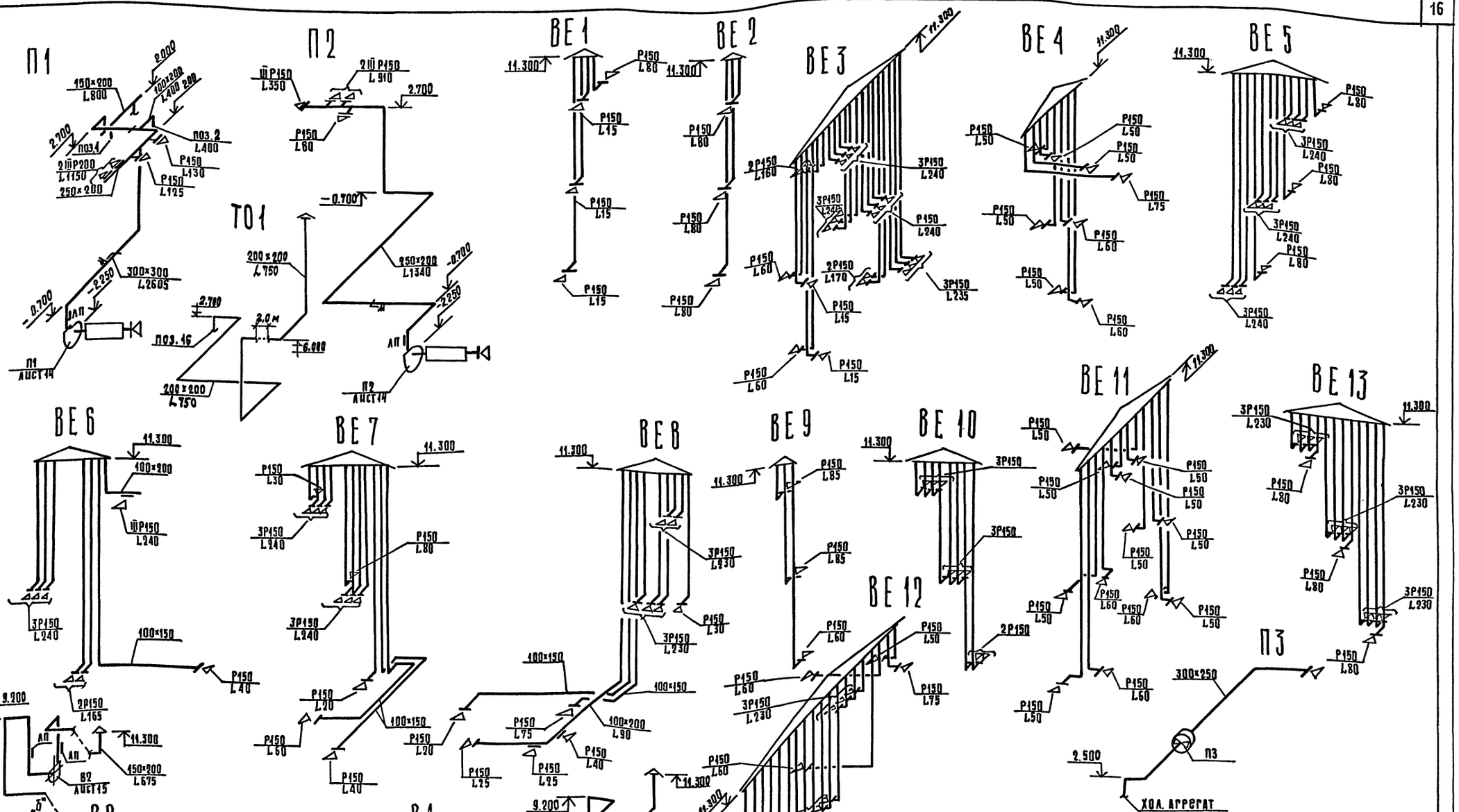

Примечание: вытяжные системы заканчиваются шахтами на кровле (см. раздел АС, лист 63)

				211-1-307.85 ОВ	
Нач. отд.	Вепринский		Детские ясли-сад на 330 мест	Стадия	Лист	Листов
Н. контр.	Доброва			Р	13	
Гл. спец.	Кириллова		Схемы систем вентиляции П1÷П3; ВЕ1÷ВЕ13; В1; В2; ТО1	ЦНИИЭП торгово-бытовых зданий и туристских комплексов		
ГИП	Дубкина					
Ст. инж.	Соколова					

Привязан

Инв. №

Согласовано

Инв. № подл. | Подпись и дата | Взам. инв. №

Копировал 20384-02 17 Формат А2

1-1

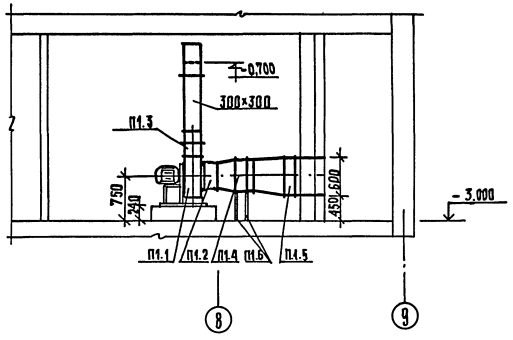

2-2

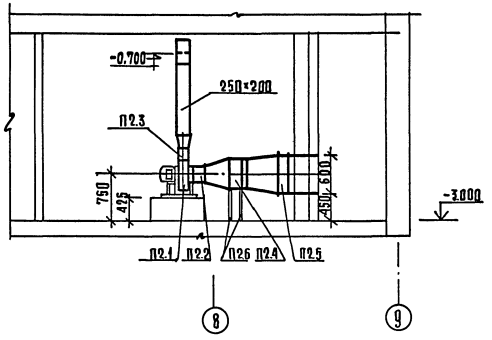

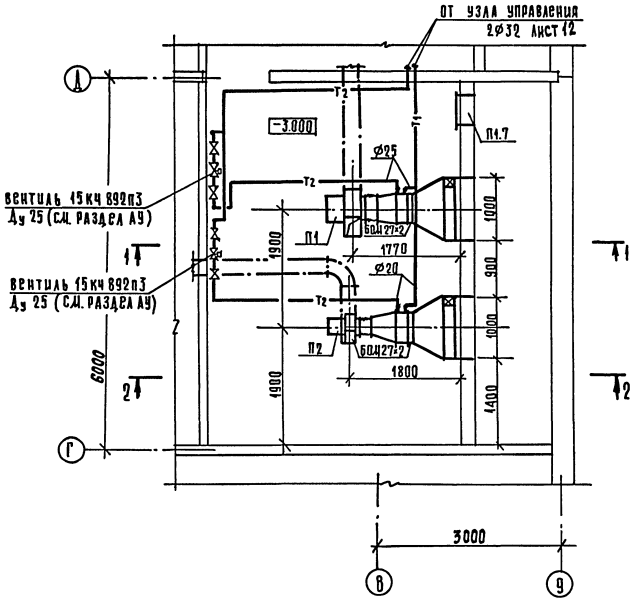

Спецификация отопительно-вентиляционного оборудования

Марка, поз.	Обозначение	Наименование	Кол.	Масса ед. кг	Примеч.
		П1			
П1.1	Учреждение УЮ-400/4	Агрегат вентиляторный			
		А4105-2 компл.	1		
		а) вентилятор радиальный			
		ВЦ4-70 №4, пол. Пр 0°, исп. 1	1		
		б) электродвигатель			
		4А80В4; 1,5кВт; 1800 об/мин	1		
П1.2	серия 5.904-5	Вставка ВВА	1		
П1.3	то же	Вставка ВНА	1		
П1.4	ГОСТ 7201-80	Калорифер КВСА			
		$t_н$ = -20° КВСА-6п	1		
		$t_н$ = -30° КВСА-7п	1		
		$t_н$ = -40° КВСА-8п	1		
П1.5	Вентиляторный вентиля-	Клапан воздушный утеп-			
	торный завод	ленный КВУ 500×1000А			
		с электроприводом			
		ЕСПА-02 ПВ	1		
П1.6	серия 4.904-25	Подставка под калорифер	4		
П1.7	серия 5.904-4	Дверь герметичная			
		Ду 1,25×0,5	1		
		П2			
П2.1	Учреждение УЮ-400/4	Агрегат вентиляторный			
		А 2,5095-2а, компл:	1		
		а) вентилятор радиальный			
		ВЦ4-70 №2,5; пол. Пр. 0°; исп 1	1		
		б) электродвигатель			
		4А71А2; 0,75кВт; 3500 об/мин	1		
П2.2	серия 5.904-5	Вставка ВВ 2,5	1		
П2.3	то же	Вставка ВНА 2,5	1		
П2.4	ГОСТ 7201-80	Калорифер КВСА-6п	1		
П2.5	Вентиляторный вентиля-	Клапан воздушный утеп-			
	торный завод	ленный КВУ 500×1000А с			
		электроприводом ЕСПА-02ПВ	1		
П2.6	серия 4.904-25	Подставка под калорифер	4		

Согласовано

Инв. № подл. | Подпись и дата | Взам. инв. №

Привязан:

Инв. №

Нач. отд.	Вепринский	
Н. контр.	Доброва	
Гл. спец.	Кириллова	
ГИП	Дубкина	
Ст. инж.	Соколова	

211-1-307.85 ОВ

Детские ясли-сад на 330 мест

Стадия	Лист	Листов
Р	14	

Установки систем П1, П2

ЦНИИЭП торгово-бытовых зданий и туристских комплексов

20384-02 18

Копировал

Формат А2

Ал. II

Спецификация отопительно-вентиляционного оборудования

Марка, поз.	Обозначение	Наименование	Кол.	Масса ед. кг	Примеч.
		В1			
В1.1	Учреждение УЮ-400/4	Агрегат вентиляторный			
		АА 1.05-2, компл.:	1		
		а) Вентилятор радиальный			
		ВЦ4-70-4; пол. 40°, исп. 1	1		
		б) Электродвигатель			
		4А80В4; 1,5 кВт; 1800 об/мин	1		
В1.2	серия 5.904-5	Вставка В64	1		
В1.3	серия 5.904-5	Вставка ВНА4	1		
		В2			
В2.1	Учреждение УЮ-400/4	Агрегат вентиляторный			
		А2.5 О95-2а, компл.:	1		
		а) вентилятор радиальный			
		ВЦ4-70-2; 5; пол. пр. 0°, исп. 1	1		
		б) электродвигатель			
		4А71А2; 0,75 кВт; 3600 об/мин	1		
В2.2	серия 5.904-5	Вставка В8 2.5	1		
В2.3	ТО ЦС	Вставка ВНА 2.5	1		

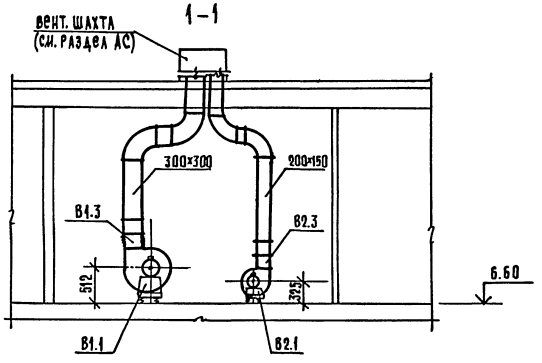

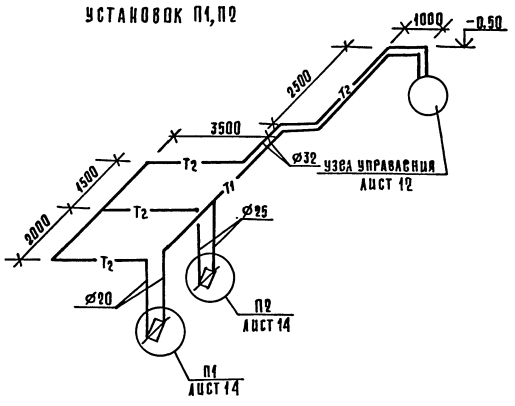

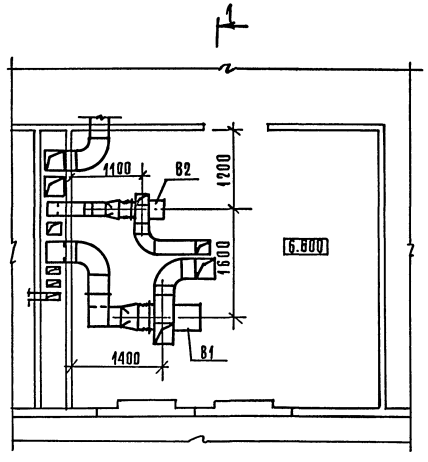

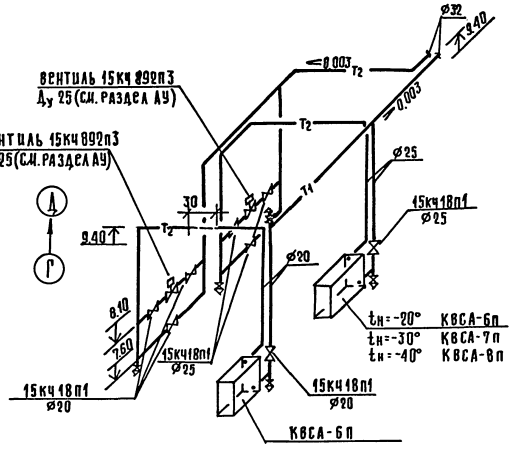

				211-1-307.85 ОВ	
Привязан					
	Нач. отд.	Непринский		Детский ясли-сад на 330 мест	Стадия: Р; Лист: 15; Листов:
	Н. контр.	Доброва		Установки систем В1; В2. Схема системы теплоснабжения установок П1, П2	ЦНИИЭП торгово-бытовых зданий и туристских комплексов
	Гл. спец.	Кириллова			
	ГИП	Дубкина			
Инв. №	Ст. инж.	Соколова			

Согласовано: ГАП Чавлин; ГИП Евко; ГИП Конорский

Инв. № подл. | Подпись и дата | Взам. инв. №

Копировал 20384-02 19 Формат А2

ТИПОВОЙ ПРОЕКТ
211-1-307.85 ОВН

ДЕТСКИЕ ЯСЛИ-САД НА 330 МЕСТ

АЛЬБОМ

Эскизные чертежи общих видов нетиповых конструкций систем отопления и вентиляции

Инв. № подл. | Подпись и дата | Взам. инв. №

Привязан:

Инв. №

Обозначение	Наименование	Примечание
211-1-307.85 ОВН1	Тепловая изоляция трубопроводов	
211-1-307.85 ОВН2	Лючок с заглушкой	

Привязан:

Инв. №

211-1-307.85 ОВН

Нач. отд.	Вепринский	Ведомость чертежей	Стадия: Р; Лист: —; Листов: 1
Н. контр.	Доброва		ЦНИИЭП торгово-бытовых зданий и туристских комплексов
Гл. спец.	Кириллова		
ГИП	Дубкина		
Ст. инж.	Соколова		

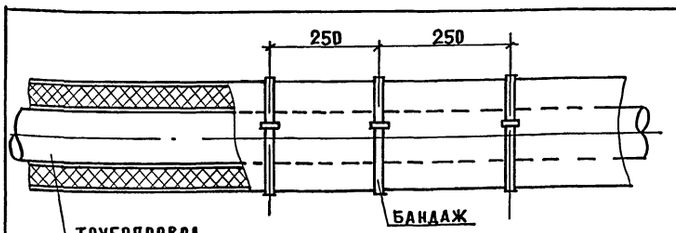

Трубопровод
Грунт ГФ-021 (ГОСТ 25129-82)
Краска ВТ-177 (ГОСТ 5631-79)
Шнур теплоизоляционный (ТУ36-1695-73)
Пергамин (ГОСТ 2697-75)
Рулонная стеклоткань ВВ-Г (ТУ21-23-44-79)
Краска масляная (ГОСТ 695-77*)

Диаметр трубопровода dу мм	Толщина изоляции S мм
15	—
20	30
25	30
32	30
40	30
50	30
70	40
80	40

20384-02 20

Взам. инв. № | Подпись и дата | Инв. № подл.

Привязан:

Инв. №

211-1-307.85 ОВН1

Нач. отд.	Вепринский	Тепловая изоляция трубопроводов	Стадия: Р; Лист: 1; Листов: 1
Н. контр.	Доброва		ЦНИИЭП торгово-бытовых зданий и туристских комплексов
Гл. спец.	Кириллова		
ГИП	Дубкина		
Ст. инж.	Соколова		

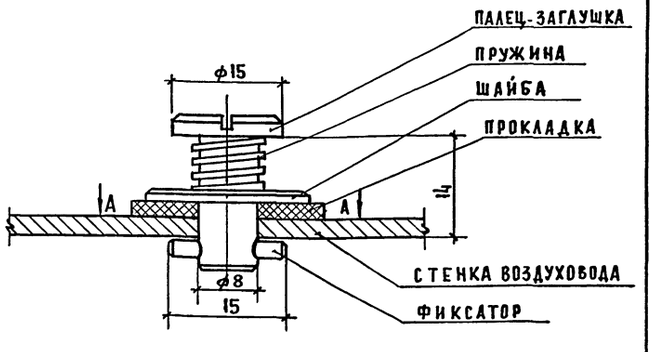

А-А

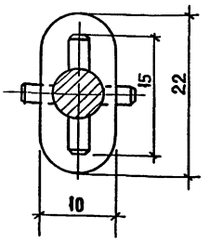

Взам. инв. № | Подпись и дата | Инв. № подл.

Привязан:

Инв. №

211-1-307.85 ОВН2

Нач. отд.	Вепринский	Лючок с заглушкой	Стадия: Р; Лист: 1; Листов: 1
Н. контр.	Доброва		ЦНИИЭП торгово-бытовых зданий и туристских комплексов
Гл. спец.	Кириллова		
ГИП	Дубкина		
Ст. инж.	Соколова		

Типовой проект 211-1-307.85

ВК Водопровод и канализация.

Рабочий проект утверждён Госгражданстроем
Приказ №396 от 26.12.1984 г

Рабочий проект введён в действие ЦНИИЭП торгово-бытовых зданий и туристских комплексов
Приказ №20 от 26.2.1985 г

Основные показатели по чертежам водопровода и канализации.

Наименование системы	Потребный напор на вводе м. вод. ст.	Расчетный расход м3/сут.	м3/ч	л/сек	при пожаре л/с	Установлен. мощность эл.двигателя кВт	Примечание
Хозяйственный водопровод	20,40	44,0	8,5	3,43	5,93		Кнеж.- 24,0м
Горячее водоснабжение	20,40	16,0	4,6	2,07			
Канализация	—	56,0	—	6,65			

Показатели расхода черных металлов

Вид системы	Всего, т		На 1кв.м общей площади, кг	
	Стали	Чугуна	Стали	Чугуна
Хозяйственное и горячее водоснабжение	4,30		1,50	
Канализация		9,30		3,30

Настоящий проект выполнен в соответствии с действующими нормами и правилами.

Гл. инженер проекта /Журавлева/

Гл. инженер проекта привязки / /

Ведомость рабочих чертежей основного комплекта

Лист	Наименование	Примечание
1	Общие данные	
2	План техподполья зона А системы К1, К2, К3	
3	План техподполья зона А системы В1, Т3, Т4	
4	План 1-го этажа зона А системы К1, К2, К3	
5	План 1-го этажа зона А системы В1, Т3, Т4	
6	План 2-го этажа зона А системы В1,Т3,Т4, К1,К2,К3	
7	План 3-го этажа зона А системы В1,Т3,К4, К1, К2,К3	
8	План техподполья зона Б системы В1, Т3, Т4, К1, К2, К3	
9	План 1-го этажа зона Б системы В1, Т3, Т4, К1, К2, К3	
10	План 2-го и 3-го этажей зона Б системы В1,Т3,Т4,К1,К2,К3	
11	Схемы системы К1, К2 и выпусков К1-3, К2-2, К2-1	
12	Схемы системы К1, К3 и выпусков К1-1, К1-2, К3-1	
13	Схемы системы В1	
14	Схемы системы Т3, Т4	

Ведомость ссылочных документов

Обозначение	Наименование	Примечание
-ВК.ВМ	Ведомость потребности в материалах	
-ВК.СО	Спецификация оборудования	

Схема генплана

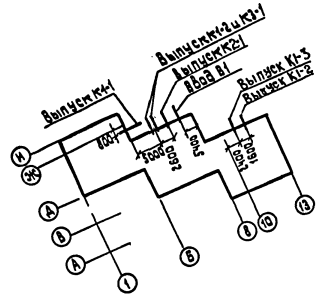

Общие указания.

Монтажи приемку санитарно-технических устройств производить в соответствии со СНиП III 28-75„ Санитарно-техническое оборудование зданий и сооружений. Правила производства и приемки работ".

Трубопроводы холодного и горячего водоснабжения монтируются из стальных водогазопроводных труб на резьбе.

Магистральные трубопроводы холодного водопровода изолируются минераловатными матами толщиной 30мм, обертываются лакостеклотканью по рубероиду или пергамину.

Магистральные трубопроводы горячего водоснабжения изолируются минераловатными матами толщиной 30мм обертываются лакостеклотканью.

Привязки внутренних трубопроводов даны от чистой отделки стен или перегородок.

Крепление трубопроводов холодного и горячего водоснабжения, канализации производить в точном соответствии со СНиП III - 28-75.

Деталь пропуска вентиляционного стояка канализации через покрытие смотри архитектурно- строительные чертежи.

Трубопроводы холодного и горячего водоснабжения, прокладываемые по полу, закрываются плинтусом.

Трубопроводы, прокладываемые открыто, окрашиваются масляной краской в цвет отделки помещений.

Трубы горячего водоснабжения в местах пересечения с внутренними стенами и перегородками должны заключаться в гильзы из кровельной стали, заделанные заподлицо с поверхностью стен или выше уровня чистого пола на 20мм.

Высота установки детских умывальников в ясельных группах 4,5,11,12,33,34,40,41 считая от пола помещения до борта прибора- 0,4м, остальных детских умывальников в дошкольных группах, считая от пола помещения до борта прибора- 0,5м.

Душевые глубокие поддоны- 6, 10, 35, 39 устанавливаются на высоте 0,6м.

Душевые мелкие поддоны -21,27, 50, 58, 67, 95, 105, 113, 76, 84, 120, 139 устанавливаются на высоте 0,3м.

Высота подвески душевой сетки над дном детских поддонов унитазы - 7, 37- взрослые, остальные детские.

Привязан:

Инв.№

211-1-307.85 - ВК

Нач.отд.	Вепринский	
Н.контр.	Кузнецова	
Гл.спец.	Кириллова	
ГИП	Журавлева	
Рук.гр.	Земцова	
Инжен.	Савинкова	

Детские ясли-сад на 330 мест.

Стадия	Лист	Листов
Р	1	14

Общие данные.

ЦНИИЭП торгово-бытовых зданий и туристских комплексов

Согласовано

Инв.№ подл. | Подпись и дата | Взам.инв.№

Копировал

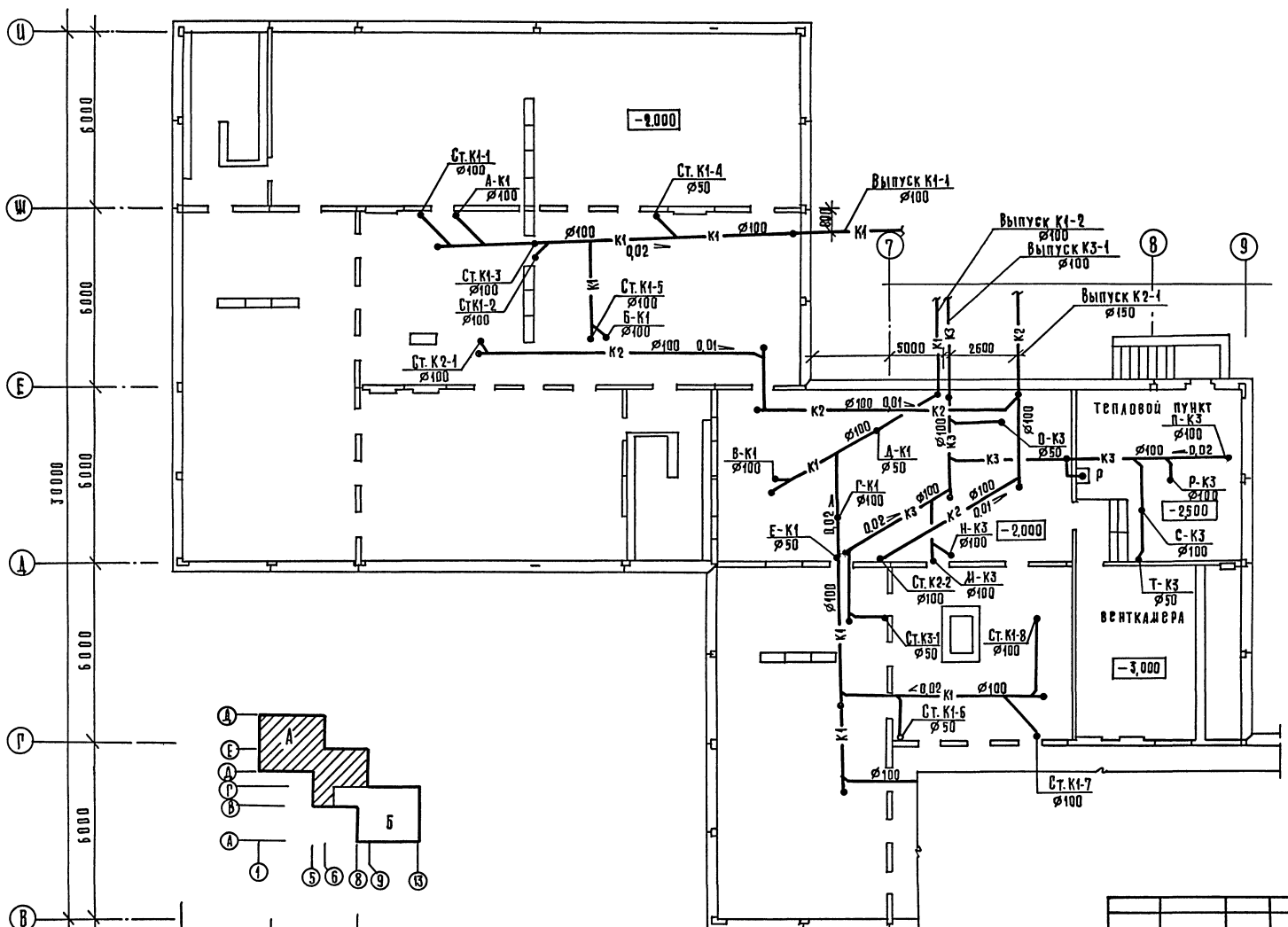

ГИП	Ковалик		
ГИП	Шишова		
ГИП			
ГИП			
ГИП

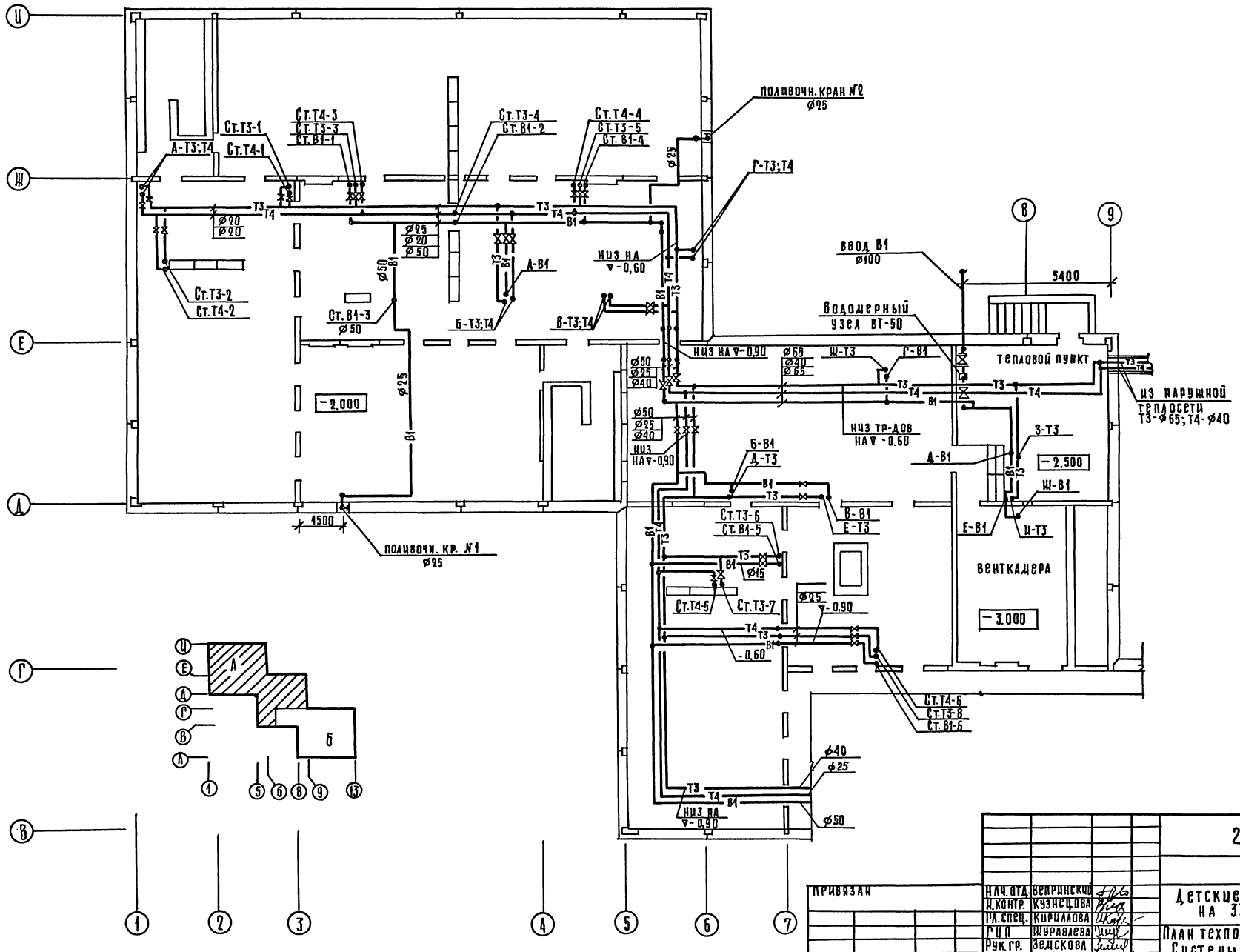

ПРИВЯЗАН	НАЧ. ОТД.	ВЕПРИНСКИЙ	211-1-307.85-ВК		
	Н. КОНТР.	КУЗНЕЦОВА	ДЕТСКИЕ ЯСЛИ-САД НА 330 МЕСТ	СТАДИЯ	ЛИСТ	ЛИСТОВ
	ГЛ. СПЕЦ.	КИРИЛЛОВА		Р	3	
	ГИП	ЖУРАВЛЕВА	ПЛАН ТЕХПОДПОЛЬЯ. ЗОНА А. СИСТЕМЫ В1; Т3; Т4.	ЦНИИЭП ТОРГОВО БЫТОВЫХ ЗДАНИЙ И ТУРИСТСКИХ КОМПЛЕКСОВ		
ИНВ. №	РУК. ГР.	ЗЕМСКОВА				
	ИНЖЕНЕР	ЛЕВИНА				

20384-02 23 КОПИРОВАЛ ФОРМАТ А2

СОГЛАСОВАНО: ГИП ЗО Донорская; ГИП СС Шишова; ГАП Ивалун; ГИП Евко; ГИП ОВ Дубкина

Инв. № подл. | Подпись и дата | Взам. инв. №

Ал. II

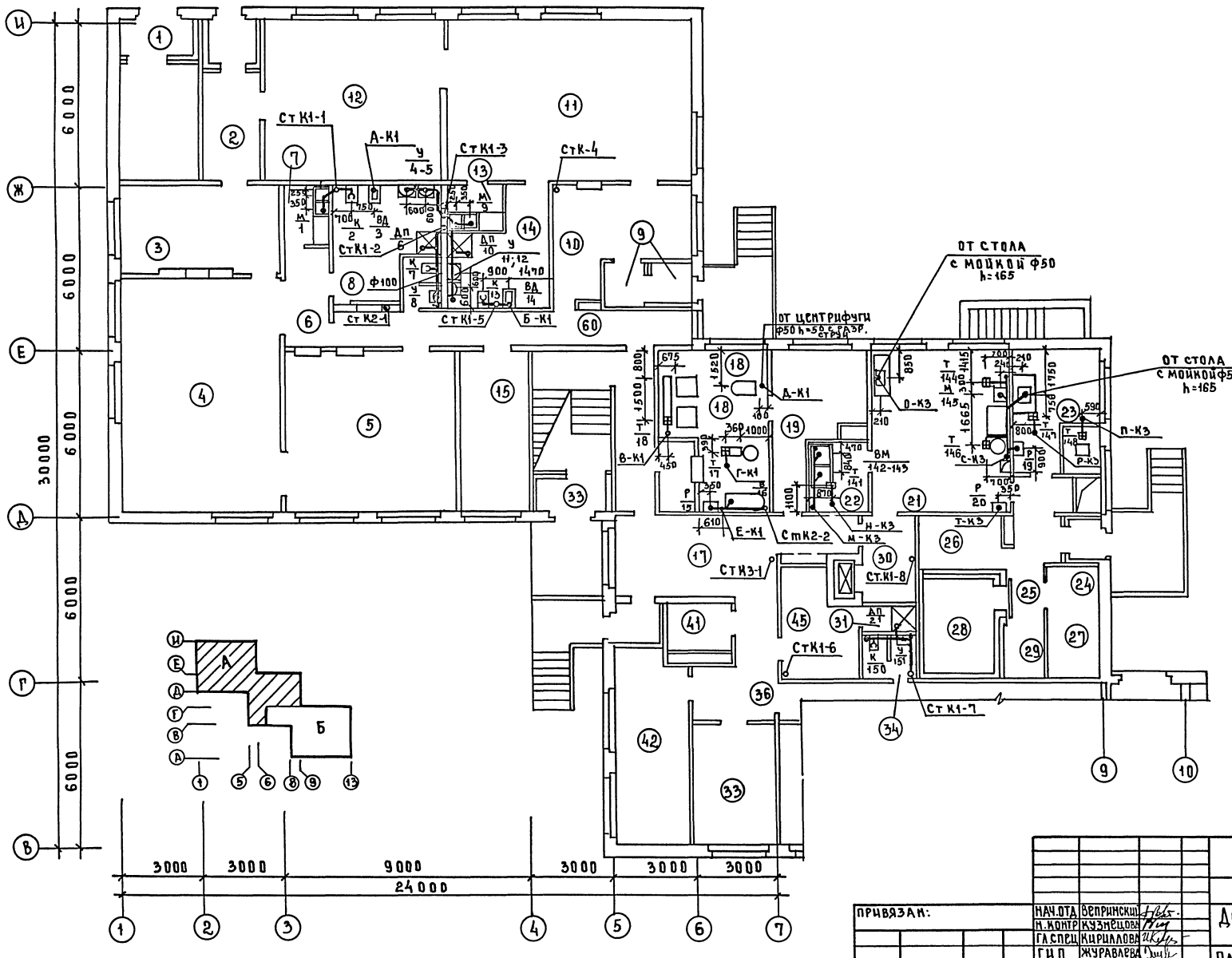

Экспликация помещений 1 этажа

	Наименование
1	Тамбур групп сада
2	Тамбур ясельной группы
3	Приемная
4	Игральная
5	Спальня
6	Коридор
7	Буфетная
8	Туалетная
9	Тамбур ясельной группы
10	Приемная
11	Игральная
12	Спальня
13	Буфетная
14	Туалетная
15	Кладовая чистого белья
16	Тамбур
17	Вестибюль
18	Стиральная
19	Гладильная
20	Тамбур стиральной
21	Кухня с раздаточной
22	Моечная кухонной посуды
23	Заготовочный цех
24	Тамбур
25	Загрузочная
26	Кладовая сухих продуктов
27	Кладовая овощей
28	Охлаждаемая камера
29	Место для холодильного агрегата
30	Разгрузочная лифта
31	Душевая персонала
32	Тамбур групп сада
33	Кабинет заведующего
34	Уборная персона
35	Приемная изолятора

ПРИВЯЗАН:	НАЧ.ОТД	ВЕПРИНСКИЙ	
	Н.КОНТР	КУЗНЕЦОВА	
	ГЛ.СПЕЦ	КИРИЛЛОВА	
	ГИП	ЖУРАВЛЕВА	
	РУК.ГР	ЗЕМСКОВА	
ИНВ.№	ИНЖЕН	ЛЕВИНА	

211-1-307.85 - ВК

Детские ясли-сад на 330 мест

СТАДИЯ	ЛИСТ	ЛИСТОВ
Р	4	

План 1го этажа. Зона А. Системы К1; К2; К3

ЦНИИЭП торгово-бытовых зданий и туристских комплексов

20384-02 24

СОГЛАСОВАНО: ГАП ЧВАЛУН; ГИП ЕВКО; ГИП ОВ ДУБКИНА; ГИП ТЕХН ПАТРИК; ГИП 90 АОНОРСКИЙ; ГИП СС ШИШОВА

ИНВ.№ ПОДЛ | ПОДПИСЬ И ДАТА | ВЗАМ.ИНВ.№

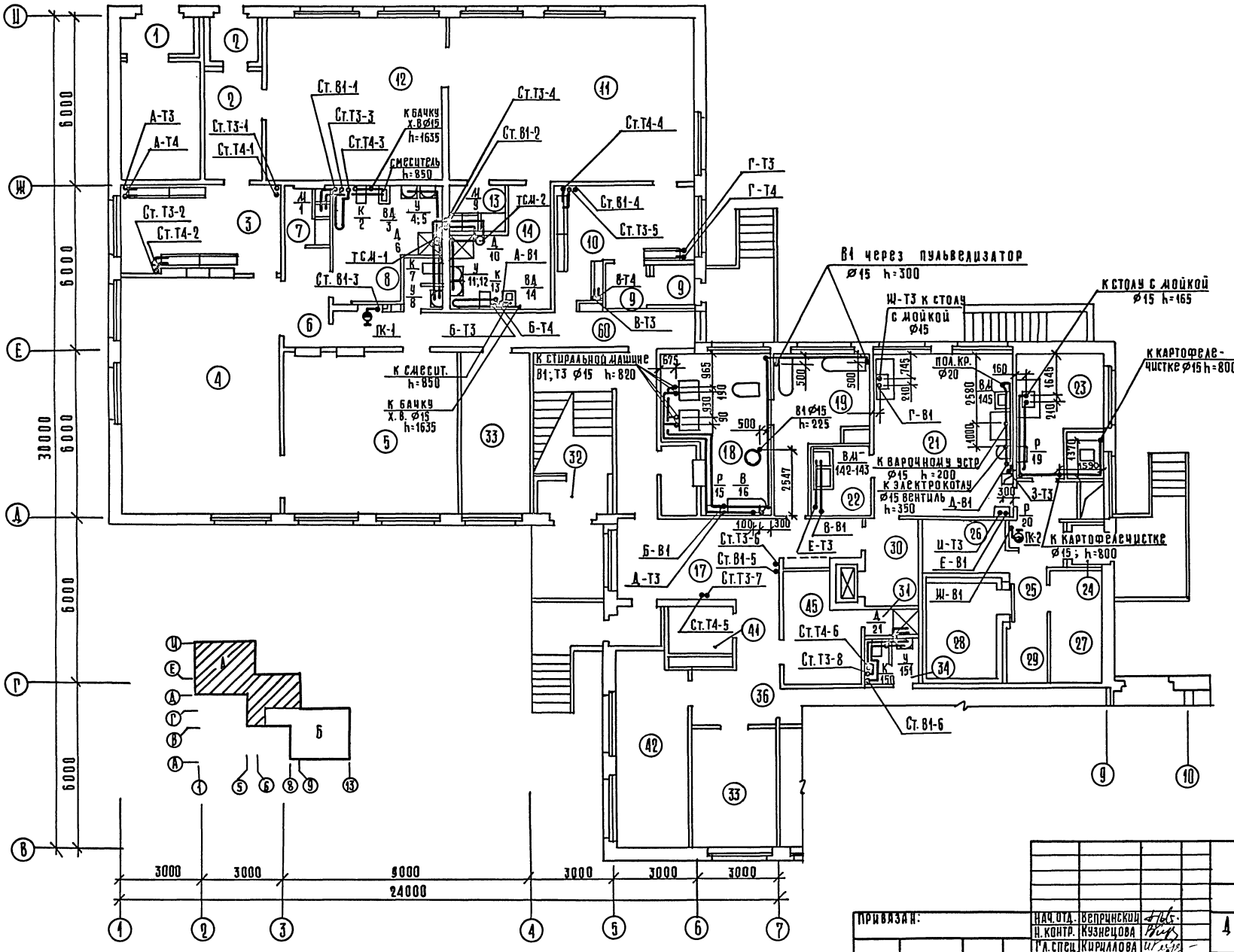

Экспликация помещений 1этажа

	наименование
1	тамбур групп сада
2	тамбур ясельной группы
3	приемная
4	игральная
5	спальня
6	коридор
7	буфетная
8	туалетная
9	тамбур ясельной группы
10	приемная
11	игральная
12	спальня
13	буфетная
14	туалетная
15	кладовая чистого белья
16	тамбур
17	вестибюль
18	стиральная
19	гладильная
20	тамбур стиральной
21	кухня с раздаточной
22	мовчная кухонной посуды
23	заготовочный цех
24	тамбур
25	загрузочная
26	кладовая сухих продуктов
27	кладовая овощей
28	охлаждаемая камера
29	место для холодильного агрегата
30	разгрузочная лифта
31	душевая персонала
32	тамбур групп сада

Привязан:			211-1-307.85 -ВК
Инв. №	Нач.отд.	Вепринский	Детские ясли-сад на 330 мест
	Н.контр.	Кузнецова	
	Гл.спец.	Кириллова	
	Гип	Журавлева	План 1-го этажа. Зона А. Системы В1; Т3; Т4
	Рук.гр.	Зедкова	
	Инженер	Левина	

стадия	лист	листов
Р	5	

ЦНИИЭП торгово-бытовых зданий и туристских комплексов

20384-02 25

Копировал Королёв Формат А2

Системы В1, Т3, Т4

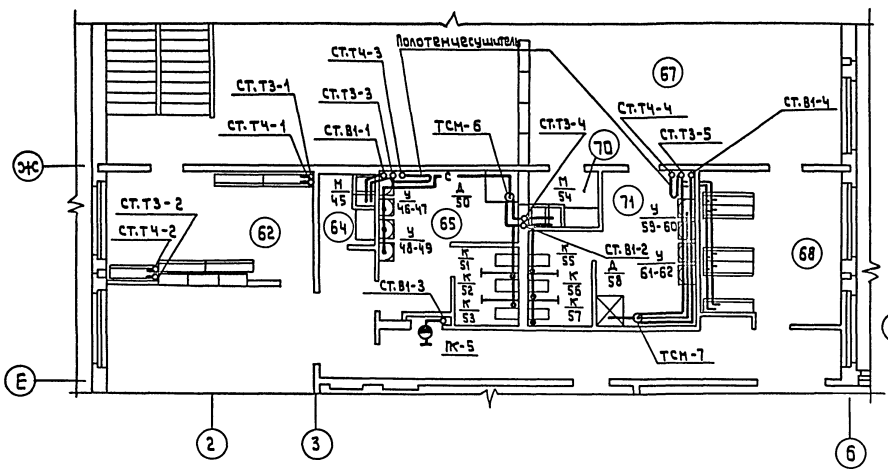

Системы В1, Т3, Т4

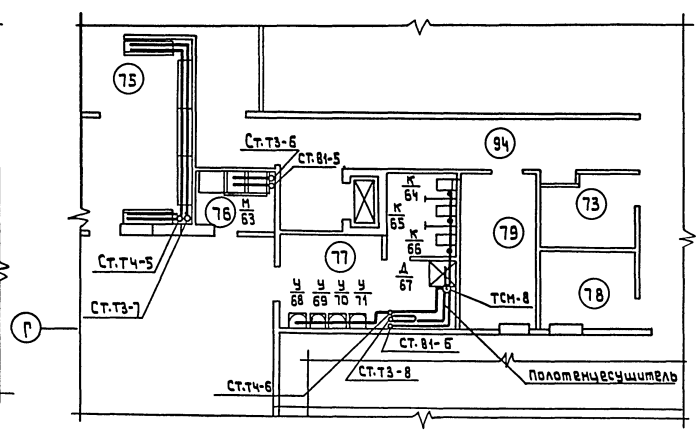

Экспликация помещений

	Наименование
62	Буфетная
64	Буфетная
65	Туалетная
68	Раздевальная
70	Буфетная
71	Туалетная
75	Раздевальная
76	Буфетная
77	Туалетная

Системы К1, К2, К3

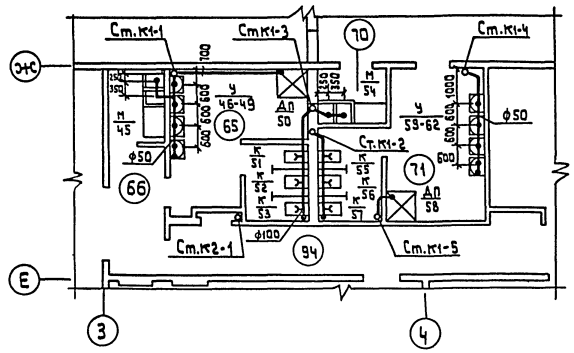

Системы К1, К2, К3

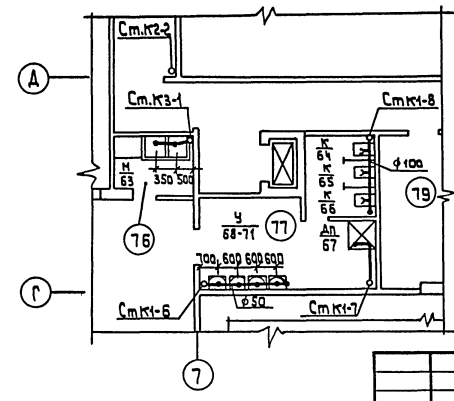

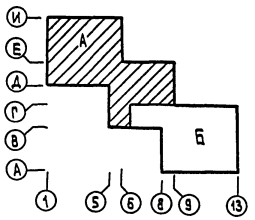

Привязан	Нач.отд.	Вепринский	211-1-307.85-ВК		
	Н.контр.	Кузнецова	Детские ясли-сад на 330 мест.	Стадия	Лист	Листов
	Гл.спец.	Кириллова		Р	6	
	ГИП	Журавлева	План 2-го этажа. Зона А системы В1, Т3, Т4; К1, К2, К3.	ЦНИИЭП торгово-бытовых зданий и туристских комплексов		
Инв.№	Рук.гр.	Земскова				
	Инж.	Левина				

Копировал 20384-02 26 Формат А2

Инв.№ подл. | Подпись и дата | Взам.инв.№ | Инв.№ | ГИП | ГИП ОВ | Евко | Аубкин | ГИП ЭО | ГИП СС | Шишова | Донорская

Ал.II

Ал. II

Системы В1, Т3, Т4

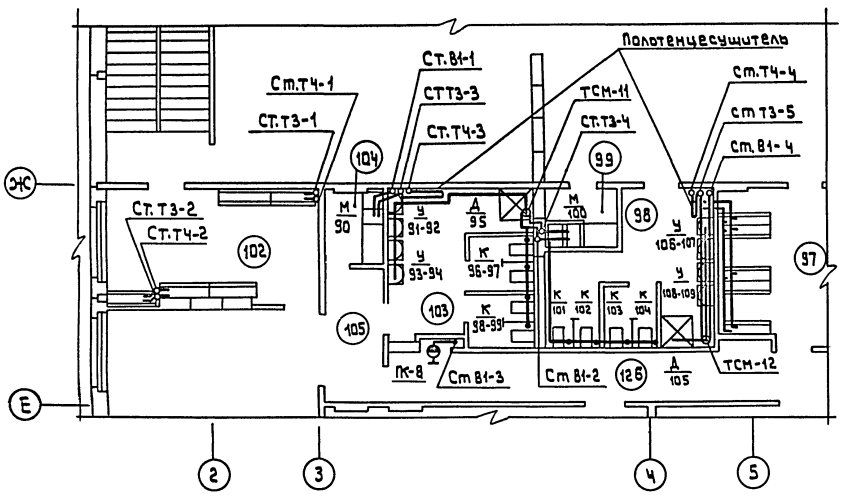

Системы В1, Т3, Т4.

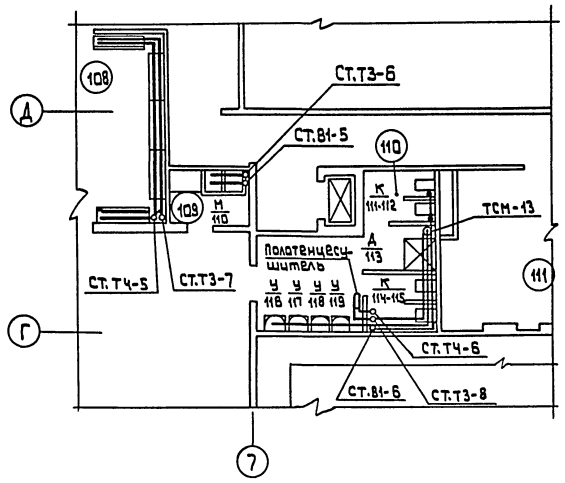

Экспликация помещений

	Наименование
97	Раздевальная
98	Туалетная
99	Буфетная
103	Туалетная
104	Буфетная
108	Раздевальная
109	Буфетная
110	Туалетная

Системы В1, Т3, Т4

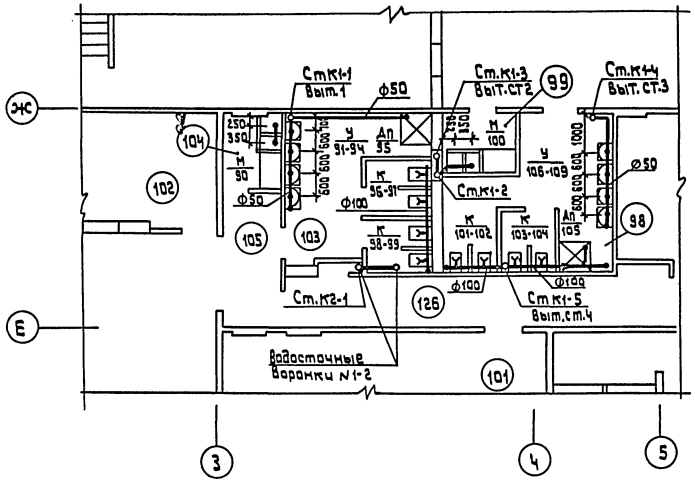

Системы В1, Т3, Т4

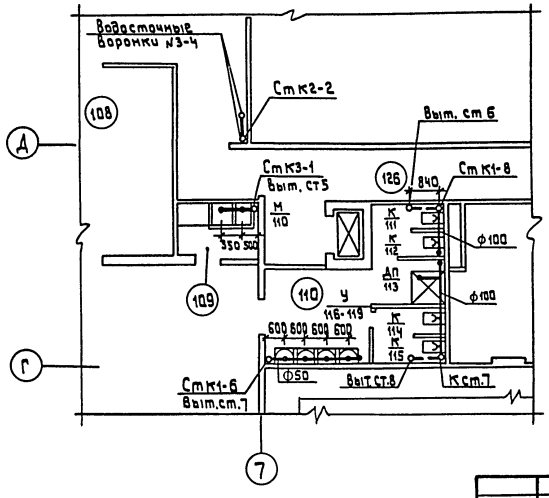

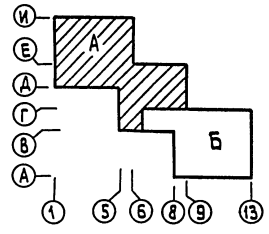

				211-1-307.85-ВК	
Привязан		Нач.отд.	Вепринский	Детские ясли-сад на 330 мест	Стадия: Р; Лист: 7; Листов:
		Н.контр.	Кузнецова		
		Гл.спец.	Кириллова		
		ГИП	Журавлева	План 3-го этажа. Зона А. Системы В1, Т3, Т4 К1, К2, К3	ЦНИИЭП торгово-бытовых зданий и туристских комплексов
Инв.№		Рук.гр.	Зенкова		
		Инж.	Левина		

Инв.№подл. | Подпись и дата | Взам.инв.№ | ГИП ОВ Кудкина | ГИП СС Шишова | ГИП ЭО Аморская | Гл.спец. Ефка | Гл.спец. Чалун | Гл.спец. Крапчук | Гл.спец. Гилл-техн.

20384-02 27

Копировал Формат А2

Ал. II

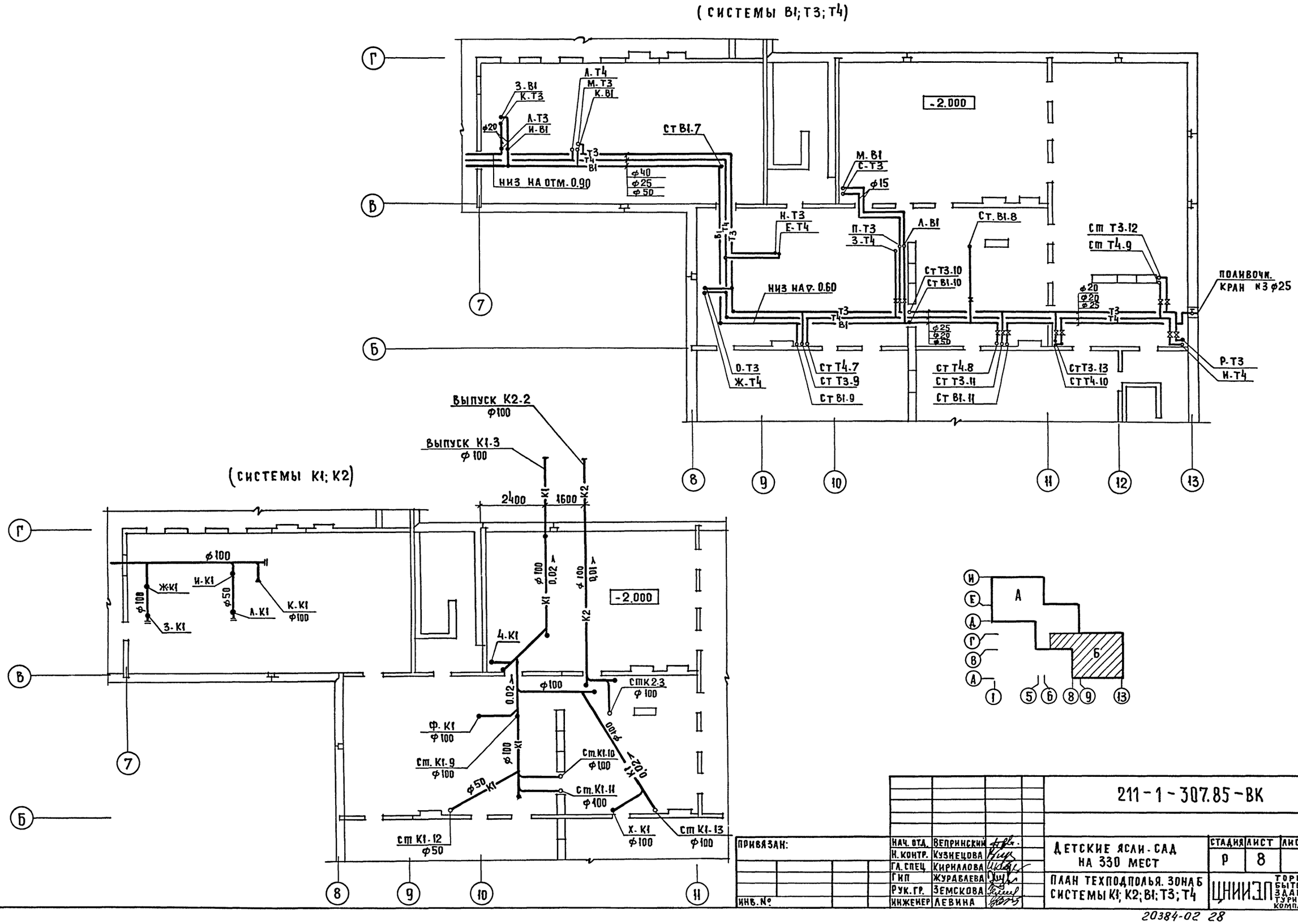

211-1-307.85-ВК					
ПРИВЯЗАН:	НАЧ. ОТД.	ВЕПРИНСКИЙ	ДЕТСКИЕ ЯСЛИ-САД НА 330 МЕСТ	СТАДИЯ	ЛИСТ	ЛИСТОВ
	Н. КОНТР.	КУЗНЕЦОВА		Р	8	
	ГЛ. СПЕЦ	КИРИЛЛОВА	ПЛАН ТЕХПОДПОЛЬЯ. ЗОНА Б СИСТЕМЫ К1; К2; В1; Т3; Т4	ЦНИИЭП ТОРГОВО-БЫТОВЫХ ЗДАНИЙ И ТУРИСТСКИХ КОМПЛЕКСОВ		
	ГИП	ЖУРАВЛЕВА				
	РУК. ГР.	ЗЕМСКОВА				
ИНВ. №	ИНЖЕНЕР	ЛЕВИНА				

СОГЛАСОВАНО: ГИП ЭО ДОНОРСКАЯ; ГИП СС ШИШОВА; ГАП ЧВАЛУН; ГИП ЕВКО; ГИП ОВ ДУБКИНА

ИНВ. № ПОДЛ. | ПОДПИСЬ И ДАТА | ВЗАМ. ИНВ. N

20384-02 28

Ал. II

(системы В1; Т3; Т4)

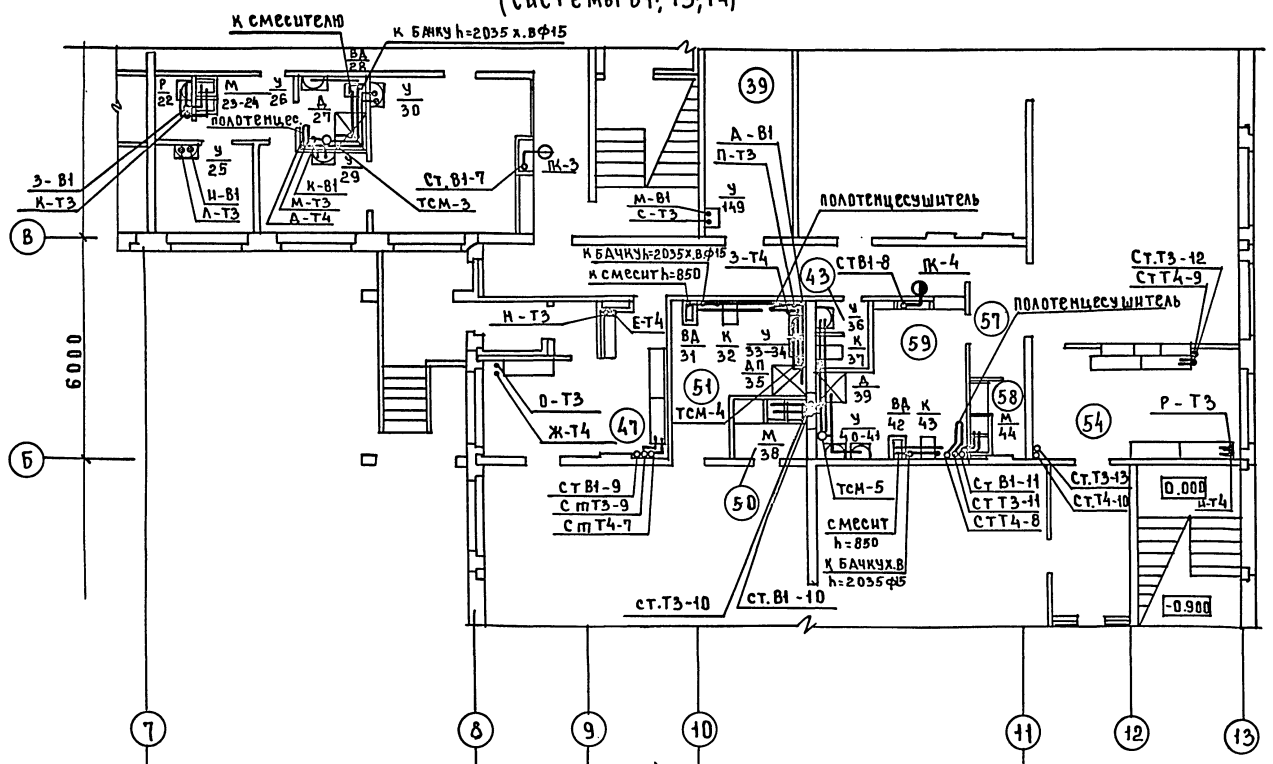

	Наименование
36	туалетная изолятора
37	Палаты
38	Медицинская комната
39	Процедурный кабинет
40	Помещение для приготовления дезинфицирующих средств
41	Электрощитовая
42	Методический кабинет
43	Уборная персонала
45	Комната персонала
47	Приемная
50	Буфетная
51	Туалетная
54	Приемная
58	Буфетная
59	Туалетная
60	Коридор

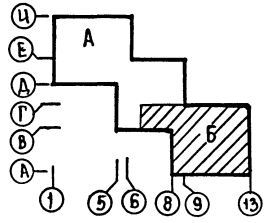

Согласовано:
ГИП 9.0 Донорская Шишова
ГИП СС Чвалун Евко
ГАП Дубкина
ГИП ОВ
Инв.№ подл. | Подпись и дата | Взам. инв.№

211-1-307.85 – ВК

Привязан	Нач. отд	Вепринский	
	Н. контр	Кузнецова	
	Гл. спец	Кириллова	
	ГИП	Журавлева	
	Рук. гр.	Земскова	
Инв.№	Инжен.	Лёвина	

Детские ясли-сад на 330 мест

Стадия	Лист	Листов
Р	9	

План 1-го этажа. Зона Б. Системы К1; К2; В1; Т3; Т4.

ЦНИИЭП торгово-бытовых зданий и туристских комплексов

Копировал 20384-02 29 Формат

Ал. II

План 2-го этажа (Системы В1; Т3; Т4)

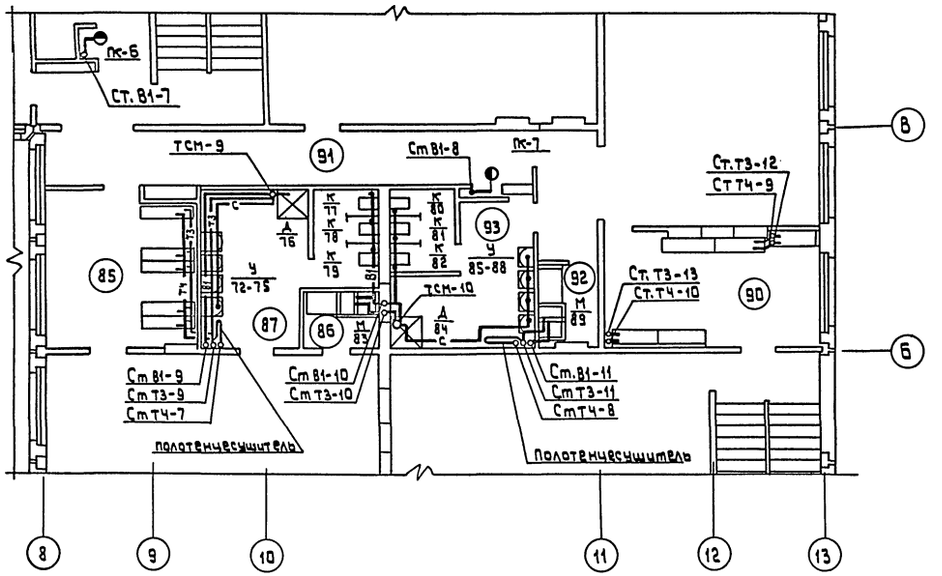

План 2-го этажа (Системы К1; К2)

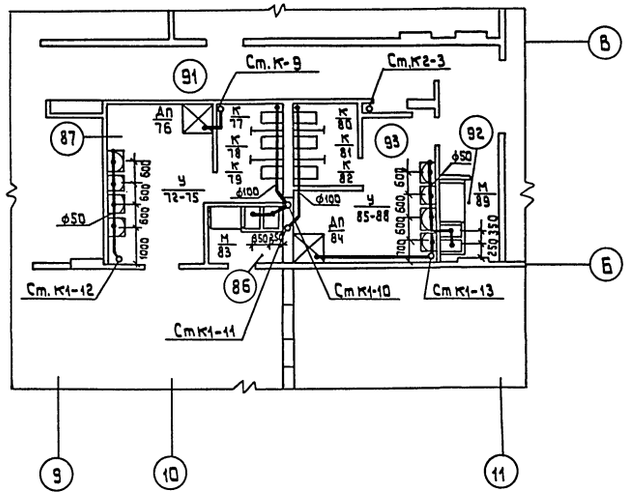

Экспликация помещений

	Наименование
81	Спальня
82	Хозкладовая
83	Групповая старшей группы сада
84	Спальня
90	Раздевальная
91	Коридор
92	Буфетная
93	Туалетная
117	Раздевальная
118	Буфетная
119	Туалетная
120	Групповая старшей группы сада
121	Спальня
122	Раздевальная
123	Буфетная
124	Туалетная
125	Коридор
126	Коридор

План 3-го этажа (Системы В1; Т3; Т4).

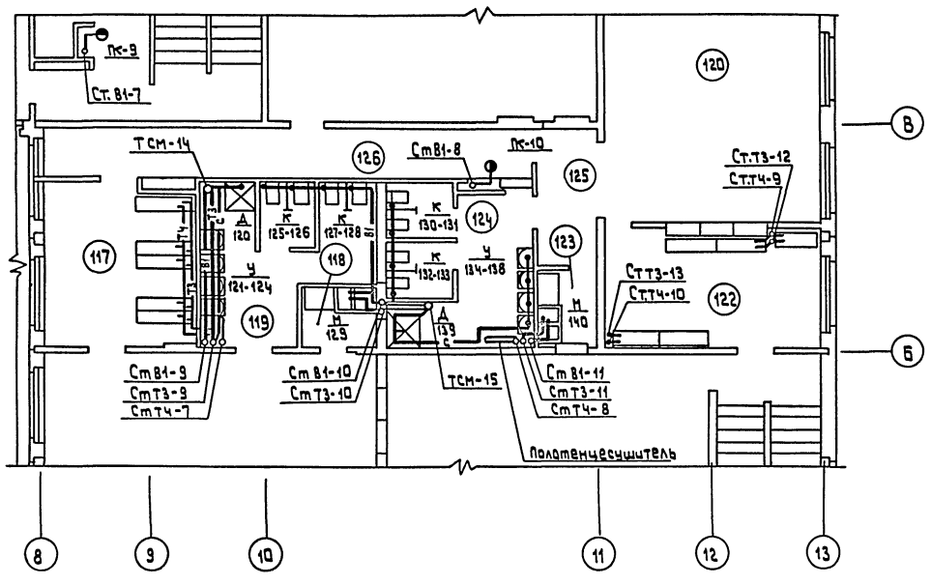

План 3-го этажа (Системы К1; К2)

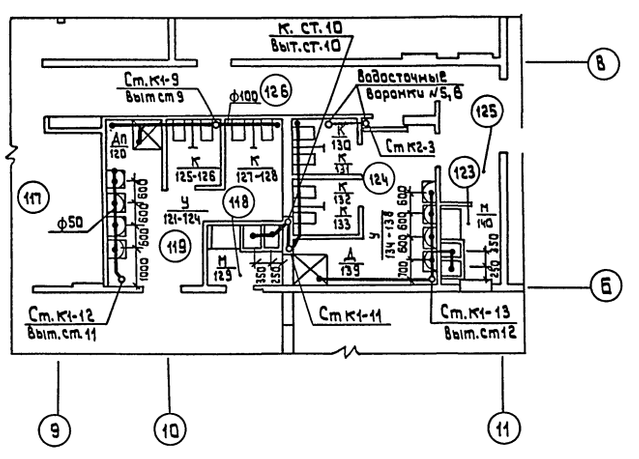

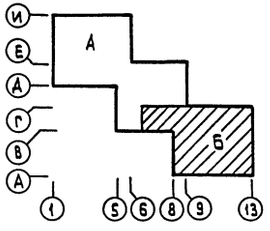

Согласована							
ГАП	Чвалун						
ГИП	Евко						
ГИП ов	Аубкина						
Гип техн	Патрик						
ГИП СС	Шишова						
ГИП ЭО	Аднарская						
Инв. № подл.	Подпись и дата	Взам. инв. №					

211-1-307.85-ВК

Привязан	Нач. отд.	Вепринский		Детские ясли-сад на 330 мест.	Стадия	Лист	Листов
	Н. контр	Кузнецова			Р	10	
	Гл. спец	Кириллова		Планы 2-го и 3-го этажей. Зона б системы В1; Т3; Т4; К1; К2.	ЦНИИЭП торгово-бытовых зданий и туристских комплексов		
	Гип	Журавлева					
	Рук. гр.	Земскова					
Инв. №	Инж.	Лёвина					

20384-02 30

Копировал

Формат А2

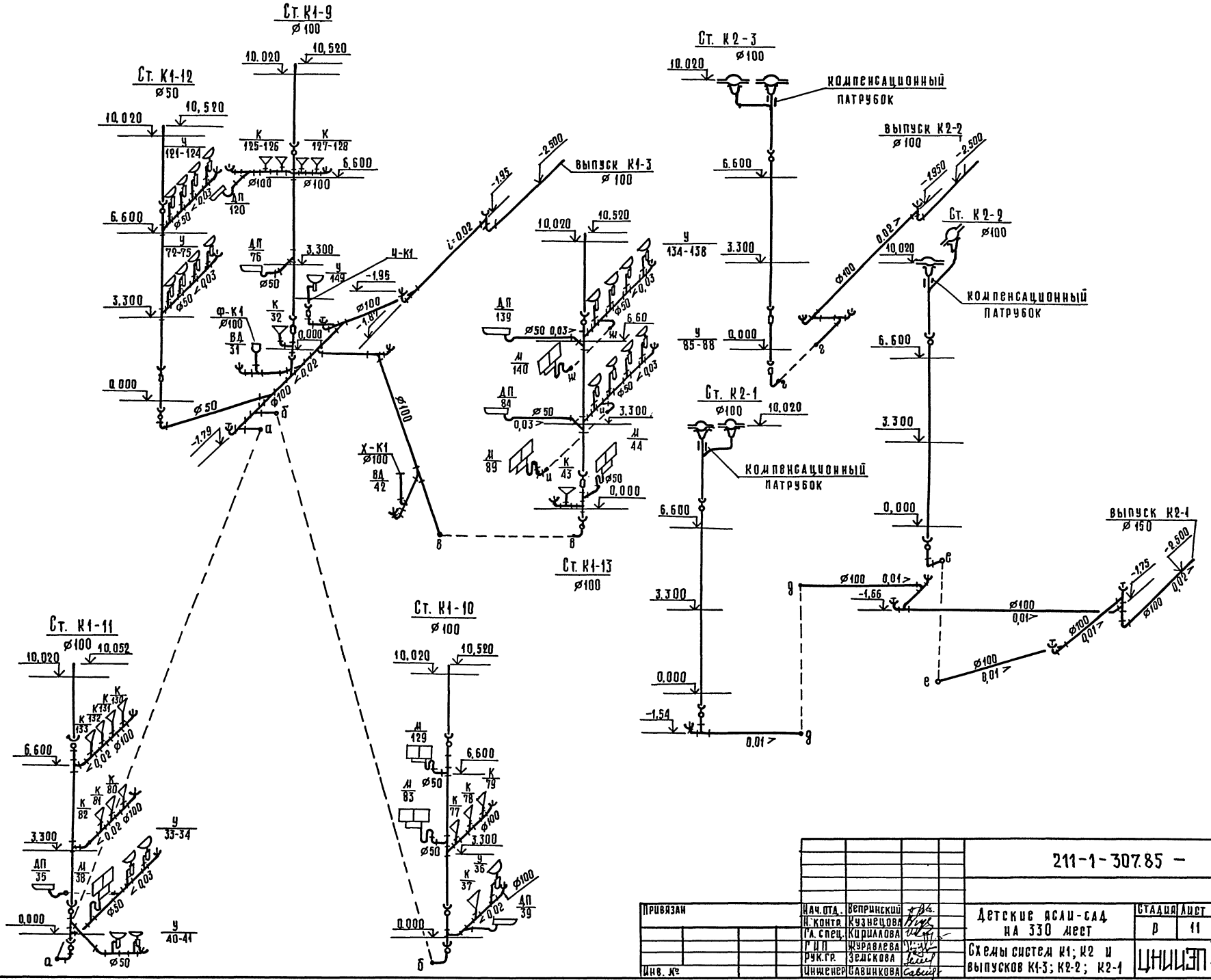

				211-1-307.85 – ВК	
Привязан		Нач.отд.	Вепринский	Детские ясли-сад на 330 мест	Стадия: Р; Лист: 11; Листов:
		Н.контр.	Кузнецова		
		Гл.спец.	Кириллова		
		Гип	Журавлева	Схемы систем К1; К2 и выпусков К1-3; К2-2; К2-1	ЦНИИЭП торгово-бытовых зданий и туристских комплексов
		Рук.гр.	Зедькова		
Инв. №		Инженер	Савинкова		

20384-02 31

Копировал

Формат А2

Согласовано

Инв. № подл. | Подпись и дата | Взам. инв. №

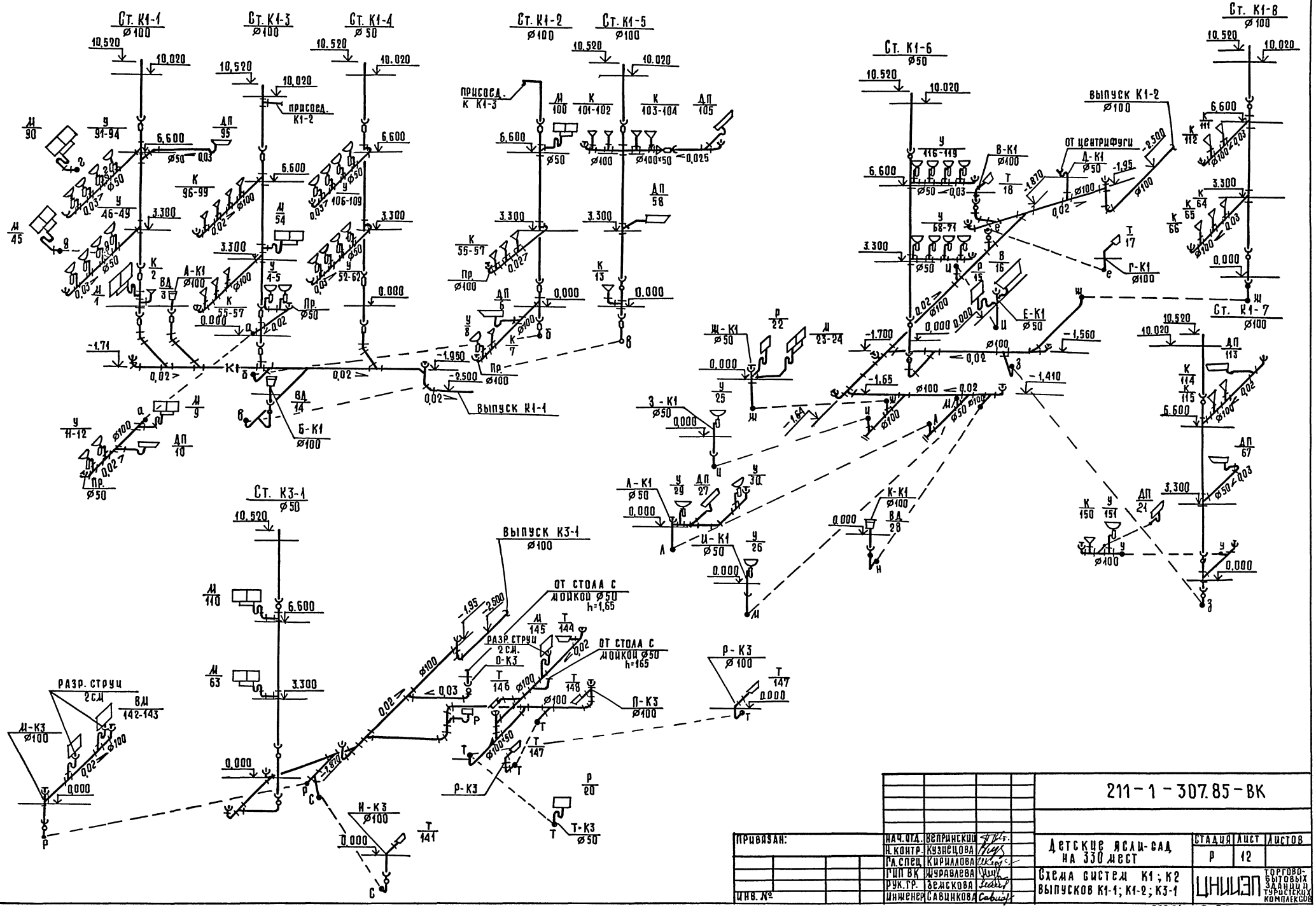

Привязан:			211-1-307.85-ВК
	Нач.отд.	Вепринский	
	Н.контр.	Кузнецова	Детские ясли-сад на 330 мест
	Гл.спец.	Кириллова	Стадия: Р; Лист: 12; Листов:
	ГИП ВК	Журавлева	Схема систем К1; К2 выпусков К1-1; К1-2; К3-1
	Рук.гр.	Земскова	ЦНИИЭП торгово-бытовых зданий и туристского комплексов
Инв.№	Инженер	Савинкова	

Согласовано

Инв.№ подл. | Подпись и дата | Взам.инв.№

Копировал 20384-02 32 Формат А2

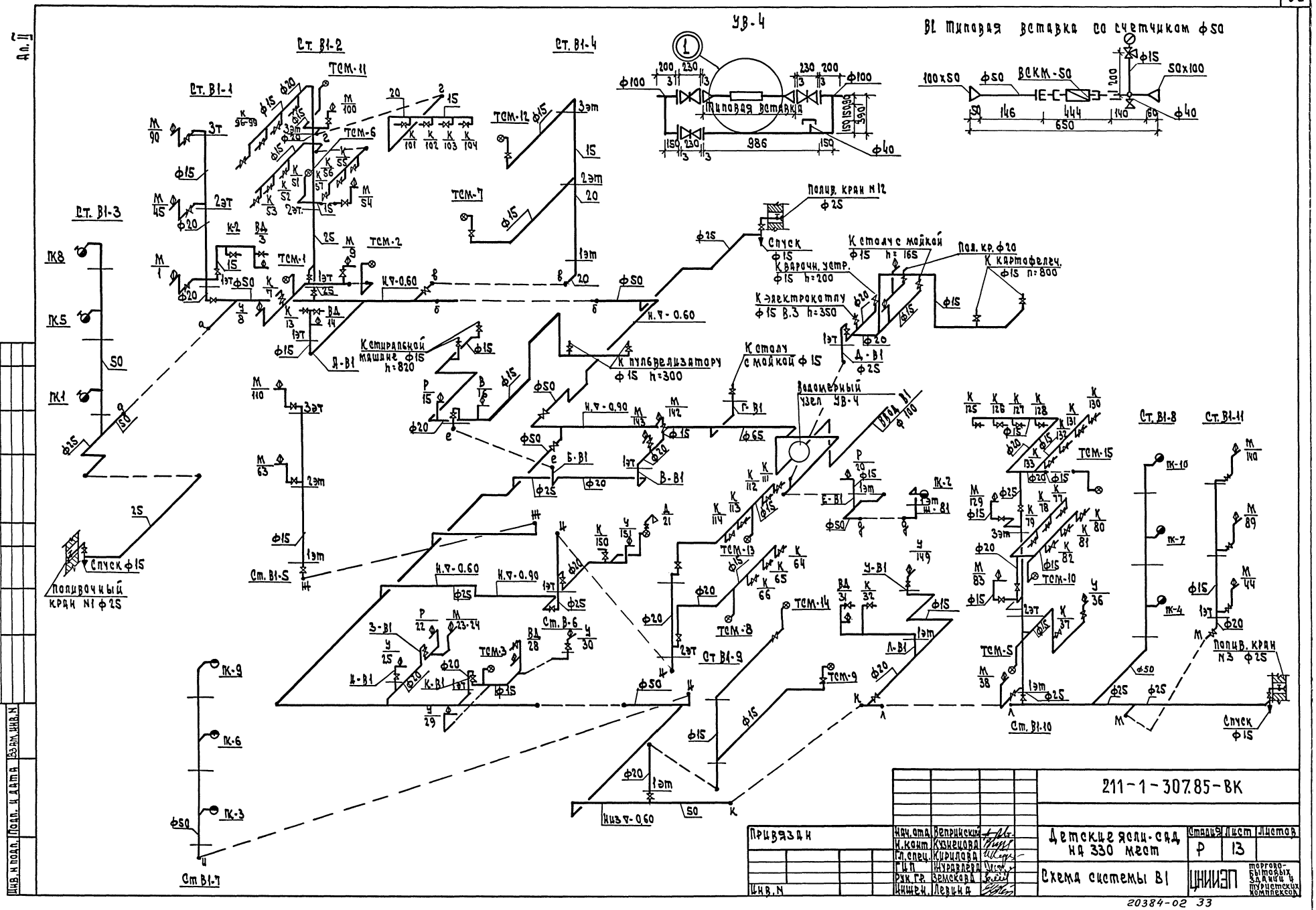

Привязан		Нач. отд.	Вепринский		211-1-307.85-ВК	
		Н. контр.	Кузнецова			
		Гл. спец.	Кирилова			
		ГИП	Журавлева			
		Рук. гр.	Земскова		Детские ясли-сад на 330 мест	Стадия: Р; Лист: 13; Листов:
Инв. N		Инжен.	Левина		Схема системы В1	ЦНИИЭП торгово-бытовых зданий и туристских комплексов

Согласовано:

Инв. N подл. | Подп. и дата | Взам. инв. N

20384-02 33

Ал. II

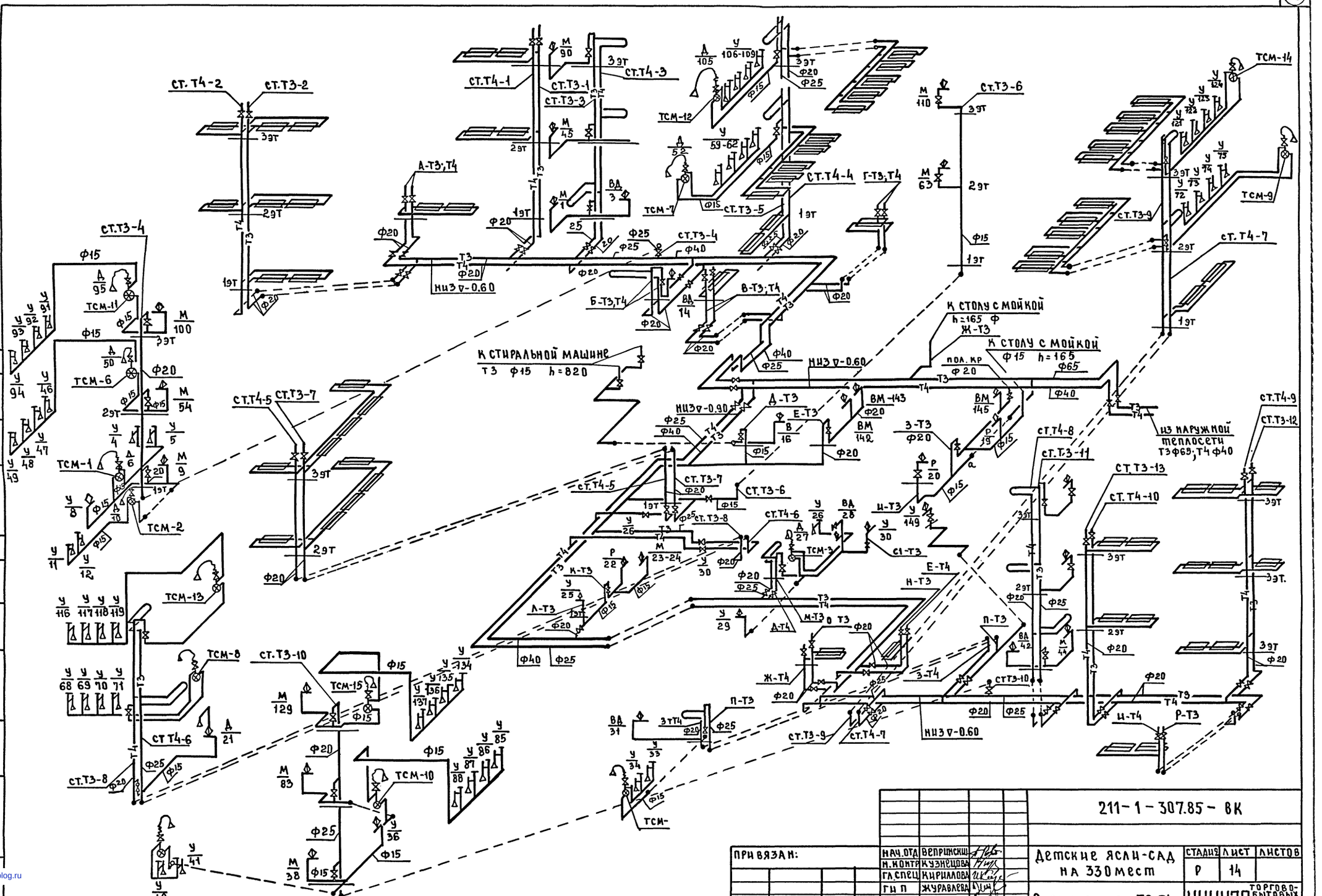

				211-1-307.85-ВК			
ПРИВЯЗАН:	НАЧ.ОТД	ВЕПРИНСКИЙ		Детские ясли-сад на 330 мест	СТАДИЯ	ЛИСТ	ЛИСТОВ
	Н.КОНТР	КУЗНЕЦОВА			Р	14	
	ГЛ.СПЕЦ	КИРИЛЛОВА					
	ГИП	ЖУРАВЛЕВА		Схема систем Т3;Т4	ЦНИИЭП торгово-бытовых зданий и туристских комплексов		
ИНВ. №	РУК.ГР	ЗЕМСКОВА					
	ИНЖЕН.	ЛЕВИНА					

СОГЛАСОВАНО:

ИНВ.№ | ПОДПИСЬ И ДАТА | ВЗАМ.ИНВ.

20384-02 (34)

Тарл 27.6.85г Конкурсов

gost.e-ecolog.ru