ТИПОВОЙ ПРОЕКТ
211-1-307.85

ДЕТСКИЕ ЯСЛИ-САД НА 330 МЕСТ

В КРУПНОПАНЕЛЬНЫХ КОНСТРУКЦИЯХ
СЕРИИ 1.090.1-1

АЛЬБОМ I

АРХИТЕКТУРНО-СТРОИТЕЛЬНЫЕ
РЕШЕНИЯ
ТЕХНОЛОГИЯ

20384-01

gost.e-ecolog.ru

				Привязан:
Инв. №				

ТИПОВОЙ ПРОЕКТ
211-1-307.85

ДЕТСКИЕ ЯСЛИ-САД НА 330 МЕСТ
В КРУПНОПАНЕЛЬНЫХ КОНСТРУКЦИЯХ СЕРИИ 1.0901-1
АЛЬБОМ I

СОСТАВ ПРОЕКТА

АЛЬБОМ I	АС	АРХИТЕКТУРНО-СТРОИТЕЛЬНЫЕ РЕШЕНИЯ
	ТХМ	ТЕХНОЛОГИЯ И МЕХАНИЗАЦИЯ
АЛЬБОМ II	ХС	ХОЛОДОСНАБЖЕНИЕ
	ОВ	ОТОПЛЕНИЕ И ВЕНТИЛЯЦИЯ
	ВК	ВОДОПРОВОД И КАНАЛИЗАЦИЯ
АЛЬБОМ III	ЭОМ	ЭЛЕКТРООСВЕЩЕНИЕ И СИЛОВОЕ ЭЛЕКТРООБОРУДОВАНИЕ
	АУ	АВТОМАТИЗАЦИЯ УСТРОЙСТВ ИНЖЕНЕРНОГО ОБОРУДОВАНИЯ
	СС	СВЯЗЬ И СИГНАЛИЗАЦИЯ
АЛЬБОМ IV	АСИ	ИЗДЕЛИЯ СТРОИТЕЛЬНЫЕ
АЛЬБОМ V	СО	СПЕЦИФИКАЦИЯ ОБОРУДОВАНИЯ
АЛЬБОМ VI	ВМ	ВЕДОМОСТЬ ПОТРЕБНОСТИ В МАТЕРИАЛАХ
АЛЬБОМ VII	СМ	СМЕТЫ

Рабочий проект
утвержден Госгражданстроем
приказ №396 от 26 декабря 1984 г.
Рабочий проект введен в действие ЦИИЭП торгово-бытовых зданий и туристских комплексов
приказ №20 от 26 февраля 1985 г.

Разработан ЦИИЭП
торгово-бытовых зданий и туристских комплексов
Главный инженер института В.Ц. Носков
Гл. архитектор проекта А.А. Чвалун

Привязан:

ИНВ.№

20384-01 2

ТИПОВОЙ ПРОЕКТ-211-1-307.85

АС- Архитектурно-строительные решения

Рабочий проект утвержден Госгражданстроем приказ №396 от 26.12.1984 г.

Рабочий проект введен в действие ЦНИИЭП торгово-бытовых зданий и туристских комплексов приказ №20 от 26.2.1985 г.

Авторский коллектив

Архитекторы: Чвалун А.А., Пышкина Л.Д.

Инженеры: Евко Б.Я., Смелова М.В.

Ведомость основных комплектов

Таблица 1

Обозначение	Наименование	Примечание
АС	Архитектурно-строительные решения	Альбом I
ТХМ	Технология и механизация	
ХС	Холодоснабжение	Альбом II
ОВ	Отопление и вентиляция	
ВК	Водопровод и канализация	
ЭОМ	Электроосвещение и силовое электрооборудование	Альбом III
АУ	Автоматизация устройств инженерного оборудования	
СС	Связь и сигнализация	

Ведомость чертежей

Таблица 2

Лист	Наименование	Примечание
	Обложка	
	Титульный лист	
1	Общие данные /начало/	
2-3	Общие данные /продолжение/	
4	Общие данные /окончание/	
5	Схема генерального плана	
6	Зона А. План техподполья	
7	Зона Б. План техподполья Вход №7	
8.	Зона А. План 1 этажа	

Привязка типового проекта разработана в соответствии с действующими нормами и правилами

Главный инженер привязки

Типовой проект разработан в соответствии с действующими нормами и правилами

Главный инженер проекта Б.Я. Евко

Продолжение таблицы 2

Лист	Наименование	Примечание
9	Зона Б. План 1 этажа	
10	Зона А. План 2 этажа	
11	Зона Б. План 2 этажа	
12	Зона А План 3 этажа	
13	Зона Б План 3 этажа	
14	Фасады	
15	Вариант фасадов	
16.	Разрез 1-1	
17	Разрезы 2-2; 3-3 Спецификация элементов планов	
18	Фрагменты планов туалетных ясельных групп на отм. 0.000.	
19	Фрагменты планов туалетных средних и младших групп сада на отм. 3.300.	
20	Фрагменты планов туалетных старших и подготовительных групп сада на отм. 6.600	
21	Входы №: 1, 6.2.5	
22	Входы № 3,4	
23	Развертки стен зала для музыкальных занятий и приемной	
24	Развертки стен зала для гимнастических занятий и раздевальной	
25	Заполнение ниш ПК Э и СС	
26	Установка фрамуг и защита остекленных дверей	
27	Экран санузла ИЗС, утепление тамбуров	
28	Охлаждаемая камера	
29	Приточная венткамера	
30	Лифт	
31	Охлаждаемая камера. Фундамент ФХМ-4	
32.	Зона А. Схема расположения элементов фундаментов	
33.	Зона Б. Схема расположения элементов фундаментов	
34.	Развертки фундаментов. Сечения.	
35	Зона А. Схема расположения панелей стен техподполья.	
36.	Зона Б. Схема расположения панелей стен техподполья:	
37.	Зона А. Схема расположения элементов перекрытия над техподпольем	
38.	Зона Б. Схема расположения элементов перекрытия над техподпольем.	
39.	Спецификация к схемам расположения панелей стен техподполья.	
40	Зона А. Схема расположения панелей стен и перегородок 1 этажа	
41.	Зона Б. Схема расположения панелей стен и перегородок 1 этажа	
42.	Зона А. Схема расположения панелей стен и перегородок 2 этажа.	
43.	Зона Б. Схема расположения панелей стен и перегородок 2 этажа.	
44.	Зона А. Схема расположения панелей стен и перегородок 3 этажа	
45	Зона Б. Схема расположения панелей стен и перегородок 3 этажа	
46	Зона А. Схема расположения паркетных панелей. План кровли.	
47.	Зона Б. Схема расположения паркетных панелей. План кровли.	
48-49	Развертки панелей внутренних стен	
50	Спецификация к схемам расположения панелей наружных стен.	
51	Спецификация к схемам расположения панелей наружных стен.	
52	Зона А. Схема расположения элементов перекрытия над 1 этажом	
53	Зона Б. Схема расположения элементов перекрытия над 1 этажом	
54.	Зона А. Схема расположения элементов перекрытия над 2 этажом.	
55	Зона Б. Схема расположения элементов перекрытия над 2 этажом.	
56	Зона А. Схема расположения элементов покрытия	
57	Зона Б. Схема расположения элементов покрытия.	
58	Монтажные узлы перекрытий	
59	Схемы расположения элементов входов №1,6,2,5	
60.	Схемы расположения элементов входов №3,4	
61	Фундаменты под оборудование. Приямок.	
62.	Схема расположения элементов лестниц №1,2,3,4	
63	Выход на кровлю. Вентиляционные шахты ВШ-1÷ВШ-5	
64	Вентиляционные шахты ВШ-6, ВШ-7	
65	Охлаждаемая камера. Крепление виброизоляторов	
66	Конструкция звена асбестоцементного воздуховода	

Привязан

Инв. №

211-1-307.85-АС

Нач. маст.	Левинов	
Н. контр.	Богданова	
Гл. инж. м.	Шурмухин	
ГАП	Чвалун	
ГИП	Евко	
Рук. гр. АР	Пышкина	

Детские ясли-сад на 330 мест

Стадия	Лист	Листов
Р	1	

Общие данные /начало/

ЦНИИЭП торгово-бытовых зданий и туристских комплексов

Согласовано:

Инв. № подл. | Подпись и дата | Взам. инв. №

20384-01 3 Копир.

Ведомость ссылочных и прилагаемых документов

Таблица 3

Обозначение	Наименование	Примечание
	Ссылочные документы	
1.090.1-1	Сборные железобетонные конструкции межвидового применения для крупнопанельных общественных зданий и вспомогательных зданий промышленных предприятий с высотой этажа 3.0 и 3.3 м	
Вып. 0-0	Состав серии	
0-1	Указания по применению изделий	
0-2	Ведомость расхода материалов	
1-1	Панели наружных стен нулевого цикла однослойные	
1-2	Панели наружных стен нулевого цикла трехслойные	
2-1	Панели наружных стен однослойные для зданий с высотой этажа 3.3м	
2-2	Панели наружных стен однослойные для зданий с высотой этажа 3.3м пространственные каркасы	
2-3	Панели наружных стен однослойные для зданий с высотой этажа 3.3м арматурные и закладные изделия	
2-4	Панели наружных стен трехслойные на жестких связях для зданий с высотой этажа 3.3м	
2-5	Панели наружных стен трехслойные на жестких связях для зданий с высотой этажа 3.3м. Арматурные и закладные изделия.	
3-1	Панели внутренних стен нулевого цикла	
4-1	Панели внутренних стен для зданий с высотой этажа 3.3м	
4-2	Панели внутренних стен для зданий с высотой этажа 3.3м. Пространственные каркасы	
4-3	Панели внутренних стен для зданий с высотой этажа 3.3м арматурные и закладные изделия	
5-1	Плиты перекрытий многопустотные и ребристые длиной 2980мм, армированные стержнями из стали класса А-III, длиной 5980 мм и 7180мм, армированные предварительно напряженной арматурой из стали класса АТ-У	
7-1	Монтажные узлы	
8-1	Изделия соединительные стальные	
1.112-5 вып. 2-4	Плиты железобетонные для ленточных фундаментов	
ГОСТ 13579-78	Блоки бетонные для стен подвалов	
1.231.9-7 вып.1, вып.2	Панели перегородок гипсобетонные для общественных зданий	
1.136-10	Двери деревянные внутренние для жилых и общественных зданий	
ИИ-03-03 АА.71-64	Металлические изделия	
1.136.5-19	Двери деревянные наружные для жилых и общественных зданий	
ГОСТ 16289-80	Окна и балконные двери деревянные с тройным остеклением для жилых и общественных зданий	
1.236-6 вып.1/ч.1.2/	Окна и балконные двери деревянные для общественных зданий	
2.244-1 вып.4	Детали полов общественных зданий	

Продолжение таблицы 3

Обозначение	Наименование	Примечание
1.034.1-1 вып.1,2	Сборные железобетонные вентиляционные блоки для многоэтажных общественных зданий, производственных и вспомогательных зданий промышленных предприятий	
1.060.1-2 вып.1-2	Сборные железобетонные марши, площадки и проступи для многоэтажных общественных зданий, производственных и вспомогательных зданий промышленных предприятий	
2.236-2 вып.1	Детали примыкания оконных и дверных блоков в общественных зданиях	
2.260-1 вып. 3,4	Детали покрытий общественных зданий	
1.136-12 вып.1	Унифицированные деревянные фрамуги для жилых, общественных зданий и административно-бытовых зданий промышленных предприятий	
1.136-2	Подоконные деревянные доски	
1.243.1-4	Плиты плоские железобетонные длиной 80, 110, 130, 160 см	
1.138-10 вып.1.2	Перемычки железобетонные для зданий с кирпичными стенами	
1.279.9-2 вып.1	Строительные штучные изделия для зданий торговли, общественного питания и бытового обслуживания	
1.236-5. вып.2	Противопожарные двери для общественных зданий	
	Прилагаемые документы	
АСИ	Изделия строительные	Альбом IУ
ВМ	Ведомость потребности в материалах	Альбом У

Ведомость спецификаций

Таблица 4

Лист	Наименование	Примечание
7	Спецификация к схеме расположения элементов входа N7 и лотков	
17	Спецификация элементов плана	
25	Спецификация элементов заполнения ниш К, Э и СС	
26	Спецификация элементов установки фрамуг и защиты остекленных дверей	
27	Спецификация элементов экрана санузла ИЭС-1 и утепления тамбуров	

Продолжение таблицы 4

Лист	Наименование	Примечание
28	Спецификация элементов охлаждаемой камеры	
29	Спецификация элементов приточной венткамеры	
30	Спецификация элементов лифта	
31	Спецификация элементов	
33	Спецификация к схемам расположения элементов фундаментов	
38	Спецификация к схемам расположения элементов перекрытия над техподпольем	
39	Спецификация к схемам расположения панелей стен техподполья	
41	Спецификация к схемам расположения внутренних стен и вентблоков	
46	Спецификация к схемам расположения перегородок	
50	Спецификация к схемам расположения панелей наружных стен	
51	Спецификация к схемам расположения панелей наружных стен	
52	Спецификация к схемам расположения перекрытий	
60	Спецификация к схемам расположения элементов входов N1÷6	
61	Спецификация элементов фундаментов под оборудование и приямка	
62	Спецификация к схемам расположения элементов лестниц N1÷4	
64	Спецификация элементов вентиляционных шахт ВШ-1÷ВШ-9 и выхода на кровлю	
66	Спецификация элементов звена асбестоцементного воздуховода	

Согласовано

Инв. N подл. | Подпись и дата | Взам. инв. N

Привязан:

Инв. №

Рук. маст.	Леонов	
Н. контр.	Богданова	
Гл. инж. м.	Шурмухина	
ГАП	Чвалун	
ГИП	Евко	
Рук. гр. арх.	Пышкина	

211-1-307.85 - АС

Детские ясли-сад на 330 мест

Общие данные /продолжение/

Стадия	Лист	Листов
Р	2	

ЦНИИЭП торгово-бытовых зданий и туристских комплексов

20384-01 4

Общие указания

Проект разработан для строительства в районах с обычными геологическими условиями II и III климатических районов, I в климатического подрайона с расчетной зимней температурой -20°, -30° (основное решение), -40° С для нормальной зоны влажности.

Основные исходные данные

Класс здания I, степень огнестойкости II

Рельеф участка ровный, площадка строительства горизонтальная.

Грунты нескальные, однородные, непучинистые, грунтовые воды отсутствуют.

Расчетные параметры механических свойств грунтов: γ=1800 кгс/м³, γ'=1700 кгс/м³, С=0,11 кгс/см², φ=20°.

При определении расчетного давления на грунт условно принимается m_1=1,1; m_2=1; КН=1.

Скоростной напор ветра q_0=45 кг/м²/III район.

Вес снегового покрова P_0=100 кгс/м²/III район

Здание трехэтажное из крупнопанельных конструкций серии 1.090. 1-1

Проект в полном объеме разработан для расчетной зимней наружной температуры -30° С (основное решение)

Проект разработан с двумя вариантами панелей наружных стен - однослойные и трехслойные с жесткими связями.

Указания по производству работ.

1. Строительство здания должно осуществляться в соответствии с проектом производства работ, учитывающим конкретные условия строительства как в летний, так и в зимний периоды года. При производстве работ следует руководствоваться требованиями соответствующих разделов строительных норм и правил.
2. При производстве монтажных работ руководствоваться указаниями данного проекта и серии 1.090. 1-1 вып. 0-1, 7-1.
3. Способы и методы производства кирпичной кладки в зимнее время и временного усиления конструкций для сохранения их прочности и устойчивости определяются проектами привязки и производства работ в зависимости от наружной температуры и применяемых материалов.
   Настоящим проектом предлагается вести кирпичную кладку с введением добавок поташа на растворе марки 50.
4. Рабочие чертежи, предназначенные к производству работ в зимних условиях, должны иметь указание привязывающей проект проектной организации о производственной проверке конструкций и возможности их применения в зимних условиях района строительства.

Указания по антикоррозионной защите

Мероприятия по антикоррозионной защите выполняются при привязке проекта по указаниям СН и П II-28.-73.

Указания по привязке проекта.

1. Типовой проект может быть применен в строительстве после выполнения проектных работ по привязке его к конкретному участку.
2. Рабочие чертежи фундаментов должны быть проверены и, в необходимых случаях, переработаны на основании фактических расчетных параметров механических свойств грунтов, определенных на основании гидрогеологических изысканий, а также с учетом рельефа климатических и других условий строительства.
3. При применении проекта для строительства в районах с расчетной зимней температурой наружного воздуха от -20° С до -40° С проект должен быть откорректирован в части толщины наружных стен (таблица 5) утеплителя кровли (таблица 7) и смежных с ними конструкций. Для расчетной температуры наружного воздуха -30° и -40° С заполнение оконных проемов принимать с тройным остеклением.
4. Проверить и при необходимости скорректировать принятую толщину стеновых панелей с учетом фактического объемного веса бетона панелей и экономически целесообразного для данного района сопротивления теплопередаче (R_0 ЭК), руководствуясь СН и П II-3-79 ч. II гл. 3.
5. Произвести корректировку рабочих чертежей в соответствии с имевшими место после ввода проекта в действие изменениями норм и правил конструкций, оборудования и т.п.
6. При привязке проекта следует указать материалы для герметизации стыков. Для завода-изготовителя на листах спецификаций наружных стеновых панелей указать материал грунтовки устьев стыков, соответствующих герметизирующей мастике (рекомендации см. вып. 0-1 серии 1.090. 1-1).
7. При привязке проекта с учетом зимних условий строительства учитывать указания проекта и дополнительные требования:
   а) Растворы и бетоны, идущие на заполнение стыков, принимаются на марку выше, чем для летних условий и должны приготавливаться на портландцементах марки не ниже М-400, т.е. марка раствора не ниже М-150, бетона М-250.
   б) В раствор и бетон для заделки стыков и швов и для монолитных бетонных и железобетонных конструкций должны вводиться противоморозные добавки поташа или нитрата натрия согласно „рекомендациям по строительству каменных крупноблочных и крупнопанельных зданий в зимних условиях без подогрева". ЦНИИСК им. Кучеренко Госстроя СССР 1972 г. СН и П III-15-76. „Бетонные и железобетонные конструкции монолитные", правила производства и приемки работ".
   в) Количество добавок в растворы и бетонные смеси принимаются в зависимости от температуры наружного воздуха.

Таблица 5

Толщина наружных стен, мм

Тип наружных ограждающих конструкций	Объемная масса, кгс/м³	Толщина стен при t°С нар. возд.		
		-20	-30	-40
Однослойные панели	1000	350	400	—
Трехслойные панели	1600	—	350	400

Таблица 6

Привязка наружных стен

Толщина наружных стен	Панели		
	Наружные	Цокольные	Парапетные
	а	б	в
350	270	220	270
400	320	270	320

Таблица 7

Толщина слоя утеплителя, мм

Плиты покрытия	Вид утеплителя	Толщина слоя утеплителя при °С наружного воздуха		
		-20	-30	-40
Многопустотная панель (δ=220 мм из тяжелого бетона δ=2500 кгс/м³)	Ячеистый бетон γ=400 кгс/м³	180	230	290

Таблица 8

Расход стали кг/м² полезной площади

Наименование показателя	Контрольный показатель	По рабочему проекту
Расход натуральной стали	16-20	19,26
Стали приведенной к классу АI и С38/23	22-26	25,98

При $t'_н$=-20° С оконные деревянные блоки серии 1.236-6 вып. 1 при привязке могут быть заменены стеклопакетами по серии 1.236. 4-8 вып. 3.

Данный проект допускается применять для строительства в крупных и крупнейших городах.

Согласовано:

Инв. № подл. | Подп. и дата | Взам. инв. №

Привязан

Инв. N

Рук. мас.	Леонов	
Н. контр.	Богданова	
Гл. кон. м.	Шурмухина	
Гл. п.	Чвалун	
Гл. п.	Евко	
Рук. гр. ар.	Пышкина	

211-1-307.85-АС

Детские ясли-сад на 330 мест

Общие данные (продолжение)

Стадия	Лист	Листов
Р	3	

ЦНИИЭП торгово-бытовых зданий и туристских комплексов

20384-01 5

Ал. I

Ведомость отделки помещений

Наименование помещений	Потолок: площадь	Потолок: вид отделки	Стены или перегородки: площадь	Стены или перегородки: вид отделки	Низ стен или перегородок/панель/: площадь	Низ стен или перегородок/панель/: вид отделки	Низ стен или перегородок/панель/: h мм	Пол: площадь	Пол: №детали пола по серии 2.244-1.вып.4	Пол: тип покр. пола	Примечание
1 этаж											
Приемная ясельной группы	69.18	Клеевая побелка	183.0	Эмульсион. окраска	—	—	—	69.18	155	Линолеум	
Игральная	205.30		259.4		—	—	—	205.30	189		
Спальня	147.82		236.1		—	—	—	147.82	155		
Туалетная	53.42		89.5	Масляная окраска	91.0	Облицовка глазур. плит.	1500	53.42	см. примеч.	Линол. сгидроиз.	Пол типа см. лист 16
Буфетная	12.96		47.7		39.1			12.96	180	Кер. пл. сгидроиз.	
Комната персонала	9.91		37.31	Эмульсионная окраска	—	—	—	9.91	155	Линолеум	
Вестибюль	17.16		36.8		—	—	—	17.16			
Кабинет заведующего	12.56		37.14		—	—	—	12.56			
Методический кабинет	19.49		48.3		—	—	—	19.49			
Приемная изолятора	5.28		19.1		—	—	—	5.28	155		
Медиц. комната	16.80		46.02		—	—	—	16.80			
Палата	13.92		49.8		—	—	—	13.92			
Туалетная изолятора	3.61		10.9	Масляная окраска	10.2	Облицовка глазуров. пл.	1500	3.61	180	Кер. пл. сгидроиз.	
Помещение для приготовления дезинфиц. средств	1.81		8.0		7.2			1.81			
Процедурн. каб.	14.48		21.94		21.45			14.48	175	Кер. плитка	
Комн. кастелянши	6.36		16.22	Эмульсион. окраска	—	—	—	6.36	155	Линолеум	
Стиральная	18.46		26.08	Масляная окраска	26.20	Облицовка глазур. пл.	1500	18.46	180	Кер. пл. сгидроиз.	
Гладильная	14.16		50.1	Эмульсион. окраска	—	—	—	14.16	155	Линолеум	
Кладовая чистого белья	8.12		27.4		—	—	—	8.12			
Душ. персонала	5.01		18.6		17.00		1500	5.01	180	Кер. пл. сгидроиз.	
Кухня с раздаточн.	30.37	Масляная окраска	34.6		48.7		1800	30.37			
Заготов. цех	13.99		21.2		17.5			13.99			
Моечная кухонной посуды	5.99		11.6		16.0			5.99			
Тамбур стиральной	3.92	Клеевая побелка	21.0		—	—	—	3.92	155	Линолеум	
Кладовая сухих продуктов	6.17		28.6	Масляная окраска	—	—	—	6.17	175	Керам. плитка	
Кладов. овощей	7.86		29.7		—	—	—	7.86			
Уборная персонала	5.04		30.0		20.4	Облицовка глазуров. пл.	1500	5.04	180	Кер. пл. сгидроиз.	
Охлаждаемая камера	8.45	Известков. побелка	33.6	Облицовка глазуров. пл.	—	—	—	8.45	см. примеч.	Керам. пл.	см. лист 28
Помещение для холодильн. агрегата	3.23	Клеевая побелка	16.5	Масляная окраска	—	—	—	3.23	175		
Загрузочная	7.24		23.4		—	—	—	7.24			
Разгрузочная лифта	6.24		25.2	Эмульсионная окраска	—	—	—	6.24	155	Линолеум	
Электрощитовая	5.42	Известков. побелка	26.5	Известков. побелка	—	—	—	5.42	175	Керам. плитка	
Тамбуры	51.89	Масляная окраска	235.0	Масляная окраска	—	—	—	51.89			
Коридоры	96.37	Клеевая побелка	361.8	Эмульсион. окраска	—	—	—	96.37	155	Линолеум	
2 этаж											
Раздевальная группы сада	88.38	Клеевая побелка	220.7	Эмульсион. окраска	—	—	—	88.38	155	Линолеум	
Групповая	255.75		323.6		—	—	—	255.75			
Спальня	255.20		341.5		—	—	—	255.20			
Туалетная	82.78		165.1	Масляная окраска	158.5	Облицовка глазур. пл.	1500	82.78	см. примеч.	Линол. сгидроиз.	Пол типа см. лист 16
Буфетная	16.54		58.9		49.6			16.54	180	Кер. пл. сгидроиз.	

Наименован. помещений	Потолок: площадь	Потолок: вид отделки	Стены или перегородки: площадь	Стены или перегородки: вид отделки	Низ стен или перегородок/панель/: площадь	Низ стен или перегородок/панель/: вид отделки	Низ стен или перегородок/панель/: h мм.	Пол: площадь	Пол: №детали пола по серии 2.244-1 вып.4	Пол: тип покр. пола	Примечан.
Зал для гимнастических занятий	71.77	Клеевая побелка	83.7	Эмульсион. окраска	—	—	—	71.77	42	Паркет	
Комната завхоза	6.53		28.6		—	—	—	6.53	76	Линолеум	
Фойе	20.02		32.7		—	—	—	20.02			
Хозкладовая	14.78		70.4		—	—	—	14.78			
Коридоры	91.55		348.0		—	—	—	91.55			
Кладовая спортинвентаря	6.26		28.9	Масляная окраска	—			6.26			
3 этаж											
Раздевальная группы сада	88.38	Клеевая побелка	220.7	Эмульсион. окраска	—	—	—	88.38			
Групповая	255.75		323.6		—	—	—	255.75			
Спальня	255.20		341.5		—	—	—	255.20			
Туалетная	81.55		201.5	Масляная окраска	189.0	Облицовка глазур. пл.	1500	81.55	см. примеч.	Линол. сгидроиз.	Пол типа см. лист 16
Буфетная	16.54		58.9		49.6			16.54	180	Кер. пл. сгидроиз.	
Фойе	20.02		32.7	Эмульсион. окраска	—	—	—	20.02	76	Линолеум	
Зал для музыкальных занятий	71.77		83.7		—	—	—	71.77			
Хозкладовая	6.06		34.0		—	—	—	6.06			
Вытяжная венткамера	22.55	Известков. побелка	56.5	Известк. побелка	—	—	—	22.55	135	Бетон	
Коридоры	91.55	Клеевая побелка	348.0	Эмульс. окраска	—	—	—	91.55	155	Линолеум	
Техподполье											
Венткамера	25.64	Известков. побелка	52.08	Известков. побелка	—	—	—	25.64	245	Бетон	
Тепловой пункт	25.80		44.0		—	—	—	25.80			

Согласовано

Взам. инв. №

Подпись и дата

Инв. № подл.

Привязан:

Инв. №

Рук. м.	Леонов	
Н. контр.	Пышкина	
Гл. инж. м.	Шурмухина	
Гап	Чвалун	
Гип	Евко	
Ст. техн.	Малахова	

211-1-307.85-АС

Детские ясли-сад на 330 мест

Стадия	Лист	Листов
Р	4	

Общие данные /окончание/

ЦНИИЭП торгово-бытовых зданий и туристских комплексов

20384-01 6

Копировал

Формат А2

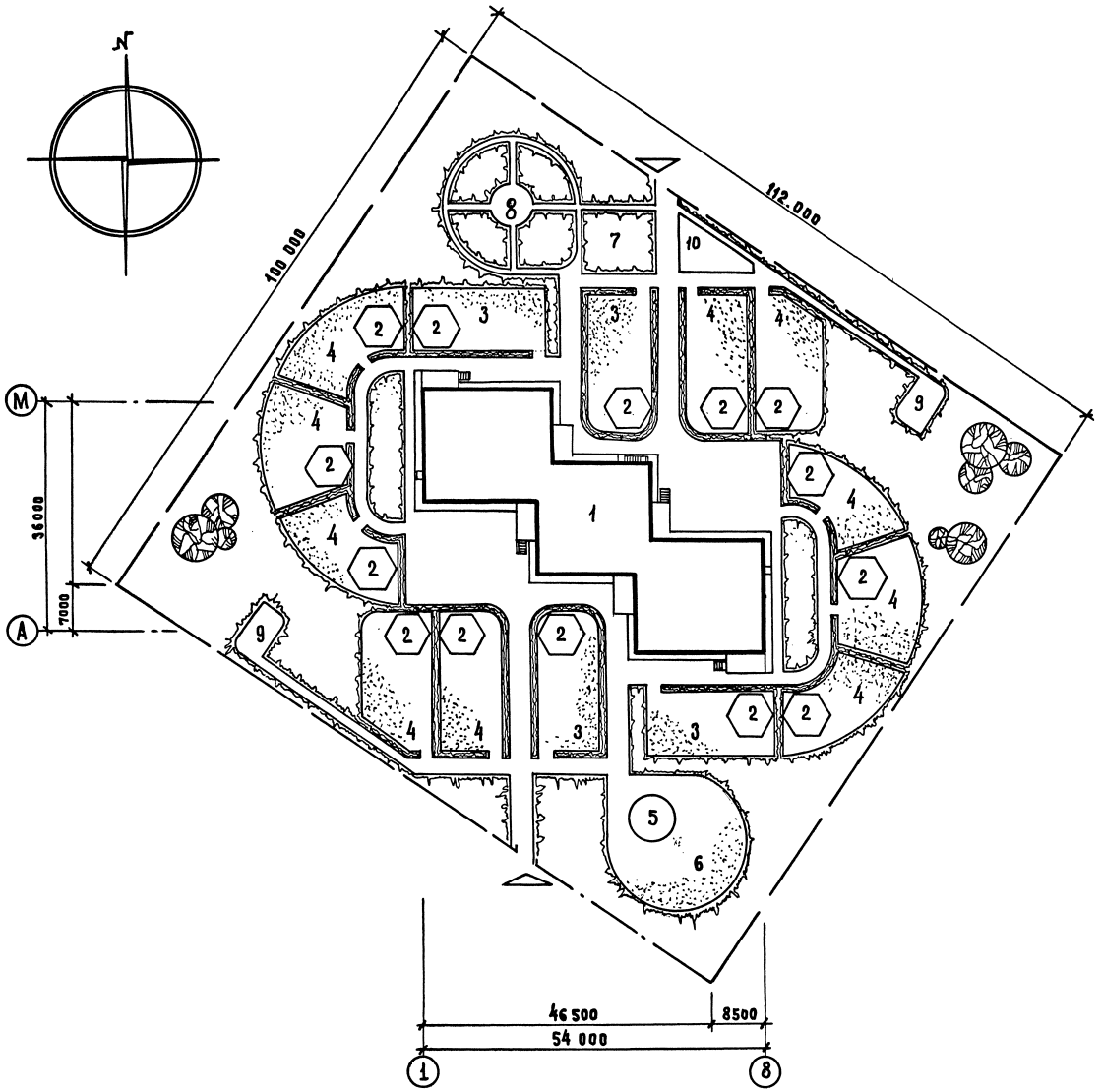

Экспликация

1. Здание детских яслей-сада
2. Теневые навесы
3. Площадка для детей ясельн. возр.
4. Площадка для детей дошкольн. возр.
5. Плескательный бассейн
6. Физкультурная площадка
7. Огород-ягодник
8. Площадка для зверей и птиц
9. Хозплощадка
10. Площадка мусоросборщика

Баланс территорий

1	Площадь застройки	
	А/ Здания	1096
	Б/ Теневых навесов	540
2.	Детские площадки	
	А/ для детей ясельн. возраста	880
	Б/ для детей дошкольн. возраста	2200
	В/ Физкультурная	380
	Г/ Плескательный бассейн	38,5
	Д/ Огород-ягодник	120
	Е/ для животных и птиц	40
3	Хозяйственная площадка	400
4	Зеленые насаждения	3765,5
	Общая площадь земельного участка	11200

Инв.№ подл. | Подпись и дата | Взам.инв.№

Привязан:

Инв.№

Нач. м.	Левков	
Н. контр.	Пышкина	
Гл. инж. м.	Шурмухина	
Р А Н	Чвалун	
Г И П	Е в к о	
Ст. Арх.	Каганович	

211-1-307.85 - АС

Детские ясли-сад на 330 мест

Схема генерального плана

Стадия	Лист	Листов
Р	5	

ЦНИИЭП торговых, бытовых зданий и туристских комплексов

20384-01 7

Ал. I

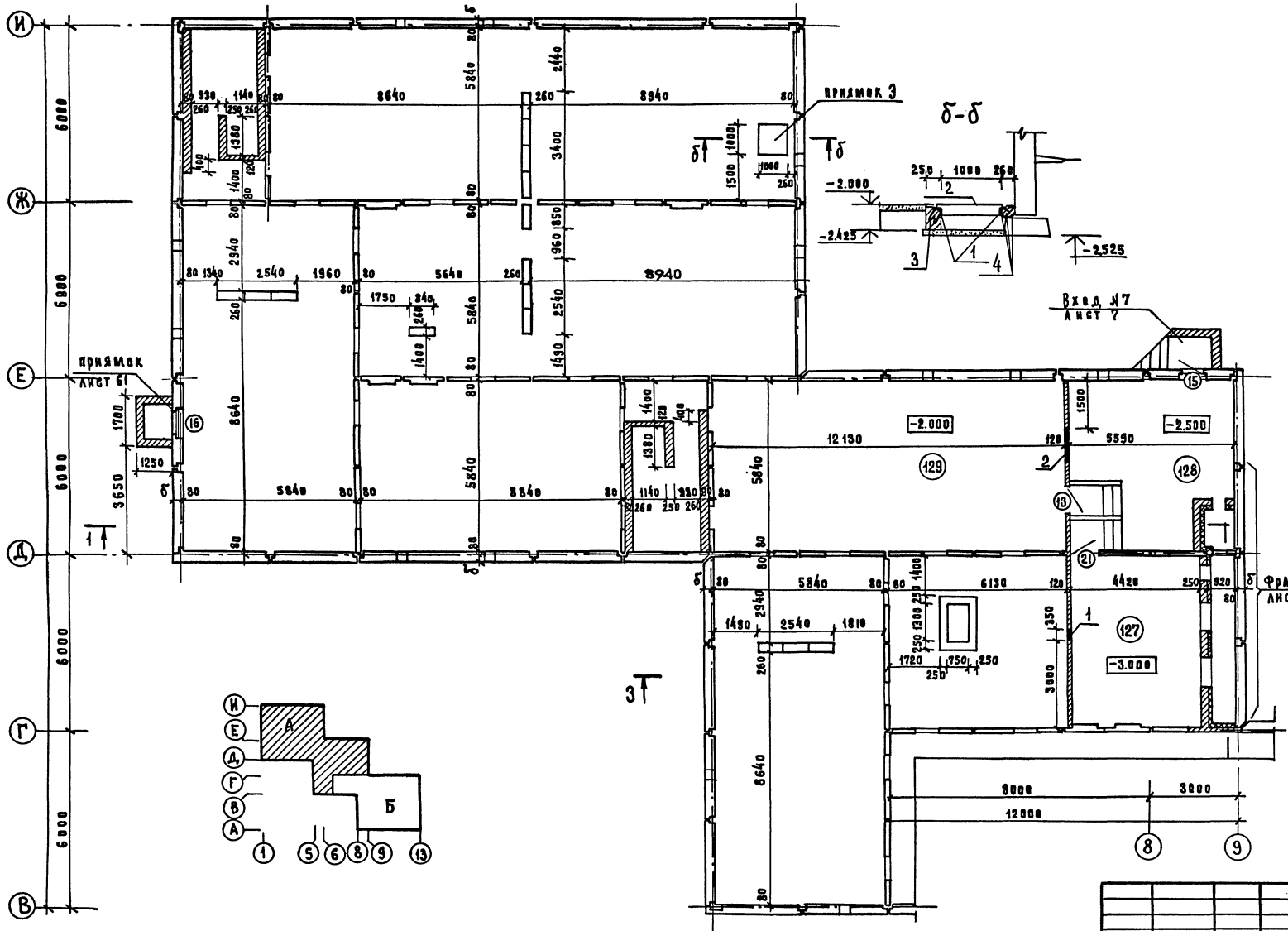

Экспликация помещений

Номер по плану	Наименование	Площадь м.²
127	Приточная венткамера	25.64
128	Тепловой пункт	25.80
129	Техподполье	915.40

Экспликация отверстий

Тип отв.	Размеры вим. b	Размеры вим. h	Отм. низа	Назначение
1	350	300	-0.650	Вентиляция
2	1000	400	-0.800	Канализация

1. Данный лист см. совместно с листом 7.
2. Кирпичную кладку выполнять из гаженого полнотелого кирпича М75 на цементно-песчаном растворе м 50.
3. Кирпичные перегородки не доводить до перекрытия на 20мм; зазор заполнить пакаей.
4. Приточную венткамеру и тепловой пункт см. лист 29
5. Спецификацию элементов приямков см. лист 7.

Согласовано: ГИП ОВ Дубкина; ГИП БК Куравлева

Инв.№ подл. | Подпись и дата | Взам.инв.№

Привязан

Инв.№

Нач.отд.	Леонов	
Н.контр.	Богданова	
Гл.инж.п.	Шурмухина	
ГАП	Чвалун	
ГИП	Евко	
Рук.гр.	Пышкина	
Арх.	Зиновкина	

211-1-307.85-АС

Детские ясли-сад на 330 мест

Зона А. План техподполья

Стадия	Лист	Листов
Р	6	

ЦНИИЭП торгово-бытовых зданий и туристских комплексов

20384-01 8

Коп. Гарр

Ал.I

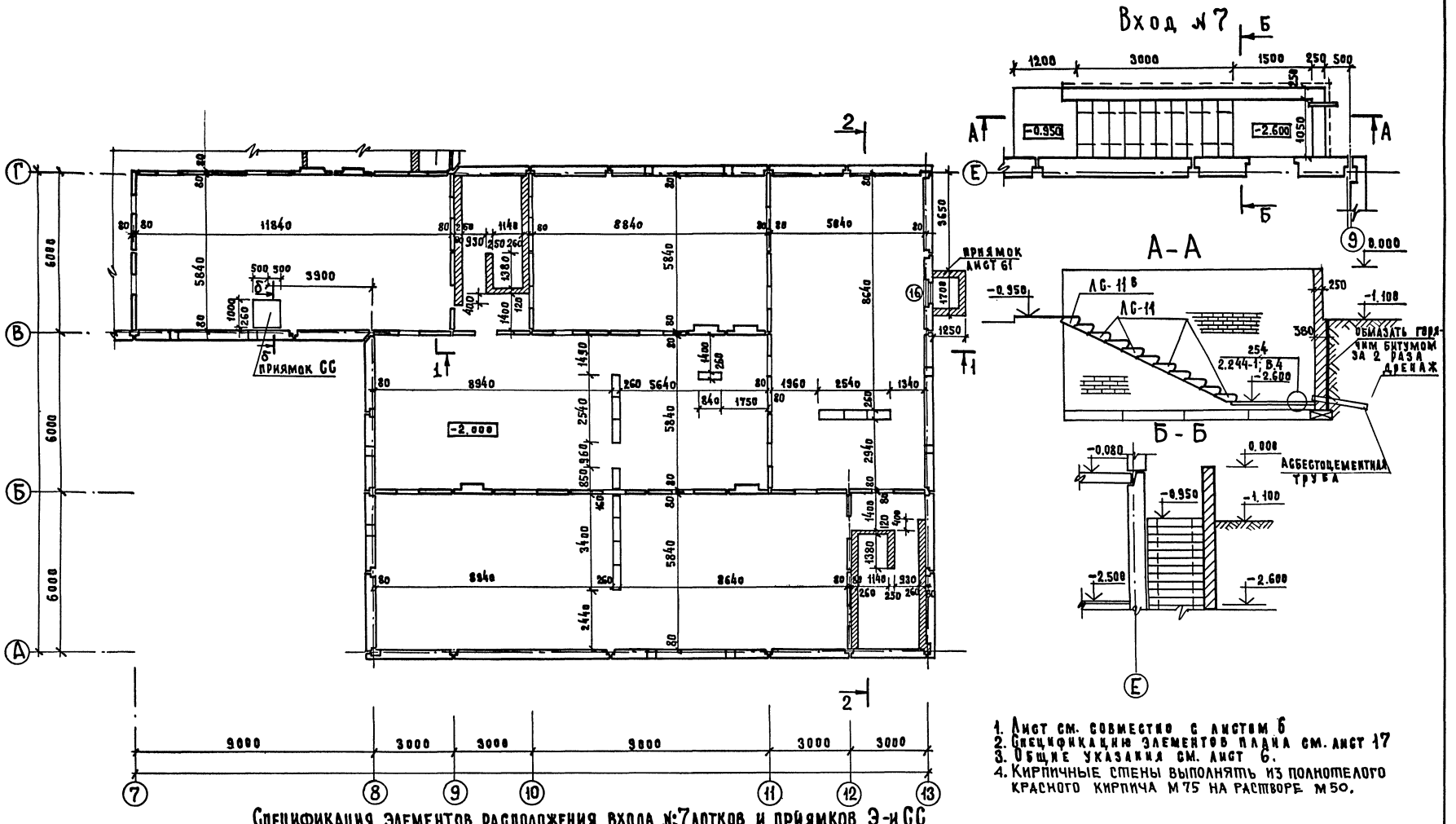

1. Лист см. совместно с листом 6
2. Спецификацию элементов плана см. лист 17
3. Общие указания см. лист 6.
4. Кирпичные стены выполнять из полнотелого красного кирпича М75 на растворе М50.

Спецификация элементов расположения входа №7 лотков и приямков Э-и СС

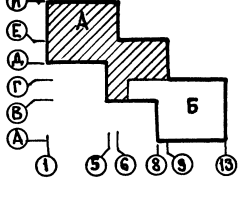

Марка поз.	Обозначение	Наименован.	Кол.	Масса ед. кг.	Примечание
		Лотки и приямки Э и СС			
1	ГОСТ 8509-75	∠ 50х5	13	3.77	п.м.
2	ГОСТ 8568-77	Сталь листовая рифленая δ=6мм	3.38	80.4	м.²
3.	ГОСТ 5781-82	Ф8 А I ℓ=300	24	0.11	
4.		Ф3 А I ℓ=1000	6		
		Вход №7			
5.	1. 055. 1-1	ЛС 9-11 В	1		
6		ЛС 9-11	10		

Привязан

Инв. №

Нач. отд.	Леонов	
Л. контр.	Богданова	
Гл. инж. о.	Шурмухина	
Г А П	Чвалун	
Г И П	Е В К О	
Рук. гр.	Пышкина	
Арх.	Зиновкина	

211-1-307.85-АС

Детские ясли-сад на 330 мест.

Зона Б
План техподполья. Вход №7

Стадия	Лист	Листов
Р	7	

ЦНИИЭП торгово-бытовых зданий и туристских комплексов

Копир. Гераф 20384-01 9

формат А2

Согласовано
Гип. ов. Щубкина
Взам. инв. №
Подпись и дата
Инв. № подл.

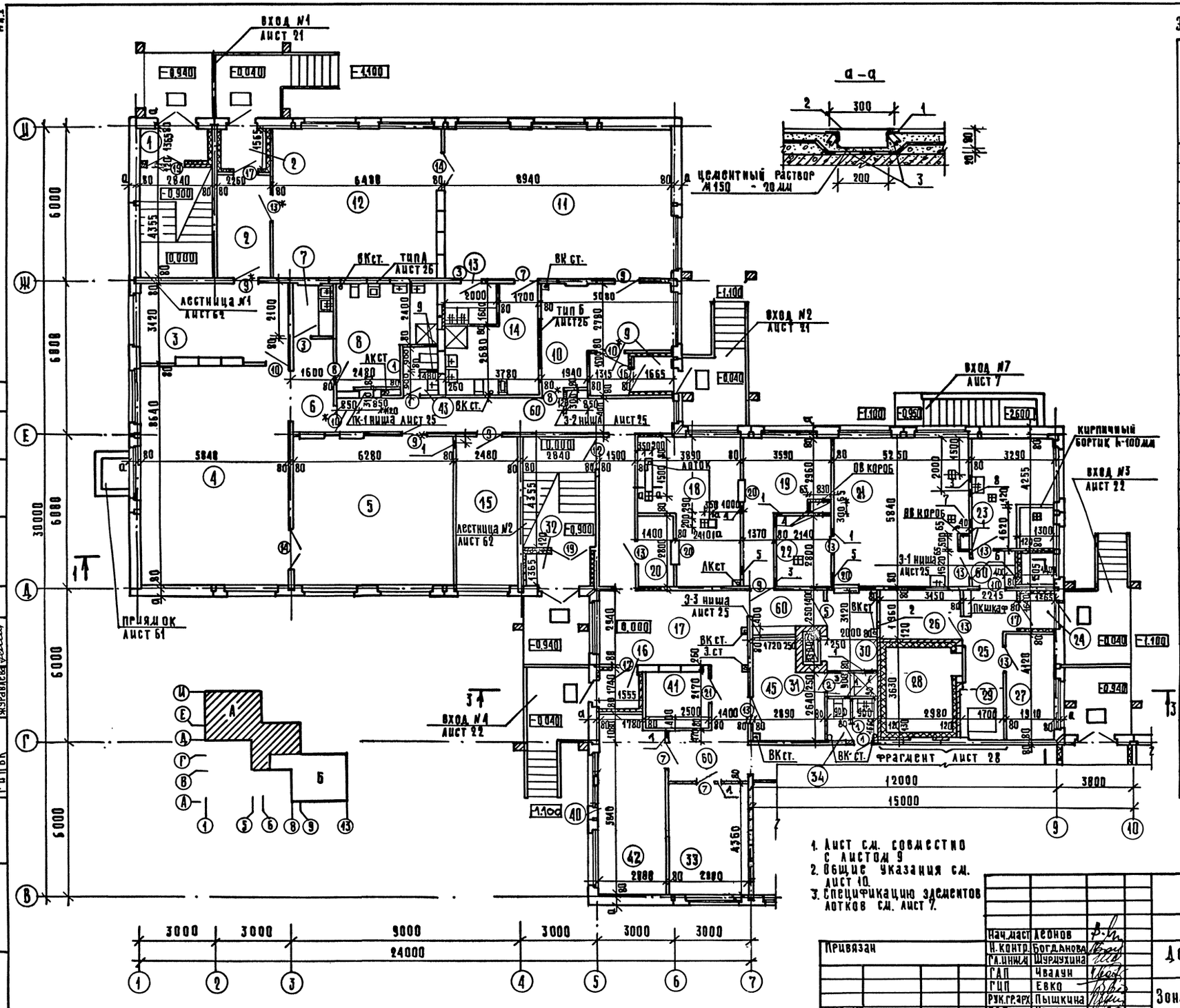

Экспликация помещений 1 этажа

Номер по плану	Наименование	Площадь м²
1	тамбур групп сада	3,52
2	тамбур ясельной группы	12,65
3	приемная	17,77
4	игральная	50,45
5	спальня	36,50
6	коридор	5,85
7	буфетная	3,28
8	туалетная	13,71
9	тамбур ясельной группы	4,16
10	приемная	16,82
11	игральная	52,20
12	спальня	37,44
13	буфетная	3,20
14	туалетная	13,00
15	комната кастелянши и кладовая чистого белья	14,48
16	тамбур	2,38
17	вестибюль	17,16
18	стиральная	18,46
19	гладильная	14,16
20	тамбур стиральной	3,92
21	кухня с раздаточной	30,37
22	моечная кухонной посуды	5,99
23	заготовочный цех	13,99
24	тамбур	1,81
25	загрузочная	7,24
26	кладовая сухих продуктов	6,17
27	кладовая овощей	7,86
28	охлаждаемая камера	8,45
29	место для холодильного агрегата	3,23
30	разгрузочная лифта	6,24
31	душевая персонала	1,76
32	тамбур групп сада	3,52

1. Лист см. совместно с листом 9
2. Общие указания см. лист 10.
3. Спецификацию заделов лотков см. лист 7.

Привязан

Инв. №

Нач.маст.	Леонов	
Н.контр.	Богданова	
Гл.инж.п.	Шурчухина	
ГАП	Чвалун	
ГИП	Евко	
Рук.гр.арх.	Пышкина	
ГАП	Чвалун	

211-1-307.85 - АС

Детские ясли-сад на 330 мест

Стадия	Лист	Листов
Р	8	

Зона А. План 1 этажа

ЦНИИЭП торгово-бытовых зданий и туристских комплексов

Согласовано

ГИП 3	Шершаков	
ГИП Т	Патрик	
ГИП ОВ	Дубкина	
ГИП ВК	Журавлева	

Инв.№ подл. | Подпись и дата | Взам. инв.№

Копировал Карпов 20384-01 10 Формат А2

Ал. I

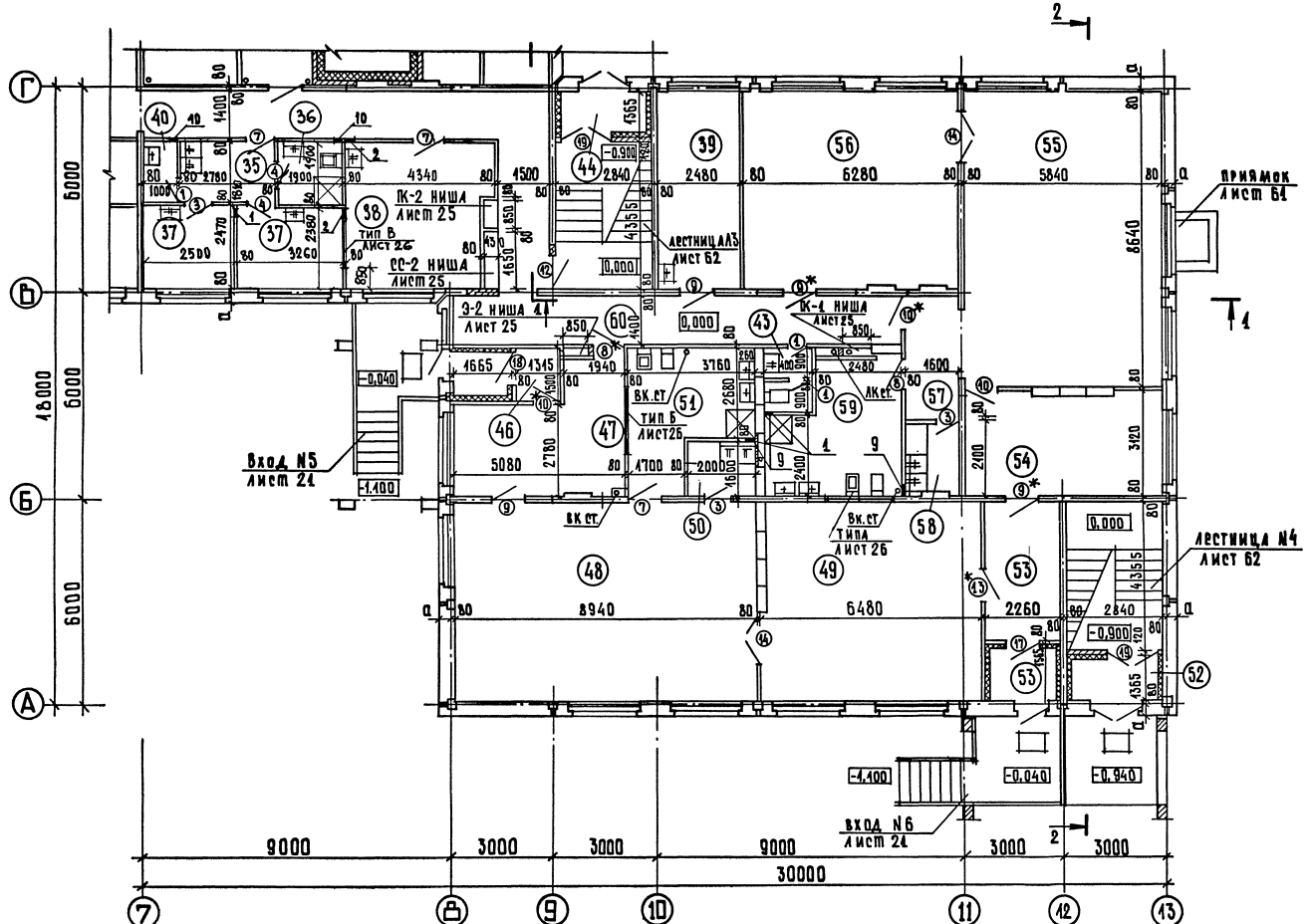

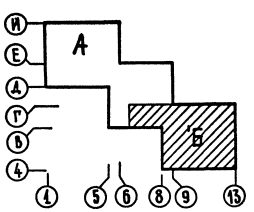

Экспликация помещений 1 этажа /продолжение/

Номер на плане	Наименование	Площадь м²
33	Кабинет заведующего	12,56
34	Уборная персонала	3,12
35	Приемная изолятора	5,28
36	Туалетная изолятора	3,61
37	Палаты	6,17÷7,75
38	Медицинская комната	16,80
39	Процедурный кабинет	14,48
40	Помещение для приготовления дезинфицирующих средств	1,84
41	Электрощитовая	5,42
42	Методический кабинет	19,49
43	Уборные персонала	2,52+2,52
44	Тамбур групп сада	3,52
45	Комната персонала	9,91
46	Тамбур ясельной группы	4,16
47	Приемная	16,82
48	Игральная	52,20
49	Спальня	37,41
50	Буфетная	3,20
51	Туалетная	13,00
52	Тамбур групп сада	3,52
53	Тамбур ясельной группы	12,65
54	Приемная	17,77
55	Игральная	50,45
56	Спальня	36,50
57	Коридор	5,85
58	Буфетная	3,28
59	Туалетная	13,71
60	Коридор	84,67

Экспликация отверстий

Тип отв.	Размеры в мм b	h	Отм. низа	Назначение
1	190	190	2,700	Вентиляция
2	200	300	2,650	
3	250	250	2,650	
4	300	350	2,600	
5	500	300	2,650	
6	400	350	2,600	Вентиляция
7	400	150	0,000	Канализация
8	200	150	0,000	
9	250	250	0,000	
10	190	190	2,500	вентиляция

1. Лист. см. совместно с листом 8.
2. Общие указания см. лист 10.

Согласовано: ГИП Т Патрикеева; ГИП ОВ Дубкина; ГИП ВК Журавлева; ГИП Э Ширшова; ГИП ВС Ширшова

Взам. инв. № | Подпись и дата | Инв. № подл.

Привязан:

Инв. №

Рук. маст.	Леонов	
Н. контр.	Богданова	
Гл. инж. м	Щучмухина	
ГАП	Чвалун	
Гип	Ецко	
Рук. гр. арх	Лышкина	
ГАП	Чвалун	

211-1-307.85-АС

Детские ясли-сад на 330 мест

Стадия Р | Лист 9 | Листов

Зона Б. План 1 этажа

ЦНИИЭП торгово-бытовых зданий и туристских комплексов

Копировал

20384-01 11

Формат

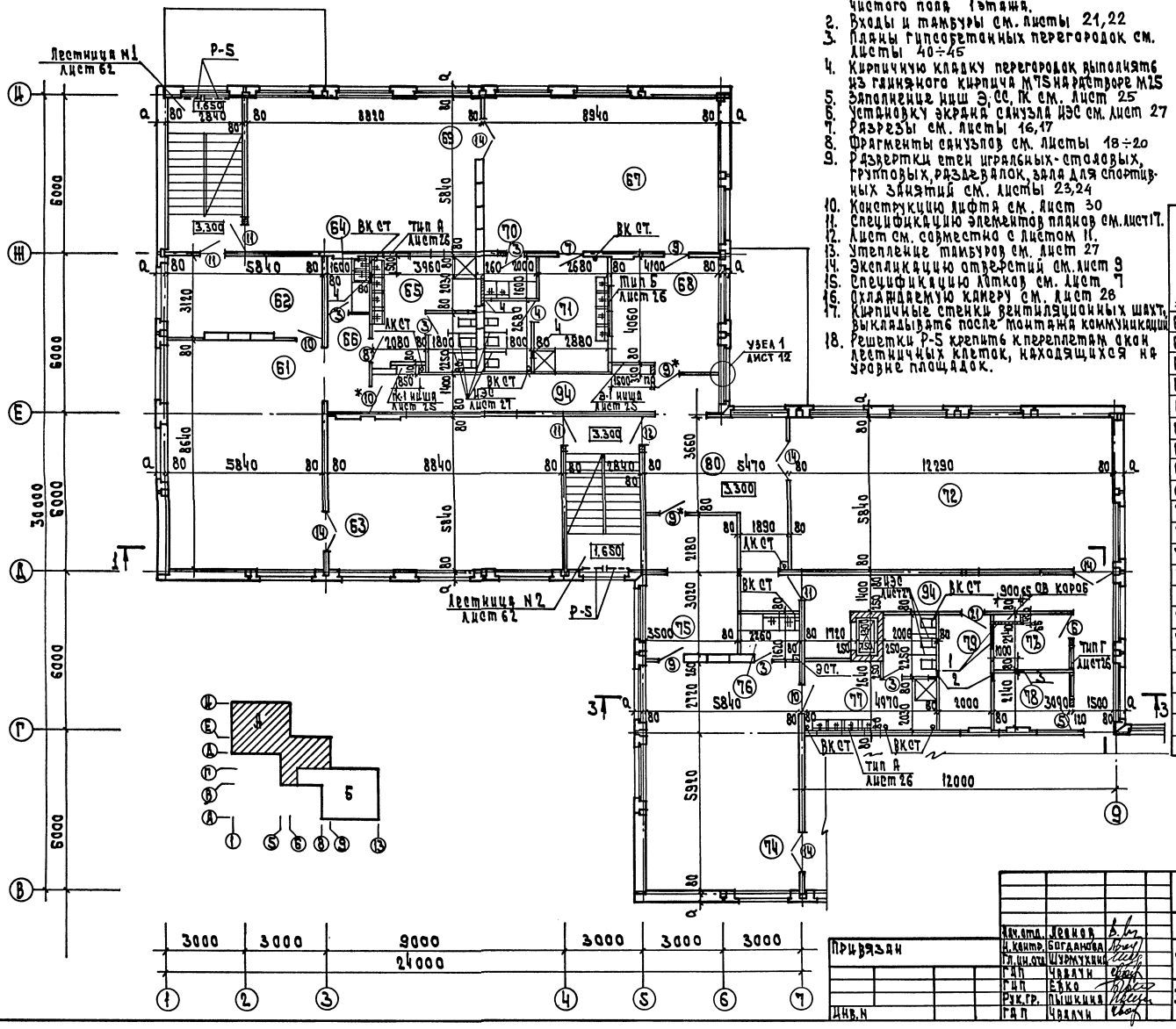

1. За отметку 0.000 принята отметка чистого пола 1 этажа.
2. Входы и тамбуры см. листы 21,22
3. Планы гипсобетонных перегородок см. листы 40÷45
4. Кирпичную кладку перегородок выполнять из глиняного кирпича М75 на растворе М25
5. Заполнение ниш Э, СС, ПК см. лист 25
6. Установку экрана санузла ИЭС см. лист 27
7. Разрезы см. листы 16,17
8. Фрагменты санузлов см. листы 18÷20
9. Развертки стен игральных-столовых, групповых, раздевалок, зала для спортивных занятий см. листы 23,24
10. Конструкцию лифта см. лист 30
11. Спецификацию элементов планов см. лист 17.
12. Лист см. совместно с листом 11.
13. Утепление тамбуров см. лист 27
14. Экспликацию отверстий см. лист 9
15. Спецификацию лотков см. лист 7
16. Охлаждаемую камеру см. лист 28
17. Кирпичные стенки вентиляционных шахт, выкладывать после монтажа коммуникаций
18. Решетки Р-5 крепить к переплетам окон лестничных клеток, находящихся на уровне площадок.

Экспликация помещений 2 этажа

Номер по плану	Наименование	Площадь м²
61	Групповая младшей группы сада	50.45
62	Раздевальная	17.77
63	Спальня	51.45
64	Буфетная	3.28
65	Туалетная	16.28
66	Коридор	5.85
67	Групповая младшей группы сада	52.20
68	Раздевальная	17.39
69	Спальня	51.07
70	Буфетная	3.20
71	Туалетная	17.05
72	Зал для гимнастических занятий	71.77
73	Кладовая для хранения физкультурного инвентаря	6.26
74	Групповая старшей группы сада	50.45
75	Раздевальная	18.06
76	Буфетная	3.58
77	Туалетная	16.12
78	Комната завхоза	6.53
79	Хозяйственная кладовая	8.72
80	Фойе	20.02

Согласовано:
Гип ОВ — Дубкина
Гип ВК — Журавлева
Гип Э — Ширшаков

Инв. N подл. | Подп. и дата | Взам. инв. N

Привязан

Инв. N

Нач. отд.	Леонов	
Н. контр.	Богданова	
Гл. ин. отд.	Шурмухина	
ГАП	Чвалун	
ГИП	Евко	
Рук. гр.	Пышкина	
ГАП	Чвалун	

211-1-307.85-АС

Детские ясли-сад на 330 мест

Зона А. План 2 этажа

Стадия	Лист	Листов
Р	10	

ЦНИИЭП торгово-бытовых зданий и туристских комплексов

20384-01 12

Ал. I

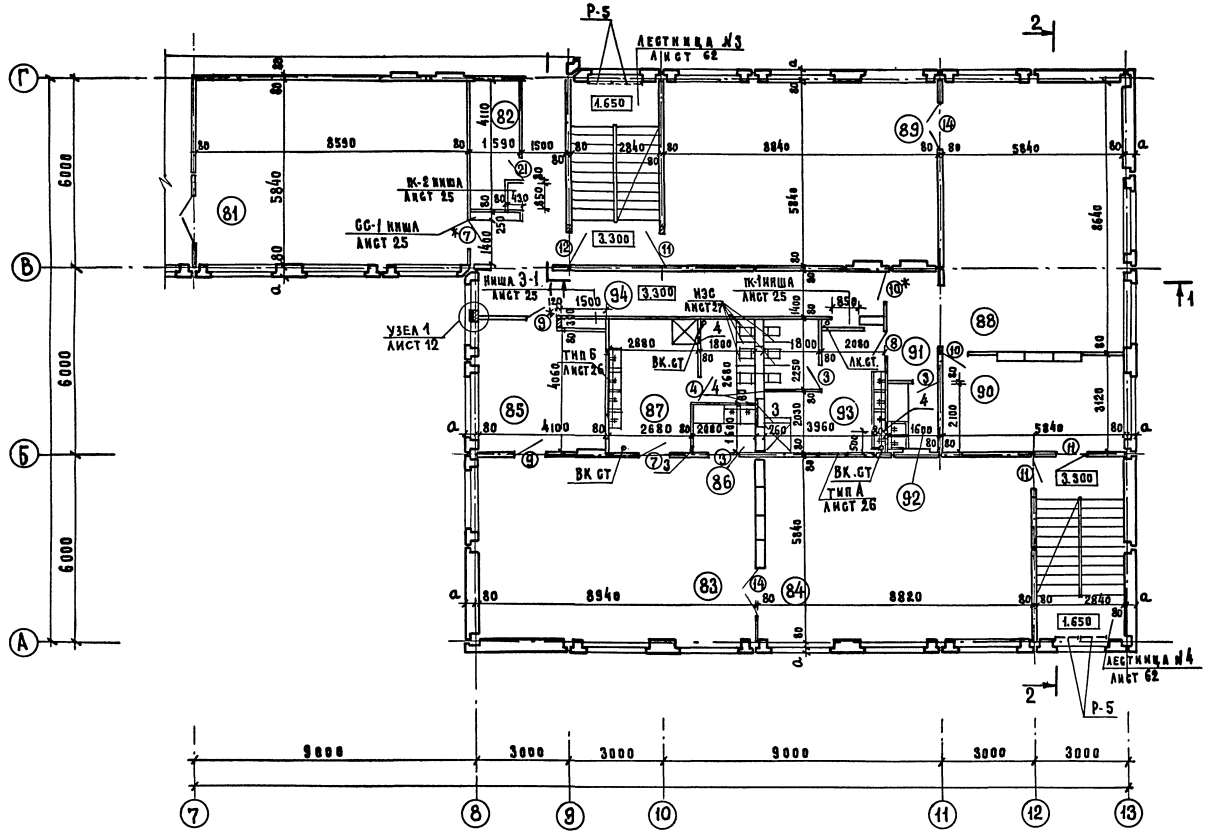

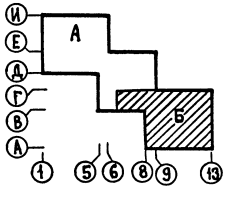

1. Лист см. совместно с листом 10
2. Общие указания см. лист 10

Экспликация помещений 2 этажа /продолжение/

Номер по плану	Наименование	Площадь м.²
81	Спальня	50.16
82	Хозкладовая	6.06
83	Групповая средней группы сада	52.20
84	Спальня	51.07
85	Раздевальная	17.39
86	Буфетная	3.20
87	Туалетная	17.05
88	Групповая средней группы сада	50.45
89	Спальня	51.45
90	Раздевальная	17.77
91	Коридор	5.85
92	Буфетная	3.28
93	Туалетная	16.28
94	Коридор	79.85

Экспликация отверстий

Тип отв.	Размеры в мм		Отм. низа	Назначение
	в	h		
1	900	400	5.850	Вентиляция
2	200	300	5.950	
3	190	190	6.000	
4	250	250	3.300	Канализация

Привязан

Инв. №

Нач. отд.	Леонов	
Н. контр.	Богданова	
Гл. инж. о	Шурмухина	
Г А П	Чвалун	
Г И П	Е В К В	
Рук. гр.	Пышкина	
Г А П	Чвалун	

211-1-307.85-АС

Детские ясли-сад на 330 мест

Зона Б. План 2 этажа.

Стадия	Лист	Листов
Р	11	

ЦНИИЭП Торгово-бытовых зданий и туристских комплексов

20384-01 13

Копир. Гераруп

Согласовано:

Гип С.С.	Шишова	
Гип О.В.	Дубкина	
Гип В.К.	Журавлева	
Гип З.	Ширшаков	

Взам. инв. №

Инв. № подл. | Подпись и дата

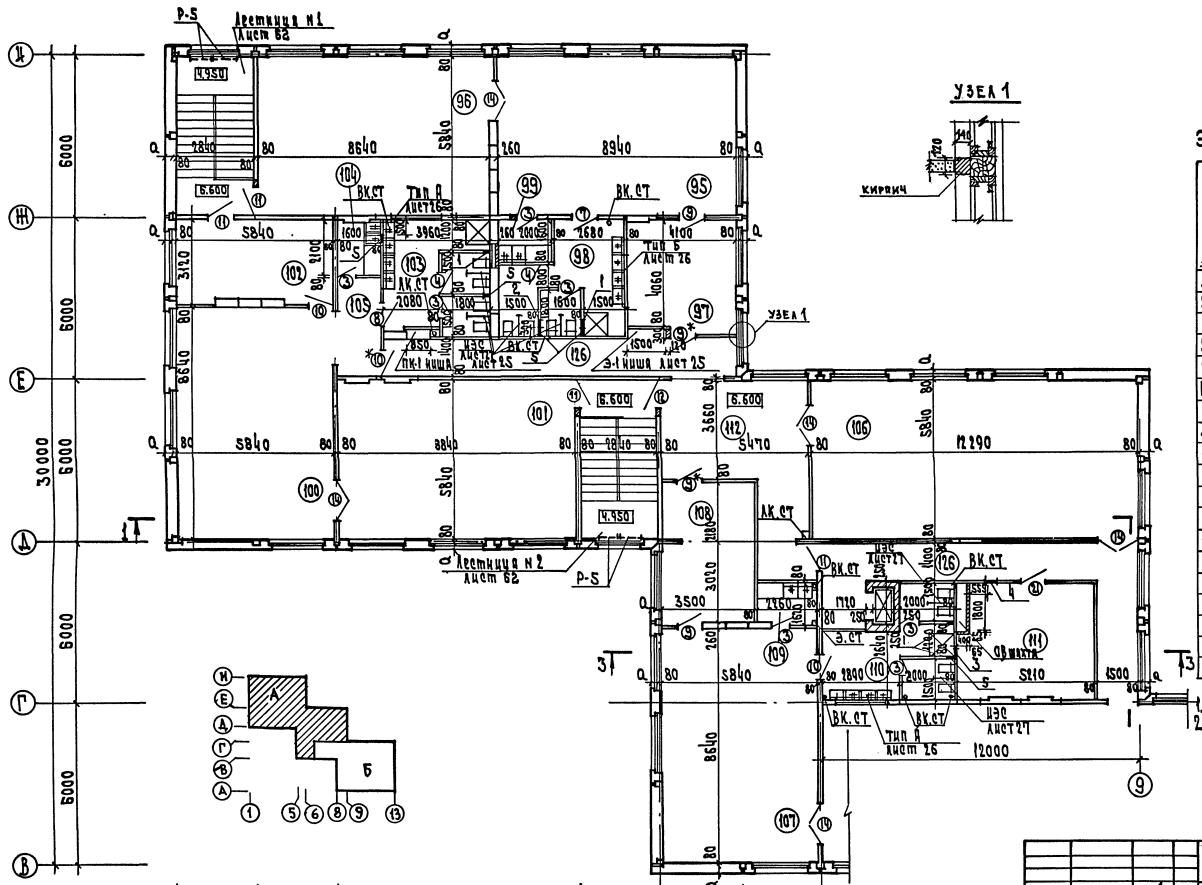
Р-5
Лестница №1
Лист 82
Лестница №2
Лист 82
УЗЕЛ 1
кирпич
Тип А
Лист 26
Тип Б
Лист 26
ВК.СТ
АК.СТ
Э.СТ
ЦЭО
Лист 27
Ниша Лист 25
Ниша Лист 25
Ниша Лист 25

Ал. I

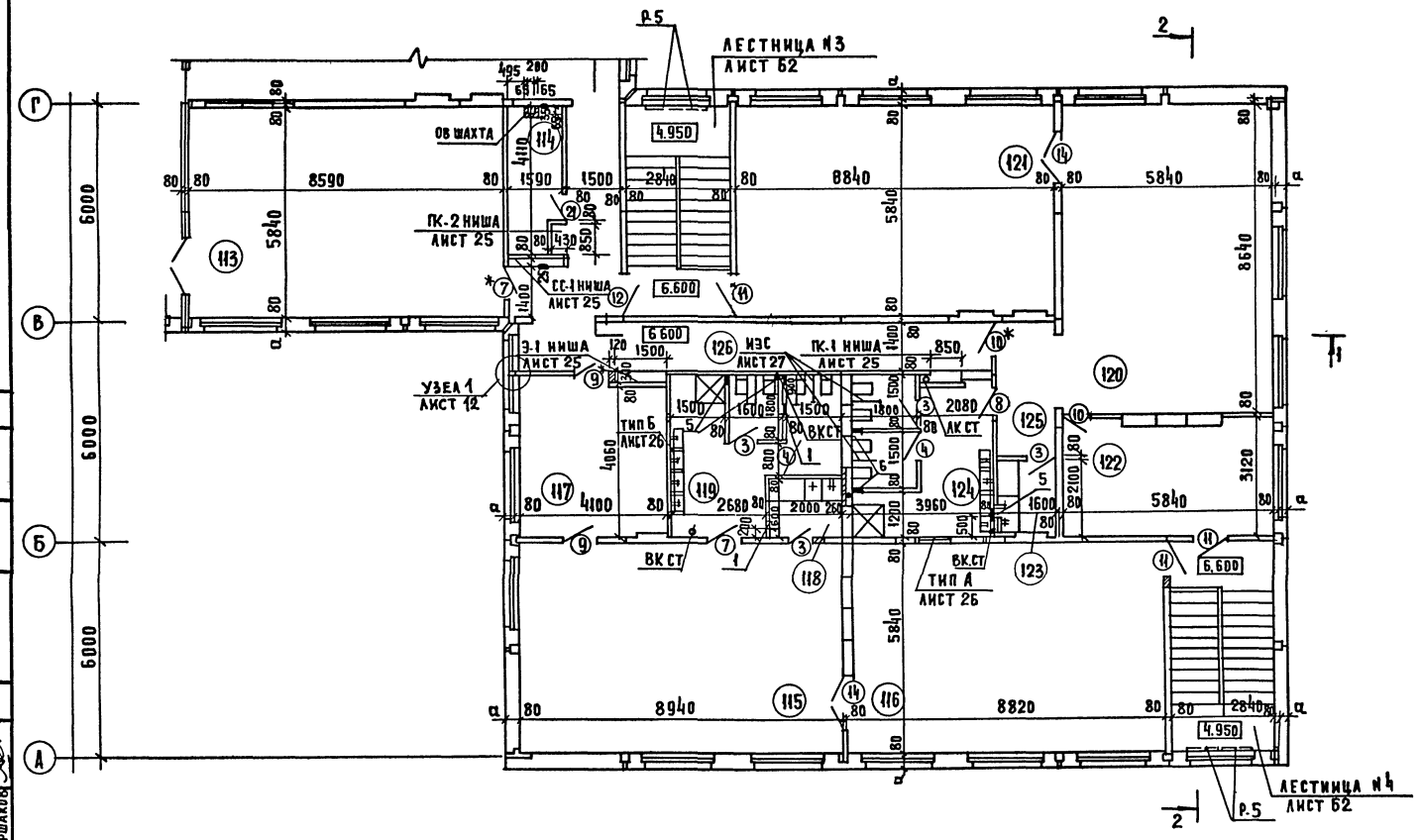

1. Лист см. совместно с листом 12
2. Общие указания см. лист 10

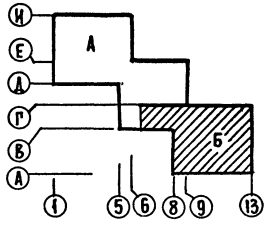

Экспликация помещений 3 этажа (продолжение)

Номер по плану	Наименование	Площадь м²
113	Спальня	50.16
114	Хозкладовая	6.06
115	Групповая дошкольной группы	52.20
116	Спальня	51.07
117	Раздевальная	17.39
118	Буфетная	3.20
119	Туалетная	16.77
120	Групповая старшей группы сада	50.45
121	Спальня	51.45
122	Раздевальная	17.77
123	Буфетная	3.28
124	Туалетная	16.07
125	Коридор	5.85
126	Коридор	79.85

Экспликация отверстий

Тип отверст	Размер в мм в	Размер в мм h	Отм. низа	Назначение
1	190	190	9.300	Вентиляция
2	400	200	9.300	
3	200	300	9.250	
4	300	300	9.250	
5	250	250	6.600	Канализация

Согласовано: ГИП СС Шишова; ГИП ОВ Лубкина; ГИП ВК Журавлева; ГИП Э Ширшакова

Инв. № подл. | Подпись и дата | Взам. инв. №

Привязан:

Инв. №

Нач. отд.	Леонов	
Н. контр.	Богданова	
Гл. инж. д.	Шермухина	
ГАП	Чвалун	
ГИП	Евко	
Рук. гр.	Пышкина	
ГАП	Чвалун	

211-1-307.85 - АС

Детские ясли-сад на 330 мест

Стадия	Лист	Листов
Р	13	

Зона Б. План 3 этажа

ЦНИИЭП торгово-бытовых зданий и туристских комплексов

20384-01 15

Ал.I

Фасад в осях 1-13

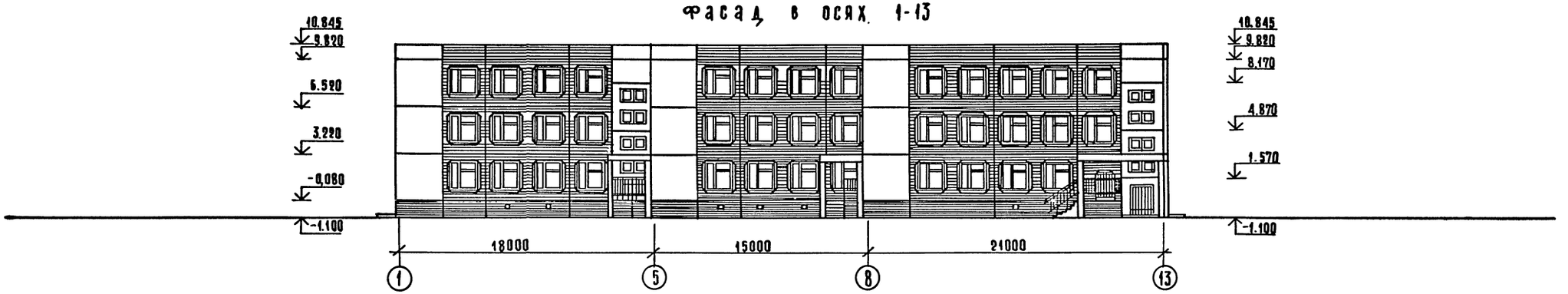

Фасад в осях 13-1

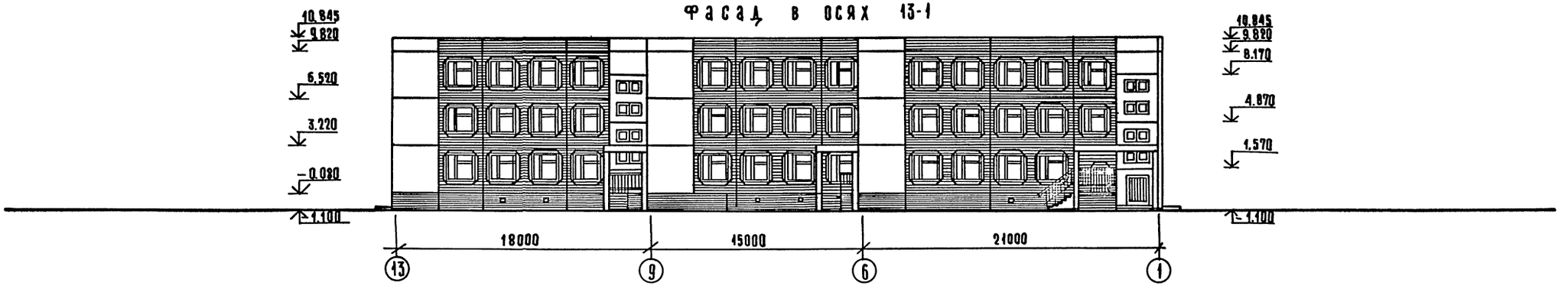

Фасад в осях А-И

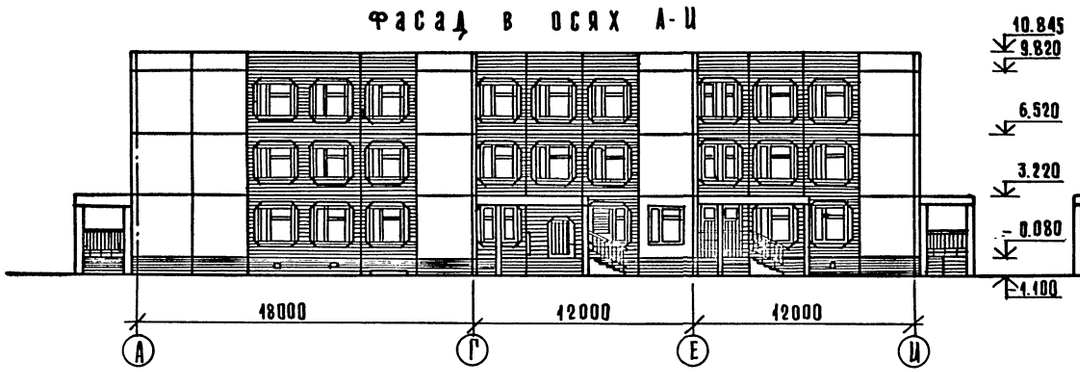

Фасад в осях И-А

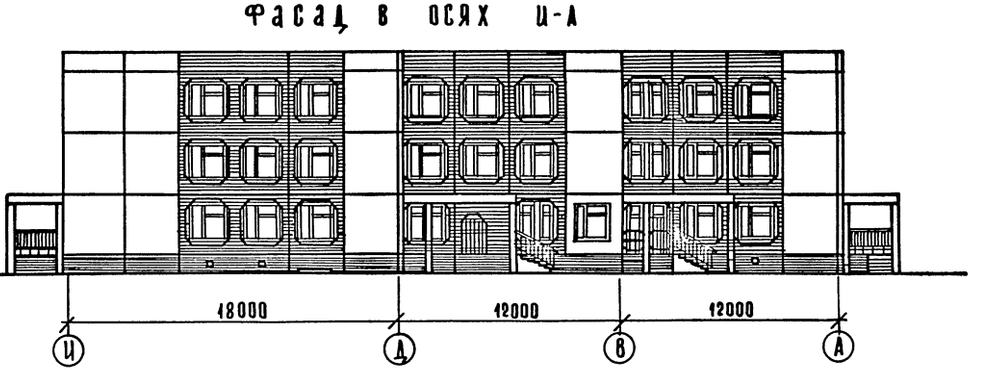

Условные обозначения

- поверхность бетонная на белом цементе
- поверхность рифленая, окраска интенсивного тона

Нач.маст	Леонов		
Н.контр.	Богданова		
Гл.инж.м	Шурмухина		
ГАП	Чвалун		
ГИП	Евко		
Рук.гр.арх	Пышкина		
Ст.арх.	Каганович		
ГАП	Чвалун		

Привязан

Инв. №

211-1-307.85-АС

Детские ясли-сад на 330 мест

Стадия	Лист	Листов
Р	14	

Фасады

ЦНИИЭП торгово-бытовых зданий и туристских комплексов

20384-01 16

Копировал

Формат А2

Согласовано

Взам.инв.№

Подпись и дата

Инв.№ подл.

Ал.I

Фасад в осях 1-13

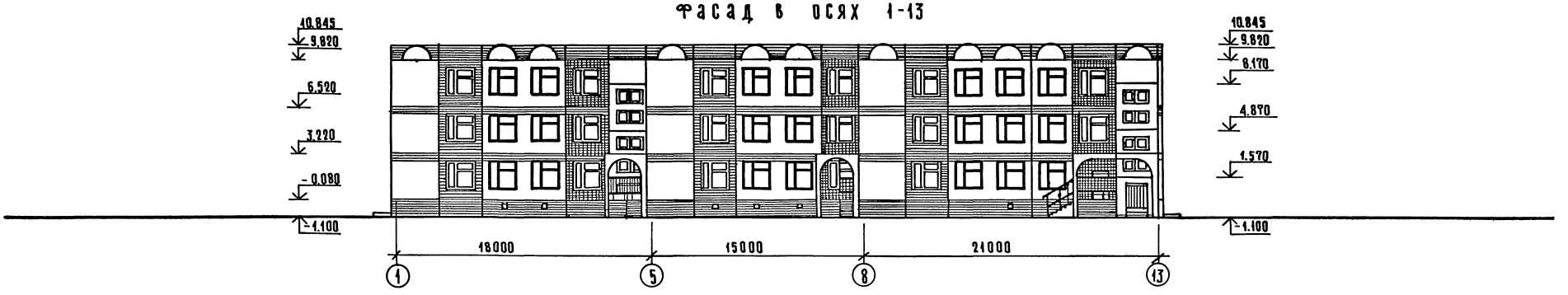

Фасад в осях 13-1

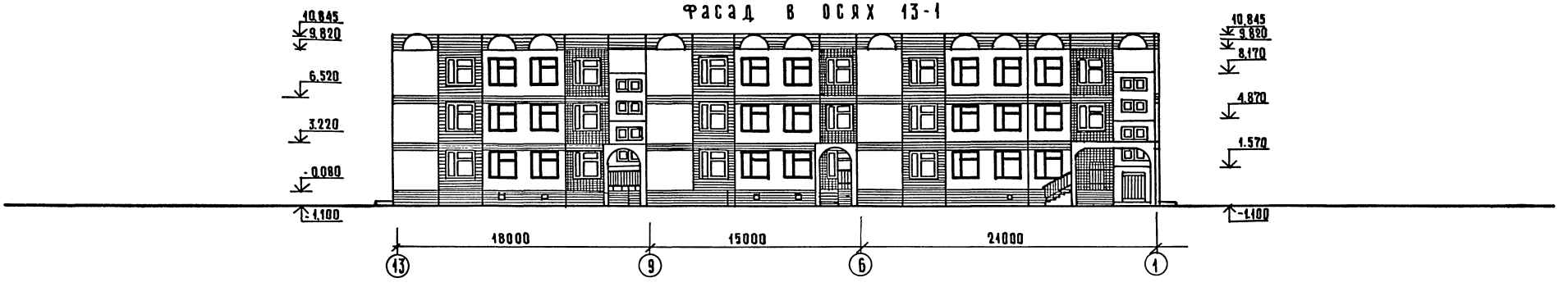

Фасад в осях А-И

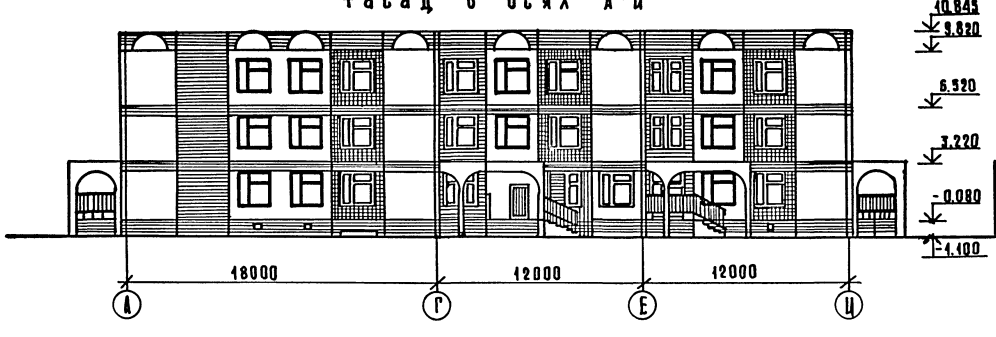

Фасад в осях И-А

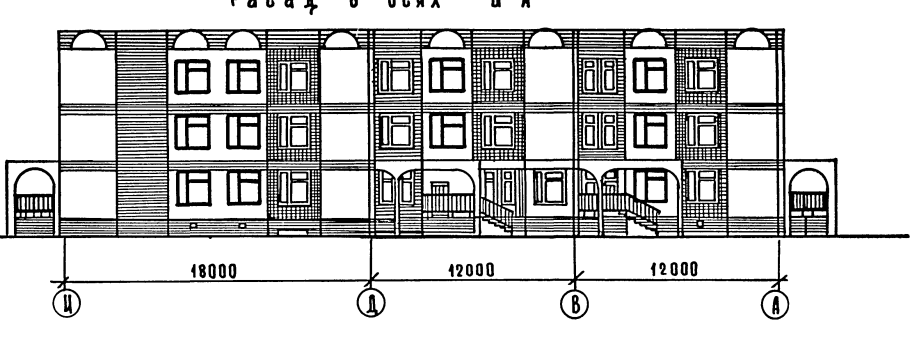

Нач.маст	Леонов		
Н.контр.	Богданова		
Гл.инж.м	Шурмухина		
ГАП	Чвалун		
ГИП	Евко		
Рук.гр.арх	Пышкина		
Ст.арх.	Каганович		
ГАП	Чвалун		

Привязан:

Инв. №

211-1-307.85-АС

Детские ясли-сад на 330 мест

Стадия	Лист	Листов
Р	15	

Вариант фасадов.

ЦНИИЭП торгово-бытовых зданий и туристских комплексов

Согласовано

Взам. инв. №

Подпись и дата

Инв. № под. л.

20384-01 17

Копировал

Формат А2

Ал. I

Разрез 1-1

Слой гравия на антисептированной битумной мастике	-10 мм.
4 слоя антисептированного рубероида марки РМД-350/ТУ 21-27-28-71/на битумной мастике	-20 мм
Цементно-песчаная стяжка из раствора М 50	-15 мм
Утеплитель см. таблицу У-6 лист 3	
Пароизоляция 1 слой рубероида на горячем битуме	- 5 мм
Железобетонная плита покрытия	-220 мм.

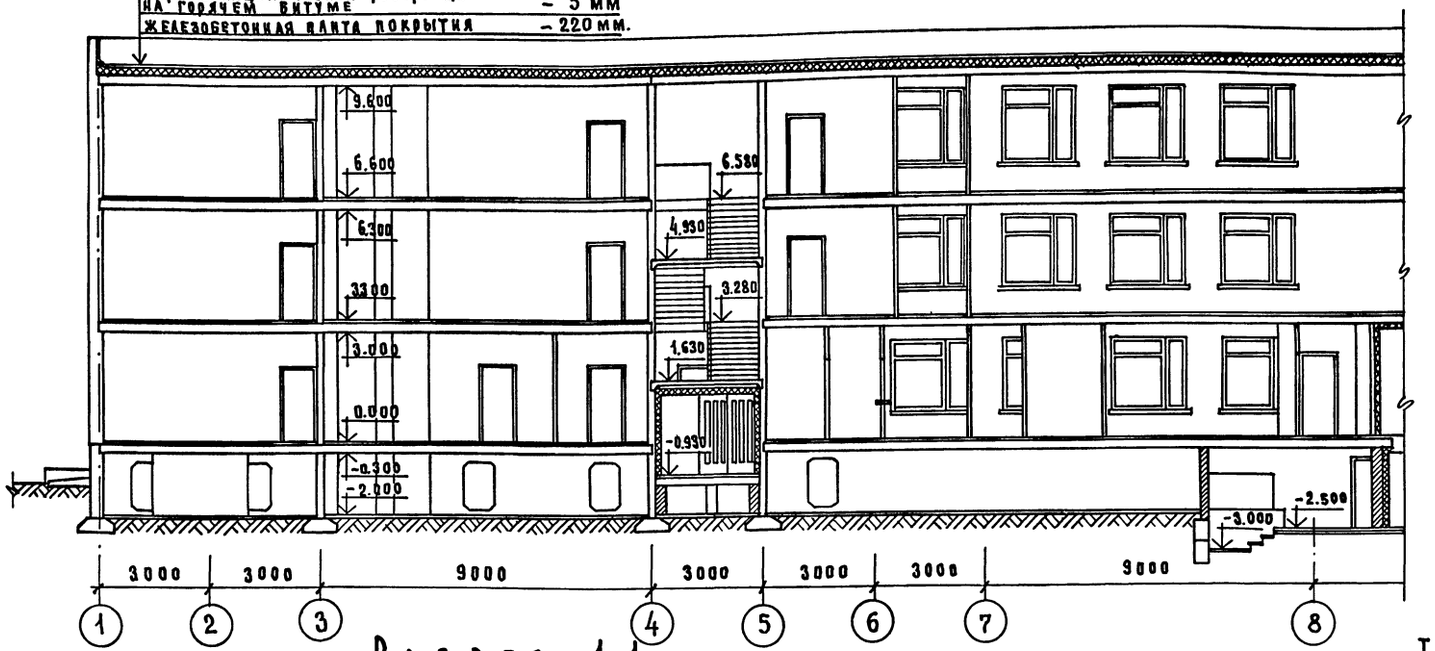

Для участков кровли с уклоном <2,5% применять горячую битумную мастику МБК-Г-65 /ГОСТ 2889-67/, мест примыкания - мастику МБК-Г-100.

Разрез 1-1

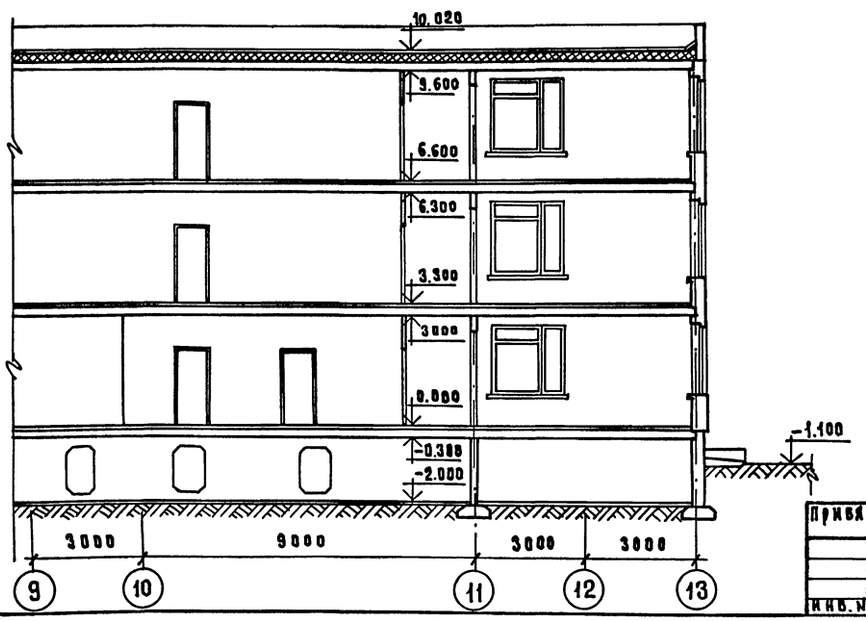

Тип пола А

Линолеум резиновый многослойный - релин типа А ГОСТ 16914-71	- 3 мм.
Прослойка из быстротвердеющей мастики на водостойких вяжущих	- 1 мм.
Стяжка из цементно-песчаного раствора М. 150	- 20 мм.
Гидроизоляция - 2 слоя гидроизола марки ГИ-1 ГОСТ 7415-74* на битумной мастике	- 20 мм.
Стяжка из цементно-песчаного раствора М-150	- 36 мм.
Железобетонная плита перекрытия	- 220 мм.

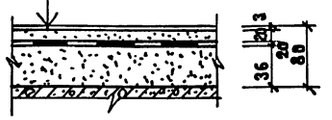

Нач. отд.	Леонов		
Н. контр.	Богданова		
Гл. инж. о.	Шурмухина		
Гап	Чвалун		
Гип	Евко		
Рук. гр.	Пышкина		
Арх.	Рыбакова		

Привязан

Инв. №

211-1-307.85 - АС

Детские ясли-сад на 330 мест

Стадия	Лист	Листов
Р	16	

Разрез 1-1

ЦНИИЭП торгово-бытовых зданий и туристских комплексов.

20384-01 18

Кол. Гдаруп

Инв. № подл. | Подпись и дата | Взам. инв. №

С Ф Г Л А С О В А Н О

Ал.I

РАЗРЕЗ 2.2

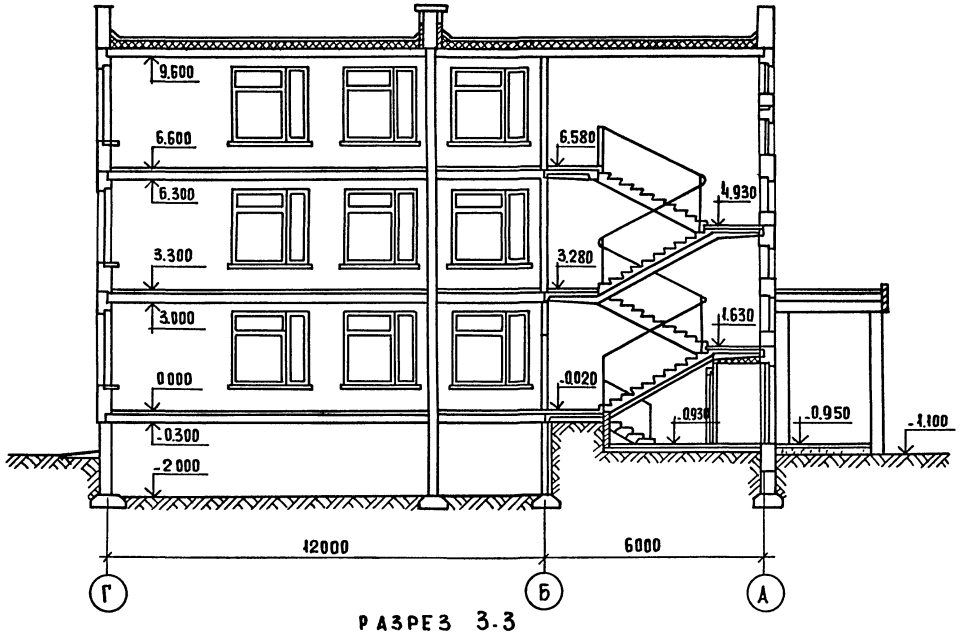

РАЗРЕЗ 3.3

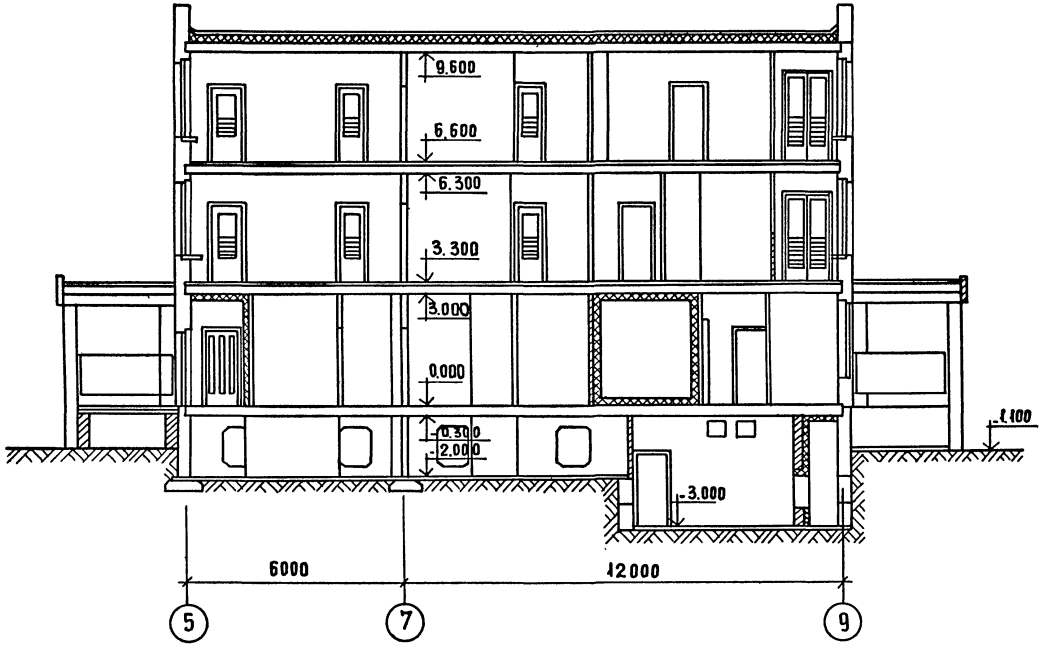

СПЕЦИФИКАЦИЯ ЭЛЕМЕНТОВ ПЛАНОВ

МАРКА	ОБОЗНАЧЕНИЕ	НАИМЕНОВАНИЕ	КОЛ. НА ЭТАЖ Т.П.	1	2	3	КРОВЛЯ	ВСЕГО	МАССА ЕД.КГ	ПРИМЕЧАНИЕ
1	1.136-10	ДГ 21-7		7				7		
2		ДГ 21-7А		2				2		
3		ДО 21-8		5	8	11		24		
4		ДО 21-8А		2	2	4		8		
5		ДГ 21-9			1			1		
6		ДГ 21-9А			1			1		
7		ДО 21-9		5	2	2		9		
8		ДО 21-9А		1	2	2		5		
9		ДО 21-10		6	3	3		12		
10		ДО 21-10А		3	3	3		9		
11		ДО 21-10У			7	7		14		АРМОСТЕКЛО
12		ДО 21-10УА		2	2	2		6		ГОСТ 7481-78
13		ДГ 21-10	1	7				8		
14		ДО 24-15		4	7	6		17		
15	1.136.5-19	ДС 19-9ГУ	1				2	3		
16	1.136.5-16 ч.1.2	ОР 15-9А	2					2		
17	1.136.5-19	ДН 21-10АМ		4				4		
18		ДН 21-10АЛМ		2				2		
19		ДН 21-15ВМ		4				4		
20	1.279.9-2	ОП-7		3				3		
21	1.236-5 вып.2	ДП2.07	1	1	2	2		6		
22	1.279.9-2	ПК-4		1				1		
		МЕТАЛЛИЧЕСКИЕ ИЗДЕЛИЯ								
Р-5	211-1-307.85-АСИ.2300	Р-5	–	–	8	8	–	16		
7*	1.136-10	ДО 21-9У			1	1		2		
8*		ДО 21-9УА		2				2		
9*		ДО 21-10У		4	3	3		10		
10*		ДО 21-10УА		4	2	2		8		
13*		ДГ 21-10У		2				2		

Двери поз. 11,12 необходимо оборудовать устройствами для самозакрывания.

Звездочкой на планах этажей обозначены двери с уплотнением в притворах.

СОГЛАСОВАНО:

ИНВ.№ ПОДЛ. | ПОДПИСЬ И ДАТА | ВЗАМ. ИНВ.№

ПРИВЯЗАН:			211-1-307.85-АС.
	НАЧ.МАСТ.	Леонов	
	Н.КОНТР.	Богданова	ДЕТСКИЕ ЯСЛИ-САД НА 330 МЕСТ
	Гл.инж.м	Шурмухина	
	ГАП	Чвалун	РАЗРЕЗЫ 2-2, 3-3. СПЕЦИФИКАЦИЯ ЭЛЕМЕНТОВ ПЛАНОВ.
	ГИП	Евко	
	Рук.гр.	Пышкина	
ИНВ.№			

СТАДИЯ	ЛИСТ	ЛИСТОВ
Р	17	

ЦНИИЭП ТОРГОВО-БЫТОВЫХ ЗДАНИЙ ТУРИСТСКИХ КОМПЛЕКСОВ

20384-01 19

Фрагмент планов туалетных ясельных групп
Зона А 1 этаж

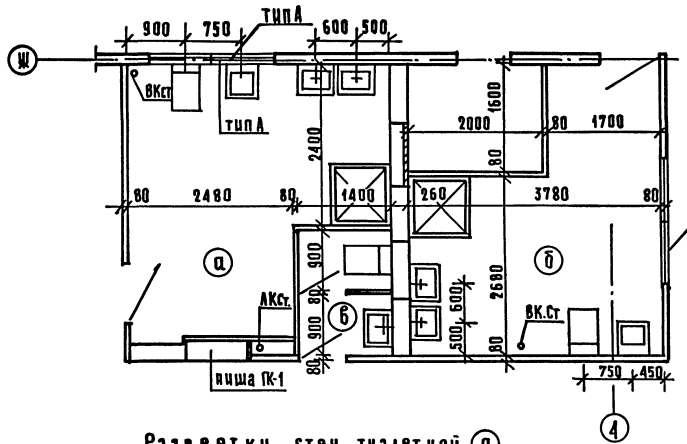

Фрагмент планов туалетных ясельных групп
Зона Б 1 этаж

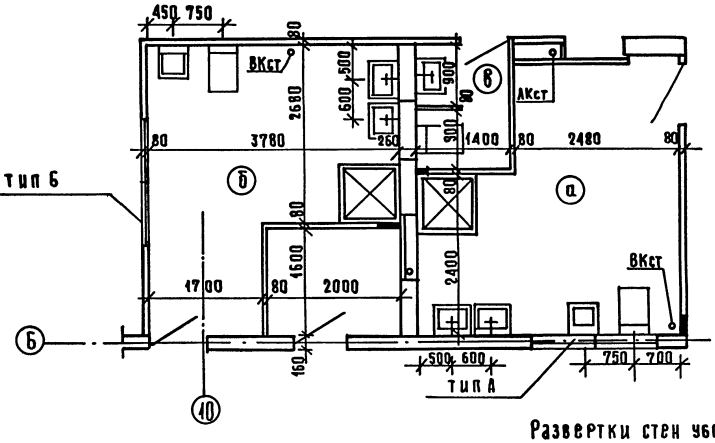

Развертки стен туалетной а

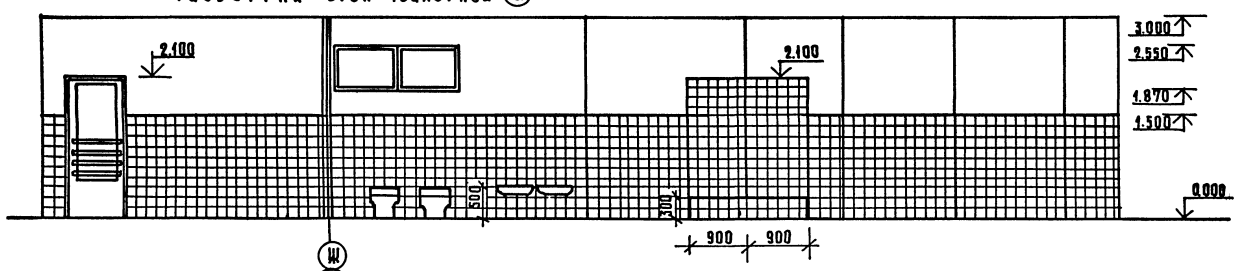

Развертки стен уборной персонала б

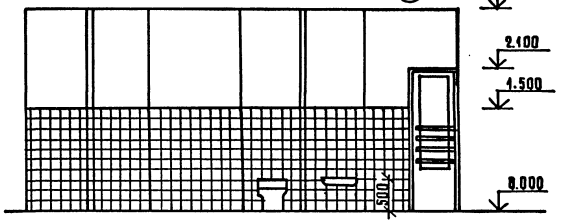

Развертки стен туалетной б

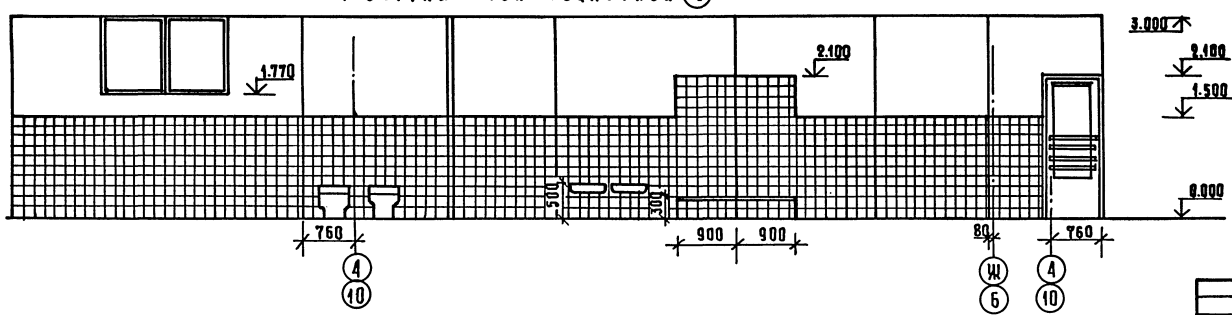

1. Установку фрамуг тип А и Б см. лист 26.
2. Облицовку стен глазурованной плиткой выполнять по чертежам разверток на данном листе.

				211-1-307.85-АС		
Привязан	Нач.маст	Леонов		Детские ясли-сад на 330 мест	Стадия	Лист	Листов
	Н.контр.	Богданова			Р	18	
	Гл.инж.м	Шурмухина					
	ГАП	Чвалун		Фрагменты планов туалетных ясельных групп на отм. 0.000	ЦНИИЭП торгово-бытовых зданий и туристских комплексов		
Инв. №	ГИП	Евко					
	Рук.гр.арх	Пышкина					

20384-01 20 Копировал Формат А2

Согласовано

Инв. № подл. | Подпись и дата | Взам. инв. №

Фрагменты планов туалетных младших и средних групп сада

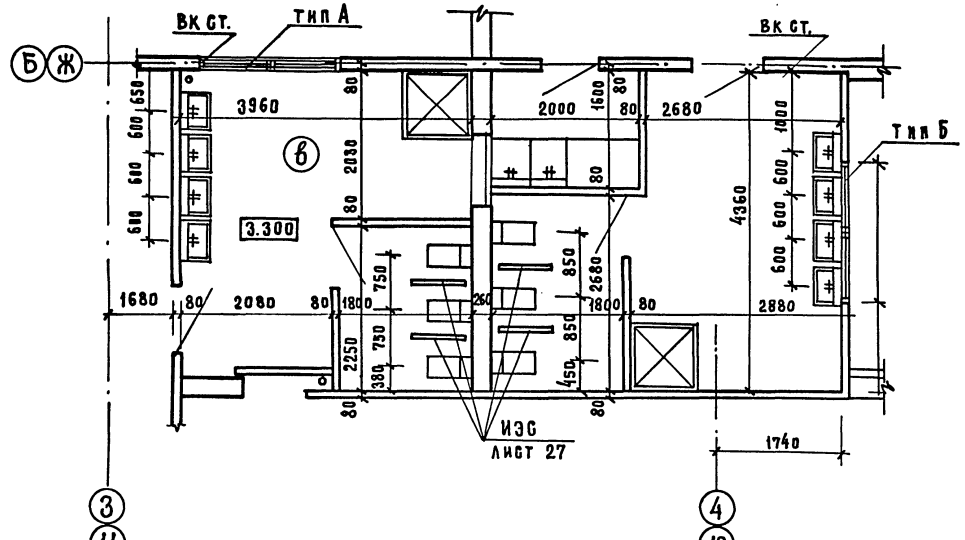

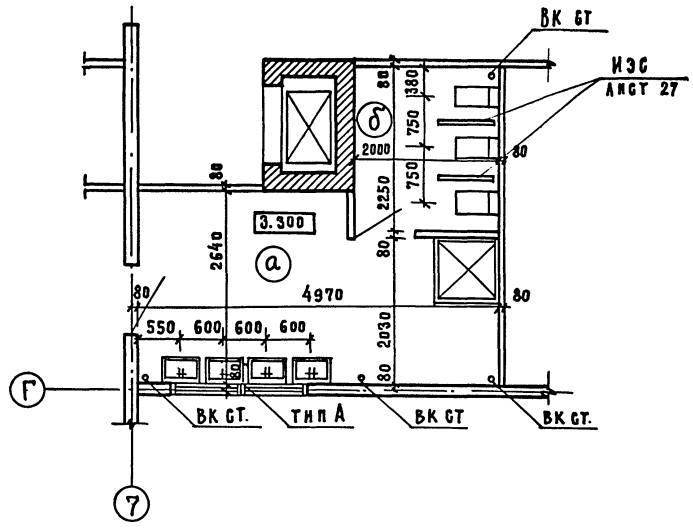

Развертки стен туалетной

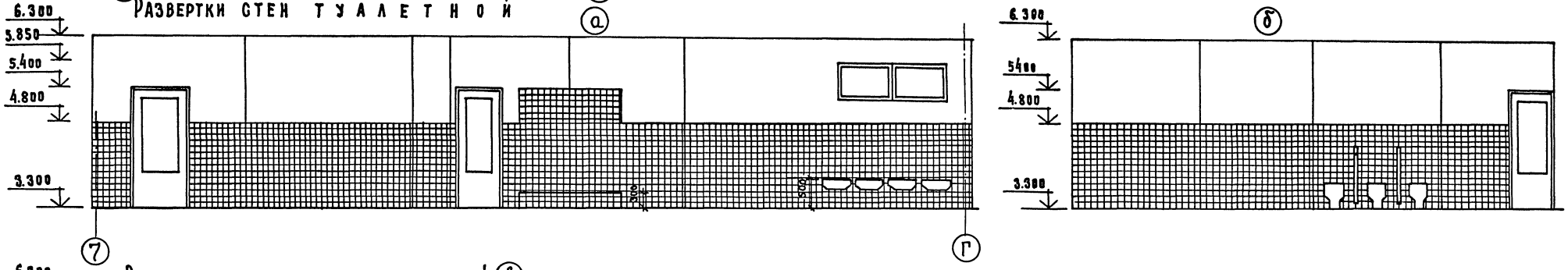

Развертка стен туалетной в

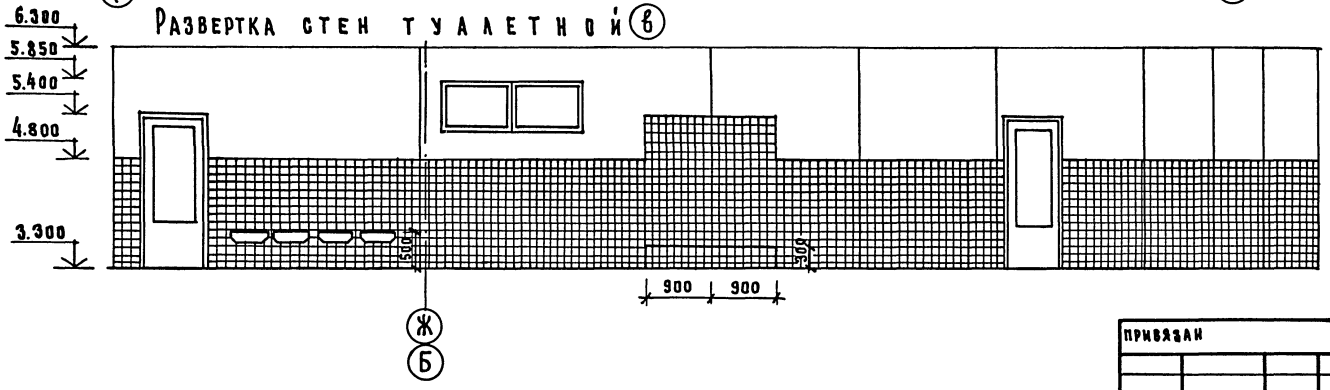

Указания см. лист 18

Привязан			
Инв. №			
Нач. маст.	Леонов		
Н. контр.	Богданова		
Гл. инж. п.	Шурмухина		
ГАП	Чвалун		
ГИП	Евко		
Рук. гр.	Пышкина		

211-1-307.85-АС

Детские ясли-сад на 330 мест

Фрагменты планов туалетных средних и младших групп сада на отм. 3.300

Стадия	Лист	Листов
Р	19	

ЦНИИЭП торгово-бытовых зданий и туристских комплексов

20384-01 21

Ал.I

Согласовано

Инв. № подл. | Подп. и дата | Взам. инв. №

Ал.I

Фрагменты планов туалетных старших и подготовительных групп сада

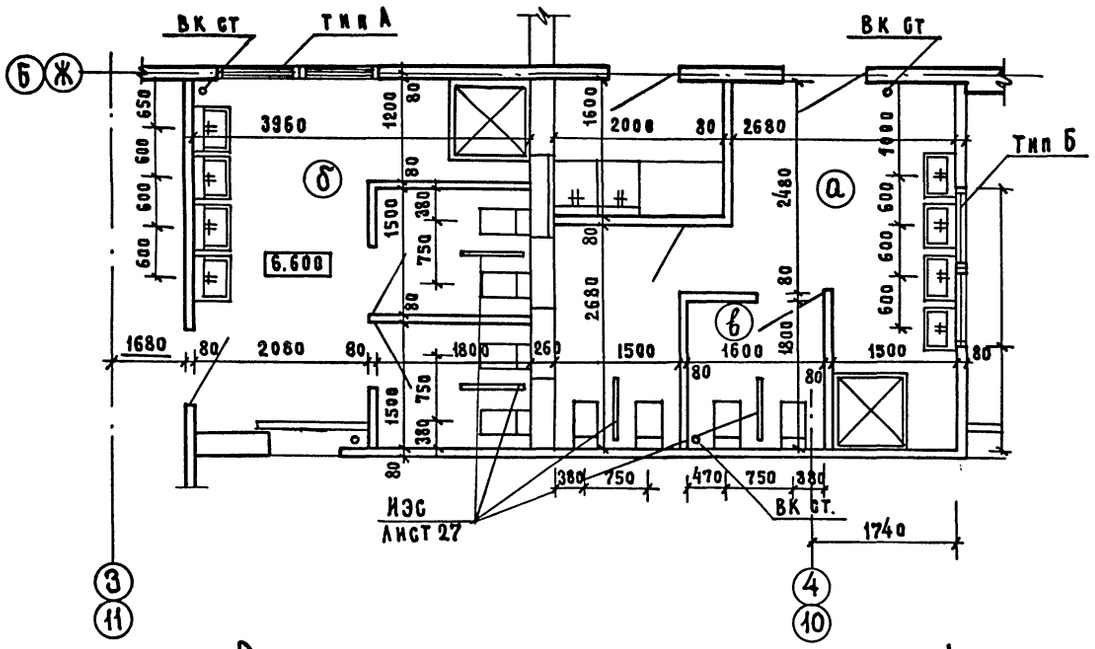

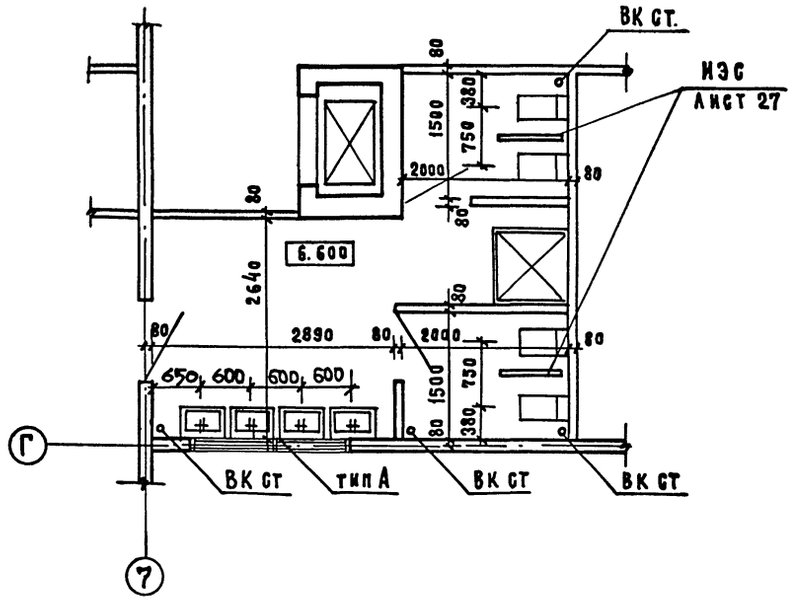

Развертки стен туалетной ⓐ

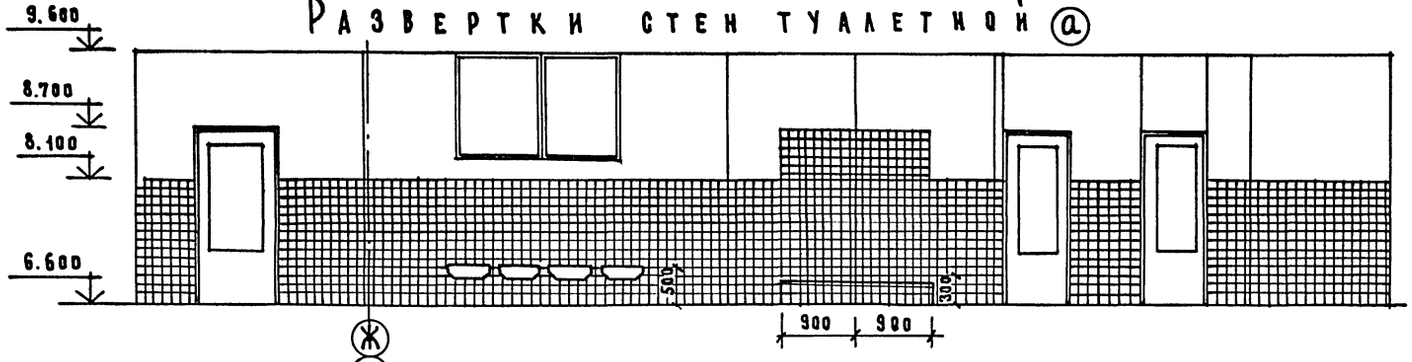

Развертка стен туалетной ⓑ

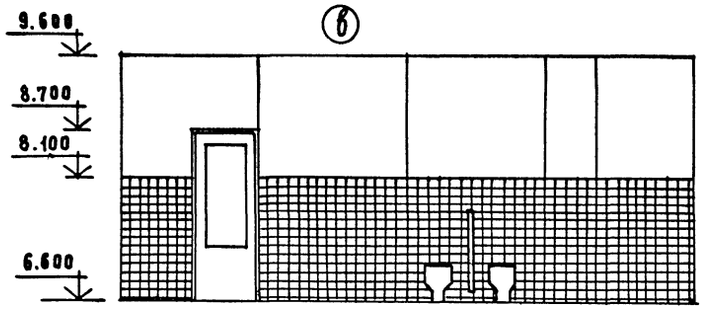

Развертка стен туалетной ⓑ

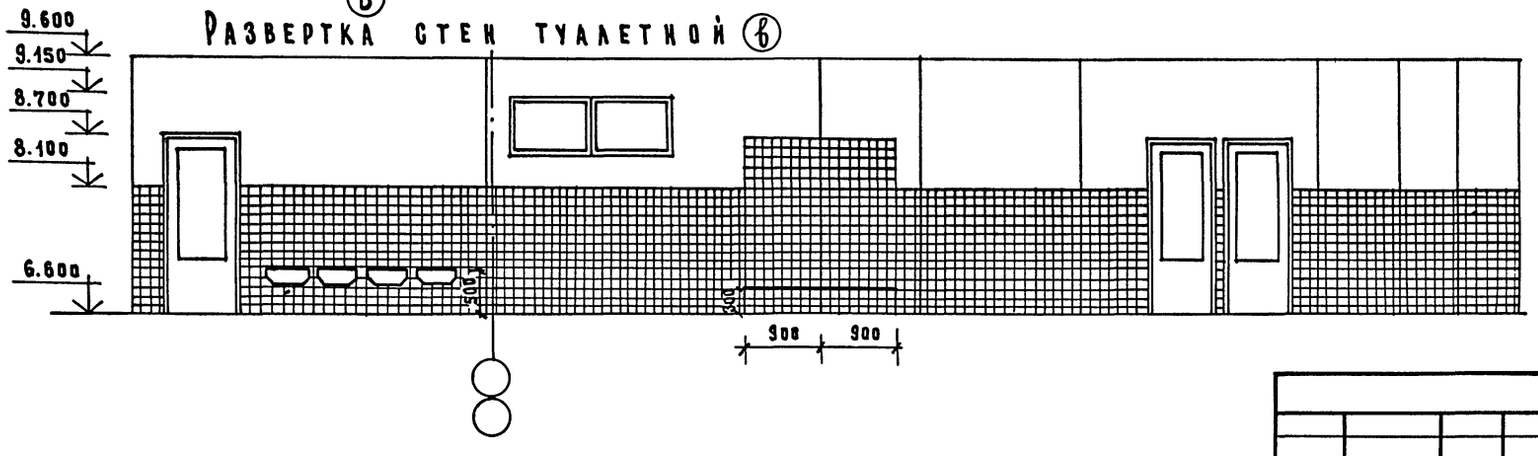

Указания см. лист 18

Нач.м.	Леонов		
Н.контр.	Богданова		
Гл.инж.м	Шурмухина		
ГАП	Чвалун		
ГИП	Евко		
Рук.гр.арх.	Пышкина		

211-1-307.85-АС

Детские ясли-сад на 330 мест

Стадия	Лист	Листов
Р	20	

Фрагменты планов туалетных старших и подготовительных групп сада на отм. 6.600

ЦНИИЭП торговых, бытовых зданий и туристских комплексов

20384-01 22

Ал.I

1-1

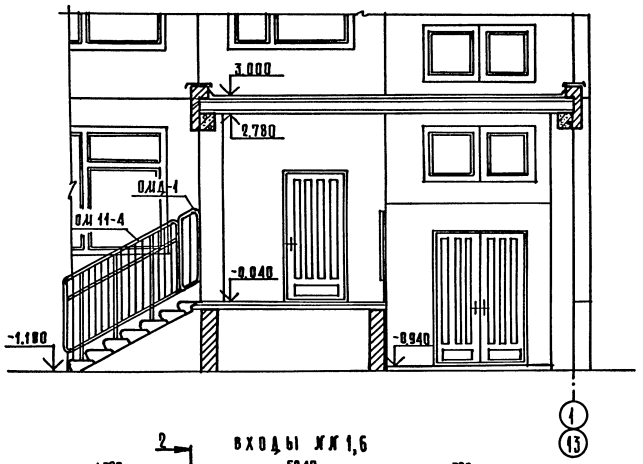

2-2

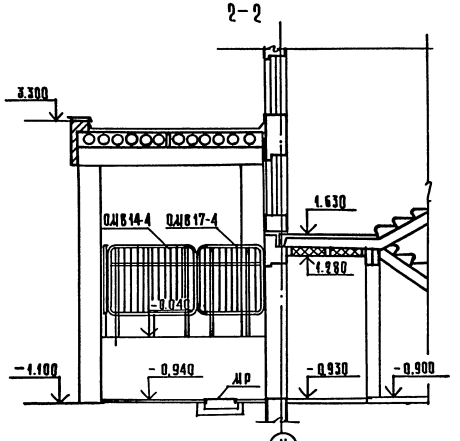

3-3

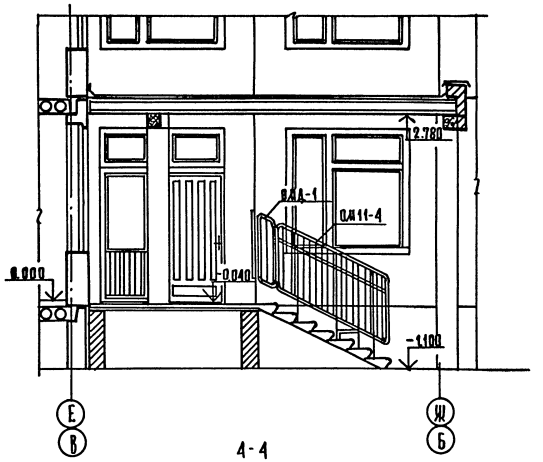

Входы ИИ 1,6

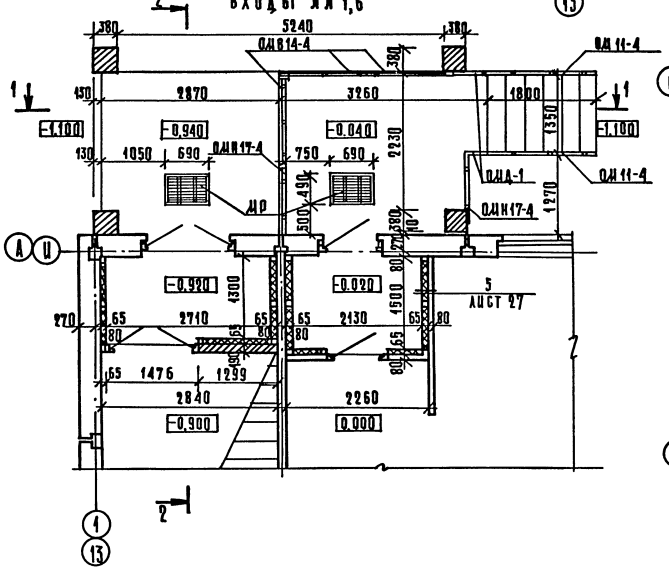

Входы ИИ 2,5

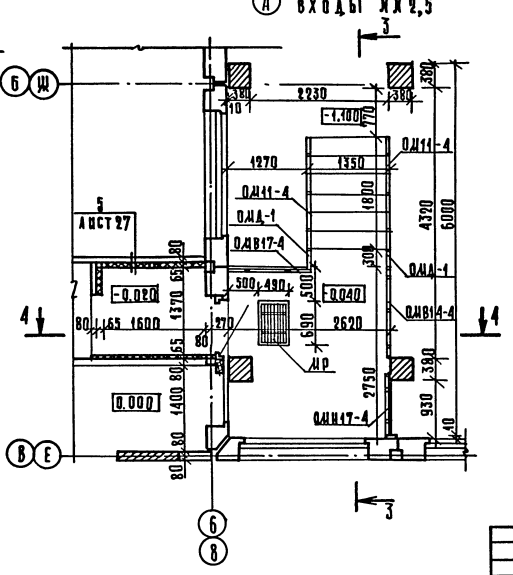

4-4

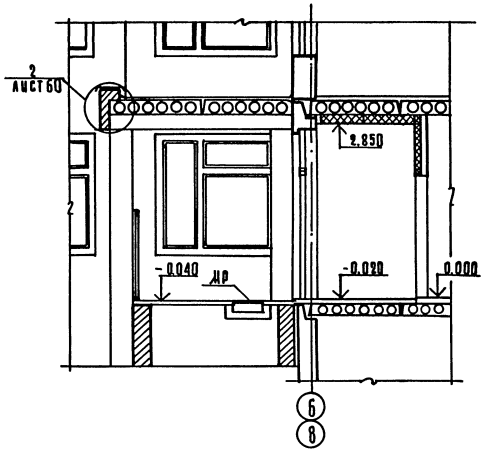

Данный лист см. совместно с листами 59, 60

Привязан:					211-1-307.85-АС		
					Детские ясли-сад на 330 мест	Стадия	Лист	Листов
						Р	21	
					Входы И 1,6, 2,5.	ЦНИИЭП торгово-бытовых зданий и туристских комплексов		
Инв.№								

Нач.маст	Левнов	
Н.контр.	Богданова	
Гл.инж.д	Шумчухина	
ГАП	Чвзачи	
СИП	Евко	
Рук.грап	Пышкина	

Согласовано

Инв.№ подл. | Подпись и дата | Взам.инв.№

Копировал 20384-01 23 Формат А2

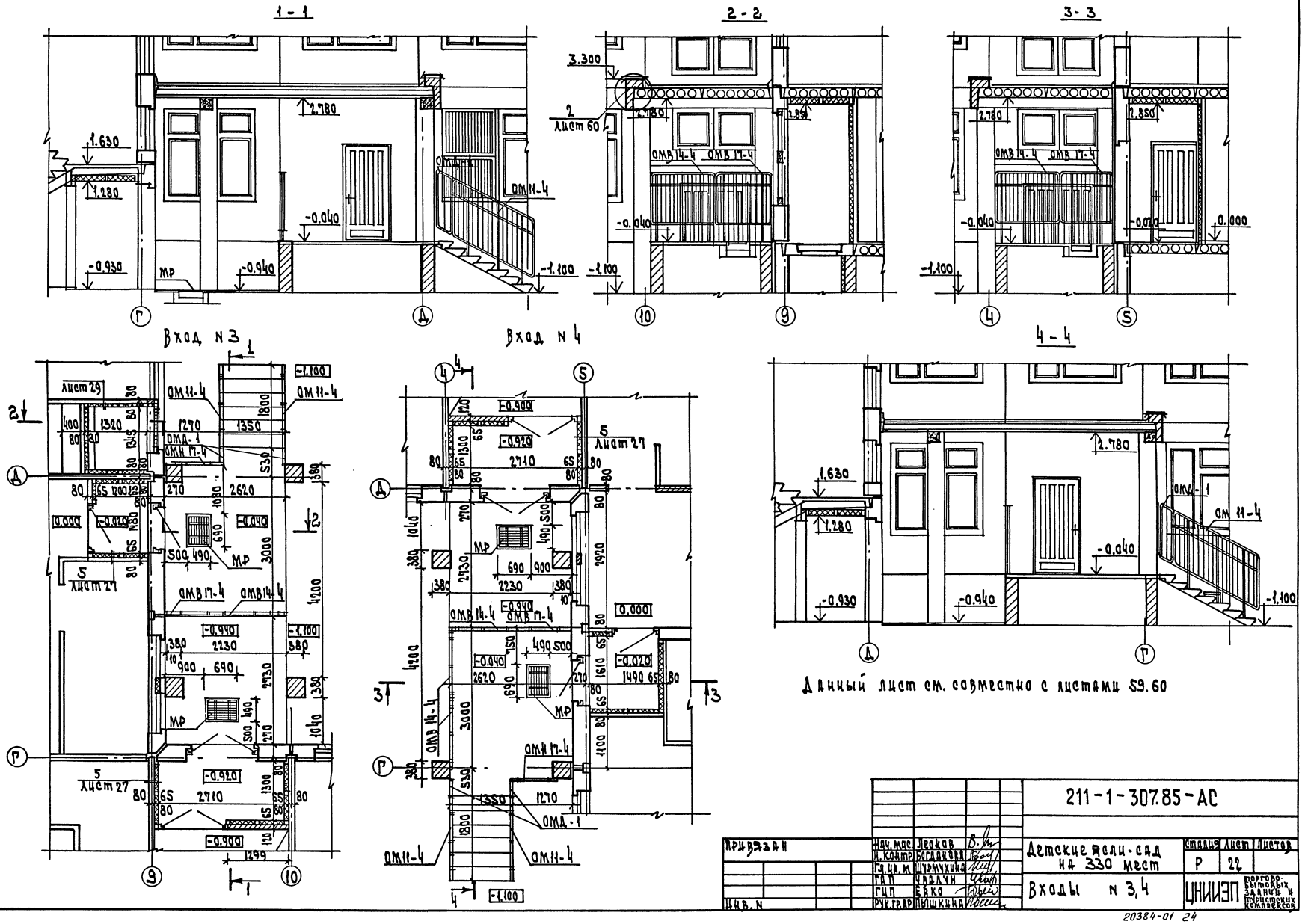
1-1
2-2
3-3
4-4
Вход N 3
Вход N 4
Лист 60
Лист 29
Лист 27
ОМ 11-4
ОМД-1
ОМВ 14-4
ОМВ 17-4
ОМН 17-4
МР
Данный лист см. совместно с листами 59.60
211-1-307.85-АС
Детские ясли-сад на 330 мест
Входы N 3,4
Стадия Р
Лист 22
Листов
ЦНИИЭП торгово-бытовых зданий и туристских комплексов
Привязан
Нач. мас. Леонов
Н. контр. Богданова
Гл. ин. м. Шурмухина
ГАП Чвалун
ГИП Ейко
Рук. гр. ар. Пышкина
Инв. N
Согласовано:
Инв. N подл. | Подп. и дата | Взам. инв. N
20384-01 24

Инв. № подл. | Подпись и дата | Взам. инв. №
СОГЛАСОВАНО

План зала для музыкальных занятий

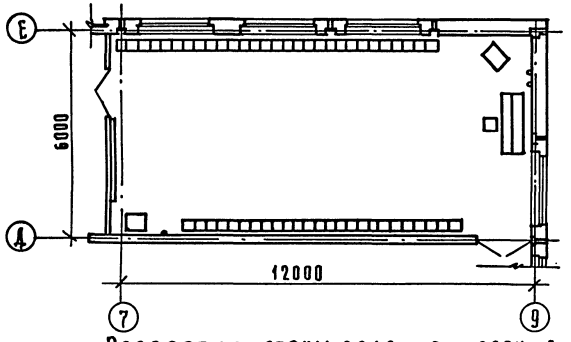

Развертка стены зала для музыкальных занятий в осях 7-9

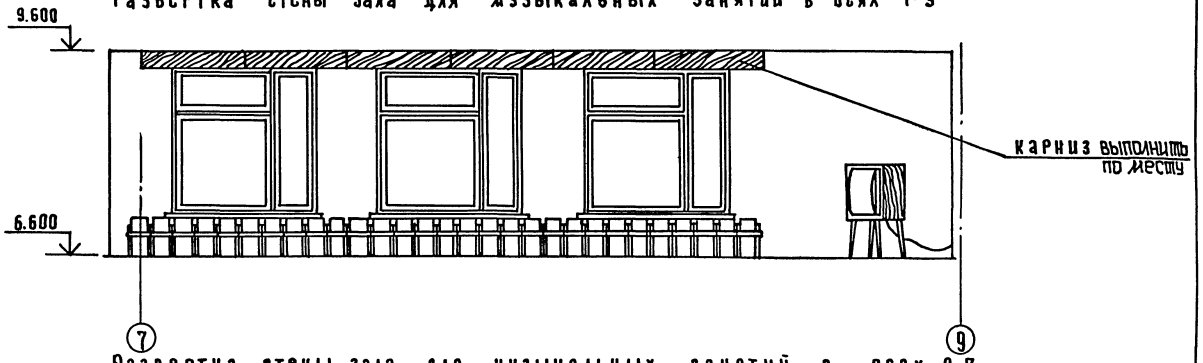

Развертка стены зала в осях Д-Е

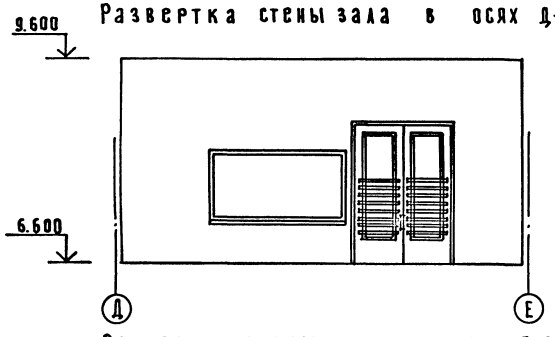

Развертка стены зала для музыкальных занятий в осях 9-7

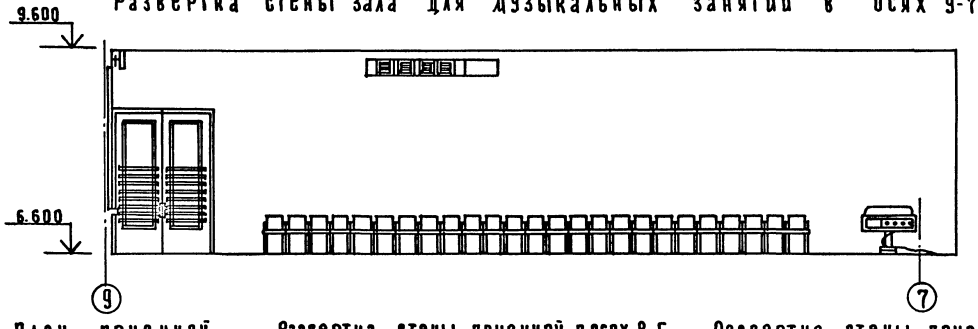

Развертка стены зала в осях Е-Д

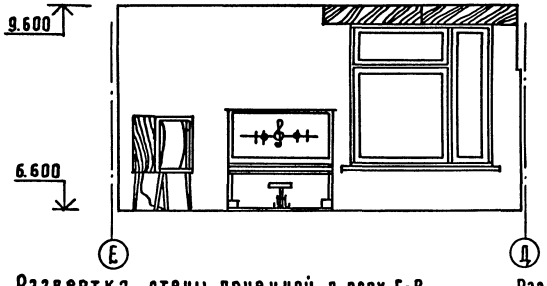

План приемной

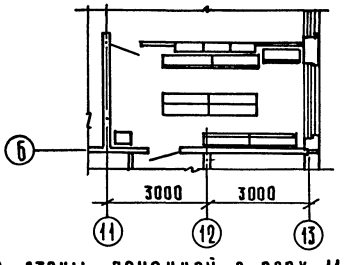

Развертка стены приемной в осях В-Б

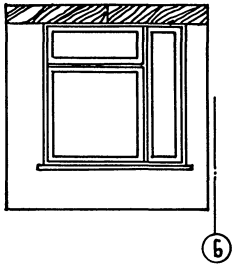

Развертка стены приемной в осях 13-11

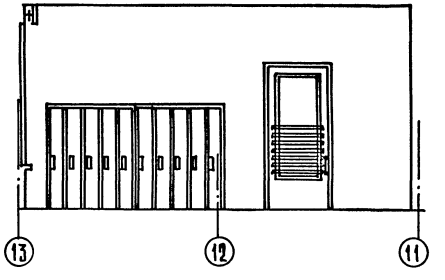

Развертка стены приемной в осях Б-В

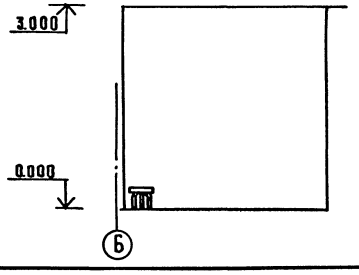

Развертка стены приемной в осях 11-13

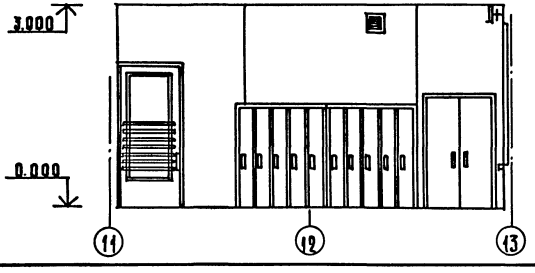

Нач. отд.	Авонов		
Н. контр.	Богданова		
Гл. инж. п.	Шурмухина		
ГАП	Чвалун		
ГИП	Евко		
Рук. гр.	Пышкина		
Архит.	Рыбакова		

Привязан

Инв. №

211-1-307.85-АС

Детские ясли-сад на 330 мест

Развертки стен зала для музыкальных занятий и приемной

Стадия	Лист	Листов
Р	23	

ЦНИИЭП торгово-бытовых зданий и туристских комплексов

20384-01 25 Копировал

Формат А2

Ал. I

План зала для гимнастических занятий

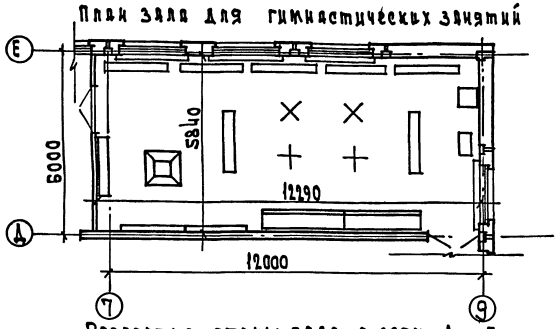

Развертка стены зала для гимнастических занятий в осях 7-9

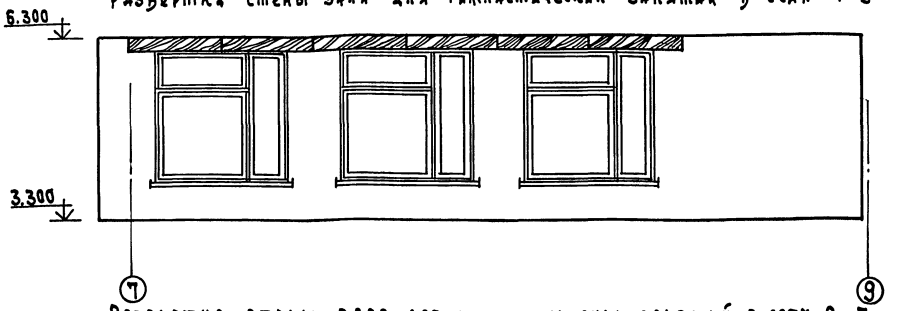

Развертка стены зала в осях Д-Е



Развертка стены зала для гимнастических занятий в осях 9-7

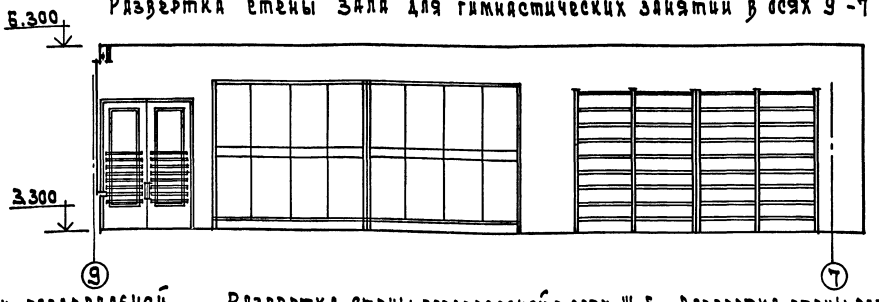

Развертка стены зала в осях Е-Д

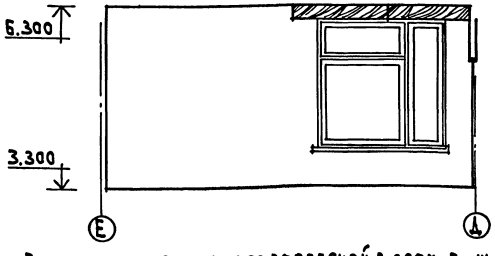

План раздевальной

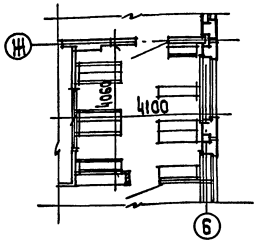

Развертка стены раздевальной в осях Ж-Е

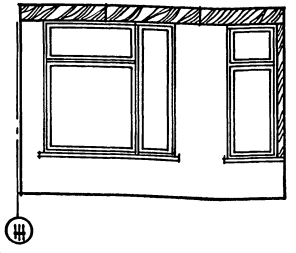

Развертка стены раздевальной в осях 6-5

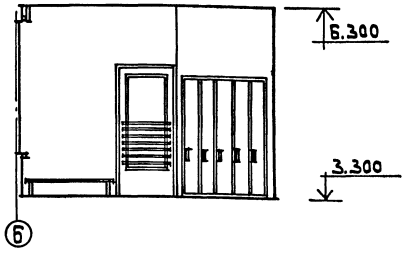

Развертка стены раздевальной в осях Е-Ж

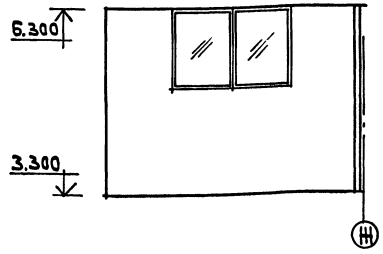

Развертка стены раздевальной в осях 5-6

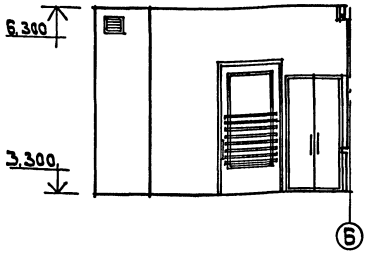

Внутреннюю отделку см. таблицу лист 4

Нач. отд.	Пронов		211-1-307.85-АС	
Н. контр.	Богданова			
Гл. ин. пр.	Шурмухина		Детские ясли-сад на 330 мест	Стадия: Р; Лист: 24; Листов:
ГАП	Чвалун			
ГИП	Евко		Развертки стен зала для гимнастических занятий и раздевальной	ЦНИИЭП торгово-бытовых зданий и туристских комплексов
Рук. гр. ар.	Пышкина			
Ст. арх.	Каганович			

Привязан

Инв. N

Согласовано

Инв. N подл. | Подп. и дата | Взам. инв. N

20384-01 26

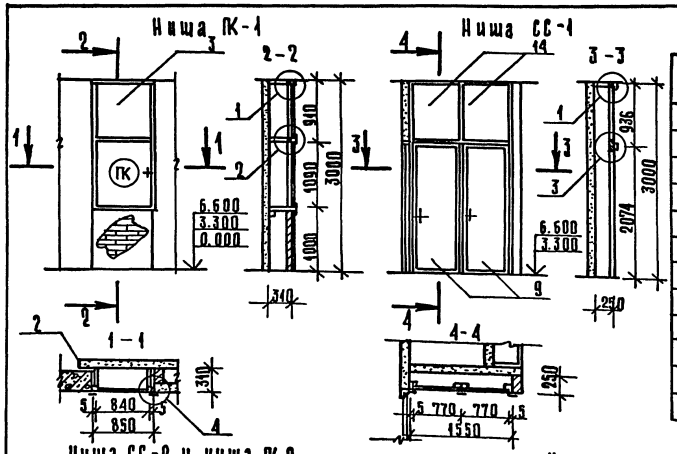

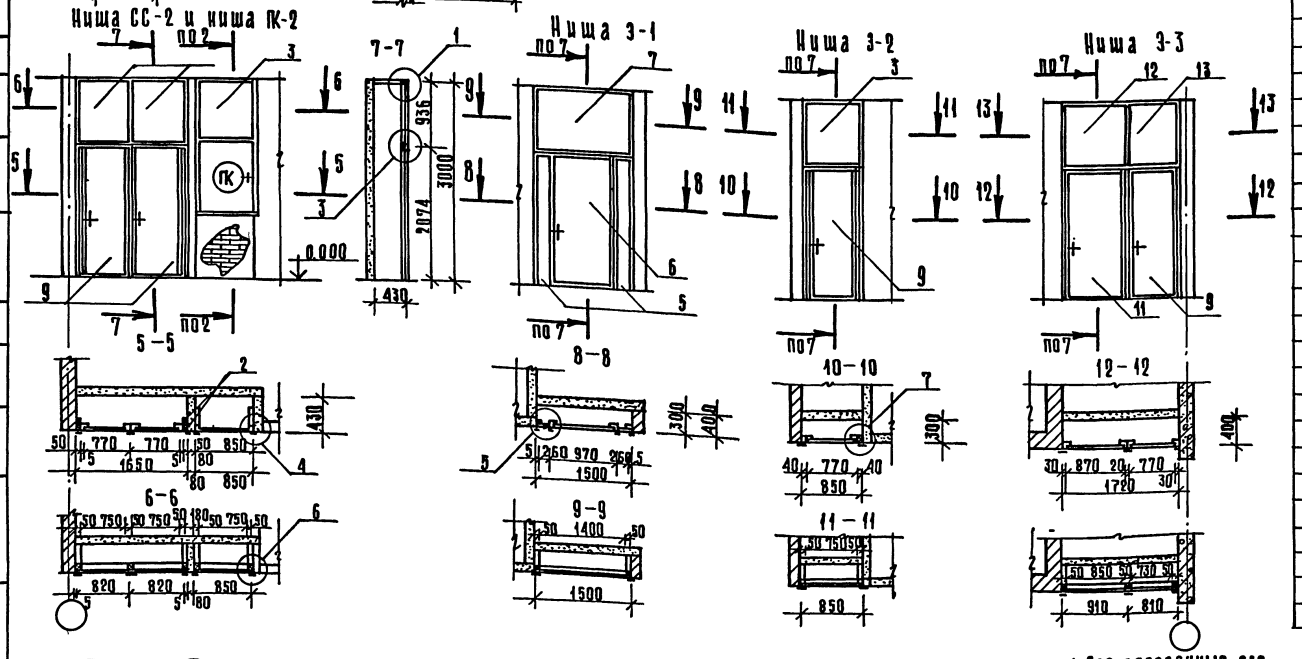

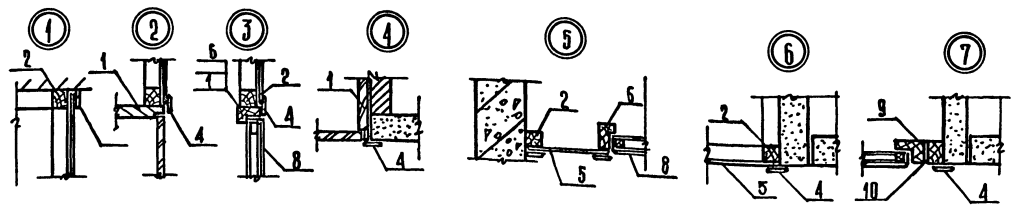

Спецификация элементов заполнения ниш ПК, 3 и СС продолжение

Марка поз.	Обозначение	Наименование	Кол-во	Масса ед, кг	Примечание
		Ниша ПК-1 - 6 шт.			
1	1.279.9-2	ПК-4	1		
2	ГОСТ 24454-80Е	Брусок 47×50 м	5,0		0,012 м³
3		Асбестоцементный лист			
	ГОСТ 18124-75	840×900	1		0,756 м²
4	ГОСТ 8242-76	Наличник 54×13	6,5		м
		Ниша ПК-2 - 3 шт.			
1	1.279.9-2	ПК-4	1		
2	ГОСТ 24454-80Е	Брусок 47×50 м	5,5		0,013 м³
3		Асбестоцементный лист			
	ГОСТ 18124-75	840×900	1		0,756 м²
4	ГОСТ 8242-75	Наличник 54×13	6,5		

Марка поз.	Обозначение	Наименование	Кол-во	Масса ед, кг	Примечание
		Ниша 3-1 - 4 шт.			
6	1.136-10	ДГ 21-10	1		
2	ГОСТ 24454-80Е	Брусок 47×50 м	9,6		0,023 м³
7		Асбестоцементный лист			
	ГОСТ 18124-75	1500×900	1		1,35 м²
8	ГОСТ 17718-72*	Жесть белая δ=0,5 мм	2,0		м²
4	ГОСТ 8242-75	Наличник 54×13	10,0		м
5		Асбестоцементный лист			
	ГОСТ 18124-75	250×2050	2		1,0 м²
		Ниша 3-2 - 2 шт.			
9	1.136-10	ДГ 21-8	1		
2	ГОСТ 24454-80 Е	Брусок 47×50 м			
8	ГОСТ 17718-72*	Жесть белая δ=0,5 мм	1,7		м²
3	ГОСТ 18124-75	Асбестоцементный лист 840×900	1		0,756 м²
10	ГОСТ 24454-80 Е	Брусок 40×70 м	4,0		0,014 м³
4	ГОСТ 8242-75	Наличник 54×13	7,7		м
		Ниша 3-3 - 1 шт.			
9	1.136-10	ДГ 21-8	1		
2	ГОСТ 24454-80Е	Брусок 47×50 м	8,0		0,019 м³
11	1.136-10	ДГ 21-9	1		
12	ГОСТ 18124-75	Асбоцементный лист 900×900	1		0,810 м²
13		Асбоцементный лист 800×900	1		0,750 м²
8	ГОСТ 17718-72*	Жесть белая δ=0,5 мм	3,5		м²
4	ГОСТ 8242-75	Наличник 54×13	12,5		м
		Ниша СС-1 - 1 шт.			
9	1.136-10	ДГ 21-8	2		
2	ГОСТ 24454-80Е	Брусок 47×50 м	5,5		0,013 м³
14	ГОСТ 18124-75	Асбестоцементный лист 770×900	2		0,70 м²
8	ГОСТ 17718-72*	Жесть белая δ=0,5 мм	3,0		
4	ГОСТ 8242-75	Наличник 54×13			
		Ниша СС-2 - 2 шт.			
9	1.136-10	ДГ 21-8			
2	ГОСТ 24454-80Е	Брусок 47×50 м	15,0		0,036 м³
13	ГОСТ 18124-75	Асбестоцементный лист 800×900	2		1,5 м²
8	ГОСТ 17718-72*	Жесть белая δ=0,5 мм	3,4		м²
4	ГОСТ 8242-75	Наличник 54×13	14,3		м

1. Все деревянные элементы пропитать антипиренами.
2. Полотна дверей обить листовой жестью.

Согласовано

Инв. № подл. | Подпись и дата | Взам. инв. №

Привязан:

Инв. №

Нач. маст.	Леонов	
Н. контр.	Богданова	
Гл. инж. м	Шурмухина	
ГАП	Чвалун	
ГИП	Евко	
Рук. гр. арх.	Пышкина	
Ст. арх.	Каганович	

211-1-307.85-АС

Детские ясли-сад на 330 мест

Заполнение ниш ПК, 3, СС.

Стадия	Лист	Листов
Р	25	

ЦНИИЭП торгово-бытовых зданий и туристских комплексов

20384-01 27 Копировал Формат А2

Ал. 1

Установка фрамуг

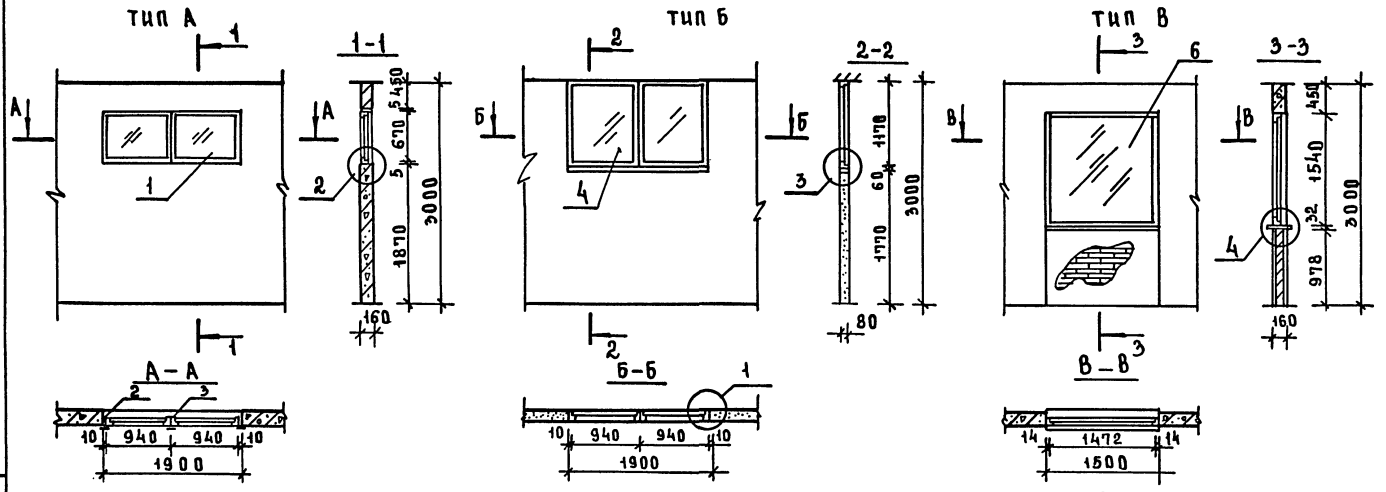

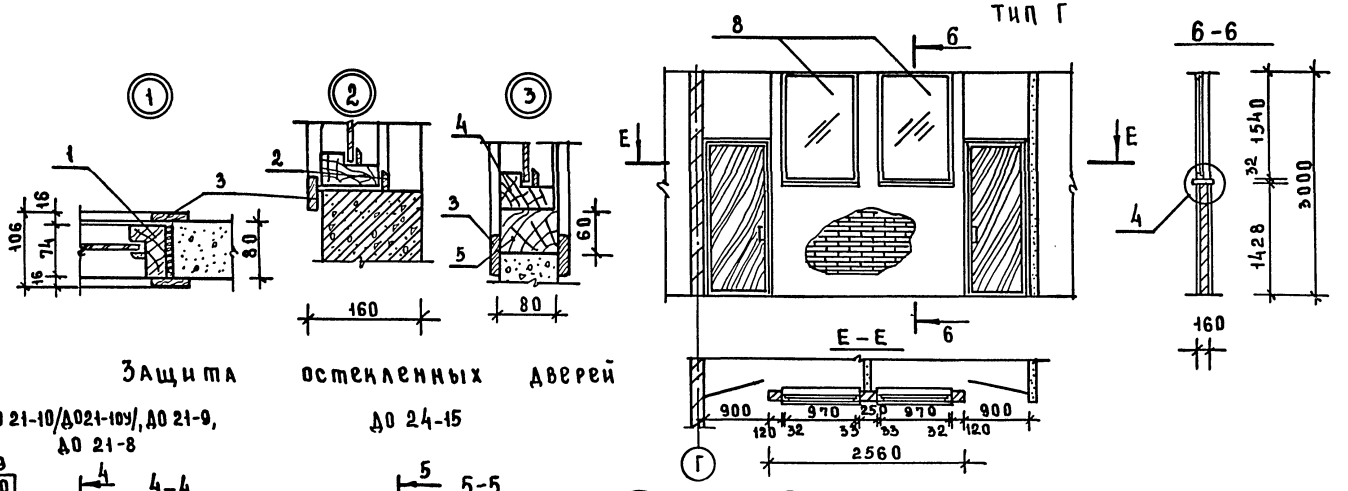

Защита остекленных дверей

ДО 21-10/ДО21-10У/, ДО 21-9, ДО 21-8

ДО 24-15

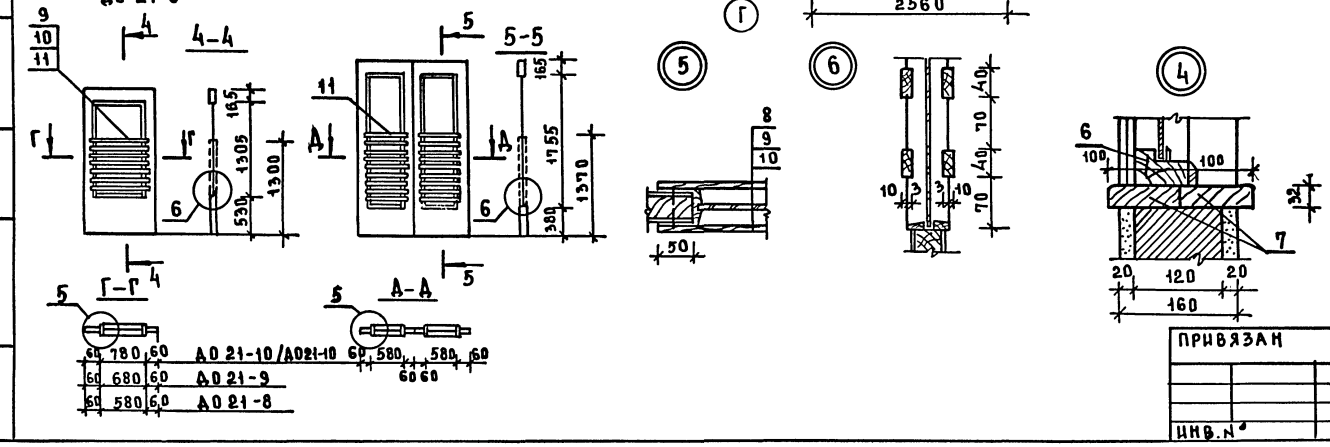

Спецификация элементов установки фрамуг и защиты остекленных дверей

Марка поз.	Обозначение	Наименование	Кол-во	Масса ед. кг	Примечание
		тип А -6 шт.			
1	1.136-12. вып. 1	ФВ 09-07	2		
2	ГОСТ 8242-75	НАЛИЧНИК 34×13 п.м	5.2		
3	ГОСТ 8242-75	НАЛИЧНИК 54×13 п.м	5.8		
		тип 6-6 шт			
4	1.136-12. вып.1	ФВ 09-12	2		
5	ГОСТ24454-80Е	ДОСКА 60×80 п.м	1.9		
3	ГОСТ 8242-75	НАЛИЧНИК 54×13 п.м	8.6		
		тип В - 1 шт.			
6	1.136-12. вып.1	ФВ 15-15	1		
7	ГОСТ 24454 80Е	ДОСКА 100×32 п.м	3.0		
3	ГОСТ 8242-75	НАЛИЧНИК 54×13 п.м	4.5		
2	ГОСТ 8242-75	НАЛИЧНИК 34×13 п.м	6.0		
		тип Г - 1 шт			
8	1.136-12 вып.1	ФВ 15-10	2		
5	ГОСТ 24454-80Е	ДОСКА 100×32 п.м	4.0		
3	ГОСТ 8242-75	НАЛИЧНИК 54×13 п.м	6.0		
2	ГОСТ 8212-75	НАЛИЧНИК 34×13 п.м.	12.0		
		ЗАЩИТА ДВЕРЕЙ			
		ДО21-10/ДО21-10У/-67шт.			
9	ГОСТ 24454-80Е	ДОСКА 40×13×780	14		0.006м³
		ДО 21-9-19 шт.			
10	ГОСТ 24454-80Е	ДОСКА 40×13×680	14		0.005м³
		ДО 21-8-32 шт.			
11	ГОСТ 24454-80Е	ДОСКА 40×13×580	16		0.004м³
		ДО 24-15-17 шт.			
11	ГОСТ 24454-80Е	ДОСКА 40×13×580	36		0.011м³

Все деревянные элементы подвергнуть глубокой пропитке антисептиком и антипиренами.

НАЧ.М	ЛЕОНОВ		
Н.КОНТР	БОГДАНОВА		
ГЛ.ИНЖ.М	ШУРМУХИНА		
ГАП	ЧВАЛУН		
ГИП	ЕВКО		
РУК.ГР.АР	ПЫШКИНА		
СТ.АРХ.	КАГАНОВИЧ		

ПРИВЯЗАН

ИНВ.№

211-1-307.85-АС

Детские ясли-сад на 330 мест

СТАДИЯ	ЛИСТ	ЛИСТОВ
Р	26	

Установка фрамуг и защита остекленных дверей.

ЦНИИЭП торгово-бытовых зданий и туристских комплексов

20384-01 28

СОГЛАСОВАНО:

ИНВ.№ ПОДЛ | ПОДПИСЬ И ДАТА | ВЗАМ.ИНВ.№

Ал. I

Экран санузла ИЭС 11-11

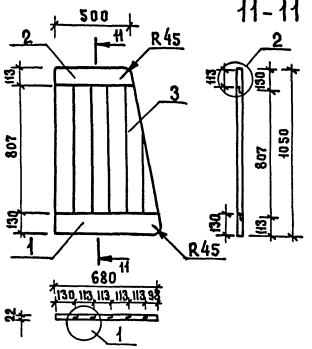

Установка ИЭС 12-12

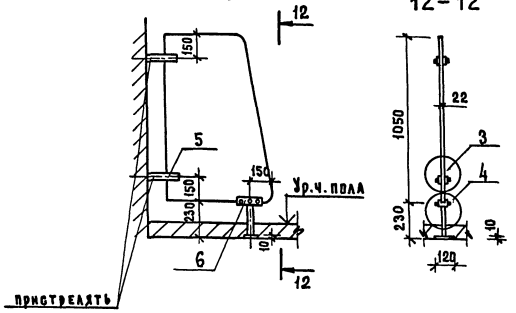

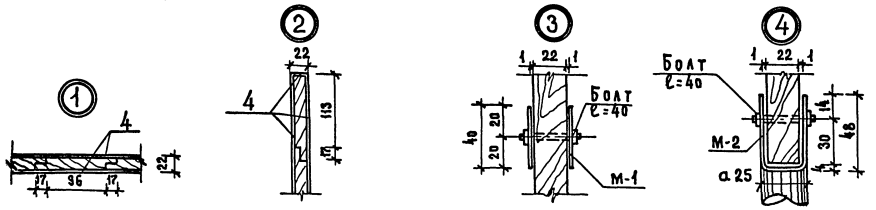

Спецификация элементов экрана санузла и утепления тамбуров

Марка поз.	Обозначение	Наименование	Кол-во	Масса ед. кг.	Примечание
		Экран санузла ИЭС/20 шт			
1	ГОСТ 24454-80 Е	Доска 0,68×0,13×0,022	1		0,002 м³
2		Доска 0,5×0,13×0,022	1		0,0015 м³
3		Доска 0,824×0,13×0,022	5		0,012 м³
4	ГОСТ 9590-76	Пластик М.²	1		2 м.²
5	211-1-307.85-АСИ 1300	М-1	2	0,51	
6	АСИ 1400	М-2	1	1.23	
		Утепление потолка			
		тамбуров входов №1÷6			
8	ГОСТ 24454-80 Е	Брусок 60×50 п.м.	116.6		0,35 м³
9		Доска 19×50 п.м.	71.5		0,075 м³
10	ГОСТ 9573-82	Минераловатная			
		плита δ 60 мм.	6.73		м.³
11	ГОСТ 18124-75	Асбестоцементный			
		лист δ=5 мм.	52.0		м.²
		Утепление стен			
		тамбуров входов №1÷6			
8	ГОСТ 24454-80 Е	Брусок 60×50 п.м.	210.8		0,63 м³
10	ГОСТ 9573-82	Минераловатная			
		плита δ 60 мм.	8.03		м.³
11.	ГОСТ 18124-75	Асбестоцементный			
		лист δ 5 мм.	133.8		м.²

Детали утепления стен и потолка тамбуров.

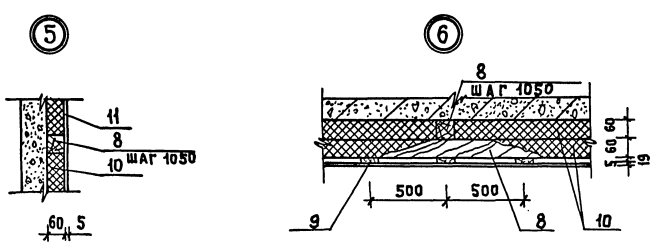

1. Все стороны и торцы деревянного экрана санузла. оклеиваются пластиком.
2. Деревянные части подвергнуть глубокой пропитке антисептиком и антипиренами.

Согласовано:

Инв. № подл. | Подпись и дата | Взам. инв. №

Привязан

Инв. №

Нач. маст.	Леонов	
Н. контр.	Богданова	
Гл. инж. м.	Шурмухина	
ГАП	Чалун	
ГИП	Е В К О	
Рук. гр. А.	Пышкина	

211-1-307.85 – АС

Детские ясли-сад на 330 мест.

Стадия	Лист	Листов
Р	27	

Экран санузла ИЭС. Утепление тамбуров.

ЦНИИЭП торгово-бытовых зданий и туристских комплексов

20384-01 29

Копиров. Формат А2

Фрагмент плана №1

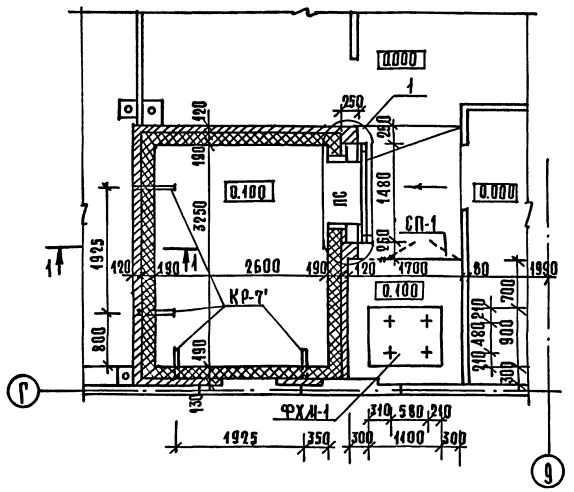

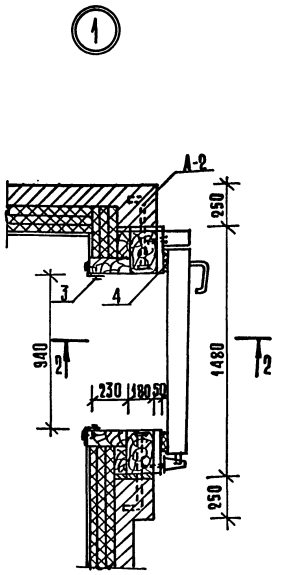

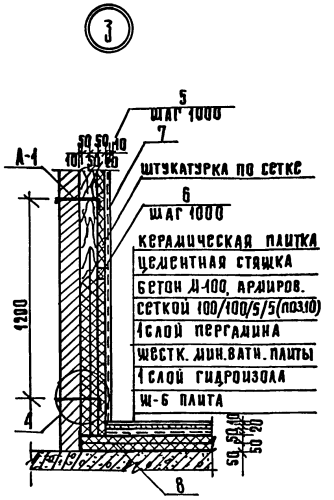

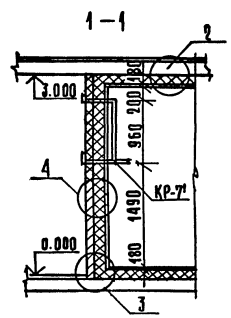

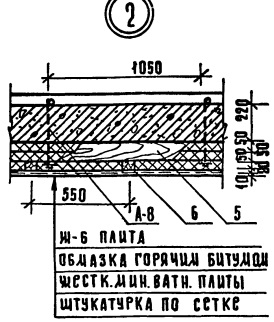

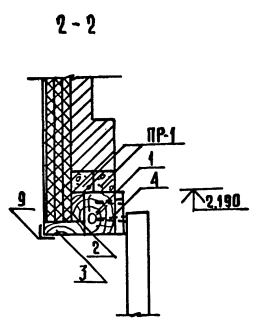

Конструкция ограждения фреона

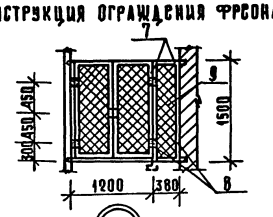

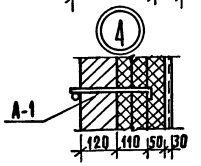

1. Данный чертеж читать с планом 1 этажа лист 8.
2. Штукатурку стен и затирку швов между железобетонными плитами перекрытия производить цементным раствором состава 1:3.
3. Пароизоляцию выполнить горячей битумной мастикой в 2 слоя толщиной 10-15 мм каждый.
4. Теплоизоляцию выполнять жесткими минераловатными плитами γ= 300 кг/м³ ГОСТ 10140-80 с содержанием битумного связующего не более 15%.
5. Деревянные рейки и пробки изготовляются и воздушно-сухой древесины влажностью не выше 18% и антисептируются 3% раствором фтористого натрия с последующей просушкой и перед установкой окрашиваются со всех сторон битумом.
6. Оштукатуривание теплоизоляции производить цементным раствором извести состав 1:1:6 по сетке №20×1,6 ГОСТ5336-80. В нижней части стен перегородок на высоте 1м от пола установлена сетка от грызунов из проволоки ⌀12 мм с ячейкой 5×5 мм.
7. Кронштейны КР7' для крепления испарителей заложить до производства паро- и теплоизоляционных работ.
8. Сварку кронштейнов производить электродами Э-42.
9. Фундаменты под виброоснование ФХМ-1 даны на л. 66.

Ведомость расхода материалов на охлаждаемую камеру

Марка, поз.	Обозначение	Наименование	Кол-во	Масса ед, кг	Примечание
КР-7'	211-1- 84АС.И. 2800	Кронштейн КР-7'	4	8,29	
		Плита виброоснования			
ФХМ-1		ФХМ-1	1	180	
ПС	211-1-307.85-АС л.31	Дверь прислонная ПС	1		
		Анкера			
А-1	2.290-4. вып.1, л.8	А-1 шт.	14	0.31	
А-2	л.15	поз. 1 шт.	4	0.95	
А-8	л.11	А-8 шт.	42	0.38	
		Стандартные изделия			
		Гайка М-16	4		
		Шайба 60×60×5	4		
		Гайка М-10	56		
		Шайба 50×50×5	56		
		Материалы			
1	ГОСТ 24454-80Е	Брус 180×250 п.м.	5,7		
2		Брус 70×150 п.м.	5,7		
3		Брус 100×230 п.м.	5,7		
4		Доска 250×50 п.м.	5,7		
5		Рейка 50×100 п.м.	52		
6		Рейка 50×50 п.м.	69,0		
	ГОСТ 10140-80	Жесткие минераловатные плиты δ= 50 мм	154,8		
ПР-1	1.138-10, вып.1	1ПР1-12.12.6	2		
	ГОСТ 5336-80	Сетка под штукатурку №20-1,6 м²	46,2		
10	ГОСТ 8478-81	5ВрI-100 / 5ВрI-100 1540×3600 20/20 шт.	2		
7	ГОСТ 8509-72	L 32×4 п.м.	3,8		
8	ГОСТ 103-57	-20×4 п.м.	3,75		
9	ГОСТ 5336-80	Сетка №50-3 м²	0,57		
		Петли дверные	4		
	ГОСТ 5336-80	Сетка от грызунов №5-1,2 м²	10,8		

Рук.М.	Леонов		
Н.контр.	Богданова		
Гл.инж.м	Шурмухина		
ГАП	Чвалун		
ГИП	Евко		
Рук.гр.арх.	Пышкина		
Ст.арх.	Зиновкина		

Привязан

Инв.№

211-1-307.85 – АС

Детские ясли-сад на 330 мест

Охлаждаемая камера

Стадия	Лист	Листов
Р	28	

ЦНИИЭП торгово-бытовых зданий и туристских комплексов

Копировал 20384-01 30 Формат А2

Инв.№ подл. | Подпись и дата | Взам. инв.№ | ГИП ХС | Мирская | Согласовано

Ал. I

Фрагмент плана техподполья

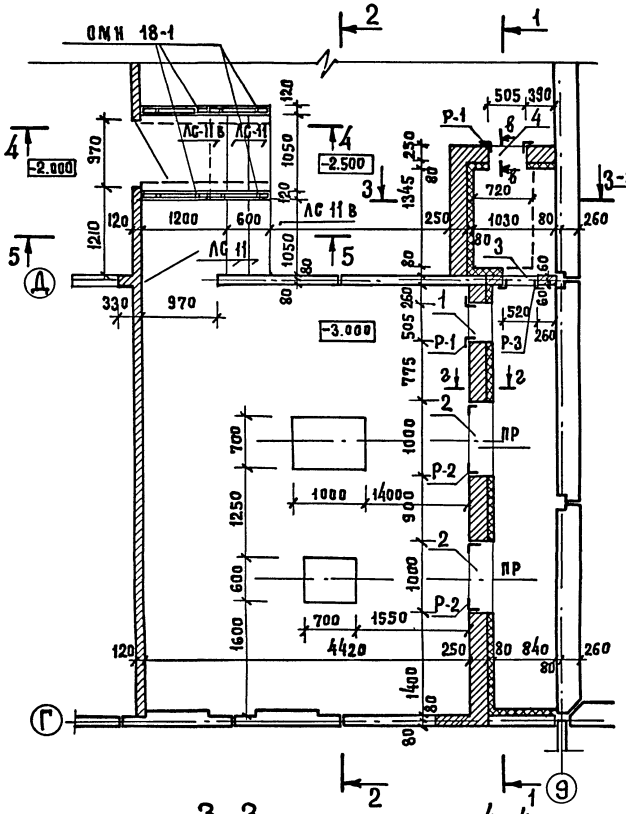

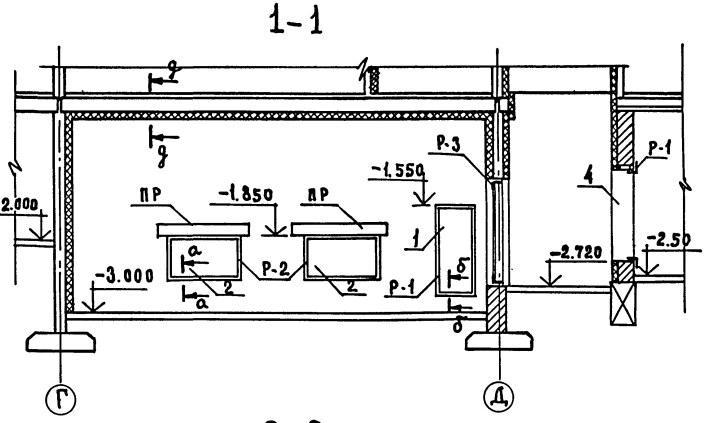

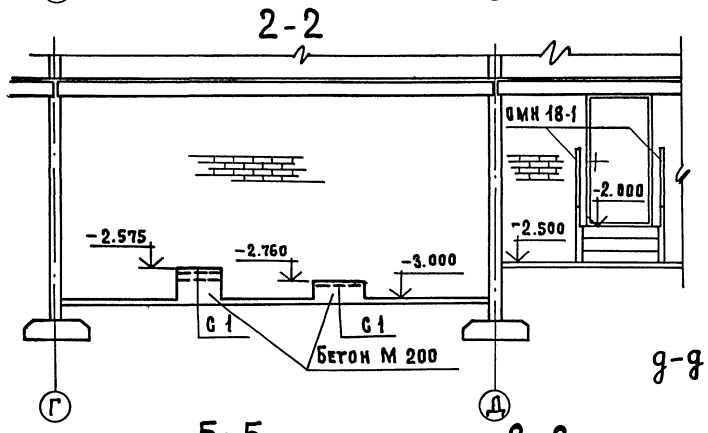

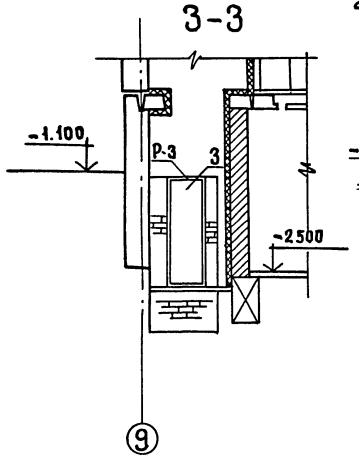

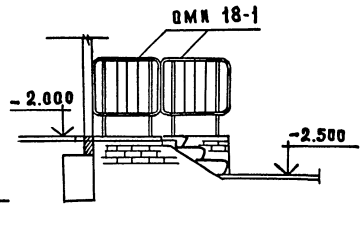

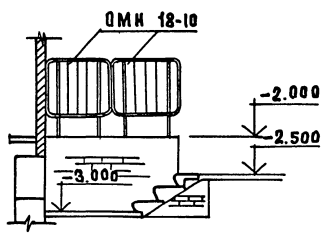

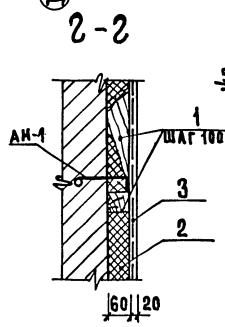

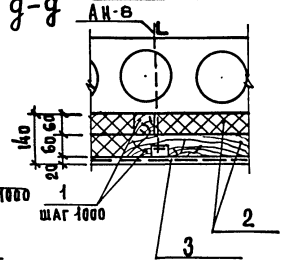

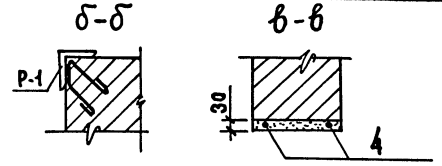

Марка поз.	Обозначение	Наименование	Кол.	Масса ед. кг.	Примечание
		Изделия железобетонные			
ПР	1.138-10, вып.1	1ПР1-12.12.14	4		
ЛС 11	1.055.1-1	ЛС-11	4		
ЛС 11В		ЛС-11В	2		
		Изделия металлические			
Р-1	211-1-307.85-АС И-1200	Р-1	2	16.22	
Р-2		Р-2	2	14.38	
Р-3		Р-3	1	22.02	
ОМН-18-10	1.050.1-2. Вып.2	ОМН-18-10	4		
АН-1	2.290-4. вып.1. л.8	АН-1	18	0.31	
АН-3	л.11	АН-3	48	0.38	
		Материалы			
1		Брусок 60х50 п.м.			
2		Жесткие минераловатные плиты δ=50	2.80		м³
3		Сетка штукатурная	38.0		м²
4	ГОСТ 5781-82	ф12 АI; ℓ=900 мм.	2		
		Сетка сварная			
С 1	ГОСТ 8478-81	С 5Вр I-100 / С 5В р I-100 1040х670х25	3		обрезать по месту
		Бетон марки М200	0.48		м.3

Экспликация отверстий

Тип отв.	Размеры мм В	Размеры мм Н	Отметка низа мм.	Назначение
1	505	1250	-2.800	Вентиляция
2	1000	700	-2.550	
3	520	1520	-2.720	
4	505	1250	-2.300	

Согласовано
Гип ОВ Дубкин

Инв. № подл. | Подп. и дата | Взам. инв. №

Привязан:

Инв. №:

Нач. мас	Леонов	
Н. контр.	Смелова	
Гл. инж. м	Шурмухина	
ГАП	Чвалун	
ГИП	Евко	
Рук. гр.	Пышкина	

211-1-307.85-АС

Детские ясли-сад на 330 мест

Стадия	Лист	Листов
Р	29	

Приточная венткамера.

ЦНИИЭП торгово-бытовых зданий и туристских комплексов

План на отм. 0.000

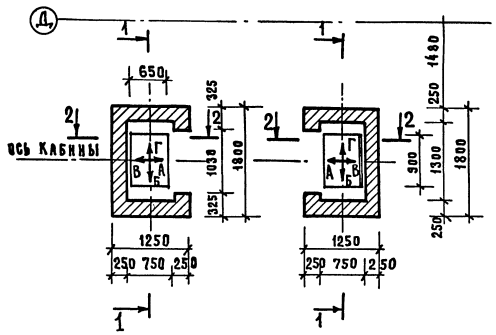

План на отм. 3.300; 6.600

1-1

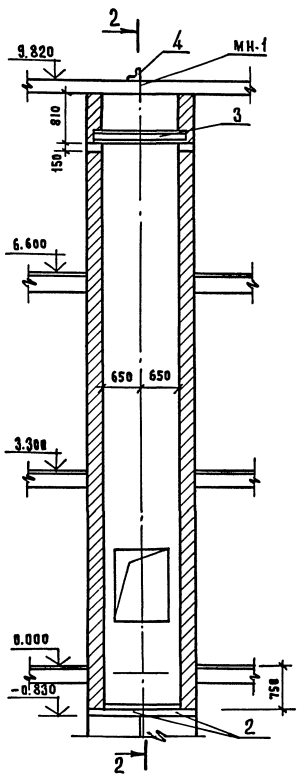

2-2

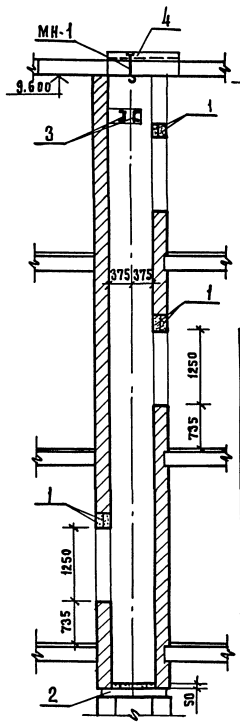

Развертка шахты на отм. 0.000; 3.300

Вид А Вид Б Вид В Вид Г

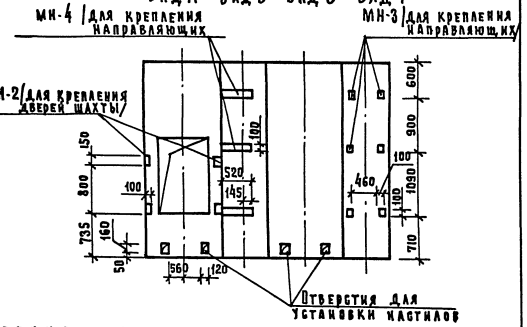

План шахты

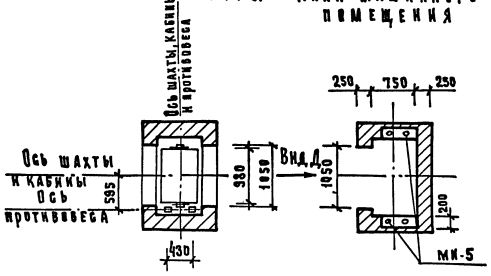

План машинного помещения

Спецификация элементов лифта

Марка поз.	Обозначение	Наименование	Кол.	Масса ед. кг.	Примечание
		Изделия железобетонные			
1	1.138-10. Вып.1	ПР1-12.12.14	6	50	
2	1.243-1-4	ПТ8-11.9	2	198	
		Изделия металлические			
МН-1	211-1-307.85-АС.И 1600	МН-1	1	20	
МН-2	1700	МН-2	16	3.15	
МН-3	1800	МН-3	18	2.38	
МН-4	1900	МН-4	9	9.76	
МН-5	2000	МН-5	2	7.89	
		Стандартные изделия			
3	ГОСТ 8240-72	Ⅱ20 ℓ=1500	2	31.5	
4	ГОСТ 8509-72*	L 100×10 ℓ=1200	1	14.6	

Развертка шахты на отм. 6.600

Вид А Вид Б Вид В Вид Г

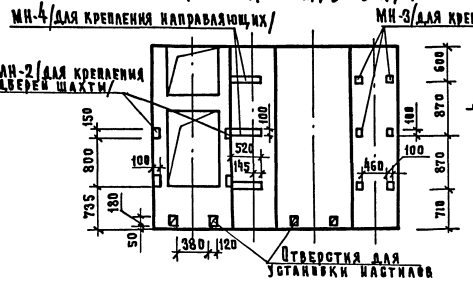

Вид Д

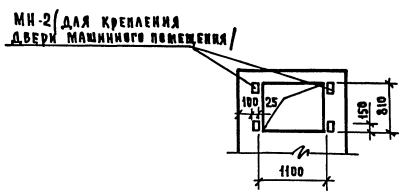

Привязан				211-1-307.85-АС	
				Детские ясли-сад на 330 мест	Стадия Р; Лист 30; Листов
Нач.маст.	Ленков			Лифт	ЦНИИЭП торгово-бытовых зданий и туристских комплексов
Н.контр.	Пышкина				
Гл.кон.м.	Шурмухина				
ГАП	Чалаун				
ГИП	Е.Б.Ко				
Инв.№					

Инв.№подл. | Подпись и дата | Взам.инв.№

20384-01 32

Ал.I

План

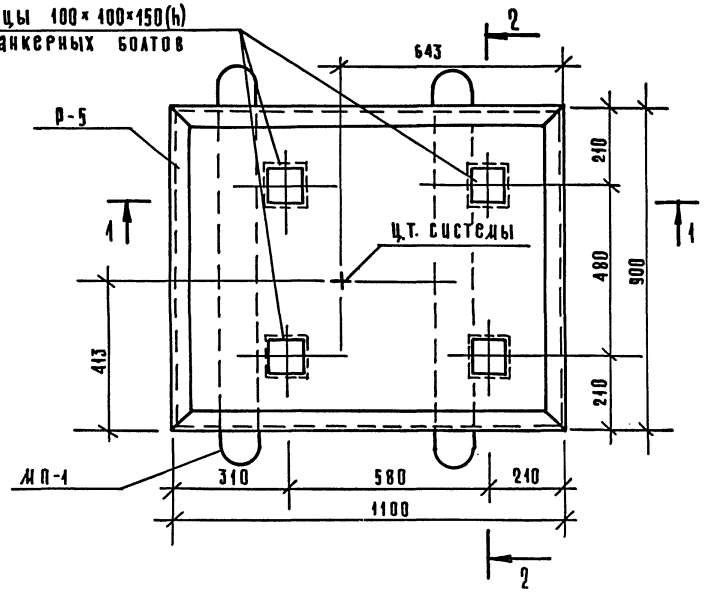

3 — 3

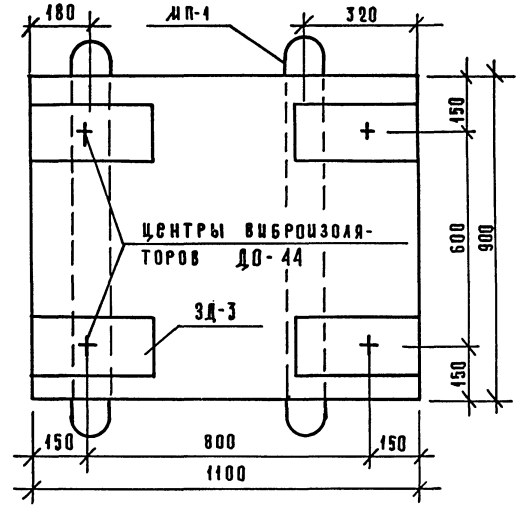

марка	обозначение	наименование	кол.	масса ед.кг	примеч.
	фундамент ФХМ-1				
Р-6	211-1-307.85-АСМ. 2500	рама Р-6	1	10.08	
К-1	2400	каркас К-1	1	14,61	
ЗД-3	2600	ЗД-3	4	3,88	
МП-1	2700	монтажная петля МП-1	2	1,04	
ДО-44	каталог пружинных	виброизолятор	4	3,74	
	виброизоляторов				
	3.001-2, вып. 1,2				
		Монолитн. бет. М-200 м³	0,15	–	

1 — 1

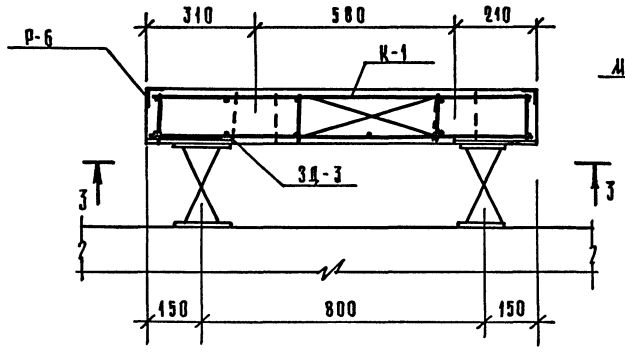

2 — 2

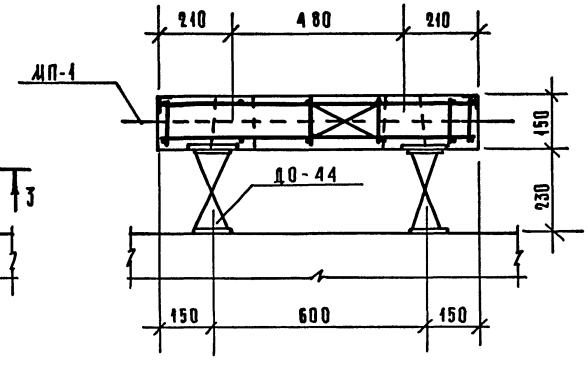

1. Железобетонная плита ФХМ-1 разработана под холодильную машину МВВ 4-1-2.
2. Детали крепления виброизоляторов и деталь заделки анкерных болтов см. лист 65.
3. Виброизолятор ДО-44 поставляется заводом-изготовителем комплектно.

Нач. м.	Леонов		
Н. контр.	Пышкина		
Гл. инж.	Шурмухина		
ГАП	Чвалун		
ГИП	Евко		
Рук. гр.	Волобаева		
Инж.	Гранильщикова		

Привязан

Инв. №

211-1-307.85-АС

Детские ясли-сад на 330 мест

Стадия	Лист	Листов
Р	31	

Охлаждаемая камера. Фундамент ФХМ-1

ЦНИИЭП торгово-бытовых зданий и туристских комплексов

20384-01 33

Копировал Формат А2

Согласовано

Взам. инв. №

Подпись и дата

Инв. № подл.

Ал. I

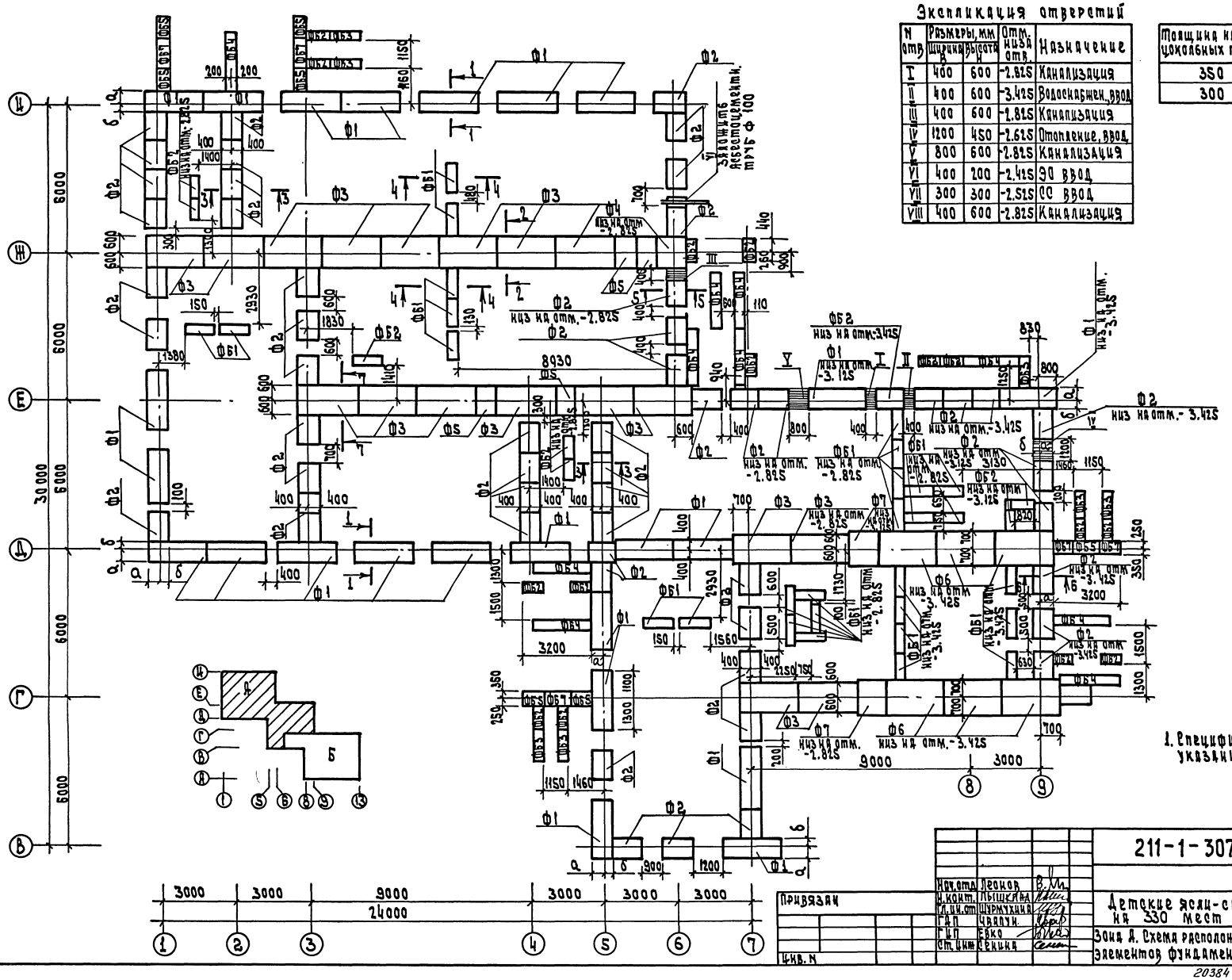

Экспликация отверстий

N отв	Размеры, мм Ширина В	Высота Н	Отм. низа отв.	Назначение
I	400	600	-2.825	Канализация
II	400	600	-3.425	Водоснабжен., ввод
III	400	600	-2.825	Канализация
IV	1200	450	-2.625	Отопление, ввод
V	800	600	-2.825	Канализация
VI	400	200	-2.425	ЭО ввод
VII	300	300	-2.525	СС ввод
VIII	400	600	-2.825	Канализация

Толщина наружн. цокольных панел.	а	б
350	500	300
300	470	330

1. Спецификацию и общие указания см. лист 33.

Нач. отд.	Леонов		
Н. конт.	Лышкина		
Гл. ин. от	Шурмухина		
ГАП	Чвалун		
ГИП	Евко		
Ст. инж.	Сенина		

Привязан

Инв. N

211-1-307.85-АС

Детские ясли-сад на 330 мест

Стадия	Лист	Листов
Р	32	

Зона А. Схема расположения элементов фундаментов

ЦНИИЭП торгово-бытовых зданий и туристских комплексов

20384-01 34

Согласовано:

Гип ВК	Хуравлева	
Гип ОВ	Дубкина	
Гип ЭО	Ширшаков	
Гип СС	Шишова	

Инв. N подл. | Подп. и дата | Взам. инв. N

Ал. I

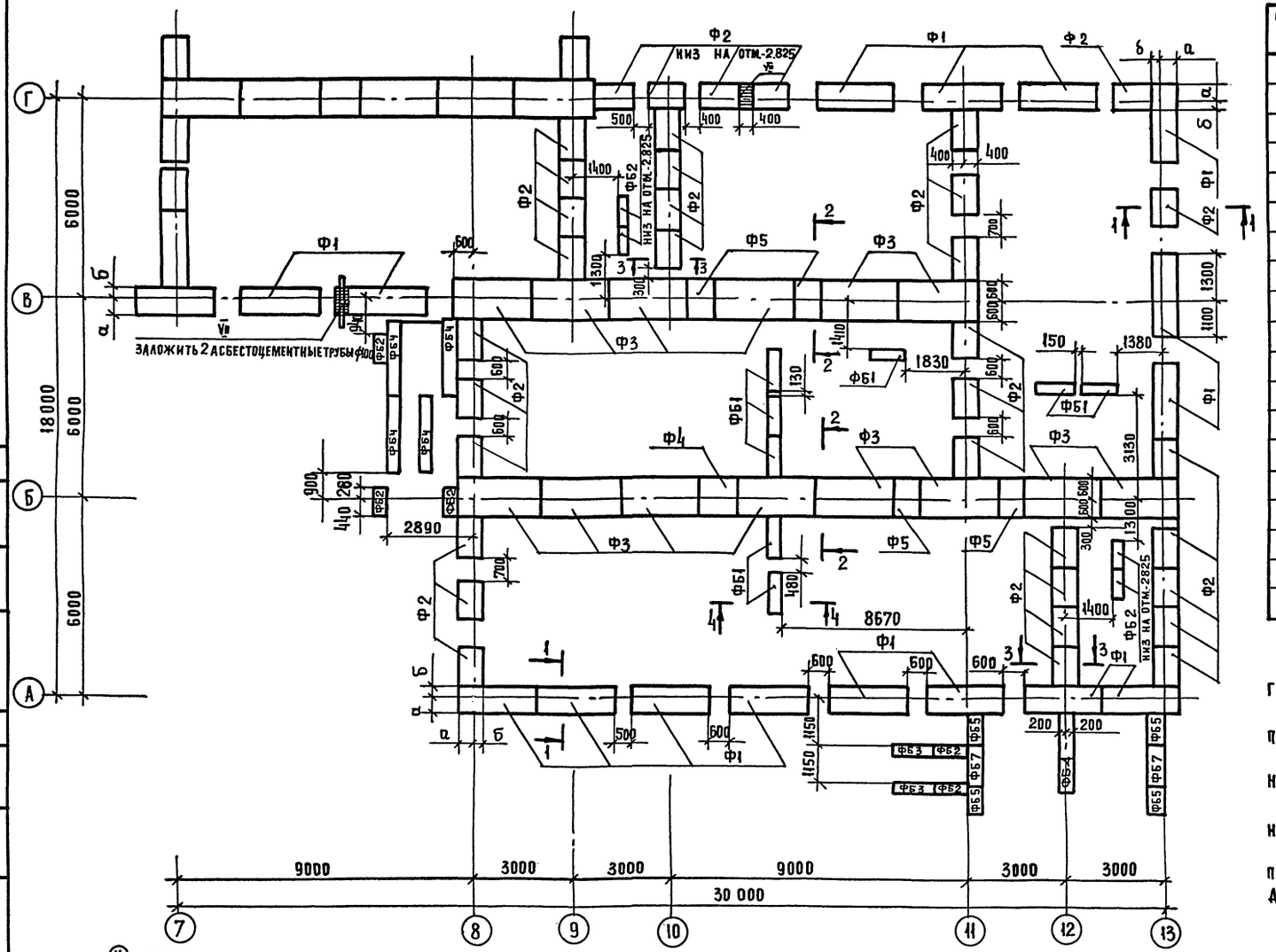

Спецификация к схемам расположения элементов фундаментов

Марка поз.	Обозначение	Наименование	Кол.	Масса ед. кг	Примечание
		Плиты железобетонные			
		для ленточных фундаментов			
Ф1	1.112-5 вып. 2	ФЛ 8-24-2	40	1395	
Ф2		ФЛ 8-12-2	88	685	
Ф3		ФЛ 12-24-2	32	1760	
Ф4		ФЛ 12-12-2	2	870	
Ф5		ФЛ 12-8-2	6	570	
Ф6		ФЛ 14-24-2	6	2110	
Ф7		ФЛ 14-12-2	2	1040	
		Блоки бетонные для			
		стен подвалов			
ФБ1	ГОСТ 13579-78	ФБС 12.4.3-Т	58	310	
ФБ2		ФБС 9.4.6-Т	28	470	
ФБ3		ФБС 12.4.6-Т	23	640	
ФБ4		ФБС 24.4.6-Т	21	1300	
ФБ5		ФБС 9.6.6-Т	9	580	
ФБ7		ФБС 12.6.6-Т	7	960	

1. Фундаменты запроектированы для сухих непучинистых грунтов с расчетным давлением на основание $R=2$ кгс/см^2.
2. За условную отметку 0.000 принята отметка чистого пола первого этажа.
3. Отметка низа фундаментов - 2.525, кроме оговоренных на плане.
4. Расстояния между плитами фундаментов, не оговоренные на плане, приняты 800 мм.
5. Фундаментные плиты укладывать на выравненное песчаное основание или утрамбованную песчаную подушку толщиной 100 мм.
6. Сечения см. лист 34.

Согласовано:

Инв. № подл. | Подпись и дата | Взам. инв. №

Привязан

Инв. №

Рук. маст.	Леонов		
Н. контр.	Смелова		
Гл. инж. м	Шурмухина		
ГАП	Чвалун		
ГИП	Евко		
Ст. инж.	Сенина		

211-1-307.85 - АС

Детские ясли-сад на 330 мест

Стадия	Лист	Листов
Р	33	

Зона Б. Схема расположения элементов фундаментов

ЦНИИЭП торгово-бытовых зданий и туристских комплексов

20384-01 35

Ал.I

Развертка по оси Е

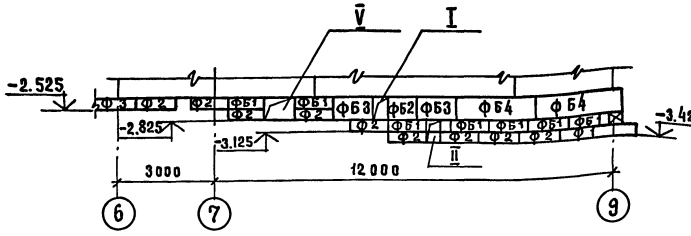

1-1

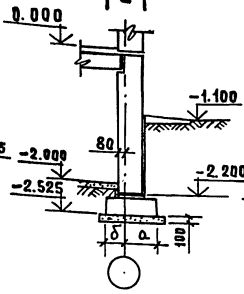

5-5

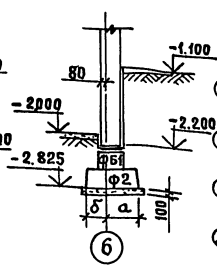

Развертка по оси Д

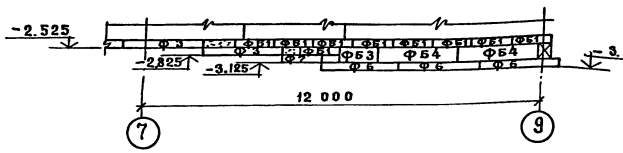

2-2

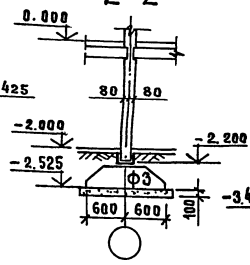

6-6

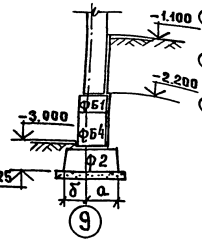

Развертка по оси 9

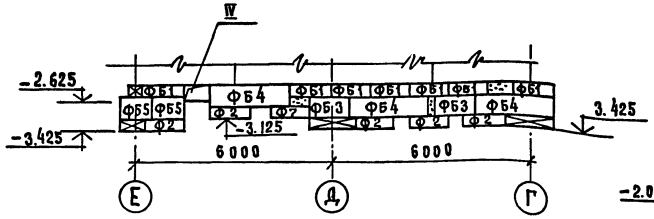

3-3

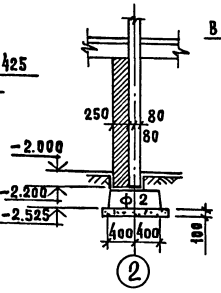

7-7

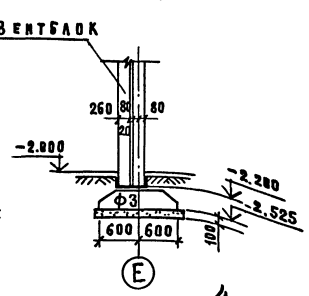

Развертка по оси Б

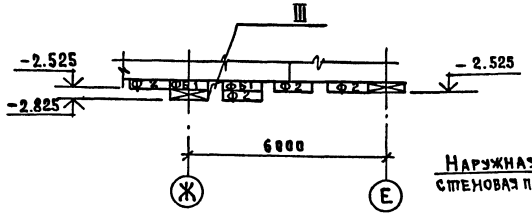

Развертка по оси К,Г

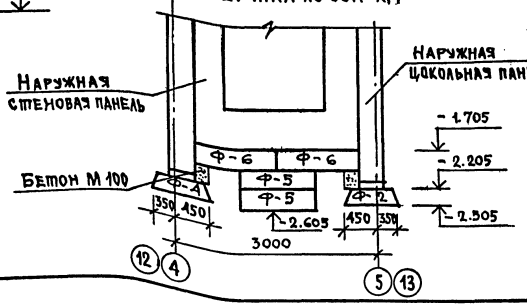

4-4

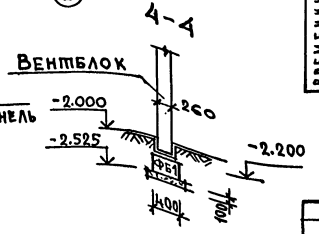

Схема нагрузок на элементы фундаментов

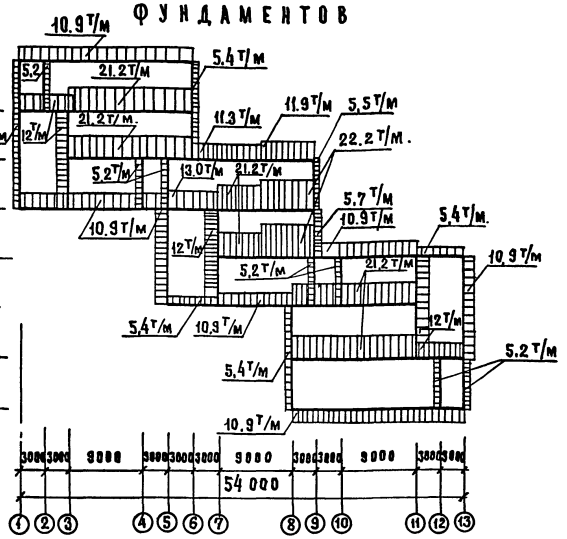

Таблица нагрузок

	Наименование нагрузки	Нормат. нагр. кгс/м²	Коэф. перегр.	Расчёт. нагр. кгс/м²
Постоянные	Конструкция кровли	198	—	246
	Собственный вес плит покрытия и перекрытия	300	1,1	330
	Конструкция пола	100	1,3	130
	Перегородки	75	1,1	82,5
Временные	Снег	100	1,4	14,0
	Групповые спальные помещения	200	1,3	260
	Спортивные залы	300	1,3	390

Привязан:

Инв.№

Нач.отд.	Леонов	
Н.контр.	Смелова	
Гл.инж.о.	Шурмухина	
ГАП	Чалаун	
ГИП	Ебко	
Ст.инж.	Беннна	

211-1-307.85-АС

Детские ясли-сад на 330 мест

Развертки фундаментов. Сечения

Стадия	Лист	Листов
Р	34	

ЦНИИЭП торгово-бытовых зданий и туристских комплексов

20384-01 36

Согласовано:

Инв.№ подл. | Подпись и дата | Взам. инв.№

Ал.I

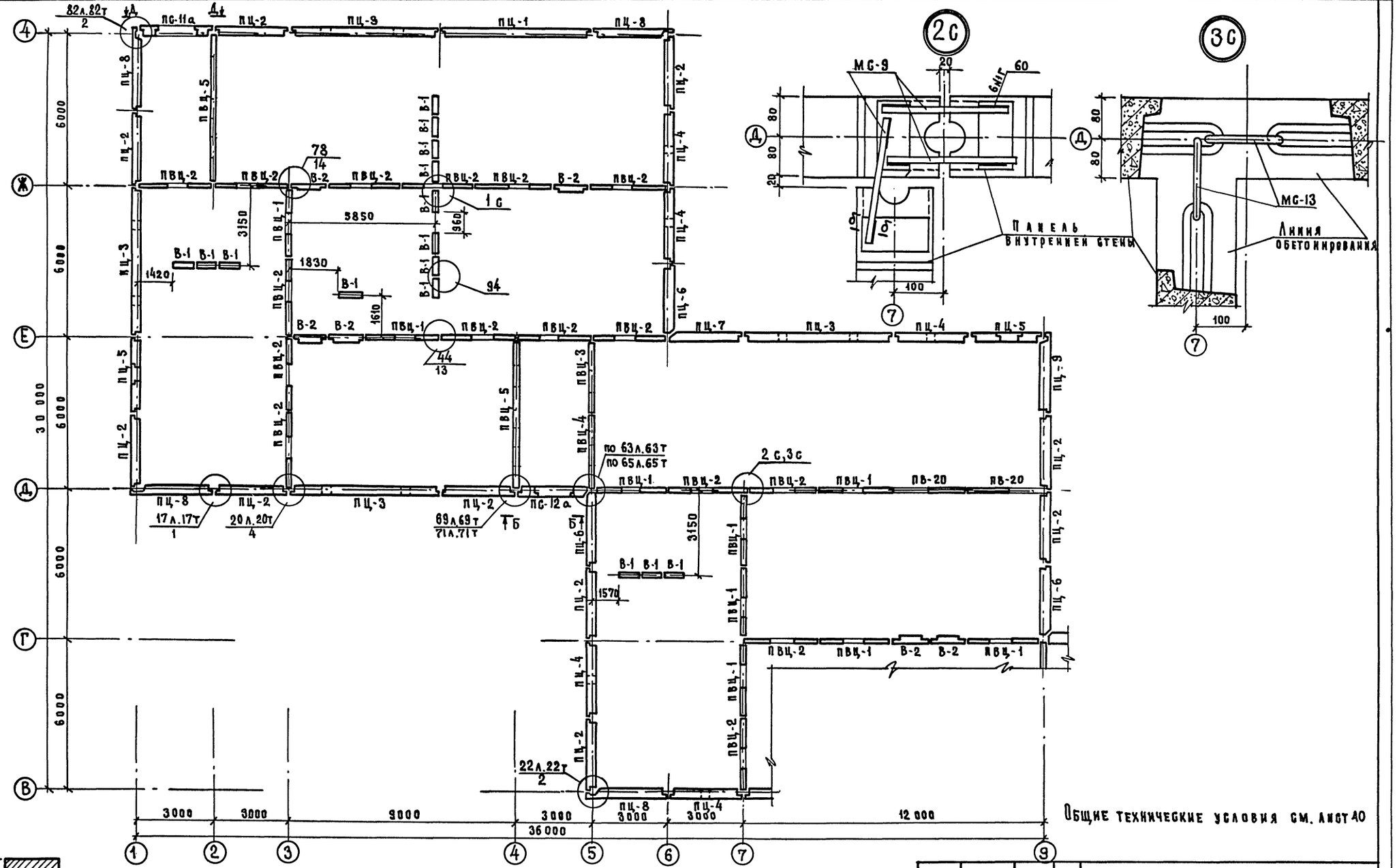

Общие технические условия см. лист 40

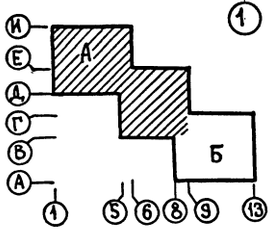

Привязан		Нач. маст	Леонов	211-1-307.85 - АС		
		Н. контр	Смелова	Детские ясли-сад на 330 мест	Стадия	Лист	Листов
		Гл. инж. м	Шурмухина		Р	35	
		Гап	Чвалун	Зона А. Схема расположения панелей стен техподполья.	ЦНИИЭП	Торгово бытовых зданий и туристских комплексов	
		Гип	Евко				
Инв. №		Ст. инж.	Лабудина				

Копир. Гераруш. 20384-01 37

Согласовано:

Инв. № подл. | Подп. и дата | Взам. инв. №

Ал. I

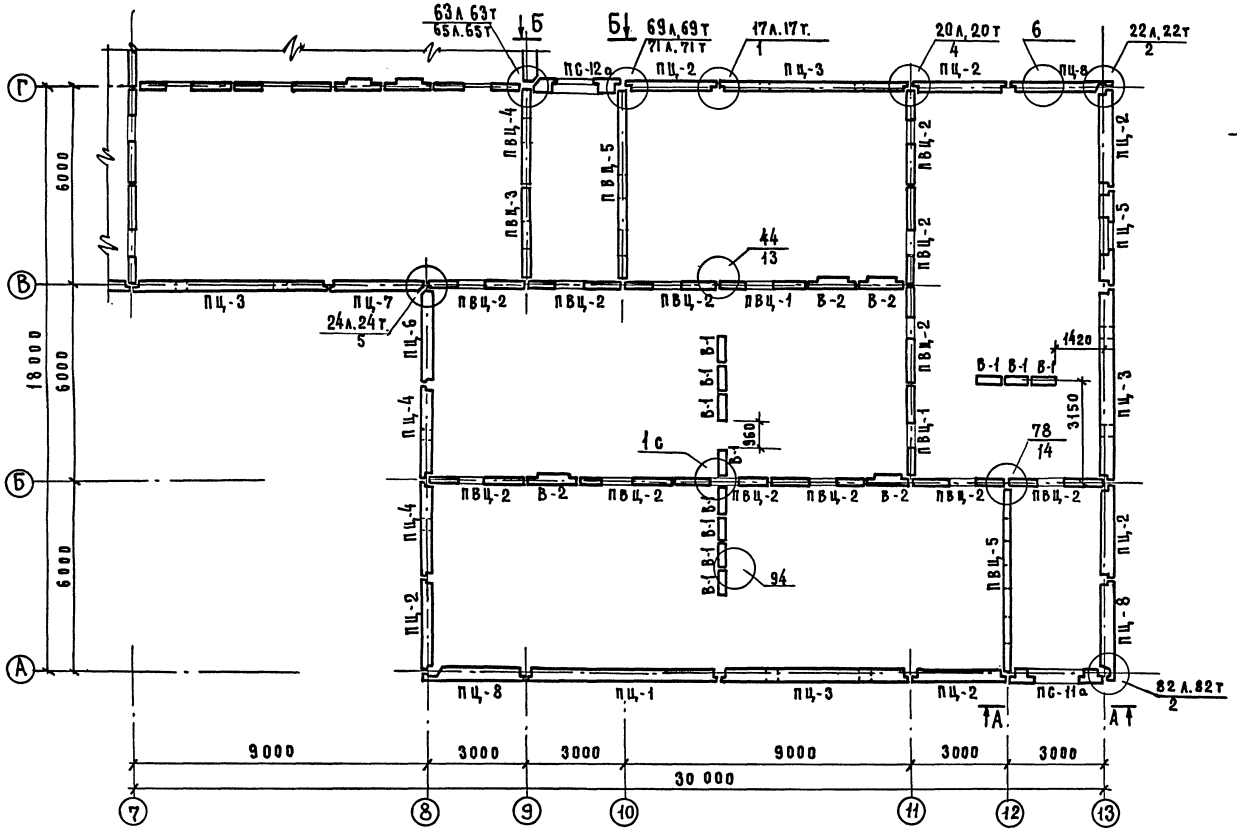

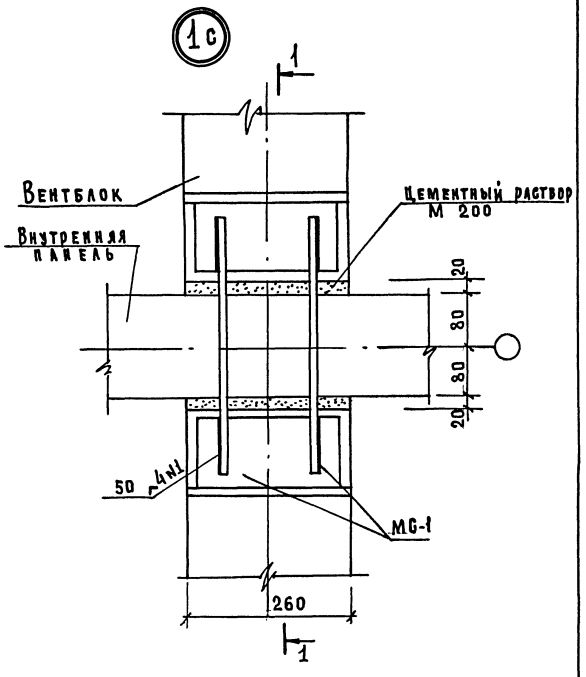

1 – 1

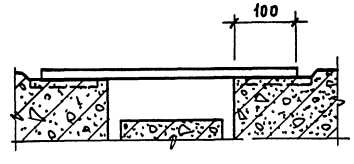

Спецификация элементов монтажных узлов

			Обозначение	Наименование	Кол	Примеч.
				Узел 1с		масса ед.кг
БЧ			1.090.1-1 вып. 7-1	МС-1	2	0.36
				Узел 2с		
БМ				МС-9	3	0.23
				Узел 3с		
БЧ			1.090.1-1 вып. 8-1	МС-13	2	0.17

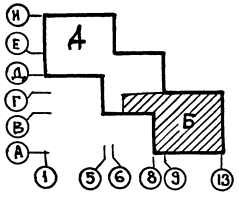

Общие технические условия см. лист

Привязан				211-1-307.85-АС		
		Нач. мас	Леонов	Детские ясли-сад на 330 мест	Стадия Р	Лист 36	Листов
		Н. контр.	Смелова			
		Гл. инж. м.	Шурмухина			
		ГАП	Чвалун	Зона Б. Схема расположения панелей стен техподполья	ЦНИИЭП г. Москва	Торгово-бытовых зданий и туристских комплексов
		ГИП	Евко			
Инв. №		Ст. инж.	Лабудина			

20384-01 38

Копир. Гедарун

Согласовано

Инв. № подл. | Подпись и дата | Взам. инв. №

Ал.I

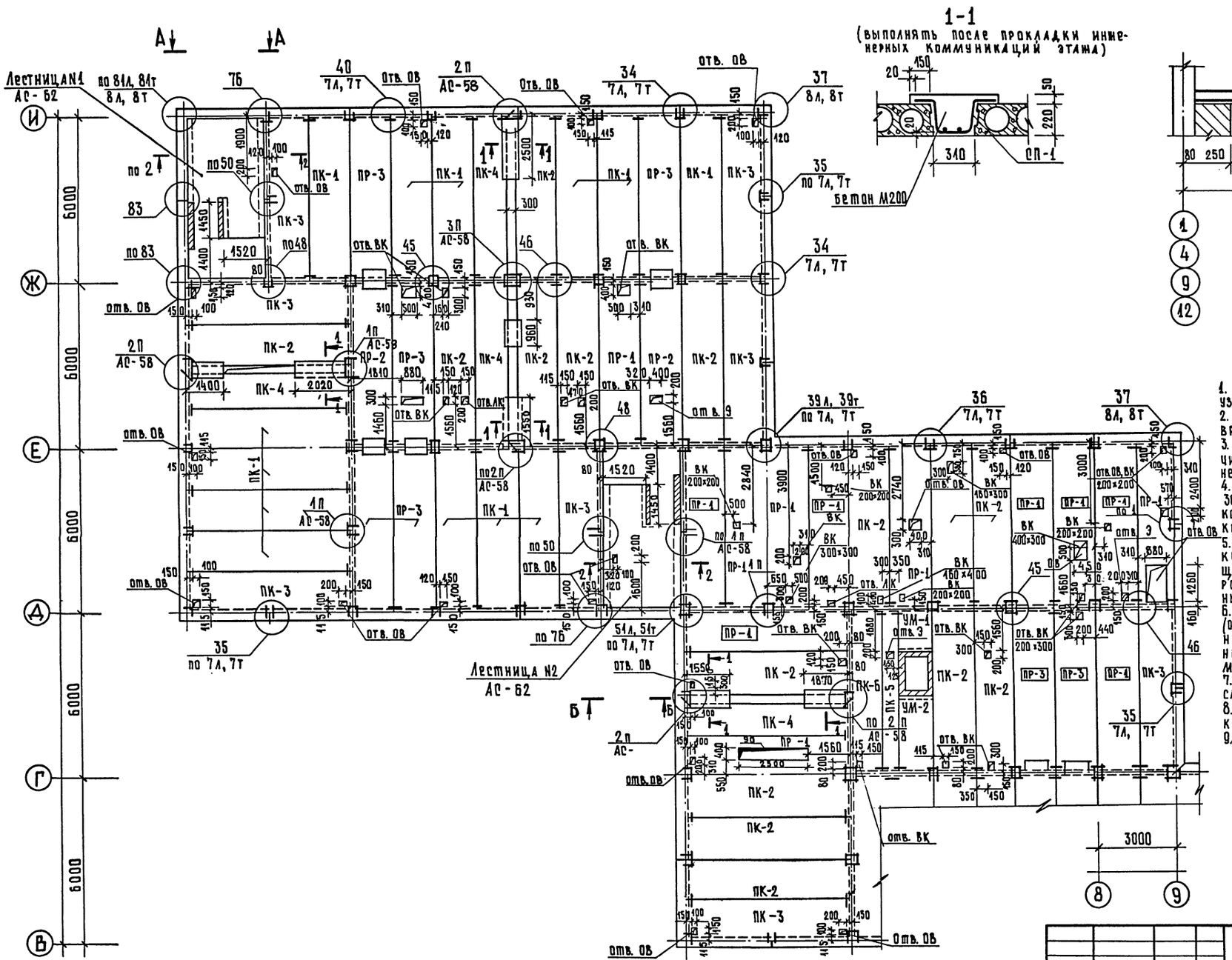

1. Указания по монтажу см. вып. О-1, 7-1 узлы см. вып. 7-1 серии 1.090. 1-1.
2. Указания по монтажу в зимнее время см. общие данные.
3. Отверстия диаметром до 150мм включительно пробивать в пределах пустот не нарушая ребер плит перекрытий
4. Замоноличивание отверстий длиной 300мм. и более выполнять после прокладки коммуникаций бетоном М200 с укладкой арматурной сетки 200 200 8 А-III.
5. Коры ть в плитах ПР заполняется керамзитовым гравием с последующей проливкой цементных раствором М100 после прокладки инженерных коммуникаций.
6. Ребристые плиты у оси Д (отмеченные рамкой), приняты по несущей способности платформенного стыка и не могут быть заменены на многопустотные.
7. Монтажные схемы лестниц N1, 2 см. лист 62.
8. Спецификацию элементов перекрытий см. лист 38
9. Выды по А-А, Б-Б см. лист 62.

ГИП	ВК	Журавлева	
ГИП	ОВ	Лубкина	
ГИП	ЭО	Ширшаков	
ГИП	СС	Шишова	

Согласовано:

Инв. № подл. | Подпись и дата | Взам. инв. №

Нач. маст.	Леонов		
Н. контр.	Смелова		
Гл. инж. отд	Шурмухина		
ГАП	Чвалун		
ГИП	Евко		
Ст. арх.	Зиновкина		
Инв. №			

211-1-307.85-АС

Детские ясли-сад на 330 мест

Зона А. Схема расположения элементов перекрытия над техподпольем.

Стадия	Лист	Листов
Р	37	

ЦНИИЭП торгово-бытовых зданий и туристских комплексов

20384-01 39

Копировал

Формат

Ал.I

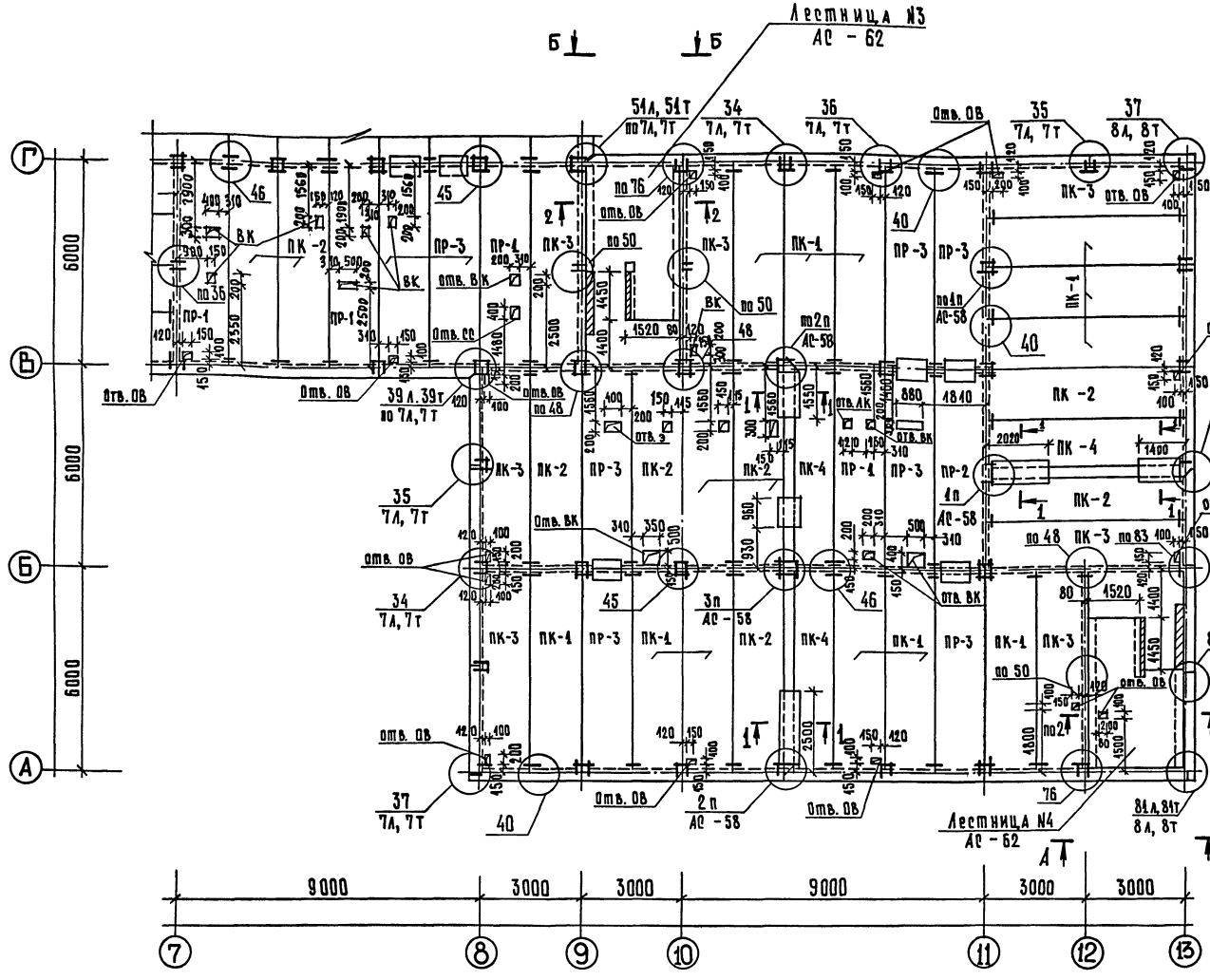

Схема расчетных нагрузок

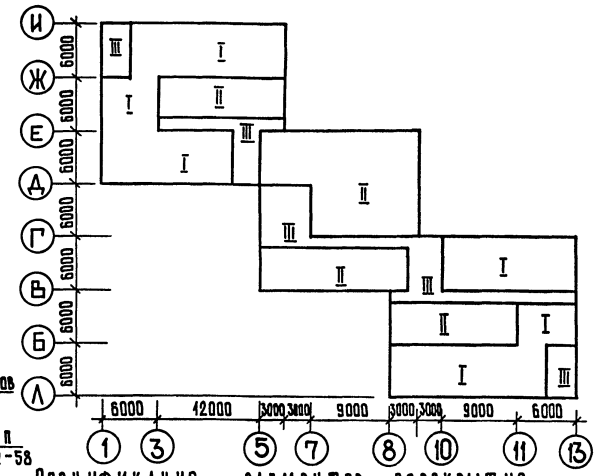

Спецификация элементов перекрытия.

Марка, поз.	Обозначение	Наименование	Кол.	Масса ед., кг	Примечание
ПК-1	1.090.1-1 вып. 5-1	ПК 60.15-4,5 АтVт	23	2767	
ПК-2		ПК 60.15-6 АтVт	25	2767	
ПК-3		ПК 60.15-6 АтVт-1	16	2767	
ПК-4		ПК 60.12-6 АтVт	7	2080	
ПК-5		ПК 60.6-6 АтVт	1	1295	
ПК-6		ПК 60.12-6 АтVт-1	1	2080	
ПР-1		ПР 60.15-6 АтVт	17	2595	
ПР-2		ПР 60.15-6 АтVт-2	2	2572	
ПР-3		ПР 60.15-6 АтVт-3	16	2552	
		Сечение 1-1			
Сп-1	ГОСТ 8778-84	Сетка 150/150/7/7 м²	20,1	4,23	кг/м²
		Бетон М200 м³	1,65		
		Сечение 2-2 (шт.4)			
Сп-2		Сетка 150/150/9/9 Аш м²	4,40	7,0	кг/м²
		Бетон М200 м³	3,6		

Таблица временных расчетных нагрузок на перекрытие

№ зоны	I	II	III
Нагрузка кгс/м²	240	280	520

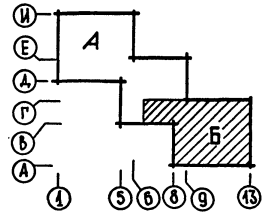

Технические указания и сечения 1-1, 2-2 см. лист 37

Нач. маст.	Леонов		
Н. контр.	Смелова		
Гл. инж. м.	Шурмухина		
ГАП	Чвалун		
ГИП	Евко		
Ст. арх.	Зиновкина		

211-1-307.85-АС

Детские ясли-сад на 330 мест

Стадия	Лист	Листов
Р	38	

Зона Б. Схема расположения элементов перекрытия над техподпольем

ЦНИИЭП торгово-бытовых зданий и туристских комплексов

20384-01 40

Привязан

Инв. №

Согласовано: ГИП ВК Журавлева; ГИП ОВ Дубкина; ГИП ЭО Ширшаков; ГИП СС Шишова

Инв. № подл. | Подпись и дата | Взам. инв. №

Копировал

Формат А2

Марка, поз.	Обозначение	Наименование	Кол.	Масса ед., кг	Примечание
		Панели наружных стен однослойные толщиной 350мм			
ПЦ-1	1.090.1-1 вып. 1-1	ПЦ 60.21.3,5-п	2	5130	
ПЦ-2		ПЦ 30.21.3,5-п	16	2540	
ПЦ-3		1ПЦ 60.21.3,5-п	8	4880	
ПЦ-4		1ПЦ 30.21.3,5-п	7	2460	
ПЦ-5		2ПЦ 30.21.3,5-п	3	1640	
ПЦ-6		1ПЦ 29.21.3,5-п	4	2400	
ПЦ-7		2ПЦ 29.21.3,5-п	2	2400	
ПЦ-8		2ПЦ 33.21.3,5-п	7	2640	
ПЦ-9		3ПЦ 33.21.3,5-п	1	2640	
ПС-11а	1.090.1-1 вып. 2-1	ПСД 30.33.4,0-п-2а IV/т	2	2440	
ПС-12а		4ПСД 29.33.4,0-п-2а IV/т	2	2270	
		Панели наружных стен однослойные толщиной 300мм			
ПЦ-1	1.090.1-1 вып. 1-1	ПЦ 60.21.3,0-п	2	4380	
ПЦ-2		ПЦ 30.21.3,0-п	16	2460	
ПЦ-3		1ПЦ 60.21.3,0-п	8	4290	
ПЦ-4		1ПЦ 30.21.3,0-п	7	2420	
ПЦ-5		2ПЦ 30.21.3,0-п	3	1550	
ПЦ-6		1ПЦ 29.21.3,0-п	4	2410	
ПЦ-7		2ПЦ 29.21.3,0-п	2	2410	
ПЦ-8		2ПЦ 33.21.3,0-п	7	2460	
ПЦ-9		3ПЦ 33.21.3,0-п	1	2460	
ПС-11а	1.090.1-1 вып. 2-1	ПСД 30.33.3,5-п-2а IV/т	2	2420	
ПС-12а		4ПСД 29.33.3,5-п-2а IV/т	2	2040	
		Панели наружных стен трехслойные толщиной 350мм			
ПЦ-1	1.090.1-1 вып. 1-2	ПЦ 60.21.3,5-пт	2	4947	
ПЦ-2		ПЦ 30.21.3,5-пт	16	2659	
ПЦ-3		1ПЦ 60.21.3,5-пт	8	6209	
ПЦ-4		1ПЦ 30.21.3,5-пт	7	2594	
ПЦ-5		2ПЦ 30.21.3,5-пт	3	2033	
ПЦ-6		1ПЦ 29.21.3,5-пт	4	2535	
ПЦ-7		2ПЦ 29.21.3,5-пт	2	2535	
ПЦ-8		2ПЦ 33.21.3,5-пт	7	2911	
ПЦ-9		3ПЦ 33.21.3,5-пт	1	2911	
ПС-11а	1.090.1-1 вып. 2-1 ч. 2	ПСД 30.33.4,0-пт-2а IV/т	2	2990	
ПС-12а		4ПСД 29.33.4,0-пт-2а IV/т	2	1700	

Марка, поз.	Обозначение	Наименование	Кол.	Масса ед., кг	Примечание
		Панели наружных стен трехслойные толщиной 300мм			
ПЦ-1	1.090.1-1 вып. 1-2	ПЦ 60.21.3,0-пт	2	5325	
ПЦ-2		ПЦ 30.21.3,0-пт	16	2448	
ПЦ-3		1ПЦ 60.21.3,0-пт	8	4847	
ПЦ-4		1ПЦ 30.21.3,0-пт	7	2369	
ПЦ-5		2ПЦ 30.21.3,0-пт	3	1920	
ПЦ-6		1ПЦ 29.21.3,0-пт	4	2337	
ПЦ-7		2ПЦ 29.21.3,0-пт	2	2337	
ПЦ-8		2ПЦ 33.21.3,0-пт	7	2654	
ПЦ-9		3ПЦ 33.21.3,0-пт	1	2654	
ПС-11а	1.090.1-1 вып. 2-1 ч 2	ПСД 30.33.3,5-пт-2а IV/т	2	2720	
ПС-12а		4ПСД 29.33.3,5-пт-2а IV/т	2	1730	
		Панели внутренних стен			
ПВЦ-1	1.090.1-1 вып. 3-1	ПВЦ 29.19-1т	11	1690	
ПВЦ-2		ПВЦ 30.19-1т	28	1750	Марка бетона М200
ПВЦ-3		ПВЦ 29.21-1т	2	2020	
ПВЦ-4		ПВЦ 30.21-1т	2	2080	
ПВЦ-5		ПВЦ 59.21-1т	4	3890	
ПВ-20		ПВГ 30.30.13-1тв	2	2430	
		Вентиляционные блоки			
В-1	1.034.1-1 вып. 1	ВВ 8.21	26	727	
В-2		ВВ 15.21	10	988	
		Металлические соединительные элементы для однослойных панелей			
	1.090.1-1 вып. 7-1	МС-1	53	0,36	
	1.090.1-1 вып. 8-1	МС-2	40	0,30	
	1.090.1-1 вып. 7-1	МС-5	336	0,48	
	1.090.1-1 вып. 8-1	МС-6	48	0,49	
	1.090.1-1 вып. 7-1	МС-8	16	0,26	
		МС-9	108	0,23	
	1.090.1-1 вып. 8-1	МС-11	2	0,54	
	1.090.1-1 вып. 7-1	МС-12	2	0,29	
	1.090.1-1 вып. 8-1	МС-13	42	0,31	
		МС-14	4	0,25	
		МС-15	2	0,17	
	1.090.1-1 вып. 7-1	МС-16	2	6,3	
		МС-17	166	0,13	
	1.090.1-1 вып. 8-1	МС-20	10	0,24	

Марка поз.	Обозначение	Наименование	Кол.	Масса ед., кг	Примечание
		Металлические соединительные элементы для однослойных панелей			
	1.090.1-1 вып. 8-1	МС-21	44	0,30	
		МС-23		0,27	
	1.090.1-1 вып. 7-1	МС-24	4	0,31	
	1.090.1-1 вып. 8-1	МС-29		0,48	
		МС-30	2	0,53	
	1.090.1-1 вып. 7-1	МС-32	6	0,23	
		МС-33	2	16,8	
	241-1-307.85-АСМ.1000	ИМС-1	10	0,93	
		Металлические соединительные элементы для трехслойных панелей			
	1.090.1-1 вып. 7-1	МС-1	44	0,36	
	1.090.1-1 вып. 8-1	МС-2	40	0,30	
	1.090.1-1 вып. 7-1	МС-5	344	0,48	
	1.090.1-1 вып. 8-1	МС-6	48	0,49	
		МС-7	24	0,24	
	1.090.1-1 вып. 7-1	МС-8	16	0,26	
		МС-9	94	0,23	
	1.090.1-1 вып. 8-1	МС-10	12	0,29	
		МС-11	2	0,54	
	1.090.1-1 вып. 7-1	МС-12	2	0,29	
	1.090.1-1 вып. 8-1	МС-13	42	0,41	
		МС-14	6	0,25	
	1.090.1-1 вып. 7-1	МС-15	2	6,30	
		МС-17	166	0,13	
	1.090.1-1 вып. 8-1	МС-20	10	0,24	
		МС-24	4	0,31	
	1.090.1-1 вып. 8-1	МС-29	2	0,48	
		МС-34	4	0,56	
	1.090.1-1 вып. 7-1	МС-32	34	0,23	
		МС-33	2	16,8	
	241-1-307.85-АСМ.1000	ИМС-1	10	0,93	
		Металлическая сетка ГОСТ 8478-81 150/150/7/7 м²	24,0	4,23	
		Монолитный бетон М200, м³	3,0		

Альт

Согласовано:

Инв. № подл. | Подпись и дата | Взам. инв. №

Привязан

Инв. №

211-1-307.85-АС

Нач. маст.	Леонов		
Н. контр.	Смелова		
Гл. инж. м.	Шурмухина		
ГАП	Чьлачи		
ГИП	Евко		
Ст. инж.	Лабудина		

Детские ясли-сад на 330 мест

Спецификация к схемам расположения панелей наружных и внутренних стен тех.подполья

Стадия	Лист	Листов
Р	39	

ЦНИИЭП торгово-бытовых зданий и туристских комплексов

20384-01 41

Копировал

Формат

Альт

Согласовано

Инв. № подл. | Подпись и дата | Взам. инв. №

Детали сопряжения перегородок

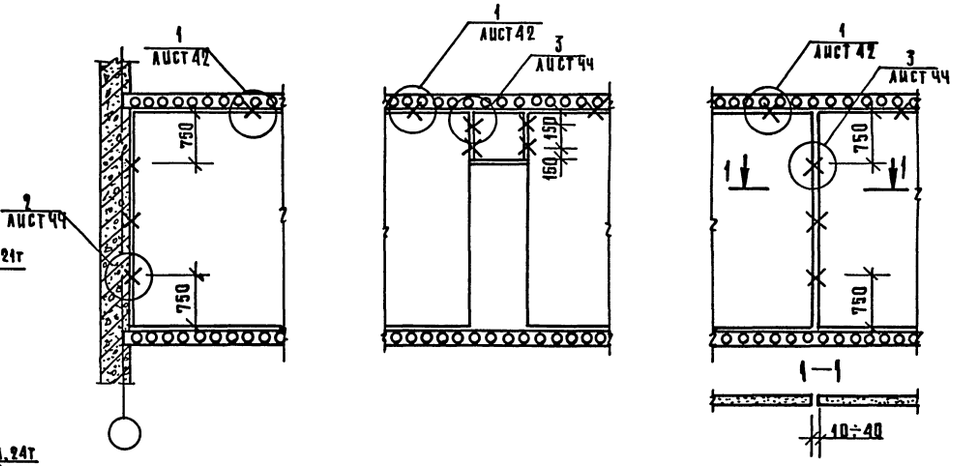

1. Узлы см. вып. 7-1 серии 1.090-1-1, кроме оговоренных.
2. Монтаж стеновых панелей производить по указаниям вып.7-1 серии 1.090.1-1; наружных - на растворе М75, внутренних - на растворе М100.
3. Развертки по внутренним стенам см. листы 48, 49.
4. Виды А-А, Б-Б см. лист 62.
5. Буквенная индексация панелей указывает на заполнение проемов столярными изделиями в заводских условиях.
6. Кирпичную кладку не доводить до верха проема или низа плиты перекрытия на 20 мм. Зазор законопатить, раствором не заполнять.

Привязан:						211-1-307.85 - АС		
Инв. №			Нач.маст.	Леонов		Детские ясли-сад на 330 мест	Стадия	Лист	Листов
			Н.контр.	Сивелова			Р	40	
			Гл.инж.пр.	Шурдухина		Зона А. Схема расположения панелей стен и перегородок 1 этажа.	ЦНИИЭП торгово-бытовых зданий и туристских комплексов		
			ГАП	Чвалун					
			ГИП	Евко					

Копировал 20384-01 42 Формат А2.

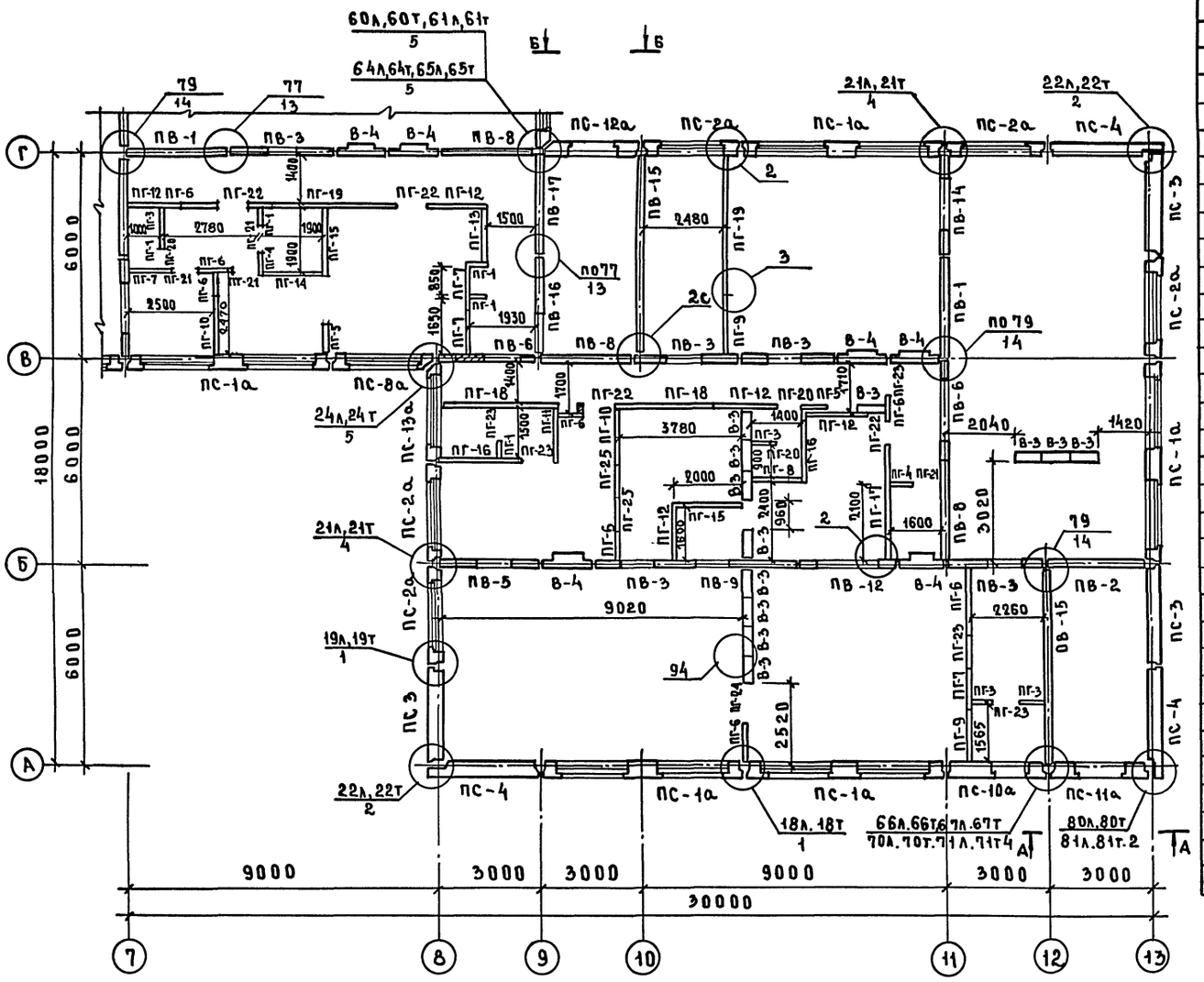

Марка поз.	Обозначение	Наименование	Количество шт 1эт	2эт	3эт	Всего	Масса ед.кг	Примечание
		Внутренние стеновые панели						
ПВ-1	1.090.1-1 вып. 4-1	ПВ 30.30-1т	6	9	8	23	3480	
ПВ-2		1ПВ30.30-1т	2	–	6	8	3480	
ПВ-3		ПВП30.30.10-1т	9	2	2	13	2670	
ПВ-4		ПВГ29.30.13-1т	2	1	7	10	2330	
ПВ-5		1ПВП30.30.10-1т	2	4	4	6	2680	
ПВ-6		ПВР30.30.19-7т	5	4	4	13	1690	
ПВ-7		ПВП30.30.10-1т	1	1	1	3	2670	
ПВ-8		ПВ 29.30-1т	4	6	7	17	3370	
ПВ-9		ПВГ30.30.10-1т	4	3	3	10	2670	
ПВ-10		ПВР60.30.42-3т	–	1	1	2	3030	
ПВ-11		1ПВГ30.30.10-1т	1	–	–	1	2670	
ПВ-12	211-1-307.85-АСИ.07.00	ПВР30.30.19-1т-1	3	3	3	9		
ПВ-13	1.090.1-1 вып. 4-1	ПВГ60.30.15-1т	–	1	1	2	5620	
ПВ-14		ПВР30.30.15-3т	2	3	3	8	2070	
ПВ-15		2ПВ59.33-1т	4	–	–	4	7420	
ПВ-16		3ПВГ29.33.13-1т	2	2	–	4	2560	
ПВ-17		1ПВ30.33-1т	2	2	–	4	3740	
ПВ-18		ПВ 30.30-1тВ	–	1	1	2	3480	
ПВ-19		2ПВ30.33-1т	–	4	–	4	3740	
ПВ-20		4ПВГ29.33.13-1т		4	–	4	2560	
В-3	1.034.1-1. вып.1	В 8.33	27	27	27	81	1135	
В-4		ВН 15.33	10	10	10	30	1859	
		Металлические соединительные элементы						
	1.090 1-1 вып.7-1	МС-1	4	4	4	12	0.36	
		МС-5	89	98	98	285	0.18	
		МС-8	18	18	18	54	0.26	
		МС 9	9	–	–	9	0.23	
		Монолитный бетон						
		М 200, м³	2.0	2.0	2.0	6.0		

Технические указания см. лист 40

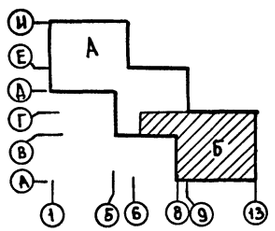

Привязан			
Инв.№			
Нач.маст.	Леонов		
Н.контр.	Смелова		
Гл.инж.м.	Шурмухина		
ГАП	Чвалун		
ГИП	Евко		
Ст.инж.	Лабудина		

211-1-307.85-АС

Детские ясли-сад на 330 мест

Стадия	Лист	Листов
Р	41	

Зона Б. Схема расположения панелей стен и перегородок. 1 этажа.

ЦНИИЭП торгово-бытовых зданий и туристских комплексов

Копировал 20384-01 43 Формат

Согласовано:

Инв.№ подл. | Подпись и дата | Взам.инв.№

Ал.I

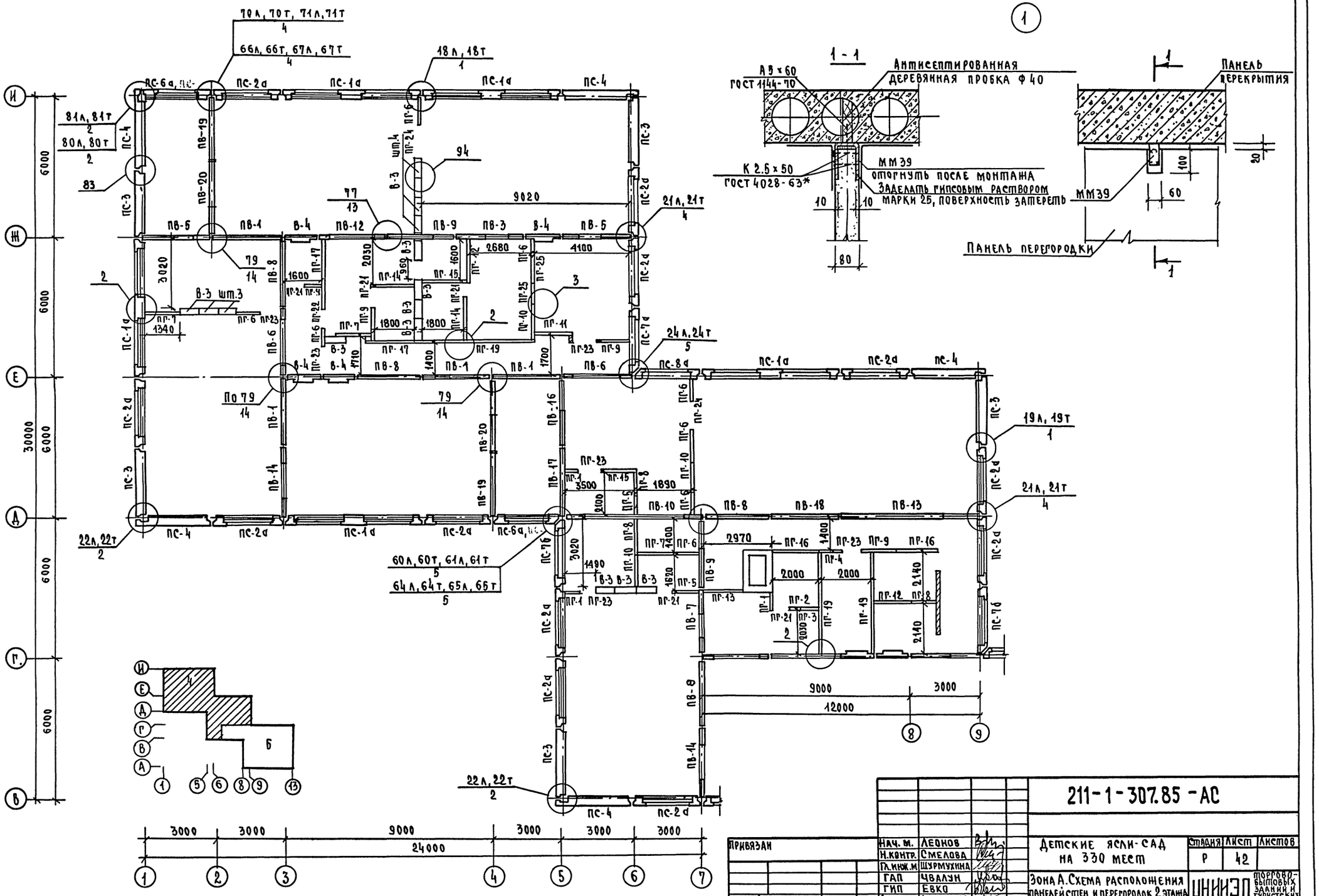

Согласовано

Инв. № подл. | Подпись и дата | Взам. инв. №

Инв. №

Привязан			
Нач. м.	Леонов		
Н. контр.	Смелова		
Гл. инж. м	Шурмухина		
ГАП	Чвалун		
ГИП	Евко		
Ст. инж.	Лабудина		

211-1-307.85 - АС

Детские ясли-сад на 330 мест

Зона А. Схема расположения панелей стен и перегородок 2 этажа

Стадия	Лист	Листов
Р	42	

ЦНИИЭП торгово-бытовых зданий и туристских комплексов

Ал. I

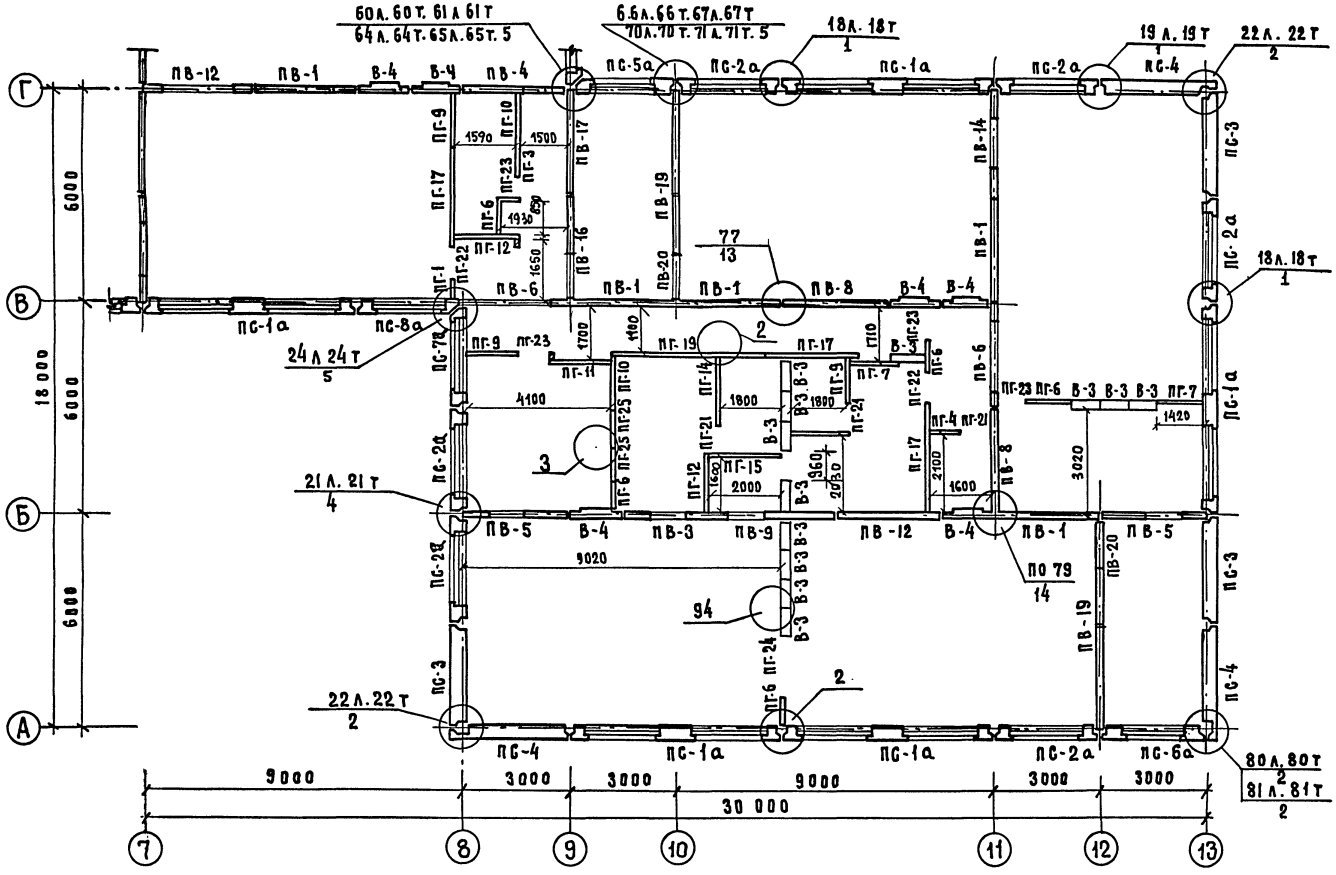

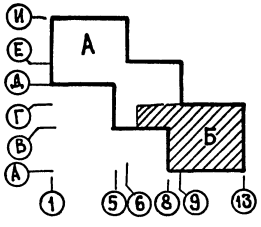

Общие технические указания см. лист 40

Привязан			
Инв. №			
Нач. мас	Леонов		
Н. контр	Смелова		
Гл. инж.	Шурмухина		
ГАП	Чвалун		
ГИП	Е в к о		

211-1-307.85 – АС

Детские ясли-сад на 330 мест

Зона Б. Схема расположения панелей стен и перегородок 2 этаж.

Стадия	Лист	Листов
Р	43	

ЦНИИЭП торгово-бытовых зданий и туристских комплексов

Копир.

20384-01 45

Согласовано

Инв. № подл. | Подпись и дата | Взам. инв. №

Ал.I

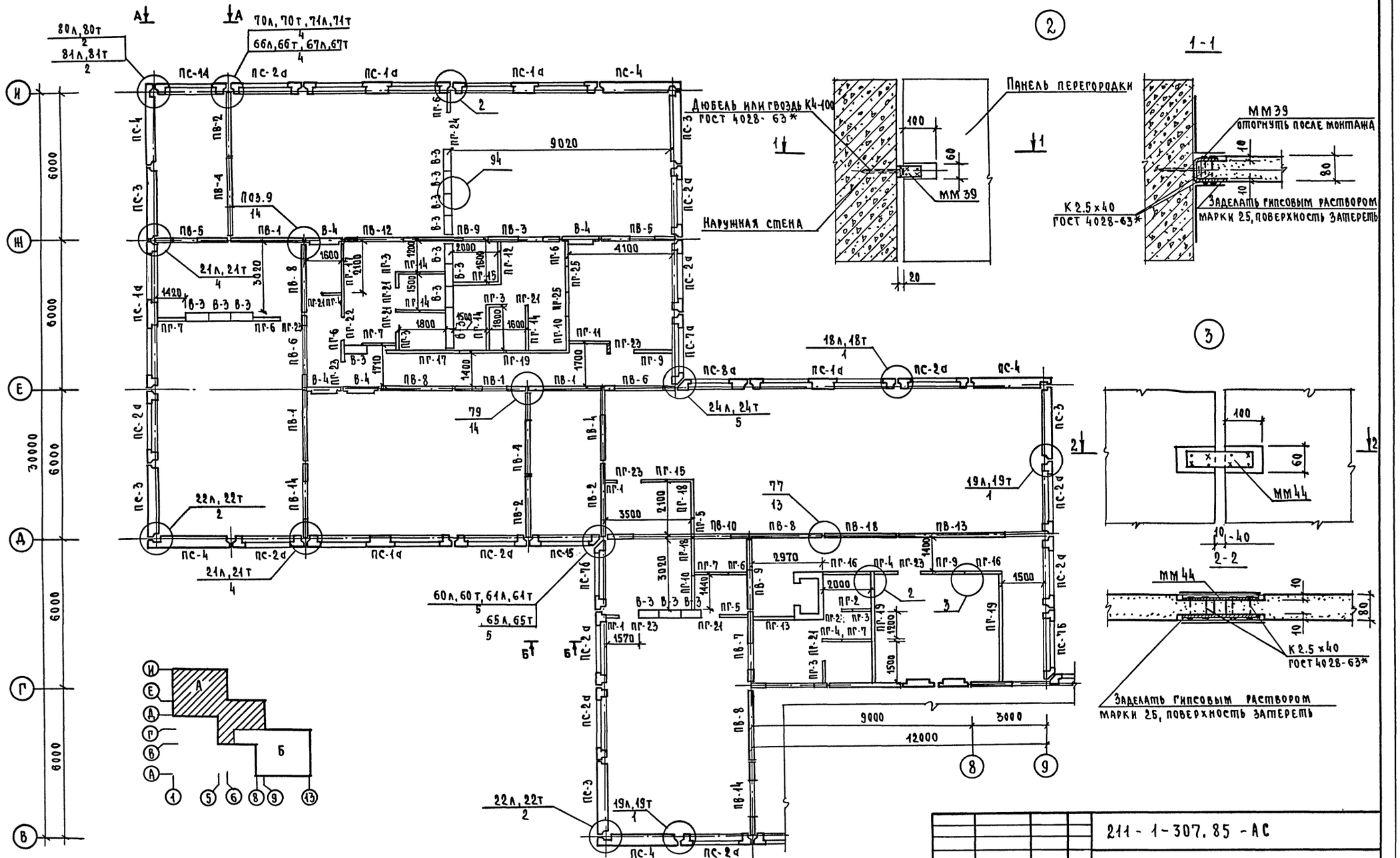

Согласовано

Инв.№ подл. | Подпись и дата | Взам.инв.№

Привязан			
Инв.№			
Нач.маст	Леонов		
Н.контр	Смелова		
Гл.инж.м	Шурмухина		
ГАП	Чвалун		
ГИП	Евко		
Ст.инж	Лабудина		

211-1-307.85-АС

Детские ясли-сад на 330 мест

Зона А. Схема расположения панелей стен и перегородок 3 этажа

Стадия	Лист	Листов
Р	44	

ЦНИИЭП торгово-бытовых зданий и туристских комплексов

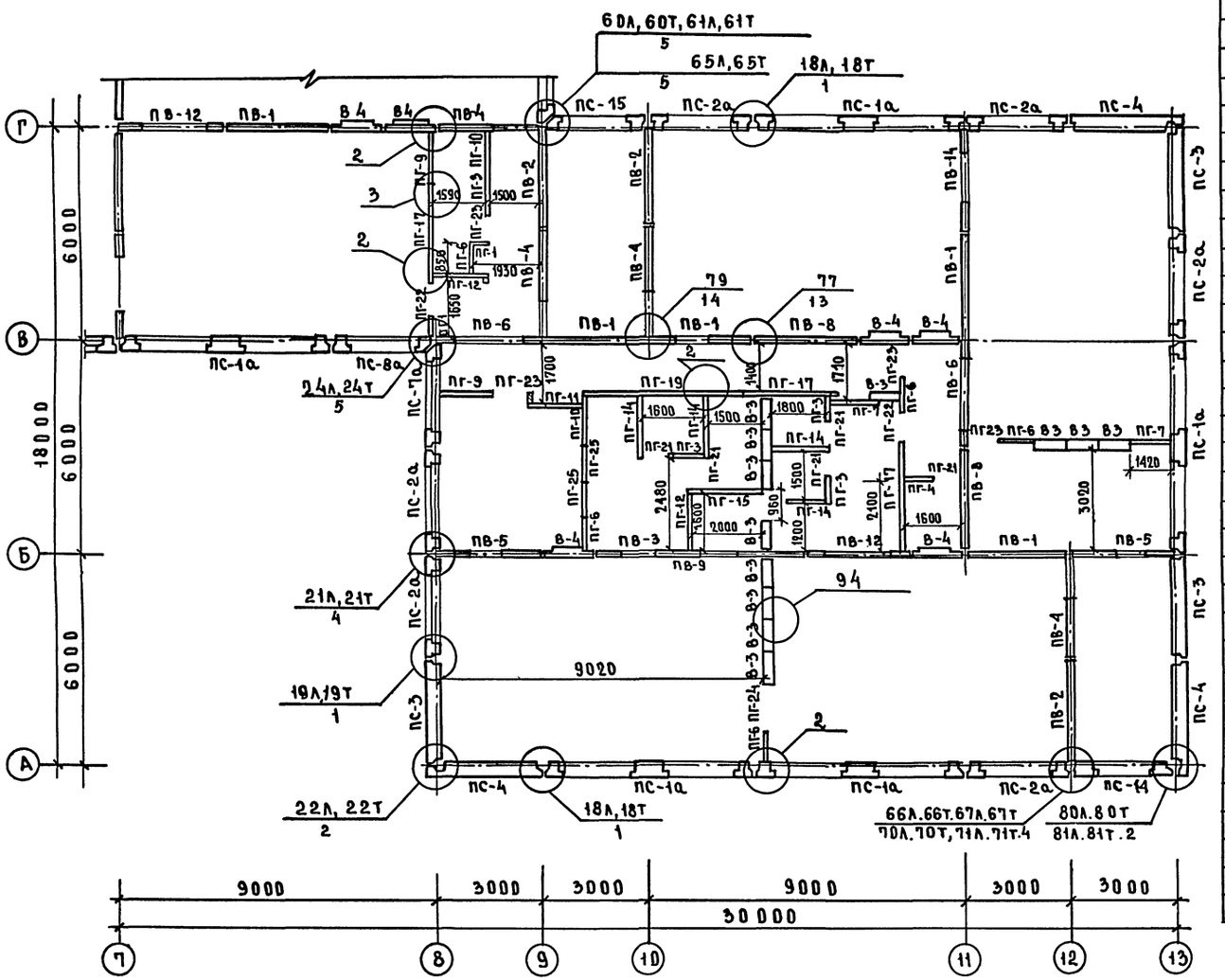

Марка поз.	Обозначение	Наименование	Количество 1эт	2эт	3эт	Всего	Масса кг	Примечание
		Гипсобетонные перегородки						
ПГ-1	1.231.9-7 вып.2	ПГ4.7.30.8-5ГЦ	13	5	4	22	145	
ПГ-2		ПГ5,7.30.8-5ГЦ	2	1	1	4	175	
ПГ-3		ПГ6,2.30.8-5ГЦ	7	2	9	18	190	
ПГ-4		ПГ7.2.30.8-5ГЦ	4	3	4	11	220	
ПГ-5		ПГ8.2.30.8-5ГЦ	5	2	2	9	255	
ПГ-6		ПГ9.2.30.8-5ГЦ	19	13	13	45	285	
ПГ-7		ПГ13.2.30.8-5ГЦ	11	5	6	22	410	
ПГ-8		ПГ13.7.30.8-5ГЦ	6	3	2	11	425	
ПГ-9		ПГ14.6.30.8-5ГЦ	5	5	4	14	455	
ПГ-10		ПГ15.2.30.8-5ГЦ	2	5	5	12	470	
ПГ-11		ПГ15.6.30.8-5ГЦ	2	2	2	6	485	
ПГ-12		ПГ16.6.30.8-5ГЦ	10	4	3	17	515	
ПГ-13	1.231.9-7 вып.1	ПГ17.30.8-5ГЦ	4	1	1	6	535	
ПГ-14	1.231.9-7 вып.2	ПГ18.6.30.8-5ГЦ	2	3	8	13	580	
ПГ-15		ПГ19.8.30.8-5ГЦ	8	3	3	14	615	
ПГ-16		ПГ20.3.30.8-5ГЦ	8	3	2	13	635	
ПГ-17		ПГ29.8.30.8-5ГЦ	2	5	5	12	930	
ПГ-18		ПГ31.3.30.8-5ГЦ	7			7	980	
ПГ-19		ПГ43.4.30.8-5ГЦ	4	4	4	12	1360	
ПГ-20	1.231.9-7 вып.1	ПГ7.9.8-5ГЦ	7			7	65	
ПГ-21		ПГ8.9.8-5ГЦ	4	7	13	24	75	
ПГ-22		ПГ9.9.8-5ГЦ	12	5	3	20	85	
ПГ-23		ПГ10.9.8-5ГЦ	21	10	10	42	94	
ПГ-24		ПГ15.6.8-5ГЦ	2	3	3	8	93	
ПГ-25		ПГ9.18.10-5ГЦ	4	4	4	12	205	
		Металлические соединительные элементы						
	211-1 [illegible], лист	ММ1	635	590	590	1815	0.24	
		ММ2	215	203	203	621	0.15	

Общие технические указания см. лист 40

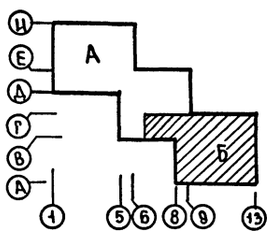

211-1-307.85-АС

Нач.маст	Леонов		
Н.контр	Смелова		
Гл.инж.м	Шурмухина		
ГАП	Чвалун		
ГИП	Евко		
Ст.инж.	Лабудина		

Привязан

Инв.№

Детские ясли-сад на 330 мест

Зона Б. Схема расположения панелей стен и перегородок 3 этажа

Стадия	Лист	Листов
Р	45	

ЦНИИЭП торгово-бытовых зданий и туристских комплексов

Копировал 20384-01 47 Формат

Согласовано:

Инв.№ подл. | Подпись и дата | Взам. инв.

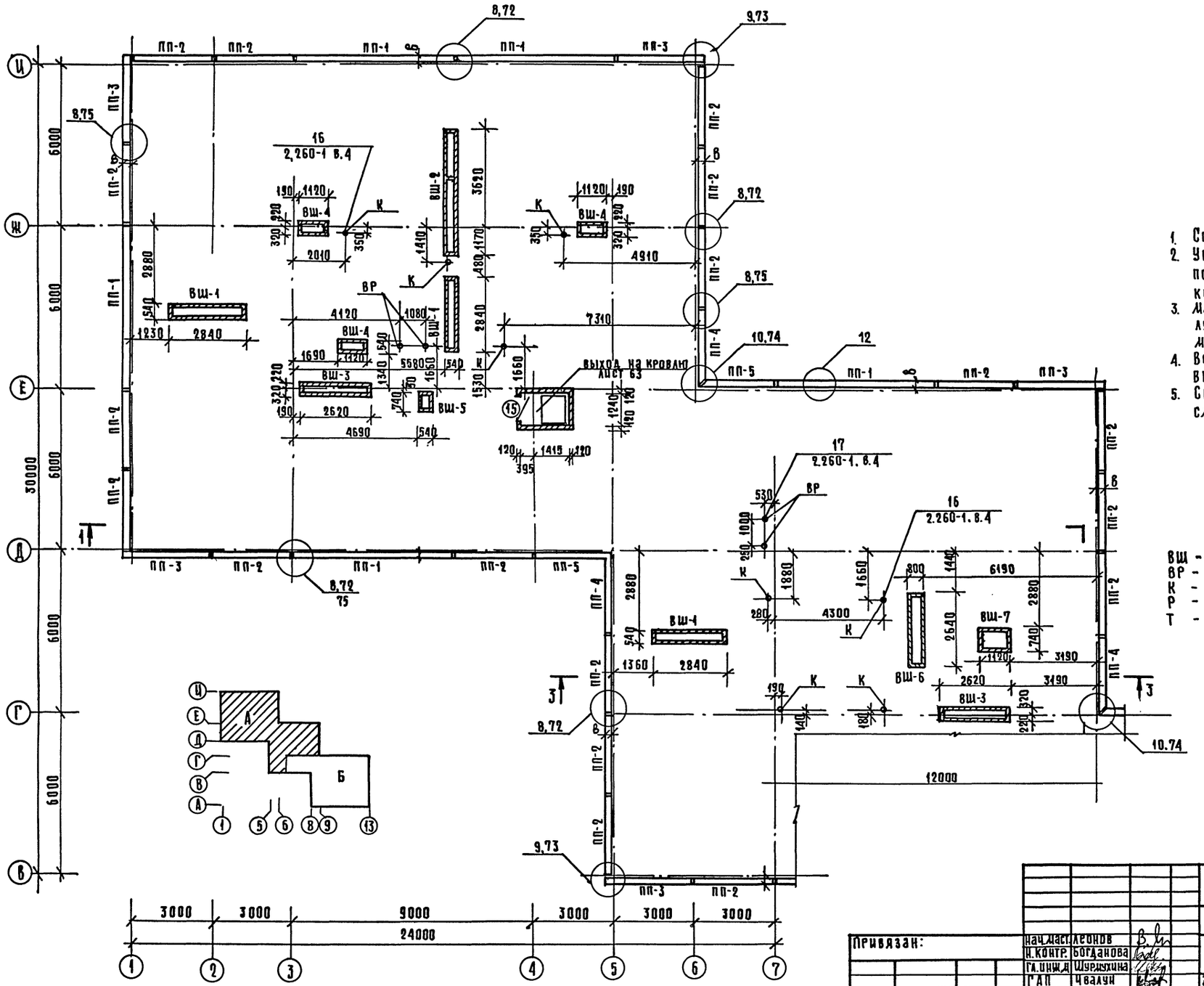

1. Состав кровли см. лист 16.
2. Укладку утеплителя производить после прокладки инженерных коммуникаций.
3. Мастику для наклейки гидроизоляционного ковра принять марки МБК-Г-65 ГОСТ 2889-80.
4. Вентшахты ВШ-1 ÷ ВШ5 см. лист 63, ВШ-6 ÷ ВШ-7 см. лист 64.
5. Спецификация парапетных панелей см. листы 50, 51.

Условные обозначения

ВШ - вентшахты
ВР - водосточные воронки
К - канализационные стояки
Р - радиостойка
Т - телеантенна

Привязан:		Нач.маст.	Леонов		211-1-307.85-АС		
		Н.контр.	Богданова		Детские ясли-сад на 330 мест	Стадия	Лист	Листов
		Гл.инж.м	Шурмухина			Р	46	
		ГАП	Чвалун		Зона А. Схема расположения парапетных панелей План кровли.	ЦНИИЭП		Торгово-бытовых зданий и туристско-комплексов
		ГИП	Евко					
Инв. №		Рук.гр.арх	Пышкина					

20384-01 48 Копировал Формат А2

Согласовано
Гип ОВ Дубкина
Гип ВК Журавлева
Гип СС Шишова

Инв. № подл. | Подп. и дата | Взам. инв. №

Ал. I

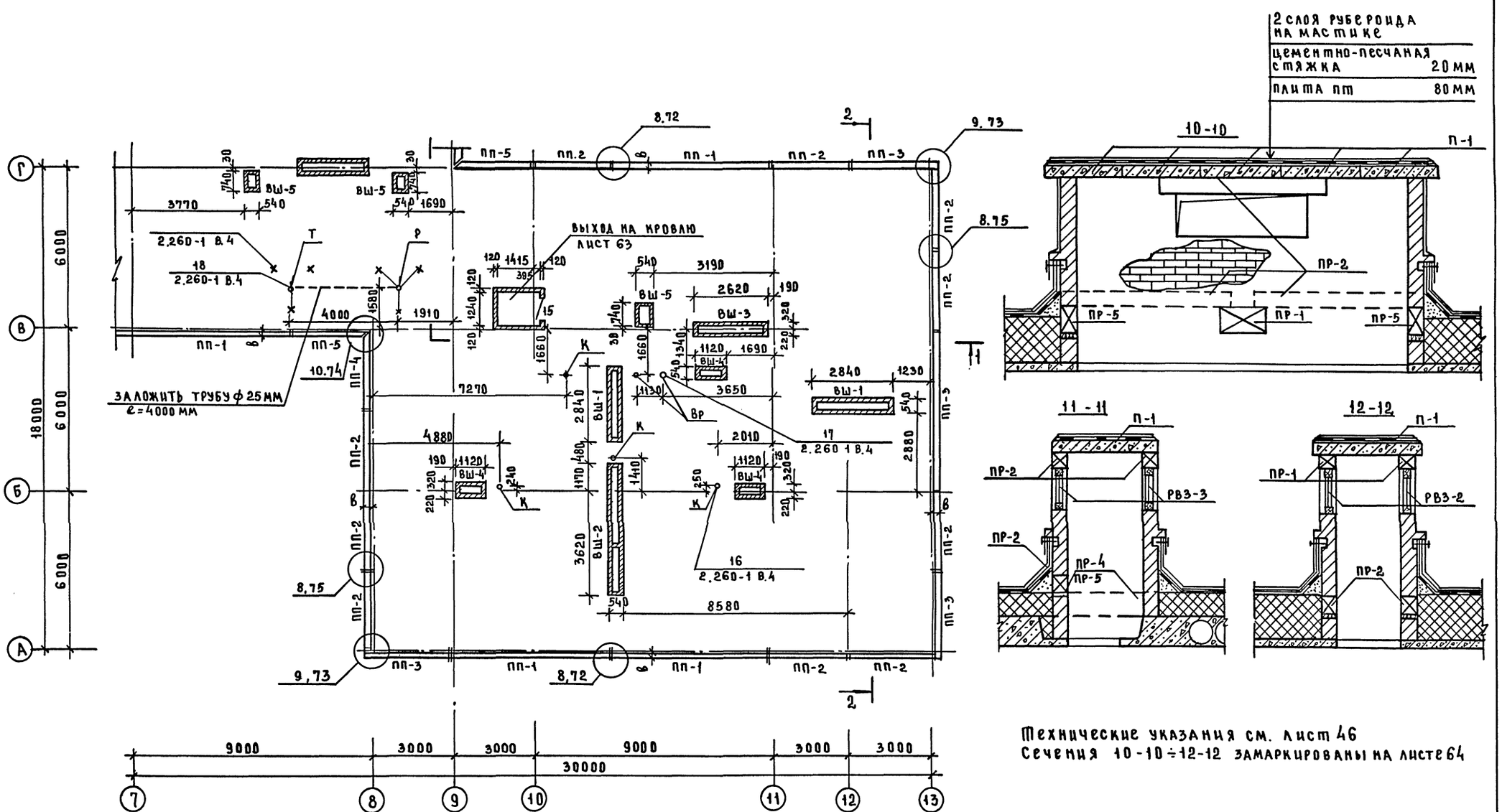

Технические указания см. лист 46
Сечения 10-10 ÷ 12-12 замаркированы на листе 64

СОГЛАСОВАНО:

ГИП ОВ	Лубкина	
ГИП ВК	Журавлева	
ГИП СС	Шишова	

Инв. № подл.	Подпись и дата	Взам. инв. №	

Привязан			
Инв. №			
Нач. маст	Леонов		
Н. контр	Богданова		
Гл. инж. м	Шурмухина		
ГАП	Чвалун		
ГИП	Евко		
Рук. гр. АР	Пышкина		
Ст. арх	Каганович		

211-1-307.85-АС

Детские ясли-сад на 330 мест

Стадия	Лист	Листов
Р	47	

Зона Б. Схема расположения парапетных панелей. План кровли.

ЦНИИЭП торгово-бытовых зданий и туристских комплексов

20384-01 49

По оси Б

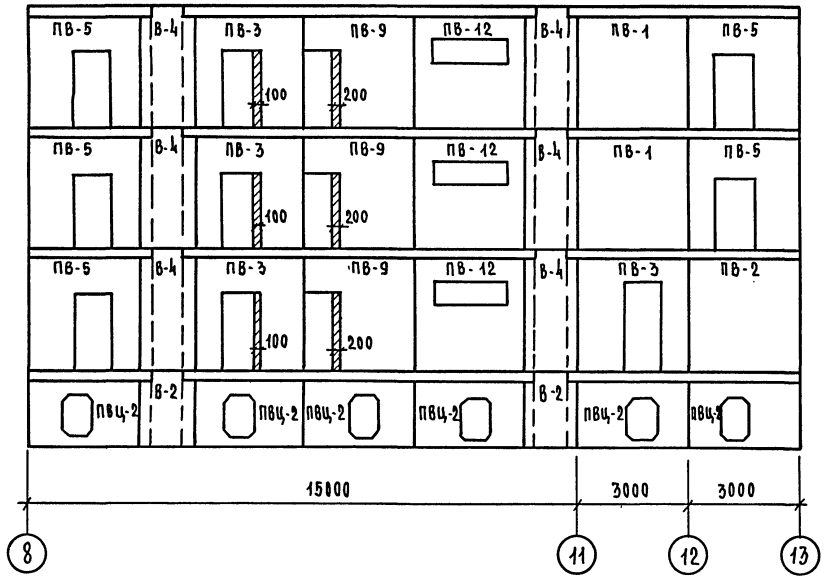

По оси Д

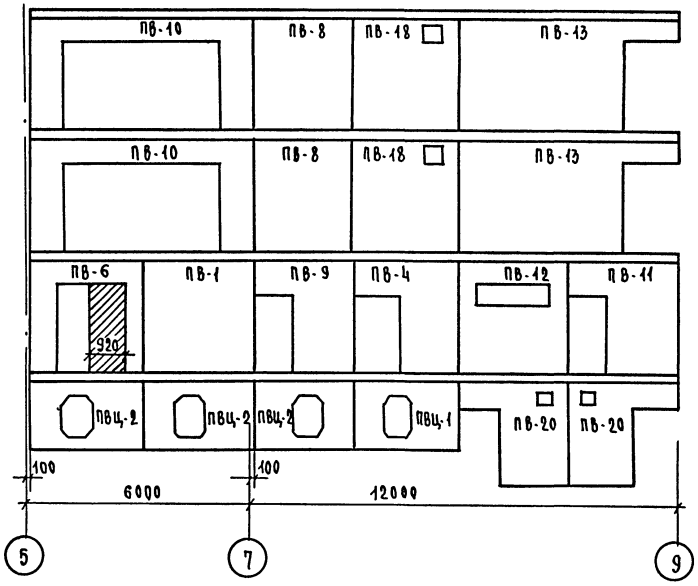

Технические указания см. лист 40

По оси Ж

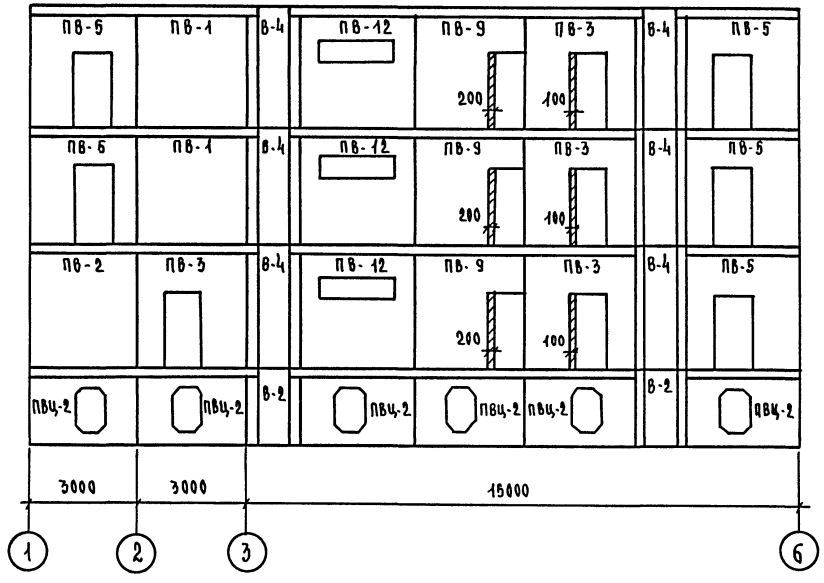

Согласовано

Инв.№ подл. | Подпись и дата | Взам. инв.№

Привязан:	Нач. маст.	Леонов	
	Н. контр.	Смелова	
	Гл. инж. м.	Шурмухина	
	ГАП	Чвалун	
	ГИП	Евко	
Инв. №	Ст. инж.	Лабудина	

211-1-307.85 - АС

Детские ясли-сад на 330 мест

Стадия	Лист	Листов
Р	48	

Развертки панелей внутренних стен

ЦНИИЭП торговых, бытовых зданий и туристских комплексов

20384-01 50

по оси В

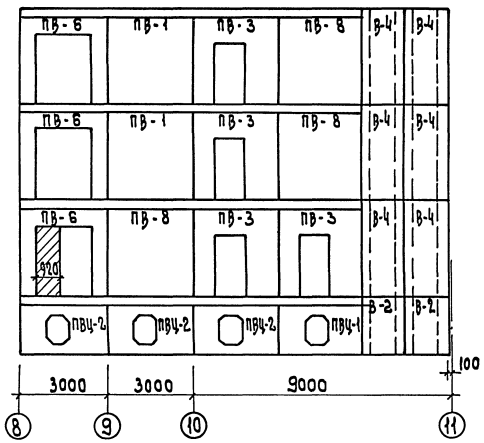

по оси Г

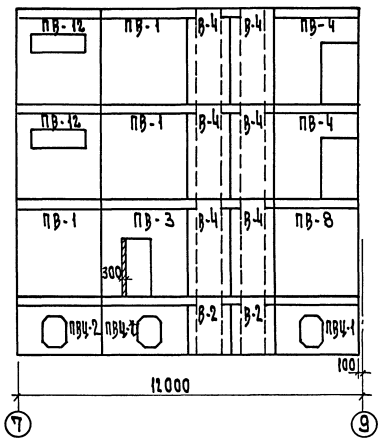

по оси Е

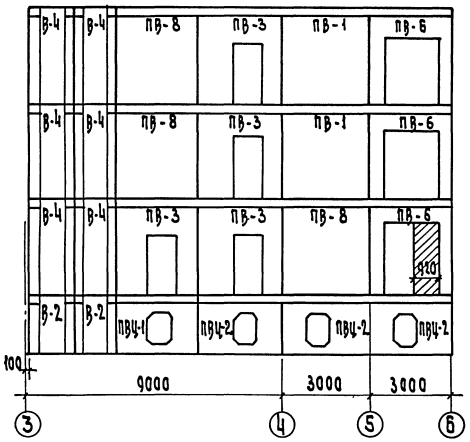

по оси 3, 11

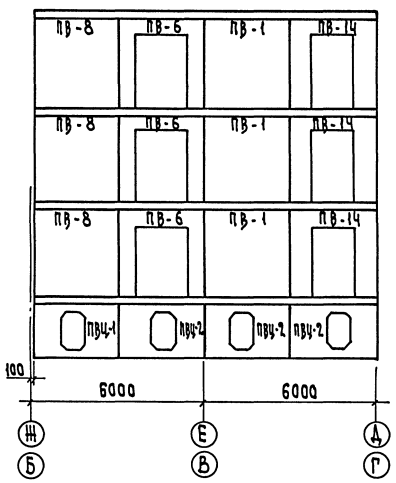

по оси 7

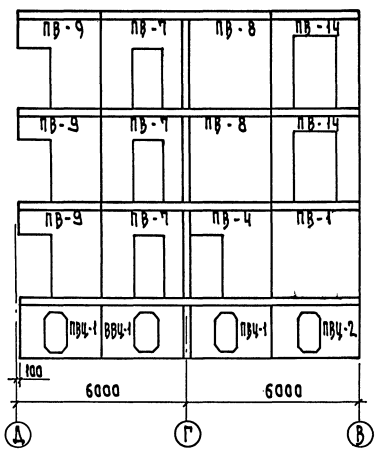

Технические указания см. лист 40

				211-1-307.85-АС		
Привязан	Нач.мас.	Леонов		Детские ясли-сад на 330 мест	Стадия	Лист	Листов
	Н.конт.	Смелова			Р	49	
	Гл.ин.м	Шурмухина					
	ГАП	Чвалун		Развертки панелей внутренних стен	ЦНИИЭП торгово-бытовых зданий и туристских комплексов		
	ГИП	Евко					
Инв.N	Ст.инж.	Лабудина					

20384-01 51

Согласовано:

Инв.N подл. | Подп. и дата | Взам. инв.N

Ал.I

Марка поз.	Обозначение	Наименование	Количество, шт 1эт	2эт.	3эт	Всего	Масса, кг	Примечание
		Панели однослойные толщиной 400 мм.						
ПС-1а	1.090. 1-1 вып. 2-1	1 ПСО 60.33.4,0-п-1а р/т	10	10	10	30	4040	
ПС-2а		1 ПСО 30.33.4,0-п-1а р/т	14	18	18	50	1960	
ПС-2б		1 ПСО 30.33.4,0-п-1б р/т	1	–	–	1	1960	
ПС-2в		1 ПСО 30.33.4,0-п-1в р/т	1	–	–	1	1960	
ПС-3		ПС 30. 33. 4,0-п	6	8	8	22	3740	
ПС-4		1 ПС 33. 33. 4,0-п	8	8	8	24	4020	
ПС-5а		2 ПСЛ 29. 33. 4,0-п-2а р/т	–	2	2	4	2230	
ПС-6а		ПСЛ 30. 33. 4,0-п-2а р/т	–	2	2	4	2430	
ПС-7а		1 ПСО 29. 33. 4,0-п-1а р/т	2	2	2	6	2020	
ПС-7б		1 ПСО 29. 33. 4,0-п-1б р/т	–	2	2	4	2020	
ПС-8а		2 ПСО 29. 33. 4,0-п-1а р/т	2	2	2	6	2020	
ПС-9а		2 ПСД 30. 33. 4,0-п-2а р/т	1	–	–	1	2870	
ПС-10а		1 ПСД 30. 33. 4,0-п-2а р/т	3	–	–	3	2870	
ПС-13а		1 ПСД 29. 33. 4,0-п-1а р/т	2	–	–	2	1160	
ПС-14		ПС 30. 16. 4,0-п	–	–	2	2	1820	
ПС-15		2 ПС 29. 16. 4,0-п	–	–	2	2	1720	
		Парапетные панели однослойные толщиной 310 мм						
ПП-1	1.090. 1-1 вып. 2-1	ПСП 60. 10. 3,1-п	–	–	–	10	1860	
ПП-2		ПСП 30. 10. 3,1-п	–	–	–	28	930	
ПП-3		1 ПСП 33. 10. 3,1-п	–	–	–	8	1030	
ПП-4		1 ПСП 29. 10. 3,1-п	–	–	–	4	890	
ПП-5		2 ПСП 29. 10. 3,1-п	–	–	–	4	880	
		Панели однослойные толщиной 350 мм						
ПС-1а	1.090. 1-1 вып. 2-1	1 ПСО 60. 33. 3,5-п-1а р/т	10	10	10	30	3500	
ПС-2а		1 ПСО 30. 33. 3,5-п-1а р/т	14	18	18	50	1700	
ПС-2б		1 ПСО 30. 33. 3,5-п-1б р/т	1	–	–	1	1700	
ПС-2в		1 ПСО 30. 33. 3,5-п-1в р/т	1	–	–	1	1700	
ПС-3		ПС 30. 33. 3,5-п	6	8	8	22	3250	
ПС-4		1 ПС 33. 33. 3,5-п	8	8	8	24	3410	
ПС-5а		2 ПСЛ 29. 33. 3,5-п-2а р/т	–	2	2	4	1990	
ПС-6а		ПСЛ 30. 33. 3,5-п-2а р/т	–	2	2	4	2100	
ПС-7а		1 ПСО 29. 33. 3,5-п-1а р/т	2	2	2	6	1760	
ПС-7б		1 ПСО 29. 33. 3,5-п-1б р/т	–	2	2	2	1760	
ПС-8а		2 ПСО 29. 33. 3,5-п-1а р/т	2	2	2	6	1780	
ПС-9а		2 ПСД 30. 33. 3,5-п-2а р/т	1	–	–	1	2490	
ПС-10а		1 ПСД 30. 33. 3,5-п-2а р/т	3	–	–	3	2490	
ПС-13а		1 ПСД 29. 33. 3,5-п-1а р/т	2	–	–	2	1060	
ПС-14		ПС 30. 16. 3,5-п	–	–	2	2	1580	
ПС-15		2 ПС 29. 16. 3,5-п	–	–	2	2	1530	
		Парапетные панели однослойные толщиной 260 мм						
ПП-1	1.090. 1-1 вып. 2-1	ПСП 60. 10. 2,6-п	–	–	–	10	1560	
ПП-2		ПСП 30. 10. 2,6-п	–	–	–	28	780	

Марка поз.	Обозначение	Наименование	Количество, шт. 1эт.	2эт.	3эт.	Всего	Масса кг	Примечание
		Парапетные панели однослойные толщиной 260 мм						
ПП-3	1.090. 1-1 вып. 2-1	1 ПСП 33. 10. 2,6-п	–	–	–	8	850	
ПП-4		1 ПСП 29. 10. 2,6-п	–	–	–	4	750	
ПП-5		2 ПСП 29. 10. 2,6-п	–	–	–	4	750	
		Панели трехслойные толщиной 400 мм						
ПС-1а	1.090. 1-1 вып. 2-4	1 ПСО 60. 33. 4,0-пт-1а р/т	10	10	10	30	6730	
ПС-2а		1 ПСО 30. 33. 4.0-пт-1а р/т	14	18	18	50	2340	
ПС-2б		1 ПСО 30. 33. 4,0-пт-1б р/т	1	–	–	1	2340	
ПС-2в		1 ПСО 30. 33. 4,0.-пт-1в р/т	1	–	–	1	2340	
ПС-3		ПС 30. 33. 4,0-пт	6	8	8	22	5450	
ПС-4		1 ПС 33. 33. 4,0-пт	8	8	8	24	6770	
ПС-5а		2 ПСЛ 29. 33. 4,0-пт-2а р/т	–	2	2	4	3630	
ПС-6а		ПСЛ 30. 33. 4,0-пт-2а р/т	–	2	2	4	4210	
ПС-7а		1 ПСО 29. 33. 4,0-пт-1а р/т	2	2	2	6	2070	
ПС-7б		1 ПСО 29. 33. 4,0-пт-1б р/т	–	2	2	4	2070	
ПС-8а		2 ПСО 29. 33. 4,0-пт-1а р/т	2	2	2	6	2070	
ПС-9а		2 ПСД. 30. 33. 3,4-пт-2а р/т	1	–	–	1	4850	
ПС-10а		1 ПСД 30. 33. 4,0 пт-2а р/т	3	–	–	3	4860	
ПС-13а		1 ПСД 29. 33. 4,0 пт-1а р/т	2	–	–	2	1900	
ПС-14		ПС 30. 16. 4,0 пт	–	–	2	2	3000	
ПС-15		2 ПС 29. 16. 4,0 пт	–	–	2	2	2830	
		Парапетные панели трехслойные толщиной 310 мм.						
ПП-1	1.090. 1-1 вып. 2-4	ПСП 60. 10. 3,1-пт	–	–	–	10	1880	
ПП-2		ПСП 30. 10. 3,1-пт	–	–	–	28	930	
ПП-3		1 ПСП 33. 10. 3,1-пт	–	–	–	8	1030	
ПП-4		1 ПСП 29. 10. 3,1-пт	–	–	–	4	880	
ПП-5		2 ПСП 29. 10. 3,1-пт	–	–	–	4	880	
		Панели трехслойные толщиной 350 мм						
ПС-1а	1.090. 1-1 вып. 2-4	1 ПСО 60. 33. 3,5-пт-1а р/т	10	10	10	30	5860	
ПС-2а		1 ПСО 30. 33. 3,5-пт-1а р/т	14	18	18	50	2060	
ПС-2б		1 ПСО 30. 33. 3,5-пт-1б р/т	1	–	–	1	2060	
ПС-2в		1 ПС 30. 33. 3,5-пт-1в р/т	1	–	–	1	2060	
ПС-3		ПСО 30. 33. 3,5-пт	6	8	8	22	4890	
ПС-4		1 ПС 33. 33. 3,5-пт	8	8	8	24	5880	
ПС-5а		2 ПСЛ 29. 33. 3,5-пт-2а р/т	–	2	2	4	4420	

СОГЛАСОВАНО

Инв. № подл. | Подпись и дата | Взам. инв. N

211-1-307.85-АС

Привязан

Инв. №

Нач. отд.	Леонов	
Н. контр.	Смелова	
Гл. кон. отд.	Шурмухина	
ГАП	Чвалун	
ГИП	Евко	
Ст. инж.	Лабудина	

Детские ясли-сад на 330 мест

Стадия	Лист	Листов
Р	50	

Спецификация к схемам расположения панелей наружных стен.

ЦНИИЭП торгово-бытовых зданий и туристских комплексов

20384-01 52

Копировал Формат

Марка поз.	Обозначения	Наименование	Количество шт. 1 эт.	2 эт.	3 эт.	Всего	Масса ед. кг.	Примечание
		Панели трехслойные						
		толщиной 350 мм.						
ПС-6а	1.090.1-1 вып. 2-4	ПСЛ 30.33.3,5-ПТ-2а$^{р}/_{т}$	—	2	2	4	3650	
ПС-7а		1ПСО 29.33.3,5-ПТ-1а$^{р}/_{т}$	2	2	2	6	1870	
ПС-7б		1ПСО 29.33.3,5-ПТ-1б$^{р}/_{т}$	—	2	2	4	1870	
ПС-8а		2ПСО 29.33.3,5 ПТ-1а$^{р}/_{т}$	2	2	2	6	1870	
ПС-9а		2ПСД 30.33.3,5-ПТ-2а$^{р}/_{т}$	1	—	—	1	4870	
ПС-10а		1ПСД 30.33.3,5-ПТ-2а$^{р}/_{т}$	3	—	—	3	4210	
ПС-13а		1ПСД 29.33.3,5 ПТ-1а$^{р}/_{т}$	2	—	—	2	1650	
ПС-14		ПС-30.16.3,5 ПТ	—	—	2	2	2660	
ПС-15		2ПС 29.16.3,5 ПТ	—	—	2	2	2480	
		Парапетные панели трех-						
		слойные толщиной 260 мм						
ПП-1	1.090.1-1 вып. 2-4	ПСП 60.10-2.6-ПТ	—	—	—	10	1580	
ПП-2		ПСП 30.10.2.6-ПТ	—	—	—	28	780	
ПП-3		1ПСП 33.10.2.6-ПТ	—	—	—	2	850	
ПП-4		1ПСП 29.10.2.6-ПТ	—	—	—	4	750	
ПП-5		2ПСП 29.10.2.6-ПТ	—	—	—	4	750	
		Металлические соединитель-						
		ные элементы для однослойных панелей						
	1.090.1-1 вып. 7-1	МС-1	37	37	41	115	0,36	
	1.090.1-1 вып. 8-1	МС-2	33	33	33	99	0,42	
	1.090.1-1 вып. 7-1	МС-3	38	38	38	114	0,25	
		МС-4	20	20	20	60	0,25	
		МС-5	20	20	26	66	0,18	
	1.090.1-1 вып. 8-1	МС-6	12	12	2	26	0,3	
		МС-7	6	6	6	18	0,21	
	1.090.1-1 вып. 7-1	МС-8	16	16	70	102	0,26	
		МС-9	16	16	18	50	0,23	
	1.090.1-1 вып. 8-1	МС-10	2	2	4	8	0,54	
	1.090.1-1 вып. 7-1	МС-12	2	2	2	6	0,29	
	1.090.1-1 вып. 8-1	МС-14	10	10	6	26	0,36	
		МС-15	2	2	2	6	0,17	
	1.090.1-1 вып. 7-1	МС-24	2	2	2	6	0,31	
	1.090.1-1 вып. 8-1	МС-25	—	—	50	50	0,75	
		МС-26	—	—	21	21	1,2	
	1.090.1-1 вып. 7-1	МС-27	—	—	21	21	0,47	
		МС-28	—	—	8	8	1,53	
	1.090.1-1 вып. 8-1	МС-29	2	2	2	6	0,48	
		Металлические соединительные						
		элементы для трехслойных панелей						
	1.090.1-1 вып. 7-1	МС-1	37	37	41	115	0,36	
	1.090.1-1 вып. 8-1	МС-2	33	33	33	99	0,42	
	1.090.1-1 вып. 7-1	МС-3	38	38	38	114	0,25	
		МС-4	20	20	20	60	0,25	
	1.090.1-1 вып. 8-1	МС-6	14	14	4	32	0,3	
		МС-7	22	22	26	70	0,21	

Марка поз.	Обозначение	Наименование	Количество шт. 1 эт.	2 эт.	3 эт.	Всего	Масса ед. кг.	Примечание
		Металлические соединительные						
		элементы для трехслойных панелей						
	1.090.1-1 вып. 7-1	МС-8	16	16	70	102	0,26	
	1.090.1-1 вып. 8-1	МС-10	14	14	16	44	0,39	
		МС-11	2	2	4	8	0,54	
	1.090.1-1 вып. 7-1	МС-12	2	2	2	6	0,29	
	1.090.1-1 вып. 8-1	МС-14	10	10	6	26	0,36	
		МС-15	—	—	2	2	0,17	
	1.090.1-1 вып. 7-1	МС-23	6	6	6	18	0,27	
		МС-24	2	2	2	6	0,31	
	1.090.1-1 вып. 8-1	МС-25	—	—	50	50	0,75	
		МС-26	—	—	21	21	1,2	
	1.090.1-1 вып. 7-1	МС-27	—	—	21	21	0,47	
		МС-28	—	—	8	8	1,53	
		МС-31	2	2	2	6	0,56	
		МС-32	30	30	34	94	0,23	
		Металлическая сетка						
		ГОСТ 8478-81 150/150/7/7 м^{2}	40.0	40.0	40.0	120.0	4,23	
		Монолитный бетон						
		М.200, м^{3}	4.0	4.0	6.0	14.0		

Согласовано:

Инв. № подл. | Подпись и дата | Взам. инв. №

Привязан

Инв. №

Нач. мас	Леонов	
Н. контр.	Смелова	
Гл. инж. м	Шурмихина	
ГАП	Чвалун	
ГИП	Евко	
Ст. инж.	Лабудина	

211-1-307.85-АС

Детские ясли-сад на 330 мест

Стадия	Лист	Листов
Р	51	

Спецификация к схемам расположения панелей наружных стен.

ЦНИИЭП торгово-бытовых зданий и туристских комплексов г. Москва

Копир. 20384-01 53

Ал.I

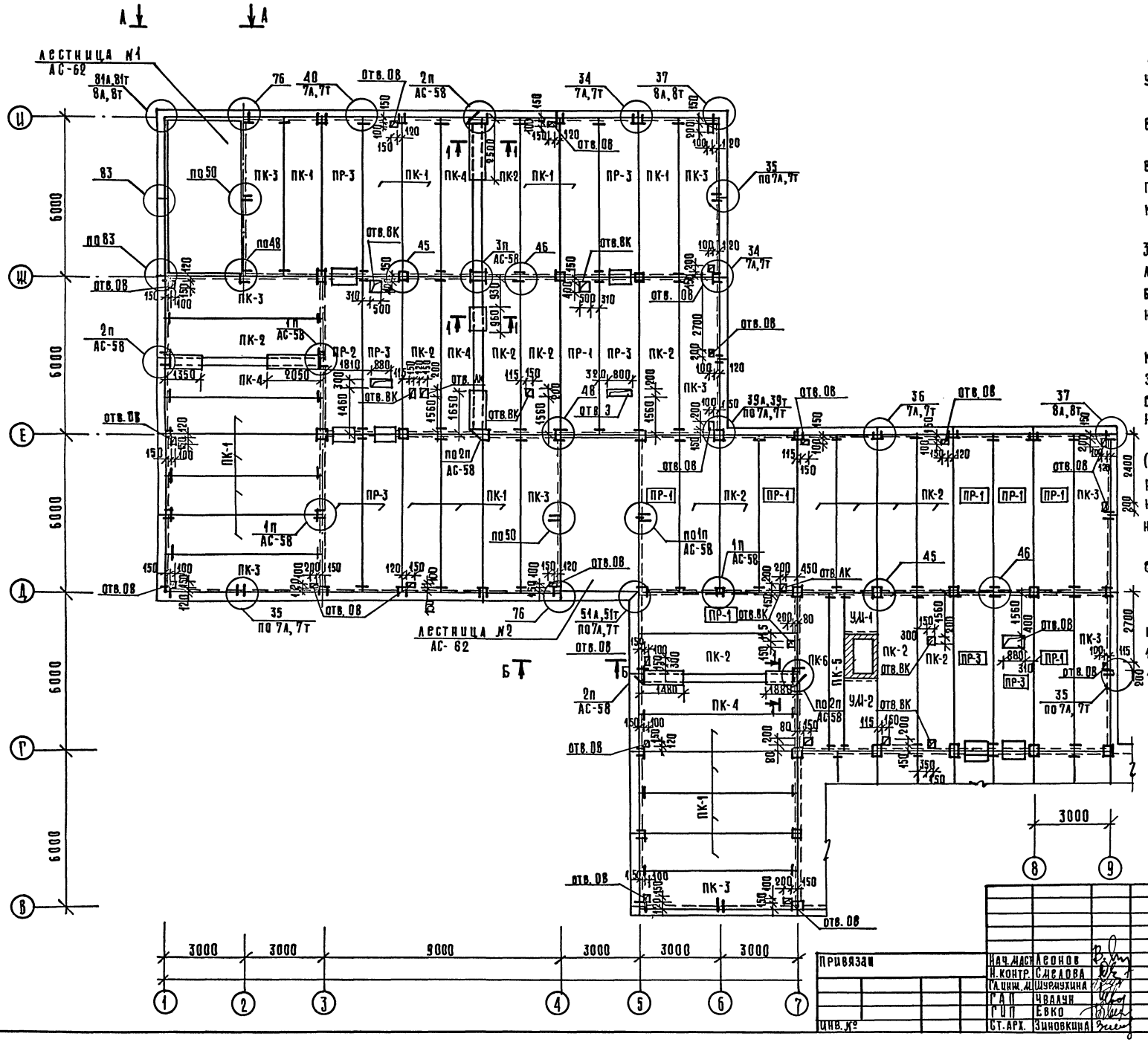

1. Указания по монтажу см. вып. 0-1, 7-1, узлы - вып. 7-1 серии 1.090.1-1.
2. Указания по монтажу в зимнее время см. общие данные.
3. Отверстия диаметром до 150 мм включительно пробивать в пределах пустот, не нарушая ребер плит перекрытий.
4. Замоноличивание отверстий длиной 300 мм и более выполнять после прокладки инженерных коммуникаций бетоном М 200 с укладкой арматурной сетки 200/200/8/8 АIII.
5. После прокладки инженерных коммуникаций, корыто в плитах ПР заполнить керамзитовым гравием с последующей проливкой цементным раствором М 100.
6. Ребристые плиты у оси Д (отмеченные рамкой) приняты по несущей способности платформенного стыка и не могут быть заменены на многопустотные.
7. Монтажные схемы лестниц №1,2,3,4 см. лист 62.
8. Виды по А-А и Б-Б см. лист 62.
9. Спецификацию элементов перекрытий см. лист 55.
10. Схему расчетных нагрузок см. лист 53.
11. Сечение 1-1 см. лист 37.

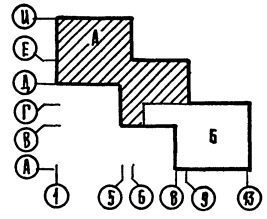

Привязан	Нач. маст.	Леонов	211-1-307.85 - АС		
	Н. контр.	Смелова	Детские ясли-сад на 330 мест	Стадия	Лист	Листов
	Гл. инж. м.	Шурмухина		Р	52	
	ГАП	Чвалун	Зона А. Схема расположения элементов перекрытия над 1 этажом	ЦНИИЭП торгово-бытовых зданий и туристских комплексов		
	ГИП	Евко				
Инв. №	Ст. арх.	Зиновкина				

20384-01 54

Копировал Корнев Формат А2

Согласовано: Гипов Лубкина, Гипвк Журавлева, Гипэп Шириаков, Гипсс Шишова

Инв. № подл. | Подпись и дата | Взам. инв. №

Ал.I

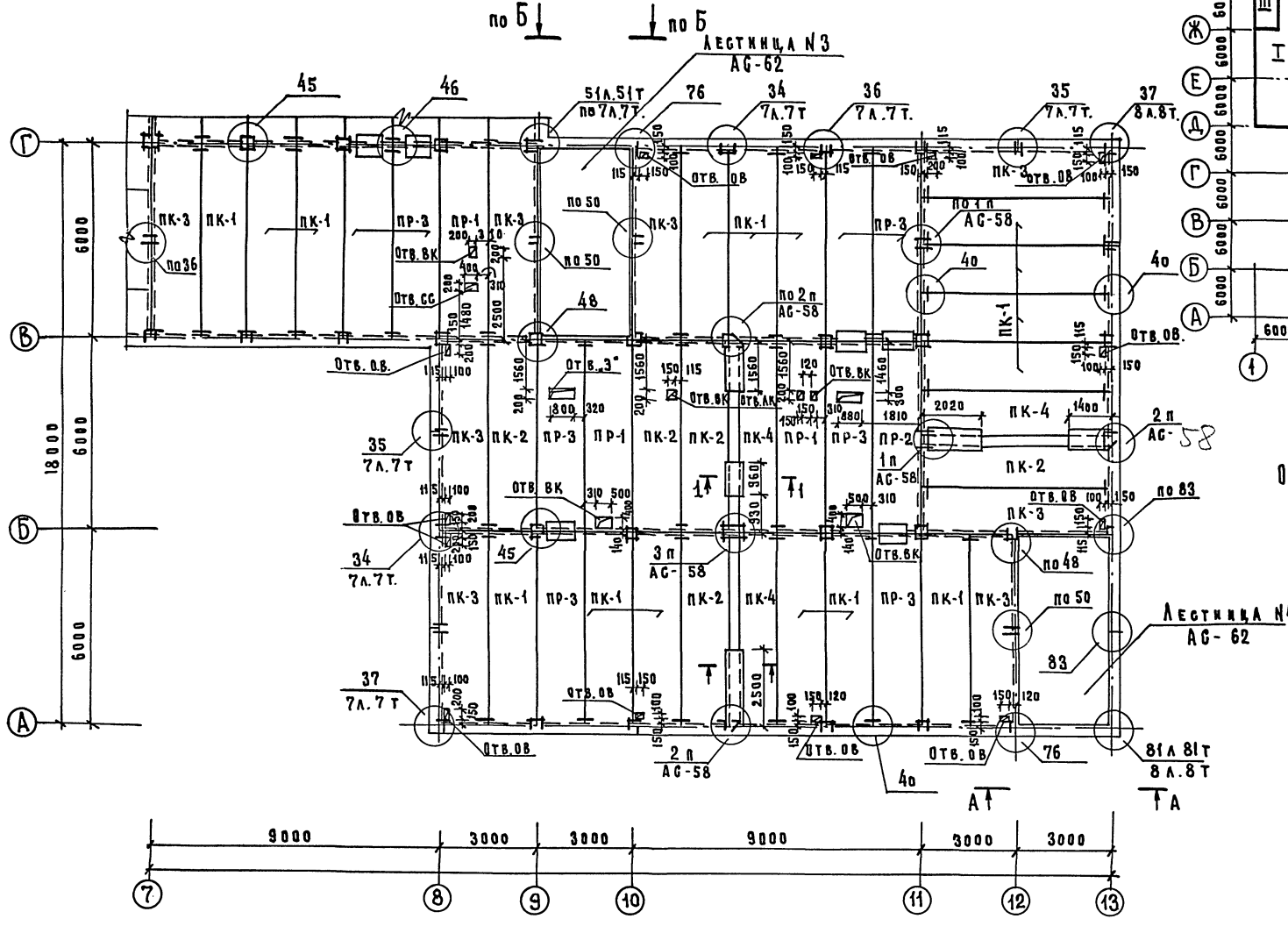

Схема расчетных нагрузок на перекрытие 1го и 2го этажей

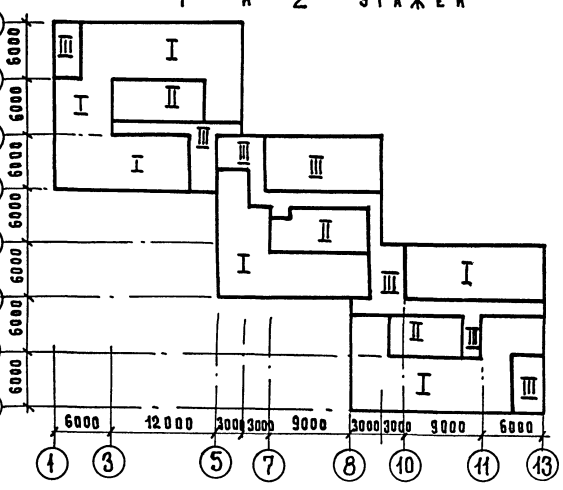

Общие технические указания см. лист 52

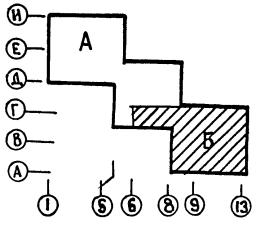

Таблица временных расчетных нагрузок на перекрытие

№ зоны	I	II	III
нагрузка кгс/м²	210	280	520

Согласовано:
ГИП О.В. Дубкина
ГИП В.К. Журавлева
ГИП З.О. Ширшаков

Инв.№ подл. | Подпись и дата | Взам. инв.№

211-1-307.85-АС

Привязан	Нач. маст.	Леонов	
	Н. контр.	Смелова	
	Гл. инж. м.	Шурмухина	
	ГАП	Чвалун	
	ГИП	Евко	
Инв.№	Ст. арх.	Зиновкина	

Детские ясли-сад на 330 мест

Зона Б. Схема расположения элементов перекрытия над 1 этажом

Стадия	Лист	Листов
Р	53	

ЦНИИЭП торгово-бытовых зданий и туристских комплексов

20384-01 55

Коп. Чертеж

Лестница N 1
АС-62

Лестница N 2
АС-62

1. Общие технические указания см. лист 52.
2. Схему расчетных нагрузок см. лист 53

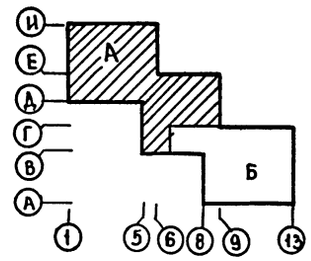

ГИП СС			
ГИП ОВ	АУБКИНА		
ГИП ВК	ЖУРАВКОВА		
ГИП ЭО	ШИРШАКОВ		

НАЧ.М	ЛЕОНОВ			
Н.КОНТР	СМЕЛОВА			
ГЛ.ИНЖ.М	ШУРМУХИНА			
ГАП	ЧВАЛУН			
ГИП	ЕВКО			
СТ.АРХ.	ЗИНОВКИНА			

211-1-307.85-АС

Детские ясли-сад на 330 мест

СТАДИЯ	ЛИСТ	ЛИСТОВ
Р	54	

ЗОНА А. Схема расположения элементов перекрытия над 2 этажом

ЦНИИЭП торгово-бытовых зданий и туристских комплексов

ПРИВЯЗАН

ИНВ. №

КОПИРОВАЛ

ФОРМАТ А2

Ал. I

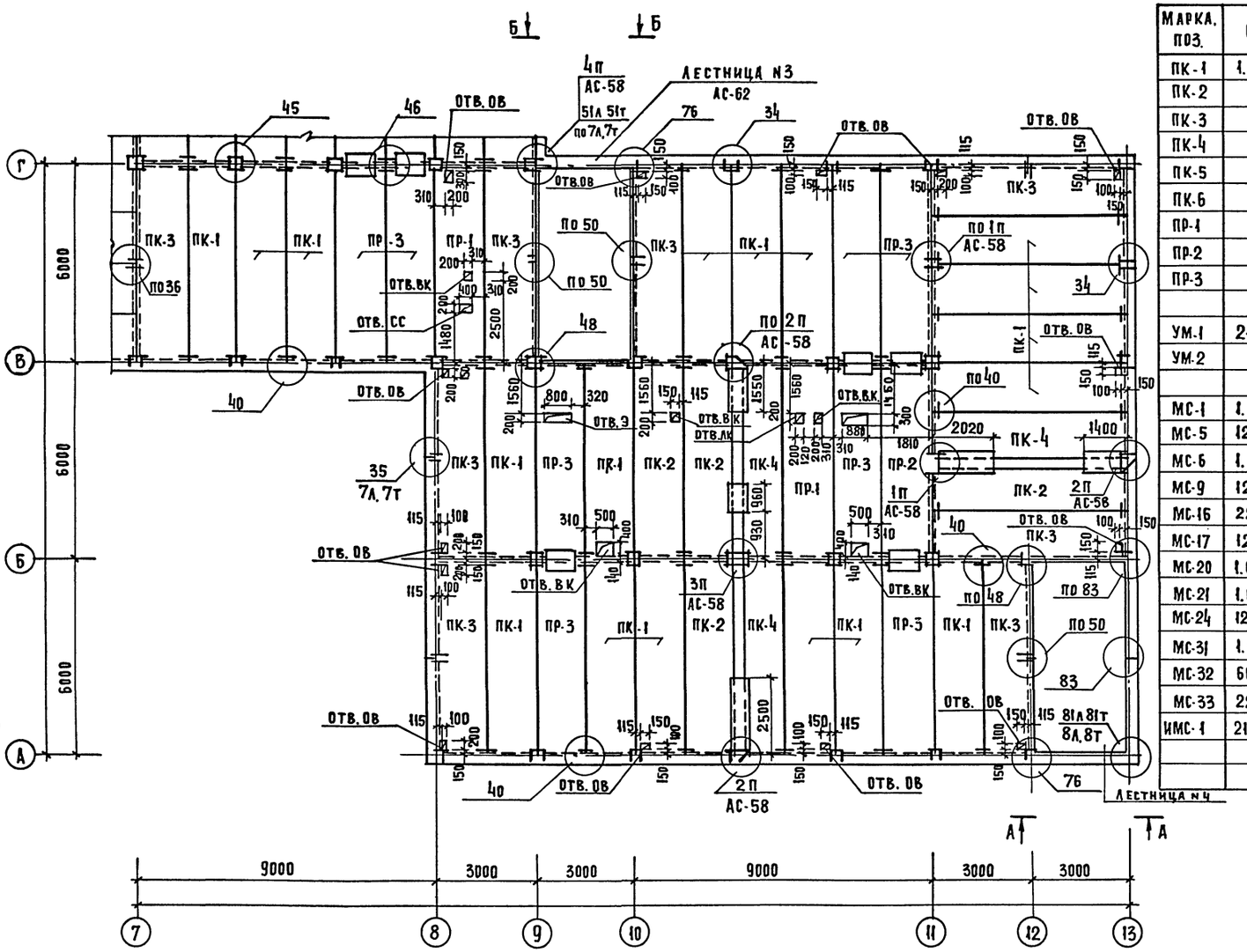

Спецификация элементов перекрытия над 1, 2 этажами и покрытия

Марка, поз.	Обозначение	Наименование	Кол. шт над 1Э	над 2Э	по-крыт.	Всего	Масса ед. кг	Примечание
ПК-1	1.090.1-1, вып. 5-1	ПК 60.15-4,5 Ат V т	33	35	57	125	2767	
ПК-2		ПК 60.15-6 Ат V т	20	22	7	49	2767	
ПК-3		ПК 60.15-6 Ат-V т-1	17	19	15	51	2767	
ПК-4		ПК 60.12-6 Ат V т	7	7	7	21	2080	
ПК-5		ПК 60.6-6 Ат V т	1	1	1	3	1295	
ПК-6		ПК 60.12-6 Ат V т-1	1	1	1	3	2080	
ПР-1		ПР 60.15-6 Ат V т	11	7	7	25	2595	
ПР-2		ПР 60.15-6 Ат V т-2	2	2	2	6	2552	
ПР-3		ПР 60.15-6 Ат V т-3	16	16	16	48	2572	
		Монолитные участки						
УМ-1	2-11-1-307.85 АС лист 57	УМ-1	1	1	1	3		
УМ-2		УМ-2	1	1	1	3		
		Изделия соединительные						
МС-1	1.090.1-1, вып. 7-1	МС-1	3	9	11	23	0,36	
МС-5	12.011.200	МС-5	96	239	243	578	0,18	
МС-6	1.090.1-1 вып. 8-1	МС-6	1	2		3	0,3	
МС-9	12.011.260	МС-9	4	37	4	45	0,23	
МС-16	22.090.300	МС-16	1	3		4	6,3	
МС-17	12.011.150	МС-17	66	166	191	423	0,13	
МС-20	1.090.1-1 вып. 8-1	МС-20		13		13	0,24	
МС-21	1.090.1-1 вып. 7-1	МС-21	2	7		9	0,30	
МС-24	12.011.350 вып. 8-1	МС-24		1		1	0,31	
МС-31	1.090.1-1 вып. 8-1	МС-31		1		1	0,56	
МС-32	60.6.070.80	МС-32		6		6	0,23	
МС-33	22.090.800	МС-33	2	4		6	16,8	
ИМС-1	211-1-307.85-АСИ.	ИМС-1	4	10	10	24	0,93	

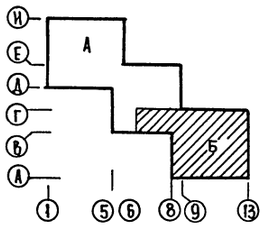

Общие технические указания см. лист 52
Схему расчетных нагрузок - 53

Согласовано: ГИП СС Шишова; ГИП ОБ Дубкина; ГИП ВК Журавлева; ГИП ЭО Ширшаков

Инв. № подл. | Подпись и дата | Взам. инв. №

Привязан:			211-1-307.85-АС
Инв. №	Нач. маст.	Леонов	Детские ясли-сад на 330 мест
	Н. контр.	Смелова	Стадия Р; Лист 55; Листов
	Гл. инж. пр.	Шурмухина	Зона Б. Схема расположения элементов перекрытия над 2 этажом
	ГАП	Чвалун	ЦНИИЭП торгово-бытовых зданий и туристских комплексов
	ГИП	Евко	
	Ст. арх.	Зиновкина	

20384-01 57

Копировал Формат

Ал.I

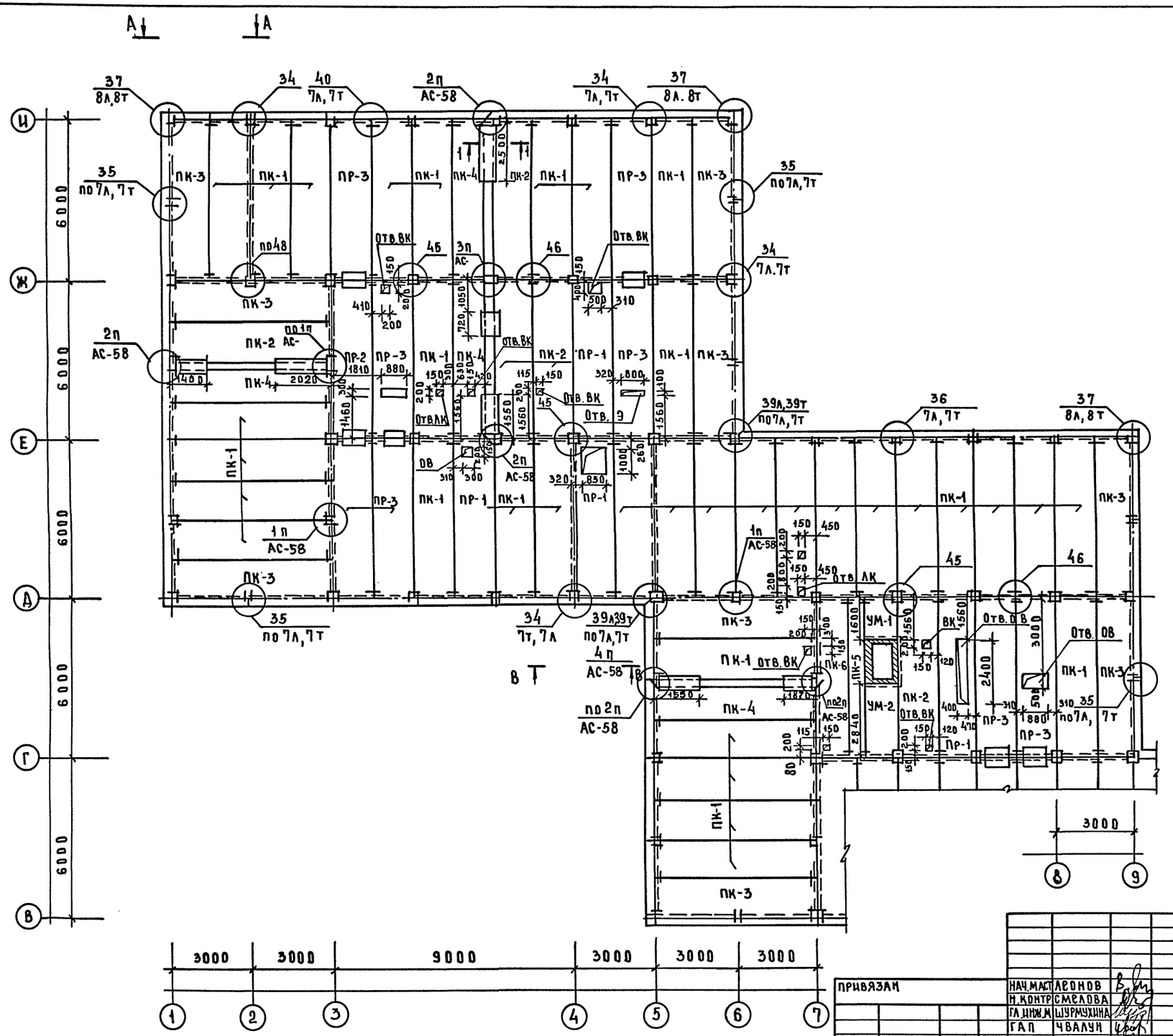

Общие технические указания см. лист 52

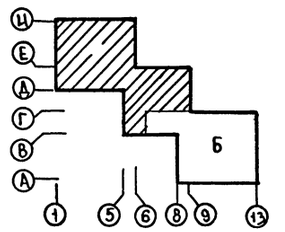

ПРИВЯЗАН		НАЧ.МАСТ	ЛЕОНОВ	211-1-307.85-АС			
		Н.КОНТР	СМЕЛОВА	Детские ясли-сад на 330 мест	СТАДИЯ	ЛИСТ	ЛИСТОВ
		ГЛ.ИНЖ.М	ШУРМУХИНА		Р	56	
		ГАП	ЧВАЛУН	Зона А. Схема расположения элементов покрытия	ЦНИИЭП торгово-бытовых зданий и туристских комплексов		
		ГИП	ЕВКО				
ИНВ.№		СТ.АРХ.	ЗИНОВКИНА				

СОГЛАСОВАНО:

ГИП ОВ	АУБКИНА	ГИП СС	ШИШОВА
ГИП ВК	ЖУРАВЛЕВА		
ГИП ЭО	ШИРШАКОВ		

ИНВ.№ ПОДЛ | ПОДПИСЬ И ДАТА | ВЗАМ.ИНВ.№

20384-01 58

КОПИРОВАЛ

ФОРМАТ А2

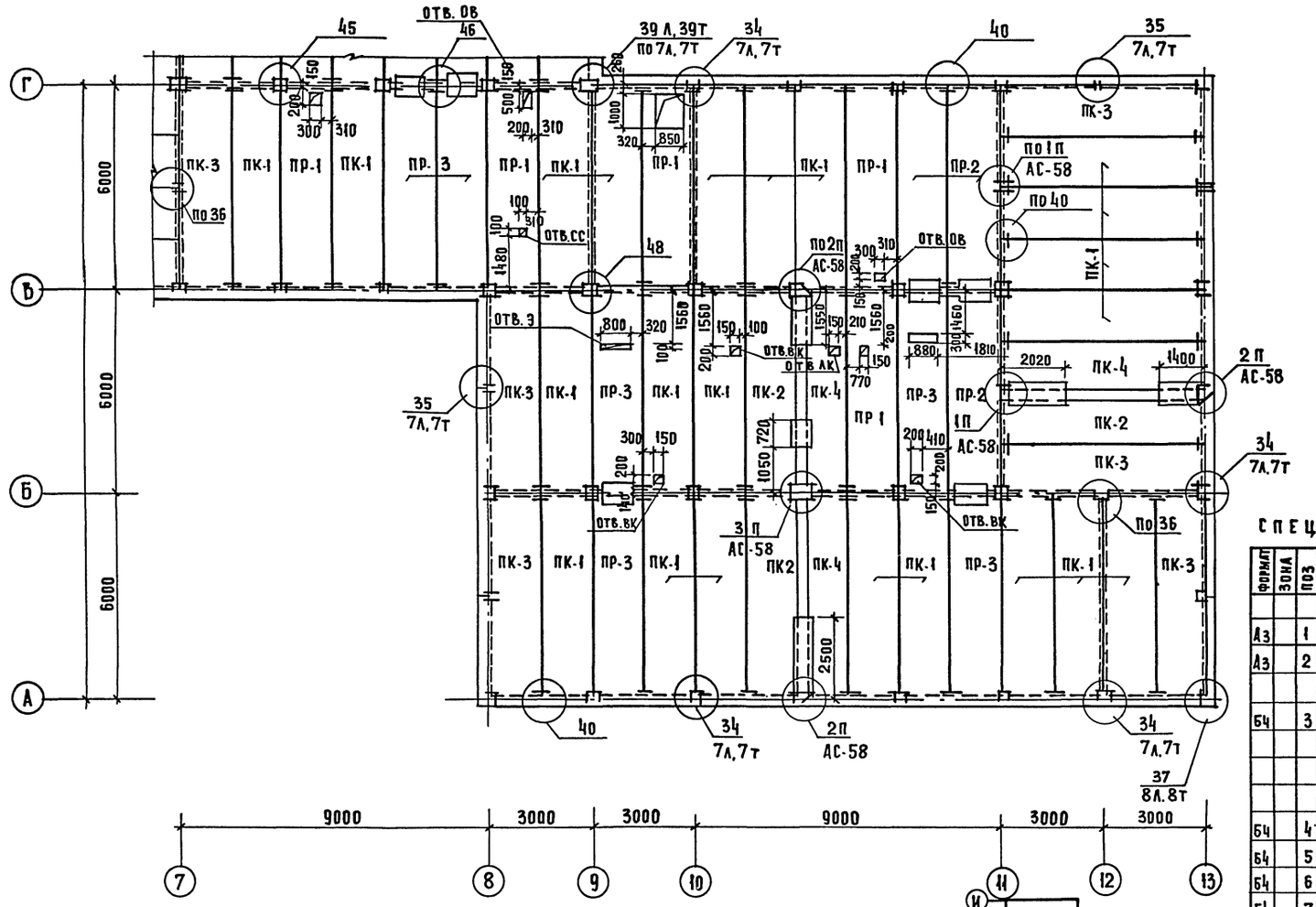

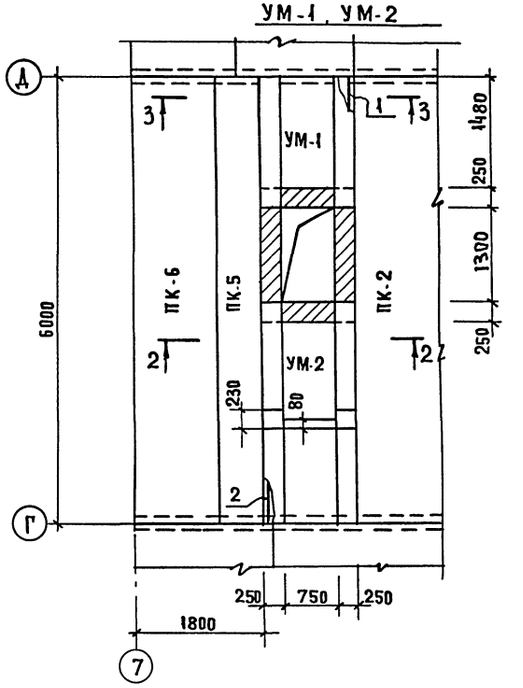

Спецификация элементов монолитного участка УМ-1,2

Формат	Зона	Поз	Обозначение	Наименование	Кол	Примеч.
				Сборочные единицы		масса
А3		1	211-1-307.85-АСИ. 1100	Каркас КР-2	4	14.708
А3		2	-01	Каркас КР-3	4	21.943
				Сетка ГОСТ 8478-81		
Бч		3		5Вр1-100 $\frac{40}{40}$ 1280×4300	1	7.5 м²
				5Вр1-100		
				Детали		
				ГОСТ 5781-82		
Бч		4		ф 10 АI Р=230	68	0.05
Бч		5		ф 10 АI, Р=1730	2	1.06
Бч		6		ф 10 АI; Р=2480	2	1.53
Бч		7		ф 10 АI, Р=320	26	0.20
				Материалы		
				Бетон М 200	0.9	м³

Ведомость расхода стали на элемент, кг

Марка эл-та	Арматурные изделия						Закладные изделия		Всего
	Арматура класса						Прокат марки		
	AI			A III			Вст3 кп2		
							ГОСТ 103-76		
	ф8	ф10	Всего	ф25		Всего	-6х40	Всего	
УМ-1	9.164	13.78	22.944	134.7		134.7	3.776	3.776	161.420

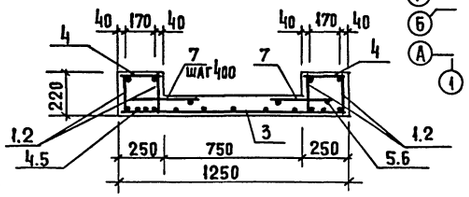

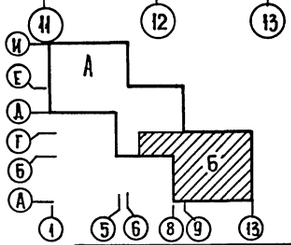

Нач. маст	Леонов		
Н. контр.	Смелова		
Гл. инж. м	Шурмухина		
ГАП	Чвалун		
ГИП	Евко		
Ст. арх.	Зиновкина		

Привязан

Инв. №

211-1-307.85-АС

Детские ясли-сад на 330 мест

Зона Б. Схема расположения элементов покрытия

Стадия	Лист	Листов
Р	57	

ЦНИИЭП торгово-бытовых зданий и туристских комплексов

20384-01 59

Согласовано: ГИП Шишова; ГИП ОВ Дубкина; ГИП ВК Журавлева; ГИП ЭО Ширшаков

Инв. № подл. | Подпись и дата | Взам. инв. №

Ал. I

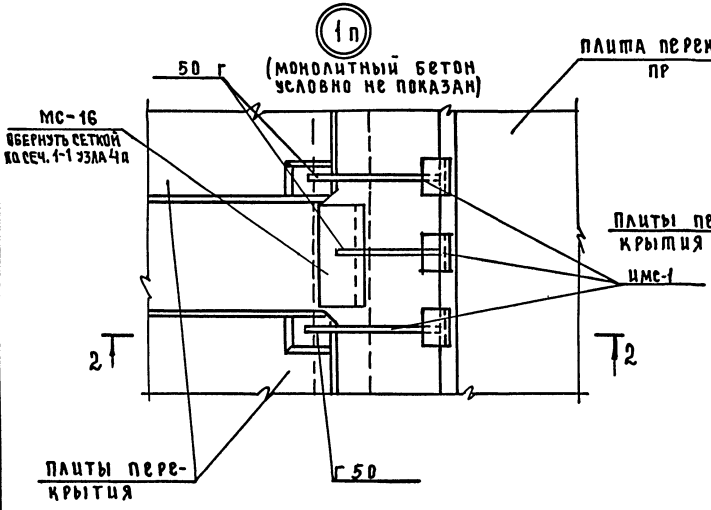

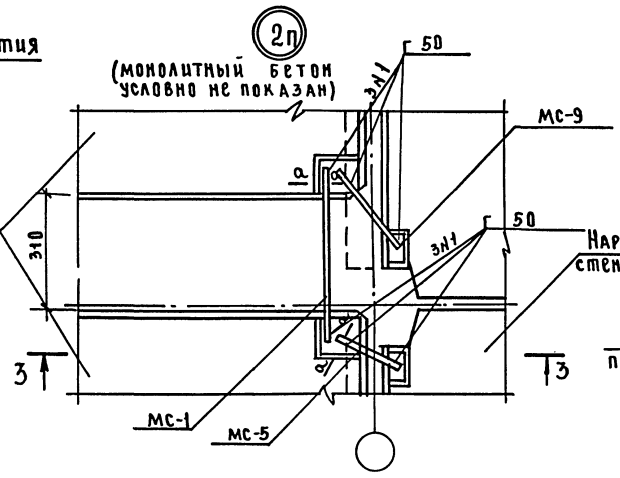

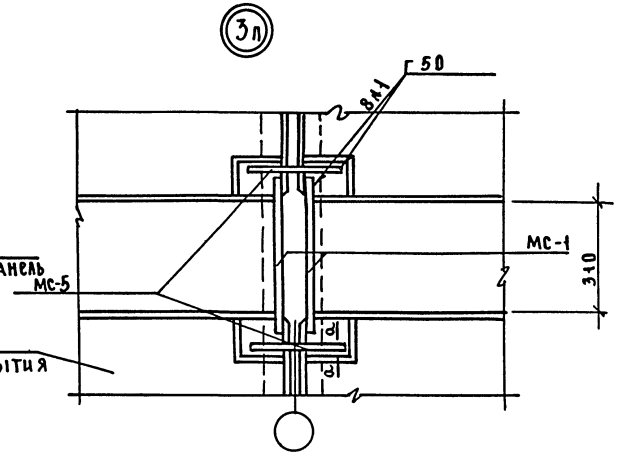

2-2

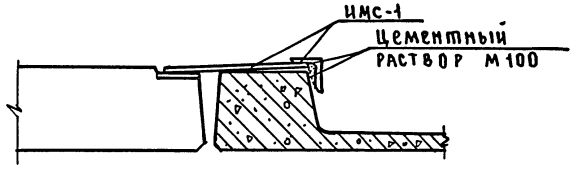

3-3

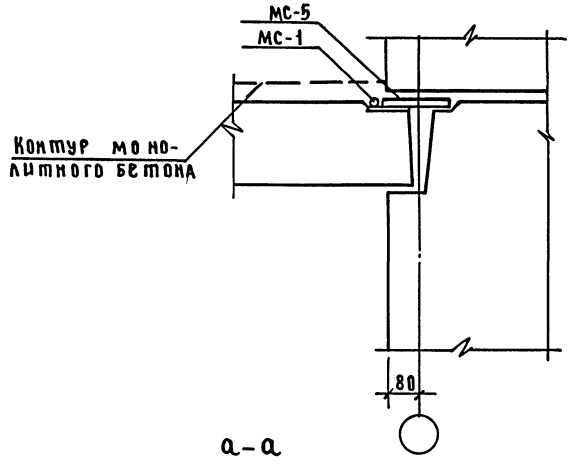

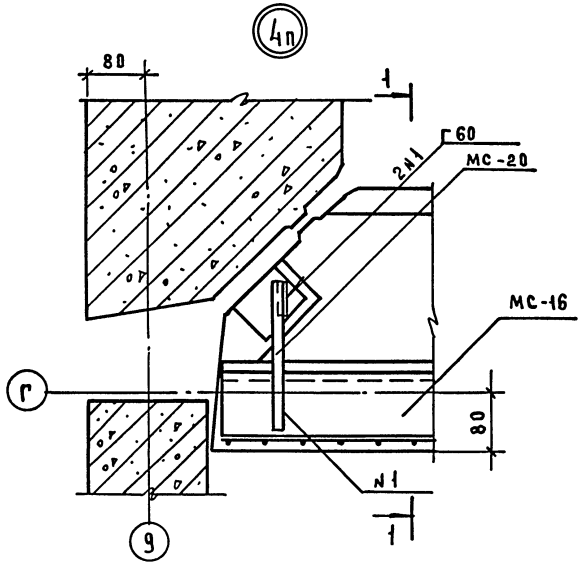

а-а

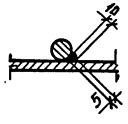

Спецификация элементов узлов

Марка, поз.	Обозначение	Наименование	Кол.	Масса ед, кг	Примечание
		Узел 1п			
имс-1	211-1-307.85-АС И.1000	имс-1	3	0.93	
		Узел 2п			
мс-1	1.090 1-1 7-1	мс-1	1	0.36	
мс-5	1.090.1-1 7-1	мс-5	1	0.18	
мс-9	1.090.1-1 7-1	мс-9	1	0.23	
		Узел 3п			
мс-1	1.090.1-1 7-1	мс-1	2	0.36	
мс-5	1.090.1-1 7-1	мс-5	2	0.18	
		Узел 4п			
мс-20	1.090.1-1 8-1	мс-20	1	0.24	
мс-16	1.090.1-1 7-1	мс-16	2	6.3	

Сечение 1-1 см. серию 1.090.1-1 вып 7-1, док 1.090 1-1 7-1 056, лист 2.

Привязан			211-1-307.85-АС
	Нач.мас	Леонов	Детские ясли-сад на 330 мест
	Н.контр	Смелова	Стадия: — Лист: 58 Листов: —
	Гл.инж.о	Шурмухина	Монтажные узлы перекрытий
	ГАП	Чвалун	ЦНИИЭП торгово-бытовых зданий и туристских комплексов
Инв.№	ГИП	Евко	

20384-01 60

Согласовано:

Инв.№ подл. | Подпись и дата | Взам. инв.№

Ал. I

Входы NN 1,6

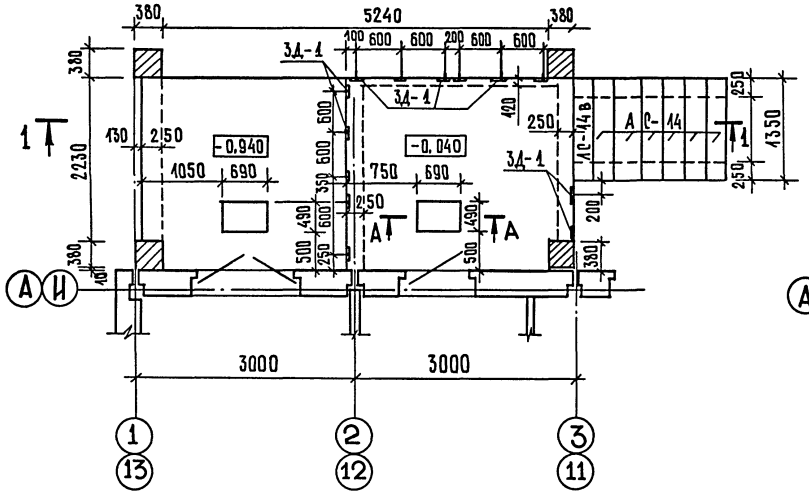

План покрытия входов NN 1,6

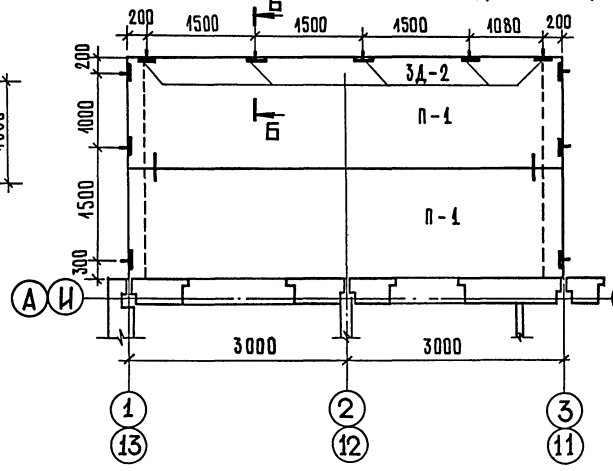

План покрытия входов NN 2,5

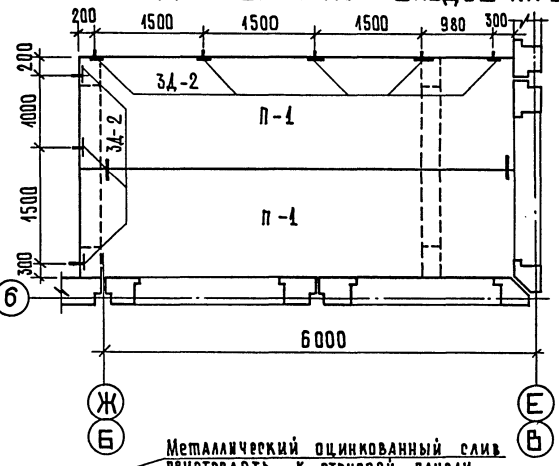

1-1

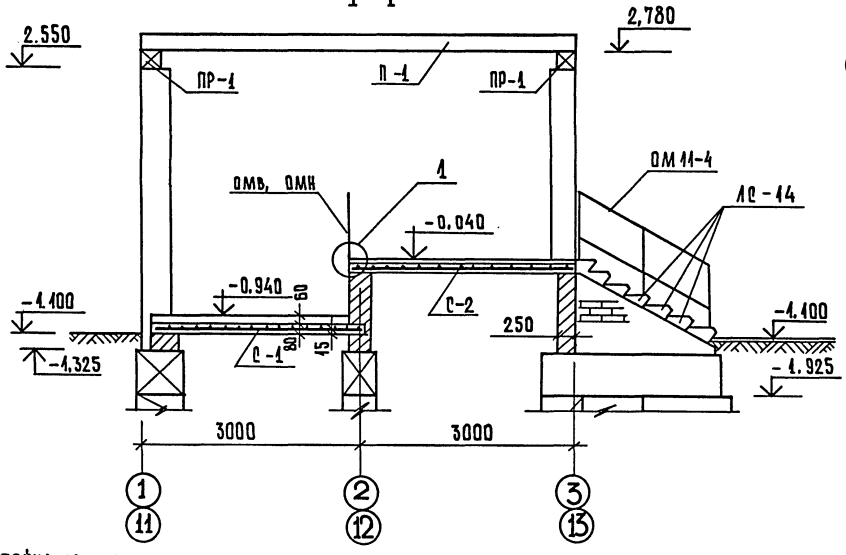

Входы NN 2,5

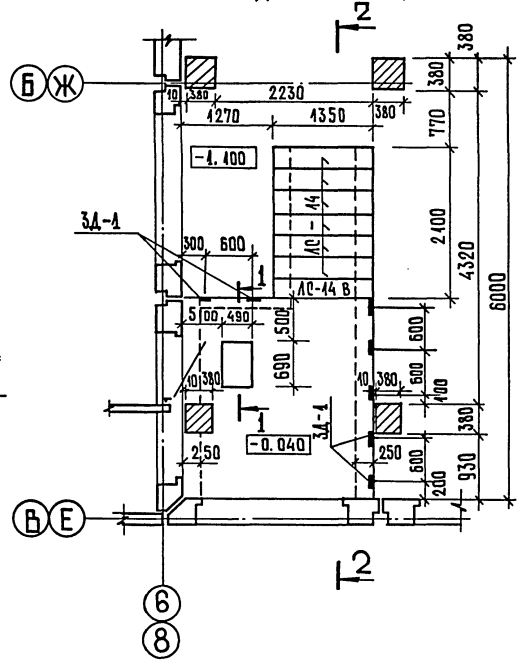

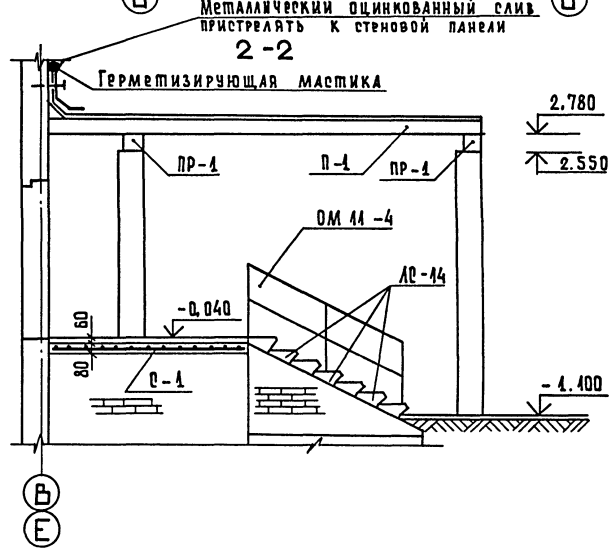

Стойка ограждения

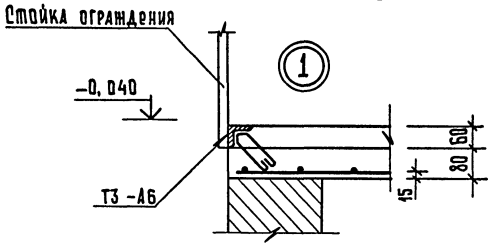

1. Все поверхности, соприкасающиеся с грунтом, окрасить горячим битумом за 2 раза.
2. Данный лист см. совместно с листами 60, 21, 22.

Привязан	Рук. маст.	Леонов	211-1-307.85 – АС		
	Н. контр.	Смелова	Детские ясли-сад на 330 мест.	Стадия	Лист 59	Листов
	Гл. инж. м.	Шурмухина	Схемы расположения элементов входов N 1, 6, 2, 5	ЦНИИЭП торгово-бытовых зданий и туристских комплексов	
	ГАП	Чвалун			
Инв. №	ГИП	Евко			
	Инженер	Гранильщикова			

Согласовано

Инв. № подл. | Подпись и дата | Взам. инв. №

Копировал 20384-01 61 Формат

Ал. I

Спецификация к схемам расположения элементов входов

Марка поз.	Обозначение	Наименование	Кол на входы 1,6	2,5	3,4	Примечание
		Железобетонные изделия				масса ед, кг
ЛС-14	серия 1.055.1-1	ЛС-14	12	12	12	
ЛС-14В	серия 1.055.1-1	ЛС-14В	2	2	2	
ПР-1	серия 138-10 в-1	ПР38-29.25.22У	4	4	4	
П-1	серия 1.090 1-1 в 5-1	ПК 60.15-6АтVт	4	4	4	2800
		Металлические изделия				
		ГОСТ 8478-81				
С-1		С 58Р-200 / 8АIII-150 2230×2580 25/25	2	2	2	7.857
С-2		С 58Р-200 / 8АIII-150 2230×3000 25/25	2	2	2	7.783
ЗД 1	211-1-307.85-АСН.2100	ЗД 1	26	14	26	1.02
ЗД 2	211-1-307.85-АСН.2200	ЗД 2	22	16	16	1.88
1		уголок 5-125×80×8 ГОСТ 8Ст3кп2 ГОСТ 535-79				
		ℓ = 9000	2	2	2	102.5
ОМД-1	серия 1.050.1-2	ОМД-1	4	4	4	2.6
ОМ11-4	серия 1.050.1-2	ОМ11-4	4	4	4	31.5
ОМВ14-4	то же	ОМВ14-4	6	2	6	25.5
ОМН17-4	—"—	ОМН17-4	4	2	2	19.2
МР	ИЦ 03-03 Альбом 71-64	МР	4	4	4	
Р4	211-1-307.85-АСН. 1200	Р4	4	4	4	9.70
		Материалы				
		Бетон М200	1.75	1.75	1.75	

* ступени поставляются с закладными деталями

1. Все поверхности, соприкасающиеся с грунтом, окрасить горячим битумом за 2 раза.
2. Данный лист см. совместно с листами 59, 21, 22.

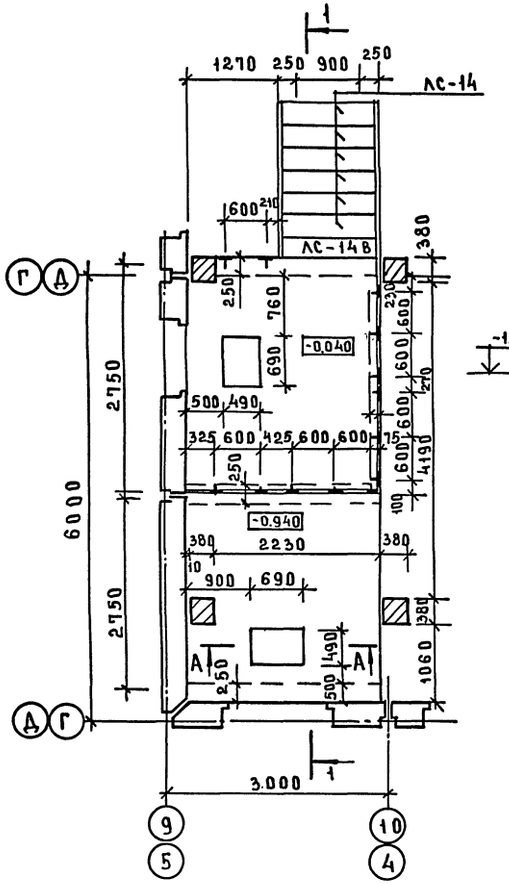

1 - 1

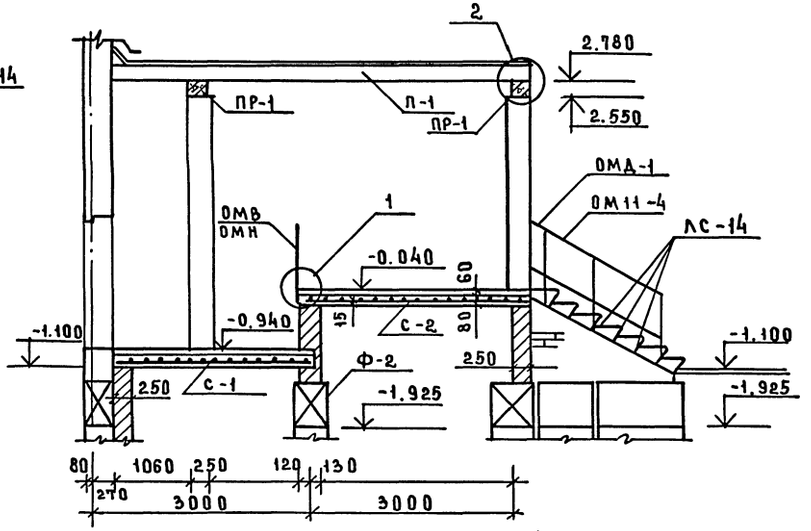

План покрытия входов NN 3, 4

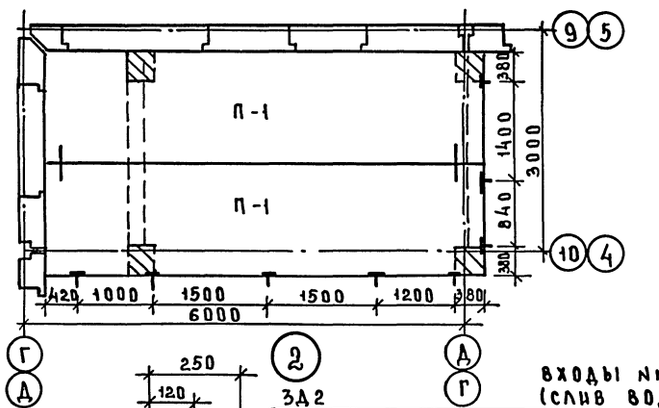

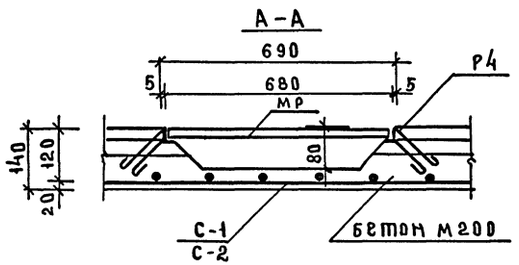

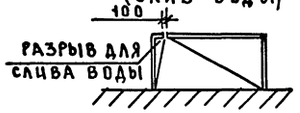

Входы NN 1, 6 (слив воды)

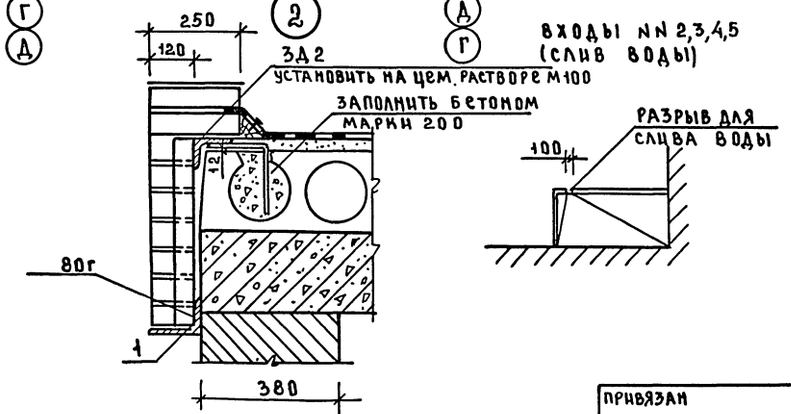

Входы NN 2, 3, 4, 5 (слив воды)

Привязан			
Инв. №			
Нач. маст	Леонов		
Н. контр	Пышкина		
Гл. инж. м	Шурмухина		
ГАП	Чвалун		
ГИП	Евко		
Рук. гр. пр	Смелова		
Инж. ем.	Гранильщикова		

211-1-307.85 — АС

Детские ясли-сад на 330 мест

Схемы расположения элементов входов NN 3, 4

Стадия	Лист	Листов
Р	60	

ЦНИИЭП торгово-бытовых зданий и туристских комплексов

20384-01 62

Согласовано:

Инв. № подл. | Подпись и дата | Взам. инв. №

Ал. I

Фрагмент плана

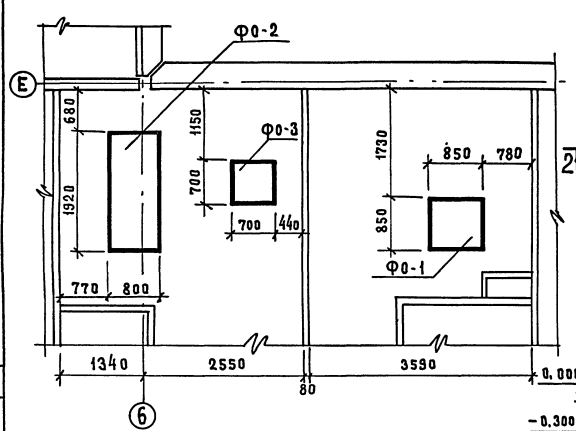

Ф0-2

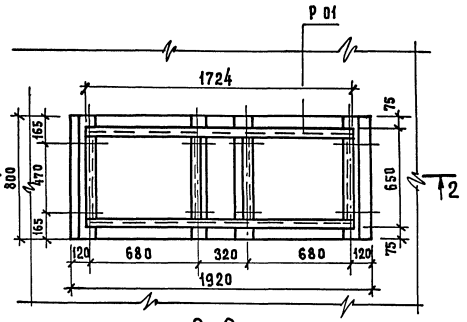

2-2

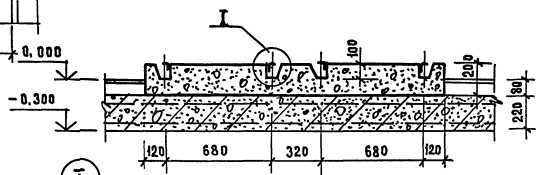

Ф0-3

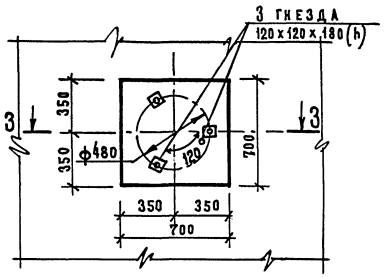

3-3

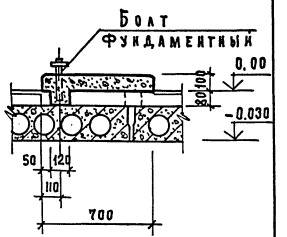

Ф0-1

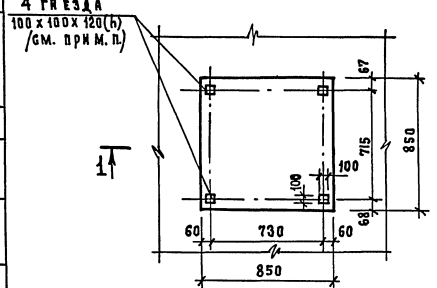

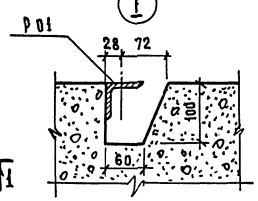

Приямок

В-В

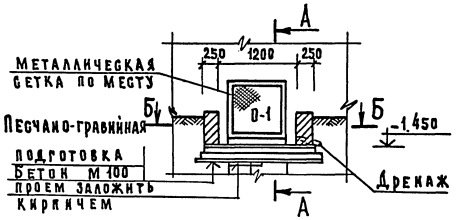

Спецификация элементов фундаментов под оборудование

Марка поз.	Обозначение	Наименование	Кол.	Масса ед. кг.	Примеч.
Ф0-1		Ф0-1			
		Бетон М 100	0.15		м.³
Ф0-2		Ф0-2			
Р01	211-1-307.85-АОИ 2000	Р0-1	1	23.04	
		Бетон М 100	0,28		м.³
Ф0-3		Ф0-3			
		Бетон М 100	0,49		м.³

1-1

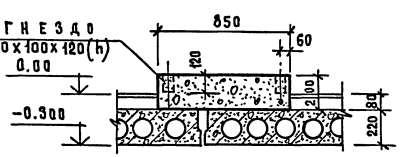

Б-Б

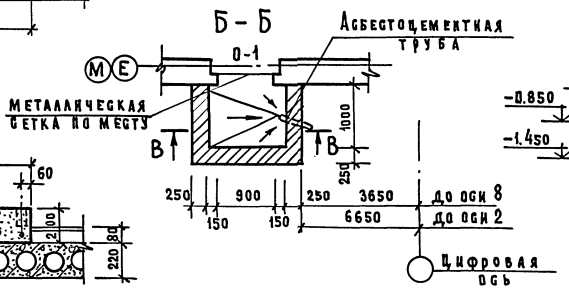

А-А

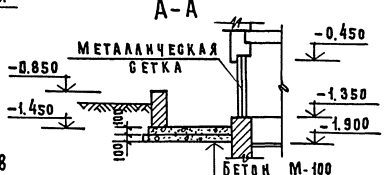

Установка фундаментных болтов в гнезда фундаментов осуществляется, по установочным размерам оборудования с последующей заливкой бетоном М 200 на мелком щебне.

Нач. М.	Леонов		
Н. контр.	Смелова		
Гл. инж. м.	Шурмухина		
Г А П	Чвалун		
Г И П	Е в к о		
Р. Г. И	Бикбаева		
Ст. к. ж.	Селиванова		

Привязан

Инв. №

211-1-307.85-АС

Детские ясли-сад на 330 мест	Стадия	Лист	Листов
	Р	61	
Фундаменты под оборудование. Приямок.	ЦНИИЭП торгово-бытовых зданий и туристских комплексов		

Инв. № подл. | Подпись и дата | Взам. инв. №

Согласовано: Р.Г.И. Т.О. Жирмунская

Кол. Цирк 20384-01 63

Ал.I

Лестницы 1,2,3,4 /зеркально/

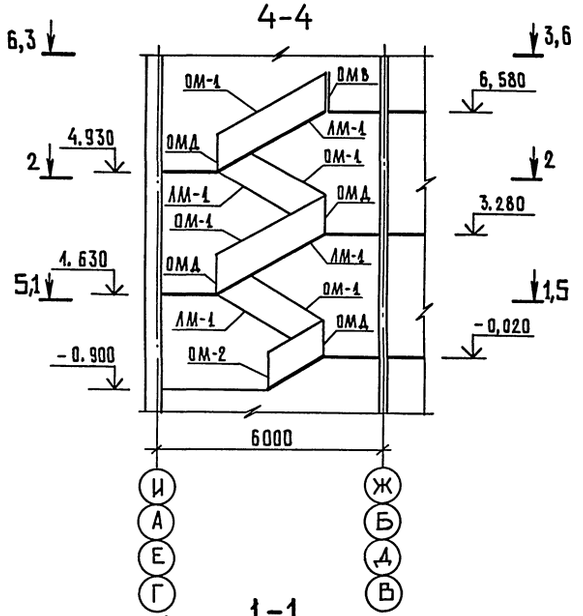

Фрагмент монтажных фасадов 9,1

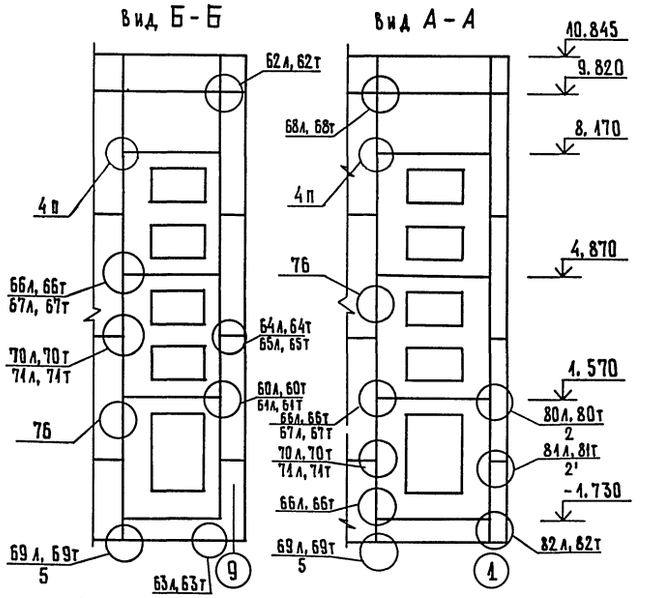

1-1 /Тамбур условно не показан/

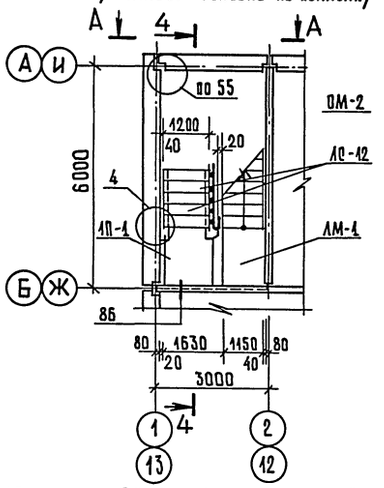

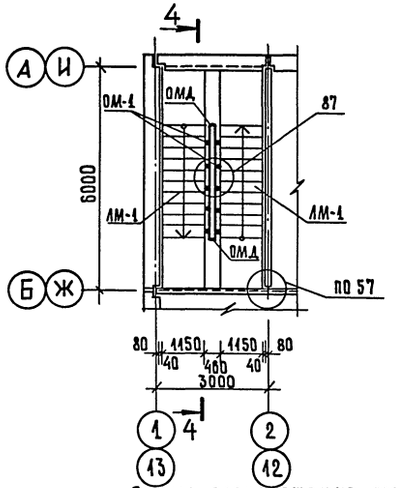

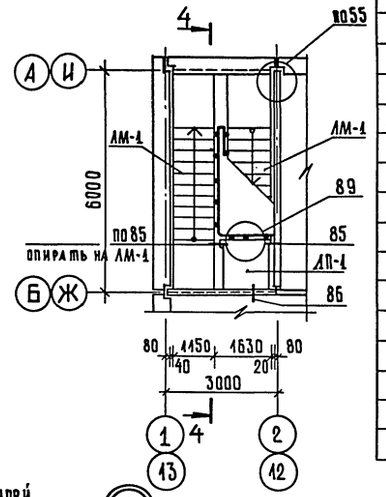

5-5

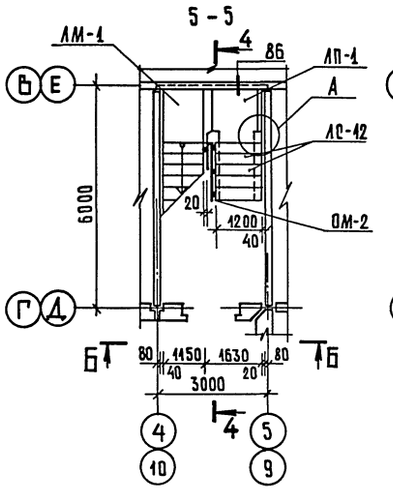

6-6

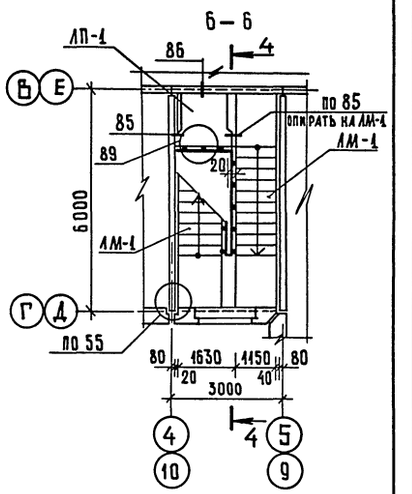

Спецификация элементов к схемам расположения лестниц N 1, 2, 3, 4

Марка, поз.	Обозначение	Наименование	Кол. на лестн. N1	N2	N3	N4	Масса ед., кг	Примечание
		Изделия железобетонные						
ЛМ-1	1.050.1-2 вып.1	ЛМП 60.11.17-5	4	4	4	4	2600	
ЛП-1		ЛПП 16.15 в	2	2	2	2	750	
ЛН-1		1 ЛН 12.3	45	45	45	45	40	
ЛН-2		2 ЛН 9.5	30	30	30	30	40	
ЛН-3		2 ЛН 9.5 в	15	15	15	15	40	
ЛС-12	1.055.1-1 вып.1	ЛС 12	4	4	4	4	133	
ЛС-12в		ЛС 12 в	1	1	1	1	105	
		Ограждения лестниц						
ОМ-1	1.050.1-2 вып.2	ОМ 17-4	4	4	4	4	53,0	
ОМ-2		ОМ 11-4	1	1	1	1	34,5	
ОМВ		ОМВ 14-4	1	1	1	1	25,5	
ОМД		ОМД-1	4	4	4	4	2,6	
		Изделия соединительные						
МС-5		МС-5	20	16	16	20	0,18	
МС-22	1.090.1-1 вып.8-1	МС-22	6	12	12	6	0,20	
МС-34	1.090.1-1 вып.7-1	МС-34	2	2	2	2	1,1	
МС-35	1.090.1-1 вып.8-1	МС-35	20	20	20	20	0,14	
МС-37	1.090.1-1 вып.7-1	МС-37	3	12	12	3	0,23	

7-7

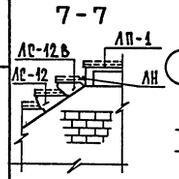

Схема расположения проступей промежуточных площадок

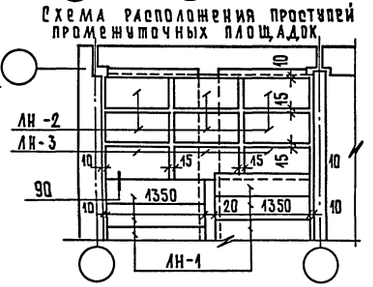

Схема расположения проступей верхней площадки

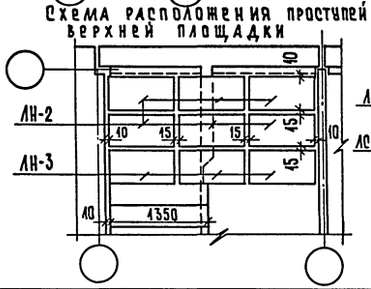

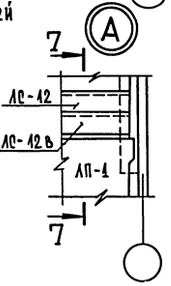

1. Узлы см. серию 1090.1-1 вып. 7-1.
2. На фрагментах 9,1 даны отметки низа панели.

Привязан			
Инв. №	Нач.м. 7	Леонов	
	Н. контр.	Пышкина	
	Гл. инж.м	Шурмухина	
	ГАП	Чвалун	
	ГИП	Евко	
	Ст. арх.	Зиновкина	

211-1-307.85-АС

Детские ясли-сад на 330 мест

Стадия	Лист	Листов
Р	62	

Схема расположения элементов лестниц 1,2,3,4

ЦНИИЭП торгово-бытовых зданий и туристских комплексов

Согласовано

Инв. № подл. | Подпись и дата | Взам. инв. №

Копировал

20384-01 64

Формат

Ал. I
СОГЛАСОВАНО
Инв. № подл. | Подпись и дата | Взам. инв. №

Выход на кровлю

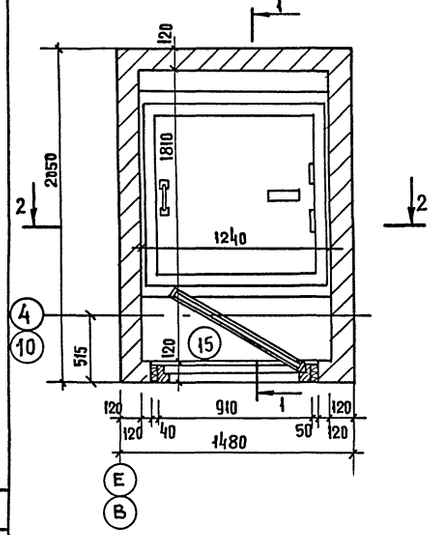

1-1

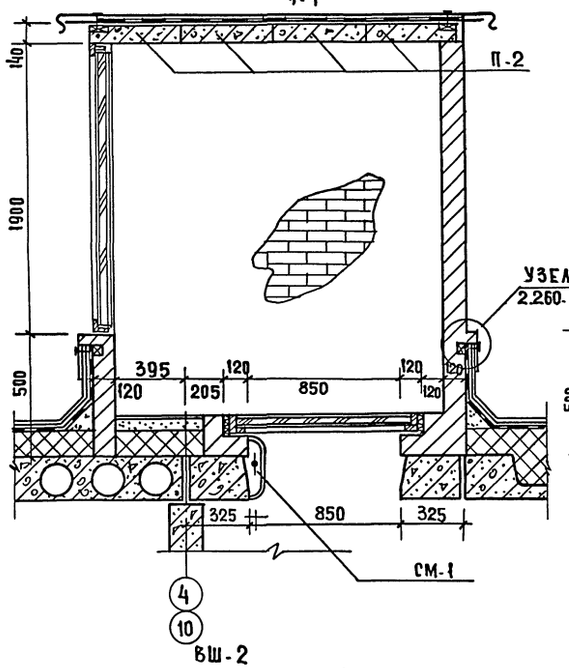

2-2

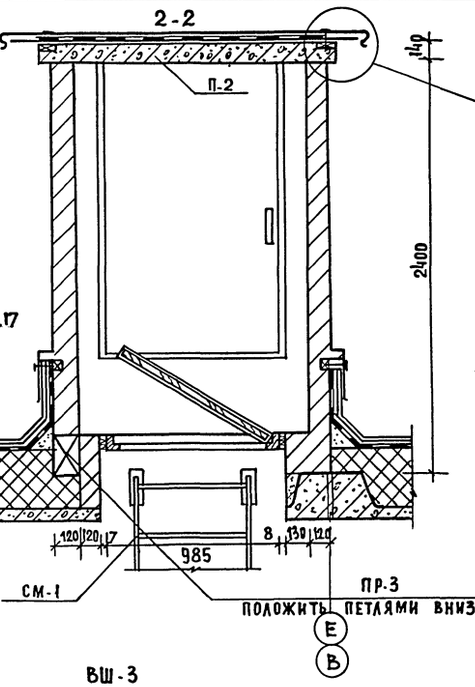

3-3

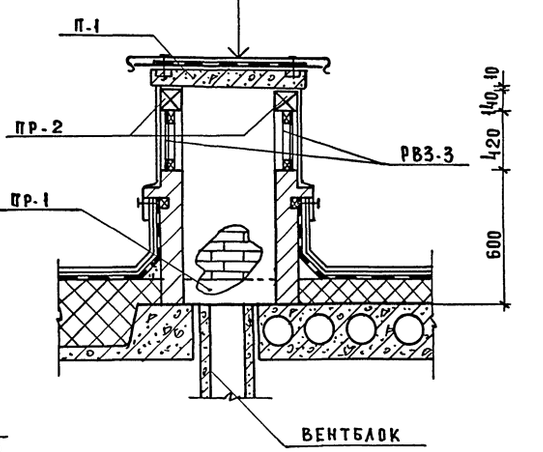

Вш-1

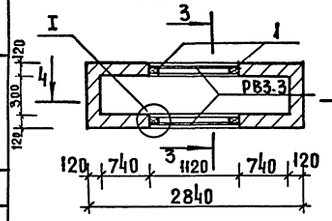

Вш-2

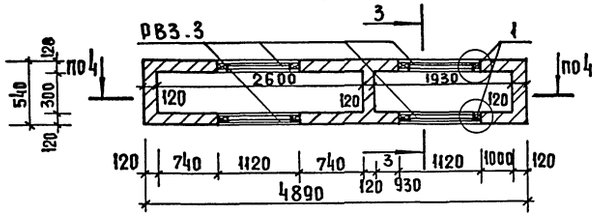

Вш-3

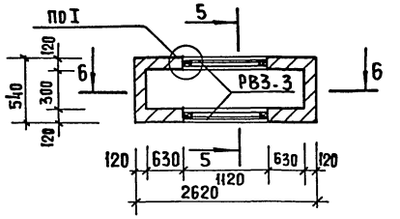

Вш-4

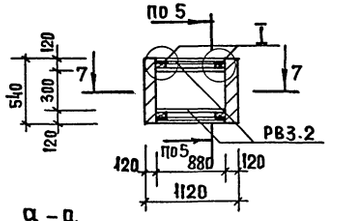

Вш-5

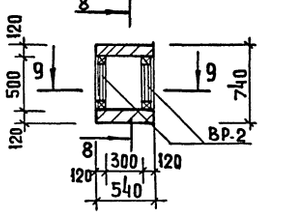

4-4

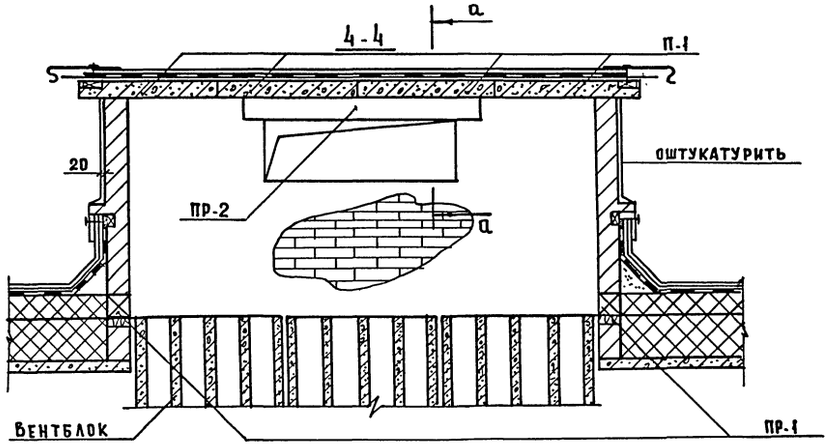

5-5

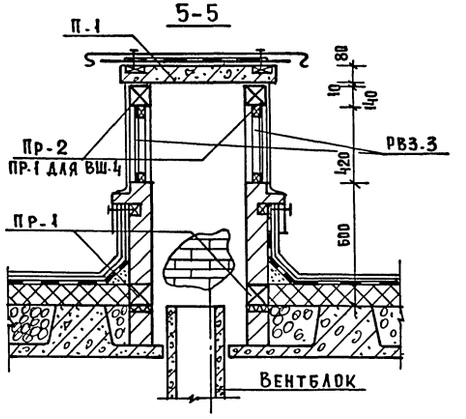

а-а

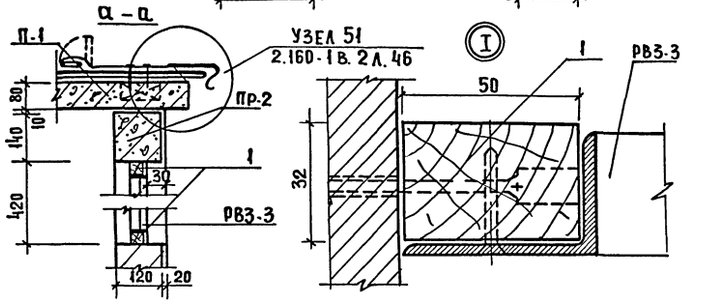

1. Стены вентшахт выполнять из глиняного полнотелого кирпича М75 на растворе М25. Кирпичные стены вентшахт оштукатурить.
2. Вентшахты Вш-6, Вш-7 см. лист 64
3. Сечения 6-6 ÷ 9-9 см. лист 64
4. Спецификацию элементов выхода на кровлю и вентиляционных шахт Вш-1 ÷ Вш-7 см. лист 64

Привязан:			
Инв. №			
Нач. маст.	Леонов		
Н. контр.	Богданова		
Гл. инж. м.	Шурмухина		
ГАП	Чвалун		
ГИП	Евко		
Рук. гр. арх.	Пышкина		
Ст. арх.	Каганович		

211-1-307.85-АС

Детские ясли-сад на 330 мест

Стадия	Лист	Листов
Р	63	

Выход на кровлю. Вентиляционные шахты Вш-1 ÷ Вш-5.

ЦНИИЭП торгово-бытовых зданий и туристских комплексов

20384-01 65

Ал.I

СОГЛАСОВАНО:

ИНВ.№ ПОДЛ | ПОДПИСЬ И ДАТА | ВЗАМ.ИНВ.№

Спецификация элементов выхода на кровлю и вентшахт ВШ-1 ÷ ВШ-7

Марка поз	Обозначение	Наименование	Кол. шт.	Масса ед.кг.	Примечание
		Выход на кровлю-2шт			
СМ-1		СМ-1	1		
Д-1	1.136.5-19.12.000	ДЛ 10-10	1		
ПР-3	1.138-10 вып.1	1пр8-18.12.22у	1	125	петлями вниз
П-2	1.138-10 вып.2	2пр6-16.51.14	4	300	
		ВШ-1 - 5 шт.			
РВЗ-3	1.279.9-2	РВЗ-3	2		
ПР-1	1.138-10 вып.1	1пр1-10.12.14	2	50	
ПР-2	1.138-10 вып.1	1пр1-12.12.14	2	50	
П-1	1.243.1-4	пт 12.5-8.6	4	96	
1	ГОСТ 24454-80Е	доска 32×50×2600	2		м³
		ВШ-2 - 2 шт			
РВЗ-3	1.279.9-2	РВЗ-3	4		
ПР-1	1.138-10 вып.1	1пр1-10.12.14	3	50	
ПР-2		1пр1-12.12.14	4	50	
П-1	1.243.1-4	пт 12.5-8.6	6	96	
1	ГОСТ 24454-80Е	доска 32×50×2600	4		м³

Продолжение

Марка поз.	Обозначение	Наименование	Кол. шт.	Масса ед.кг	Примечание
		ВШ-3 - 3шт			
РВЗ-3	1.279.9-2	РВЗ-3	2		
ПР-1	1.138-10 вып.1	1пр1-10.12.14	4	50	
ПР-2		1пр1-12.12.14	2	50	
П-1	1.243.1-4	пт 12.5-8.6	5	96	
1	ГОСТ 24454-80Е	доска 32×50×2600	2		м³
		ВШ-4 - 6 шт			
РВЗ-2	1.279.9-2	РВЗ-2	2		
ПР-1	1.138-10 вып.1	1пр1-10.12.14	4	50	
П-1	1.243.1-4	пт 12.5-8.6	2	96	
1	ГОСТ 24454-80Е	доска 32×50×2300	2		м³
		ВШ-5 - 4 шт			
ВР-2	1.279.9-2	ВР-2	2		
ПР-1	1.138-10 вып.1	1пр1-10.12.14	3	50	
П-1	1.243.1-4	пт 12.5-8.6	1	96	
		ВШ-6 - 1шт			
РВЗ-3	1.279.9-2	РВЗ-3	2		
ПР-2	1.138-10 вып.1	1пр1-12.12.14	4	50	
ПР-4	1.138-10 вып.2	2пр72-14.38.22у	1	295	
ПР-5	1.138-10 вып.1	1пр38-12.12.22у	2	75	
П-1	1.243.1-4	пт 12.5-8.6	5	96	
1	ГОСТ 24454-80Е	доска 32×50×2600	2		м³
		ВШ-7 - 1шт			
РВЗ-2	1.279.9-2	РВЗ-2	2		
ПР-1	1.138-10 вып.1	1пр1-10.12.14	2	50	
ПР-2		1пр1-12.12.14	2	50	
П-1	1.243.1-4	пт 12.5-8.6	2	96	
1	ГОСТ 24454-80Е	доска 32×50×2300	2		м³

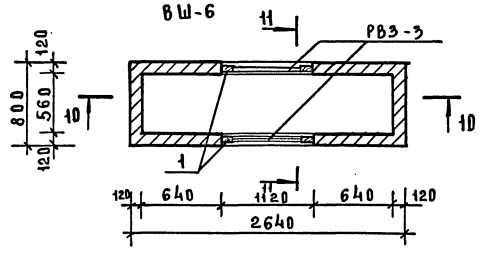

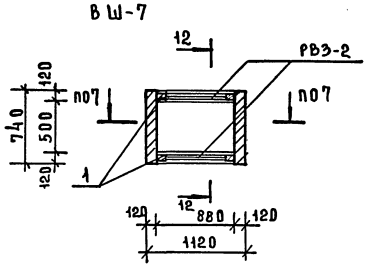

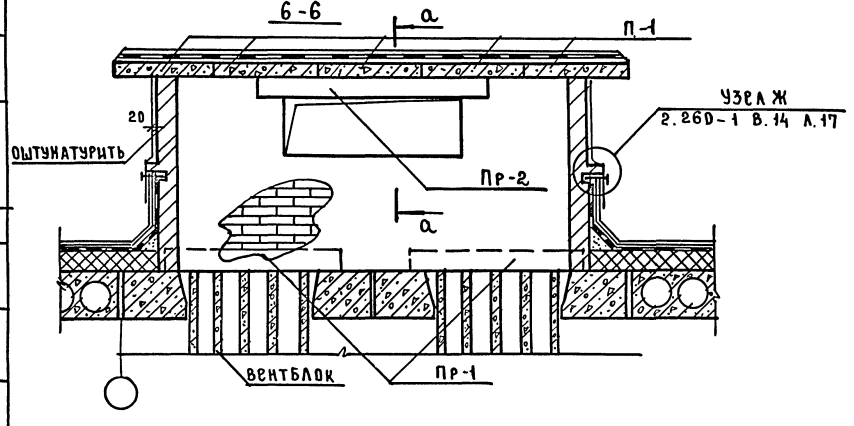

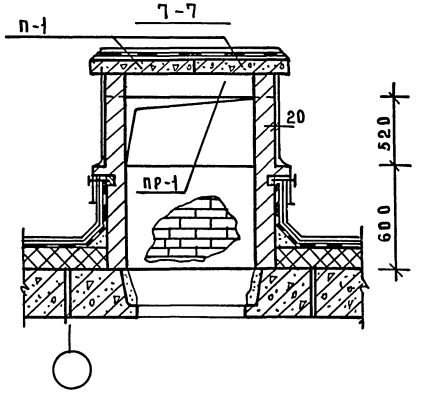

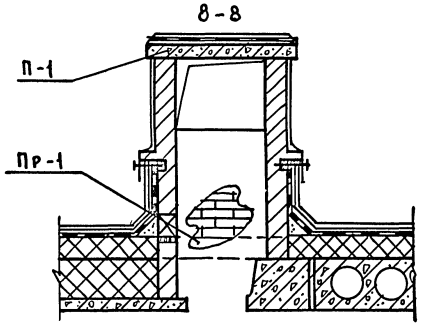

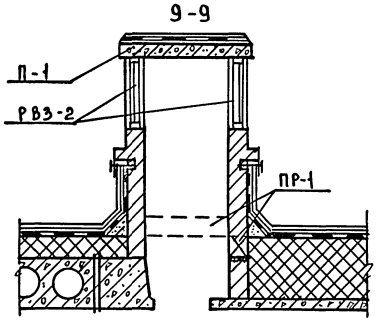

Технические указания см. лист 63.
Сечения 10-10 ÷ 12-12 см. лист 47.

Привязан

Инв.№

Нач.М	Леонов	
М.контр	Богданова	
Гл.инж.пр	Чурмухина	
ГАП	Чвалун	
ГИП	Евко	
Рук.гр.АР	Пышкина	
Ст.арх.	Каганович	

211-1-307.85 - АС

Детские ясли-сад на 330 мест

Стадия	Лист	Листов
Р	64	

Вентиляционные шахты ВШ-6, ВШ-7

ЦНИИЭП торгово-бытовых зданий и туристских комплексов

Крепление виброизолятора к железобетонной плите ФХМ-1

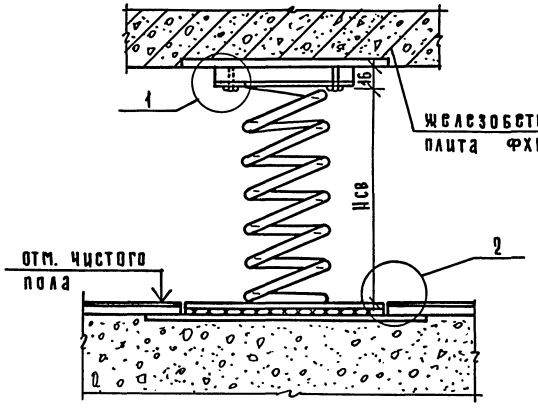

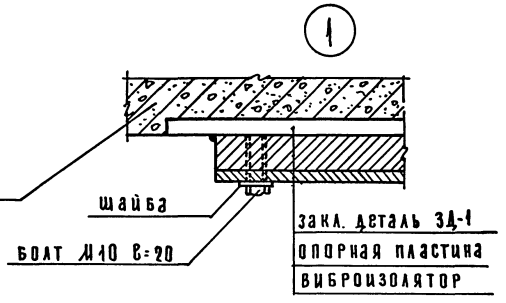

Спецификация элементов на 1 деталь крепления - шт. 4

Марка поз.	Обозначение	Наименование	Кол. шт.	Масса ед.кг	Примечание
		Детали			
		полоса Б 16×140 ГОСТ 103-76 / Вст3пс3 ГОСТ 535-79			
1		ℓ=480	1	3,16	
		Стандартные изделия			
2	ГОСТ 7798-70*	М10×20	2	0,025	
3	ГОСТ 6402-70*	Пружинная шайба			
			2	0,004	

Деталь заделки анкера агрегата

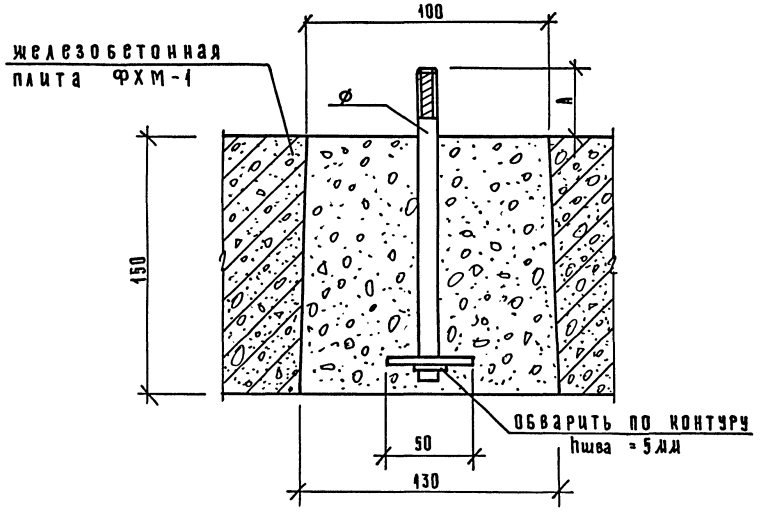

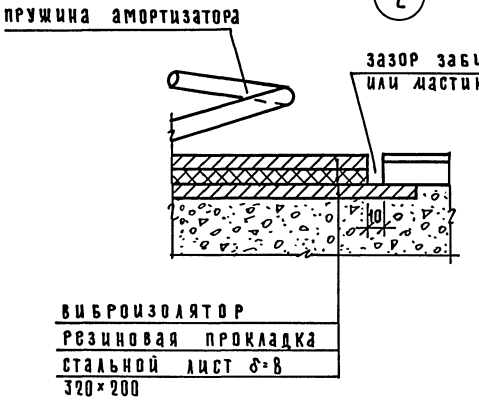

1. Устройство чистого пола выполнять до изготовления железобетонной плиты ФХМ-1.
2. Нсв. – высота ненагруженного виброизолятора.
3. Диаметр анкера агрегата уточнить по заводским чертежам.
4. Размер „А" заделки анкера уточнить по заводским чертежам агрегата.

Нач.маст	Леонов		
Н.контр.	Пышкина		
ГА.инж.д	Шурмухина		
ГАП	Чвалун		
ГИП	Евко		
Рук.гр.	Волобаева		
Инженер	Гранильщикова		

211-1-307.85 - АС

Детские ясли-сад на 330 мест

Стадия	Лист	Листов
Р	65	

Охлаждаемая камера. Крепление виброизоляторов.

ЦНИИЭП торгово-бытовых зданий и туристских комплексов

Привязан

Инв.№

Согласовано

Инв.№ подл. | Подпись и дата | Взам.инв.№

Копировал 20384-01 67 Формат А2

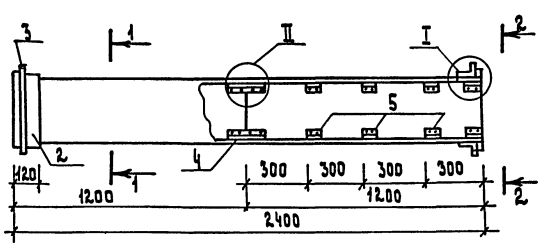

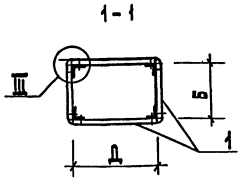

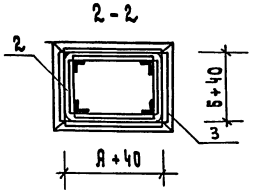

Тип	Д мм	Б мм	Примечан.
1	200	200	
2	100	150	
3	100	200	
4	200	300	
5	250	300	
6	300	300	

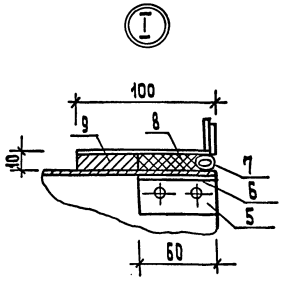

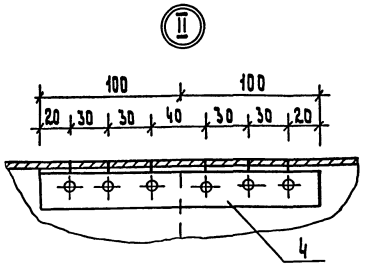

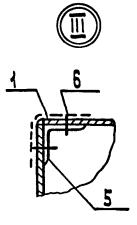

Деталь подвески звена воздуховода

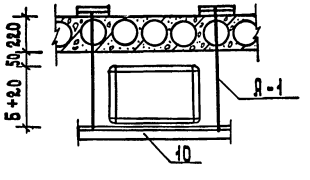

Я-1

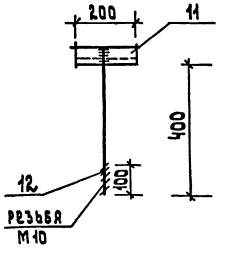

Марка поз.	Обозначение	Наименование	Кол. на тип 1	2	3	4	5	6	Масса ед.кг	Примечание
1		Асбестоцементный лист								
		гост 18124-75, δ = 10								
		1200 x 80		4	4					
		130		4						
		180	8		4	4				
		230					4			
		280				4	4	8		
		Лист $\frac{\text{Б-ПН-07 гост 19963-74}}{\text{В ст.3 ПС гост 14637-79}}$								
2		0.7 x 120 мм	883	583	683	1083	1183	1283	0.659	
		Полоса $\frac{\text{Б-4 x 25 гост 103-76}}{\text{ст.3 гост 535-79}}$								
3		ℓ = 172		4	4					
		222		4						
		272	8		4	4				
		322					4			
		372				4	4	8		
		Угольник $\frac{\text{П50-214 гост 13618-81}}{\text{АД31 ТД гост 8617-75}}$								
4		ℓ = 200	4	4	4	4	4	4		
5		ℓ = 60	32	32	32	32	32	32		
6		Винт 4 x 16	176	176	176	176	176	176		
		Уплотняющий канат								
7		пенька d=12мм п.м	883	583	683	1083	1183	1283	0.659	
		Уплотняющий раствор								
8		тип I 0.001 м³	7.43	4.65	5.58	9.3	10.23	11.16		
9		тип II 0.001 м³	9.3	5.8	6.96	11.6	18.76	13.92		
10		Уголок $\frac{\text{50x50x5 гост 8509-72*}}{\text{ст.3 гост 535-79}}$								
		ℓ = 200		2	2					
		300	2							
		400				2	2	2		
		Детали								
		Анкер Я-1								
		Уголок $\frac{\text{50x5 гост 8509-72*}}{\text{ст.3 гост 535-79}}$								
11		ℓ = 200	4	4	4	4	4	4	1.41	
		Ст.ф10 гост 5781-80								
12		ℓ = 400	4	4	4	4	4	4	0.25	

1. Монтаж асбестоцементных воздуховодов разрешается вести только специализированным организациям, ведущим монтаж стальных воздуховодов. Смонтированные воздуховоды подвергаются испытанию на плотность. Подсос или утечка воздуха в размере более 15% от расчетной производительности, в соответствии со СН и П II-33-75 не допускается.
2. Муфта перед её установкой внутри и торец воздуховода снаружи склеиваются тканью на водонепроницаемом клее, дающем надежную склейку металла и ткани. Закрепление муфты на воздуховоде производится в соответствии со СН и П II-23-75 путем уплотнения зазора между муфтой и воздуховодом пеньковым канатом, смоченным казеиновым клеем и асбестоцементным раствором с добавлением в него казеинового клея (тип I), с последующим заполнением зазора асбестоцементным раствором более густой консистенции, замешаном на расширяющемся цементе с добавлением казеинового клея (тип II).
3. Муфты и фланец предварительно перед установкой на воздуховод окрашиваются масляной краской.
4. Шов (см. узел III) промазать мастикой из асбестоцементного раствора с добавлением казеинового клея густой консистенции с последующей проклейкой 2 слоями ткани.
5. На чертеже дана максимальная длина звена, которая при необходимости может быть уменьшена.
6. Каждое звено воздуховода перед отправкой на строительную площадку должно испытываться на плотность.
7. При подвеске воздуховода, звено должно опираться в двух точках таким образом, чтобы опоры располагались по обе стороны шва, желательно на равных расстояниях от него и от фланцевого соединения.
8. После окончания монтажа воздуховоды штукатурятся по сетке толщ. 20мм.

Привязан	Нач.м.	Леонов		Детские ясли-сад на 330 мест	Стадия	Лист	Листов
	Н.контр.	Пышкина			Р	66	
	Т.инж.м	Шурмухина		Конструкция звена асбестоцементного воздуховода	ЦНИИЭП торгово-бытовых зданий и туристских комплексов		
	ГИП	Евко					
	ГАП	Чвалун					
Инв.№	Ст.арх.	Зиновкина					

20384-01 68

Согласовано:

Инв.№ подл. | Подпись и дата | Взам.инв.№

Ал.Г

ТИПОВОЙ ПРОЕКТ
211-1-307.85.

ТХМ – ТЕХНОЛОГИЯ И МЕХАНИЗАЦИЯ

Технический проект утвержден Госграждансстроем Приказ №396 от 26.12.84 г.

Рабочие чертежи введены в действие ЦНИИЭП торгово-бытовых зданий и туристских комплексов Приказ №20 от 26.2.85г.

Таблица 1

Ведомость рабочих чертежей

Лист	Наименование	Примечание
1	Общие данные	
2	Зона А План 1 этажа	
3	Зона Б План 1 этажа	
4	Зона А План 2 этажа	
5	Зона Б План 2 этажа	
6	Зона А План 3 этажа	
7	Зона Б План 3 этажа	

Привязка типового проекта выполнена в соответствии с действующими нормами и правилами
Гл. инженер привязки

Типовой проект разработан в соответствии с действующими нормами и правилами
Гл. архитектор проекта Чвалун
Гл. инженер проекта Патрик
Гл. инженер проекта Грибаков

Таблица 2

Ведомость ссылочных и прилагаемых документов

Обозначение	Наименование	Примечания
	Прилагаемые документы	
	Спецификация оборудования	

Общие указания

Технология

Детские ясли – сад на 14 групп /330 мест/ предназначены для воспитания детей дошкольного возраста с ясельного возраста до 7 лет.

Наполняемость детей в группах:
Детского сада — 25 человек
Яслей – 20 человек
Количество групп в яслях – 4
Количество групп в детском саду – 10
Общее количество – 330 человек

Проект выполнен в соответствии с заданием на проектирование и отвечает требованиям строительных норм и правил часть II, глава 64 „Детские дошкольные учреждения СНИП II-64-80, нормам основных планировочных элементов жилых и общественных зданий.

Помещения детских яслей-садов НП-2.1-73

Технологическое оборудование принято в комплекте обеспечивающем проведение занятий и игр; наборы мебели и оборудования приняты по типовому набору мебели и оборудования утвержденному Госграждансстроем. Мебель стандартная выпускаемая предприятием „Союзмебель"

Пищеблок запроектирован работающим на сырье оборудование горячего цеха.

Электрическое секционное модулированное.

Расстановка оборудования выполнена с учётом научной организации труда.
Количество реализуемых блюд – 1920 блюд/день
Режим работы пищеблока – 1½ смены.
Постирочная оборудована стиральными машинами, центрифугой, барабаном сушильным. Для замачивания белья предусмотрена бытовая ванна. В постирочной стирается 1/3 белья, т.е 86 кг. в день.

Состав и площади всех помещений приняты в соответствии со СНИП II-64-80. Детские дошкольные учреждения.

Общий штат детского дошкольного учреждения – 85 человек.
Режим работы – 2 смены.

Механизация

Доставка грузов осуществляется на автомашинах.

Для разгрузки прибывших автомашин предусмотрена разгрузочная рампа, уровень которой поднят-относительно проезжей части.

Горизонтальная транспортировка грузов осуществляется на грузовых тележках типа ТГ, а вертикальная- в кабине малого грузового лифта г/п 100 кг.

Нач.отд	Калугин	
Н.контр.	Хачатрян	
Нач.маст	Леонов	
Гл.инж.м	Шурмухина	
ГИП	Патрик	
ГИП	Грибаков	
ГАП	Чвалун	
Рук.гр.ин.	Арушанова	
Рук.гр.АР	Пышкина	

Кап.ремонт

211-1-307.85-ТХМ

Детские ясли-сад на 330 мест	Стадия	Лист	Листов
	Р	1	7
Общие данные.	ЦНИИЭП Торгово бытовых зданий и туристских комплексов		

20384-01 69

Ал.I

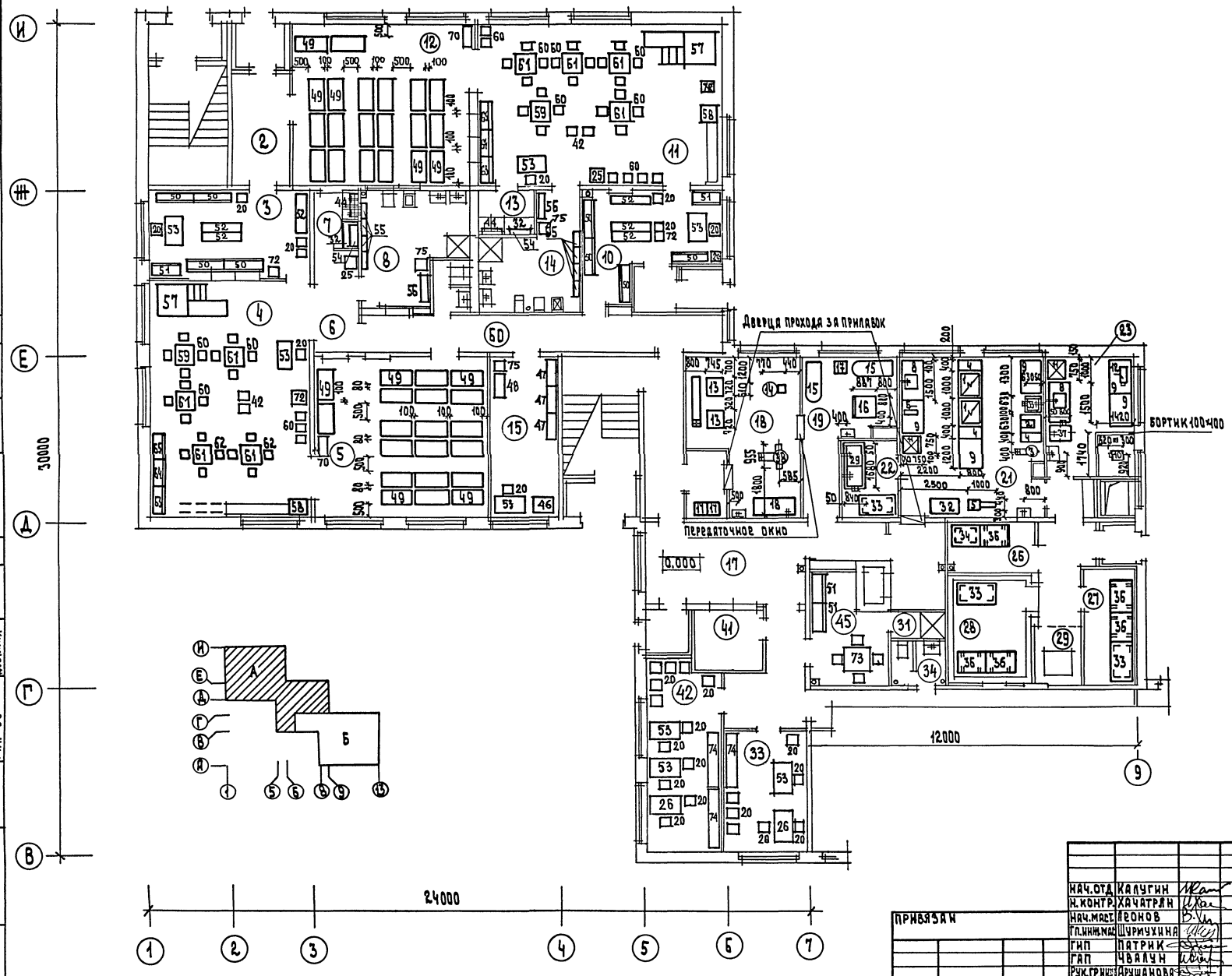

Экспликация помещений 1 этажа

	Наименование
1	тамбур
2	тамбур ясельной группы средн.
3	приемная
4	игральная
5	спальня
6	коридор
7	буфетная
8	туалетная
9	тамбур ясельной группы средней
10	приемная
11	игральная
12	спаль
13	буфетная
14	туалетная
15	кладовая чистого белья и комната кастеляши
17	вестибюль
18	стиральная
19	гладильная
20	тамбур стиральной
21	кухня с раздаточной
22	моечная кухонной посуды
23	заготовочный цех
24	тамбур
25	загрузочная
26	кладовая сухих продуктов
27	кладовая овощей
28	охлаждаемая камера
29	место установки холодильного агрегата
30	разгрузочная лифта
31	душевая
32	тамбур

Нач.отд	Калугин	
Н.контр.	Хачатрян	
Нач.маст.	Леонов	
Гл.инж.маст.	Шурмухина	
ГИП	Патрик	
ГАП	Чвалун	
Рук.гр.инж.	Арушанова	
Рук.гр.арх.	Пышкина	

211-1-307.85-ТХМ

Детские ясли-сад на 330 мест

Зона А. План 1 этажа.

Стадия	Лист	Листов
Р	2	

ЦНИИЭП торгово-бытовых зданий и туристских комплексов

Привязан

Инв.№

Согласовано: Рук.гр.эл. Дзюрская; Гип вк Журавлева; Гип ов Дубкина; Гип хол. Мирская; Гип мех. Грибанов

Инв.№ подл. | Подпись и дата | Взам.инв.№

20384-01 70

Ал. I

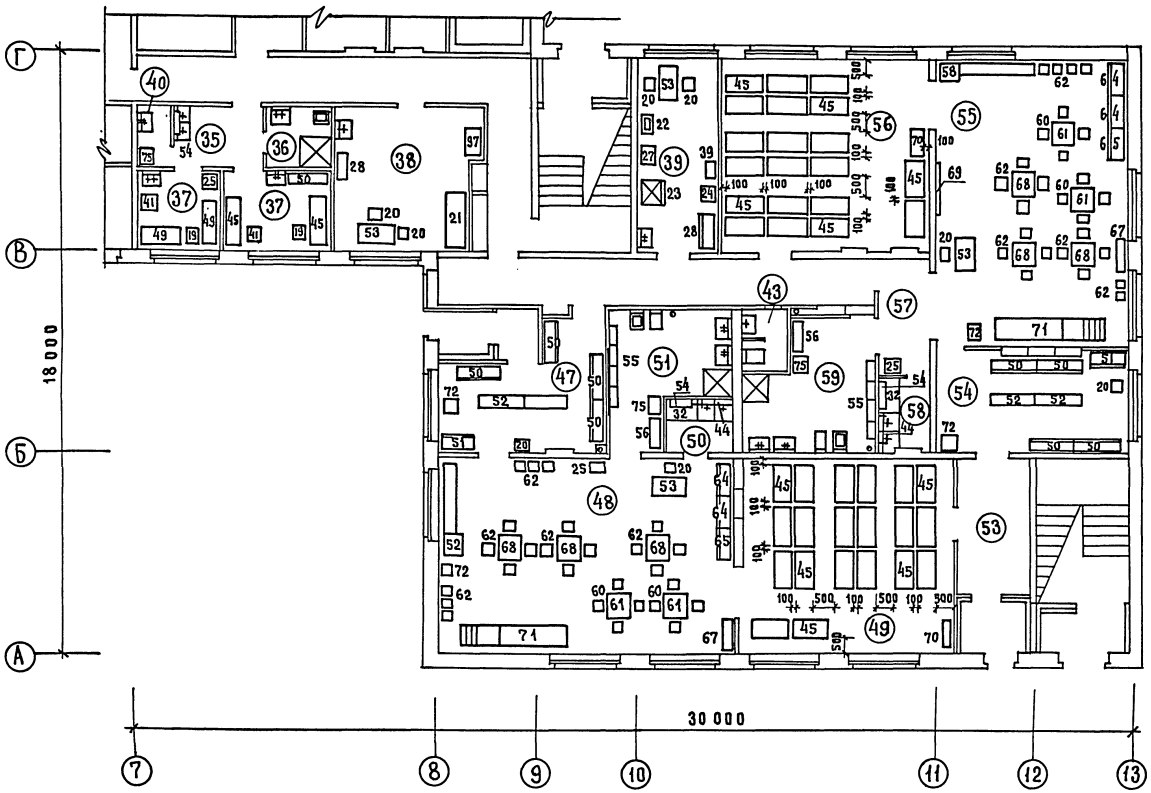

Экспликация помещений 1-го этажа /продолжение/

Номер по плану	Наименование
33	Кабинет заведующего
34	Уборная персонала
35	Приемная изолятора
36	Туалетная
37	Палаты
38	Медицинская комната
39	Процедурный кабинет
40	помещение для приготовления дезинфицирующих средств
41	Электрощитовая
42	методический кабинет
43	Уборная персонала
44	Тамбур
45	Комната персонала
46	тамбур старшей ясельной группы
47	Приемная
48	Игральная
49	Спальня
50	Буфетная
51	Туалетная
52	Тамбур
53	Тамбур старшей ясельной группы
54	Приемная
55	Игральная
56	Спальня
57	Коридор
58	Буфетная
59	Туалетная
60	Коридор

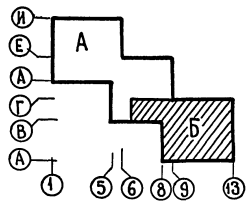

Нач. отд.	Калугин		
Н. контр.	Хачатрян		
Нач. мас.	Леонов		
Гл. инж.	Шурмухина		
ГИП	Патрик		
ГАП	Чвалун		
Рук. гр. ин.	Друшанова		
Рук. гр. ар.	Пышкина		

Привязан

Инв. N

211-1-307.85-ТХМ

Детские ясли-сад на 330 мест

Зона Б. План 1 этажа.

Стадия	Лист	Листов
Р	3	

ЦНИИЭП Торгово бытовых зданий и туристичес комплексов

Кон Гершур -

20384-01 71

Согласовано

Рук. гр. эл.	Донорская	
ГИП В.К.	Журавлева	
ГИП О.В.	Дубкина	

Инв. N подл. | Подпись и дата | Взам. инв. N

Ал. I

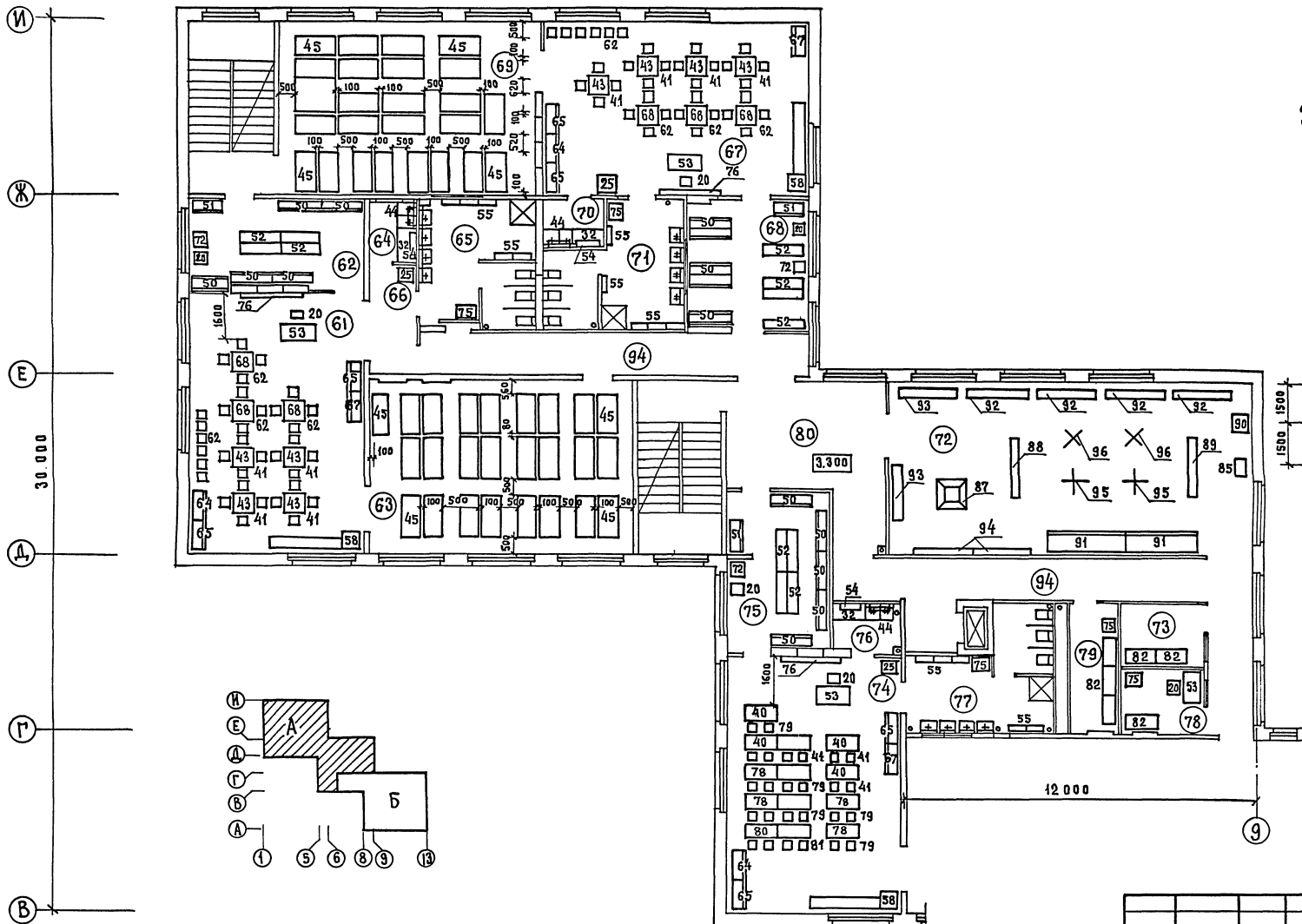

Экспликация помещений 2 этажа

Номер по плану	Наименование
61	Групповая младшей группы сада
62	Раздевальная
63	Спальня
64	Буфетная
65	Туалетная
66	Коридор
67	Групповая младшей группы сада
68	Раздевальная
69	Спальня
70	Буфетная
71	Туалетная
72	Зал для гимнастических занятий
73	Кладовая для хранения физкультурного инвентаря
74	Групповая старшей группы сада
75	Раздевальная
76.	Буфетная
77	Туалетная
78	Комната завхоза
79	Хозяйственная кладовая
80	Фойе

Согласовано
Рук. Гр. ЗА. Доморская
ГИП ВК Журавлева
ГИП ОВ Дубкина

Инв. № подл. | Подпись и дата | Взам. инв. №

Привязан

Инв. №

Нач. мас	Леонов	
Н. контр.	Богданова	
Гл. инж. пр	Шурмухина	
ГАП	Чвалун	
ГИП	Евко	
ГАП	Чвалун	
Рук. гр. ар	Пышкина	

211-1-307.85-ТХМ

Детские ясли-сад на 330 мест

Зона А. План 2 этажа

Стадия	Лист	Листов
Р	4	

ЦНИИЭП торгово-бытовых зданий и туристских комплексов

20384-01 72

Коп.

Ал. I

Экспликация помещений 2-го этажа /продолжение/

Номер по плану	Наименование
81	Спальня
82	Хозкладовая
83	Групповая средней группы сада
84	Спальня
85	Раздевальная
86	Буфетная
87	Туалетная
88	Групповая средней группы сада
89	Спальня
90	Раздевальная
91	Коридор
92	Буфетная
93	Туалетная
94	Коридор

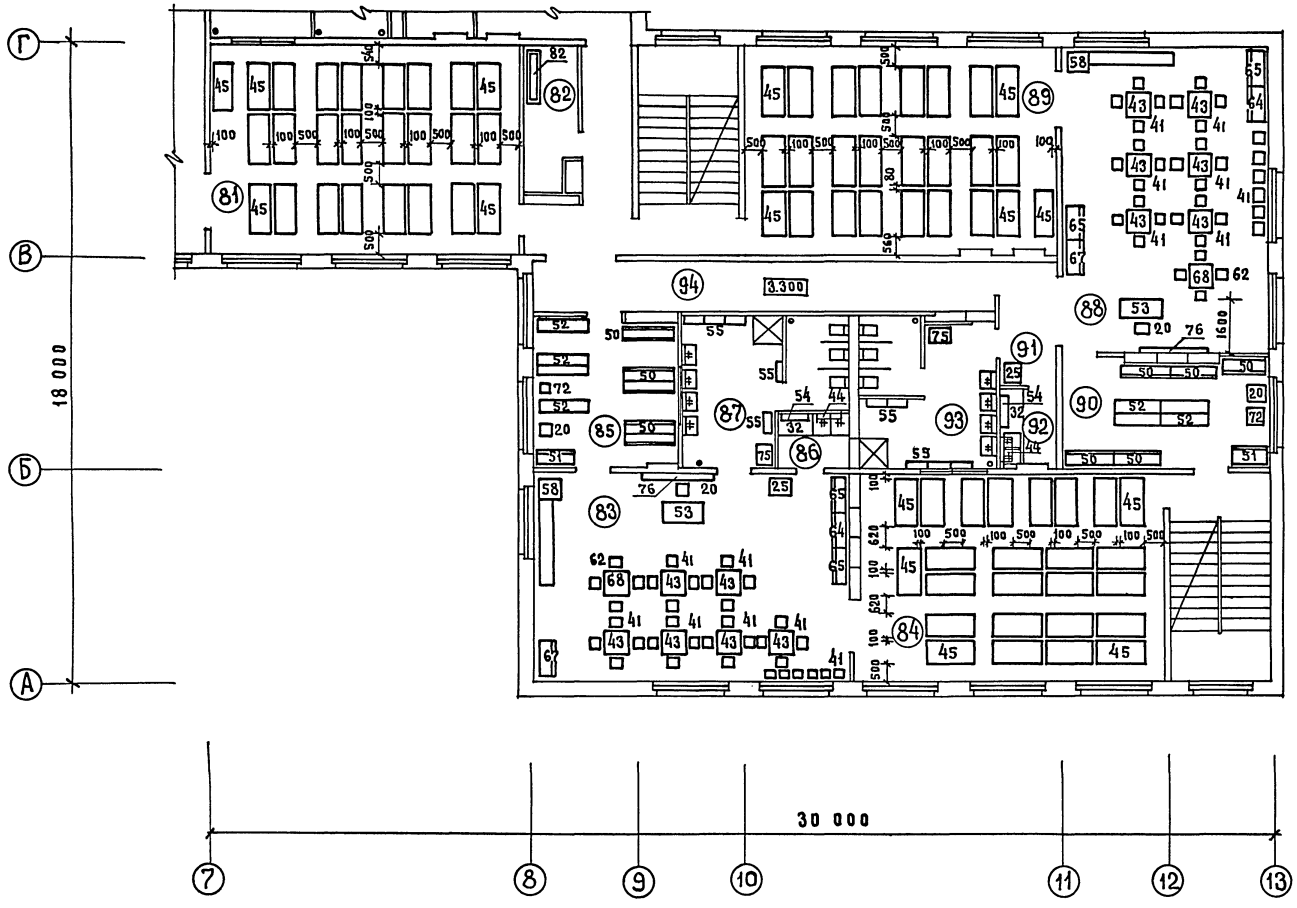

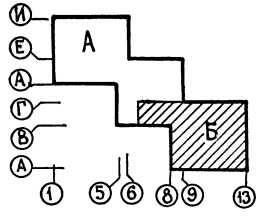

Согласовано

Рук. гр. Эл.	Донорюкина	
ГИП ВК	Журавлева	
ГИП ОВ	Дубинина	

Инв. № подл. | Подпись и дата | Взам. инв. №

Привязан

Инв. №

Нач. маст.	Леонов	
Н. контр.	Богданова	
Гл. инж. м.	Шурмухина	
ГАП	Чвалун	
ГИП	Евко	
ГАП	Чвалун	
Рук. грар.	Пыжкина	

211-1-307.85 - ТХМ

Детские ясли-сад на 300 мест

Стадия	Лист	Листов
Р	5	

Зона Б. План 2 этажа

ЦНИИЭП торгово-бытовых зданий и туристских комплексов

20384-01 73

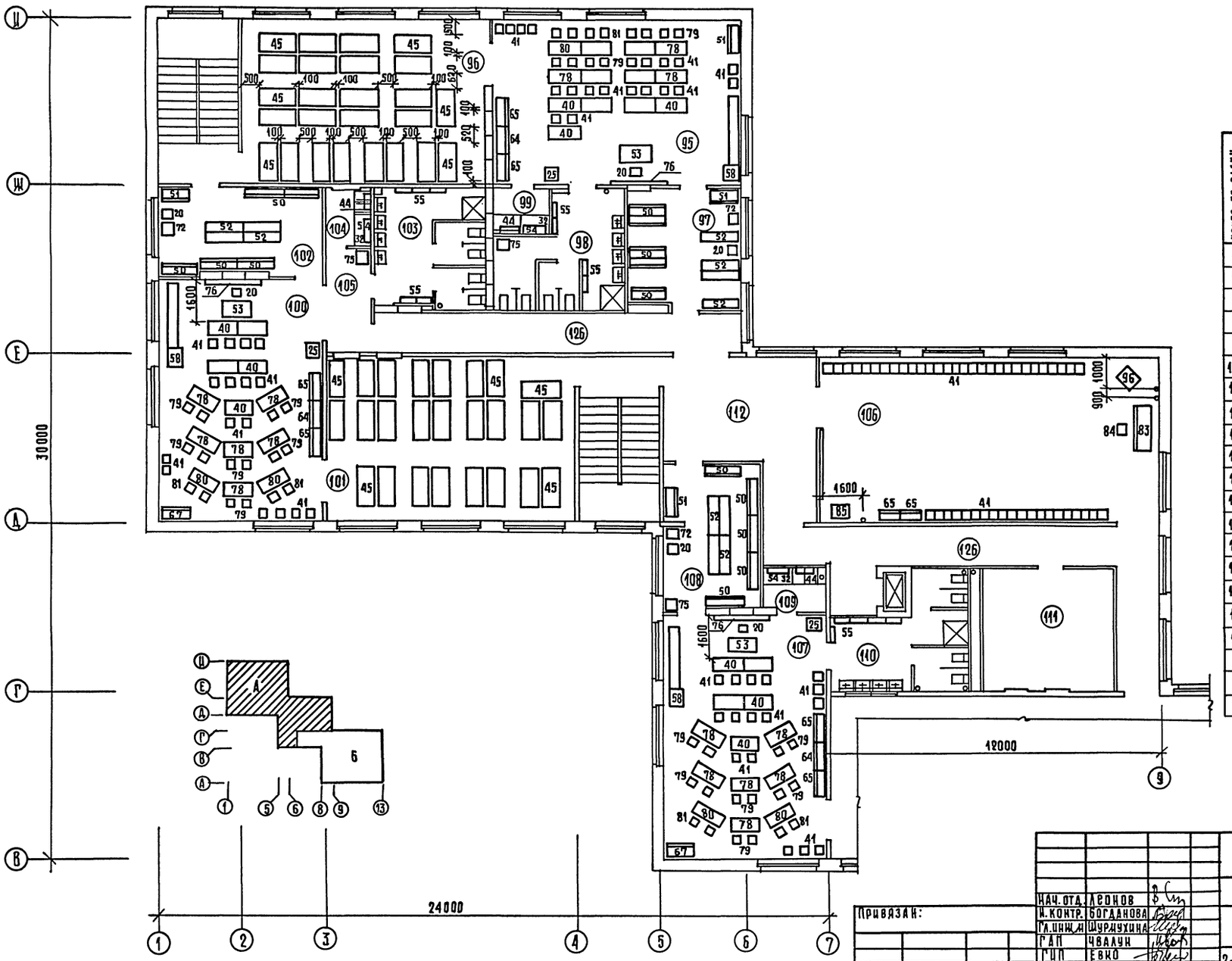

Номер по плану	Наименование
95	Групповая старшей группы сада
96	Спальня
97	Раздевальная
98	Туалетная
99	Буфетная
100	Групповая дошкольной группы
101	Спальня
102	Раздевальная
103	Туалетная
104	Буфетная
105	Коридор
106	Зал для музыкальных занятий
107	Групповая дошкольной группы
108	Раздевальная
109	Буфетная
110	Туалетная
111	Вытяжная венткамера
112	Фойе

Согласовано

Рук. гр. ЗА	Донорская	
ГИП ВК	Муравьева	
ГИП ОВ	Дубкина	

Инв. № подл. | Подпись и дата | Взам. инв. №

Привязан:

Инв. №

Нач. отд.	Леонов	
Н. контр.	Богданова	
Гл. инж. п	Шурмухина	
ГАП	Чвалун	
ГИП	Евко	
ГАП	Чвалун	
Рук. гр. Арх.	Пышкина	

211-1-307.85-ТХМ

Детские ясли-сад на 330 мест

Зона А. План 3 этажа.

Стадия	Лист	Листов
Р	6	

ЦНИИЭП торгово-бытовых зданий и туристских комплексов

20384-01 74

Копировал

Формат А2

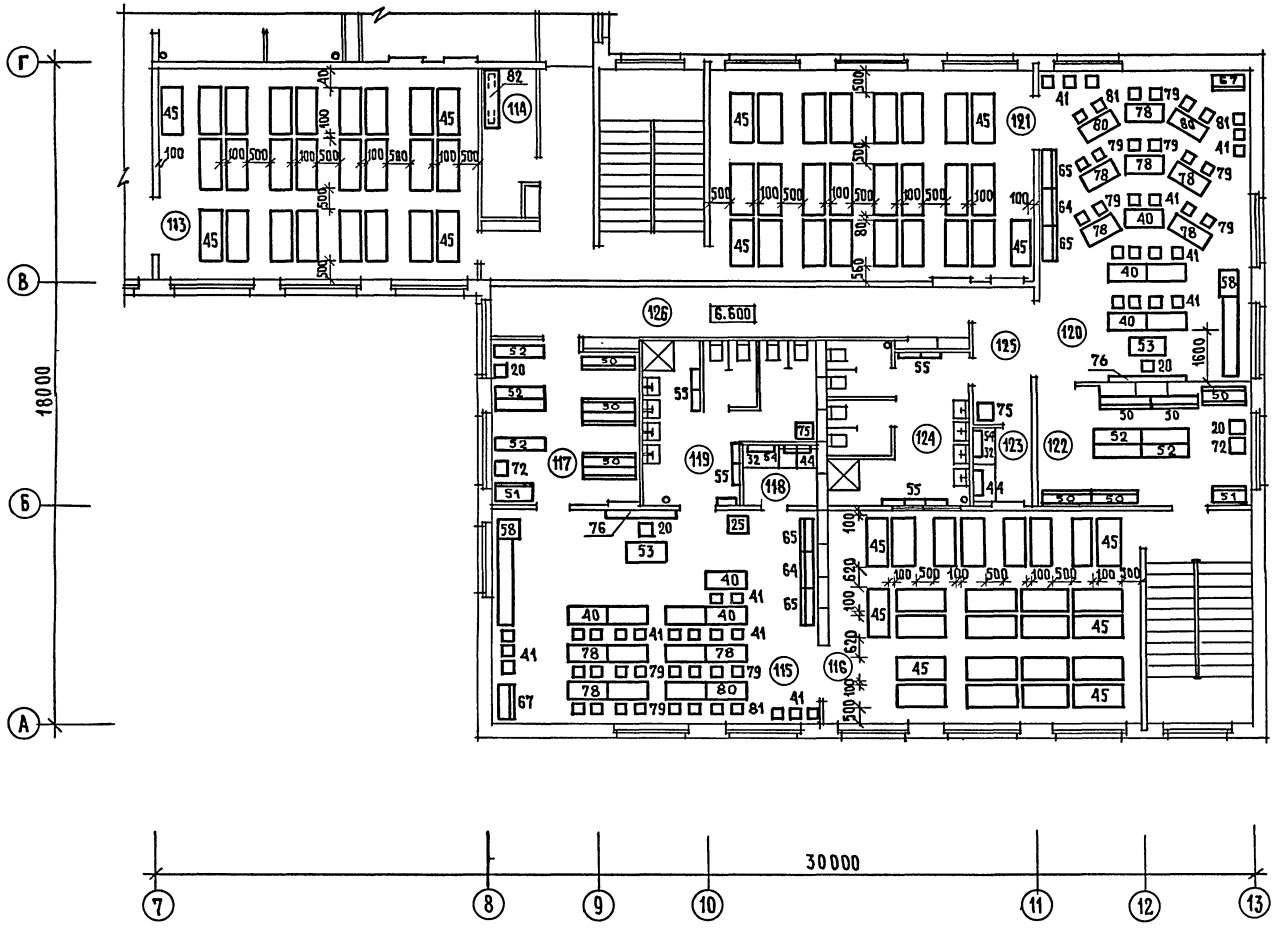

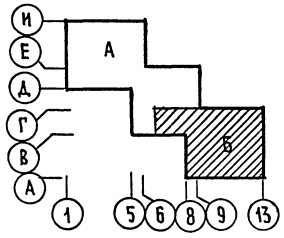

Экспликация помещений

Номер по плану	Наименование
113	Спальня
114	Хозкладовая
115	Групповая дошкольной группы сада
116	Спальня
117	Раздевальная
118	Буфетная
119	Туалетная
120	Групповая старшей группы сада
121	Спальня
122	Раздевальная
123	Буфетная
124	Туалетная
125	Коридор
126	Коридор

С согласовано:

Рук. гр. ЭЛ	Лопочкая	
ГИП ВК	Журавлева	
ГИП ОВ	Дубкина	

Подпись и дата | Взам. инв. № | Инв. №

Нач. маст.	Леонов	
Н. контр.	Богданова	
Гл. инж. м.	Шурмухина	
ГАП	Чвалун	
ГИП	Евко	
Рук. гр. арх.	Пышкина	
Ст. арх.	Зиновкина	

Привязан:

Инв. №

211-1-307.85 - ТХМ

Детские ясли-сад на 330 мест

Зона Б. План 3 этажа

Стадия	Лист	Листов
Р	7	

ЦНИИЭП торгово-бытовых зданий и туристских комплексов

20384-01

Формат А2

27.6.85 г

gost.e-ecolog.ru