ТИПОВОЙ ПРОЕКТ
802-6-22.87

КОРМОЦЕХ ПРОИЗВОДИТЕЛЬНОСТЬЮ 6 Т/Ч ДЛЯ СВИНОВОДЧЕСКИХ ФЕРМ, ФУНКЦИОНИРУЮЩИХ НА МЕСТНЫХ КОРМАХ

АЛЬБОМ II

СТРОИТЕЛЬНЫЕ ИЗДЕЛИЯ

22570-02
ЦЕНА 1-68

Отпускная цена на момент реализации указана в счет-накладной

				Привязан
				Инв. №

gost.e-ecolog.ru

ТИПОВОЙ ПРОЕКТ
802-6-22.87

КОРМОЦЕХ ПРОИЗВОДИТЕЛЬНОСТЬЮ 6 Т/Ч ДЛЯ СВИНОВОДЧЕСКИХ ФЕРМ, ФУНКЦИОНИРУЮЩИХ НА МЕСТНЫХ КОРМАХ

АЛЬБОМ II

СТРОИТЕЛЬНЫЕ ИЗДЕЛИЯ

Разработан
институтом „Гипронисельхоз"

Главный инженер института В.А. Чернояров
Главный инженер проекта Р.В. Гордон

Утвержден и введен в действие
Госагропром СССР
Приказ от 13 мая 1987г №387

© ЦИТП Госстроя СССР, 1988

				Привязан	
Инв. №					

Содержание

Обозначение	Наименование	Стр.
	Содержание	2
КЖИ-00-ТТ	Технические требования	3
-10.0	Колонна 1К57.3-...-1; 1К57.3-...-2;	
	1К57.3-...-3; 1К57.3-...-4;	
	1К57,3-...-5; 1К57.3-...-6	4
-1.0.0 СБ	Колонна 1К57.3-...-1; 1К57.3-...-2;	
	1К57.3-...-3; 1К57.3-...-4;	
	1К57.3-...-5; 1К57.3-...-6.	
	Сборочный чертеж	5,6
-2.0.0	Балка 16СП12-2АIV-н-а	7
-3.0.0	Плита покрытия 1ПГ-2АIVт-н-а	
	1ПГ-5АIVт-н-а; 1ПВ4-3АIVт-н-а	8
-4.0.0	Панель стеновая ПСД	9
-4.0.0 СБ	Панель стеновая ПСД.	
	Сборочный чертеж	10...15
-5.0.0	Панель стеновая ПСП30-К4-ш-а;	
	ПСП30-К14-ш-а	
	Участок угловой монолитный	
	Ум 30.15-К14-а	16
-6.0.0	Насадка НС1, НС2.	
	Изделие соединительное МС5	17
-7.0.0	Изделие соединительное МС1...МС4	18
КЖИ-8.0.0	Изделие закладное МН1, МН2	19
-9.0.0	Щит металлический ЩМ1, ЩМ2, ЩМ3	20

Альбом III

1. Сборные железобетонные изделия

1.1. Изготовление изделий вести в соответствии с требованиями следующих нормативных документов:

ГОСТ 13015.0-83. Конструкции и изделия бетонные и железобетонные сборные. Общие технические требования;

ГОСТ 13015.1-81. Конструкции и изделия бетонные и железобетонные сборные. Правила приёмки;

ГОСТ 13015.2-81. Конструкции и изделия бетонные и железобетонные сборные. Правила маркировки;

ГОСТ 130.15.3-81. Конструкции и изделия бетонные и железобетонные сборные. Документ о качестве;

ГОСТ 130.15.4-84. Конструкции и изделия бетонные и железобетонные сборные. Правила транспортирования и хранения;

Серии чертежей типовых конструкций, указанных на чертежах изделий;

Дополнительных требований, указанных в рабочих чертежах основного комплекта марки КЖ.

1.2. Для обеспечения требуемой толщины защитного слоя бетона под арматуру следует устанавливать специальные прокладки из плотного цементно-песчаного раствора состава 1:2, асбестоцемента или пластмассы.

2. Металлические изделия

2.1. Изготовление арматурных и закладных изделий, вести в соответствии с требованиями следующих нормативных документов:

ГОСТ 10922-75. Арматурные изделия и закладные детали сварные для железобетонных конструкций;

ГОСТ 14098-85. Соединения сварные арматуры железобетонных изделий и конструкций. Контактная и ванная сварка. Основные типы и конструктивные элементы;

ГОСТ 14098-85. Соединения сварные элементов закладных деталей сборных железобетонных конструкций. Контактная и автоматическая сварка плавлением. Основные типы и конструктивные элементы;

СН 393-78. Инструкция по сварке соединений арматуры и закладных деталей железобетонных конструкций.

2.2. Дуговую сварку производить электродами типа Э42 по ГОСТ 9467-75. Катет шва $K_f = 6$мм.

Инв.№ подл. | Подпись и дата | Взам.инв.№

Привязан:

Инв.№

Нач.отд.	Вислогузов		
Н.контр.	Корнеев		
Гл.конст.	Олешко		06.87
Гл.спец.	Корнеев		
Рук.гр.	Овчинникова		
Ст.инж.	Таирова		
Ст.инж.	Пискунов		

802-6-22 87—КЖИ-00.ТТ

Технические требования

Стадия	Лист	Листов
Р		1

ГИПРОНИСЕЛЬХОЗ

Альбом II

Формат	Зона	Поз.	Обозначение	Наименование	Количество на исполнение КЖИ-1.0.0-						Примечание
					–	-01	-02	-03	-04	-05	
				Документация							
А3			КЖИ-1.0.0-Сб.	Сборочный чертеж							
			1.823.1-2.0 вып.1	Пояснительная записка							
				Сборочные единицы							
				Колонна							
		1	1.823.1-2 вып.1	1К57.3	1	1	1	1	1	1	
				Изделие закладное							
		2	1.823.1-2 вып.2	М2	1	1	1	1	1	1	
		3	1.400-6/76 вып.1	М1-13		4	11	8	6	6	
		4	1.400-6/76 вып.1	М1-7-4			2	2	1	2	

Инв.№ подл. | Подпись и дата | Взам.инв.№

Привязан:

Инв.№

Нач.отд.	Висогузов		
Н.контр.	Корнеев		
Гл.конст.	Олешко		06.87
Гл.спец.	Корнеев		
Рук.гр.	Овчинникова		
Ст.инж.	Таирова		
Ст.инж.	Аникина		

802-6-22 87-КЖИ-1.0.0

Колонна
1К57.3-...1; 1К57.3-...2;
1К57.3-...3; 1К57.3-...4;
1К57.3-...5; 1К57.3-...6

Стадия	Лист	Листов
Р		1

ГИПРОНИСЕЛЬХОЗ

Альбом III

Рис.1

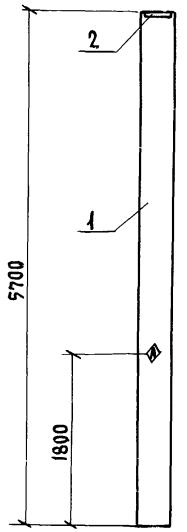

Рис.2

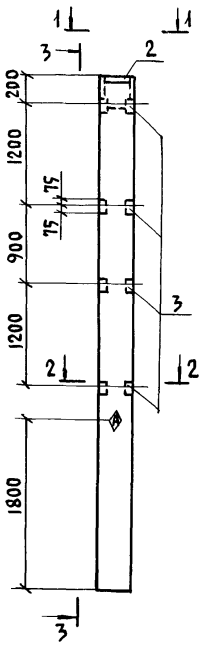

Рис.3

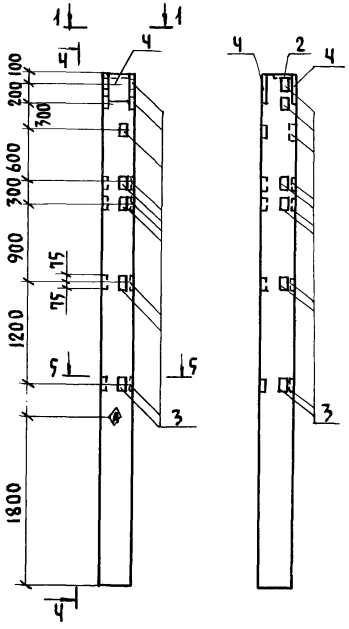

Рис.4

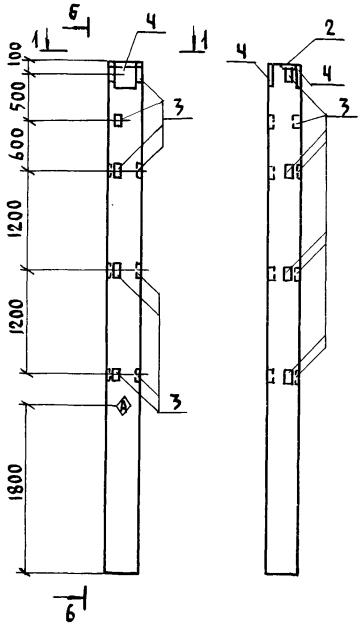

Вид 1-1

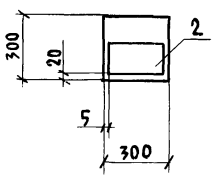

2-2

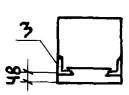

5-5

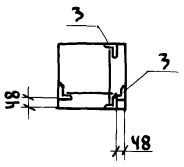

Таблицу исполнений смотреть лист 2.

Нач.отд.	Вислогузов		
Н.контр.	Корнеев		
Гл.конст.	Олешко		06.87
Гл.спец.	Корнеев		
Рук.гр.	Овчинникова		
Ст.инж.	Таирова		
Ст.инж.	Аникина		

Привязан:

Инв.№

802-6-22 87-КЖИ-1.0.0-Сб.

Колонна
1К57.3-...-1; 1К57.3-...-2;
1К57.3-...3; 1К57.3-...-4;
1К57.3-...-5; 1К57.3-...-6

Стадия	Масса	Масштаб
Р	см. таблицу	
Лист 1	Листов 2	

ГИПРОНИСЕЛЬХОЗ

Инв.№ подл. | Подпись и дата | Взам.инв.№

Альбом III

Рис.5

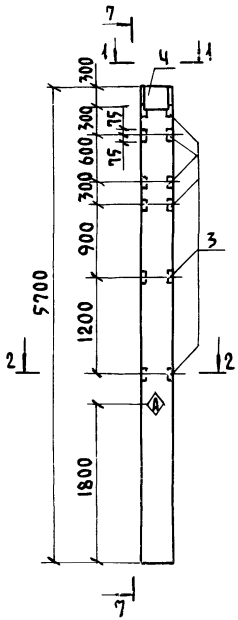

Вид 7-7

Рис.6

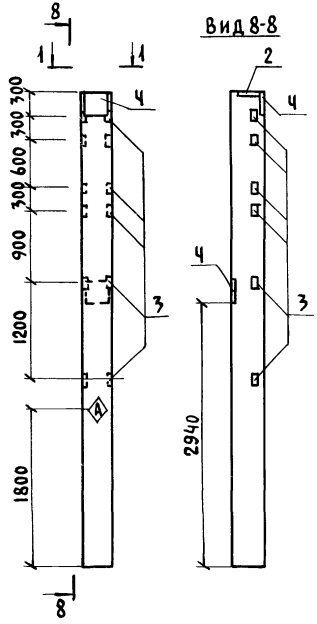

Вид 8-8

Ведомость расхода стали на дополнительные закладные изделия, кг

Марка элемента	Изделия закладные											Всего	Общий расход
	Арматура класса А-III ГОСТ 5781-82				Прокат марки Вст3 кп2 ГОСТ 8509-72				ГОСТ 19903-74				
	ф12	ф14		Итого	L 63×63×5			Итого	t=10		Итого		
1К57.3-...-2	0,8			0,8	6,0			6,0				6,8	6,8
1К57.3-...-3	2,2	3,2		5,4	16,5			16,5	16,0		16,0	37,9	37,9
1К57.3-...-4	1,6	3,2		4,8	12,0			12,0	16,0		16,0	32,8	32,8
1К57.3-...-5	1,2	1,6		3,8	9,0			9,0	8,0		8,0	20,8	20,8
1К57.3-...-6	1,2	3,2		4,4	9,0			9,0	16,0		16,0	29,4	29,4

1. Маркировочный знак Ⓐ нанести несмываемой краской.
2. Покрытие закладных изделий - 1 слой грунтовки ГФ-021 ГОСТ 25129-82.

Обозначение	Марка	Рис.	Масса кг
КЖИ-1.0.0	1К57.3-...-1	1	
-01	1К57.3-...-2	2	1280
-02	1К57.3-...-3	3	
-03	1К57.3-...-4	4	
-04	1К57.3-...-5	5	
-05	1К57.3-...-6	6	

Взам. инв. № | Подпись и дата | Инв. № подл.

Привязан:

Инв. №

802-6-22.87-КЖИ-1.0.0.Сб.

Лист 2

Альбом II

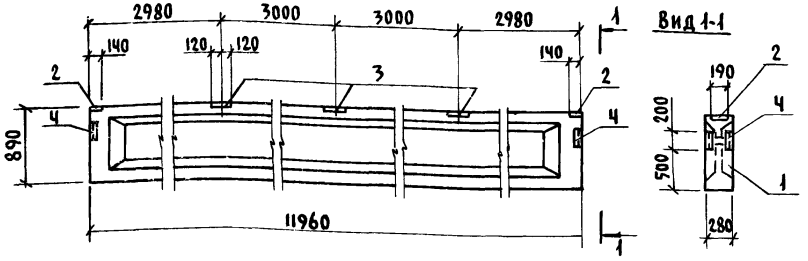

Формат	Зона	Поз.	Обозначение	Наименование	Кол.	Примечание
				Документация		
			1.462.1-1/81. ПЗ вып.1	Пояснительная записка	X	
				Сборочные единицы		
		1	1.462.1-1/81 вып.1,2	Балка 1БСП12-2А IV-Н	1	
		2	1.400-6/76 вып.1	Изделие закладное МЧ-1	2	
		3	1.400-6/76 вып.1	МЧ-3	3	
		4	1.400-6/76 вып.1	МЧ-10-3	2	

Ведомость расхода стали на дополнительные закладные изделия, кг

Марка элемента	Изделия закладные											Всего	Общий расход
	Арматура класса					Прокат марки							
	А-III					ВСт3 кп2			ВСт3 пс6				
	ГОСТ 5781-82					ГОСТ 19903-74			ГОСТ 8509-72				
	Ф8	Ф10			Итого	t=6		Итого	L80×80×7		Итого		
1БСП12-2А IV-Н-а	1.6	0.6			2.2	9.2		9.2	6.8		6.8	16,0	18,2

Покрытие закладных изделий - 1 слой грунтовки ГФ-021 ГОСТ 25129-82.

Взам. инв. №

Подпись и дата

Инв. № подл.

Привязан:

Инв. №

Нач. отд.	Вислогузов		
Н. контр.	Корнеев		
Гл. конст.	Олешко		06.87
Гл. спец.	Корнеев		
Рук. гр.	Корнеев		
Ст. инж.	Таирова		
Ст. инж.	Аникина		

802-6-22.87-КЖИ-2.0.0

Балка 1БСП12-2А IV-Н-а

Стадия	Масса	Масштаб
Р	4500	1:50

Лист | Листов 1

ГИПРОНИСЕЛЬХОЗ

Альбом II

Рис. 1

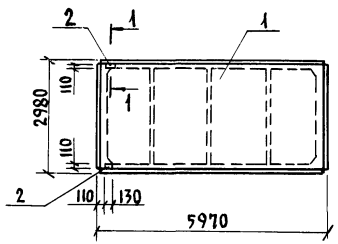

Рис. 2

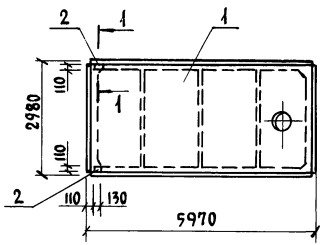

Рис. 3

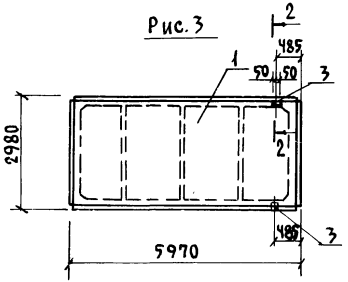

1-1

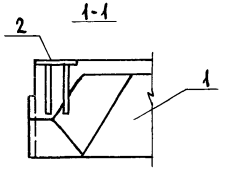

2-2

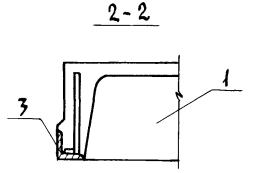

Формат	Зона	Поз.	Обозначение	Наименование	Кол. на испол. КЖИ-3.0.0 –	01	02	Примечание
				Документация				
			1.865.1-4/84 вып.1	Техническое описание				
				Сборочные единицы				
А3		1	1.865.1-4/84 вып.1,2	Плита 1ПГ-2АIVТ-Н	1	1		
А3			1.865.1-4/84 вып.1,2	Плита 1ПВЧ-3АIVТ-Н			1	
А4		2	1.865.1-4/84 вып.2	Изделие закладное М10	2		2	
А4		3	1.865.1-4/84 вып.2	М11		2		

Ведомость расхода стали на дополнительные закладные изделия, кг

Марка элемента	Изделия закладные									Всего	Общий расход
	Арматура класса А-III			Прокат марка ВСт3 кп2							
	ГОСТ 5781-82			ГОСТ 8509-72				ГОСТ 103-76			
	Ф10		Итого	L 70×70×6			Итого	t=8		Итого	
1ПГ-2АIVТ-Н-а	0.8		0.8					1.8		1.8	2,6	2,6
1ПГ-2АIVТ-Н-б	0,4		0,4	1.2			1.2	0,2		0,2	1.8	1.8
1ПВЧ-3АIVТ-Н-а	0.8		0.8					1.8		1.8	2,6	2,6

Покрытие закладных изделий – 1 слой грунтовки ГФ-021 ГОСТ 25129-82.

Обозначение	Марка	Рис	Масса кг
КЖИ-3.0.0	1ПГ-2АIVТ-Н-а	1	2250
-01	1ПГ-2АIVТ-Н-б	3	2250
-02	1ПВЧ-3АIVТ-Н-а	2	2900

Привязан:

Инв. №

Инв. № подл. | Подпись и дата | Взам. инв. №

Нач. отд.	Вислогузов		
Н. контр.	Корнеев		
Гл. конст.	Олешко		06.87
Гл. спец.	Корнеев		
Рук. гр.	Овчинникова		
Ст. инж.	Тяирова		
Ст. инж.	Аникина		

802-6-22.87-КЖИ-3.0.0

Плита покрытия 1ПГ-2АIVТ-Н-а; 1ПГ-2АIVТ-Н-б 1ПВЧ-3АIVТ-Н-а

Стадия	Масса	Масштаб
Р	См. табл.	1:100
Лист	Листов 1	

ГИПРОНИСЕЛЬХОЗ

Альбом III

Формат	Зона	Поз.	Обозначение	Наименование	Кол. на испол. КЖИ-4.00																			Примечание
					–	-01	-02	-03	-04	-05	-06	-07	-08	-09	-10	-11	-12	-13	-14	-15	-16	-17	-18		
				Документация																				
А3			КЖИ-4.00Сб.	Сборочный чертеж																				
				Сборочные единицы																				
		1	1.832.1-9 вып.1	Панель стеновая ПСД60.12...-Т	1	1	1																	
				ПСД 60.9... -Т				1	1	1	1												1	
				ПСД 60.6 ... -Т								1												
				ПСД 60.12 ... -Т-У									1											
				ПСД 60.12... -Т-УП										1										
				ПСД 60.9... -Т-У											1									
				ПСД 60.9... -Т-УП												1								
				ПСД 60.6... -Т-У													1							
				ПСД 60.6... -Т-УП														1						
				ПСД 12.12... -Т															1		1			
				ПСД 15.12... -Т-У																1				
				ПСД 6. 12... -Т																		1		
		2	1.832.1-9 вып.2	Изделие закладное М1	4	6	4	4	10	11	13	4	5	1	10	1	1	1	5	1	4	2	5	
		3	1.400-15 вып.1	МН108-3								6				3	3							
		4	1.030.1-1 вып.1-3	М16			5																	
		5	2.830-3 вып.2	МНЧ																4				
		6	1.400-6/76 вып.1	МЧ-14									6							2				

Взам. инв. №

Подпись и дата

Инв. № подл.

Привязан:

Инв. №

Нач. отд.	Вислогузов	
Н. контр	Корнеев	
Гл. конст.	Олешко	06.87
Гл. спец.	Коркеев	
Рук. гр.	Овчинникова	
Ст. инж.	Таирова	
Инжен.	Кокоткина	

802-6-22.87-КЖИ-4.00

Панель стеновая ПСД

Стадия	Лист	Листов
Р		1

ГИПРОНИСЕЛЬХОЗ

22570-02 10 Формат А3

Альбом III

Рис. 1

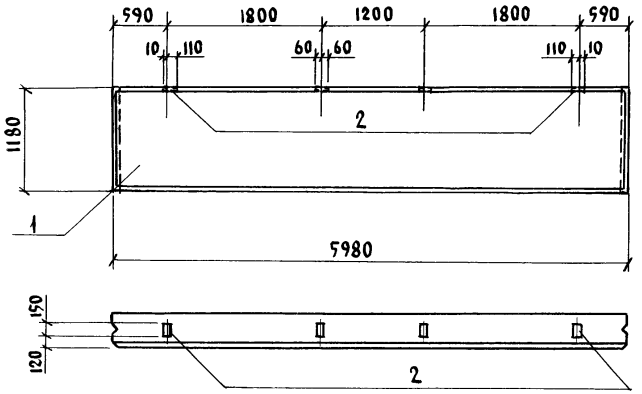

Рис. 2

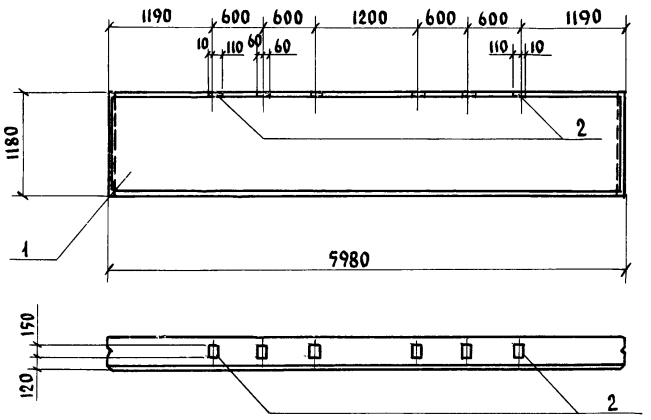

Рис. 3

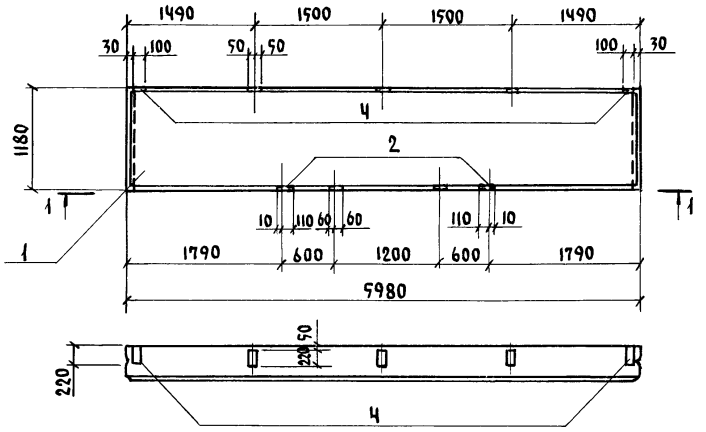

Вид 1-1

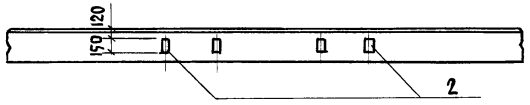

1. Покрытие закладных изделий гор. Ц50 ГОСТ9.306-85.
2. Таблицу исполнений смотри на листе 6.

Привязан:		Нач.отд.	Вислогузов		
		Н.контр.	Корнеев		
		Гл.конст.	Олешко		06.87
		Гл.спец.	Корнеев		
		Рук.гр.	Овчинникова		
		Ст.инж.	Таирова		
Инв.№		Инжен.	Кокоткина		

802-6-22.87-КЖИ-Ч.0.0 Сб.

Панель стеновая ПСД. Сборочный чертеж

Стадия	Масса	Масштаб
Р	см. табл.	1:50
Лист 1	Листов 6	

ГИПРОНИСЕЛЬХОЗ

Инв.№ подл. | Подпись и дата | Взам.инв.№

Альбом III

Рис. 4

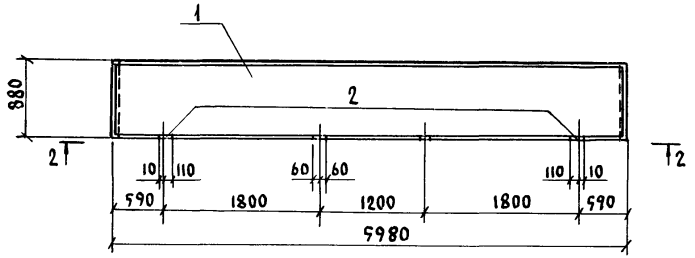

Вид 2-2

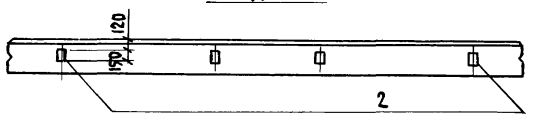

Рис. 5

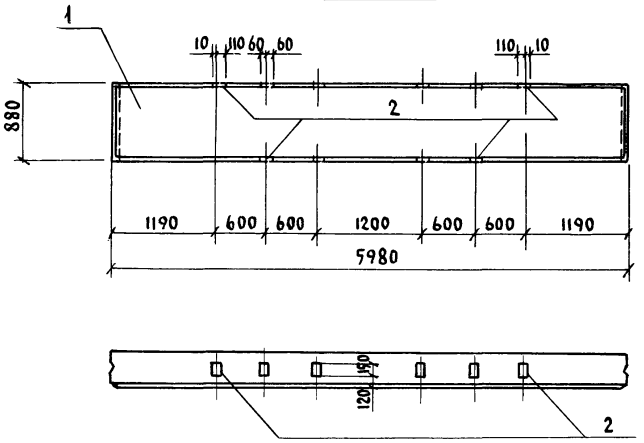

Рис. 6

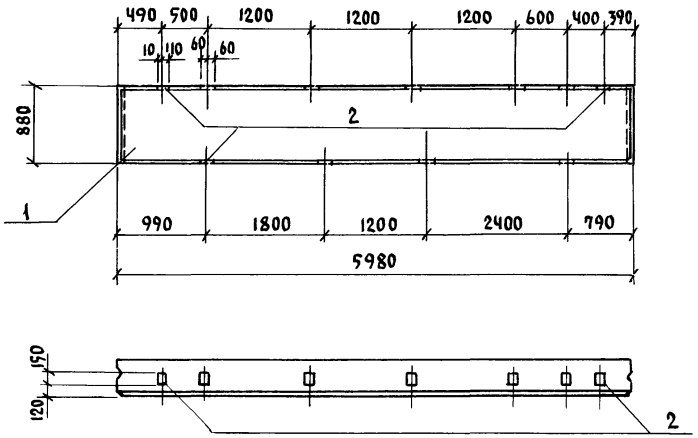

Рис. 7

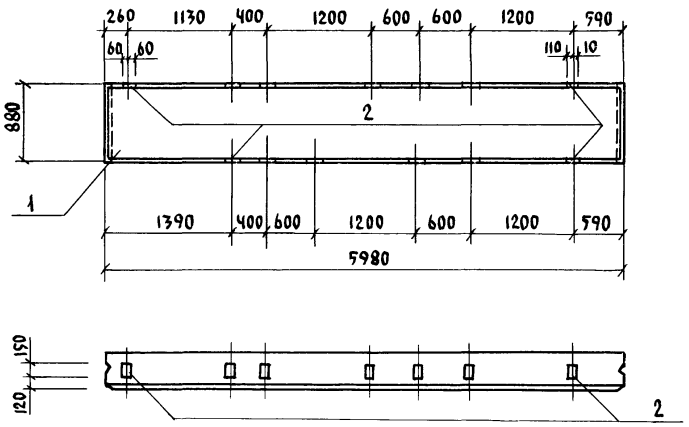

Привязан:

Инв. №

802-6-22 87-КЖИ-Ч.0.0 Сб.

Лист 2

22570-02 12

Формат А3

Инв. № подл. | Подпись и дата | Взам. инв. №

Альбом III

Рис. 8

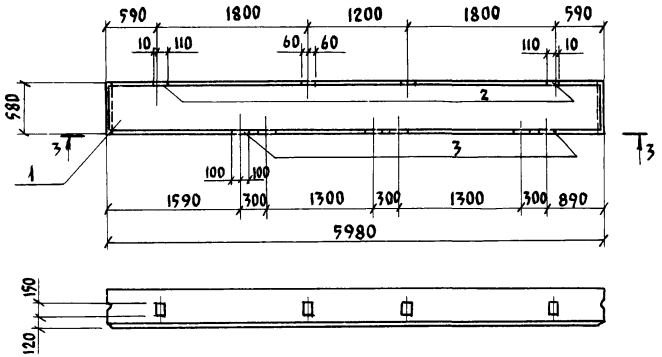

Вид 3-3

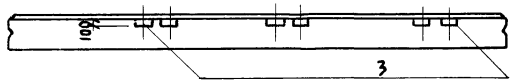

Рис. 9

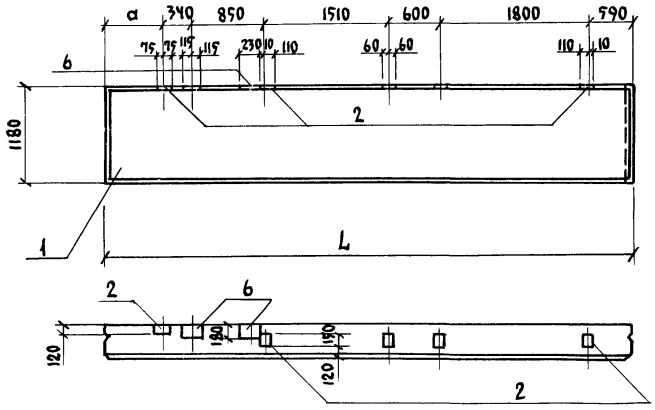

Рис. 10

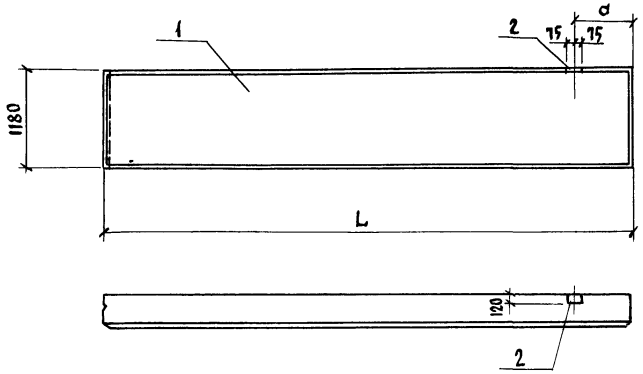

Рис. 11

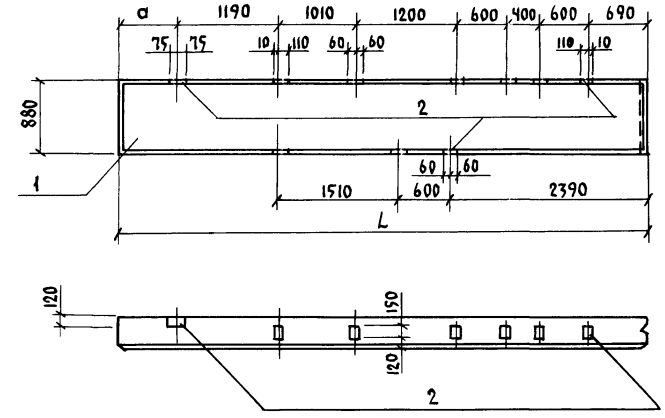

Привязан:

Инв. №

802-6-22.87-КЖИ-Ч.0.0.Сб.

Лист 3

22570-02 13

Формат А3

Инв. № подл. | Подпись и дата | Взам. инв. №

Альбом III

Рис. 12. Рис. 13 (зеркальное отражение)

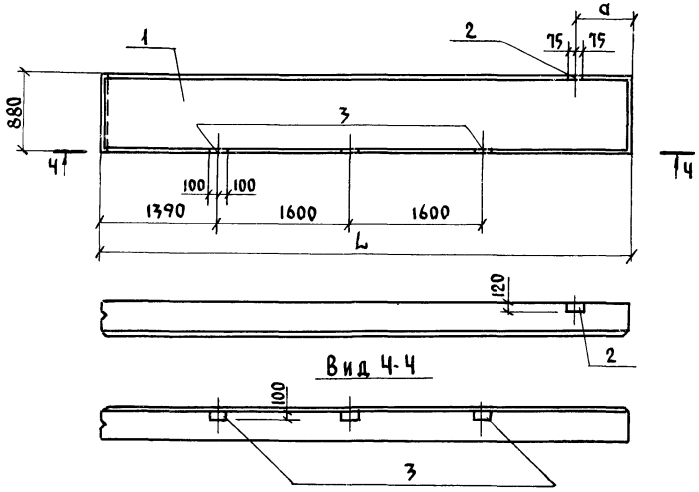

Рис.13

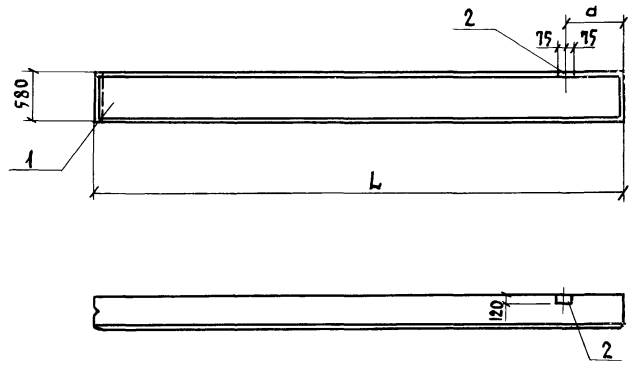

Рис. 14

остальное смотреть рис.16

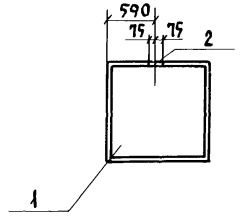

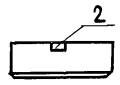

Инв.№ подл. | Подпись и дата | Взам.инв.№

Привязан:

Инв.№

802-6-22.87-КЖИ-Ч.0.0.Сб.

Лист 4

Альбом II

Рис. 15

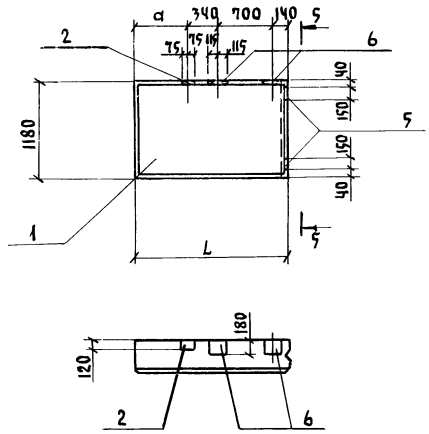

Вид 5-5

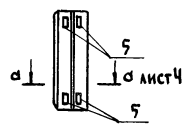

Рис. 16

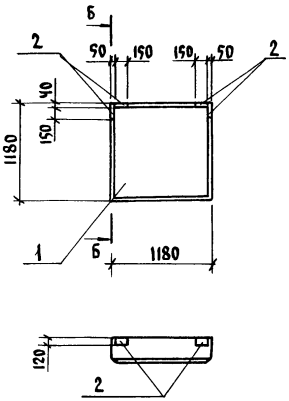

Вид 6-6

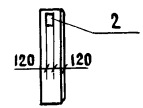

Рис. 17

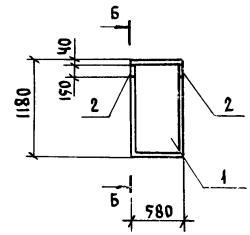

Рис. 18

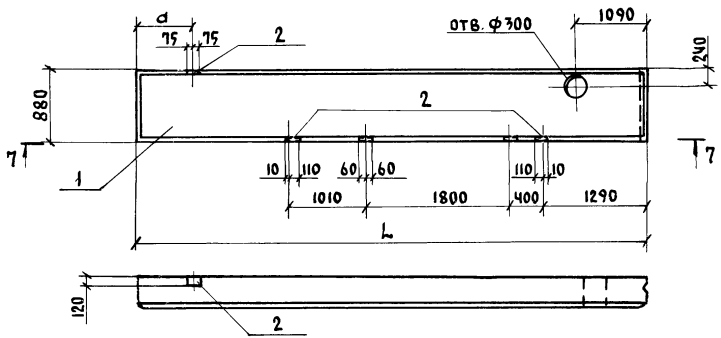

Вид 7-7

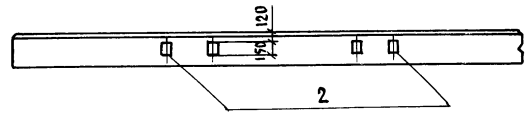

Инв. № подл. | Подпись и дата | Взам. инв. №

Привязан:			
Инв. №			

802-6-22.87-КЖИ-Ч.0.0 СБ.

Лист 5

22570-02 15

Формат А3

Альбом III

Ведомость расхода стали на дополнительные закладные изделия, кг

Марка элемента	Изделия закладные								Всего	Общий расход кг
	Арматура класса				Прокат марки					
	А-III				ВСт3 кп2					
	ГОСТ 5781-82				ГОСТ 19903-74					
	ф8	ф10	ф12	Итого	t=6	t=8		Итого		
ПСД60.12...-Т-1		1,5		1,5		5,2		5,2	6,7	6,7
ПСД60.12...-Т-2		2,3		2,3		7,8		7,8	10,1	10,1
ПСД60.12...-Т-3		6,2		6,2		12,1		12,1	18,3	18,3
ПСД60.9...-Т-1		1,5		1,5		5,2		5,2	6,7	6,7
ПСД60.9...-Т-2		3,8		3,8		13,0		13,0	16,8	16,8
ПСД60.9...-Т-3		4,2		4,2		14,3		14,3	18,5	18,5
ПСД60.9...-Т-4		4,9		4,9		16,9		16,9	21,8	21,8
ПСД60.6...-Т-1		1,5	6,0	7,5		13,0		13,0	20,5	20,5
ПСД60.12...-Т-У-1	4,2	1,9		3,1	12,0	6,5		18,5	21,6	21,6
ПСД60.12...-Т-УП-1		0,4		0,4		1,3		1,3	1,7	1,7
ПСД60.9...-Т-У-1		3,8		3,8		13,0		13,0	16,8	16,8
ПСД60.9...-Т-УП-1		0,4	3,0	3,4		4,2		4,2	7,6	7,6
ПСД60.6...-Т-У-1		0,4	3,0	3,4		4,2		4,2	7,6	7,6
ПСД60.6...-Т-УП-1		0,4		0,4		1,3		1,3	1,7	1,7
ПСД12.12...-Т-1		1,9		1,9		6,5		6,5	8,4	8,4
ПСД15.12...-Т-У-1	0,4	0,8		1,2	4,0	3,8		7,8	9,0	9,0
ПСД12.12...-Т-2		1,5		1,5		5,2		5,2	6,7	6,7
ПСД6.12...-Т-1		0,8		0,8		2,6		2,6	3,4	3,4
ПСД60.9...-Т-У-2		1,9		1,9		6,5		6,5	8,4	8,4

Обозначение	Марка	Рис.	Размеры a/L, мм			Масса, кг			Примечание
			$t_в$-20°С	$t_в$-30°С	$t_в$-40°С	$t_в$-20°С	$t_в$-30°С	$t_в$-40°С	
КЖИ-Ч.0.0	ПСД60.12...-Т-1	1	—	—	—	2800	3500	4250	
-01	ПСД60.12...-Т-2	2	—	—	—	2800	3500	4250	
-02	ПСД60.12...-Т-3	3	—	—	—	2800	3500	4250	
-03	ПСД60.9...-Т-1	4	—	—	—	2050	2600	3150	
-04	ПСД60.9...-Т-2	5	—	—	—	2050	2600	3150	
-05	ПСД60.9...-Т-3	6	—	—	—	2050	2600	3150	
-06	ПСД60.9...-Т-4	7	—	—	—	2050	2600	3150	
-07	ПСД60.6...-Т-1	8	—	—	—	1400	1700	2100	
-08	ПСД60.12...-Т-У-1	9	600 / 6290	700 / 6390	800 / 6490	2900	3750	4600	
-09	ПСД60.12...-Т-УП-1	10				2900	3750	4600	
-10	ПСД60.9...-Т-У-1	11				2150	2850	3400	
-11	ПСД60.9...-Т-УП-1	12				2150	2850	3400	
-12	ПСД60.6...-Т-У-1	13				1400	1850	2250	
-13	ПСД60.6...-Т-УП-1	14				1400	1850	2250	
-14	ПСД12.12...-Т-1	15	—	—	—	1400	1750	2100	
-15	ПСД15.12...-Т-У-1	16	600 / 1790	700 / 1890	800 / 1990	840	1100	1400	
-16	ПСД12.12...-Т-2	17	—	—	—	540	690	840	
-17	ПСД6.12...-Т-1	18	—	—	—	270	340	410	
-18	ПСД60.9...-Т-У-2	19	600 / 6290	700 / 6390	800 / 6490	2150	2850	3400	

Инв.№ подл. | Подпись и дата | Взам. инв.№

Привязан:

Инв.№

802-6-22.87-КЖИ-Ч.0.0-СБ

Лист 6

Рис.1

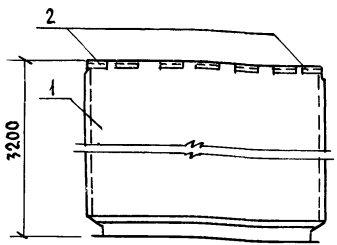

Рис.2

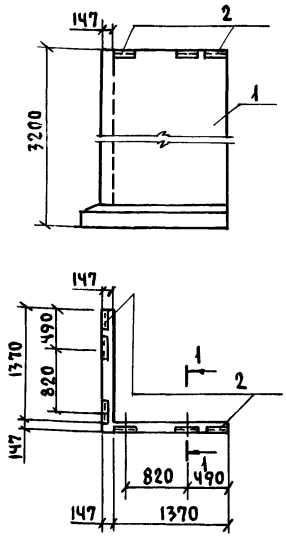

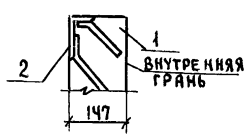

Обозначение	Марка	Рис.
КЖИ-5.0.0	ПСП30-КЧ-Ш-а	1
-01	ПСП30-К1Ч-Ш-а	1
-02	Ум 30.15-К1Ч-а	2

Формат	Зона	Поз.	Обозначение	Наименование	Кол. на испол. КЖИ-5.0.0 –	01	02	Примечание
				Документация				
			3.900-3 вып.9.10	Пояснительная записка				
А3			КЖИ-00-ТТ	Технические требования				
				Сборочные единицы				
		1	3.900-3 вып.10 ч.1	Панель стеновая ПСП30-К4-Ш	1			
				ПСП30-К1Ч-Ш		1		
			3.900-3 вып.9	Участок угловой монолитный				
				Ум 30.15-К1Ч			1	
		2	1.400-15 вып.1	Закладная деталь МК-509	7	7	6	

Покрытие закладных изделий - гор. Ц50 по ГОСТ 9.306-85.

Ведомость расхода стали на дополнительные закладные детали, кг

Марка элемента	Изделия закладные						Общий расход
	Арматура класса А-III, ГОСТ 5781-82			Прокат марки ВСт3кп2, ГОСТ 8510-72		Всего	
	ф8		Итого	L100×63×6	Итого		
ПСП30-КЧ-Ш-а	5.04		5.04	15.8	15.8	20.8	20.8
ПСП30-К1Ч-Ш-а	5.04		5.04	15.8	15.8	20.8	20.8
Ум 30.15-К1Ч-а	4.3		4.3	13.6	13.6	17.9	17.9

Взам. инв. № | Подпись и дата | Инв. № подл.

Привязан:

Инв. №

Нач. отд.	Вислогузов	
Н. контр.	Корнеев	
Гл. конст.	Олешко	06.87
Гл. спец.	Корнеев	
Рук. гр.	Овчинникова	
Ст. инж.	Аникина	

802-6-22.87-КЖИ-5.0.0

Панель стеновая ПСП30-КЧ-Ш-а; ПСП30-К1Ч-Ш-а. Участок угловой монолитный Ум 30.15-К1Ч-а

Стадия	Масса	Масштаб
Р		
Лист	Листов 1	

ГИПРОНИСЕЛЬХОЗ

Альбом II

Рис.1

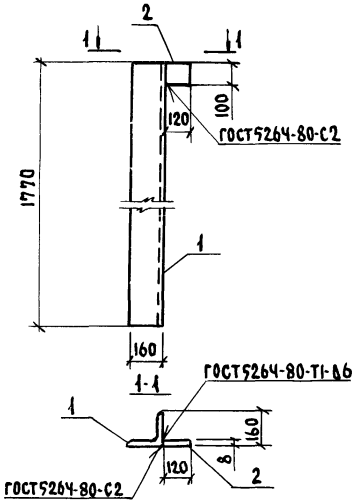

Рис.2

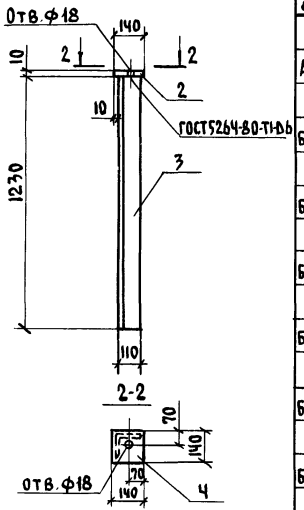

Рис.3

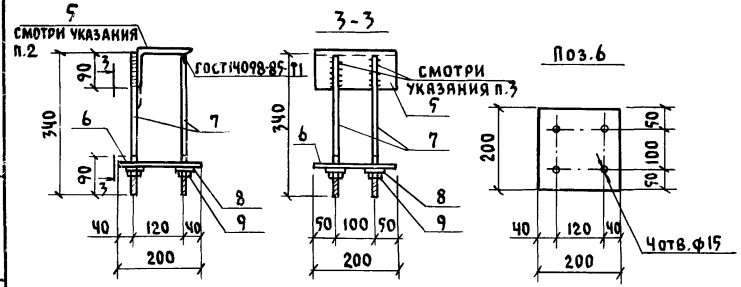

Формат	Зона	Поз.	Обозначение	Наименование	Кол. на испол. КЖИ-6.0.0 –	01	02		Примечание
				Документация					
А3			КЖИ-00-ТТ	Технические требования					
				Детали					
Б.Ч		1	-001	Уголок Б-160×160×10 ГОСТ8509-72 / ВСт3пс6-1 ГОСТ535-79 ℓ=1770	1				43,7кг
Б.Ч		2	-002	Лист 8×100×120 ГОСТ19903-74 / ВСт3кп2 ГОСТ14637-79	1				0,8кг
Б.Ч		3	-003	Уголок Б-110×110×8 ГОСТ8509-72 / ВСт3пс6-1 ГОСТ535-79 ℓ=1230		1			16,6кг
Б.Ч		4	-004	Лист 10×140×140 ГОСТ19903-74 / ВСт3кп2 ГОСТ14637-79		1			1,5кг
Б.Ч		5	-005	Уголок Б-140×140×9 ГОСТ8509-72 / ВСт3пс6-1 ГОСТ535-79 ℓ=200			1		3,9кг
Б.Ч		6	-006	Лист 8×200×200 ГОСТ19903-74 / ВСт3кп2 ГОСТ14637-79			1		2,5кг
		7		**Стандартные изделия**					
				Шпилька 7М12×400 ВСт3кп2 ГОСТ24379.1-80			4		
		8		Шайба 12 ГОСТ11371-78			4		
		9		Гайка М12.5 ГОСТ5915-70			4		

1. Покрытие насадок - 2 слоя эмали ПФ-115 ГОСТ6465-76 или ПФ-133 ГОСТ926-82 по одному слою грунтовки ГФ-021 ГОСТ 25129-82. Общая толщина - 55мкм.
1. Покрытие МС5 гор. Ц50 ГОСТ 9.306-85.
2. Полку уголка обрезать при исполнении.
3. Сварка ручная дуговая фланговыми швами $h_ш$=4мм; $в_ш$=8мм.

Обозначение	Марка	Рис.	Масса кг
КЖИ-6.0.0	НС1	1	44,5
-01	НС2	2	18,1
-02	МС5	3	7,6

Инв.№ подл. | Подпись и дата | Взам.инв.№

Привязан:

Инв.№

Нач.отд.	Вислогузов		
Н.контр.	Корнеев		
Гл.Конст.	Олешко		06.87
Гл.спец.	Корнеев		
Рук.гр.	Овчинникова		
Ст.инж.	Таирова		
Ст.инж.	Пискунов		

802-6-22.87-КЖИ-6.0.0

Насадка НС1, НС2. Изделие соединительное МС5

Стадия	Масса	Масштаб
Р	см. таблицу	
Лист	Листов 1	

ГИПРОНИСЕЛЬХОЗ

Альбом II

Рис.1

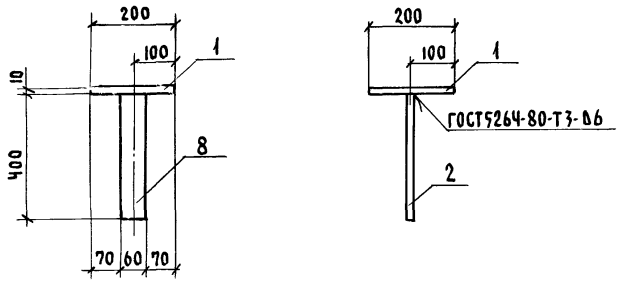

Рис.2

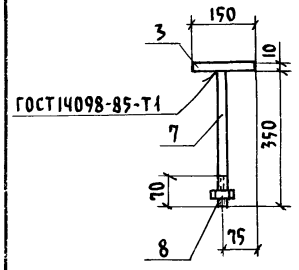

Рис.4

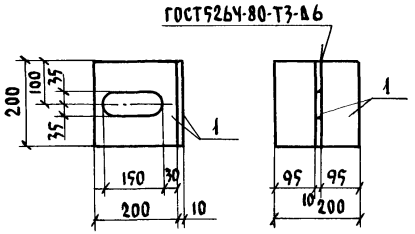

Рис.3

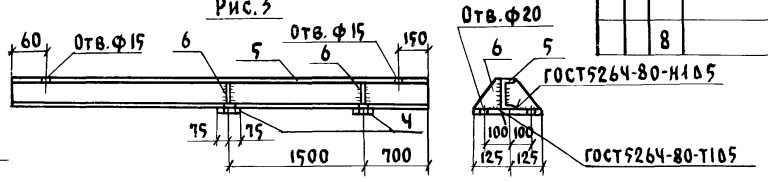

поз.6

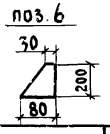

поз.4

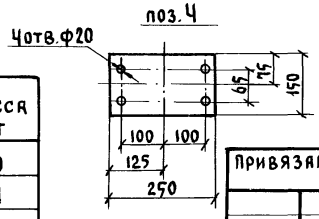

Формат	Зона	Поз.	Обозначение	Наименование	Кол. на исполнен. КЖИ-7.0.0 –	-01	-02	-03		Примечание
				Документация						
А3			КЖИ-00-ТТ	Технические требования						
				Детали						
Б.Ч		1	-001	Лист $\frac{10\times200\times200\ ГОСТ\ 19903-74}{ВСт3кп2\ ГОСТ\ 14637-79}$	1			2		3,1 кг
Б.Ч		2	-002	Лист $\frac{10\times60\times400\ ГОСТ\ 19903-74}{ВСт3кп2\ ГОСТ\ 14637-79}$	1					1,9 кг
Б.Ч		3	-003	Лист $\frac{10\times150\times150\ ГОСТ\ 19903-74}{ВСт3кп2\ ГОСТ\ 14637-79}$		1				1,8 кг
Б.Ч		4	-004	Лист $\frac{10\times150\times250\ ГОСТ\ 19903-74}{ВСт3кп2\ ГОСТ\ 14637-79}$			2			2,9 кг
Б.Ч		5	-005	Швеллер $\frac{20\ ГОСТ\ 8240-72}{ВСт3пс6-1\ ГОСТ\ 535-79}$ $\ell=3100$			1			58,0 кг
Б.Ч		6	-006	Лист $\frac{6\times80\times200\ ГОСТ\ 19903-74}{ВСт3кп2\ ГОСТ\ 14637-79}$			4			0,9 кг
				Стандартные изделия						
		7		Шпилька 7М12×400 ВСт3кп2 ГОСТ 24379.1-80		1				
		8		Гайка М12.5 ГОСТ 5915-70		1				

Покрытие, грунт ГФ-0119 (ГОСТ 23343-78) или ГФ-021 (ГОСТ 25129-82) -1 слой, покровный слой эмали ПФ-115 (ГОСТ 6465-76) или ПФ-133 (ГОСТ 926-82) - 2 слоя.
Общая толщина 95 мкм.

Обозначение	Марка	Рис.	Масса кг
КЖИ-7.0.0	МС1	1	5,0
-01	МС2	2	2,1
-02	МС3	3	67,4
-03	МСЧ	Ч	6,2

Инв.№ подл. | Подпись и дата | Взам.инв.№

Привязан:

Инв.№

Нач.отд.	Висогузов		
Н.контр.	Корнеев		
Гл.конст.	Олешко		06.87
Гл.спец.	Корнеев		
Рук.гр.	Овчинникова		
Ст.инж.	Таирова		
Ст.инж.	Янкина		

802-6-22.87-КЖИ-7.0.0

Изделия соединительные МС1... МСЧ

Стадия	Масса	Масштаб
Р	см. табл.	
Лист	Листов 1	

ГИПРОНИСЕЛЬХОЗ

Альбом II

Рис. 1

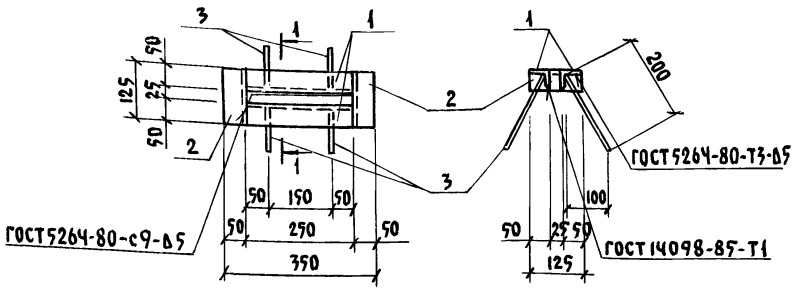

Рис. 2

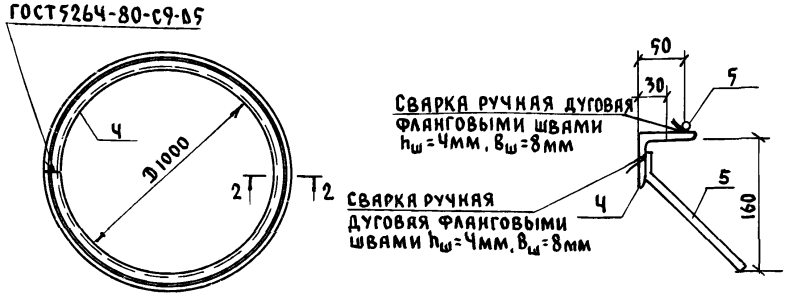

Формат	Зона	Поз.	Обозначение	Наименование	Кол. на испол. КЖИ-8.0.0 —	01		Примечание
				Документация				
А3			КЖИ-00-ТТ	Технические требования				
				Детали				
				Уголок $\frac{Б\ 50\times50\times5\ ГОСТ\ 8509-72}{ВСт3кп2\ ГОСТ\ 535-79}$				
БЧ		1	-001	ℓ=250	2			0,94 кг
БЧ		2	-01	ℓ=125	2			0,47 кг
БЧ		3	-002	Ф8 AIII ГОСТ 5781-82, ℓ=200	4	17		0,08 кг
БЧ		4	-003	Уголок $\frac{Б\ 63\times63\times5\ ГОСТ\ 8509-72}{ВСт3кп2\ ГОСТ\ 535-79}$ ℓ=3340		1		16,1 кг
БЧ		5	-004	Ф10 AI ГОСТ 5781-82, ℓ=3450		1		2,1 кг

Покрытие - грунт ГФ-0119 (ГОСТ 23343-78) или ГФ-021 (ГОСТ 25129-82) - 1 слой, покровный слой эмали ПФ-115 (ГОСТ 6465-76) или ПФ-133 (ГОСТ 926-82) - 2 слоя. Общая толщина покрытия - 55 мкм.

Обозначение	Марка	Рис.	Масса кг
КЖИ-8.0.0	МН1	1	3,14
-01	МН2	2	19,56

Привязан:

Инв. №

Нач. отд.	Вислогузов		
Н. контр.	Корнеев		
Гл. конст.	Олешко		06.87
Гл. спец.	Корнеев		
Рук. гр.	Овчинникова		
Ст. инж.	Таирова		
Ст. инж.	Антропов		

802-6-22.87-КЖИ-8.0.0

Изделие закладное МН1, МН2.

Стадия	Лист	Листов
Р	см. табл.	—
Лист	Листов 1	

ГИПРОНИСЕЛЬХОЗ

Инв. № подл. | Подпись и дата | Взам. инв. №

Альбом II

Формат	Зона	Поз.	Обозначение	Наименование	Кол. на исполн. КЖИ-9-0.0 —	01	02	Примечание
				Документация				
А3			КЖИ-00.ТТ	Технические требования	X	X	X	
				Детали				
Б.Ч		1	-001	Лист ромб К-6×1060×530				
				БСт3кп2 ГОСТ 8568-77	1	1	1	28,7 кг
Б.Ч		2	-002	Лист 6×60×820 ГОСТ 19903-74				
				ВСт3кп2 ГОСТ 14637-79	1	1	1	2,3 кг

Рис.1

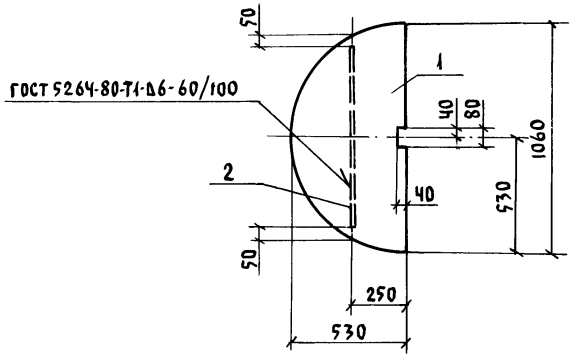

Рис. 2

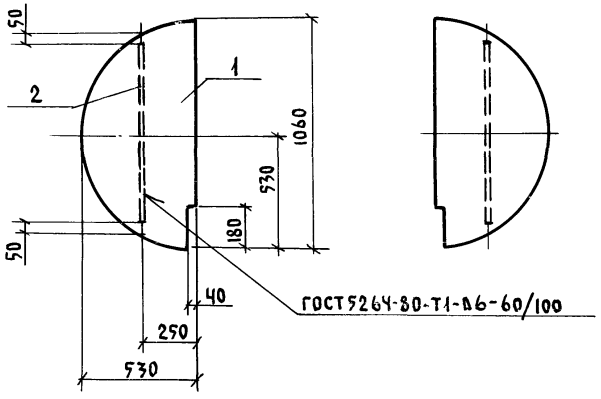

Рис.3 - зеркальное отражение остальное см. рис.2

Покрытие - грунт ГФ-0119 (ГОСТ 23343-78) или ГФ-021 (ГОСТ 25129-82) - 1 слой, покровный слой эмали ПФ-115 (ГОСТ 6465-76) или ПФ-133 (ГОСТ 926-82) - 2 слоя. Общая толщина покрытия - 55 мкм.

Обозначение	Марка	Рис.	Масса кг
КЖИ-9.0.0	Щм1	1	31.0
-01	Щм2	2	31.0
-02	Щм3	3	31.0

Привязан:

Инв. №

Нач. отд.	Вислогузов		
Н. контр.	Корнеев		
Гл. констр.	Олешко		06.87
Гл. спец.	Корнеев		
Рук. гр.	Овчинникова		
Ст. инж.	Таирова		
Ст. инж.	Антропов		

802-6-22.87-КЖИ-9.0.0

Щит металлический ЩМ1, ЩМ2, ЩМ3

Стадия	Масса	Масштаб
Р	см. табл.	1:20

Лист | Листов 1

ГИПРОНИСЕЛЬХОЗ

Инв. № | Подпись и дата | Взам. инв. №

gost.e-ecolog.ru

11.01.88 г.