ЗАМЕСТИТЕЛЬ МИНИСТРА
ГРАЖДАНСКОЙ АВИАЦИИ

[illegible]

Главным инженерам управлений и республиканских производственных объединений гражданской авиации

II ноября 1979г. № 247/У

УКАЗАНИЕ

О порядке слива отстоя топлива на авиационной технике

В целях упорядочения операции по сливу отстоя и контролю чистоты топлива из топливной системы самолетов и вертолетов, которая производится в соответствии с действующими регламентами технического обслуживания, разработаны и рассылаются во все авиапредприятия соответствующие методические пособия.

П Р Е Д Л А Г А Ю :

1. Изучить методические пособия со всем инженерно-техническим и летным составом под расписку (приложение № 1 и № 2).

2. Считать настоящее указание основным документом для инженерно-технического и летного состава, определяющим порядок слива отстоя и контроля чистоты топлива из топливной системы самолетов и вертолетов.

3. Главным инженерам управлений в двухнедельный срок организовать через ведущие ТКБ приведение в соответствие с настоящим указанием регламентов и технологий технического обслуживания самолетов и вертолетов.

Остальные документы, в которых излагаются вопросы, связанные со сливом отстоя и контролем чистоты авиатоплива, будут уточнены соответствующими службами.

ПРИЛОЖЕНИЕ: на 23 листах.

Ю.Г.Мамсуров

gost.e-ecolog.ru

Приложение №1 к Указанию МГА от 11.11.79г. №247/У

РЕКОМЕНДАЦИИ ПО СЛИВУ И ПРОВЕРКЕ ОТСТОЯ ТОПЛИВА

- Слив отстоя топлива является одной из важных мер обеспечения безопасности полетов самолетов (вертолетов) и производится с целью удаления из топливной системы свободной воды и проверки чистоты топлива в баках.

- Свободная вода из топлива выделяется вследствие естественного процесса конденсации растворенной в топливе воды из-за изменения атмосферных условий.

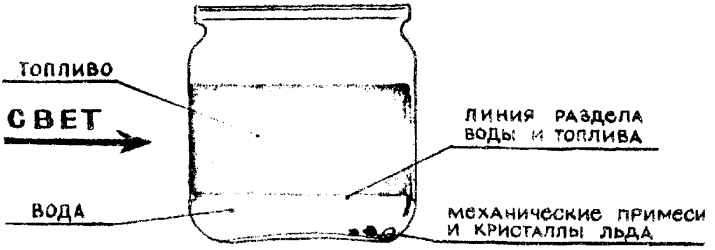

- Отстой топлива сливается в прозрачную чистую банку из бесцветного стекла емкостью 0,5...1 литр

- Слитый отстой проверяется визуально в проходящем свете / дневном или от электрической лампы / при вращательном движении топлива в банке.

- При обнаружении в слитом отстое топлива механических примесей, воды или кристаллов льда слив отстоя повторить до появления чистого топлива. в случае сомнения вызвать представителя службы ГСМ
- Работы по сливу отстоя считаются выполненными, если слитое топливо из всех сливных точек топливной системы прозрачное и не содержит видимых глазом механических примесей, воды или кристаллов льда.

- Вода в слитом отстое определяется по видимости линии раздела двух жидкостей или отдельных капель.

- В слитом отстое допускается наличие помутневшего топлива. В соответствии с Гост 5066-56 помутнение топлива не является браковочным признаком, т.к. при температуре 18-20°С оно становится прозрачным.

ПРИМЕЧАНИЕ: точки слива и порядок контроля отстоя топлива для конкретных типов самолетов (вертолетов) указаны в приложении №2

Приложение № 2 к Указанию МГА от 11.11.79г. № 247/У

СЛИВ ОТСТОЯ ТОПЛИВА ИЗ ТОПЛИВНОЙ СИСТЕМЫ САМОЛЕТОВ АН-12Б, АН-12ТБ

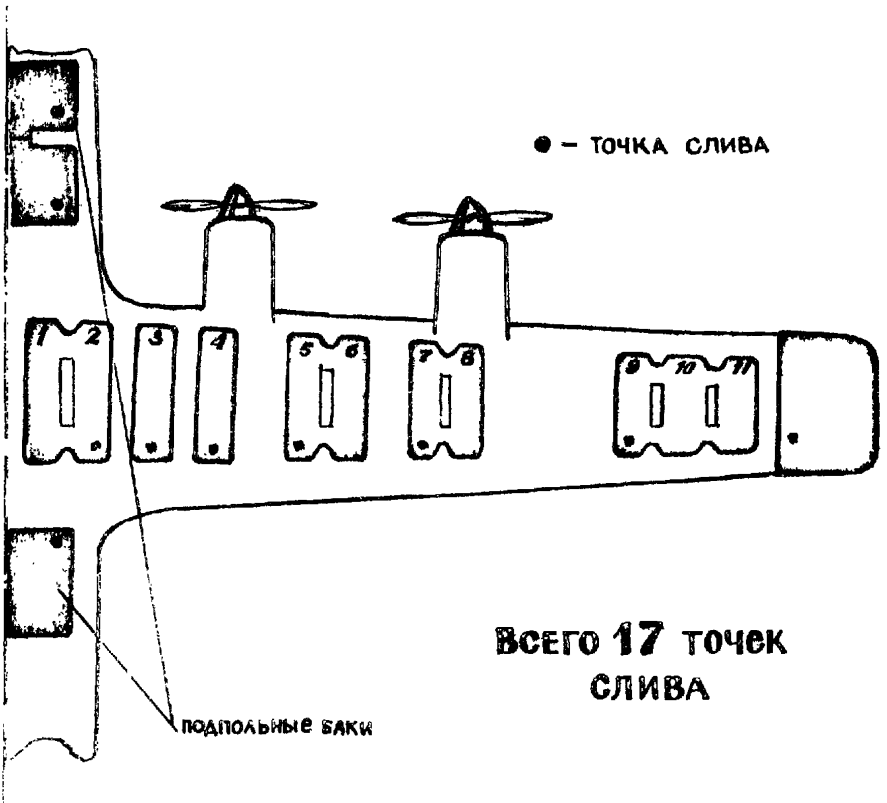

Всего 17 точек слива

КОГДА СЛИВАТЬ ОТСТОЙ	ИЗ КАКИХ СЛИВНЫХ ТОЧЕК	КОЛИЧЕСТВО СЛИВАЕМОГО ТОПЛИВА (л)	КТО СЛИВАЕТ	КТО КОНТРОЛИРУЕТ
НЕПОСРЕДСТВЕННО ПЕРЕД ЗАПРАВКОЙ (ДОЗАПРАВКОЙ) ТОПЛИВОМ	ИЗ ВСЕХ УКАЗАННЫХ	0,5...1 (ИЗ КАЖДОЙ ТОЧКИ)	АВИАТЕХНИК	АВИАТЕХНИК (И БОРТМЕХАНИК, ЕСЛИ САМОЛЕТ ПРИНЯТ ЭКИПАЖЕМ)
ПОСЛЕ ЗАПРАВКИ (ДОЗАПРАВКИ) ТОПЛИВОМ, НО НЕ РАНЕЕ 15 МИНУТ ПОСЛЕ ЕЕ ОКОНЧАНИЯ	ИЗ ВСЕХ УКАЗАННЫХ	0,5...1 (ИЗ КАЖДОЙ ТОЧКИ)	АВИАТЕХНИК	АВИАТЕХНИК (И БОРТМЕХАНИК, ЕСЛИ САМОЛЕТ ПРИНЯТ ЭКИПАЖЕМ)
ПОВТОРНО: ● ПОСЛЕ СТОЯНКИ БОЛЕЕ 6 ЧАС. ПРИ ВЫПОЛНЕНИИ РАБОТ ПО ОБЕСПЕЧЕНИЮ ВЫЛЕТА • ПРИ ПРИЕМКЕ САМОЛЕТА ЭКИПАЖЕМ	ИЗ ВСЕХ УКАЗАННЫХ	0,5...1 (ИЗ КАЖДОЙ ТОЧКИ)	АВИАТЕХНИК	АВИАТЕХНИК И БОРТМЕХАНИК

СЛИВ ОТСТОЯ ТОПЛИВА ИЗ ТОПЛИВНОЙ СИСТЕМЫ САМОЛЕТОВ АН-26 И АН-30

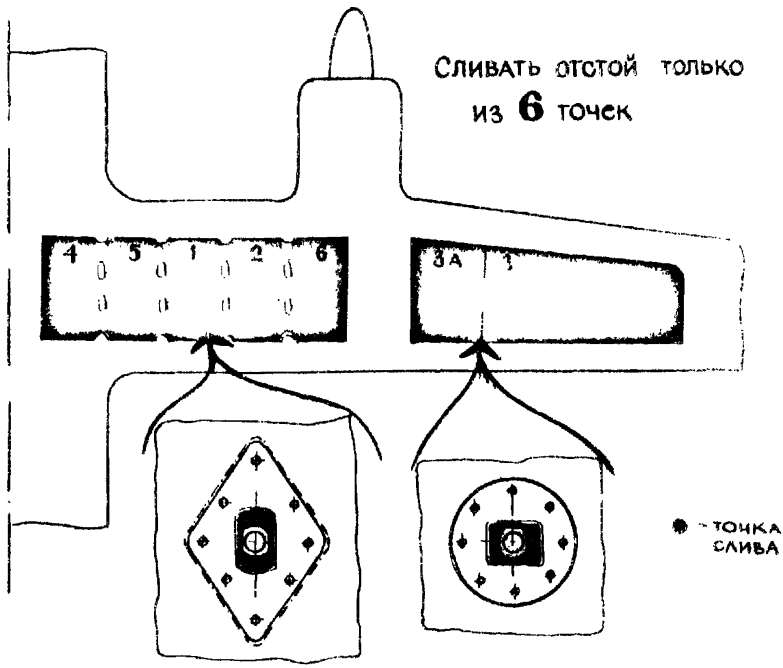

КОГДА СЛИВАТЬ ОТСТОЙ	ИЗ КАКИХ СЛИВНЫХ ТОЧЕК	КОЛИЧЕСТВО СЛИВАЕМОГО ТОПЛИВА(Л)	КТО СЛИВАЕТ	КТО КОНТРОЛИРУЕТ
Непосредственно перед заправкой (дозаправкой) топливом	из всех указанных	0,5...1 (из каждой точки)	авиатехник	авиатехник (и бортмеханик, если самолет принят экипажем)
После заправки (дозаправки) топливом, но не ранее 15мин после ее окончания	из всех указанных	0,5...1 (из каждой точки)	авиатехник	авиатехник (и бортмеханик, если самолет принят экипажем)
ПОВТОРНО: ● После стоянки более 5час при выполнении работ по обеспечению вылета ● При приемке самолета экипажем	из всех указанных	0,5...1 (из каждой точки)	авиатехник	авиатехник и бортмеханик

Приложение №2 к Указанию МГА от 11.11 79г №247/У

СЛИВ ОТСТОЯ ТОПЛИВА ИЗ ТОПЛИВНОЙ СИСТЕМЫ САМОЛЕТОВ АН-24

(всех модификаций)

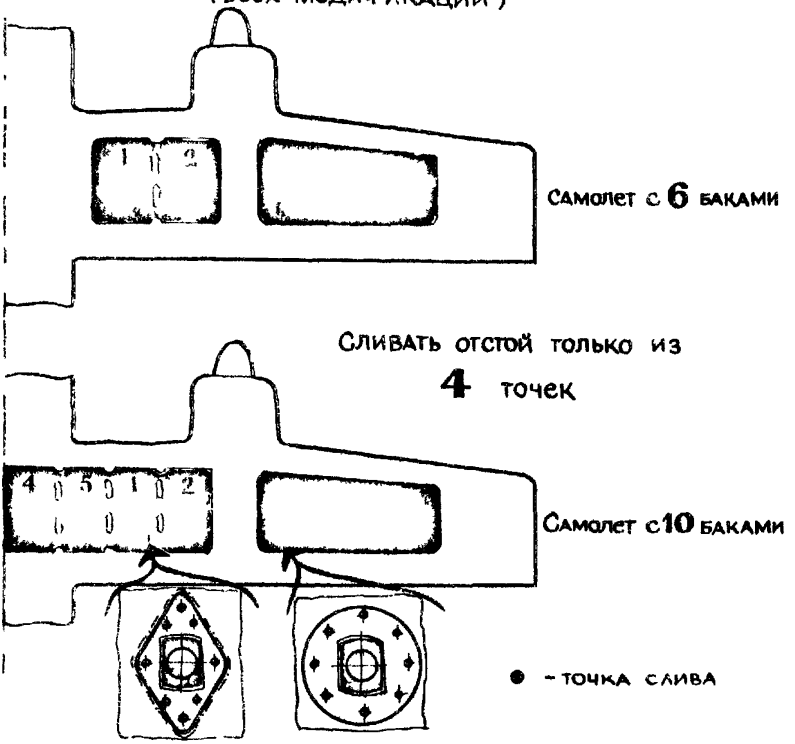

Когда сливать отстой	Из каких сливных точек	Количество сливаемого топлива (л)	Кто сливает	Кто контролирует
Непосредственно перед заправкой (дозаправкой) топливом	Из всех указанных	0,5...1 (из каждой точки)	Авиатехник	Авиатехник (и бортмеханик, если самолет принят экипажем)
После заправки (дозаправки) топливом, но не ранее 15 мин после ее окончания	Из всех указанных	0,5...1 (из каждой точки)	Авиатехник	Авиатехник (и бортмеханик, если самолет принят экипажем)
Повторно: ● После стоянки более 5 часов при выполнении работ по обеспечению вылета ● При приемке самолета экипажем	Из всех указанных	0,5...1 (из каждой точки)	Авиатехник	Авиатехник и бортмеханик

СЛИВ ОТСТОЯ ТОПЛИВА ИЗ ТОПЛИВНОЙ СИСТЕМЫ САМОЛЕТА АН-2

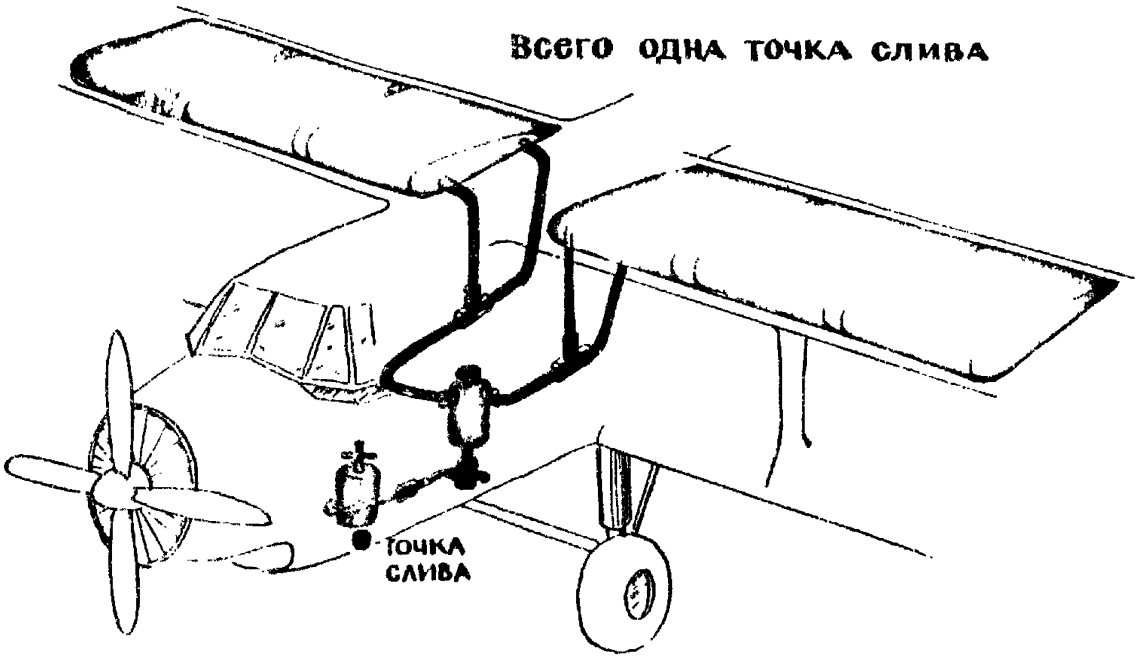

Когда сливать отстой	Из каких сливных точек	Количество сливаемого топлива(л)	Кто сливает	Кто контролирует
Непосредственно перед заправкой (дозаправкой) топливом	Из фильтра-отстойника	0,5...1 с левой и правой группы баков	Авиатехник	Авиатехник (и пилот, если принят экипажем)
После заправки (дозаправки) топливом но не ранее 15 мин после ее окончания	Из фильтра-отстойника	0,5...1 с левой и правой группы баков	Авиатехник	Авиатехник (и пилот, если самолет не принят экипажем)
Повторно: ● после стоянки более 12 час. при выполнении работ по обеспечению вылета ● при приемке самолета экипажем	Из фильтра-отстойника	0,5...1 с левой и правой группы баков	Авиатехник	Авиатехник и пилот

Приложение № 2 к Указанию МГА от 11.11.79г
№ 247/У

СЛИВ ОТСТОЯ ТОПЛИВА ИЗ ТОПЛИВНОЙ СИСТЕМЫ САМОЛЕТА ТУ-154
(ВСЕХ МОДИФИКАЦИЙ)

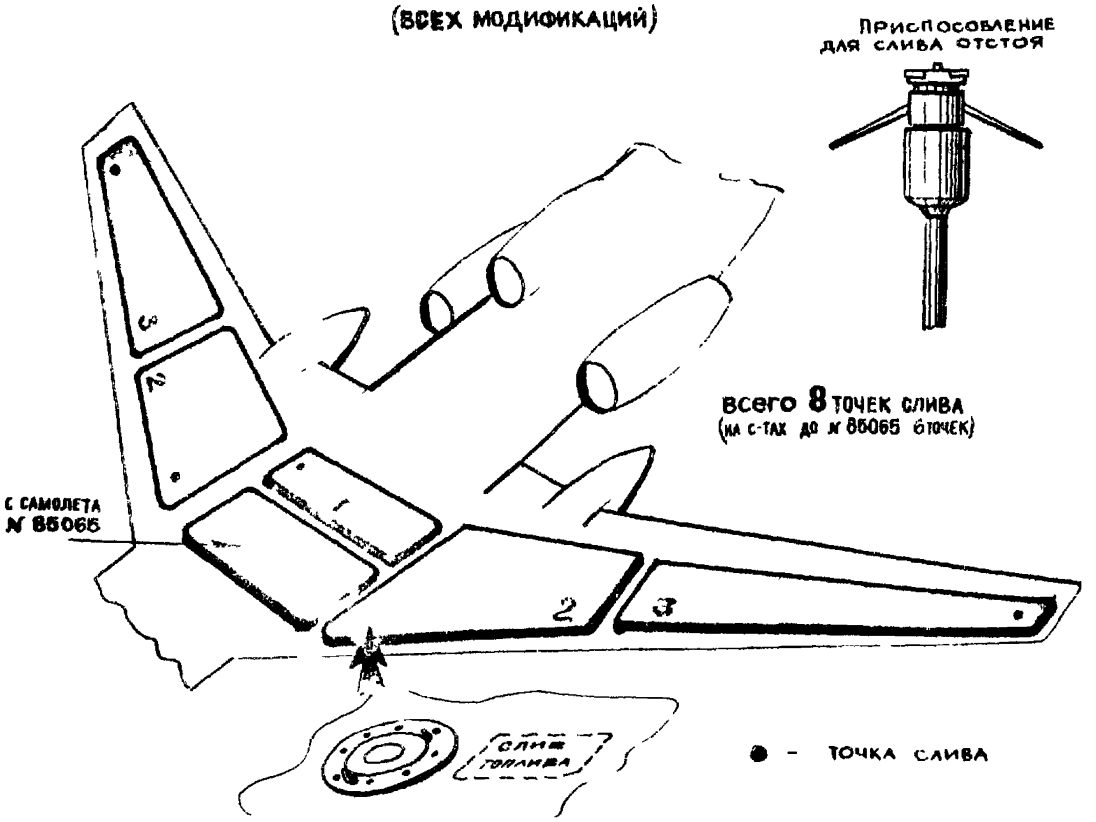

КОГДА СЛИВАТЬ ОТСТОЙ	ИЗ КАКИХ СЛИВНЫХ ТОЧЕК	КОЛИЧЕСТВО СЛИВАЕМОГО ТОПЛИВА(л)	КТО СЛИВАЕТ	КТО КОНТРОЛИРУЕТ
НЕПОСРЕДСТВЕННО ПЕРЕД ЗАПРАВКОЙ (ДОЗАПРАВКОЙ) ТОПЛИВОМ	ИЗ ВСЕХ УКАЗАННЫХ	0,5...1 (ИЗ КАЖДОЙ ТОЧКИ)	АВИАТЕХНИК	АВИАТЕХНИК (И БОРТИНЖЕНЕР, ЕСЛИ САМОЛЕТ ПРИНЯТ ЭКИПАЖЕМ)
ПОСЛЕ ЗАПРАВКИ (ДОЗАПРАВКИ) ТОПЛИВОМ, НО НЕ РАНЕЕ 15мин. ПОСЛЕ ЕЕ ОКОНЧАНИЯ	ИЗ ВСЕХ УКАЗАННЫХ	0,5...1 (ИЗ КАЖДОЙ ТОЧКИ)	АВИАТЕХНИК	АВИАТЕХНИК (И БОРТИНЖЕНЕР, ЕСЛИ САМОЛЕТ ПРИНЯТ ЭКИПАЖЕМ)
ПОВТОРНО: ● ПОСЛЕ СТОЯНКИ БОЛЕЕ 6 ЧАСОВ ПРИ ВЫПОЛН РАБОТ ПО ОБЕСПЕЧЕНИЮ ВЫЛЕТА ● ПРИ ПРИЕМКЕ САМОЛЕТА ЭКИПАЖЕМ	ИЗ ВСЕХ УКАЗАННЫХ	0,5...1 (ИЗ КАЖДОЙ ТОЧКИ)	АВИАТЕХНИК	АВИАТЕХНИК И БОРТИНЖЕНЕР

Приложение №2 к Указанию МГА от 11.11.79г. № 247/у

СЛИВ ОТСТОЯ ТОПЛИВА ИЗ ТОПЛИВНОЙ СИСТЕМЫ САМОЛЕТОВ ТУ-134А, ТУ-134

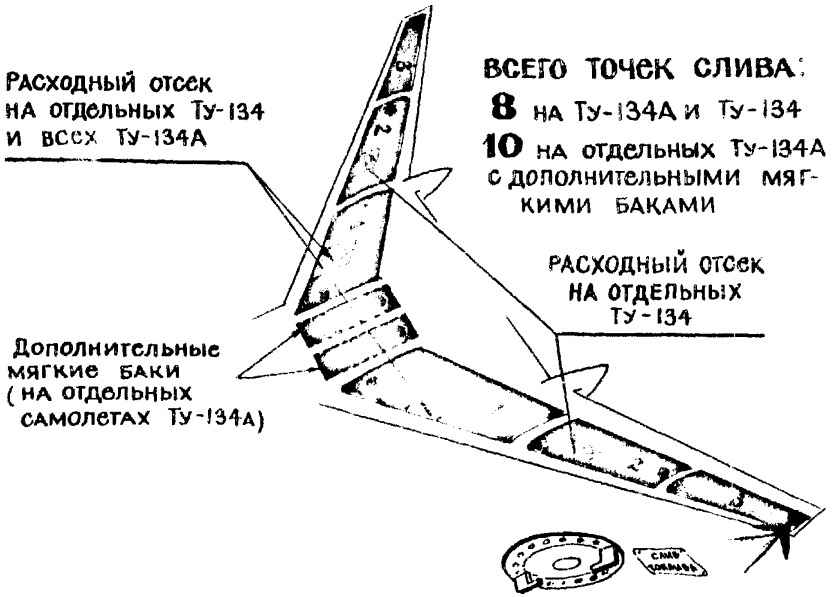

● – точка слива

Когда сливать отстой	Из каких сливных точек	Количество сливаемого топлива (л)	Кто сливает	Кто контролирует
Непосредственно перед заправкой (дозаправкой) топливом	из всех указанных	**0,5...1** (из каждой точки)	авиатехник	авиатехник (и бортмеханик, если самолет принят экипажем)
после заправки (дозаправки) топливом, но не ранее 15 мин. после ее окончания.	из всех указанных	**0,5...1** (из каждой точки)	авиатехник	авиатехник (и бортмеханик, если самолет принят экипажем)
Повторно: • после стоянки более 5 час. при выполнении работ по обеспечению вылета • при приемке самолета экипажем	из всех указанных	**0,5...1** (из каждой точки)	авиатехник	авиатехник и бортмеханик

СЛИВ ОТСТОЯ ТОПЛИВА ИЗ ТОПЛИВНОЙ СИСТЕМЫ САМОЛЕТОВ ТУ-104

(всех модификаций)

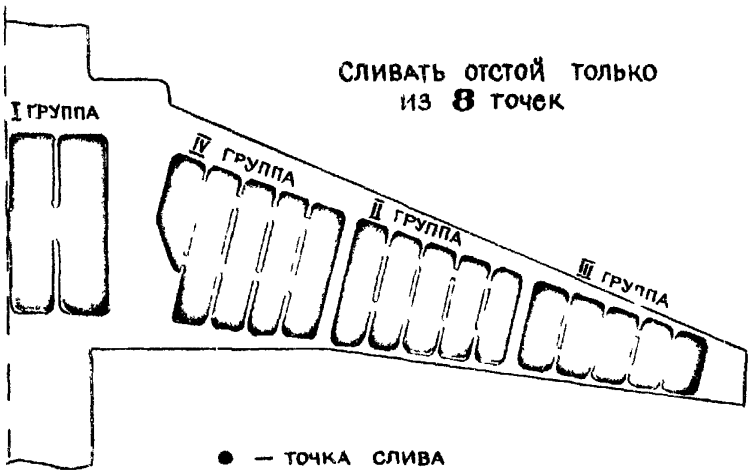

КОГДА СЛИВАТЬ ОТСТОЙ	ИЗ КАКИХ СЛИВНЫХ ТОЧЕК	КОЛИЧЕСТВО СЛИВАЕМОГО ТОПЛИВА (Л)	КТО СЛИВАЕТ	КТО КОНТРОЛИРУЕТ
Непосредственно перед ЗАПРАВКОЙ (ДОЗАПРАВКОЙ) ТОПЛИВОМ	ИЗ ВСЕХ УКАЗАННЫХ	0,5...1 (ИЗ КАЖДОЙ ТОЧКИ)	АВИАТЕХНИК	АВИАТЕХНИК (И БОРТМЕХАНИК, ЕСЛИ САМОЛЕТ ПРИНЯТ ЭКИПАЖЕМ)
После ЗАПРАВКИ (ДОЗАПРАВКИ) ТОПЛИВОМ, но не ранее 15 мин после ее окончания	ИЗ ВСЕХ УКАЗАННЫХ	0,5...1 (ИЗ КАЖДОЙ ТОЧКИ)	АВИАТЕХНИК	АВИАТЕХНИК (И БОРТМЕХАНИК, ЕСЛИ САМОЛЕТ ПРИНЯТ ЭКИПАЖЕМ)
ПОВТОРЯЮ: ● После стоянки более 5 ч. при выполнении работ по обеспечению вылета ● При приемке самолета экипажем	ИЗ ВСЕХ УКАЗАННЫХ	0,5...1 (ИЗ КАЖДОЙ ТОЧКИ)	АВИАТЕХНИК	АВИАТЕХНИК И БОРТМЕХАНИК

Приложение №2 к Указанию МГА от 11 11 79 г № 247/У

СЛИВ ОТСТОЯ ТОПЛИВА ИЗ ТОПЛИВНОЙ СИСТЕМЫ САМОЛЕТА ЯК-40

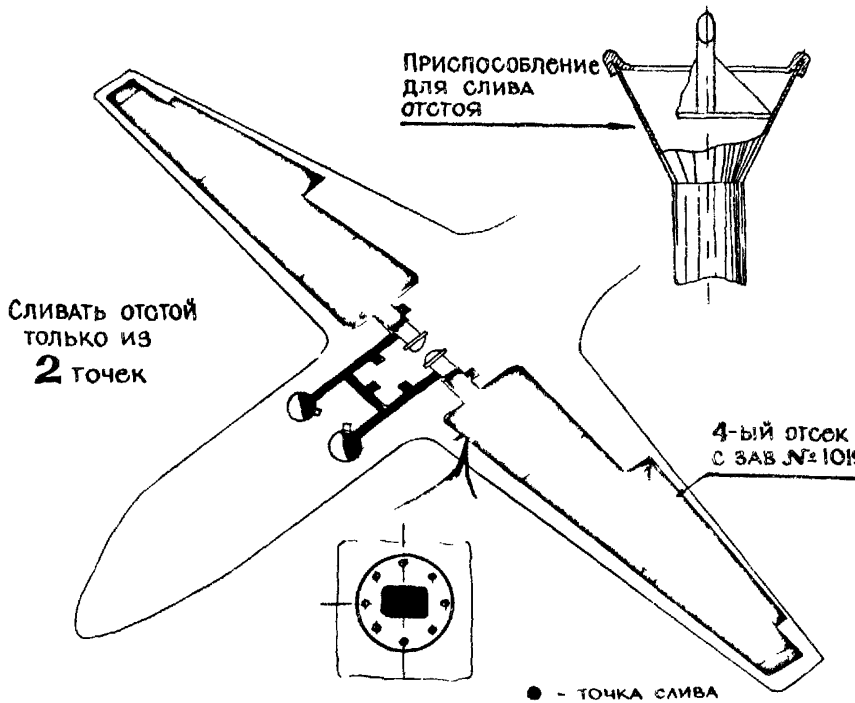

КОГДА СЛИВАТЬ ОТСТОЙ	ИЗ КАКИХ СЛИВНЫХ ТОЧЕК	КОЛИЧЕСТВО СЛИВАЕМОГО ТОПЛИВА (Л)	КТО СЛИВАЕТ	КТО КОНТРОЛИРУЕТ
Непосредственно перед заправкой (дозаправкой) топливом	из всех указанных	0,5...1 (из каждой точки)	авиатехник	авиатехник (и бортмеханик, если самолет принят экипажем)
После заправки (дозаправки) топливом, но не ранее 15 мин после ее окончания	из всех указанных	0,5...1 (из каждой точки)	авиатехник	авиатехник (и бортмеханик, если самолет принят экипажем)
ПОВТОРНО: ● после стоянки более 5 час при выполнении работ по обеспечению вылета ● при приемке самолета экипажем	из всех указанных	0,5...1 (из каждой точки)	авиатехник	авиатехник и бортмеханик

СЛИВ ОТСТОЯ ТОПЛИВА ИЗ ТОПЛИВНОЙ СИСТЕМЫ САМОЛЕТА ЯК-18Т

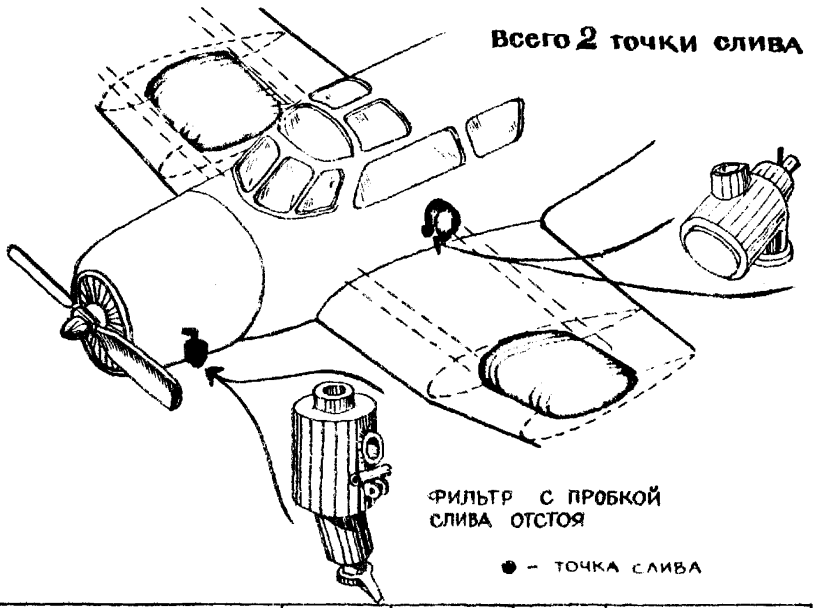

КОГДА СЛИВАТЬ ОТСТОЙ	ИЗ КАКИХ СЛИВНЫХ ТОЧЕК	КОЛИЧЕСТВО СЛИВАЕМОГО ТОПЛИВА(Л)	КТО СЛИВАЕТ	КТО КОНТРОЛИРУЕТ
Непосредственно перед заправкой (дозаправкой) топливом.	из всех указанных	0,5...1 (из каждой точки)	авиатехник	авиатехник (и пилот, если самолет принят экипажем)
После заправки (дозаправки) топливом, но не ранее 15 мин. после ее окончания	из всех указанных	0,5...1 (из каждой точки)	авиатехник	авиатехник (и пилот, если самолет принят экипажем)
Повторно: ● После стоянки более 5 час. при выполнении работ по обеспечению вылета. ● При приемке самолета экипажем.	из всех указанных	0,5...1 (из каждой точки)	авиатехник	авиатехник и пилот

СЛИВ ОТСТОЯ ТОПЛИВА ИЗ ТОПЛИВНОЙ СИСТЕМЫ САМОЛЕТА М-15

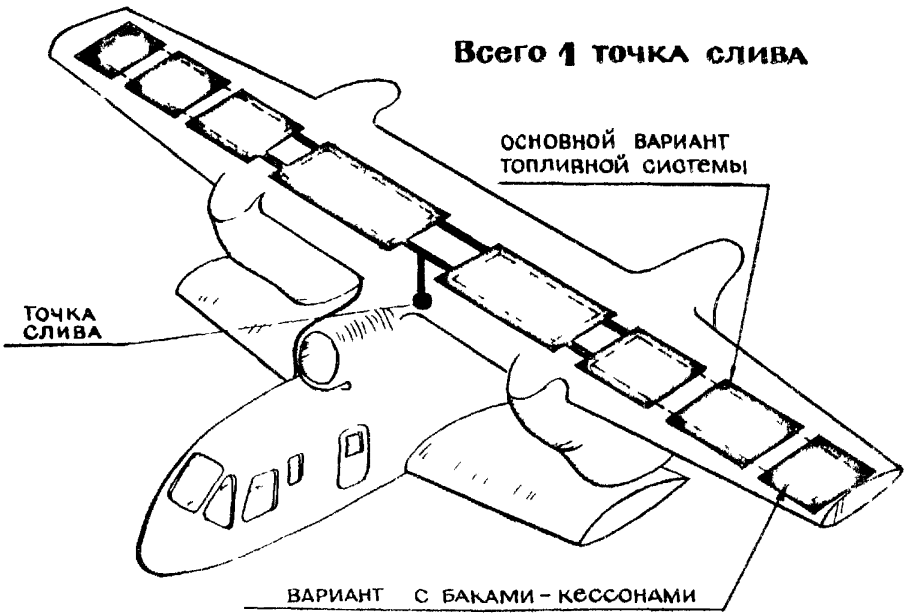

КОГДА СЛИВАТЬ ОТСТОЙ	ИЗ КАКИХ СЛИВНЫХ ТОЧЕК	КОЛИЧЕСТВО СЛИВАЕМОГО ТОПЛИВА (Л)	КТО СЛИВАЕТ	КТО КОНТРОЛИРУЕТ
Непосредственно перед ЗАПРАВКОЙ (ДОЗАПРАВКОЙ) ТОПЛИВОМ	ИЗ ВСЕХ УКАЗАННЫХ	0,5...1	АВИАТЕХНИК	АВИАТЕХНИК (И ПИЛОТ, ЕСЛИ САМОЛЕТ ПРИНЯТ ЭКИПАЖЕМ)
После ЗАПРАВКИ (ДОЗАПРАВКИ) ТОПЛИВОМ, НО не ранее 15 мин после ОКОНЧАНИЯ	ИЗ ВСЕХ УКАЗАННЫХ	0,5...1	АВИАТЕХНИК	АВИАТЕХНИК (И ПИЛОТ, ЕСЛИ САМОЛЕТ ПРИНЯТ ЭКИПАЖЕМ)
ПОВТОРНО. ● после стоянки более 5ч ПРИ ВЫПОЛНЕНИИ РАБОТ ПО ОБЕСПЕЧЕНИЮ ВЫЛЕТА ● ПРИ ПРИЕМКЕ САМОЛЕТА ЭКИПАЖЕМ	ИЗ ВСЕХ УКАЗАННЫХ	0,5...1	АВИАТЕХНИК	АВИАТЕХНИК И ПИЛОТ

СЛИВ ОТСТОЯ ТОПЛИВА ИЗ ТОПЛИВНОЙ СИСТЕМЫ САМОЛЕТОВ ИЛ-76, ИЛ-76Т.

Сливать отстой из **12** баков через систему централизованного слива. Если при этом обнаружена вода, кристаллы льда и механические примеси- слить отстой из 20 точек через нажимные краны.

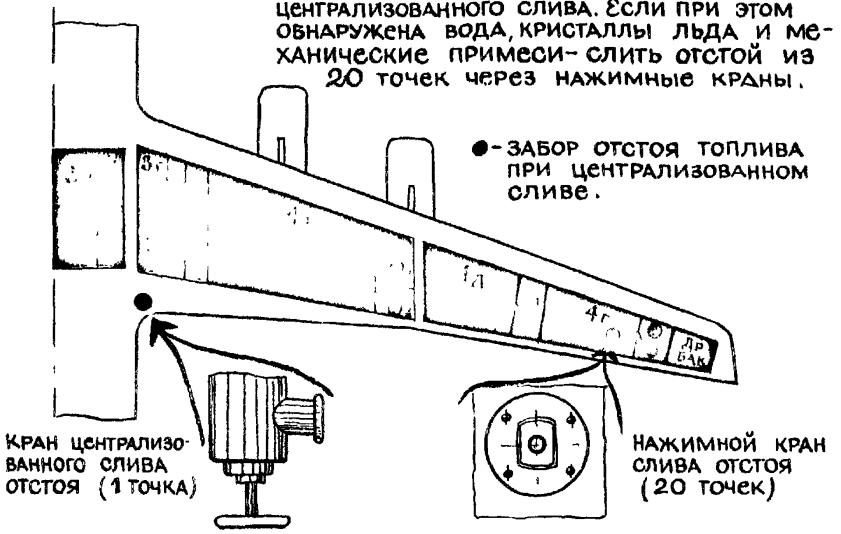

КОГДА СЛИВАЕТСЯ ОТСТОЙ	ИЗ КАКИХ СЛИВНЫХ ТОЧЕК	КОЛИЧЕСТВО СЛИВАЕМОГО ТОПЛИВА (Л)	КТО СЛИВАЕТ	КТО КОНТРОЛИРУЕТ
Непосредственно перед заправкой (дозаправкой) топливом.	Из всех указанных точек системы централизованного слива. В случае обнаружения воды, льда, мех. примесей- слить отстой из 20 указанных точек через нажимные краны	Не менее 2,5 при централизованном сливе; 0,5... 1,0 при сливе через нажимные краны	Авиатехник	Авиатехник (и бортинженер, если самолет принят экипажем)
После заправки (дозаправки) топливом, но не ранее 15 мин. после ее окончания			Авиатехник	Авиатехник (и бортинженер, если самолет принят экипажем)
Повторно: ● После стоянки более 5 часов при выполнении работ по обеспечению вылета ● При приемке самолета экипажем			Авиатехник	Авиатехник и бортинженер

СЛИВ ОТСТОЯ ТОПЛИВА ИЗ ТОПЛИВНОЙ СИСТЕМЫ САМОЛЕТОВ ИЛ-18

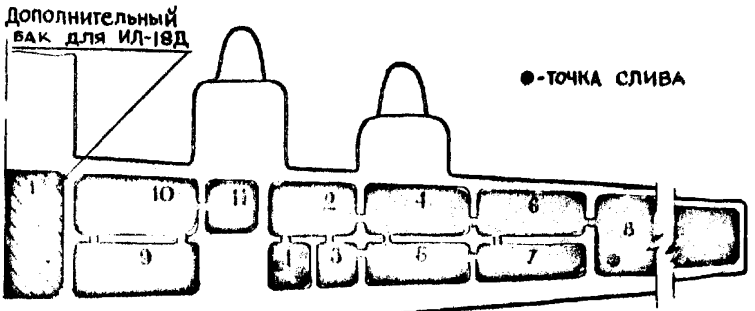

Сливать отстой только из **14** точек
(для ИЛ-18Д – **18** точек)
- баки №1 через краны насосов – **4** точки;
  через краны на плитах – **2** точки;
- баки №2 через краны насосов – **2** точки;
- баки №8 через краны у разъема крыла – **2** точки
- баки №9 через краны насосов – **4** точки
- бак № 12 (для ИЛ-18Д) через краны у датчиков топливомеров

КОГДА СЛИВАЕТСЯ ОТСТОЙ	ИЗ КАКИХ СЛИВНЫХ ТОЧЕК	КОЛИЧЕСТВО СЛИВАЕМОГО ТОПЛИВА(Л)	КТО СЛИВАЕТ	КТО КОНТРОЛИРУЕТ
Непосредственно перед заправкой (дозаправкой) топливом	из всех указанных	0,5...1 (из каждой точки)	авиатехник	авиатехник (и бортмеханик, если самолет принят экипажем)
После заправки (дозаправки топливом, но не ранее 15 мин. после её окончания	из всех указанных	0,5...1 (из каждой точки)	авиатехник	авиатехник (и бортмеханик, если самолет принят экипажем)
Повторно: ● После стоянки более 5 час. при выполнении работ по обеспечению вылета ● При приемке самолета экипажем	из всех указанных	0,5...1 (из каждой точки)	авиатехник	авиатехник и бортмеханик

Приложение №2 к Указанию МГА от III 79г. №247/у

СЛИВ ОТСТОЯ ТОПЛИВА ИЗ ТОПЛИВНОЙ СИСТЕМЫ САМОЛЕТОВ ИЛ-62, ИЛ-62М

(ПРИ ПОЛЕТАХ НА ВНУТРИСОЮЗНЫХ ЛИНИЯХ)

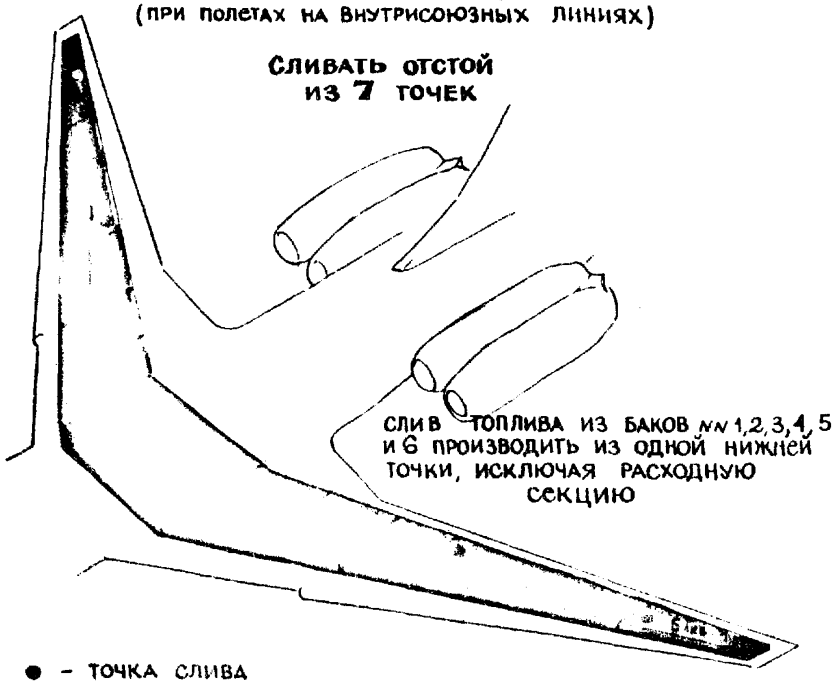

● – ТОЧКА СЛИВА

КОГДА СЛИВАЕТСЯ ОТСТОЙ	ИЗ КАКИХ СЛИВНЫХ ТОЧЕК	КОЛИЧЕСТВО СЛИВАЕМОГО ТОПЛИВА (Л)	КТО СЛИВАЕТ	КТО КОНТРОЛИРУЕТ
НЕПОСРЕДСТВЕННО ПЕРЕД ЗАПРАВКОЙ (ДОЗАПРАВКОЙ) ТОПЛИВОМ	ИЗ ВСЕХ УКАЗАННЫХ	0,5...1 (ИЗ КАЖДОЙ ТОЧКИ)	АВИАТЕХНИК	АВИАТЕХНИК (И БОРТИНЖЕНЕР, ЕСЛИ САМОЛЕТ ПРИНЯТ)
ПОСЛЕ ЗАПРАВКИ (ДОЗАПРАВКИ) ТОПЛИВОМ, НО НЕ РАНЕЕ 15 МИН ПОСЛЕ ЕЁ ОКОНЧАНИЯ	ИЗ ВСЕХ УКАЗАННЫХ	0,5...1 (ИЗ КАЖДОЙ ТОЧКИ)	АВИАТЕХНИК	АВИАТЕХНИК (И БОРТИНЖЕНЕР, ЕСЛИ САМОЛЕТ ПРИНЯТ)
ПОВТОРНО: ● ПОСЛЕ СТОЯНКИ БОЛЕЕ 5ЧАС ПРИ ВЫПОЛНЕНИИ РАБОТ ПО ОБЕСПЕЧЕНИЮ ВЫЛЕТА ● ПРИ ПРИЕМКЕ САМОЛЕТА ЭКИПАЖЕМ	ИЗ ВСЕХ УКАЗАННЫХ	0,5...1 (ИЗ КАЖДОЙ ТОЧКИ)	АВИАТЕХНИК	АВИАТЕХНИК И БОРТИНЖЕНЕР

Приложение №2 к Указанию МГА от 11.11.79г. №247/у

СЛИВ ОТСТОЯ ТОПЛИВА ИЗ ТОПЛИВНОЙ СИСТЕМЫ САМОЛЕТА ЯК-14

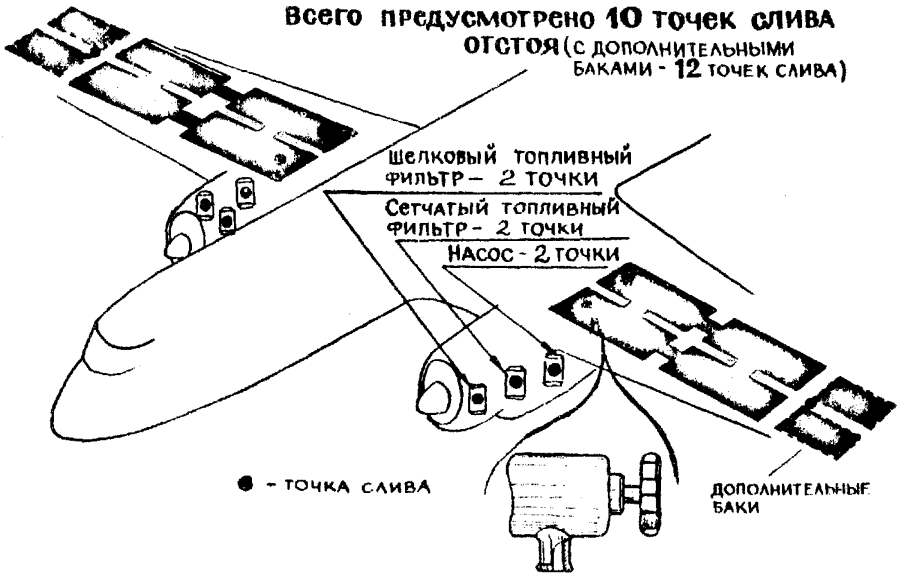

Когда сливать отстой	из каких сливных точек	количество сливаемого топлива (л)	кто сливает	кто контролирует
Непосредственно перед заправкой (дозаправкой) топливом	из всех указанных	0,5...1 (из каждой точки)	авиатехник	авиатехник (и бортмеханик, если самолет принят экипажем)
После заправки (дозаправки) топливом, но не ранее 15 мин. после её окончания	из всех указанных кроме насосов и фильтров	0,5...1 (из каждой точки)	авитехник	авиатехник (и бортмеханик, если самолет принят экипажем)
Повторно: • После стоянки более 12 час. при выполнении регламентных работ по обеспечению вылета • При приемке самолета экипажем	из всех указ., кроме насосов и фильтров	0,5...1 (из каждой точки)	авиатехник (бортмеханик)	авиатехник (бортмеханик)

Приложение №2 к Указанию МГА от 11.11.79г №247/у

СЛИВ ОТСТОЯ ТОПЛИВА ИЗ ТОПЛИВНОЙ СИСТЕМЫ ВЕРТОЛЕТА МИ-6

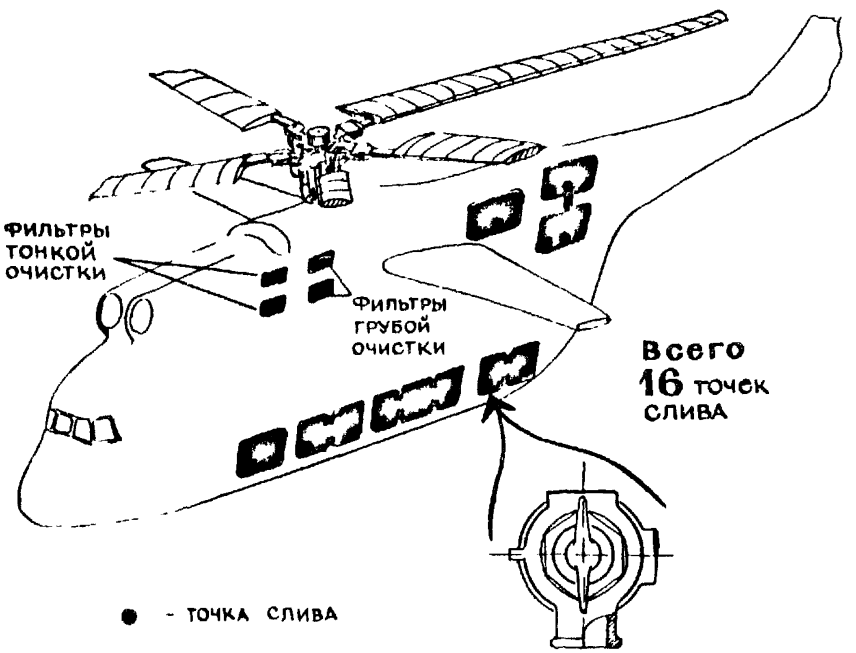

Когда сливать отстой	Из каких сливных точек	Количество сливаемого топлива (л)	Кто сливает	Кто контролирует
Непосредственно перед заправкой (дозаправкой) топливом	из всех указанных	0,5...1 (из каждой точки)	авиатехник (бортмеханик, если вертолет принят экипажем)	авиатехник (бортмеханик, если вертолет принят экипажем)
После заправки (дозаправки топливом, но не ранее 15 мин после окончания	из всех указанных кроме фильтров	0,5...1 (из каждой точки)		авиатехник (бортмеханик, если вертолет принят экипажем)
Повторно: ● После стоянки более 12 час при выполнении работ по обеспечению вылета ● При приемке вертолета экипажем	из всех указанных кроме фильтров	0,5...1 (из каждой точки)	бортмеханик	бортмеханик

СЛИВ ОТСТОЯ ТОПЛИВА ИЗ ТОПЛИВНОЙ СИСТЕМЫ ВЕРТОЛЕТА МИ-8

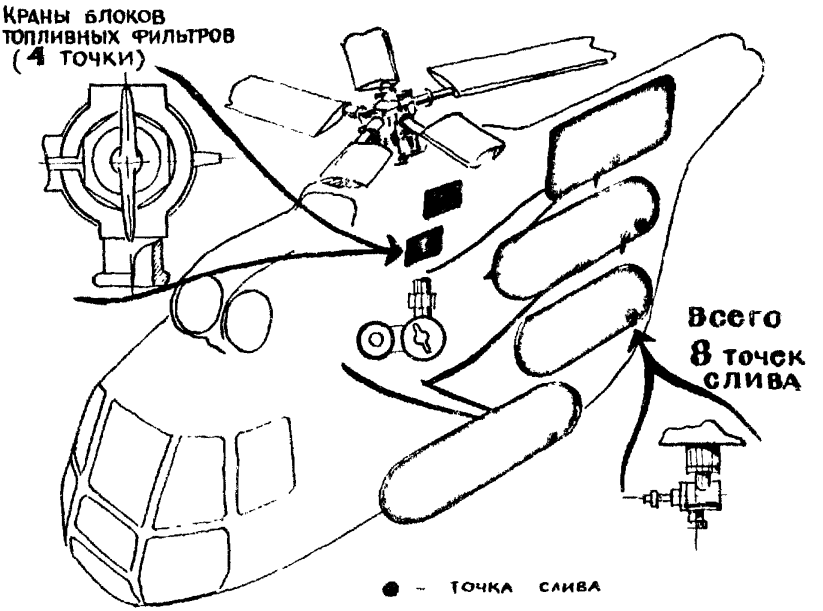

КОГДА СЛИВАТЬ ОТСТОЙ	ИЗ КАКИХ СЛИВНЫХ ТОЧЕК	КОЛИЧЕСТВО СЛИВАЕМОГО ТОПЛИВА (л)	КТО СЛИВАЕТ	КТО КОНТРОЛИРУЕТ
Непосредственно перед ЗАПРАВКОЙ (ДОЗАПРАВКОЙ) ТОПЛИВОМ	ИЗ ВСЕХ УКАЗАННЫХ	**0,5...1** (ИЗ КАЖДОЙ ТОЧКИ)	АВИАТЕХНИК (БОРТМЕХАНИК, ЕСЛИ ВЕРТОЛЕТ ПРИНЯТ ЭКИПАЖЕМ)	АВИАТЕХНИК (БОРТМЕХАНИК, ЕСЛИ ВЕРТОЛЕТ ПРИНЯТ ЭКИПАЖЕМ)
После ЗАПРАВКИ (ДОЗАПРАВКИ) ТОПЛИВОМ, но не ранее **15** мин после её ОКОНЧАНИЯ	ИЗ ВСЕХ УКАЗАННЫХ, КРОМЕ БЛОКОВ ФИЛЬТРОВ	**0,5...1** (ИЗ КАЖДОЙ ТОЧКИ)		АВИАТЕХНИК (БОРТМЕХАНИК, ЕСЛИ ВЕРТОЛЕТ ПРИНЯТ ЭКИПАЖЕМ)
ПОВТОРНО: а) После стоянки более **12** час. при выполнении работ по обеспечению вылета б) При приемке вертолета ЭКИПАЖЕМ	ИЗ ВСЕХ УКАЗАННЫХ, КРОМЕ БЛОКОВ ФИЛЬТРОВ	**0,5...1** (ИЗ КАЖДОЙ ТОЧКИ)	БОРТМЕХАНИК	БОРТМЕХАНИК

СЛИВ ОТСТОЯ ТОПЛИВА ИЗ ТОПЛИВНОЙ СИСТЕМЫ ВЕРТОЛЕТА МИ-10К

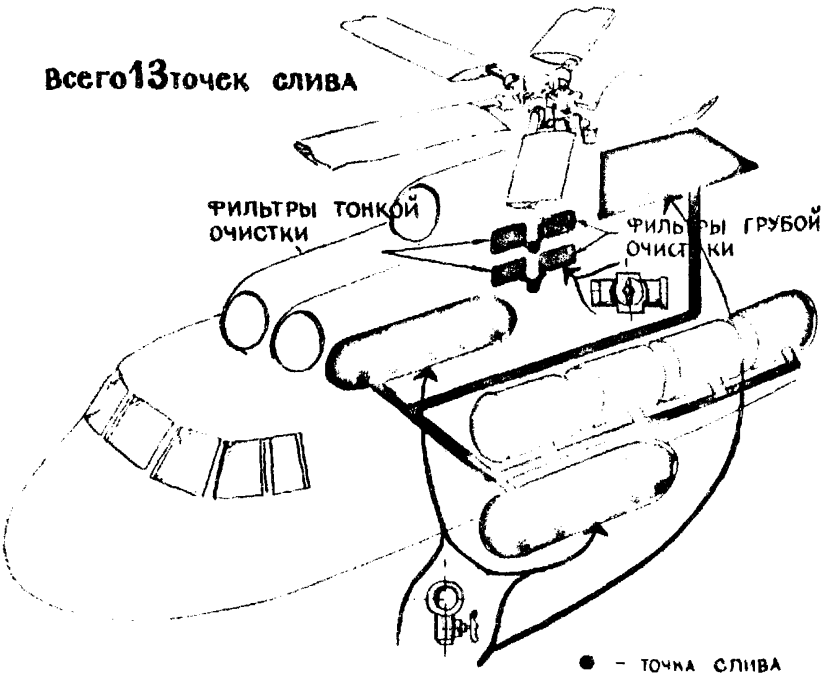

Когда сливать отстой	Из каких сливных точек	Количество сливаемого топлива	Кто сливает	Кто контролирует
Непосредственно перед заправкой (дозаправкой) топливом	из всех указанных	0,5...1 (из каждой точки)	Авиатехник (бортмеханик, если вертолет принят экипажем)	Авиатехник (бортмеханик, если вертолет принят экипажем)
После заправки (дозаправки) топливом, но не ранее 15 мин. после окончания	из всех указанных кроме фильтров	0,5...1 (из каждой точки)		Авиатехник (бортмеханик, если вертолет принят экипажем)
ПОВТОРНО: ● После стоянки более 12 ч. при выполнении работ по обеспечению вылета ● При приемке вертолета экипажем	из всех указанных кроме фильтров	0,5...1 (из каждой точки)	Бортмеханик	Бортмеханик

Приложение №2 к Указанию от 11.11.79г. №247/У

СЛИВ ОТСТОЯ ТОПЛИВА ИЗ ТОПЛИВНОЙ СИСТЕМЫ ВЕРТОЛЕТА МИ-2

всего 4 точки слива

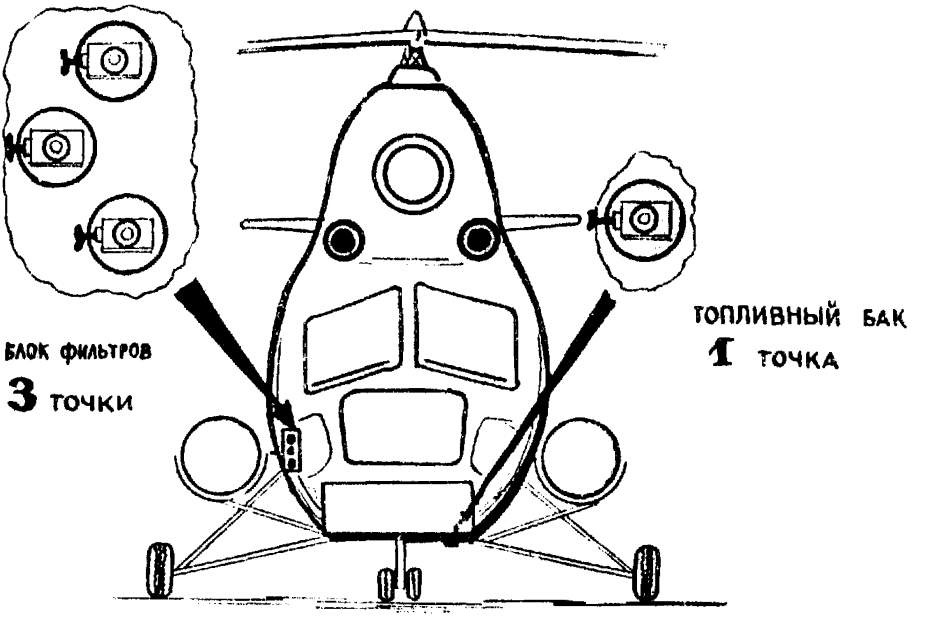

● – ТОЧКА СЛИВА

КОГДА СЛИВАТЬ ОТСТОЙ	ИЗ КАКИХ СЛИВНЫХ ТОЧЕК	КОЛИЧЕСТВО СЛИВАЕМОГО ТОПЛИВА	КТО СЛИВАЕТ	КТО КОНТРОЛИРУЕТ
НЕПОСРЕДСТВЕННО ПЕРЕД ЗАПРАВКОЙ (ДОЗАПРАВКОЙ) ТОПЛИВОМ	ИЗ ВСЕХ УКАЗАННЫХ	0,5...1 (из каждой точки)	АВИТЕХНИК (БОРТМЕХАНИК, если вертолет принят экипажем)	АВИАТЕХНИК (БОРТМЕХАНИК если вертолет принят экипажем)
ПОСЛЕ ЗАПРАВКИ (ДОЗАПРАВКИ) ТОПЛИВОМ, НО НЕ РАНЕЕ 15 мин. ПОСЛЕ ЕЕ ОКОНЧАНИЯ	ТОЛЬКО ИЗ ТОПЛИВНОГО БАКА	0,5...1 (из каждой точки)		АВИАТЕХНИК (БОРТМЕХАНИК если ВЕРТОЛЕТ принят экипажем)
ПОВТОРНО: ● после стоянки более 12 час. при выполнении работ по обеспечению вылета ● при приемке вертолета экипажем	ТОЛЬКО ИЗ ТОПЛИВНОГО БАКА	0,5...1 (из каждой точки)	АВИАТЕХНИК (БОРТМЕХАНИК)	АВИАТЕХНИК (БОРТМЕХАНИК)

Приложение №2 к Указанию МГА от 11.11.79 г. №247/у

СЛИВ ОТСТОЯ ТОПЛИВА ИЗ ТОПЛИВНОЙ СИСТЕМЫ ВЕРТОЛЕТА МИ-1А

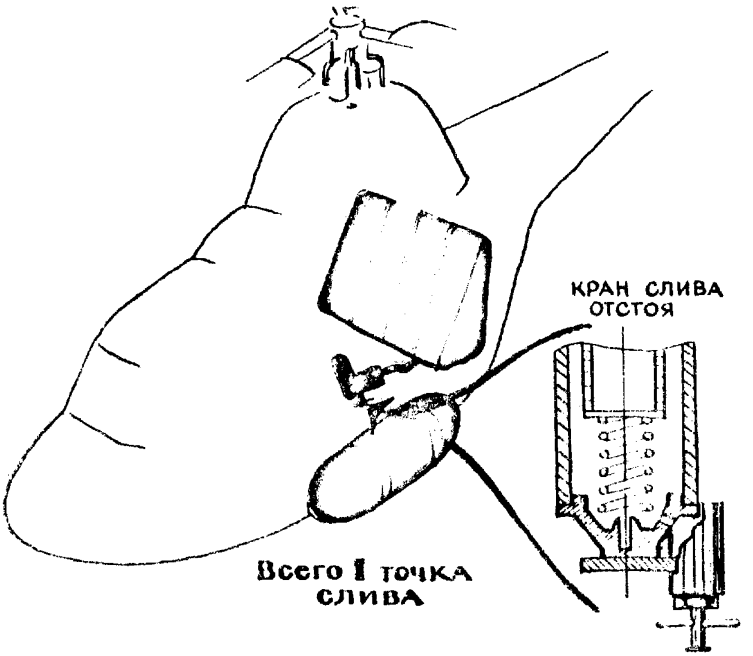

Когда сливать отстой	Из каких сливных точек	Количество сливаемого топлива (л)	Кто сливает	Кто контролирует
Непосредственно перед заправкой (дозаправкой) топливом	Из крана слива отстоя	**0,5...1**	Авиатехник	Авиатехник (и пилот, если вертолет принят экипажем)
После заправки (дозаправки) топливом, но не ранее **15** мин. после её окончания	Из крана слива отстоя	**0,5...1**	Авиатехник	Авиатехник (и пилот, если вертолет принят экипажем)
ПОВТОРНО: ● После стоянки более **12** час. при выполнении работ по обеспечению вылета. ● При приемке вертолета экипажем	Из крана слива отстоя	**0,5...1**	Авиатехник	Авиатехник и пилот

СЛИВ ОСТОЯ ТОПЛИВА ИЗ ТОПЛИВНОЙ СИСТЕМЫ ВЕРТОЛЕТА МИ-4

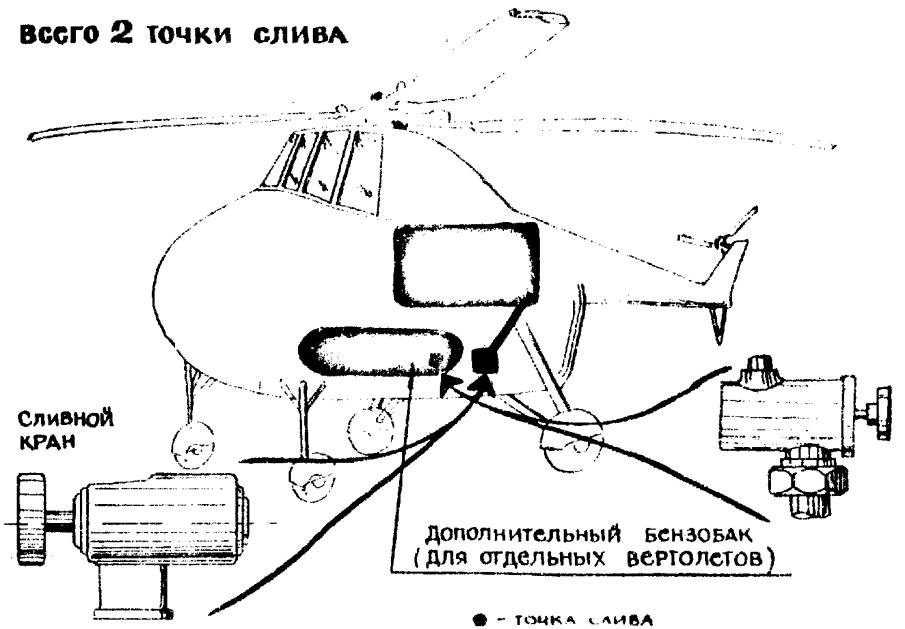

Когда сливать отстой	Из каких сливных точек	Количество сливаемого топлива (л)	Кто сливает	Кто контролирует
Непосредственно перед заправкой (дозаправкой) топливом	из всех указанных	0,5...1 (из каждой точки)	авиатехник (бортмеханик, если вертолет принят экипажем)	авиатехник (бортмеханик, если вертолет принят экипажем)
После заправки (дозаправки) топливом, но не ранее 15 мин после окончания	из всех указанных	0,5...1 (из каждой точки)		авиатехник (бортмеханик, если вертолет принят экипажем)
Повторно: ● после стоянки более 12 часов при выполнении работ по обеспечению вылета ● при приемке вертолета экипажем	из всех указанных	0,5...1 (из каждой точки)	бортмеханик	бортмеханик

Приложение №2 к Указанию МГА от 11.11.79 №247/У

СЛИВ ОТСТОЯ ТОПЛИВА ИЗ ТОПЛИВНОЙ СИСТЕМЫ ВЕРТОЛЕТА КА-26

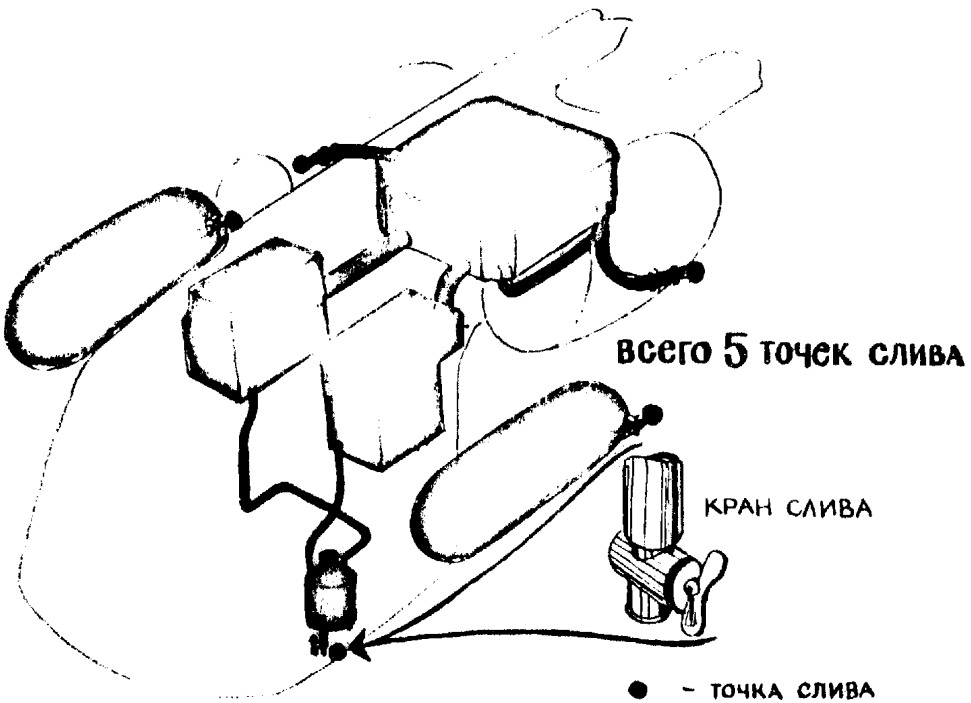

КОГДА СЛИВАТЬ ОТСТОЙ	ИЗ КАКИХ СЛИВНЫХ ТОЧЕК	КОЛИЧЕСТВО СЛИВАЕМОГО ТОПЛИВА(Л)	КТО СЛИВАЕТ	КТО КОНТРОЛИРУЕТ
НЕПОСРЕДСТВЕННО ПЕРЕД ЗАПРАВКОЙ (ДОЗАПРАВКОЙ) ТОПЛИВОМ	ИЗ ВСЕХ УКАЗАННЫХ	**0,5...1** (ИЗ КАЖДОЙ ТОЧКИ)	АВИАТЕХНИК	АВИАТЕХНИК (И ПИЛОТ, ЕСЛИ ВЕРТ. ПРИНЯТ ЭКИПАЖЕМ)
ПОСЛЕ ЗАПРАВКИ (ДОЗАПРАВКИ) ТОПЛИВОМ, НО НЕ РАНЕЕ **15** МИН. ПОСЛЕ ЕЕ ОКОНЧАНИЯ	ИЗ ВСЕХ УКАЗАННЫХ	**0,5...1** (ИЗ КАЖДОЙ ТОЧКИ)	АВИАТЕХНИК	АВИАТЕХНИК (И ПИЛОТ, ЕСЛИ ВЕРТОЛЕТ ПРИНЯТ ЭКИПАЖЕМ)
ПОВТОРНО: ● ПОСЛЕ СТОЯНКИ БОЛЕЕ **12** ЧАС. ПРИ ВЫПОЛНЕНИИ РЕГЛАМЕНТНЫХ РАБОТ ПО ОБЕСПЕЧЕНИЮ ВЫЛЕТА ● ПРИ ПРИЕМКЕ ВЕРТОЛЕТА ЭКИПАЖЕМ	ИЗ ВСЕХ УКАЗАННЫХ	**0,5...1** (ИЗ КАЖДОЙ ТОЧКИ)	АВИТЕХНИК (Бортмеханик)	АВИАТЕХНИК (ВОРТМЕХАНИК)

Приложение №2 к Указанию МГА от 11.11.79г № 247/У

СЛИВ ОТСТОЯ ТОПЛИВА ИЗ ТОПЛИВНОЙ СИСТЕМЫ САМОЛЕТА Л-410

Всего 6 точек слива

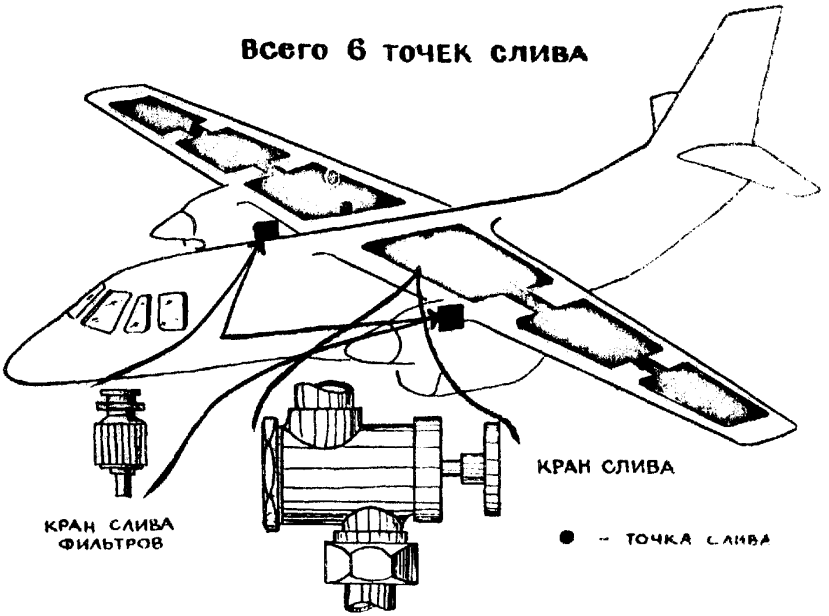

Когда сливать отстой	Из каких сливных точек	Количество сливаемого топлива (л)	Кто сливает	Кто контролирует
Непосредственно перед заправкой (дозаправкой) топливом	Из всех указанных	0,5...1 (из каждой точки)	Авиатехник	Авиатехник (и пилот, если самолет принят экипажем)
После заправки (дозаправки) топливом, но не ранее 15 мин. после ее окончания	Из всех указанных	0,5...1 (из каждой точки)	Авиатехник	Авиатехник (и пилот, если самолет принят экипажем)
Повторно: ● После стоянки более 5 часов при выполнении работ по обеспечению вылета ● При приемке самолета экипажем	Из всех указанных	0,5...1 (из каждой точки)	Авиатехник	Авиатехник и пилот

Главагентство МГА Зак. № 114 Тир 376 экз. "21" 11 1979 г.

ЗАМЕСТИТЕЛЬ МИНИСТРА
ГРАЖДАНСКОЙ АВИАЦИИ

125836, ГСП, Москва, 167,
Ленинградский проспект, 37.

Главным инженерам управлений и республиканских производственных объединений гражданской авиации

11 марта 1981г. № III/У

УКАЗАНИЕ

О дополнении указания МГА от II.II.79 № 247/У "О порядке слива отстоя топлива на авиационной технике"

В целях упорядочения операции по сливу отстоя и контролю чистоты топлива из топливной системы самолетов Ил-86, Як-42, которая производится в соответствии с действующими регламентами технического обслуживания, разработаны и рассылаются в авиапредприятия соответствующие методические пособия.

П Р Е Д Л А Г А Ю :

1. Прилагаемые методические пособия внести во все экземпляры указания МГА от II.II.79 № 247/У.

2. Считать указание от II.II.79 № 247/У основным документом для инженерно-технического и летного состава, определяющим порядок слива отстоя и контролю чистоты топлива из топливной системы самолетов и вертолетов, включая и самолеты Ил-86 и Як-42.

3. Настоящее указание изучить со всем инженерно-техническим и летным составом, эксплуатирующим самолеты Ил-86 и Як-42, под расписку.

И.Е.Машкивский

188
25 03 81.
2

Слив отстоя топлива из топливной системы самолета Ил-86

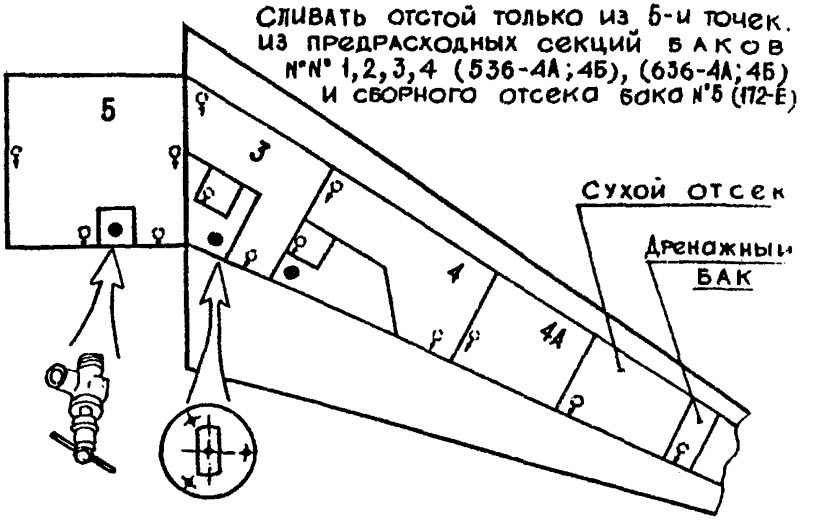

• Основная точка слива.
♀ Точка слива при обнаружении воды и пр.

При обнаружении отстойной воды, кристаллов льда и механических примесей во всех 5 точках-слить отстой из всех 28 точек (22 нажимных и 6 поворотных кранов)
из баков 1, 2, 3, 4, по 4 точки (16),
из баков 1А, 4А по 1 точке (2),
дренажных и сухих по по 1 точке (4),
из 5 бака - 5 точек (5),
из трубопровода подачи топлива к ВСУ - 1 точка (1)

Когда сливается отстой	Из каких сливных точек	Кол-во сливаемого топлива	Кто сливает	Кто контролирует
Непосредственно перед заправкой (дозаправкой) топливом	Из всех 5 указанных точек	0,5 ... 1 из каждой точки	Авиатехник	Авиатехник (и бортинженер, если самолет принят экипажем)
После заправки (дозаправки) топливом, но не ранее 15 мин. после ее окончания.	—„—	—„—	—„—	—„—
Повторно: • после стоянки более 5 часов при выполнении работ по обеспечению вылета • при приемке самолета, экипажем	—„—	—„—	—„—	Авиатехник и бортинженер

Приложение к Указанию МГА от 11.03.81 №III/у

Слив отстоя топлива из топливной системы самолета Як-42

Сливать отстой из 6 точек

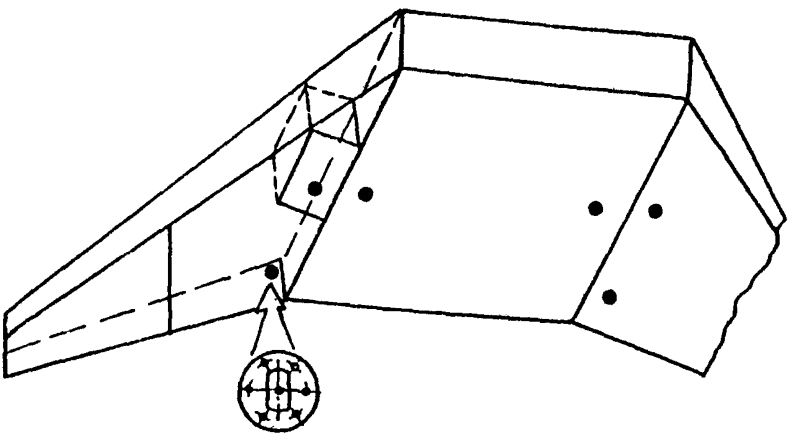

Когда сливать отстой	Из каких сливных точек	Количество сливаемого топлива (л)	Кто сливает	Кто контролирует
Непосредственно перед заправкой (дозаправкой) топливом	Из всех указанных	0,5 ÷ 1 (из каждой точки)	Авиатехник	Авиатехник (и бортмеханик, если сам-т принят экипажем)
После заправки (дозаправки, топливом, но не ранее 15 мин после ее окончания	—"—	—"—	—"—	—"—
Повторно: • после стоянки более 5 час при выполнении работ по обеспечению вылета. • При приемке самолета экипажем	—"—	—"—	—"—	—"—

Глававиатехника МГА Зак. № 248 Тир. 540 экз. 18.03.1981 г.

МИНИСТЕРСТВО
ГРАЖДАНСКОЙ АВИАЦИИ

ЗАМЕСТИТЕЛЬ
МИНИСТРА

125836, ГСП, Москва, 167,
Ленинградский проспект, 37

Главным инженерам управлений и республиканских производственных объединений гражданской авиации

000355 1 0200200

23 сентября 1982 г. № 543/У

На № _____ от _____

УКАЗАНИЕ

О внесении изменений в указание МГА от II.II.79 №247/у "О порядке слива отстоя топлива на авиационной технике"

На основании накопленного опыта эксплуатации самолета Ил-86

ПРЕДЛАГАЮ:

I. Методическое пособие по сливу отстоя топлива из топливной системы самолета Ил-86, введенное в действие указанием МГА от II.03.8I №III/У, заменить на прилагаемое.

2. Настоящее указание изучить со всем инженерно-техническим и летным составом, эксплуатирующим самолеты Ил-86, под расписку.

Приложение: на I листе в I экз.

И.Е.Машкивский

Исп.Синюшин, ГУЭРАТ
тел.155 52 76

Приложение к Указанию МГА от 23.09.82 № 543/И

Слив отстоя топлива из топливной системы самолета Ил-86

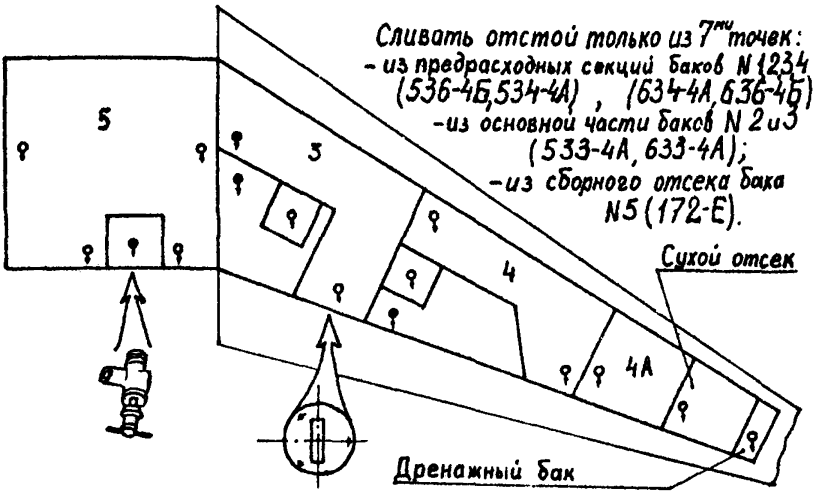

Основная точка слива.
Точка слива при обнаружении воды и пр.

При обнаружении отстойной воды, кристаллов льда или механических примесей во всех 7 точках – слить отстой из всех 28 точек (22 нажимных и 6 поворотных кранов):
- из баков N 1, 2, 3, 4 по 4 точки (16);
- из баков N 1А, 4А по 1 точке (2);
- из дренажных и суких баков по 1 точке (4);
- из бака N 5 – 5 точек (5);
- из трубопровода подачи топлива к ВСУ – 1 точка (1).

Когда сливается отстой	Из каких сливных точек	Количество сливаемого топлива (л)	Кто сливает	Кто контролирует
Непосредственно перед заправкой (дозаправкой) топливом.	Из всех 7 указанных точек	0,5...1 (из каждой точки)	Авиатехник	Авиатехник (и бортинженер, если самолет принят экипажем)
После заправки (дозаправки) топливом, но не ранее 15 мин. после её окончания.	Из всех 7 указанных точек	0,5...1 (из каждой точки).	Авиатехник	Авиатехник (и бортинженер, если самолет принят экипажем).
Повторно: • после стоянки более 5 часов при выполнении работ по обеспечению вылета • при приемке самолета экипажем	Из всех 7 указанных точек	0,5...1 (из каждой точки)	Авиатехник	Авиатехник и бортинженер

000355 1

МИНИСТЕРСТВО
ГРАЖДАНСКОЙ АВИАЦИИ

УКАЗАНИЕ

25 ноября 1983 г. № 803/у

Москва

Начальникам ГУЭРАТ, УГСМ МГА
Начальникам ВПО "Авиаремонт", ГосНИИ ГА, Ректору КИИГА
Главным инженерам управлений гражданской авиации и начальникам служб ГСМ

9584
22.12.83
Бр

О внедрении индикатора свободной воды в слитом отстое топлива

На основании проведенных ГосНИИ ГА исследований условий эксплуатации воздушных судов гражданской авиации с учетом исследований топливных систем, проводимых КИИГА, в целях дальнейшего повышения безопасности полетов, экономии авиатоплив, а также совершенствования контроля и упорядочения операций по сливу отстоя топлива разработан индикатор свободной воды поплавкового типа (ИВП). Подготовлены чертежи на изготовление ИВП и инструкция по его эксплуатации. Индикатор рекомендован ГосНИИ ГА для внедрения в эксплуатацию в авиапредприятиях

П Р Е Д Л А Г А Ю :

1. Внедрить с 01.06.84 в эксплуатационных предприятиях, учебных заведениях и на заводах ГА указанный индикатор.

2. Главным инженерам управлений и начальникам АТБ учебных заведений ГА до 01.03.84 подготовить заявки на необходимое для авиапредприятий количество индикаторов и направить их в ВПО "Авиаремонт" ГА.

3. Главным инженерам управлений, начальникам АТБ учебных заведений и директорам заводов ГА до 01.03.84 организовать изучение технического описания и инструкции по эксплуатации индикатора с инженерно-техническим и летным составом авиапредприятий (приложение 1).

4. Начальнику ВПО "Авиаремонт" до 01.06.84 обеспечить по заявкам авиапредприятий изготовление индикаторов на заводах ГА в соответствии с чертежами (приложение 2).

5. Главным инженерам управлений, начальникам АТБ учебных заведений и директорам заводов ГА до 01.06.84 внести во все экземпляры указаний МГА от 11.11.79 № 247/у и от 11.03.81 № 111/у необходимые дополнения и изменения (приложение 3).

6. Главным инженерам управлений до 01.03.84 организовать через ведущие ТКБ приведение регламентов и технологий технического обслуживания самолетов и вертолетов в соответствие с настоящим указанием. Дополнения к ЭТД разослать в авиапредприятия.

7. В связи с введением настоящего указания указание МГА от 05.03.83 № 152/у утрачивает силу.

Приложение: на 19 л. в 1 экз.

Заместитель Министра И.Е.Машкинский

исп. Скачков Б.И. ГУЭРАТ
тел. 155 52 76

Приложение I
к указанию МГА от 25.11.83 № 803/у

"УТВЕРЖДАЮ"
Начальник ГУЭРАТ МГА
К.П.Соловьёв
"15" 11 1983 г.

УСТРОЙСТВО КОНТРОЛЯ ОТСТОЯ ТОПЛИВА
(индикатор воды поплавковый и
стеклянная банка)

Техническое описание и инструкция
по эксплуатации

ВВЕДЕНИЕ

Техническое описание и инструкция по эксплуатации устройства контроля отстоя топлива [включающего в себя индикатор воды поплавковый (ИВП) и стеклянную банку] предназначено для инженерно-технического состава службы АТБ эксплуатационных предприятий ГА, занимающихся вопросами контроля чистоты и слива отстоя топлива из топливных систем летательных аппаратов в процессе эксплуатации, предусмотренных указанием МГА № 247/у от II ноября 1979 г.

К данному описанию прилагаются технологическая документация на изготовление устройства в условиях эксплуатационных предприятий ГА.

I. НАЗНАЧЕНИЕ

I.I. Устройство предназначено для контроля пробы отстоя, слитого из топливной системы летательного аппарата.

I.2. Наличие или отсутствие в пробе отстоя свободной воды определяется визуально по положению поплавка: при наличии в слитом отстое свободной воды поплавок всплывает на ее поверхность.

2. ТЕХНИЧЕСКИЕ ДАННЫЕ

2.I. Габаритные размеры:
- высота - II5 мм
- диаметр - 82 мм.

2.2. Вес устройства - 0,3 кг.

2.3. Время проведения анализа отстоя топлива - непрерывный.

2.4. Устройство позволяет контролировать пробу отстоя всех марок топлива с присадками и без присадок и определять в нем наличие свободной воды.

3. СОСТАВ И УСТРОЙСТВО

3.I. Устройство контроля отстоя топлива (рис.I) состоит из стеклянной банки I, крышки 2 и поплавкового индикатора 3, 4, 5. Технологические документы на изготовление приведены в Приложении 2.

3.2. Стеклянная банка марки I-82-500 ГОСТ 5717-8I предназ-

Устройство контроля отстоя топлива

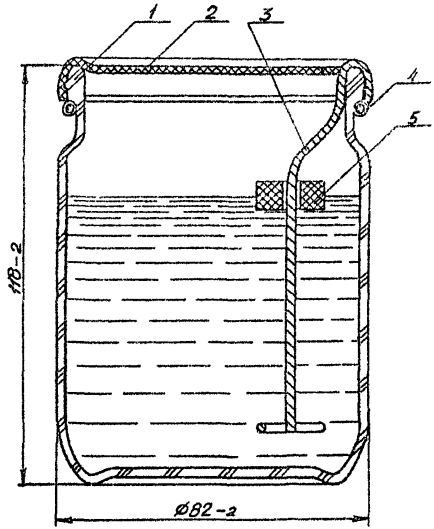

1 – банка стеклянная (500 мл)
2 – крышка полиэтиленовая
3 – шток направляющий
4 – трубка амортизационная
5 – поплавок индикаторный

Рис. 1

начена для слива в неё отстоя топлива из топливной системы летательного аппарата. К горловине банки посредством зажима с амортизационной трубкой крепится ИВП. Сверху по периметру стеклянная банка закрывается предохранительной крышкой.

3.3. Индикатор ИВП (рис.I) состоит из направляющего штока 3 с зажимом 4 и подвижного индикаторного поплавка 5. Индикаторный поплавок свободно перемещается на направляющем штоке и служит для визуального контроля за наличием свободной воды в отстое топлива.

4. ПРИНЦИП ДЕЙСТВИЯ

Принцип действия ИВП основан на том, что индикаторный поплавок, изготовленный из материала, плотность которого выше чем у авиатоплив, при наличии в слитом отстое топлива свободной воды всплывает на её поверхность. Если, например, слитый отстой топлива не содержит свободную (отстойную) воду, то индикаторный поплагок останется у дна банки, если же слитый отстой представляет собой чистую воду, то поплавок займет крайнее верхнее положение. При наличии в слитом отстое топлива слоя воды индикаторный поплавок будет находиться на границе раздела топливо-вода.

5.ОБЩИЕ УКАЗАНИЯ ПО ЭКСПЛУАТАЦИИ

5.I. Устройства контроля отстоя топлива могут быть изготовлены силами АТБ или ремонтных предприятий ГА по прилагаемой технологической документации (Приложение 2) в количествах, обеспечивающих своевременный слив и анализ отстоя топлива в процессе технического обслуживания летательных аппаратов.

5.2. В каждом эксплуатационном предприятии ГА с учетом местных особенностей должны быть разработаны дополнительные указания по организационным вопросам, в которых должны быть определены (в случае изготовления ИВП силами АТБ):

5.2.I. Ответственные за изготовление и эксплуатацию индикаторов.

5.2.2. Количество изготовленных индикаторов и порядок их изготовления.

5.2.3. Перечень вопросов, связанных с соблюдением правил техники безопасности.

5.3. Указания по организационным вопросам утверждаются и вводятся в действие начальником АТБ эксплуатационного предприятия.

6. УКАЗАНИЯ МЕР БЕЗОПАСНОСТИ

При проведении анализа соблюдать осторожность и не допускать пролива топлива на руки и одежду.

7. ПОДГОТОВКА К РАБОТЕ

7.I. Подготовку устройства к работе и проведение анализа отстоя топлива поручать лицам, осуществляющим слив отстоя топлива из топливных систем летательных аппаратов и проверку его чистоты согласно указанию МГА № 247/у от II ноября 1979 г.

7.2. При подготовке устройства к работе необходимо:

7.2.I. Проверить состояние отдельных деталей. При этом стеклянная банка должна быть чистой и сухой. Индикаторный поплавок должен свободно, без усилий перемещаться по направляющему штоку.

7.2.2. Собрать устройство как показано на рис.I и испытать на работоспособность (см.П 9.I.).

8. ПРОВЕДЕНИЕ АНАЛИЗА ОТСТОЯ ТОПЛИВА

8.I. В стеклянную банку из топливной системы летательного аппарата отобрать пробу отстоя топлива и по положению индикаторного поплавка определить наличие свободной воды.

8.2. Если индикаторный поплавок находится на дне банки (в крайнем нижнем положении), то это свидетельствует об отсутствии в топливе свободной (отстойной) воды. В этом случае оценку качества отстоя топлива производить визуально порядком, установленным указанием МГА № 247/у от II ноября 1979 г.

8.3. При наличии в отстое только свободной воды поплавок

всплывает на её поверхность.

8.4. Работы по определению свободной воды в слитом отстое считать выполненными, если индикаторный поплавок займет крайнее нижнее положение.

9. ПРОВЕРКА ТЕХНИЧЕСКОГО СОСТОЯНИЯ

9.I. Перечень основных проверок технического состояния

Что проверяется и при помощи какого инструмента, приборов и оборудования. Методы проверки.	Технические требования
I. Внешний осмотр	Отсутствие следов топлива, воды и загрязнений. Индикаторный поплавок свободно перемещается по направляющему штоку.
2. Работоспособность путем заполнения банки топливом и водой	При наличии топлива индикатор находится в погруженном состоянии, при наличии воды - на ее поверхности.

9.2. Проверку технического состояния по п.п I п. 9.I проводить при подготовке его к работе в начале каждой смены перед проведением работ по сливу и анализу отстоя топлива (см. п.7.2),а по п.п.2 п.9.I - один раз в течение 6 месяцев.

IO. ХАРАКТЕРИСТИКА НЕИСПРАВНОСТЕЙ И МЕТОДЫ ИХ УСТРАНЕНИЯ

Перечень наиболее часто встречающихся или возможных неисправностей

Наименование неисправности, внешнее проявление и дополн. признаки.	Вероятная причина	Метод устранения	Примечание
I. Индикаторный поплавок перемещается по направляющему штоку с задержками	Наличие на направляющем штоке или индикаторном поплавке неровностей, загрязнений.	Устранить неровности и загрязнения. Очистить отверстие в индикаторном поплавке.	

II. ТЕХНИЧЕСКОЕ ОБСЛУЖИВАНИЕ

Перечень работ для различных видов технического обслуживания

Содержание работ и методика их проведения	Технические требования	Приборы, инструменты, приспособления и материалы, необходимые для выполнения работ
Внешний осмотр после анализов и удаление загрязнений путем протирки ветошью деталей устройства.	Отсутствие следов топлива, воды и загрязнений. Индикаторный поплавок свободно перемещается по направляющему штоку.	Мягкая ветошь, бензин (керосин)

Техническое обслуживание устройства проводить в конце смены.

I2. ПРАВИЛА ХРАНЕНИЯ

Устройство контроля отстоя топлива хранить в условиях, обеспечивающих сохранность и целостность стеклянной банки, направляющего штока и индикаторного поплавка и исключающих попадание на них влаги, пыли и других загрязнений.

I3. ТРАНСПОРТИРОВКА

Транспортировка устройства допускается всеми видами транспорта с соблюдением мер, указанных в п.I2.

Приложение 2
к указанию МГА от 25.4.83 № 803/4

УСТРОЙСТВО КОНТРОЛЯ ОТСТОЯ ТОПЛИВА

(индикатор воды поплавковый и стеклянная банка)

Технологическая документация на изготовление

Формат	Зона	Поз.	Обозначение	Наименование	Кол.	Примечание
				Документация		
11			Ж.300.00.СБ	Сборочный чертеж		
				Детали		
БЧ		1	Ж.300.01	Банка	1	
БЧ		2	Ж.300.02	Крышка	1	
11		3	Ж.300.03	Шток направляющий	1	
БЧ		4	Ж.300.04	Трубка амортизационная	1	
11		5	Ж.300.05	Поплавок индикаторный	1	

Подп. и дата | Инв. № дубл. | Взам. инв. № | Инв. № подл. | Подп. и дата

				Ж.300.00	
Изм.	Лист	№ докум.	Подп.	Дата	
Разраб.		Коровский		20.10.82	Устройство контроля отстоя топлива
Пров.		Тарасевич		21.10.82	

Лит.	Лист	Листов
		1

Завод № 85ГА	Спецификация материалов						Лист №	Всего листов
ОГТ	Изделие Устройство контроля отстоя топлива			Ж.300.00				
	Деталь			Норма расхода				
№№ детали	Наименование детали	Кол. на изд.	Узел	Размер заготовки сучетом отхода	На 1 деталь	На 1 изделие	Цех потреб	
1	2		4	5	6	7	8	9
Ж.300.01	Банка стеклянная для консервов 500 мл № 82							
	ГОСТ 5717-81; Т.У. ГОСТ 24639-81							
	I-82-500 - стекло					0,255 кг.		
Ж.300.02	Крышка полиэтиленовая для стеклянных							
	банок №82; Т.У. ОСТ 6-05-48-78.							
	Полиэтилен рецептур 001 или 002 приложен. 2							
	к ГОСТ 16337-77				0,010 кг.			
Ж.300.03	Шток направляющий							
	Проволока стальная пружинная Х18Н10Т							
	ГОСТ 5548-50 ф 3 мм, l=0,4м,							
					0,01-0,04 кг.			
Ж.300.04	Трубка амортизационная							
	Полихлорвиниловый пластикат ГОСТ 1903-73							
	ПХВ-ГВ-40-230 или ПХВ ТУ 64-2-286-79							
	3х0,5, l=0,3м,				0,0015-0,003 кг.			
Ж.300.05	Поплавок индикаторный							
	Полиэтилен ПВД ТУ ГОСТ 16337-77							
	марка 10803-020 (ρ=0,9185±0,0015)				0,002-0,003 кг.			
Составил	Коровский 22.10.82							
Проверил	Тарасевич Г.А.							
	Подпись	Дата	Изменения					

Инв. № подл.	Подпись и дата	Взам. инв. №	Инв. № дубл.	Подпись и дата

Поплавок индикаторный

ГОСТ 3.1105-74 (лист 4)

Отдельный завод № 25ГА

Маршрутная карта

Ж.300.05

Литера

Материал: Полиэтилен ПВД		Код единицы величины	Масса детали	Заготовка						
Наименование, марка	Код			Код и вид	Профиль и размеры		Масса			
марки 10803-020										

Номер цеха	Номер участка	Номер операции	Наименование содержание операции	Оборудование (код, наименование, инвентарный номер)	Приспособление и инструмент (код, наименование)	Код профессии	Разряд	Ед. мощн.	Ед. оборудования	Объем производственной партии	Тп з / Тшт
		018	Прессовать или отливать из гранул полиэтилена ПВД марки 10803-020 при температуре 150...200°С. Изготовленные образцы не должны иметь пустот, неровностей, пузырей, посторонних включений. Произвести проверку соответствия плотности образцов марке ПВД.	Пресс, нагревательная печь	Прессформа						

Разраб.	Коровский	20.10.82
Пров.	Тарасевич	22.10.82
Нормир.		

Инв. № подл.	Подпись и дата	Взам. инв. №	Инв. № дубл.	Подпись и дата

ГОСТ 3.1105-74 Форма 2

(Лист 2)

Ж.300.00 СБ

Номер: цеха	участка	операции	Наименование и содержание операции	Оборудование (код, наименование, инвентарный номер)	Приспособление и инструмент (код, наименование)	Код профессии	Разряд	Ед. нормир.	Обозн.	Объем производственной партии	Тп.з
		012	Натянуть с одного конца полихлорвиниловую трубку Ж.300.04 на проволоку Ж.300.03	Вручную							
		013	Изогнуть проволоку Ж.300.03 с трубкой Ж.300.04 по чертежу Ж.300.03	Вручную	Тиски, молоток.						
		014	Надеть на шток направляющий Ж.300.03 поплавок индикаторный Ж.300.05	Вручную							
		015	Изогнуть нижний конец штока направляющего по чертежу Ж.300.00.СБ или в отверстие на конце штока вставить шплинт (ч. Ж.300.03).	Вручную	Тиски, молоток, клещи						

Корп. 20.X.52

Инв. № подл.	Подпись и дата	Взам. инв. №	Инв. № дубл.	Подпись и дата

ГОСТ 3.1105-74 Форма 2а

(Лист 3)

Ж.300.00 СБ

Номер цеха	Номер участка	Номер операции	Наименование и содержание операции	Оборудование (код, наименование инвентарный номер)	Приспособление и инструмент (код, наименование)	Код, наименование ремонтного фонда	Код, наименование ремонтного фонда	Код, наименование ремонтного фонда	Код, наименование ремонтного фонда	Код, наименование ремонтного фонда	Объем производственной партии	Тпз / Тшт
		016	Надеть шток направляющий с поплавком в сборке на горловину банки Ж.300.01 по чертежу Ж.300.00.СБ	Вручную								
		017	Надеть на горловину банки Ж.300.01 крышку Ж.300.02 по чертежу Ж.300.00 СБ.	Вручную								
			После изготовления индикатора и сборки устройства произвести его проверку на чувствительность к свободной воде и авиатопливу при комнатной температуре.									

Корабль 20 ПР 82

Инв. № подл.	Подпись и дата	Взам. инв. №	Инв. № дубл.	Подпись и дата

ГОСТ 3 1105-74 Форма 2

(лист 1)

Опытный завод № 85ГА

Маршрутная карта

Ж 300.00 СБ

Устройство контроля отстоя топлива

Литера

Материал: Наименование, марка	Код	Код единицы величины	Масса детали	Код и вид	Профиль и размеры	Кол.	Масса	Единица технического нормирования	Норма расхода	Расход на изд.

Номер: цеха	участка	операции	Наименование и содержание операции	Оборудование (код, наименование, инвентарный номер)	Приспособление и инструмент (код, наименование)	Кол. инст. шт. бл.	Кол.	Кол.	Кол.	Обозн. производственной работы	Тпз / Тшт
		010	Отрезать (отрубить) кусок пружинной проволоки l=400мм для штока направляющего Ж.300.03	Вручную	Клещи-кусачки или зубило и молоток						
		011	Отрезать кусок полихлорвиниловой трубки l=300мм для трубки амортизационной Ж 300 04.	Вручную	Клещи-кусачки или ножницы						

Изм.	Лист	№ докум.	Подпись	Дата	Изм.	Лист	№ докум.	Подпись	Дата	Разраб.	Коровский Ш.Р.			Лист
										Пров.	Тарасевич Г.А.			
										Нормир.				

ЖС.300.00.СБ.

					ЖС.300.00.СБ		
Изм.	Лист	№ докум.	Подп.	Дата	Устройство контроля отстоя топлива	Литер	Масса	Масш.
Разраб.		Петрев		20.10.82				1:1
Провер.		Коробков		21.10.82		Лист	Листов	
Т.контр.								
Н.контр.					сборочный чертеж			
Утверд.		Терасевич		22.10.82				

ЖС.300.03.

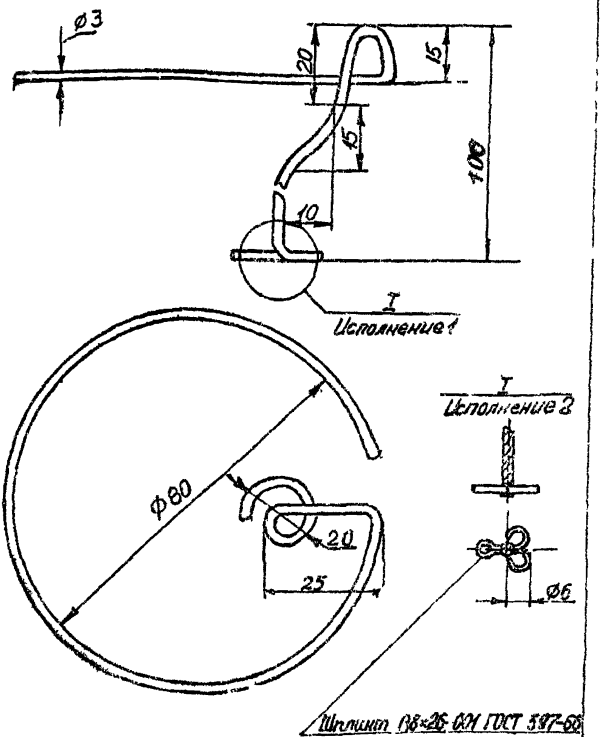

					ЖС.300.03.			
Изм	Лист	№ докум.	Подпись	Дата	Шток направляющий	Литер	Масса	Масш
Разраб.		Петров						1:1
Провер.		Корабский						
Т.контр.								
Н.контр.					Проволока ст. пружинная ГОСТ 5540-50 Ø 3 мм. Х13Н10Т	Лист	Листов	
Утв.		Гарасевич						

				ЖС.300.05		
Изм.	Лист	№ докум.	Подпись	Дата	Поплавок индикаторный	Литер	Масса	Масш.
Разраб.		Петров						2,5:1
Пров.		Коровкин						
Т.контр.								
Н.контр.						Лист	Листов	
Утв.					Полиэтилен ПЭТ ТУ ГОСТ 16337-77			

Приложение 3
к указанию МГА от 25.11.83 № 803/у

Дополнения и изменения к указаниям МГА
от II.II.79 № 247/у и от II.03.8I № III/у

Приложение I:

- абзац третий изложить в следующей редакции:"Отстой топлива сливается в стандартную прозрачную чистую банку из бесцветного стекла ёмкостью 0,5 литра с закрепленным на ней индикатором свободной воды ИВП";

- дополнить абзац четвертый текстом:"... и по положению индикаторного поплавка";

- абзац пятый изложить в следующей редакции:"При обнаружении в слитом отстое топлива механических примесей, кристаллов льда, капель воды или свободной воды слив отстоя повторить до появления чистого топлива. В сомнительных случаях (при нахождении поплавка в безразличном состоянии , малой скорости его перемещения и др.) вызывать представителя службы ГСМ";

- абзац шестой изложить в следующей редакции:"Работы по сливу отстоя считаются выполненными,если слитое топливо из всех сливных точек топливной системы чистое и не содержит видимых глазом механических примесей,воды или кристаллов льда, а поплавок индикатора находится в крайнем нижнем положении";

- дополнить абзац седьмой текстом:"... или по положению поплавка ИВП. Если в слитом отстое только свободная вода, то поплавок будет находится на ее поверхности, а при наличии в отстое воды и топлива - на линии раздела фаз".

Примечание дополнить абзацем:"Допускается временное использование стандартных прозрачных чистых банок из бесцветного стекла ёмкостью до I литра. В этом случае объем слитого в банку отстоя топлива должен быть таким, чтобы в него было погружено не менее половины направляющего штока ИВП, по которому происходит перемещение поплавка".

Приложение 2:

В таблицах, определяющих порядок слива отстоя топлива для всех конкретных типов самолетов и вертолетов, в третьем столбце "Количество сливаемого топлива (л)" изменить количество сливаемого топлива с "0,5...I..." на "0,3...0,4...".

Главагентство МГА Зак №1151 Тир 721 экз 9.12.1983 г

gost.e-ecolog.ru