ТИПОВОЙ ПРОЕКТ
903-1-281.90

КОТЕЛЬНАЯ С 4 КОТЛАМИ Е-10-1,4Р
ЗОЛОШЛАКОУДАЛЕНИЕ ПНЕВМАТИЧЕСКОЕ
ТОПЛИВО - КАМЕННЫЕ И БУРЫЕ УГЛИ
СИСТЕМА ТЕПЛОСНАБЖЕНИЯ ЗАКРЫТАЯ

АЛЬБОМ 15
НИЗКОВОЛЬТНЫЕ КОМПЛЕКТНЫЕ УСТРОЙСТВА
ЗАДАНИЕ ЗАВОДУ-ИЗГОТОВИТЕЛЮ

СТР. 2÷36

24566-25

gost.e-ecolog.ru

ТИПОВОЙ ПРОЕКТ
903-1-281.90
КОТЕЛЬНАЯ С 4 КОТЛАМИ Е-10-1,4Р. ЗОЛОШЛАКОУДАЛЕНИЕ ПНЕВМАТИЧЕСКОЕ. ТОПЛИВО-КАМЕННЫЕ И БУРЫЕ УГЛИ. СИСТЕМА ТЕПЛОСНАБЖЕНИЯ ЗАКРЫТАЯ.

АЛЬБОМ 15
ПЕРЕЧЕНЬ АЛЬБОМОВ

АЛЬБОМ 1		ПОЯСНИТЕЛЬНАЯ ЗАПИСКА.
АЛЬБОМ 2		РЕШЕНИЯ ТЕПЛОМЕХАНИЧЕСКИЕ.
	ч.1 ТМ1	РАСПОЛОЖЕНИЕ ОБОРУДОВАНИЯ.
	ТМ2	ОБЩЕКОТЕЛЬНЫЕ ТРУБОПРОВОДЫ. ДЕАЭРАЦИОННО-ПИТАТЕЛЬНАЯ УСТАНОВКА.
	ч.2 ТМ3	КОТЛОАГРЕГАТЫ. КАМЕННЫЕ УГЛИ.
	ГСВ	ГАЗОСНАБЖЕНИЕ. ВНУТРЕННИЕ УСТРОЙСТВА.
	ч.3 ТМ4	КОТЛОАГРЕГАТЫ. БУРЫЕ УГЛИ.
	ч.4 ТМ5	ВОДОПОДОГРЕВАТЕЛЬНАЯ УСТАНОВКА.
	ТМ6	УСТАНОВКА ГОРЯЧЕГО ВОДОСНАБЖЕНИЯ.
	ТМ7	ВОДОПОДГОТОВИТЕЛЬНАЯ УСТАНОВКА.
	ч.5 ТП	ТОПЛИВОПОДАЧА.
	ЗШ	ЗОЛОШЛАКОУДАЛЕНИЕ.
АЛЬБОМ 3	ч.1,2 А	АВТОМАТИЗАЦИЯ.
АЛЬБОМ 4	ч.1 ЭМ	ЭЛЕКТРООБОРУДОВАНИЕ СИЛОВОЕ.
	ЭО	ЭЛЕКТРООСВЕЩЕНИЕ ВНУТРЕННЕЕ.
	СС	СВЯЗЬ И СИГНАЛИЗАЦИЯ.
	ч.2 ЭМ	ЭЛЕКТРООБОРУДОВАНИЕ СИЛОВОЕ. УПРАВЛЕНИЕ ЭЛЕКТРОПРИВОДАМИ.
АЛЬБОМ 5	АР	РЕШЕНИЯ АРХИТЕКТУРНЫЕ.
	АРИ	СТРОИТЕЛЬНЫЕ ИЗДЕЛИЯ.
	АЗ	ЗАЩИТА АНТИКОРРОЗИОННАЯ КОНСТРУКЦИЙ.
	ГП	ГЕНЕРАЛЬНЫЙ ПЛАН.
	ОС	ОРГАНИЗАЦИЯ СТРОИТЕЛЬСТВА.
АЛЬБОМ 6	ч.1,2 КЖ	КОНСТРУКЦИИ ЖЕЛЕЗОБЕТОННЫЕ.
АЛЬБОМ 7	КМ	КОНСТРУКЦИИ МЕТАЛЛИЧЕСКИЕ.
	КМИ	СТРОИТЕЛЬНЫЕ ИЗДЕЛИЯ.
АЛЬБОМ 8	ч.1,2 КЖИ	СТРОИТЕЛЬНЫЕ ИЗДЕЛИЯ.
АЛЬБОМ 9	ОВ	ОТОПЛЕНИЕ И ВЕНТИЛЯЦИЯ.
	ВК	ВОДОПРОВОД И КАНАЛИЗАЦИЯ ВНУТРЕННИЕ.
АЛЬБОМ 10	ЗШ.Н	ЗОЛОШЛАКОУДАЛЕНИЕ. КОНСТРУКТОРСКАЯ ДОКУМЕНТАЦИЯ.
АЛЬБОМ 11		ГАЗОПРОВОДЫ КОТЛОАГРЕГАТА. КОНСТРУКТОРСКАЯ ДОКУМЕНТАЦИЯ.
АЛЬБОМ 12	ч.1	ВОЗДУХОВОДЫ КОТЛОАГРЕГАТА. КАМЕННЫЕ УГЛИ. КОНСТРУКТОРСКАЯ ДОКУМЕНТАЦИЯ.
	ч.2	ВОЗДУХОВОДЫ КОТЛОАГРЕГАТА. БУРЫЕ УГЛИ. КОНСТРУКТОРСКАЯ ДОКУМЕНТАЦИЯ.
АЛЬБОМ 13	ч.1,2	МОНТАЖНЫЕ ИЗДЕЛИЯ. КОНСТРУКТОРСКАЯ ДОКУМЕНТАЦИЯ.
АЛЬБОМ 14		ЩИТЫ УПРАВЛЕНИЯ. ЗАДАНИЕ ЗАВОДУ-ИЗГОТОВИТЕЛЮ.
АЛЬБОМ 15		НИЗКОВОЛЬТНЫЕ КОМПЛЕКТНЫЕ УСТРОЙСТВА. ЗАДАНИЕ ЗАВОДУ-ИЗГОТОВИТЕЛЮ.
АЛЬБОМ 16	ч.1,2	СПЕЦИФИКАЦИЯ ОБОРУДОВАНИЯ. ПОСТАВКА ЗАКАЗЧИКА.
АЛЬБОМ 17		СПЕЦИФИКАЦИЯ ОБОРУДОВАНИЯ. ПОСТАВКА ПОДРЯДЧИКА.
АЛЬБОМ 18		ОПРОСНЫЕ ЛИСТЫ.
АЛЬБОМ 19		ВЕДОМОСТИ ПОТРЕБНОСТИ В МАТЕРИАЛАХ.
АЛЬБОМ 20	ч.1,2	СМЕТЫ НА ТЕПЛОМЕХАНИЧЕСКОЕ ОБОРУДОВАНИЕ.
АЛЬБОМ 21		СМЕТЫ НА РАБОТЫ ПО АВТОМАТИЗАЦИИ, СВЯЗИ И СИГНАЛИЗАЦИИ.
АЛЬБОМ 22		СМЕТЫ НА ЭЛЕКТРООБОРУДОВАНИЕ И МОНТАЖНЫЕ РАБОТЫ.
АЛЬБОМ 23	ч.1,2	СМЕТЫ НА СТРОИТЕЛЬНЫЕ РАБОТЫ.
АЛЬБОМ 24		СМЕТЫ НА САНИТАРНО-ТЕХНИЧЕСКИЕ РАБОТЫ
АЛЬБОМ 25		ТЕХНИКО-ЭКОНОМИЧЕСКИЕ ПОКАЗАТЕЛИ. ОБЪЕКТНЫЕ СМЕТЫ.

ПРИМЕНЕННЫЕ МАТЕРИАЛЫ

ТИПОВОЙ ПРОЕКТ	709-9-101.89	СКЛАД МОКРОГО ХРАНЕНИЯ ХЛОРИСТОГО НАТРИЯ $V=40м^3$.
ТИПОВОЙ ПРОЕКТ	903-9-29.89	БЛОК КОТЕЛЬНО-ВСПОМОГАТЕЛЬНЫХ ПОМЕЩЕНИЙ.
ТИПОВОЙ ПРОЕКТ	709-9-100.89	СКЛАД УГЛЯ С ЖЕЛЕЗНОДОРОЖНОЙ ЭСТАКАДОЙ
ТИПОВОЙ ПРОЕКТ	907-2-208	ТРУБА ДЫМОВАЯ КИРПИЧНАЯ $H=45м$; $Д_о=2,1м$ С НАДЗЕМНЫМ ПРИМЫКАНИЕМ ГАЗОХОДОВ ДЛЯ КОТЕЛЬНЫХ УСТАНОВОК.
ТИПОВОЙ ПРОЕКТ	907-02-222	СВЕТОВЫЕ ОГРАЖДЕНИЯ ВЫСОТНЫХ ДЫМОВЫХ ТРУБ.
ТИПОВОЙ ПРОЕКТ	903-1-270.89	БЛОКИ ТЕПЛОМЕХАНИЧЕСКОГО ОБОРУДОВАНИЯ.
АЛЬБОМ 10 ЧАСТИ	1,2,3,4,5,6,7	КОНСТРУКТОРСКАЯ ДОКУМЕНТАЦИЯ.
ТИПОВОЙ ПРОЕКТ АЛЬБОМ 11	903-1-270.89	КОНВЕЙЕР ЛЕНТОЧНЫЙ. КОНСТРУКТОРСКАЯ ДОКУМЕНТАЦИЯ.
ТИПОВОЙ ПРОЕКТ	903-9-270.89	СТАЛЬНОЙ БАК-АККУМУЛЯТОР ДЛЯ ГОРЯЧЕЙ ВОДЫ $V=200м^3$.
СЕРИЯ 3.407-108.В.	1,2,3	УНИФИЦИРОВАННЫЕ ПРОЖЕКТОРНЫЕ МАЧТЫ И ОТДЕЛЬНО СТОЯЩИЕ МОЛНИЕОТВОДЫ.

РАЗРАБОТАН
ИНСТИТУТОМ ХАРЬКОВСКИЙ САНТЕХПРОЕКТ
ГЛАВНЫЙ ИНЖЕНЕР ИНСТИТУТА
В.А. СЛЮСАРЕВ
ГЛАВНЫЙ ИНЖЕНЕР ПРОЕКТА
Л.И. ЛЕВОНТИН

УТВЕРЖДЕН
И ВВЕДЕН В ДЕЙСТВИЕ
ГПКНИИ „САНТЕХНИИПРОЕКТ"
ПРОТОКОЛ ОТ 11.07.1990г.№4

Содержание альбома

NN листов	Наименование и обозначение документов Наименование листа	стр.
	Содержание альбома	2
1,2	Низковольтные комплектные устройства	
	Задание заводу-изготовителю. Опись чертежей - ЭМ.Н1	3
1	Перечень комплектных устройств ЭМ.Н2	3
1,2	Щит открытый 1Щ(2Щ,3Щ,4Щ). Технические	
	данные аппаратов- ЭМ.Н3	4
1,2	Щит открытый 1Щ(2Щ,3Щ,4Щ) Чертеж	
	общего вида- ЭМ.Н3.ВО	4.5
1,2	Щит открытый 1Щ(2Щ,3Щ,4Щ) Перечень	
	надписей ЭМ.Н3.ТБ	5
1	Щит открытый 1Щ(2Щ,3Щ,4Щ) Схема	
	электрическая соединений ЭМ.Н3.Э4	6
1÷6	Щит открытый 5Щ. Технические данные	
	аппаратов- ЭМ.Н4	7,8
1÷9	Щит открытый 5Щ. Чертеж общего	
	вида - ЭМ.Н4.ВО	8,9,10, 11,12
1÷9	Щит открытый 5Щ. Схема электрическая	13,14, 15,16
	соединений - ЭМ.Н4.Э4	17,18, 19,20,21
1÷6	Щит открытый 5Щ. Перечень надписей-	
	ЭМ.Н4.ТБ	22,23
1,2	Щит открытый 6Щ. Технические данные	
	аппаратов- ЭМ.Н5	24
1.2	Щит открытый 6Щ. Чертеж общего	
	вида- ЭМ.Н5.ВО	24,25
1,2	Щит открытый 6Щ. Перечень	
	надписей- ЭМ.Н5.ТБ	25
1	Щит открытый 6Щ. Схема электрическая	
	соединений ЭМ.Н5.Э4	26
1.2	Шкаф 1Щ. Технические данные	
	аппаратов ЭМ.Н6	27

NN листов	Наименование и обозначение документов Наименование листа	стр.
1,2	Шкаф 1Ш. Чертеж общего	
	вида- ЭМ.Н6.ВО	27,28
1÷5	Шкаф 1Ш. Перечень надписей - ЭМ.Н6.ТБ	28,29
1÷4	Шкаф 1Ш. Схема электрическая	30,31
	соединений - ЭМ.Н6.Э4	32,33
1	Ящик 60-Я Технические	
	данные аппаратов - ЭМ.Н7	34
1	Ящик 60-Я Чертеж	
	общего вида- ЭМ.Н7.ВО	34
1	Ящик 60-Я. Схема электрическая	
	соединений ЭМ.Н7.Э4	34
1	Ящик 60-Я Перечень	
	надписей - ЭМ.Н7.ТБ	34
1	Ящик Я. Технические данные	
	аппаратов - ЭМ.Н8	35
1	Ящик Я. Чертеж общего вида - ЭМ.Н8.ВО	35
1	Ящик Я. Перечень надписей - ЭМ.Н8.ТБ	35
	Ящик Я. Схема электрических соеди-	
1	нений ЭМ.Н8.Э4	36

Альбом 15

Лист	Наименование	Примеч.
ЭМ.Н1	Низковольтные комплектные устройства управления. Задание заводу-изготовителю. Опись чертежей	стр. 3
ЭМ.Н2	Перечень комплектных устройств	стр. 3
ЭМ.Н3	Щит открытый 1щ (2щ, 3щ, 4щ) Технические данные аппаратов	стр. 4
ЭМ.Н3.ВО	Щит открытый 1щ (2щ, 3щ, 4щ) Чертеж общего вида	стр. 4,5
ЭМ.Н3.ТБ	Щит открытый 1щ (2щ, 3щ, 4щ) Перечень надписей	стр. 5
ЭМ.Н3.ЭЧ	Щит открытый 1щ (2щ, 3щ, 4щ) Схема электрическая соединений	стр. 6
ЭМ.Н4	Щит открытый 5щ. Технические данные аппаратов	стр. 7, 8
ЭМ.Н4.ВО	Щит открытый 5щ Чертеж общего вида	стр. 8, 9, 10, 11, 12
ЭМ.Н4.ЭЧ	Щит открытый 5щ. Схема электрическая соединений	стр. 13, 14, 15, 16, 17, 18, 19, 20, 21
ЭМ.Н4.ТБ	Щит открытый 5щ. Перечень надписей	стр. 22, 23
ЭМ.Н5	Щит открытый 6щ. Технические данные аппаратов	стр. 24
ЭМ.Н5.ВО	Щит открытый 6щ. Чертеж общего вида	стр. 24, 25
ЭМ.Н5.ЭЧ	Щит открытый 6щ. Схема электрическая соединений	стр. 26
ЭМ.Н5.ТБ	Щит открытый 6щ. Перечень надписей	стр. 25
ЭМ.Н6	Шкаф 1ш Технические данные аппаратов	стр. 27
ЭМ.Н6.ВО	Шкаф 1ш. Чертеж общего вида	стр. 27, 28
ЭМ.Н6.ЭЧ	Шкаф 1ш Схема электрическая соединений	стр. 30, 31, 32, 33
ЭМ.Н6.ТБ	Шкаф 1ш Перечень надписей	стр. 28, 29

Привязан:

ГИП	Левантин		
Гл.спец.	Мороз		
Нач.отд.	Евтушенко		
Н. контр.	Борщев		
Гл.спец.	Амбросова		
Рук. гр.	Дыбнер		
Инженер	Ларютина		

903-1.281.90 ЭМ.Н1

Котельная с 4 котлами Е-10-1.4Р. Золошлакоудаление пневматическое.

Главный корпус.

Стадия	Лист	Листов
Р	1	2

Низковольтные комплектные устройства управления Задание заводу-изготовителю Опись чертежей.

Харьковский САНТЕХПРОЕКТ

формат А3

Лист	Наименование	Примеч.
ЭМ.Н7	Ящик 60-Я Технические данные аппаратов	стр. 34
ЭМ.Н7.ВО	Ящик 60-Я Чертеж общего вида	стр. 34
ЭМ.Н7.ЭЧ	Ящик 60-Я Схема электрическая соединений	стр. 34
ЭМ.Н7.ТБ	Ящик 60-Я Перечень надписей	стр. 34
ЭМ.Н8	Ящик Я Технические данные аппаратов	стр. 35
ЭМ.Н8.ВО	Ящик Я Чертеж общего вида	стр. 35
ЭМ.Н8 ЭЧ	Ящик Я Схема электрическая соединений	стр. 36
ЭМ.Н8 ТБ	Ящик Я Перечень надписей	стр. 35

903-1-281.90 ЭМ.Н1 Лист 2

формат А4

Наименование	Кол. НКУ	Кол-во приведенных панелей	Обозначение таблицы аппаратов	Примечание
Щит 1щ	1	3	ТП 903-1-281.90 ЭМ.Н3 лист 1,2	
Щит 2щ	1	3	ТП 903-1-281.90 ЭМ.Н3 лист 1,2	
Щит 3щ	1	3	ТП 903-1.281.90 ЭМ.Н3. лист 1,2	
Щит 4щ	1	3	ТП 903-1.281.90 ЭМ.Н3 лист 1,2	
Щит 5щ	1	11	ТП 903-1-281.90 ЭМ.Н4 лист 1÷5	
Щит 6щ	1	2	ТП 903-1.281.90 ЭМ.Н5 лист 1,2	
Шкаф 1ш	1	6	ТП 903-1.281.90 ЭМ.Н6 лист 1,2	
Ящик 36-Я	1	1	ТП 903-1.281.90 ЭМ.Н7	
Ящик 60-Я	1	1	ТП 903-1.281.90 ЭМ.Н7	
Ящик Я	1	1	ТП 903-1.281.90 ЭМ.Н8	
Всего:	10	34		

Привязан:

Инв. №

Нач.отд.	Евтушенко	
Н.контр.	Борщев	
Гл.спец.	Амбросова	
Рук.гр.	Дыбнер	
Инженер	Ларютина	

903-1-281.90 ЭМ.Н2

Перечень комплектных устройств.

Стадия	Лист	Листов
Р	1	1

Харьковский САНТЕХПРОЕКТ

24566-25 4

формат А4

Инв.№ подл. | Подп. и дата | Взам. инв.№

Альбом 15

Формат	Зона	Поз.	Обозначение	Наименование	Кол.	Примеч.
				Документация		
А3			903-1-281.90 ЭМ.НЗ.ВО	Чертеж общего вида		
А2			903-1-281.90 ЭМ.НЗ.Э4	Схема электрическая соединений		
А4			903-1-281.90 ЭМ.НЗ.ТВ	Перечень надписей		
				Сборочные единицы		
	1			Панель 1		
				Блоки		
		1		Б5130-2674 УХЛ4	2	1К5(2К5,3К5,4К5) 1К6(2К6,3К6,4К6)
		2		Б5130-2974 УХЛ4	1	1К3(2К3,3К3,4К3)
		3		Б5130-2874Г УХЛ4	1	1К4(2К4,3К4,4К4)
		4		Б 5130-3474Г УХЛ4	1	1К2(2К2,3К2,4К2)
		5		Б5130-3874 УХЛ4	1	1К1(2К1,3К1,4К1)
		6		Б5130-3474Г УХЛ4	1	1К7(2К7,3К7,4К7)

Привязан:

Инв. №

Инв. № подл. | Подпись и дата | Взам. инв. №

Нач. отд.	Евтушенко	
Н. контр.	Борщев	
Гл. спец.	Амбрасова	
Рук. гр.	Дыбнер	
Инж.	Ларютина	

903-1-281.90 ЭМ.НЗ

Щит открытый 1щ (2щ, 3щ, 4щ). Технические данные аппаратов.

Стадия	Лист	Листов
Р	1	2

Харьковский САНТЕХПРОЕКТ

Формат А4

Формат	Зона	Поз.	Обозначение	Наименование	Кол.	Примеч.
				Набор Н1		
		7		Реле тока РТ-140/6 УХЛ4	1	КА
		8		Трансформатор тока		
				Т-0,66 У3, 100/5	2	ТА1, ТА2
		9		Блок зажимов		
				6324-4П26-В/ВУ3-10	4	Х9, Х10, Х29, Х30

Инв. № подл. | Подпись и дата | Взам. инв. №

903-1-281.90 ЭМ.НЗ

Лист 2

Формат А4

Вид спереди

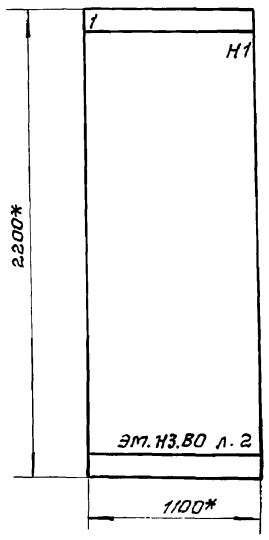

Указания по привязке.

При привязке проекта указать номинальный ударный ток короткого замыкания, который должны выдержать силовые сборные шины.

Расшифровка буквенных обозначений

Котло-агрегат	Щит	Номер привода						
		А	Б	В	Г	Д	Е	Ж
1К	1Щ	1К1	1К2	1К3	1К4	1К5	1К6	1К7
2К	2Щ	2К1	2К2	2К3	2К4	2К5	2К6	2К7
3К	3Щ	3К1	3К2	3К3	3К4	3К5	3К6	3К7
4К	4Щ	4К1	4К2	4К3	4К4	4К5	4К6	4К7

1.* Размеры для справок

2. Неуказанные предельные отклонения размеров по

3. По данному чертежу изготовить 4 щита

4. Номера электроприводов в зависимости от номера щита приведены в таблице.

Надписи на обрамлении

Строка	1	1Щ А-дымосос Б,В-вентилятор Г-решетка котла Д,Е-забрасыватель Ж-дробилка
	2	
	3	
	4	
Панель	1	

Вид сверху

м. 1:50

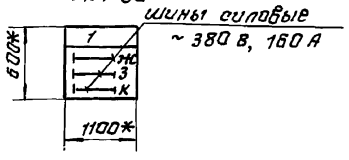

Привязан:

Инв. №

Инв. № подл. | Подпись и дата | Взам. инв. №

Нач. отд.	Евтушенко	
Н. контр.	Борщев	
Гл. спец.	Амбрасова	
Рук. гр.	Дыбнер	
Инж.	Ларютина	

903-1-281.90 ЭМ.НЗ.ВО

Котельная с 4 котлами Е-10-1.4р Золошлакоудаление пневматическое.

Главный корпус.

Стадия	Лист	Листов
Р	1	2

Щит открытый 1Щ (2Щ, 3Щ, 4Щ). Чертеж общего вида.

Харьковский САНТЕХПРОЕКТ

Формат А3

Альбом 15

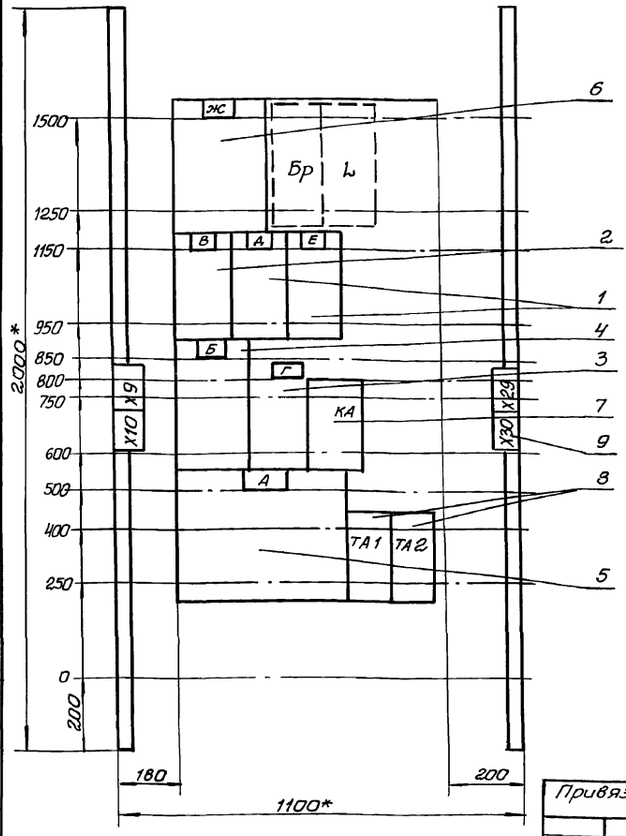

Расшифровка буквенных обозначений

Котло-агрегат	Щит	Номер привода						
		А	Б	В	Г	Д	Е	Ж
1К	1Щ	1К1	1К2	1К3	1К4	1К5	1К6	1К7
2К	2Щ	2К1	2К2	2К3	2К4	2К5	2К6	2К7
3К	3Щ	3К1	3К2	3К3	3К4	3К5	3К6	3К7
4К	4Щ	4К1	4К2	4К3	4К4	4К5	4К6	4К7

1* Размеры для справок.

2. Неуказанные предельные отклонения размеров

Набор 1

Привязан:

Инв. №

Нач. отд.	Е Втушенко		
Н. контр.	Борщев		
Гл. спец.	Амбросова		
Рук. гр.	Дыбнер		
Инж.	Ларютина		

903-1-281-90 ЭМ.НЗ.ВО

Котельная с 4 котлами Е-10-1,4Р
Золошлакоудаление пневматическое

Главный корпус

Стадия	Лист	Листов
Р	2	

Щит открытый 1Щ (2Щ, 3Щ, 4Щ) чертеж общего вида

Харьковский Сантехпроект

Формат А3

Инв. № подл. | Подпись и дата | Взам. инв. №

Панель	Надпись	Поз. обозначение	Места надписи	Текст	Кол.	Вид шрифта	Заготовка
1			Верхнее обрамление	А-Дымосос 5,в-вентилятор	1		
			То же	Г- Решетка котла	1		
			—"—	Д,Е-забрасыватель	1		
			—"—	Ж-дробилка	1		
			Табличка	А	1		
			То же	Б	1		
			—"—	В	1		
			—"—	Г	1		
			—"—	Д	1		
			—"—	Е	1		
			—"—	Ж	1		

Привязан

Инв. №

Нач. отд.	Е Втушенко	
Н. контр.	Борщев	
Гл. спец.	Амбросова	
Рук. пр.	Дыбнер	
Инж.	Ларютина	

903-1-281.90 ЭМ.НЗ.ТБ

Щит открытый 1Щ (2Щ, 3Щ, 4Щ)
Перечень надписей

Стадия	Лист	Листов
Р	1	2

Харьковский Сантехпроект

Формат А4

Инв. № подл. | Подпись и дата | Взам. инв. №

Панель	Надпись	Поз. обозначение	Места подписи	Текст	Кол.	Вид шрифта	Заготовка
1			Табличка	КА	1		
			То же	ТА1	1		
			—"—	ТА2	1		
			—"—				

Расшифровка буквенных обозначений

Котло-агрегат	Щит	Номер привода						
		А	Б	В	Г	Д	Е	Ж
1К	1Щ	1К1	1К2	1К3	1К4	1К5	1К6	1К7
2К	2Щ	2К1	2К2	2К3	2К4	2К5	2К6	2К7
3К	3Щ	3К1	3К2	3К3	3К4	3К5	3К6	3К7
4К	4Щ	4К1	4К2	4К3	4К4	4К5	4К6	4К7

Инв. № подл. | Подпись и дата | Взам. инв. №

903-1-281.90 ЭМ.НЗ.ТБ

Лист 2

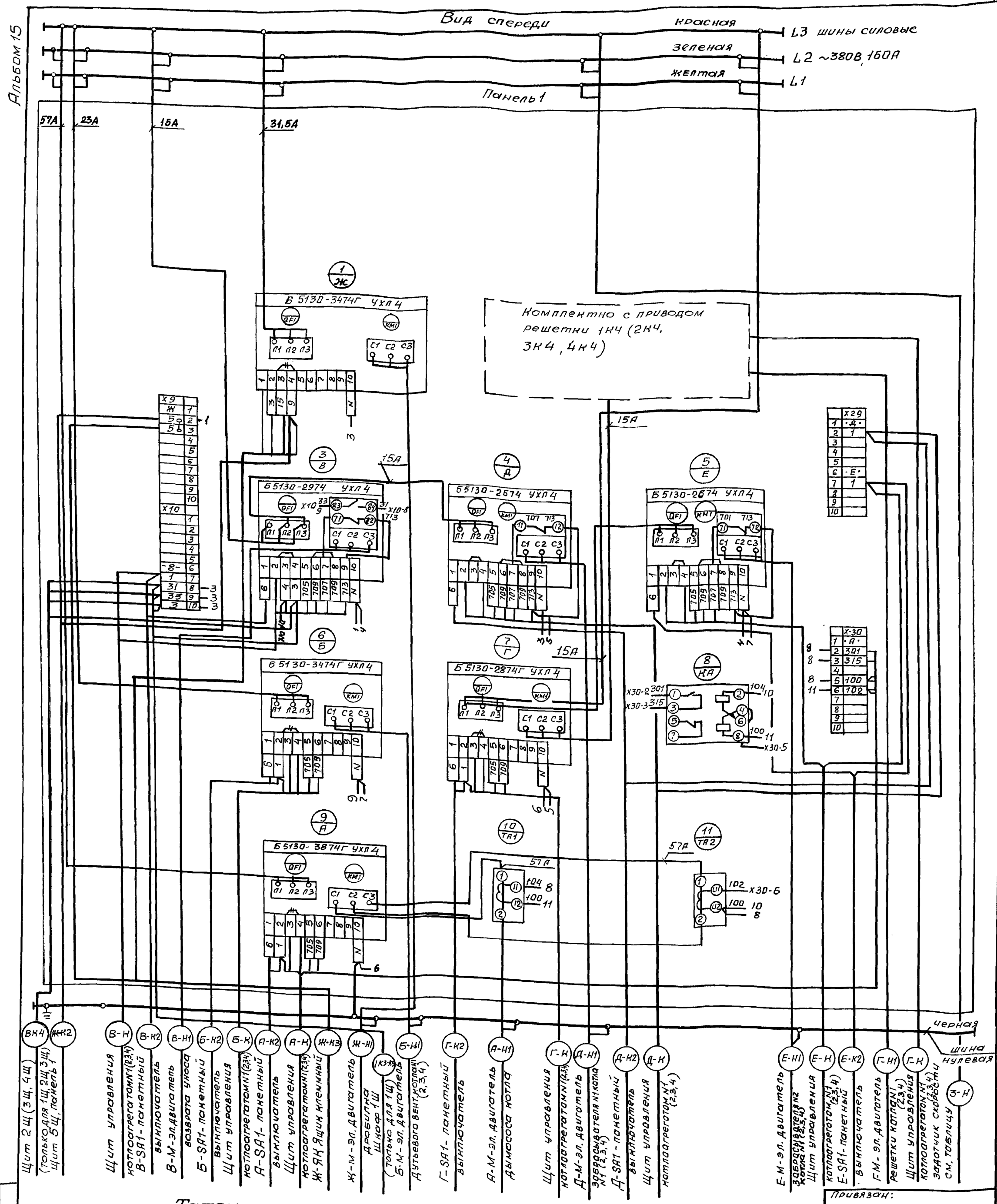

Щит 2Щ (3Щ, 4Щ) (только для 1Щ 2Щ 3Щ) Щит 5Щ, панель 1

Щит управления котлоагрегатом N1 (2,3,4) В-SA1 - пакетный выключатель

В-М - эл.двигатель возврата уноса

Б-SA1 - пакетный выключатель Щит управления

котлоагрегатом N1 (2,3,4)

А-SA1 - пакетный выключатель Щит управления

котлоагрегатом N1 (2,3,4) Ж-ЯК Ящик клеммный

Ж-М - эл.двигатель дробилки Шкаф 1Ш (только для 1Щ)

Б-М - эл.двигатель дутьевого вентилятора (2,3,4)

Г-SA1 - пакетный выключатель

А-М - эл.двигатель дымососа котла

Щит управления котлоагрегатом N1 (2,3,4)

Д-М - эл.двигатель забрасывателя N1 котла N1 (2,3,4)

Д-SA1 - пакетный выключатель Щит управления

котлоагрегатом N1 (2,3,4)

Е-М - эл.двигатель забрасывателя N2 котла N1 (2,3,4) Щит управления

котлоагрегатом N1 (2,3,4) Е-SA1 - пакетный выключатель

Г-М - эл.двигатель решетки котла N1 (2,3,4) Щит управления

котлоагрегатом N1 (2,3,4) задочник скребками см. таблицу

Таблица

Котло-агрегат	Щит	Номер привода								Направление кабеля З
		А	Б	В	Г	Д	Е	Ж	З	
1К	1Щ	1К1	1К2	1К3	1К4	1К5	1К6	1К7	1Щ-Н	КТП. Шкаф 2
2К	2Щ	2К1	2К2	2К3	2К4	2К5	2К6	2К7	2Щ-Н	КТП. Шкаф 2
3К	3Щ	3К1	3К2	3К3	3К4	3К5	3К6	3К7	3Щ-Н	КТП. Шкаф 3
4К	4Щ	4К1	4К2	4К3	4К4	4К5	4К6	4К7	4Щ-Н	КТП. Шкаф 4

Взам. инв. N

Подп. и дата

Инв. N подл.

Привязан:

Инв. N

Нач. отд.	Евтушенко		
Н. контр.	Борщев		
Гл. спец	Амбросова		
Рук. гр.	Дыбнер		
Инж.	Ларютина		

903-1-281.90 ЭМ.НЗ.ЭЧ

Котельная с 4 котлами Е-10-1,4 Золошлакоудаление пневматическое

Главный корпус

Стадия	Лист	Листов
Р		1

Щит открытый 1Щ (2Щ 3Щ, 4Щ). Схема электрическая соединений

Харьковский САНТЕХПРОЕКТ

Альбом 15

Формат	Зона	Поз.	Обозначение	Наименование	Кол.	Примеч.
				Документация		
			903-1-281.90 эм.н4.во	Чертеж общего вида		
			903-1-281.90 эм.н4.эч	Схема электрическая соединений		
			903-1-281.90 эм.н4.тб	Перечень надписей		
				Сборочные единицы		
				Панель 1		
				Блоки		
	1	1		Б5130-3774 УХЛ4	2	75, 76
	1	2		Б5130-3274 УХЛ4	1	78
				Набор Н1		
	1	3		Реле РПУ-2-М96800 УЗБ	2	75 KL1
				220В, 50Гц		76 KL1
	1	4		Блок зажимов		
				Б324-4П25-В/ВУЗ-10	4	X4...X7

Привязан:

Инв.№

Нач. отд.	Евтушенко	
Н. контр.	Борщев	
Гл. спец.	Амбросова	
Рук. гр.	Дыбнер	
Инж.	Ларютина	

903-1-281.90 эм.н4

Щит открытый 5Щ
Технические данные аппаратов

Стадия	Лист	Листов
Р	1	6

Харьковский САНТЕХПРОЕКТ

Инв.№ подл. | Подпись и дата | Взам. инв.№

формат А4

Формат	Зона	Поз.	Обозначение	Наименование	Кол.	Примеч.
				Панель 2		
				Блоки		
	2	5		Б5130-2674 УХЛ4	1	20
	2	6		Б5130-3174 УХЛ4	2	26, 27
	2	7		Б5130-3274 УХЛ4	2	13, 18
	2	8		Набор Н2 Выключатель АК633МГУЗ	1	OF9
				5×12; б/к		
	2	9		Реле РПУ-2-М96440 УЗБ		13KL1
				220В, 50Гц	2	18KL1
	2	10		Реле РПУ-2, М96220 УЗБ		13KL2, 18KL2
				220В, 50Гц	4	26KL 27KL
	2	11		Блок зажимов		
				Б324-4П25-В/ВУЗ-10	4	X10...X13
				Панель 3		
				Блоки		
	3	12		Б5130-2074 УХЛ4	1	34
	3	13		Б5130-3474 УХЛ4	1	22
	3	14		Б5130-3174 УХЛ4	3	6, 31, 80
	3	15		Б5130-3274 УХЛ4	2	11, 29
				Набор Н3		
				Выключатели		
	3	16		BAS1-33-340010000 УХЛ3		
				380В, 50Гц, 160А	1	QF2

903-1-281.90 эм.н4 | Лист 2

Формат	Зона	Поз.	Обозначение	Наименование	Кол.	Примеч.
	3	17		АК63-1МГУЗ; ~220В		
				0,6×12; б/к	1	OF3
	3	18		ВА5125-340010000 УХЛ3		
				380В, 50Гц, 6,3А	1	OF4
	3	19		BAS125-340010000 УХЛ3 380В, 50Гц, 20А	1	OF7
	3	20		РПУ-2-М96440 УЗБ, 220В		22KL1, 11KL1
				50Гц	3	6KL1
	3	21		РПУ-2-М96400 УЗБ, 220В, 50Гц	9	KB1÷KB8 34KL
	3	22		РПУ-2-М96220 УЗБ, 220В,		
				50Гц	7	22KL2, KL1, KL3,
						CKL2, 11KL2 31KL, 21KL
	3	23		Блок зажимов		
				Б324-4П25-В/ВУЗ-10	9	X6...X14
				Панель 4		
				Блоки		
	4	24		Б5130-2074 УХЛ4	1	81
	4	25		Б5130-2674 УХЛ4	1	37
	4	26		Б5130-3174 УХЛ4	2	28, 32
	4	27		Б5130-3274 УХЛ4	2	14, 19
				Набор Н4		
				Выключатели:		
	4	28		BAS1-25-340010000 УХЛ3,		
				380В, 50Гц, 6,3А	1	OF6
	4	29		ВА51-25-340010000 УХЛ3	1	OF8
				380В, 50Гц, 20А		
	4	30		Реле РПУ-2-М96440 УЗБ		14KL1
				220В, 50Гц	2	19KL1

903-1-281.90 эм.н4 | Лист 3

Формат	Зона	Поз.	Обозначение	Наименование	Кол.	Примеч.
	4	31		Реле РПУ-2-М96220 УЗБ		14KL2, 19KL2
				220В, 50Гц	4	28KL 32KL
	4	32		Блок зажимов		
				Б324-4П25-В/ВУЗ-10	4	X10...X13
				Панель 5		
				Блоки		
	5	33		Б5130-2074 УХЛ4	1	35
	5	34		Б5130-3474 УХЛ4	1	23
	5	35		Б5130-2974 УХЛ4	1	25
	5	36		Б5130-3174 УХЛ4	2	7, 33
	5	37		Б5130-3274 УХЛ4	2	12, 30
				Набор Н5		
	5	38		Выключатель		
				ВА5125-340010000 УХЛ3,		
				380В, 50Гц, 8А	1	OF5
	5	39		Реле РПУ-2-М96440 УЗБ		23KL1
				220В, 50Гц	3	7KL1 12KL1
	5	40		Реле РПУ-2-М96400 УЗБ		
				220В, 50Гц	1	35KL
	5	41		Реле РПУ-2-М96220 УЗБ		12KL2 23KL2
				220В, 50Гц	4	7KL2 33KL
	5	42		Блок зажимов		
				Б324-4П25-В/ВУЗ-10	6	X9...X14

903-1-281.90 эм.н4 | Лист 4

Альбом 15

Формат	Зона	Поз.	Обозначение	Наименование	Кол.	Примеч.
				Панель 6		
				Блоки		
	6	43		Б5130-3774 УХЛ4		77
	6	44		Б5130-3274 ГУХЛ4		79
				Набор Н6		
	6	45		Реле РПУ2-М96800-У3б	1	77КЛ1
				220В, 50Гц		
	6	46		Блок зажимов		
				6324-4П25-В/ВУЗ-10	2	Х4, Х5
				Панель 7		
				Блоки		
	7	47		Б5437-3074 ГУХЛ4	3	15,16,81
	7	48		Б5130-3774 УХЛ4	1	8
	7	49		Б5130-3974 УХЛ4	3	1,2,4
	7	50		Б5130-2874 ГУХЛ4	1	П1
				Набор Н7		
	7	51		Реле РПУ-2-М96440 У3б		1КЛ1, 8КЛ1
				220В, 50Гц	4	2КЛ1, 4КЛ1
	7	52		Реле РПУ-2-М96220 У3б		1КЛ2, 8КЛ2, П1КЛ1
				220В, 50Гц	5	2КЛ2, 4КЛ2
	7	53		Блок зажимов		
				6324-4П25-В/ВУЗ-10	6	Х8...Х13

Инв.№ подл. | Подп. и дата | Взам. инв.№

903-1-281.90 ЭМ.Н4 Лист 5

формат А4

Форм.	Зона	Паз.	Обозначение	Наименование	Кол.	Примеч.
				Панель 8		
				Блоки		
	8	54		Б5437-3074 ГУХЛ4	3	17,24,82
	8	55		Б5130-3774 УХЛ4	2	9,10
	8	56		Б5130-3974 УХЛ4	2	3,5
	8	61		Б5130-2474 ГУХЛ4	1	П3
				Набор Н8		
	8	57		Выключатель ВА51-35-		
				3У100 О УХЛ3, 380В, 50Гц	1	QF1
				200А		
	8	58		Реле РПУ-2-М96440 У3б		9КЛ1, 10КЛ1
				220В, 50Гц	4	3КЛ1, 5КЛ1
	8	59		Реле РПУ-2-М96220У3б		9КЛ2 10КЛ2
				220В, 50Гц	4	3КЛ2 5КЛ2
	8	60		Блок зажимов		
				6324-4П25-В/ВУЗ-10	6	Х8...Х13

Инв.№ подл. | Подп. и дата | Взам. инв.№

903-1-281.90 ЭМ.Н4 Лист 6

формат А4

Вид спереди

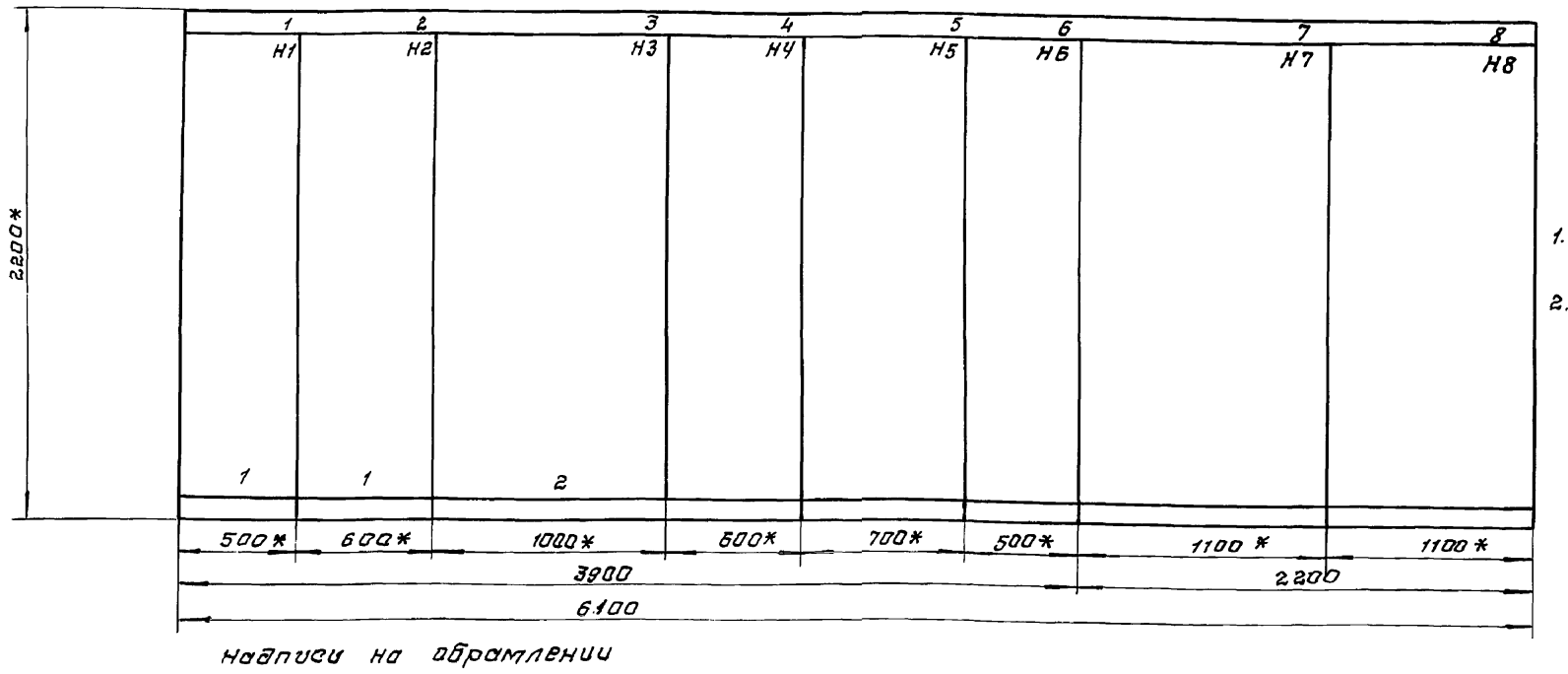

1.* Размеры для справок

2. Неуказанные предельные отклонения размеров по...

Надписи на обрамлении

		5щ					
Строка	2	75, 76 - Насосы	13,18,36 Насосы.	80,6,11,22. Насосы	14,19. Насосы	7,12,23,25. Насосы	77. Насос
	3	78 - Шнек	20,26,27 Насосы ВПУ.	29,31,34. Насосы ВПУ.	28,32,37. Насосы ВПУ.	30,35,33. Насосы ВПУ.	79. Шнек
	4			81. Вентилятор			
Панель		1	2	3	4	5	6

	5щ	
Строка 2	1,2,4,8,81. Насосы	3,5,9,10,82. Насосы
3	15,16. Задвижки.	17,24. Задвижки
4	7 П1 - Вентилятор	8 П3 - Вентилятор
Панель	7	8

Указания по привязке

При привязке проекта указать номинальный ударный ток короткого замыкания, который должны выдерживать силовые сборные шины.

Привязан:

Инв. №

Шины силовые ~380В, 250А

Вид сверху

м. 1:50

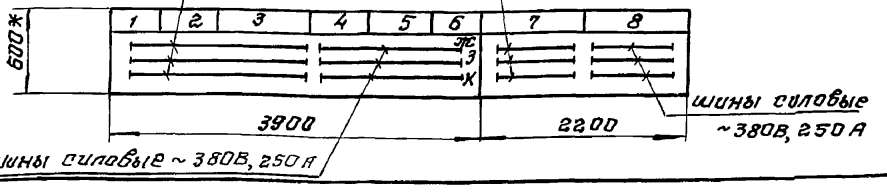

Нач. отд.	Евтушенко		
Н. контр.	Борщев		
Гл. спец.	Амбросава		
Рук. гр.	Дыбнер		
Инж.	Ларионкина		

903-1-281.90 ЭМ.Н4 ВО

Котельная с 4 котлами Е-10-1.4Р
Золошлакоудаление пневматическое.

Главный корпус	Стадия	Лист	Листов
	Р	1	9

Щит открытый 5щ. Чертеж общего вида.

Харьковский САНТЕХПРОЕКТ

Инв.№ подл. | Подп. и дата | Взам. инв.№

24566-25 9

формат А3

Альбом 15

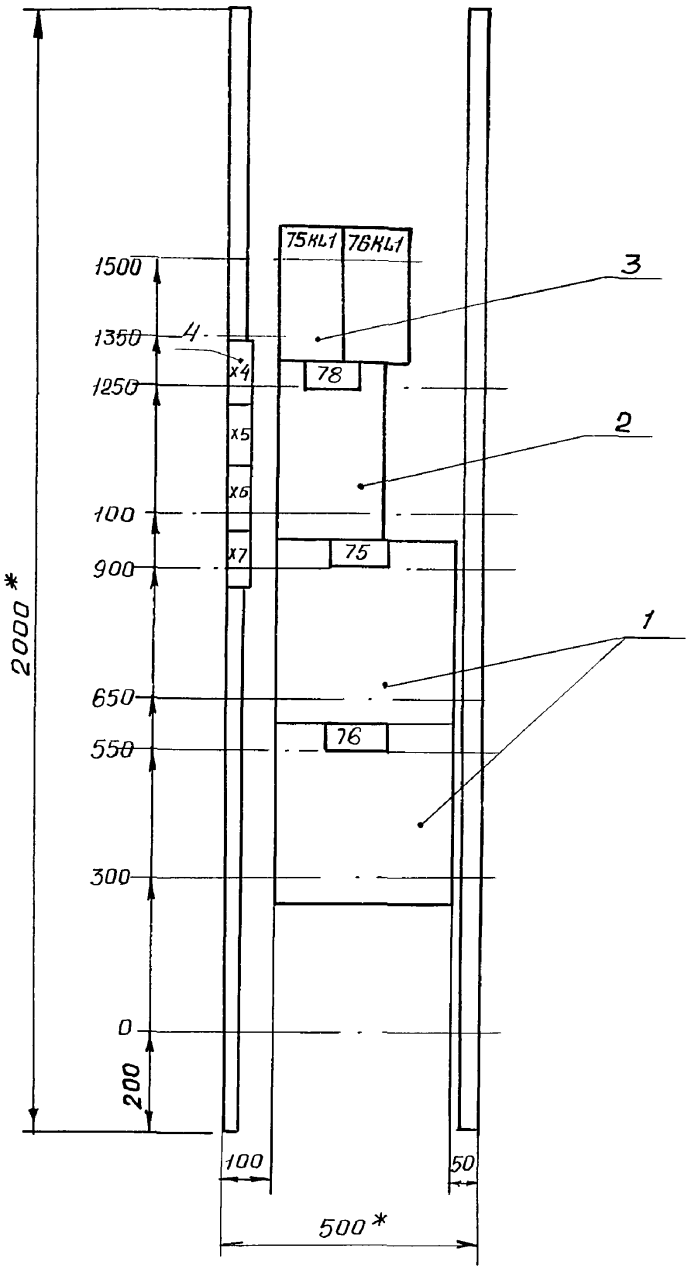

1. * Размеры для справок
2. Неуказанные предельные отклонения размеров по

Панель 1 (набор 1)

Привязан:

Инв. №

			903-1-281.90 ЭМ Н4.ВО	
			Котельная с 4 котлами Е-10-1,4Р Золошлакоудаление пневмотическое	
Нач.отд.	Евтушенко		Главный корпус	Стадия: Р; Лист: 2; Листов:
Н.контр.	Борщев			
Гл.спец.	Амбросова			
Рук.гр.	Дыбнер		Щит открытый 5Щ Чертеж общего вида	Харьковский Сантехпроект
Инж.	Ларютина			

Формат: А3

Инв.№подл. | Подп. и дата | Взам.инв.№

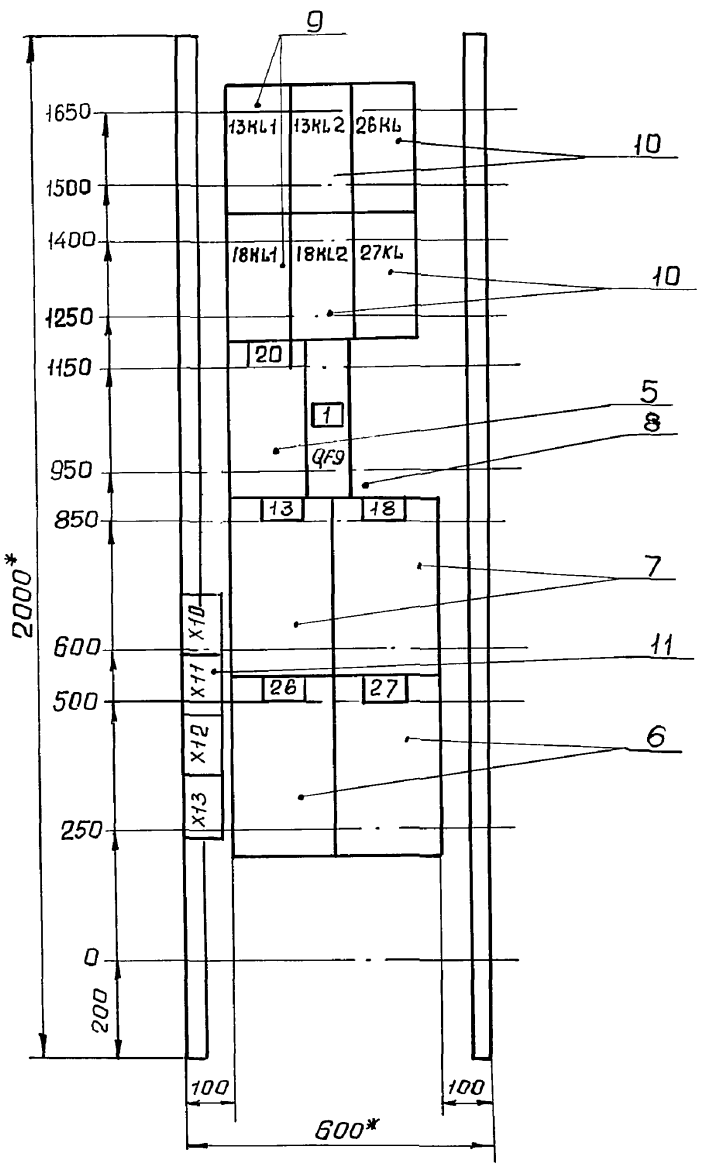

1. * Размеры для справок
2. Неуказанные предельные отклонения размеров по

Панель 2 (набор 2)

Привязан:

Инв.№

			903-1-281.90 ЭМ.Н4ВО	
			Котельная с 4 котлами Е-10-1,4Р Золошлакоудаление пневматическое	
Нач.отд.	Евтушенко		Главный корпус	Стадия: Р; Лист: 3; Листов:
Н.контр.	Борщев			
Гл.спец.	Амбросов			
Рук.гр.	Дыбнер		Щит открытый 5Щ Чертеж общего вида	Харьковский Сантехпроект
Инж.	Ларютина			

Инв.№подл. | Подп. и дата | Взам.инв.№

Формат: А3

Альбом 15

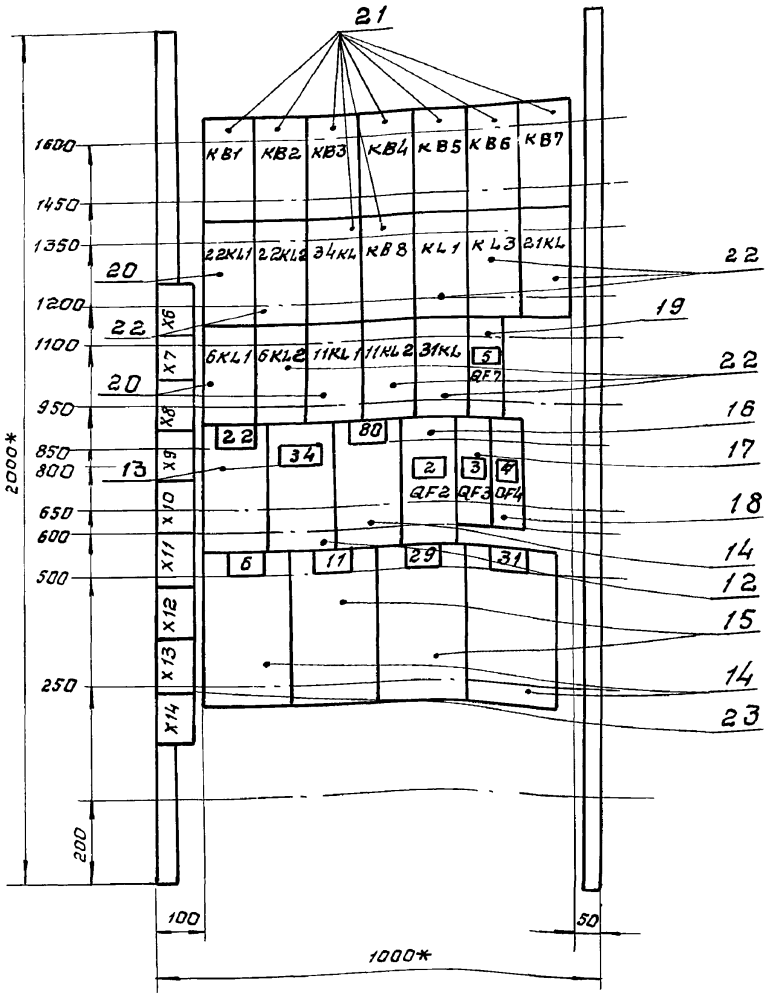

1.* Размеры для справок.

2. Неуказанные предельные отклонения размеров по

Панель 3 (набор 3)

Привязан:

Инв.№

				903-1-281.90 ЭМ.Н4.ВО	
				Котельная с 4 котлами Е-10-1.4р Золошлакоудаление пневматическое.	
Нач. отд.	Евтушенко			Главный корпус	Стадия: Р; Лист: 4; Листов:
Н. контр.	Борщев				
Гл. спец.	Амбросова			Щит открытый 5Щ Чертеж общего вида.	Харьковский САНТЕХПРОЕКТ
Рук. гр.	Дыбнер				
Инженер.	Парютина				

Инв.№ подл. | Подп. и дата | Взам. инв.№

формат А3

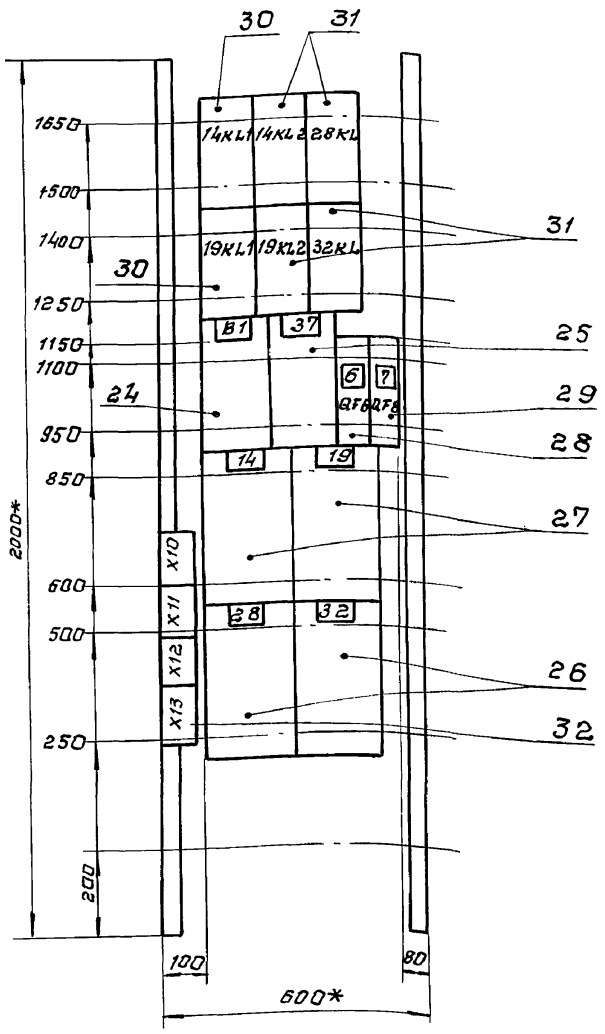

1.* Размеры для справок.

2. Неуказанные предельные отклонения размеров по

Панель 4 (набор 4)

Привязан:

Инв.№

				903-1-270.89 ЭМ.Н4.ВО	
				Котельная с 4 котлами Е-10-1.4р Золошлакоудаление механическое.	
Нач.отд.	Евтушенко			Главный корпус.	Стадия: Р; Лист: 5; Листов:
Н. контр.	Борщев				
Гл. спец.	Амбросова			Щит открытый 5Щ Чертеж общего вида.	Харьковский САНТЕХПРОЕКТ
Рук. гр.	Дыбнер				
Инженер.	Парютина				

Инв.№ подл. | Подп. и дата | Взам. инв.№

24566-25 11

формат А3

Альбом 15

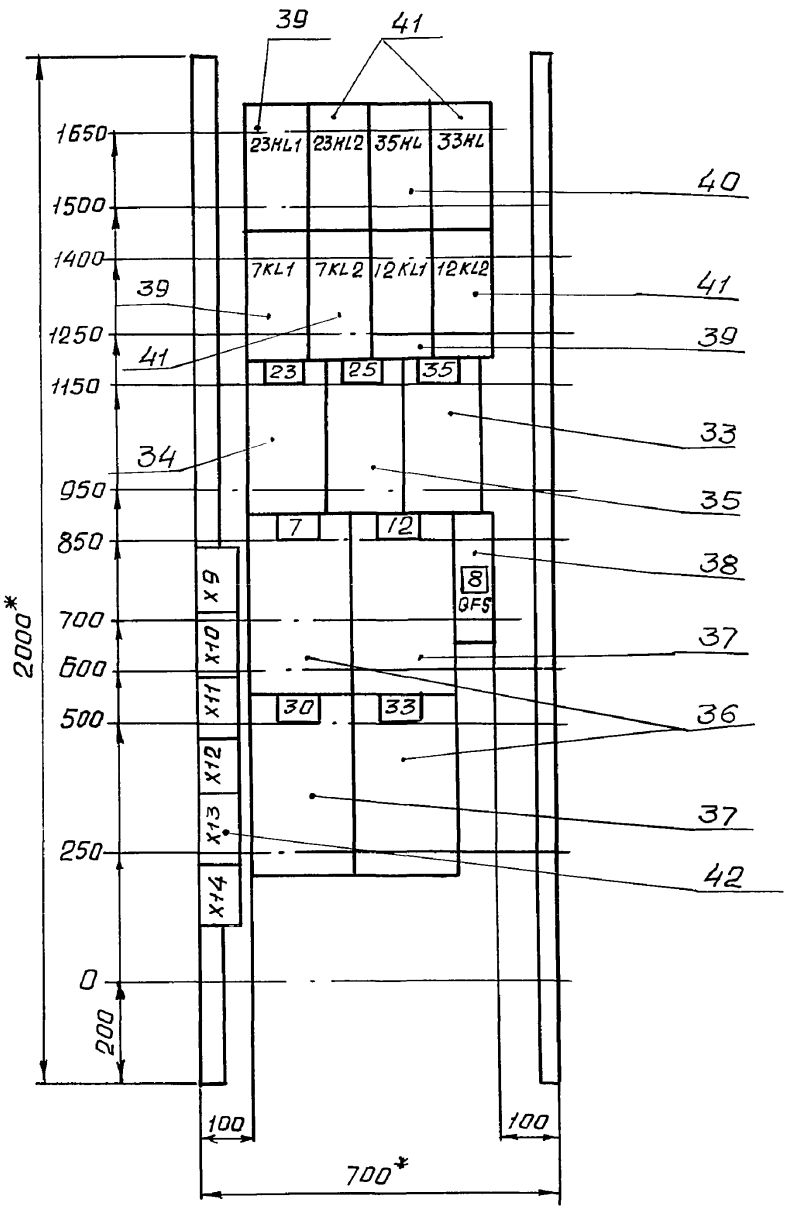

1. * Размеры для справок
2. Неуказанные предельные отклонения размеров по

Панель 5 (Набор 5)

Привязан:

Инв. №

		903-1-281.90 ЭМ.Н4ВО	
		Котельная с 4 котлами Е-10-1,4Р Золошлакоудаление пневматическое	
Нач. отд.	Евтушенко	ГЛАВНЫЙ КОРПУС	стадия Р; лист 6; листов
Н. контр.	Борщев		
Гл. спец.	Амбросова		
Рук. гр.	Дыбнер	Щит открытый 5Щ Чертеж общего вида	Харьковский САНТЕХПРОЕКТ
Инж.	Парютина		

Инв. № подл. | Подп. и дата | Взам. инв. №

формат : А3

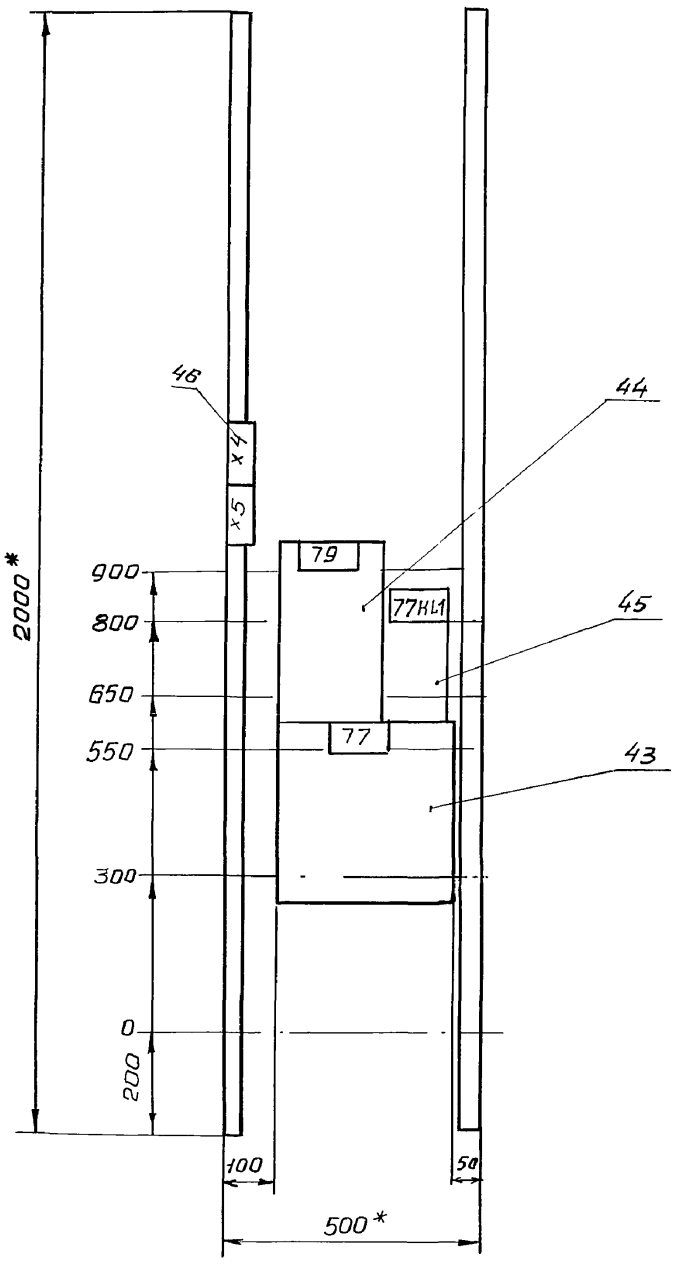

1. * Размеры для справок.
2. Неуказанные предельные отклонения размеров по

Панель 6 (набор 6)

Привязан:

Инв. №

		903-1-281.90 ЭМ.Н4ВО	
		Котельная с 4 котлами Е-10-1,4Р Золошлакоудаление пневматическое	
Нач. отд.	Евтушенко	ГЛАВНЫЙ КОРПУС	стадия Р; лист 7; листов
Н. контр.	Борщев		
Гл. спец.	Амбросова		
Рук. гр.	Дыбнер	Щит открытый 5Щ Чертеж общего вида	Харьковский САНТЕХПРОЕКТ
Инж.	Парютина		

Инв. № подл. | Подп. и дата | Взам. инв. №

24566-25 12 формат А3

Альбом 15

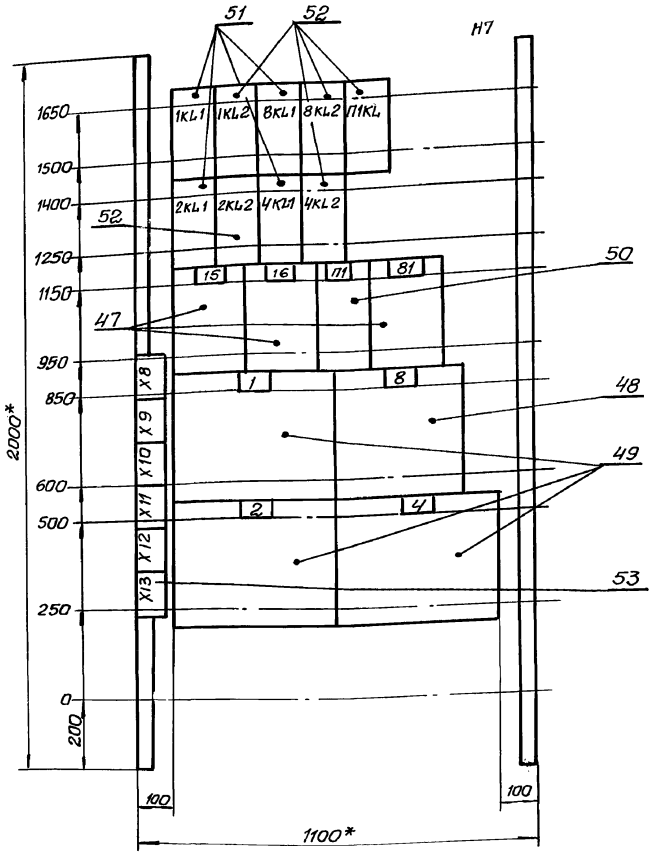

1* Размеры для справок

2. Неуказанные предельные отклонения размеров по

Привязан

Инв. №

Панель 7 (Набор 7)

			903-1-281.90 ЭМН4.ВО		
			Котельная с 4 котлами Е-10-1,4Р Золошлакоудаление пневматическое		
Нач. отд.	Евтушенко		Главный корпус	Стадия: Р	Лист: 8	Листов:
Н. контр.	Борщев					
Гл. спец.	Амбросова					
Рук. гр.	Дыбнер		Щит открытый 5Щ Чертеж общего вида	Харьковский Сантехпроект		
Инж.	Ларютина					

Инв. № подл. | Подп. и дата | Взам. инв. №

Формат А3

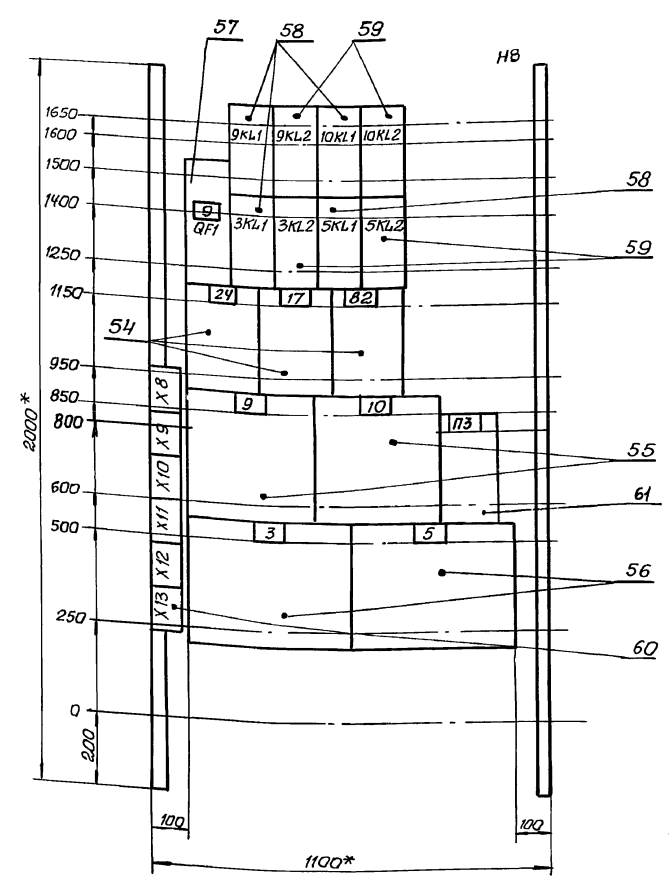

1* Размеры для справок.

2. Неуказанные предельные отклонения размеров по

Привязан:

Инв. №

Панель 8 (Набор 8)

			903-1-281.90 ЭМ.Н4.ВО		
			Котельная с 4 котлами Е-10-1,4Р Золошлакоудаление пневматическое		
Нач. отд.	Евтушенко		Главный корпус	Стадия: Р	Лист: 9	Листов:
Н. контр.	Борщев					
Гл. спец.	Амбросова					
Рук. гр.	Дыбнер		Щит открытый 5Щ Чертеж общего вида.	Харьковский Сантехпроект		
Инж.	Ларютина					

Инв. № подл. | Подп. и дата | Взам. инв. №

Формат А3

Альбом 15

Вид спереди

Шины силовые ~ 380В, 250А
Красная L3
Зеленая L2
Желтая L1

Панель 1 (Вид спереди)

20А
63А
63А
200А

1 / 75КЦ1
2 / 76КЦ1
3 / 78
4 / 75
5 / 76

Б5130-3274 УХЛ4
Б5130-3774 УХЛ4
Б5130-3774 УХЛ4

QF1 KM1 Л1 Л2 Л3 С1 С2 С3

X4 1К7
X5 2К7
X6 3К7
X7 4К7

1К7-7 1К7-5 1К7-11 3К7-17 3К7-5 3К7-11
2К7-7 2К7-5 2К7-11 4К7-7 4К7-9 4К7-11

X4-5 X4-4 X4-7 X6-3 X6-2 X6-5
X5-3 X5-2 X5-5 X7-3 X7-2 X7-5
X4-6 X5-4 X6-4 X7-4
X4-8 X5-6 X6-6 X7-6

ПБ-Х4-4 ПБ-Х4-6 ПБ-Х4-5
ПБ-Х4-8 ПБ-Х4-10 ПБ-Х4-9
ПБ-Х5-2 ПБ-Х5-4 ПБ-Х5-3
ПБ-Х5-6 ПБ-Х5-8 ПБ-Х5-7

1К7-К2 2К7-К2 3К7-К2 4К7-К2 75-К2 78-К2 76-К2 76-Н1 75-Н1 78-Н1 5Щ-Н3

Щит 1Щ
Щит 2Щ
Щит 3Щ
Щит 4Щ
Я. Ящик
78СВ. Кнопка управлен.
Я. Ящик
76М. Электродвигатель
75М. Электродвигатель
78М. Электродвигатель
КТП. Шкаф № 2

Шина нулевая
Черная

Привязан
Инв. №

Панель 1 (Набор 1)

			903-1.281.90 ЭМ.НЧ.ЭЧ.
			Котельная с 4 котлами Е-10-1.4 Р. Золошлакоудаление пневматическое
Нач. отд.	Евтушенко		Главный корпус. Стадия: Р; Лист: 1; Листов: 9
Н. контр.	Борщев		
Гл. спец.	Амбросова		
Рук. гр.	Дыбнер		Щит открытый 5Щ. Схема электрическая соединений.
Инженер.	Ларютина		Харьковский Сантехпроект

Инв. № подл. | Подп. и дата | Взам. инв. №

24566-25 14

Формат А2

Альбом 15

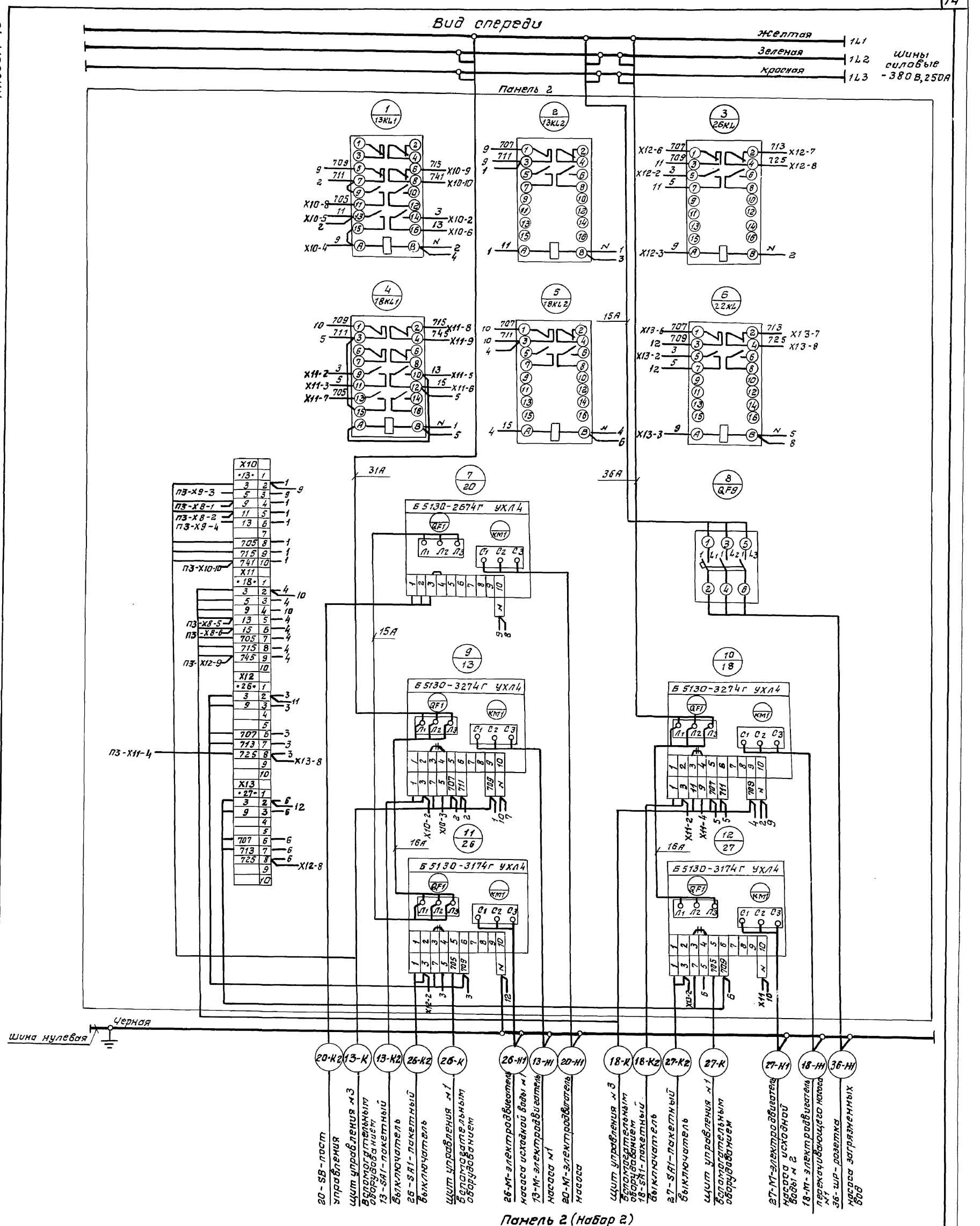

Панель 2 (Набор 2)

Нач. отд.	Евтушенко		903-1.281.90 ЭМ.НЧ.Э4		
Н. контр.	Борщев		Котельная с 4 котлами Е-10-1.4Р. Золошлакоудаление пневматическое.		
Гл. спец.	Амбросова		Главный корпус.	Стадия	Лист	Листов
Рук. гр.	Дыбнер			Р	2	
Инжен.	Ларютина		Щит открытый 5 щ. Схема электрическая соединений.	Харьковский САНТЕХПРОЕКТ		

Привязан:

Инв. №

Взам. инв. №

Подпись и дата

Инв. № подл.

24566-25 15

формат А2

Альбом 15

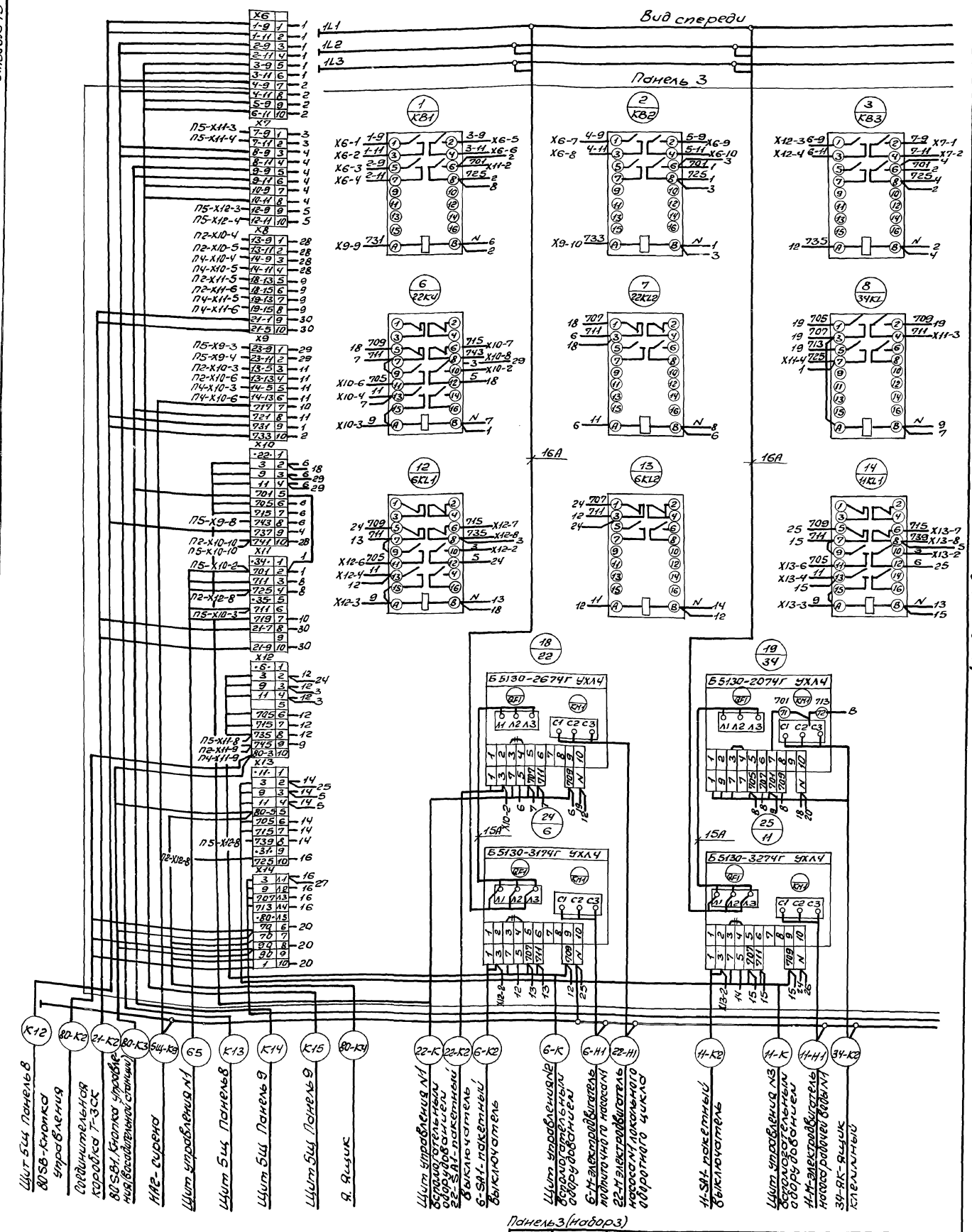

Инв. N подл.	Подп. и дата	Взам. инв. N	

903-1-281.90 ЭМ.НЧ.ЭЧ

Котельная с 4 котлами Е-10-1,4Р
Золошлакоудаление пневматическое

Главный корпус

Стадия	Лист	Листов
Р	3	

Щит открытый 5Щ. Схема электрическая соединений

Харьковский Сантехпроект

Привязан:

Инв. N

Нач. отд.	Евтушенко	
Н. контр.	Борщев	
Гл. спец.	Амбросова	
Рук. гр.	Дыбнер	
Инж.	Ларютина	

24566-25 16 Формат А2

Альбом № 15

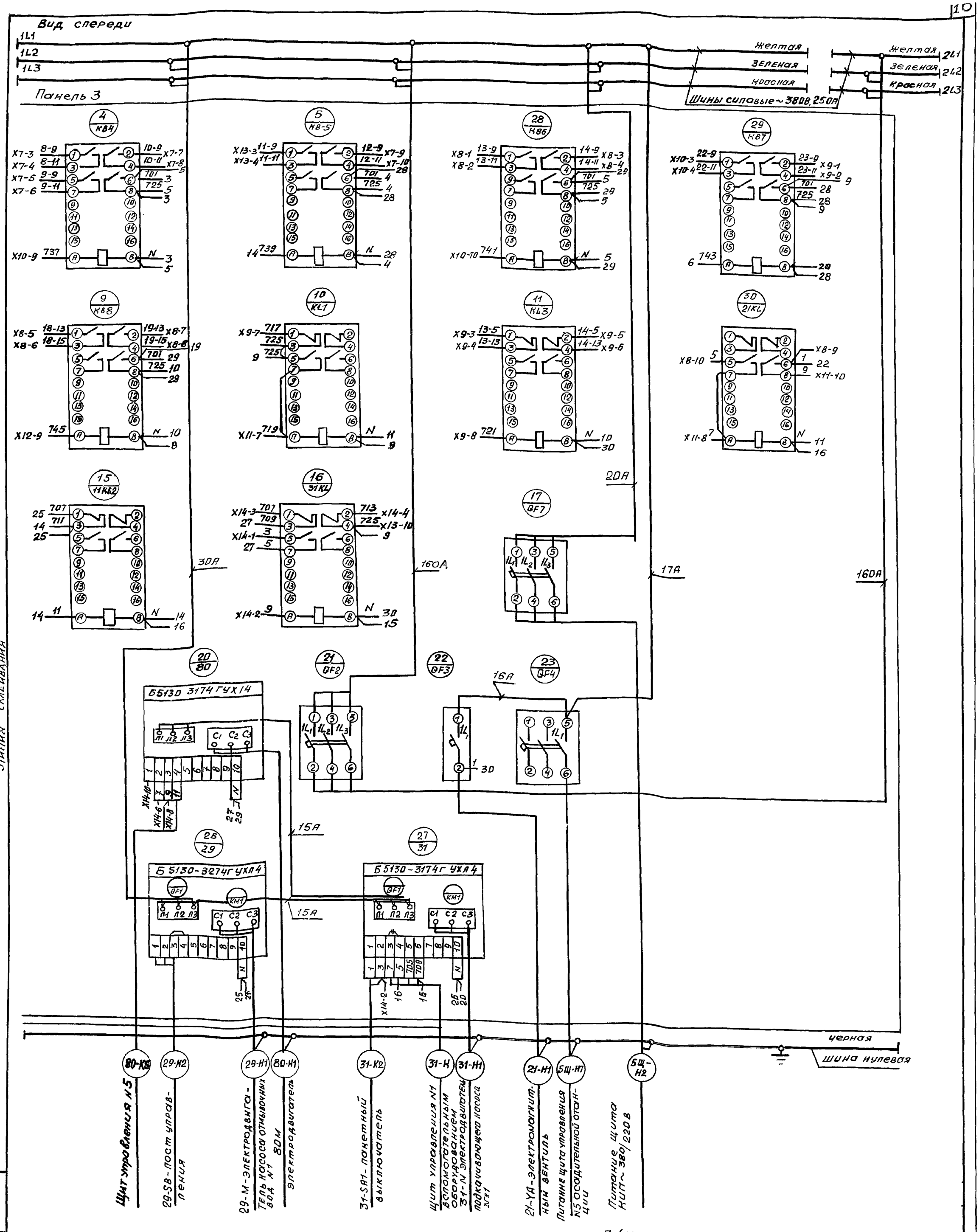

Линия склеивания

Панель 3 (Набор 3)

Нач.отд.	Евтушенко		903-1-281.90 ЭМ.Н4.Э4	
Н.контр.	Борщев		Котельная с 4 котлами Е-10-1.4Р Золошлакоудаление пневматическое	
Гл.спец.	Амбрасова		Главный корпус	Стадия: Р; Лист: 4; Листов:
Рук. гр.	Дыбнер		Щит открытый 5Щ Схема электрическая соединений.	Харьковский Сантехпроект
Инж.	Парютина			

Привязан:

Инв. N

Инв. N подл. | Подп. и дата | Взам. инв. N

24566-25 17 Формат А2

Альбом 15

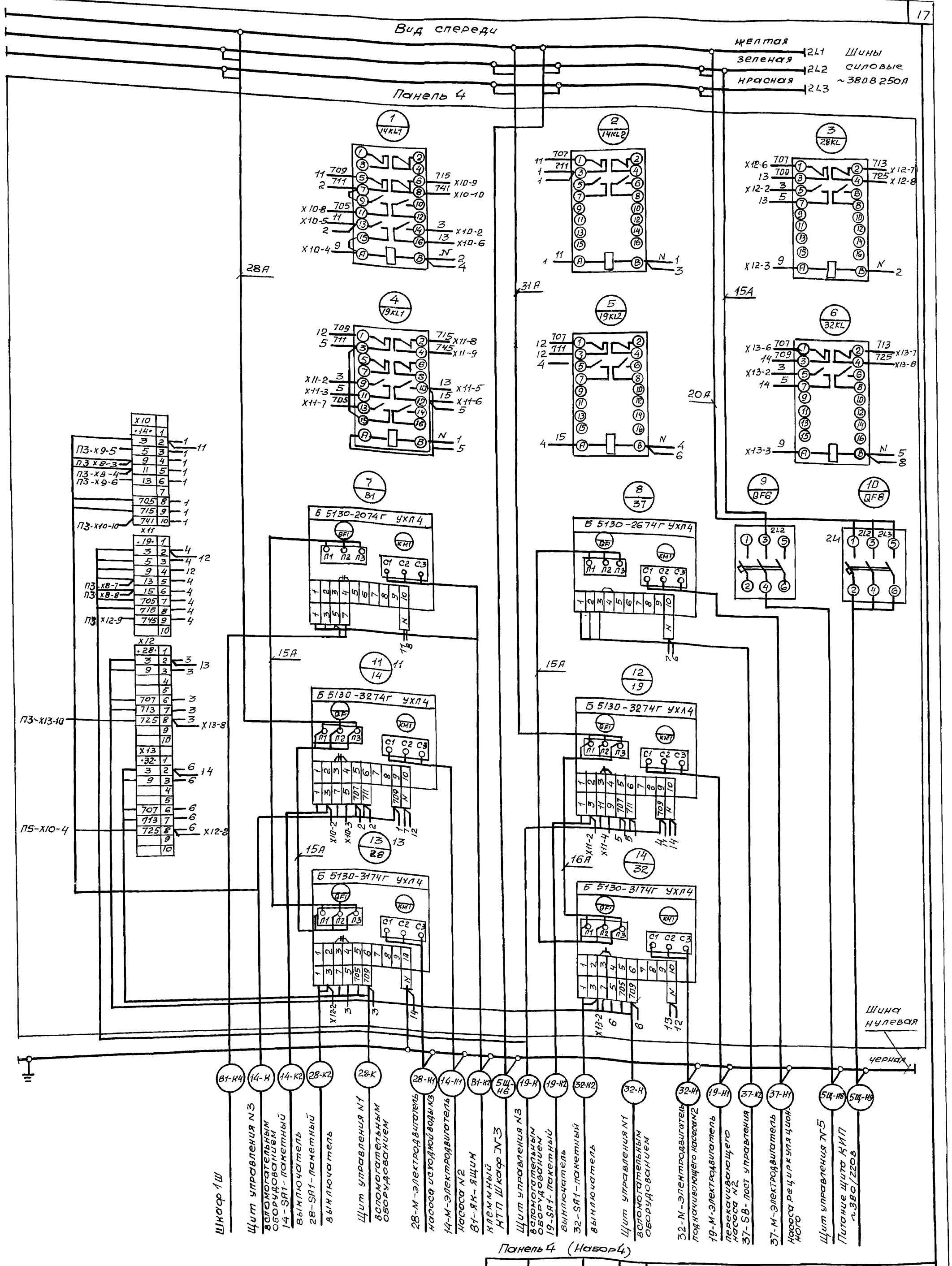

Привязан:	Нач. отд.	Евтушенко	903-1-281.90 ЭМ.Н4.Э4		
	Н. контр.	Борщев	Котельная с 4 котлами Е10-1,4Р Золошлакоудаление пневматическое		
	Гл. спец.	Амбросова	Главный корпус	Стадия	Лист	Листов
	Рук. гр.	Дыбнер		Р	5	
Инв. N	Инж.	Ларютина	Щит открытый 5Щ Схема электрическая соединений	Харьковский Сантехпроект		

24566-25 18 формат А2

Инв. N подл. | Подп. и дата | Взам. инв. N

Альбом 15

Вид спереди

Желтая 2L1
Зеленая 2L2
Красная 2L3
шины силовые ~ 380В, 250А

Панель 5

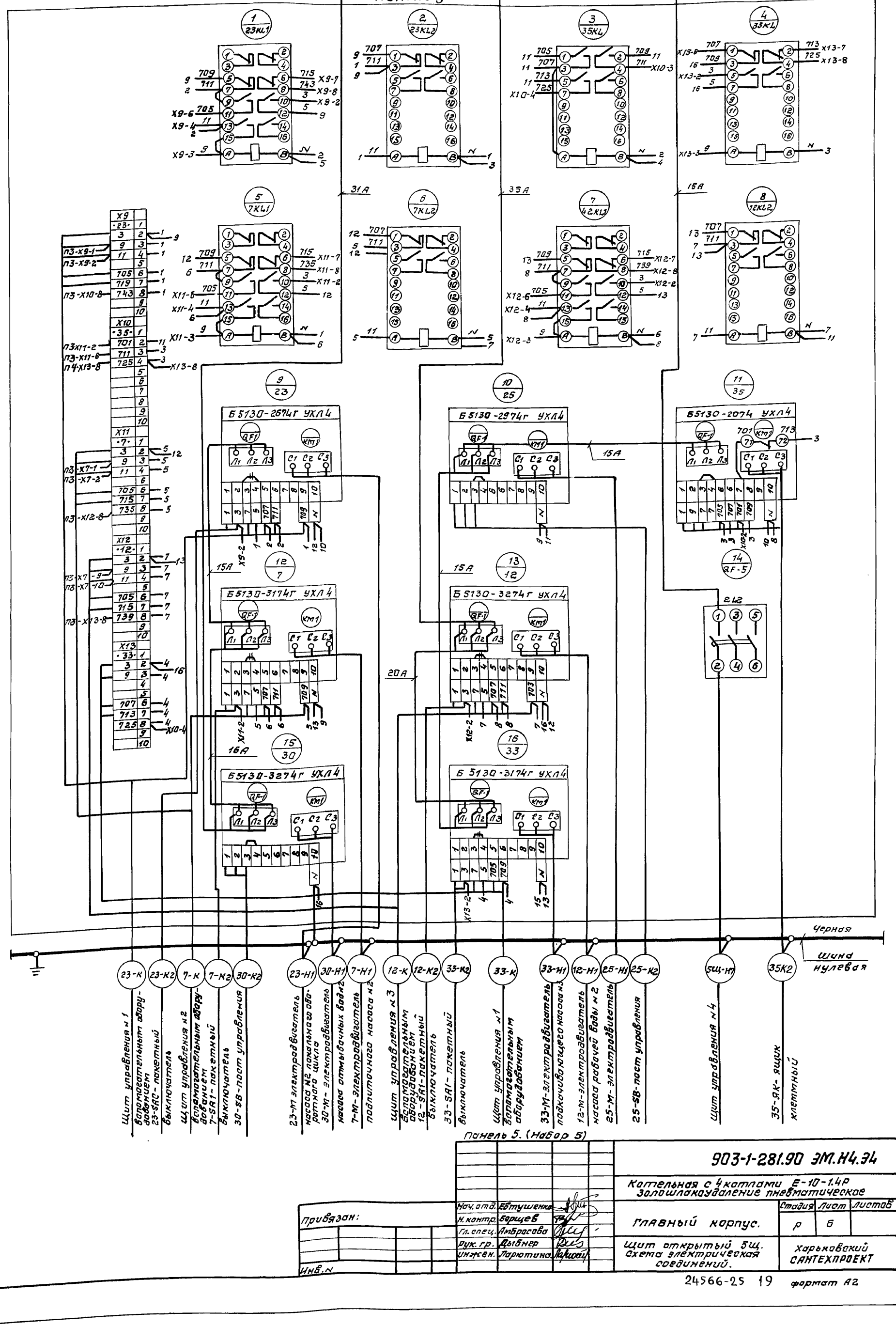

Панель 5. (Набор 5)

Нач. отд.	Ебтушенко		
Н. контр.	Борщев		
Гл. спец.	Амбрасова		
Рук. гр.	Дыбнер		
Инженер.	Парютина		

Привязан:

Инв. №

Инв. № подл. | Подп. и дата | Взам. инв. №

903-1-281.90 ЭМ.Н4.34

Котельная с 4 котлами Е-10-1.4Р
Золошлакоудаление пневматическое

Главный корпус.	Стадия	Лист	Листов
	Р	6	

Щит открытый 5Щ. Схема электрическая соединений.

Харьковский САНТЕХПРОЕКТ

Альбом 15

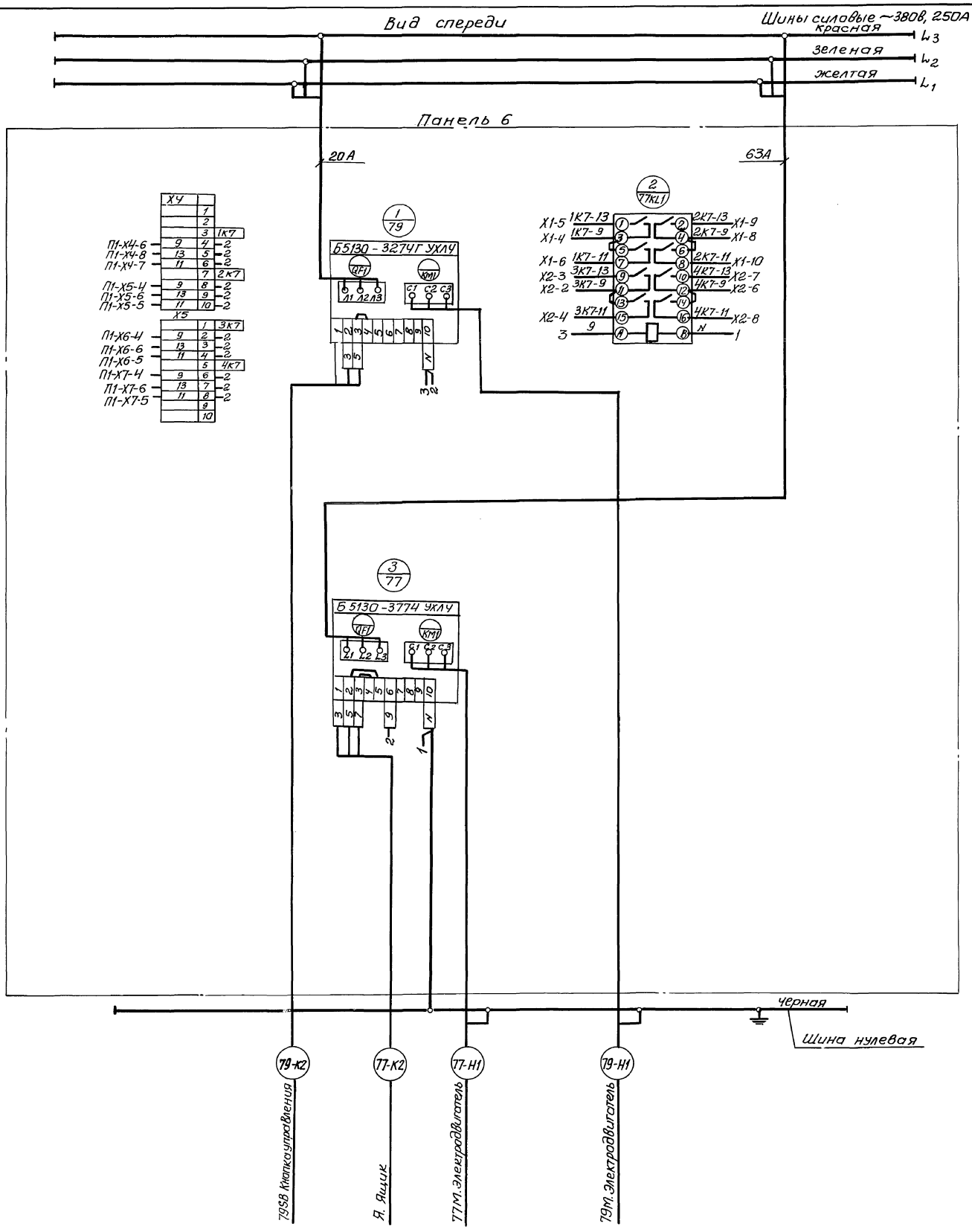

Панель 6 (Набор 6)

				903-1-281.90 ЭМНЧ Э4			
				Котельная с 4 котлами Е-10-1, 4Р Золошлакоудаление пневматическое			
Привязан:	Нач. отд.	Евтушенко		Главный корпус	Стадия	Лист	Листов
	Н. контр.	Борщев			Р	7	
	Гл. спец.	Амбросова					
	Рук. гр.	Дыбнер		Щит открытый 5Щ Схема электрическая соединений.	Харьковский Сантехпроект		
Инв. №	Инж.	Ларютина					

Инв. № подл. | Подп. и дата | Взам. инв. №

24566-25 20 Формат А2

Альбом 15

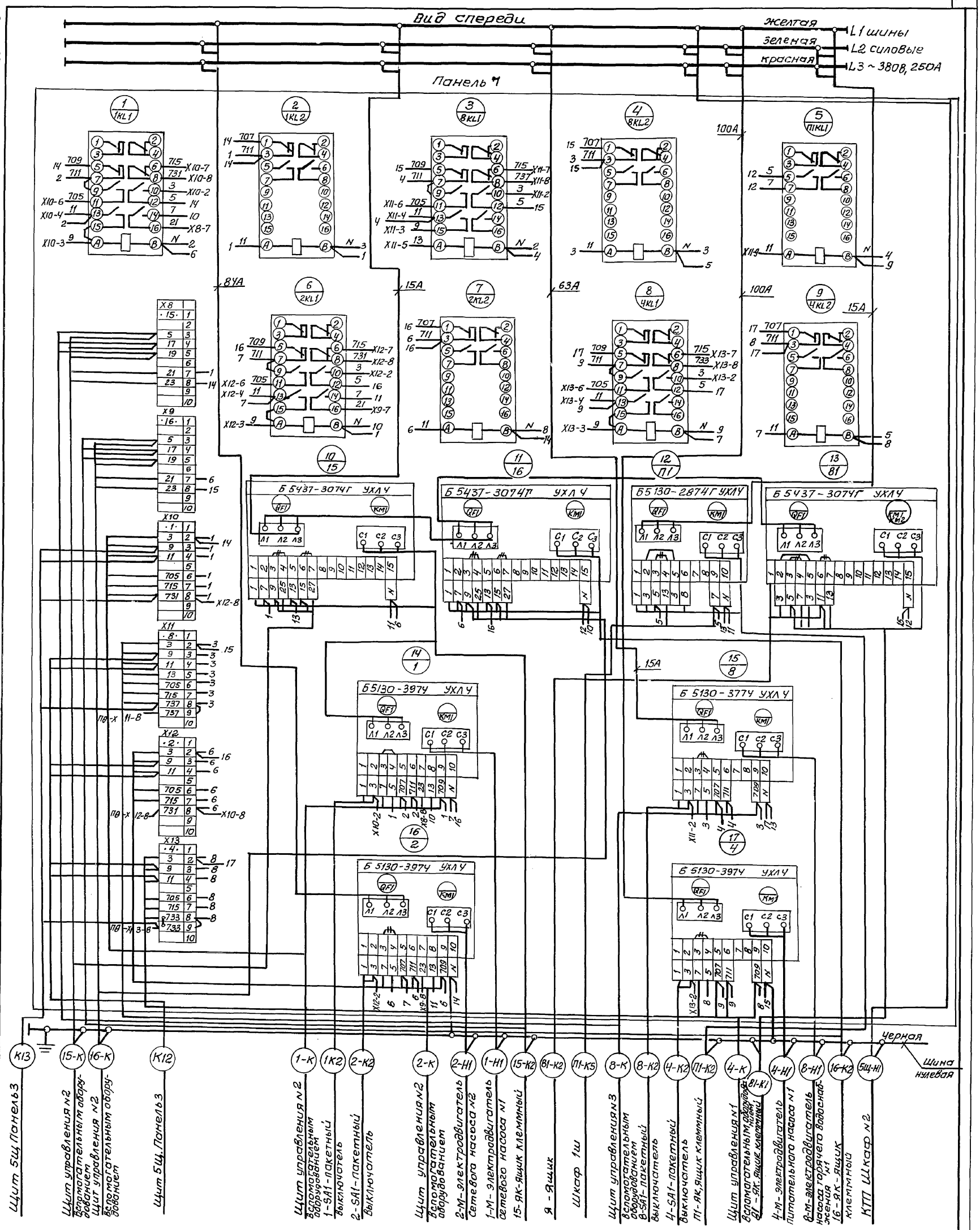

Инв. № подл.	Подп. и дата	Взам. инв. №				

Привязан				903-1-281.90 ЭМ.Н4.Э4		
				Котельная с 4 котлами Е-10-1,4Р Золошлакоудаление пневматическое		
			Нач. отд. Евтушенко	Главный корпус	Стадия Р	Лист 8	Листов
			Н. контр. Борщев			
			Гл. спец. Амбросова			
			Рук. гр. Дыбнер	Щит открытый 5Щ Схема электрическая соединений	Харьковский Сантехпроект	
			Инж. Ларютина			
Инв. №						

Альбом 15

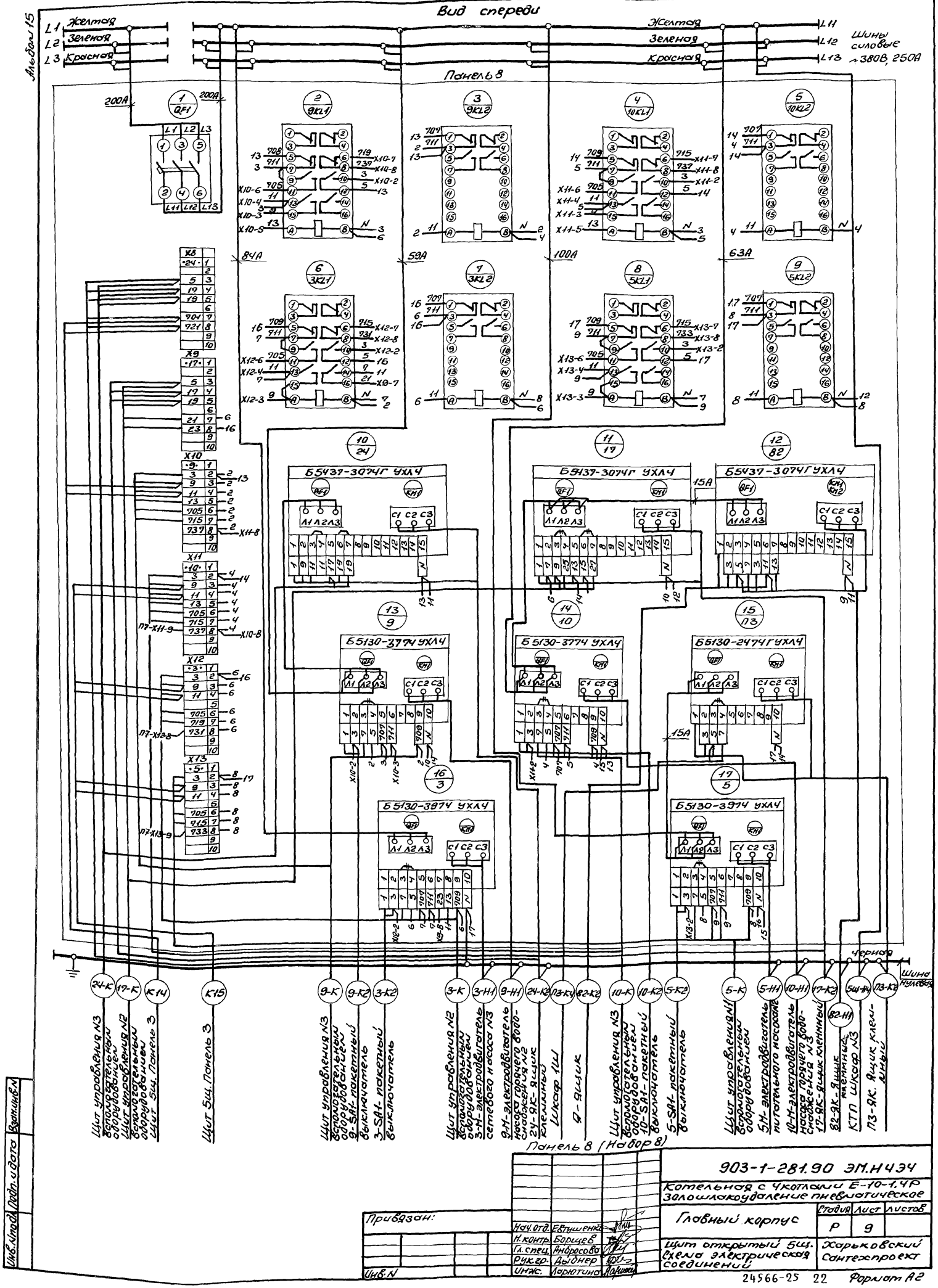

Инв.№подл.	Подп. и дата	Взам.инв.№			

Привязан:

Инв.№

Нач.отд.	Евтушенко	
Н.контр.	Борцев	
Гл.спец.	Амбросова	
Рук.гр.	Выднер	
Инж.	Лорютина	

903-1-281.90 ЭМ.НЧЭЧ

Котельная с 4 котлами Е-10-1.4Р
Золошлакоудаление пневмотическое

Главный корпус

Стадия	Лист	Листов
Р	9	

Щит открытый 5Ш. Схема электрическая соединений

Харьковский Сантехпроект

24566-25 22 Формат А2

Альбом 15

Панель	Надпись	Поз. обозначение	Место надписи	Текст	Кол.	Вид шрифта	Заготовка
1			Верхнее обратление	75,76 - Насосы	1		
1				78 - Шнек	1		
2			—"—	13,18,36 Насосы	1		
			—"—	20,26,27. Насосы ВПУ	1		
3			—"—	80,6,11,22 Насосы	1		
			—"—	29,31,34 Насосы ВПУ	1		
8			—"—	П3 - Вентилятор	1		
4			—"—	14,19 Насосы	1		
			—"—	28,32,37 Насосы ВПУ	1		
			—"—	В1. Вентилятор	1		
5			—"—	7,12,23,25 Насосы	1		
			—"—	30,35,33 Насосы ВПУ	1		
6			—"—	77- Насос	1		
			—"—	79- Шнек	1		
7			—"—	1,2,4,8,81 Насосы	1		
			—"—	15,16 Задвижки	1		
				П1, Вентилятор	1		

Привязан:

Инв. N

Взам. инв. N | Подп. и дата | Инв. N подл.

Нач. отд	Евтушенко	
Н. контр.	Борщев	
Гл. спец.	Амбросова	
Рук. гр.	Дыбнер	
Инж.	Ларютина	

903-1-281.90 ЭМ.НЧ.ТБ

Щит открытый 5Щ
Перечень надписей

Стадия	Лист	Листов
Р	1	6

Харьковский Сантехпроект

Формат: А4

Панель	Надпись	Поз. обозначение	Место надписи	Текст	Кол.	Вид шрифта	Заготовка
8			Верхнее обратление	3,5,9,10,82 Насосы	1		
			То же	17,24, Задвижки	1		
1			—"—	75	1		
			—"—	75 KL1	1		
			—"—	76	1		
			—"—	76 KL1	1		
			—"—	78	1		
2			—"—	18	1		
			—"—	26	1		
			—"—	27	1		
			—"—	13 KL1	1		
			—"—	13 KL2	1		
			—"—	18 KL1	1		
			—"—	18 KL2	1		
			—"—	26 KL	1		
			—"—	27 KL	1		
			—"—	20			
	1	QF9	—"—	36 - Насос	1		
			—"—	13	1		
3			—"—	80	1		
			—"—	6	1		
			—"—	11	1		
			—"—	29	1		

Инв. N подл. | Подп. и дата | Взам. инв. N

903-1-281.90 ЭМ.НЧ.ТБ

Лист 2

Формат А4

Панель	Надпись	Поз. обозначение	Место надписи	Текст	Кол.	Вид шрифта	Заготовка
3			Табличка	31	1		
	2	QF2	То же	Секционирование	1		
	3	QF3	—"—	21. Вентиль подпиточной воды	1		
	4	QF4	—"—	Питание щита управления N5	1		
	5	QF7	—"—	Питание щита КИП ~380/220В	1		
			—"—	KB1	1		
			—"—	KB2	1		
			—"—	KB3	1		
			—"—	KB4	1		
			—"—	KB5	1		
			—"—	22KL1	1		
			—"—	22KL2	1		
			—"—	34KL	1		
			—"—	KB6	1		
			—"—	KL1	1		
			—"—	KL3	1		
			—"—	6KL1	1		
			—"—	6KL2	1		
			—"—	11KL1	1		
			—"—	11KL2	1		
			—"—	KB7	1		
			—"—	KB8	1		
			—"—	31KL	1		
			—"—	21KL	1		
			—"—	22	1		
			—"—	34	1		

Инв. N подл. | Подп. и дата | Взам. инв. N

903-1-281.90 ЭМ.НЧ ТБ

Лист 3

Формат А4

Панель	Надпись	Поз. обозначение	Место надписи	Текст	Кол.	Вид шрифта	Заготовка
4	6	QF6	Таблички	Питание щита управления N5~220В	1		
	7	QF8	То же	Питание щита КИП ~380/220В	1		
			—"—	B1	1		
			—"—	37	1		
			—"—	14	1		
			—"—	19	1		
			—"—	28	1		
			—"—	32	1		
			—"—	14KL1	1		
			—"—	14KL2	1		
			—"—	28KL	1		
			—"—	19KL1	1		
			—"—	19KL2	1		
			—"—	32KL	1		
5	8	QF5	—"—	K1. Кондиционер	1		
			—"—	23	1		
			—"—	25	1		
			—"—	35	1		
			—"—	7	1		
			—"—	12	1		
			—"—	30	1		
			—"—	33	1		

Инв. N подл. | Подп. и дата | Взам. инв. N

903-1-281.90 ЭМ.НЧТБ

Лист 4

Панель	Надпись	Поз. обозначение	Место надписи	Текст	Кол.	Вид шрифта	Заготовка
5			Табличка	23KL1	1		
			То же	23KL2	1		
			—"—	35KL	1		
			—"—	33KL	1		
			—"—	7KL1	1		
			—"—	7KL2	1		
			—"—	12KL1	1		
			—"—	12KL2	1		
6			—"—	77	1		
			—"—	79	1		
			—"—	77KL1	1		
7			—"—	1KL1	1		
			—"—	1KL2	1		
			—"—	8KL1	1		
			—"—	8KL2	1		
			—"—	2KL1	1		
			—"—	2KL2	1		
			—"—	4KL1	1		
			—"—	4KL2	1		
			—"—	15	1		
			—"—	16	1		
			—"—	1	1		
			—"—	8	1		

Взам. инв. N | Подп. и дата | Инв. N подл.

903-1-281.90 ЭМ.НЧ.ТБ | Лист 5

Формат А4

Панель	Надпись	Поз. обозначение	Место надписи	Текст	Кол.	Вид шрифта	Заготовка
7			Табличка	2	1		
			То же	4	1		
			—"—	П1	1		
			—"—	81	1		
			—"—	П1KL1	1		
8	9	QF1	—"—	секционирование	1		
			—"—	9KL1	1		
			—"—	9KL2	1		
			—"—	10KL1	1		
			—"—	10KL2	1		
			—"—	3KL1	1		
			—"—	3KL2	1		
			—"—	5KL1	1		
			—"—	5KL2	1		
			—"—	24	1		
			—"—	17	1		
			—"—	9	1		
			—"—	10	1		
			—"—	3	1		
			—"—	5	1		
			—"—	82	1		
			—"—	П3	1		

Взам. инв. N | Подп. и дата | Инв. N подл.

903-1-281.90 ЭМ.НЧ.ТБ | Лист 6

Формат А4

Альбом 15

Формат	Зона	Поз.	Обозначение	Наименование	Кол.	Примеч.
				Документация		
			903-1-281.90 ЭМ.Н5.ВО	Чертеж общего вида		
			903-1-281.90 ЭМ.Н5.Э4	Схема электрическая		
				соединений		
			903-1-281.90 ЭМ.Н5.ТБ	Перечень		
				надписей		
				Сборочные единицы		
	1			Панель 1		
				Блоки		
		1		Б5130-2674 ГУХЛ4	1	П2
		2		Б5130-3074 ГУХЛ4	1	Х60
		3		Б5130-3274 ГУХЛ4	1	Х43
		4		Б5130-3474 ГУХЛ4	2	Х41, Х42
		5		Б5430-1874 ГУХЛ4	7	Х44...Х50
				Набор Н1		
				Выключатели		
		6		ВА5133-340010000 УХЛ3		
				160×10	1	QF1
		7		ВА5125-340010000 УХЛ3		
				6,3×7	1	QF2

Взам. инв. № | Подп. и дата | Инв. № подл.

Привязан:

Инв. №

903-1-281.90 ЭМ.Н5			
Щит открытый бщ. Технические данные аппаратов.	Стадия	Лист	Листов
	Р	1	2
Нач. отд. Евтушенко; Н. контр. Борщев; Гл. спец. Амбросова; Рук. гр. Дыбнер; Инж. Ларютина	Харьковский САНТЕХПРОЕКТ		

Формат А4

Форм.	Зона	Поз.	Обозначение	Наименование	Кол.	Примеч.
		8		ВА5125-22001000 УХЛ3		
				6,3×7	7	QF3...QF9
		9		ВА5131-340010000 УХЛ3	1	QF10
				100×10		
		10		Б324-4П25 В/ВУЗ-10	1	Х4
		11		ЗНР4-95П160-В/ВУЗ	6	Х45

Взам. инв. № | Подп. и дата | Инв. № подл.

903-1-281.90 ЭМ.Н5		Лист 2

Формат А4

Вид спереди

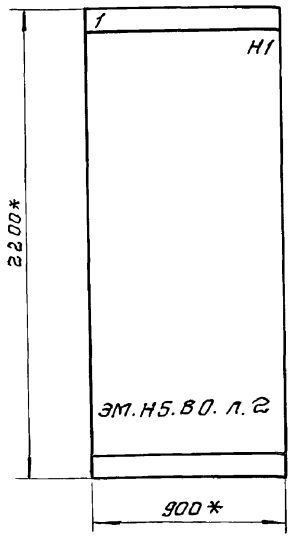

Вид сверху

м. 1:50

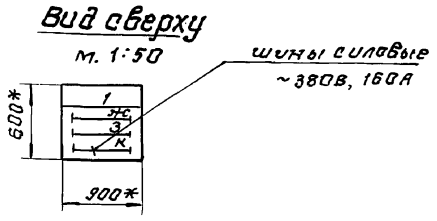

1.* Размеры для справок.

2. Неуказанные предельные отклонения размеров по

Указания по привязке.

При привязке проекта указать номинальный ударный ток короткого

Надписи на обрамлении

Строка	6Щ	41,42. Дробилки. 43. Конвейер 44...50. Плужковые сбрасыватели. П2. Вентилятор. 60. Насос.
	1	Ввод ~ 380/220В, 160А
Панель	1	

Взам. инв. № | Подп. и дата | Инв. № подл.

Привязан:

Инв. №

903-1-281.90 ЭМ.Н5.ВО			
Котельная с 4 котлами Е-10-1.4Р Золошлакоудаление пневматическое			
Главный корпус.	Стадия	Лист	Листов
	Р	1	2
Щит открытый бщ. Чертеж общего вида.	Харьковский САНТЕХПРОЕКТ		
Нач. отд. Евтушенко; Н. контр. Борщев; Гл. спец. Амбросова; Рук. гр. Дыбнер; Инж. Ларютина			

Альбом 15

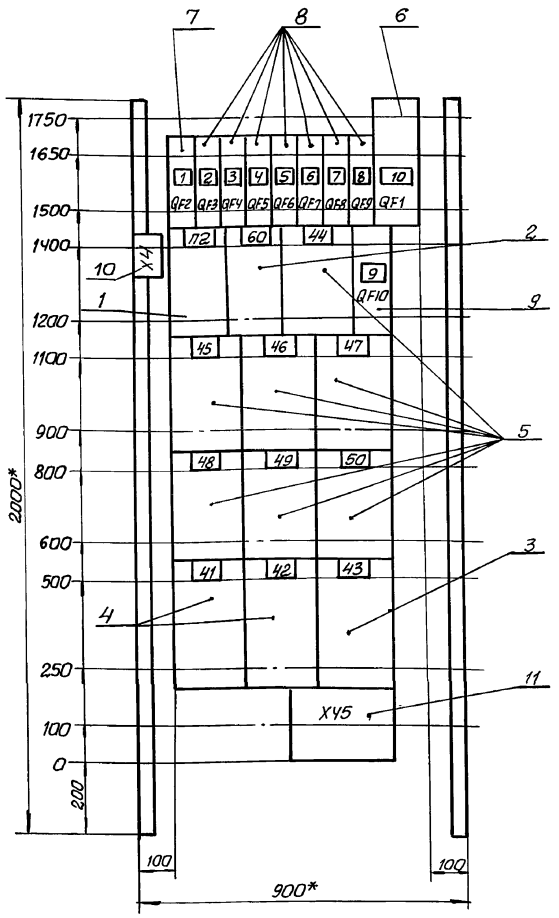

1.* Размеры для справок

2. Неуказанные предельные отклонения размеров по

Привязан

Инв. №

Панель 1 (Набор1)

		903-1-281.90 ЭМ.Н5.ВО	
		Котельная с 4 котлами Е-10-1,4Р Золошлакоудаление пневматическое	
		Главный корпус	Стадия: Р; Лист: 2; Листов:
Нач.отд.	Евтушенко		
Н. контр.	Борщев		
Гл.спец.	Амбросова	Щит открытый 6щ	Харьковский Сантехпроект
Рук.гр.	Дыбнер	Чертеж общего вида	
Инж.	Неженцева		

Формат А3

Панель	Надпись	Позиц. обозначение	Место надписи	Текст	Кол.	Вид шрифта	Заготовка
1			Верхнее обрамление	41.42 Дробилки ЧЗ. Конвейер			
			То же	44.50 Плужковые сбрасыватели			
			—"—	П2. Вентилятор 60. Насос			
			—"—	Ввод ~ 380/220В, 160А			
	1	QF2	Табличка	51. Железоотделитель	1		
	2	QF3	То же	61. Вентиль дренчерной завесы	1		
	3	QF4	—"—	62. Вентиль гидрообеспыливания	1		
	4	QF5	—"—	Прибор пожарной сигнализации	1		
	5	QF6	—"—	Автоматическое управление топливоподачи	1		
	6	QF7	—"—	Блокировка плужковых сбрасывателей	1		
	7	QF8	—"—	Звуковая сигнализация	1		
	8	QF9	—"—	Световая сигнализация	1		
	9	QF10	—"—	Шкаф распределительный ЧШР	1		
	10	QF1	—"—	Ввод ~ 380/220В, 160А	1		

Привязан

Инв. №

		903-1-281.90 ЭМ.Н5.ТБ	
Нач.отд.	Евтушенко		
Н. контр.	Борщев		Стадия: Р; Лист: 1; Листов: 2
Гл.спец.	Амбросова	Щит открытый 6щ	Харьковский Сантехпроект
Рук.гр.	Дыбнер	Перечень надписей	
Инж.	Неженцева		

Формат А4

Панель	Надпись	Позиция Обозначение	Место надписи	Текст	Кол.	Вид шрифта	Заготовка
1			Табличка	П2	1		
			То же	60	1		
			—"—	44	1		
			—"—	45	1		
			—"—	46	1		
			—"—	47	1		
			—"—	48	1		
			—"—	49	1		
			—"—	50	1		
			—"—	41	1		
			—"—	42	1		
			—"—	43	1		

903-1-281.90 ЭМ.Н5ТБ Лист 2

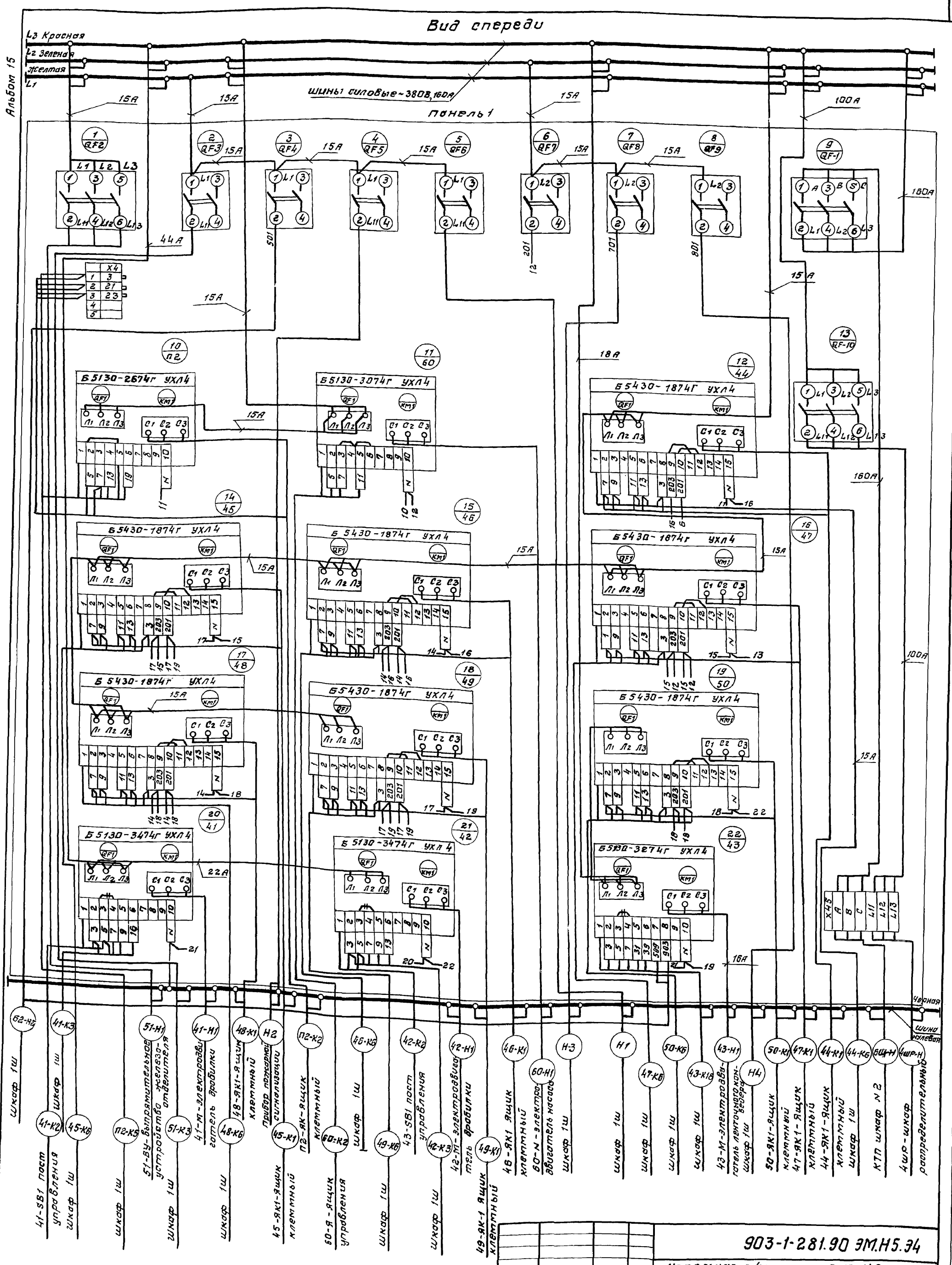

Нач. отд.	Евтушенко		903-1-281.90 ЭМ.Н5.Э4		
Н. контр.	Борщев		Котельная с 4 котлами Е-10-1.4Р Золошлакоудаление пневматическое.		
Гл. спец.	Амбросова		Главный корпус.	Стадия	Лист	Листов
Рук. гр.	Дыбнер			Р		1
Инж.	Парютина		Щит открытый ВЩ. Схема электрическая соединений	Харьковский САНТЕХПРОЕКТ		

Привязан:

Инв. №

Инв. N подл. | Подп. и дата | Взам. инв. N

Формат	Зона	Поз.	Обозначение	Наименование	Кол.	Примеч.
				Документация		
			903-1-281.90 ЭМ.Н6.ВО	Чертеж общего вида		
			903-1-281.90 ЭМ.Н6.Э4	Схема электрическая соединений		
			903-1-281.90 ЭМ.Н6.ТБ	Перечень надписей		
				Сборочные единицы		
				Панель 1		
				Набор Н1		
				Реле		
		1		РПУ-2-М 96220-У3Б		44KL...50KL, П2KL2, KL2
				~220В, 50Гц	11	KL6, KL7
		2		РПУ-2-М 96 400 У3Б		
				~220В, 50Гц	3	KL3, 61KL, 62KL
		3		РПУ-2-М 96440 У3Б		
				~220В, 50Гц	4	41KL, 42KL, KL4, KL5
		4		РПУ-2-М 96620 У3Б		
				~220В, 50Гц	3	KL1, 43KL, П2KL1
		5		РПУ-2-М 96800 У3Б		
				- 24В, 50Гц	2	KL8, KL9
		6		РКВ11-33-12 УХЛ4		
				~220В	2	КТ1, КТ5

Привязан:

Инв. №

Нач. отд.	Евтушенко		
Н. контр.	Борщев		
Гл. спец.	Амбросова		
Рук. гр.	Дыбнер		
Инж.	Неженцева		

903-1-281.90 ЭМ.Н6

Шкаф 1Ш
Технические данные аппаратов

Стадия	Лист	Листов
Р	1	2

Харьковский САНТЕХПРОЕКТ

Формат А4

Формат	Зона	Поз.	Обозначение	Наименование	Кол.	Примеч.
		7		РКВ11-43-22 УХЛ4		
				220В	2	КТ2, КТ3
		8		РКВ11-43-12 УХЛ4		
				220В	1	КТ4
		9		РС-67 ~220В	1	43KS
		10		Блок зажимов		X1... X5
				Б324-4П25-В/ВУ3-10	20	X11... X15, X21... X30
				Набор Н51		
		11		Переключатель		П2SA1, 41SA1
				ПКУ3-12С0102 У3	5	42SA1, 43SA1, 62SA1
		12		Арматура АС12011 У2	7	44HLR...50HLR
		13		Арматура АС12013 У2	7	44HLG...50HLG
		14		Кнопка КЕ011 У3 исп. 4	16	44SB2...50SB2, П2SBC...61SBC, 43SB3...503SB3
		15		Кнопка КЕ011 У3 исп. 5	2	61SBT, П2SBT
				Набор Н52		
				Переключатели		
		16		ПКУ3-12А3021 У3	1	SA1
		17		ПКУ3-12С1206 У3	1	SA2
		18		ПКУ3-12А2027 У3	1	SA3
		19		ПКУ3-12И0103 У3	1	SA4
		20		Арматура АС12011 У2	6	41HLR...43HLR, 61HLR, 62HLR, П2HLR
		21		Табло ТСМ~220В		
				С лампой РНЦ-220-10	12	

Инв. № подл. | Подп. и дата | Взам. инв. №

903-1-281.90 ЭМ.Н6 Лист 2

Формат А4

Вид спереди

Двери не показаны

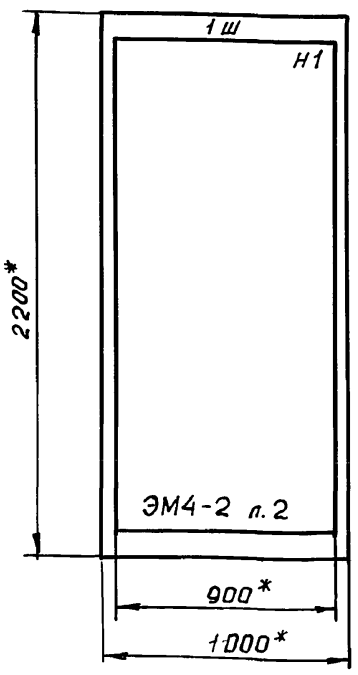

Вид сверху

М 1:50

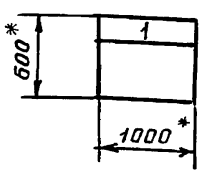

Двери щита
Вид спереди

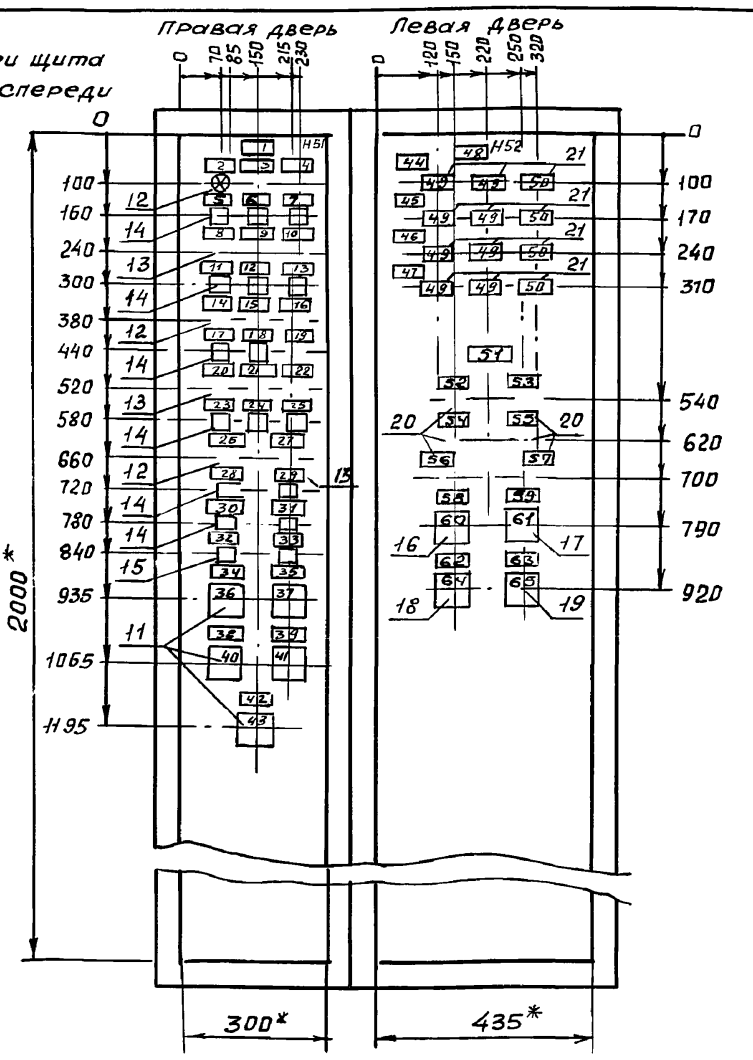

1.* Размеры для справок
2 Неуказанные предельные отклонения размеров по
3. Степень защиты IP41
4. ННУ одностороннего обслуживания

Привязан:

Инв. №

Нач. отд.	Евтушенко		
Н. контр.	Борщев		
Гл. спец.	Амбросова		
Рук. гр.	Дыбнер		
Инж.	Неженцева		

903-1-281.90 ЭМ Н6.ВО

Котельная с 4 котлами Е-10-1,4Р
Золошлакоудаление пневматическое

Главный корпус

Стадия	Лист	Листов
Р	1	2

Шкаф 1 Ш.
Чертеж общего вида

Харьковский САНТЕХПРОЕКТ

Формат А3

Альбом 15

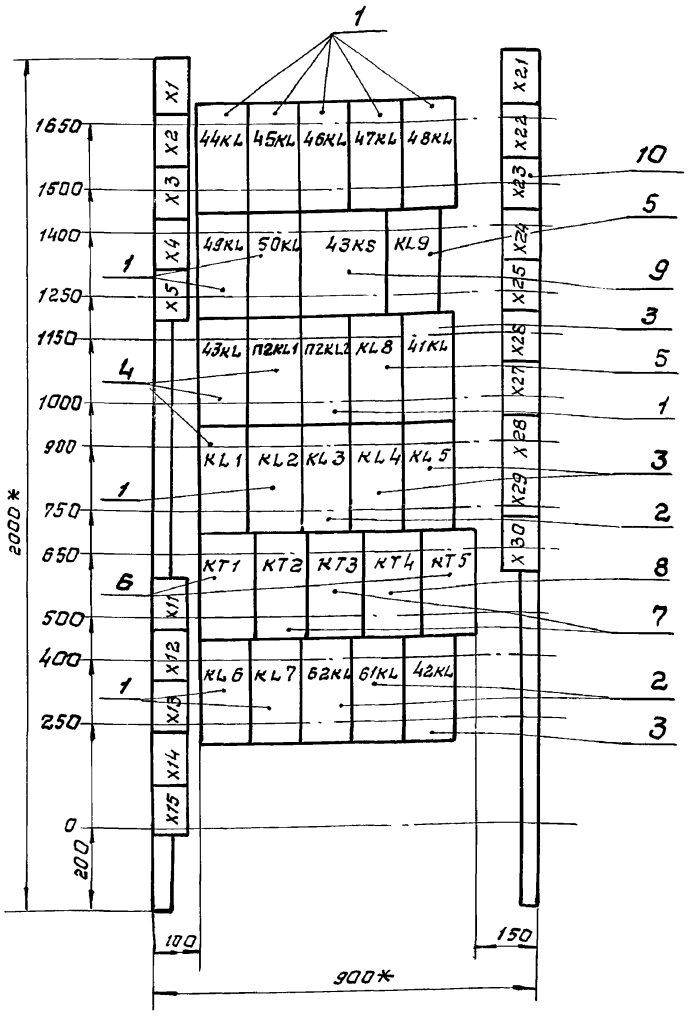

1.* Размеры для справок

2. Неуказанные предельные отклонения размеров по

Привязан:

Инв. №

Панель 1 (Набор 1)

		903-1-281.90	ЭМ.НБ.ВО
		Котельная с 4 котлами Е-10-1,4Р Золошлакоудаление пневматическое	
Нач. отд.	Евтушенко	Главный корпус.	Стадия: Р; Лист: 2; Листов:
Н. контр.	Борщев		
Гл. спец.	Амбросова		
Рук. гр.	Дыбнер	Шкаф 1Ш. Чертеж общего вида.	Харьковский САНТЕХПРОЕКТ
Инж.	Лорютина		

Формат А3

Панель	Надпись	Поз. обозначение	Место надписи	Текст	Кол.	Вид шрифта	Заготовка
1			Табличка	44KL	1		
			То же	45KL	1		
			"	46KL	1		
			"	47KL	1		
			"	48KL	1		
			"	49KL	1		
			"	50KL	1		
			"	43KS	1		
			"	KL4	1		
			"	43KL	1		
			"	П2KL1	1		
			"	П2KL2	1		
			"	KL8	1		
			"	41KL	1		
			"	KL1	1		
			"	KL2	1		
			"	KL3	1		
			"	KL9	1		

Привязан:

Инв. №

		903-1-281.90	ЭМ.НБ.ТБ
Нач. отд.	Евтушенко	Шкаф 1Ш. Перечень надписей.	Стадия: Р; Лист: 1; Листов: 5
Н. контр.	Борщев		
Гл. спец.	Амбросова		
Рук. гр.	Дыбнер		Харьковский САНТЕХПРОЕКТ
Инж.	Лорютина		

Формат А4

Панель	Надпись	Поз. обозначение	Место надписи	Текст	Кол.	Вид шрифта	Заготовка
1			Табличка	KL5	1		
			То же	KT1	1		
			"	KT2	1		
			"	KT3	1		
			"	KT4	1		
			"	KT5	1		
			"	KL6	1		
			"	KL7	1		
			"	62KL	1		
			"	61KL	1		
			"	42KL	1		
	1		"	Плужковые сбрасыватели 44...50	1		
	2	44HLR	"	Плужок поднят	1		
	3	45HLR	"	Плужок поднят	1		
	4	46HLR	"	Плужок поднят	1		
	5	44SB2	"	Поднятие	1		
	6	45SB2	"	Поднятие	1		
	7	46SB2	"	Поднятие	1		
	8	44HLG	"	Плужок опущен	1		
	9	45HLG	"	Плужок опущен	1		
	10	46HLG	"	Плужок опущен	1		
	11	44SB3	"	Опускание	1		
	12	45SB3	"	Опускание	1		

903-1-281.90 ЭМ.НБ.ТБ Лист 2

Формат А4

Панель	Надпись	Позиц. обозначение	Место надписи	Текст	Кол.	Вид шрифта	Заготовка
	13	46SB3	Табличка	Опускание	1		
	14	47HLR	То же	Плужок поднят	1		
	15	48HLR	—"—	Плужок поднят	1		
	16	49HLR	—"—	Плужок поднят	1		
	17	47SB2	—"—	Поднятие	1		
	18	48SB2	—"—	Поднятие	1		
	19	49SB2	—"—	Поднятие	1		
	20	47HLG	—"—	Плужок опущен	1		
	21	48HLG	—"—	Плужок опущен	1		
	22	49HLG	—"—	Плужок опущен	1		
	23	47SB3	—"—	Опускание	1		
	24	48SB3	—"—	Опускание	1		
	25	49SB3	—"—	Опускание	1		
	26	50HLR	—"—	Плужок поднят	1		
	27	50HLG	—"—	Плужок опущен	1		
	28	50SB2	—"—	Поднятие	1		
	29	50SB3	—"—	Опускание	1		
	30	П2-SBC	—"—	П2 Приточный вентилятор пуск	1		
	31	61-SBC	—"—	61. Вентиль дренчерной завесы. Пуск	1		
	32	П2-SBT	—"—	112. Приточный вентилятор. Стоп.	1		
	33	61-SBT	—"—	61. Вентиль дренчерной завесы. Стоп.	1		
	34	П2-SA1	—"—	Избиратель управления	1		
	35	41-SA1	—"—	41. Дробилка. Избиратель управления	1		

Инв. N подл. | Подпись и дата | Взам. инв. N

903-1-281.90 ЭМ.Н6.ТБ лист 3

формат А4

Панель	Надпись	Позиц. обозначение	Место надписи	Текст	Кол.	Вид шрифта	Заготовка
	36	П2-SA1	Ключ	8 ручн. — 1 откл. — 2 авт.	1		
	37	41-SA1	То же	8 ручн. — 1 откл. — 2 авт	1		
	38	42-SA1	Табличка	42. Дробилка Избиратель управления	1		
	39	62-SA1	То же	62. Вентиль гидрообеспыливания. Избират. упр.	1		
	40	42-SA1	Ключ	8 ручн. — 1 откл. — 2 авт.	1		
	41	62-SA1	То же	8 ручн. — 1 откл. — 2 авт.	1		
	42	43-SA1	Табличка	43. Ленточный конвейер Избиратель управления	1		
	43	43-SA1	Ключ	8 ручн. — 1 откл. — 2 авт.	1		
	44		Табличка	Котлоагрегат №1	1		
	45		То же	Котлоагрегат №2	1		
	46		"	Котлоагрегат №3	1		
	47		"	Котлоагрегат №4	1		
	48		"	Уровень топлива в бункерах	1		
	49	HLA1 HLA2	Табло	Высокий	8		
	50	HLA3	То же	Низний	4		
	51		Табличка	Золошлакоудаление	1		
	52	41-HLR	Табличка	41. Дробилка №1	1		
	53	42-HLR	То же	42. Дробилка №2	1		
	54	61-HLR	"	61. Вентиль дренчерной завесы	1		

Инв. № подл. | Подпись и дата | Взам. инв. N

903-1-281.90 ЭМ.Н6.ТБ лист 4

формат А4

Панель	Надпись	Позиц. обозначение	Место надписи	Текст	Кол.	Вид шрифта	
	55	43-HLR	Табличка	43. Ленточный конвейер	1		
	56	П2-HLR	То же	П2. Приточный вентилятор	1		
	57	62-HLR	"	62. Вентиль гидрообеспыливания	1		
	58	SA1	"	Пуск топливоподачи	1		
	59	SA2	"	Сигнализация загрузки бункеров топливом	1		
	60	SA1	ключ	8 откл. — 1 0 — 2 вкл.	1		
	61	SA2	то же	8 вкл. — 1 откл. — 2 вкл.	1		
	62	SA3	Табличка	Аварийная звуковая сигнализация	1		
	63	SA4	То же	Световая сигнализация топливоподачи	1		
	64	SA3	Ключ	8 съем — 1 откл. — 2 опроб.	1		
	65	SA4	то же	1 откл. — 2 вкл.	1		

Инв. N подл. | Подпись и дата | Взам. инв. N

903-1-281.90 ЭМ.Н6.ТБ лист 5

Инв. N подл. | Подп. и дата | Взам. инв. N

лист

Альбом 15

Правая дверь шкафа. Вид со стороны монтажа.

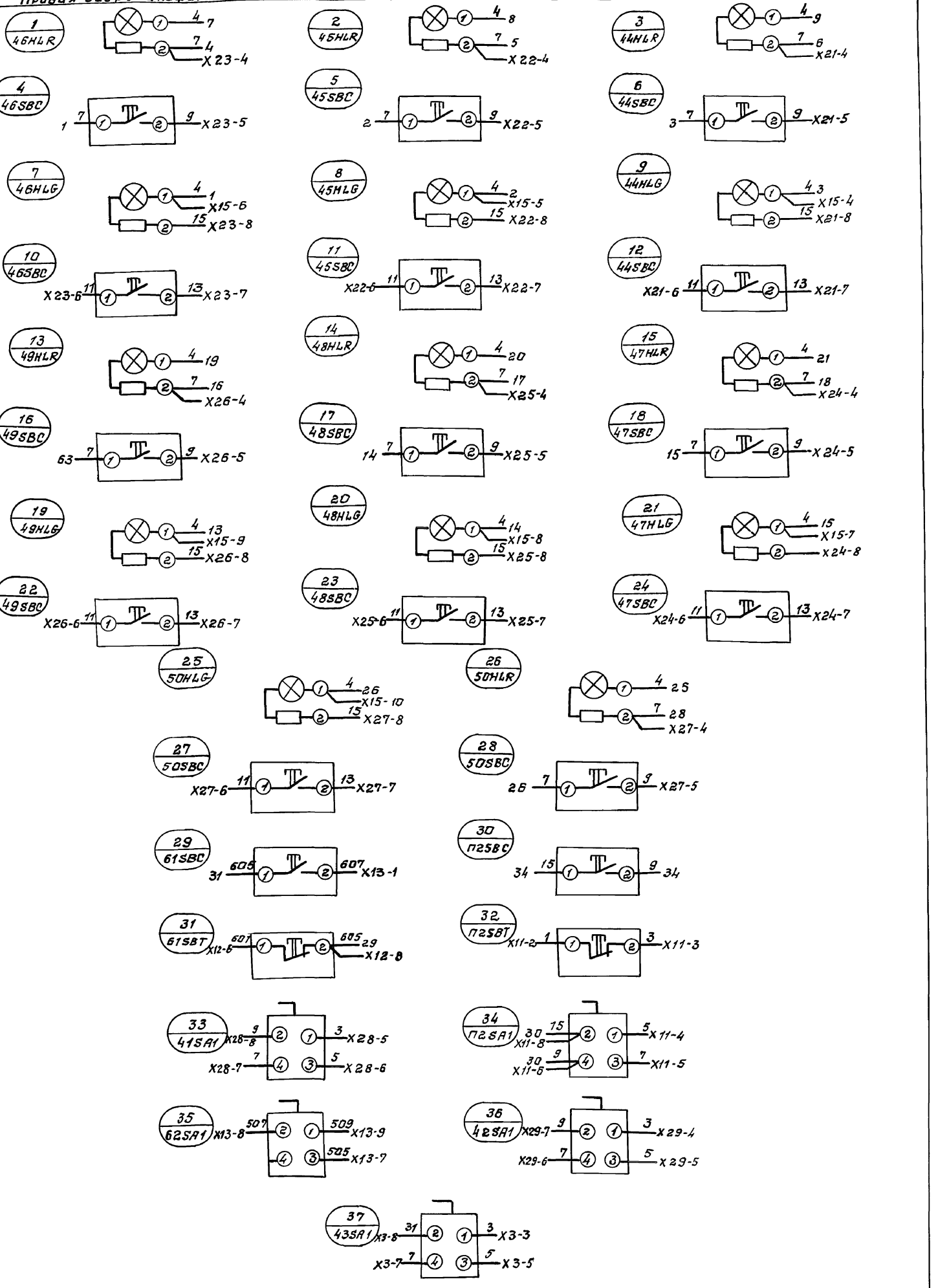

Взам. инв. №

Подп. и дата

Инв. № подл.

Набор Н51

Привязан

Инв. №

Нач. отд.	Евтушенко		
Н. контр.	Борщев		
Гл. спец.	Амбросова		
Рук. гр.	Дыбнер		
Инженер	Нежинцева		

903-1-281.90 ЭМ.НБ.ЭЧ

Котельная с 4 котлами Е-10-1,4 А
Золошлакоудаление пневматическое.

Главный корпус	Стадия	Лист	Листов
	Р	1	4
Шкаф 1Ш. Схема электрическая соединений	Харьковский САНТЕХПРОЕКТ		

Альбом 15

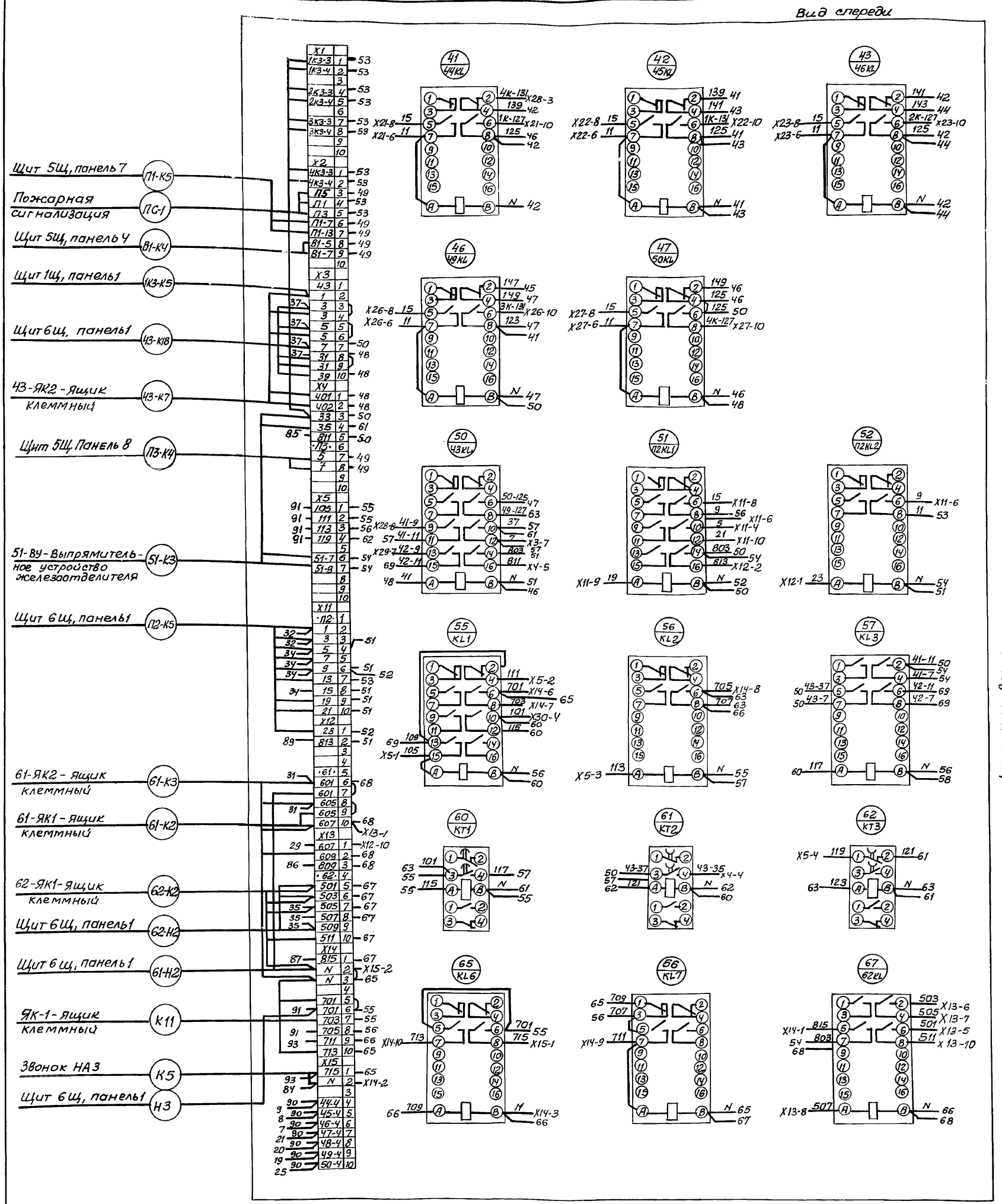

Линия склеивания

Привязан:				903-1-281.90			ЭМН6.94
				Котельная с 4котлами Е-10-1,4Р Золошлакоудаление пневматическое			
				Главный корпус	Стадия	Лист	Листов
					Р	2	
				Шкаф 1Ш. Схема электрическая соединений	Харьковский Сантехпроект		
Инв.N							

Нач.отд.	Евтушенко	
Н.контр.	Борщев	
Гл.спец.	Амбросова	
Рук.гр.	Дыбнер	
Инж.	Неженцева	

24566-25 32 Формат А2

Инв.N подл. | Подп. и дата | Взам. инв.N

Альбом 15

Линия склеивания

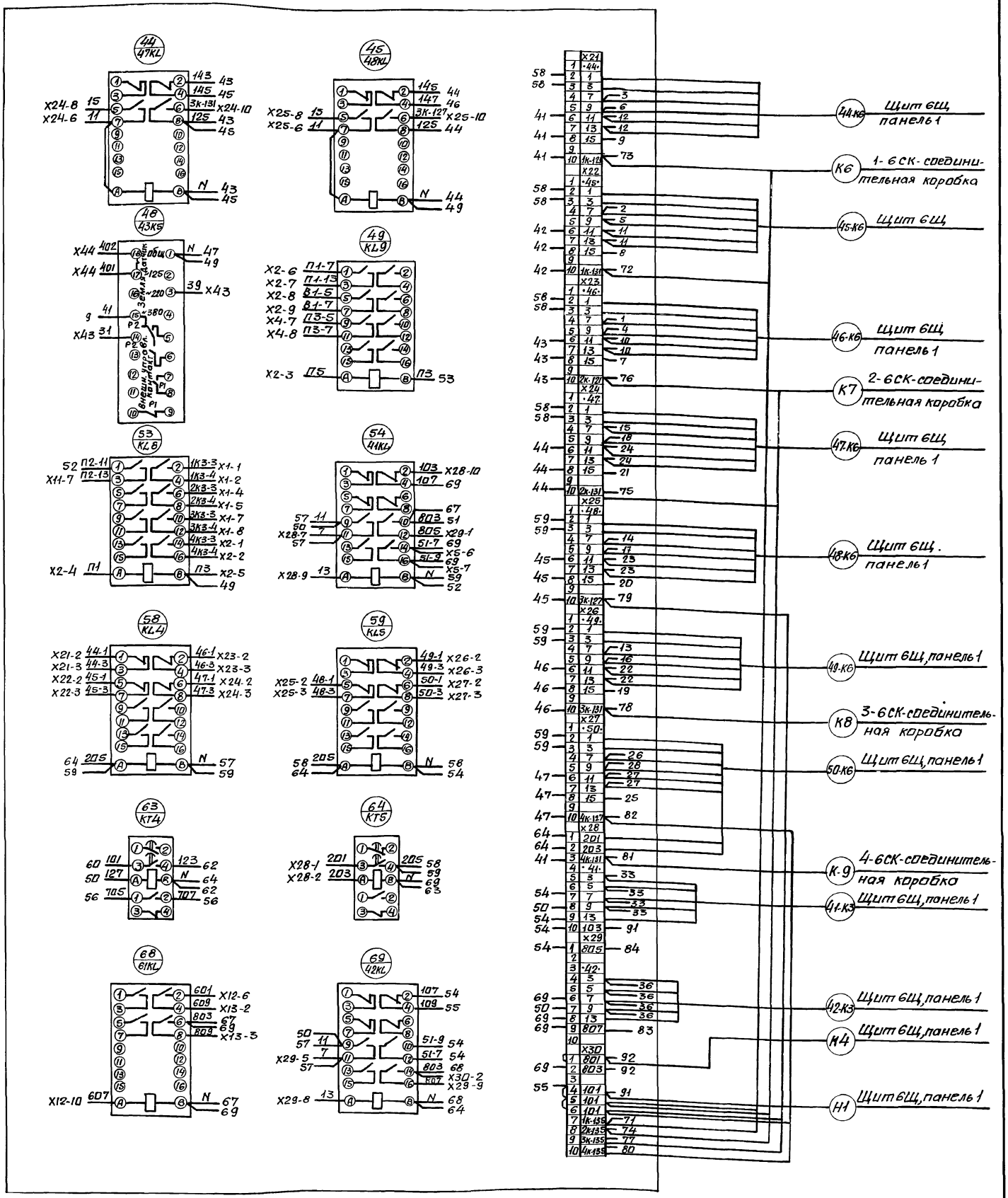

Привязан:	Нач.отд.	Евтушенко		903-1-281.90 ЭМ.Н6.34	
	Н.контр.	Борщев		Котельная с 4 котлами Е-10-1.4Р. Золошлакоудаление пневматическое.	
	Гл.спец.	Амбросова		Главный корпус	Стадия: Р; Лист: 3; Листов:
	Рук.гр.	Дыбнер		Шкаф 1Ш. Схема электрическая соединений.	Харьковский сантехпроект
Инв.N	Инж.	Неженцева			

Инв.N подл. | Подп.и дата | Взам.инв.N

24566-25 33 формат А2

Левая дверь шкафа. Вид со стороны монтожа

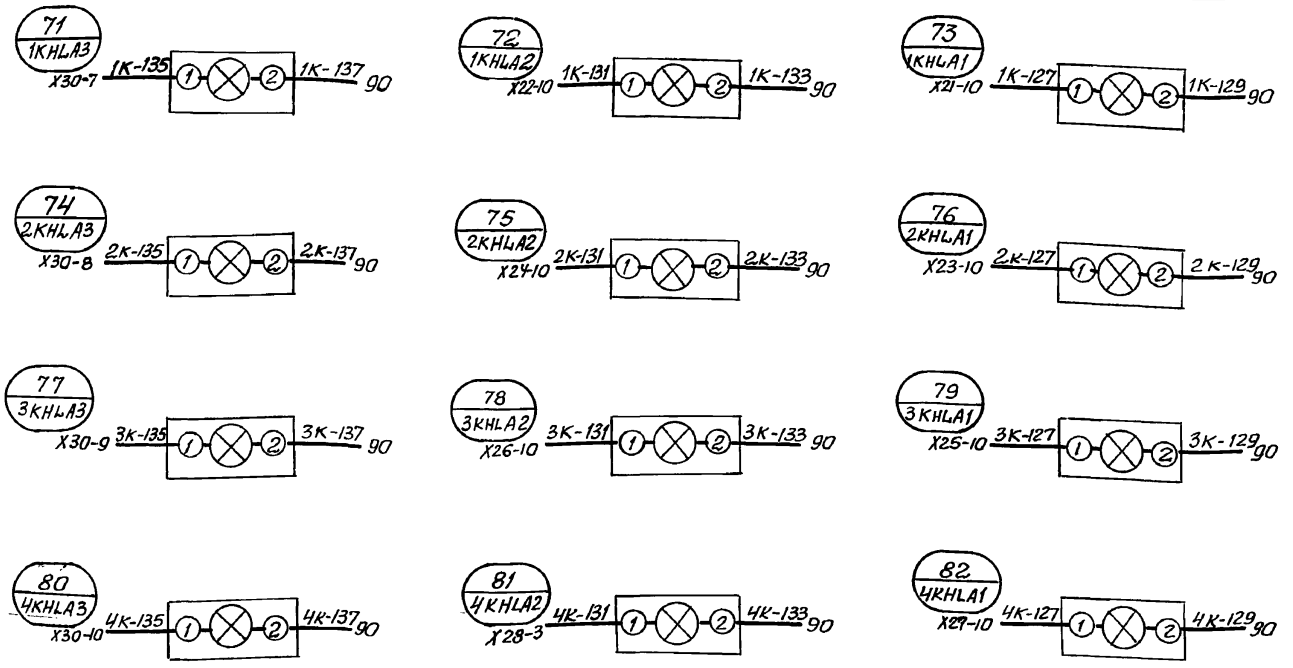

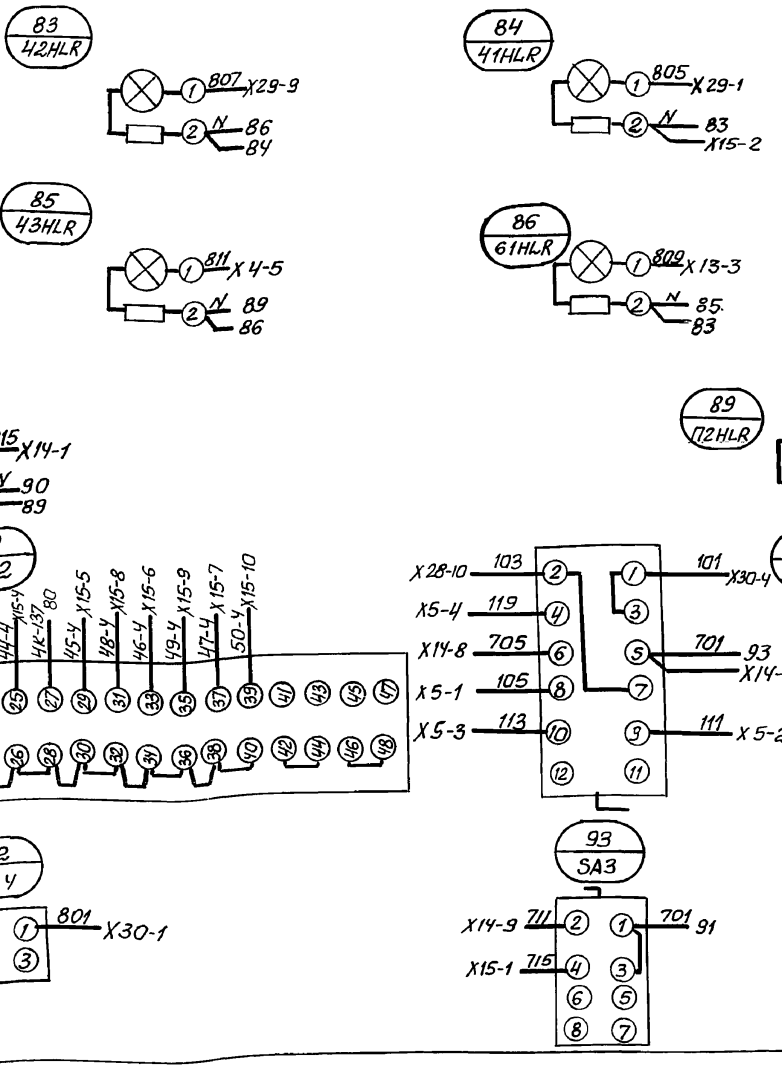

Набор Н 52

903-1-281.90 ЭМ.Н6.Э4			
Котельная с 4 котлами Е-10-1,4Р Золошлакоудаление пневматическое			
Главный корпус	Стадия	Лист	Листов
	Р	4	
Шкаф 1Ш. Схема электрическая соединений	Харьковский Сантехпроект		
Нач.отд. Евтушенко			
Н.контр. Борщев			
Гл.спец. Амбросова			
Рук.гр. Дыйнер			
Инж. Неженцев			

Привязан:

Инв. N

Инв. N подл. | Подп. и дата | Взам. инв. N

24566-25 34 Формат А2

Формат	Зона	Поз.	Обозначение	Наименование	Кол.	Примеч.
				Документация		
А4			903-1-281.90 ЭМ.Н7.ВО	Чертеж общего вида	1	
А3			903-1-281.90 ЭМ.Н7.Э4	Схема электрическая соединений	1	
А4			903-1-281.90 ЭМ.Н7.ТБ	Перечень надписей	1	
				Сборочные единицы		
				Набор Н51		
		1		Кнопка управления КЕ-011, исп. 5	1	SB1
		2		Кнопка управления КЕ-011 исп. 4	1	SB2
		3		Переключатель УП5311-С23	1	SA
		4		Блок зажимов БЗ 24-4П25-8/8У3-10	1	Х2

Привязан:

Инв. N

Взам. инв. N | Подпись и дата | Инв. N подл.

Нач. отд.	Евтушенко		
Н. контр.	Борщев		
Гл. спец.	Амбросова		
Рук. гр.	Дыбнер		
Инж.	Ларютина		

903-1-281.90 ЭМ.Н7

Ящик 60-Я
Технические данные аппаратов

Стадия	Лист	Листов
Р		1

Харьковский САНТЕХПРОЕКТ

Формат А4

Вид спереди (дверь не показана)

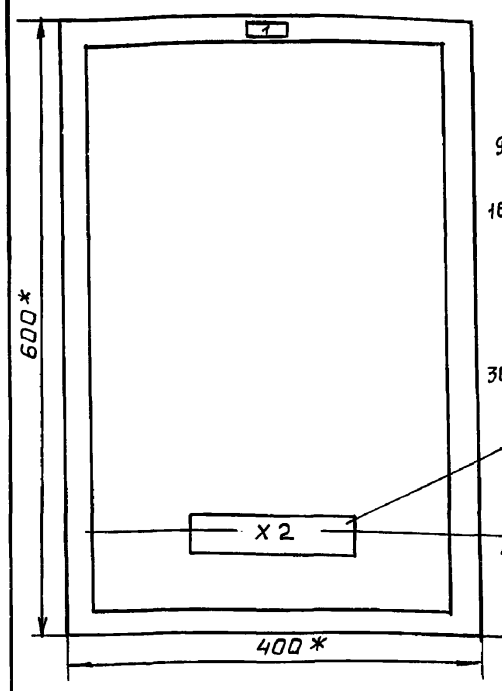

Дверь ящика (Вид спереди)

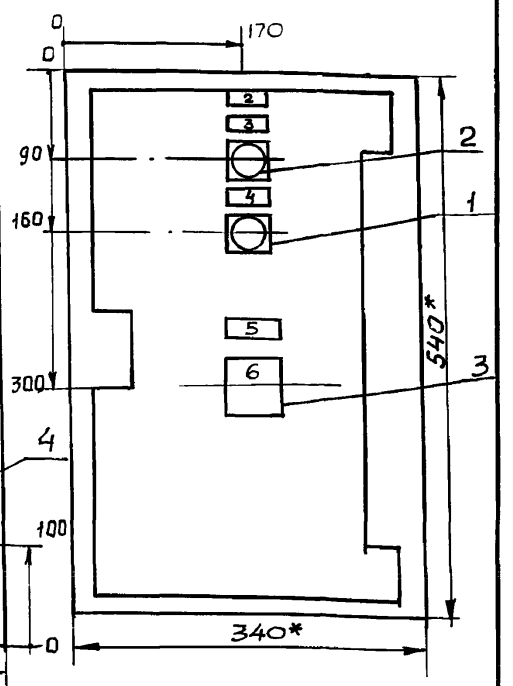

1.* Размеры для справок

2. Неуказанные предельные отклонения размеров по ОСТ 16.06.84 116-74

3. Ящик ЯУЭ-0643 глубиной 350мм

Привязан:

Инв. N

Взам. инв. N | Подп. и дата | Инв. N подл.

Нач. отд.	Евтушенко		
Н. контр.	Борщев		
Гл. спец.	Амбросова		
Рук. гр.	Дыбнер		
Инж.	Ларютина		

903-1-281.90 ЭМ.Н7.ВО

Котельная с 4 котлами Е-10-1,4Р
Золошлакоудаление пневматическое

Главный корпус

Стадия	Лист	Листов
Р		1

Ящик 60-Я
Чертеж общего вида

Харьковский САНТЕХПРОЕКТ

Формат А4

Вид спереди



Дверь ящика (вид со стороны монтажа)

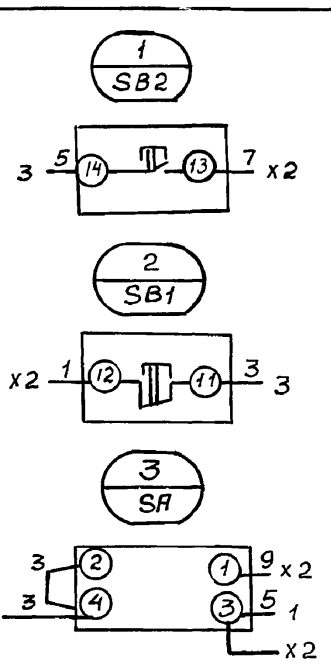

Привязан:

Инв. №

Взам. инв. N | Подпись и дата | Инв. N подл.

Нач. отд.	Евтушенко		
Н. контр.	Борщев		
Гл. спец.	Амбросова		
Рук. гр.	Дыбнер		
Инж.	Ларютина		

903-1-281.90 ЭМ.Н7.Э4

Котельная с 4 котлами Е-10-1,4Р
Золошлакоудаление пневматическое

Главный корпус

Стадия	Лист	Листов
Р		1

Ящик 60-Я
Схема электрическая соединений

Харьковский САНТЕХПРОЕКТ

Формат А4

Панель	Надпись	Поз. обозначение	Место надписи	Текст	Кол.	Вид шрифта	Заготовка
	1		Табличка	Ящик 60-Я	1		
	2		То же	60- Насос загрязн. вод	1		
	3	SB2	—"—	Пуск	1		
	4	SB1	—"—	Стоп	1		
	5	SA	—"—	Управление насосом	1		
	6	SA	Ключ	8 ручное - 1 отключено - 2 автомат	1		

Привязан:

Инв. N

Взам. инв. N | Подпись и дата | Инв. N подл.

Нач. отд.	Евтушенко		
Н. контр.	Борщев		
Гл. спец.	Амбросова		
Рук. гр.	Дыбнер		
Инж.	Ларютина		

903-1-281.90 ЭМ.Н7.ТБ

Ящик 60-Я
Перечень надписей

Стадия	Лист	Листов
Р		1

Харьковский САНТЕХПРОЕКТ

Формат А4

Альбом 15

Вид спереди
(Дверь не показана)

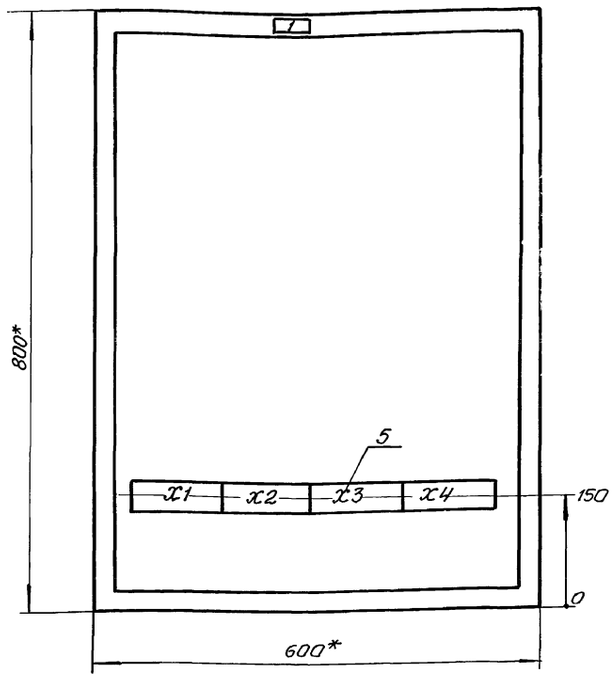

Дверь ящика
(вид спереди)

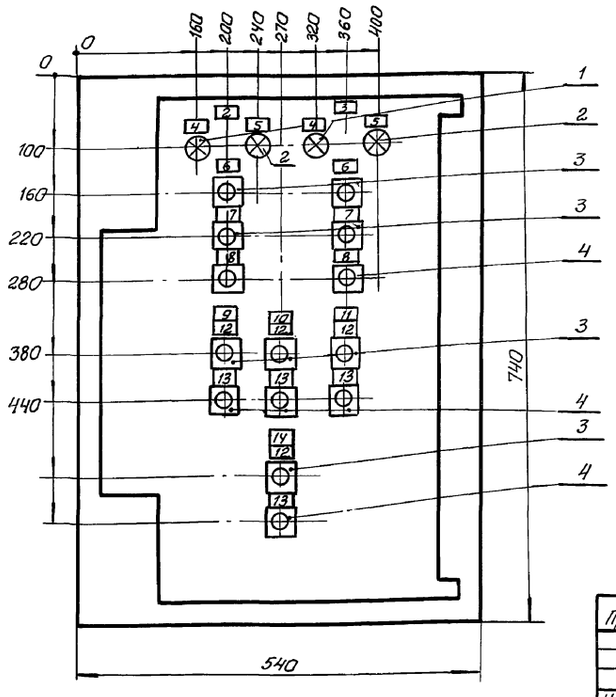

Привязан:

Инв. N

Взам. инв. N | Подп. и дата | Инв. N подл.

903-1-281.90 ЭМ.Н8 ВО			
Котельная с 4 котлами Е-10-1.4Р Золошлакоудаление пневматическое			
Нач. отд. Евтушенко	Главный корпус	Стадия	Лист	Листов
Н. контр. Борщев		Р		1
Гл. спец. Амбросова				
Рук. гр. Дыбнер	Ящик Я	Харьковский Сантехпроект		
Инж. Ларютина	Чертеж общего вида			

Формат А3

Формат	Зона	Поз.	Обозначение	Наименование	Кол.	Примеч.
				Документация		
			903-1-281.90-ЭМ.Н8 ВО	Чертеж общего вида		
			903-1-281.90-ЭМ.Н8 Э4	Схема электрическая соединений		
			903-1-281.90-ЭМ.Н8 ТБ	Перечень надписей		
				Сборочные единицы		
				Набор Н51		
		1		Арматура АС 12011У2 ~ 220В	2	B1HLR, B2HLR
		2		Арматура АС 12013У2 ~220В	2	B1HLG, B2HLG
		3		Кнопка КЕ-011, исп. 4		B0SBS, 75SBS, 76SBS, 77SBS
					8	B1SBS, B2SBS B1SBC, B2SBC
		4		Кнопка КЕ-011, исп. 5		B0SBT, B1SBT,
					6	B2SBT, 75SBT 76SBT, 77SBT
		5		Блок зажимов БЗ-24-4П2,5-6/8У3-10	4	X1...X4

Привязан:

Инв. N

Взам. инв. N | Подп. и дата | Инв. N подл.

903-1-281.90 ЭМ.Н8			
Нач. отд. Евтушенко	Ящик Я	Стадия	Лист	Листов
Н. контр. Борщев	Технические данные аппаратов	Р		1
Гл. спец. Амбросова		Харьковский Сантехпроект		
Рук. гр. Дыбнер				
Инж. Ларютина				

Формат А4

Панель	Надпись	Поз обозначен.	Место надписи	Текст	Кол.	Вид шрифта	Заготовка
	1		Табличка	Ящик Я	1		
	2	B1HLR, B1HLG B1SBT, B1SBS, B1SBC	То же	B1- дисковый затвор N1	1		
	3	B2HLR, B2HLG S2SBT, B2SBS, B2SBC	—"—	B2-дисковый затвор N2	1		
	4	B1HLR B2HLR	—"—	Открыто	2		
	5	B1HLG B2HLG	—"—	Закрыто	2		
	6	B1SBS, B2SBS	—"—	Открыть	2		
	7	B1SBC, B2SBC	—"—	Закрыть	2		
	8	B1SBT, B2SBT	—"—	Стоп	2		
	9		—"—	75- Вакуумный насос N1	1		
	10		—"—	76-Вакуумный насос N2	1		
	11		—"—	77-Вакуумный насос N3	1		
	12	75SBS÷77SBS B0SBS	—"—	Пуск	4		
	13	75SBT÷77SBT B0SBT	—"—	Стоп	4		
	14		—"—	80-Насос осветленной воды	1		

Привязан:

Инв. N

Взам. инв. N | Подп. и дата | Инв. N подл.

903-1-281.90 ЭМ.Н8.ТБ			
Нач. отд. Евтушенко	Ящик Я	Стадия	Лист	Листов
Н. контр. Борщев	Перечень надписей	Р		1
Гл. спец. Амбросова		Харьковский Сантехпроект		
Рук. гр. Дыбнер				
Инж. Ларютина				

Формат А4

Вид спереди

Вид Дверь ящика со стороны монтажа

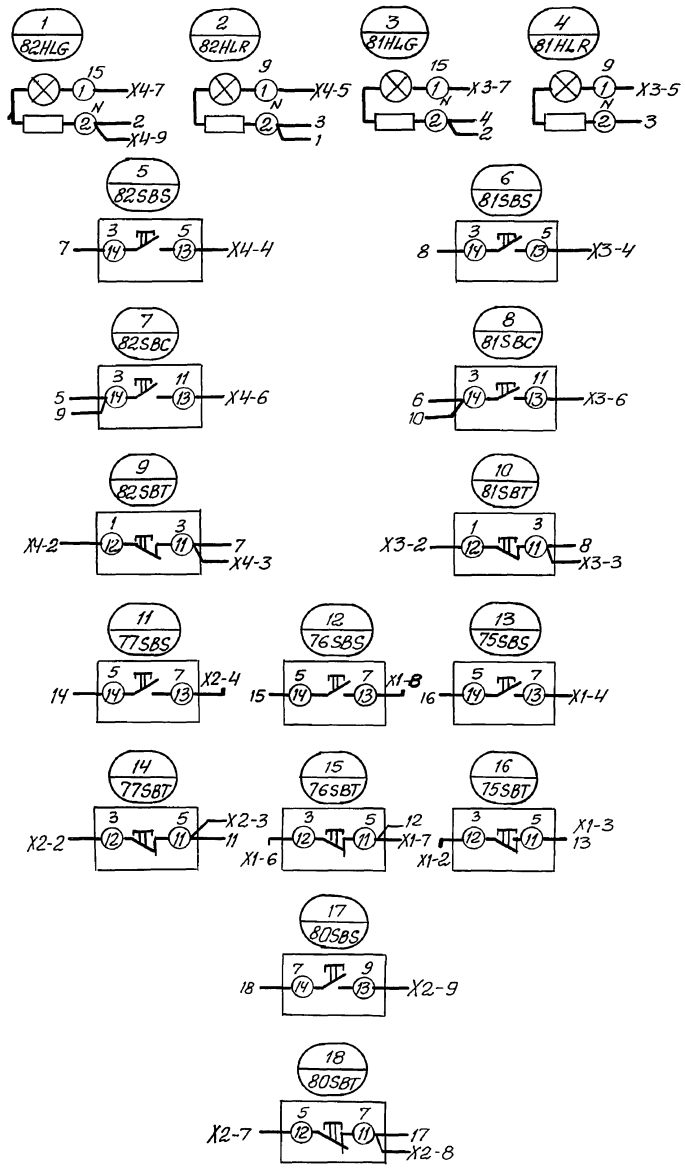



Привязан:

Инв.N

		903-1-281.90 ЭМ.НВЭЧ	
		Котельная с 4 котлами Е-10-1,4Р Золашлакоудаление. Пневматическое	
Нач.отд.	Евтушенко	Главный корпус	Стадия: Р; Лист: ; Листов: 1
Н.контр.	Борщев		
Гл.спец.	Авросова		
Рук.гр.	Дыбнер	Ящик Я. Схема электрическая соединений.	Харьковский Сантехпроект
Инж.	Ларюшина		

Взам.инв.N | Подп. и дата | Инв. N

gost.e-ecolog.ru