ТИПОВОЙ ПРОЕКТ
903-1-281.90

КОТЕЛЬНАЯ С 4 КОТЛАМИ Е-10-1,4Р
ЗОЛОШЛАКОУДАЛЕНИЕ ПНЕВМАТИЧЕСКОЕ
ТОПЛИВО – КАМЕННЫЕ И БУРЫЕ УГЛИ
СИСТЕМА ТЕПЛОСНАБЖЕНИЯ ЗАКРЫТАЯ

АЛЬБОМ 13
ЧАСТЬ 2
МОНТАЖНЫЕ ИЗДЕЛИЯ
КОНСТРУКТОРСКАЯ ДОКУМЕНТАЦИЯ СТР. 71÷124

gost.e-ecolog.ru

Форм.	Зона	Поз.	Обозначение	Наименование	Кол.	Примечание
				Документация		
А2			Б16Е653.000СБ	Сборочный чертеж		
А3			Б16Е653.000ВС	Ведомость спецификации		
				Сборочные единицы		
А4		1	Б16Е653.010	Бадья	1	
А4		2	Б16Е653.020	Крышка	1	

Б16Е653.000

Изм. Лист № докум. Подп. Дата

Разраб. Гончаренко
Пров. Извекова
Нач. отд. Ковернченко
Н. контр. Амбрас
Утв.

Бадья для сбора осадка

Лит. | Лист | Листов: У | | 1

Харьковский Сантехпроект

Формат А4

Форм.	Зона	Поз.	Обозначение	Наименование	Кол.	Примечание
				Документация		
А2			Б16Е653.010СБ	Сборочный чертеж		
				Детали		
А4		1	Б16Е653.001	Лист боковой	2	
А4		2	Б16Е653.002	Стенка	2	
А4		3	Б16Е653.003	Ребро	2	
А4		4	Б16Е653.004	Ребро	2	
А4		5	Б16Е653.005	Петля	4	
Б4		6	Б16Е653.006	Лист нижний		
				Лист Б-ПН-4 ГОСТ 19903-74		
				ВСт3-I ГОСТ 14637-79		
				642 х 1242	1	26,6кг
Б4		7	Б16Е653.007	Ребро		
				Полоса 10х60 ГОСТ 103-76		
				ВСт3 ГОСТ 535-79		
				L = 1240	2	5,84кг.
Б4		8	Б16Е653.008	Ребро		
				Полоса 10х60 ГОСТ 103-76		
				ВСт3I ГОСТ 535-79		
				L = 520	2	2,45кг

Б16Е653.010

Изм. Лист № докум. Подп. Дата

Разраб. Гончаренко
Пров. Извекова
Нач. отд. Ковернченко
Н. контр. Амбрас
Утв.

Бадья

Лит. | Лист | Листов: У | | 1

Харьковский Сантехпроект

Формат А4

Форм.	Зона	Поз.	Обозначение	Наименование	Кол.	Примечание
				Документация		
А2			Б16Е653.020СБ	Сборочный чертеж		
				Сборочные единицы		
А4		1	Б16Е653.030	Замок	8	
				Детали		
А4		2	Б16Е653.009	Ребро	4	
А4		3	Б16Е653.011	Ребро	1	
А4		4	Б16Е653.012	Ребро	2	
Б4		5	Б16Е653.013	Крышка		
				Лист Б-ПН-2 ГОСТ 19903-74		
				ВСт3-I ГОСТ 16523-70		
				1254 х 1254	1	24,7кг.
				Материалы		
		6		Пластина 1. Лист ТМКЩ -		
				С-5-9,9 ГОСТ 7338-77		
				32 х 51.30		1,1кг

Б16Е653.020

Изм. Лист № докум. Подп. Дата

Разраб. Гончаренко
Пров. Извекова
Нач. отд. Ковернченко
Н. контр. Амбрас
Утв.

Крышка

Лит. | Лист | Листов: У | | 1

Харьковский Сантехпроект

Формат А4

Форм.	Зона	Поз.	Обозначение	Наименование	Кол.	Примечание
				Документация		
А3			Б16Е653.030СБ	Сборочный чертеж		
				Детали		
А4		1	Б16Е653.014	Скоба	1	
А4		2	Б16Е653.015	Винт	1	
А4		3	Б16Е653.016	Втулка	1	
А4		4	Б16Е653.017	Ось	1	
А4		5	Б16Е653.018	Гайка	1	
А4		6	Б16Е653.019	Шайба	1	
Б4		7	Б16Е653.021	Ручка		
				Круг В-10 ГОСТ 2590-88		
				ВСт3-I ГОСТ 535-73		
				L = 80	1	0,032кг
Б4		8	Б16Е653.022	Упор		
				Лист Б-ПН-3 ГОСТ 19903-74		
				ВСт3-I ГОСТ 16523-70		
				ф16	2	0,001кг

Б16Е653.030

Изм. Лист № докум. Подп. Дата

Разраб. Гончаренко
Пров. Извекова
Нач. отд. Ковернченко
Н. контр. Амбрас
Утв.

Замок

Лист | Лист | Листов: У | | 1

Харьковский Сантехпроект

Формат А4

Альбом 13 ч.2

№ строки	Обозначение	Наименование	Куда входит: Обозначение	Куда входит: Кол	Общее кол.	Примечание
1	Б16Е653.000	Бадья для сбора осадка				
2	Б16Е653.010	Бадья	Б16Е653.000	1	1	
3	Б16Е653.020	Крышка	Б16Е653.000	1	1	
4	Б16Е653.030	Замок	Б16Е653.020	8	8	
5						
6						
7						
8						

Инв.№ подл. | Подп. и дата | Взам. инв.№ | Инв.№ дубл. | Подп. и дата

Изм	Лист	№ докум.	Подп.	Дата	Б16Е653.000ВС		
Разраб.		Гончаренко			Бадья для сбора осадка	Лит	Лист	Листов
Пров.		Извекова				У		1
Нач.отд.		Коверченко			Ведомость спецификаций	Харьковский Сантехпроект		
Н. контр.		Амбрас						
Утв.								

Формат А3

Б16Е653.005

Rz320

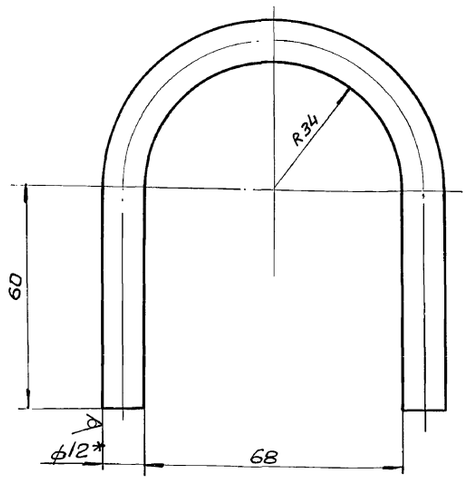

1. Длина развернутой детали 230мм
2. Предельные отклонения размеров $\pm \frac{IT16}{2}$
3. *Размер для справки.

Инв.№ подл. | Подп. и дата | Взам. инв.№ | Инв.№ дубл. | Подпись и дата

Изм	Лист	№ докум.	Подп.	Дата	Б16Е653.005			
Разраб.		Гончаренко			Петля	Лит.	Масса	Масшт.
Провер.		Извекова				У	0,22	1:1
Т.контр.		Амбрас				Лист	Листов 1	
Нач.отд.		Коверченко			Круг В12 ГОСТ 2590-88 / ВСт3-I ГОСТ 535-79	Харьковский Сантехпроект		
Н. контр.		Амбрас						
Утв.								

Формат А4

Б16Е653.012

Rz320

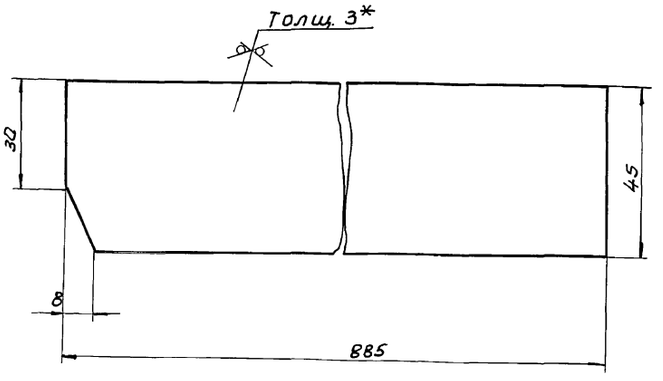

1. Предельные отклонения размеров $\pm \frac{IT16}{2}$
2. *Размер для справки.

Инв.№ подл. | Подп. и дата | Взам. инв.№ | Инв.№ дубл. | Подпись и дата

Изм	Лист	№ докум.	Подп.	Дата	Б16Е653.012			
Разраб.		Гончаренко			Ребра	Лит.	Масса	Масшт.
Провер.		Извекова				У	0,94	1:1
Т.контр.		Амбрас				Лист	Листов 1	
Нач.отд.		Коверченко			Лист Б-ПН-3 ГОСТ 19903-74 / ВСт3-I ГОСТ 16523-70	Харьковский Сантехпроект		
Н. контр.		Амбрас						
Утв.								

Формат А4

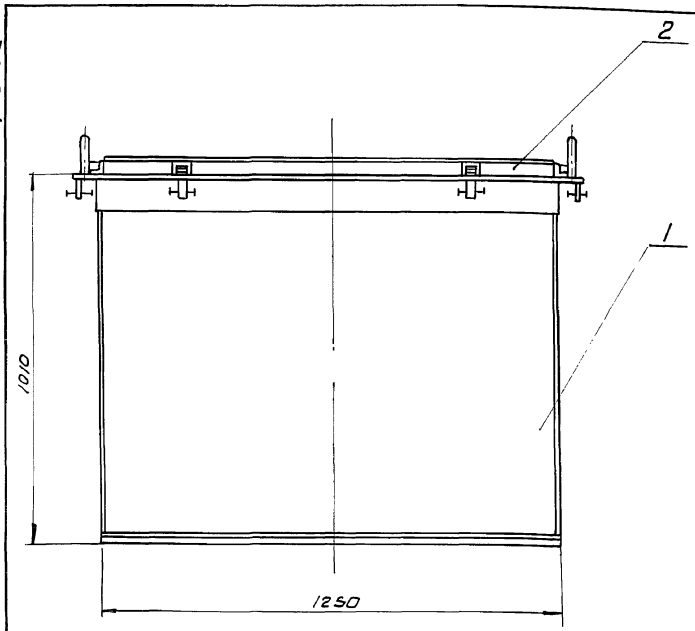

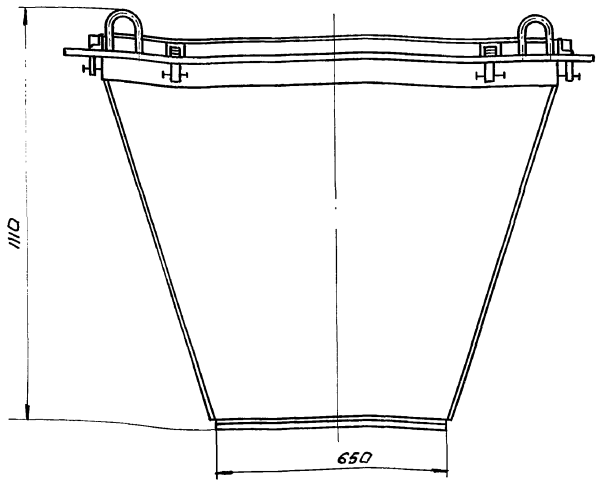

А-А (м1:1)

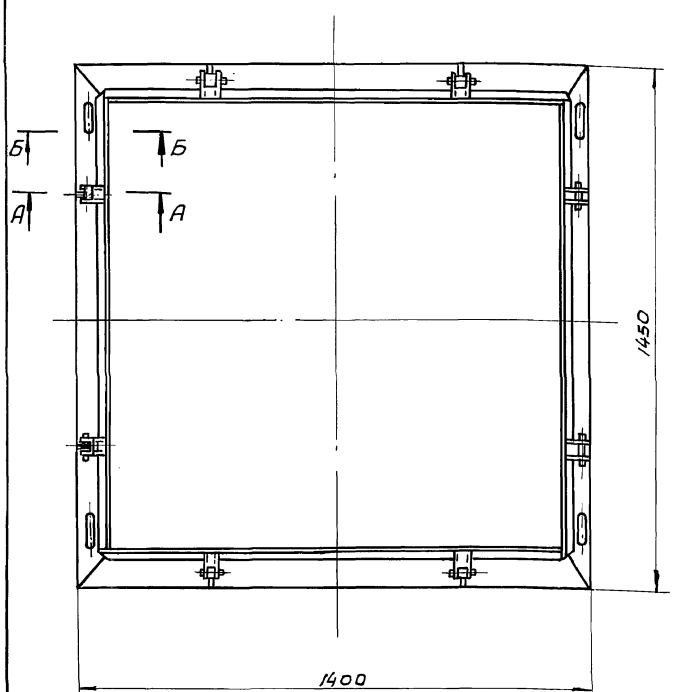

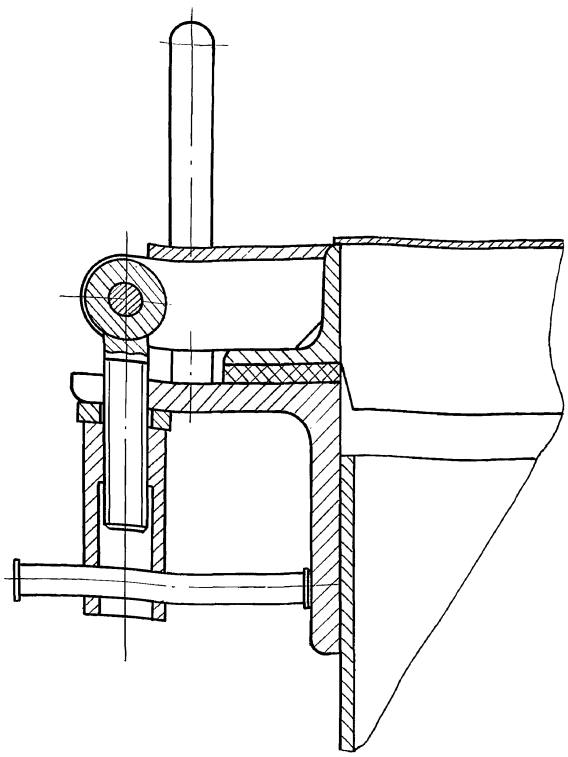

Б-Б (м1:1)

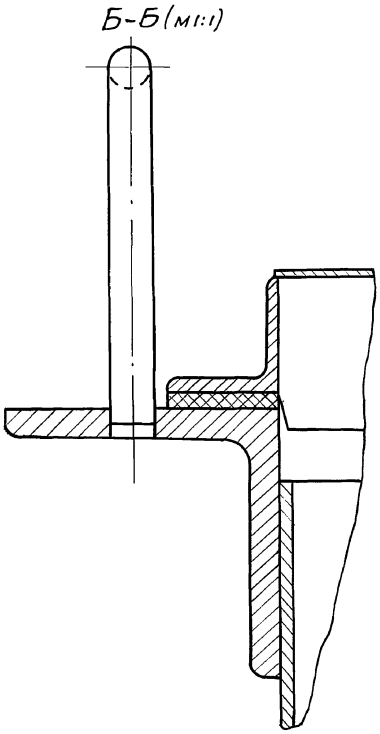

Техническая характеристика

1. Тип – переносная
2. Емкость $м^3$ 1,15
3. Габаритные размеры
   - Длина 1450
   - ширина 1400
   - высота 1110

1. Опорными поверхностями при опирании бадьи в отстойнике служат полки уголков 100 × 100 × 8.
2. Крышка (поз. 2) закрепляется на бадье при транспортировке осадка.

Изм.	Лист	№ докум.	Подп.	Дата	Б16Е 653. 000СБ			
Разраб.	Гончаренко				Бадья для сбора осадка. Сборочный чертеж	Лит	Масса	М-б
Провер.	Извекова					У	280,0	1:10
Т. контр.	Амбрас					Лист	Листов 1	
Нач. отд.	Коверченко					Харьковский Сантехпроект		
Н. контр.	Амбрас							
Утв.								

Инв. № подл. | Подпись и дата | Взам. инв. № | Инв. № дубл. | Подп. и дата

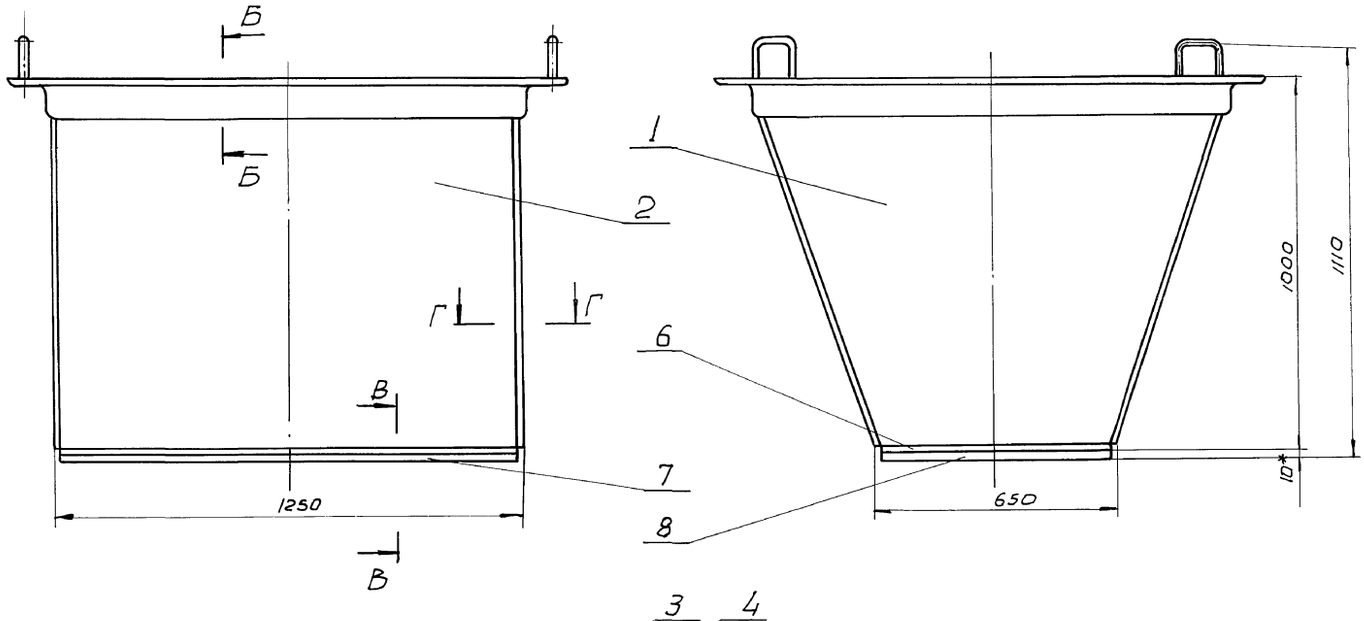

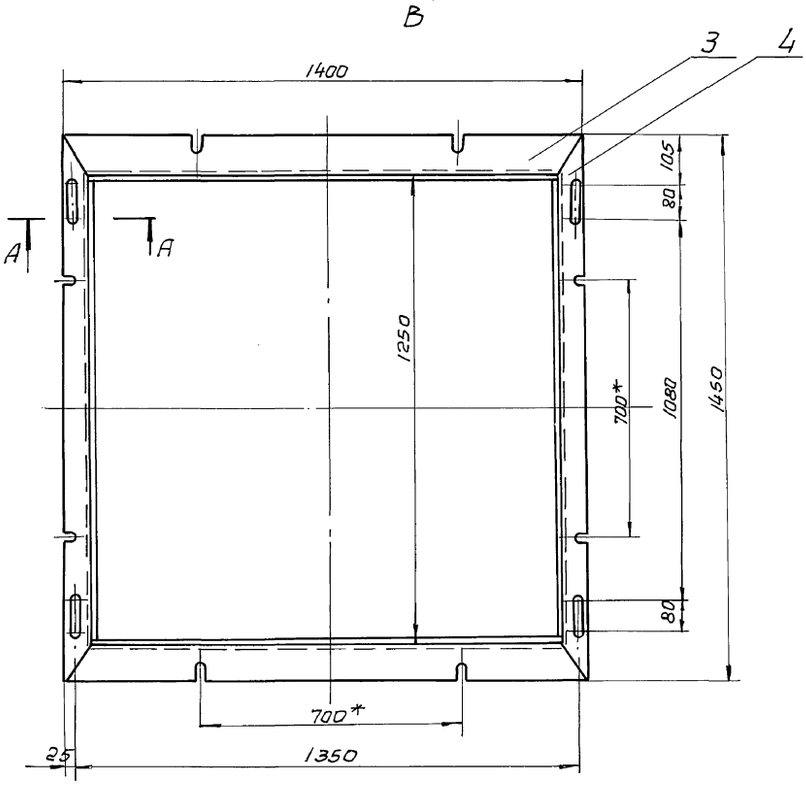

А - А (м1:2)

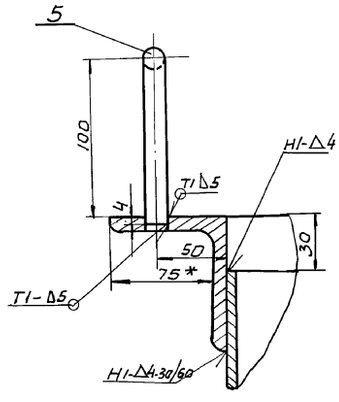

Г - Г (м1:1)

Б - Б (м1:2)

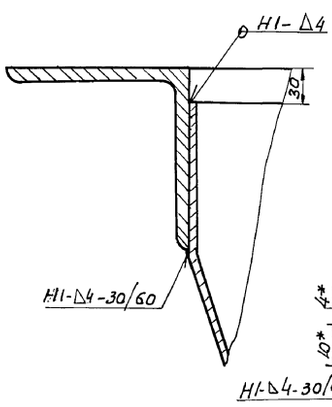

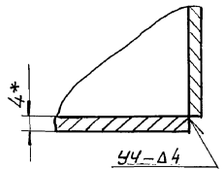

В - В (м1:1)

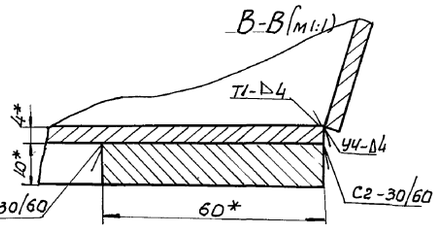

1. Сварку производить электродами Э-42 ГОСТ 9467-75. Сварные швы по ГОСТ 5264-80.
2. Предельные отклонения размеров $\pm \frac{IT16}{2}$ $R_z 320$
3. Кромки реза деталей Б4-V.
4. * Размеры для справки

Изм.	Лист	№ докум.	Подп.	Дата
Разраб.		Гончаренко		
Провер.		Узбекова		
Т. контр.		Амбрас		
Нач. отд.		Коверченко		
Н. контр.		Амбрас		
Утв.				

Бадья
Сборочный чертеж

Б16Е 653.010СБ

Лит	Масса	М-б
У	240,0	1:10

Лист | Листов 1

Харьковский Сантехпроект

Инв. № подл. | Подп. и дата | Взам. инв. № | Инв. № дубл. | Подп. и дата

Альбом 13 ч.2

Б16Е653.001

Rz320 (V)

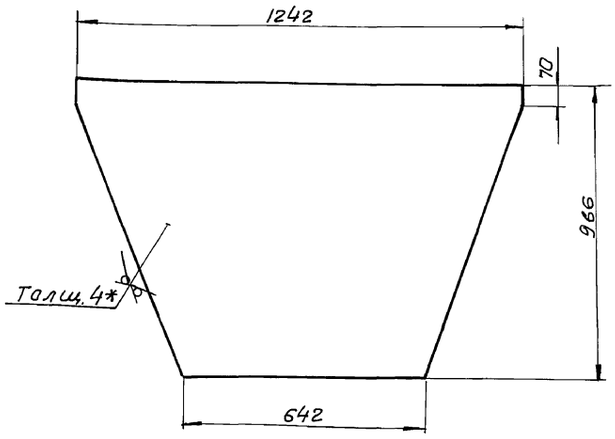

1. Предельные отклонения размеров $\pm \frac{IT16}{2}$
2. * Размер для справки.

Изм.	Лист	N докум.	Подп.	Дата	Б16Е653.001			
Разраб.	Гончаренко				Лист боковой	Лит.	Масса	Масш.
Провер.	Извекова					У	28,8	1:10
Т. контр.	Амбрас					Лист	Листов 1	
Нач. отд.	Коверченко							
Н. контр.	Амбрас				Лист БПН-4 ГОСТ 19903-74 / ВСт3-I ГОСТ 14637-79	Харьковский Сантехпроект		
Утв.								

Инв. N подл. | Подпись и дата | Взам. инв. N | Инв. N дубл. | Подпись и дата

формат А4

Б16Е653.002

Rz320 (V)

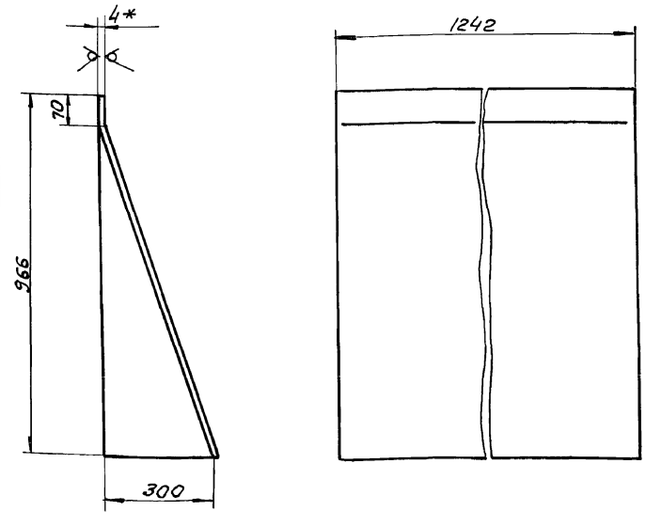

1. Длина развернутой детали – 1018мм
2. Предельные отклонения размеров $\pm \frac{IT16}{2}$
3. * Размер для справки

Изм.	Лист	N докум.	Подп.	Дата	Б16Е653.002			
Разраб.	Гончаренко				Стенка	Лит.	Масса	Масшт.
Провер.	Извекова					У	39,0	1:10
Т. контр.	Амбрас					Лист	Листов 1	
Нач. отд.	Коверченко							
Н. контр.	Амбрас				Лист БПН-4 ГОСТ 19903-74 / ВСт3-I ГОСТ 14637-73	Харьковский Сантехпроект		
Утв.								

Инв. N подл. | Подпись и дата | Взам. инв. N | Инв. N дубл. | Подпись и дата

формат А4

Б16Е653.003

(V)

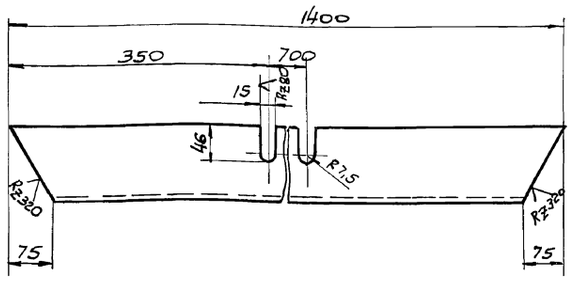

Предельные отклонения размеров $\pm \frac{IT16}{2}$

Изм.	Лист	N докум.	Подп.	Дата	Б16Е653-003			
Разраб.	Гончаренко				Ребро	Лит.	Масса	Масшт.
Провер.	Извекова					У	17,0	1:5
Т. контр.	Амбрас					Лист	Листов 1	
Нач. отд.	Коверченко							
Н. контр.	Амбрас				Уголок Б·100×100×8 ГОСТ 8509-86 / ВСт3·I ГОСТ 535-79	Харьковский Сантехпроект		
Утв.								

Инв. N подл. | Подпись и дата | Взам. инв. N | Инв. N дубл. | Подп. и дата

формат А4

Б16Е653.004

(V)

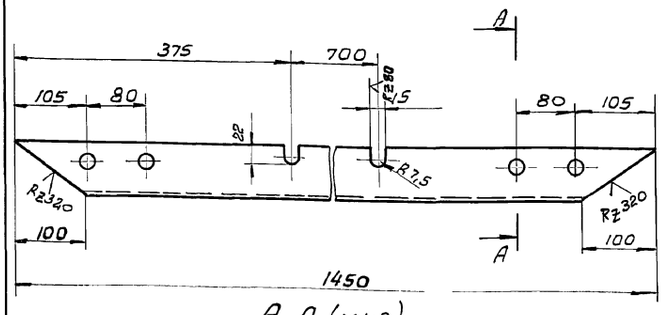

А-А (м1:2)

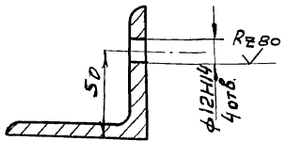

Неуказанные предельные отклонения размеров $\pm \frac{IT16}{2}$

Изм.	Лист	N докум.	Подп.	Дата	Б16Е653.004			
Разраб.	Гончаренко				Ребро	Лит.	Масса	Масшт.
Провер.	Извекова					У	13,0	1:5
Т. контр.	Амбрас					Лист	Листов 1	
Нач. отд.	Коверченко							
Н. контр.	Амбрас				Уголок Б·75×75×8 ГОСТ 8509-86 / ВСт3I ГОСТ 535-79	Харьковский Сантехпроект		
Утв.								

Инв. N подл. | Подпись и дата | Взам. инв. N | Инв. N дубл. | Подп. и дата

Б16Е 653.020СБ

Альбом 13 ч.2

А - А (м1:1)

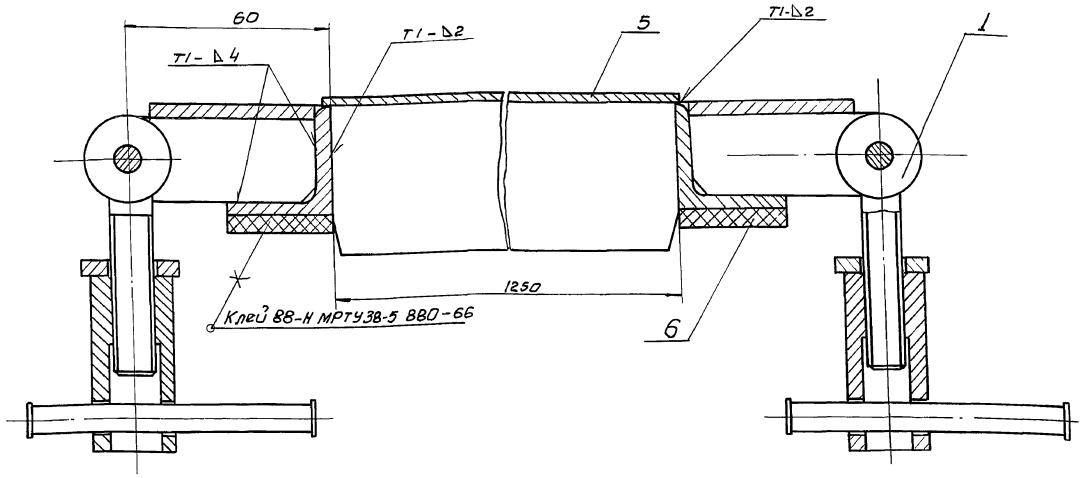

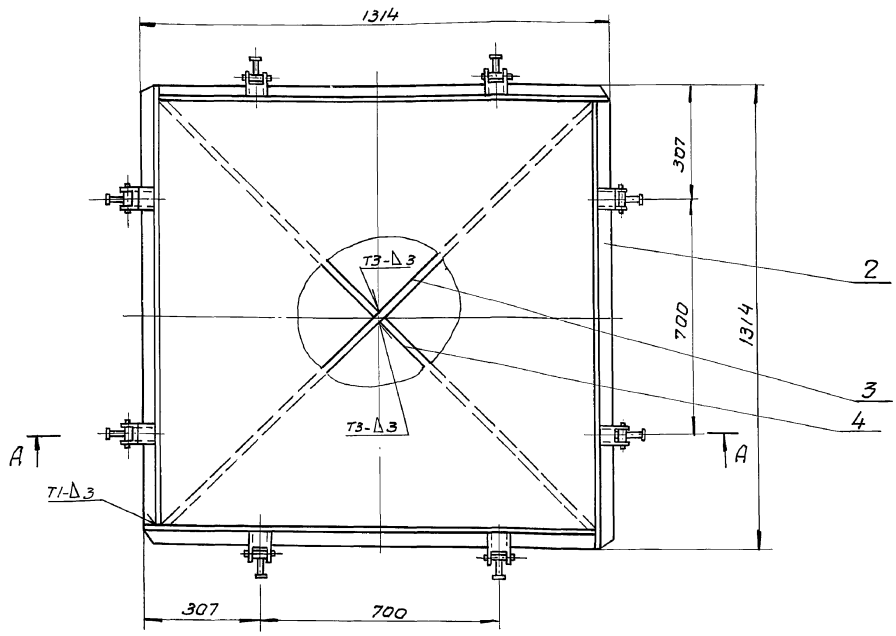

1. Сварку производить электродами Э-42 ГОСТ 9467-75
Сварные швы по ГОСТ 5264-80.
2. Предельные отклонения размеров $\pm \frac{IT16}{2}$
3. Кромки реза деталей Б4 - RZ 320

					Б16Е 653.020СБ			
Изм	Лист	N докум.	Подп.	Дата	Крышка Сборочный чертеж	Лит.	Масса	М-б
Разраб	Гончаренко					И	40,0	1:10
Провер.	Извекова					Лист	Листов 1	
Т. контр	Амбрас					Харьковский Сантехпроект		
Нач. отд	Коверченко							
Н. контр	Амбрас							
Утв.								

Инв. № подл. | Подпись и дата | Взам. инв. № | Инв. № дубл. | Подп. и дата

24566-23 7 Формат А2

Б16Е 653.009

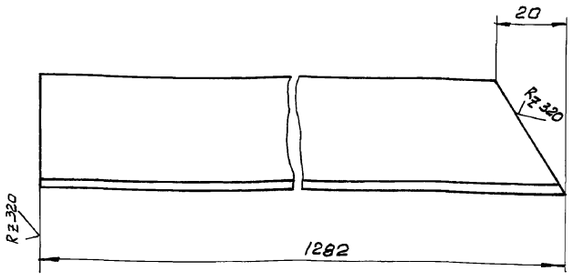

Предельные отклонения размеров $\pm \frac{IT16}{2}$

Изм.	Лист	N докум.	Подп.	Дата	Б16Е 653.009			
Разраб.		Гончаренко			Ребро	Лит.	Масса	Масшт.
Провер.		Извекова				У	1,8	1:1
Т. контр.		Амбрас				Лист	Листов 1	
Нач. отд.		Коверченко			Уголок Б-32×32×3 ГОСТ 8509-86 / ВСт3-I ГОСТ 535-79	Харьковский Сантехпроект		
Н. контр.		Амбрас						
Утв.								

Инв. N подл. | Подпись и дата | Взам. инв. N | Инв. N дубл. | Подпись и дата

Формат А4

Б16Е 653.011

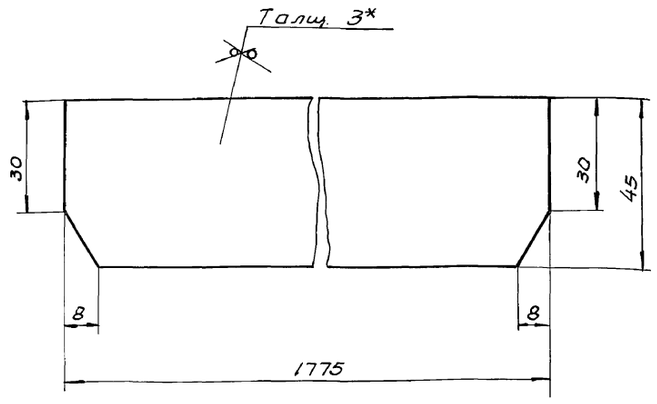

1. Предельные отклонения размеров $\pm \frac{IT16}{2}$
2. * Размер для справки

Изм.	Лист	N докум.	Подп.	Дата	Б16Е 653.011			
Разраб.		Гончаренко			Ребро	Лист	Масса	Масшт.
Провер.		Извекова				У	1,9	1:1
Т. контр.		Амбрас				Лист	Листов 1	
Нач. отд.		Коверченко			Лист Б-ПН-3 ГОСТ 19903-24 / ВСт3-I ГОСТ 16523-70	Харьковский Сантехпроект		
Н. контр.		Амбрас						
Утв.								

Инв. N подл. | Подпись и дата | Взам. инв. N | Инв. N дубл. | Подпись и дата

Формат А4

Б16Е 653.030СБ

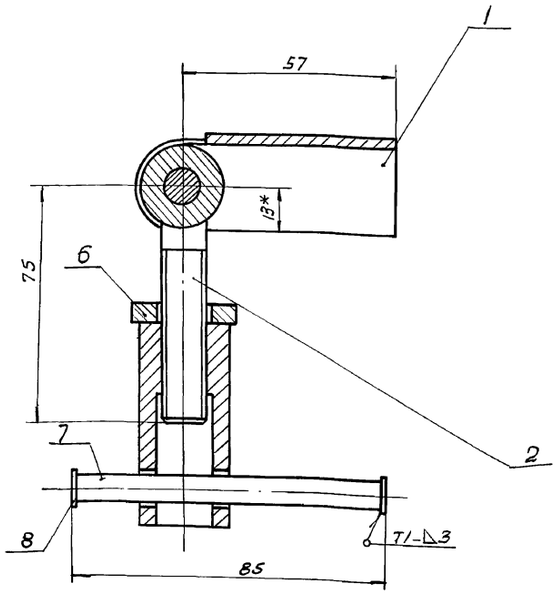

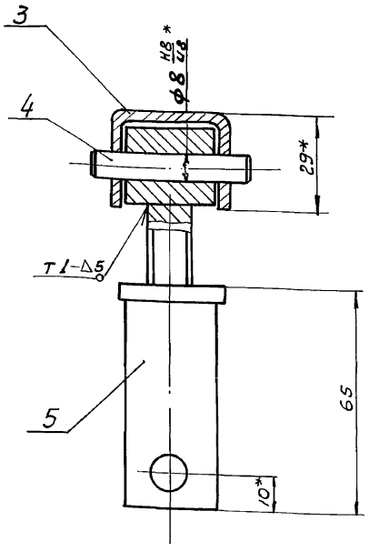

1. Сварку производить электродами Э-42 ГОСТ 9467-75
   сварные швы по ГОСТ 5264-80
2. Предельные отклонения размеров $\pm \frac{IT16}{2}$
3. Кромки реза деталей Б4 - Rz 320
4. * Размеры для справки.

Изм.	Лист	N докум.	Подп.	Дата	Б16Е 653.030СБ			
Разраб.		Гончаренко			Замок Сборочный чертеж	Лит.	Масса	Масшт.
Пров.		Извекова				У	0,4	1:1
Т. контр.		Амбрас				Лист	Листов 1	
Нач. отд.		Коверченко				Харьковский Сантехпроект		
Н. контр.		Амбрас						
Утв.								

Инв. N подл. | Подп. и дата | Инв. N дубл. | Взам. инв. N | Подп. и дата

Формат А3

Альбом 13 ч.2

Б16Е 653.014

Rz 80

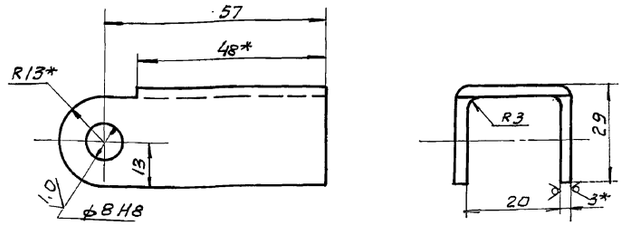

Развертка

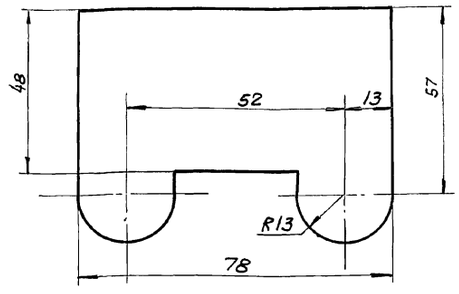

1. Неуказанные предельные отклонения размеров $\pm \frac{IT16}{2}$
2. * Размер для справки

Изм.	Лист	N докум.	Подп.	Дата	Б16Е 653.014			
Разраб.	Гончаренко				Скоба	Лит.	Масса	Масш.
Провер.	Извекова					У	0,14	1:1
Т. контр.	Амбрас					Лист	Листов 1	
Нач. отд.	Коверченко							
Н. контр.	Амбрас				Лист Б-ПН-3 ГОСТ 19903-74 / ВСт3-I ГОСТ 16523-70	Харьковский Сантехпроект		
Утв.								

Инв. N подл. | Подпись и дата | Взам. инв. N | Инв. N дубл. | Подпись и дата

Формат А4

Б16Е 653.018

Rz 80

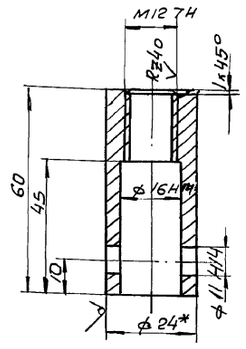

1. Неуказанные предельные отклонения размеров $\pm \frac{IT14}{2}$
2. * Размер для справки.

Изм.	Лист	N докум.	Подп.	Дата	Б16Е 653.018			
Разраб.	Гончаренко				Гайка	Лит.	Масса	Масш.
Провер.	Извекова					У	0,12	1:1
Т. контр.	Амбрас					Лист	Листов 1	
Нач. отд.	Коверченко							
Н. контр.	Амбрас				Круг В24 ГОСТ 2590-88 / ВСт3-I ГОСТ 535-79	Харьковский Сантехпроект		
Утв.								

Инв. N подл. | Подпись и дата | Взам. инв. N | Инв. N дубл. | Подпись и дата

Формат А4

Б16Е 653.015

Rz 80

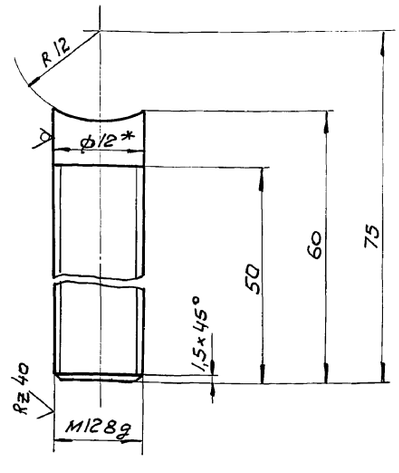

1. Неуказанные предельные отклонения размеров $\pm \frac{IT14}{2}$
2. * Размер для справки.

Изм.	Лист	N докум.	Подп.	Дата	Б16Е 653.015			
Разраб.	Гончаренко				Винт	Лит.	Масса	Масш.
Провер.	Извекова					У	0,005	2:1
Т. контр.	Амбрас					Лист	Листов 1	
Нач. отд.	Коверченко							
Н. контр.	Амбрас				Круг В12 ГОСТ 2590-88 / ВСт3-I ГОСТ 535-79	Харьковский Сантехпроект		
Утв.								

Инв. N подл. | Подпись и дата | Взам. инв. N | Инв. N дубл. | Подпись и дата

Формат А4

Б16Е 653. 016

Rz 80

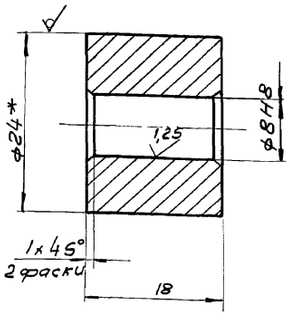

1. Неуказанные предельные отклонения размеров $\pm \frac{IT14}{2}$
2. * Размер для справки.

Изм.	Лист	N докум.	Подп.	Дата	Б16Е 653.016			
Разраб.	Гончаренко				Втулка	Лит.	Масса	Масш.
Провер.	Извекова					У	0,025	2:1
Т. контр.	Амбрас					Лист	Листов 1	
Нач. отд.	Коверченко							
Н. контр.	Амбрас				Круг В24 ГОСТ 2590-88 / ВСт3-I ГОСТ 535-79	Харьковский Сантехпроект		
Утв.								

Инв. N подл. | Подпись и дата | Взам. инв. N | Инв. N дубл. | Подпись и дата

Формат А4

Альбом 113 42

№ строки	Обозначение	Наименование	Куда входит: Обозначение	Кол.	Общ. кол.	Примечание
1	Б5А027.000	Фильтр для очистки сточных				
2		вод.				
3	Б5А027.010	Каркас	Б5А027.000	1	1	
4	Б5А027.020	Поддон	Б5А027.000	1	1	
5	Б5А027.030	Крышка	Б5А027.000	1	1	
6	Б5А027.040	Петля	Б5А027.000	2	2	

Изм.	Лист	№ докум.	Подп.	Дата	Б5А027.000ВС		
Разраб.		Гончаренко			Фильтр для очистки сточных вод. Ведомость спецификаций.	Лит.	Лист	Листов
Пров.		Извекова				И		1
Нач. отд.		Коверченко				Харьковский Сантехпроект		
Н. контр.		Амбрас						
Утв.								

Инв. № подл. | Подп. и дата | Взам. инв. № | Инв. № дубл. | Подп. и дата

Формат А3

Б16Е653.017

Rz 80 (V)

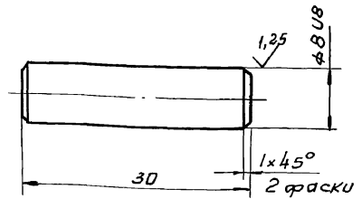

Неуказанные предельные отклонения размеров $\pm \frac{IT14}{2}$

Изм.	Лист	№ докум.	Подп.	Дата	Б16Е653.017			
Разраб.		Гончаренко			Ось	Лит.	Масса	Масшт.
Пров.		Извекова				У	0,006	2:1
Т. контр.		Амбрас				Лист	Листов 1	
Нач. отд.		Коверченко						
Н. контр.		Амбрас			Круг В9 ГОСТ 2590-88 / В Ст3-I ГОСТ 535-79	Харьковский Сантехпроект		
Утв.								

Подпись и дата | Взам. инв. № | Инв. № дубл. | Подп. и дата

Б16Е653.019

Rz 80 (V)

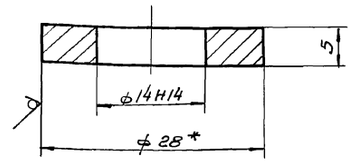

1. Неуказанные предельные отклонения размеров $\pm \frac{IT16}{2}$

2. * Размер для справок.

Изм.	Лист	№ докум.	Подп.	Дата	Б16Е653.019			
Разраб.		Гончаренко			Шайба	Лит.	Масса	Масшт.
Пров.		Извекова				У	0,002	2:1
Т. контр.		Амбрас				Лист	Листов 1	
Нач. отд.		Коверченко						
Н. контр.		Амбрас			В28 ГОСТ 2590-88 / Круг В Ст3-I ГОСТ 535-79	Харьковский Сантехпроект		
Утв.								

Подпись и дата | Взам. инв. № | Инв. № дубл. | Подп. и дата

Форм.	Зона	Поз.	Обозначение	Наименование	Кол.	Примечание
				Документация		
*			БЗА027.000СБ	Сборочный чертеж		А2; А2
А3			БЗА027.000ВС	Ведомость спецификаций		
				Сборочные единицы		
А4		1	БЗА027.010	Каркас	1	
А4		2	БЗА027.020	Поддон	1	
А4		3	БЗА027.030	Крышка	1	
А4		4	БЗА027.040	Петля	2	
				Детали		
А4		6	БЗА027.001	Скоба	2	
А4		7	БЗА027.002	Прокладка	2	
А4		8	БЗА027.003	Прокладка	2	
				Стандартные изделия		
		9		Болт М6×20.58 ГОСТ 7798-70	2	0,007кг
		10		Гайка М6,5 ГОСТ 5915-70	2	0,002кг
		11		Винт М6×12.58 ГОСТ 17473-72	20	0,05кг
		12		Шайба 6.01 ГОСТ 11371-78	20	0,0008кг

Инв.№ подл. | Подп. и дата | Взам. инв.№ | Инв.№ дубл. | Подп. и дата

Изм.	Лист	№ докум.	Подп.	Дата
Разраб.	Гончаренко			
Пров.	Извекова			
Нач.отд.	Коверченко			
Н.контр.	Амбрас			
Утв.				

БЗА027.000

Фильтр для очистки сточных вод.

Лит.	Лист	Листов
У		1

Харьковский Сантехпроект

Формат А4

Форм.	Зона	Поз.	Обозначение	Наименование	Кол.	Примечание
Б4		20	БЗА027.025	Стенка		
				Лист Б-ПН-1,5 ГОСТ 19903-74		
				ВСт3 ГОСТ 16523-70		
				360×400	2	1,7кг
				Материалы		
		23		Сетка Р-12-1,6		
				ГОСТ 5336-80		
				400×400	2	0,5кг
		24		Проволока 1,6-О-С		
				ГОСТ 3282-74		
				L=3000	1	

Инв.№ подл. | Подп. и дата | Взам. инв.№ | Инв.№ дубл. | Подп. и дата

Изм.	Лист	№ докум.	Подп.	Дата

БЗА027.010

Лист 3

Формат А4

Форм.	Зона	Поз.	Обозначение	Наименование	Кол.	Примечание
				Документация		
*			БЗА027.010СБ	Сборочный чертеж		А2; А2
				Детали		
А4		1	БЗА027.004	Петля	3	
А4		2	БЗА027.005	Защелка	3	
А4		3	БЗА027.006	Ребро	2	
А4		4	БЗА027.007	Ребро	4	
А3		5	БЗА027.008	Планка	2	
А4		6	БЗА027.009	Скоба	2	
А4		7	БЗА027.011	Скоба	2	
Б4		8	БЗА027.012	Планка		
				Лист Б-ПН-3 ГОСТ 19903-74		
				ВСт3-I ГОСТ 16523-70		
				20×420	4	0,25кг
Б4		9	БЗА027.013	Планка		
				Лист Б-ПН-3 ГОСТ 19903-70		
				ВСт3-I ГОСТ 16523-70		
				20×360	4	0,2кг
Б4		10	БЗА027.014	Балка		
				Уголок Б-75×75×5 ГОСТ 8509-86		
				ВСт3-I ГОСТ 535-79		
				L=400	2	2,7кг
Б4		11	БЗА027.015	Настил		
				Лист 3 ГОСТ 8568-77		
				ВСт3 ГОСТ 16523-70		
				340×440	2	3,9кг

Инв.№ подл. | Подп. и дата | Взам. инв.№ | Инв.№ дубл. | Подп. и дата

Изм.	Лист	№ докум.	Подп.	Дата
Разраб.	Гончаренко			
Пров.	Извекова			
Нач.отд.	Коверченко			
Н. контр.	Амбрас			
Утв.				

БЗА027.010

Каркас

Лит.	Лист	Листов
У	1	3

Харьковский Сантехпроект

Формат А4

Форм.	Зона	Поз.	Обозначение	Наименование	Кол.	Примечание
Б4		12	БЗА027.016	Балка		
				Уголок Б 50×50×5 ГОСТ 8509-86		
				ВСт3-I ГОСТ 535-79		
				L=250	8	0,95кг
Б4		13	БЗА027.017	Балка		
				Уголок Б-50×50×5 ГОСТ 8509-86		
				ВСт3-I ГОСТ 535-79		
				L=400	4	1,5кг
Б4		14	БЗА027.018	Упор		
				Полоса 4×40 ГОСТ 103-76		
				ВСт3-I ГОСТ 535-79		
				L=20	4	0,025кг
Б4		15	БЗА027.019	Палец		
				Круг В8 ГОСТ 2590-88		
				ВСт3-I ГОСТ 535-79		
				L=56	6	0,05кг
Б4		16	БЗА027.021	Стенка		
				Лист Б-ПН-1,5 ГОСТ 19903-74		
				ВСт3-I ГОСТ 16523-70		
				400×420	6	2,0кг
Б4		17	БЗА027.022	Накладка		
				Полоса 4×40 ГОСТ 103-76		
				ВСт3-I ГОСТ 535-79		
				L=358	4	0,5кг
Б4		18	БЗА027.023	Балка		
				Уголок Б-50×50×5 ГОСТ 8509-86		
				ВСт3-I ГОСТ 535-79		
				L=398	4	1,5кг
Б4		19	БЗА027.024	Планка		
				Полоса 4×40 ГОСТ 103-76		
				ВСт3-I ГОСТ 535-79		
				L=312	2	0,4кг

Инв.№ подл. | Подп. и дата | Взам. инв.№ | Инв.№ дубл. | Подп. и дата

Изм.	Лист	№ докум.	Подп.	Дата

БЗА027.010

Лист 2

Формат А4

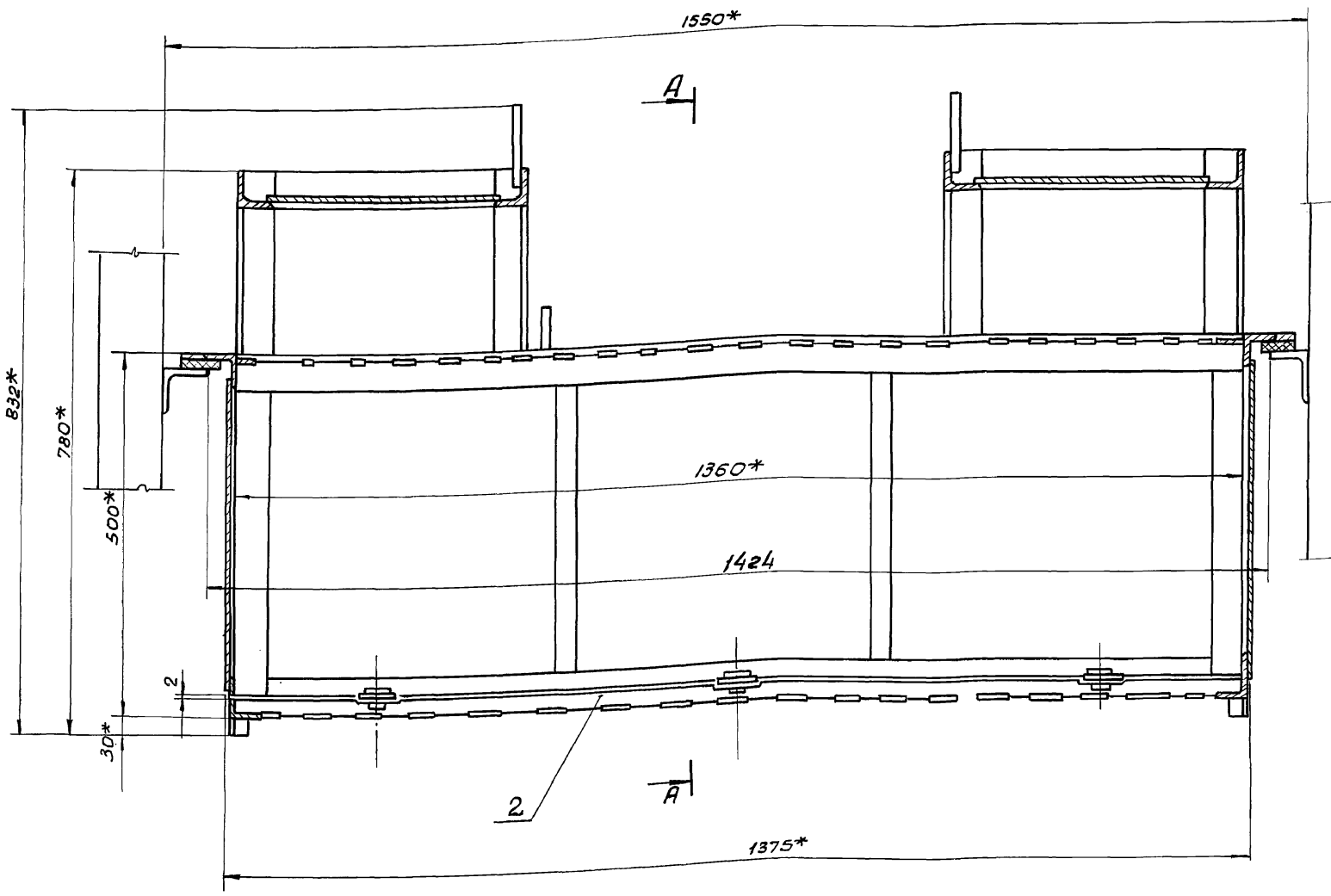

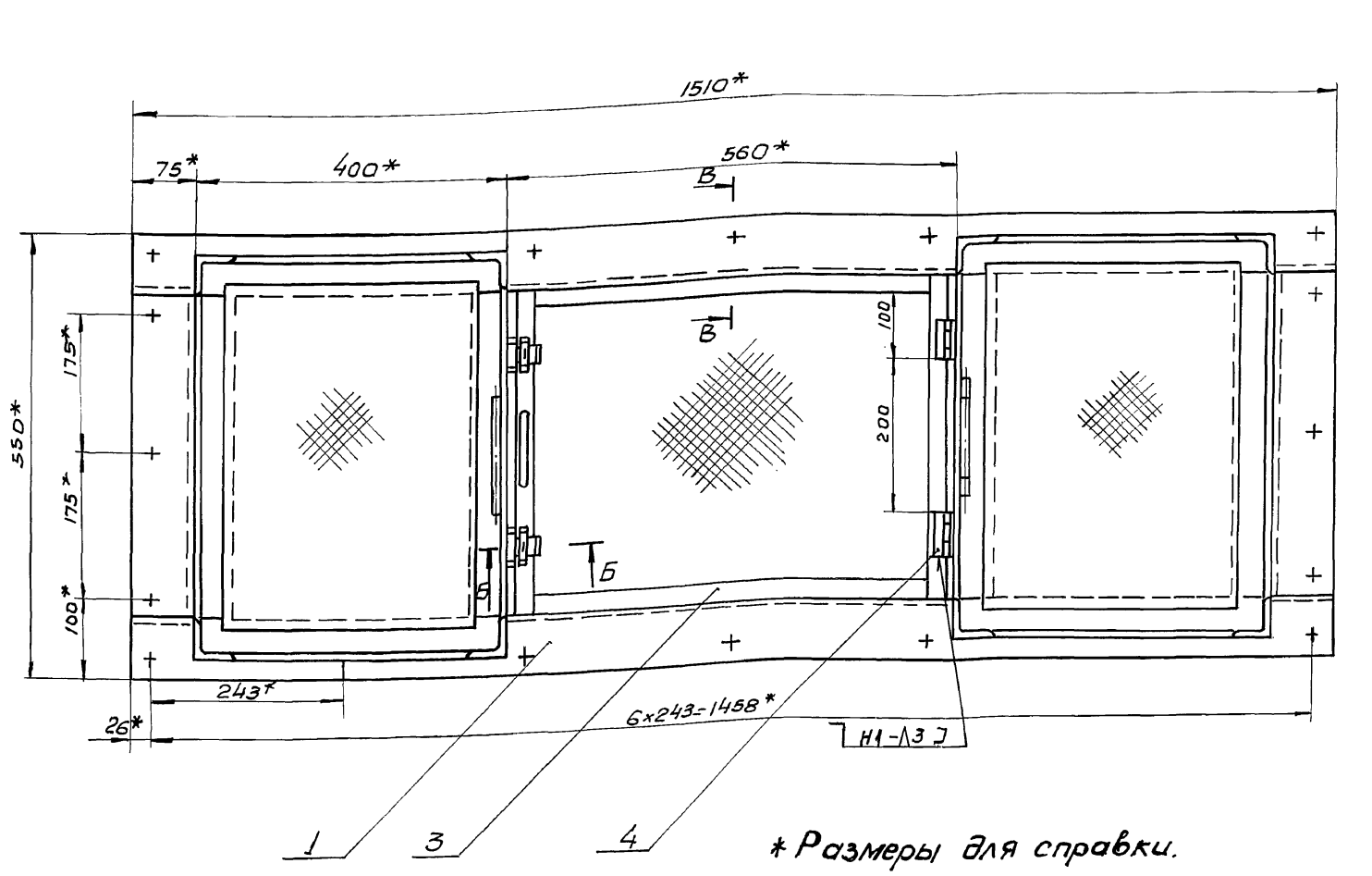

* Размеры для справки.

Техническая характеристика

1. Тип – стационарный
2. Проходное сечение, м² — 0,55
3. Габаритные размеры: длина — 1510
   ширина — 550
   Высота — 832

Изм.	Лист	№ докум.	Подп.	Дата	БСА027.000СБ			
Разраб.		Гончаренко			Фильтр для очистки сточных вод. Сборочный чертеж	Лит.	Масса	М-Б
Провер.		Извекова				И	98,5	1:5
Т. контр.		Амбрас				Лист 1	Листов 2	
Нач. отд.		Коверченко				Харьковский Сантехпроект		
Н. контр.		Амбрас						
Утв.								

Инв.№ подл. | Подп. и дата | Взам. инв.№ | Инв.№ дубл. | Подп. и дата

А-А (М1:2,5)

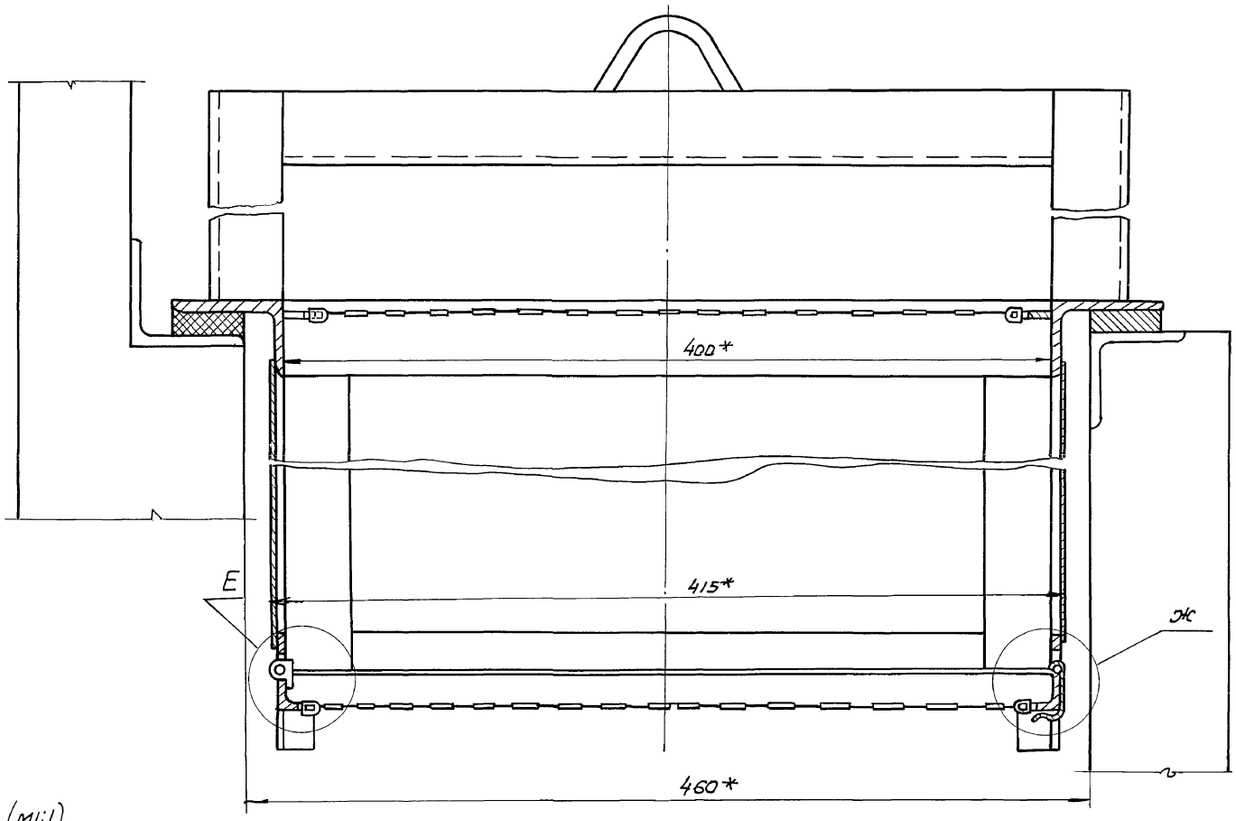

Е (М1:1)

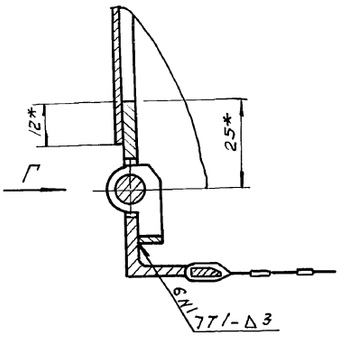

Г (М1:1)

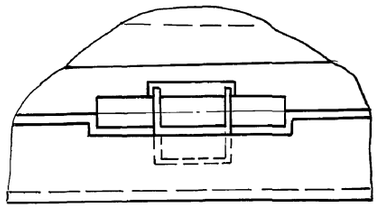

Б-Б (М1:1)

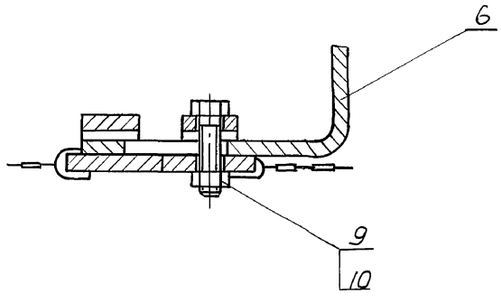

В-В (М1:2)

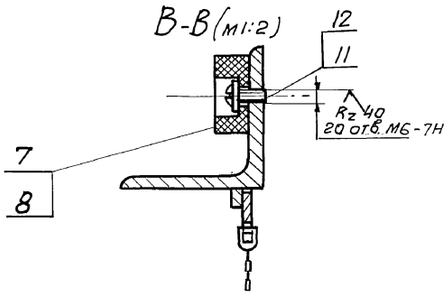

Д (М1:1)

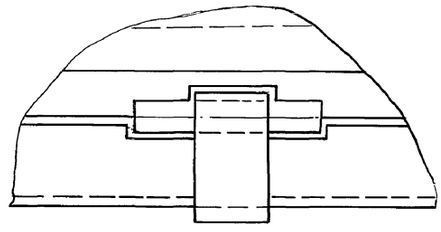

Ж (М1:1)

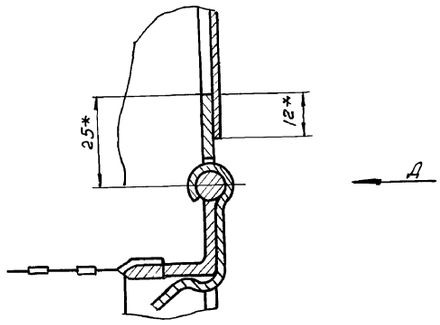

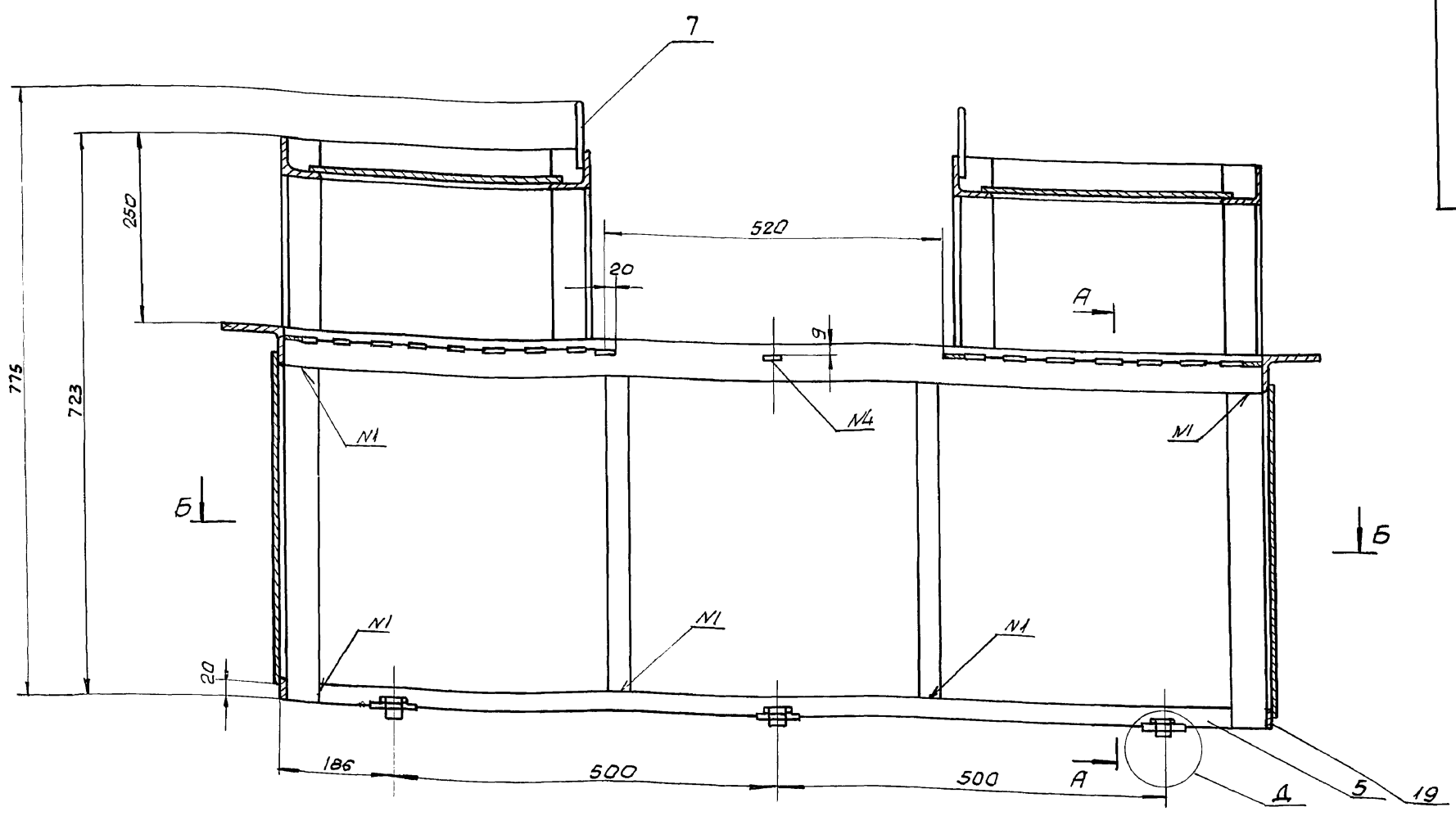

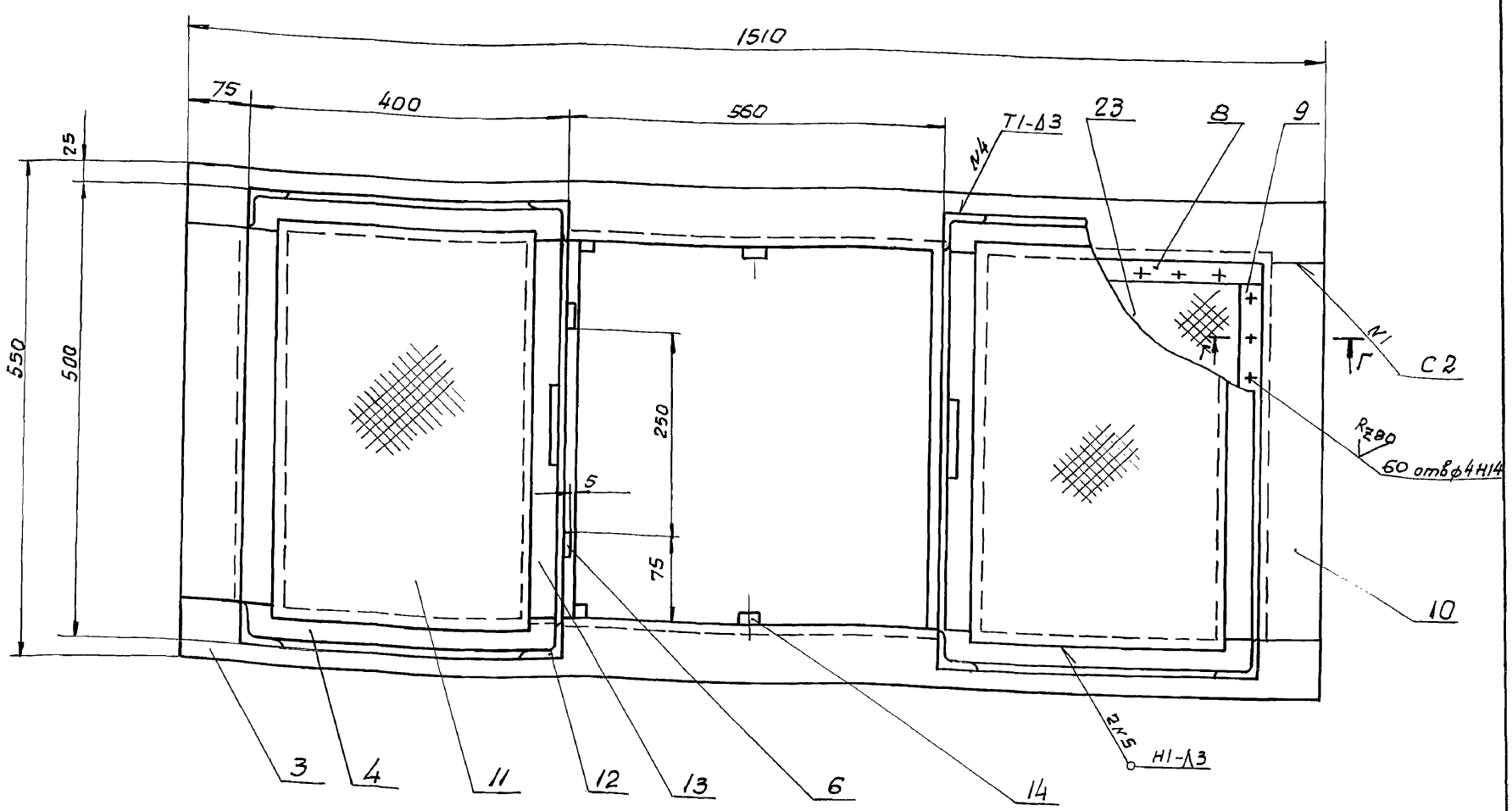

1. Сварные швы №2 - сварка газовая.
   Остальные сварные швы по ГОСТ 5264-80
   Электроды Э-42 ГОСТ 9467-75.
2. Предельные отклонения размеров $\pm \frac{IT16}{2}$
3. Кромки реза деталей Б4 - Rz 320
4. Края сетки (поз. 23) прикрепить проволокой (поз. 24) к отверстиям планок (поз. 8 и 9)

Изм.	Лист	№докум.	Подп.	Дата
Разраб.		Гончаренко		
Провер		Извекова		
Т. контр		Амбрас		
Нач. отд		Коверченко		
Н. контр.		Амбрас		
Утв.				

Каркас
Сборочный чертеж

Б5А027.010СБ

Лит.	Масса	М-Б
Ц	86,0	1:5
Лист 1	Листов 2	

Харьковский Сантехпроект

24566-23 14

Инв. № подл. | Подп. и дата | Взам. инв. № | Инв. № дубл. | Подп. и дата

А-А (м1:2,5)

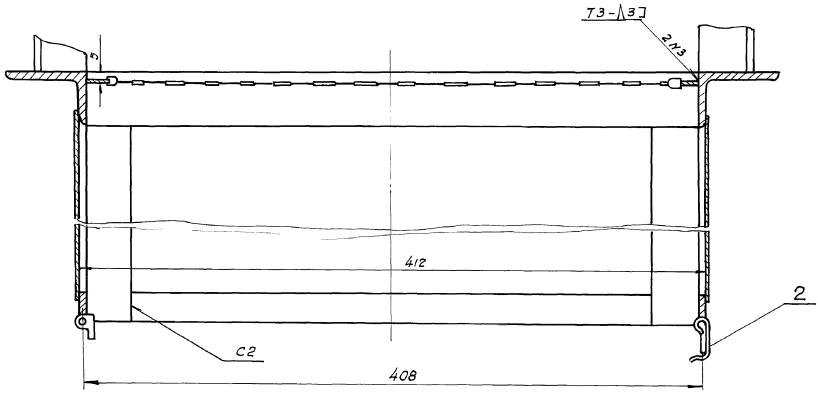

Б-Б(м1:2,5)

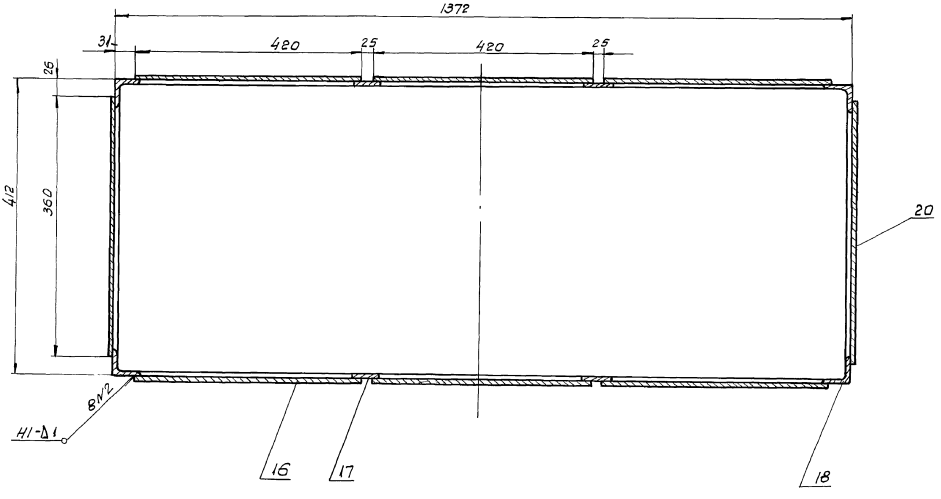

В-В(м1:1)

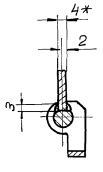

Д (м1:1)

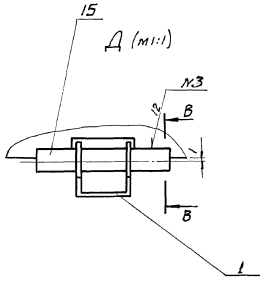

Г-Г (м1:1)

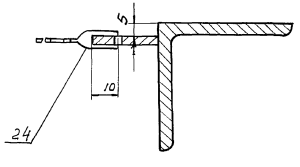

Альбом 13 ч.2

5А027.001

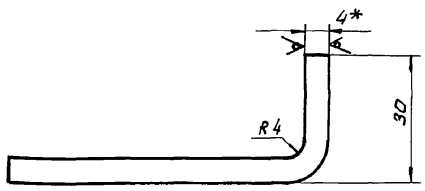

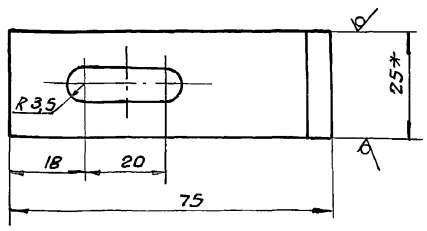

1. Длина развернутой детали 108 мм
2. Предельные отклонения размеров $\pm \frac{IT16}{2}$
3* Размеры для справки.

Изм.	Лист	N докум.	Подп.	Дата	5А027.001		
Разраб.	Гончаренко				Скоба	Лит.	Масса	Масшт.
Провер.	Извекова					У	0,08	1:1
Т. контр.	Амбрас					Лист	Листов 1
Нач. отд.	Коверченко				Полоса 4×25 ГОСТ 103-76 / Ст3-I ГОСТ 535-79	Харьковский Сантехпроект	
Н. контр.	Амбрас						
Утв.							

Инв. № подл. | Подпись и дата | Взам. инв. № | Инв. № дубл. | Подпись и дата

Формат А4

5А027.003

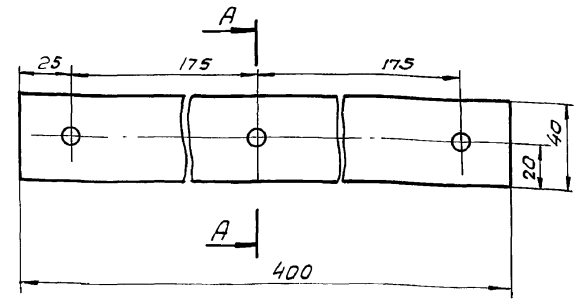

А-А

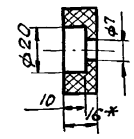

* Размер для справки

Изм.	Лист	N докум.	Подп.	Дата	5А027.003		
Разраб.	Гончаренко				Прокладка	Лит	Масса	Масшт.
Провер.	Извекова					У	0,4	1:2
Т. контр.	Амбрас					Лист	Листов 1
Нач. отд.	Коверченко				Пластина I, лист ПМБ-С-16-4.8 ГОСТ 7338-77	Харьковский сантехпроект	
Н. контр.	Севрюков						
Утв.							

Инв. № подл. | Подпись и дата | Взам. инв. № | Инв. № дубл. | Подп. и дата

Формат А4

5А027.002

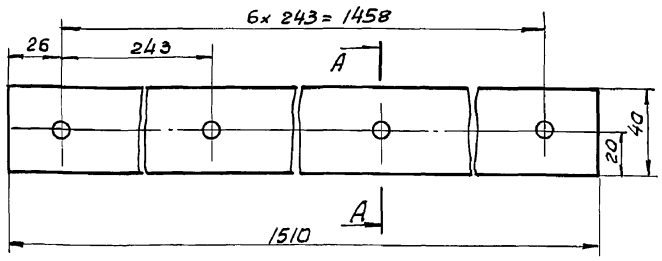

А-А

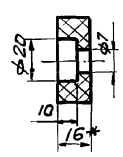

* Размер для справки

Изм.	Лист	N докум.	Подп.	Дата	5А027.002		
Разраб.	Гончаренко				Прокладка	Лит	Масса	Масшт.
Провер.	Извекова					У	1,5	1:2
Т. контр.	Амбрас					Лист	Листов 1
Нач. отд.	Коверченко				Пластина I, лист ПМБ-С-16-4,8 ГОСТ 7338-77	Харьковский Сантехпроект	
Н. контр.	Амбрас						
Утв.							

Инв. № подл. | Подпись и дата | Взам. инв. № | Инв. № дубл. | Подп. и дата

Формат А4

5А027.004

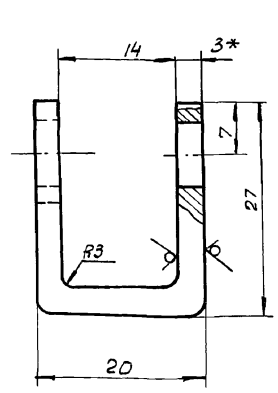

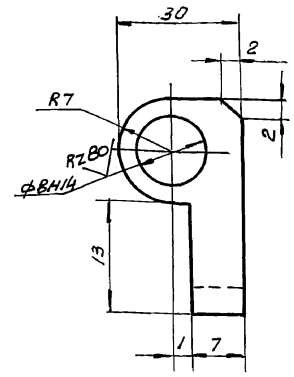

1. Длина развернутой детали 65 мм
2. Неуказанные предельные отклонения размеров $\pm \frac{IT16}{2}$
3* Размер для справки.

Изм.	Лист	N докум.	Подп.	Дата	5А027.004		
Разраб.	Гончаренко				Петля	Лит	Масса	Масшт.
Провер.	Извекова					У	0,03	2:1
Т. контр.	Амбрас					Лист	Листов 1
Нач. отд.	Коверченко				Лист Б-ПН-3 ГОСТ 19903-74 / Ст3-I ГОСТ 16523-70	Харьковский Сантехпроект	
Н. контр.	Амбрас						
Утв.							

Инв. № подл. | Подпись и дата | Взам. инв. № | Инв. № дубл. | Подп. и дата

Альбом 134.2

65А027.006

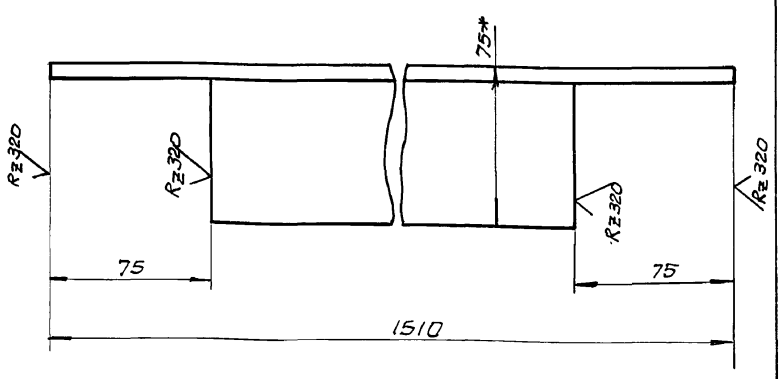

1. Предельные отклонения размеров $\pm \frac{IT16}{2}$
2. * Размер для справки

Изм.	Лист	№ докум.	Подп.	Дата	65А027.006			
Разраб.		Гончаренко			Ребро	Лит.	Масса	Масшт.
Провер.		Извекова				У	10,4	1:2
Т. контр.		Амбрас				Лист	Листов 1	
Нач. отд.		Ковернченко			Уголок Б-75×75×6 ГОСТ 8509-86 / Ст3-I ГОСТ 535-79	Харьковский сантехпроект		
Н. контр.		Амбрас						
Утв.								

Инв. № подл. | Подпись и дата | Взам. инв. № | Инв. № дубл. | Подпись и дата

Формат А4

65А027.007

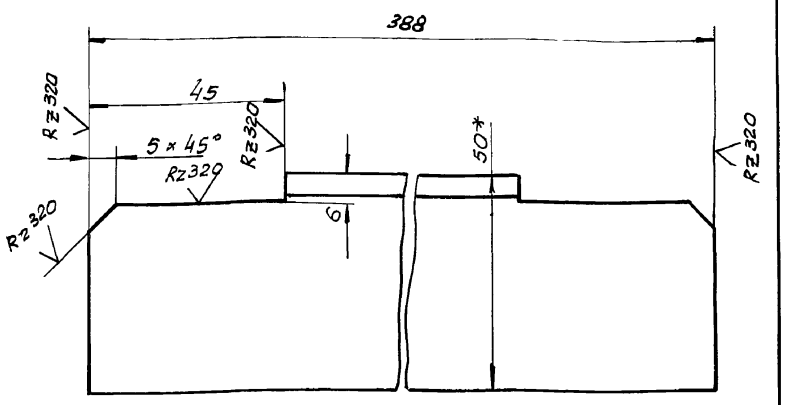

1. Предельные отклонения размеров $\pm \frac{IT16}{2}$
2. * Размер для справки.

Изм.	Лист	№ докум.	Подп.	Дата	65А027.007			
Разраб.		Гончаренко			Ребро	Лит.	Масса	Масшт.
Провер.		Извекова				У	1,4	1:1
Т. контр.		Абрас				Лист	Листов 1	
Нач. отд.		Ковернченко			Уголок Б-50×50×5 ГОСТ 8509-86 / ВСт3-I ГОСТ 535-79	Харьковский сантехпроект		
Н. контр.		Амбрас						
Утв.								

Инв. № подл. | Подпись и дата | Взам. инв. № | Инв. № дубл. | Подпись и дата

Формат А4

65А027.008

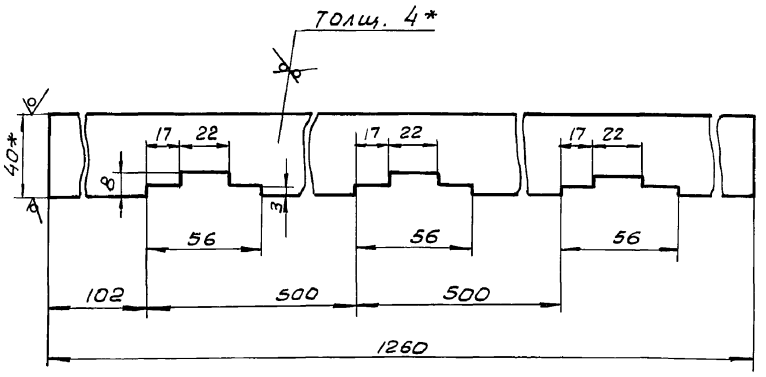

1. Предельные отклонения размеров $\pm \frac{IT16}{2}$
2. * Размеры для справки.

Изм.	Лист	№ докум.	Подп.	Дата	65А027.008			
Разраб.		Гончаренко			Планка	Лит.	Масса	Масшт.
Провер.		Извекова				У	1,6	1:2
Т. контр.		Амбрас				Лист	Листов 1	
Нач. отд.		Ковернченко			Полоса 4×40 ГОСТ 103-76 / ВСт3-I ГОСТ 535-79	Харьковский сантехпроект		
Н. контр.		Амбрас						
Утв.								

Инв. № подл. | Подпись и дата | Взам. инв. № | Инв. № дубл. | Подп. и дата

Формат А4

65А027.005

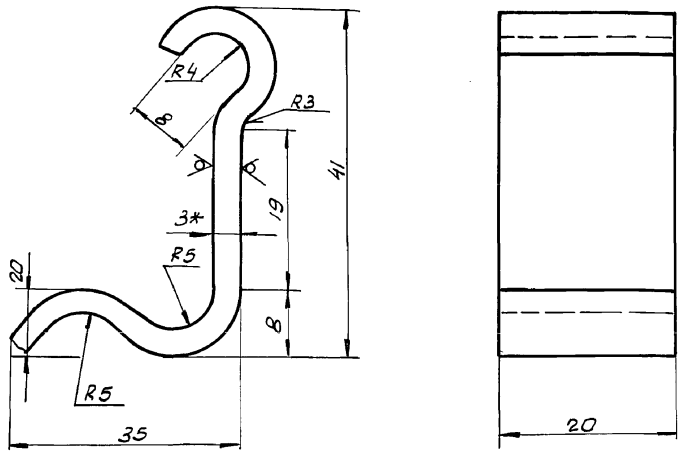

1. Длина развернутой детали – справ.
2. Предельные отклонения размеров $\pm \frac{IT16}{2}$
3. * Размер для справки.

Изм.	Лист	№ докум.	Подп.	Дата	65А027.005			
Разраб.		Гончаренко			Защелка	Лит.	Масса	Масшт.
Провер.		Извекова				У	0,05	2:1
Т. контр.		Амбрас				Лист	Листов 1	
Нач. отд.		Ковернченко			Лист Б-ЛН-3 ГОСТ 19903-74 / ВСт3-I ГОСТ 16523-70	Харьковский сантехпроект		
Н. контр.		Амбрас						
Утв.								

Инв. № подл. | Подпись и дата | Взам. инв. № | Инв. № дубл. | Подп. и дата

Формат А4

Альбом 1342

Б5А027.009

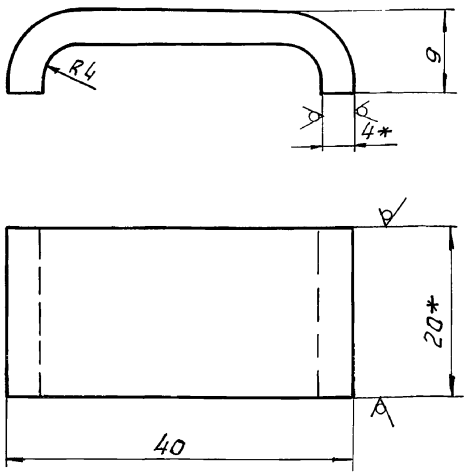

1. Длина развернутой детали -45мм
2. Предельные отклонения размеров $\pm \frac{IT16}{2}$
3. *Размеры для справки.

Изм.	Лист	N докум.	Подп.	Дата	Б5А027.009	Лит.	Масса	Масшт.
Разраб.		Гончаренко			Скоба	и	0,005	2:1
Провер.		Извекова				Лист	Листов 1	
Т.контр.		Амбрас						
Нач.отд.		Коверченко						
Н.контр.		Амбрас			Полоса 4х20 ГОСТ 103-76 / ВСт3-I ГОСТ 535-79	Харьковский Сантехпроект		
Утв.								

Инв. N подл. | Подп. и дата | Взам. инв. N | Инв. N дубл. | Подпись и дата

формат А4

Б5А027.011

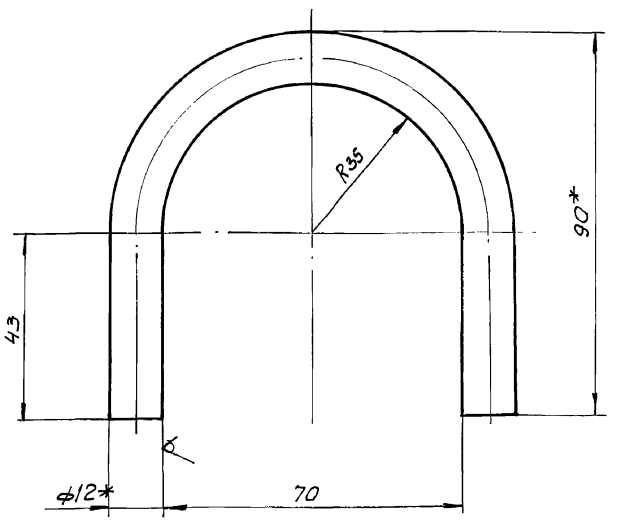

1. Длина развернутой детали -214мм
2. Предельные отклонения размеров $\pm \frac{IT16}{2}$
3. * Размеры для справки.

Изм.	Лист	N докум.	Подп.	Дата	Б5А027.011	Лит.	Масса	Масшт.
Разраб.		Гончаренко			Скоба	и	0,2	1:1
Провер.		Извекова				Лист	Листов 1	
Т.контр.		Амбрас						
Нач.отд.		Коверченко						
Н.контр.		Амбрас			Круг В12 ГОСТ 2590-88 / ВСт3-I ГОСТ 535-79	Харьковский Сантехпроект		
Утв.								

Инв. N подл. | Подп. и дата | Взам. инв. N | Инв. N дубл. | Подпись и дата

формат А4

Б5А027.026

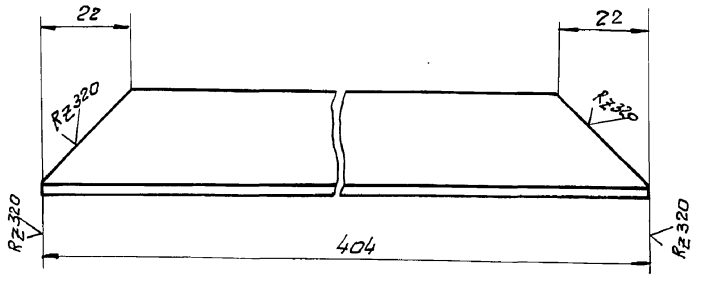

Предельные отклонения размеров $\pm \frac{IT16}{2}$

Изм.	Лист	N докум.	Подп.	Дата	Б5А027.026	Лит.	Масса	Масшт.
Разраб.		Гончаренко			Балка	и	0,4	1:1
Провер.		Извекова				Лист	Листов: 1	
Т.контр.		Амбрас						
Нач.отд.		Коверченко						
Н.контр.		Амбрас			Уголок Б25х25х3 ГОСТ 8509-86 / ВСт3-I ГОСТ 535-79	Харьковский Сантехпроект		
Утв.								

Инв. N подл. | Подп. и дата | Взам. инв. N | Инв. N дубл. | Подп. и дата

формат А4

Форм.	Зона	Поз.	Обозначение	Наименование	Кол.	Примечание
				Документация		
А3			Б5А027.020СБ	Сборочный чертеж		
				Детали		
А4		1	Б5А027.026	Балка	2	
А4		2	Б5А027.027	Балка	2	
А4		3	Б5А027.028	Фиксатор	6	
Б4		4	Б5А027.029	Стойка		
				Уголок Б-25х25х3 ГОСТ 8509-86		
				ВСт3-I ГОСТ 535-79		
				L=30	4	0,03кг
				Материалы		
		5		Проволока 1,6-0-с		
				ГОСТ 3282-74		
				L=8000		
		6		Сетка Р-12-1,6		
				ГОСТ 5336-80		
				м²	0,6	1,75 кг

Изм.	Лист	N докум.	Подп.	Дата	Б5А027.020	Лит.	Лист	Листов
Разраб.		Гончаренко			Поддон	и		1
Пров.		Амбрас				Харьковский Сантехпроект		
Нач.отд.		Коверченко						
Н.контр.		Амбрас						
Утв.								

Инв. N подл. | Подп. и дата | Взам. инв. N | Инв. N дубл. | Подп. и дата

формат А4

Альбом 1342

5А027.027

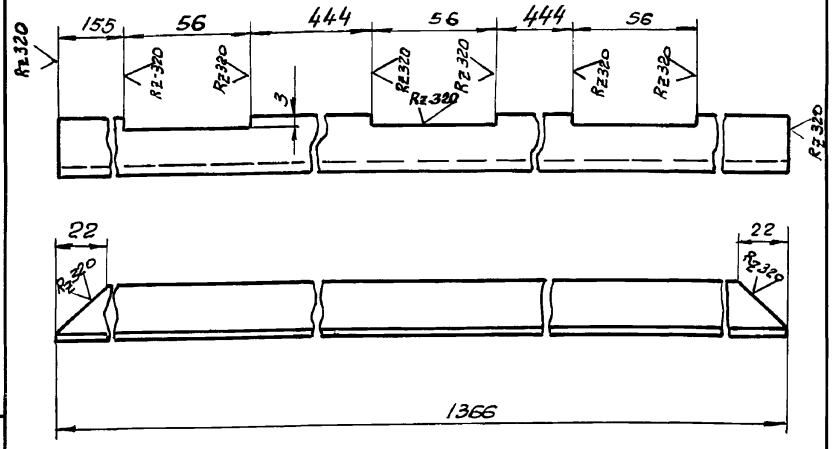

Предельные отклонения размеров ± IT16/2

Изм.	Лист	N докум.	Подп.	Дата
Разраб.		Гончаренко		
Провер.		Извекова		
Т. контр.		Амбрас		
Нач. отд		Ковереченко		
Н. контр.		Амбрас		
Утв.				

Балка

Б5А027.027

Лит.	Масса	Масшт
У	1,4	1:2
Лист	Листов 1	

Уголок Б-25×25×3 ГОСТ 8509-86 ВСт3 ГОСТ 535-79

Харьковский Сантехпроект

Формат А4

5А027.028

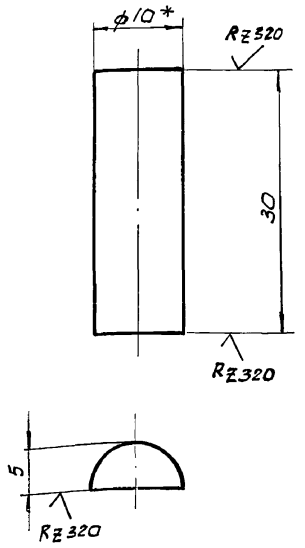

1. Предельные отклонения размеров ± IT16/2
2* Размер для справки.

Изм.	Лист	N докум.	Подп.	Дата
Разраб.		Гончаренко		
Провер.		Извекова		
Т. контр.		Амбрас		
Нач. отд		Ковереченко		
Н. контр.		Амбрас		
Утв.				

Фиксатор

Б5А027.028

Лит.	Масса	Масшт
У	0,005	2:1
Лист	Листов 1	

Круг В10 ГОСТ 2590-88 ВСт3 ГОСТ 535-79

Харьковский Сантехпроект

Формат А4

5А027.020СБ

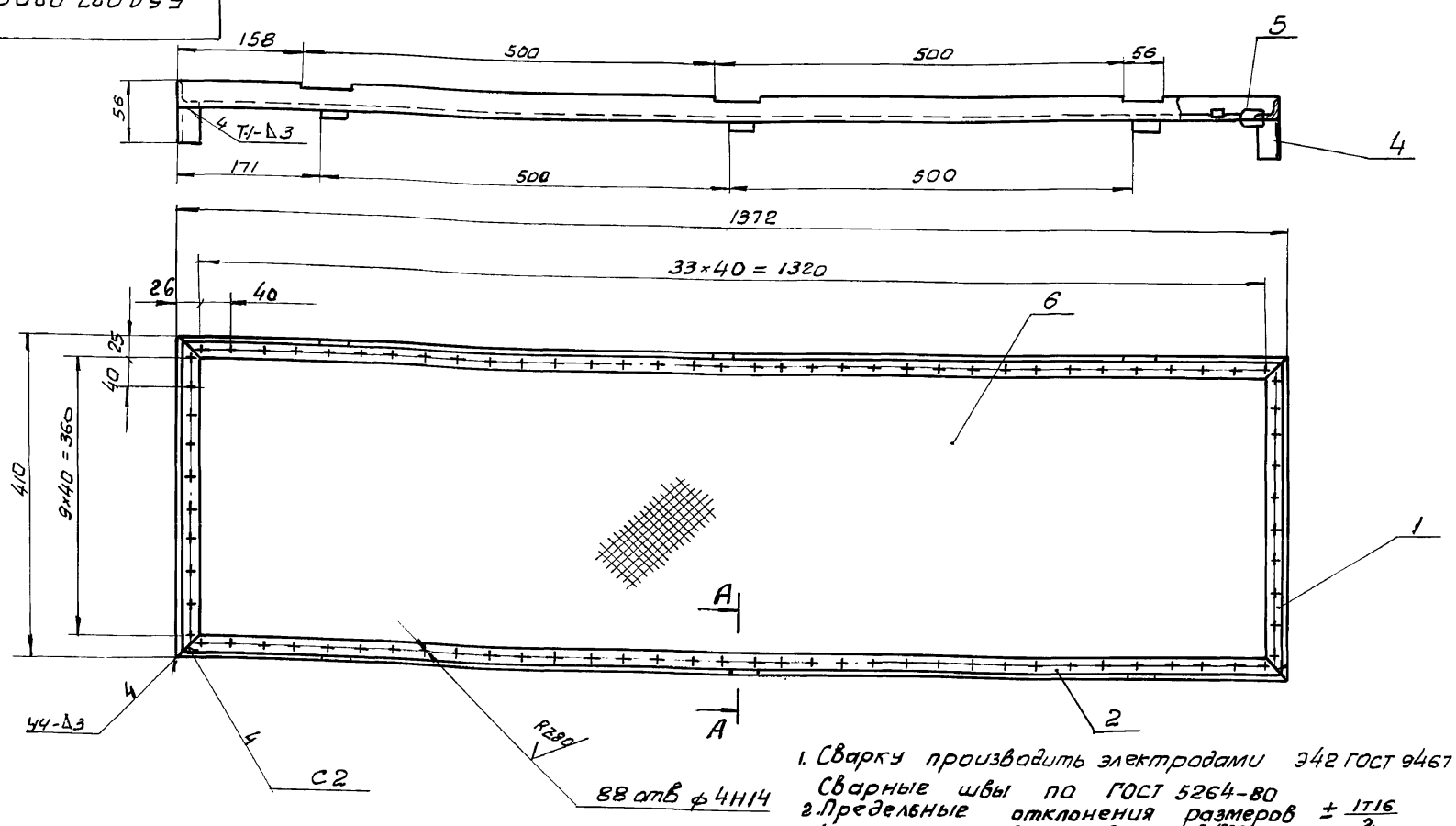

А-А (М1:1)

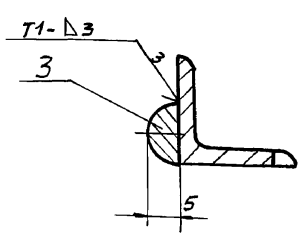

1. Сварку производить электродами Э42 ГОСТ 9467-75 Сварные швы по ГОСТ 5264-80
2. Предельные отклонения размеров ± IT16/2
3. Кромки реза деталей 64 - Rz320
4. Края сетки (поз. 6) прикрепить проволокой (поз. 5) к отверстиям балок (поз. 1 и 2)

Изм.	Лист	N докум.	Подп.	Дата
Разраб.		Гончаренко		
Провер.		Извекова		
Т. контр.		Амбрас		
Нач. отд		Ковереченко		
Н. контр.		Амбрас		
Утв.				

Поддон Сборочный чертеж

Б5А027.020СБ

Лит.	Масса	Масшт
У	5,5	1:5
Лист	Листов 1	

Харьковский Сантехпроект

Альбом 13 ч.2

Форм	Зона	Поз.	Обозначение	Наименование	Кол.	Примечание
				Документация		
А3			Б5А 027. 030 СБ	Сборочный чертеж		
				Детали		
А4		1	Б5А 027. 009	Скоба	2	
А4		2	Б5А 027. 031	Ручка	1	
Б4		3	Б5А 027. 032	Планка		
				Лист Б-ПН-3 ГОСТ 19903-74		
				ВСт3I ГОСТ 16523-70		
				20×400	2	0,2 кг
Б4		4	Б5А 027. 033	Планка		
				Лист Б-ПН-3 ГОСТ 19903-74		
				ВСт3-I ГОСТ 16523-70		
				20×480	2	0,25 кг
				Материалы		
		5		Сетка Р-12-1,6		
				ГОСТ 5336-80		
				$м^2$	0,25	0,6 кг.
		6		Проволока 1,6-О-С		
				ГОСТ 3282-74		
				L=4000	1	

Инв. № подл. | Подп. и дата | Взам. инв. № | Инв. № дубл. | Подп. и дата

Изм	Лист	№ докум.	Подп.	Дата
Разраб.		Гончаренко		
Пров.		Извекова		
Нач. отд		Коверченко		
Н. контр.		Амбрас		
Утв.				

Крышка

Б5А 027. 030

Лит.	Лист	Листов
и		1

Харьковский Сантехпроект

формат А4

Форм	Зона	Поз.	Обозначение	Наименование	Кол.	Примечание
				Документация		
А4			Б5А 027. 040 СБ	Сборочный чертеж		
				Детали		
А4		1	Б5А 027. 034	Петля правая	1	
А4		2	Б5А 027. 035	Петля левая	1	
А4		3	Б5А 027. 036	Стержень	1	
А4		4	Б5А 027. 037	Шайба	2	

Инв. № подл. | Подп. и дата | Взам. инв. № | Инв. № дубл. | Подп. и дата

Изм	Лист	№ докум.	Подп.	Дата
Разраб.		Гончаренко		
Пров.		Извекова		
Нач. отд		Коверченко		
Н. контр.		Амбрас		
Утв.				

Петля

Б5А 027. 040

Лит	Лист	Листов
и		1

Харьковский Сантехпроект

формат А4

Б5А 027. 030 СБ

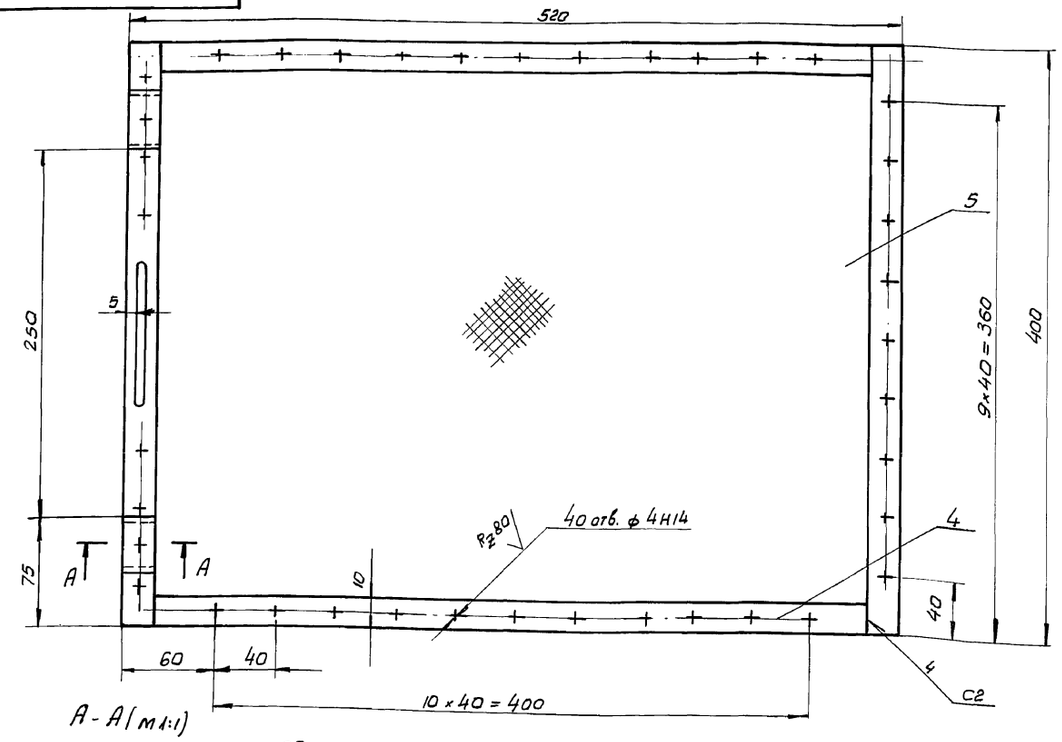

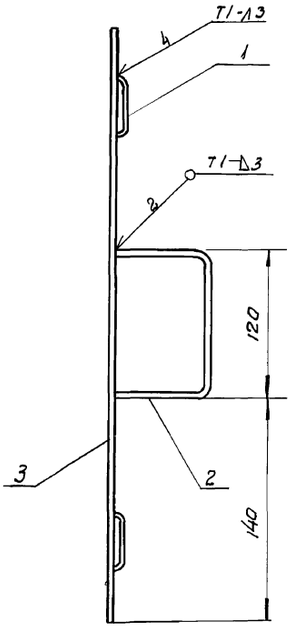

А-А (м1:1)

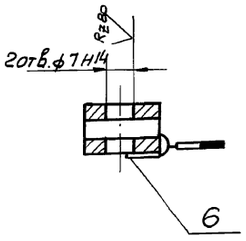

1. Сварку производить электродами Э-42 ГОСТ 9467-75. Сварные швы по ГОСТ 5264-80
2. Неуказанные предельные отклонения размеров $\pm \frac{IT16}{2}$.
3. Кромки реза деталей Б-4-$\sqrt{}$ Rz320
4. Края сетки (поз. 5) прикрепить проволокой (поз. 6) к отверстиям планок (поз. 3 и 4).

Инв. № подл. | Подп. и дата | Взам. инв. № | Инв. № дубл. | Подп. и дата

Изм	Лист	№ докум.	Подп.	Дата
Разраб.		Гончаренко		
Пров.		Извекова		
Т. контр.		Амбрас		
Нач. отд.		Коверченко		
Н. контр.		Амбрас		
Утв.				

Крышка
Сборочный чертеж

Б5А 027. 030 СБ

Лит.	Масса	Масшт.
и	1,6	1:2,5

Лист: | Листов: 1

Харьковский Сантехпроект

Б5А027.031

Rz 320 (V)

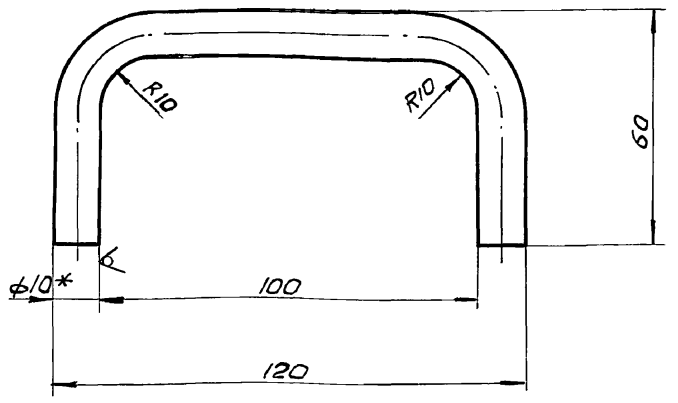

1. Длина развернутой детали 207мм
2. Предельные отклонения размеров ± IT16/2
3. * Размер для справки

Изм.	Лист	N докум.	Подп.	Дата	Б5А027.031			
Разраб.		Гончаренко			Ручка	Лит.	Масса	Масшт.
Провер.		Извекова				У	0,15	1:1
Т. контр.		Амбрас				Лист	Листов 1	
Нач. отд.		Коверченко			Круг В10 ГОСТ 2590-88 / ВСт3-I ГОСТ 535-79	Харьковский сантехпроект		
Н. контр.		Амбрас						
Утв.								

Инв. N подл. | Подпись и дата | Взам. инв. N | Инв. N дубл. | Подпись и дата

Формат А4

Б5А027.034

Rz 320 (V)

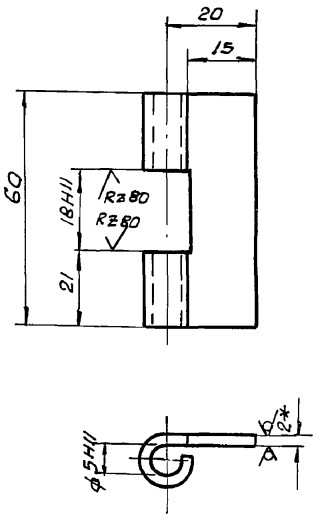

1. Длина развернутой детали 45мм
2. Неуказанные предельные отклонения размеров ± IT16/2
3. * Размер для справки.

Изм.	Лист	N докум.	Подп.	Дата	Б5А027.034			
Разраб.		Гончаренко			Петля правая	Лит.	Масса	Масшт.
Провер.		Извекова				У	0,045	1:1
Т. контр.		Амбрас				Лист	Листов 1	
Нач. отд.		Коверченко			Лист Б-ПН-2 ГОСТ 19903-74 / ВСт3-I ГОСТ 16523-70	Харьковский сантехпроект		
Н. контр.		Амбрас						
Утв.								

Инв. N подл. | Подпись и дата | Взам. инв. N | Инв. N дубл. | Подпись и дата

Формат А4

Б5А027.040СБ

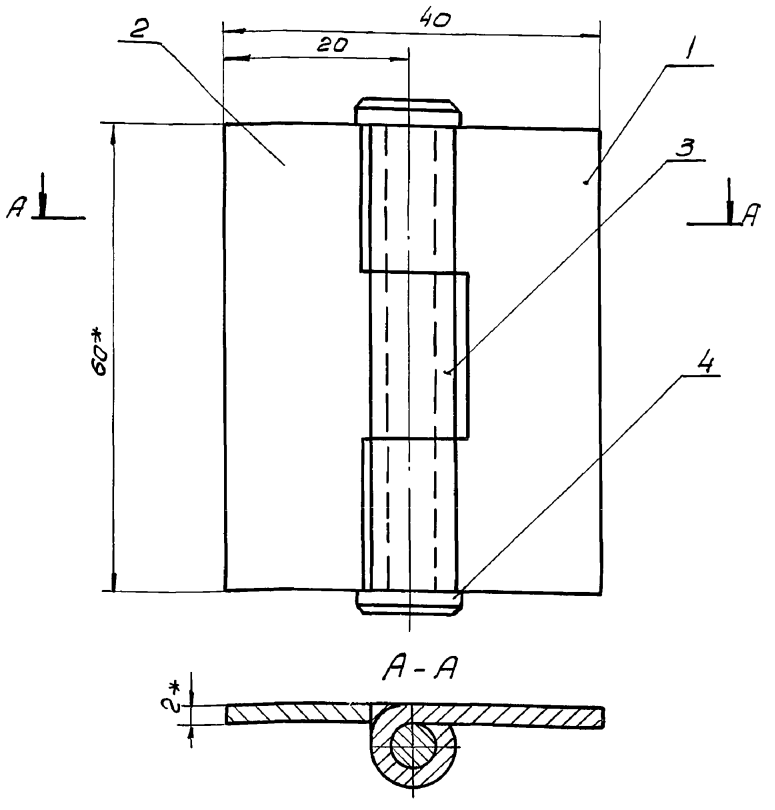

* Размеры для справок

Изм.	Лист	N докум.	Подп.	Дата	Б5А027.040СБ			
Разраб.		Гончаренко			Петля сборочный чертеж	Лит.	Масса	Масшт.
Провер.		Извекова				У	0,1	2:1
Т. контр.		Амбрас				Лист	Листов 1	
Нач. отд.		Коверченко				Харьковский сантехпроект		
Н. контр.		Амбрас						
Утв.								

Инв. N подл. | Подпись и дата | Взам. инв. N | Инв. N дубл. | Подпись и дата

Формат А4

Б5А027.035

Rz 320 (V)

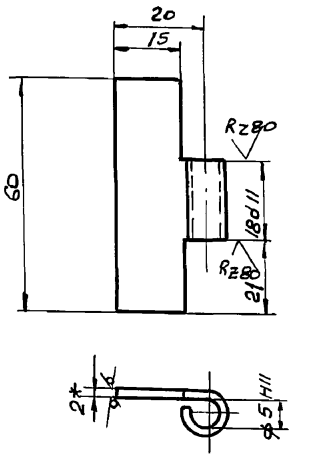

1. Длина развернутой детали 45мм
2. Неуказанные предельные отклонения размеров ± IT16/2
3. * Размер для справки.

Изм.	Лист	N докум.	Подп.	Дата	Б5А027.035			
Разраб.		Гончаренко			Петля левая	Лит.	Масса	Масшт.
Провер.		Извекова				У	0,04	1:1
Т. контр.		Амбрас				Лист	Листов 1	
Нач. отд.		Коверченко			Лист Б-ПН-2 ГОСТ 19903-74 / ВСт3-I ГОСТ 16523-70	Харьковский сантехпроект		
Н. контр.		Амбрас						
Утв.								

Инв. N подл. | Подпись и дата | Взам. инв. N | Инв. N дубл. | Подпись и дата

Формат А4

Альбом 13 ч.2

№ строки	Обозначение	Наименование	Куда входит: Обозначение	Кол.	Общее кол.	Примечание
1	БЗЖ 109. 000	Шибер				
2	БЗЖ 109. 010	Заслонка	БЗЖ109. 000	1	1	
3	БЗЖ 109. 020	Фиксатор	БЗЖ 109. 000	1	1	
4	БЗЖ109. 030	Полупетля	БЗЖ109. 000	2	2	

Изм.	Лист	N докум.	Подп.	Дата
Разраб.		Гончаренко		
Пров.		Извекова		
Нач. отд.		Коверченко		
Н. контр.		Амбрас		
Утв.				

БЗЖ109. 000ВС

Шибер
Ведомость спецификаций.

Лит.	Лист	Листов
И		1

Харьковский Сантехпроект

формат А3

Инв. N подл. | Подп. и дата | Взам. инв. N | Инв. N дубл. | Подп. и дата

Б5А027. 036

Rz 80

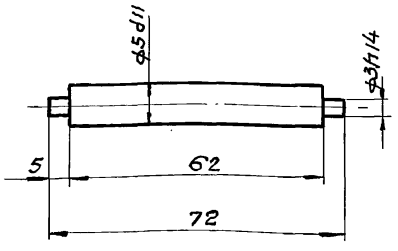

Неуказанные предельные отклонения размеров $\pm \frac{IT14}{2}$

Изм.	Лист	N докум.	Подп.	Дата
Разраб.		Гончаренко		
Провер.		Извекова		
Т. контр.		Амбрас		
Нач. отд.		Коверченко		
Н. контр.		Амбрас		
Утв.				

Б5А027. 036

Стержень

Лит.	Масса	Масшт.
И	0,03	1:1

Лист | Листов 1

Круг В6 ГОСТ 2590-88 / ВСт3 ГОСТ 535-79

Харьковский Сантехпроект

формат А4

Инв. N подл. | Подпись и дата | Взам. инв. N | Инв. N дубл. | Подп. и дата

Б5А027. 037

Rz 80 (V)

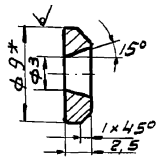

1. Предельные отклонения размеров $\pm \frac{IT14}{2}$
2. *Размер для справки

Изм.	Лист	N докум.	Подп.	Дата
Разраб.		Гончаренко		
Провер.		Извекова		
Т. контр.		Амбрас		
Нач. отд.		Коверченко		
Н. контр.		Амбрас		
Утв.				

Б5А027. 037

Шайба

Лит.	Масса	Масшт.
И	0,002	2:1

Лист | Листов 1

Круг В9 ГОСТ 2590-88 / ВСт3 ГОСТ 535-79

Харьковский Сантехпроект

формат А4

Альбом 13 ч.2

Форм.	Зона	Поз.	Обозначение	Наименование	Кол	Примечание
				Документация		
*			БЗЖ 109.000 СБ	Сборочный чертеж		А2; А2
А3			БЗЖ 109.000 ВС	Ведомость спецификаций		
				Сборочные единицы		
А4		1	БЗЖ 109.010	Заслонка	1	
А4		2	БЗЖ 109.020	Фиксатор	1	
А4		3	БЗЖ 109.030	Полупетля	1	
А4		4	БЗЖ 109.030-01	Полупетля	1	
				Детали		
А4		5	БЗЖ 109.001	Ось	1	
Б4		6	БЗЖ 109.002	Направляющая		
				Уголок Б-63×63×6 ГОСТ 8509-86		
				ВСт.3-I ГОСТ 535-79		
				L = 2000	2	11,5 кг
Б4		7	БЗЖ 109.003	Упор		
				Уголок Б-63×63×6 ГОСТ 8509-86		
				ВСт.3-I ГОСТ 535-79		
				L = 1538	1	9,1 кг
				Стандартные изделия		
		11		Болт М12×25,58 ГОСТ 7798-70	4	0,04 кг
		12		Гайка М12,5 ГОСТ 5915-70	4	0,015 кг
		13		Шайба 12,65 Г ГОСТ 6402-70	4	0,003 кг
		14		Шайба 24,01 ГОСТ 11371-78	1	0,032 кг
		15		Шплинт 5×36 ГОСТ 397-79	1	0,006 кг

Инв. № подл. | Подп. и дата | Взам. инв. № | Инв. № дубл. | Подп. и дата

Изм.	Лист	№ докум.	Подп.	Дата
Разраб.		Гончаренко		
Провер.		Извекова		
Нач. отд.		Коверченко		
Н. контр.		Амбрас		
Утв.				

БЗЖ109.000

Шибер

Лит	Лист	Листов
И		1

Харьковский Сантехпроект

Формат А4

Форм.	Зона	Поз.	Обозначение	Наименование	Кол	Примечание
				Документация		
А3			БЗЖ 109.010 СБ	Сборочный чертеж		
				Детали		
А4		1	БЗЖ 109.004	Ручка	2	
А4		2	БЗЖ 109.005	Упор	1	
А4		3	БЗЖ 109.006	Ребро	2	
Б4		4	БЗЖ 109.007	Ребро		
				Полоса 8×20 ГОСТ 103-76		
				ВСт.3-I ГОСТ 535-79		
				L = 1994	2	2,51 кг
Б4		5	БЗЖ 109.008	Стенка		
				Лист Б-ПН-8 ГОСТ 19903-74		
				ВСт.3-I ГОСТ 14637-79		
				1534×1994	1	193,0 кг

Инв. № подл. | Подп. и дата | Взам. инв. № | Инв. № дубл. | Подп. и дата

Изм.	Лист	№ докум.	Подп.	Дата
Разраб.		Гончаренко		
Провер.		Извекова		
Нач. отд.		Коверченко		
Н. контр.		Амбрас		
Утв.				

БЗЖ 109.010

Заслонка

Лит	Лист	Листов
И		1

Харьковский Сантехпроект

Формат А4

Форм.	Зона	Поз.	Обозначение	Наименование	Кол.	Примечание
				Документация		
А4			БЗЖ 109.020 СБ	Сборочный чертеж		
				Детали		
А4		1	БЗЖ 109 009	Петля	1	
А4		2	БЗЖ 109.011	Лист фиксирующий	1	

Инв. № подл. | Подп. и дата | Взам. инв. № | Инв. № дубл. | Подп. и дата

Изм.	Лист	№ докум.	Подп.	Дата
Разраб.		Гончаренко		
Провер.		Извекова		
Нач. отд.		Коверченко		
Н. контр.		Амбрас		
Утв.				

БЗЖ109.020

Фиксатор

Лит	Лист	Листов
И		1

Харьковский Сантехпроект

Формат А4

Форм.	Зона	Поз.	Обозначение	Наименование	Кол.	Примечание
				Документация		
А3			БЗЖ 109. 030 СБ	Сборочный чертеж		
				Детали		
А4		1	БЗЖ 109. 012	Бонка	1	
Б4		2	БЗЖ 109.013	Лист		
				Лист Б-ПН-6 ГОСТ 19903-74		
				ВСт.3-I ГОСТ 14637-79		
				105×50	1	0,3 кг

Инв. № подл. | Подп. и дата | Взам. инв. № | Инв. № дубл. | Подп. и дата

Изм.	Лист	№ докум.	Подп.	Дата
Разраб.		Гончаренко		
Провер.		Извекова		
Нач. отд.		Коверченко		
Н. контр.		Амбрас		
Утв.				

БЗЖ109.030

Полупетля

Лит.	Лист	Листов
И		1

Харьковский Сантехпроект

Альбом 13-42

БЗЖ 109.000СБ

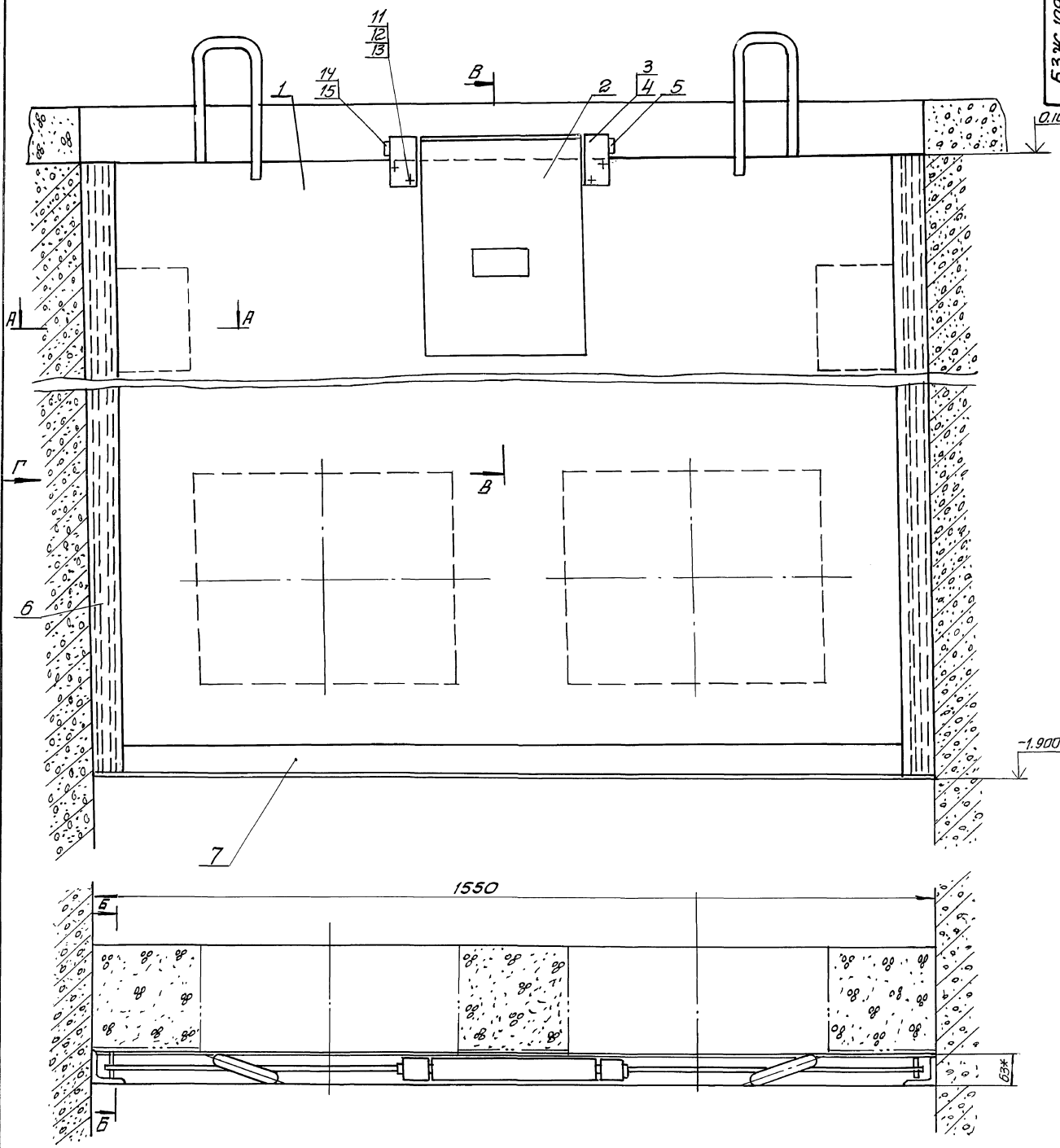

Техническая характеристика

Тип – подземный

Габаритные размеры, мм

длина 1550

ширина 63

высота 2210

* Размеры для справки.

					БЗЖ 109.000СБ		
Изм.	Лист	№докум.	Подп.	Дата			
Разраб.		Гончаренко			Шибер	Лит.	Масса	М-б
Провер.		Извекова			Сборочный чертеж	У	263,0	1:5
Т. контр.		Амбрас				Лист	Листов 2	
Нач. отд.		Ковченко						
Н. контр.		Амбрас				Харьковский Сантехпроект		
Утв.								

Инв. № подл. | Подп. и дата | Взам. инв. № | Инв. № дубл. | Подп. и дата

Г (М 1:5)

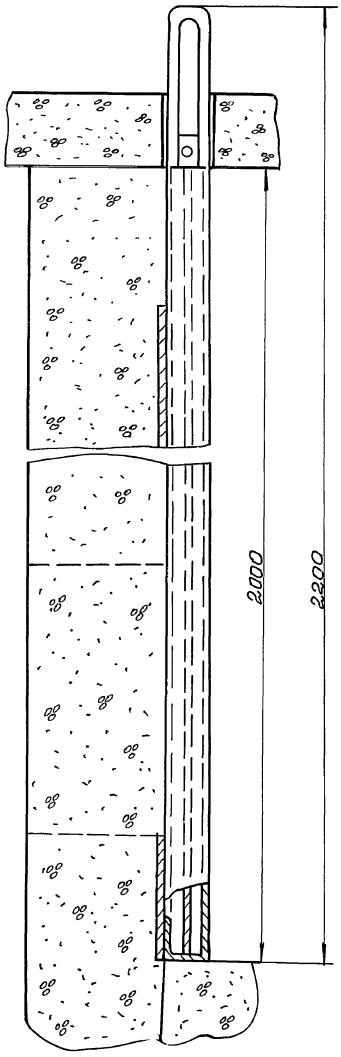

В-В (М1:5)

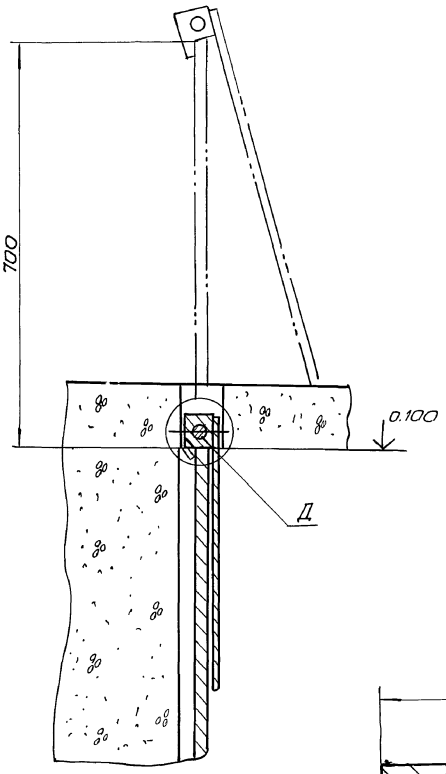

Д (М 1:1)

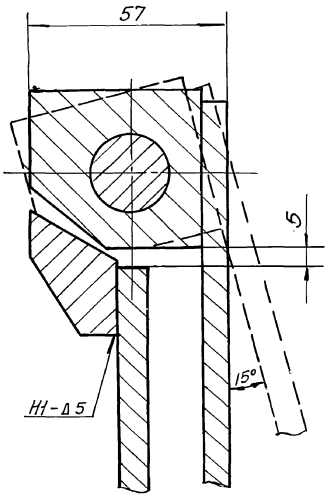

А-А (М1:1)

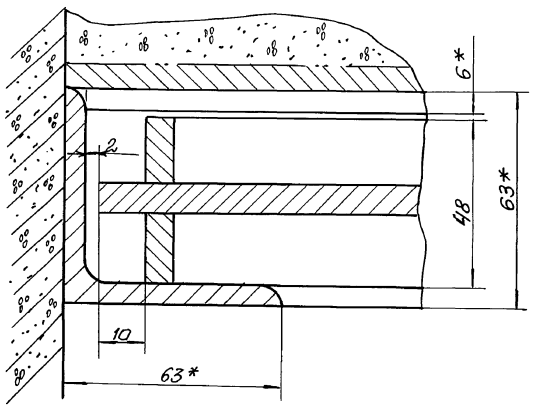

Б-Б (М1:1)

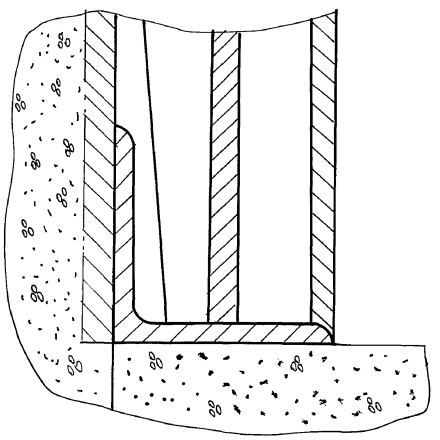

БЗЖ 109.010СБ

Альбом 13 ч.2

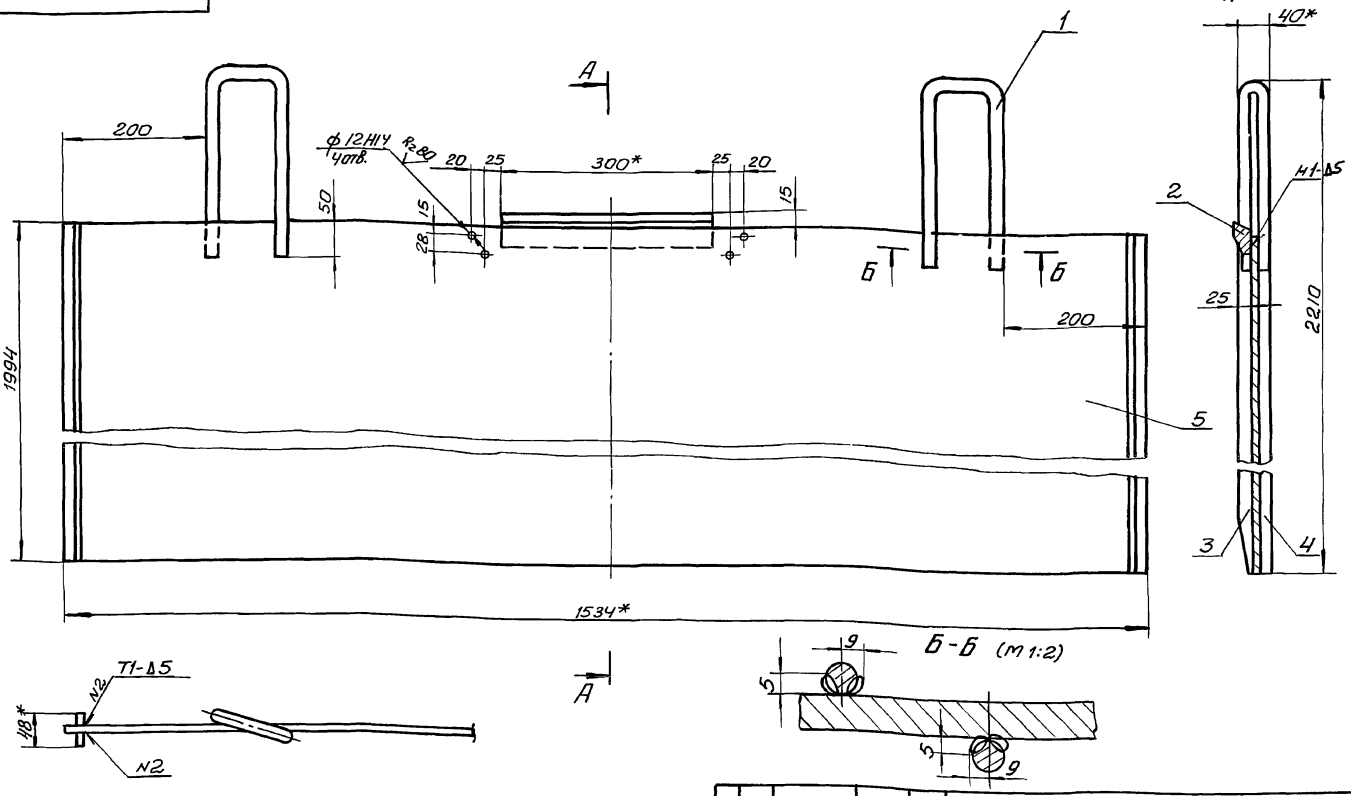

1. Сварку производить электродами Э-42 ГОСТ 9467-75 Сварные швы по ГОСТ 5264-80
2. Неуказанные предельные отклонения размеров $\pm \frac{IT16}{2}$
3. Кромки реза деталей Б4-Rz320
4. * Размеры для справки.

Изм.	Лист	N докум.	Подп.	Дата
Разраб.		Гончаренко		
Пров.		Извекова		
Т. контр.		Амбрас		
Нач. отд.		Коверченко		
Н. контр.		Амбрас		
Утв.				

БЗЖ 109.010СБ

Заслонка

Сборочный чертеж

Лит	Масса	Масштаб
и	210.0	1:5
Лист	Листов 1	

Харьковский Сантехпроект

Формат А3

БЗЖ 109.030СБ

БЗЖ 109.030СБ

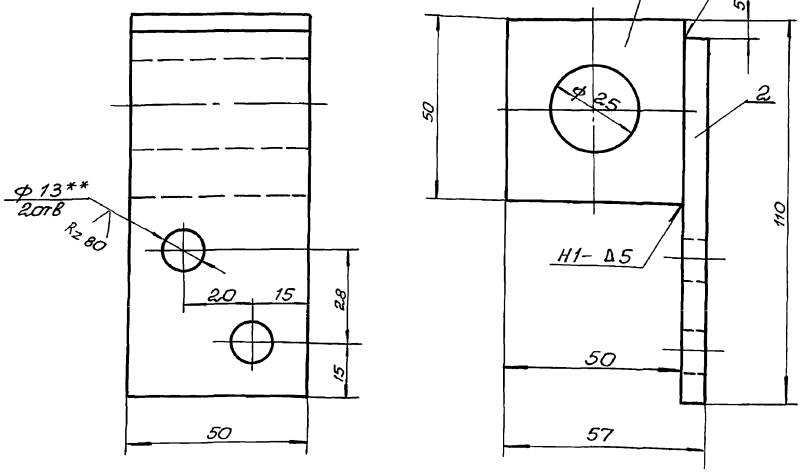

БЗЖ 109.030 СБ-01
(остальное см. БЗЖ 109.030СБ)

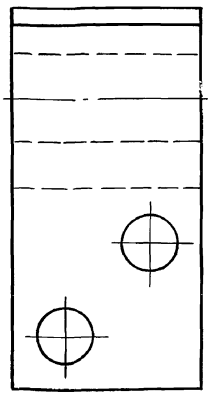

1. Сварку производить электродами Э-42 ГОСТ 9467-75 Сварной шов по ГОСТ 5264-80
2. Предельные отклонения размеров $\pm \frac{IT16}{2}$
3. ** Отверстия ф 13 сверлить по сопрягаемому узлу БЗЖ 109.010СБ.

Изм.	Лист	N докум.	Подп.	Дата
Разраб.		Гончаренко		
Пров.		Извекова		
Т. контр.		Амбрас		
Нач. отд.		Коверченко		
Н. контр.		Амбрас		
Утв.				

БЗЖ 109.030СБ

Полупетля

Сборочный чертеж

Лит	Масса	Масштаб
и	1,1	1:1
Лист	Листов 1	

Харьковский Сантехпроект

Формат А3

Инв. N подл. | Подп. и дата | Взам. инв. N | Инв. N дубл. | Подп. и дата

Альбом 13 ч.2

БЗЖ109.001

Rz80

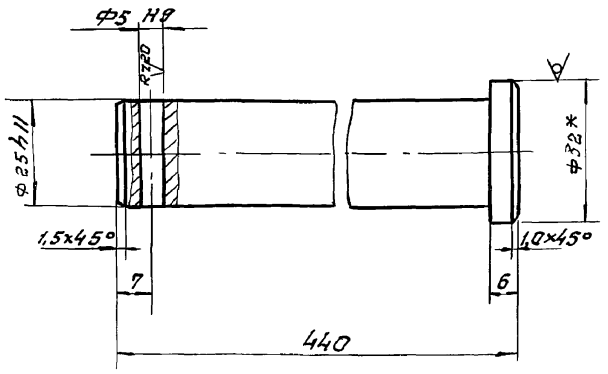

1. Неуказанные предельные отклонения размеров $\pm \frac{IT14}{2}$.
2. *Размер для справки

Изм.	Лист	№ докум.	Подп.	Дата	БЗЖ109.001			
Разраб.		Гончаренко			Ось	Лит.	Масса	Масшт.
Провер.		Извекова				И	2,2	1:1
Т. контр.		Амбрас				Лист 1	Листов 1	
Нач. отд.		Коверченко			Круг В32 ГОСТ 2590-88 / ВСТ3-I ГОСТ 535-79	Харьковский САНТЕХПРОЕКТ		
Н. контр.		Амбрас						
Утв.								

Инв. № подл. | Подпись и дата | Взам. инв. № | Инв. № дубл. | Подп. и дата

формат А4

БЗЖ109.006

Rz320

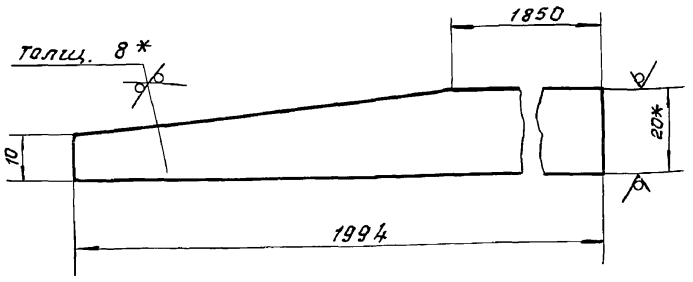

1. Предельные отклонения размеров $\pm \frac{IT16}{2}$.
2. *Размеры для справки.

Изм.	Лист	№ докум.	Подп.	Дата	БЗЖ109.006			
Разраб.		Гончаренко			Ребро	Лит.	Масса	Масштаб
Провер.		Извекова				И	1,5	1:1
Т. контр.		Амбрас				Лист	Листов 1	
Нач. отд.		Коверченко			Полоса 8×20 ГОСТ 103-76 / ВСТ3-I ГОСТ 535-79	Харьковский САНТЕХПРОЕКТ		
Н. контр.		Амбрас						
Утв.								

Инв. № подл. | Подпись и дата | Взам. инв. № | Инв. № дубл. | Подпись и дата

формат А4

БЗЖ109.004

Rz320

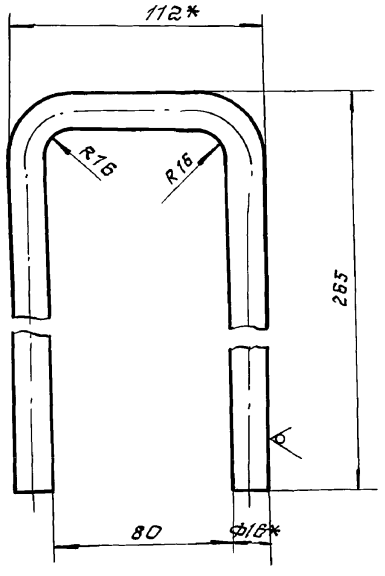

1. Длина развернутой детали 590мм
2. Предельные отклонения размеров $\pm \frac{IT16}{2}$.
3. *Размеры для справки.

Изм.	Лист	№ докум.	Подп.	Дата	БЗЖ109.004			
Разраб.		Гончаренко			Ручка	Лит.	Масса	Масшт.
Провер.		Извекова				И	0,9	1:2
Т. контр.		Амбрас				Лист	Листов 1	
Нач. отд.		Коверченко			Круг В16 ГОСТ 2590-88 / ВСТ3-I ГОСТ 535-79	Харьковский САНТЕХПРОЕКТ		
Н. контр.		Амбрас						
Утв.								

Инв. № подл. | Подпись и дата | Взам. инв. № | Инв. № дубл. | Подп. и дата

формат А4

БЗЖ109.005

Rz320

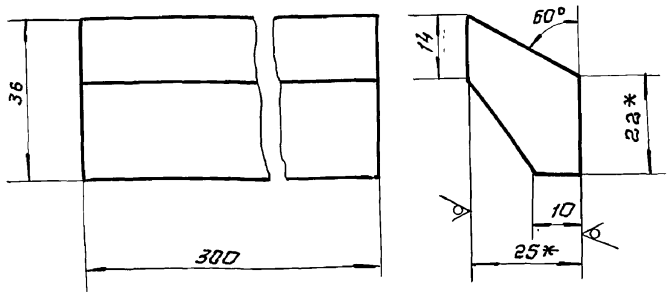

1. Предельные отклонения размеров $\pm \frac{IT16}{2}$
2. *Размер для справки.

Изм.	Лист	№ докум.	Подп.	Дата	БЗЖ109.005			
Разраб.		Гончаренко			Упор	Лит.	Масса	Масшт.
Провер.		Извекова				И	1,3	1:1
Т. контр.		Амбрас				Лист	Листов 1	
Нач. отд.		Коверченко			Лист 6-ПН-25 ГОСТ 19903-74 / ВСТ3-I ГОСТ 14637-79	Харьковский САНТЕХПРОЕКТ		
Н. контр.		Амбрас						
Утв.								

Инв. № подл. | Подпись и дата | Взам. инв. № | Инв. № дубл. | Подпись и дата

24566-23 27

формат А4

Альбом 13-42

63Ж109.020СБ

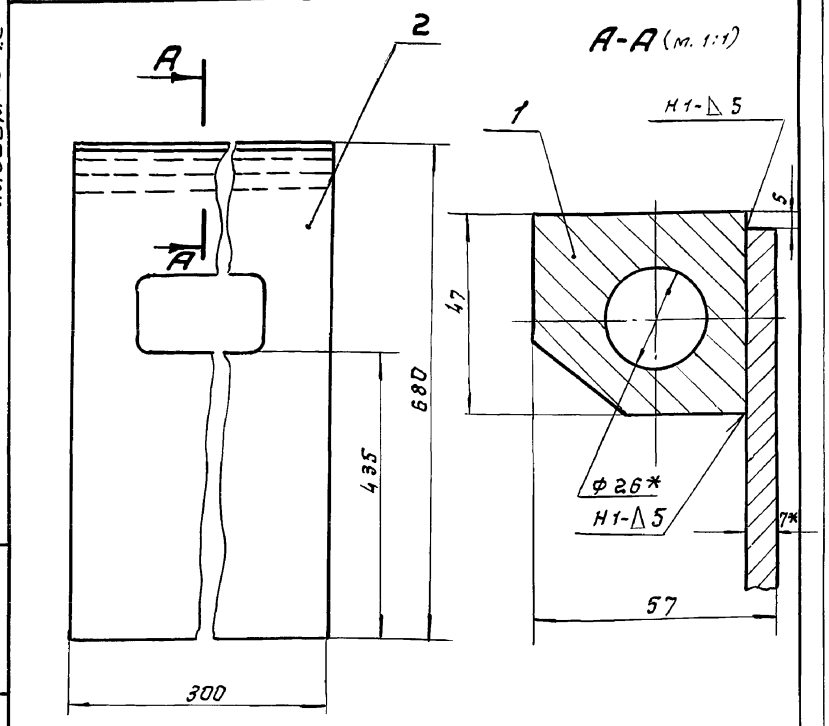

1. Сварку производить электродами Э-42 ГОСТ 9467-75 сварной шов по ГОСТ 5264-80.
2. Предельные отклонения размеров $\pm \frac{IT16}{2}$.
3. *Размеры для справки.

Изм.	Лист	№ докум.	Подп.	Дата	БЖ109.020СБ		
Разраб.		Гончаренко			Фиксатор сборочный чертеж.	Лит.	Масса	Масштаб
Провер.		Извекова				И	16,0	1:5
Т.контр.		Амбрас				Лист	Листов 1
Нач.отд.		Коверченко					
Н.контр.		Амбрас			Харьковский САНТЕХПРОЕКТ		
Утв.							

Инв. № подл. | Подп. и дата | Взам. инв. № | Инв. № дубл. | Подп. и дата

Формат А4

63Ж109.012

Rz 80 √(√)

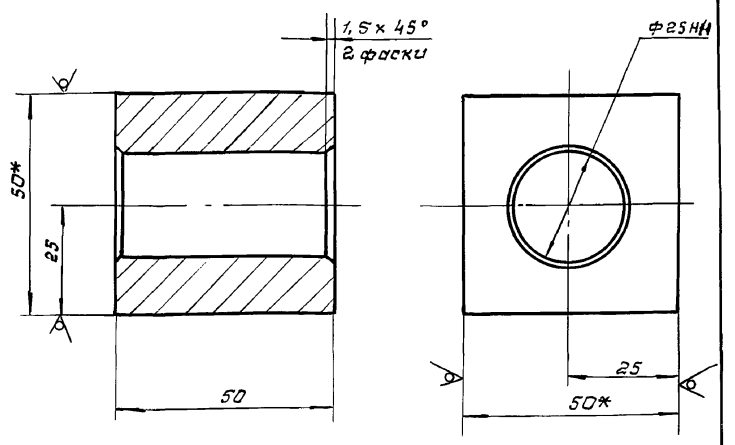

1. Неуказанные предельные отклонения размеров $\pm \frac{IT16}{2}$.
2. *Размеры для справки.

Изм.	Лист	№ докум.	Подп.	Дата	БЖ109.012		
Разраб.		Гончаренко			Бонка	Лит.	Масса	Масштаб
Провер.		Извекава				И	0,8	1:1
Т.контр.		Амбрас				Лист	Листов 1
Нач.отд.		Коверченко					
Н.контр.		Амбрас			Квадрат -50 ГОСТ 2591-88 Вст3-I ГОСТ 535-79	Харьковский САНТЕХПРОЕКТ	
Утв.							

Инв. № подл. | Подп. и дата | Взам. инв. № | Инв. № дубл. | Подп. и дата

Формат А4

63Ж109.009

Rz 320 √(√)

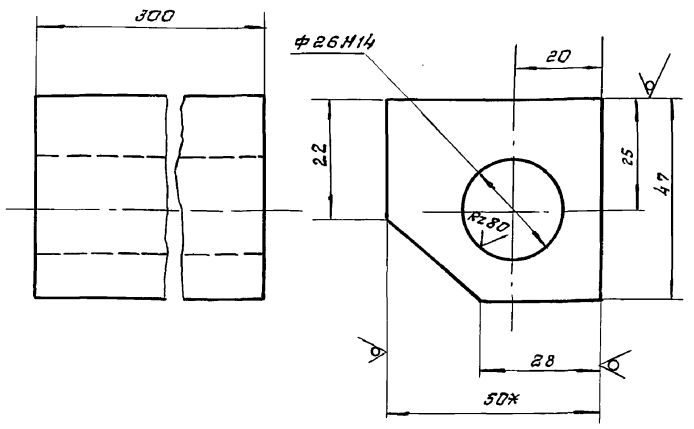

1. Неуказанные предельные отклонения размеров $\pm \frac{IT16}{2}$.
2. *Размер для справки

Изм.	Лист	№ докум.	Подп.	Дата	БЖ109.009		
Разраб.		Гончаренко			Петля	Лит.	Масса	Масшт.
Пров.		Извекава				И	4,6	1:1
Т.контр.		Амбрас				Лист	Листов 1
Нач.отд.		Коверченко					
Н.контр.		Амбрас			Квадрат -50 ГОСТ 2591-88 Вст3-I ГОСТ 535-79	Харьковский САНТЕХПРОЕКТ	
Утв.							

Инв. № подл. | Подп. и дата | Взам. инв. № | Инв. № дубл. | Подп. и дата

Формат А4

63Ж109.011

Rz 320 √(√)

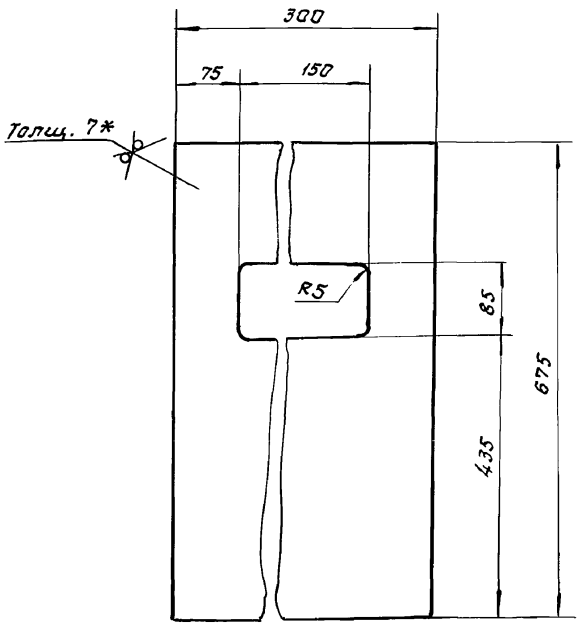

1. Предельные отклонения размеров $\pm \frac{IT16}{2}$.
2. *Размер для справки.

Изм.	Лист	№ докум.	Подп.	Дата	БЖ109.011		
Разраб.		Гончаренко			Лист фиксирующий.	Лит.	Масса	Масштаб
Провер.		Извекова				И	11,0	1:5
Т.контр.		Амбрас				Лист	Листов 1
Нач.отд.		Коверченко					
Н.контр.		Амбрас			Лист Б-ПН-7 ГОСТ 19903-74 Вст3-I ГОСТ 14637-79	Харьковский САНТЕХПРОЕКТ	
Утв.							

Инв. № подл. | Подп. и дата | Взам. инв. № | Инв. № дубл. | Подп. и дата

Формат А4

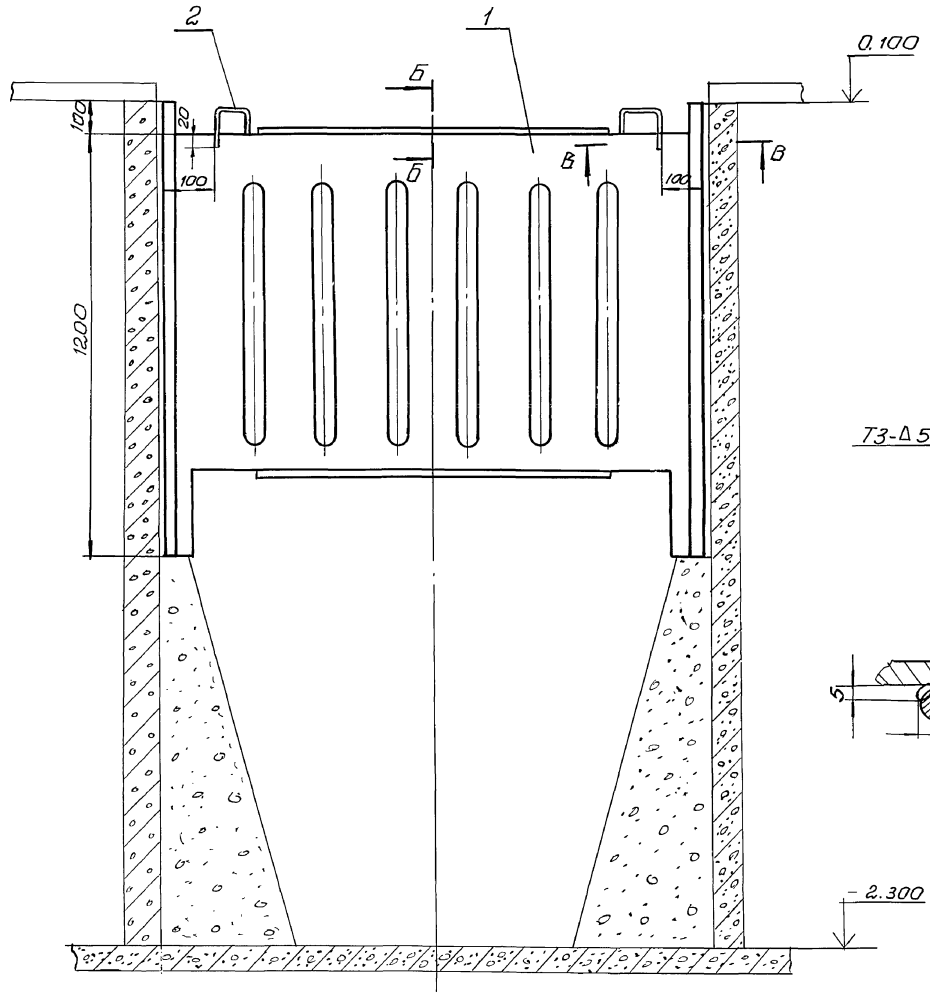

Б-Б (1:1)

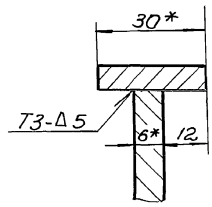

В-В (м 1:1)

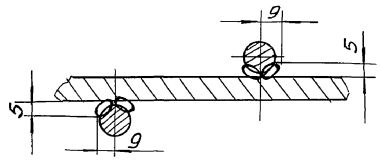

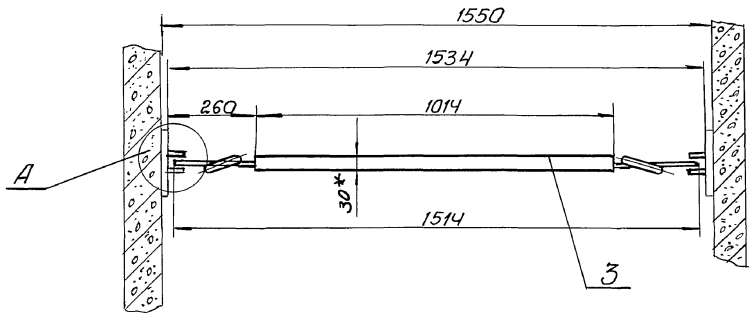

А (м 1:2)

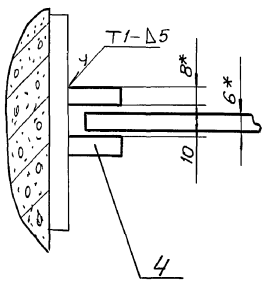

Техническая характеристика

1. Тип - подъемная
2. Габаритные размеры

длина	1534
ширина	30
высота	1300

1. Сварку производить электродами Э-42 ГОСТ 9467-75 Сварные швы по ГОСТ 5264-80.
2. Предельные отклонения размеров $\pm \frac{IT16}{2}$
3. Кромки реза деталей $Б4^{Ra\,320}$
4. * Размеры для справки.

Изм.	Лист	№ докум.	Подп.	Дата	
Разраб.		Ганчаренко			
Провер.		Извекова			
Т. контр.		Амбрас			
Нач. отд.		Коверченко			
Н. контр.		Амбрас			
Утв.					

БЗЖ 110.000СБ

Перегородка щелевая
Сборочный чертеж

Лит.	Масса	М-б
И	80.0	1:1

Лист | Листов 1

Харьковский Сантехпроект

Инв. № подл. | Подп. и дата | Взам. инв. № | Инв. № дубл. | Подп. и дата

Альбом 13-42

БЗЖ 110.001

Rz 320

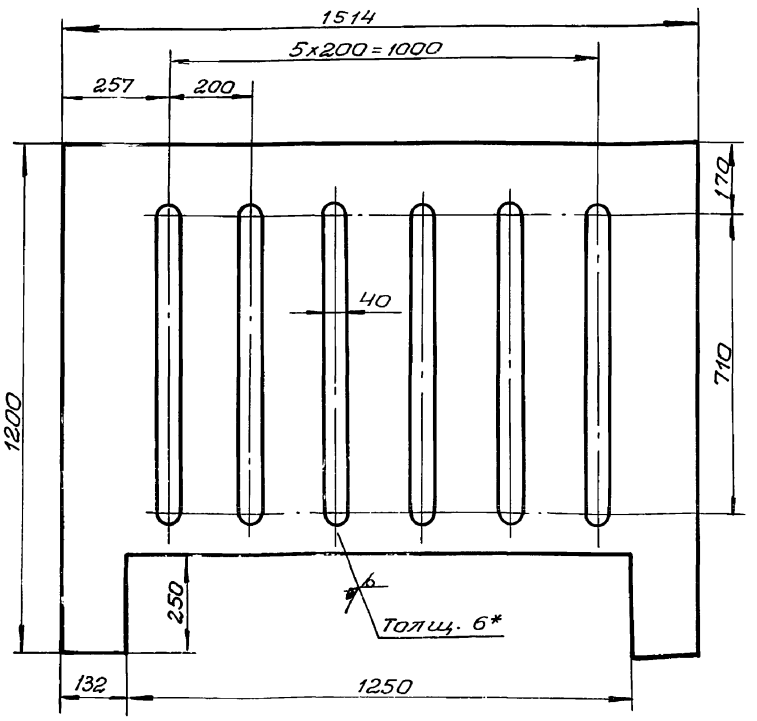

1. Предельные отклонения размеров $\pm \frac{IT16}{2}$
2. * Размер для справки.

Изм.	Лист	N докум.	Подп.	Дата	БЗЖ 110.001	Лит	Масса	Масштаб
Разраб.		Гончаренко			Стенка	У	65,8	1:10
Провер.		Извекова				Лист	Листов 1	
Т. контр.		Амбрас						
Нач. отд.		Ковер ченко						
Н. контр.		Амбрас			Лист Б-ПН-6 ГОСТ 19903-74 / ВСт3-I ГОСТ 14637-79	Харьковский Сантехпроект		
Утв.								

Инв. № подл. | Подпись и дата | Взам. инв. № | Инв. № дубл. | Подпись и дата

Формат А4

БЗЖ 110.002

Rz 320

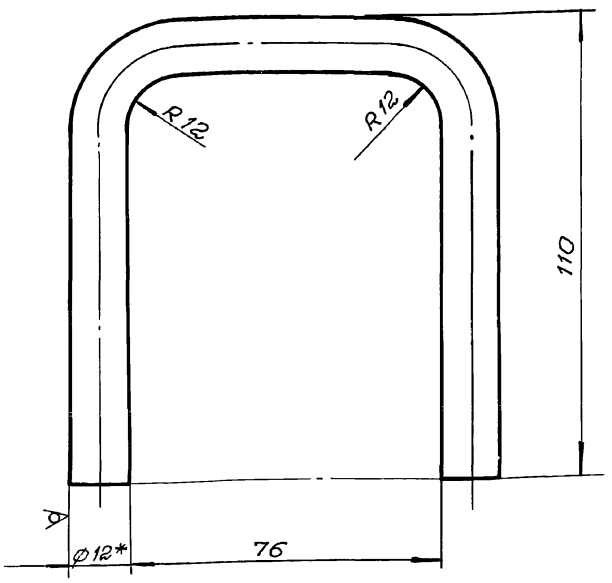

1. Длина развернутой детали 280мм
2. Предельные отклонения размеров $\pm \frac{IT16}{2}$
3. * Размер для справки.

Изм.	Лист	N докум.	Подп.	Дата	БЗЖ 110.002	Лит	Масса	Масштаб
Разраб.		Гончаренко			Ручка	У	0,2	1:1
Провер.		Извекова				Лист	Листов 1	
Т. контр.		Амбрас						
Нач. отд.		Коверченко						
Н. контр.		Амбрас			Круг В12 ГОСТ 2590-88 / ВСт3-I ГОСТ 535-79	Харьковский Сантехпроект		
Утв.								

Инв. № подл. | Подпись и дата | Взам. инв. № | Инв. № дубл. | Подпись и дата

Формат А4

Б10Е079.008

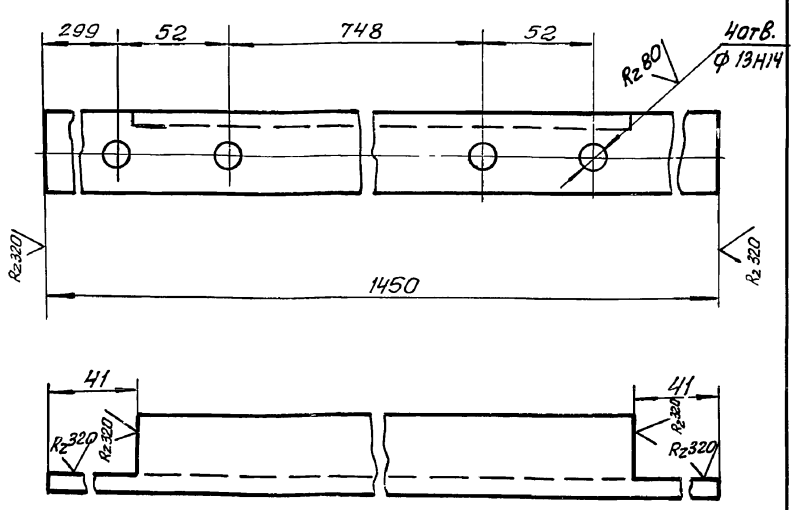

Неуказанные предельные отклонения размеров $\pm \frac{IT16}{2}$

Изм.	Лист	N докум.	Подп.	Дата	Б10Е079.008	Лит	Масса	Масштаб
Разраб.		Гончаренко			Балка	У	3,4	1:2
Провер.		Извекова				Лист	Листов 1	
Т. контр.		Амбрас						
Нач. отд.		Коверченко						
Н. контр.		Севрюков			Уголок Б-40×40×4 ГОСТ 8509-86 / ВСт3-I ГОСТ 535-79	Харьковский Сантехпроект		
Утв.								

Инв. № подл. | Подпись и дата | Взам. инв. № | Инв. № дубл. | Подпись и дата

Формат А4

Формат	Зона	Поз.	Обозначение	Наименование	Кол.	Примечание
				Документация		
А2			БЗЖ 110.000СБ	Сборочный чертеж		
				Детали		
А4		1	БЗЖ 110.001	Стенка	1	
А4		2	БЗЖ 110.002	Ручка	2	
Б4		3	БЗЖ 110.003	Ребро		
				Полоса 6×30 ГОСТ 103-76		
				ВСт. 3 I ГОСТ 535-79		
				L = 1014	2	1,5кг
Б4		4	БЗЖ 110.004	Направляющая		
				Полоса 8×30 ГОСТ 103-76		
				ВСт3-I ГОСТ 535-79		
				L = 1300	4	2,44кг

Подпись и дата | Взам. инв. № | Инв. № дубл. | Подпись и дата

БЗЖ 110.000

Изм.	Лист	N докум.	Подп.	Дата	Перегородка щелевая	Лит	Лист	Листов
Разраб.		Гончаренко				У		1
Пров.		Извекова						
Нач. отд.		Коверченко						
Н. контр.		Амбрас			Харьковский Сантехпроект			
Утв.								

Инв. № подл. | Подп. и дата | Взам. инв. № | Инв. № дубл. | Подпись и дата

Форм.	Зона	Поз.	Обозначение	Наименование	Кол.	Примечание
				Документация		
*			Б10Е079.000СБ	Сборочный чертеж		А2; А2
				Сборочные единицы		
А4		1	Б10Е079.010	Каркас	1	
				Детали		
А3		2	Б10Е079.001	Полка	2	
		3	-01	Полка	2	
		4	-02	Полка	2	
		5	-03	Полка	2	
		6	-04	Полка	2	
		7	-05	Полка	2	
		8	-06	Полка	2	
		9	-07	Полка	2	
		10	-08	Полка	2	
		11	-09	Полка	2	
А3		12	Б10Е079.002	Уплотнение	4	
				Стандартные изделия		
		13		Болт М8×25.58		
				ГОСТ 7798-70	10	0,015кг
		14		Гайка М8.5 ГОСТ 5915-70	10	0,005кг
		15		Шайба 8.65Г ГОСТ 6402-70	40	0,001кг

Инв.№ подл. | Подп. и дата | Взам. инв.№ | Инв.№ дубл. | Подп. и дата

Изм.	Лист	№ докум.	Подп.	Дата	Б10Е079.000		
Разраб.		Гончаренко			Блок тонкослойного отстаивания	Лит.	Лист	Листов
Пров.		Извекова				И		1
Нач.отд.		Ковернченко				Харьковский САНТЕХПРОЕКТ	
Н.контр.		Амбрас					
Утв.							

Формат А4

Форм.	Зона	Поз.	Обозначение	Наименование	Кол.	Примечание
Б4		20	Б10Е079.013	Накладка		
				Лист Б-ПН-1,5 ГОСТ 19903-74		
				ВСт3-1 ГОСТ 16523-70		
				90×1302	1	1,4кг
Б4		21	Б10Е079.014	Накладка		
				Лист Б-ПН-1,5 ГОСТ 19903-74		
				ВСт3-1 ГОСТ 16523-70		
				90×940	2	1,0кг

Инв.№ подл. | Подп. и дата | Взам. инв.№ | Инв.№ дубл. | Подп. и дата

Изм.	Лист	№ докум.	Подп.	Дата	Б10Е079.010	Лист 2

Формат А4

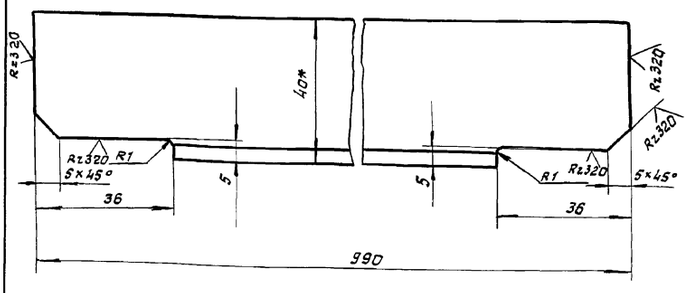

1. Предельные отклонения размеров $\pm \frac{IT16}{2}$.
2. * Размер для справки.

Изм.	Лист	№ докум.	Подп.	Дата	Б10Е079.009			
Разраб.		Гончаренко			Балка	Лит.	Масса	Масштаб
Провер.		Извекова				И	2,35	1:1
Т.контр.		Амбрас				Лист	Листов 1	
Нач.отд.		Ковернченко			Уголок Б40×40×4 ГОСТ 8509-86 / ВСт3 ГОСТ 535-79	Харьковский САНТЕХПРОЕКТ		
Н.контр.		Амбрас						
Утв.								

Инв.№ подл. | Подпись и дата | Взам. инв.№ | Инв.№ дубл. | Подп. и дата

Формат А4

Форм.	Зона	Поз.	Обозначение	Наименование	Кол.	Примечание
				Документация		
*			Б10Е079.010СБ	Сборочный чертеж		А2; А2
				Детали		
А4		1	Б10Е079.003	Направляющая	4	
		2	-01	Направляющая	4	
		3	-02	Направляющая	4	
		4	-03	Направляющая	4	
		5	-04	Направляющая	4	
		6	-05	Направляющая	4	
		7	-06	Направляющая	4	
		8	-07	Направляющая	4	
		9	-08	Направляющая	4	
		10	-09	Направляющая	4	
А4		11	Б10Е079.004	Скоба	4	
А4		12	Б10Е079.005	Упор	20	
А4		13	Б10Е079.006	Скоба	20	
А4		14	Б10Е079.007	Балка	2	
		15	-01	Балка	2	
А4		16	Б10Е079.008	Балка	2	
А4		17	Б10Е079.009	Балка	4	
Б4		18	Б10Е079.011	Балка		
				Уголок Б-40×40×4 ГОСТ 8509-86		
				ВСт3-1 ГОСТ 535-79		
				L = 1292	4	3,1кг
Б4		19	Б10Е079.012	Балка		
				Уголок Б-40×40×4 ГОСТ 8509-86		
				ВСт3-1 ГОСТ 535-79	4	2,3кг
				L = 960		

Инв.№ подл. | Подп. и дата | Взам. инв.№ | Инв.№ дубл. | Подп. и дата

Изм.	Лист	№ докум.	Подп.	Дата	Б10Е079.010			
Разраб.		Гончаренко			Каркас	Лит.	Лист	Листов
Пров.		Извекова				И	1	2
Нач.отд.		Ковернченко				Харьковский САНТЕХПРОЕКТ		
Н.контр.		Амбрас						
Утв.								

Формат А4

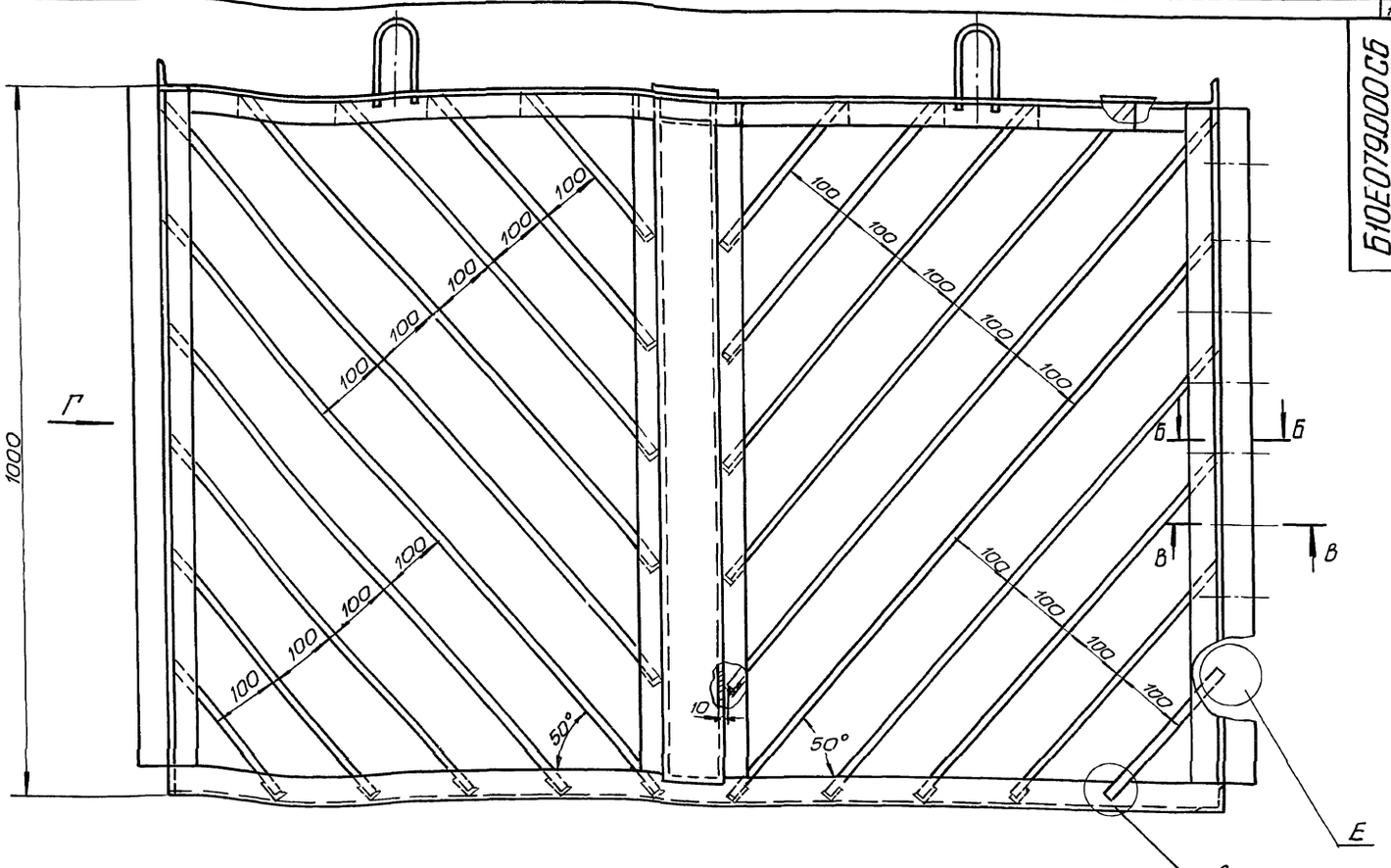

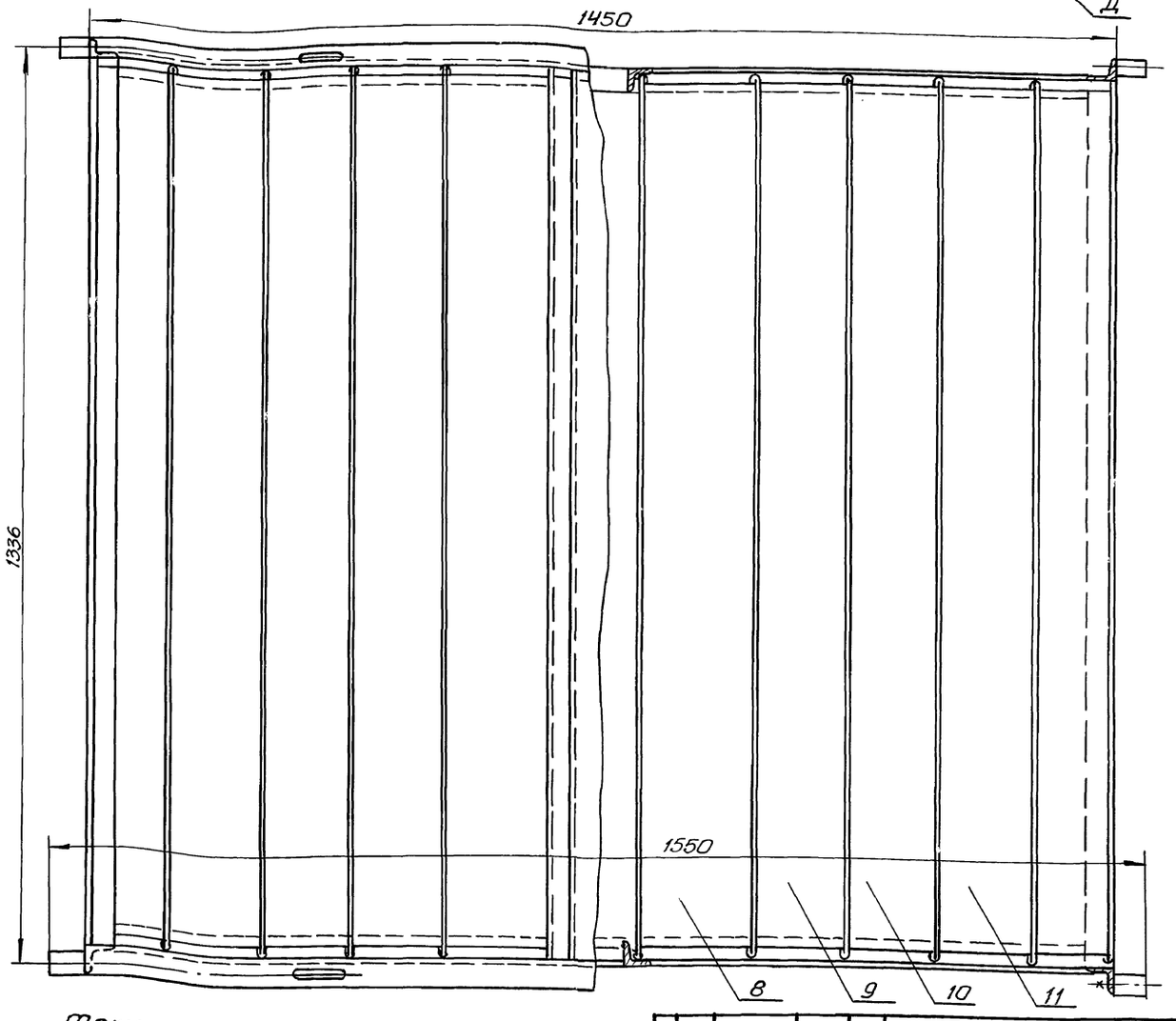

Техническая характеристика

1. Тип - съемный, с наклонными полками
2. Угол наклона полок — 50°
3. Расстояние между полками 100мм
4. Габаритные размеры:
   длина 1550
   ширина 1364
   высота 1060

Изм.	Лист	№ докум.	Подп.	Дата	Б10Е079.000СБ			
Разраб.		Гончаренко			Блок тонкослойного отстаивания Сборочный чертеж	Лит	Масса	М-б
Провер.		Извекова					215,0	1:5
Т.контр.		Амбрас				Лист	Листов 2	
Нач.отд.		Ковеченко				Харьковский Сантехпроект		
Н.контр.		Амбрас						
Утв.								

Инв.№ подл. | Подп. и дата | Взам.инв.№ | Инв.№ дубл. | Подп. и дата

Г

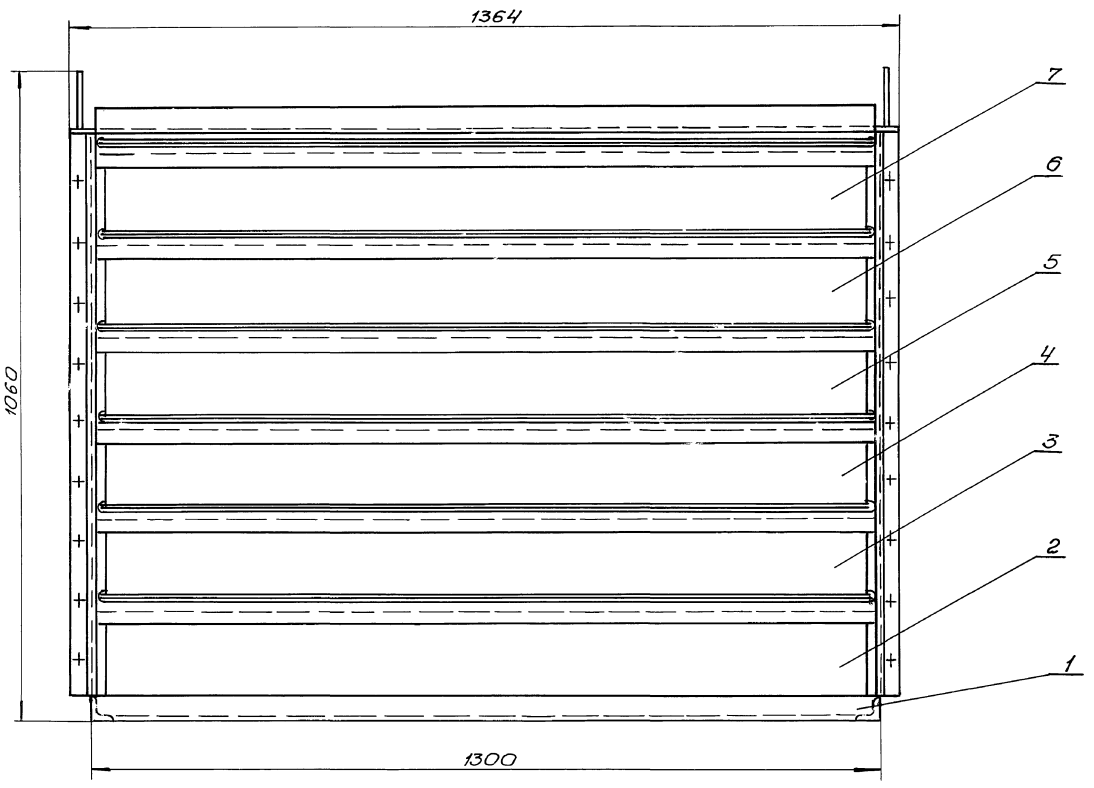

Е (м1:1)

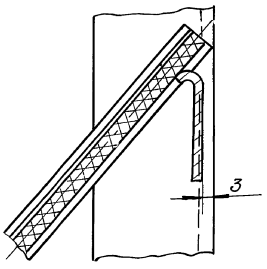

Б-Б (м1:1)

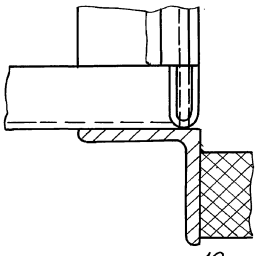

В-В (м1:1)

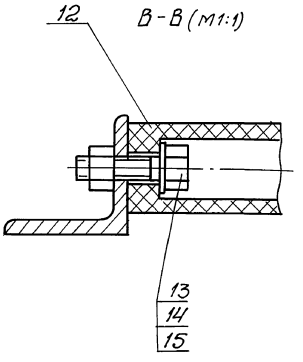

Д (м1:1)

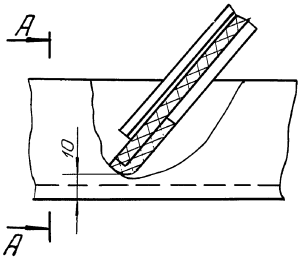

А-А (м1:1)

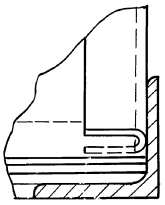

Альбом 13 ч.2

Б10Е079.010СБ

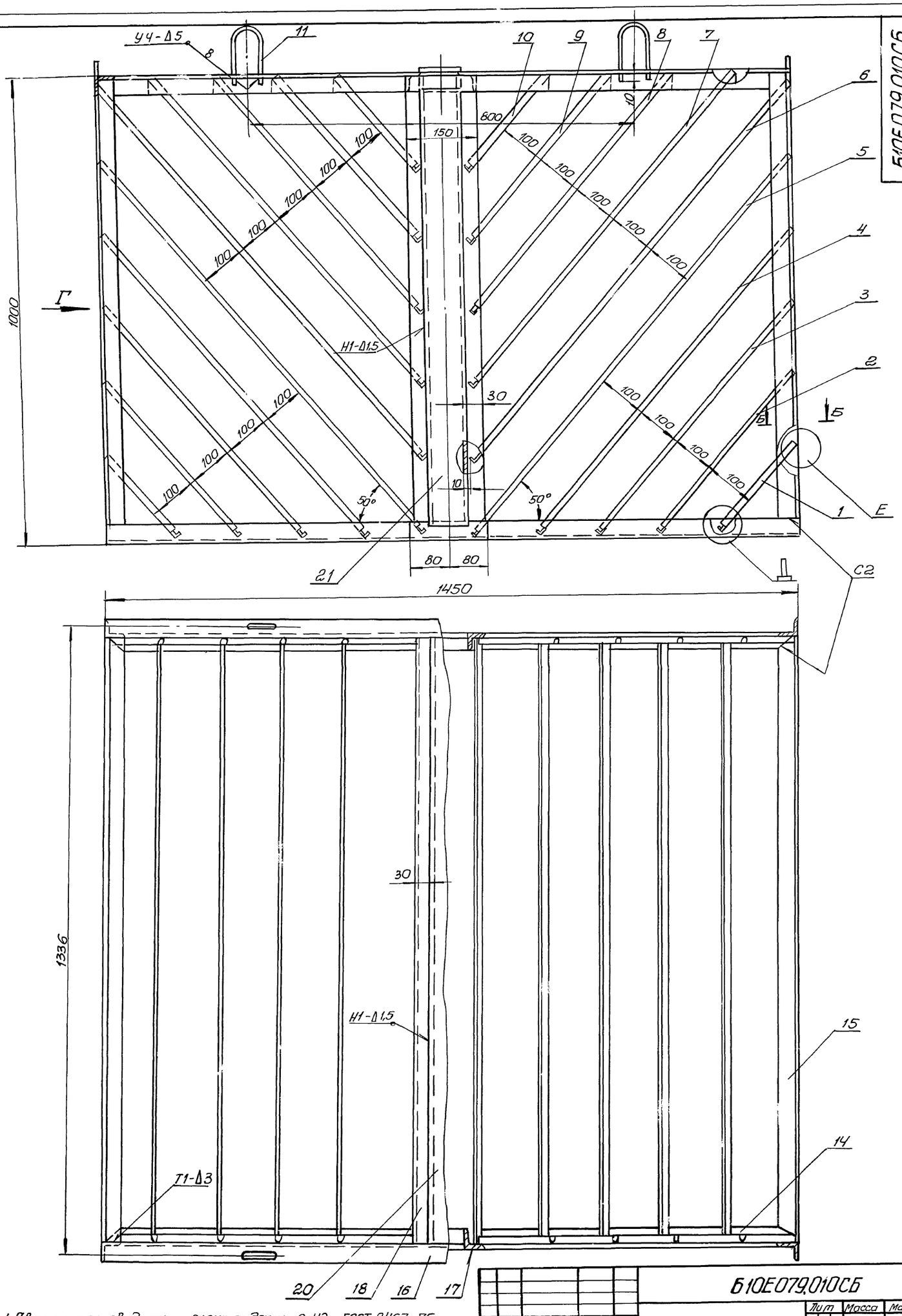

1. Сварку производить электродами Э-42 ГОСТ 9467-75
Сварные швы по ГОСТ 5264-80
2. Предельные отклонения размеров $\pm \frac{1T16}{2}$
3. Кромки реза деталей Б4 – $R_z 320$
4.* Размеры для справки

Изм.	Лист	N докум.	Подп.	Дата
Разраб.		Ганчаренко		
Провер.		Извексв		
Т. контр.		Амбрас		
Нач. отд.		Коверчен		
Н. контр.		Амбрас		
Утв.				

Б10Е079.010СБ

Каркас
Сборочный чертеж

Лит	Масса	Масштаб
И	100,0	1:5

Лист 1 | Листов 2

Харьковский Сантехпроект

Инв. N подл. | Подпись и дата | Взам. инв. N | Инв. N дубл. | Подп. и дата

24566-23 34 формат А2

Г (м1:5)

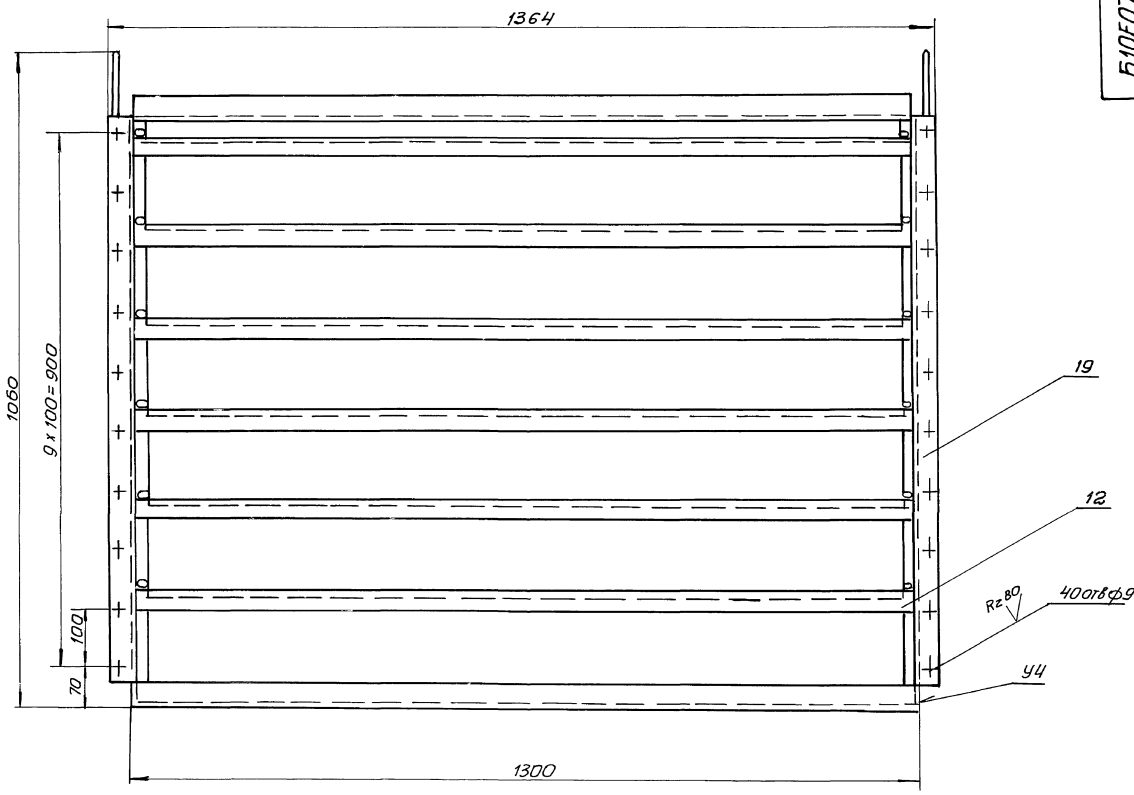

Д (м1:1)

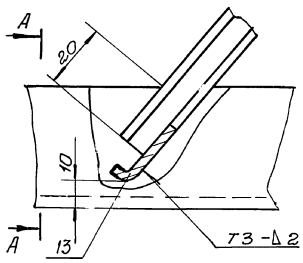

А-А (м1:1)

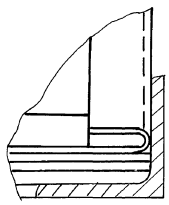

Б-Б (м1:1)

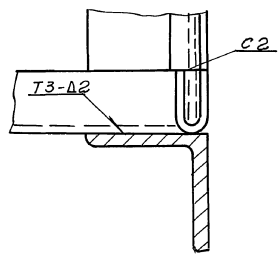

В-В (м1:1)

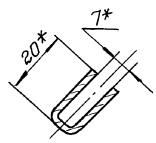

Е (м1:1)

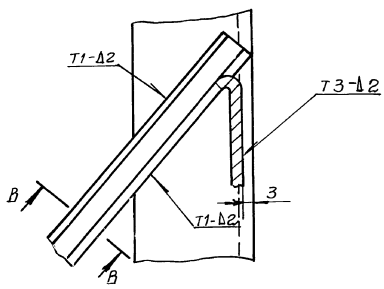

Альбом 134-2

Б10Е079.001

Rz 320 (✓)

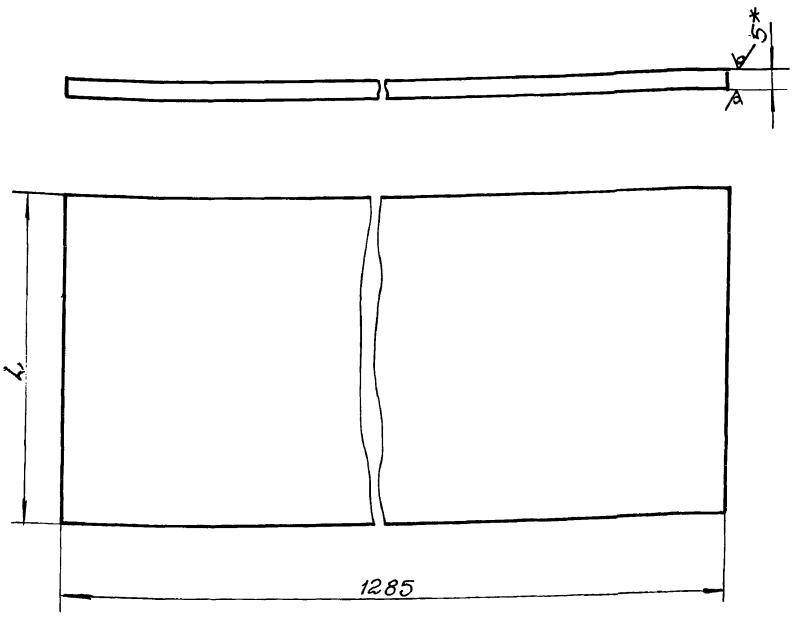

Обозначение	L	Масса, кг
Б10Е079.001	245	2,0
-01	445	3,7
-02	635	5,3
-03	835	6,9
-04	1050	8,7
-05	1040	8,6
-06	870	7,2
-07	655	5,5
-08	460	3,8
-09	260	2,2

1. Предельные отклонения размеров $\pm \frac{IT16}{2}$

2.* Размер для справки

Изм.	Лист	№ докум.	Подп.	Дата	Б10Е079.001			
Разраб.		Ганчаренко			Полка	Лит.	Масса	Масшт.
Пров.		Извекова				И	—	—
Т.контр.		Амбрас				Лист	Листов 1	
Нач.отд.		Коверченко			Лист винипласта ВН-5 ГОСТ 9639-71	Харьковский Сантехпроект		
Н.контр.		Амбрас						
Утв.								

Формат А3

Б10Е079.002

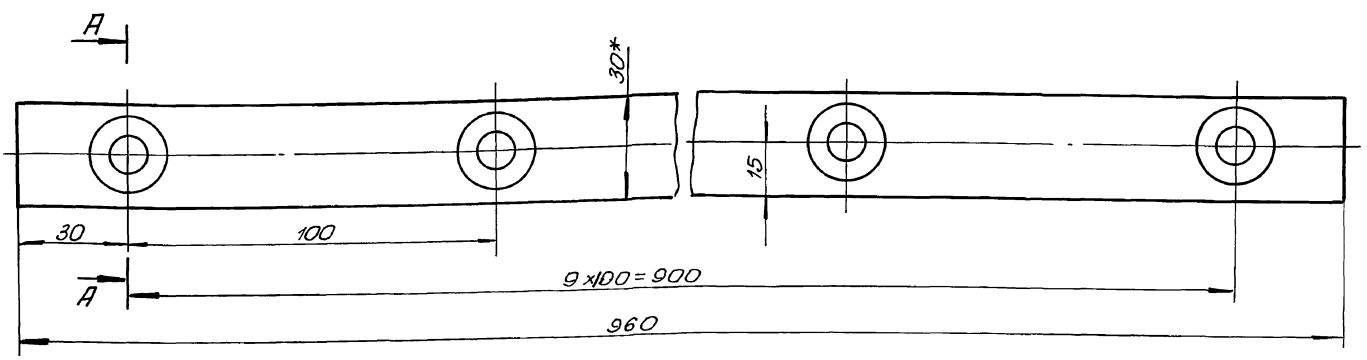

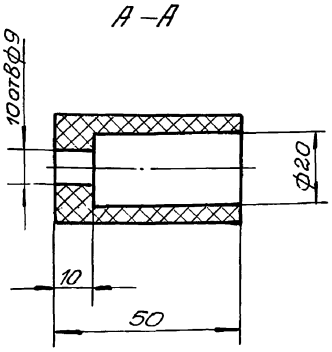

* Размер для справки

Изм.	Лист	№ докум.	Подп.	Дата	Б10Е079.002			
Разраб.		Ганчаренко			Уплотнение	Лит.	Масса	Масшт.
Провер.		Извекова				И	2,0	1:1
Т.контр.		Амбрас				Лист	Листов 1	
Нач.отд.		Коверченко			Пластина 1, лист. АМБ-С-30 4,8 ГОСТ 7338-77	Харьковский Сантехпроект		
Н.контр.		Амбрас						
Утв.								

Инв.№ подл. | Подп. и дата | Взам.инв.№ | Инв.№ дубл. | Подп. и дата

610Е079.003

Rz320

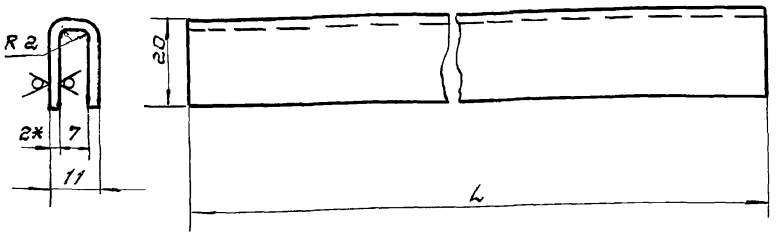

Обозначение	L	Масса в кг
610Е079.003	235	0,132
-01	435	0,245
-02	625	0,35
-03	825	0,46
-04	1040	0,58
-05	1030	0,57
-06	860	0,48
-07	645	0,36
-08	450	0,25
-09	250	0,141

1. Длина развернутой детали 44мм
2. Предельные отклонения размеров $\pm \frac{IT16}{2}$
3. *Размер для справки.

Подп. и дата | Инв.№ дубл. | Взам.инв.№ | Подп. и дата | Инв.№ подл.

Изм.	Лист	№ докум.	Подп.	Дата
Разраб.		Гончаренко		
Провер.		Извекова		
Т. контр.		Амбрас		
Нач. отд.		Коверченко		
Н. контр.		Амбрас		
Утв.				

610Е079.003

Направляющая

Лит.	Масса	Масшт.
И	см. табл.	—
Лист	Листов 1	

Б-ПН-2 ГОСТ 19903-74 / ВСт3-I ГОСТ 16523-70

Харьковский САНТЕХПРОЕКТ

Формат А4

610Е079.006

Rz320

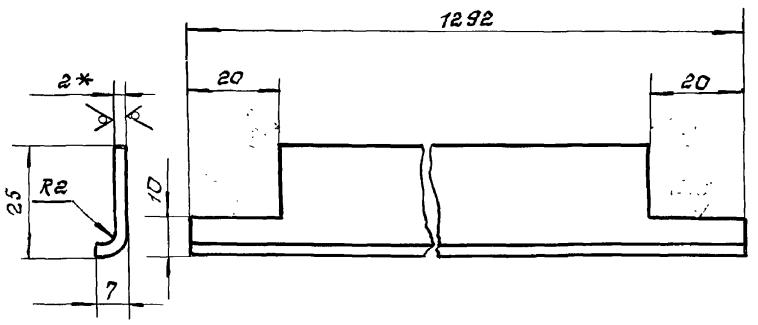

1. Длина развернутой детали 29мм
2. Предельные отклонения размеров $\pm \frac{IT16}{2}$
3. *Размер для справки.

Подпись и дата | Инв.№ дубл. | Взам.инв.№ | Подп. и дата | Инв.№ подл.

Изм.	Лист	№ докум.	Подп.	Дата
Разраб.		Гончаренко		
Провер.		Извекова		
Т. контр.		Амбрас		
Нач. отд.		Коверченко		
Н. контр.		Амбрас		
Утв.				

610Е079.006

Скоба

Лит.	Масса	Масшт.
И	0,6	1:1
Лист	Листов 1	

Б-ПН-2 ГОСТ 19903-74 / ВСт3-I ГОСТ 16523-70

Харьковский САНТЕХПРОЕКТ

Формат А4

610Е079.005

Rz320

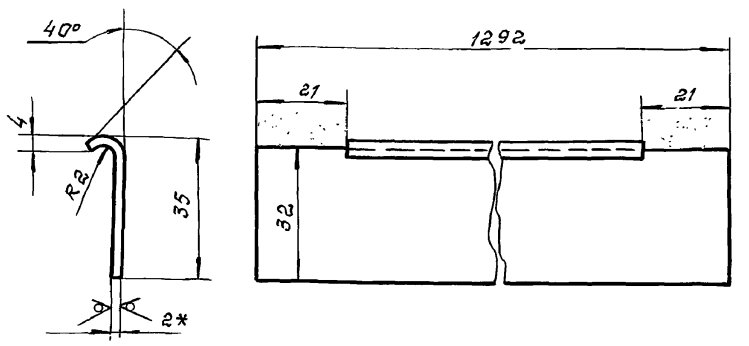

1. Длина развернутой детали 40мм
2. Предельные отклонения размеров $\pm \frac{IT16}{2}$
3. *Размер для справки

Подп. и дата | Инв.№ дубл. | Взам.инв.№ | Подп. и дата | Инв.№ подл.

Изм.	Лист	№ докум.	Подп.	Дата
Разраб.		Гончаренко		
Провер.		Извекова		
Т. контр.		Амбрас		
Нач. отд.		Коверченко		
Н. контр.		Амбрас		
Утв.				

610Е079.005

Упор

Лит.	Масса	Масшт.
И	0,8	1:1
Лист	Листов 1	

Б-ПН-2 ГОСТ 19903-74 / ВСт3-I ГОСТ 16523-70

Харьковский САНТЕХПРОЕКТ

610Е079.004

Rz320

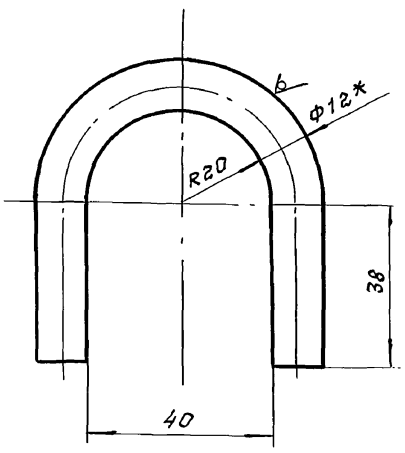

1. Длина развернутой детали 158мм
2. Предельные отклонения размеров $\pm \frac{IT16}{2}$
3. *Размер для справки.

Подпись и дата | Инв.№ дубл. | Взам.инв.№ | Подп. и дата | Инв.№ подл.

Изм.	Лист	№ докум.	Подп.	Дата
Разраб.		Гончаренко		
Провер.		Извекова		
Т. контр.		Амбрас		
Нач. отд.		Коверченко		
Н. контр.		Амбрас		
Утв.				

610Е079.004

Скоба

Лит.	Масса	Масшт.
И	0,15	1:1
Лист	Листов 1	

Круг В12 ГОСТ 2590-88 / ВСт3-I ГОСТ 535-79

Харьковский САНТЕХПРОЕКТ

Формат А4

Альбом 13 4.2

Б16Е654.000СБ

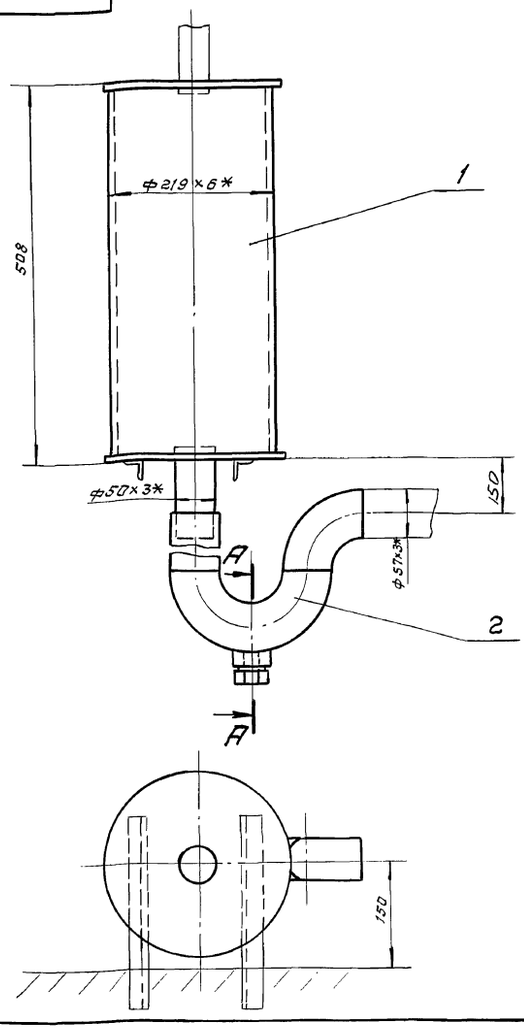

А–А (т. 1:2)

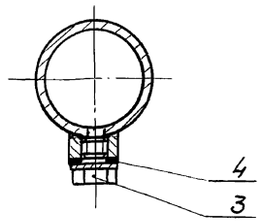

*Размеры для справки.

Изм.	Лист	№ докум.	Подп.	Дата
Разраб.		Гончаренко		
Пров.		Извекова		
Т. контр.		Амбрас		
Нач. отд.		Коверченко		
Н. контр.		Амбрас		
Утв.				

Б16Е 654.000СБ

Бак для разрыва струи. Сборочный чертеж.

Лит.	Масса	Масшт.
И	21,55	1:5
Лист	Листов 1	

Харьковский САНТЕХПРОЕКТ

формат А3

Инв. № подл. | Подп. и дата | Взам. инв. № | Инв. № дубл. | Подпись и дата

Б10Е079.007

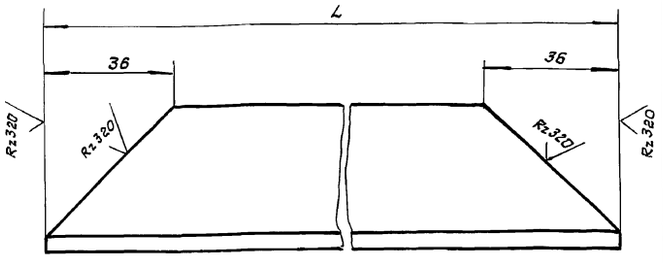

Обозначение	L	Масса, кг
Б10Е079.007	1442	3,4
-01	1292	3,1

Предельные отклонения размеров $\pm \frac{IT16}{2}$.

Изм.	Лист	№ докум.	Подп.	Дата
Разраб.		Гончаренко		
Провер.		Извекова		
Т. контр.		Амбрас		
Нач. отд.		Коверченко		
Н. контр.		Амбрас		
Утв.				

Б10Е079.007

Балка

Лит.	Масса	Масшт.
И	см. табл.	1:1
Лист	Листов 1	

Уголок Б40×40×4 ГОСТ 8509-86 ВСт3-1 ГОСТ 535-79

Харьковский САНТЕХПРОЕКТ

формат А4

Формат	Зона	Поз.	Обозначение	Наименование	Кол.	Примечание
				Документация		
А3			Б16Е654.000СБ	Сборочный чертеж		
				Сборочные единицы		
А4		1	Б16Е654.010	Бак	1	
А4		2	Б16Е654.020	Сифон	1	
				Детали		
А4		3	Б16Е654.001	Пробка	1	
А4		4	Б16Е654.002	Прокладка	1	

Инв. № подл. | Подп. и дата | Взам. инв. № | Инв. № дубл. | Подп. и дата

Изм.	Лист	№ докум.	Подп.	Дата
Разраб.		Гончаренко		
Пров.		Извекова		
Нач. отд.		Коверченко		
Н. контр.		Амбрас		
Утв.				

Б16Е654.000

Бак для разрыва струи

Лит.	Лист	Листов
И		1

Харьковский САНТЕХПРОЕКТ

Формат	Зона	Поз.	Обозначение	Наименование	Кол.	Примечание
				Документация		
А4			816Е654.010СБ	Сборочный чертеж		
				Детали		
А4		1	816Е654.003	Крышка	1	
Б4		2	816Е654.004	Корпус		
				Труба 219×6 ГОСТ 10704-76		
				Ст3 ГОСТ 10705-80		
				L = 500	1	15,75 кг
А4		3	816Е654.005	Дно	1	
Б4		4	816Е654.006	Патрубок		
				Труба 50×3 ГОСТ 10704-76		
				Ст3 ГОСТ 10705-80		
				L = 110	1	0,42 кг

816Е654.010

Изм.	Лист	№ докум.	Подп.	Дата
Разраб.		Гончаренко		
Пров.		Извекова		
Нач. отд.		Коверченко		
Н. контр.		Амбрас		
Утв.				

Бак

Лит.	Лист	Листов
И		1

Харьковский САНТЕХПРОЕКТ

Формат А4

816Е654.010СБ

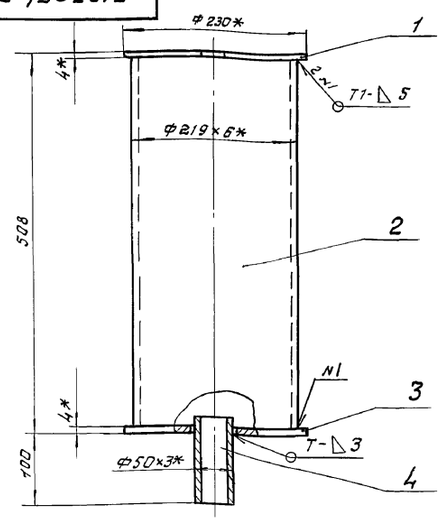

1. Сварку производить электродами Э-42 ГОСТ 9467-75 сварные швы по ГОСТ 5264-80.
2. Предельные отклонения размеров $\pm \frac{IT16}{2}$. Rz 320
3. Кромки реза деталей Б4-$\sqrt{}$.
4. *Размеры для справки.

816Е654.010СБ

Изм.	Лист	№ докум.	Подп.	Дата
Разраб.		Гончаренко		
Провер.		Извекова		
Т. контр.		Амбрас		
Нач. отд.		Коверченко		
Н. контр.		Амбрас		
Утв.				

Бак
Сборочный чертеж.

Лит.	Масса	Масштаб
И	19,0	1:5
Лист	Листов 1	

Харьковский САНТЕХПРОЕКТ

Формат А4

Формат	Зона	Поз.	Обозначение	Наименование	Кол.	Примечание
				Документация		
А4			816Е654.020СБ	Сборочный чертеж		
				Детали		
Б4		1	816Е654.007	Патрубок		
				Труба 57×3 ГОСТ 10704-76		
				Ст3 ГОСТ 10705-80		
				L = 150	1	0,6 кг
А4		2	816Е654.008	Бонка		
				Стандартные изделия		
		3		Отвод 90°57×3 ГОСТ 17375-83	3	0,6 кг

816Е654.020

Изм.	Лист	№ докум.	Подп.	Дата
Разраб.		Гончаренко		
Провер.		Извекова		
Нач. отд.		Коверченко		
Н. контр.		Сверюкова		
Утв.				

Сифон

Лит.	Лист	Листов
И		1

Харьковский САНТЕХПРОЕКТ

Формат А4

816Е654.020СБ

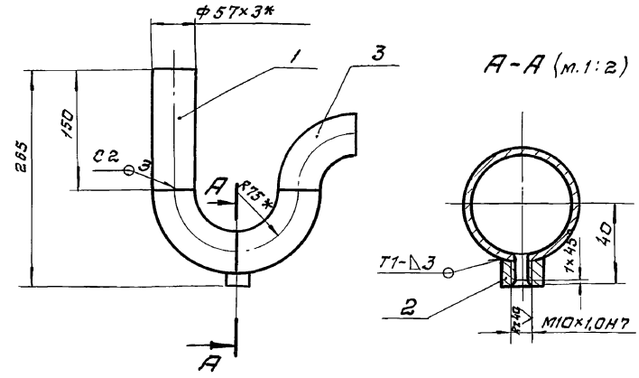

1. Сварку производить электродами Э-42 ГОСТ 9467-75 сварные швы по ГОСТ 5264-80.
2. Предельные отклонения размеров $\pm \frac{IT16}{2}$. Rz 320
3. Кромки реза деталей Б4-$\sqrt{}$.
4. *Размеры для справки.

816Е654.020СБ

Изм.	Лист	№ докум.	Подп.	Дата
Разраб.		Гончаренко		
Провер.		Извекова		
Т. контр.		Амбрас		
Нач. отд.		Коверченко		
Н. контр.		Амбрас		
Утв.				

Сифон
Сборочный чертеж.

Лит.	Масса	Масштаб
И	2,6	1:5
Лист	Листов 1	

Харьковский САНТЕХПРОЕКТ

Формат А4

Альбом 13 ч.2

Б16Е654.001

Rz 80 ✓ (✓)

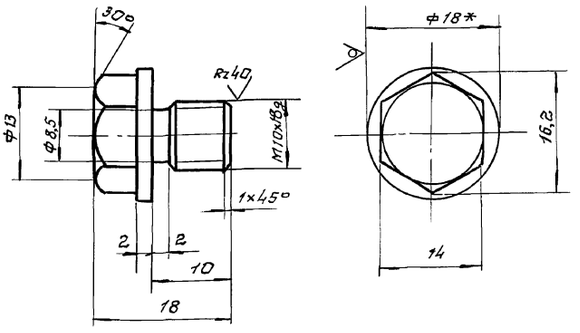

1. Неуказанные предельные отклонения размеров $\pm \frac{IT14}{2}$.
2. * Размер для справки.

Изм.	Лист	№ докум.	Подп.	Дата
Разраб.		Гончаренко		
Провер.		Извекова		
Т.контр.		Амбрас		
Нач.отд.		Коверченко		
Н.контр.		Амбрас		
Утв.				

Б16Е 654.001

Пробка

Лит.	Масса	Масшт.
И	0,017	2:1

Лист | Листов 1

Круг В18 ГОСТ 2590-88 / ВСТ 3-I ГОСТ 535-79

Харьковский САНТЕХПРОЕКТ

формат А4

Инв. № подл. | Подп. и дата | Взам. инв. № | Инв. № дубл. | Подпись и дата

Б16Е654.002

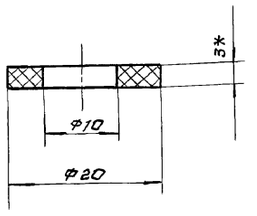

*Размер для справки.

Изм.	Лист	№ докум.	Подп.	Дата
Разраб.		Гончаренко		
Провер.		Извекова		
Т.контр.		Амбрас		
Нач.отд.		Коверченко		
Н.контр.		Амбрас		
У				

Б16Е654.002

Прокладка

Лит.	Масса	Масшт.
И	–	2,1

Лист | Листов 1

Паронит пон. 3 ГОСТ 481-80

Харьковский САНТЕХПРОЕКТ

формат А4

Инв. № подл. | Подп. и дата | Взам. инв. № | Инв. № дубл. | Подпись и дата

Р16Е654.003

Rz 320 ✓ (✓)

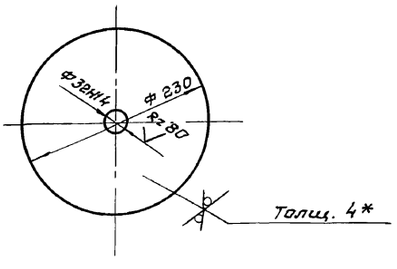

1. Неуказанные предельные отклонения размеров $\pm \frac{IT16}{2}$
2. *Размер для справки.

Изм.	Лист	№ докум.	Подп.	Дата
Разраб.		Гончаренко		
Провер.		Извекова		
Т.контр.		Амбрас		
Нач.отд.		Коверченко		
Н.контр.		Амбрас		
Утв.				

Б16Е654.003

Крышка

Лит.	Масса	Масшт.
И	1,28	1:5

Лист | Листов 1

Лист Б-ПН-4 ГОСТ 19903-74 / ВСТ 3-I ГОСТ 14637-79

Харьковский САНТЕХПРОЕКТ

формат А4

Инв. № подл. | Подп. и дата | Взам. инв. № | Инв. № дубл. | Подпись и дата

Б16Е654.005

Rz 320 ✓ (✓)

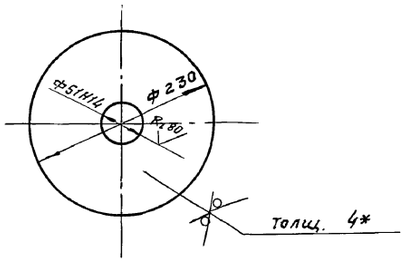

1. Неуказанные предельные отклонения размеров $\pm \frac{IT16}{2}$
2. *Размер для справки.

Изм.	Лист	№ докум.	Подп.	Дата
Разраб.		Гончаренко		
Провер.		Извекова		
Т.контр.		Амбрас		
Нач.отд.		Коверченко		
Н.контр.		Амбрас		
Утв.				

Б16Е654.005

Дно

Лит.	Масса	Масшт.
И	1,24	1:5

Лист | Листов 1

Лист Б-ПН-4 ГОСТ 19903-74 / ВСТ 3-I ГОСТ 14637-79

Харьковский САНТЕХПРОЕКТ

24566-23 40

формат А4

Инв. № подл. | Подп. и дата | Взам. инв. № | Инв. № дубл. | Подпись и дата

Б16Е654.008

Rz 320

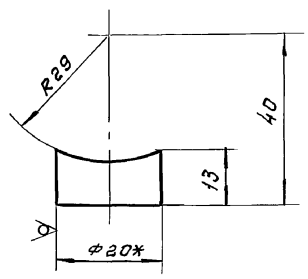

1. Предельные отклонения размеров $\pm \frac{IT16}{2}$.

2. *Размер для справки.

Изм.	Лист	№ докум.	Подп.	Дата	Б16Е654.008			
Разраб.		Гончаренко			Бонка	Лит.	Масса	Масшт.
Провер.		Извекова				И	0,03	1:1
Т. контр.		Амбрас				Лист	Листов 1	
Нач. отд.		Коверченко						
Н. контр.		Амбрас			Круг В20 ГОСТ 2590-88 / Вст3-I ГОСТ 535-79	Харьковский САНТЕХПРОЕКТ		

Инв. № подл. | Подп. и дата | Взам. инв. № | Инв. № дубл. | Подп. и дата

формат А4

Б15М120.002

Rz 80

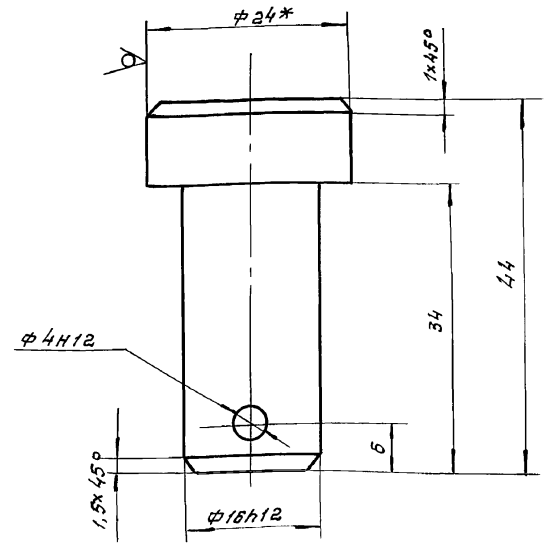

1. Неуказанные предельные отклонения размеров $\pm \frac{IT14}{2}$.

2. *Размер для справки.

Изм.	Лист	№ докум.	Подп.	Дата	Б15М120.002			
Разраб.		Гончаренко			Палец	Лит.	Масса	Масшт.
Провер.		Извекова				И	0,09	2:1
Т. контр.		Амбрас				Лист	Листов 1	
Нач. отд.		Коверченко						
Н. контр.		Амбрас			Круг В-24 ГОСТ 2590-88 / Вст3 ГОСТ 535-79	Харьковский САНТЕХПРОЕКТ		
Утв.								

Инв. № подл. | Подп. и дата | Взам. инв. № | Инв. № дубл. | Подп. и дата

формат А4

Б15М120.001

Rz 80

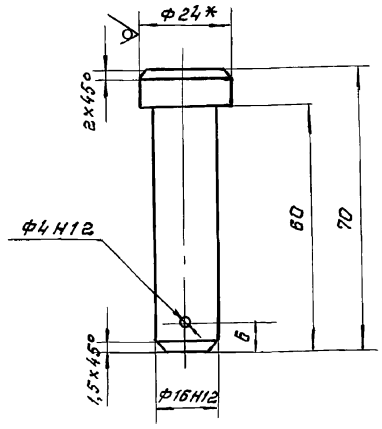

1. Неуказанные предельные отклонения размеров $\pm \frac{IT14}{2}$.

2. *Размер для справки.

Изм.	Лист	№ докум.	Подп.	Дата	Б15М120.001			
Разраб.		Извекова			Палец	Лит.	Масса	Масшт.
Провер.		Гончаренко				И	0,13	1:1
Т. контр.		Амбрас				Лист	Листов 1	
Нач. отд.		Коверченко						
Н. контр.		Амбрас			Круг В-24 ГОСТ 2590-88 / Вст3 ГОСТ 535-79	Харьковский САНТЕХПРОЕКТ		
Утв.								

Инв. № подл. | Подп. и дата | Взам. инв. № | Инв. № дубл. | Подп. и дата

формат А4

Формат	Зона	Поз.	Обозначение	Наименование	Кол.	Примеч.
				Документация		
А2			Б15М120.000СБ	Сборочный чертеж		
А3			Б15М120.000ВС	Ведомость спецификаций		
А3			Б15М120.000ВП	Ведомость покупных изделий		
				Сборочные единицы		
А4		1	Б15М120.010	Фланец	1	
А4		2	Б15М120.020	Рама	1	
А4		3	Б15М120.030	Крышка	1	
А4		4	Б15М120.040	Замок	2	
				Детали		
А4		5	Б15М120.001	Палец	2	
А4		6	Б15М120.002	Палец	2	
				Стандартные изделия		
		7		Болт М16х45.58 ГОСТ 7798-70	2	0,11 кг
		8		Гайка М16,5 ГОСТ 5915-70	2	0,034 кг
		9		Шайба 16,05 ГОСТ 11371-78	8	0,027 кг
		10		Шплинт 4х25 ГОСТ 397-79	4	0,01 кг

Изм.	Лист	№ докум.	Подп.	Дата	Б15М120.000			
Разраб.		Извекова			Люк 500х600	Лит.	Лист	Листов
Провер.		Гончаренко				И		1
Нач. отд.		Коверченко						
Н. контр.		Амбрас				Харьковский САНТЕХПРОЕКТ		
Утв.								

Инв. № подл. | Подп. и дата | Взам. инв. № | Инв. № дубл. | Подп. и дата

формат А4

Устроки	Обозначение	Наименование	Куда входит: Обозначение	Куда входит: кол.	Общее к-во	Примечание
1	Б15М 120.000	Люк 500×600				
2	Б15М 120.010	Фланец	Б15М 120.000	1	1	
3	Б15М 120.020	Рама	Б15М 120.000	1	1	
4	Б15М 120.030	Крышка	Б15М 120.000	1	1	
5	Б15М 120.040	Замок	Б15М 120.000	2	2	
6	Б15М 120.050	Вилка	Б15М 120.040	1	2	
7	Б15М 120.060	Ключ	Б15М 120.040	1	2	

Инв.№ подл. | Подп. и дата | Взам. инв.№ | Инв.№ дубл. | Подп. и дата

Изм.	Лист	N докум.	Подп.	Дата
Разраб.		Извекова		
Провер.		Гончаренко		
Нач.отд.		Коверченко		
Н.контр.		Амбрас		
Утв.				

Б15М 120.000ВС

Люк 500×600
Ведомость спецификаций

Лит	Лист	Листов
И		1

Харьковский Сантехпроект

Формат А3

Устроки	Наименование	Обозначение документа на поставку	Поставщик	Куда входит (обозначение)	Количество: На изделие	В комплекту	На регулировку	Всего	Примечание
1	Болт М16×58.46	ГОСТ 7798-70		Б15М 120.000	2			2	
2	Болт М20×100.46	ГОСТ 7798-70		Б15М 120.030	2			2	
3									
4	Гайка М16.5	ГОСТ 5915-70		Б15М 120.000	2			2	
5	Гайка М20.5	ГОСТ 5915-70		Б15М 120.030	2			2	
6									
7	Шайба 16.05	ГОСТ 11371-78		Б15М 120.000	8			8	
8	Шайба 12.05	ГОСТ 11371-78		Б15М 120.030	2			2	
9									
10	Шплинт 4×25	ГОСТ 397-79		Б15М 120.000	4			4	

Инв.№ подл. | Подп. и дата | Взам. инв.№ | Инв.№ дубл. | Подп. и дата

Изм.	Лист	N докум.	Подп.	Дата
Разраб.		Извекова		
Провер.		Гончаренко		
Нач.отд.		Коверченко		
Н.контр.		Амбрас		
Утвер.				

Б15М 120.000ВП

Люк 500×600
Ведомость покупных изделий

Лит	Лист	Листов
И		1

Харьковский Сантехпроект

Формат А3

Альбом 13 ч.2

Б15М120.000СБ

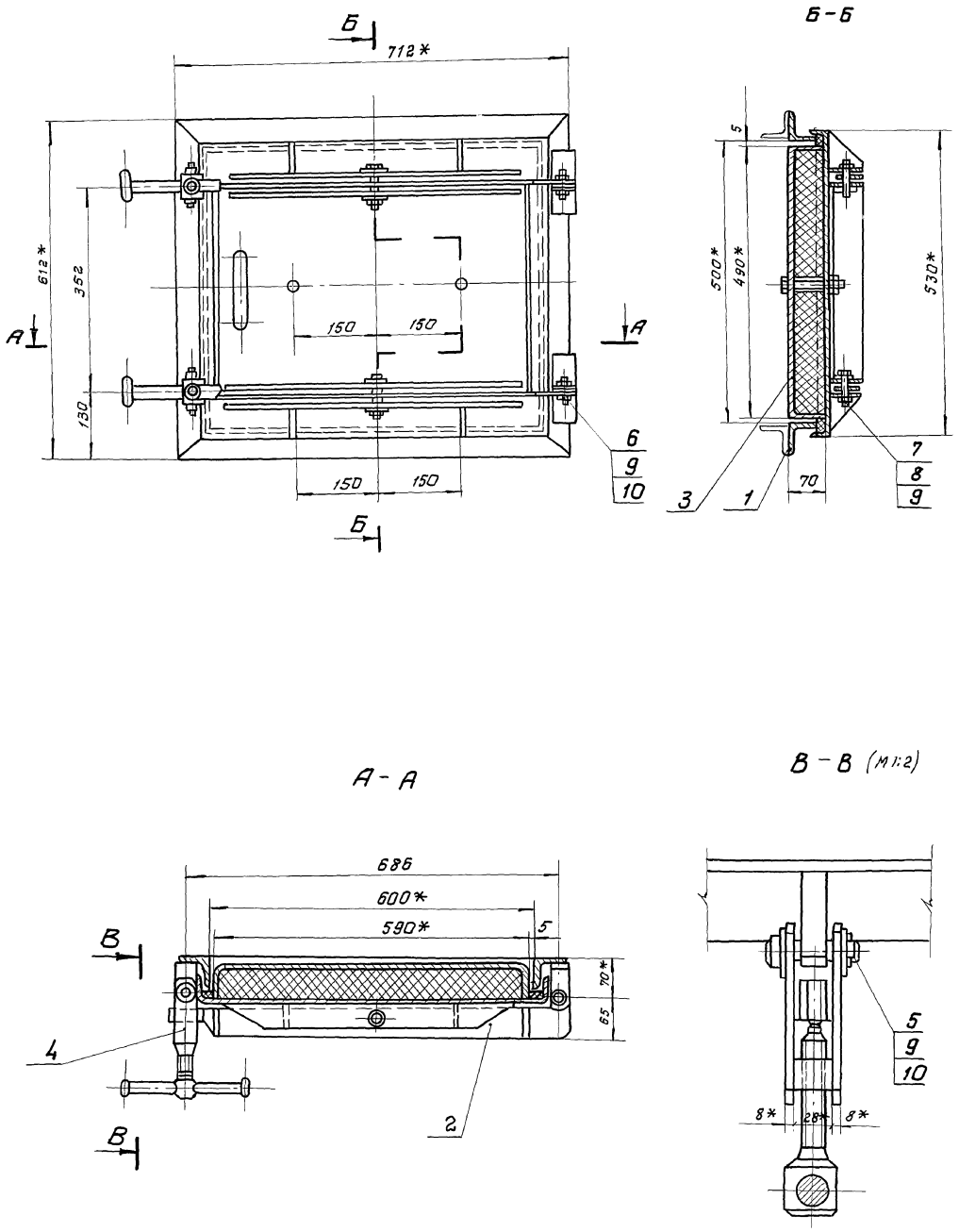

*Размер для справки.

					Б15М120.000СБ			
Изм.	Лист	№ докум.	Подп.	Дата	Люк 500×600 Сборочный чертеж	Лит.	Масса	Масшт.
Разраб.		Извекова				И	68,6	1:5
Провер.		Гончаренко				Лист	Листов 1	
Т. конт.		Амбрас				Харьковский САНТЕХПРОЕКТ		
Нач. отд.		Коверченко						
Н. контр.		Амбрас						
Утв.								

Инв. № подл. | Подп. и дата | Взам. инв. № | Инв. № дубл. | Подп. и дата

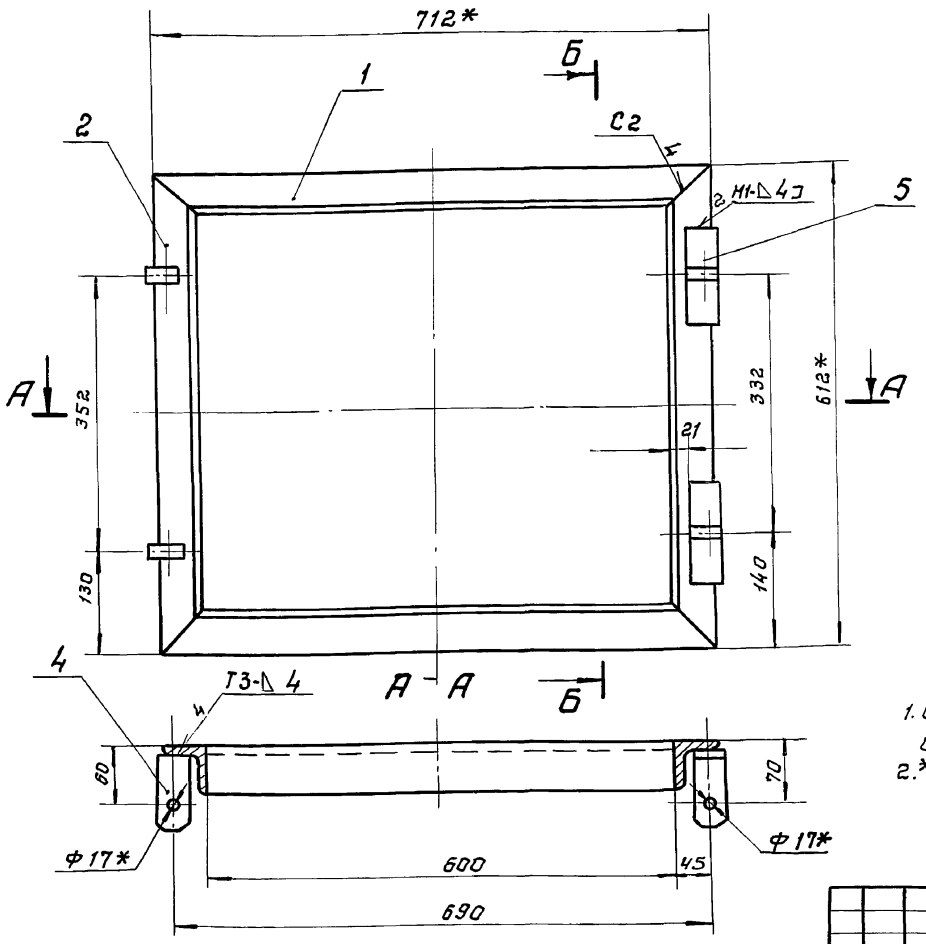

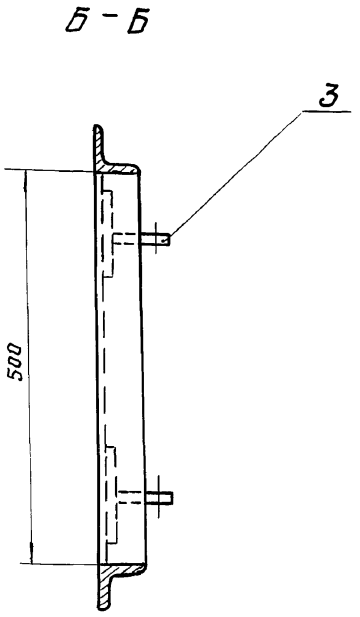

1. Сварку произвести электродами э-42 гост 9467-75 сварные швы по гост 5264-80
2. *Размеры для справок

Изм.	Лист	№ докум.	Подп.	Дата	Б15М120.010СБ			
Разраб.		Извекова			Фланец сборочный чертеж	Лит.	Масса	Масшт.
Провер.		Гончаренко				И	13,0	1:5
Т. контр		Амбрас				Лист	Листов 1	
Нач. отд.		Коверченко					Харьковский САНТЕХПРОЕКТ	
Н. контр		Амбрас						
Утв.								

Формат А3

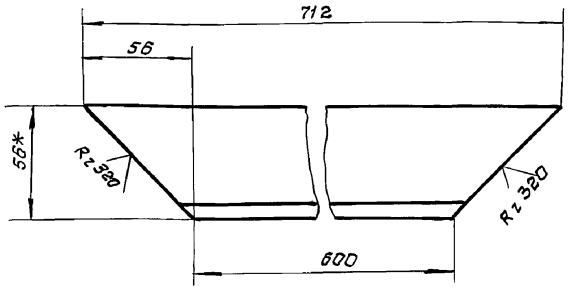

1. Предельные отклонения размеров $\pm \frac{IT16}{2}$.
2. *Размер для справки.

Изм.	Лист	№ докум.	Подп.	Дата	Б15М120.003			
Разраб.		Извекова			Боковина	Лит.	Масса	Масшт.
Провер.		Гончаренко				И	2,7	1:2
Т. контр		Амбрас				Лист	Листов 1	
Нач. отд.		Коверченко					Харьковский САНТЕХПРОЕКТ	
Н. контр		Амбрас						
Утв.								

Уголок 56х56х5 гост 8509-86 / Ст3 гост 535-79

Формат А4

Форм.	Зона	Поз.	Обозначение	Наименование	Кол.	Примечание
				Документация		
А3			Б15М120.010СБ	Сборочный чертеж		
				Детали		
А4		1	Б15М120.003	Боковина	2	
А4		2	Б15М120.004	Боковина	2	
А4		3	Б15М120.005	Ушко	2	
А4		4	Б15М120.006	Ушко	2	
Б4		5	Б15М120.007	Пластина		
				Лист Б-ПН-Б гост 19903-74		
				Ст3-I гост 14637-79		
				50х100	2	0,23кг.

Изм.	Лист	№ докум.	Подп.	Дата	Б15М120.010			
Разраб.		Извекова			Фланец	Лит.	Лист	Листов
Провер.		Гончаренко				И		1
Нач. отд.		Коверченко					Харьковский САНТЕХПРОЕКТ	
Н. контр.		Амбрас						
Утв.								

Формат А4

Инв. № подл. | Подп. и дата | Взам. инв. № | Инв. № дубл. | Подп. и дата

Б15М120.004

Rz320 (√)

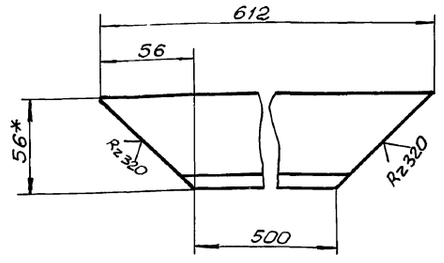

1. Предельные отклонения размеров ± IT16/2
2. *Размер для справки.

Изм.	Лист	N докум.	Подп.	Дата	Б15М120.004			
Разраб.		Извекова			Боковина	Лит.	Масса	Масшт.
Провер.		Гончаренко				У	2,4	1:2
Т. контр.		Амбрас				Лист	Листов 1	
Нач. отд.		Коверченко			Уголок Б-56х56х5 ГОСТ 8509-86 / Вст3 ГОСТ 535-79	Харьковский Сантехпроект		
Н. контр.		Амбрас						
Утв.								

Инв. № подл. | Подп. и дата | Взам. инв. № | Инв. № дубл. | Подп. и дата

Формат А4

Б15М120.005

Rz320 (√)

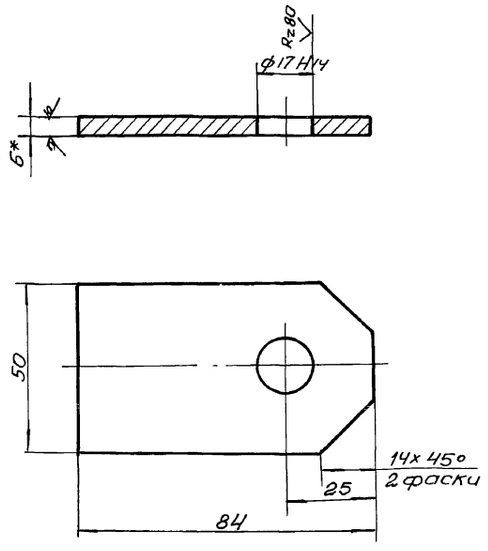

1. Неуказанные предельные отклонения размеров ± IT16/2
2* Размер для справки.

Изм.	Лист	N докум.	Подп.	Дата	Б15М120.005			
Разраб.		Извекова			Ушко	Лист	Масса	Масшт.
Провер.		Гончаренко				У	0,16	1:1
Т. контр.		Амбрас				Лист	Листов 1	
Нач. отд.		Коверченко			Лист Б-ПН-6 ГОСТ 19903-74 / Вст3-I ГОСТ 14637-79	Харьковский Сантехпроект		
Н. контр.		Амбрас						
Утв.								

Инв. № подл. | Подп. и дата | Взам. инв. № | Инв. № дубл. | Подп. и дата

Формат А4

Б15М120.006

Rz320 (√)

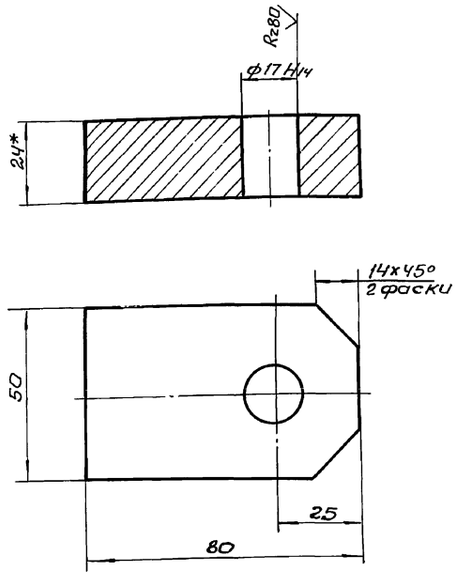

1. Неуказанные предельные размеров ± IT16/2
2* Размер для справки

Изм.	Лист	N докум.	Подп.	Дата	Б15М120.006			
Разраб.		Извекова			Ушко	Лит	Масса	Масшт.
Провер.		Гончаренко				У	0,7	1:1
Т. контр.		Амбрас				Лист	Листов 1	
Нач. отд.		Коверченко			Лист Б-ПН-24 ГОСТ 19903-74 / Вст3-I ГОСТ 14637-79	Харьковский Сантехпроект		
Н. контр.		Амбрас						
Утв.								

Инв. № подл. | Подп. и дата | Взам. инв. № | Инв. № дубл. | Подп. и дата

Формат А4

Формат	Зона	Поз.	Обозначение	Наименование	Кол.	Примеч.
				Документация		
А3			Б15М120.020СБ	Сборочный чертеж		
				Детали		
А4		1	Б15М120.008	Упор	2	
А4		2	Б15М120.009	Коромысло	2	
Б4		3	Б15М120.011	Стяжка		
				Лист Б-ПН-6 ГОСТ 19903-74 / Вст3-I ГОСТ 14637-79		
				45х346	2	0,73 кг

Изм.	Лист	N докум.	Подп.	Дата	Б15М120.020			
Разраб.		Извекова			Рама	Лит	Лист	Листов
Провер.		Гончаренко				У		1
Нач. отд.		Коверченко				Харьковский Сантехпроект		
Н. контр.		Амбрас						
Утв.								

Инв. № подл. | Подп. и дата | Взам. инв. № | Инв. № дубл. | Подп. и дата

Формат А4

Б15М120.020СБ

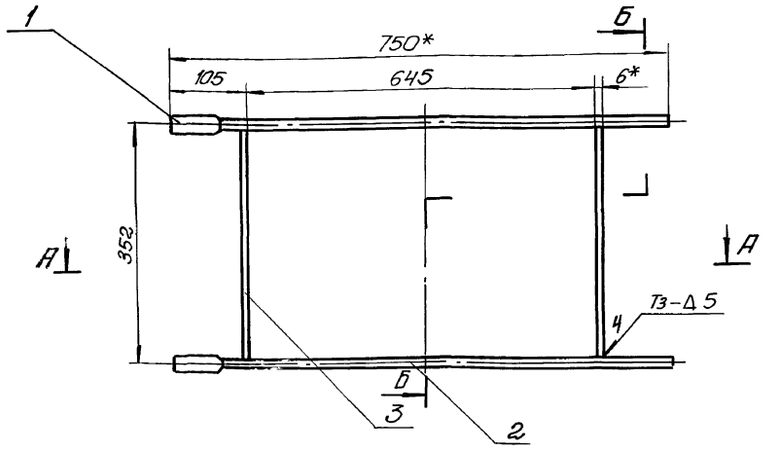

А-А

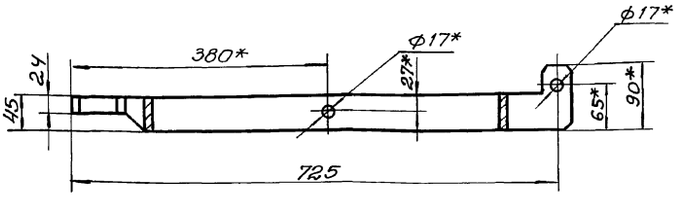

1. Сварку произвести электродами Э-42 ГОСТ 9467-75
Сварные швы по ГОСТ 5264-80
2.* Размеры для справок.
3. Несоосность отв ф17 не более 0,1 мм

Изм.	Лист	N докум.	Подп.	Дата	Б15М120.020СБ			
Разраб.		Извекова			Рама	Лит.	Масса	Масшт.
Провер.		Гончаренко			Сборочный чертеж	У	5,2	1:5
Т. контр.		Амбрас				Лист	Листов 1	
Нач. отд.		Ковернево				Харьковский Сантехпроект		
Н. контр.		Амбрас						
Утв.								

Формат А3

Б15М120.008

Rz 320

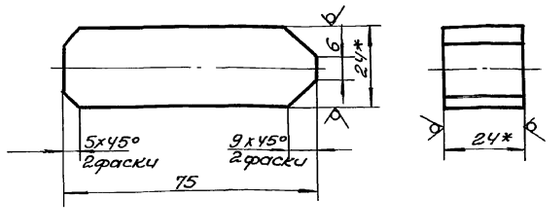

1. Предельные отклонения размеров ± IT16/2
2.* Размер для справки.

Изм.	Лист	N докум.	Подп.	Дата	Б15М120.008			
Разраб.		Извекова			Упор	Лит.	Масса	Масшт.
Провер.		Гончаренко				У	0,3	1:1
Т. контр.		Амбрас				Лист	Листов 1	
Нач. отд.		Ковернево				Харьковский Сантехпроект		
Н. контр.		Амбрас			Квадрат 24 ГОСТ 2591-88 В Ст3 ГОСТ 535-79			
Утв.								

Формат А4

Б15М120.009

Rz 320

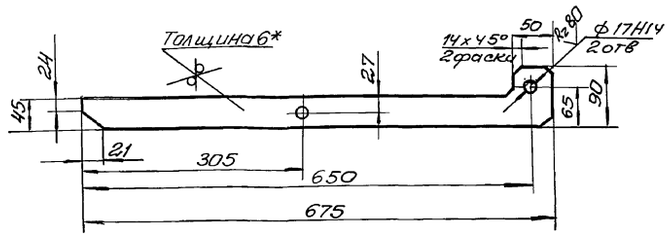

1. Неуказанные предельные отклонения размеров ± IT16/2
2.* Размер для справки.

Изм.	Лист	N докум.	Подп.	Дата	Б15М120.009			
Разраб.		Извекова			Коромысло	Лит.	Масса	Масшт.
Провер.		Гончаренко				У	1,5	1:5
Т. контр.		Амбрас				Лист	Листов 1	
Нач. отд.		Ковернево				Харьковский Сантехпроект		
Н. контр.		Амбрас			Лист Б-ПН-6 ГОСТ 19903-74 ВСт3-Т ГОСТ 14637-79			
Утв.								

Альбом 13 ч.2

Б15М120.030СБ

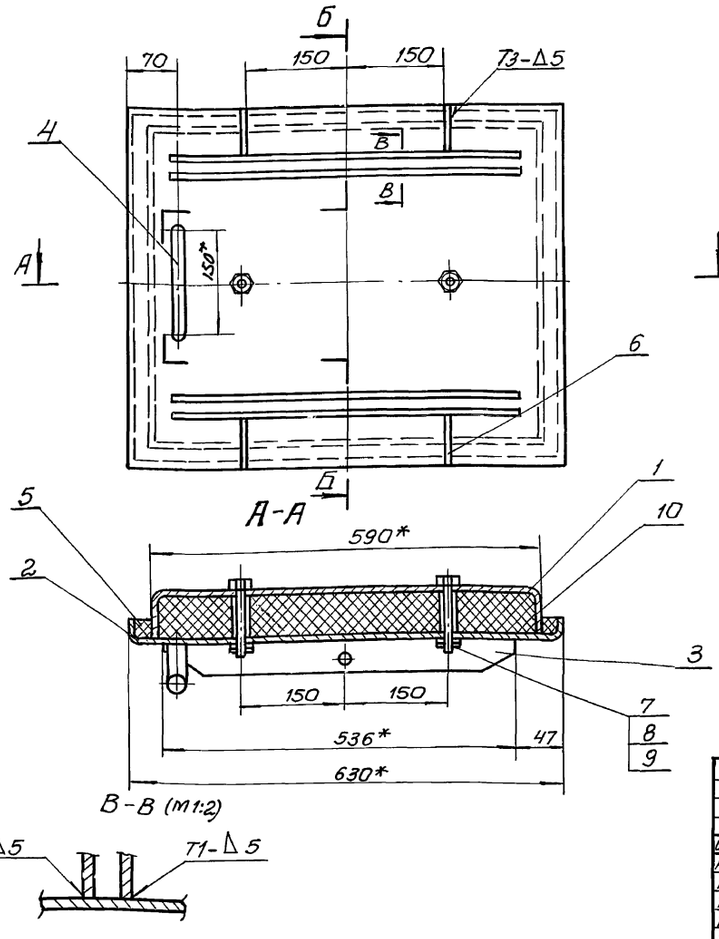

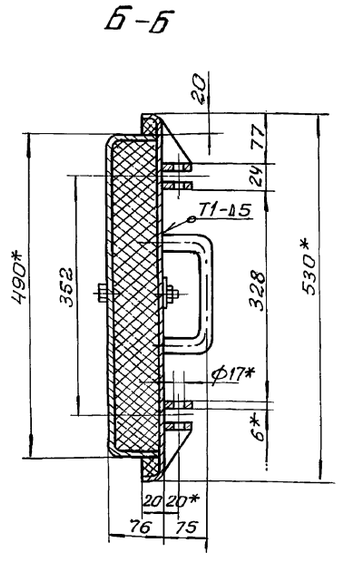

1. Предельные отклонения размеров $\pm \frac{IT16}{2}$
2. Сварку производить электродами Э-42 ГОСТ 9467-75. Сварные швы по ГОСТ 5264-80
3* Размер для справки.

					Б15М120.030СБ			
Изм.	Лист	N докум.	Подп.	Дата	Крышка Сборочный чертеж	Лит	Масса	Масшт
Разраб.		Извекова				У	45,0	1:5
Провер.		Гончаренко				Лист	Листов 1	
Т. контр.		Амбрас				Харьковский Сантехпроект		
Нач. отд.		Коверченко						
Н. контр.		Амбрас						
Утв.								

Инв. N подл. | Подп. и дата | Взам. инв. N | Инв. N дубл. | Подп. и дата

Формат А3

Б15М120.014

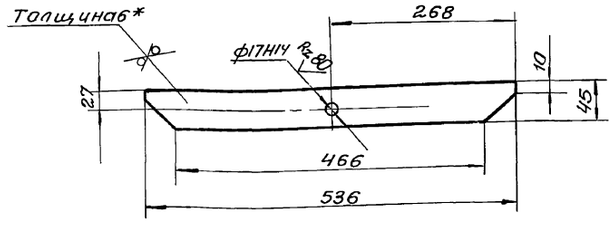

1. Предельные отклонения размеров $\pm \frac{IT16}{2}$
2. * Размер для справки

					Б15М120.014			
Изм.	Лист	N докум.	Подп.	Дата	Ребро	Лит.	Масса	Масшт.
Разраб.		Извекова				У	1,1	1:5
Провер.		Гончаренко				Лист	Листов 1	
Т. контр.		Амбрас				Харьковский Сантехпроект		
Нач. отд.		Коверченко						
Н. контр.		Амбрас						
Утв.								

Б-ПН6 ГОСТ 19903-74
Лист ВСт3-I ГОСТ 14637-79

Инв. N подл. | Подп. и дата | Взам. инв. N | Инв. N дубл. | Подп. и дата

Формат А4

Формат	Зона	Поз.	Обозначение	Наименование	Кол	Примечание
				Документация		
А4			Б15М 120.030СБ	Сборочный чертеж		
				Детали		
А4		1	Б15М 120.012	Короб	1	
А4		2	Б15М 120.013	Рамка	1	
А4		3	Б15М 120.014	Ребро	4	
А4		4	Б15М 120.015	Ручка	1	
А4		5	Б15М 120.016	Прокладка	1	
А4		6	Б15М120.017	Ребро	4	
				Стандартные изделия		
		7		Болт М20×100.58 ГОСТ 7798-70	2	0,2 кг
		8		Гайка М12,5 ГОСТ 5915-70	2	0,034 кг
		9		Шайба 12 ГОСТ 11371-78	2	0,012 кг
				Материалы		
		10		Теплоизоляция		
				Минеральная вата ВФ		
				ПЛ-100 СТУ 35-462-63		3,8 кг

					Б15М120.030			
Изм.	Лист	N докум.	Подп.	Дата	Крышка	Лит	Лист	Листов
Разраб.		Извекова				У		1
Провер.		Гончаренко				Харьковский Сантехпроект		
Нач. отд.		Коверченко						
Н. контр.		Амбрас						
Утв.								

Инв. N подл. | Подп. и дата | Взам. инв. N | Инв. N дубл. | Подп. и дата

Альбом 13 4.2

Б15М120.012

Развертка

Rz320

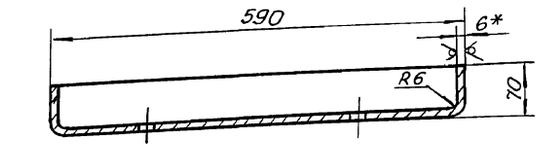

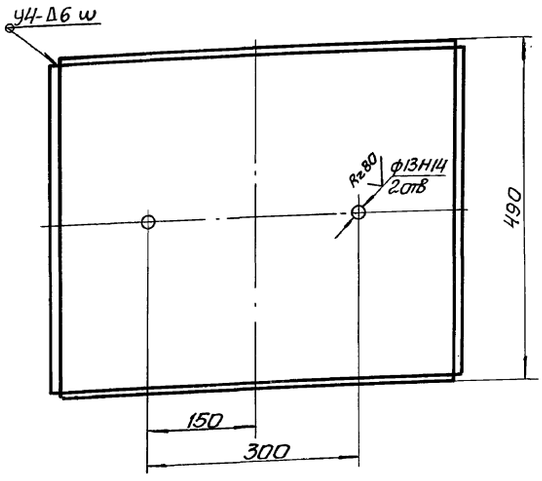

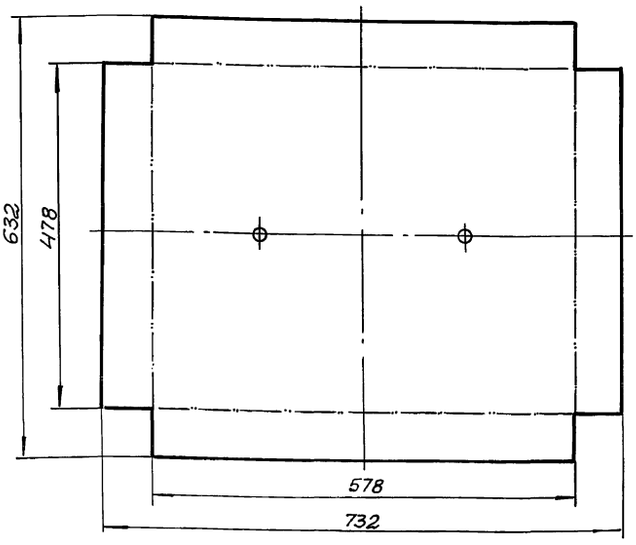

1. Предельные отклонения размеров ± IT16/2
2. Сварку производить электродами Э42 ГОСТ 9467-75. Сварные швы по ГОСТ 5264-80
3.* Размер для справки.

					Б15М120.012		
Изм.	Лист	N докум.	Подп.	Дата			
Разраб.		Извекова			Короб	Лит.	Масса	Масшт.
Провер.		Гончаренко				И	21.0	1:5
Т. контр.		Амбрас						
Нач. отд.		Ковергенко				Лист	Листов 1
Н. контр.		Амбрас			Лист Б-ПН-6 ГОСТ 19903-74 Вст3-I ГОСТ 14637-79	Харьковский Сантехпроект	
Утв.							

Формат А3

Б15М120.013

Развертка

Rz320

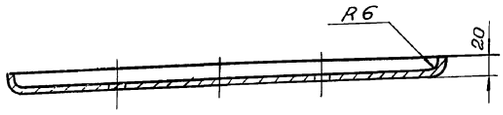

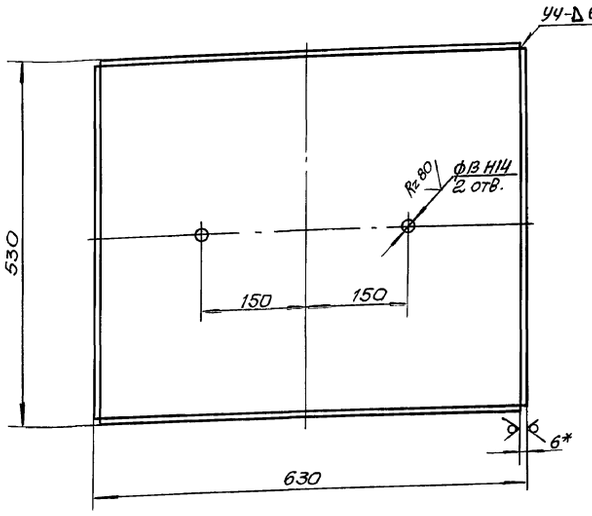

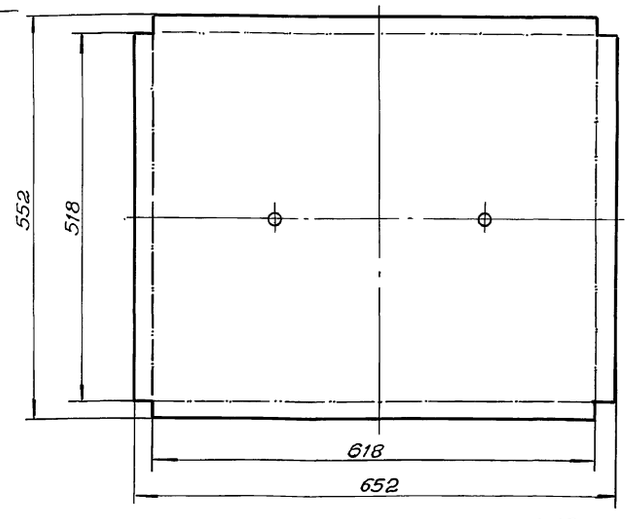

1. Предельные отклонения размеров ± IT16/2
2. Сварку производить электродами Э42 ГОСТ 9467-75. Сварные швы по ГОСТ 5264-80
3.* Размер для справки.

					Б15М120.013		
Изм.	Лист	N докум.	Подп.	Дата			
Разраб.		Извекова			Рамка	Лит.	Масса	Масшт.
Провер.		Гончаренко				И	17,2	1:5
Т. контр.		Амбрас						
Нач. отд.		Ковергенко				Лист	Листов 1
Н. контр.		Амбрас			Лист Б-ПН-6 ГОСТ 19903-74 Вст3-I ГОСТ 14637-79	Харьковский Сантехпроект	
Утв.							

Инв. № подл. | Подп. и дата | Взам. инв. № | Инв. № дубл. | Подп. и дата

Б15М120.015

$R_z 320$ (V)

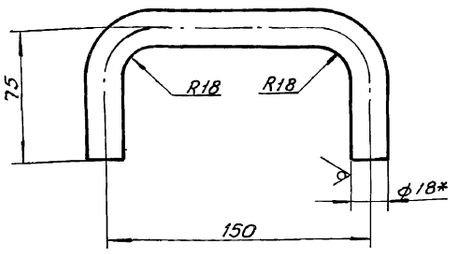

1. Предельные отклонения размеров ± IT16/2
2. Длина развернутой детали – 277 мм
3* Размер для справки.

Изм.	Лист	N докум.	Подп.	Дата	Б15М120.015			
Разраб.		Извекова			Ручка	Лит	Масса	Масшт.
Провер.		Гончаренко				У	0,55	1:2
Т. контр.		Амбрас				Лист	Листов 1	
Нач. отд.		Коверченко			Круг В18 ГОСТ 2590-88 / ВСт. 3 ГОСТ 535-79	Харьковский Сантехпроект		
Н. контр.		Амбрас						
Утв.								

Инв. N подл. | Подп. и дата | Взам. инв. N | Инв. N дубл. | Подп. и дата

Формат А4

Б15М120.016

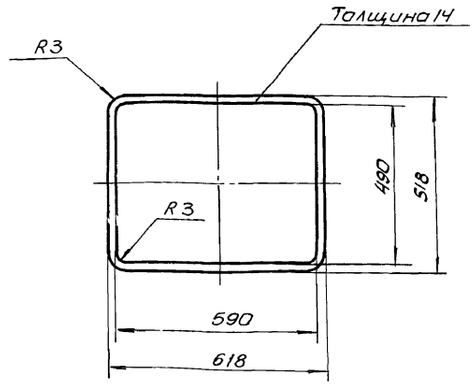

Прокладку разрешается выполнить из отдельных частей.

Изм.	Лист	N докум.	Подп.	Дата	Б15М120.016			
Разраб.		Извекова			Прокладка	Лит	Масса	Масшт.
Провер.		Гончаренко				У	0,6	1:10
Т. контр.		Амбрас				Лист	Листов 1	
Нач. отд.		Коверченко			Резина-маслина I, лист ПМБ-М-14 ГОСТ 7338-77	Харьковский Сантехпроект		
Н. контр.		Амбрас						
Утв.								

Инв. N подл. | Подп. и дата | Взам. инв. N | Инв. N дубл. | Подп. и дата

Формат А4

Б15М120.017

$R_z 320$ (V)

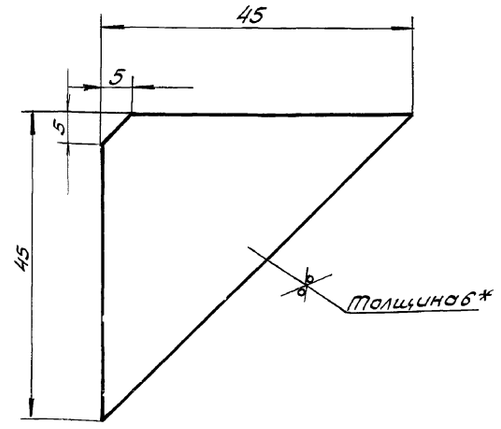

1. Предельные отклонения размеров ± IT16/2
2. *Размер для справки.

Изм.	Лист	N докум.	Подп.	Дата	Б15М120.017			
Разраб.		Извекова			Ребра	Лит	Масса	Масшт.
Провер.		Гончаренко				У	0,1	2:1
Т. контр.		Амбрас				Лист	Листов 1	
Нач. отд.		Коверченко			Лист Б-ПН-6 ГОСТ 19903-74 / ВСт. 3-I ГОСТ 14637-79	Харьковский Сантехпроект		
Н. контр.		Амбрас						
Утв.								

Инв. N подл. | Подп. и дата | Взам. инв. N | Инв. N дубл. | Подп. и дата

Формат А4

Формат	Зона	Поз.	Обозначение	Наименование	Кол	Примеч.
				Документация		
А3			Б15М120.040СБ	Сборочный чертеж		
				Сборочные единицы		
А4		1	Б15М120.050	Вилка	1	
А4		2	Б15М120.060	Ключ	1	

Изм.	Лист	N докум.	Подп.	Дата	Б15М120.040			
Разраб.		Извекова			Замок	Лит	Лист	Листов
Провер.		Гончаренко				У	1	
Т. контр.		Амбрас				Харьковский Сантехпроект		
Нач. отд.		Коверченко						
Н. контр.		Амбрас						

Инв. N подл. | Подп. и дата | Взам. инв. N | Инв. N дубл. | Подп. и дата

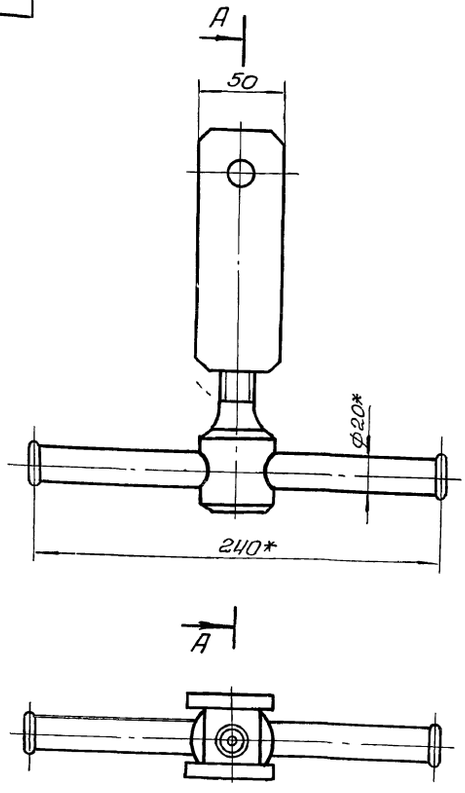

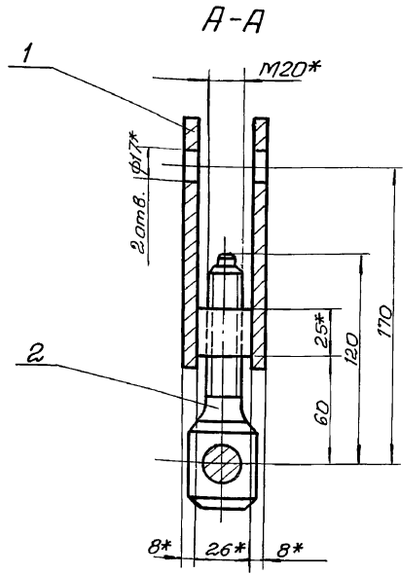

*Размеры для справок

Изм.	Лист	N докум.	Подп.	Дата
Разраб.		Извекова		
Провер.		Гончаренко		
Т.контр.		Амбрас		
Нач.отд.		Коверченко		
Н.контр.		Амбрас		
утв.				

Б15М120040СБ

Замок
Сборочный чертеж

Лит	Масса	Масштаб
Ч	2.25	1:2

Лист | Листов 1

Харьковский Сантехпроект

Формат А3

Инв. № подл. | Подп. и дата | Взам. инв. № | Инв. № дубл. | Подп. и дата

Формат	Зона	Поз.	Обозначение	Наименование	Кол.	Примеч.
				Документация		
А4			Б15М 120.050СБ	Сборочный чертеж		
				Детали		
А4		1	Б15М 120.018	Ушко	2	
А4		2	Б15М 120.019	Банка	1	

Изм.	Лист	N докум.	Подп.	Дата
Разраб.		Извекова		
Пров.		Гончаренко		
Нач.отд.		Коверченко		
Н.контр.		Амбрас		
утв.				

Б15М120.050

Вилка

Лит	Лист	Листов
Ч		1

Харьковский Сантехпроект

Формат А4

Инв. № подл. | Подп. и дата | Взам. инв. № | Инв. № дубл. | Подп. и дата

Формат	Зона	Поз.	Обозначение	Наименование	Кол.	Примеч.
				Документация		
А4			Б15М 120.060СБ	Сборочный чертеж		
				Детали		
А4		1	Б 15М 120.021	Винт	1	
А4		2	Б 15М 120.022	Вороток	1	
А4		3	Б 15М 120.023	Стопор	2	

Изм.	Лист	N докум.	Подп.	Дата
Разраб.		Извекова		
Пров.		Гончаренко		
Нач.отд.		Коверченко		
Н.контр.		Амбрас		
утв.				

Б15М120.060

Ключ

Лит	Лист	Листов
Ч		1

Харьковский Сантехпроект

Формат А4

Б15М120.050СБ

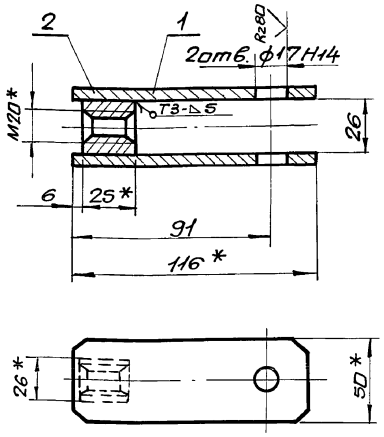

1. Сварку производить электродами Э-42 ГОСТ 9467-75. Сварные швы по ГОСТ 5264-80.
2. *Размеры для справки.

Изм.	Лист	N докум.	Подп.	Дата
Разраб.		Извекова		
Пров.		Гончаренко		
Т.контр.		Амбрас		
Нач.отд.		Григорьянц		
Н.контр.		Амбрас		
Утв.				

Б15М120.050СБ

Вилка
Сборочный чертеж

Лит.	Масса	Масштаб
У	0,84	1:2
Лист	Листов 1	

Харьковский Сантехпроект

Формат А4

Инв.№подл. | Подп. и дата | Взам.инв.№ | Инв.№дубл. | Подп. и дата

Б15М120.018

Rz320

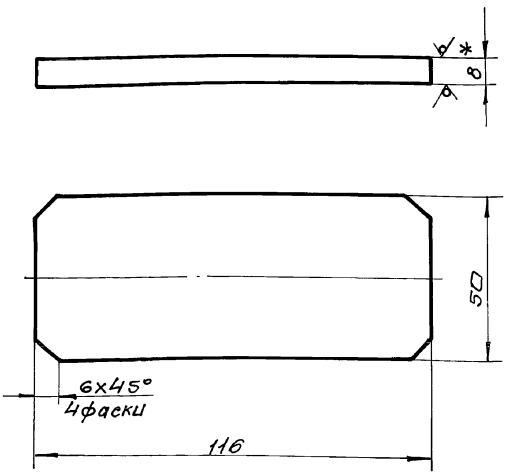

1. Предельные отклонения размеров $\pm \frac{IT16}{2}$
2. *Размер для справки.
3. Размеры в скобках обеспечить после сварки.

Изм.	Лист	N докум.	Подп.	Дата
Разраб.		Извекова		
Пров.		Гончаренко		
Т.контр.		Амбрас		
Нач.отд.		Каверченко		
Н.контр.		Амбрас		
Утв.				

Б15М120.018

Ушко

Лит.	Масса	Масштаб
У	0,35	1:1
Лист	Листов 1	

Лист 6-ПН-8 ГОСТ 19903-74
ВСт3-I ГОСТ 14637-79

Харьковский Сантехпроект

Формат А4

Инв.№подл. | Подп. и дата | Взам.инв.№ | Инв.№дубл. | Подп. и дата

Б15М120.019

Rz320

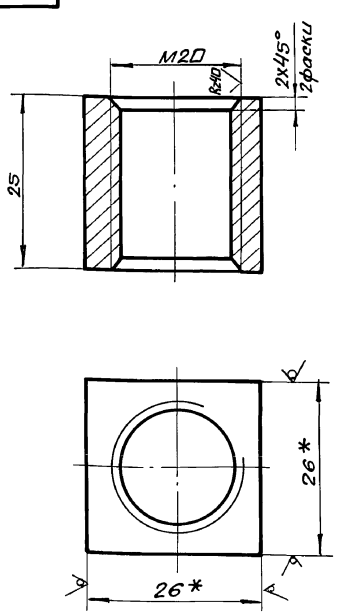

1. Предельные отклонения размеров $\pm \frac{IT16}{2}$
2. *Размеры для справки.

Изм.	Лист	N докум.	Подп.	Дата
Разраб.		Извекова		
Пров.		Гончаренко		
Т.контр.		Амбрас		
Нач.отд.		Григорьянц		
Н.контр.		Амбрас		
Утв.				

Б15М120.019

Бонка

Лит.	Масса	Масштаб
У	0,14	2:1
Лист	Листов 1	

Квадрат 26 ГОСТ 2591-88
ВСт3 ГОСТ 535-79

Харьковский Сантехпроект

Формат А4

Инв.№подл. | Подп. и дата | Взам.инв.№ | Инв.№дубл. | Подп. и дата

Б15М120.060СБ

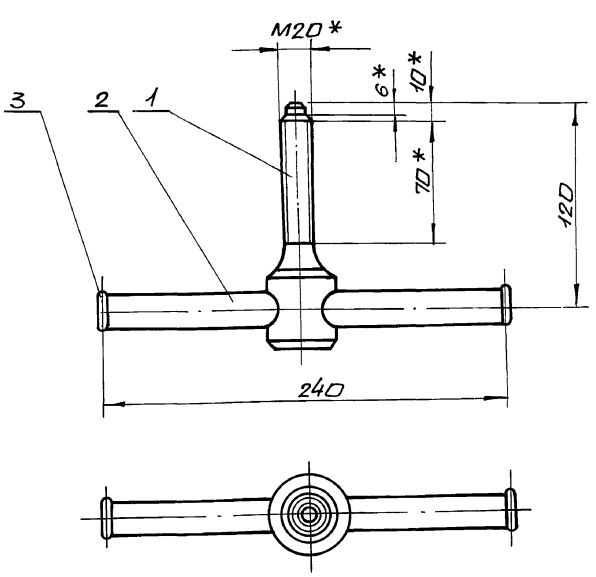

1. После сборки деталь поз. 2 расклепать с 2*сторон.
2. *Размеры для справки.

Изм.	Лист	N докум.	Подп.	Дата
Разраб.		Извекова		
Пров.		Гончаренко		
Т.контр.		Амбрас		
Нач.отд.		Григорьянц		
Н.контр.		Амбрас		
Утв.				

Б15М120.060СБ

Ключ
Сборочный чертеж

Лит.	Масса	Масштаб
У	1,4	1:2
Лист	Листов 1	

Харьковский Сантехпроект

Формат А4

Инв.№подл. | Подп. и дата | Взам.инв.№ | Инв.№дубл. | Подп. и дата

Альбом 134.2

615М123.000СБ

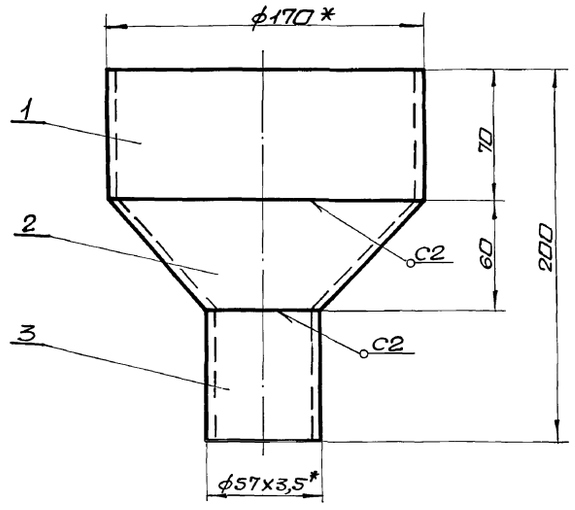

1. Сварку производить электродами Э-42 ГОСТ 9467-75. сварные швы по ГОСТ 5264-80.
2. Предельные отклонения размеров ± IT16/2
3. Кромки реза детали ВЧ- Rz320, √.
4. * Размеры для справки.

Изм.	Лист	№ докум.	Подп.	Дата	615М123.000СБ			
Разраб.		Гончаренко			Воронка сливная. Сборочный чертеж.	Лит.	Масса	Масшт.
Пров.		Извекова				У	2,0	1:2
Т.контр.		Севрюков				Лист	Листов 1	
Нач.отд.		Коверченко				Харьковский сантехпроект		
Н.контр.		Севрюков						
Утв.								

Инв.№подл. | Подп. и дата | Взам.инв.№ | Инв.№дубл. | Подпись и дата

Формат А4

615М123.001

Rz320 √ (√)

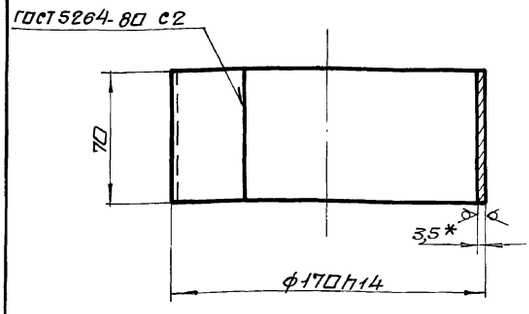

1. Длина развернутой детали 522 мм.
2. Электроды Э-42 ГОСТ 9467-75.
3. Неуказанные предельные отклонения размеров ± IT16/2
4. * Размер для справки.

Изм.	Лист	№ докум.	Подп.	Дата	615М123.001			
Разраб.		Гончаренко			Обечайка	Лит.	Масса	Масшт.
Пров.		Извекова				У	1,0	1:2
Т.контр.		Севрюков				Лист	Листов 1	
Нач.отд.		Коверченко			Лист 5-ПН-3,5 ГОСТ 19903-74 Ст3 ГОСТ 16523-70	Харьковский сантехпроект		
Н.контр.		Севрюков						
Утв.								

Инв.№подл. | Подп. и дата | Взам.инв.№ | Инв.№дубл. | Подпись и дата

Формат А4

615М123.002

Rz320 √ (√)

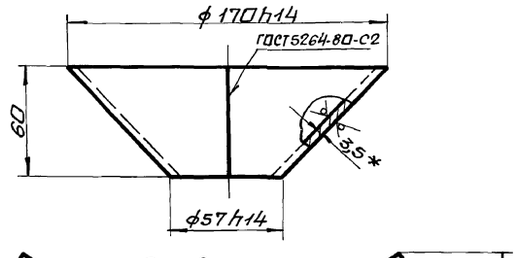

Развертка

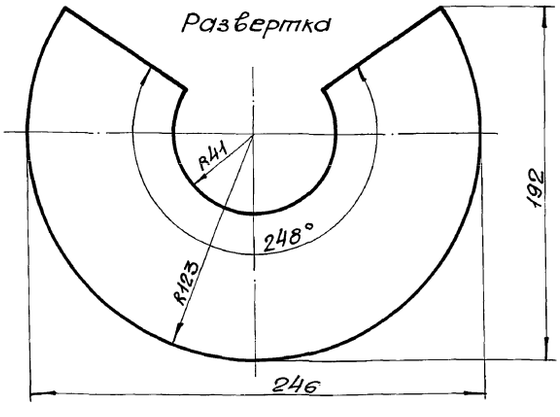

1. Неуказанные предельные отклонения размеров ± IT16/2
2. * Размер для справки.
3. Электроды Э-42 ГОСТ 9467-75.

Изм.	Лист	№ докум.	Подп.	Дата	615М123.002			
Разраб.		Гончаренко			Конус	Лит.	Масса	Масшт.
Пров.		Извекова				У	0,58	1:2
Т.контр.		Севрюков				Лист	Листов 1	
Нач.отд.		Коверченко			Лист 5-ПН-3,5 ГОСТ 19903-74 Ст3 ГОСТ 16523-70	Харьковский сантехпроект		
Н.контр.		Севрюков						
Утв.								

Инв.№подл. | Подп. и дата | Взам.инв.№ | Инв.№дубл. | Подпись и дата

Формат А4

Форм.	Зона	Поз.	Обозначение	Наименование	Кол.	Примеч.
				Документация		
А4			615М123.000СБ	Сборочный чертеж		
				Детали		
А4		1	615М123.001	Обечайка	1	
А4		2	615М123.002	Конус	1	
Б4		3	615М123.003	Патрубок		
				Труба 57х3,5 ГОСТ 8732-78 Ст20 ГОСТ 8731-74		
				L=70	1	0,32 кг

Изм.	Лист	№ докум.	Подп.	Дата	615М123.000			
Разраб.		Гончаренко			Воронка сливная	Лит.	Лист	Листов
Пров.		Извекова				У		1
Нач.отд.		Коверченко				Харьковский сантехпроект		
Н.контр.		Севрюков						
Утв.								

Инв.№подл. | Подп. и дата | Взам.инв.№ | Инв.№дубл. | Подпись и дата

Формат А4

Альбом 13 ч.2

Б15М124.003

Rz320

Развертка
М1:5

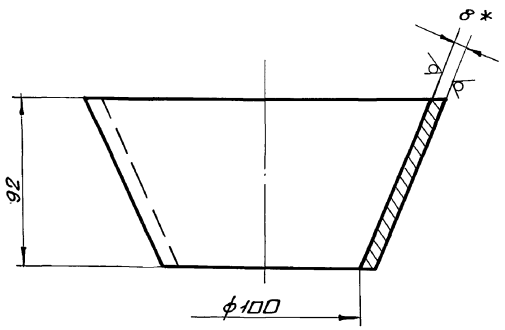

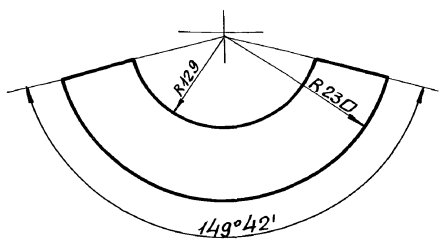

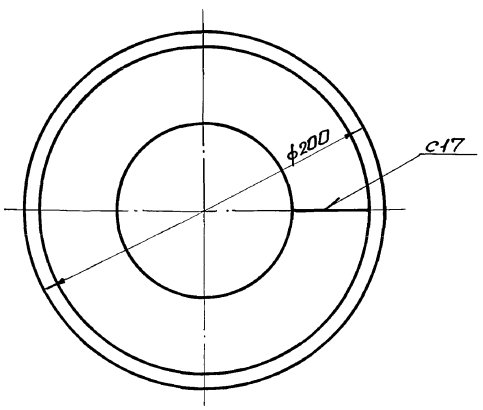

1. Предельные отклонения размеров $\pm \frac{IT16}{2}$
2. * Размер для справки.

Изм.	Лист	№ докум.	Подп.	Дата	Б15М124.003			
Разраб.		Ганчаренко			Воронка	Лит.	Масса	Масшт.
Пров.		Извекова				У	3,0	1:2
Т.контр.		Сеbряков				Лист	Листов 1	
Нач.отд.		Каверченко			Лист Б-ПН-8 ГОСТ 19903-74 / Вст3 ГОСТ 14637-79	Харьковский Сантехпроект		
Н.контр.		Сеbряков						
Утв.								

Формат А3

Б15М124.000СБ

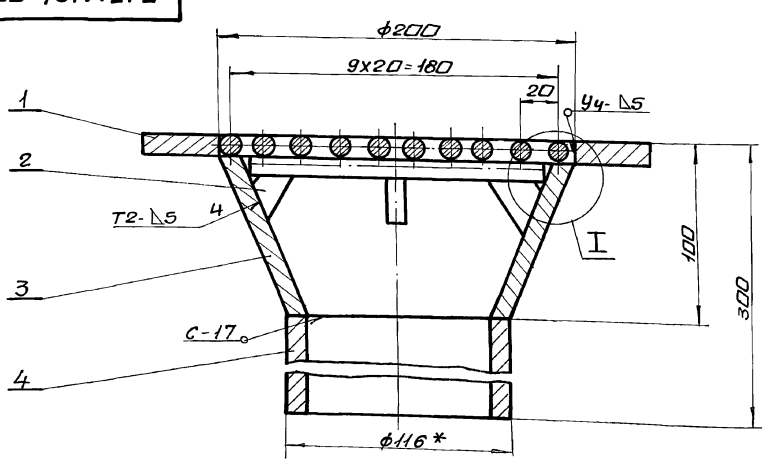

I
М1:2

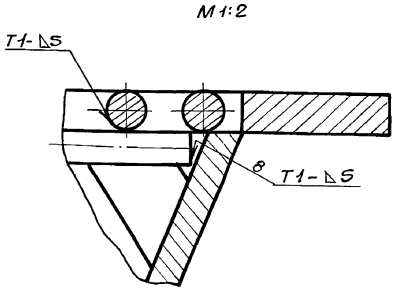

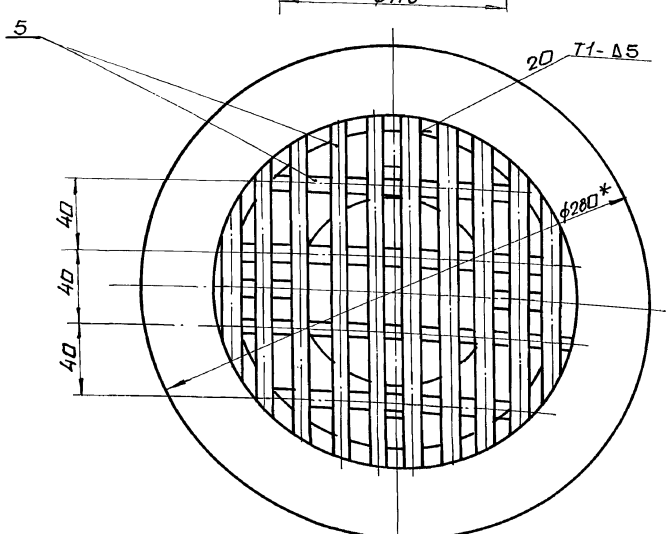

1. Предельные отклонения размеров $\pm \frac{IT16}{2}$
2. Кромки реза деталей Б4- Rz320.
3. Сварные швы по ГОСТ 5264-80.
   Электроды Э-42 ГОСТ 9467-75.
4. *Размеры для справки.

Изм.	Лист	№ докум.	Подп.	Дата	Б15М124.000СБ			
Разраб.		Ганчаренко			Трап-воронка. Сборочный чертеж.	Лит.	Масса	Масшт.
Пров.		Извекова				У	11,0	1:2
Т.контр.		Сеbряков				Лист	Листов 1	
Нач.отд.		Каверченко				Харьковский Сантехпроект		
Н.контр.		Сеbряков						
Утв.								

Альбом 13 ч.2

615М124.001

Rz320 (✓)

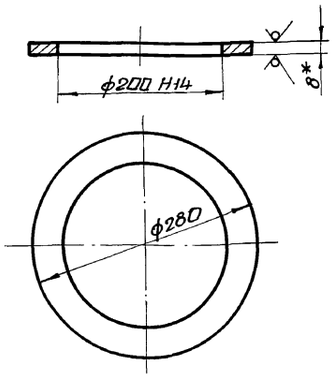

1. Неуказанные предельные отклонения размеров $\pm \frac{IT16}{2}$
2. * Размер для справки.

Изм.	Лист	№ докум.	Подп.	Дата	615М124.001			
Разраб.		Гончаренко			Фланец	Лит.	Масса	Масштаб
Пров.		Извекова				У	1,9	1:5
Т.контр.		Севрюков				Лист	Листов 1	
Нач.отд.		Коверченко			Лист Б-ПН-8 ГОСТ 19903-74 / Вст3 ГОСТ 14637-79	Харьковский Сантехпроект		
Н.контр.		Севрюков						
Утв.								

Инв.№подл. | Подп. и дата | Взам.инв.№ | Инв.№дубл. | Подп. и дата

формат А4

615М124.002

Rz320 (✓)

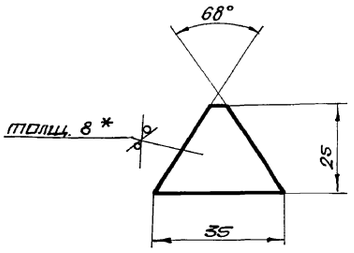

1. Предельные отклонения размеров $\pm \frac{IT16}{2}$
2. * Размер для справки.

Изм.	Лист	№ докум.	Подп.	Дата	615М124.002			
Разраб.		Гончаренко			Ребро	Лит.	Масса	Масштаб
Пров.		Извекова				У	0,03	1:1
Т.контр.		Севрюков				Лист	Листов 1	
Нач.отд.		Коверченко			Лист Б-ПН-8 ГОСТ 19903-74 / Вст3 ГОСТ 14637-79	Харьковский Сантехпроект		
Н.контр.		Севрюков						
Утв.								

Инв.№подл. | Подп. и дата | Взам.инв.№ | Инв.№дубл. | Подп. и дата

формат А4

615М124.004

Rz320 (✓)

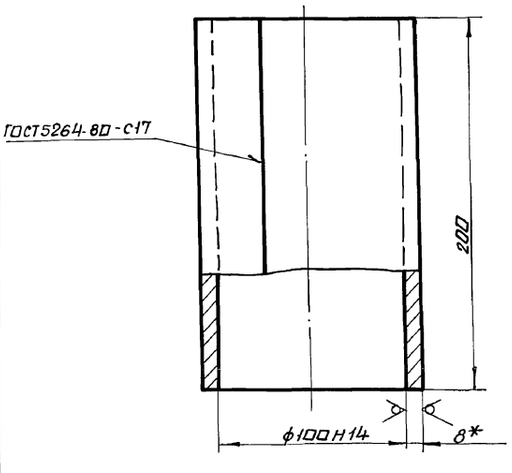

1. Длина развернутой детали 339 мм.
2. Неуказанные предельные отклонения размеров $\pm \frac{IT16}{2}$.
3. Электроды Э-42 ГОСТ 9467-75.
4. * Размер для справки.

Изм.	Лист	№ докум.	Подп.	Дата	615М124.004			
Разраб.		Гончаренко			Патрубок	Лит.	Масса	Масштаб
Пров.		Извекова				У	4,2	1:2
Т.контр.		Севрюков				Лист	Листов 1	
Нач.отд.		Коверченко			Лист Б-ПН-8 ГОСТ 19903-74 / Вст3 ГОСТ 14637-79	Харьковский Сантехпроект		
Н.контр.		Севрюков						
Утв.								

Инв.№подл. | Подп. и дата | Взам.инв.№ | Инв.№дубл. | Подп. и дата

формат А4

Форм.	Зона	Поз.	Обозначение	Наименование	Кол.	Прим.
				Документация		
А3			Б15М124.000СБ	Сборочный чертеж		
				Детали		
А4		1	Б15М124.001	Фланец	1	
А4		2	Б15М124.002	Ребро	4	
А3		3	Б15М124.003	Воронка	1	
А4		4	Б15М124.004	Патрубок	1	
				Материалы		
		5		Круг В-8 ГОСТ 2590-88 / Вст3 ГОСТ 535-79	п.м. / кг	2,3 / 0,92

Изм.	Лист	№ докум.	Подп.	Дата	615М124.000			
Разраб.		Гончаренко			Трап-воронка	Лит.	Лист	Листов
Пров.		Извекова				У		1
Нач.отд.		Коверченко				Харьковский Сантехпроект		
Н.контр.		Севрюков						
Утв.								

Инв.№подл. | Подп. и дата | Взам.инв.№ | Инв.№дубл. | Подп. и дата

Альбом 13 4.2

Б 15М 120.021

Rz 80 (√)

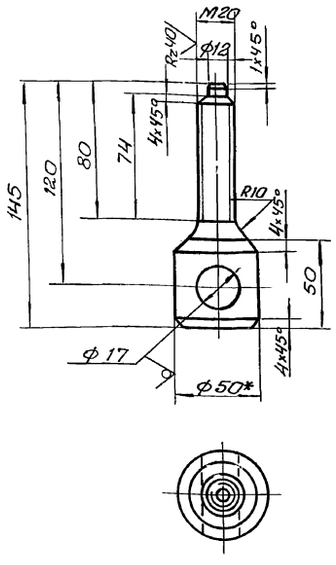

1. Предельные отклонения размеров ± 1T16/2
2.* Размер для справки.

Изм.	Лист	N докум.	Подп.	Дата
Разраб.	Извекова			
Провер.	Гончаренко			
Т. контр.	Амбрас			
Нач. отд.	Коверченко			
Н. контр.	Амбрас			
Утв.				

Б15М120.021

Винт

Лит.	Масса	Масшт.
У	1,0	1:2
Лист	Листов 1	

Круг В50 ГОСТ 2590-88 / В Ст.3 ГОСТ 535-79

Харьковский Сантехпроект

формат А4

Б 15М 120.023

Rz 320 (√)

А-А (м 5:1)

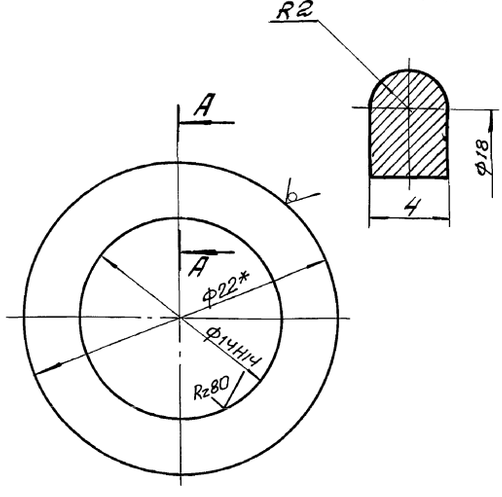

1. Неуказанные предельные отклонения размеров ± 1T16/2
2.* Размер для справки.

Изм.	Лист	N докум.	Подп.	Дата
Провер.	Гончаренко			
Т. контр.	Амбрас			
Нач. отд.	Коверченко			
Н. контр.	Амбрас			
Утв.				

Б15М120.023

Стопор

Лит	Масса	Масштаб
У	0,007	4:1
Лист	Листов 1	

Круг В22 ГОСТ 2590-88 / В Ст.3 ГОСТ 535-79

Харьковский Сантехпроект

формат А4

Б1К113.000

Rz 320

Узел установки шайбы во фланцах

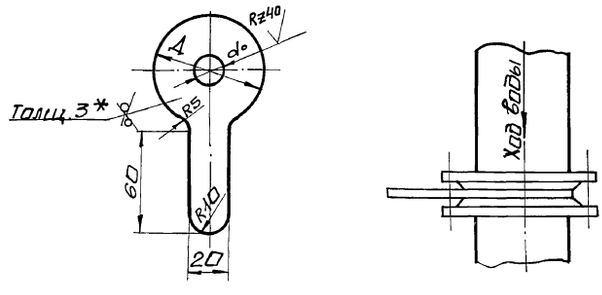

Установка	Линия	Труба	А	do	Кол.	Масса
Общекотельные тр-ды Схема присоединения тр-дов к калориферам	Т21	57х3	90	12	1	0,175
Котлоагрегат	Т91	18х2	40	3	4	0,058
Котлоагрегат	Т91	18х2	40	5	8	0,058
Котлоагрегат	Т93	38х2,5	70	3	4	0,118
Водоподогревательная установка	Т31	89х3	128	15	1	0,327

1. Хромировать с толщиной покрытия 21 мкм
2.* Размер для справки.

Изм.	Лист	N докум.	Подп.	Дата
Разраб.	Извекова			
Пров.	Гончаренко			
Т. контр.	Амбрас			
Нач. отд.	Коверченко			
Н. контр.	Амбрас			
Утв.				

Б1К113.000

Шайба дроссельная

Лит.	Масса	Масшт.
У	см. табл.	—
Лист	Листов 1	

Лист 3 ГОСТ 19903-74 / Вст3 ГОСТ 16523-70

Харьковский Сантехпроект

24566-23 (55) формат А4 Копия

gost.e-ecolog.ru