ТИПОВОЙ ПРОЕКТ
903-1-281.90

КОТЕЛЬНАЯ С 4 КОТЛАМИ Е-10-1,4Р
ЗОЛОШЛАКОУДАЛЕНИЕ ПНЕВМАТИЧЕСКОЕ
ТОПЛИВО - КАМЕННЫЕ И БУРЫЕ УГЛИ
СИСТЕМА ТЕПЛОСНАБЖЕНИЯ ЗАКРЫТАЯ

АЛЬБОМ 13

ЧАСТЬ 1

МОНТАЖНЫЕ ИЗДЕЛИЯ

КОНСТРУКТОРСКАЯ ДОКУМЕНТАЦИЯ СТР. 2÷70

gost.e-ecolog.ru

ТИПОВОЙ ПРОЕКТ
903-1-281.90
КОТЕЛЬНАЯ С 4 КОТЛАМИ Е-10-1,4Р. ЗОЛОШЛАКОУДАЛЕНИЕ ПНЕВМАТИЧЕСКОЕ. ТОПЛИВО – КАМЕННЫЕ И БУРЫЕ УГЛИ. СИСТЕМА ТЕПЛОСНАБЖЕНИЯ ЗАКРЫТАЯ.

АЛЬБОМ 13 ЧАСТИ 1,2
ПЕРЕЧЕНЬ АЛЬБОМОВ

АЛЬБОМ 1		ПОЯСНИТЕЛЬНАЯ ЗАПИСКА.
АЛЬБОМ 2		РЕШЕНИЯ ТЕПЛОМЕХАНИЧЕСКИЕ.
	ч.1 ТМ1	РАСПОЛОЖЕНИЕ ОБОРУДОВАНИЯ.
	ТМ2	ОБЩЕКОТЕЛЬНЫЕ ТРУБОПРОВОДЫ. ДЕАЭРАЦИОННО-ПИТАТЕЛЬНАЯ УСТАНОВКА.
	ч.2 ТМ3	КОТЛОАГРЕГАТЫ. КАМЕННЫЕ УГЛИ.
	ГСВ	ГАЗОСНАБЖЕНИЕ. ВНУТРЕННИЕ УСТРОЙСТВА.
	ч.3 ТМ4	КОТЛОАГРЕГАТЫ. БУРЫЕ УГЛИ.
	ч.4 ТМ5	ВОДОПОДОГРЕВАТЕЛЬНАЯ УСТАНОВКА.
	ТМ6	УСТАНОВКА ГОРЯЧЕГО ВОДОСНАБЖЕНИЯ.
	ТМ7	ВОДОПОДГОТОВИТЕЛЬНАЯ УСТАНОВКА.
	ч.5 ТП	ТОПЛИВОПОДАЧА.
	ЗШ	ЗОЛОШЛАКОУДАЛЕНИЕ.
АЛЬБОМ 3 ч.1,2А		АВТОМАТИЗАЦИЯ.
АЛЬБОМ 4 ч.1	ЭМ	ЭЛЕКТРООБОРУДОВАНИЕ СИЛОВОЕ.
	ЭО	ЭЛЕКТРООСВЕЩЕНИЕ ВНУТРЕННЕЕ.
	СС	СВЯЗЬ И СИГНАЛИЗАЦИЯ.
	ч.2 ЭМ	ЭЛЕКТРООБОРУДОВАНИЕ СИЛОВОЕ. УПРАВЛЕНИЕ ЭЛЕКТРОПРИВОДАМИ.
АЛЬБОМ 5	АР	РЕШЕНИЯ АРХИТЕКТУРНЫЕ.
	АРИ	СТРОИТЕЛЬНЫЕ ИЗДЕЛИЯ.
	АЗ	ЗАЩИТА АНТИКОРРОЗИОННАЯ КОНСТРУКЦИЙ.
	ГП	ГЕНЕРАЛЬНЫЙ ПЛАН.
	ОС	ОРГАНИЗАЦИЯ СТРОИТЕЛЬСТВА.
АЛЬБОМ 6 ч.1,2	КЖ	КОНСТРУКЦИИ ЖЕЛЕЗОБЕТОННЫЕ.
АЛЬБОМ 7	КМ	КОНСТРУКЦИИ МЕТАЛЛИЧЕСКИЕ.
	КМИ	СТРОИТЕЛЬНЫЕ ИЗДЕЛИЯ.
АЛЬБОМ 8 ч.1,2	КЖИ	СТРОИТЕЛЬНЫЕ ИЗДЕЛИЯ.
АЛЬБОМ 9	ОВ	ОТОПЛЕНИЕ И ВЕНТИЛЯЦИЯ.
	ВК	ВОДОПРОВОД И КАНАЛИЗАЦИЯ ВНУТРЕННИЕ.
АЛЬБОМ 10	ЗШ.Н	ЗОЛОШЛАКОУДАЛЕНИЕ. КОНСТРУКТОРСКАЯ ДОКУМЕНТАЦИЯ.
АЛЬБОМ 11		ГАЗОПРОВОДЫ КОТЛОАГРЕГАТА. КОНСТРУКТОРСКАЯ ДОКУМЕНТАЦИЯ.
АЛЬБОМ 12 ч.1		ВОЗДУХОВОДЫ КОТЛОАГРЕГАТА. КАМЕННЫЕ УГЛИ. КОНСТРУКТОРСКАЯ ДОКУМЕНТАЦИЯ.
ч.2		ВОЗДУХОВОДЫ КОТЛОАГРЕГАТА. БУРЫЕ УГЛИ. КОНСТРУКТОРСКАЯ ДОКУМЕНТАЦИЯ.
АЛЬБОМ 13 ч.1,2		МОНТАЖНЫЕ ИЗДЕЛИЯ. КОНСТРУКТОРСКАЯ ДОКУМЕНТАЦИЯ.
АЛЬБОМ 14		ЩИТЫ УПРАВЛЕНИЯ. ЗАДАНИЕ ЗАВОДУ-ИЗГОТОВИТЕЛЮ.
АЛЬБОМ 15		НИЗКОВОЛЬТНЫЕ КОМПЛЕКТНЫЕ УСТРОЙСТВА. ЗАДАНИЕ ЗАВОДУ-ИЗГОТОВИТЕЛЮ.
АЛЬБОМ 16 ч.1,2		СПЕЦИФИКАЦИЯ ОБОРУДОВАНИЯ. ПОСТАВКА ЗАКАЗЧИКА.
АЛЬБОМ 17		СПЕЦИФИКАЦИЯ ОБОРУДОВАНИЯ. ПОСТАВКА ПОДРЯДЧИКА.
АЛЬБОМ 18		ОПРОСНЫЕ ЛИСТЫ.
АЛЬБОМ 19		ВЕДОМОСТИ ПОТРЕБНОСТИ В МАТЕРИАЛАХ.
АЛЬБОМ 20 ч.1,2		СМЕТЫ НА ТЕПЛОМЕХАНИЧЕСКОЕ ОБОРУДОВАНИЕ.
АЛЬБОМ 21		СМЕТЫ НА РАБОТЫ ПО АВТОМАТИЗАЦИИ, СВЯЗИ И СИГНАЛИЗАЦИИ.
АЛЬБОМ 22		СМЕТЫ НА ЭЛЕКТРООБОРУДОВАНИЕ И МОНТАЖНЫЕ РАБОТЫ.
АЛЬБОМ 23 ч.1,2		СМЕТЫ НА СТРОИТЕЛЬНЫЕ РАБОТЫ.
АЛЬБОМ 24		СМЕТЫ НА САНИТАРНО-ТЕХНИЧЕСКИЕ РАБОТЫ
АЛЬБОМ 25		ТЕХНИКО-ЭКОНОМИЧЕСКИЕ ПОКАЗАТЕЛИ. ОБЪЕКТНЫЕ СМЕТЫ.

ПРИМЕНЕННЫЕ МАТЕРИАЛЫ

ТИПОВОЙ ПРОЕКТ	709-9-101.89	СКЛАД МОКРОГО ХРАНЕНИЯ ХЛОРИСТОГО НАТРИЯ $V=40м^3$
ТИПОВОЙ ПРОЕКТ	903-9-29.89	БЛОК КОТЕЛЬНО-ВСПОМОГАТЕЛЬНЫХ ПОМЕЩЕНИЙ.
ТИПОВОЙ ПРОЕКТ	709-9-100.89	СКЛАД УГЛЯ С ЖЕЛЕЗНОДОРОЖНОЙ ЭСТАКАДОЙ
ТИПОВОЙ ПРОЕКТ	907-2-208	ТРУБА ДЫМОВАЯ КИРПИЧНАЯ $H=45м$; $Д_о=2,1м$ С НАДЗЕМНЫМ ПРИМЫКАНИЕМ ГАЗОХОДОВ ДЛЯ КОТЕЛЬНЫХ УСТАНОВОК.
ТИПОВОЙ ПРОЕКТ	907-02-222	СВЕТОВЫЕ ОГРАЖДЕНИЯ ВЫСОТНЫХ ДЫМОВЫХ ТРУБ.
ТИПОВОЙ ПРОЕКТ	903-1-270.89	БЛОКИ ТЕПЛОМЕХАНИЧЕСКОГО ОБОРУДОВАНИЯ.
АЛЬБОМ 10 ЧАСТИ	1,2,3,4,5,6,7	КОНСТРУКТОРСКАЯ ДОКУМЕНТАЦИЯ.
ТИПОВОЙ ПРОЕКТ	903-1-270.89	КОНВЕЙЕР ЛЕНТОЧНЫЙ.
АЛЬБОМ 11		КОНСТРУКТОРСКАЯ ДОКУМЕНТАЦИЯ.
ТИПОВОЙ ПРОЕКТ	903-9-270.89	СТАЛЬНОЙ БАК-АККУМУЛЯТОР ДЛЯ ГОРЯЧЕЙ ВОДЫ $V=200м^3$
СЕРИЯ 3.407-108	в. 1, 2, 3	УНИФИЦИРОВАННЫЕ ПРОЖЕКТОРНЫЕ МАЧТЫ И ОТДЕЛЬНО СТОЯЩИЕ МОЛНИЕОТВОДЫ.

РАЗРАБОТАН
ИНСТИТУТОМ ХАРЬКОВСКИЙ САНТЕХПРОЕКТ
ГЛАВНЫЙ ИНЖЕНЕР ИНСТИТУТА
В.А. СЛЮСАРЕВ
ГЛАВНЫЙ ИНЖЕНЕР ПРОЕКТА
Л.И. ЛЕВОНТИН

УТВЕРЖДЕН
И ВВЕДЕН В ДЕЙСТВИЕ
ГПКНИИ „САНТЕХНИИПРОЕКТ"
ПРОТОКОЛ ОТ 11.07.1990Г. N4

Содержание альбома

Обозначение	Наименование	Стр.
	Часть 1.	
Б15М100.000	Воронка тип I	5
Б15М100.005	Стенка	
Б15М100.006	Стенка	
Б15М101.000	Воронка тип II	
Б15М100.000СБ	Воронка тип I. Сборочный чертеж	6
Б15М101.003	Стенка	7
Б15М101.004	Стенка	
Б15М101.000СБ	Воронка тип II. Сборочный чертеж	
Б15М102.000СБ	Воронка тип III. Сборочный чертеж	8
Б15М102.000	Воронка тип III	9
Б15М102.001	Стенка	
Б15М102.002	Боковина	
Б15М102.003	Стенка	
Б15М110.000	Переход (поз. У16)	10
Б15М102.004	Боковина	
Б15М110.000СБ	Переход (поз У16). Сборочный чертеж	
Б15М110.001	Фланец	11
Б15М110.002	Воронка	
Б15М111.000	Переход (поз. У18)	
Б15М111.000СБ	Переход (поз. У18) Сборочный чертеж	
Б15М112.000СБ	Бункер провала (поз. У6)	12
	Сборочный чертеж	
Б15М111.001	Воронка	
Б15М111.002	Фланец	
Б15М112.000	Бункер провала (поз. У6)	13
Б15М112.001	Стенка	
Б15М113.000	Течка (поз. У7)	
Б15М113.000СБ	Течка (поз. У7) Сборочный чертеж	
Б15М114.000	Течка (поз. У15)	14
Б15М114.000СБ	Течка (поз. У15) Сборочный чертеж	
Б15М114.001	Стенка	
Б15М114.002	Боковина	
Б15М115.000СБ	Бункер золы (поз. У10)	15
	Сборочный чертеж	
Б15М115.000	Бункер золы (поз. У10)	
Б15М115.005	Крышка	
Б15М116.000	Течка БСУ	16
Б15М116.000СБ	Течка БСУ. Сборочный чертеж	
Б15М116.001	Стенка	
Б15М116.002	Боковина	
Б15М116.003	Стенка	17
Б15М116.004	Боковина	
Б15М117.000	Течка БСУ	
Б15М117.000СБ	Течка БСУ Сборочный чертеж	
Б15М117.001	Стенка	18
Б15М117.002	Боковина	
Б15М117.003	Стенка	
Б15М117.004	Боковина	
Б15М118.000	Бункер шлака (поз. У1)	19
Б15М118.010	Корпус	
Б15М118.020	Вставка	
Б15М118.030	Патрубок	
Б15М118.000СБ	Бункер шлака (поз. У1) Сборочный чертеж	20
Б15М118.010СБ	Корпус. Сборочный чертеж	21
Б15М118.003	Боковина	22
Б15М118.004	Стенка	
Б15М118.009	Патрубок	
Б15М118.011	Патрубок	
Б15М118.020СБ	Вставка. Сборочный чертеж	23
Б15М118.012	Стенка	
Б15М118.013	Боковина	
Б15Н118.030СБ	Патрубок. Сборочный чертеж	24
Б15М118.014	Стенка	
Б15М118.040СБ	Карман. Сборочный чертеж	
Б15М118.040	Карман	
Б15М118.019	Стенка	25
Б15М118.121	Боковина	

Обозначение	Наименование	Стр.
Б15М118.050СБ	Шибер. Сборочный чертеж	25
Б15М118.050	Шибер	
Б15М118.025	Ручка	26
Б15М118.002	Прокладка	
Б15М119.000	Полукольца	
Б1К108.001	Бобышка	
Б1К108.000СБ	Закладная конструкция для установки термометра. Сборочный чертеж	27
Б1К108.000	Закладная конструкция для установки термометра	
Б1К108.002	Бобышка	
Б12А191.000	Статив 1	28
Б12А192.000	Статив 2	
Б12А191.000СБ	Статив 1. Сборочный чертеж	
Б12А192.000СБ	Статив 2. Сборочный чертеж	
Б12А193.000	Кожух	29
Б1К108.003	Конус	
Б1К106.000	Диафрагма	30
Б1К107.000	Диафрагма	
Б1К106.000СБ	Диафрагма. Сборочный чертеж	
Б1К107.000СБ	Диафрагма. Сборочный чертеж	
Б12В713.000	Водоподготовительная установка	31
	Статив местный I	
Б12В718.001	Стойка	
Б12В718.002	Штырь	
Б12В713.010	Рама	
Б12В713.000СБ	Водоподготовительная установка.	32
	Статив местный I. Сборочный	
	чертеж	
Б12В713.010СБ	Рама. Сборочный чертеж	
Б12В713.001	Стойка	33
Б12В713.002	Упор	
Б12В713.003	Балка	
Б12В714.000	Водоподготовительная установка	
	Статив местный II	
Б12В714.000СБ	Водоподготовительная установка	34
	Статив местный II	
	Сборочный чертеж	
Б12В714.010СБ	Рама. Сборочный чертеж	
Б12В714.010	Рама	35
Б12В715.000	Статив местный I	
	Сборочный чертеж	
Б12В715.010	Рама	
Б12В716.000	Статив местный II	
Б12В715.000СБ	Статив местный I	36
	Сборочный чертеж	
Б12В715.010СБ	Рама. Сборочный чертеж	
Б12В716.000СБ	Статив местный II.	37
	Сборочный чертеж	
Б12В716.010СБ	Рама. Сборочный чертеж	
Б12В716.001	Подкос	38
Б12В716.010	Рама	
Б12В717.000	Статив местный	
Б12В717.010	Рама	
Б12В717.000СБ	Статив местный. Сборочный чертеж	39
Б12В717.010СБ	Рама. Сборочный чертеж	
Б12В718.020СБ	Кронштейн. Сборочный чертеж	40
Б12В718.011	Втулка	
Б12В718.000	Котлоагрегат. Статив местный	
Б12В718.020	Кронштейн	
Б12В718.000СБ	Котлоагрегат. Статив местный	41
	Сборочный чертеж	
Б12В718.010	Рама	42
Б12В718.010СБ	Рама. Сборочный чертеж	
Б12В719.000	Золошлакоудаление	43
	Статив местный	
Б12В719.010	Рама	
Б12В720.010	Корпус	

Содержание альбома

Обозначение	Наименование	Стр.
Б12В 720.000	Установка датчика реле уровня РОС-101 на стенке бункера	43
Б12В 719.000 СБ	Золошлакоудаление. Стативместный. Сборочный чертеж	44
Б 12В 719. 010 СБ	Рама. Сборочный чертеж	
Б12В 720. 010 СБ	Корпус. Сборочный чертеж	45
Б12В 720. 000 СБ	Установка датчика реле уровня РОС-101 на стенке бункера Сборочный чертеж	
Б12В 720. 003	Фланец	46
Б 12В 720. 005	Дно	
Б12В720. 002	Прокладка	
Б 12В 720. 001	Кольцо	
Б 12В 720. 007	Фланец	47
Б12В720. 008	Обечайка	
Б12В 720. 020 СБ	Патрубок. Сборочный чертеж	
Б12В 720. 020	Патрубок	
Б12Г 1081. 000	Сочленение привода МЭО 100/25-0,25-87 с клапаном 9С-3-3-2	48
Б12Г 1081. 010	Тяга	
Б12Г 1081. 020	Штанга	
Б12Г 1081. 030	Вилка	
Б12Г 1081. 000 СБ	Сочленение привода МЭО 100/25-0,25-87 с клапаном 9С-3-3-2. Сборочный чертеж	49
Б12Г 1081. 000 ВС	Ведомость спецификаций	50
Б12Г 1083. 004	Втулка	
Б12Г 1081. 002	Гайка левая	
Б12Г 1081. 010 СБ	Тяга. Сборочный чертеж	51
Б12Г 1081. 020 СБ	Штанга. Сборочный чертеж	
Б12Г 1081. 003	Палец	52
Б12Г 1081. 004	Ушко	
Б12Г 1081. 005	Рычаг	
Б12Г 1081. 006	Бобышка	
Б12Г 1081. 030 СБ	Вилка. Сборочный чертеж	53
Б12Г 1081. 007	Ушко	
Б12Г 1081. 008	Втулка	
Б12Г 1081. 040	Стяжка	
Б12Г 1081. 050	Рама	54
Б12Г 1081. 050 СБ	Рама. Сборочный чертеж	
Б12Г 1082. 000	Сочленение привода МЭО 100/25-0,25-87 с направляющим аппаратом дымососа ДН-11,2у	55
Б12Г 1082. 010	Тяга	
Б12Г 1082. 020	Штанга	
Б12Г 1081. 001	Косынка	
Б12Г 1082. 000 СБ	Сочленение привода МЭО 100/25-0,25-87 с направляющим аппаратом дымососа ДН-11,2у. Сборочный чертеж.	56
Б12Г 1082. 000 ВС	Ведомость спецификаций	57
Б12Г 1081. 040 СБ	Стяжка. Сборочный чертеж	
Б12Г 1081. 009	Шпилька	
Б12Г 1083. 030	Кронштейн	58
Б12Г 1083. 000	Сочленение привода МЭО 100/25-0,25-87 с клапаном 300×500	
Б12Г 1083. 010	Тяга	
Б12Г 1083. 020	Штанга	
Б12Г 1083. 000 СБ	Сочленение привода МЭО 100/25-0,25-87 с клапаном 300×500 Сборочный чертеж	59
Б12Г 1083. 000 ВС	Ведомость спецификаций	60
Б12Г 1082. 001	Кронштейн	
Б12Г 1082. 002	Палец	
Б12Г 1083. 010 СБ	Тяга. Сборочный чертеж	61
Б12Г 1083. 020 СБ	Штанга. Сборочный чертеж	
Б12Г 1083. 001	Вал	62
Б12Г 1083. 002	Рычаг	
Б12Г 1083. 003	Рычаг	

Обозначение	Наименование	Стр.
Б12Г 1083. 030 СБ	Кронштейн. Сборочный чертеж	62
Б12Г 1084. 000	Установка привода МЭО 100/25-0,25-87 к забрасывателю ПМ3-600	63
Б12Г 1084. 010	Кронштейн	
Б12Г 1084. 010 СБ	Кронштейн. Сборочный чертеж	
Б12Г 1084. 002	Стойка	
Б12Г 1084. 000 СБ	Установка привода МЭО 100/25-0,25-87 к забрасывателю ПМ3-600 Сборочный чертеж	64
Б12Г 1084. 000 ВП	Ведомость покупных изделий	65
Б12Г 1084. 000 ВС	Ведомость спецификаций	
Б12Г 1084. 004	Ребро	66
Б12Г 1084. 020	Коромысло	
Б12Г 1084. 020 СБ	Коромысло. Сборочный чертеж	
Б12Г 1084. 005	Ушко	
Б12Г 1084. 006	Трубка	67
Б12Г 1084. 007	Планка	
Б12Г 1084. 008	Ступица	
Б12Г 1084. 030	Тяга	
Б12Г 1084. 009	Штанга	68
Б12Г 1084. 011	Палец	
Б12Г 1084. 030 СБ	Тяга. Сборочный чертеж	
Б12Г 1085. 000 СБ	Сочленение привода МЭО 100/25-0,25-87 с клапаном 6С-8-3. Сборочный чертеж	69
Б12Г 1085. 000	Сочленение привода МЭО 100/25-0,25-87 с клапаном 6С-8-3	70
Б12Г 1085-001	Шайба	
Б12Г 1085. 000 ВС	Ведомость спецификаций	
	Часть 2	
Б16Е 653. 000	Бадья для сбора осадка	71
Б 16Е 653. 010	Бадья	
Б16Е 653. 020	Крышка	
Б16Е 653. 030	Замок	
Б16Е 653. 000 ВС	Ведомость спецификаций	72
Б 16Е 653. 005	Петля	
Б16Е 653. 012	Ребро	
Б16Е 653. 000 СБ	Бадья для сбора осадка Сборочный чертеж	73
Б16Е 653. 010 СБ	Бадья. Сборочный чертеж	74
Б16Е 653. 001	Лист боковой	75
Б16Е 653. 002	Стенка	
Б16Е 653. 003	Ребро	
Б16Е 653. 004	Ребро	
Б16Е 653. 020 СБ	Крышка. Сборочный чертеж	76
Б16Е 653. 030 СБ	Замок. Сборочный чертеж	77
Б16Е 653. 009	Ребро	
Б16Е 653. 011	Ребро	
Б16Е 653. 014	Скоба	78
Б16Е 653. 015	Винт	
Б16Е 653. 016	Втулка	
Б16Е 653. 018	Гайка	
Б16Е 653. 017	Ось	79
Б16Е 653. 019	Шайба	
Б5А 027. 000 ВС	Ведомость спецификаций	
Б5А 027. 000	Фильтр для очистки сточных вод	80
Б5А 027. 010	Каркас	
Б5А 027. 000 СБ	Фильтр для очистных сточных вод. Сборочный чертеж.	81-82
Б5А 027. 010 СБ	Каркас. Сборочный чертеж	83-84
Б5А 027. 001	Скоба	85
Б5А 027. 002	Прокладка	
Б5А 027. 003	Прокладка	
Б5А 027. 004	Петля	
Б5А 027. 005	Защелка	86
Б5А 027. 006	Ребро	
Б5А 027. 007	Ребро	

Содержание альбома

Обозначение	Наименование	Стр.
Б5А.027.008	Планка	86
Б5А 027. 020	Паддон	87
Б5А 027. 009	Скоба	
Б5А 027. 011	Скоба	
Б5А.027.026	Балка	
Б5А.027.020 СБ	Паддон. Сборочный чертеж	88
Б5А.027. 027	Балка	
Б5А.027. 028	Фиксатор	
Б5А.027. 030	Крышка	89
Б5А 0.27.030 СБ	Крышка. Сборочный чертеж	
Б5А 027. 040	Петля	
Б5А 027. 040 СБ	Петля. Сборочный чертеж	90
Б5А.027. 031	Ручка	
Б5А 027. 034	Петля правая	
Б5А 027. 035	Петля левая	
Б5А.027. 036	Стержень	91
Б5А 027. 037	Шайба	
Б3Ж 109.000 ВС	Ведомость спецификаций	
Б3Ж 109.000	Шибер	92
Б3Ж 109. 010	Заслонка	
Б3Ж 109. 020	Фиксатор	
Б3Ж 109. 030	Полупетля	
Б3Ж 109.000 СБ	Шибер. Сборочный чертеж	93-94
Б3Ж 109.010 СБ	Заслонка. Сборочный чертеж	95
Б3Ж 109. 030 СБ	Полупетля. Сборочный чертеж	
Б3Ж 109.001	Ось	96
Б3Ж 109. 004	Ручка	
Б3Ж 109. 005	Упор	
Б3Ж 109. 006	Ребро	
Б3Ж 109. 020 СБ	Фиксатор. Сборочный чертеж	97
Б3Ж 109. 009	Петля	
Б3Ж 109. 011	Лист фиксирующий	
Б3Ж 109. 012	Бонка	
Б3Ж 110.000 СБ	Перегородка щелевая	98
	Сборочный чертеж.	
Б3Ж 110. 000	Перегородка щелевая	99
Б3Ж 110. 001	Стенка	
Б3Ж 110. 002	Ручка	
Б10Е 079. 008	Балка	
Б10Е 079.000	Блок тонкослойного отстаи-	100
	вания	
Б10Е 079 010	Каркас	
Б10Е 079. 009	Балка	
Б10Е 079.000 СБ	Блок тонкослойного отстаи-	101-102
	вания. Сборочный чертеж	
Б10Е 079.010 СБ	Каркас. Сборочный чертеж	103-104
Б10Е 079. 001	Полка	105
Б10Е 079. 002	Уплотнение	
Б10Е 079. 003	Направляющая	106
Б10Е 079. 004	Скоба	
Б10Е 079. 005	Упор	
Б10Е 079. 006	Скоба	
Б10Е 079. 007	Балка	107
Б16Е 654.000	Бак для разрыва струи	
Б16Е 654.000 СБ	Бак для разрыва струи	
	Сборочный чертеж	
Б16Е 654.010	Бак	108
Б16Е 654.010 СБ	Бак. Сборочный чертеж	
Б16Е 654. 020	Сифон	
Б16Е 654.020 СБ	Сифон. Сборочный чертеж	
Б16Е 654. 001	Пробка	109
Б16Е 654. 002	Прокладка	
Б16Е 654. 003	Крышка	
Б16Е 654. 005	Дно	
Б16Е 654. 008	Бонка	110
Б15М 120. 000	Люк 500×600	
Б15М 120. 001	Палец	
Б15М 120. 002	Палец	
Б15М 120.000 ВС	Ведомость спецификаций	111
Б15М 120.000 ВП	Ведомость покупных изделий	
Б15М 120.000 СБ	Люк 500×600. Сборочный чертеж	112
Б15М 120.010	Фланец	113
Б15М 120.010 СБ	Фланец. Сборочный чертеж	
Б15М 120.003	Боковина	
Б15М 120. 004	Боковина	114
Б15М 120. 005	Ушко	
Б15М 120. 006	Ушко	
Б15М 120.020	Рама	
Б15М 120.020 СБ	Рама. Сборочный чертеж	115
Б15М 120. 008	Упор	
Б15М 120. 009	Коромысло	
Б15М 120. 030	Крышка	116
Б15М 120. 030 СБ	Крышка. Сборочный чертеж	
Б15М 120. 014	Ребро	
Б15М 120. 012	Короб	117
Б15М 120. 013	Рамка	
Б15М 120. 015	Ручка	118
Б15М 120. 016	Прокладка	
Б15М 120. 017	Ребро	
Б15М 120. 040	Замок	
Б15М 120.040 СБ	Замок. Сборочный чертеж	119
Б15М 120. 050	Вилка	
Б15М 120. 060	Ключ	
Б15М 120.050 СБ	Вилка. Сборочный чертеж	120
Б15М 120.060 СБ	Ключ. Сборочный чертеж	
Б15М 120.018	Ушко	
Б15 М120.019	Бонка	
Б15М 123. 000	Воронка сливная	121
Б15М123.000 СБ	воронка сливная	
	сборочный чертеж	
Б15 М 123. 001	Обечайка	
Б15 М 123. 002	Конус	
Б15 М 124. 000 СБ	Трап-воронка. Сборочный чертеж	122
Б15М 124. 003	Воронка	
Б15М 124. 000	Трап-воронка	123
Б15 М 124. 001	Фланец	
Б15 М 124. 002	Ребро	
Б15М 124. 004	Патрубок	
Б15М 120. 021	Винт	124
Б15М 120. 023	Стопор	
Б1К 113. 000	Шайба дроссельная	

Альбом 13 4.1

Б15М 100.005

Rz 320

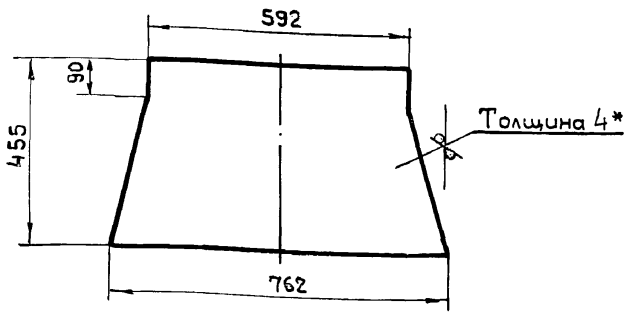

1. Предельные отклонения размеров $\pm \frac{IT16}{2}$.
2. * Размер для справки.

Изм	Лист	N докум	Подп.	Дата
Разраб.		Извекова		
Провер		Гончаренко		
Т. контр		Севрюков		
Нач. отд		Григорьянц		
Н. контр		Амбрас		
Утверд.				

Б15М 100.005

Стенка

Лит	Масса	Масшт.
и	9,7	1:10
Лист	Листов 1	

Лист Б-ПН-4 ГОСТ 19903-74 / ВСт3-I ГОСТ 14637-79

Харьковский сантехпроект

Формат А4

Б15М 100.006

Rz 320

Развертка

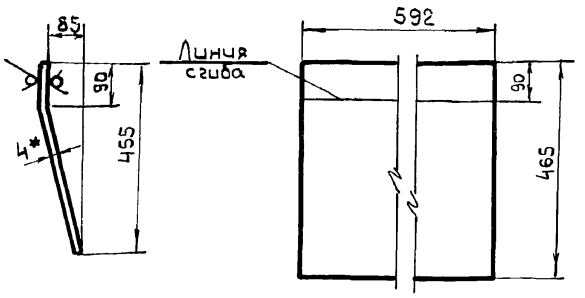

1. Предельные отклонения размеров $\pm \frac{IT16}{2}$.
2. * Размер для справки.

Изм	Лист	N докум	Подп.	Дата
Разраб		Извекова		
Провер.		Гончаренко		
Т. контр		Севрюков		
Нач. отд		Григорьянц		
Н. контр		Амбрас		
Утверд.				

Б15М 100.006

Стенка

Лит	Масса	Масшт
и	8,6	1:10
Лист	Листов 1	

Лист Б-ПН-4 ГОСТ 19903-74 / ВСт3-I ГОСТ 14637-79

Харьковский сантехпроект

Формат А4

Форм	Зона	Поз	Обозначение	Наименование	Кол	Примеч.
				Документация		
А2			Б15М 100.000СБ	Сборочный чертеж		
				Детали		
Б4		1	Б15М 100.001	Балка		
				Уголок Б-63×63×6 ГОСТ8509-86		
				ВСт3-I ГОСТ 535-79		
				ℓ = 726	2	4,15 кг
Б4		2	Б15М 100.002	Балка		
				Уголок Б-63×63×6 ГОСТ8509-86		
				ВСт3-I ГОСТ 535-79		
				ℓ = 600	2	3,4 кг
Б4		3	Б15М 100.003	Балка		
				Уголок Б-50×50×5 ГОСТ8509-86		
				ВСт3-I ГОСТ 535-79		
				ℓ = 870	2	3,3 кг
Б4		4	Б15М 100.004	Балка		
				Уголок Б-50×50×5 ГОСТ8509-86		
				ВСт3-I ГОСТ 535-79		
				ℓ = 600	2	2,3 кг
А4		5	Б15М 100.005	Стенка	2	
А4		6	Б15М 100.006	Стенка	2	

Изм	Лист	N докум	Подп	Дата
Разраб.		Извекова		
Провер		Гончаренко		
Нач. отд		Григорьянц		
Н. контр		Амбрас		
Утверд.				

Б15М 100.000

Воронка тип I

Лит	Лист	Листов
и		1

Харьковский сантехпроект

Формат А4

Форм	Зона	Поз	Обозначение	Наименование	Кол	Примеч.
				Документация		
А3			Б15М 101.000СБ	Сборочный чертеж		
				Детали		
Б4		1	Б15М 101.001	Балка		
				Уголок Б63×63×6 ГОСТ8509-86		
				ВСт3I ГОСТ 535-79		
				ℓ = 1260	2	7,2 кг
Б4		2	Б15М 101.002	Балка		
				Уголок Б63×63×6 ГОСТ8509-86		
				ВСт3-I ГОСТ 535-79		
				ℓ = 1236	2	7,05 кг
А4		3	Б15М 101.003	Стенка	2	
А4		4	Б15М 101.004	Стенка	2	
А4		5	Б15М 101.005	Планка		
				Лист Б-ПН-4 ГОСТ 19903-74		
				ВСт3-I ГОСТ 14637-79		
				142 × 1550	2	6,9 кг
Б4		6	Б15М 101.006	Планка		
				Лист Б-ПН-4 ГОСТ 19903-74		
				ВСт3-I ГОСТ 14637-79		
				142 × 1115	2	5,0 кг
Б4		7	Б15М 101.007	Планка		
				Лист Б-ПН-4 ГОСТ 19903-74		
				ВСт3-I ГОСТ 14637-79		
				50 × 1392	2	2,2 кг

Изм	Лист	N докум	Подп	Дата
Разраб.		Извекова		
Провер.		Гончаренко		
Нач. отд		Григорьянц		
Н. контр		Амбрас		
Утверд.				

Б19М 101.000

Воронка тип II

Лит	Лист	Листов
и		1

Харьковский сантехпроект

Формат А4

Инв. N подл. | Подп. и дата | Инв. N дубл. | Взам. инв. N | Подп. и дата

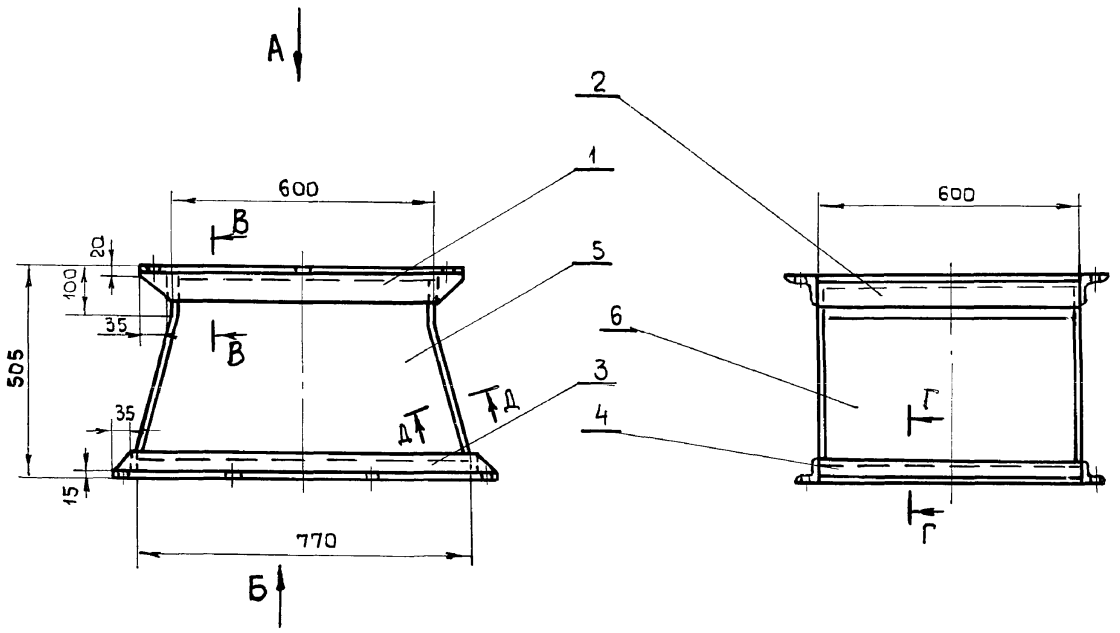

А

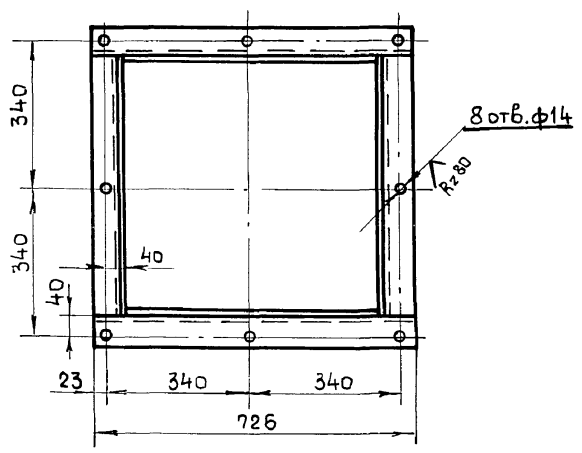

Б

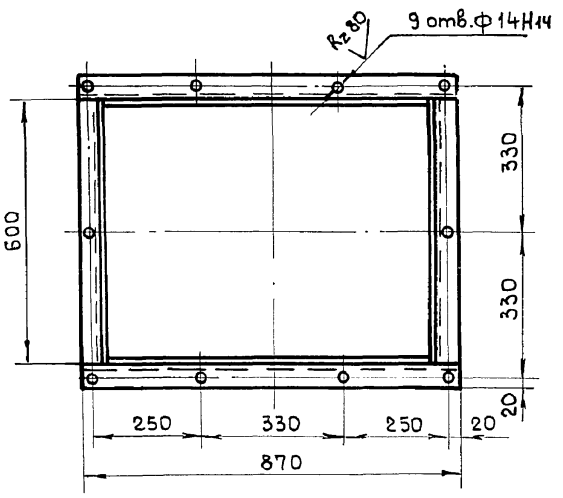

В - В (м1:5)

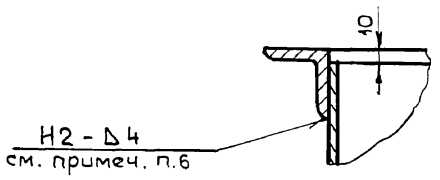

Д - Д (м1:2)

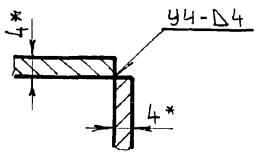

Г - Г (м1:5)

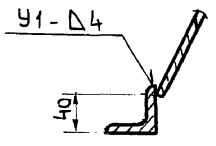

1.* Размеры для справок.

2. Предельные отклонения размеров $\pm \frac{IT16}{2}$

3. Кромки реза $\frac{Rz\,320}{\checkmark}$, отверстия - $\frac{Rz\,80}{\checkmark}$, остальное - $\frac{}{\checkmark}$

4. Сварные швы по ГОСТ 5264-80 по контуру прилегания деталей.

5. Электроды типа Э-42 ГОСТ 9467-75.

6. Верхний фланец поз. 1; 2 приваривать при монтаже воронки в приемном устройстве.

Изм.	Лист	№ докум.	Подп.	Дата
Разраб.		Извекова		
Провер.		Гончаренко		
Т. контр.		Севрюков		
Нач. отд.		Григорьянц		
Н. контр.		Амбрас		
Утверд.				

Б15М 100.000СБ

Воронка тип I
Сборочный чертеж

Лит	Масса	Масшт.
И	63,5	1:10
Лист	Листов 1	

Харьковский Сантехпроект

Инв. № подл. | Подп. и дата | Взам. инв. № | Инв. № дубл. | Подп. и дата

Альбом 13 4.1

Б15М101.003

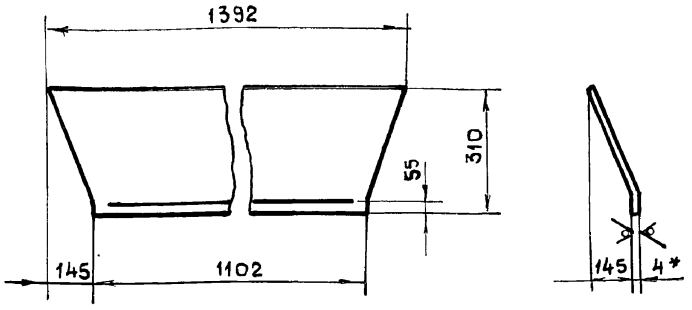

1. Длина развернутой детали 348 мм.
2. Предельные отклонения размеров $\pm \frac{IT16}{2}$.
3.* Размер для справки.

Изм	Лист	N докум	Подп	Дата	Б15М101.003			
Разраб		Извекова			Стенка	Лит	Масса	Масшт
Провер		Гончаренко				У	13,6	1:10
Т. контр		Севрюков				Лист	Листов 1	
Нач. отд		Григорьяни			Лист Б-ПН-4 ГОСТ 19903-74 / ВСт3-I ГОСТ 14637-79	Харьковский сантехпроект		
Н. контр		Амбрас						
Утвер								

Б15М101.004

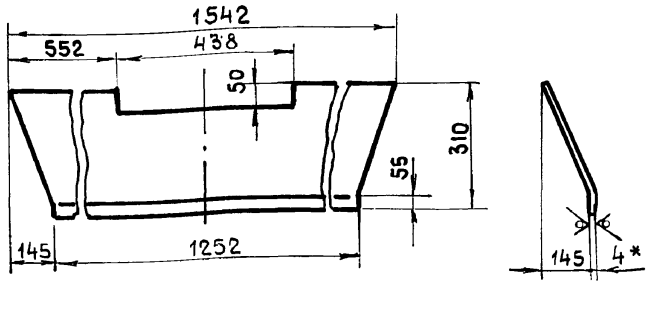

1. Длина развернутой детали - 348 мм.
2. Предельные отклонения размеров $\pm \frac{IT16}{2}$.
3.* Размер для справки.

Изм	Лист	N докум	Подп.	Дата	Б15М101.004			
Разраб.		Извекова			Стенка	Лит	Масса	Масшт
Провер.		Гончаренко				У	14,6	1:10
Т. контр		Севрюков				Лист	Листов 1	
Нач. отд		Григорьяни			Лист Б-ПН-4 ГОСТ 19903-74 / ВСт3-I ГОСТ 14637-79	Харьковский сантехпроект		
Н. контр		Амбрас						
Утв.								

Формат А4

Б15М101.000СБ

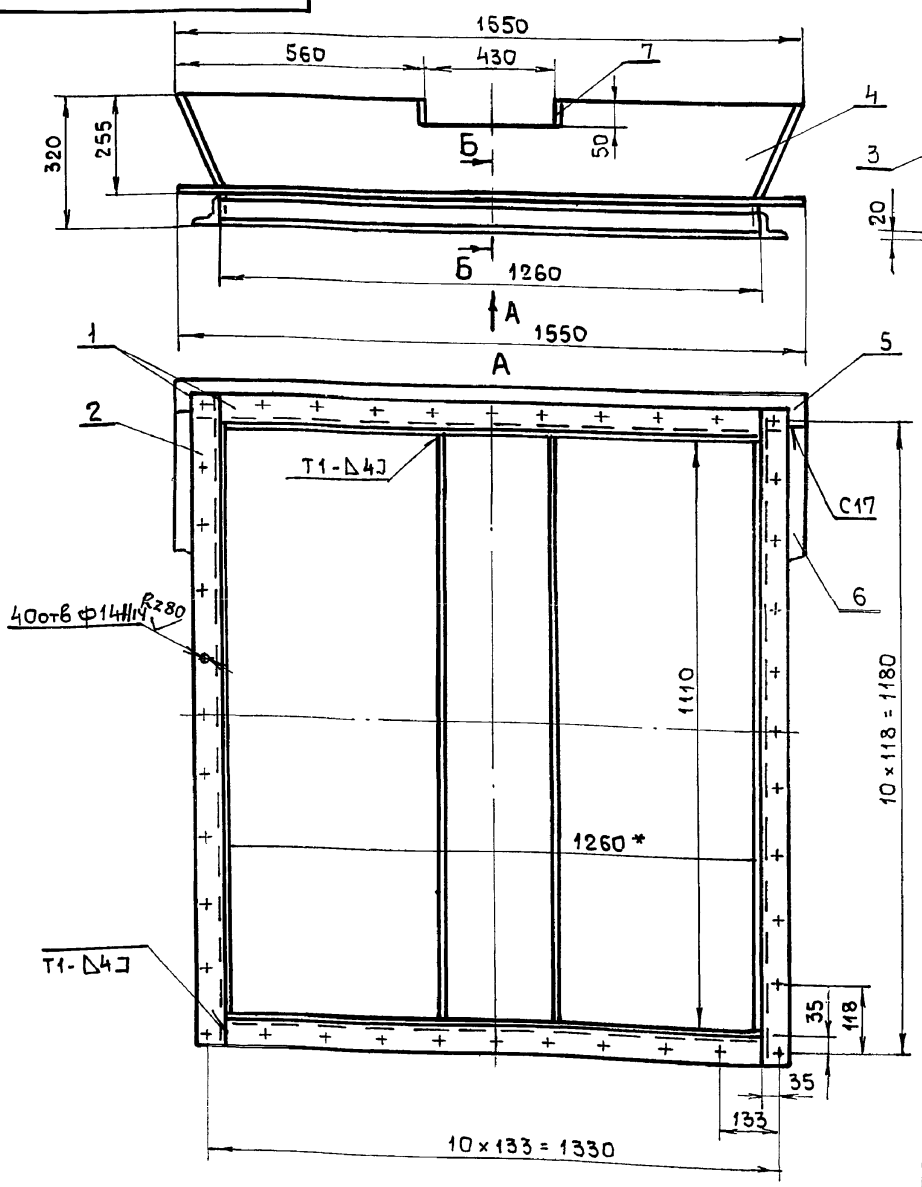

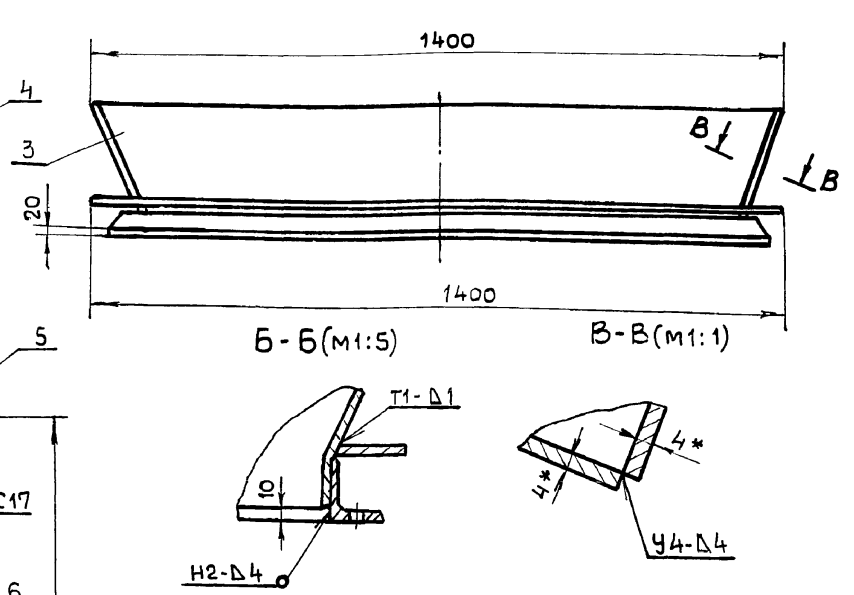

1.* Размеры для справки.
2. Предельные отклонения размеров $\pm \frac{IT16}{2}$.
3. Кромки реза деталей Б4-$\overset{Rz320}{\vee}$, остальное-$\overset{Rz80}{\vee}$.
4. Сварные швы по ГОСТ 5264-80. Электроды Э-42 ГОСТ 9467-75.

Изм	Лист	N докум	Подпись	Дата	Б15М101.000СБ			
Разраб.		Извекова			Воронка тип II Сборочный чертеж	Лит	Масса	Масшт
Провер		Гончаренко				Ч	114,0	1:10
Т. контр		Севрюков				Лист	Листов 1	
Нач. отд		Григорьяни				Харьковский Сантехпроект		
Н. контр		Амбрас						
Утвер.								

Формат А3

Б15М102.000СБ

Альбом 13 ч.1

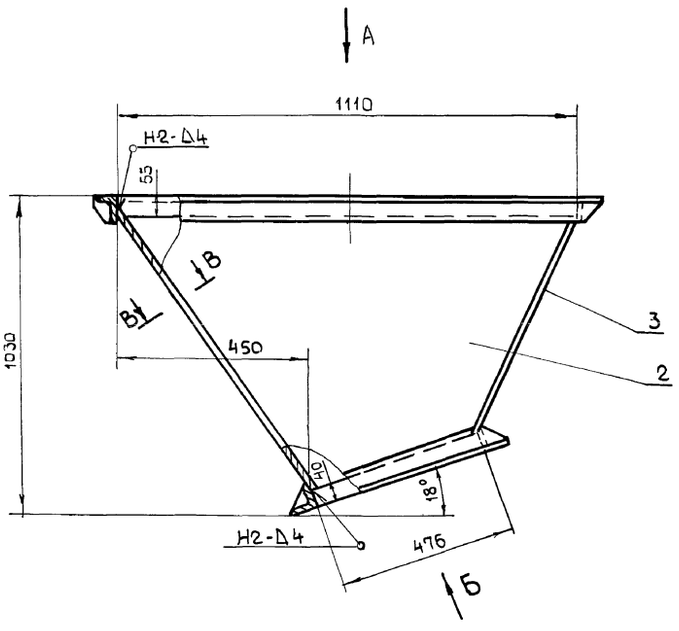

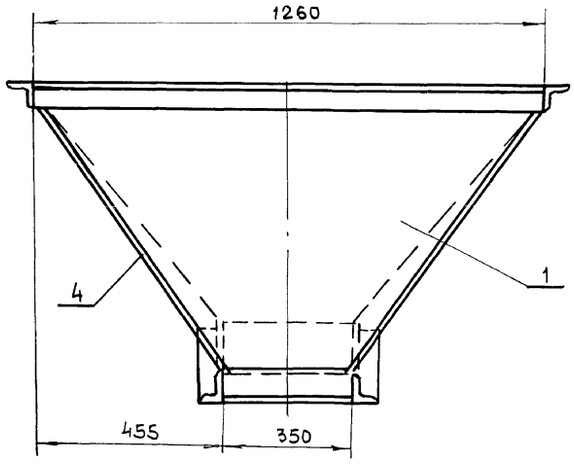

А

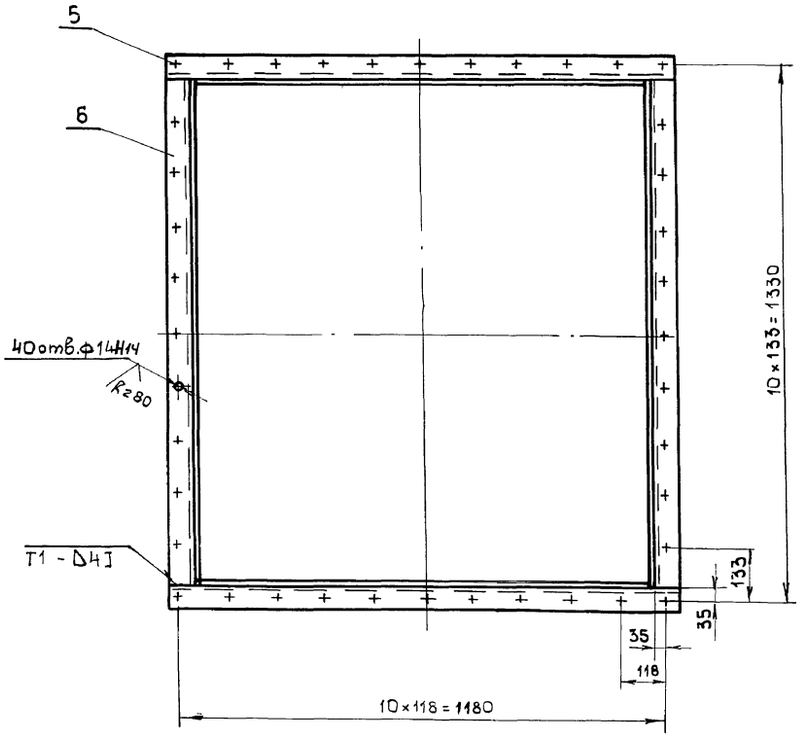

Б

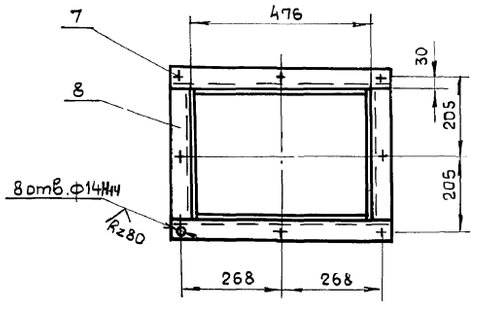

В-В(м1:1)

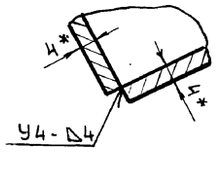

1. Предельные отклонения размеров $\pm \frac{IT16}{2}$.
2. Кромки реза деталей Б4- $\overset{Rz320}{\sqrt{}}$, остальное- $\sqrt{}$.
3. Сварные швы по ГОСТ 5264-80. Электроды Э-42. ГОСТ 9467-75.
4. *Размеры для справки.
5. Боковины (поз.2;4) подогнуть по месту.

					Б15М102.000СБ		
Изм	Лист	N докум	Подп	Дата	Воронка тип III Сборочный чертеж	Лит	Масса / Масшт
Разраб.		Извекова				У	121,0 / 1:10
Провер.		Гончаренко				Лист	Листов 1
Т. контр		Севрюков					
Нач.отд		Григорьянц				Харьковский сантехпроект	
Н. контр		Амбрас					
Утв.							

Инв.№ подл. | Подп. и дата | Взам.инв.№ | Инв.№ дубл. | Подп. и дата

Альбом 13 ч.1

Форм	Зона	Поз	Обозначение	Наименование	Кол	Примеч.
				Документация		
А2			Б15М 102.000СБ	Сборочный чертеж		
				Детали		
А4		1	Б15М 102.001	Стенка	1	
А4		2	Б15М 102.002	Боковина	1	
А4		3	Б15М 102.003	Стенка	1	
А4		4	Б15М 102.004	Боковина	1	
Б4		5	Б15М 102.005	Балка		
				Уголок Б-63х63х6 ГОСТ 8509-86		
				ВСт3-I ГОСТ 535-79		
				ℓ = 1236	2	7,05 кг
Б4		6	Б15М 102.006	Балка		
				Уголок Б-63х63х6 ГОСТ 8509-86		
				ВСт3-I ГОСТ 535-79		
				ℓ = 1260	2	7,2 кг
Б4		7	Б15М 102.007	Балка		
				Уголок Б-50х50х5 ГОСТ 8509-86		
				ВСт3-I ГОСТ 535-79		
				ℓ = 576	2	2,17 кг
Б4		8	Б15М 102.008	Балка		
				Уголок Б-50х50х5 ГОСТ 8509-86		
				ВСт3-I ГОСТ 535-79		
				ℓ = 350	2	1,3 кг

Подп. и дата | Инв. N дубл. | Взам. инв. N | Подп. и дата | Инв. N подл.

Изм	Лист	N докум.	Подп.	Дата
Разраб.		Извекова		
Провер.		Гончаренко		
Н. контр.		Амбрас		
Нач. отд.		Григорьянц		
Утверд.				

Воронка тип III

Б15М 102.000

Лит	Лист	Листов
У		1

Харьковский сантехпроект

Формат А4

Б15М 102.001

Rz 320 ▽(▽)

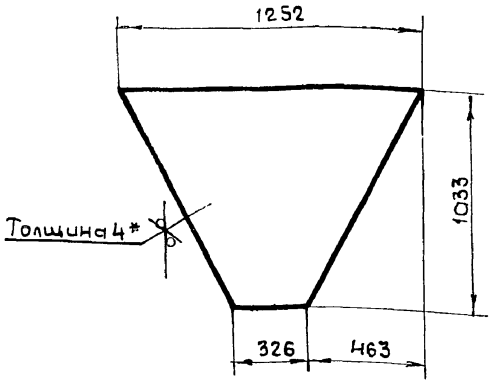

1. Предельные отклонения размеров ± IT16/2.
2. * Размер для справки.

Подп. и дата | Инв. N дубл. | Взам. инв. N | Подп. и дата | Инв. N подл.

Изм	Лист	N докум.	Подп.	Дата
Разраб.		Извекова		
Провер.		Гончаренко		
Т. контр.		Севрюков		
Нач. отд.		Григорьянц		
Н. контр.		Амбрас		
Утв.				

Стенка

Лит	Масса	Масшт.
У	25,6	1:20
Лист	Листов 1	

Лист Б-ПН-4 ГОСТ 19903-74 / ВСт3I ГОСТ 14637-79

Харьковский сантехпроект

Формат А4

Б15М 102.002

Rz 320 ▽(▽)

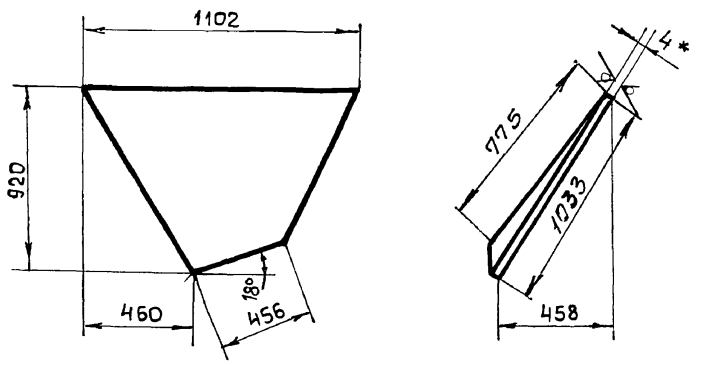

1. Предельные отклонения размеров ± IT16/2.
2. * Размер для справки.

Подп. и дата | Инв. N дубл. | Взам. инв. N | Подп. и дата | Инв. N подл.

Изм	Лист	N докум.	Подп.	Дата
Разраб.		Извекова		
Провер.		Гончаренко		
Т. контр.		Севрюков		
Нач. отд.		Григорьянц		
Н. контр.		Амбрас		
Утверд.				

Боковина

Лит	Масса	Масшт
У	20,0	1:20
Лист	Листов 1	

Лист Б-ПН-4 ГОСТ 19903-74 / ВСт3-I ГОСТ 14637-79

Харьковский сантехпроект

Формат А4

Б15М 102.003

Rz 320 ▽(▽)

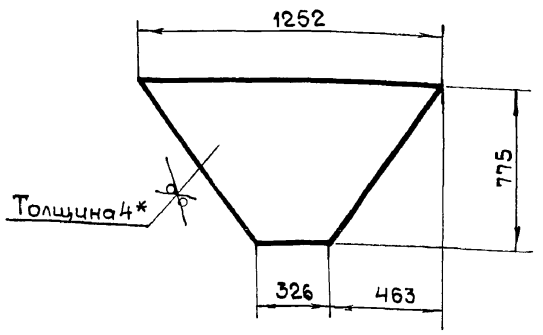

1. Предельные отклонения размеров ± IT16/2.
2. * Размер для справки.

Подп. и дата | Инв. N дубл. | Взам. инв. N | Подп. и дата | Инв. N подл.

Изм	Лист	N докум.	Подп.	Дата
Разраб.		Извекова		
Провер.		Гончаренко		
Т. контр.		Севрюков		
Нач. отд.		Григорьянц		
Н. контр.		Амбрас		
Утверд.				

Стенка

Лит	Масса	Масшт.
У	19,2	1:20
Лист	Листов 1	

Лист Б-ПН-4 ГОСТ 19903-74 / ВСт3-I ГОСТ 14637-79

Харьковский сантехпроект

Формат А4

Альбом 13 ч.1

Форм	Зона	Поз	Обозначение	Наименование	Кол	Примеч.
				Документация		
А3			Б15М110.000СБ	Сборочный чертеж		
				Детали		
А4		1	Б15М110.001	Фланец	1	
А4		2	Б15М110.002	Воронка	1	
Б4		3	Б15М110.003	Планка		
				Полоса 10×100 ГОСТ 103-76		
				Вст3-I ГОСТ 535-79		
				ℓ = 600	2	4,7 кг
Б4		4	Б15М110.004	Планка		
				Полоса 10×100 ГОСТ 103-76		
				Вст3-I ГОСТ 535-79		
				ℓ = 400	2	3,1 кг

Изм	Лист	N докум	Подп	Дата
Разраб		Извекова		
Провер		Гончаренко		
Нач. отд		Григорьянц		
Н. контр		Амбрас		
Утверд				

Б15М 110.000

Переход (поз. У16)

Лит	Лист	Листов
У		1

Харьковский Сантехпроект

Формат А4

Б15М 102.004

Rz 320 (▽)

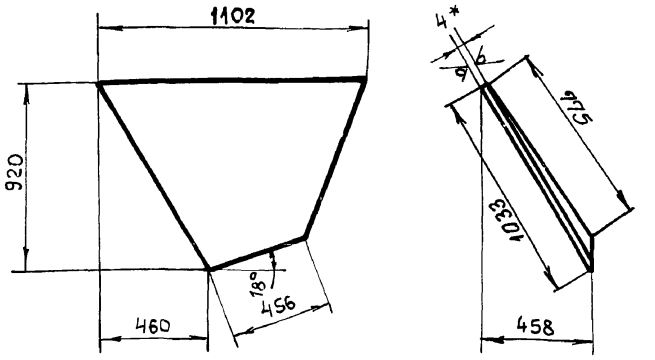

1. Предельные отклонения размеров $\pm \frac{IT16}{2}$.
2. * Размер для справки.

Изм	Лист	N докум	Подп	Дата
Разраб.		Извекова		
Провер.		Гончаренко		
Т. контр		Севрюков		
Нач. отд		Григорьянц		
Н. контр		Амбрас		
Утверд.				

Боковина

Лит	Масса	Масшт
У	20,0	1:20
Лист	Листов 1	

Лист: Б-ПН-4 ГОСТ 19903-74 / Вст3-I ГОСТ 14637-79

Харьковский Сантехпроект

Формат А4

Б15М 110.000СБ

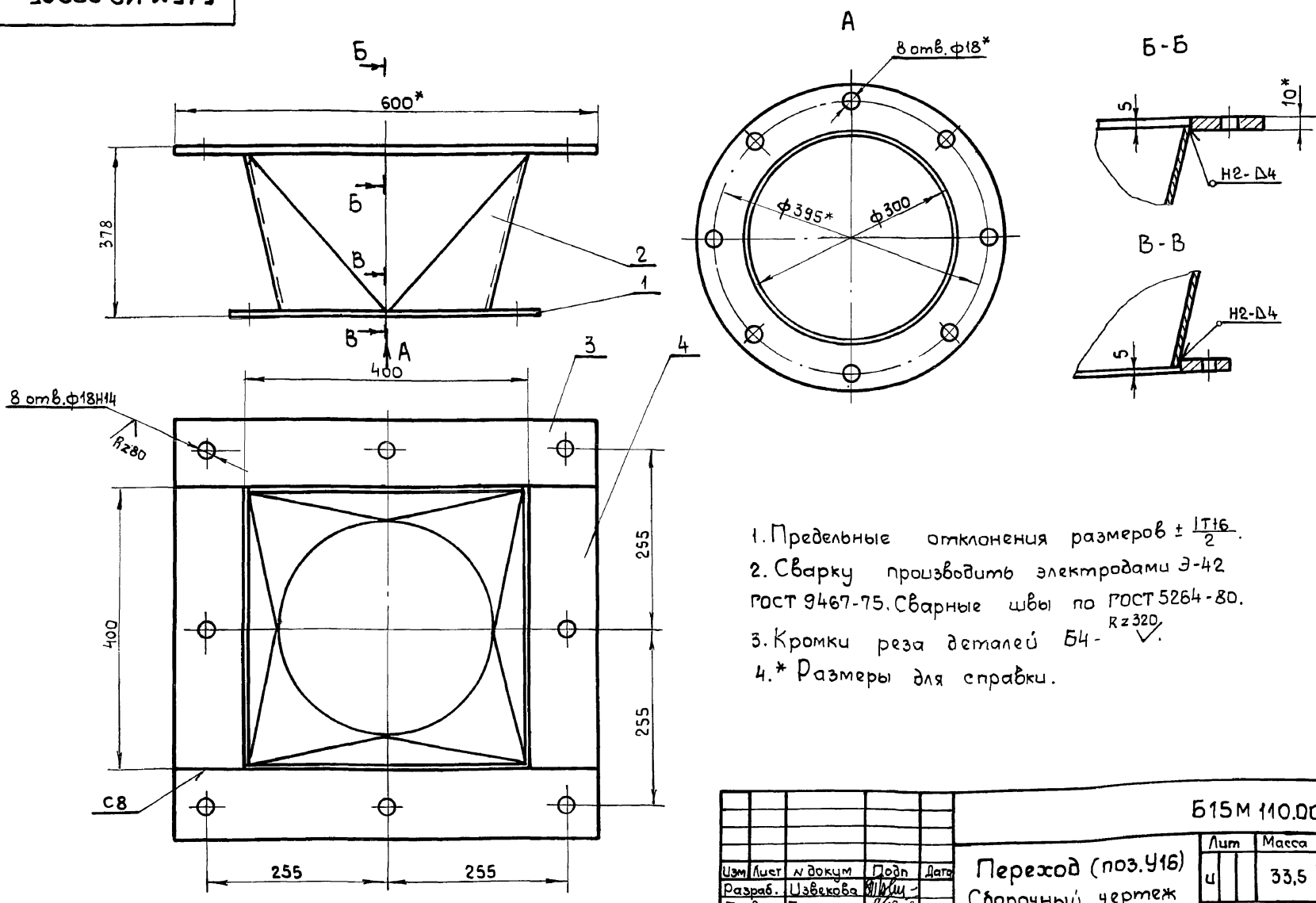

1. Предельные отклонения размеров $\pm \frac{IT16}{2}$.
2. Сварку производить электродами Э-42 ГОСТ 9467-75. Сварные швы по ГОСТ 5264-80.
3. Кромки реза деталей Б4 - Rz 320 (▽).
4. * Размеры для справки.

Изм	Лист	N докум	Подп	Дата
Разраб.		Извекова		
Провер.		Гончаренко		
Т. контр		Севрюков		
Нач. отд		Григорьянц		
Н. контр		Амбрас		
Утверд.				

Переход (поз. У16)
Сборочный чертеж

Б15М 110.000СБ

Лит	Масса	Масшт.
У	33,5	1:5
Лист	Листов 1	

Харьковский Сантехпроект

Альбом 13 ч.1

Формат	Зона	Поз	Обозначение	Наименование	Кол	Примеч.
				Документация		
А4			Б15М 111.000 СБ	Сборочный чертеж		
				Детали		
А4		1	Б15М 110.001	Фланец	1	
А4		2	Б15М 111.001	Воронка	1	
А4		3	Б15М 111.002	Фланец	1	

Изм	Лист	N докум	Подп	Дата	Б15М 111.000		
Разраб		Извекова				Лит	Лист	Листов
Провер		Севрюков			Переход (поз. У18)	У		1
Нач.отд		Григорьянц				Харьковский сантехпроект		
Н. контр		Амбрас						
Утвер.								

Инв.N подл. | Подп. и дата | Взам.инв.N | Инв.N дубл. | Подпись и дата

Формат А4

Б15М 110.001

Rz 80 √(√)

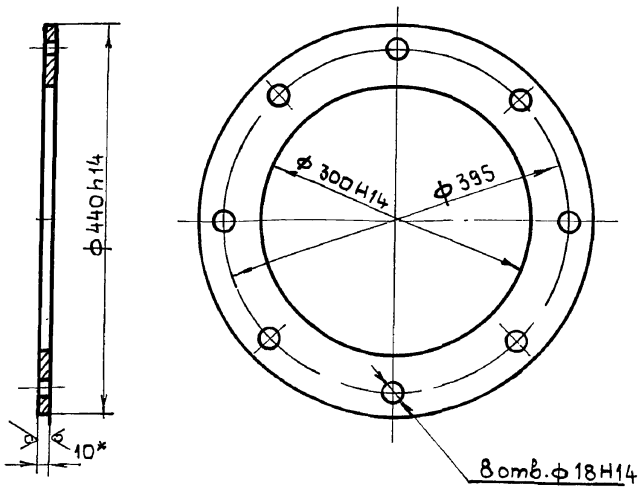

1. Неуказанные предельные отклонения размеров $\pm \frac{IT16}{2}$
2. * Размер для справки

Изм	Лист	N докум	Подп	Дата	Б15М 110.001			
Разраб.		Извекова				Лит	Масса	Масшт
Провер		Гончаренко			Фланец	У	6,4	1:5
Т. контр		Севрюков				Лист	Листов 1	
Нач.отд		Григорьянц			Лист Б-ПН-10 ГОСТ 19903-74 / Вст3-I ГОСТ 14637-79	Харьковский Сантехпроект		
Н. контр		Амбрас						
Утв.								

Инв.N подл. | Подп. и дата | Взам.инв.N | Инв.N дубл. | Подпись и дата

Формат А4

Б15М 111.000СБ

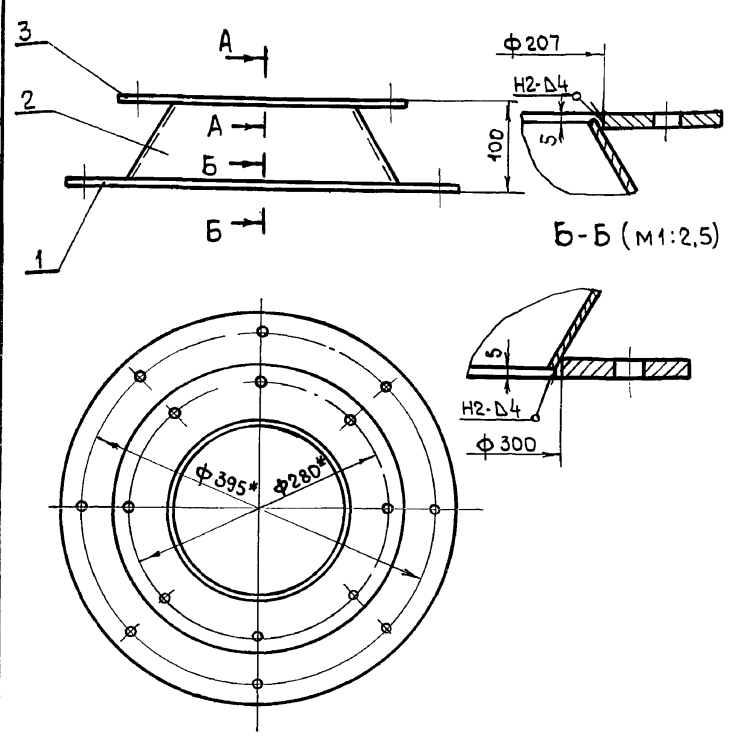

1. Сварку производить электродами Э-42 ГОСТ 9467-75. Сварные швы по ГОСТ 5264-80
2. * Размеры для справки.

Изм	Лист	N докум	Подп	Дата	Б15М 111.000СБ			
Разраб		Извекова				Лит	Масса	Масшт
Провер		Гончаренко			Переход (поз. У18) Сборочный чертеж	У	11,0	1:5
Т. контр		Севрюков				Лист	Листов 1	
Нач.отд		Григорьянц				Харьковский сантехпроект		
Н. контр		Амбрас						
Утвер.								

Инв.N подл. | Подп. и дата | Взам.инв.N | Инв.N дубл. | Подпись и дата

Формат А4

Б15М 110.002

Rz 320 √√

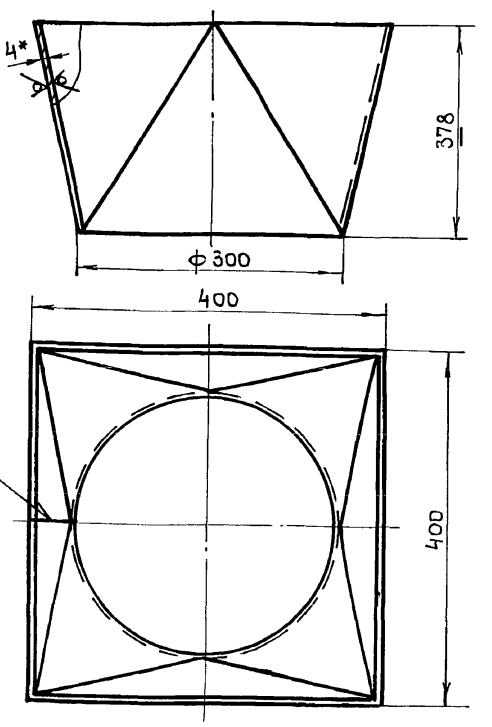

1. Предельные отклонения размеров $\pm \frac{IT16}{2}$.
2. Сварку производить электродами Э-42 ГОСТ 9467-75.
3. * Размер для справки

Изм	Лист	N докум	Подп	Дата	Б15М 110.002			
Разраб.		Извекова				Лит	Масса	Масшт.
Провер		Гончаренко			Воронка	У	11,5	1:5
Т. контр		Севрюков				Лист	Листов 1	
Нач.отд		Григорьянц			Лист Б-ПН-4 ГОСТ 19903-74 / Вст3-I ГОСТ 14637-79	Харьковский Сантехпроект		
Н. контр		Амбрас						
Утвер								

Инв.N подл. | Подп. и дата | Взам.инв.N | Инв.N дубл. | Подпись и дата

Формат А4

Б15М 112.000СБ

Альбом 13 ч.1

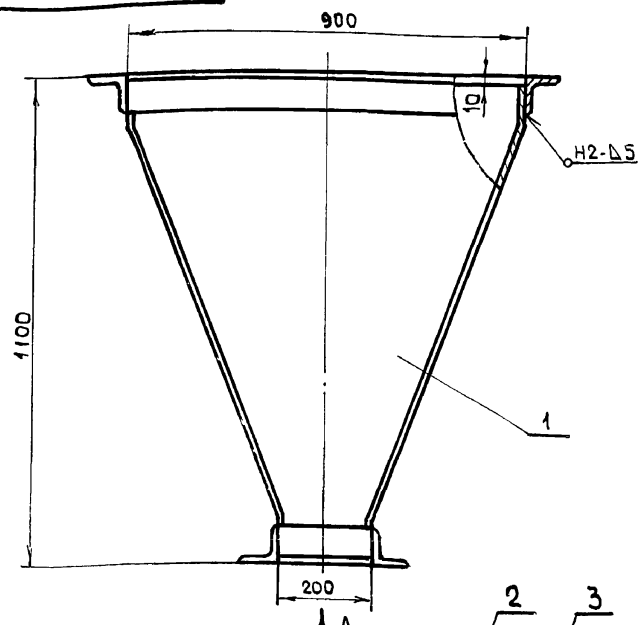

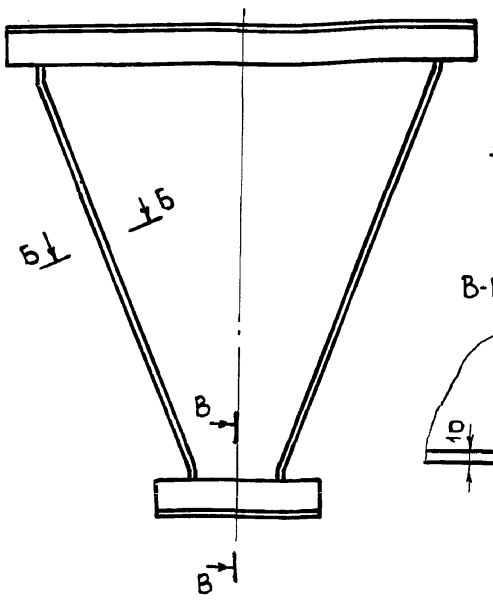

А

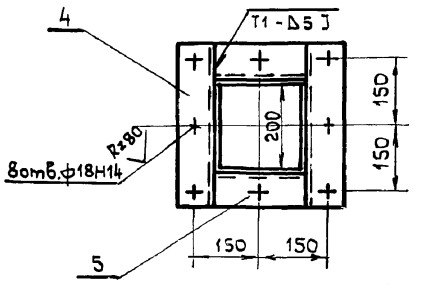

Б-Б(м1:5)

В-В(м1:5)

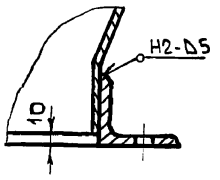

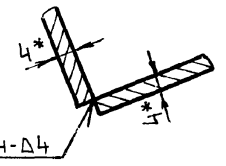

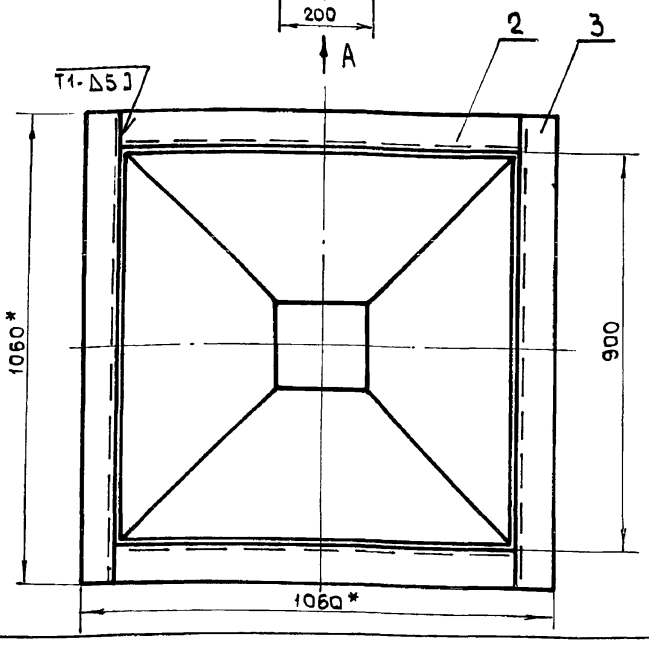

1. Предельные отклонения размеров $\pm \frac{IT16}{2}$.
2. Сварку производить электродами Э-42 ГОСТ 9467-75. Сварные швы по ГОСТ 5264-80.
3. Кромки реза деталей Б4 - Rz 320.
4. * Размеры для справки.

					Б15М 112.000СБ	
Изм.	Лист	N докум.	Подп.	Дата	Бункер провала (поз У6) Сборочный чертеж	Лит. / Масса / Масшт.
Разраб.		Извекова				и / 114.0 / 1:10
Провер.		Гончаренко				Лист / Листов 1
Т. контр.		Севрюков				
Нач. отд.		Коверченко				Харьковский Сантехпроект
Н. контр.		Амбрас				
Утверд.						

Формат А3

Б15М 111.002

Rz80 (√)

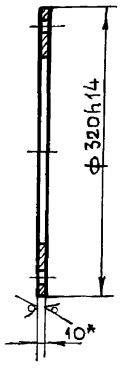

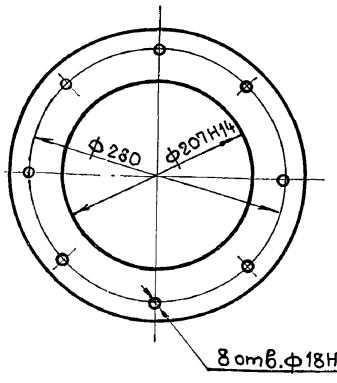

1. Неуказанные предельные отклонения размеров $\pm \frac{IT16}{2}$.
2. * Размер для справки.

					Б15М 111.002	
Изм.	Лист	N докум.	Подп.	Дата	Фланец	Лит. / Масса / Масшт.
Разраб.		Извекова				и / 2,2 / 1:5
Провер.		Гончаренко				Лист / Листов 1
Т. контр.		Севрюков				
Нач. отд.		Григорьянц				Харьковский Сантехпроект
Н. контр.		Амбрас				
Утв.						
Лист		Б-ПН-10 ГОСТ 19903-74 Вст3кп ГОСТ 14637-79				

Формат А4

Б15М 111.001

Rz80 (√)

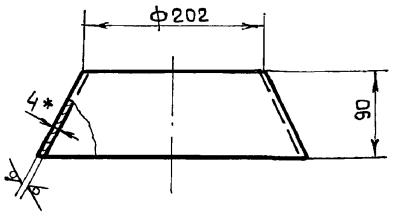

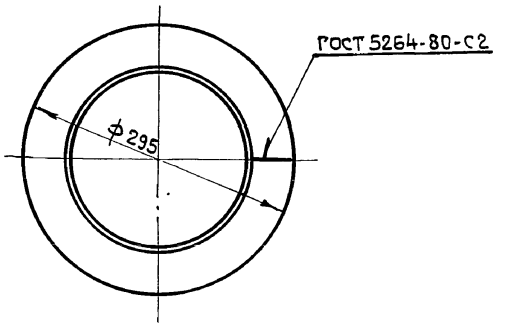

1. Предельные отклонения размеров $\pm \frac{IT16}{2}$.
2. * Размер для справки.

					Б15М 111.001	
Изм.	Лист	N докум.	Подп.	Дата	Воронка	Лит. / Масса / Масшт.
Разраб.		Извекова				и / 2,2 / 1:5
Провер.		Гончаренко				Лист / Листов 1
Т. контр.		Севрюков				
Нач. отд.		Григорьянц				Харьковский сантехпроект
Н. контр.		Амбрас				
Утверд.						
Лист		Б-ПН-4 ГОСТ 19903-74 Вст3кп ГОСТ 14637-79				

Формат А4

Инв. N подл. | Подп. и дата | Взам. инв. N | Инв. N дубл. | Подп. и дата

Альбом 13-4.1

Форм	Зона	Поз	Обозначение	Наименование	Кол	Примеч.
				Документация		
А3			Б15М112.000 СБ	Сборочный чертеж		
				Детали		
А4		1	Б15М112.001	Стенка	4	
Б4		2	Б15М112.002	Балка		
				Уголок Б-80х80х5,5 ГОСТ 8509-86		
				ВСт3-I ГОСТ 535-79		
				ℓ = 300	2	6,1 кг
Б4		3	Б15М112.003	Балка		
				Уголок Б-80х80х5,5 ГОСТ 8509-86		
				ВСт3-I ГОСТ 535-79		
				ℓ = 1060	2	7,2 кг
Б4		4	Б15М112.004	Балка		
				Уголок Б-80х80х5,5 ГОСТ 8509-86		
				ВСт3-I ГОСТ 535-79		
				ℓ = 360	2	2,4 кг
Б4		5	Б15М112.005	Балка		
				Уголок Б-80х80х5,5 ГОСТ 8509-86		
				ВСт3-I ГОСТ 535-79		
				ℓ = 200	2	1,35 кг

Инв.№ подл. | Подп. и дата | Взам. инв.№ | Инв.№ дубл. | Подп. и дата

Изм.	Лист	№ докум.	Подп.	Дата	Б15М112.000			
Разраб.		Узбекова			Бункер провала (поз. У6)	Лит	Лист	Листов
Провер.		Гончаренко						1
Нач. отд.		Григорьянц				Харьковский сантехпроект		
Н. контр.		Амбрас						
Утверд.								

Формат А4

Форм	Зона	Поз	Обозначение	Наименование	Кол	Примеч.
				Документация		
А4			Б15М113.000 СБ	Сборочный чертеж		
				Детали		
Б4		1	Б15М113.001	Стенка		
				Лист Б-ПН-4 ГОСТ 19903-74		
				ВСт3-I ГОСТ 14637-79		
				192 х 703	4	4,3 кг
Б4		2	Б15М113.002	Балка		
				Уголок Б-80х80х5,5 ГОСТ 8509-86		
				ВСт3-I ГОСТ 535-79		
				ℓ = 200	2	1,35 кг
Б4		3	Б15М113.003	Балка		
				Уголок Б-80х80х5,5 ГОСТ 8509-86		
				ВСт3-I ГОСТ 535-79		
				ℓ = 360	2	2,4 кг

Инв.№ подл. | Подп. и дата | Взам. инв.№ | Инв.№ дубл. | Подп. и дата

Изм.	Лист	№ докум.	Подп.	Дата	Б15М113.000			
Разраб.		Узбекова			Течка (поз. У7)	Лит	Лист	Листов
Провер.		Гончаренко						1
Нач. отд.		Григорьянц				Харьковский сантехпроект		
Н. контр.		Амбрас						
Утверд.								

Б15М113.000 СБ

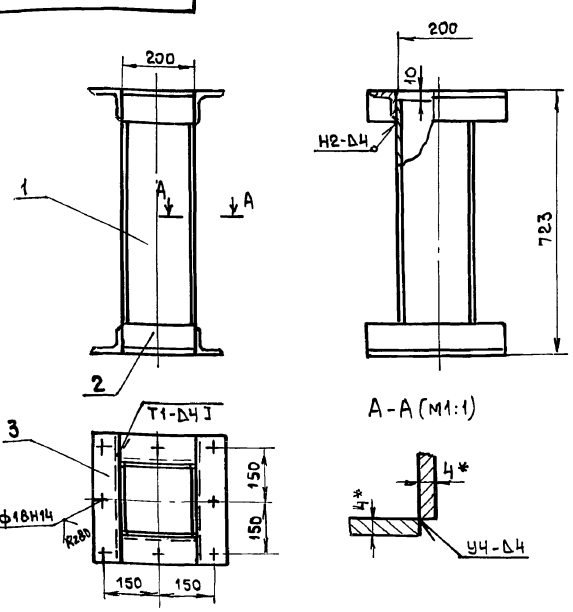

1. Предельные отклонения размеров $\pm \frac{IT16}{2}$.
2. Сварку производить электродами Э-42 ГОСТ 9467-75. Сварные швы по ГОСТ 5264-80.
3. Кромки реза деталей Б4 - $Rz\,320$ $\sqrt{}$.
4. * Размер для справки.

Изм.	Лист	№ докум.	Подп.	Дата	Б15М113.000 СБ			
Разраб.		Узбекова			Течка (поз. У7) Сборочный чертеж	Лит	Масса	Масшт.
Провер.		Гончаренко				У	25,0	1:10
Т. контр.		Севрюков				Лист	Листов 1	
Нач. отд.		Григорьянц				Харьковский сантехпроект		
Н. контр.		Амбрас						
Утверд.								

Формат А4

Б15М112.001

Rz 320 $\sqrt{}$ (√)

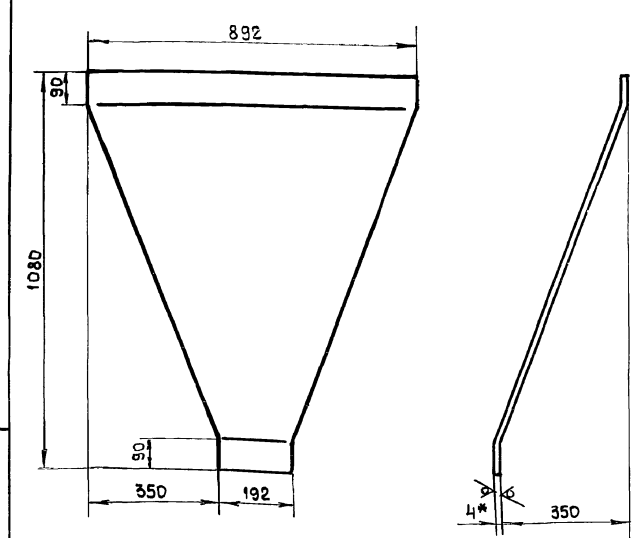

1. Длина развернутой детали - 1145 мм
2. Предельные отклонения размеров $\pm \frac{IT16}{2}$.
3. * Размер для справки.

Изм.	Лист	№ докум.	Подп.	Дата	Б15М112.001			
Разраб.		Узбекова			Стенка	Лит	Масса	Масшт.
Провер.		Гончаренко				У	19,8	1:10
Т. контр.		Севрюков				Лист	Листов 1	
Нач. отд.		Григорьянц				Харьковский сантехпроект		
Н. контр.		Амбрас			Лист Б ПН-4 ГОСТ 19903-74 ВСт3-I ГОСТ 14637-79			
Утверд.								

Альбом 134.1

Б15М 114.001

Rz320 √(V)

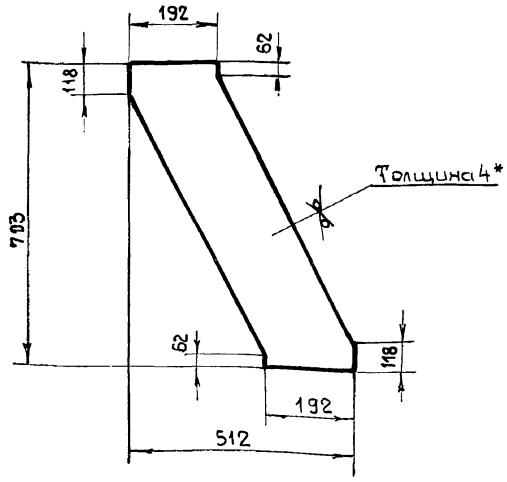

1. Предельные отклонения размеров ± IT16/2.
2.* Размер для справки.

Изм	Лист	N докум	Подп.	Дата
Разраб		Извекова		
Провер		Гончаренко		
Т. контр		Севрюков		
Нач. отд		Григорьянц		
Н. контр		Амбрас		
Утверд.				

Б15М 114.001

Стенка

Лит	Масса	Масшт.
Ц	4,8	1:10
Лист	Листов 1	

Лист Б-ПН-4 ГОСТ 19903-74 / ВСт3-I ГОСТ 14637-79

Харьковский сантехпроект

Формат А4

Б15М 114.002

Rz 320 √(V)

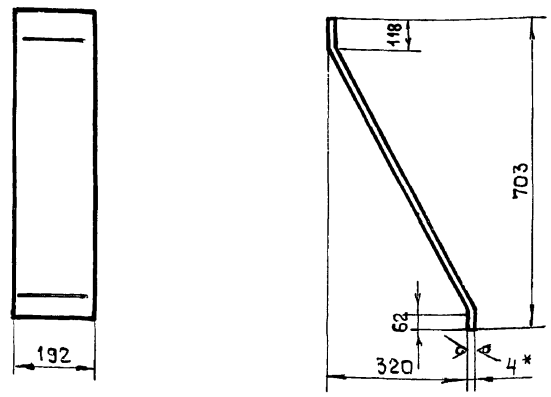

1. Длина развернутой детали - 790 мм
2. Предельные отклонения размеров ± IT16/2.
3.* Размер для справки.

Изм	Лист	N докум	Подп	Дата
Разраб		Извекова		
Провер		Гончаренко		
Т. контр		Севрюков		
Нач. отд		Григорьянц		
Н. контр		Амбрас		
Утверд.				

Б15М 114.002

Боковина

Лит	Масса	Масшт
Ц	4,8	1:10
Лист	Листов 1	

Лист Б-ПН-4 ГОСТ 19903-74 / ВСт3-I ГОСТ 14637-79

Харьковский сантехпроект

Формат А4

Б15М 114.000СБ

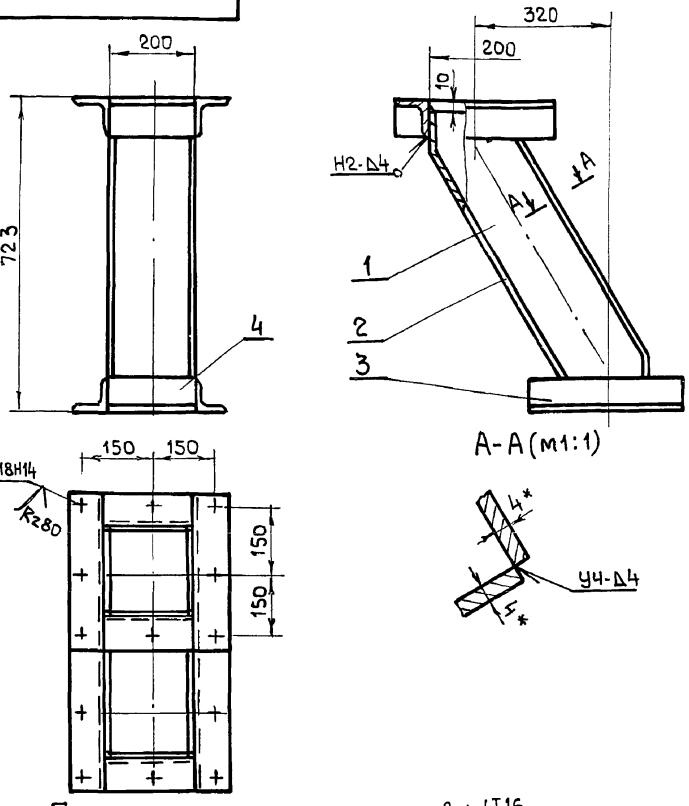

1. Предельные отклонения размеров ± IT16/2.
2. Сварку производить электродами Э-42 ГОСТ 9467-75. Сварные швы по ГОСТ 5264-80.
3. Кромки реза деталей Б4 - Rz 320.
4.* Размеры для справки.

Изм	Лист	N докум	Подп	Дата
Разраб		Извекова		
Провер.		Гончаренко		
Т. контр		Севрюков		
Нач. отд		Григорьянц		
Н. контр		Амбрас		
Утверд.				

Б15М 114.000СБ

Течка (поз. У15) Сборочный чертеж

Лит	Масса	Масшт
Ц	34,5	1:10
Лист	Листов 1	

Харьковский сантехпроект

Формат А4

Форм	Зона	Поз.	Обозначение	Наименование	Кол	Примеч.
				Документация		
А4			Б15М 114.000СБ	Сборочный чертеж		
				Детали		
А4		1	Б15М 114.001	Стенка	2	
А4		2	Б15М 114.002	Боковина	2	
Б4		3	Б15М 114.003	Балка		
				Уголок Б-80х80х5,5 ГОСТ 8509-86		
				ВСт3-I ГОСТ 535-79		
				ℓ = 200	4	1,35 кг
Б4		4	Б15М 114.004	Балка		
				Уголок Б-80х80х5,5 ГОСТ 8509-86		
				ВСт3-I ГОСТ 535-79		
				ℓ = 360	4	2,4 кг

Изм	Лист	N докум	Подп.	Дата
Разраб		Извекова		
Провер.		Гончаренко		
Нач. отд		Григорьянц		
Н. контр		Амбрас		
Утверд.				

Б15М 114.000

Течка (поз. У15)

Лит	Лист	Листов
Ц		1

Харьковский сантехпроект

Формат А4

Альбом 13 ч.1

Форм	Зона	Поз	Обозначение	Наименование	Кол	Примеч.
				Документация		
А3			Б15М 115.000СБ	Сборочный чертеж		
				Детали		
А4		1	Б15М 112.001	Стенка	4	
Б4		2	Б15М 115.001	Балка		
				Уголок Б-80×80×5,5 ГОСТ 8509-86		
				ВСт3-I ГОСТ 535-79		
				ℓ = 900	2	6,1 кг
Б4		3	Б15М 115.002	Балка		
				Уголок Б80×80×5,5 ГОСТ 8509-86		
				ВСт3-I ГОСТ 535-79		
				ℓ = 1060	2	7,2 кг
Б4		4	Б15М 115.003	Балка		
				Уголок Б-80×80×5,5 ГОСТ 8509-86		
				ВСт3-I ГОСТ 535-79		
				ℓ = 360	2	2,4 кг
Б4		5	Б15М 115.004	Балка		
				Уголок Б-80×80×5,5 ГОСТ 8509-86		
				ВСт3-I ГОСТ 535-79		
				ℓ = 200	2	1,35 кг
А4		6	Б15М 115.005	Крышка	1	

Подп. и дата | Инв. № дубл. | Взам. инв. № | Подп. и дата | Инв. № подл.

Изм	Лист	№ докум.	Подп.	Дата
Разраб.		Извекова		
Провер.		Гончаренко		
Нач. отд.		Григорьяни		
Н. контр.		Амбрас		
Утвер.				

Б 15 М 115.000

Бункер золы (поз. У10)

Лит	Лист	Листов
У		1

Харьковский сантехпроект

Формат А4

Б15М 115.005

Rz 320 (▽)

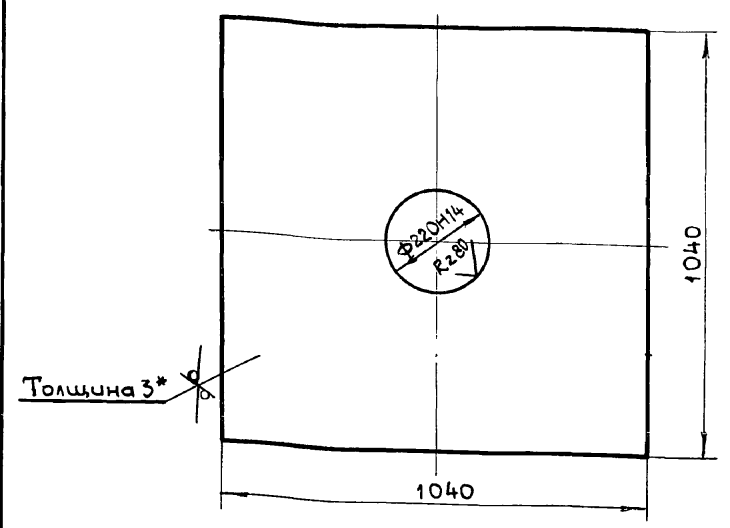

1. Предельные отклонения размеров ± IT16/2.
2.* Размер для справки.

Изм	Лист	№ докум.	Подп.	Дата
Разраб.		Извекова		
Провер.		Гончаренко		
Т. контр.		Севрюков		
Нач. отд.		Григорьяни		
Н. контр.		Амбрас		
Утвер.				

Б15М 115.005

Крышка

Лит	Масса	Масшт.
У	24,5	1:10
Лист	Листов 1	

Лист Б-ПН-3 ГОСТ 19903-74
ВСт3-I ГОСТ 16523-70

Харьковский сантехпроект

Формат А4

Б15М 115.000СБ

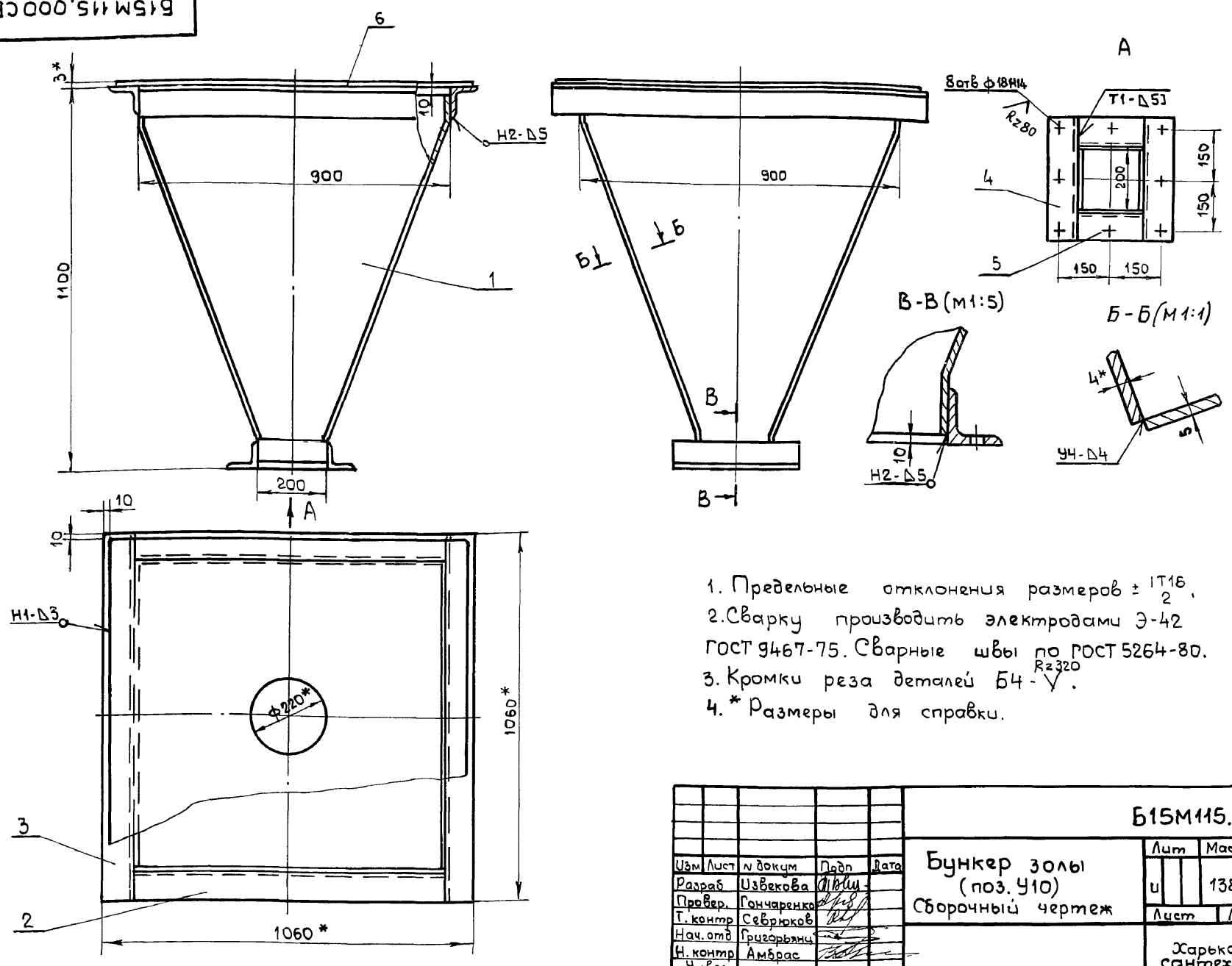

1. Предельные отклонения размеров ± IT16/2.
2. Сварку производить электродами Э-42 ГОСТ 9467-75. Сварные швы по ГОСТ 5264-80.
3. Кромки реза деталей Б4 - Rz 320 (▽).
4. * Размеры для справки.

Изм	Лист	№ докум.	Подп.	Дата
Разраб.		Извекова		
Провер.		Гончаренко		
Т. контр.		Севрюков		
Нач. отд.		Григорьяни		
Н. контр.		Амбрас		
Утвер.				

Б15М115.000СБ

Бункер золы (поз. У10) Сборочный чертеж

Лит	Масса	Масшт.
У	138,5	1:10
Лист	Листов 1	

Харьковский сантехпроект

Альбом 134.1

Б15М116.001

Rz 320 (V)

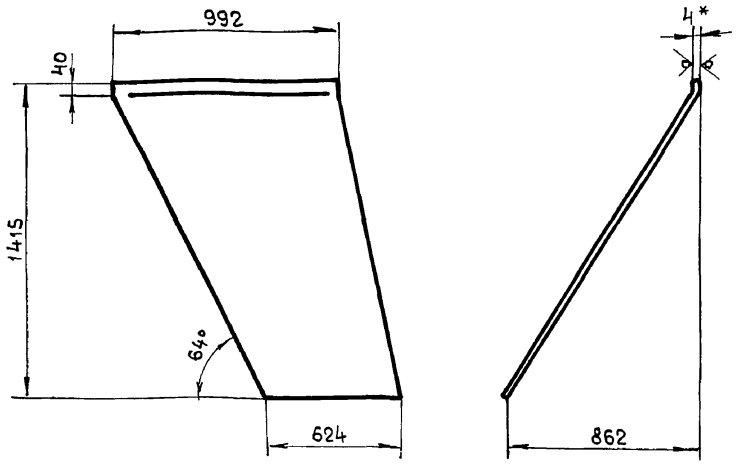

1. Длина развернутой детали - 1662 мм
2. Предельные отклонения размеров ± IT16/2.
3. *Размер для справки.

Изм	Лист	N докум.	Подп.	Дата	Б15М116.001			
Разраб.		Извекова			Стенка	Лит	Масса	Масшт
Провер.		Гончаренко				У	51,6	1:20
Т. контр.		Севрюков				Лист	Листов 1	
Нач. отд.		Григорьяны			Лист Б-ПН-4 ГОСТ 19903-74 / ВСт3-I ГОСТ 14637-79	Харьковский сантехпроект		
Н. контр.		Амбрас						
Утверд.								

Подп. и дата | Инв. № подл. | Взам. инв. № | Инв. № дубл. | Подпись и дата

Б15М116.002

Rz 320 (V)

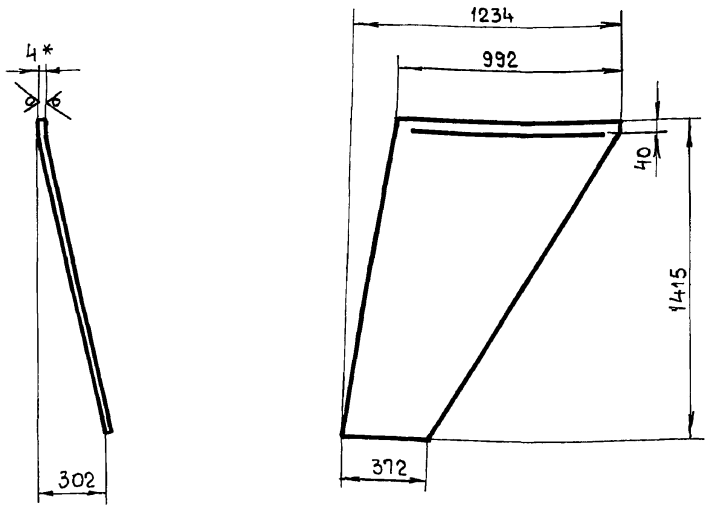

1. Длина развернутой детали - 1448 мм
2. Предельные отклонения размеров ± IT16/2.
3. *Размер для справки.

Изм	Лист	N докум.	Подп.	Дата	Б15М116.002			
Разраб.		Извекова			Боковина	Лит	Масса	Масшт
Провер.		Гончаренко				У	32,0	1:20
Т. контр.		Севрюков				Лист	Листов 1	
Нач. отд.		Григорьяны			Лист Б-ПН-4 ГОСТ 19903-74 / ВСт3-I ГОСТ 14637-79	Харьковский сантехпроект		
Н. контр.		Амбрас						
Утверд.								

Подп. и дата | Инв. № подл. | Взам. инв. № | Инв. № дубл. | Подпись и дата

Формат А4

Б15М116.000СБ

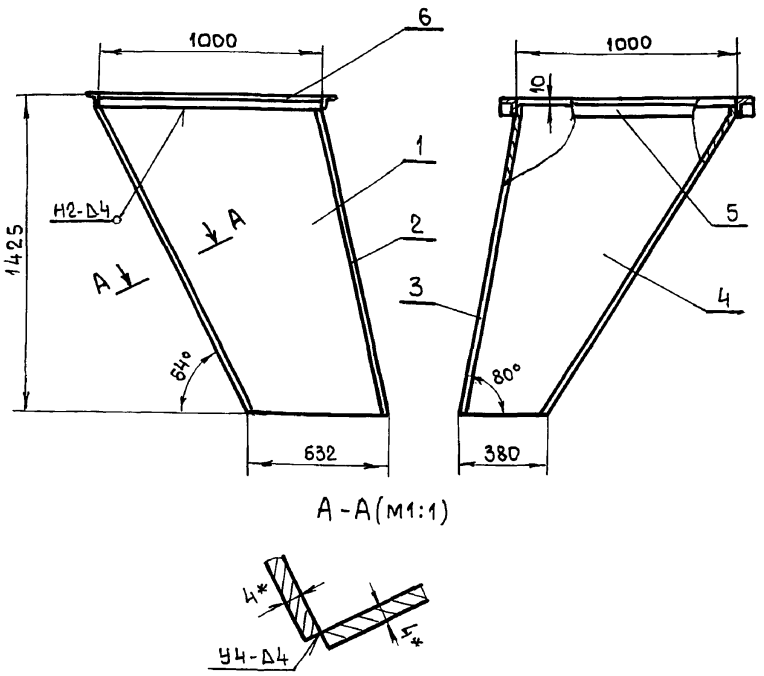

А-А (м1:1)

1. Предельные отклонения размеров ± IT16/2.
2. Сварку производить электродами Э-42 ГОСТ 9467-75. Сварные швы по ГОСТ 5264-80.
3. Кромки реза деталей Б4 - Rz 320 (V).
4. *Размеры для справки.

Изм	Лист	N докум.	Подп.	Дата	Б15М116.000СБ			
Разраб.		Извекова			Течка БСУ Сборочный чертеж	Лит	Масса	Масшт
Провер.		Гончаренко				У	184,0	1:20
Т. контр.		Севрюков				Лист	Листов 1	
Нач. отд.		Григорьяны				Харьковский сантехпроект		
Н. контр.		Амбрас						
Утверд.								

Подп. и дата | Инв. № подл. | Взам. инв. № | Инв. № дубл. | Подпись и дата

Формат А4

Форм	Зона	Поз	Обозначение	Наименование	Кол	Примечание
				Документация		
А4			Б15М116.000СБ	Сборочный чертеж		
				Детали		
А4		1	Б15М116.001	Стенка	1	
А4		2	Б15М116.002	Боковина	1	
А4		3	Б15М116.003	Стенка	1	
А4		4	Б15М116.004	Боковина	1	
Б4		5	Б15М116.005	Балка		
				Уголок Б-50х50х5 ГОСТ 8509-86		
				ВСт3-I ГОСТ 535-79		
				ℓ = 1100	2	4,15 кг
Б4		6	Б15М116.006	Балка		
				Уголок Б-50х50х5 ГОСТ 8509-86		
				ВСт3-I ГОСТ 535-79		
				ℓ = 1000	2	3,77 кг

Изм	Лист	N докум.	Подп.	Дата	Б15М116.000			
Разраб.		Извекова			Течка БСУ	Лит	Лист	Листов
Пров.		Гончаренко				У		1
Нач. отд.		Григорьяны				Харьковский сантехпроект		
Н. контр.		Амбрас						
Утвер.								

Подп. и дата | Инв. № подл. | Взам. инв. № | Инв. № дубл. | Подпись и дата

Альбом 134.1

615М116.003

Rz 320

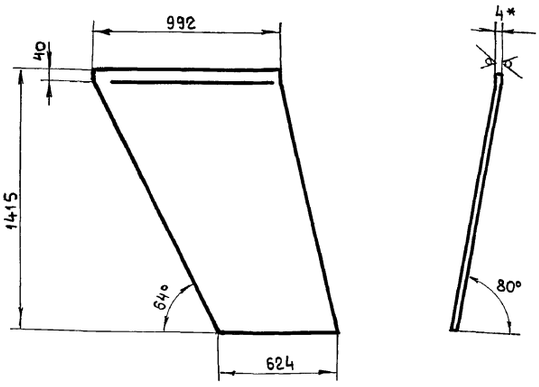

1. Длина развернутой детали - 1436мм
2. Предельные отклонения размеров ± IT16/2.
3.* Размер для справки.

Изм	Лист	N докум	Подп	Дата
Разраб.		Извекова		
Провер		Гончаренко		
Т. контр		Севрюков		
Нач. отд		Григорьянц		
Н. контр		Амбрас		
Утверд				

615М116.003

Стенка

Лит	Масса	Масшт.
У	45,2	1:20
Лист	Листов 1	

Лист Б-ПНН ГОСТ 19903-74 / ВСт3-I ГОСТ 14637-79

Харьковский сантехпроект

Формат А4

615М116.004

Rz 80

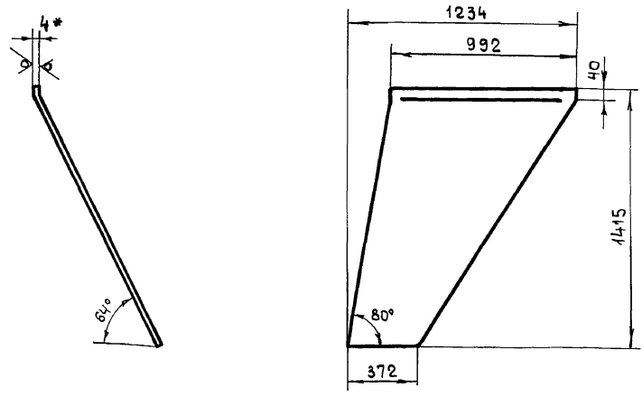

1. Длина развернутой детали - 1570мм
2. Предельные отклонения размеров ± IT16/2.
3.* Размер для справки.

Изм	Лист	N докум	Подп	Дата
Разраб		Извекова		
Провер		Гончаренко		
Т. контр		Севрюков		
Нач. отд		Григорьянц		
Н. контр		Амбрас		
Утверд				

615М116.004

Боковина

Лит	Масса	Масшт.
У	39,5	1:20
Лист	Листов 1	

Лист Б-ПН-4 ГОСТ 19903-74 / ВСт3-I ГОСТ 14637-79

Харьковский сантехпроект

615М117.000СБ

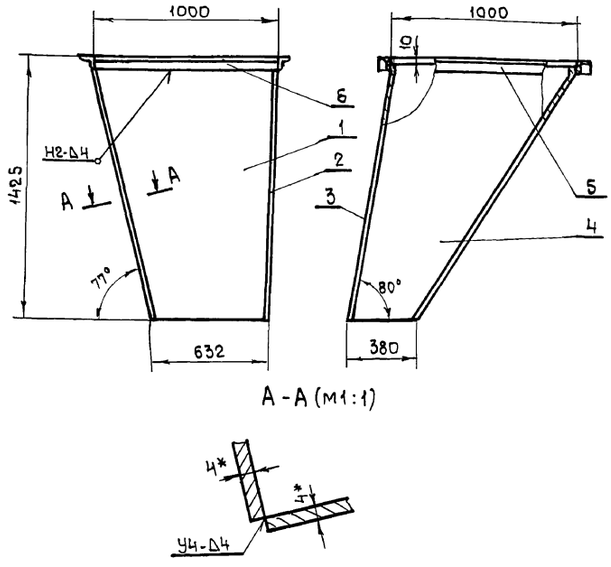

А-А (м1:1)

1. Предельные отклонения размеров ± IT16/2.
2. Сварку производить электродами Э-42 ГОСТ 9467-75. Сварные швы по ГОСТ 5264-80.
3. Кромки реза деталей Б4 - Rz 320.
4.* Размер для справки.

Изм	Лист	N докум	Подп	Дата
Разраб.		Извекова		
Провер.		Гончаренко		
Т. контр		Севрюков		
Нач. отд		Григорьянц		
Н. контр		Амбрас		
Утверд				

615М117.000СБ

Течка БСУ
Сборочный чертеж

Лит	Масса	Масшт.
У	168,5	1:20
Лист	Листов 1	

Харьковский сантехпроект

Формат А4

Форм	Зона	Поз	Обозначение	Наименование	Кол	Примеч.
				Документация		
А4			Б15М117.000СБ	Сборочный чертеж		
				Детали		
А4		1	Б15М117.001	Стенка	1	
А4		2	Б15М117.002	Боковина	1	
А4		3	Б15М117.003	Стенка	1	
А4		4	Б15М117.004	Боковина	1	
Б4		5	Б15М117.005	Балка		
				Уголок Б50х50х5 ГОСТ 8509-86		
				ВСт3-I ГОСТ 535-79		
				ℓ = 1100	2	4,15кг
Б4		6	Б15М117.006	Балка		
				Уголок Б-50х50х5 ГОСТ 8509-86		
				ВСт3-I ГОСТ 535-79		
				ℓ = 1000	2	3,77кг

Изм	Лист	N докум	Подп	Дата
Разраб		Извекова		
Провер.		Гончаренко		
Нач. отд		Григорьянц		
Н. контр		Амбрас		
Утверд.				

615М117.000

Течка БСУ

Лит	Лист	Листов
У		1

Харьковский сантехпроект

Альбом 134.1

Б15М 117.001

Rz 320 ▽(▽)

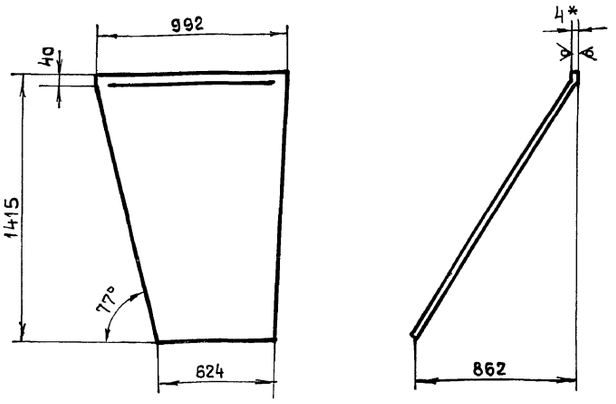

1. Длина развернутой детали - 1662 мм
2. Предельные отклонения размеров ± IT16/2.
3.* Размер для справки.

Изм	Лист	N докум	Подп.	Дата
Разраб.		Извекова		
Провер.		Гончаренко		
Т. контр.		Севрюков		
Нач. отд.		Григорьянц		
Н. контр.		Амбрас		
Утверд.				

Стенка

Лит	Масса	Масшт
Ч	51,6	1:20
Лист	Листов 1	

Лист Б-ПН-4 ГОСТ 19903-74 Вст3-I ГОСТ 14637-79

Харьковский сантехпроект

Формат А4

Инв. N подл. | Подпись и дата | Взам. инв. N | Инв. N дубл. | Подп. и дата

Б15М 117.002

Rz 320 ▽

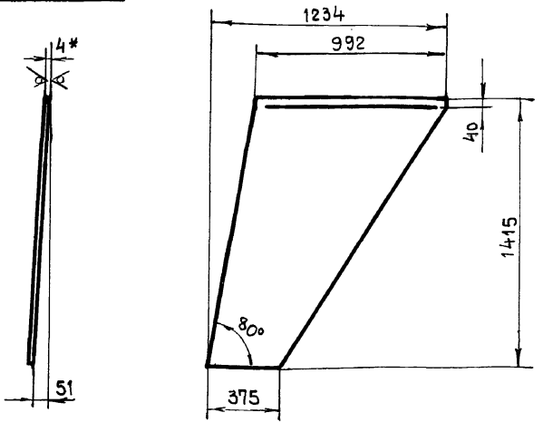

1. Длина развернутой детали - 1416 мм
2. Предельные отклонения размеров ± IT16/2.
3.* Размер для справки.

Изм	Лист	N докум	Подп.	Дата
Разраб.		Извекова		
Провер.		Гончаренко		
Т. контр.		Севрюков		
Нач. отд.		Григорьянц		
Н. контр.		Амбрас		
Утверд.				

Боковина

Лит	Масса	Масшт
Ч	31,0	1:20
Лист	Листов 1	

Лист Б-ПН-4 ГОСТ 19903-74 Вст3-I ГОСТ 14637-79

Харьковский сантехпроект

Формат А4

Инв. N подл. | Подпись и дата | Взам. инв. N | Инв. N дубл. | Подп. и дата

Б15М 117.003

Rz 320 ▽(▽)

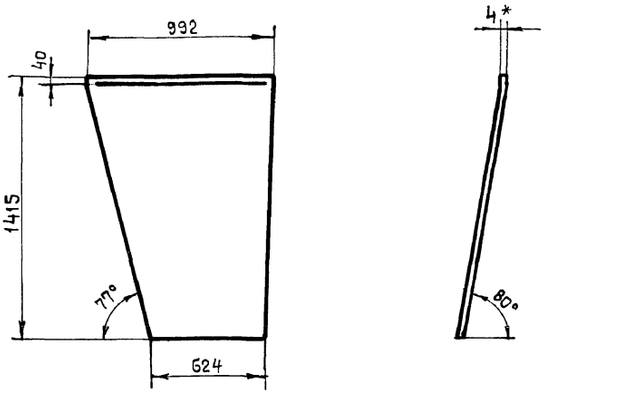

1. Длина развернутой детали - 1436 мм
2. Предельные отклонения размеров ± IT16/2.
3.* Размер для справки.

Изм	Лист	N докум	Подп.	Дата
Разраб.		Извекова		
Провер.		Гончаренко		
Т. контр.		Севрюков		
Нач. отд.		Григорьянц		
Н. контр.		Амбрас		
Утверд.				

Стенка

Лит	Масса	Масшт
Ч	36,0	1:20
Лист	Листов 1	

Лист Б-ПН-4 ГОСТ 19903-74 Вст3-I ГОСТ 14637-79

Харьковский сантехпроект

Формат А4

Инв. N подл. | Подпись и дата | Взам. инв. N | Инв. N дубл. | Подп. и дата

Б15М 117.004

Rz 320 ▽(▽)

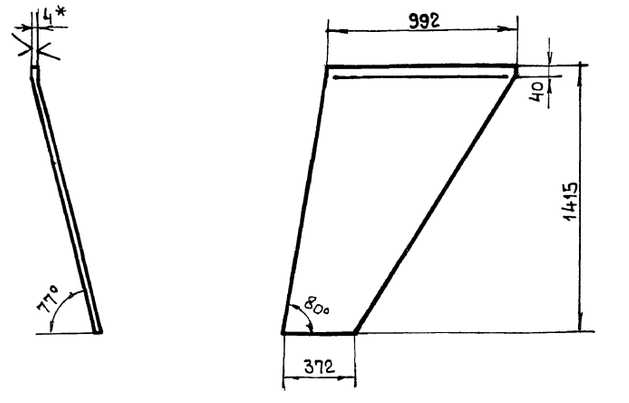

1. Длина развернутой детали - 1451 мм
2. Предельные отклонения размеров ± IT16/2.
3.* Размер для справки.

Изм	Лист	N докум	Подп.	Дата
Разраб.		Извекова		
Провер.		Гончаренко		
Т. контр.		Севрюков		
Нач. отд.		Григорьянц		
Н. контр.		Амбрас		
Утверд.				

Боковина

Лит	Масса	Масшт
Ч	34,0	1:20
Лист	Листов 1	

Лист Б-ПН-4 ГОСТ 19903-74 Вст3-I ГОСТ 14637-79

Харьковский сантехпроект

Формат А4

Инв. N подл. | Подпись и дата | Взам. инв. N | Инв. N дубл. | Подп. и дата

Альбом 13 ч.1

Форм	Зона	Поз	Обозначение	Наименование	Кол	Примеч.
				Документация		
А2			Б15М118.000СБ	Сборочный чертеж		
				Сборочные единицы		
А4		1	Б15М118.010	Корпус	1	
А4		2	Б15М118.020	Вставка	1	
А4		3	Б15М118.030	Патрубок	1	
А4		4	Б15М118.040	Карман	1	
А4		5	Б15М118.050	Шибер	1	
				Детали		
Б4		6	Б15М118.001	Стержень		
				Круг 12 ГОСТ 2590-88		
				В Ст3-I ГОСТ 535-79		
				ℓ = 74	70	0,065кг
А4		7	Б15М118.002	Прокладка	1	
				Стандартные изделия		
		8		Болт М16х65.58		
				ГОСТ 7798-70	4	0,137кг
		9		Гайка М16,5 ГОСТ 5915-70	4	0,033кг
		10		Шайба 16,65Г ГОСТ 6402-70	4	0,008кг
				Прочие изделия		
		11		Вентиль 15нбр		
				Ду40; Ру16	1	4,15кг

Инв.N подл. | Подп. и дата | Взам.инв.N | Инв.N дубл. | Подп. и дата

Изм	Лист	N докум	Подп.	Дата
Разраб.		Извекова		
Провер.		Гончаренко		
Нач.отд		Григорьянц		
Н.контр		Амбрас		
Утвер.				

Б15М118.000

Бункер шлака (поз. У1)

Лит	Лист	Листов
Ц		1

Харьковский Сантехпроект

Формат А4

Форм.	Зона	Поз.	Обозначение	Наименование	Кол	Примеч.
				Документация		
А2			Б15М118.010СБ	Сборочный чертеж		
				Детали		
А4		1	Б15М118.003	Боковина	2	
А4		2	Б15М118.004	Стенка	2	
Б4		3	Б15М118.005	Балка		
				Уголок Б-80х80х5,5 ГОСТ8509-86		
				ВСт3-I ГОСТ 535-79		
				ℓ=1520	2	10,3кг
Б4		4	Б15М118.006	Балка		
				Уголок Б-80х80х5,5ГОСТ8509-86		
				В Ст3-I ГОСТ 535-79		
				ℓ = 770	4	5,2кг
Б4		5	Б15М118.007	Балка		
				Уголок Б-80х80х5,5ГОСТ8509-86		
				В Ст3-I ГОСТ 535-79		
				ℓ = 500	2	3,4кг
Б4		6	Б15М118.008	Патрубок		
				Труба 60х2,5 ГОСТ10704-76		
				В20 ГОСТ 10705-80		
				ℓ = 810	1	2,86кг
А4		7	Б15М118.009	Патрубок	1	
А4		8	Б15М118.011	Патрубок	1	
				Стандартные изделия		
		10		Фланец 1-40-16 Ст25		
				ГОСТ 12821-80	1	1,85кг

Инв.N подл. | Подп. и дата | Взам.инв.N | Инв.N дубл. | Подп. и дата

Изм	Лист	N докум	Подп	Дата
Разраб		Извекова		
Провер.		Гончаренко		
Нач.отд		Григорьянц		
Н. контр		Амбрас		
Утвер				

Б15М118.010

Корпус

Лит	Лист	Листов
Ц		1

Харьковский Сантехпроект

Формат А4

Форм	Зона	Поз	Обозначение	Наименование	Кол	Примечание
				Документация		
А3			Б15М118.020СБ	Сборочный чертеж		
				Детали		
А4		1	Б15М118.012	Стенка	2	
А4		2	Б15М118.013	Боковина	2	

Инв.N подл. | Подп. и дата | Взам.инв.N | Инв.N дубл. | Подпись и дата

Изм	Лист	N докум	Подп	Дата
Разраб.		Извекова		
Провер		Гончаренко		
Нач.отд		Григорьянц		
Н. контр		Амбрас		
Утвер.				

Б15М118.020

Вставка

Лит	Лист	Листов
Ц		1

Харьковский Сантехпроект

Формат А4

Форм	Зона	Поз	Обозначение	Наименование	Кол	Примеч.
				Документация		
А4			Б15М118.030СБ	Сборочный чертеж		
				Детали		
А4		1	Б15М118.014	Стенка	2	
Б4		2	Б15М118.015	Боковина		
				Лист Б-ПН-4 ГОСТ 19903-74		
				В Ст3-I ГОСТ 14637-79		
				392 х 430	1	5,3кг
Б4		3	Б15М118.016	Боковина		
				Лист Б-ПН-4 ГОСТ 19903-79		
				В Ст3-I ГОСТ 14637-79		
				200 х 392	1	2,45кг
Б4		4	Б15М118.017	Балка		
				Уголок Б 63х63х4 ГОСТ8509-86		
				В Ст3-I ГОСТ 535-79		
				ℓ = 526	2	2,05кг
Б4		5	Б15М118.018	Балка		
				Уголок Б-63х63х4 ГОСТ 8509-86		
				В Ст-3-I ГОСТ 535-79		
				ℓ = 400	2	1,55кг

Инв.N подл. | Подп. и дата | Взам.инв.N | Инв.N дубл. | Подпись и дата

Изм	Лист	N докум	Подп	Дата
Разраб.		Извекова		
Провер.		Гончаренко		
Нач.отд		Григорьянц		
Н. контр		Амбрас		
Утвер				

Б15М118.030

Патрубок

Лист	Лист	Листов
Ц		1

Харьковский Сантехпроект

Формат А4

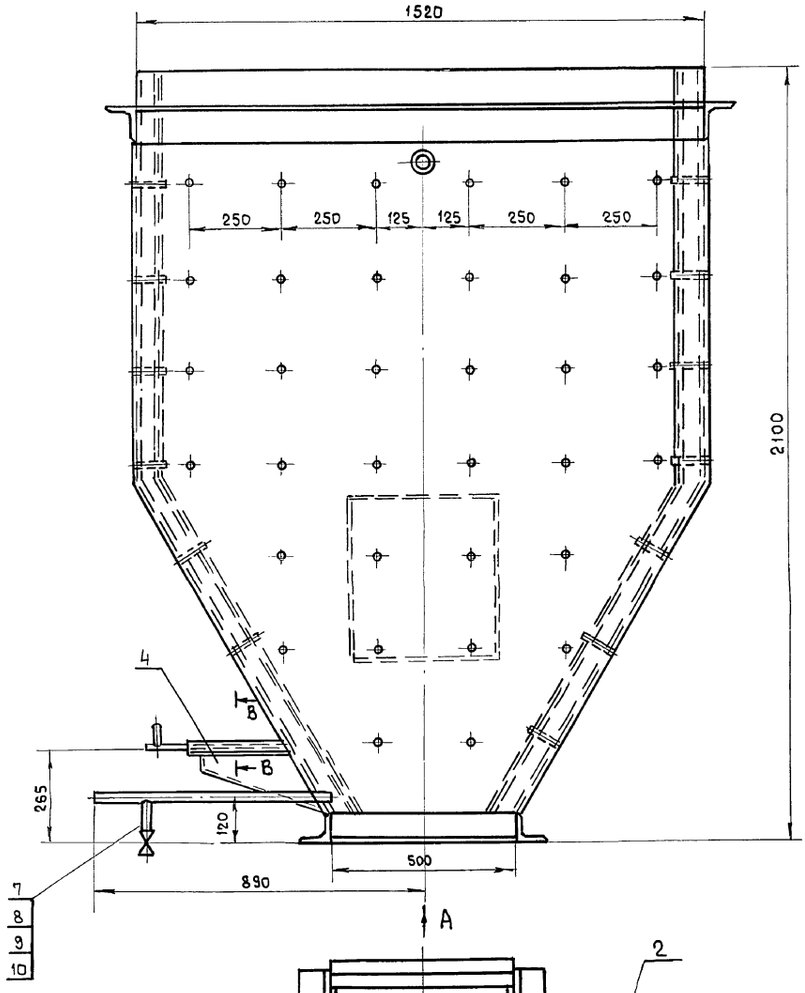

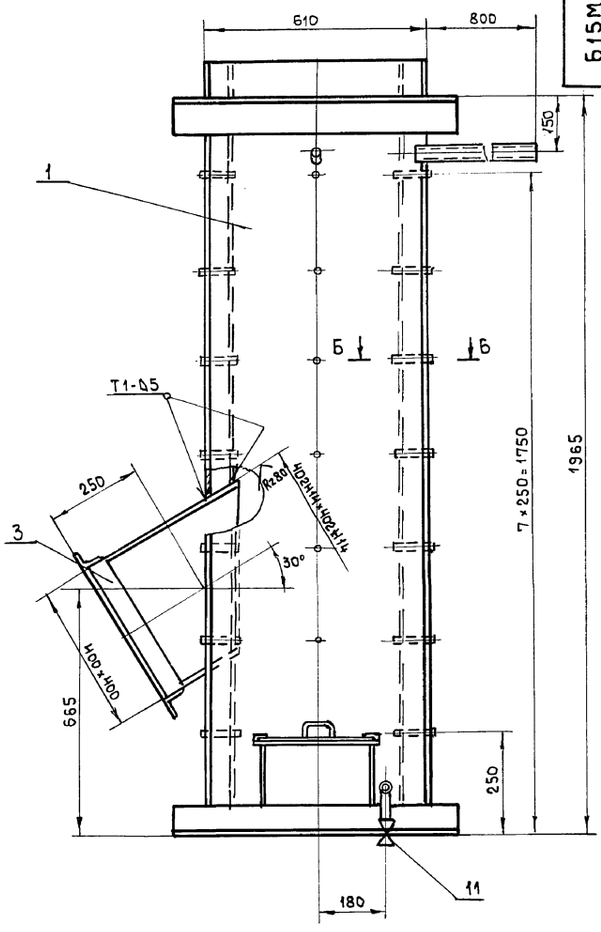

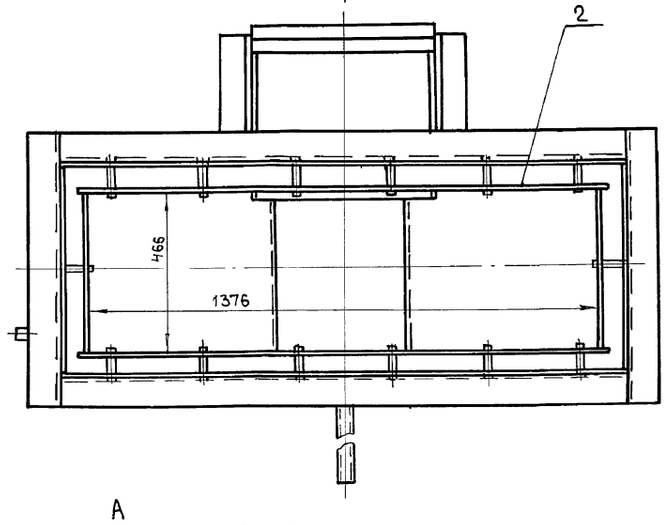

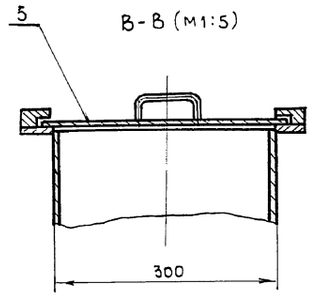

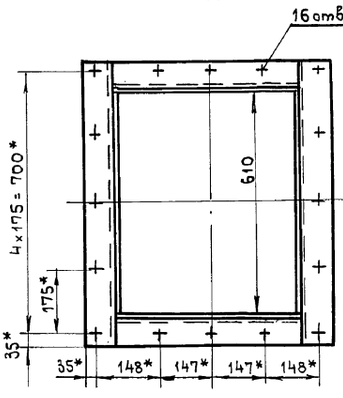

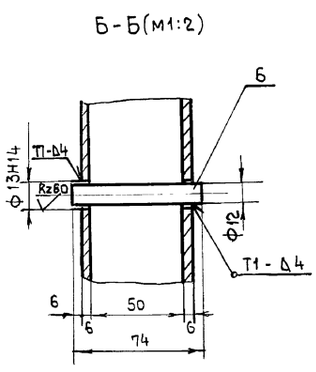

1. Сварку производить электродами Э-42 ГОСТ 9467-75. Сварные швы по ГОСТ 5264-80.
2.* Размеры для справки.

Изм.	Лист	№ докум.	Подп.	Дата
Разраб.		Извекова		
Провер.		Ганчаренко		
Т. контр.		Севрюков		
Нач. отд.		Григорьянц		
Н. контр.		Амбрае		
Утверд.				

Б15М.118.000СБ

Бункер шлака (поз. У1) Сборочный чертеж

Лит	Масса	М-б
Ш	610,0	1:10
Лист	Листов 1	

Харьковский Сантехпроект

Инв. № подл. | Подп. и дата | Взам. инв. № | Инв. № дубл. | Подп. и дата

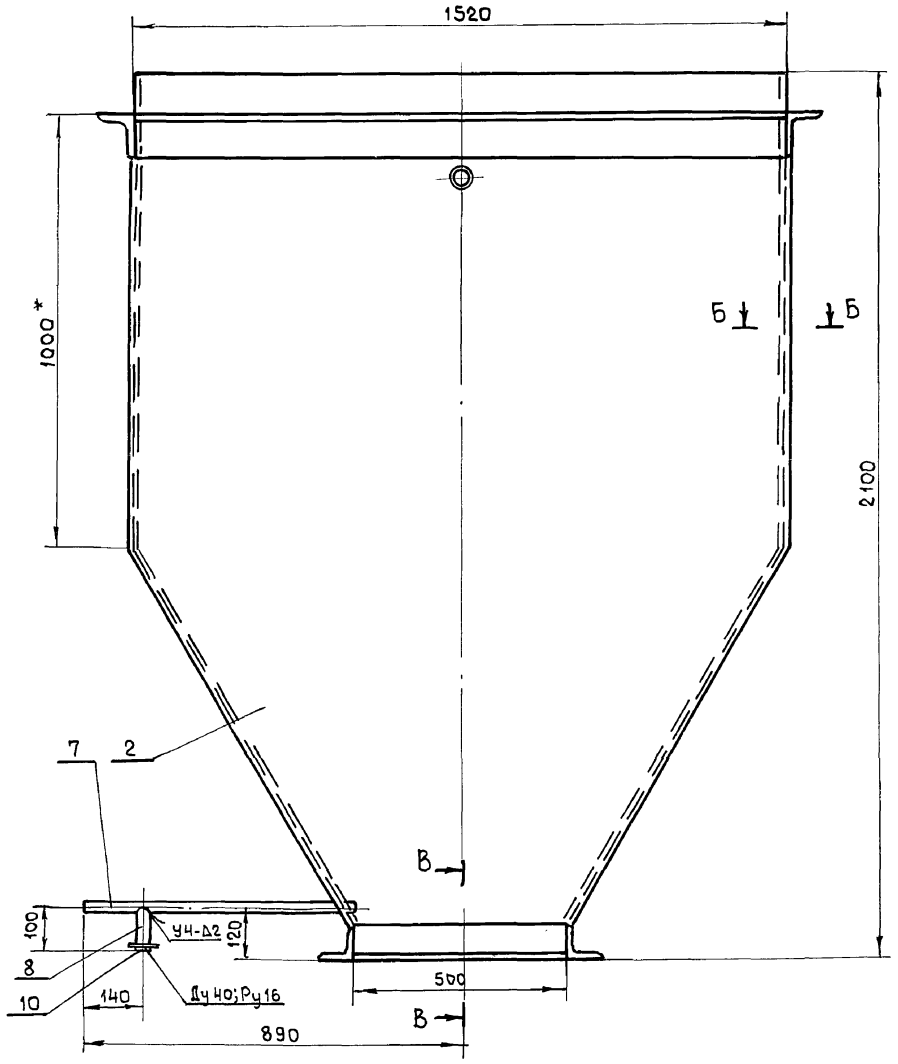

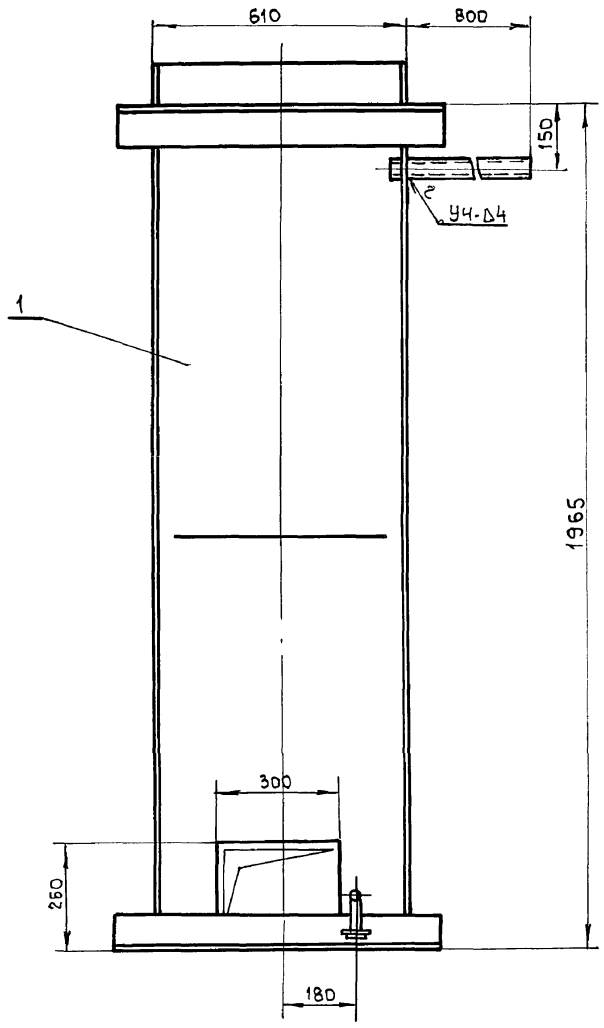

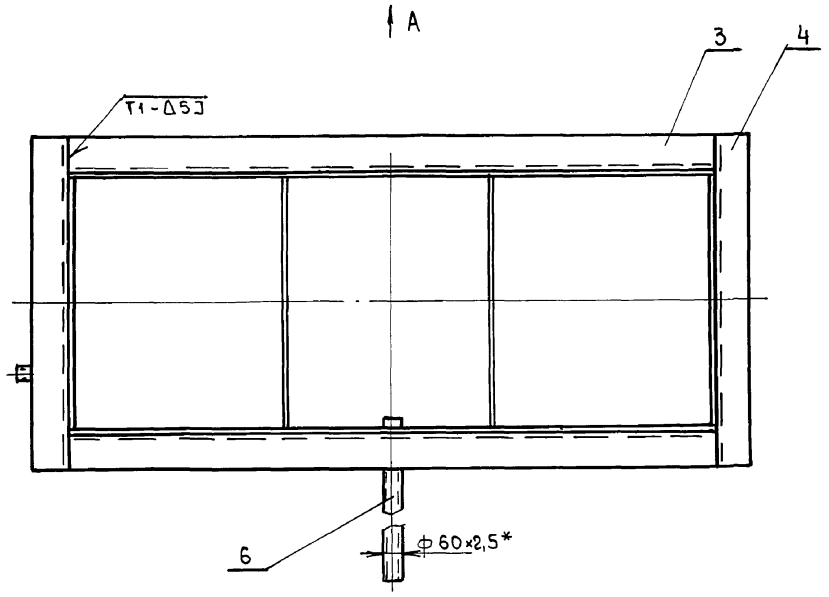

Б-Б(м1:2)

В-В(м1:5)

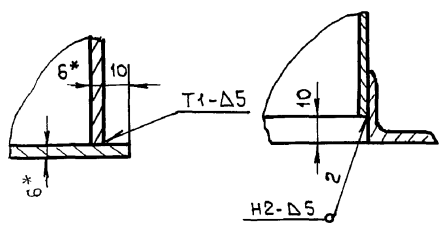

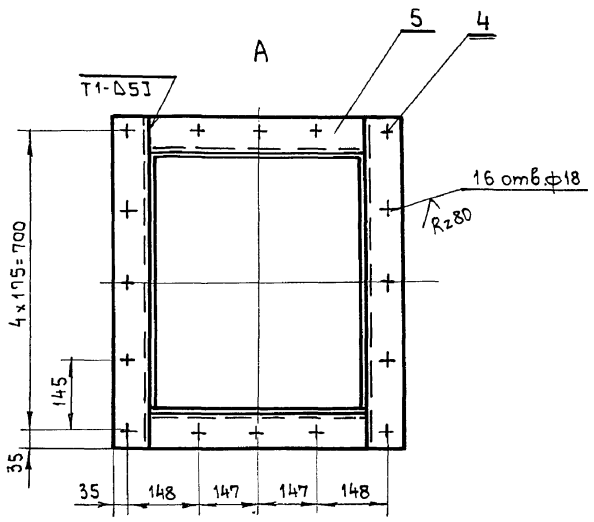

1. Предельные отклонения размеров $\pm \frac{IT16}{2}$.
2. Сварку производить электродами Э-42 ГОСТ 9467-75. Сварные швы по ГОСТ 5264-80 и ГОСТ 16037-80.
3. Кромки реза деталей Б4 $^{Rz\,320}\nabla$.
4.* Размеры для справки.

Изм	Лист	N докум	Подп.	Дата
Разраб.		Извекова		
Провер		Гончаренко		
Т. контр		Севрюков		
Нач. отд		Григорьяни		
Н. контр		Амбрас		
Утвер				

Б15М118.010СБ

Корпус
Сборочный чертеж

Лит	Масса	М-б
и	392,0	1:10
Лист	Листов 1	

Харьковский Сантехпроект

Инв.N подл. | Подп. и дата | Взам.инв.N | Инв.N дубл. | Подп. и дата

Альбом 113 ч.1

Б15М 118.003

Rz 320

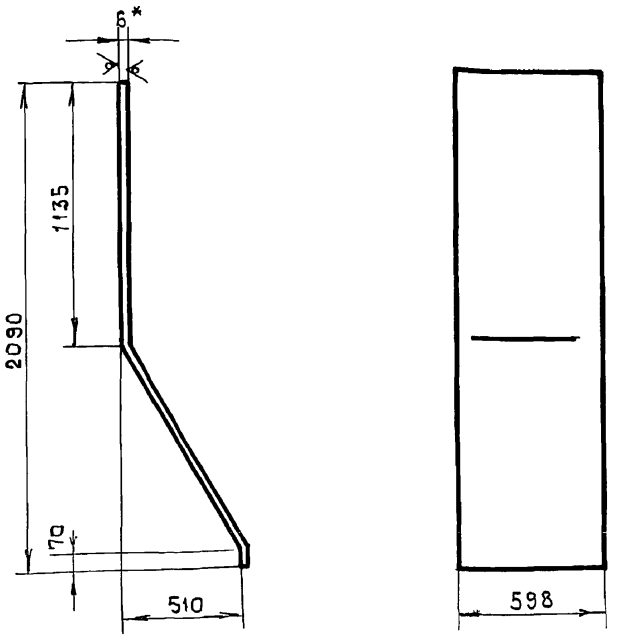

1. Длина развернутой детали - 2226 мм
2. Предельные отклонения размеров $\pm \frac{IT16}{2}$.
3. * Размер для справки.

Изм	Лист	N докум	Подп	Дата
Разраб		Извекова		
Провер		Гончаренко		
Т. контр		Севрюков		
Нач. отд		Григорьянц		
Н. контр		Амбрас		
Утверд				

Б15М 118.003

Боковина

Лит	Масса	Масшт
и	62,7	1:20
Лист	Листов 1	

Лист Б-ПН-6 ГОСТ 19903-74 / ВСт3-I ГОСТ 14637-79

Харьковский сантехпроект

Формат А4

Инв. N подл. | Подп. и дата | Взам. инв. N | Инв. N дубл. | Подпись и дата

Б15М 118.004

Rz 320

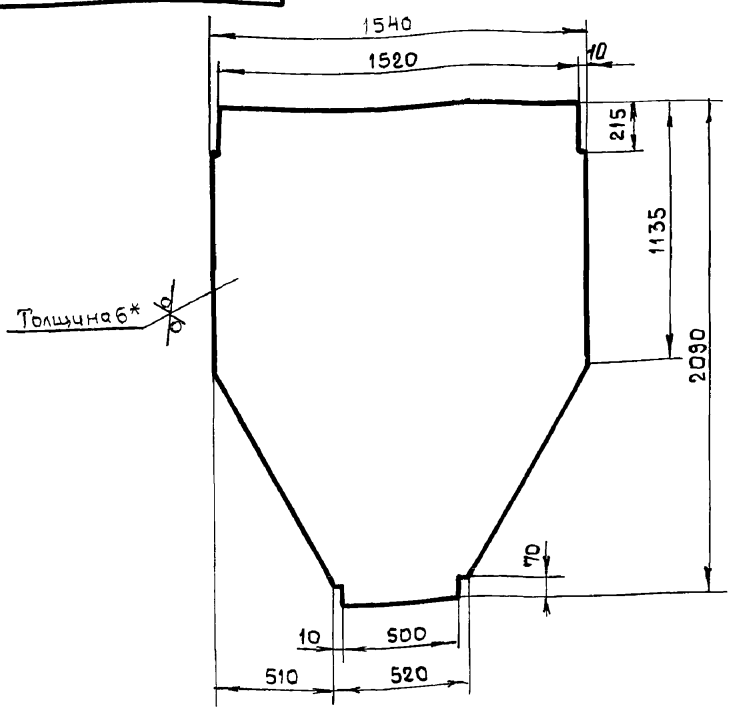

1. Предельные отклонения размеров $\pm \frac{IT16}{2}$.
2. * Размер для справки

Изм	Лист	N докум	Подп	Дата
Разраб		Извекова		
Провер		Гончаренко		
Т. контр		Севрюков		
Нач. отд		Григорьянц		
Н. контр		Амбрас		
Утверд				

Б15М 118.004

Стенка

Лит	Масса	Масшт
и	105,3	1:20
Лист	Листов 1	

Лист Б-ПН-6 ГОСТ 19903-74 / ВСт3-I ГОСТ 14637-79

Харьковский сантехпроект

Формат А4

Инв. N подл. | Подпись и дата | Взам. инв. N | Инв. N дубл. | Подп. и дата

Б15М 118.009

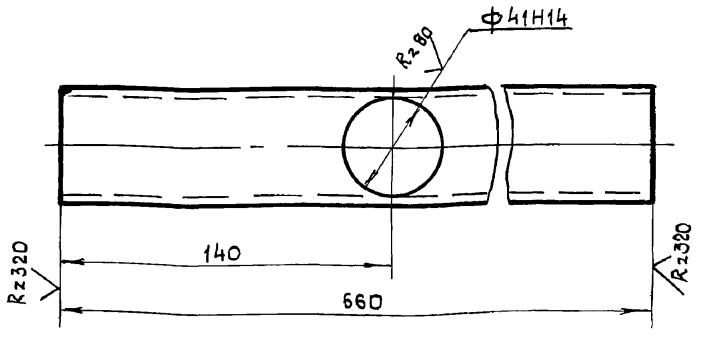

Предельные отклонения размеров $\pm \frac{IT16}{2}$

Изм	Лист	N докум	Подп.	Дата
Разраб.		Извекова		
Провер		Гончаренко		
Т. контр		Севрюков		
Нач. отд		Григорьянц		
Н. контр		Амбрас		
Утверд				

Б15М 118.009

Патрубок

Лит	Масса	Масшт.
и	2,5	1:2
Лист	Листов 1	

Труба 40×3,5 ГОСТ 3262-75

Харьковский сантехпроект

Формат А4

Инв. N подл. | Подпись и дата | Взам. инв. N | Инв. N дубл. | Подп. и дата

Б15М 118.011

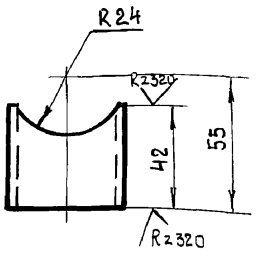

Предельные отклонения размеров $\pm \frac{IT16}{2}$

Изм	Лист	N докум	Подп	Дата
Разраб		Извекова		
Провер		Гончаренко		
Т. контр		Севрюков		
Нач. отд		Григорьянц		
Н. контр		Амбрас		
Утверд				

Б15М 118.011

Патрубок

Лит	Масса	Масшт
и	0,15	1:2
Лист	Листов 1	

Труба 40×3,5 ГОСТ 3262-75

Харьковский сантехпроект

Формат А4

Инв. N подл. | Подпись и дата | Взам. инв. N | Инв. N дубл. | Подп. и дата

Альбом 13 ч.1

Б15М118.020СБ

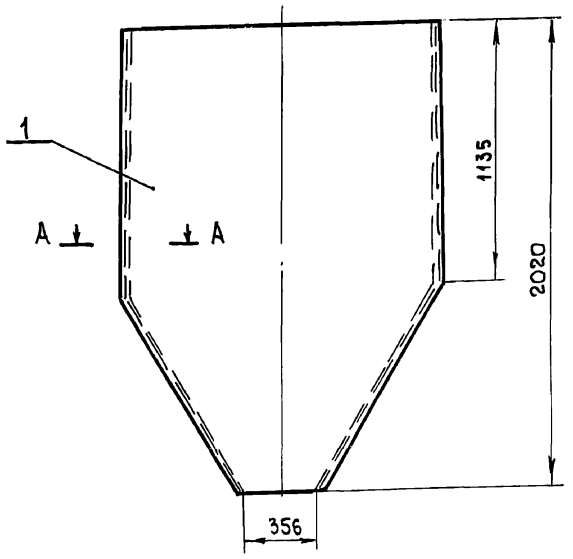

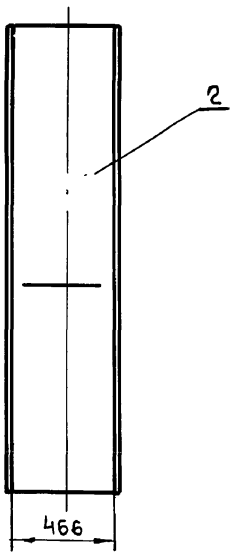

А - А (М1:2)

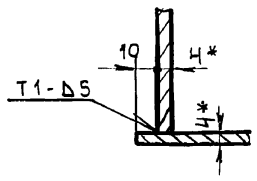

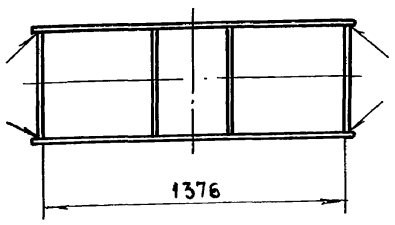

1. Сварку производить электродами Э-42 ГОСТ 9467-75. Сварные швы по ГОСТ 5264-80.
2. * Размеры для справки.
3. Предельные отклонения размеров $\pm \frac{IT16}{2}$.

Изм	Лист	N докум	Подп	Дата	Б15М 118.020СБ			
Разраб.		Извекова			Вставка Сборочный чертеж	Лит	Масса	Масшт.
Провер.		Гончаренко				Ч	170,0	1:20
Т.контр		Севрюков				Лист	Листов 1	
Нач.отд		Григорьянц				Харьковский Сантехпроект		
Н.контр		Амбрас						
Утвер.								

Формат А3

Инв.N подл. | Подп. и дата | Взам.инв.N | Инв.N дубл. | Подп. и дата

Б15М118.012

Rz 320 (√)

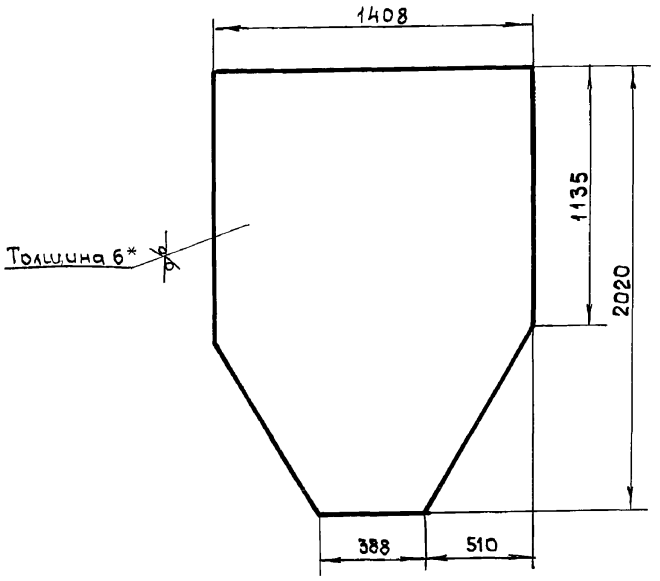

1. Предельные отклонения размеров $\pm \frac{IT16}{2}$.
2. * Размер для справки.

Изм	Лист	N докум	Подп.	Дата	Б15М118.012			
Разраб		Извекова			Стенка	Лит	Масса	Масшт
Провер		Гончаренко				у	37,5	1:20
Т.контр		Севрюков				Лист	Листов 1	
Нач.отд		Григорьянц				Лист Б-ПН-6 ГОСТ 19903-74 ВСт3-I ГОСТ 14637-79	Харьковский Сантехпроект	
Н.контр		Амбрас						
Утвер.								

Инв.N подл. | Подп. и дата | Взам.инв.N | Инв.N дубл. | Подп. и дата

Б15М 118. 013

Rz 320 (√)

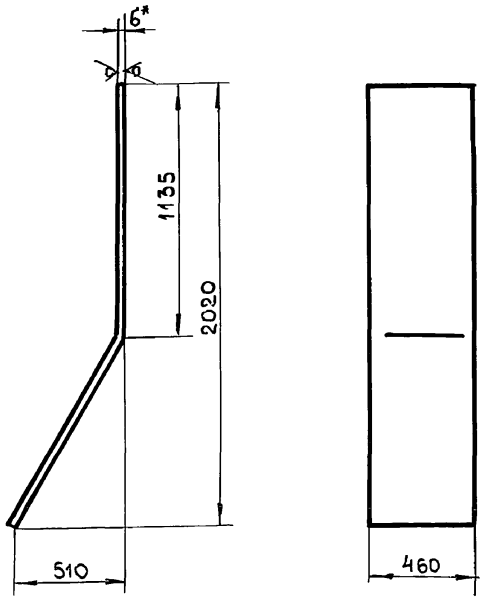

1. Длина развернутой детали - 2156 мм
2. Предельные отклонения размеров $\pm \frac{IT16}{2}$,
3. * Размер для справки.

Изм	Лист	N докум	Подп	Дата	Б15М 118.013			
Разраб		Извекова			Боковина	Лит	Масса	Масшт.
Провер		Гончаренко				у	47,4	1:20
Т.контр		Севрюков				Лист	Листов 1	
Нач.отд		Григорьянц				Лист Б-ПН-6 ГОСТ 19903-74 ВСт3-I ГОСТ 14637-79	Харьковский Сантехпроект	
Н.контр		Амбрас						
Утвер.								

Инв.N подл. | Подп. и дата | Взам.инв.N | Инв.N дубл. | Подпись и дата

Формат А4

Альбом 13 ч.1

Б15М118.030СБ

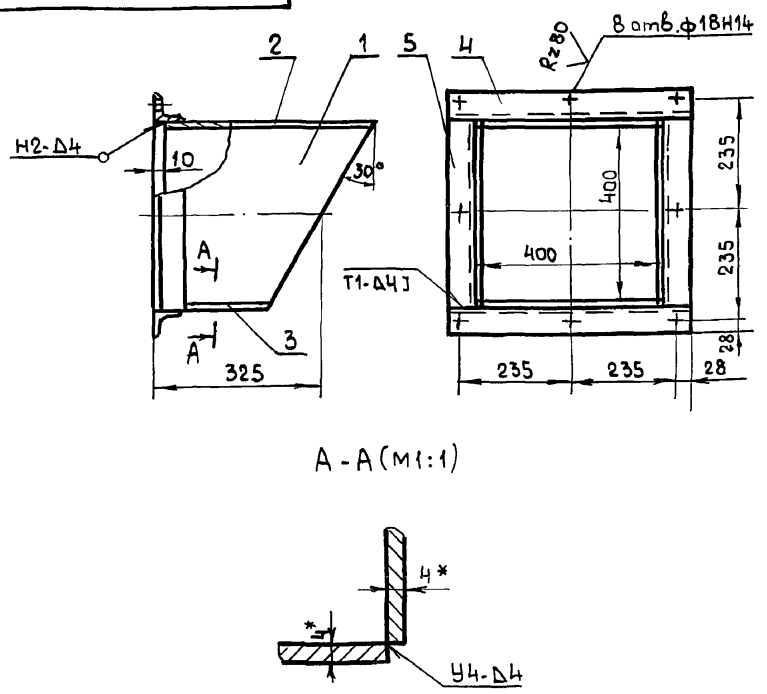

А-А (м1:1)

1. Предельные отклонения размеров $\pm \frac{IT16}{2}$.
2. Сварку производить электродами Э-42 ГОСТ 9467-75. Сварные швы по ГОСТ 5264-80.
3. Кромки реза деталей Б4 Rz320.
4.* Размеры для справки.

Изм	Лист	N докум	Подп	Дата
Разраб.		Извекова		
Провер		Гончаренко		
Т. контр		Севрюков		
Нач. отд		Григорьяну		
Н. контр		Амбрас		
Утвер.				

Б15М118.030СБ

Патрубок
Сборочный чертеж

Лит	Масса	Масшт.
и	22,7	1:10
Лист	Листов 1	

Харьковский сантехпроект

Формат А4

Б15М118.014

Rz320 (V)

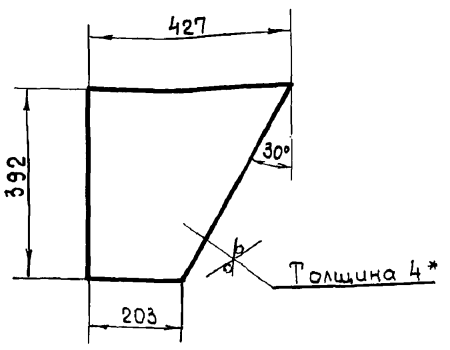

1. Предельные отклонения размеров $\pm \frac{IT16}{2}$.
2.* Размер для справки.

Изм	Лист	N докум	Подп	Дата
Разраб.		Извекова		
Провер		Гончаренко		
Т. контр		Севрюков		
Нач. отд		Григорьяну		
Н. контр		Амбрас		
Утвер.				

Б15М118.014

Стенка

Лит	Масса	Масшт.
и	3,85	1:10
Лист	Листов 1	

Лист Б-ПН-4 ГОСТ 19903-74
ВСт3-I ГОСТ 14637-79

Харьковский сантехпроект

Формат А4

Б15М118.040СБ

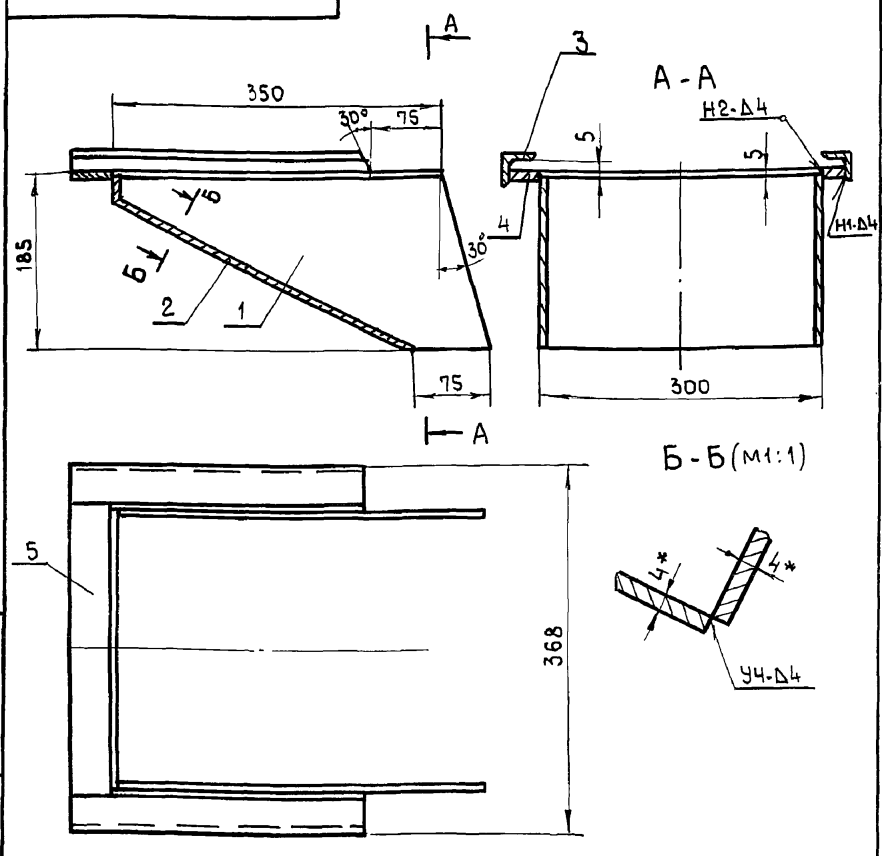

1. Предельные отклонения размеров $\pm \frac{IT16}{2}$.
2. Сварку производить электродами Э-42 ГОСТ 9467-75. Сварные швы по ГОСТ 5264-80.
3. Кромки реза деталей Б4-Rz320 V.
4.* Размеры для справки.

Изм	Лист	N докум	Подп.	Дата
Разраб.		Извекова		
Провер.		Гончаренко		
Т. контр		Севрюков		
Нач. отд		Григорьяну		
Н. контр		Амбрас		
Утвер.				

Б15М118.040СБ

Карман
Сборочный чертеж

Лит	Масса	Масшт.
и	11,5	1:5
Лист	Листов 1	

Харьковский сантехпроект

Формат А4

Форм	Зона	Поз.	Обозначение	Наименование	Кол	Примеч.
				Документация		
А4			Б15М118.040СБ	Сборочный чертеж		
				Детали		
А4		1	Б15М118.019	Стенка	2	
А4		2	Б15М118.021	Боковина	1	
Б4		3	Б15М118.022	Направляющая		
				Уголок Б-20х20х4 ГОСТ8509-86		
				ВСт3-I ГОСТ 535-79		
				ℓ = 305	2	0,35кг
Б4		4	Б15М118.023	Планка		
				Полоса 8х30 ГОСТ103-76		
				ВСт3-I ГОСТ 535-79		
				ℓ = 305	2	0,57кг
Б4		5	Б15М118.024	Планка		
				Полоса 8х30 ГОСТ 103-76		
				ВСт3-I ГОСТ 535-79		
				ℓ = 300	1	0,56кг

Изм	Лист	N докум	Подп	Дата
Разраб.		Извекова		
Провер.		Гончаренко		
Нач. отд		Григорьяну		
Н. контр		Амбрас		
Утвер.				

Б15М118.040

Карман

Лит	Лист	Листов
и		1

Харьковский сантехпроект

Формат А4

Альбом 13ч.1

Б15М118.019

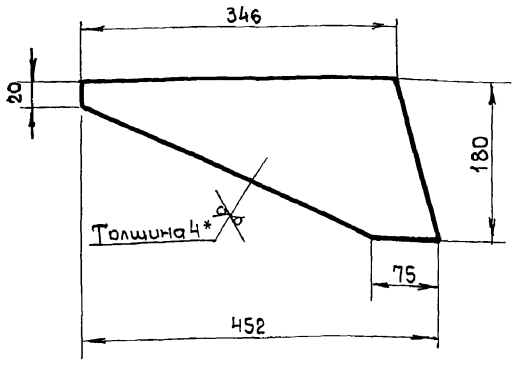

1. Предельные отклонения размеров ± IT16/2.
2.* Размер для справки.

Изм	Лист	N докум	Подп.	Дата
Разраб.		Узбекова		
Провер		Гончаренко		
Т. контр		Севрюков		
Нач. отд		Григорьяни		
Н. контр		Амбрас		
Утверд				

Б15М 118.019

Стенка

Лит	Масса	Масшт
У	2,25	1:5
Лист	Листов 1	

Лист Б-ПН-4 ГОСТ 19903-74
ВСт3-I ГОСТ 14637-79

Харьковский сантехпроект

Формат А4

Б15М118.121

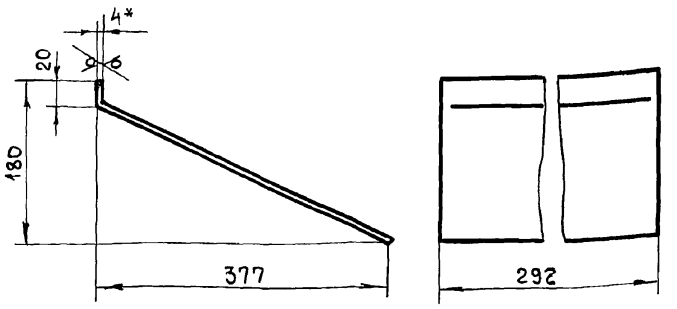

1. Длина развернутой детали - 430мм
2. Предельные отклонения размеров ± IT16/2.
3.* Размер для справки.

Изм	Лист	N докум	Подп	Дата
Разраб.		Узбекова		
Провер		Гончаренко		
Т. контр		Севрюков		
Нач. отд		Григорьяни		
Н. контр		Амбрас		
Утверд				

Б15М 118.121

Боковина

Лит	Масса	Масшт
У	3,95	1:5
Лист	Листов 1	

Лист Б-ПН-4 ГОСТ 19903-74
ВСт3-I ГОСТ 14637-79

Харьковский сантехпроект

Формат А4

Б15М118.050СБ

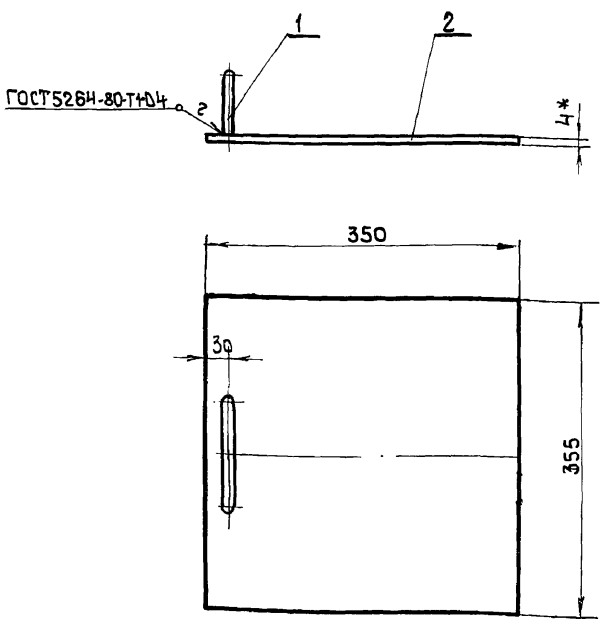

1. Предельные отклонения размеров ± IT16/2.
2. Сварку производить электродами Э-42 ГОСТ 9467-75.
3. Кромки реза деталей Б4 - Rz320.
4.* Размер для справки.

Изм	Лист	N докум	Подп.	Дата
Разраб		Узбекова		
Провер.		Гончаренко		
Т. контр		Севрюков		
Нач. отд		Григорьяни		
Н. контр		Амбрас		
Утвер.				

Б15М 118.050СБ

Шибер
Сборочный чертеж

Лит	Масса	Масшт
У	3,2	1:5
Лист	Листов 1	

Харьковский сантехпроект

Формат А4

Форм	Зона	Поз	Обозначение	Наименование	Кол	Примеч.
				Документация		
А4			Б15М118.050 СБ	Сборочный чертеж		
				Детали		
А4			Б15М 118.025	Ручка	1	
Б4			Б15М 118.026	Плита		
				Лист Б-ПН-4 ГОСТ 19903-74		
				ВСт3-I ГОСТ 14637-79		
				350 × 355	1	3,9 кг

Изм	Лист	N докум	Подп.	Дата
Разраб		Узбекова		
Провер.		Гончаренко		
Нач. отд		Григорьяни		
Н. контр		Амбрас		
Утвер.				

Б15М 118.050

Шибер

Лит	Лист	Листов
У		1

Харьковский сантехпроект

Формат А4

Альбом 13 ч.1

Б15М118.025

Rz320 V(√)

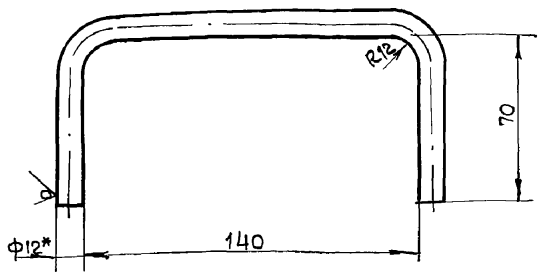

1. Длина развернутой детали - 288мм
2. Предельные отклонения размеров $\pm \frac{IT16}{2}$.
3.* Размер для справки.

Изм	Лист	N докум	Подп	Дата
Разраб		Извекова		
Провер		Гончаренко		
Т. контр		Севрюков		
Нач. отд		Григорьянц		
Н. контр		Амбрас		
Утв.				

Б15М118.025

Ручка

Лит	Масса	Масшт.
и	0,25	1:2

Лист | Листов 1

Круг 12 ГОСТ 2590-88 / ВСт3-I ГОСТ 535-79

Харьковский сантехпроект

Формат А4

Подп. и дата | Инв. N дубл | Взам. инв. N | Подп. и дата | Инв. N подл

Б15М118.002

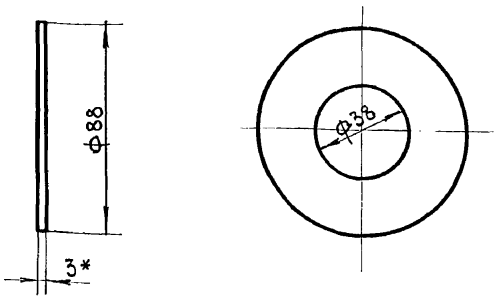

* Размер для справки.

Изм	Лист	N докум	Подп.	Дата
Разраб		Извекова		
Провер.		Гончаренко		
Т. контр		Севрюков		
Нач. отд		Григорьянц		
Н. контр		Амбрас		
Утвер.				

Б15М118.002

Прокладка

Лит	Масса	Масшт
и	-	1:2

Лист | Листов 1

Пластина I, Лист, ТМКЩ-С-3-9.9 ГОСТ 7338-77

Харьковский сантехпроект

Формат А4

Подп. и дата | Инв. N дубл | Взам. инв. N | Подп. и дата | Инв. N подл

Б15М119.000

Rz320 V(√)

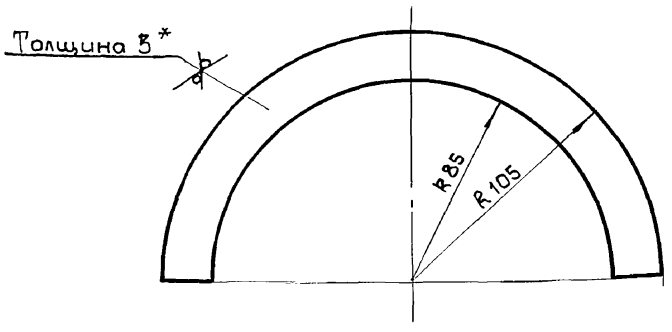

1. Предельные отклонения размеров $\pm \frac{IT16}{2}$.
2.* Размер для справки.

Изм	Лист	N докум	Подп.	Дата
Разраб		Извекова		
Провер		Гончаренко		
Т. контр		Севрюков		
Нач. отд		Григорьянц		
Н. контр		Амбрас		
Утвер.				

Б15М119.000

Полукольцо

Лит	Масса	Масшт.
и	0,15	1:2

Лист | Листов 1

Лист Б-ПН-3 ГОСТ 19903-74 / ВСт3-I ГОСТ 16523-70

Харьковский сантехпроект

Формат А4

Подп. и дата | Инв. N дубл | Взам. инв. N | Подп. и дата | Инв. N подл

Б1К108.001

Rz80 V(√)

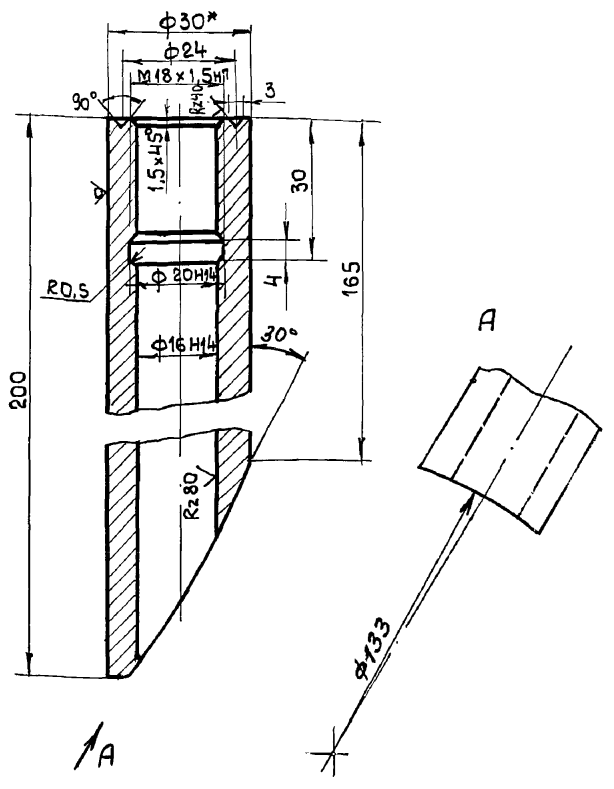

1. Неуказанные отклонения размеров $\pm \frac{IT14}{2}$.
2.* Размер для справки.

Изм	Лист	N докум	Подп	Дата
Разраб.		Извекова		
Провер		Гончаренко		
Т. контр		Севрюков		
Нач. отд		Григорьянц		
Н. контр		Амбрас		
Утвер.				

Б1К108.001

Бобышка

Лит	Масса	Масшт.
и	1,2	1:1

Лист | Листов 1

Круг 30 ГОСТ 2590-88 / Сталь 20 ГОСТ 1050-74

Харьковский сантехпроект

Формат А4

Подп. и дата | Инв. N дубл | Взам. инв. N | Подп. и дата | Инв. N подл

Альбом 13.4.1

Б1К 108.000СБ

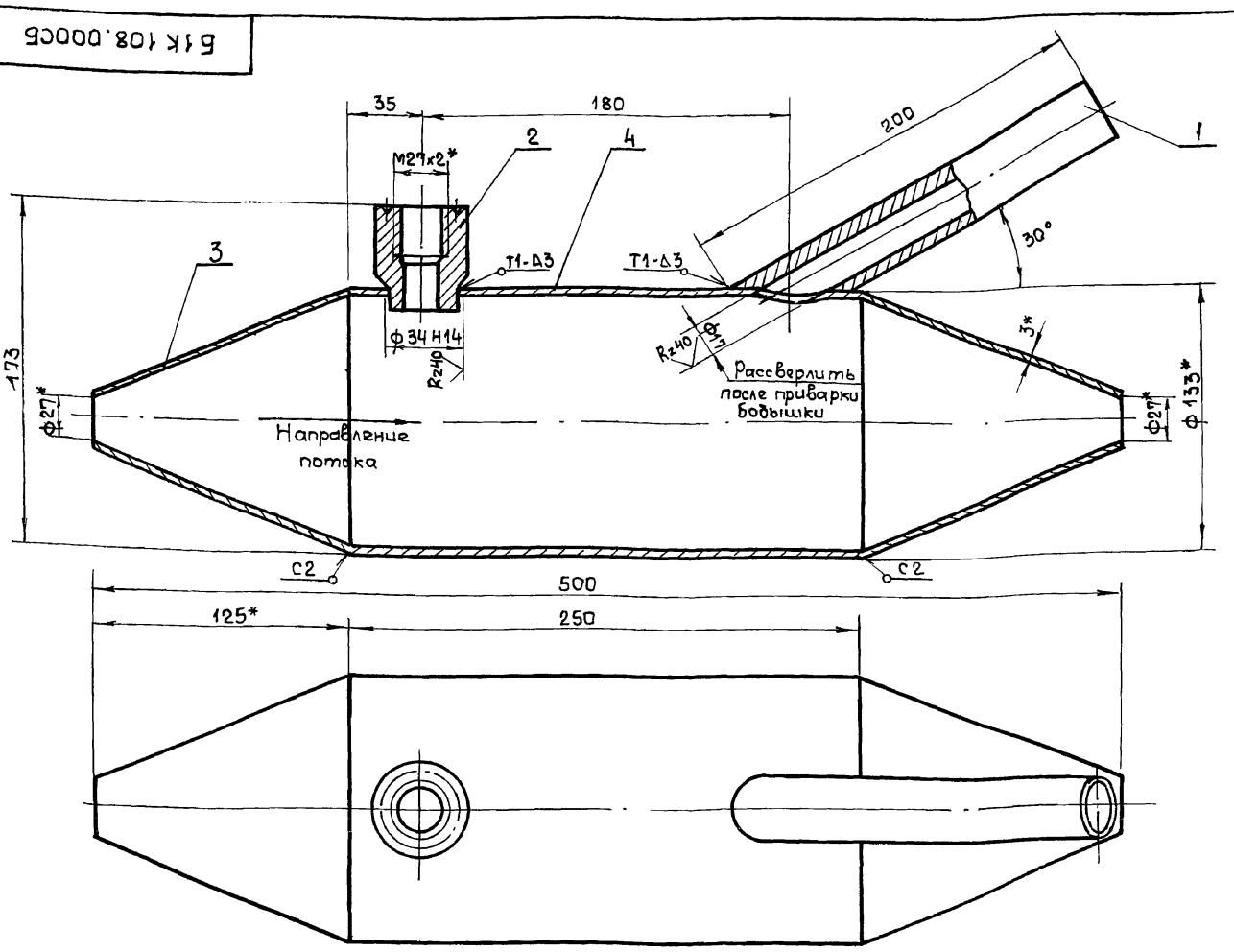

1. Сварку произвести электродами Э-42 ГОСТ 9467-75. Сварные швы по ГОСТ 5264-80.
2. * Размеры для справки.

Изм	Лист	N докум	Подпись	Дата
Разраб		Извекова		
Провер		Гончаренко		
Т. контр		Севрюков		
Нач. отд		Григорьянц		
Н. контр		Амбрас		
Утверд				

Б1К 108.000СБ

Закладная конструкция для установки термометра
Сборочный чертеж

Лит	Масса	Масшт
и	4,5	1:2
Лист	Листов 1	

Харьковский сантехпроект

Формат А3

Инв. N подл. | Подп. и дата | Взам. инв. N | Инв. N дубл. | Подпись и дата

Б1К 108.002

Rz80 √(√)

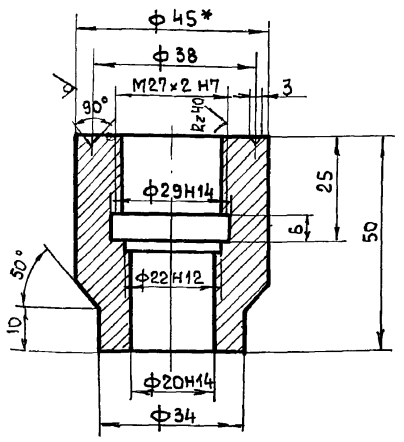

1. Неуказанные отклонения размеров ± IT14/2.
2. * Размер для справки.

Изм	Лист	N докум	Подпись	Дата
Разраб.		Извекова		
Провер		Гончаренко		
Т. контр		Севрюков		
Нач. отд		Григорьянц		
Н. контр		Амбрас		
Утверд				

Б1К 108.002

Бобышка

Лит	Масса	Масшт
и	0,4	1:1
Лист	Листов 1	

Круг В-45 ГОСТ 2590-88 / Сталь 20 ГОСТ 1050-74

Харьковский сантехпроект

Формат А4

Форм	Зона	Поз	Обозначение	Наименование	Кол.	Примеч.
				Документация		
А3			Б1К 108.000СБ	Сборочный чертеж		
				Детали		
А4		1	Б1К 108.001	Бобышка	1	
А4		2	Б1К 108.002	Бобышка	1	
А4		3	Б1К 108.003	Конус	2	
Б4		4	Б1К 108.004	Корпус		
				Труба ф133×3,2 ГОСТ 10704-76 / В Ст3 Сп5 ГОСТ 10705-80	1	2,54 кг
				L = 250		

Изм	Лист	N докум	Подпись	Дата
Разраб.		Извекова		
Провер		Гончаренко		
Нач. отд		Григорьянц		
Н. контр		Амбрас		
Утверд				

Б1К 108.000

Закладная конструкция для установки термометра

Лит	Лист	Листов
и		1

Харьковский сантехпроект

Альбом 13.4.1

Форм	Зона	Поз.	Обозначение	Наименование	Кол.	Примеч.
				Документация		
А4			Б12А191.000СБ	Сборочный чертеж		
				Стандартные изделия		
		1		Стойка		
				К314УХЛ2	1	
		2		Полоса УСЭК 56У3;		
				L=220	2	
		3		Полоса УСЭК 56У3;		
				L=210	1	
		4		Полоса УСЭК 56У3;		
				L=150	2	
		5		Винт М8х16 ГОСТ 17473-80	2	
		6		Винт М6х25 ГОСТ 17473-80	2	
		7		Винт М5х12 ГОСТ 17473-80	3	
		8		Гайка М8 исп.1 ГОСТ 5915-74	2	
		9		Гайка М6 исп.1 ГОСТ 5915-70	2	
		10		Гайка М5 исп.1 ГОСТ 5915-70	3	
		11		Шайба 8 исп.2 ГОСТ 14371-78	2	
		12		Шайба 6 исп.1 ГОСТ 11371-78	2	
		13		Шайба 5 исп.1 ГОСТ 11371-78	3	
		14		Шайба 8 ГОСТ 6402-70	2	
		15		Шайба 6 ГОСТ 6402-70	2	
		16		Шайба 5 ГОСТ 6402-70	3	

Инв.№подл. | Подп. и дата | Взам.инв.№ | Инв.№дубл. | Подп. и дата

Изм.	Лист	N докум.	Подп.	Дата
Разраб.		Извекова		
Провер.		Гончаренко		
Нач.отд.		Григорьянц		
Т.контр.		Алибрас		
Утвер.				

Б12А191.000

Стойка 1

Лит.	Лист	Листов
У	1	2

Харьковский Сантехпроект

Формат А4

Форм.	Зона	Поз.	Обозначение	Наименование	Кол.	Примеч.
				Документация		
А4			Б12А192.000СБ	Сборочный чертеж		
				Стандартные изделия		
		1.		Стойка		
				К314 УХЛ2	2	
		2		Швеллер		
				К243У2; L=670	4	
		3		Винт М8х16 ГОСТ 17473-80	4	
		4		Винт М5х12 ГОСТ 17478-80	6	
		5		Гайка М8 исп.1 ГОСТ 5915-70	4	
		6		Гайка М5 исп.1 ГОСТ 5915-70	6	
		7		Шайба 8 исп.2 ГОСТ 11371-78	4	
		8		Шайба 5 исп.1 ГОСТ 11371-78	6	
		9		Шайба 8.65Г		
				ГОСТ 6402-70	4	
		10		Шайба 5.65Г		
				ГОСТ 6402-70	6	

Инв.№подл. | Подп. и дата | Взам.инв.№ | Инв.№дубл. | Подп. и дата

Изм.	Лист	N докум.	Подп.	Дата
Разраб.		Извекова		
Провер.		Гончаренко		
Нач.отд.		Григорьянц		
Т.контр.		Алибрас		
Утвер.				

Б12А192.000

Стойка 2

Лит.	Лист	Листов
У		1

Харьковский Сантехпроект

Формат А4

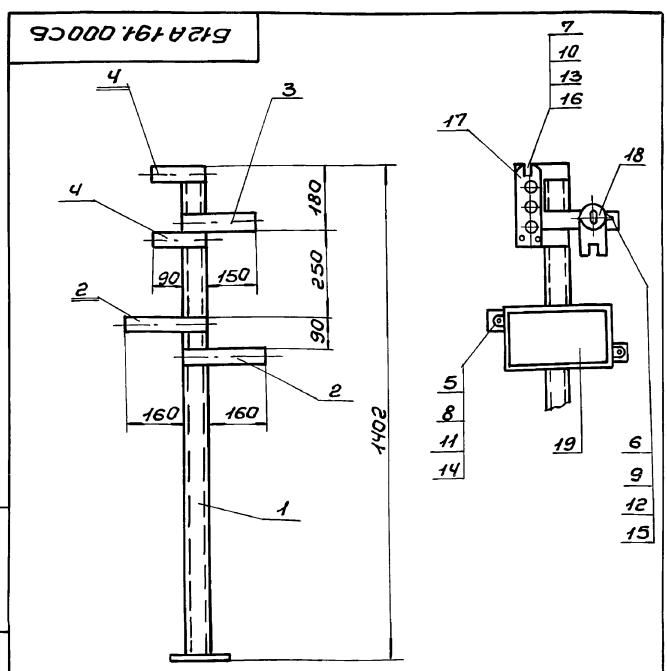

Инв.№подл. | Подп. и дата | Взам.инв.№ | Инв.№дубл. | Подп. и дата

Изм.	Лист	N докум.	Подп.	Дата
Разраб.		Извекова		
Провер.		Гончаренко		
Т.контр.		Севрюков		
Нач.отд.		Григорьянц		
Н.контр.		Алибрас		
Утв.				

Б12А191.000СБ

Стойка 1

Сборочный чертеж

Лит.	Масса	Масшт.
У	4,0	1:10
Лист	Листов 1	

Харьковский Сантехпроект

Формат А4

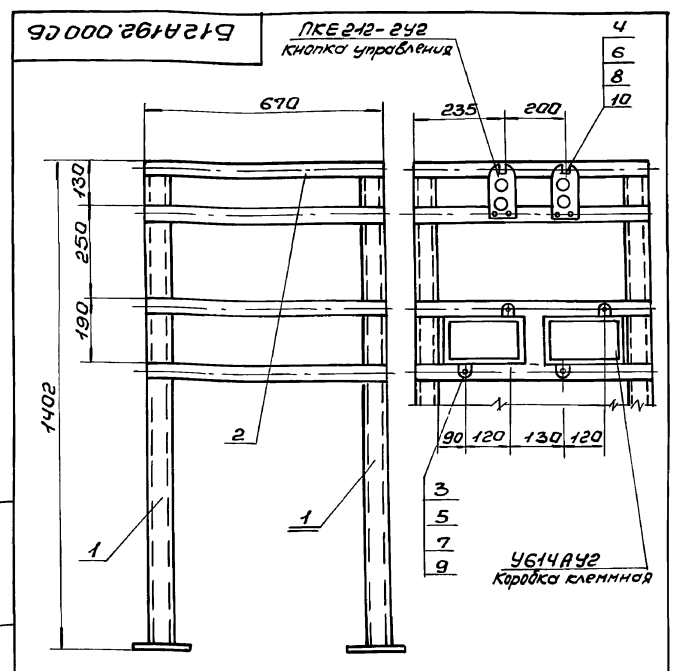

Инв.№подл. | Подп. и дата | Взам.инв.№ | Инв.№дубл. | Подп. и дата

Изм.	Лист	N докум.	Подп.	Дата
Разраб.		Извекова		
Провер.		Гончаренко		
Т.контр.		Севрюков		
Нач.отд.		Григорьянц		
Н.контр.		Алибрас		
Утвер.				

Б12А192.000СБ

Стойка 2

Сборочный чертеж

Лит.	Масса	Масшт.
У	12,6	1:10
Лист	Листов 1	

Харьковский Сантехпроект

Формат А4

Формат	Зона	Поз.	Обозначение	Наименование	Кол.	Примеч.
				Прочие изделия		
		17		Кнопка управления		
				ПКЕ222-3У2	1	
		18		Пакетный выключатель		
				ПВ2-10/У3	1	
		19		Коробка клеммная		
				У615А У2	1	

Изм.	Лист	N докум.	Подп.	Дата

Б12А191.000

Лист 2

Формат А4

Инв. N подл. | Подп. и дата | Взам. инв. N | Инв. N дубл. | Подп. и дата

Б1К108003

Rz320 (V)

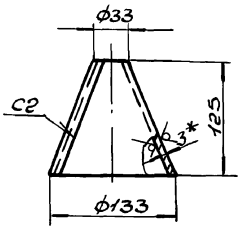

Развертка

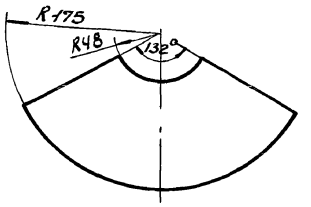

1. Предельные отклонения размеров ± IT16/2.
2. Сварку производить электродами Э-42 ГОСТ 9467-75. Сварные швы по ГОСТ 5264-80.
3. * Размер для справки.

Изм.	Лист	N докум.	Подп.	Дата
Разраб.		Извекова		
Провер.		Гончаренко		
Т. контр.		Севрюков		
Нач. отд.		Григорьянц		
Н. контр.		Амбрас		
Утвер.				

Б1К108.003

Конус

Лит.	Масса	Масшт.
У	0,11	1:4

Лист | Листов 1

Лист 3 ГОСТ 19903-74
Вст3 ГОСТ 16523-70

Харьковский Сантехпроект

Формат А4

Инв. N подл. | Подп. и дата | Взам. инв. N | Инв. N дубл. | Подп. и дата

Б12А193.000

Rz320 (V)

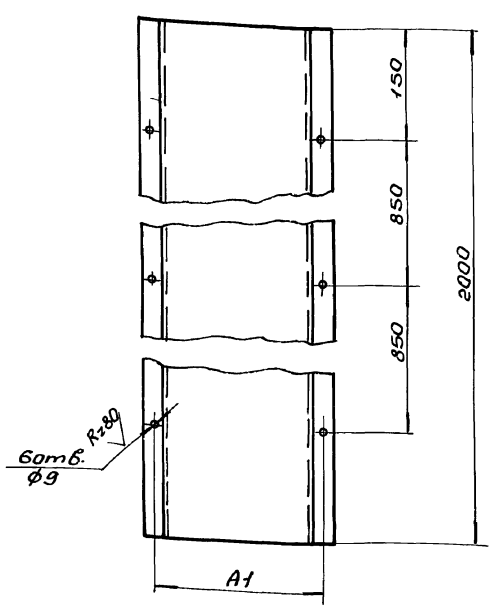

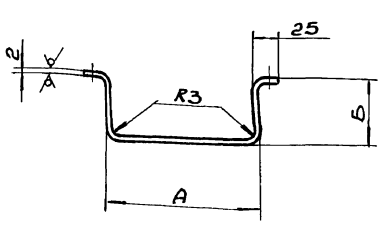

Испол.	Размеры, мм			Размеры заготовки	Масса, кг
	А	А1	Б		
1	150	200	50	300х2000	7,02
2	250	300	150	600х2000	14,04
3	450	500	150	800х2000	18,72
4	600	650	300	1250х2000	29,25
5	900	950	300	1550х2000	36,27
6	1200	1250	300	1850х2000	44,46
7	600	650	500	1650х2000	38,85
8	900	950	500	1950х2000	46,80
9	1200	1250	500	2250х2000	53,82

Изм.	Лист	N докум.	Подп.	Дата
Разраб.		Извекова		
Провер.		Гончаренко		
Т. контр.		Севрюков		
Нач. отд.		Григорьянц		
Н. контр.		Амбрас		
Утвер.				

Б12А193.000

Кожух

Лит.	Масса	Масшт.
У	-	б/м

Лист | Листов 1

Лист 1,5 ГОСТ 19903-74

Харьковский Сантехпроект

Форм.	Зона	Поз.	Обозначение	Наименование	Кол.	Примеч.
				Документация		
А4			Б1К 106. 000СБ	Сборочный чертеж		
				Детали		
Б4		1	Б1К 106. 001	Язычок		
				Лист Б-ПН-1,5 ГОСТ 19903-74		
				Ст3-I ГОСТ 16523-70		
				30х60	1	0,02 кг
Б4		2	Б1К 106.002	Диафрагма		
				Лист Б-ПН-1,5 ГОСТ 19903-74		
				Ст3-I ГОСТ 16523-70	1	

Изм.	Лист	N докум.	Подп.	Дата	Б1К106.000			
Разраб.		Извекова			Диафрагма	Лит.	Лист	Листов
Пров.		Гончаренко				У		1
Нач.отд.		Коверченко				Харьковский Сантехпроект		
Н.контр.		Севрюков						
Утв.								

Инв.№подл. | Подпись и дата | Взам.инв.№ | Инв.№дубл. | Подпись и дата

формат А4

Форм.	Зона	Поз.	Обозначение	Наименование	Кол.	Примеч.
				Документация		
А4			Б1К 107. 000СБ	Сборочный чертеж		
				Детали		
Б4		1	Б1К 107. 001	Язычок		
				Лист Б-ПН-1,5 ГОСТ 19903-74		
				Ст3-I ГОСТ 16523-70		
				30х60	1	0,02 кг
Б4		2	Б1К 107. 002	Диафрагма		
				Лист Б-ПН-1,5 ГОСТ 19903-74		
				Ст3-I ГОСТ 16523-70	1	

Изм.	Лист	N докум.	Подп.	Дата	Б1К107.000			
Разраб.		Извекова			Диафрагма	Лит.	Лист	Листов
Пров.		Гончаренко				У		1
Нач.отд.		Коверченко				Харьковский Сантехпроект		
Н.контр.		Севрюков						
Утв.								

Инв.№подл. | Подпись и дата | Взам.инв.№ | Инв.№дубл. | Подпись и дата

формат А4

Б1К 106.000СБ

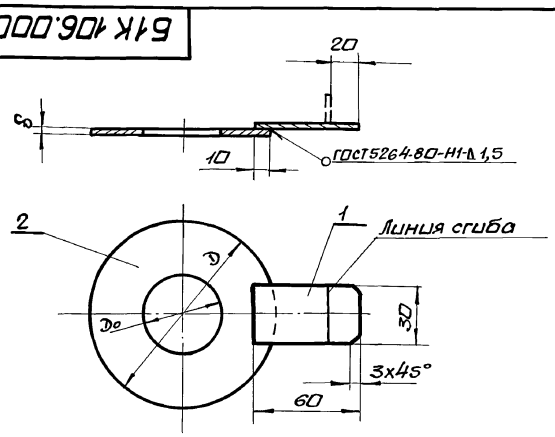

1. Размеры диафрагм смотри чертежи ов альбом 9.
2. Язычок после установки отогнуть по линии сгиба.
3. Электроды Э-42 ГОСТ 9467-75.
4. Диафрагма для воздуховодов выполняется из стали б=1,5мм, для трубопроводов отопления из стали б=3мм.

Изм.	Лист	N докум.	Подп.	Дата	Б1К106.000СБ			
Разраб.		Извекова			Диафрагма. Сборочный чертеж	Лит.	Масса	Масшт.
Пров.		Гончаренко				У	—	—
Т.контр.		Севрюков				Лист	Листов 1	
Нач.отд.		Коверченко				Харьковский Сантехпроект		
Н.контр.		Севрюков						
Утв.								

Инв.№подл. | Подпись и дата | Взам.инв.№ | Инв.№дубл. | Подпись и дата

формат А4

Б1К 107.000СБ

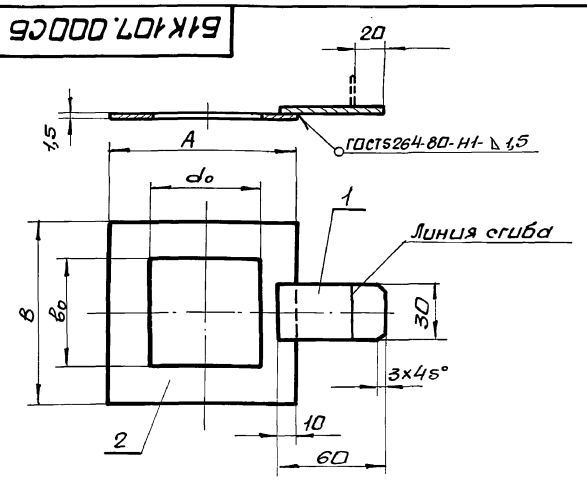

1. Размеры диафрагм смотри чертежи ов альбом 9.
2. Язычок после установки отогнуть по линии сгиба.
3. Электроды Э-42 ГОСТ 9467-75.

Изм.	Лист	N докум.	Подп.	Дата	Б1К107.000СБ			
Разраб.		Извекова			Диафрагма. Сборочный чертеж	Лит.	Масса	Масшт.
Пров.		Гончаренко				У	—	—
Т.контр.		Севрюков				Лист	Листов 1	
Нач.отд.		Коверченко				Харьковский Сантехпроект		
Н.контр.		Севрюков						
Утв.								

Инв.№подл. | Подпись и дата | Взам.инв.№ | Инв.№дубл. | Подпись и дата

формат А4

Форм	Зона	Поз	Обозначение	Наименование	Кол	Примечание
				Документация		
А3			5128 713.010 СБ	Сборочный чертеж		
				Детали		
А4		1	5128 713.001	Стойка	1	
А4		2	5128 713.002	Упор	2	
А4		3	5128 713.003	Балка	4	
А4		4	5128 713.001-01	Стойка	1	
Б4		5	5128 713.004	Стойка		
				Уголок УП35х35 ТУ 36.1113-84		
				ℓ = 1400	2	1,96 кг
Б4		6	5128 713.005	Коллектор		
				Труба 50х3,5 ГОСТ 10704-76		
				ВСт3сп5 ГОСТ 10705-80		
				L = 1100	1	4,4 кг
Б4		7	5128 713.006	Планка		
				Полоса ПП30 ТУ 36.1113-84		
				L = 980	2	0,65 кг
Б4		8	5128 713.007	Балка		
				Уголок УП35х35 ТУ 36.1113-84		
				L = 1000	1	1,4 кг
Б4		9	5128 713.008	Балка		
				Уголок УП35х35 ТУ 36.1113-84		
				L = 400	2	0,56 кг
Б4		10	5128 713.009	Плита		
				Лист 3 ГОСТ 19903-74		
				ВСт3 ГОСТ 16523-70		
				170 х 170	1	0,68 кг

Подп. и дата | Инв. № дубл | Взам. инв. № | Подп. и дата | Инв. № подл

Изм	Лист	№ докум	Подпись	Дата
Разраб		Извекова		
Провер		Гончаренко		
Нач. отд		Григорьяни		
Н. контр		Амбрас		
Утвер				

5128 713.010

Рама

Лит	Лист	Листов
и		1

Харьковский сантехпроект

Формат А4

5128 718.002

Rz 80

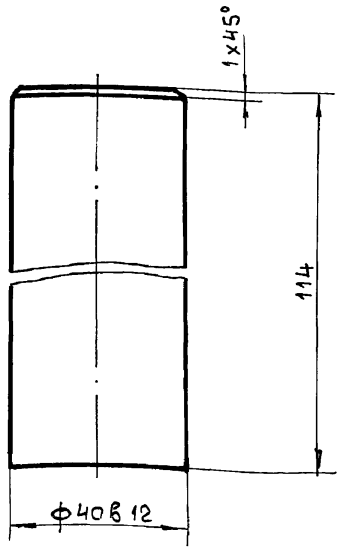

Неуказанные предельные отклонения размеров ± IT14/2

Подп. и дата | Инв. № дубл | Взам. инв. № | Подп. и дата | Инв. № подл

Изм	Лист	№ докум	Подп	Дата
Разраб		Гончаренко		
Провер		Извекова		
Т. контр		Севрюков		
Нач. отд		Григорьяни		
Н. контр		Амбрас		
Утвер				

5128 718.002

Шты рь

Лит	Масса	Масшт
и	1,12	1:1
Лист	Листов 1	

Круг 40 ГОСТ 2590-88 / ВСт3 ГОСТ 535-79

Харьковский сантехпроект

Формат А4

Форм	Зона	Поз.	Обозначение	Наименование	Кол	Примеч.
				Документация		
А3			5128 713.000 СБ	Сборочный чертеж		
				Сборочные единицы		
А4		1	5128 713.010	Рама	1	
				Стандартные изделия		
		2		Болт М6х20.58 ГОСТ 7798-70	4	0,006 кг
		3		Гайка М6,5 ГОСТ 5915-70	4	0,002 кг
		4		Шайба 6.65Г ГОСТ 6402-70	4	0,0001 кг
		5		Болт М8х30.58 ГОСТ 7798-70	16	0,017 кг
		6		Гайка М8,5 ГОСТ 5915-70	16	0,006 кг
		7		Шайба 8.65Г ГОСТ 6402-70	16	0,001 кг
		8		Подставка ДП		
				ТУ 36.1227-84	2	1,3 кг
		9		Рамка РПН 66х26	4	
				ТУ 36.1130-79		

Подп. и дата | Инв. № дубл | Взам. инв. № | Подп. и дата | Инв. № подл

Изм	Лист	№ докум	Подпись	Дата
Разраб		Извекова		
Провер		Гончаренко		
Нач. отд		Григорьяни		
Н. контр		Амбрас		
Утвер				

5128 713.000

Водоподогревательная установка Статив местный I

Лит	Лист	Листов
и		1

Харьковский сантехпроект

Формат А4

5128 718.001

∀(√)

5128 718.001

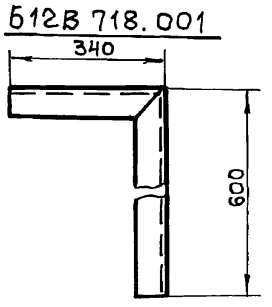

Развертка

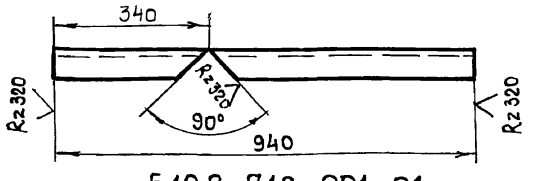

5128 718.001-01

Остальное см. 5128 718.001

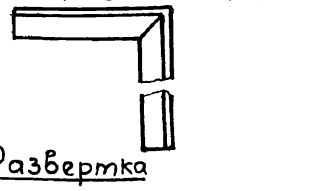

Развертка

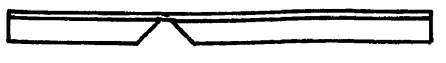

Предельные отклонения размеров ± IT16/2

Подп. и дата | Инв. № дубл | Взам. инв. № | Подп. и дата | Инв. № подл

Изм	Лист	№ докум	Подп	Дата
Разраб		Гончаренко		
Провер		Извекова		
Т. контр		Севрюков		
Нач. отд		Григорьяни		
Н. контр		Амбрас		
Утвер				

5128 718.001

Стойка

Лит	Масса	Масшт
и	1,97	1:10
Лист	Листов 1	

Уголок УП60х60 ТУ 36.1113-84

Харьковский сантехпроект

Формат А4

Альбом 13 ч.1

Б12В 713.000СБ

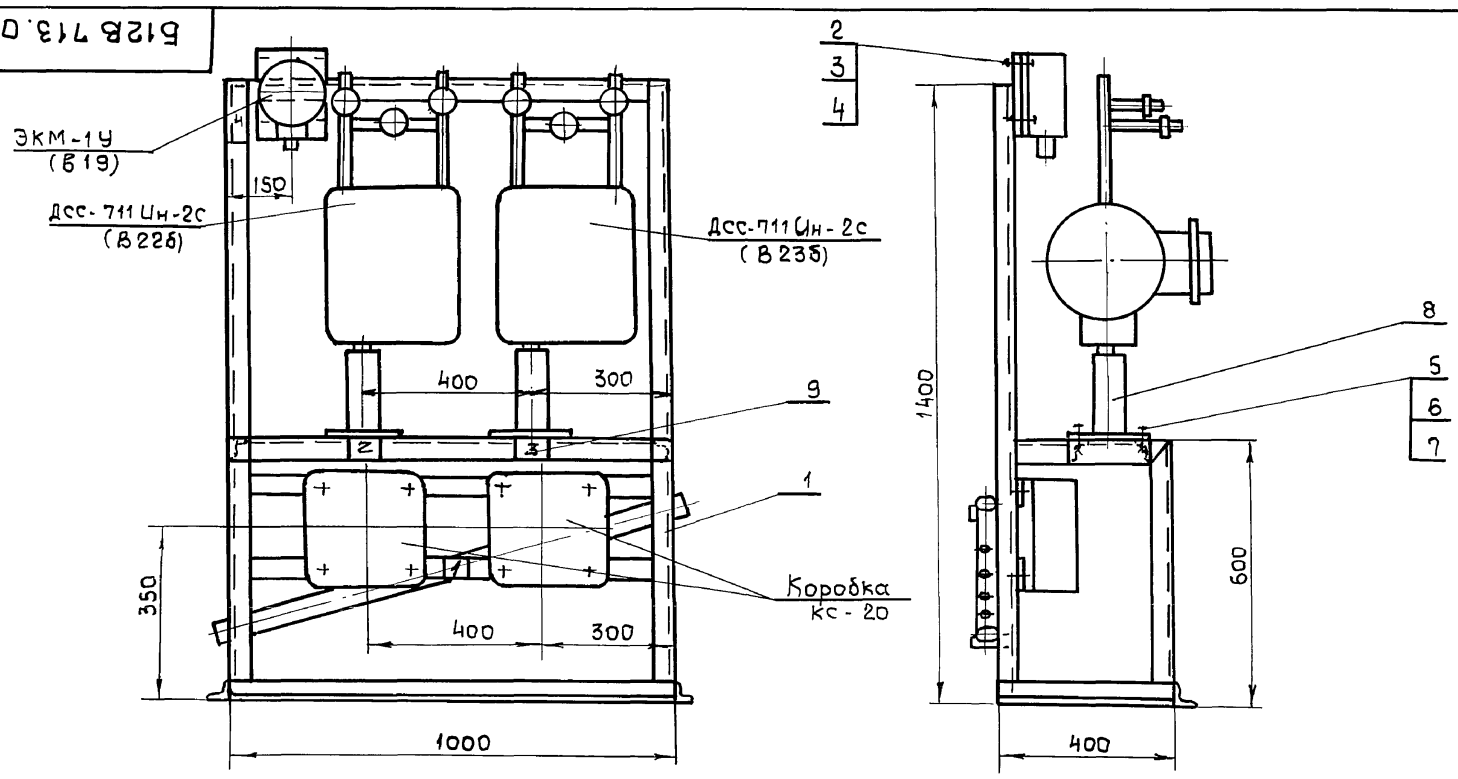

1. Приемные отверстия в сливном коллекторе выполнить по месту.
2. Масса дана без учета массы приборов.

N Рамки	Надпись в рамке	Кол
1	Водоподогревательная установка Статив местный I	1
2	Расход, давление прямой сетевой воды	1
3	Расход, давление обратной сетевой воды	1
4	Давление обратной сетевой воды	1

Изм	Лист	N докум.	Подп.	Дата
Разраб		Гончаренко		
Провер		Узбекова		
Т. контр		Севрюков		
Нач. отд		Григорьянц		
Н. контр		Амбрас		
Утверд				

Б12В 713.000СБ

Водоподогревательная установка Статив местный I. Сборочный чертеж

Лит	Масса	Масшт
И	24,7	1:10
Лист	Листов 1	

Харьковский Сантехпроект

Формат А3

Б12В 713.010СБ

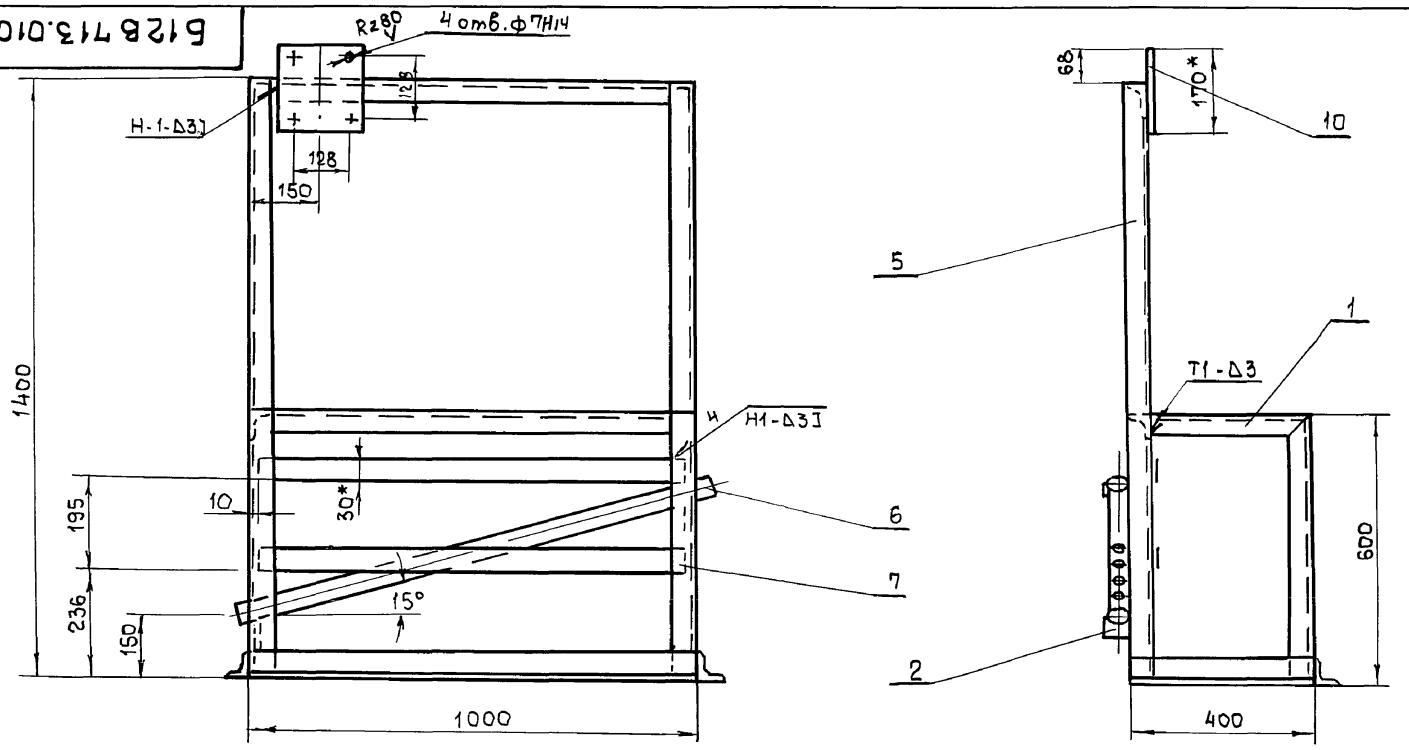

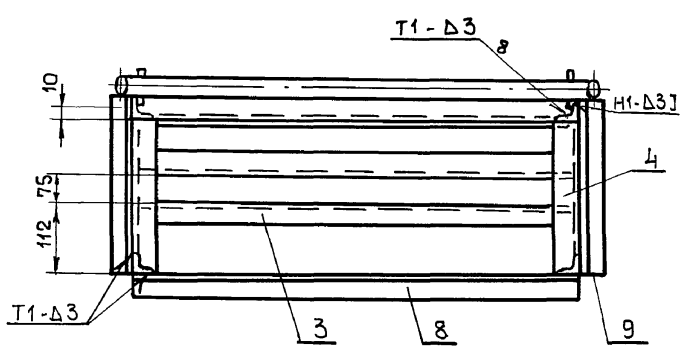

1. Сварку производить электродами Э-42 ГОСТ 9467-75. Сварные швы по ГОСТ 5264-80.
2. Предельные отклонения размеров $\pm \frac{IT16}{2}$.
3. Кромки реза деталей Б4-$^{Rz\,320}\nabla$.
4. * Размеры для справки.

Изм	Лист	N докум.	Подп.	Дата
Разраб		Гончаренко		
Провер		Узбекова		
Т. контр		Севрюков		
Нач. отд		Григорьянц		
Н. контр		Амбрас		
Утверд				

Б12В 713.010СБ

Рама
Сборочный чертеж

Лит	Масса	Масшт.
И	21,6	1:10
Лист	Листов 1	

Харьковский Сантехпроект

Инв. N подл. | Подп. и дата | Взам. инв. N | Инв. N дубл. | Подпись и дата

Альбом 13ч.1

Б12В713.001

Б12В713.001

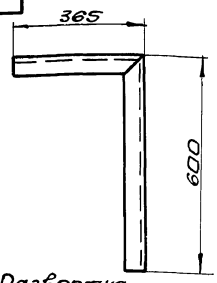

Развертка

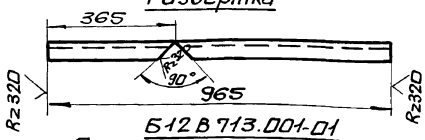

Б12В713.001-01
Остальное см. Б12В713.001

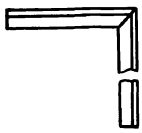

Развертка

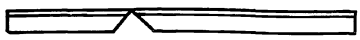

Предельные отклонения размеров $\pm\frac{IT16}{2}$

Изм	Лист	N докум.	Подп.	Дата
Разраб.		Извекова		
Пров.		Гончаренко		
Т.контр.		Севрюков		
Нач.отд.		Григорьянц		
Н.контр.		Амбрас		
Утв.				

Б12В713.001

Стойка

Лит.	Масса	Масшт.
И	1,38	1:10

Лист | Листов 1

Уголок УП35х35 ТУ36.1113-84

Харьковский Сантехпроект

формат А4

Инв.N подл. | Подп. и дата | Взам.инв.N | Инв.N дубл. | Подп. и дата

Б12В713.002

Rz320

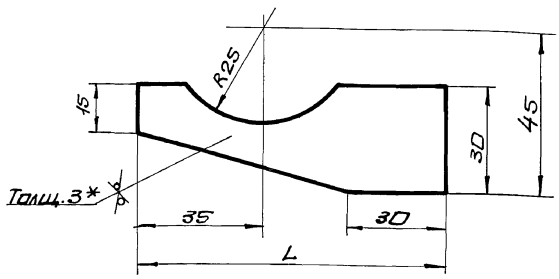

Обозначение	L	Масса
Б12В713.002	85	0,05
-01	110	0,055

1. Предельные отклонения размеров $\pm\frac{IT16}{2}$
2. *Размер для справки.

Изм	Лист	N докум.	Подп.	Дата
Разраб.		Извекова		
Пров.		Гончаренко		
Т.контр.		Севрюков		
Нач.отд.		Григорьянц		
Н.контр.		Амбрас		
Утв.				

Б12В713.002

Упор

Лит.	Масса	Масшт.
И	0,05	1:1

Лист | Листов 1

Лист 3 ГОСТ 19903-74
8 Ст3 ГОСТ 16523-70

Харьковский Сантехпроект

формат А4

Инв.N подл. | Подп. и дата | Взам.инв.N | Инв.N дубл. | Подп. и дата

Б12В713.003

Rz320

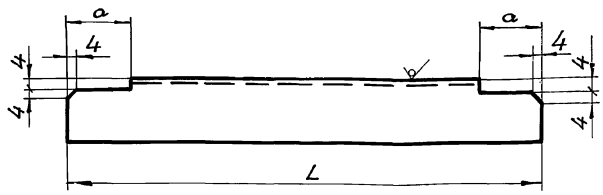

Обозначение	Профиль	L	a	Масса кг
Б12В713.003	Уголок УП35х35 ТУ36.1113-84	992	31	1,4
-01	Уголок УП35х35 ТУ36.1113-84	692	31	0,98
-02	Уголок УП35х35 ТУ36.1113-84	492	31	0,7
-03	Уголок УП35х35 ТУ35.1113-84	892	31	1,26
-04	Уголок УП60х60 ТУ36.1113-84	1392	56	2,94

Изм	Лист	N докум.	Подп.	Дата
Разраб.		Гончаренко		
Пров.		Извекова		
Т.контр.		Севрюков		
Нач.отд.		Григорьянц		
Н.контр.		Амбрас		
Утв.				

Б12В713.003

Балка

Лит.	Масса	Масшт.
И	см. табл.	—

Лист | Листов 1

Харьковский Сантехпроект

формат А4

Инв.N подл. | Подп. и дата | Взам.инв.N | Инв.N дубл. | Подп. и дата

Форм.	Зона	Поз.	Обозначение	Наименование	Кол.	Примечания
				Документация		
А3			Б12В714.000СБ	Сборочный чертеж		
				Сборочные единицы		
А4		1	Б12В714.010	Рама	1	
				Стандартные изделия		
		2		Болт М8х30.58		
				ГОСТ 7798-70	14	0,017кг
		3		Гайка М8.5		
				ГОСТ 5915-70	14	0,006кг
		4		Шайба 8.65Г		
				ГОСТ 6402-70	14	0,001кг
		5		Подставка ДП		
				ТУ36.1227-84	1	1,3кг
		6		Рамка РПМ66х26		
				ТУ36.1130-79	4	

Изм	Лист	N докум.	Подп.	Дата
Разраб.		Извекова		
Пров.		Гончаренко		
Нач.отд.		Григорьянц		
Н.контр.		Амбрас		
Утв.				

Б12В714.000

Водоподогревательная установка. Статив местный II.

Лит.	Лист	Листов
И		1

Харьковский Сантехпроект

24566-22 34

формат А4

Инв.N подл. | Подп. и дата | Взам.инв.N | Инв.N дубл. | Подп. и дата

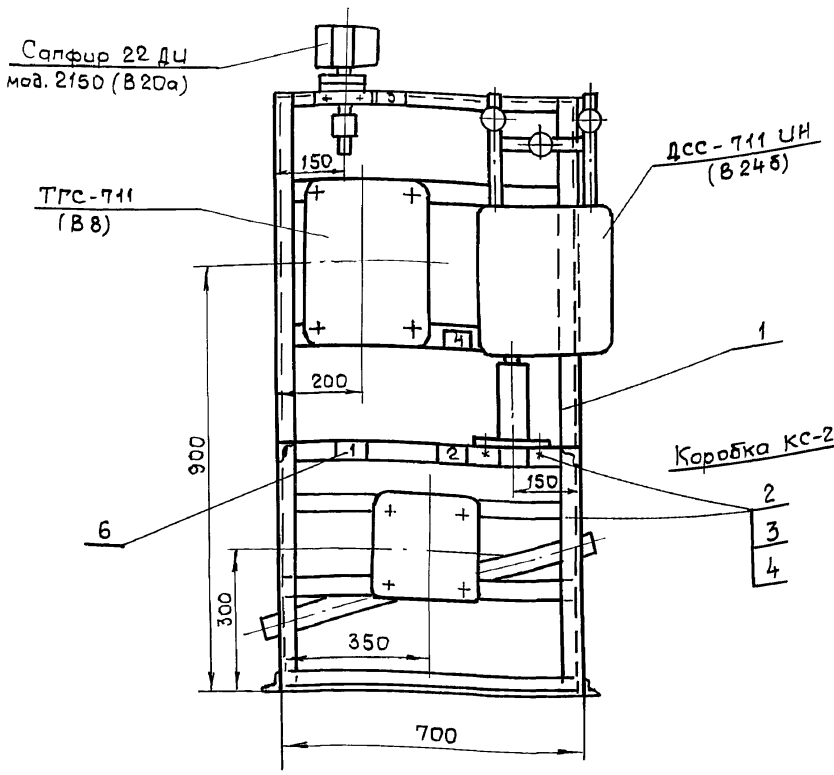

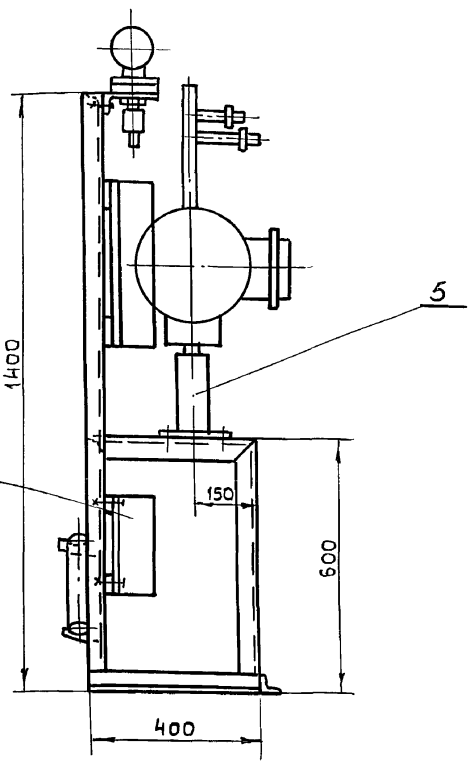

1. Приемные отверстия в сливном коллекторе выполнить по месту.
2. Масса дана без учета массы приборов

N рамки	Надпись в рамке	Кол
1	Водоподогревательная установка Статив местный II	1
2	Расход подпиточной воды	1
3	Давление обратной сетевой воды	1
4	Температура обратной сетевой воды	1

Б12В714.000СБ

Изм.	Лист	N докум.	Подп.	Дата
Разраб.		Гончаренко		
Провер.		Извекова		
Т. контр.		Севрюков		
Нач. отд.		Григорьянц		
Н. контр.		Амбрас		
Утв.				

Водоподогревательная установка. Статив местный II
Сборочный чертеж

Лит	Масса	Масшт.
И	19,7	1:10
Лист	Листов 1	

Харьковский сантехпроект

Формат А4

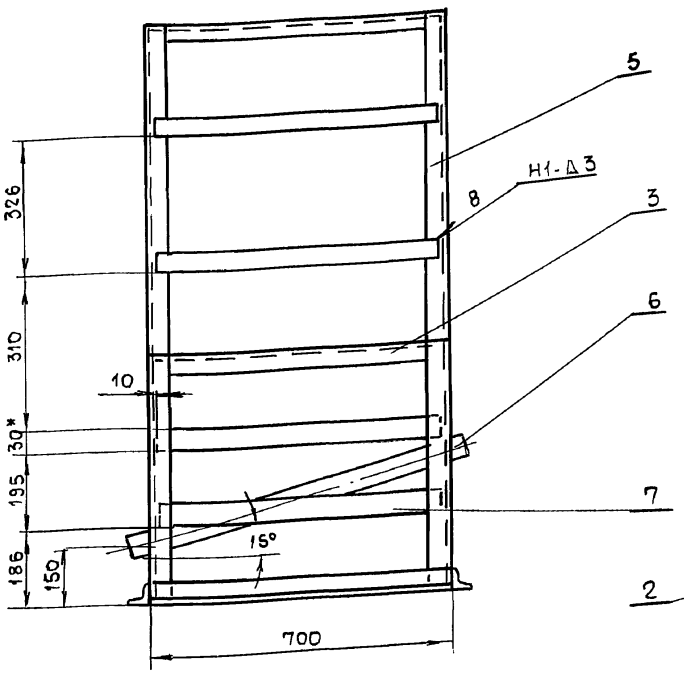

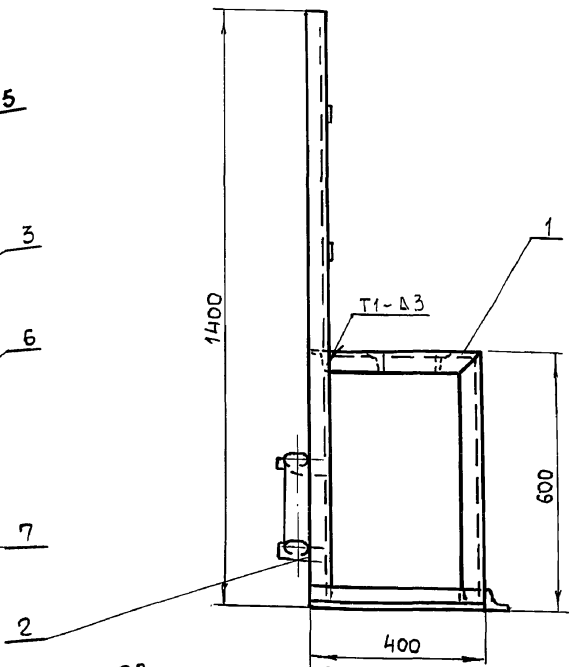

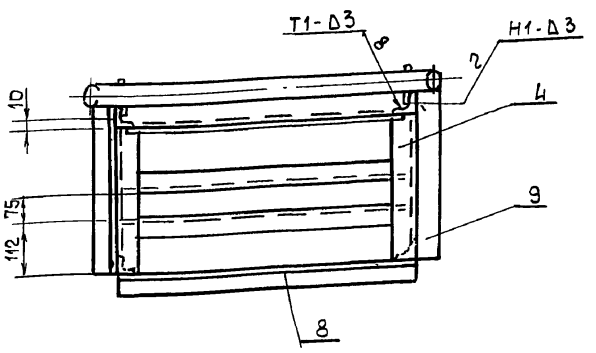

1. Сварку производить электродами Э-42 ГОСТ 9467-75. Сварные швы по ГОСТ 5264-80
2. Предельные отклонения размеров $\pm \frac{IT16}{2}$.
3. Кромки реза деталей Б4-$\overset{Rz320}{\vee}$.
4. * Размер для справки.

Б12В714.010СБ

Изм.	Лист	N докум.	Подп.	Дата
Разраб.		Гончаренко		
Провер.		Извекова		
Т. контр.		Севрюков		
Нач. отд.		Григорьянц		
Н. контр.		Амбрас		
Утвер.				

Рама
Сборочный чертеж

Лит	Масса	Масшт.
И	18,0	1:10
Лист	Листов 1	

Харьковский сантехпроект

Формат А3

Инв. N подл. | Подп. и дата | Взам. инв. N | Инв. N дубл. | Подпись и дата

Форм	Зона	Поз	Обозначение	Наименование	Кол	Примечание
				Документация		
А3			5128 714.010СБ	Сборочный чертеж		
				Детали		
А4		1	5128 713.001	Стойка	1	
А4		2	5128 713.002	Упор	2	
А4		3	5128 713.003-01	Балка	4	
А4		4	5128 713.001-01	Стойка	1	
Б4		5	5128 713.004	Стойка		
				Уголок УП35х35 ТУ36.1113-84		
				L = 1400	2	1,96кг
Б4		6	5128 714.001	Коллектор		
				Труба 50х3,5 ГОСТ 10704-76		
				ВСт3Сп5 ГОСТ 10705-80		
				L = 800	1	3,2кг
Б4		7	5128 714.002	Планка		
				Полоса ПП30 ТУ36.1113-84		
				ℓ = 680	4	0,44кг
Б4		8	5128 714.003	Балка		
				Уголок УП35х35 ТУ36.1113-84		
				L = 700	1	0,98кг
Б4		9	5128 713.008	Балка		
				Уголок УП35х35 ТУ36.1113-84		
				L = 400	2	0,56кг

Подп. и дата | Инв. № дубл | Взам. инв. № | Подп. и дата | Инв. № подл

Изм	Лист	№ докум	Подп.	Дата
Разраб		Гончаренко		
Провер		Узбекова		
Нач. отд		Григорьянц		
Н. контр		Амбрас		

5128 714.010

Рама

Лит	Лист	Листов
И		1

Харьковский сантехпроект

Формат А4

Форм	Зона	Поз	Обозначение	Наименование	Кол	Примеч.
				Документация		
А3			5128 715.000СБ	Сборочный чертеж		
				Сборочные единицы		
А4		1	5128 715.010	Рама	1	
				Стандартные изделия		
		2		Болт М8х30.58		
				ГОСТ 7798-70	12	0,017кг
		3		Гайка М8.5		
				ГОСТ 5915-70	12	0,006кг
		4		Шайба 8.65Г		
				ГОСТ 6402-70	12	0,001кг
		5		Подставка ДП		
				ТУ36.1227-84	2	1,3кг
		6		Рамка РПМ 66х26	3	
				ТУ 36.1130-79		

Подп. и дата | Инв. № дубл | Взам. инв. № | Подп. и дата | Инв. № подл

Изм	Лист	№ докум	Подп	Дата
Разраб		Гончаренко		
Провер		Узбекова		
Нач. отд		Григорьянц		
Н. контр		Амбрас		
Утв.				

5128 715.000

Статив местный I

Сборочный чертеж

Лит	Лист	Листов
И		1

Харьковский сантехпроект

Формат А4

Форм	Зона	Поз.	Обозначение	Наименование	Кол	Примеч.
				Документация		
А3			5128 715.010СБ	Сборочный чертеж		
				Детали		
А4		1	5128 713.001	Стойка	1	
А4		2	5128 713.002	Упор	2	
А4		3	5128 713.003-01	Балка	4	
А4		4	5128 713.001-01	Стойка	1	
Б4		5	5128 713.004	Стойка		
				Уголок УП35х35 ТУ36.1113-84		
				L = 1400	2	1,96 кг
Б4		6	5128 714.001	Коллектор		
				Труба 50х3,5 ГОСТ 10704-76		
				ВСт3Сп5 ГОСТ 10705-80		
				L = 800	1	3,2 кг
Б4		7	5128 714.002	Планка		
				Полоса ПП30 ТУ 36.1113-84		
				L = 680	2	0,44 кг
Б4		8	5128 714.003	Балка		
				Уголок УП35х35 ТУ36.1113-84		
				L = 700	1	0,98 кг
Б4		9	5128 713.008	Балка		
				Уголок УП35х35 ТУ 36.1113-84		
				L = 400	2	0,56 кг

Подп. и дата | Инв. № дубл | Взам. инв. № | Подп. и дата | Инв. № подл

Изм	Лист	№ докум	Подп.	Дата
Разраб		Гончаренко		
Провер		Узбекова		
Нач. отд		Григорьянц		
Н. контр		Амбрас		
Утв.				

5128 715.010

Рама

Лит	Лист	Листов
И		1

Харьковский сантехпроект

Формат А4

Форм	Зона	Поз.	Обозначение	Наименование	Кол	Примеч.
				Документация		
А3			5128 716.000СБ	Сборочный чертеж		
				Сборочные единицы		
А4		1	5128 716.010	Рама		
				Стандартные изделия		
		2		Болт М8х30.58		
				ГОСТ 7798-70	12	0,017кг
		3		Гайка М8.5		
				ГОСТ 5915-70	12	0,006кг
		4		Шайба 8.65Г		
				ГОСТ 6402-70	12	0,001кг
		5		Рамка РПМ 66х26		
				ТУ36.1130-79	3	

Подп. и дата | Инв. № дубл | Взам. инв. № | Подп. и дата | Инв. № подл

Изм	Лист	№ докум	Подп.	Дата
Разраб		Гончаренко		
Провер		Узбекова		
Нач. отд		Григорьянц		
Н. контр		Амбрас		
Утв.				

5128 716.000

Статив местный II

Лит	Лист	Листов
И		1

Харьковский сантехпроект

Альбом 134.1

6128 715.000СБ

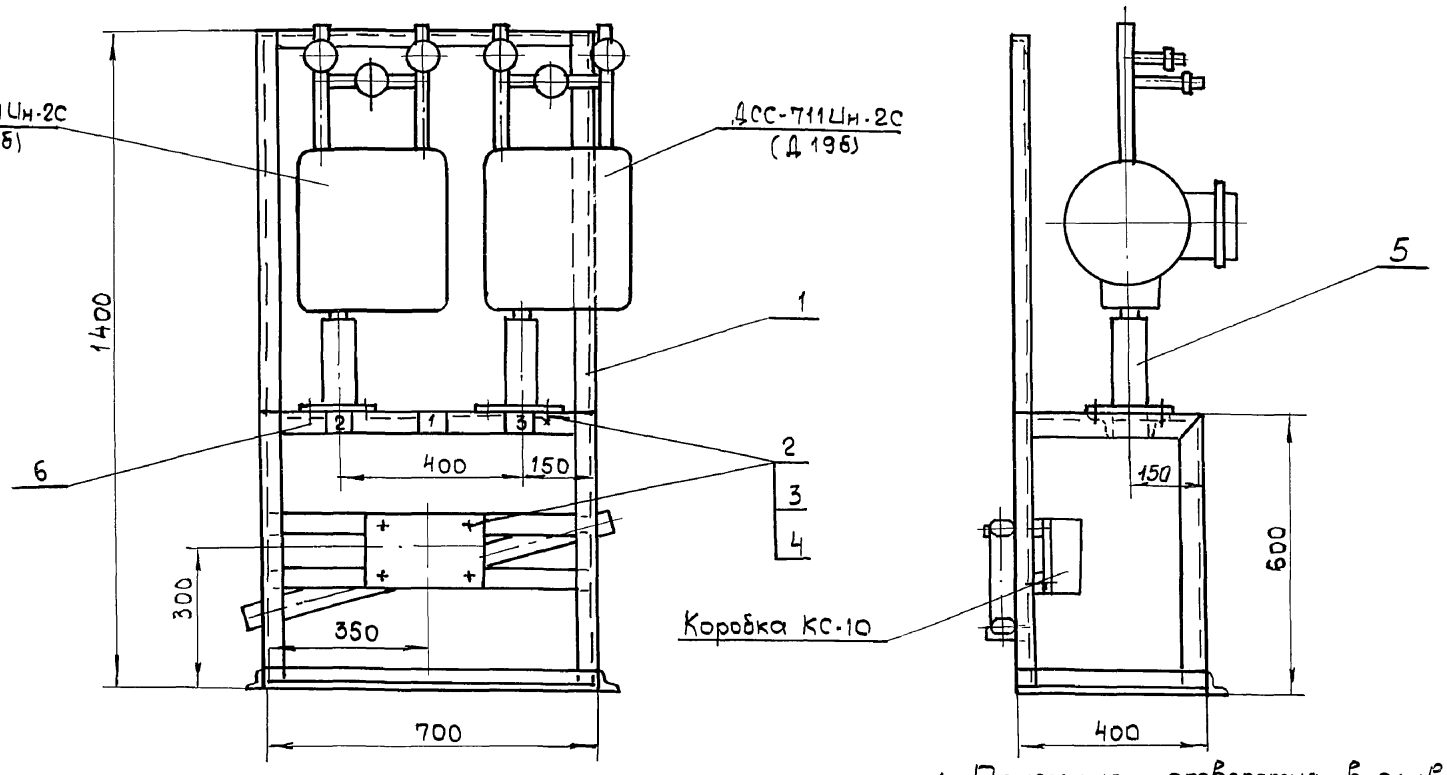

1. Приемные отверстия в сливном коллекторе выполнить по месту.
2. Масса дана без учета массы приборов.

N рамки	Надпись в рамке	Кол
1	Деаэрационно-питательная установка Общекотельные трубопроводы Статив местный I	1
2	Расход пара на технологию	1
3	Расход конденсата от потребителей	1

Изм	Лист	N докум	Подп.	Дата
Разраб		Гончаренко		
Провер		Узвекова		
Т.контр		Севрюков		
Нач.отд		Григорьянц		
Н.контр		Амбрас		
Утв.				

Б12В715.000СБ

Статив местный I
Сборочный чертеж

Лит	Масса	Масшт
Ц	20,0	1:10
Лист	Листов 1	

Харьковский сантехпроект

формат А3

Инв.N подл. | Подп. и дата | Взам.инв.N | Инв.N дубл. | Подп. и дата

6128 715.010СБ

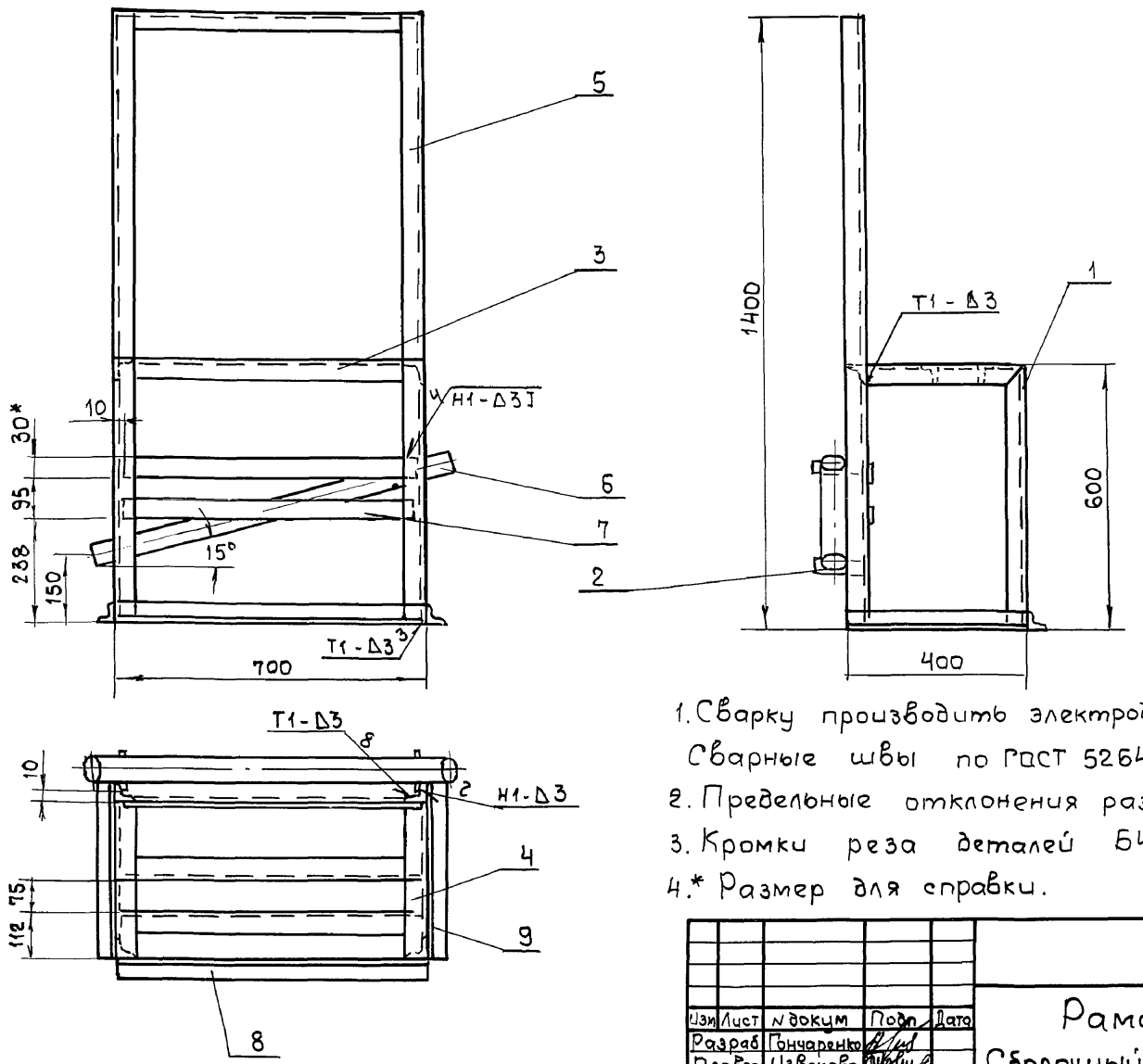

1. Сварку производить электродами Э-42 ГОСТ 9467-75. Сварные швы по ГОСТ 5264-80.
2. Предельные отклонения размеров ± IT16/2.
3. Кромки реза деталей Б4 - Rz320.
4. * Размер для справки.

Изм	Лист	N докум	Подп.	Дата
Разраб		Гончаренко		
Провер		Узвекова		
Т.контр		Севрюков		
Нач.отд		Григорьянц		
Н.контр		Амбрас		
Утв.				

Б12В715.010СБ

Рама
Сборочный чертеж

Лит	Масса	Масшт.
Ц	17,1	1:10
Лист	Листов 1	

Харьковский сантехпроект

формат А3

Альбом 13 ч.1

6128716.000СБ

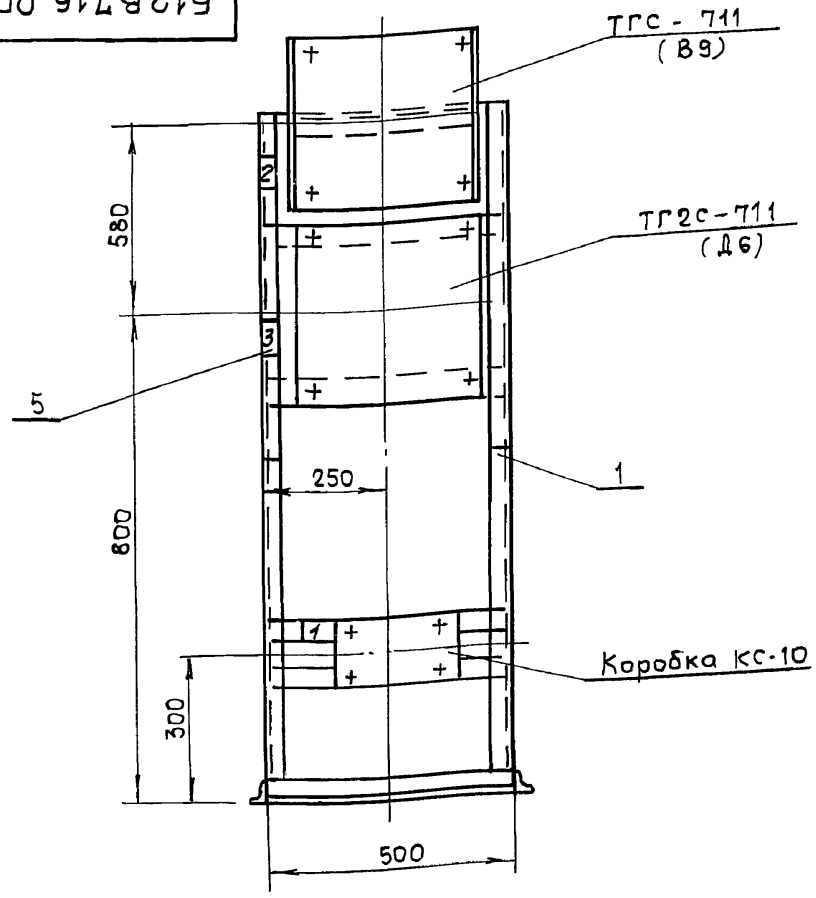

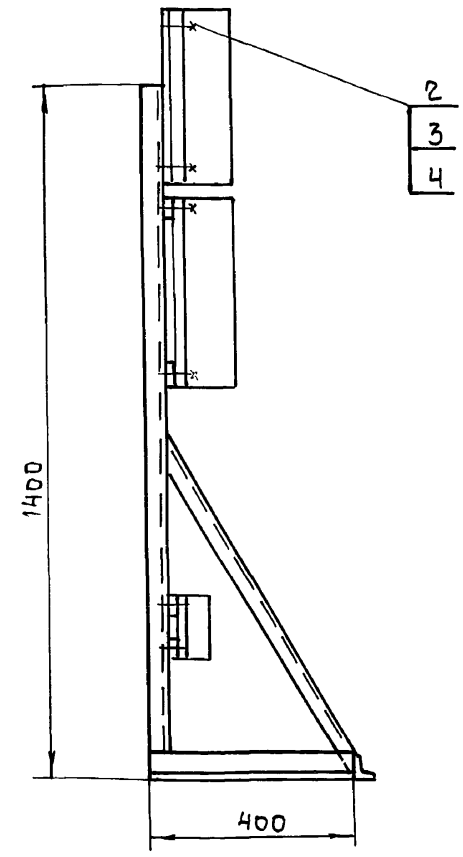

Масса дана без учета массы приборов.

N рамки	Надпись в рамке	Кол.
1	Деаэрационно-питательная установка и обвязочные трубопроводы Статив местный II	1
2	Температура прямой сетевой воды	1
3	Температура пара и конденсата технологических потребителей	1

Изм.	Лист	N докум.	Подп.	Дата
Разраб.		Гончаренко		
Провер.		Извекова		
Т. контр.		Севрюков		
Нач. отд.		Григорьяны		
Н. контр.		Амбрас		
Утвер.				

Б12В 716.000СБ

Статив местный II
Сборочный чертеж

Лит	Масса	Масшт.
И	12,6	1:10
Лист	Листов 1	

Харьковский сантехпроект

Формат А3

Инв. N подл. | Подп. и дата | Взам. инв. N | Инв. N дубл. | Подп. и дата

6128716.010СБ

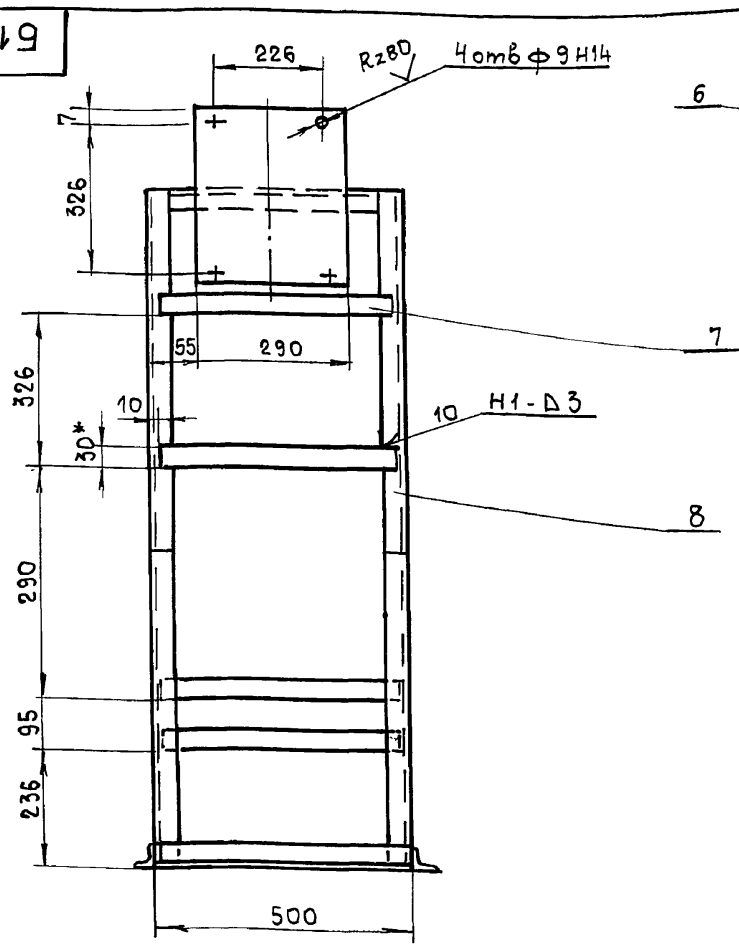

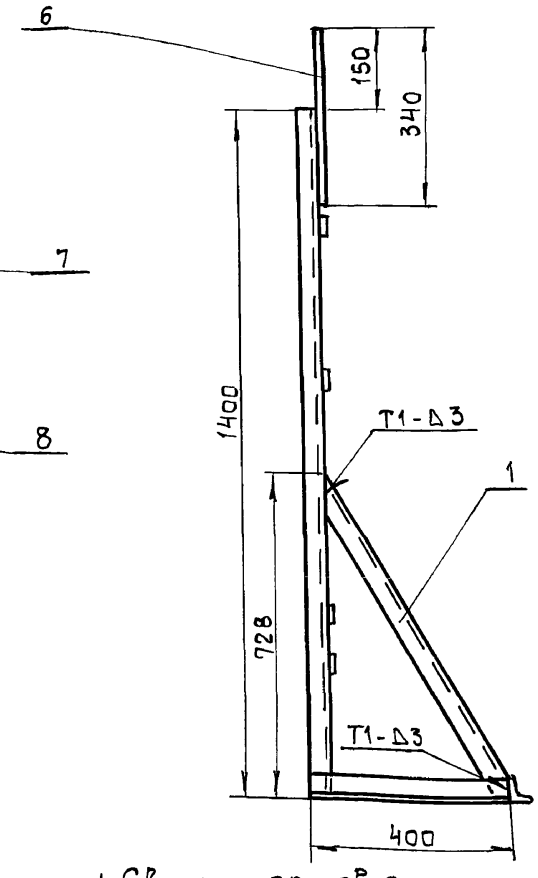

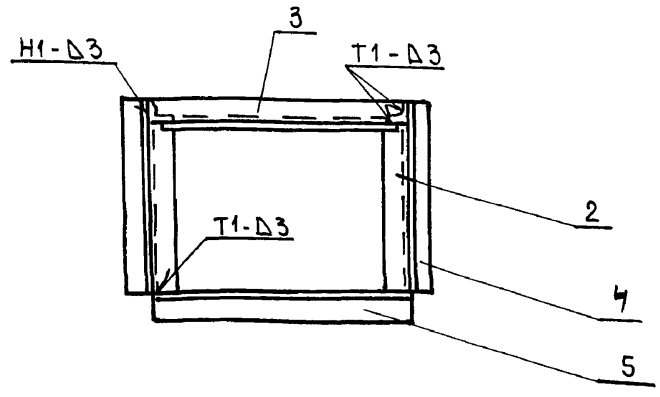

1. Сварку производить электродами Э-42 ГОСТ 9467-75. Сварные швы по ГОСТ 5264-80.
2. Неуказанные предельные отклонения размеров $\pm \frac{IT16}{2}$.
3. Кромки реза деталей Б4-$\overset{Rz320}{\vee}$.
4. Размер для справки.

Изм.	Лист	N докум.	Подп.	Дата
Разраб.		Гончаренко		
Провер.		Извекова		
Т. контр.		Севрюков		
Нач. отд.		Григорьяны		
Н. контр.		Амбрас		
Утв.				

Б12В 716.010СБ

Рама
Сборочный чертеж

Лит	Масса	Масшт.
И	12,3	1:10
Лист	Листов 1	

Харьковский сантехпроект

Альбом 134.1

512В716.001

Б12В716.001

Б12В 716.001-01

Остальное см. Б12В716.001

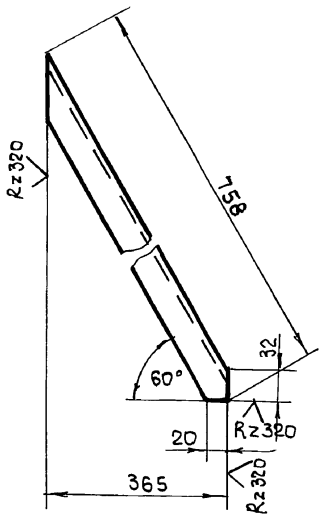

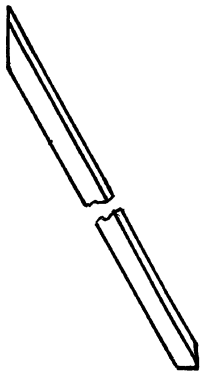

Предельные отклонения размеров $\pm \frac{IT16}{2}$

Изм	Лист	N докум	Подп.	Дата
Разраб		Гончаренко		
Пров.		Извекова		
Т. контр		Севрюков		
Нач. отд		Григорьяни		
Н. контр		Амбрас		
Утв.				

Подкос

Уголок УП 35×35 ТУ36.1113-84

Б12В 716.001

Лит	Масса	Масшт.
и	1,06	1:5

Лист | Листов 1

Харьковский сантехпроект

Формат А4

Форм	Зона	Поз	Обозначение	Наименование	Кол	Примечание
				Документация		
А3			Б12В 716.010 СБ	Сборочный чертеж		
				Детали		
А4		1	Б12В 716.001	Подкос	1	
А4		2	Б12В 716.001-01	Подкос	1	
А4		3	Б12В 713.003-02	Балка	1	
Б4		4	Б12В 713.008	Балка		
				Уголок УП35×35ТУ36.1113-84		
				L = 400	2	0,56кг
Б4		5	Б12В 716.002	Балка		
				Уголок УП35×35ТУ36.1113-84		
				L = 500	1	0,7кг
Б4		6	Б12В 716.003	Плита		
				Лист 3 ГОСТ 19903-74		
				ВСт3ГОСТ16523-70		
				290×340	1	2,35кг
Б4		7	Б12В 716.004	Планка		
				Полоса ПП30ТУ36.1113-84		
				L = 480	4	0,3кг
Б4		8	Б12В 713.004	Стойка		
				Уголок УП35×35ТУ36.1113-84		
				L = 1400	2	1,96кг

Изм	Лист	N докум	Подп	Дата
Разраб		Гончаренко		
Провер		Извекова		
Нач. отд		Григорьяни		
Н. контр		Амбрас		
Утв.				

Рама

Б12В 716.010

Лит	Лист	Листов
и		1

Харьковский сантехпроект

Формат А4

Форм	Зона	Поз	Обозначение	Наименование	Кол	Примечание
				Документация		
А3			Б12В 717.000 СБ	Сборочный чертеж		
				Сборочные единицы		
А4		1	Б12В 717.010	Рама	1	
				Стандартные изделия		
		2		Болт М8×30.58 ГОСТ 7798-70	16	0,017кг
		3		Гайка М8.5 ГОСТ 5915-70	16	0,006кг
		4		Шайба 8.65Г ГОСТ 6402-70	16	0,001кг
		5		Подставка ДП		
				ТУ36.1227-84	1	1,3кг
		6		Рамка РПМ 66×26		
				ТУ36.1130-79	4	

Изм	Лист	N докум	Подп	Дата
Разраб		Гончаренко		
Провер		Извекова		
Нач. отд		Григорьяни		
Н. контр		Амбрас		
Утв.				

Статив местный

Б12В 717.000

Лит	Лист	Листов
и		1

Харьковский сантехпроект

Формат А4

Форм	Зона	Поз	Обозначение	Наименование	Кол	Примечание
				Документация		
А3			Б12В 717.010 СБ	Сборочный чертеж		
				Детали		
А4		1	Б12В 713.001	Стойка	1	
А4		2	Б12В 713.002	Упор	2	
А4		3	Б12В 713.003-03	Балка	4	
А4		4	Б12В 713.001-01	Стойка	1	
Б4		5	Б12В 717.001	Плита		
				Лист 3 ГОСТ 19903-74		
				ВСт3ГОСТ16523-70		
				340×880	1	7,06кг
Б4		6	Б12В 713.004	Стойка		
				Уголок УП35×35ТУ36.1113-84		
				L = 1400	2	1,96кг
Б4		7	Б12В 717.002	Коллектор		
				Труба 50×35 ГОСТ 10704-76		
				ВСт3СП5ГОСТ10705-80		
				L = 1000	1	4,0кг
Б4		8	Б12В 717.003	Балка		
				Уголок УП35×35ТУ36.1113-84		
				L = 900	1	1,26кг
Б4		9	Б12В 713.008	Балка		
				Уголок УП35×35ТУ36.1113-84		
				L = 400	2	0,56кг
Б4		10	Б12В 717.004	Планка		
				Полоса ПП30ТУ36.1113-84		
				L = 880	2	0,6кг

Изм	Лист	N докум	Подп	Дата
Разраб		Гончаренко		
Провер		Извекова		
Нач. отд		Григорьяни		
Н. контр		Амбрас		
Утв.				

Рама

Б12В 717.010

Лит	Лист	Листов
и		1

Харьковский сантехпроект

24566-22 39

Формат А4

Б12В 717.000СБ

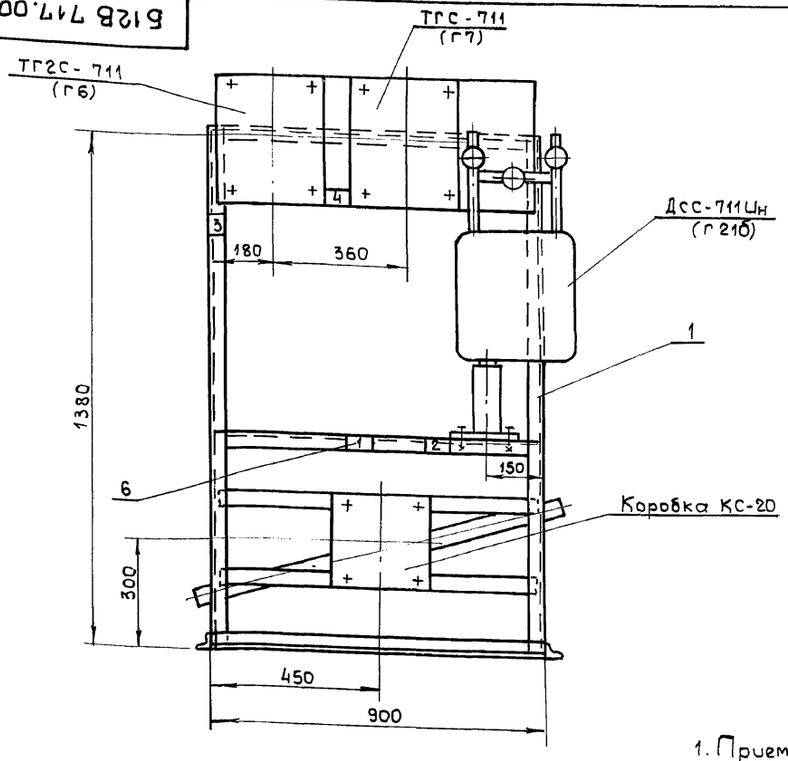

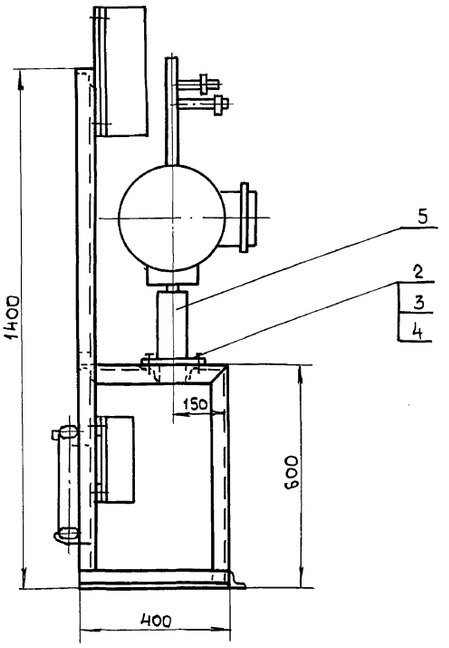

N строки	Надпись в рамке	Кол
1	Установка горячего водоснабжения. Статив местный	1
2	Расход воды на горячее водоснабжение	1
3	Температура прямой и обратной воды горячего водоснабжения	1
4	Температура исходной воды	1

1. Приемные отверстия в сливном коллекторе выполнить по месту.
2. Масса дана без учета массы приборов.

Изм.	Лист	N докум.	Подп.	Дата	Б12В 717.000СБ			
Разраб.		Гончаренко			Статив местный Сборочный чертеж	Лит	Масса	Масшт.
Провер.		Извекова				У	28,4	1:10
Т. контр.		Севрюков				Лист	Листов 1	
Нач. отд.		Григорьянц				Харьковский Сантехпроект		
Н. контр.		Амбрас						
Утверд.								

Формат А3

Б12В 717.010СБ

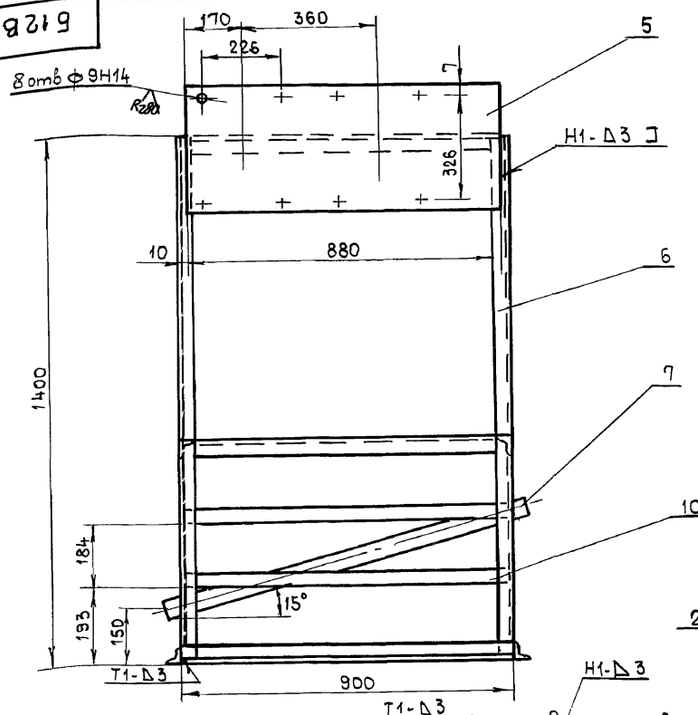

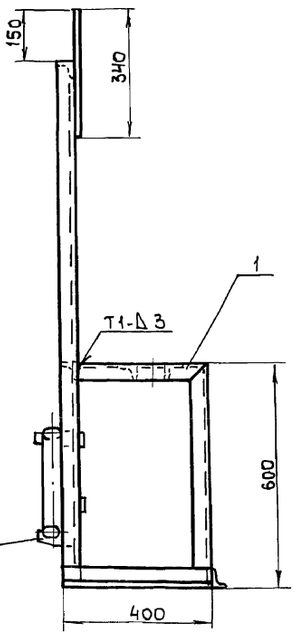

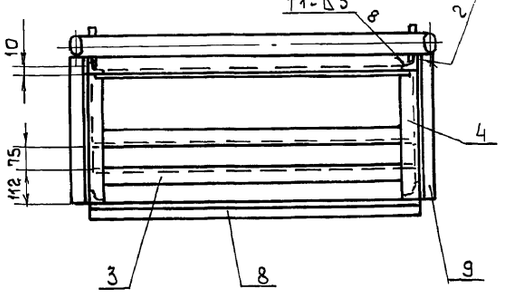

1. Сварку производить электродами Э-42 ГОСТ 9467-75. Сварные швы по ГОСТ 5264-80.
2. Предельные отклонения размеров $\pm \frac{IT16}{2}$.
3. Кромки реза деталей 54 - $\overset{Rz320}{\vee}$.

Изм.	Лист	N докум.	Подп.	Дата	Б12В 717.010СБ			
Разраб.		Гончаренко			Рама Сборочный чертеж	Лит	Масса	Масшт.
Провер.		Извекова				У	26,7	1:10
Т. контр.		Севрюков				Лист	Листов 1	
Нач. отд.		Григорьянц				Харьковский сантехпроект		
Н. контр.		Амбрас						
Утверд.								

Инв. N подл. | Подп. и дата | Взам. инв. N | Инв. N дубл. | Подп. и дата

Альбом 13 ч.1

Б128 718.020СБ

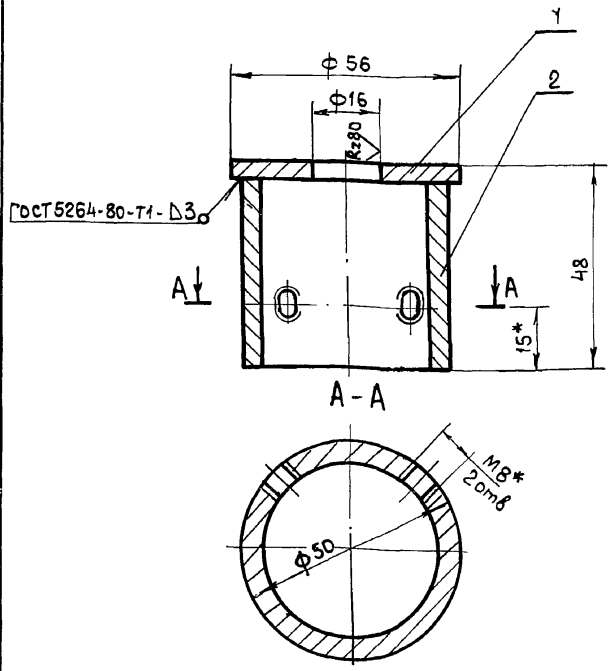

1. Сварку производить электродами Э-42 ГОСТ 9467-75.
2. Предельные отклонения размеров $\pm \frac{IT16}{2}$.
3. * Размеры для справки.

Изм	Лист	N докум	Подп	Дата
Разраб		Гончаренко		
Провер		Извекова		
Т.контр		Севрюков		
Нач.отд		Григорьянц		
Н.контр		Амбрас		
Утверд				

Б128718.020СБ

Кронштейн
Сборочный чертеж

Лит	Масса	Масштаб
У	0,4	1:1
Лист	Листов 1	

Харьковский сантехпроект

Формат А4

Б128 718.011

Rz80 ▽ (▽)

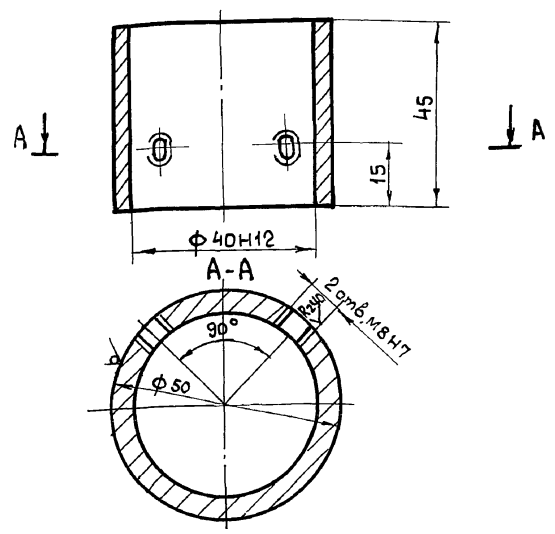

Неуказанные предельные отклонения размеров $\pm \frac{IT14}{2}$.

Изм	Лист	N докум	Подп	Дата
Разраб		Гончаренко		
Провер		Извекова		
Т.контр		Севрюков		
Нач.отд		Григорьянц		
Н.контр		Амбрас		
Утверд				

Б128718.011

Втулка

Лит	Масса	Масштаб
У	0,3	1:1
Лист	Листов 1	

Труба 50×6 ГОСТ 8734-75 / В20 ГОСТ 8733-74

Харьковский сантехпроект

Формат А4

Форм	Зона	Поз	Обозначение	Наименование	Кол	Примеч.
				Документация		
А2			Б12В 718.000СБ	Сборочный чертеж		
				Сборочные единицы		
А4		1	Б12В 718.010	Рама	1	
А4		2	Б12В 718.020	Кронштейн	1	
				Стандартные изделия		
		3		Болт М5х16.58 ГОСТ 7798-70	20	0,0035кг
		4		Гайка М5,5 ГОСТ 5915-70	20	0,0018кг
		5		Шайба 5,65Г ГОСТ 6402-70	20	0,0003кг
		6		Болт М8х30.58 ГОСТ 7798-70	10	0,017кг
		7		Гайка М8,5 ГОСТ 5915-70	10	0,006кг
		8		Шайба 8,65Г ГОСТ 6402-70	10	0,001кг
		9		Болт М14х1,5х20,58 ГОСТ 7808-70	1	0,051кг
		10		Болт М8х14,58 ГОСТ 7798-70	2	0,011кг
		11		Рамка РПМ 66 х 26 ТУ 36.1130-79	8	

Изм	Лист	N докум	Подп.	Дата
Разраб.		Извекова		
Пров.		Гончаренко		
Нач.отд		Григорьянц		
Н. контр		Амбрас		
Утверд				

Б12В 718.000

Котлоагрегат
Статив местный

Лит	Лист	Листов
У		1

Харьковский сантехпроект

Формат А4

Форм	Зона	Поз	Обозначение	Наименование	Кол	Примеч.
				Документация		
А4			Б12В 718.020СБ	Сборочный чертеж		
				Детали		
Б4		1	Б12В 718.009	Шайба Лист 3 ГОСТ 19903-74 Ст3 ГОСТ 16523-70 ф56	1	0,07кг
А4		2	Б12В 718.011	Втулка	1	

Изм	Лист	N докум	Подп.	Дата
Разраб.		Гончаренко		
Провер		Извекова		
Нач.отд		Григорьянц		
Н. контр		Амбрас		
Утвер.				

Б12В 718.020

Кронштейн

Лит	Лист	Листов
У		1

Харьковский сантехпроект

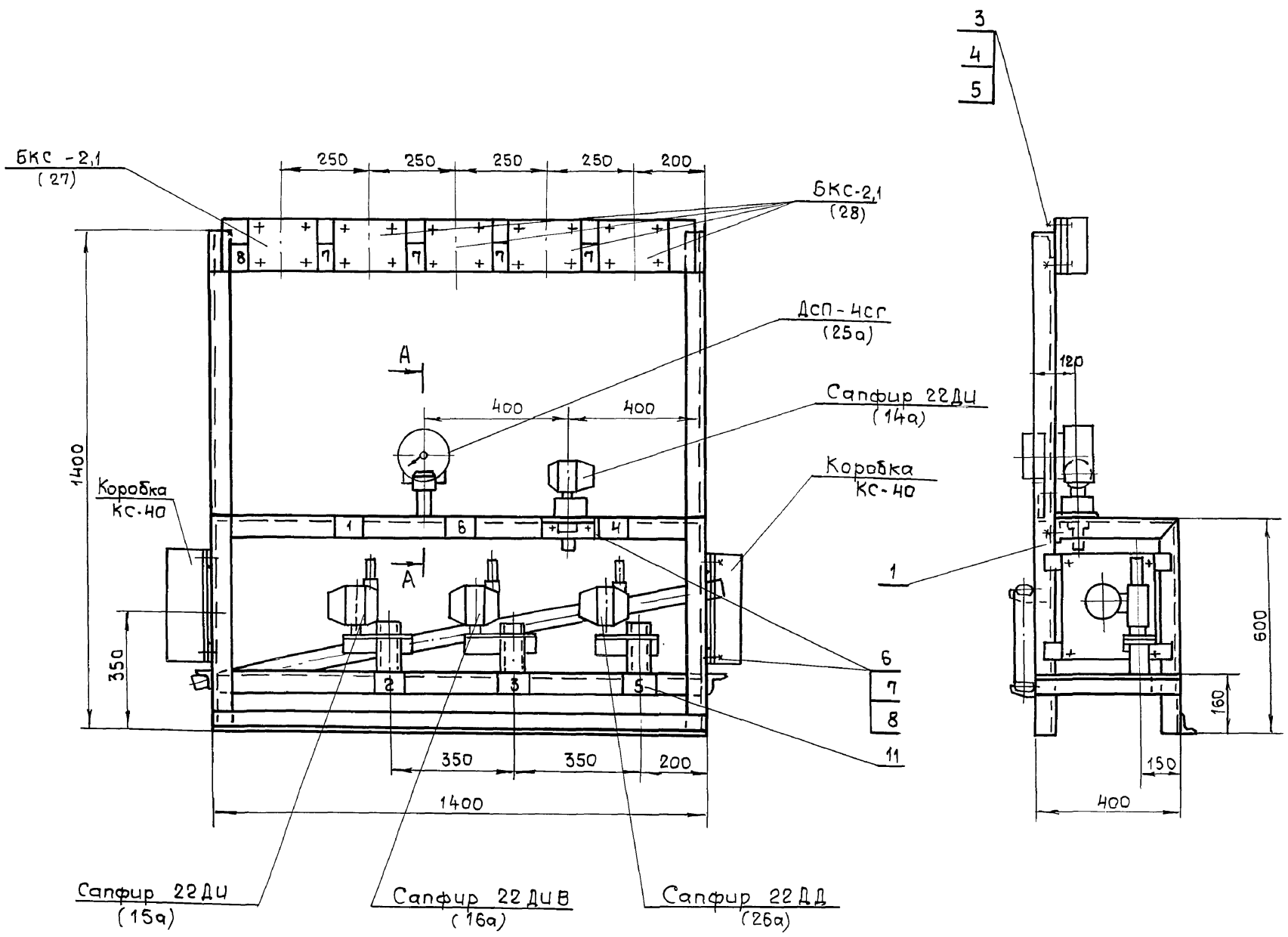

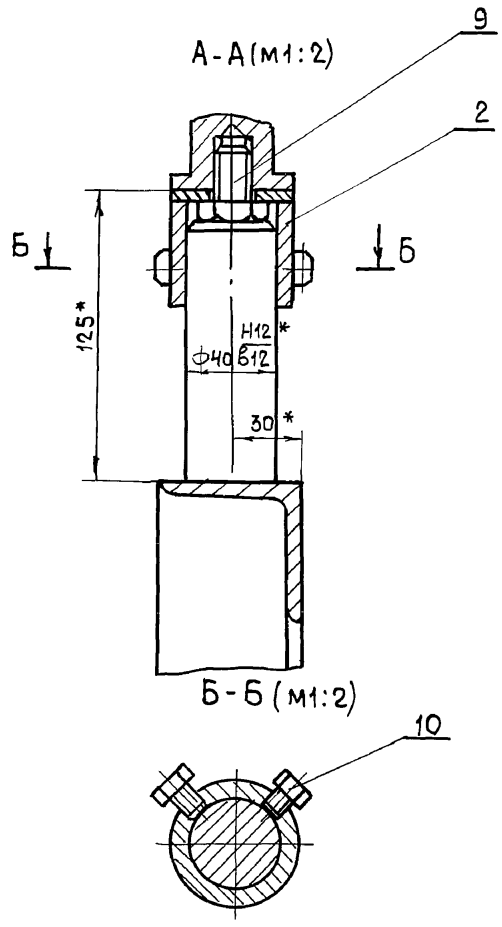

N рамки	Надпись в рамке	Кол
1	Котлоагрегат. Статив местный	1
2	Давление воздуха	1
3	Разрежение в топке	1
4	Давление пара в барабане	1
5	Уровень в барабане	1
6	Уровень в барабане. Сигнализация	1
7	Уровень в бункере котла высокий	4(3)
8	Уровень в бункере котла низкий	1

1. Приемные отверстия в сливном коллекторе выполнить по месту.
2. Масса дана без учета массы приборов.
3. Для котлов №1, 2 и 3 приборов поз. 28 поставить 4 штуки, для котла №4 – 3 штуки.
4. * Размеры для справки.

Изм	Лист	N докум	Подп	Дата
Разраб		Гончаренко		
Пров.		Узбекова		
Т. контр		Севрюков		
Нач. отд		Григорьянц		
Н. контр		Амбрас		
Утв.				

Б12В718.000СБ

Котлоагрегат
Статив местный
Сборочный чертеж

Лит	Масса	Масшт.
И	42,4	1:10

Лист | Листов 1

Харьковский Сантехпроект

Инв. № подл. | Подп. и дата | Взам. инв. № | Инв. № дубл. | Подп. и дата

Форм	Зона	Поз	Обозначение	Наименование	Кол	Примечание
				Документация		
А3			Б12В 718.010СБ	Сборочный чертеж		
				Детали		
А4		1	Б12В 718.001	Стойка	1	
А4		2	Б12В 718.001-01	Стойка	1	
А4		3	Б12В 713.003-04	Балка	3	
А4		4	Б12В 713.002-01	Упор	2	
А4		5	Б12В 718.002	Штырь	1	
Б4		6	Б12В 718.003	Стойка		
				Уголок УП60х60 ТУ36.1113-84		
				L = 1400	4	2,94 кг
Б4		7	Б12В 718.004	Плита		
				Лист 3 ГОСТ 19903-74		
				В Ст3 ГОСТ 16523-70		
				145 х 1380	1	4,7 кг
Б4		8	Б12В 718.005	Коллектор		
				Труба 50х3,5 ГОСТ 10704-76		
				В Ст3Сп5 ГОСТ 10705-80		
				L = 1500	1	6,0 кг
Б4		9	Б12В 718.006	Патрубок		
				Труба 50х3,5 ГОСТ 10704-76		
				В Ст3Сп5 ГОСТ 10705-80		
				L = 150	3	0,6 кг
Б4		10	Б12В 718.007	Планка		
				Полоса ПП 30 ТУ 36.1113-84		
				L = 380	4	0,28 кг

Изм. Лист N докум. Подп. Дата — Б12В 718.010

Разраб. Гончаренко; Пров. Извекова; Нач. отд. Григорьянц; Н. контр. Амбрас; Утв.

Рама

Лит. У; Лист 1; Листов 2

Харьковский сантехпроект

Формат А4

Форм	Зона	Поз	Обозначение	Наименование	Кол	Примечание
Б4		11	Б12В 718.008	Балка		
				Уголок УП60х60 ТУ36.1113-84		
				L = 400	2	0,84 кг

Изм. Лист N докум. Подп. Дата — Б12В 718.010

Лист 2

Формат А4

Б12В 718.010СБ

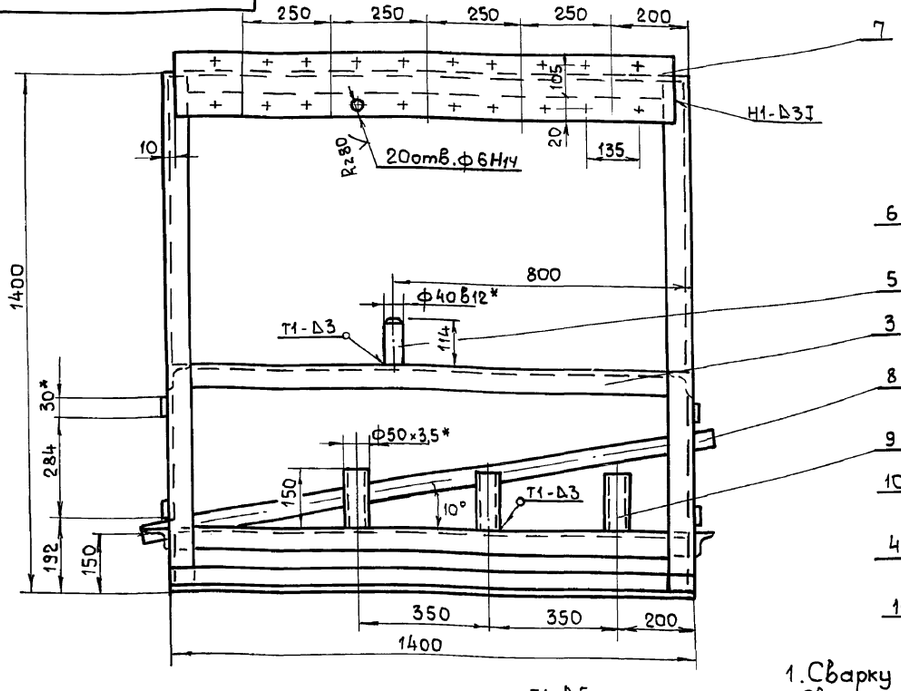

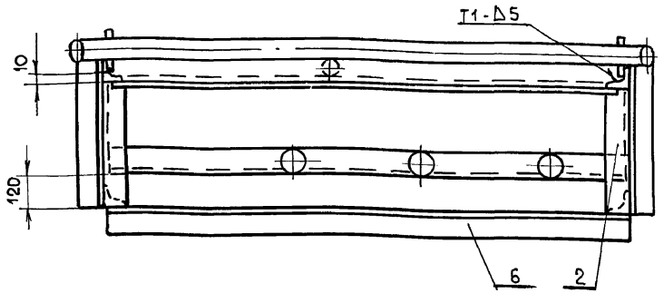

1. Сварку производить электродами Э-42 ГОСТ 9467-75. Сварные швы по ГОСТ 5264-80.
2. Предельные отклонения размеров $\pm \frac{IT16}{2}$.
3. Кромки реза деталей Б4 - $R_z 320$.
4. * Размеры для справки.

Изм. Лист N докум. Подп. Дата — Б12В 718.010СБ

Разраб. Гончаренко; Пров. Извекова; Т. контр. Себрюков; Нач. отд. Григорьянц; Н. контр. Амбрас; Утв.

Рама
Сборочный чертеж

Лит	Масса	Масштаб
У	41,5	1:10

Лист; Листов 1

Харьковский сантехпроект

Формат А3

Форм	Зона	Поз	Обозначение	Наименование	Кол	Примеч.
				Документация		
А3			Б12В719.000СБ	Сборочный чертеж		
				Сборочные единицы		
А4		1	Б12В719.010	Рама	1	
				Сборочные единицы		
		2		Болт М5х16.58 ГОСТ 7798-70	16	0.0036кг
		3		Гайка М5.5 ГОСТ 5915-70	16	0.0018кг
		4		Шайба 5.65Г ГОСТ 6402-70	16	0.0003кг
		5		Болт М8х30.58 ГОСТ 7798-70	8	0.017кг
		6		Гайка М8.5 ГОСТ 5915-70	8	0.006кг
		7		Шайба 8.65Г ГОСТ 6402-70	8	0.001кг
		8		Рамка РПМ66х26		
				ТУ 36.1130-79	7	

Б12В719.000

Изм. Лист. N докум. Подп. Дата

Разраб. Извекова

Провер. Гончаренко

Нач.отд. Григорьянц

Н.контр. Амбрас

Утвер.

Золошлакоудаление
Статив местный

Лит. | Лист | Листов 1

Харьковский сантехпроект

Формат А4

Инв.№ подл. | Подп. и дата | Взам.инв.№ | Инв.№ дубл. | Подп. и дата

Форм	Зона	Поз	Обозначение	Наименование	Кол	Примечание
				Документация		
А3			Б12В719.010СБ	Сборочный чертеж		
				Детали		
А4		1	Б12В716.001	Подкос	1	
		2	Б12В716.001-01	Подкос	1	
А4		3	Б12В713.003.03	Балка	1	
Б4		4	Б12В713.008	Балка		
				Уголок УП35х35 ТУ36.1113-84		
				ℓ = 400	2	0,56кг
Б4		5	Б12В717.003	Балка		
				Уголок УП35х35 ТУ36.1113-84		
				ℓ = 900	1	1,26кг
Б4		6	Б12В713.004	Стойка		
				Уголок УП35х35 ТУ36.1113-84		
				ℓ = 1400	2	0,6кг
Б4		7	Б12В717.004	Планка		
				Полоса ПП30 ТУ36.1113-84		
				ℓ = 880	2	0,6кг
Б4		8	Б12В719.001	Плита		
				Лист3 ГОСТ 19903-74		
				ВСт3-I ГОСТ16523-70		
				100х880	1	2,07кг

Б12В719.010

Изм. Лист. N докум. Подп. Дата

Разраб. Извекова

Провер. Гончаренко

Нач.отд. Григорьянц

Н.контр. Амбрас

Утв.

Рама

Лит. | Лист | Листов 1

Харьковский сантехпроект

Формат А4

Инв.№ подл. | Подп. и дата | Взам.инв.№ | Инв.№ дубл. | Подп. и дата

Форм	Зона	Поз	Обозначение	Наименование	Кол	Примечание
				Документация		
А3			Б12В720.000СБ	Сборочный чертеж		
				Сборочные единицы		
А4		1	Б12В720.010	Корпус	1	
А4		2	Б12В720.020	Патрубок	1	
				Детали		
А4		3	Б12В720.001	Кольцо	1	
А4		4	Б12В720.002	Прокладка	1	
				Стандартные изделия		
		5		Болт М8х30.58 ГОСТ 7798-70	4	0.017кг
		6		Гайка М8.5 ГОСТ 5915-70	4	0,005кг
		7		Шайба 8.65Г ГОСТ 6402-70	4	0,001кг
		8		Болт М12х40.58 ГОСТ 7798-70	8	0,052кг
		9		Гайка М12.5 ГОСТ 5915-70	8	0,015кг
		10		Шайба 12.65Г ГОСТ 6402-70	8	0,003кг

Б12В720.000

Изм. Лист. N докум. Подп. Дата

Разраб. Извекова

Пров. Гончаренко

Нач.отд. Григорьянц

Н.контр. Амбрас

Утвер.

Установка датчика реле уровня РОС-101 на стенке бункера

Лит. | Лист | Листов 1

Харьковский сантехпроект

Формат А4

Инв.№ подл. | Подп. и дата | Взам.инв.№ | Инв.№ дубл. | Подп. и дата

Форм	Зона	Поз	Обозначение	Наименование	Кол	Примечание
				Документация		
А3			Б12В720.010СБ	Сборочный чертеж		
				Детали		
А4		1	Б12В720.003	Фланец	1	
А4		2	Б12В720.004	Обечайка		
				Труба 219х5 ГОСТ 10704-76		
				Б 20 ГОСТ 10705-80		
				ℓ = 208	1	5.9кг
А4		3	Б12В720.005	Дно	1	
Б4		4	Б12В720.006	Сухарик		
				Полоса 8х30 ГОСТ 103-76		
				ВСт3-I ГОСТ 535-79		
				ℓ = 23	4	0,04кг

Б12В720.010

Изм. Лист. N докум. Подп. Дата

Разраб. Извекова

Провер. Гончаренко

Нач.отд. Григорьянц

Н.контр. Амбрас

Утв.

Корпус

Лит. | Лист | Листов 1

Харьковский сантехпроект

Формат А4

Инв.№ подл. | Подп. и дата | Взам.инв.№ | Инв.№ дубл. | Подп. и дата

Альбом 13 4.1

5128719.000СБ

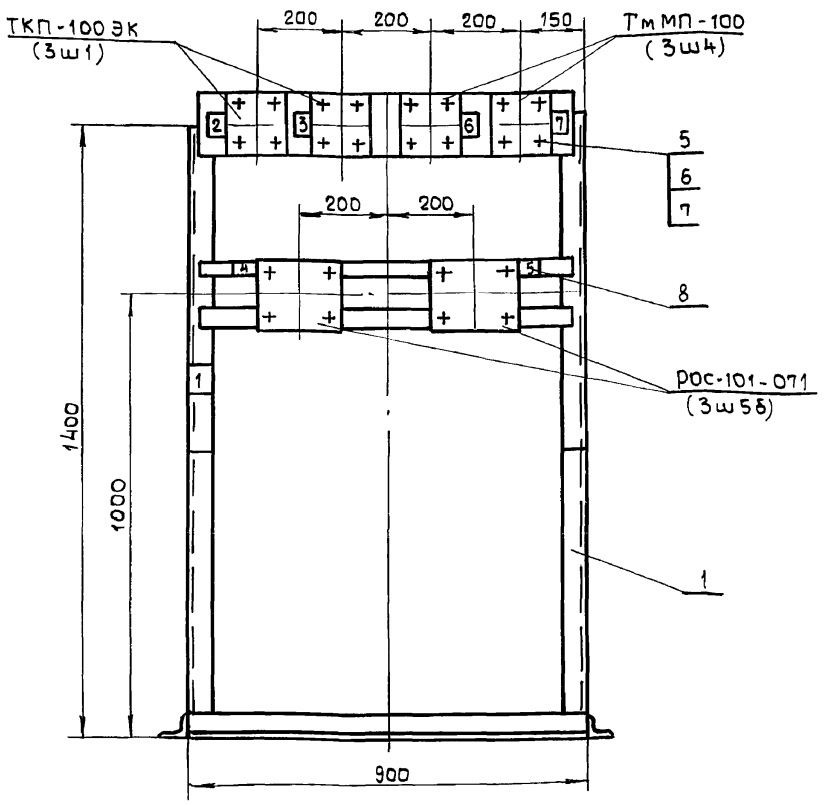

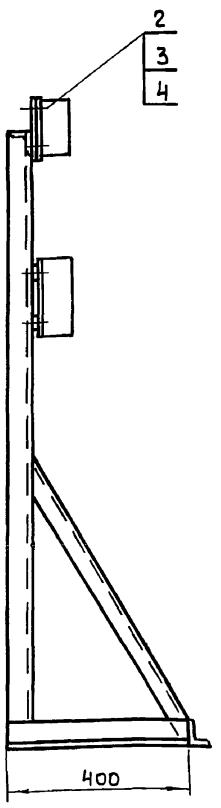

N рамки	Надпись в рамке	Кол
1	Золошлакоудаление. Статив местный	
2	Температура воздуха в пневмопроводе N1	1
3	Температура воздуха в пневмопроводеN2	1
4	Уровень в сборном бункере N1	1
5	Уровень в сборном бункере N2	1
6	Вакуум в золошлакопроводе N1	1
7	Вакуум в золошлакопроводе N2	1

Масса дана без учета массы приборов.

Изм	Лист	N докум.	Подп.	Дата
Разраб.		Извекова		
Провер.		Гончаренко		
Т. контр.		Севрюков		
Нач. отд.		Григорьянц		
Н. контр.		Амбрас		
Утверд.				

5128719.000СБ

Золошлакоудаление
Статив местный
Сборочный чертеж

Лит	Масса	Масшт.
и	11,2	1:10
Лист	Листов 1	

Харьковский сантехпроект

Формат А3

5128719.010СБ

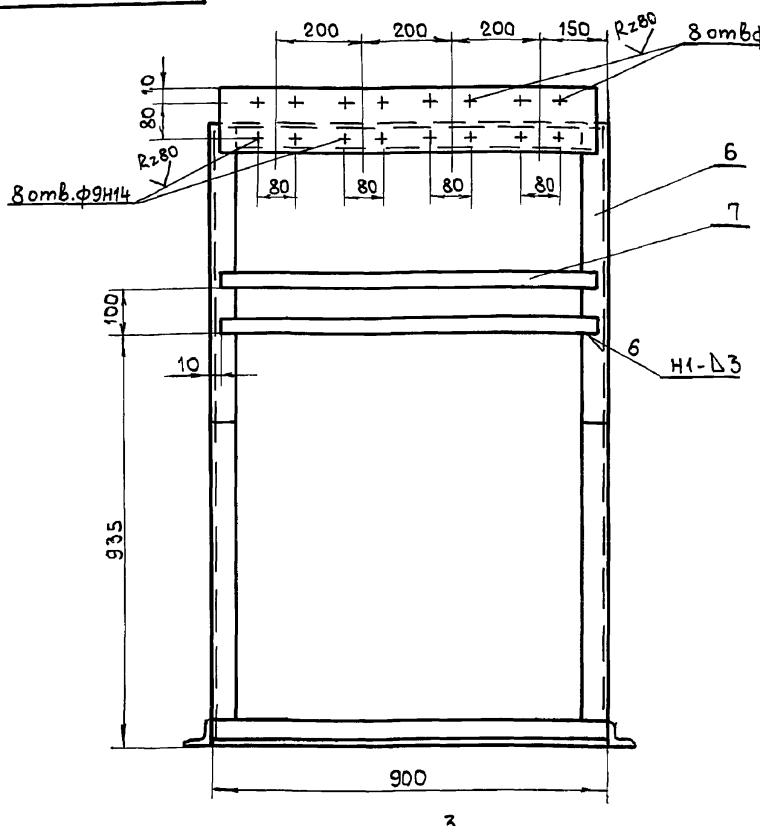

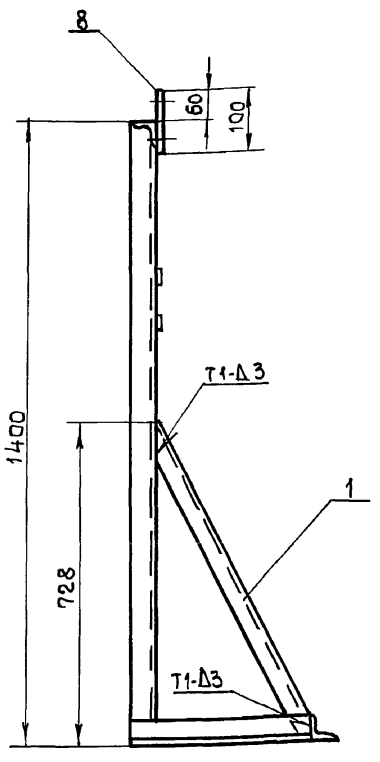

1. Сварку производить электродами Э-42 ГОСТ 9467-75. Сварные швы по ГОСТ 5264-80.
2. Неуказанные предельные отклонения размеров $\pm \frac{IT16}{2}$.
3. Кромки реза деталей Б4- $\overset{Rz\,320}{\checkmark}$.
4. * Размеры для справки.

Изм	Лист	N докум.	Подп.	Дата
Разраб.		Извекова		
Провер.		Гончаренко		
Т. контр.		Севрюков		
Нач. отд.		Григорьянц		
Н. контр.		Амбрас		
Утв.				

5128719.010СБ

Рама
Сборочный чертеж

Лит	Масса	Масшт
и	10,9	1:10
Лист	Листов 1	

Харьковский сантехпроект

Формат А3

Инв.N подл. | Подп. и дата | Взам.инв.N | Инв.N дубл. | Подп. и дата

Альбом 13 ч.1

Б12В 720.010СБ

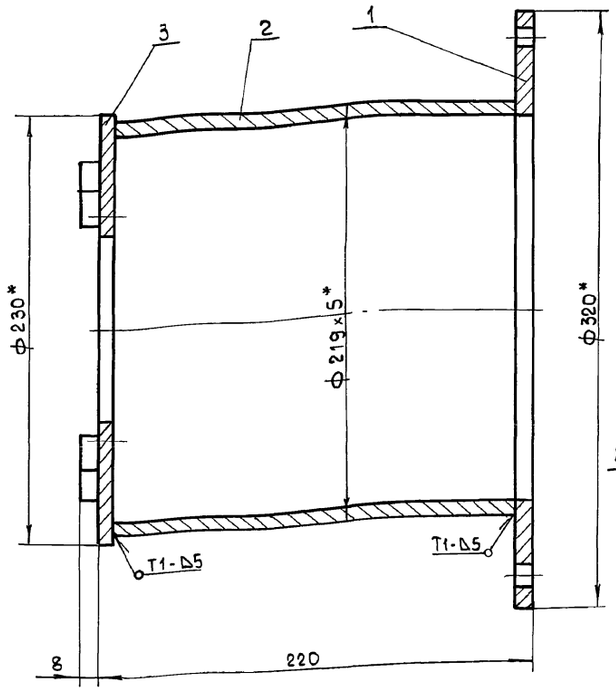

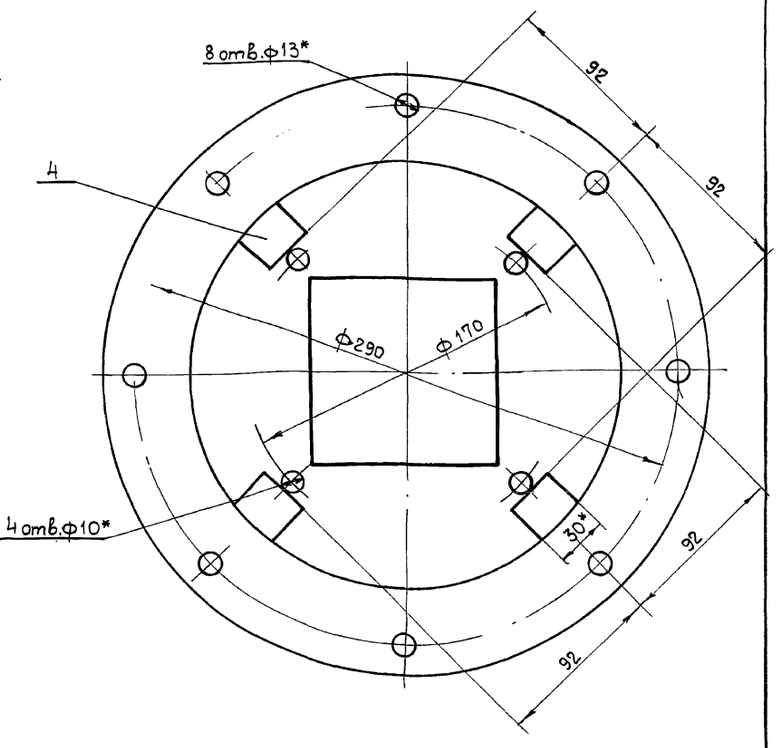

1. Предельные отклонения размеров $\pm \frac{IT16}{2}$.
2. Сварку производить электродами Э-42 ГОСТ 9467-75. Сварные швы по ГОСТ 5264-80.
3. Кромки реза деталей Б4 - $\overset{Rz\,320}{\vee}$.
4. * Размеры для справки.

Изм.	Лист	N докум.	Подп.	Дата
Разраб.		Извекова		
Провер.		Гончаренко		
Т. контр.		Севрюков		
Нач. отд.		Григорьяны		
Н. контр.		Амбрас		
Утв.				

Б12В720.010СБ

Корпус
Сборочный чертеж

Лит	Масса	Масшт.
У	9,2	1:2
Лист	Листов 1	

Харьковский Сантехпроект

Формат А3

Инв. N подл. | Подп. и дата | Взам. инв. N | Инв. N дубл. | Подп. и дата

Б12В720.000СБ

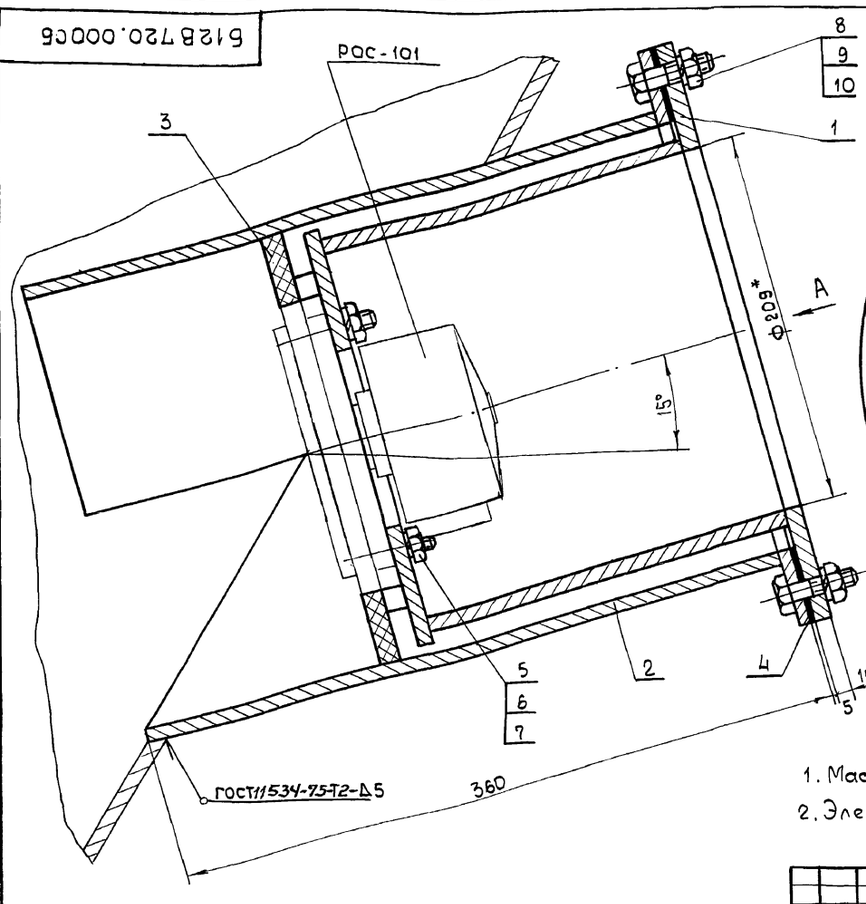

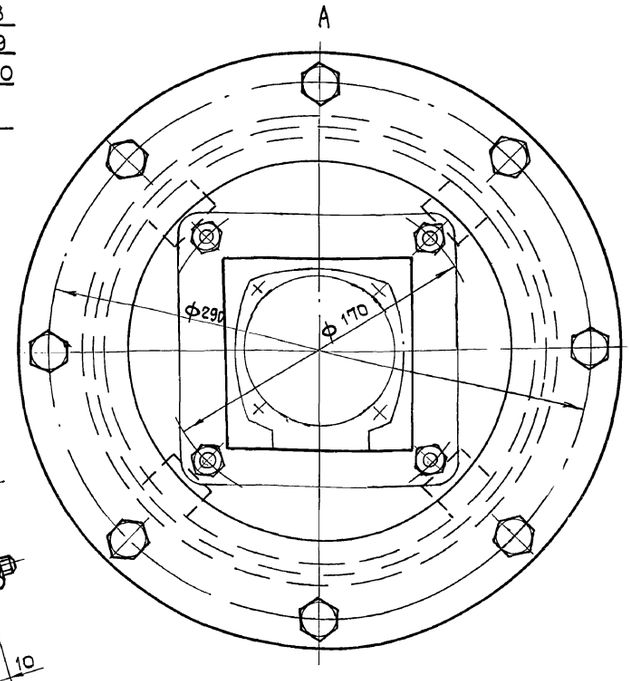

1. Масса указана без учета массы датчика.
2. Электроды Э-42 ГОСТ 9467-75.

Изм.	Лист	N докум.	Подп.	Дата
Разраб.		Извекова		
Провер.		Гончаренко		
Т. контр.		Севрюков		
Нач. отд.		Григорьяны		
Н. контр.		Амбрас		
Утв.				

Б12В 720.000СБ

Установка датчика реле уровня РОС-101 на стенке бункера
Сборочный чертеж

Лит	Масса	Масшт.
У	23,0	1:2
Лист	Листов 1	

Харьковский сантехпроект

Формат А3

Инв. N подл. | Подп. и дата | Взам. инв. N | Инв. N дубл. | Подп. и дата

Б12В720.003

Rz 320

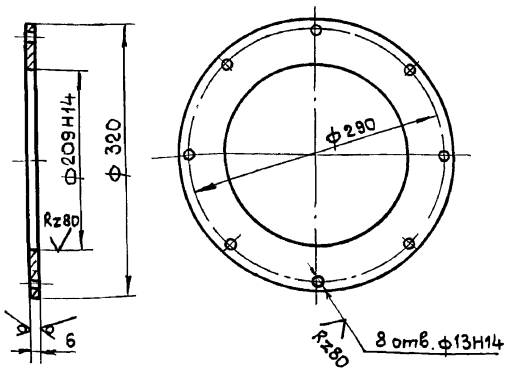

1. Неуказанные предельные отклонения размеров $\pm \frac{IT16}{2}$.
2.* Размер для справки.

Изм	Лист	N докум	Подп.	Дата	Б12В720.003			
Разраб.		Узбекова			Фланец	Лит	Масса	Масшт.
Провер.		Гончаренко				У	2,2	1:5
Т. контр		Севрюков				Лист	Листов 1	
Нач. отд		Григорьянц			Лист Б-ПН-6 ГОСТ 19903-74 / Вст3-I ГОСТ 14637-79	Харьковский сантехпроект		
Н. контр		Амбрас						
Утв.								

Инв. N подл. | Подп. и дата | Взам. инв. N | Инв. N дубл. | Подпись и дата

Формат А4

Б12В720.005

Rz 320

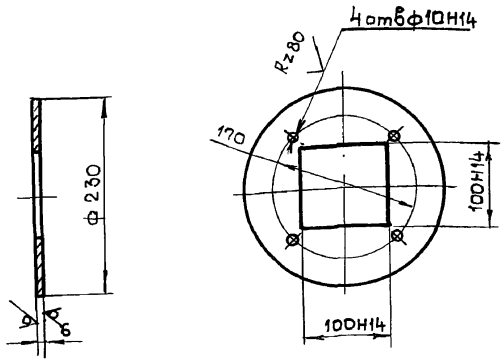

1. Неуказанные предельные отклонения размеров $\pm \frac{IT16}{2}$.
2.* Размер для справки.

Изм	Лист	N докум	Подп.	Дата	Б12В720.005			
Разраб		Узбекова			Дно	Лит	Масса	Масшт
Провер		Гончаренко				У	1,5	1:5
Т. контр		Севрюков				Лист	Листов 1	
Нач. отд		Григорьянц			Лист Б-ПН-6 ГОСТ 19903-74 / Вст3-I ГОСТ 14637-79	Харьковский сантехпроект		
Н. контр		Амбрас						
Утв.								

Инв. N подл. | Подп. и дата | Взам. инв. N | Инв. N дубл. | Подпись и дата

Формат А4

Б12В720.002

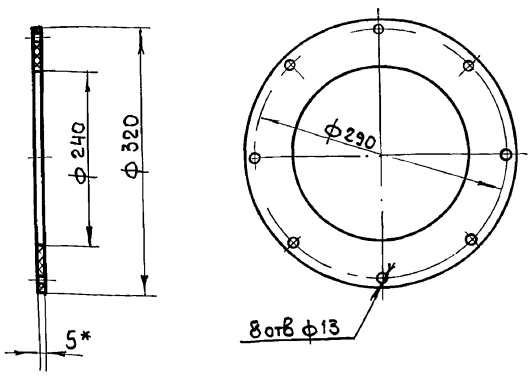

* Размер для справки

Изм	Лист	N докум	Подп	Дата	Б12В720.002			
Разраб		Узбекова			Прокладка	Лит	Масса	Масшт.
Провер		Гончаренко				У	0,4	1:5
Т. контр		Севрюков				Лист	Листов 1	
Нач. отд		Григорьянц			Паронит ПОН-5 ГОСТ 481-80	Харьковский сантехпроект		
Н. контр		Амбрас						
Утв.								

Инв. N подл. | Подп. и дата | Взам. инв. N | Инв. N дубл. | Подпись и дата

Формат А4

Б12В720.001

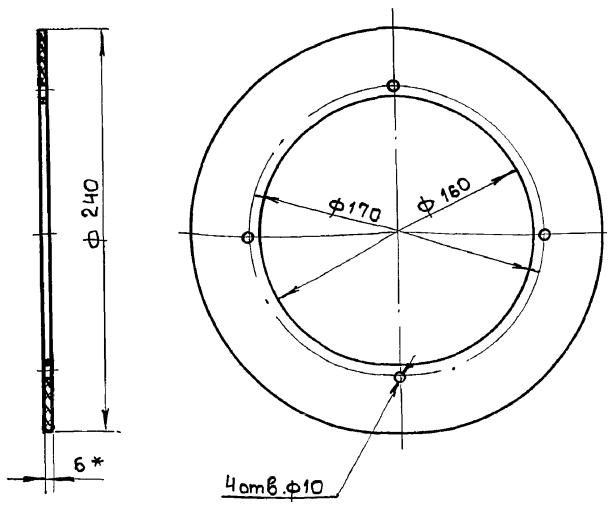

* Размер для справки.

Изм	Лист	N докум	Подп.	Дата	Б12В720.001			
Разраб		Узбекова			Кольцо	Лит	Масса	Масшт
Провер		Гончаренко				У	0,43	1:2,5
Т. контр		Севрюков				Лист	Листов 1	
Нач. отд		Григорьянц			Паронит ПОН-6 ГОСТ 481-80	Харьковский сантехпроект		
Н. контр		Амбрас						
Утв.								

Инв. N подл. | Подпись и дата | Взам. инв. N | Инв. N дубл. | Подпись и дата

Альбом 134.1

Б12В720.007

Rz320

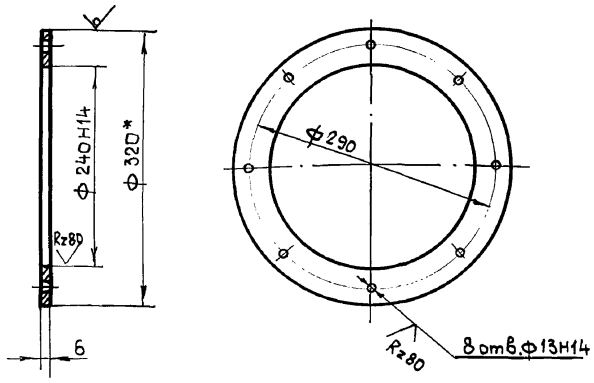

1. Неуказанные предельные отклонения размеров $\pm \frac{IT16}{2}$.
2. * Размер для справки.

Изм	Лист	N докум.	Подпись	Дата
Разраб.		Извекова		
Провер		Гончаренко		
Т. контр		Севрюков		
Нач. отд		Григорьянц		
Н. контр		Амбрас		
Утв.				

Б12В720.007.

Фланец

Лит	Масса	Масшт
Ц	2,0	1:5
Лист	Листов 1	

Круг В-320 ГОСТ2590-88 / Вст3-I ГОСТ 535-79

Харьковский сантехпроект

Формат А4

Подпись и дата | Взам. инв.№ | Инв.№ дубл. | Подп. и дата | Инв.№ подл.

Б12В720.008

Rz320

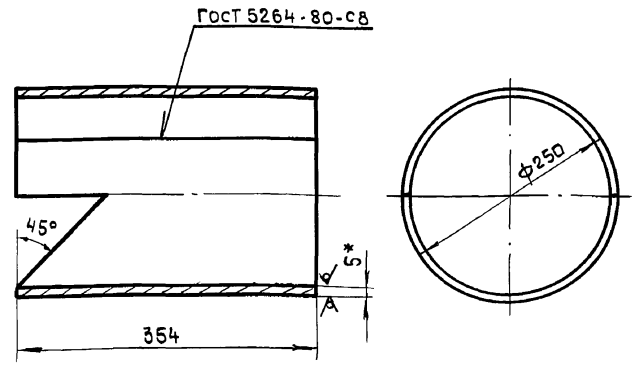

1. Длина развернутой детали - 770мм
2. Предельные отклонения размеров $\pm \frac{IT16}{2}$.
3. * Размер для справки.

Изм	Лист	N докум.	Подп	Дата
Разраб		Извекова		
Провер		Гончаренко		
Т. контр		Севрюков		
Нач. отд		Григорьянц		
Н. контр		Амбрас		
Утв.				

Б12В720.008

Обечайка

Лит	Масса	Масшт.
Ц	10,5	1:5
Лист	Листов 1	

Лист Б-ПН-5 ГОСТ 19903-71 / ВСт3 ГОСТ 14637-79

Харьковский сантехпроект

Формат А4

Подпись и дата | Взам. инв.№ | Инв.№ дубл. | Подп. и дата | Инв.№ подл.

Б12В720.020СБ

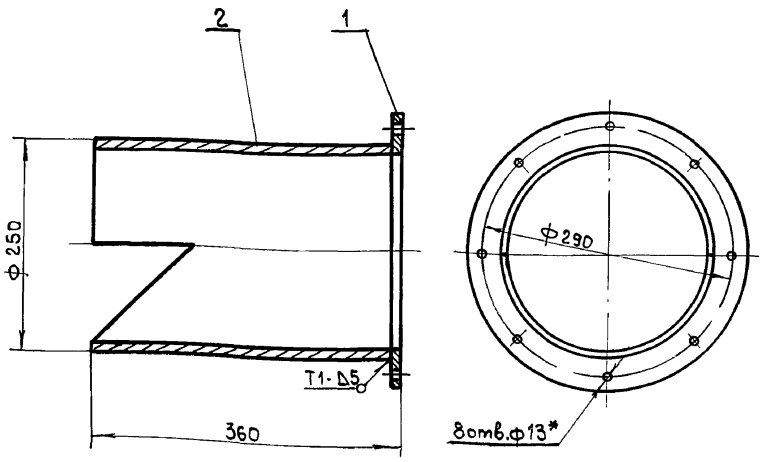

1. Сварку производить электродами Э-42 ГОСТ 9467-75. Сварные швы по ГОСТ 5264-80.
2. * Размеры для справки.

Изм	Лист	N докум.	Подп	Дата
Разраб		Извекова		
Провер		Гончаренко		
Т. контр		Севрюков		
Нач. отд		Григорьянц		
Н. контр		Амбрас		
Утв.				

Б12В720.020СБ

Патрубок
Сборочный чертеж

Лит	Масса	Масшт.
Ц	12.5	1:5
Лист	Листов 1	

Харьковский сантехпроект

Формат А4

Подпись и дата | Взам. инв.№ | Инв.№ дубл. | Подп. и дата | Инв.№ подл.

Форм	Зона	Поз.	Обозначение	Наименование	Кол.	Приме-чание
				Документация		
А4			Б12В.720.020СБ	Сборочный чертеж		
				Детали		
А4		1	Б12В 720.007	Фланец	1	
А4		2	Б12В 720.008	Обечайка	1	

Б12В720.020

Патрубок

Лит	Лист	Листов
Ц		1

Харьковский сантехпроект

Подпись и дата | Взам. инв.№ | Инв.№ дубл. | Подп. и дата | Инв.№ подл.

Альбом 13 ч. 1

Форм	Зона	Поз.	Обозначение	Наименование	Кол	Примечание
				Документация		
А2			Б12Г 1081.000СБ	Сборочный чертеж		
А3			Б12Г 1081.000 ВС	Ведомость спецификаций		
				Сборочные единицы		
А4		1	Б12Г 1082.010	Тяга	1	
А4		2	Б12Г 1081.050	Рама	1	
				Детали		
А4		9	Б12Г 1085.001	Шайба	2	
				Стандартные изделия		
		3		Болт М8х25.58 ГОСТ 7798-70	4	0,015кг
		4		Гайка М8.5 ГОСТ 5915-70	4	0,005 кг
		5		Шайба 8.65Г ГОСТ 6402-70	4	0,001 кг
		6		Болт М12 х40.58 ГОСТ 7798-70	6	0,053кг
		7		Гайка М12.5 ГОСТ 5915-70	6	0,015 кг
		8		Шайба 12.65Г ГОСТ 6402-70	6	0,003 кг

Инв.№ подл. | Подп. и дата | Взам. инв.№ | Инв.№ дубл. | Подп. и дата

Изм	Лист	№ докум	Подп.	Дата
Разраб		Гончаренко		
Провер		Узвекова		
Нач.отд		Григорьянц		
Н.контр		Амбрас		
Утв.				

Б12Г1081.000

Сочленение привода МЭО 100/25-0,25-87 с клапаном 9с-3-3-2

Лит	Лист	Листов
Ц		1

Харьковский сантехпроект

Формат А4

Форм	Зона	Поз	Обозначение	Наименование	Кол	Примеч.
				Документация		
А3			Б12Г 1081.010СБ	Сборочный чертеж		
				Сборочные единицы		
А4		1	Б12Г 1081.020	Штанга	1	
А4		2	Б12Г 1081.030	Вилка	1	
А4		3	Б12Г 1081.040	Стяжка	1	
				Детали		
А4		4	Б12Г 1081.002	Гайка левая	1	
А4		5	Б12Г 1081.003	Палец	1	
А4		6	Б12Г 1082.002	Палец	1	
				Стандартные изделия		
		7		Гайка М16.5 ГОСТ 5915-70	1	0,033кг
		8		Шайба 12.01 ГОСТ 11371-78	2	0,006 кг
		9		Шплинт 3,2х20 ГОСТ 397-79	2	0,0013кг

Инв.№ подл. | Подп. и дата | Взам. инв.№ | Инв.№ дубл. | Подп. и дата

Изм	Лист	№ докум	Подп	Дата
Разраб		Гончаренко		
Провер		Узвекова		
Нач.отд		Григорьянц		
Н.контр		Амбрас		
Утв.				

Б12Г1081.010

Тяга

Лит	Лист	Листов
Ц		1

Харьковский сантехпроект

Формат А4

Форм	Зона	Поз	Обозначение	Наименование	Кол	Примечание
				Документация		
А3			Б12Г 1081.020СБ	Сборочный чертеж		
				Детали		
А4		1	Б12Г 1081.004	Ушко	2	
А4		2	Б12Г 1081.005	Рычаг	1	
А4		3	Б12Г 1081.006	Бобышка	1	

Инв.№ подл. | Подп. и дата | Взам. инв.№ | Инв.№ дубл. | Подп. и дата

Изм	Лист	№ докум	Подп	Дата
Разраб		Гончаренко		
Провер		Узвекова		
Нач.отд		Григорьянц		
Н. контр		Амбрас		
Утв.				

Б12Г1081.020

Штанга

Лит	Лист	Листов
Ц		1

Харьковский сантехпроект

Формат А4

Форм	Зона	Поз	Обозначение	Наименование	Кол	Примечание
				Документация		
А4			Б12Г 1081.030СБ	Сборочный чертеж		
				Детали		
А4		1	Б12Г1081.007	Ушко	2	
А4		2	Б12Г 1081.008	Втулка	1	

Инв.№ подл. | Подп. и дата | Взам. инв.№ | Инв.№ дубл. | Подп. и дата

Изм	Лист	№ докум	Подп	Дата
Разраб		Гончаренко		
Провер		Узвекова		
Нач.отд		Григорьянц		
Н. контр		Амбрас		
Утв.				

Б12Г1081.030

Вилка

Лит	Лист	Листов
Ц		1

Харьковский сантехпроект

Альбом 13 ч.1

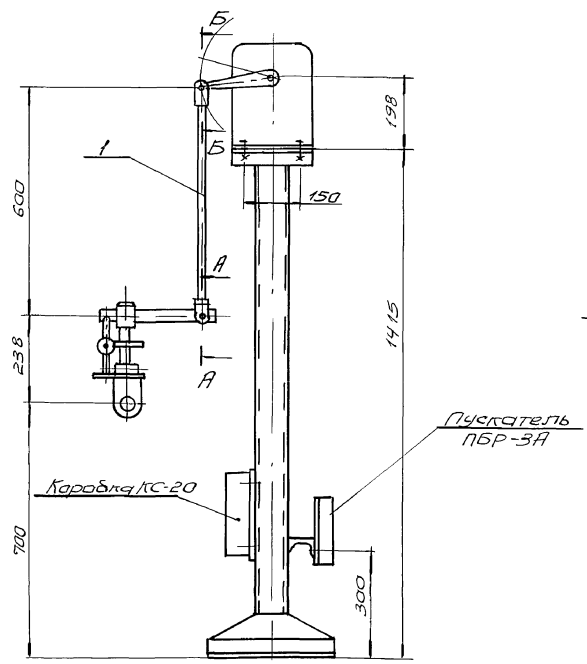

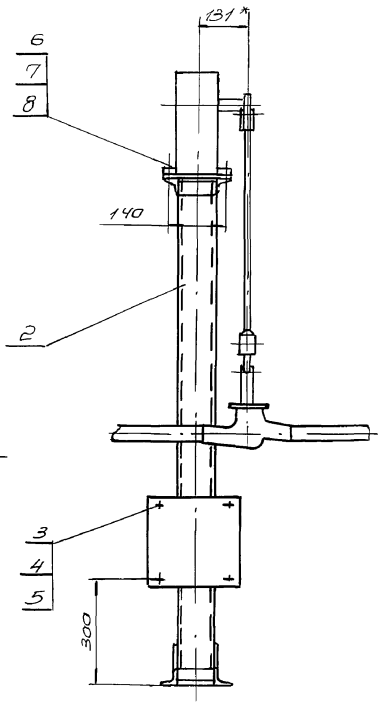

Схема кинематическая

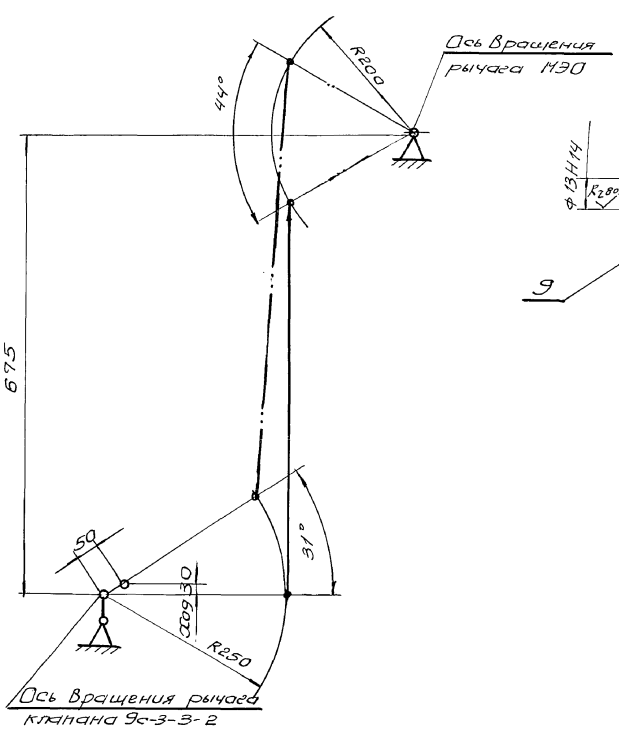

А-А(М1:2)

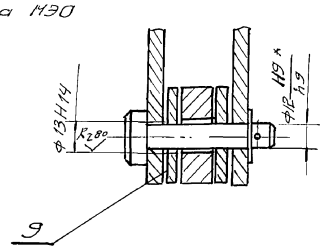

Б-Б(М1:2)

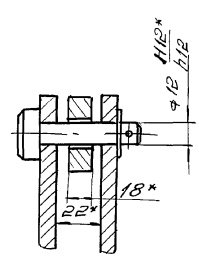

1. Регулировкай длины тяги поз. 1 обеспечить полное открытие и закрытие клапана.
2. * Размеры для справки.
3. Отверстие ф13Н14 (см разрез А-А) сверлить в рычаге клапана, выдержав размер от оси вращения 250мм.

Изм.	Лист	N докум.	Подп.	Дата
Разраб.		Узбекова		
Провер.		Гончаренко		
Т.контр.		Севрюков		
Нач.отд.		Коверченко		
Н.контр.		Амбрас		
УГВ				

В12Г1081.000СБ

Сочленение привода МЭО100/25-0,25-87 с клапаном 9с-3-3-2

Сборочный чертеж.

Лит	Масса	Масшт.
У	34,0	1:10
Лист	Листов 1	

Харьковский Сантехпроект.

Инв. № подл. | Подпись и дата | Взам. инв. № | Инв. № дубл. | Подп. и дата

Формат	Обозначение	Наименование	Куда входит: Обозначение	Кол	Общее кол	Примечание
1	Б12Г1081.000	Сочленение привода НЭ0 100/25-0,25-87 с				
2		клапаном 9с-3-3-2				
3	Б12Г1081.010	Тяга	Б12Г1081.000	1	1	
4	Б12Г1081.020	Штанга	Б12Г1081.010	1	1	
5	Б12Г1081.030	Вилка	Б12Г1081.010	1	1	
6	Б12Г1081.040	Стяжка	Б12Г1081.010	1	1	
7	Б121 1081.050	Рама	Б12Г1081.000	1	1	
8						
9						
10						
11						
12						
13						
14						
15						
16						
17						
18						
19						
20						
21						
22						
23						
24						
25						
26						

Инв. № подл. | Подп. и дата | Взам. инв. № | Инв. № дубл. | Подп. и дата

Изм.	Лист	№ докум.	Подп.	Дата	Б12Г1081.000ВС			
Разраб.		Ганчаренко			Сочленение привода НЭ0 100/25-0,25-87с клапаном 9с-3-3-2	Лит.	Лист	Листов
Пров.		Цвекова				У		1
Нач. отд.		Коверченко			Ведомость спецификаций	Харьковский Сантехпроект		
Н.контр.		Амбрас						
Утв.								

Формат А3

Б12Г1083.004

Rz 80 (V)

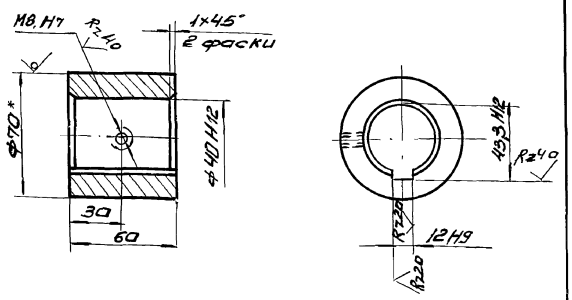

1. Неуказанные предельные отклонения размеров $\pm \frac{IT16}{2}$.

2.* Размер для справки

Изм.	Лист	№ докум.	Подп.	Дата	Б12Г1083.004			
Разраб.		Цвекова			Втулка	Лит.	Масса	Масшт.
Провер.		Ганчаренко				У	1:2	1:2
Т.контр.		Себрюков				Лист	Листов 1	
Нач. отд.		Коверченко						
Н.контр.		Амбрас			Круг В70 ГОСТ 2590-88 / Ст3 ГОСТ 535-79	Харьковский Сантехпроект		
Утв.								

Формат А4

Б12Г1081.002

Rz 80 (V)

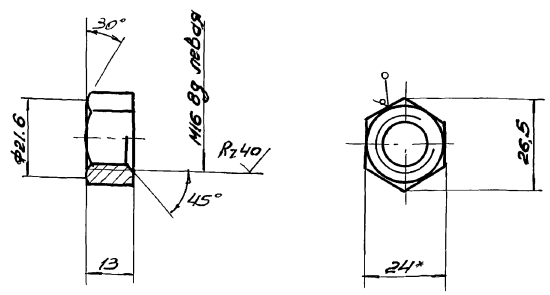

1. Неуказанные предельные отклонения размеров $\pm \frac{IT14}{2}$.

2.* Размер для справки.

Изм.	Лист	№ докум.	Подп.	Дата	Б12Г1081.002			
Разраб.		Ганчаренко			Гайка левая	Лит.	Масса	Масшт.
Провер.		Цвекова				У	0,033	1:1
Т.контр.		Себрюков				Лист	Листов 1	
Нач. отд.		Коверченко						
Н.контр.		Амбрас			Шестигранник 24 ГОСТ 2879-88 / Ст3 ГОСТ 535-79	Харьковский Сантехпроект		
Утв.								

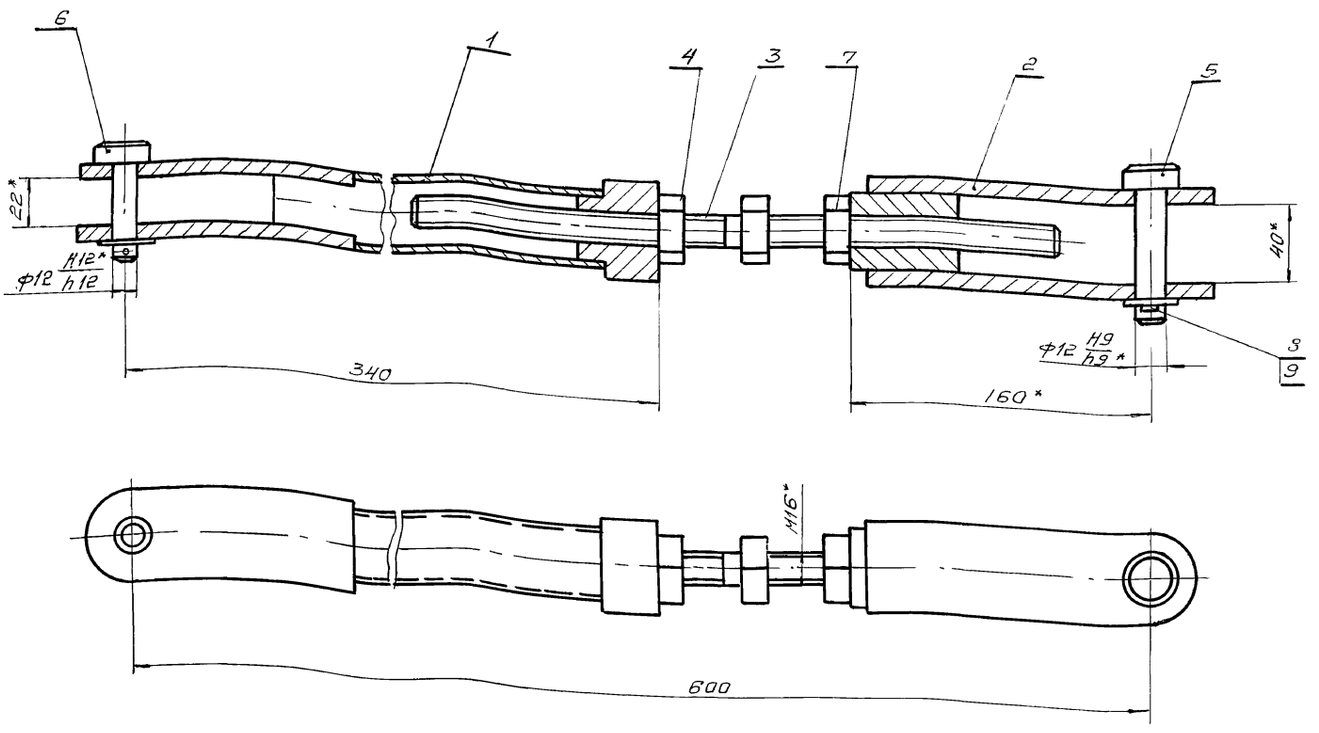

* Размеры для справок

Изм.	Лист	N докум.	Подп.	Дата	Б12Г1081.010СБ			
Разраб.		Гончаренко			Тяга	Лит.	Масса	Масшт.
Провер.		Извекова			Сварочный чертеж	У	4.9	1:2
Т.контр.		Севрюков				Лист	Листов 1	
Нач.отд.		Коверченко				Харьковский Сантехпроект		
Н.контр.		Амбрас						
Утв.								

Инв.№ подл. | Подп. и дата | Взам. инв.№ | Инв.№ дубл. | Подп. и дата

Формат А3

Б12Г-1081.020СБ

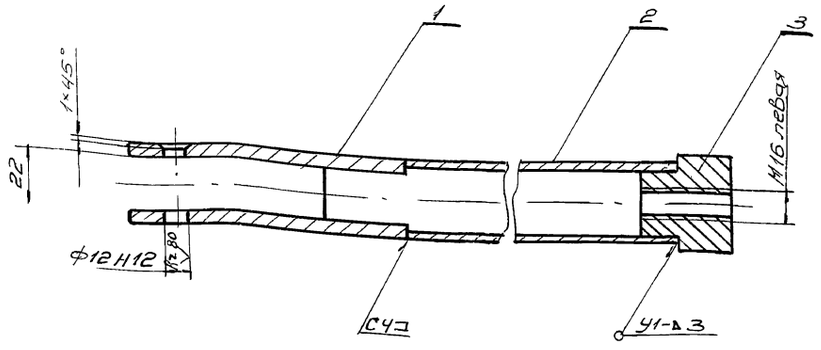

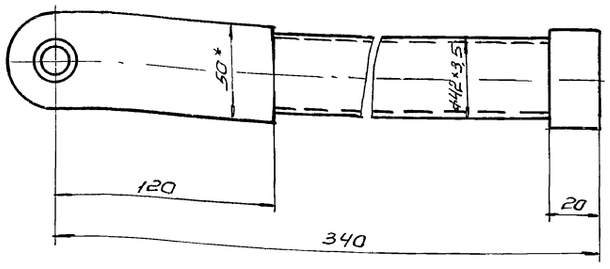

1. Сварку производить электродами Э-42 Гост 9467-75.
   Сварные швы по Гост 5264-80.
2* Размеры для справок.

Изм.	Лист	N докум.	Подп.	Дата	Б12Г1081.020СБ			
Разраб.		Гончаренко			Штанга	Лит.	Масса	Масшт.
Провер.		Извекова			Сварочный чертеж	У	2,3	1:2
Т.контр.		Севрюков				Лист	Листов 1	
Нач.отд.		Коверченко				Харьковский Сантехпроект		
Н.контр.		Амбрас						
Утв.								

Инв.№ подл. | Подп. и дата | Взам. инв.№ | Инв.№ дубл. | Подп. и дата

Альбом 13 ч.1

Б12Г1081.003

Rz 80 (√)

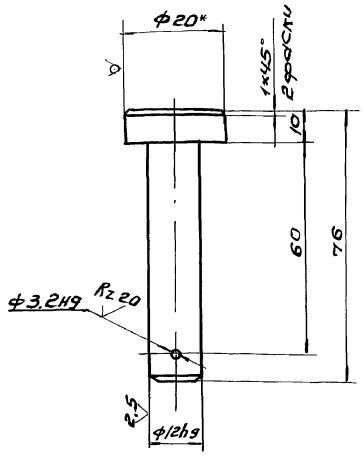

1. Неуказанные предельные отклонения размеров $\pm \frac{IT14}{2}$.
2.* Размер для справки.

Б12Г1081.003

Изм.	Лист	N докум.	Подп.	Дата
Разраб.	Ганчаренко			
Провер.	Извекова			
Т.контр.	Севрюков			
Нач.отд.	Коверченко			
Н.контр.	Амбрас			
Утв.				

Палец

Лит.	Масса	Масшт.
У	0,085	1:1
Лист	Листов 1	

Круг 20 ГОСТ 2590-88 / ВСт3 ГОСТ 535-79

Харьковский Сантехпроект

Формат А4

Б12Г1081.004

Rz 320 (√)

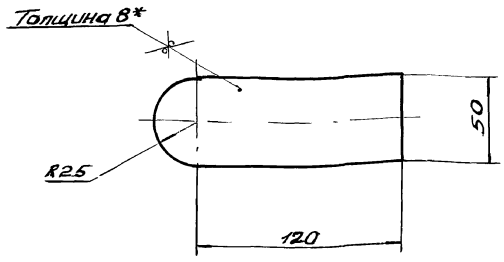

1. Предельные отклонения размеров $\pm \frac{IT16}{2}$
2.* Размер для справки.

Б12Г1081.004

Изм.	Лист	N докум.	Подп.	Дата
Разраб.	Ганчаренко			
Провер.	Извекова			
Т.контр.	Севрюков			
Нач.отд.	Коверченко			
Н.контр.	Амбрас			
Утв.				

Ушко

Лит.	Масса	Масшт.
У	0,5	1:2
Лист	Листов 1	

Лист 8 ГОСТ 19903-74 / ВСт3 ГОСТ 14637-79

Харьковский Сантехпроект

Формат А4

Б12Г1081.005

Rz 320 (√)

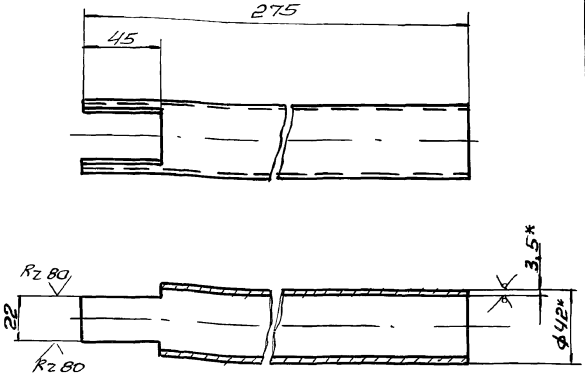

1. Предельные отклонения размеров $\pm \frac{IT16}{2}$.
2.* Размеры для справки.

Б12Г1081.005

Изм.	Лист	N докум.	Подп.	Дата
Разраб.	Ганчаренко			
Провер.	Извекова			
Т.контр.	Севрюков			
Нач.отд.	Коверченко			
Н.контр.	Амбрас			
Утв.				

Рычаг

Лит.	Масса	Масшт.
У	0,8	1:2
Лист	Листов 1	

Труба 42×3,5 ГОСТ 8734-75 / В-20 ГОСТ 8733-87

Харьковский Сантехпроект

Формат А4

Б12Г1081.006

Rz 80 (√)

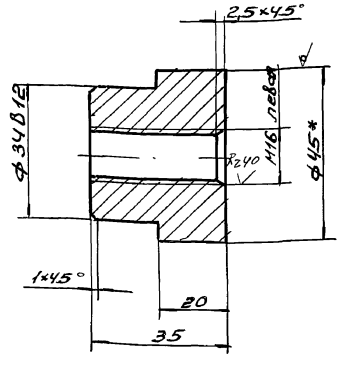

1. Неуказанные предельные отклонения размеров $\pm \frac{IT14}{2}$.
2.* Размер для справки

Б12Г1081.006

Изм.	Лист	N докум.	Подп.	Дата
Разраб.	Ганчаренко			
Провер.	Извекова			
Т.контр.	Севрюков			
Нач.отд.	Коверченко			
Н.контр.	Амбрас			
Утв.				

Бобышка

Лит.	Масса	Масшт.
У	0,3	1:1
Лист	Листов 1	

Круг 45 ГОСТ 2590-88 / ВСт3 ГОСТ 535-79

Харьковский Сантехпроект

Формат А4

Альбом 134.1

Б12Г1081.030СБ

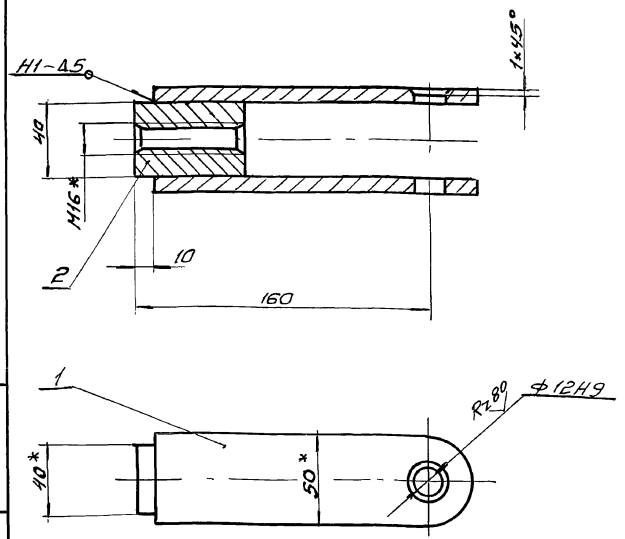

1. Сварку производить электродами Э-42 ГОСТ 9467-75.
Сварные швы по ГОСТ 5264-80.
2.* Размеры для справки.

Изм.	Лист	N докум.	Подп.	Дата	Б12Г1081.030СБ			
Разраб.		Ганчаренко			Вилка	Лит.	Масса	Масш.
Провер.		Извекова				У	1.7	1:2
Т. контр.		Севрюков			Сборочный чертеж	Лист	Листов 1	
Нач. отд.		Коверченко				Харьковский Сантехпроект.		
Н. контр.		Амбрас						
Утв.								

Инв. № подл. | Подп. и дата | Взам. инв. № | Инв. № дубл. | Подп. и дата

Формат А4

Б12Г1081.007

Rz 320 √(√)

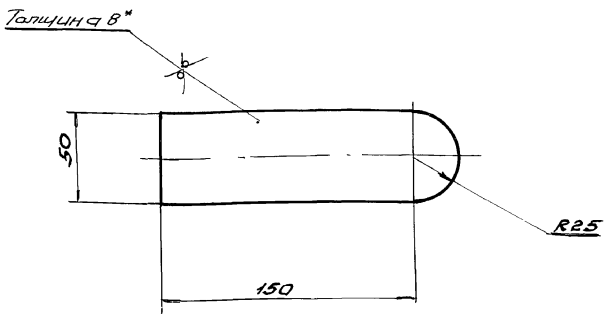

1. Предельные отклонения размеров ± IT16/2.
2.* Размеры для справки.

Изм.	Лист	N докум.	Подп.	Дата	Б12Г1081.007			
Разраб.		Ганчаренко			Ушко	Лит.	Масса	Масш.
Провер.		Извекова				У	0.6	1:2
Т. контр.		Севрюков			Лист Вгост 19903-74 Вст3 ГОСТ 14637-79	Лист	Листов 1	
Нач. отд.		Коверченко				Харьковский Сантехпроект.		
Н. контр.		Амбрас						
Утв.								

Инв. № подл. | Подп. и дата | Взам. инв. № | Инв. № дубл. | Подп. и дата

Формат А4

Б12Г1081.008

√(√)

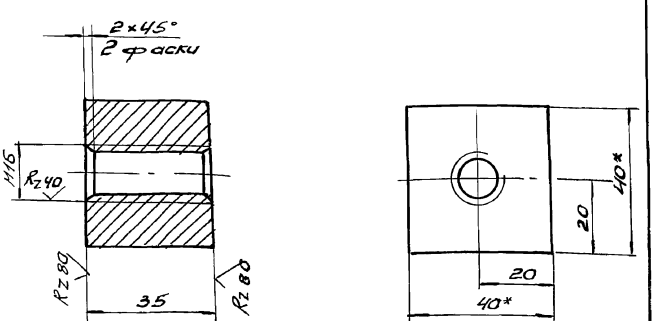

1. Предельные отклонения размеров ± IT14/2.
2.* Размеры для справки.

Изм.	Лист	N докум.	Подп.	Дата	Б12Г1081.008			
Разраб.		Ганчаренко			Втулка	Лит.	Масса	Масш.
Провер.		Извекова				У	0,38	1:1
Т. контр.		Севрюков			Квадрат 40 ГОСТ 2591-88 Вст3 ГОСТ 535-79	Лист	Листов 1	
Нач. отд.		Коверченко				Харьковский Сантехпроект		
Н. контр.		Амбрас						
Утв.								

Инв. № подл. | Подп. и дата | Взам. инв. № | Инв. № дубл. | Подп. и дата

Формат А4

Формат	Зона	Поз.	Обозначение	Наименование	Кол.	Примеч.
				Документация		
А4			Б12Г1081.040.СБ	Сборочный чертеж		
				Детали		
А4		1	Б12Г1081.009	Шпилька	1	
				Стандартные изделия		
		2		Гайка М16.5		
				ГОСТ 5915-70	1	0,033 кг

Изм.	Лист	N докум.	Подп.	Дата	Б12Г.1081.040			
Разраб.		Ганчаренко			Стяжка	Лит.	Масса	Масш.
Провер.		Извекова				У		1
Нач. отд.		Коверченко				Харьковский Сантехпроект		
Н. контр.		Амбрас						
Утв.								

Инв. № подл. | Подп. и дата | Взам. инв. № | Инв. № дубл. | Подп. и дата

Альбом 13 ч.1

Форм.	Зона	Поз.	Обозначение	Наименование	Кол.	Примеч.
				Документация		
А3			Б12Г 1081.050 СБ	Сборочный чертеж		
				Детали		
А4		1	Б12Г 1081.011	Косынка	2	
Б4		2	Б12Г 1081.012	Балка	2	0.68кг
				Уголок Б-50×50×5 Гост 8509-86		
				В Ст3 Гост 535-79		
				ℓ=180		
Б4		3	Б12Г 1081.013	Стяжка	4	0.55кг
				Уголок Б-50×50×5 Гост 8509-86		
				В Ст3 Гост 535-79		
				ℓ=80		
Б4		4	Б12Г 1081.014	Балка	2	1.33кг
				Уголок Б-50×50×5 Гост 8509-86		
				В Ст3 Гост 535-79		
				ℓ=350		
Б4		5	Б12Г 1081.015	Плита	1	1.1кг
				Лист Б-ПН-3 Гост 19903-74		
				В Ст3 Гост 16523-70		
				210×220		
Б4		7	Б12Г 1081.016	Балка Швеллер 8 Гост 8240-72	1	1.4кг
				В Ст3 Гост 535-79		
				ℓ=200		
			Переменные данные для исполнений			
				Б12Г 1081-050		
Б4		6	Б12Г 1081-017	Стойка	2	9.85кг
				Швеллер 8 Гост 8240-89		
				В Ст3 Гост 535-79		
				ℓ=1395		

Изм.	Лист	N Докум.	Подп.	Дата
Разраб.	Гончаренко			
Провер.	Извекова			
Нач.отд.	Коверченко			
Н.контр.	Амбрас			
Утв.				

Б12Г 1081.050

Рама

Лит.	Лист	Листов
4	1	2

Харьковский Сантехпроект.

Формат А4.

Форм.	Зона	Поз.	Обозначение	Наименование	Кол.	Примеч.
				Б12Г 1081.050-01		
Б4		6	Б12Г 1081.018	Стойка	2	4,7кг
				Швеллер 8 Гост 8240-89		
				В Ст3 Гост 535-79		
				ℓ=774		
				Б12Г 1081.050-02		
Б4		6	Б12Г 1081.019	Стойка	2	2.6кг
				Швеллер 8 Гост 8240-89		
				В Ст3 Гост 535-79		
				ℓ=422		
				Б12Г 1081.050-03		
Б4		6	Б12Г 1081.021	Стойка	2	4.0кг
				Швеллер 8 Гост 8240-89		
				В Ст3 Гост 535-79		
				ℓ=572		
				Б12Г 1081.050-04		
Б4		6	Б12Г 1081.022	Стойка		
				Швеллер 8 Гост 8240-89		
				В Ст3 Гост 535-79		
				ℓ=682	2	4.8кг

Б12Г 1081.050

Лист 2

Формат А4

Б12Г 1081 050 СБ

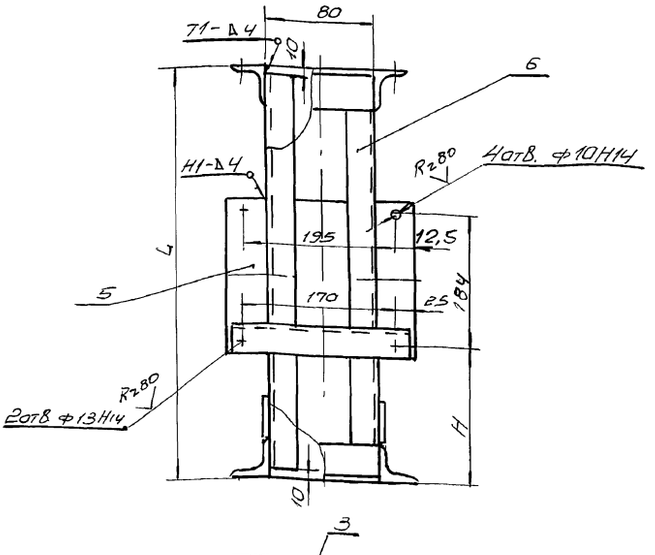

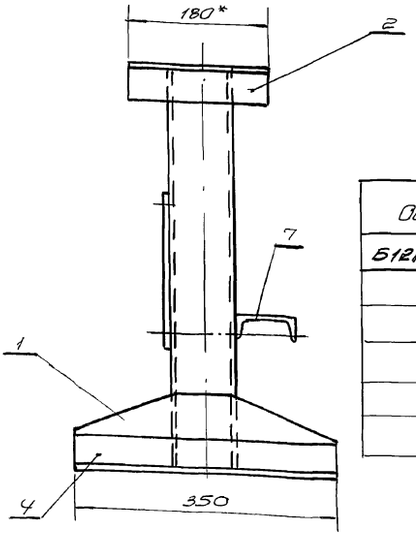

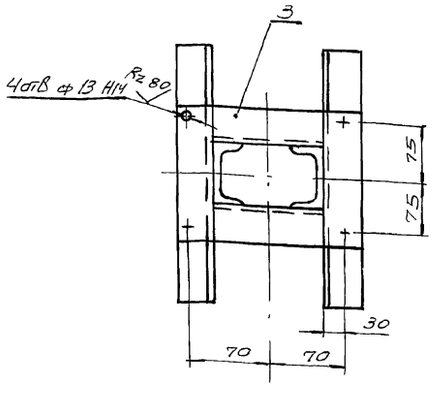

Обозначение	L	H	Масса кг
Б12Г 1081.050	1415	300	28,7
-01	794	220	17.82
-02	442	140	12.92
-03	592	250	17.2
-04	702	220	18.0

1. Предельные отклонения размеров ± $\frac{1T16}{2}$.
2. Сварные швы по Гост 5264-80. Электроды Э-42 Гост 9467-75.
3. Обработка поверхностей реза деталей Б4-R_z 320, остальное-∅.
4.* Размер для справки.

Изм.	Лист	N Докум.	Подп.	Дата
Разраб.	Гончаренко			
Провер.	Извекова			
Т.контр.	Севрюков			
Нач.отд.	Коверченко			
Н.контр.	Амбрас			
Утв.				

Б12Г 1081.050СБ

Рама
Сборочный чертеж

Лит.	Масса	Масшт.
4	см. таблица	—

Лист | Листов 1

Харьковский Сантехпроект.

Инв. N подл. | Подп. и дата | Взам. инв. N | Инв. N дубл. | Подп. и дата

Форм.	Зона	Поз.	Обозначение	Наименование	Кол.	Примечание
				Документация		
А2			Б12Г 1082.000 СБ	Сборочный чертеж		
А3			Б12Г 1082.000 ВС	Ведомость спецификаций		
				Сборочные единицы		
А4		1	Б12Г 1081. 010	Тяга	1	
А4		2	Б12Г 1081. 050-01	Рама	1	
				Детали		
А4		8	Б12Г 1082. 001	Кронштейн	1	
А4		10	Б12Г 1085. 001	Шайба	2	
				Стандартные изделия		
		4		Болт М8×25.58 ГОСТ 7798-70	4	0,015 кг
		5		Гайка М8.5 ГОСТ 5915-70	4	0,005 кг
		6		Шайба 8.65Г ГОСТ 6402-70	4	0,001 кг
		7		Болт М12×40.58 ГОСТ 7798-70	6	0,053 кг
		8		Гайка М12.5 ГОСТ 5915-70	6	0,015 кг
		9		Шайба 12.65Г ГОСТ 6402-70	6	0,003 кг

Инв. № подл. | Подп. и дата | Взам. инв. № | Инв. № дубл. | Подп. и дата

Изм.	Лист	№ докум.	Подп.	Дата
Разраб.		Гончаренко		
Провер.		Извекова		
Нач. отд.		Коверченко		
Н. контр.		Амбрас		
Утв.				

Б12Г 1082.000

Сочленение привода М30.100/25-0,25-87е направляющим аппаратом дымососа ДН-11,2у

Лит.	Лист	Листов
У		1

Харьковский Сантехпроект

Формат А4

Форм.	Зона	Поз.	Обозначение	Наименование	Кол.	Примечание
				Документация		
А3			Б12Г 1082. 010. СБ	Сборочный чертеж.		
				Сборочные единицы		
А4		1	Б12Г 1082. 020	Штанга	1	
А4		2	Б12Г 1081. 030	Вилка	1	
А4		3	Б12Г 1081. 040	Стяжка	1	
				Детали		
А4		4	Б12Г 1081. 002	Гайка левая	1	
А4		5	Б12Г 1082. 002	Палец	1	
А4		6	Б12Г 1081. 003	Палец	1	
				Стандартные изделия		
		7		Гайка М16.5 ГОСТ 5915-70	1	0,033 кг
		8		Шайба 12.01 ГОСТ 11371-78	2	0,006 кг
		9		Шплинт 3,2×20 ГОСТ 397-79	2	0,0013 кг

Инв. № подл. | Подп. и дата | Взам. инв. № | Инв. № дубл. | Подп. и дата

Изм.	Лист	№ докум.	Подп.	Дата
Разраб.		Гончаренко		
Провер.		Извекова		
Нач. отд.		Коверченко		
Н. контр.		Амбрас		
Утв.				

Б12Г 1082. 010

Тяга

Лит.	Лист	Листов
У		1

Харьковский Сантехпроект

Формат А4

Форм.	Зона	Поз.	Обозначение	Наименование	Кол.	Примечание
				Документация		
А3			Б12Г 1082. 020 СБ	Сборочный чертеж		
				Детали		
А4		1	Б12Г 1081. 004	Ушко	2	
А4		2	Б12Г 1081. 005	Рычаг	1	
А4		3	Б12Г 1081. 006	Бобышка	1	

Инв. № подл. | Подп. и дата | Взам. инв. № | Инв. № дубл. | Подп. и дата

Изм.	Лист	№ докум.	Подп.	Дата
Разраб.		Гончаренко		
Провер.		Извекова		
Т. контр.		Севрюков		
Нач. отд.		Коверченко		
Н. контр.		Амбрас		
Утв.				

Б12Г 1082.020

Штанга

Лит.	Лист	Листов
У		1

Харьковский Сантехпроект

Формат А4

Б12Г 1081.011

R_z 320 $\sqrt{}$ (V)

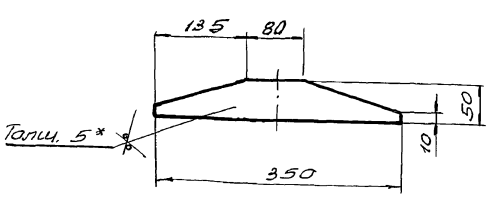

1. Предельные отклонения размеров ± $\frac{IT16}{2}$.
2* Размер для справки.

Изм.	Лист	№ докум.	Подп.	Дата
Разраб.		Гончаренко		
Провер.		Извекова		
Т. контр.		Севрюков		
Нач. отд.		Коверченко		
Н. контр.		Амбрас		
Утв.				

Б12Г 1081. 011

Косынка

Лит.	Масса	Масшт.
У	0,4	1:5
Лист		Листов 1

Лист 5 ГОСТ 19903-74
ВСт3 ГОСТ 14637-79

Харьковский Сантехпроект

Альбом 13 ч.1

Б12Г1082.000 СБ

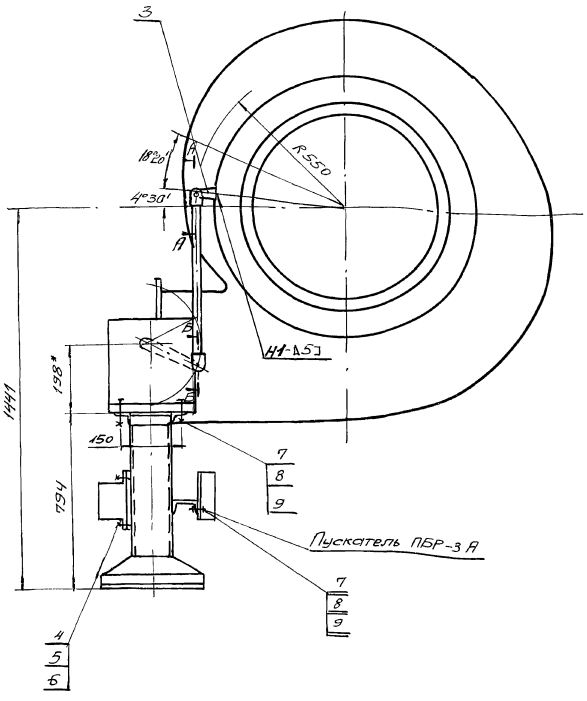

Схема кинематическая

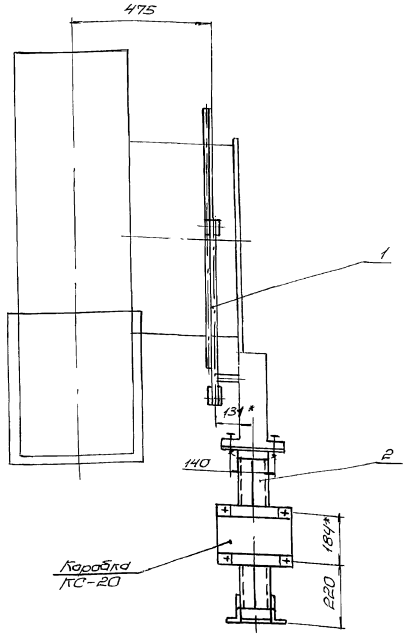

А-А(М1:2)

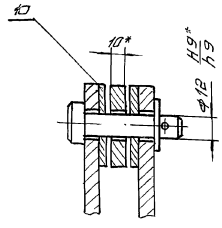

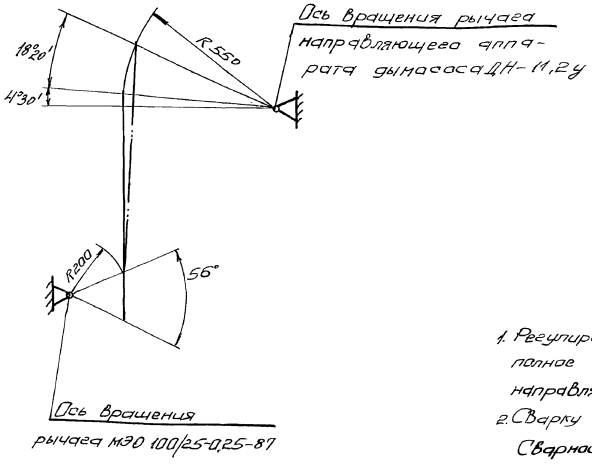

Б-Б(М1:2)

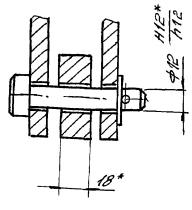

1. Регулировкой длины тяги обеспечить полное открывание и закрывание лопаток направляющего аппарата дымососа ДН-11,2у.
2. Сварку производить электродами Э-42 ГОСТ 9467-75. Сварной шов по ГОСТ 5264-80.
3* Размеры для справки.

Изм.	Лист	N Докум.	Подп.	Дата
Разраб.		Гончаренко		
Провер.		Извекова		
Т.контр.		Севрюков		
Нач.отд.		Коверченко		
Н.контр.		Ямбрас		
Утв.				

Б12Г1082.000СБ

Сочленение привода МЭО 100/25-0,25-87с направляющим аппаратом дымососа ДН-11,2у. Сборочный чертеж

Лит.	Масса	Масшт.
И	23,6	1:10
Лист	Листов 1	

Харьковский Сантехпроект

Инв. N подл. | Подп. и дата | Взам. инв. N | Инв. N дубл. | Подп. и дата

Альбом 134.1

№ строки	Обозначение	Наименование	Куда входит: Обозначение	Куда входит: Кол.	Общее кол.	Примечание
1	Б12Г 1082.000	Сочленение привода МЭО 100/25-0,25-87				
2		с направляющим аппаратом дымо-				
3		сса ДН-11,2Ч				
4	Б12Г 1081.010	Тяга	Б12Г 1082.000	1	1	
5	Б12Г 1081.020	Штанга	Б12Г 1081.010	1	1	
6	Б12Г 1081.030	Вилка	Б12Г 1081.010	1	1	
7	Б12Г 1081.040	Стяжка	Б12Г 1081.010	1	1	
8	Б12Г 1081.050-01	Рама	Б12Г 1082.000	1	1	
9–26						

Инв. № подл. | Подп. и дата | Взам. инв. № | Инв. № дубл. | Подп. и дата

Изм.	Лист	№ докум.	Подп.	Дата
Разраб.		Ончаренко		
Провер.		Извекова		
Нач. отд.		Поверченко		
Н. контр.		Амбрас		
Утв.				

Б12Г 1082000 ВС

Сочленение привода МЭО 100/25-0,25-87 с направляющим аппаратом дымососа ДН-11,24

Ведомость спецификаций

Лит.	Лист	Листов
У		1

Харьковский Сантехпроект

Формат А3

Б12Г 1081.040 СБ

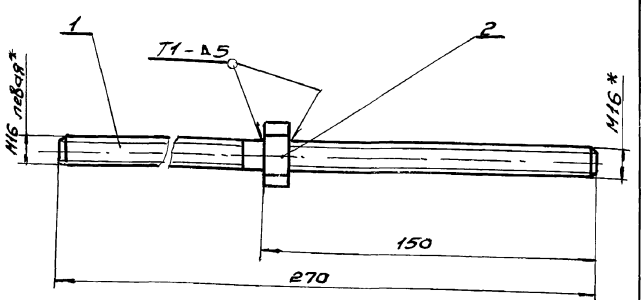

1. Сварку производить электродами Э-42 ГОСТ 9467-75.
   Сварные швы по ГОСТ 5264-80.
2. * Размеры для справок.

Изм.	Лист	№ докум.	Подп.	Дата
Разраб.		Онгаренко		
Пров.		Извекова		
Т. контр.		Севрюков		
Нач. отд.		Поверченко		
Н. контр.		Амбрас		
Утв.				

Стяжка

Сборочный чертеж

Лит.	Масса	Масшт.
У	0,55	1:2
Лист	Листов 1	

Харьковский Сантехпроект

Б12Г 1081.009

Rz 80 (V)

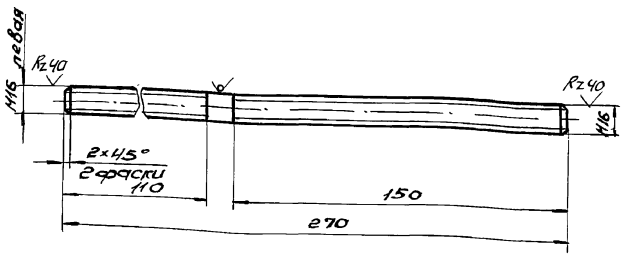

1. Предельные отклонения размеров $\frac{IT14}{2}$.
2. * Размер для справки.

Изм.	Лист	№ докум.	Подп.	Дата
Разраб.		Онгаренко		
Пров.		Извекова		
Т. контр.		Севрюков		
Нач. отд.		Поверченко		
Н. контр.		Амбрас		
Утв.				

Шпилька

Круг 16 ГОСТ 2590-88 Ва 3 ГОСТ 535-79

Лит.	Масса	Масшт.
У	0,5	1:2
Лист	Листов 1	

Харьковский Сантехпроект

Альбом 134.1

Форм.	Зона	Поз.	Обозначение	Наименование	Кол.	Прим.
				Документация		
А4			Б12Г 1083.030 СБ	Сборочный чертеж		
				Детали		
А4		1	Б12Г 1083.003	Рычаг	1	
А4		2	Б12Г 1083.004	Втулка	1	

Изм. Лист N докум. Подп. Дата

Разраб. Гончаренко

Пров. Извекова

Нач. отд. Коверченко

Н. контр. Амбрас

Утв.

Б12Г 1083.030

Кронштейн

Лит. | Лист | Листов 1

Харьковский Сантехпроект

Формат А4

Инв. № подл. | Подп. и дата | Взам. инв. № | Инв. № дубл. | Подп. и дата

Форм.	Зона	Поз.	Обозначение	Наименование	Кол.	Примеч.
				Документация		
А2			Б12Г 1083.000 СБ	Сборочный чертеж		
А3			Б12Г 1083.000 ВС	Ведомость спецификаций		
				Сборочные единицы		
А4		1	Б12Г 1083.010	Тяга	1	
А4		2	Б12Г 1081.050-02	Рама	1	
А4		3	Б12Г 1083.030	Кронштейн	1	
				Детали		
А4		4	Б12Г 1083.001	Вал	1	
А4		13	Б12Г 1085.001	Шайба	2	
				Стандартные изделия		
		5		Болт М8×25.58		
				ГОСТ 7798-70	4	0,015 кг
		6		Гайка М8.5 ГОСТ 5915-70	4	0,005 кг
		7		Шайба 8,65 Г ГОСТ 6402-70	4	0,001 кг
		8		Болт М12×40.58		
				ГОСТ 7798-70	6	0,053 кг
		9		Гайка М12.5 ГОСТ 5915-70	6	0,015 кг
		10		Шайба 12.65 Г		
				ГОСТ 6402-70	6	0,003 кг
		11		Винт М8×14.58		
				ГОСТ 1476-84	1	
		12		Шпонка 12×8×50		
				ГОСТ 23360-78	1	0,038 кг

Изм. Лист N докум. Подп. Дата

Разраб. Гончаренко

Пров. Извекова

Нач. отд. Коверченко

Н. контр. Амбрас

Утв.

Б12Г 1083.000

Сгущение привода МЭО 100/25-0,25-87 С клапаном 300×500.

Лит | Лист | Листов 1

Харьковский Сантехпроект

Формат А4

Инв. № подл. | Подп. и дата | Взам. инв. № | Инв. № дубл. | Подп. и дата

Форм.	Зона	Поз.	Обозначение	Наименование	Кол.	Примеч.
				Документация		
А3			Б12Г 1083.010 СБ	Сборочный чертеж		
				Сборочные единицы		
А4		1	Б12Г 1083.020	Штанга	1	
А4		2	Б12Г 1081.030	Вилка	1	
А4		3	Б12Г 1081.040	Стяжка	1	
				Детали		
А4		4	Б12Г 1081.002	Гайка левая	1	
А4		5	Б12Г 1082.002	Палец	1	
А4		6	Б12Г 1081.003	Палец	1	
				Стандартные изделия		
		7		Гайка М16.5		
				ГОСТ 5915-70	1	0,033 кг
		8		Шайба 12.01		
				ГОСТ 11371-78	2	0,006 кг
		9		Шплинт 3,2×20		
				ГОСТ 397-79	2	0,0013 кг

Изм. Лист N докум. Подп. Дата

Разраб. Гончаренко

Пров. Извекова

Нач. отд. Коверченко

Н. контр. Амбрас

Утв.

Б12Г 1083.010

Тяга

Лит | Лист | Листов 1

Харьковский Сантехпроект

Инв. № подл. | Подп. и дата | Взам. инв. № | Инв. № дубл. | Подп. и дата

Форм.	Зона	Поз.	Обозначение	Наименование	Кол.	Примеч.
				Документация		
А3			Б12Г 1083.020 СБ	Сборочный чертеж		
				Детали		
А4		1	Б12Г 1081.004	Ушко	2	
А4		2	Б12Г 1083.002	Рычаг	1	
А4		3	Б12Г 1081.006	Бабышка	1	

Изм. Лист N докум. Подп. Дата

Разраб. Гончаренко

Пров. Извекова

Нач. отд. Коверченко

Н. контр. Амбрас

Утв.

Б12Г 1083.020

Штанга

Лит | Лист | Листов 1

Харьковский Сантехпроект.

Инв. № подл. | Подп. и дата | Взам. инв. № | Инв. № дубл. | Подп. и дата

Альбом 13 ч.1

Б12Г1083.000СБ

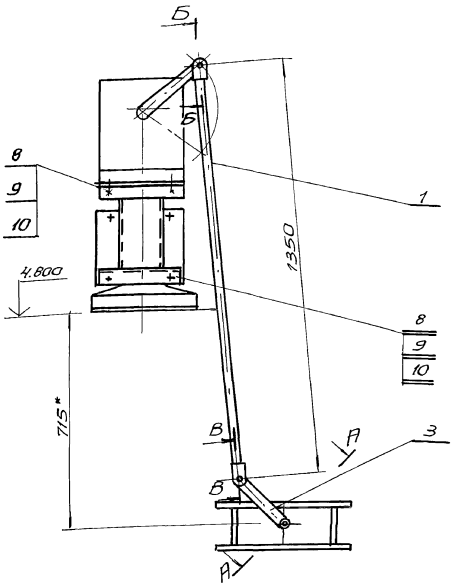

Схема кинематическая

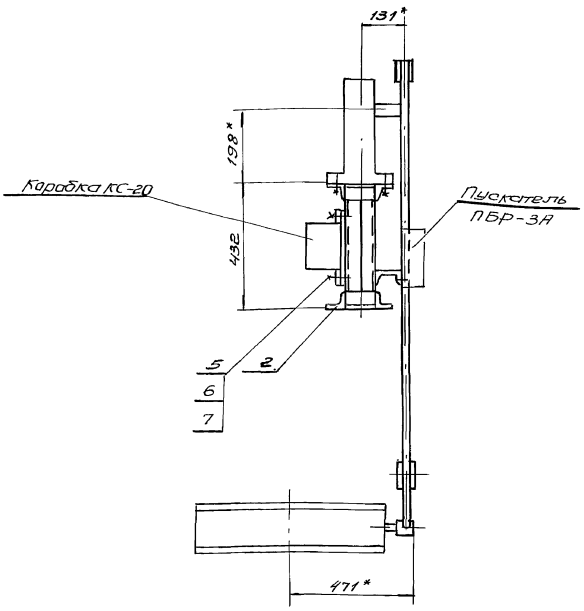

А-А (М1:2)

Б-Б (М1:2)

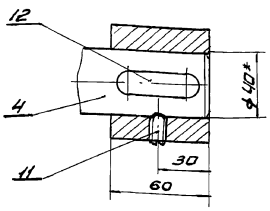

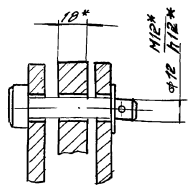

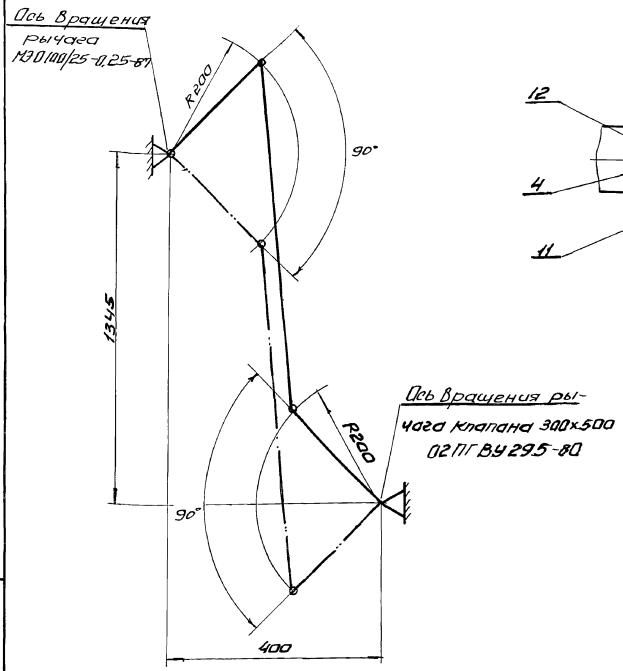

В-В (М1:2)

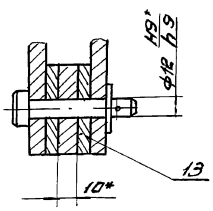

1. Регулировкой длины тяга обеспечить полное открывание и закрывание клапана.
2. * Размеры для справки

					Б12Г1083.000СБ			
Изм	Лист	N Докум.	Подп.	Дата	Сочленение привода МЭО 100/25-0,25-87 с клапаном 300×500. Сборочный чертеж.	Лит.	Масса	Масштаб
Разраб		Гончаренко				U	22.8	1:10
Пров		Ивекова				Лист		Листов 1
Т.контр		Севрюков						
Нач.отд.		Коверченко				Харьковский Сантехпроект		
Н.контр		Амбрас						
Утв.								

Инв.N подл. | Подпись и дата | Взам.инв.N | Инв.N дубл. | Подп. и дата

Альбом 13ч.1

№ строки	Обозначение	Наименование	Куда входит: Обозначение	Кол.	Общее кол.	Примечание
1	Б12Г1083.000	Сочленение привода МЭО 100/25-0,25-87с				
2		клапаном 300×500				
3	Б12Г 1083.010	Тяга	Б12Г1083.000	1	1	
4	Б12Г 1083.020	Штанга	Б12Г 1083.010	1	1	
5	Б12Г 1081.030	Вилка	Б12Г 1083.010	1	1	
6	Б12Г 1081.040	Стяжка	Б12Г 1083.010	1	1	
7	Б12Г 1081.050-02	Рама	Б12Г 1083.000	1	1	
8	Б12Г 1083.030	Кронштейн	Б12Г 1083.000	1	1	
9						
10						
11						
12						
13						
14						
15						
16						
17						
18						
19						
20						
21						
22						
23						
24						
25						
26						

Подп. и дата | Инв. № дубл. | Взам. инв. № | Подп. и дата | Инв. № подл.

Изм.	Лист	N Докум.	Подп.	Дата
Разраб.		Гончаренко		
Провер.		Извекова		
Нач. отд.		Коверченко		
Н. контр.		Амбрас		
Утв.				

Б12Г 1083.000ВС

Сочленение привода МЭО 100/25-0,25-87с клапаном 300×500. Ведомость спецификации

Лит.	Лист	Листов
И		1

Харьковский Сантехпроект.

Формат А3

Б12Г1082.001

Rz320 √(√)

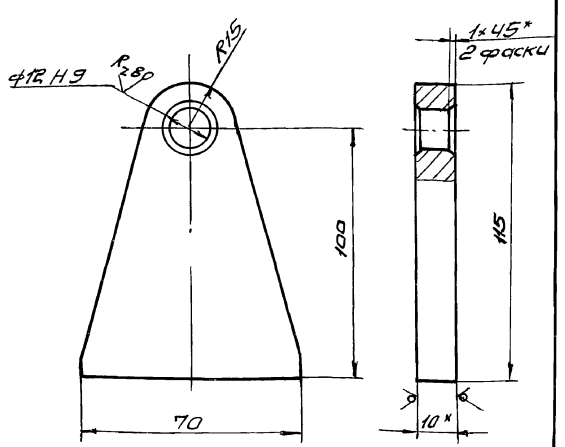

1. Неуказанные предельные отклонения размеров $\pm\frac{1T16}{2}$.
2.* Размер для справки.

Б12Г1082.001

Изм.	Лист	N Докум.	Подп.	Дата
Разраб.		Гончаренко		
Пров.		Извекова		
Т. контр.		Севрюков		
Нач. отд.		Коверченко		
Н. контр.		Амбрас		
Утв.				

Кронштейн

Лит.	Масса	Масшт.
И	0,35	1:1

Лист | Листов 1

Лист 10 Гост 19903-74 ВСт3 Гост 14637-79

Харьковский Сантехпроект

Б12Г1082.002

Rz80 √(√)

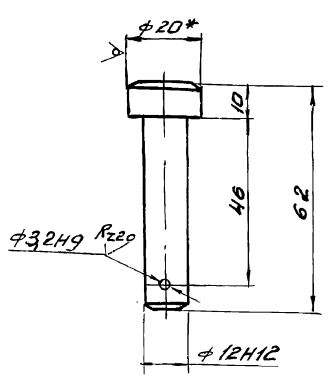

1. Неуказанные предельные отклонения размеров $\pm\frac{1T14}{2}$.
2.* Размер для справки.

Б12Г1082.002

Изм.	Лист	N Докум.	Подп.	Дата
Разраб.		Гончаренко		
Пров.		Извекова		
Т. контр.		Севрюков		
Нач. отд.		Коверченко		
Н. контр.		Амбрас		
Утв.				

Палец

Лит.	Масса	Масшт.
И	0,07	1:1

Лист | Листов 1

Круг 20 Гост 2590-88 ВСт3 Гост 535-79

Харьковский Сантехпроект.

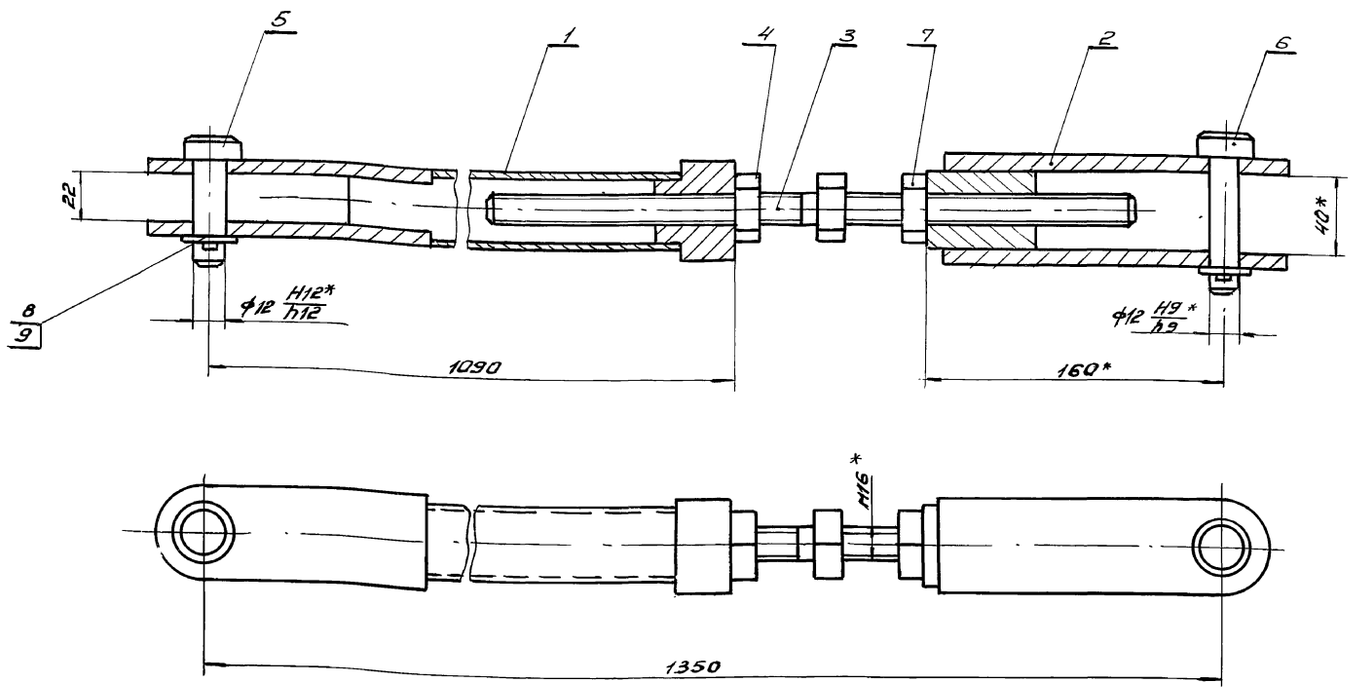

* Размеры для справки.

Изм.	Лист	N докум.	Подп.	Дата
Разраб.		Гончаренко		
Пров.		Извекова		
Т.контр.		Севрюков		
Нач. отд.		Коверченко		
Н.контр.		Амбрас		
Утв.				

Б12Г 1083.010СБ

Тяга

Сборочный чертеж

Лит.	Масса	Масшт.
У	7,5	1:2

Лист | Листов 1

Харьковский Сантехпроект

Формат А3

Инв. № подл. | Подп. и дата | Взам. инв. № | Инв. № дубл. | Подп. и дата

Б12Г 1083.020СБ

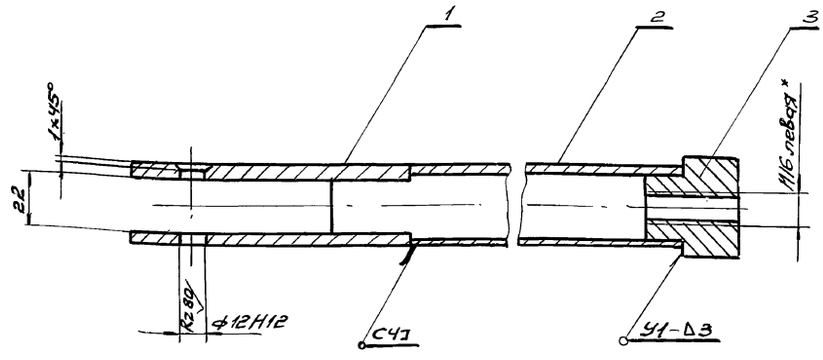

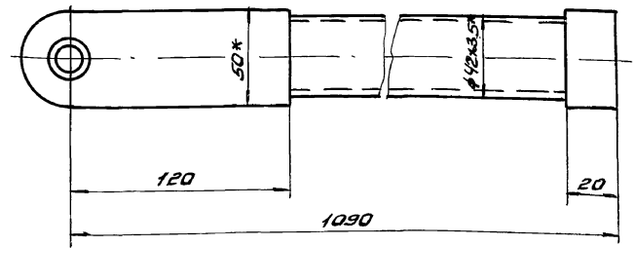

1. Сварку производить электродами Э-42 ГОСТ 9467-75.
   Сварные швы по ГОСТ 5264-80.
2. * Размеры для справок

Изм.	Лист	N докум.	Подп.	Дата
Разраб.		Гончаренко		
Провер.		Извекова		
Т.контр.		Севрюков		
Нач. отд.		Коверченко		
Н.контр.		Амбрас		
Утв.				

Б12Г 1083.020СБ

Штанга

Сборочный чертеж

Лит.	Масса	Масшт.
У	4,8	1:2

Лист | Листов 1

Харьковский Сантехпроект

Инв. № подл. | Подп. и дата | Взам. инв. № | Инв. № дубл. | Подп. и дата

Альбом 134.1

Б12Г1083.001

Rz 80 ▽(√)

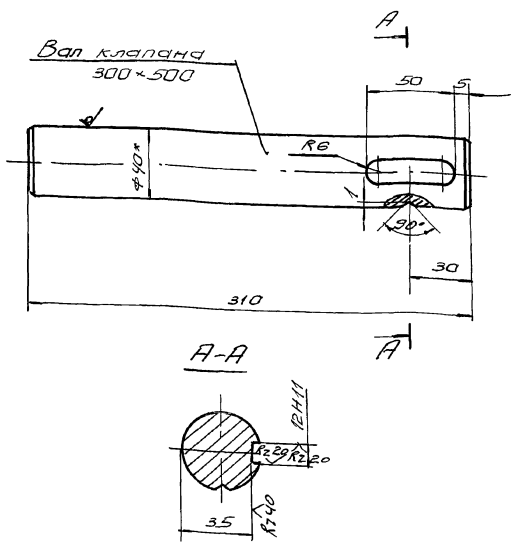

1. Неуказанные предельные отклонения размеров ± IT14/2.
2.* Размер для справки.

Изм.	Лист	N докум.	Подп.	Дата	Б12Г1083.001			
Разраб.		Гончаренко			Вал	Лит.	Масса	Масшт.
Пров.		Извекова				У	—	1:2
Т. контр.		Севрюков				Лист	Листов 1	
Нач. отд.		Коверченко			Круг В40 ГОСТ 2590-88 / ВСт3 ГОСТ 535-79	Харьковский Сантехпроект		
Н. контр.		Амбрас						
Утв.								

Инв. № подл. | Подп. и дата | Взам. инв. № | Инв. № дубл. | Подп. и дата

Формат А4

Б12Г1083.002

Rz 320 ▽(√)

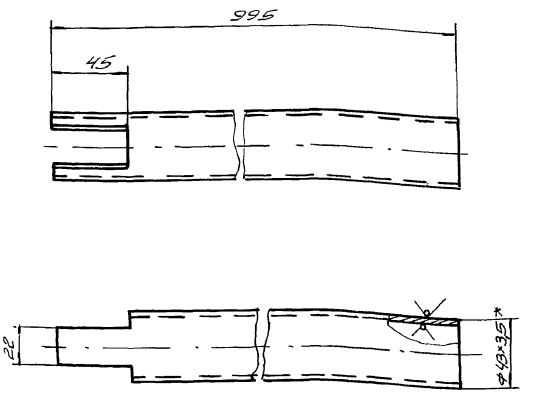

1. Предельные отклонения размеров ± IT16/2.
2.* Размер для справки.

Изм.	Лист	N докум.	Подп.	Дата	Б12Г1083.002			
Разраб.		Гончаренко			Рычаг	Лит.	Масса	Масшт.
Пров.		Извекова				У	3,3	1:2
Т. контр.		Севрюков				Лист	Листов 1	
Нач. отд.		Коверченко			Труба 42×3,5 ГОСТ 8734-75 / В20 ГОСТ 8733-87	Харьковский Сантехпроект		
Н. контр.		Амбрас						
Утв.								

Инв. № подл. | Подп. и дата | Взам. инв. № | Инв. № дубл. | Подп. и дата

Формат А4

Б12Г1083.030СБ

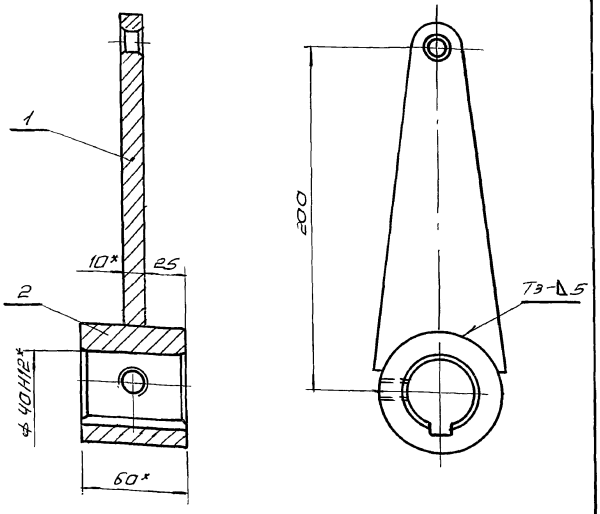

1. Сварку производить электродами Э-42 ГОСТ 9467-75. Сварной шов по ГОСТ 5264-80.
2. Предельные отклонения размеров ± IT16/2.
3.* Размеры для справки.

Изм.	Лист	N докум.	Подп.	Дата	Б12Г1083.030СБ			
Разраб.		Гончаренко			Кронштейн	Лит.	Масса	Масшт.
Пров.		Извекова			Сварочный чертеж	У	2,0	1:2
Т. контр.		Севрюков				Лист	Листов 1	
Нач. отд.		Коверченко				Харьковский Сантехпроект		
Н. контр.		Амбрас						
Утв.								

Инв. № подл. | Подп. и дата | Взам. инв. № | Инв. № дубл. | Подп. и дата

Б12Г1083.003

Rz 320 ▽(√)

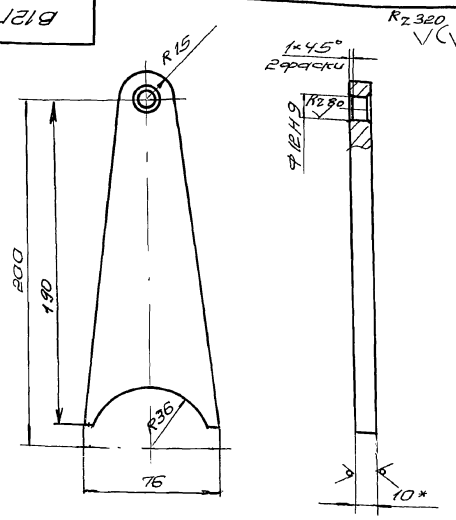

1. Неуказанные предельные отклонения размеров ± IT16/2.
2.* Размер для справки.

Изм.	Лист	N докум.	Подп.	Дата	Б12Г1083.003			
Разраб.		Гончаренко			Рычаг	Лит.	Масса	Масшт.
Пров.		Извекова				У	0,7	1:2
Т. контр.		Севрюков				Лист	Листов 1	
Нач. отд.		Коверченко			Лист 10 ГОСТ 19903-74 / ВСт3 ГОСТ 14637-79	Харьковский Сантехпроект		
Н. контр.		Амбрас						
Утв.								

Инв. № подл. | Подп. и дата | Взам. инв. № | Инв. № дубл. | Подп. и дата

Форм.	Зона	Поз.	Обозначение	Наименование	Кол.	Примеч.
				Документация		
А2			Б12Г 1084.000СБ	Сборочный чертеж		
А3			Б12Г 1084.000 ВС	Ведомость спецификаций		
А3			Б12Г 1084.000 ВП	Ведомость покупных изделий		
				Сборочные единицы		
А4		1	Б12Г 1084.010	Кронштейн	1	
А4		2	Б12Г 1084.020	Карамысло	1	
А4		3	Б12Г 1081.010	Тяга	1	
А4		4	Б12Г 1084.030	Тяга	1	
А4		5	Б12Г 1081.050-03	Рама	1	
				Детали		
А4		6	Б12Г 1084.001	Ось	1	
А4		15	Б12Г 1085.001	Шайба	2	
				Стандартные изделия		
		7		Шайба 16.05 ГОСТ 11371-78	2	0.011 кг
		8		Шплинт 3.2×22 ГОСТ 397-79	2	0.001 кг
		9		Болт М12×40.46 ГОСТ 7798-70	6	0.053 кг
		10		Гайка М12.5 ГОСТ 5915-70	6	0.015 кг
		11		Шайба 12.65Г ГОСТ 6402-70	6	0.003 кг
		12		Болт М8×25.46 ГОСТ 7798-70	4	0.016 кг
		13		Гайка М8.5 ГОСТ 5915-70	4	0.005 кг
		14		Шайба 8.65Г ГОСТ 6402-70	4	0.001 кг

Инв. № подл. | Подп. и дата | Взам. инв. № | Инв. № дубл. | Подп. и дата

Изм.	Лист	№ докум.	Подп.	Дата
Разраб.		Извекова		
Провер.		Гончаренко		
Нач. отд.		Ковернченко		
Н. контр.		Амбрас		
Утв.				

Б12Г 1084.000

Установка привода МЗО 100/25-0.25-87К забрасывателю ПМЗ-600

Лит.	Лист	Листов
		1

Харьковский Сантехпроект.

Формат А4

Форм.	Зона	Поз.	Обозначение	Наименование	Кол.	Примеч.
				Документация		
А4			Б12Г 1084.010 СБ	Сборочный чертеж		
				Детали		
А4		1	Б12Г 1084.002	Стойка	2	
А4		2	Б12Г 1084.003	Плита		
				Лист Б-ЛН-10 ГОСТ 19903-74		
				ВСт3 ГОСТ 14637-79		
				170 × 300	1	4.0 кг
А4		3	Б12Г 1084.004	Ребро	2	

Инв. № подл. | Подп. и дата | Взам. инв. № | Инв. № дубл. | Подп. и дата

Изм.	Лист	№ докум.	Подп.	Дата
Разраб.		Извекова		
Провер.		Гончаренко		
Нач. отд.		Ковернченко		
Н. контр.		Амбрас		
Утв.				

Б12Г 1084.010

Кронштейн

Лит.	Лист	Листов
		1

Харьковский Сантехпроект.

Формат А4

Б12Г 1084.010СБ

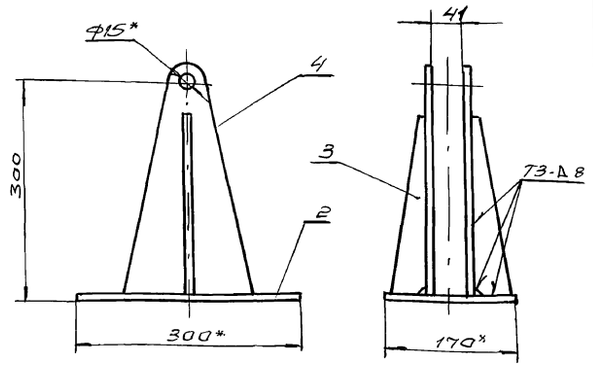

1. Предельные отклонения размеров $\pm \frac{IT16}{2}$.
2. Сварные швы по ГОСТ 5264-80, электроды Э-42 ГОСТ 9467-75.
3. * Размеры для справки.

Инв. № подл. | Подп. и дата | Взам. инв. № | Инв. № дубл. | Подп. и дата

Изм.	Лист	№ докум.	Подп.	Дата
Разраб.		Извекова		
Провер.		Гончаренко		
Т. контр.		Севрюков		
Нач. отд.		Ковернченко		
Н. контр.		Амбрас		
Утв.				

Б12Г 1084.010СБ

Кронштейн
Сборочный чертеж

Лит.	Масса	Масшт.
У	10.8	1:5
Лист	Листов 1	

Харьковский Сантехпроект.

Б12Г 1084.002

Rz 320 (√)

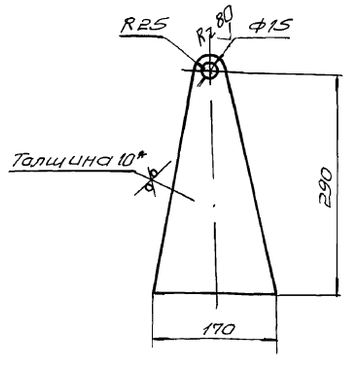

1. Предельные отклонения размеров $\pm \frac{IT16}{2}$.
2. * Размер для справки.

Инв. № подл. | Подп. и дата | Взам. инв. № | Инв. № дубл. | Подп. и дата

Изм.	Лист	№ докум.	Подп.	Дата
Разраб.		Извекова		
Провер.		Гончаренко		
Т. контр.		Севрюков		
Нач. отд.		Ковернченко		
Н. контр.		Амбрас		
Утв.				

Б12Г 1084.002

Стойка

Лит.	Масса	Масшт.
У	2.7	1:5
Лист	Листов 1	

Лист. Б-ЛН-10 ГОСТ 19903-74 / ВСт3 ГОСТ 14637-79

Харьковский Сантехпроект.

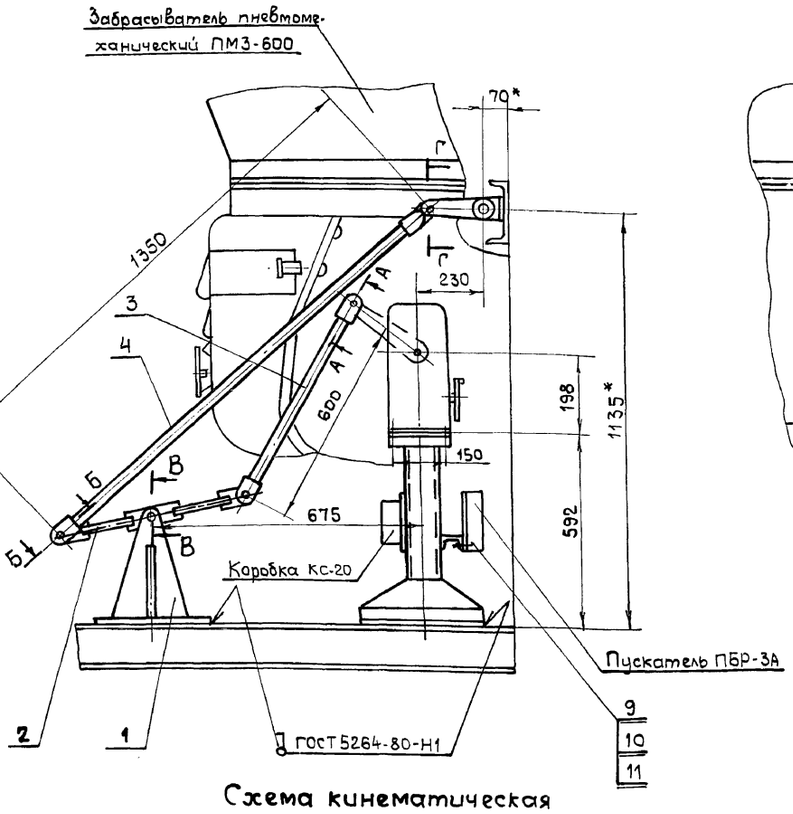

Схема кинематическая

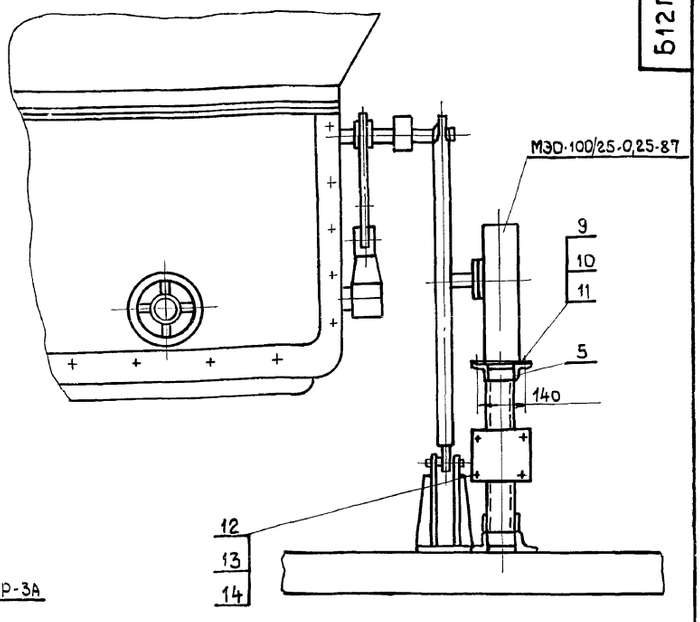

А-А (м1:2)

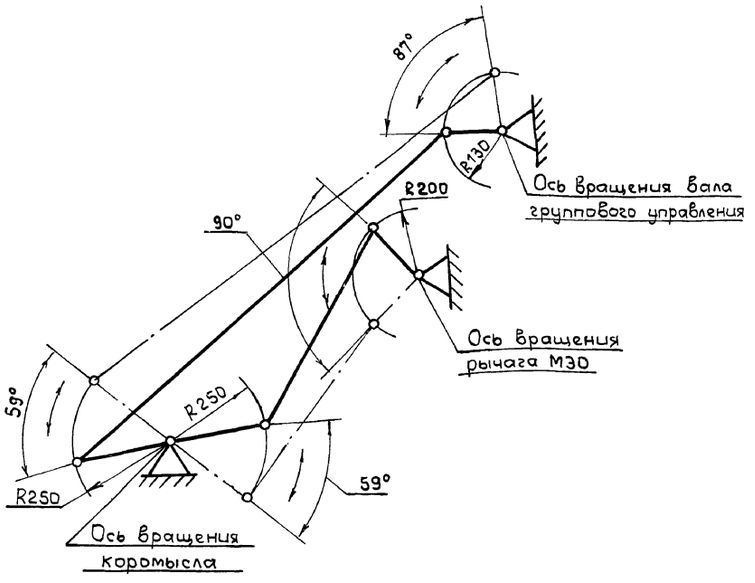

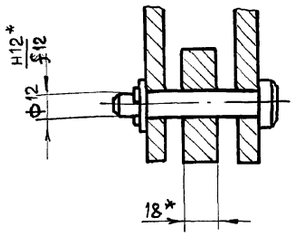

В-В (м1:2)

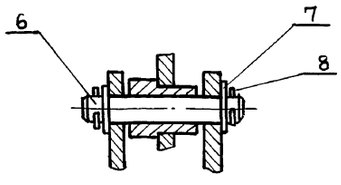

1. Сочленение выполнено к топливопроводу котла КЕ-10-1,4р.
2. Регулировкой длины тяги (поз.3) обеспечить работу механизма поворота.
3. Электроды Э-42 ГОСТ 9467-75.
4. * Размеры для справки.

Г-Г (м1:1)

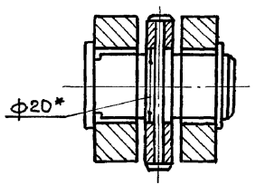

Б-Б (м1:2)

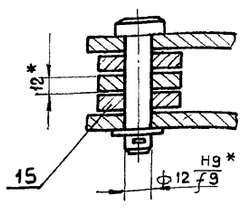

Изм.	Лист	№ докум.	Подп.	Дата
Разраб.		Извекова		
Провер.		Гончаренко		
Т. контр.		Севрюков		
Нач. отд.		Григорьян		
Н. контр.		Амбрас		
Утверд.				

Б12Г1084.000СБ

Установка привода МЭО-100/25-0,25-87 к забрасывателю ПМ3-600 Сборочный чертеж

Лит	Масса	Масшт.
У	39,5	1:10
Лист	Листов 1	

Харьковский сантехпроект

Инв. № подл. | Подп. и дата | Взам. инв. № | Инв. № дубл. | Подп. и дата

Альбом 13ч.1

№ строки	Наименование	Обозначение документа на поставку	Поставщик	Куда входит (обозначение).	Количество: На изделие	В комплекты	На регулировки	Всего	Примечание
1	Болты	Гост 7798-70							
2	М8×25,46			Б12Г 1084.000	4			4	
3	М12×40.46			Б12Г 1084.000	6			6	
4									
5	Гайки	Гост 5915-70							
6	М8,5			Б12Г 1084.000	4			4	
7	М12,5			Б12Г 1084.000	6			6	
8	М16,5			Б12Г 1081.010	2			2	
9									
10	Шайбы	Гост 11371-78							
11	12,05			Б12Г 1081.010; Б12Г 1084.030	3			3	
12	16.05			Б12Г 1084.000	2			2	
13									
14	Шайбы	Гост 6402-70							
15	8,65Г			Б12Г 1084.000	4			4	
16	12,65Г			Б12Г 1084.000	6			6	
17									
18	Шплинт 3,2×22	Гост 397-79		Б12Г 1084.000; Б12Г 1081.010; Б12Г 1084.030	5			5	
19									

Подп. и дата | Инв. № дубл. | Взам. инв. № | Подп. и дата | Инв. № подл.

Изм.	Лист	№ Докум.	Подп.	Дата
Разраб.		Извекова		
Провер.		Гончаренко		
Нач. отд.		Коверченко		
Н. контр.		Амбрас		
Утв.				

Б12Г 1084.000 ВП

Установка привода МЭО-100/25-0,25-87 к забрасывателю ПМЗ-600. Ведомость покупных изделий.

Лит.	Лист	Листов
4		1

Харьковский Сантехпроект.

Формат А3

№ строки	Обозначение	Наименование	Куда входит: Обозначение	К-во	Общее кол.	Примечание
1	Б12Г 1084.000	Установка привода МЭО-100/25-0,25-87				
2		к забрасывателю ПМЗ-600				
3	Б12Г 1084.010	Кронштейн		1	1	
4	Б12Г 1084.020	Коромысло	Б12Г 1084.000	1	1	
5	Б12Г 1081.010	Тяга	Б12Г 1084.000	1	1	
6	Б12Г 1081.020	Штанга	Б12Г 1084.000	1	1	
7	Б12Г 1081.030	Вилка	Б12Г 1081.010	1	1	
8	Б12Г 1081.040	Стяжка	Б12Г 1081.010	1	1	
9	Б12Г 1084.030	Тяга	Б12Г 1081.010	1	1	
10	Б12Г 1081.050-03	Рама	Б12Г 1084.000	1	1	
			Б12Г 1084.000	1	1	

Подп. и дата | Инв. № дубл. | Взам. инв. № | Подп. и дата | Инв. № подл.

Изм.	Лист	№ Докум.	Подп.	Дата
Разраб.		Извекова		
Провер.		Гончаренко		
Нач. отд.		Коверченко		
Н. контр.		Амбрас		
Утв.				

Б12Г 1084.000 ВС

Установка привода МЭО-100/25-0,25-87 к забрасывателю ПМЗ-600. Ведомость спецификаций.

Лит.	Лист	Листов
4		1

Харьковский сантехпроект.

Альбом 13.4.1

Б12Г1084.004

Rz 320 √(√)

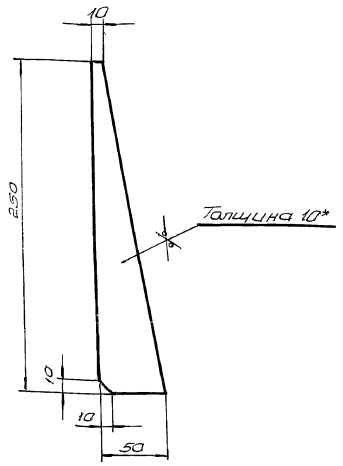

1. Предельные отклонения размеров ± IT16/2.
2.* Размер для справки

Изм.	Лист	N докум.	Подп.	Дата
Разраб.		Извекова		
Провер.		Гончаренко		
Т.контр.		Севрюков		
Нач.отд.		Каверченко		
Н.контр.		Анарас		
Утв.				

Ребро

Лит.	Масса	Масштаб
У	0,6	1:2,5
Лист	Листов 1	

Лист БЛН-10 ГОСТ 19903-74
ВСт3 ГОСТ 14637-79

Харьковский Сантехпроект

Формат А4

Инв. № подл. | Подп. и дата | Взам. инв. № | Инв. № дубл. | Подп. и дата

Формат	Зона	Поз.	Обозначение	Наименование	Кол.	Примеч.
				Документация		
А4			Б12Г1084.020СБ	Сборочный чертеж		
				Детали		
А4		1	Б12Г1084.005	Ушко	2	
А4		2	Б12Г1084.006	Трубка	2	
А4		3	Б12Г1084.007	Планка	1	
А4		4	Б12Г1084.008	Стулица	1	

Б12Г1084.020

Изм.	Лист	N докум.	Подп.	Дата
Разраб.		Извекова		
Провер.		Гончаренко		
Нач.отд.		Каверченко		
Н.контр.		Анарас		
Утв.				

Коромысло

Лит.	Лист	Листов
У		1

Харьковский Сантехпроект

Формат А4

Б12Г1084.020СБ

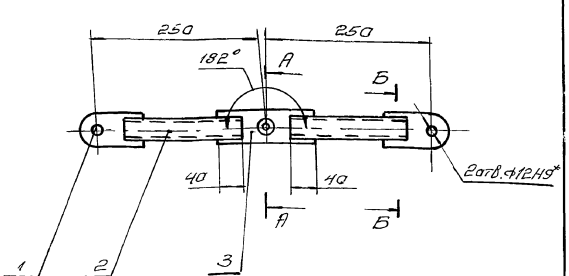

А-А (М1:2)

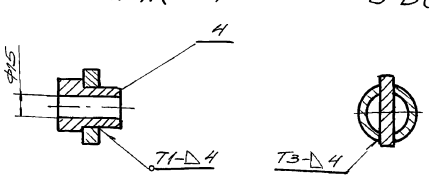

Б-Б (М1:2)

1. Сварные швы по ГОСТ 5264-80.
Электроды Э-42 ГОСТ 9467-75.
2.* Размеры для справки

Изм.	Лист	N докум.	Подп.	Дата
Разраб.		Извекова		
Провер.		Гончаренко		
Т.контр.		Севрюков		
Нач.отд.		Каверченко		
Н.контр.		Анарас		
Утв.				

Коромысло
Сборочный чертеж

Лит.	Масса	Масштаб
У	2,35	1:5
Лист	Листов 1	

Харьковский Сантехпроект

Б12Г1084.005

Rz 320 √(√)

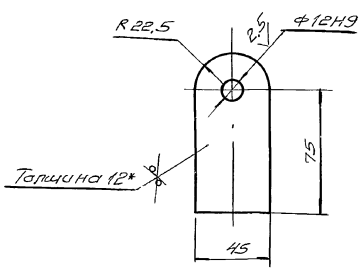

1. Предельные отклонения размеров ± IT16/2.
2* Размер для справки.

Изм.	Лист	N докум.	Подп.	Дата
Разраб.		Извекова		
Провер.		Гончаренко		
Т.контр.		Севрюков		
Нач.отд.		Каверченко		
Н.контр.		Анарас		
Утв.				

Ушко

Лит.	Масса	Масштаб
У	0,4	1:2
Лист	Листов 1	

Лист БЛН-12 ГОСТ 19903-74
ВСт3 ГОСТ 14637-79

Харьковский Сантехпроект

Альбом 134.1

Б12Г1084.006

Rz 320 √(√)

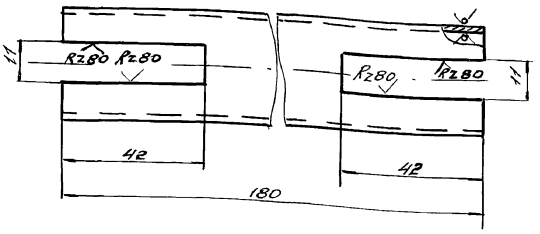

Предельные отклонения размеров $\pm \frac{1T16}{2}$

Изм.	Лист	№ Докум.	Подп.	Дата
Разраб.		Извекова		
Провер.		Гончаренко		
Т.контр.		Севрюков		
Нач.отд.		Коверченко		
Н.контр.		Амбрас		
Утв.				

Трубка

Лит	Масса	Масшт
И	0.4	1:1

Лист | Листов 1

Труба 32×3 Гост 8734-75
В20 Гост 8733-87

Харьковский Сантехпроект

Формат А4

Б12Г1084.007

Rz 320 √(√)

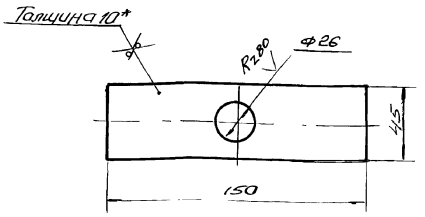

1. Предельные отклонения размеров $\pm \frac{1T16}{2}$
2*. Размер для справки

Изм.	Лист	№ Докум.	Подп.	Дата
Разраб.		Извекова		
Провер.		Гончаренко		
Т.контр.		Севрюков		
Нач.отд.		Коверченко		
Н.контр.		Амбрас		
Утв.				

Планка

Лит.	Масса	Масшт
И	0,53	1:2

Лист | Листов 1

Лист Б-ПН-10 Гост 19903-74
ВСЗ Гост 14637-79

Харьковский Сантехпроект

Формат А4

Б12Г1084.008

Rz 80 √(√)

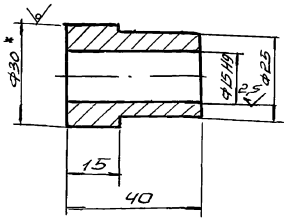

1. Предельные отклонения размеров $\pm \frac{1T16}{2}$
2* Размер для справки

Изм.	Лист	№ Докум.	Подп.	Дата
Разраб.		Извекова		
Пров.		Гончаренко		
Т.контр.		Севрюков		
Нач.отд.		Коверченко		
Н.контр.		Амбрас		
Утв.				

Ступица

Лит	Масса	Масшт
И	0.15	1:1

Лист | Листов 1

Круг В30 Гост 2590-88
ВСЗ Гост 535-79

Харьковский Сантехпроект

Форм.	Зона	Поз.	Обозначение	Наименование	Кол.	Примеч.
				Документация		
А3			Б12Г1084.030 СБ	Сборочный чертеж		
				Детали		
А4		1	Б12Г1084.009	Штанга	1	
А4		2	Б12Г1081.004	Ушко	2	
А4		3	Б12Г1084.011	Палец	1	
				Стандартные изделия		
		4		Шайба 12.05 Гост 11371-78	1	0.033 кг
		5		Шплинт 3,2×22 Гост 397-79	1	0.001 кг.

Изм.	Лист	№ Докум.	Подп.	Дата
Разраб.		Извекова		
Провер.		Гончаренко		
Нач.отд.		Коверченко		
Н.контр.		Амбрас		
Утв.				

Тяга

Лит.	Лист	Листов
И		1

Харьковский Сантехпроект

Альбом 134.1

Б12Г1084.009

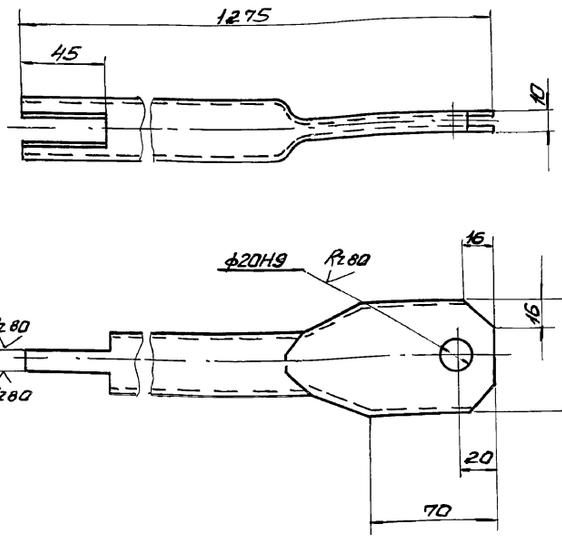

Предельные отклонения размеров $\pm \frac{1T16}{2}$

Изм.	Лист	N докум.	Подп.	Дата
Разраб.		Извекова		
Провер.		Гончаренко		
Т.контр.		Севрюков		
Нач.отд.		Коверченко		
Н.контр.		Андрас		
Утв.				

Б12Г1084.009

Штанга

Лит.	Масса	Масшт.
У	2.8	1:2
Лист	Листов 1	

Труба 32×3 ГОСТ 8734-75 / В20 ГОСТ 8733-87

Харьковский Сантехпроект

Формат А4

Б12Г1084.011

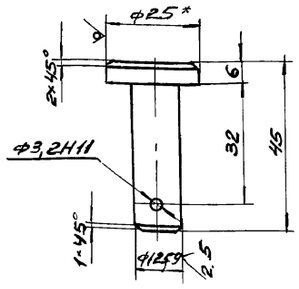

1. Неуказанные предельные отклонения размеров $\pm \frac{1T14}{2}$
2.* Размер для справки.

Изм.	Лист	N докум.	Подп.	Дата
Разраб.		Извекова		
Провер.		Гончаренко		
Т.контр.		Севрюков		
Нач.отд.		Коверченко		
Н.контр.		Андрас		
Утв.				

Б12Г1084.011

Палец

Лит.	Масса	Масшт.
У	0,03	1:1
Лист	Листов 1	

Круг В25 ГОСТ 2590-88 / ВСт3 ГОСТ 535-79

Харьковский Сантехпроект

Формат А4

Б12Г1084.030СБ

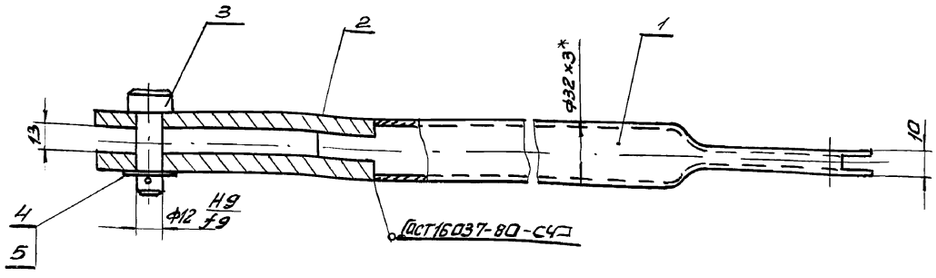

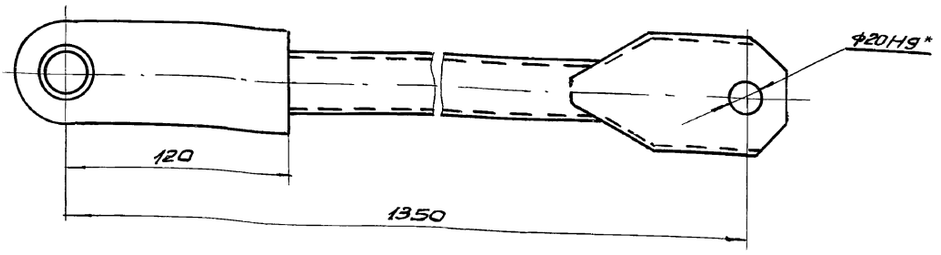

1. Сварку производить электродами Э42 ГОСТ 9467-75.
2.* Размеры для справки.

Изм.	Лист	N докум.	Подп.	Дата
Разраб.		Извекова		
Провер.		Гончаренко		
Т.контр.		Севрюков		
Нач.отд.		Коверченко		
Н.контр.		Андрас		
Утв.				

Б12Г1084.030СБ

Тяга

Сборочный чертеж

Лит.	Масса	Масштаб
У	3,65	1:2
Лист	Листов 1	

Харьковский Сантехпроект

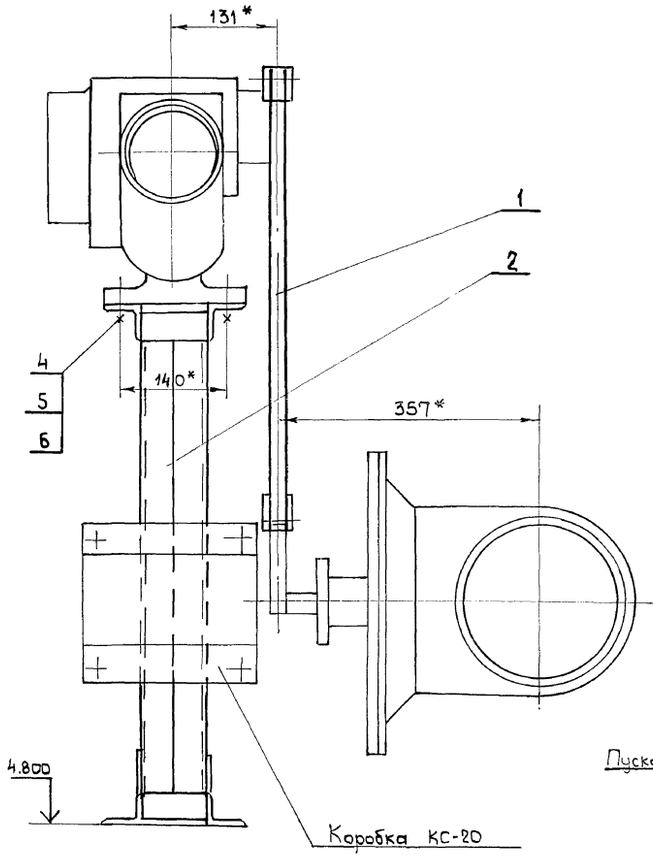

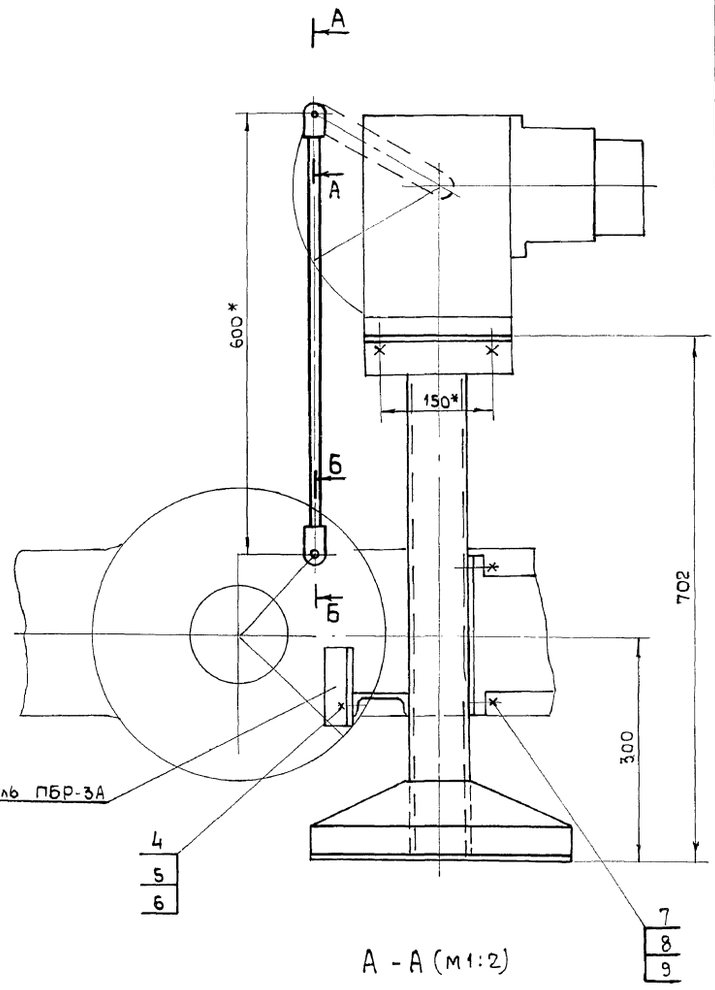

А - А (м1:2)

Схема кинематическая

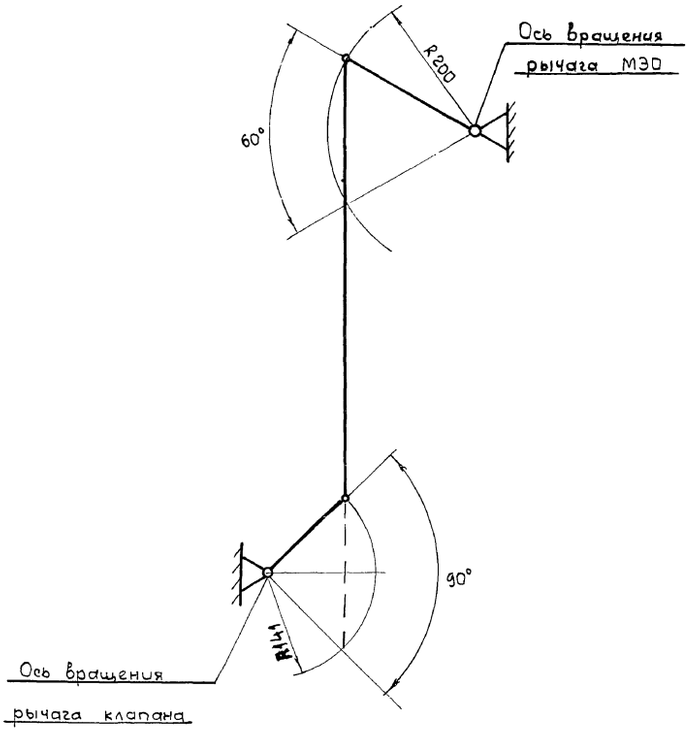

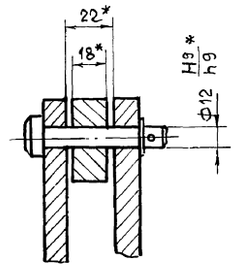

Б - Б (м1:2)

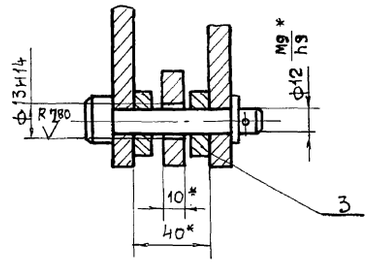

1. Регулировкой длины тяги (поз.1) обеспечить полное открывание и закрывание клапана.
2. Отверстие ф13Н14 сверлить в рычаге клапана, выдержав размер от оси вращения 141мм.
3. * Размеры для справки.

Изм	Лист	N докум	Подп	Дата	5121085.000СБ			
Разраб		Гончаренко			Сочленение привода МЭО100/25-025-87 с клапаном БС-8-3 Сборочный чертеж	Лит	Масса	М-б
Провер.		Извекова				У	23,5	1:5
Т. контр		Севрюков				Лист	Листов 1	
Нач.отд		Григорьянц				Харьковский сантехпроект		
Н.контр		Амброс						
Утверд								

Инв.№ подл. | Подпись и дата | Взам.инв.№ | Инв.№ дубл. | Подп. и дата

Альбом 13 ч.1

Формат	Зона	Поз.	Обозначение	Наименование	Кол.	Примечание
				Документация		
А2			Б12Г1085.000 СБ	Сборочный чертеж		
А3			Б12Г 1085.000.ВС	Ведомость спецификации		
				Сборочные единицы		
А4		1	Б 12 Г 1082.010	Тяга	1	
А4		2	Б 12Г 1081. 050-04	Рама	1	
				Детали		
А4		3	Б12Г1085. 001	Шайба	2	
				Стандартные изделия		
		4		Болт М12×40,58 ГОСТ 7798-70	6	0,053кг
		5		Гайка М12,5 ГОСТ 5915-70	6	0,015кг
		6		Шайба 12,65Г ГОСТ 6402-70	6	0,003кг
		7		Болт М8×25,58 ГОСТ 7798-70	4	0,015кг
		8		Гайка М8,5 ГОСТ 5915-70	4	0,005кг
		9		Шайба 8,65Г ГОСТ 6402-70	4	0,001кг

Инв.№ подл. | Подп. и дата | Взам. инв.№ | Инв.№ дубл. | Подп. и дата

Изм.	Лист	N докум.	Подп.	Дата
Разраб.	Гончаренко			
Пров.	Цветкова			
Нач.отд.	Коверченко			
Н.контр.	Амбрас			
Утв.				

Б12Г1085.000

Сочленение привода МЭО100/25-0,25-87 с клапаном 6с-8-3

Лит.	Лист	Листов
У		1

Харьковский Сантехпроект

Формат А4

Б12Г1085.001

Rz80 ▽(V)

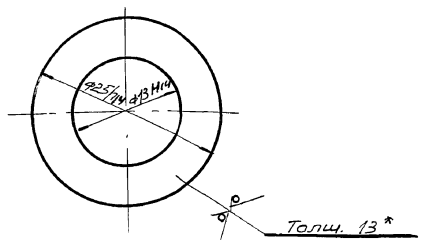

* Размер для справки

Инв.№ подл. | Подп. и дата | Взам. инв.№ | Инв.№ дубл. | Подпись и дата

Изм.	Лист	N докум.	Подп.	Дата
Разраб.	Гончаренко			
Провер.	Цветкова			
Т.контр.	Севрюгов			
Нач.отд.	Коверченко			
Н.контр.	Амбрас			
Утв.				

Шайба

Б12Г1085.001

Лит.	Масса	Масштаб
У	0,04	2:1

Лист	Листов 1

Лист 13 ГОСТ 19903-74
ВСт3 ГОСТ 14637-79

Харьковский Сантехпроект

Формат А4

№ строки	Обозначение	Наименование	Куда входит: обозначение	Кол.	Примечание
1	Б12Г1085.000	Сочленение привода МЭО100/25-025-87			
2		с клапаном 6с-8-3			
3	Б12Г1082.010	Тяга	Б12Г1085.000	1	1
4	Б12Г1082.020	Штанга	Б12Г1082.010	1	1
5	Б12Г 1081. 030	Вилка	Б12Г1082.010	1	1
6	Б12Г 1081. 040	Стяжка	Б12Г1082.010	1	1
7	Б12Г1081.050	Рама	Б12Г1085.000	1	1

Инв.№ подл. | Подп. и дата | Взам. инв.№ | Инв.№ дубл. | Подп. и дата

Изм.	Лист	N докум.	Подп.	Дата
Разраб.	Гончаренко			
Пров.	Цветкова			
Н.ч.отд.	Коверченко			
Н.контр.	Амбрас			
Утв.				

Б12Г1085000ВС

Сочленение привода МЭО100/25-0,25-87 с клапаном 6с-8-3 Ведомость спецификаций

Лит.	Лист	Листов
У		1

Харьковский Сантехпроект

gost.e-ecolog.ru