ТИПОВОЙ ПРОЕКТ
903-1-281.90

КОТЕЛЬНАЯ С 4 КОТЛАМИ Е-10-1,4Р
ЗОЛОШЛАКОУДАЛЕНИЕ ПНЕВМАТИЧЕСКОЕ
ТОПЛИВО - КАМЕННЫЕ И БУРЫЕ УГЛИ
СИСТЕМА ТЕПЛОСНАБЖЕНИЯ ЗАКРЫТАЯ

АЛЬБОМ 12
ЧАСТЬ 1

ВОЗДУХОВОДЫ КОТЛОАГРЕГАТА
КАМЕННЫЕ УГЛИ

СТР. 2–50

КОНСТРУКТОРСКАЯ ДОКУМЕНТАЦИЯ

gost.e-ecolog.ru

ТИПОВОЙ ПРОЕКТ
903-1-281.90
КОТЕЛЬНАЯ С 4 КОТЛАМИ Е-10-1,4Р. ЗОЛОШЛАКОУДАЛЕНИЕ ПНЕВМАТИЧЕСКОЕ. ТОПЛИВО – КАМЕННЫЕ И БУРЫЕ УГЛИ. СИСТЕМА ТЕПЛОСНАБЖЕНИЯ ЗАКРЫТАЯ.

АЛЬБОМ 12 ЧАСТИ 1, 2
ПЕРЕЧЕНЬ АЛЬБОМОВ

АЛЬБОМ 1		ПОЯСНИТЕЛЬНАЯ ЗАПИСКА.
АЛЬБОМ 2		РЕШЕНИЯ ТЕПЛОМЕХАНИЧЕСКИЕ.
	ч.1 ТМ1	РАСПОЛОЖЕНИЕ ОБОРУДОВАНИЯ.
	ТМ2	ОБЩЕКОТЕЛЬНЫЕ ТРУБОПРОВОДЫ. ДЕАЭРАЦИОННО-ПИТАТЕЛЬНАЯ УСТАНОВКА.
	ч.2 ТМ3	КОТЛОАГРЕГАТЫ. КАМЕННЫЕ УГЛИ.
	ГСВ	ГАЗОСНАБЖЕНИЕ. ВНУТРЕННИЕ УСТРОЙСТВА.
	ч.3 ТМ4	КОТЛОАГРЕГАТЫ. БУРЫЕ УГЛИ.
	ч.4 ТМ5	ВОДОПОДОГРЕВАТЕЛЬНАЯ УСТАНОВКА.
	ТМ6	УСТАНОВКА ГОРЯЧЕГО ВОДОСНАБЖЕНИЯ.
	ТМ7	ВОДОПОДГОТОВИТЕЛЬНАЯ УСТАНОВКА.
	ч.5 ТП	ТОПЛИВОПОДАЧА.
	ЗШ	ЗОЛОШЛАКОУДАЛЕНИЕ.
АЛЬБОМ 3 ч.1,2	А	АВТОМАТИЗАЦИЯ.
АЛЬБОМ 4 ч.1	ЭМ	ЭЛЕКТРООБОРУДОВАНИЕ СИЛОВОЕ.
	ЭО	ЭЛЕКТРООСВЕЩЕНИЕ ВНУТРЕННЕЕ.
	СС	СВЯЗЬ И СИГНАЛИЗАЦИЯ.
	ч.2 ЭМ	ЭЛЕКТРООБОРУДОВАНИЕ СИЛОВОЕ. УПРАВЛЕНИЕ ЭЛЕКТРОПРИВОДАМИ.
АЛЬБОМ 5	АР	РЕШЕНИЯ АРХИТЕКТУРНЫЕ.
	АРИ	СТРОИТЕЛЬНЫЕ ИЗДЕЛИЯ.
	АЗ	ЗАЩИТА АНТИКОРРОЗИОННАЯ КОНСТРУКЦИЙ.
	ГП	ГЕНЕРАЛЬНЫЙ ПЛАН.
	ОС	ОРГАНИЗАЦИЯ СТРОИТЕЛЬСТВА.
АЛЬБОМ 6 ч.1,2	КЖ	КОНСТРУКЦИИ ЖЕЛЕЗОБЕТОННЫЕ.
АЛЬБОМ 7	КМ	КОНСТРУКЦИИ МЕТАЛЛИЧЕСКИЕ.
	КМИ	СТРОИТЕЛЬНЫЕ ИЗДЕЛИЯ.
АЛЬБОМ 8 ч.1,2	КЖИ	СТРОИТЕЛЬНЫЕ ИЗДЕЛИЯ.
АЛЬБОМ 9	ОВ	ОТОПЛЕНИЕ И ВЕНТИЛЯЦИЯ.
	ВК	ВОДОПРОВОД И КАНАЛИЗАЦИЯ ВНУТРЕННИЕ.
АЛЬБОМ 10	ЗШ.Н	ЗОЛОШЛАКОУДАЛЕНИЕ. КОНСТРУКТОРСКАЯ ДОКУМЕНТАЦИЯ.
АЛЬБОМ 11		ГАЗОПРОВОДЫ КОТЛОАГРЕГАТА. КОНСТРУКТОРСКАЯ ДОКУМЕНТАЦИЯ.
АЛЬБОМ 12 ч.1		ВОЗДУХОВОДЫ КОТЛОАГРЕГАТА. КАМЕННЫЕ УГЛИ. КОНСТРУКТОРСКАЯ ДОКУМЕНТАЦИЯ.
ч.2		ВОЗДУХОВОДЫ КОТЛОАГРЕГАТА. БУРЫЕ УГЛИ. КОНСТРУКТОРСКАЯ ДОКУМЕНТАЦИЯ.
АЛЬБОМ 13 ч.1,2		МОНТАЖНЫЕ ИЗДЕЛИЯ. КОНСТРУКТОРСКАЯ ДОКУМЕНТАЦИЯ.
АЛЬБОМ 14		ЩИТЫ УПРАВЛЕНИЯ. ЗАДАНИЕ ЗАВОДУ-ИЗГОТОВИТЕЛЮ.
АЛЬБОМ 15		НИЗКОВОЛЬТНЫЕ КОМПЛЕКТНЫЕ УСТРОЙСТВА. ЗАДАНИЕ ЗАВОДУ-ИЗГОТОВИТЕЛЮ.
АЛЬБОМ 16 ч.1,2		СПЕЦИФИКАЦИЯ ОБОРУДОВАНИЯ. ПОСТАВКА ЗАКАЗЧИКА.
АЛЬБОМ 17		СПЕЦИФИКАЦИЯ ОБОРУДОВАНИЯ. ПОСТАВКА ПОДРЯДЧИКА.
АЛЬБОМ 18		ОПРОСНЫЕ ЛИСТЫ.
АЛЬБОМ 19		ВЕДОМОСТИ ПОТРЕБНОСТИ В МАТЕРИАЛАХ.
АЛЬБОМ 20 ч.1,2		СМЕТЫ НА ТЕПЛОМЕХАНИЧЕСКОЕ ОБОРУДОВАНИЕ.
АЛЬБОМ 21		СМЕТЫ НА РАБОТЫ ПО АВТОМАТИЗАЦИИ, СВЯЗИ И СИГНАЛИЗАЦИИ.
АЛЬБОМ 22		СМЕТЫ НА ЭЛЕКТРООБОРУДОВАНИЕ И МОНТАЖНЫЕ РАБОТЫ.
АЛЬБОМ 23 ч.1,2		СМЕТЫ НА СТРОИТЕЛЬНЫЕ РАБОТЫ.
АЛЬБОМ 24		СМЕТЫ НА САНИТАРНО-ТЕХНИЧЕСКИЕ РАБОТЫ
АЛЬБОМ 25		ТЕХНИКО-ЭКОНОМИЧЕСКИЕ ПОКАЗАТЕЛИ. ОБЪЕКТНЫЕ СМЕТЫ.

ПРИМЕНЕННЫЕ МАТЕРИАЛЫ

ТИПОВОЙ ПРОЕКТ	709-9-101.89	СКЛАД МОКРОГО ХРАНЕНИЯ ХЛОРИСТОГО НАТРИЯ V=40м³
ТИПОВОЙ ПРОЕКТ	903-9-29.89	БЛОК КОТЕЛЬНО-ВСПОМОГАТЕЛЬНЫХ ПОМЕЩЕНИЙ.
ТИПОВОЙ ПРОЕКТ	709-9-100.89	СКЛАД УГЛЯ С ЖЕЛЕЗНОДОРОЖНОЙ ЭСТАКАДОЙ
ТИПОВОЙ ПРОЕКТ	907-2-208	ТРУБА ДЫМОВАЯ КИРПИЧНАЯ H=45м; Dо=2,1м С НАДЗЕМНЫМ ПРИМЫКАНИЕМ ГАЗОХОДОВ ДЛЯ КОТЕЛЬНЫХ УСТАНОВОК.
ТИПОВОЙ ПРОЕКТ	907-02-222	СВЕТОВЫЕ ОГРАЖДЕНИЯ ВЫСОТНЫХ ДЫМОВЫХ ТРУБ.
ТИПОВОЙ ПРОЕКТ	903-1-270.89	БЛОКИ ТЕПЛОМЕХАНИЧЕСКОГО ОБОРУДОВАНИЯ.
АЛЬБОМ 10 ЧАСТИ	1,2,3,4,5,6,7	КОНСТРУКТОРСКАЯ ДОКУМЕНТАЦИЯ.
ТИПОВОЙ ПРОЕКТ	903-1-270.89 АЛЬБОМ 11	КОНВЕЙЕР ЛЕНТОЧНЫЙ. КОНСТРУКТОРСКАЯ ДОКУМЕНТАЦИЯ.
ТИПОВОЙ ПРОЕКТ	903-9-270.89	СТАЛЬНОЙ БАК-АККУМУЛЯТОР ДЛЯ ГОРЯЧЕЙ ВОДЫ V=200м³
СЕРИЯ 3.407-108 В.	1,2,3	УНИФИЦИРОВАННЫЕ ПРОЖЕКТОРНЫЕ МАЧТЫ И ОТДЕЛЬНО СТОЯЩИЕ МОЛНИЕОТВОДЫ.

РАЗРАБОТАН
ИНСТИТУТОМ ХАРЬКОВСКИЙ САНТЕХПРОЕКТ
ГЛАВНЫЙ ИНЖЕНЕР ИНСТИТУТА
В.А.СЛЮСАРЕВ
ГЛАВНЫЙ ИНЖЕНЕР ПРОЕКТА
Л.И. ЛЕВОНТИН

УТВЕРЖДЕН
И ВВЕДЕН В ДЕЙСТВИЕ
ГПКНИИ „САНТЕХНИИПРОЕКТ"
ПРОТОКОЛ ОТ 11.07.1990г. N4

Содержание альбома

Обозначение	Наименование	Стр.
	Содержание	2-3
Б18501.000	Воздуховоды котлоагрегата	4
	Е-10-1,4Р. Топливо-каменные угли	
Б18501.001	Скоба	
Б18501.000М4	Воздуховоды котлоагрегата Е-10-1,4Р	5÷7
	Топливо- каменные угли	
	Монтажный чертеж	
Б18501.010СБ	Короб всасывающий.	7
	Сборочный чертеж	
Б18501.000	Воздуховоды котлоагрегата Е-10-1,4Р.	8
	Топливо- каменные угли.	
	Ведомость комплектовочная	
Б18501.010	Короб всасывающий	9
Б18501.002	Болт	
Б18501.008	Стяжка	
Б18501.020	Фланец	10
Б18501.020СБ	Фланец. Сборочный чертеж	
Б18501.003	Боковина	
Б18501.004	Стенка	
Б18501.005	Стенка	11
Б18501.006	Стенка	
Б18501.007	Стенка	
Б18501.012	Ребро	
Б18501.030	Короб всасывающий	12
Б18501.040	Корпус	
Б18501.050	Шибер	
Б18501.030СБ	Короб всасывающий.	13
	Сборочный чертеж	
Б18501.040СБ	Корпус. Сборочный чертеж	
Б18501.015	Кольцо	14
Б18501.016	Бобышка	
Б18501.017	Бобышка	
Б18501.027	Ось	
Б18501.018	Боковина	15
Б18501.019	Стенка	
Б18501.021	Стенка	
Б18501.023	Ребро	
Б18501.050СБ	Шибер. Сборочный чертеж	16
Б18501.060СБ	Заслонка. Сборочный чертеж	
Б18501.026	Ось	17
Б18501.028	Полотно	
Б18501.029	Ребро	
Б18501.060	Заслонка	
Б18501.070	Секция	18
Б18501.070СБ	Секция. Сборочный чертеж	
Б18501.080	Отвод	19
Б18501.080СБ	Отвод. Сборочный чертеж	
Б18501.041	Боковина	
Б18501.042	Ребро	20
Б18501.043	Стенка	
Б18501.044	Стенка	
Б18501.090	Переход	
Б18501.090СБ	Переход. Сборочный чертеж	21
Б18501.045	Стенка	
Б18501.046	Стенка	

Обозначение	Наименование	Стр.
Б18501.100	Фланец	22
Б18501.100СБ	Фланец. Сборочный чертеж	
Б18501.110	Переход	
Б18501.047	Ребро	
Б18501.110СБ	Переход. Сборочный чертеж	23
Б18501.120	Фланец	
Б18501.120СБ	Фланец. Сборочный чертеж	
Б18501.130	Отвод	24
Б18501.051	Стенка	
Б18501.052	Стенка	
Б18501.057	Стенка	
Б18501.130СБ	Отвод. Сборочный чертеж	25
Б18501.055	Боковина	
Б18501.056	Стенка	
Б18501.140	Секция	26
Б18501.140СБ	Секция. Сборочный чертеж	
Б18501.150	Отвод	27
Б18501.160	Секция	
Б18501.058	Ребро	
Б18501.150СБ	Отвод. Сборочный чертеж	28
Б18501.160СБ	Секция. Сборочный чертеж	
Б18501.068	Боковина	29
Б18501.069	Ребро	
Б18501.071	Стенка	
Б18501.072	Стенка	
Б18501.170	Секция	30
Б18501.170СБ	Секция. Сборочный чертеж	
Б18501.180	Секция	31
Б18501.180СБ	Секция. Сборочный чертеж	
Б18501.078	Стенка	32
Б18501.091	Стенка	
Б18501.092	Боковина	
Б18501.093	Стенка	
Б18501.190	Отвод	33
Б18501.200	Фланец	
Б18501.210	Секция	
Б18501.190СБ	Отвод. Сборочный чертеж	34
Б18501.210СБ	Секция. Сборочный чертеж	
Б18501.083	Стенка	35
Б18501.105	Стенка	
Б18501.106	Стенка	
Б18501.200СБ	Фланец. Сборочный чертеж	
Б18501.220	Отвод	36
Б18501.230	Фланец	
Б18501.240	Секция	
Б18501.250	Отвод	
Б18501.107	Стенка	37
Б18501.220СБ	Отвод. Сборочный чертеж	
Б18501.230СБ	Фланец. Сборочный чертеж	
Б18501.380СБ	Опора под карман.	
	Сборочный чертеж	
Б18501.240СБ	Секция. Сборочный чертеж	38
Б18501.250СБ	Отвод. Сборочный чертеж	

Содержание альбома

Обозначение	Наименование	Стр.
Б18501.113	Боковина	39
Б18501.114	Стенка	
Б18501.115	Стенка	
Б18501.290	Секция	
Б18501.270	Фланец	40
Б18501.270СБ	Фланец. Сборочный чертеж	
Б18501.260	Отвод	
Б18501.280	Секция	
Б18501.260СБ	Отвод. Сборочный чертеж	41
Б18501.280СБ	Секция. Сборочный чертеж	
Б18501.290СБ	Секция. Сборочный чертеж	42
Б18501.300	Переход	
Б18501.122	Фланец	
Б18501.123	Обечайка	
Б18501.300СБ	Переход. Сборочный чертеж	43
Б18501.310	Фланец	
Б18501.310СБ	Фланец. Сборочный чертеж	
Б18501.124	Корпус	
Б18501.320	Переход	44
Б18501.320СБ	Переход. Сборочный чертеж	
Б18501.340СБ	Опора. Сборочный чертеж	
Б18501.127	Корпус	
Б18501.330	Шибер	45
Б18501.330СБ	Шибер. Сборочный чертеж	
Б18501.128	Фланец	
Б18501.129	Рамка	
Б18501.340	Опора	46
Б18501.370	Опора	
Б18501.370СБ	Опора. Сборочный чертеж	
Б18501.145	Косынка	
Б18501.350	Подвеска	47
Б18501.350СБ	Подвеска. Сборочный чертеж	
Б18501.360	Проушина с тягой	
Б18501.360СБ	Проушина с тягой. Сборочный чертеж	48
Б18501.139	Проушина	
Б18501.141	Ушко	
Б18501.131	Полотно	49
Б18501.138	Кронштейн	
Б18501.142	Тяга	
Б18501.148	Угольник	
Б18501.380	Опора под карман	50
Б18501.147	Подушка	

Альбом 12 41

Форм	Зона	Поз.	Обозначение	Наименование	Кол.	Примечание
				Документация		
	*		Б1В501.000 М4	Монтажный чертеж		
	*		Б1В501.000 Д	ведомость комплектовочная		
				Сборочные единицы		
А4		1	Б1В501.010	Короб всасывающий	1	
А4		2	Б1В501.030	Короб всасывающий	1	
А4		3	Б1В501.070	Секция	2	
А4		4	Б1В501.080	Отвод	1	
А4		5	Б1В501.110	Переход	1	
А4		6	Б1В501.130	Отвод	1	
А4		7	Б1В501.140	Секция	1	
А4		8	Б1В501.150	Отвод	2	
А4		9	Б1В501.160	Секция	1	
А4		10	Б1В501.170	Секция	1	
А4		11	Б1В501.180	Секция	1	
А4		12	Б1В501.190	Отвод	1	
А4		13	Б1В501.210	Секция	1	
А4		14	Б1В501.220	Отвод	1	
А4		15	Б1В501.240	Секция	1	
А4		16	Б1В501.250	Отвод	2	
А4		17	Б1В501.260	Отвод	1	
А4		18	Б1В501.280	Секция	1	
А4		19	Б1В501.290	Секция	1	
А4		20	Б1В501.300	Переход	1	
А4		21	Б1В501.320	Переход	1	
А4		22	Б1В501.330	Шибер	1	
А4		23	Б1В501.340	Опора	1	

Инв.№подл. | Подп. и дата | Взам.инв.№ | Инв.№дубл. | Подп. и дата

Изм. Лист N докум. Подп. Дата

Б1В501.000

Разраб. Гончаренко
Пров. Извекова
Нач.отд. Григорьева
Н.контр. Андрос
Утв.

Воздуховоды котлоагрегата топливо-каменные угли

Лит. У | Лист 1 | Листов 3

Харьковский Сантехпроект

Формат А4

Форм	Зона	Поз.	Обозначение	Наименование	Кол.	Примечание
А4		24	Б1В501.350	Подвеска	1	
А4		25	Б1В501.370	Опора	4	
А4		26	Б1В501.380	Опора под карман	1	
А4		27	Б1В501.340-01	Опора	5	
А4		28	Б1В501.350-01	Подвеска	1	
А4		29	Б1В501.090	Переход	1	
А4		30	Б1В501.100	Фланец	1	
				Детали		
А4		31	Б1В501.001	Скоба	100	
А4		32	Б1В501.002	Болт	72	
				Стандартные изделия		
		35		Болт М8х30.58 ГОСТ 7798-70	18	0,015кг
		36		Гайка М8.5 ГОСТ 5915-70	18	0,005кг
		37		Шайба 8,65 ГОСТ 6402-70	18	0,001кг
		38		Болт М10х45.58 ГОСТ 7798-70	96	0,04кг
		39		Гайка М10.5 ГОСТ 5915-70	96	0,011кг
		40		Шайба 10,65 ГОСТ 6402-70	96	0,002кг
		41		Болт М12х50.58 ГОСТ 7798-70	94	0,062кг
		42		Гайка М12,5 ГОСТ 5915-70	238	0,015кг
		43		Шайба 12,65 ГОСТ 6402-70	94	0,003кг
		44		Шайба 12.01 ГОСТ 10906-78	40	0,034кг
				Прочие изделия		
		46		Закладная конструкция 93КЧ-1-87	2	
		47		Отборное устройство давления В20 ТК4-128-68	6	
		48		Отборное устройство разрежения В-955-2 ТК4-127-70	1	

Инв.№подл. | Подп. и дата | Взам.инв.№ | Инв.№дубл. | Подп. и дата

Изм. Лист N докум. Подп. Дата

Б1В501.000

Лист 2

Формат А4

Форм	Зона	Поз.	Обозначение	Наименование	Кол	Примечание
				Материалы		
		52		Труба 159х4,5 ГОСТ 10704-76 / ВСт3сп5 ГОСТ 10705-80		
				п.м	4,0	17,15кг
		53		Труба 108х4 ГОСТ 10704-76 / ВСт3сп5 ГОСТ 10705-80		
				п.м	4,0	10,26кг
		54		Труба 42х3,5 ГОСТ 10704-76 / ВСт3сп5 ГОСТ 10705-80		
				п.м	4,0	3,32кг
		55		Уголок Б-63х63х5 ГОСТ 8509-86 / ВСт3 ГОСТ 535-79		
				п.м	0,5	4,81кг
		56		Пластина 1, лист ТМКЩ-С-5-9,9 ГОСТ 7338-77		
				м²	1,0	7,5кг

Инв.№подл. | Подп. и дата | Взам.инв.№ | Инв.№дубл. | Подп. и дата

Изм. Лист N докум. Подп. Дата

Б1В501.000

Лист 3

Формат А4

Б1В501.001

Rz320 ▽(▽)

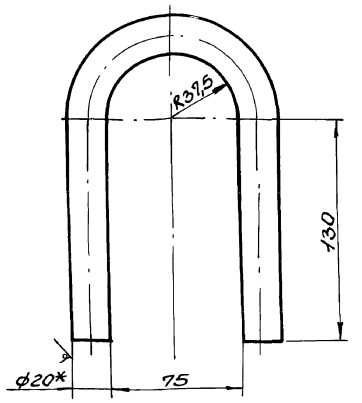

1. Длина развернутой детали - 409мм.
2. Предельные отклонения размеров $\pm \frac{IT16}{2}$.
3. * Размер для справки.

Инв.№подл. | Подп. и дата | Взам.инв.№ | Инв.№дубл. | Подп. и дата

Изм. Лист N докум. Подп. Дата

Б1В501.001

Разраб. Гончаренко
Пров. Извекова
Т.контр. Севрюков
Нач.отд. Коверченко
Н.контр. Андрос
Утв.

Скоба

Круг 20 ГОСТ 2590-88 / ВСт3 ГОСТ 535-79

Лит. У | Масса 1,0 | Масштаб 1:2

Лист | Листов 1

Харьковский Сантехпроект

Формат А4

Альбом 12 4.1

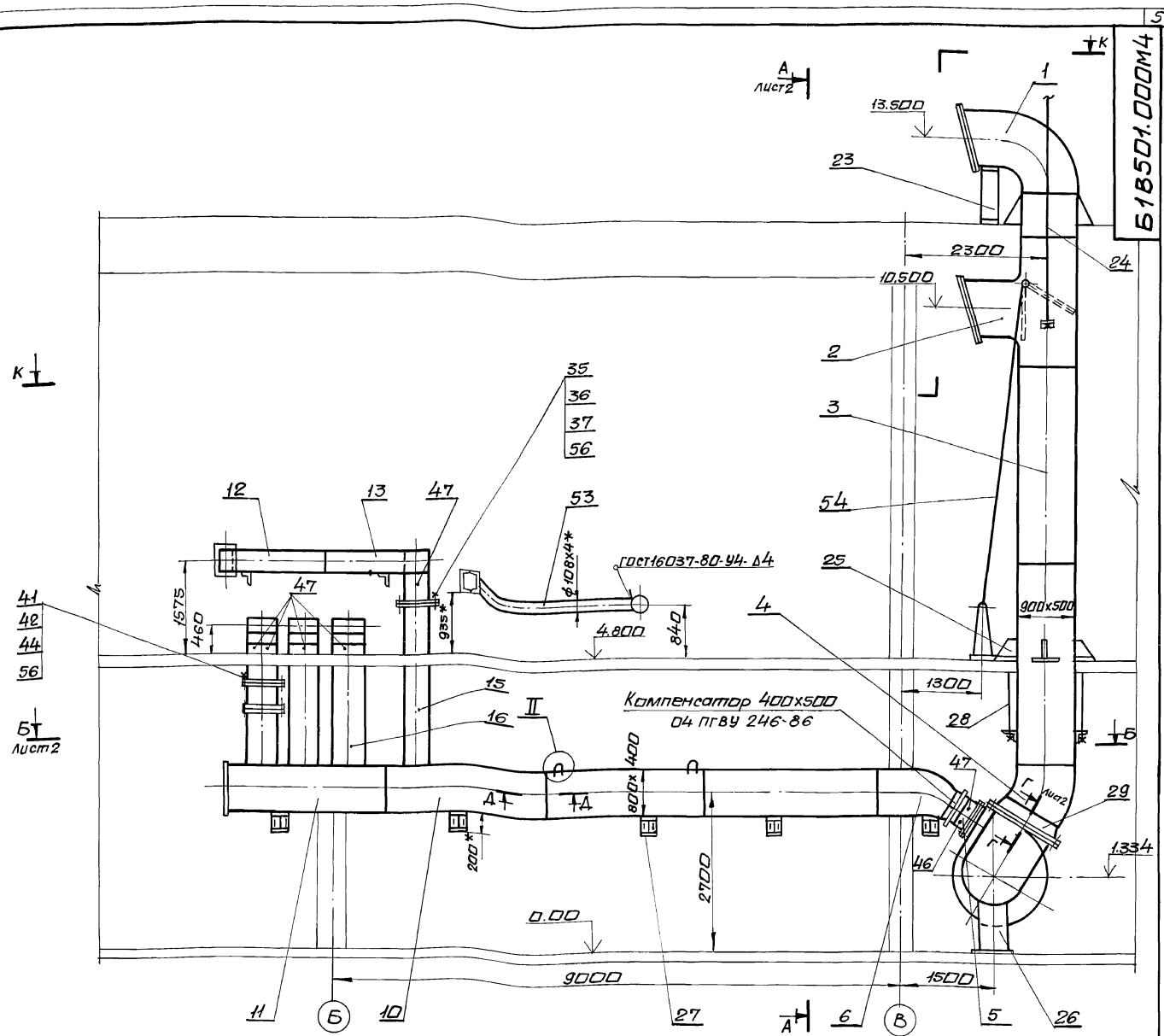

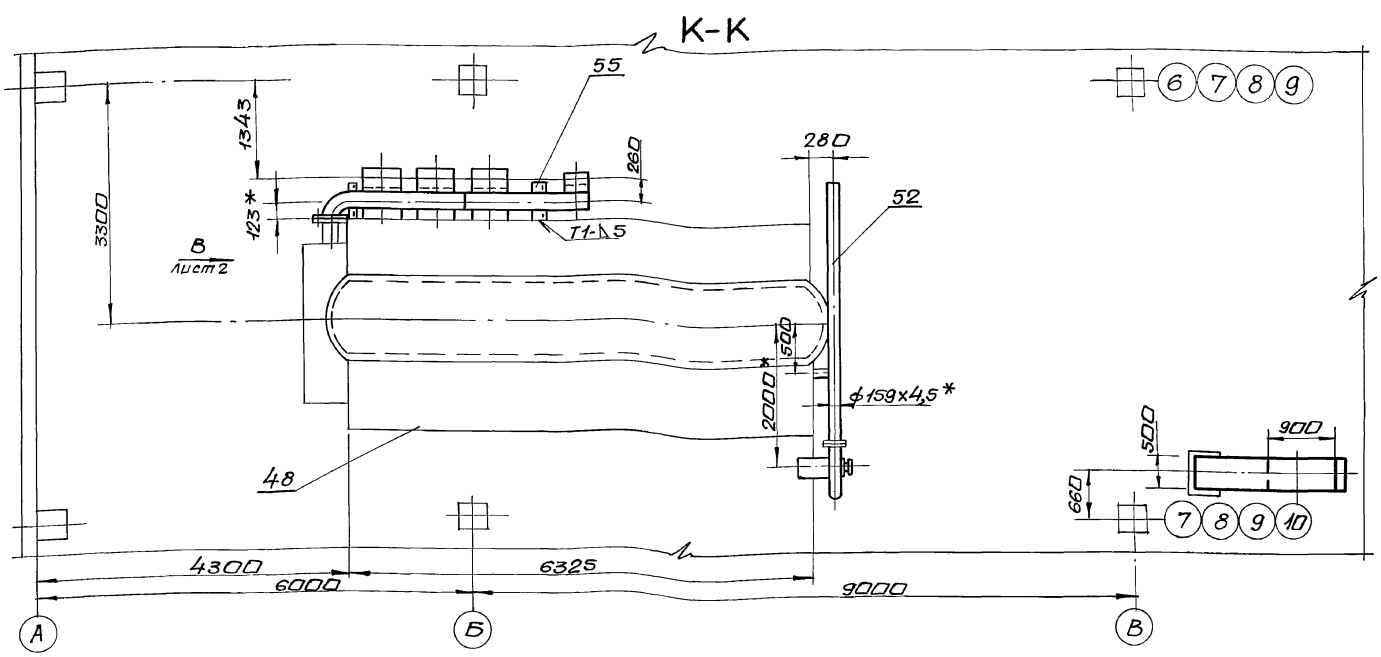

1. Сварку производить электродами Э-42 ГОСТ 9467-75. сварные швы по ГОСТ 5264-80.
2. Скобы погрузочные (поз.31) предназначены только для погрузки и разгрузки коробов. Место установки скоб выбирает завод-изготовитель из принятых условий погрузки.
3. * Размеры для справки.

Изм.	Лист	N докум.	Подп.	Дата	618501.000М4		
Разраб.		Гончаренко			Воздуховоды котлоагрегата Е-1Д-1,4Р. Топливо-каменные угли. Монтажный чертеж.	Лит.	Масса	М-Б
Пров.		Извекова				И	2660,0	1:50
Т.контр.		Севрюков				Лист 1	Листов 3	
Нач.отд.		Григорьянц				Харьковский Сантехпроект		
Н.контр.		Амбрас						
Утв.								

Инв.№ подл. | Подпись и дата | Взам.инв.№ | Инв.№ дубл. | Подп. и дата

Б-Б лист 1

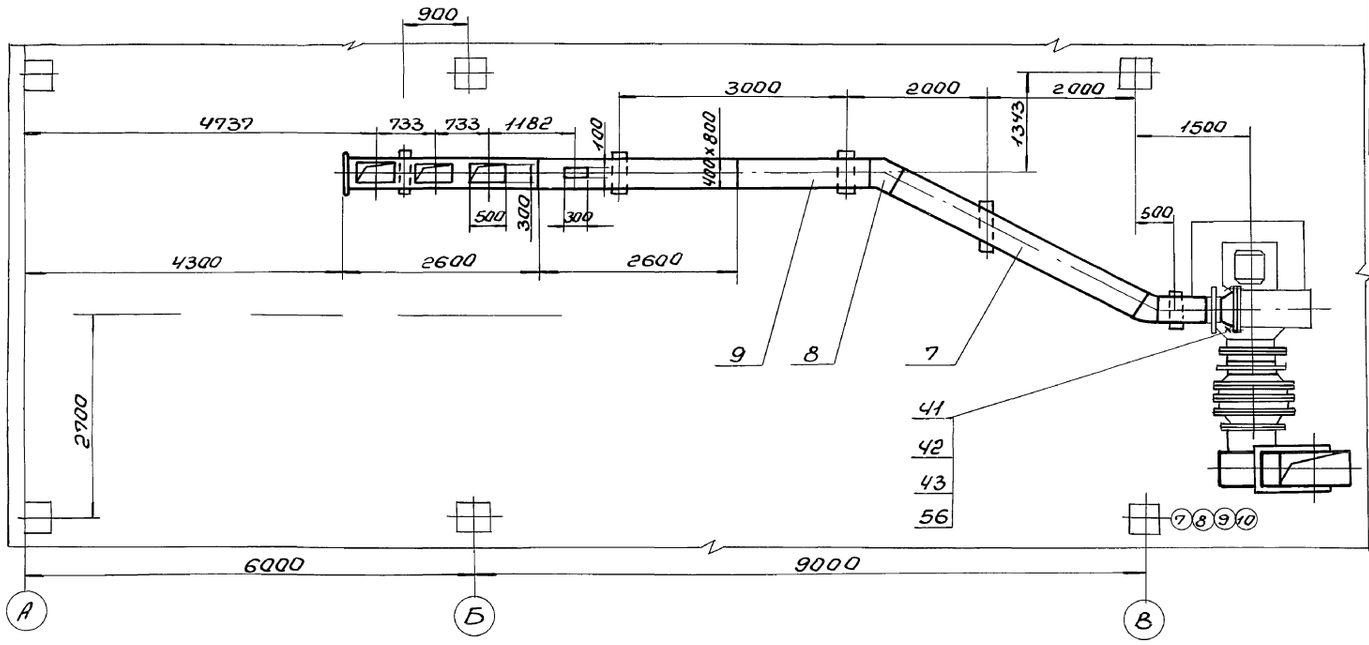

А-А лист 1

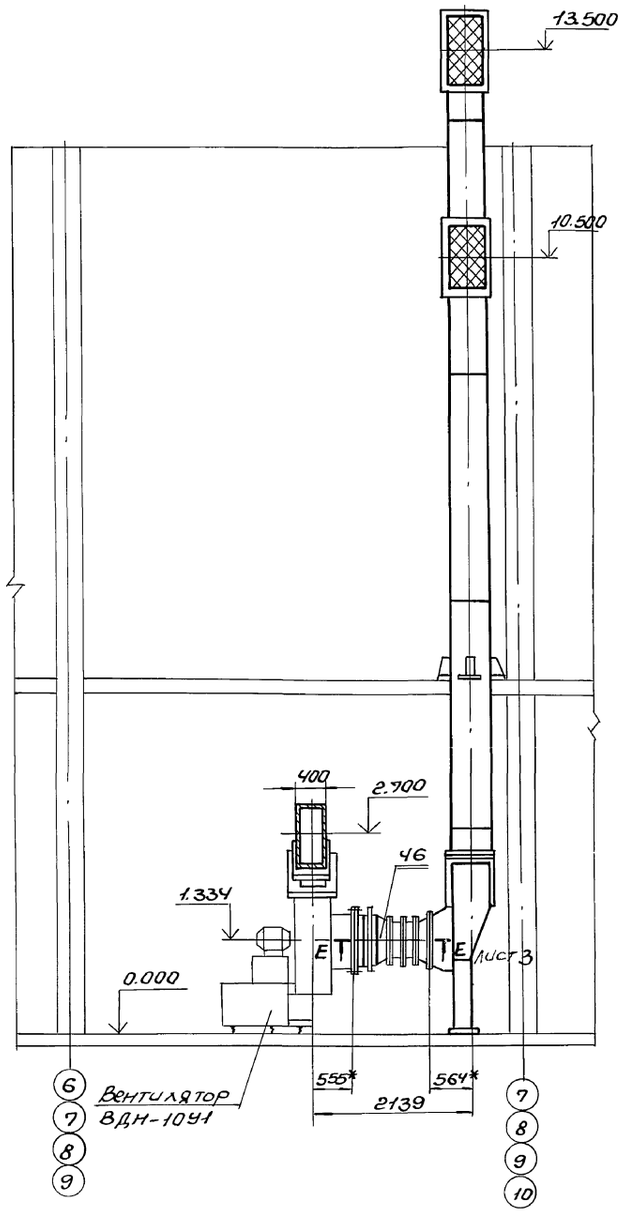

В ○ лист 1

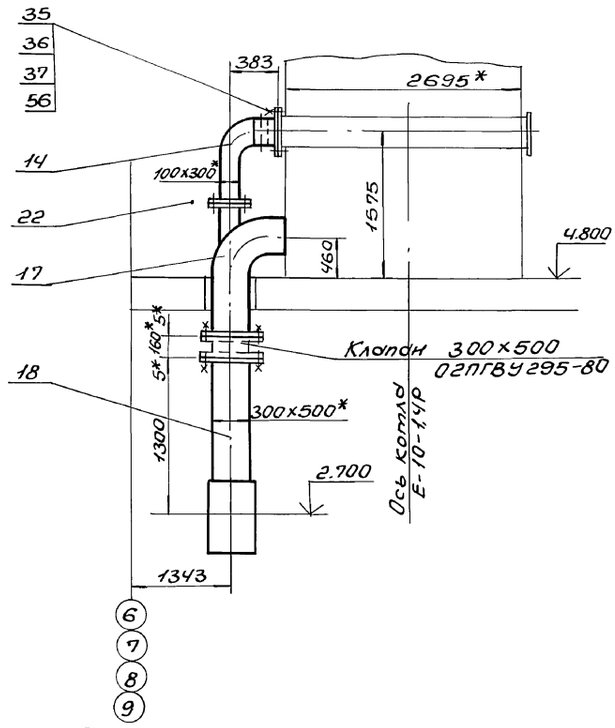

Г-Г ○ (М1:2) лист 1

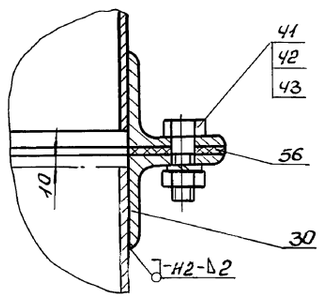

Д-Д (М1:2) лист 1

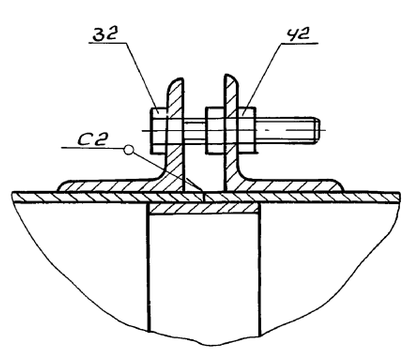

Альбом 124.1

Б1В501.010СБ

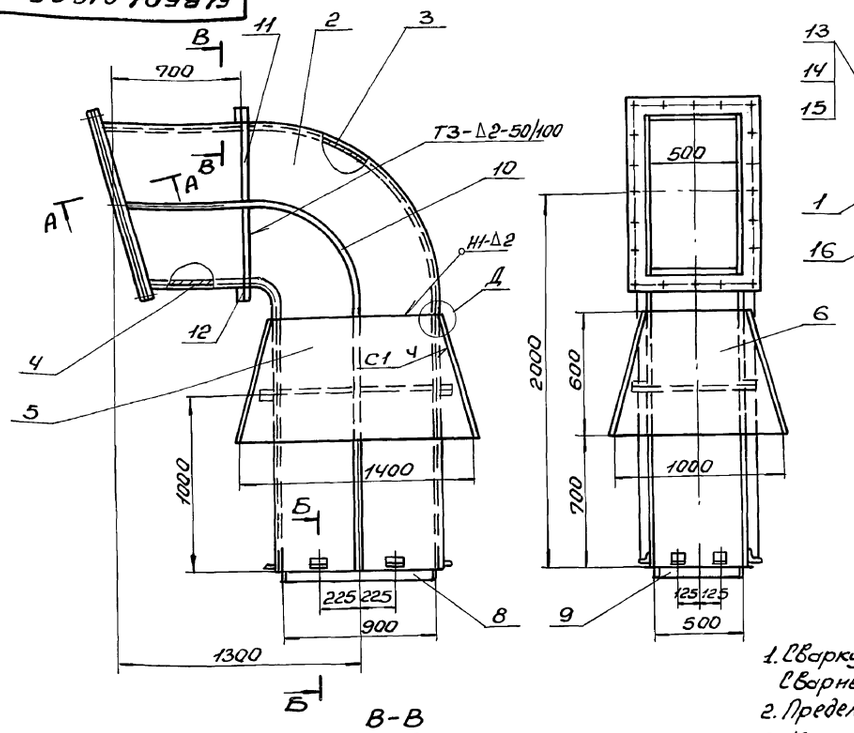

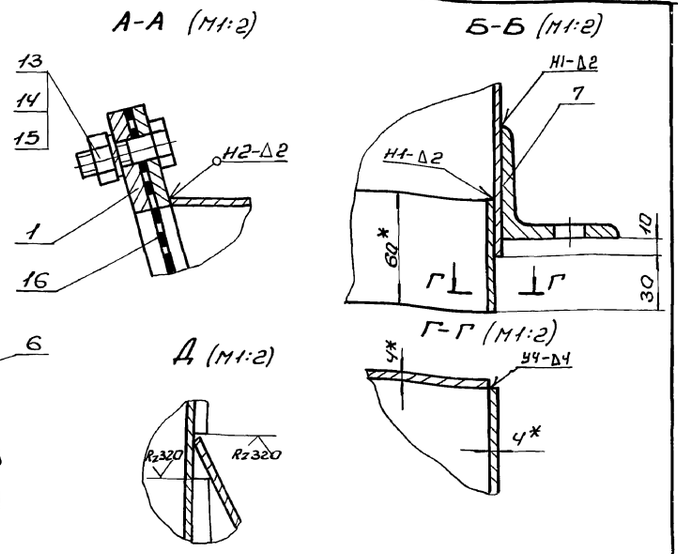

1. Сварку производить электродами Э-42 ГОСТ 9467-75. Сварные швы по ГОСТ 5264-80.
2. Предельные отклонения размеров ± $\frac{IT16}{2}$.
3. Кромки реза деталей Б4-Rz320.
4.* Размеры для справки.

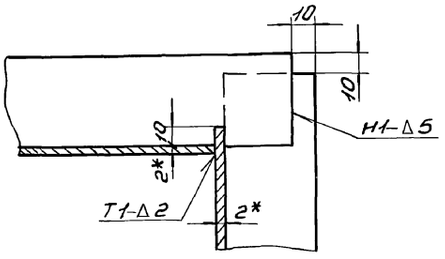

Изм.	Лист	N Докум.	Подп.	Дата	Б1В501.010СБ			
Разраб.		Гончаренко			Короб всасывающий	Лит.	Масса	Масшт.
Пров.		Извекова			Сборочный чертеж	И	235,0	1:20
Т.контр.		Севрюков				Лист	Листов 1	
Нач.отд.		Григорьянц				Харьковский Сантехпроект		
Н.контр.		Амбрас						
Утв.								

Инв.№ подл. | Подп. и дата | Взам. инв.№ | Инв.№ дубл. | Подп. и дата

Формат А3

Б1В501.000М4

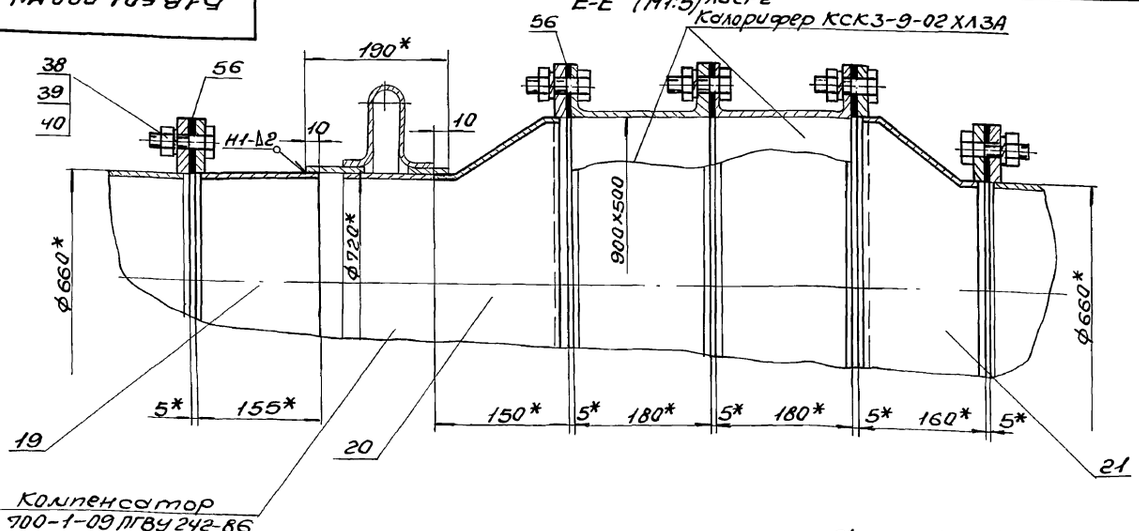

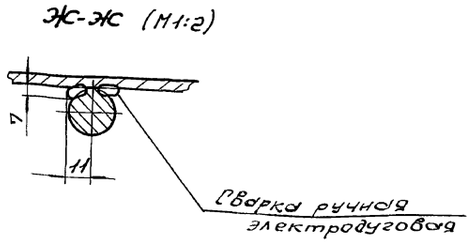

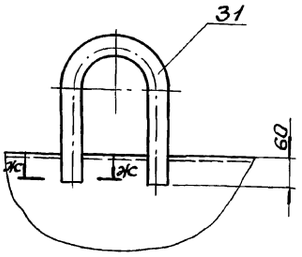

Инв.№ подл. | Подп. и дата | Взам. инв.№ | Инв.№ дубл. | Подп. и дата

Изм.	Лист	N Докум.	Подп.	Дата	Б1В501.000 М4	Лист 3

24566-20 8

Формат А3

№ строки	Обозначение	Наименование	Куда входит: Обозначение	Кол.	Общее кол.	Примечание
1	5.1В501.000	Воздуховоды котлоагрегата Е-10-1.4Р				
2		Топливо-каменные угли				
3	5.1В501.010	Короб всасывающий	5.1В501.000	1	1	
4	5.1В501.020	Фланец	5.1В501010; 5.1В501030; 5.1В501070	4	4	
5	5.1В501.030	Короб всасывающий	5.1В501.000	1	1	
6	5.1В501.040	Корпус	5.1В501.030	1	1	
7	5.1В501.050	Шибер	5.1В501.030	1	1	
8	5.1В501.060	Заслонка	5.1В501.050	1	1	
9	5.1В501.070	Секция	5.1В501.000	2	2	
10	5.1В501.080	Отвод	5.1В501.000	1	1	
11	5.1В501.090	Переход	5.1В501.000	1	1	
12	5.1В501.100	Фланец	5.1В501.000	1	2	
13	5.1В501.110	Переход	5.1В501.000	1	1	
14	5.1В501.120	Фланец	5.1В501.110	1	1	
15	5.1В501.130	Отвод	5.1В501.000	1	1	
16	5.1В501.140	Секция	5.1В501.000	1	1	
17	5.1В501.150	Отвод	5.1В501.000	2	2	
18	5.1В501.160	Секция	5.1В501.000	1	1	
19	5.1В501.170	Секция	5.1В501.000	1	1	
20	5.1В501.180	Секция	5.1В501.000	1	1	
21	5.1В501.190	Отвод	5.1В501.000	1	1	
22	5.1В501.200	Фланец	5.1В501.190	1	1	
23	5.1В501.210	Секция	5.1В501.000	1	1	
24	5.1В501.220	Отвод	5.1В501.000	1	1	
25	5.1В501.230	Фланец	5.1В501220; 5.1В501.240	1	2	

Инв.№ подл. | Подп. и дата | Взам. инв.№ | Инв.№ дубл. | Подп. и дата

Изм.	Лист	№ докум.	Подп.	Дата	5.1В501.000 Д			
Разраб.		Гончаренко			Воздуховоды котлоагрегата Е-10-1.4Р Топливо-каменные угли Ведомость комплектовочная	Лит.	Лист 1	Листов 2
Пров.		Извекова				И		
Н.контр.		Притрьянц				Харьковский Сантехпроект		
Утв.		Автрос						

Формат А3

№ строки	Обозначение	Наименование	Куда входит: Обозначение	Кол.	Общее кол.	Примечание
26	5.1В501.240	Секция	5.1В501.000	1	1	
27	5.1В501.250	Отвод	5.1В501.000	2	2	
28	5.1В501.260	Отвод	5.1В501.000	1	1	
29	5.1В501.270	Фланец	5.1В501.260	1	1	
30	5.1В501.280	Секция	5.1В501.000	1	1	
31	5.1В501.290	Секция	5.1В501.000	1	1	
32	5.1В501.300	Переход	5.1В501.000	1	1	
33	5.1В501.310	Фланец	5.1В501.300; 5.1В501320	1	2	
34	5.1В501.320	Переход	5.1В501.000	1	1	
35	5.1В501.330	Шибер	5.1В501.000	1	1	
36	5.1В501.340	Опора	5.1В501.000	6	6	
37	5.1В501.350	Подвеска	5.1В501.000	2	2	
38	5.1В501.360	Проушина с тягой	5.1В501.350	2	4	
39	5.1В501.370	Опора	5.1В501.000	4	4	
40	5.1В501.380	Опора под картан	5.1В501.000	1	1	

Инв.№ подл. | Подп. и дата | Взам. инв.№ | Инв.№ дубл. | Подп. и дата

Изм.	Лист	№ докум.	Подп.	Дата	5.1В501.000 Д	Лист 2

Альбом 12.4.1

Б18501.002

Rz80 ✓(✓)

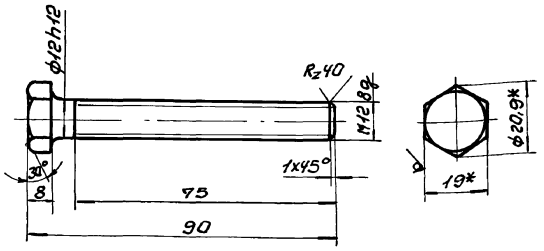

Неуказанные предельные отклонения размеров $\pm \frac{IT14}{2}$.

Изм.	Лист	N докум.	Подп.	Дата	Б18501.002			
Разраб.	Гончаренко				Болт	Лит.	Масса	Масштаб
Пров.	Извекова					У	0,1	1:1
Т.контр.	Севрюков					Лист	Листов 1	
Нач.отд.	Григорьянц				Шестигранник 18 ГОСТ 2879-88 Вст3 ГОСТ 535-79	Харьковский Сантехпроект		
Н.контр.	Андрос							
Утв.								

Формат А4

Б18501.008

✓(✓)

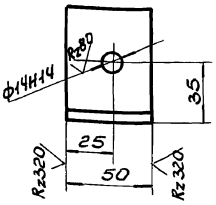

Неуказанные предельные отклонения размеров $\pm \frac{IT16}{2}$.

Изм.	Лист	N докум.	Подп.	Дата	Б18501.008			
Разраб.	Гончаренко				Стяжка	Лит.	Масса	Масштаб
Пров.	Извекова					У	0,24	1:2
Т.контр.	Севрюков					Лист	Листов 1	
Нач.отд.	Григорьянц				Уголок Б-63х63х5 ГОСТ 8509-86 Вст3 ГОСТ 535-79	Харьковский Сантехпроект		
Н.контр.	Андрос							
Утв.								

Формат А4

Форм.	Зона	Поз.	Обозначение	Наименование	Кол.	Примечание
				Документация		
А3			Б18501.010 СБ	Сборочный чертеж		
				Сборочные единицы		
А4		1	Б18501.020	Фланец	2	
				Детали		
А4		2	Б18501.003	Боковина	2	
А4		3	Б18501.004	Стенка	1	
А4		4	Б18501.005	Стенка	1	
А4		5	Б18501.006	Стенка	2	
А4		6	Б18501.007	Стенка	2	
А4		7	Б18501.008	Стяжка	8	
Б4		8	Б18501.009	Накладка		
				Полоса 4х60 ГОСТ 103-76		
				Вст3 ГОСТ 535-79		
				L = 890	2	1,7кг
Б4		9	Б18501.011	Накладка		
				Полоса 4х60 ГОСТ 103-76		
				Вст3 ГОСТ 535-79		
				L = 490	2	0,93кг
А4		10	Б18501.012	Ребро	2	
Б4		11	Б18501.013	Ребро		
				Полоса 5х50 ГОСТ 103-76		
				Вст3 ГОСТ 535-79		
				L = 490	8	0,96кг
Б4		12	Б18501.014	Ребро		
				Полоса 5х50 ГОСТ 103-76		
				Вст3 ГОСТ 535-79		
				L = 584	4	1,14кг

Изм.	Лист	N докум.	Подп.	Дата	Б18501.010			
Разраб.	Гончаренко				Короб всасывающий	Лит.	Лист	Листов
Пров.	Извекова					У	1	2
Нач.отд.	Григорьянц					Харьковский Сантехпроект		
Н.контр.	Андрос							
Утв.								

Формат А4

Форм.	Зона	Поз.	Обозначение	Наименование	Кол.	Примечание
				Стандартные изделия		
		13		Болт М12х30.58 ГОСТ 7798-70	20	0,044кг
		14		Гайка М12.5 ГОСТ 5915-70	20	0,015кг
		15		Шайба 12.65Г ГОСТ 6402-70	20	0,003кг
				Материалы		
		16		Сетка N20-2.0 ГОСТ 5336-80		
				$м^2$	0,7	3,5кг

Изм.	Лист	N докум.	Подп.	Дата	Б18501.010	Лист 2

Альбом 12 ч.1

Б1В501.020СБ

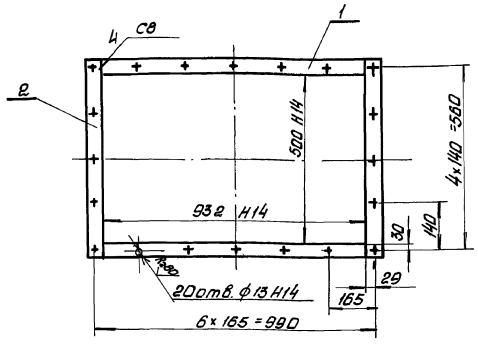

1. Неуказанные предельные отклонения размеров $\pm\frac{IT16}{2}$
2. Кромки реза деталей Б4- Rz320, остальное ∇.
3. Сварку производить электродами Э-42. ГОСТ 9467-75. Сварные швы по ГОСТ 5264-80.

Изм.	Лист	N докум.	Подп.	Дата	Б1В501.020 СБ			
Разраб.		Гончаренко			Фланец Сборочный чертеж	Лит.	Масса	Масшт.
Провер.		Извекова				U	6.1	1:10
Т.контр.		Севрюков				Лист	Листов 1	
Нач.отд.		Григорьян				Харьковский Сантехпроект		
Н.контр.		Амбрас						
Утв.								

Инв.N подл. | Подп. и дата | Взам.инв.N | Инв.N дубл. | Подп. и дата

Формат А4

Б1В501.003

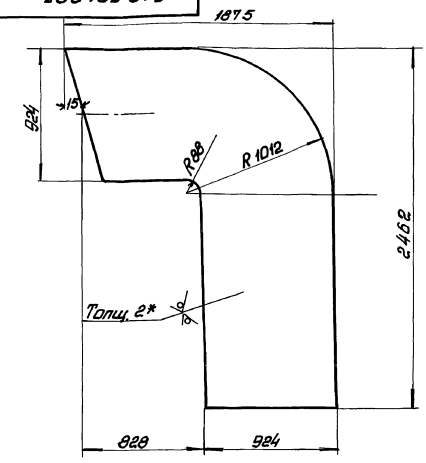

1. Предельные отклонения размеров $\pm\frac{IT16}{2}$
2. * Размер для справки

Изм.	Лист	N докум.	Подп.	Дата	Б1В501.003			
Разраб.		Гончаренко			Боковина	Лит.	Масса	Масшт.
Провер.		Извекова				U	48.6	1:20
Т.контр.		Севрюков				Лист	Листов 1	
Нач.отд.		Григорьян			Лист 2 ГОСТ 19903-74 / ВСт3 ГОСТ 16523-70	Харьковский Сантехпроект		
Н.контр.		Амбрас						
Утв.								

Инв.N подл. | Подп. и дата | Взам.инв.N | Инв.N дубл. | Подп. и дата

Формат А4

Б1В501.004

Rz320

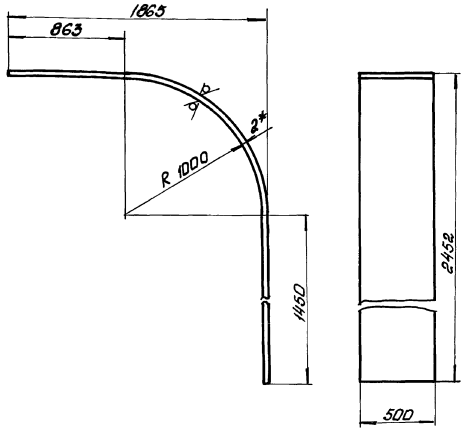

1. Длина развернутой детали 3885нн
2. Предельные отклонения размеров $\pm\frac{IT16}{2}$
3* Размер для справки.

Изм.	Лист	N докум.	Подп.	Дата	Б1В501.004			
Разр.		Гончаренко			Стенка	Лит.	Масса	Масшт.
Пров.		Извекова				U	30.4	1:20
Т.контр.		Севрюков				Лист	Листов 1	
Нач.отд.		Григорьян			Лист 2 ГОСТ 19903-74 / ВСт3 ГОСТ 16523-70	Харьковский Сантехпроект		
Н.контр.		Амбрас						
Утв.								

Инв.N подл. | Подп. и дата | Взам.инв.N | Инв.N дубл. | Подп. и дата

Форм.	Зона	Поз.	Обозначение	Наименование	Кол.	Прим.
				Документация		
А4			Б1В501.020 СБ	Сборочный чертеж		
				Детали		
Б4		1	Б1В501.032	Планка		
				Полоса 5×50 ГОСТ 103-76		
				ВСт3 ГОСТ 535-79		
				L=932	2	1.85кг
Б4		2	Б1В501.033	Планка		
				Полоса 5×50 ГОСТ 103-76		
				ВСт3 ГОСТ 535-79		
				L=600	2	1.18кг

Изм.	Лист	N докум.	Подп.	Дата	Б1В501.020			
Разраб.		Гончаренко			Фланец	Лит.	Лист	Листов
Пров.		Извекова				U		1
Нач.отд.		Григорьян				Харьковский Сантехпроект		
Н.контр.		Амбрас						
Утв.								

Инв.N подл. | Подп. и дата | Взам.инв.N | Инв.N дубл. | Подп. и дата

Альбом 12 ч.1

Б1В501.005

Rz 320 √ (√)

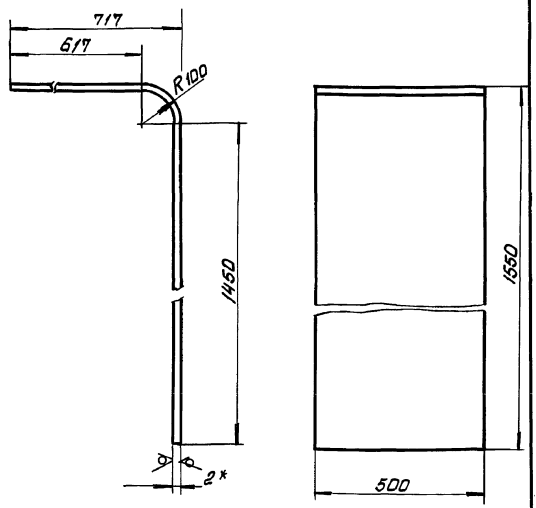

1. Длина развернутой детали 2222мм
2. Предельные отклонения размеров ± $\frac{IT16}{2}$
3* Размер для справки

Изм	Лист	N докум.	Подп.	Дата	Стенка	Лит.	Масса	Масштаб
Разраб		Гончаренко				U	17,4	1:10
Провер.		Извекова				Лист	Листов 1	
Т.контр.		Севрюков						
Нач.отд.		Григорьяну						
Н.контр.		Амбрас						
Утв.								

Лист 2 ГОСТ 19903-74 / ВСт3 ГОСТ 16523-70

Харьковский Сантехпроект

Формат А4

Инв.N подл. | Подп. и дата | Взам.инв.N | Инв.N дубл. | Подпись и дата

Б1В501.006

Rz 320 √ (√)

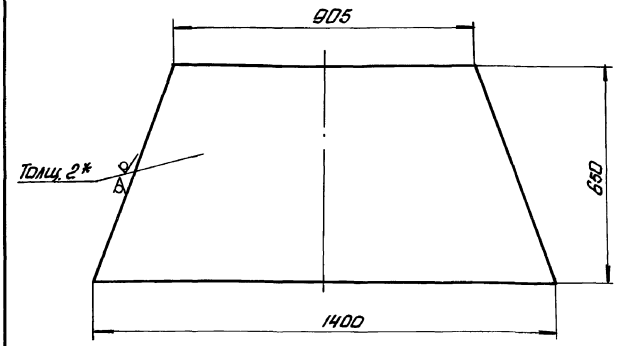

1. Предельные отклонения размеров ± $\frac{IT16}{2}$
2* Размер для справки.

Изм	Лист	N докум.	Подп.	Дата	Стенка	Лит.	Масса	Масшт.
Разраб		Гончаренко				U	11,7	1:10
Пров.		Извекова				Лист	Листов 1	
Т.контр.		Севрюков						
Нач.отд.		Григорьяну						
Н.контр.		Амбрас						
Утв.								

Лист 2 ГОСТ 19903-74 / ВСт3 ГОСТ 16523-70

Харьковский Сантехпроект

Формат А4

Инв.N подл. | Подп. и дата | Взам.инв.N | Инв.N дубл. | Подпись и дата

Б1В501.007

Rz 320 √ (√)

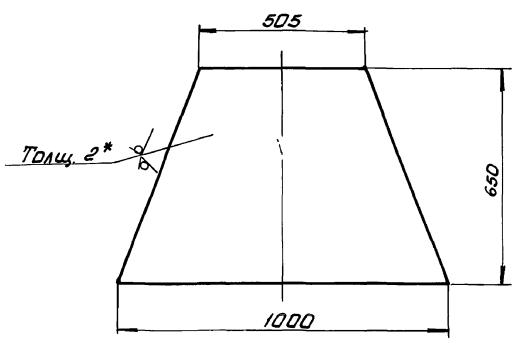

1. Предельные отклонения размеров ± $\frac{IT16}{2}$.
2* Размер для справки.

Изм	Лист	N докум.	Подп.	Дата	Стенка	Лит.	Масса	Масшт.
Разраб		Гончаренко				U	5,9	1:10
Провер.		Извекова				Лист	Листов 1	
Т.контр.		Севрюков						
Нач.отд.		Григорьяну						
Н.контр.		Амбрас						
Утв.								

Лист 2 ГОСТ 19903-74 / ВСт3 ГОСТ 16523-70

Харьковский Сантехпроект

Формат А4

Инв.N подл. | Подп. и дата | Взам.инв.N | Инв.N дубл. | Подпись и дата

Б1В501.012

Rz 320 √ (√)

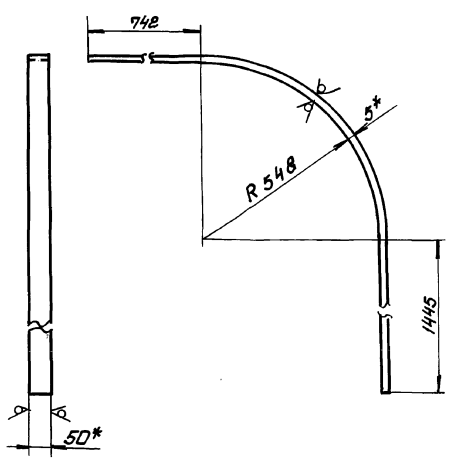

1. Длина развернутой детали 3050мм.
2. Предельные отклонения размеров $\frac{IT16}{2}$
3.* Размеры для справки

Изм	Лист	N докум.	Подп.	Дата	Ребро	Лит.	Масса	Масшт.
Разраб		Гончаренко				U	6,0	1:10
Провер.		Извекова				Лист	Листов 1	
Т.контр.		Севрюков						
Нач.отд.		Григорьяну						
Н.контр.		Амбрас						
Утв.								

Полоса 5×50 ГОСТ 103-76 / ВСт3 ГОСТ 535-79

Харьковский Сантехпроект

Формат А4

Инв.N подл. | Подп. и дата | Взам.инв.N | Инв.N дубл. | Подпись и дата

Форм.	Зона	Поз.	Обозначение	Наименование	Кол.	Прим.
				Документация		
А3			6ГВ501.030 СБ	Сборочный чертеж		
				Сборочные единицы		
А4		1	6ГВ501.040	Корпус	1	
А4		2	6ГВ501.050	Шибер	1	
А4		3	6ГВ501.020	Фланец	1	
				Детали		
А4		5	6ГВ501.015	Кольцо	1	
А4		6	6ГВ501.016	Бобышка	1	
А4		7	6ГВ501.017	Бобышка	1	
				Стандартные изделия		
		8		Болт М12×30.58 ГОСТ 7798-70	20	0,044кг
		9		Гайка М12.5 ГОСТ 5915-70	20	0,015кг
		10		Шайба 12.65Г ГОСТ 6402-70	20	0,003кг
		11		Шплинт 5,3×60 ГОСТ 397-79	1	0,015кг
				Материалы		
		12		Сетка №20-20 ГОСТ 5336-80		
				$м^2$	0,7	3,5кг

Изм.	Лист	N докум.	Подп.	Дата
Разраб.	Гончаренко			
Пров.	Извекова			
Нач.отд	Григорьянц			
Н.контр.	Амброс			
Утв.				

6ГВ501.030

Короб Всасывающий

Лит.	Лист	Листов
		1

Харьковский Сантехпроект

Формат А4

Инв.№подл. | Подп. и дата | Взам.инв.№ | Инв.№дубл. | Подп. и дата

Форм.	Зона	Поз.	Обозначение	Наименование	Кол.	Прим.
				Документация		
А3			6ГВ501.040 СБ	Сборочный чертеж		
				Сборочные единицы		
А4		1	6ГВ501.020	Фланец	1	
				Детали		
А4		2	6ГВ501.018	Боковина	2	
А4		3	6ГВ501.019	Стенка	1	
А4		4	6ГВ501.021	Стенка	1	
Б4		5	6ГВ501.022	Стенка		
				Лист 2 ГОСТ 19903-74		
				ВСт3 ГОСТ 16523-70		
				500×3500	1	27,5кг
А4		6	6ГВ501.023	Ребро	2	
А4		7	6ГВ501.008	Стяжка	16	
Б4		8	6ГВ501.009	Накладка		
				Полоса 4×60 ГОСТ 103-76		
				ВСт3 ГОСТ 535-79		
				L=890	2	1,7кг
Б4		9	6ГВ501.011	Накладка		
				Полоса 4×60 ГОСТ 103-76		
				ВСт3 ГОСТ 535-79		
				L=490	2	0,93кг
Б4		10	6ГВ501.024	Стенка		
				Лист 2 ГОСТ 19903-74		
				ВСт3 ГОСТ 16523-70		
				44×488	1	0,5кг

Изм.	Лист	N докум.	Подп.	Дата
Разраб.	Гончаренко			
Пров.	Извекова			
Нач.отд	Григорьянц			
Н.контр.	Амброс			
Утв.				

6ГВ501.040

Корпус

Лит.	Лист	Листов
	1	2

Харьковский Сантехпроект

Формат А4

Инв.№подл. | Подп. и дата | Взам.инв.№ | Инв.№дубл. | Подп. и дата

Форм.	Зона	Поз.	Обозначение	Наименование	Кол.	Прим.
				Документация		
А3			6ГВ501.050 СБ	Сборочный чертеж		
				Сборочные единицы		
А4		1	6ГВ501.060	Заслонка	1	
				Детали		
А4		2	6ГВ501.026	Ось	1	
А4		3	6ГВ501.027	Ось	1	
				Стандартные изделия		
		4		Болт М12×50.58 ГОСТ 7798-70	4	0,071кг
		5		Гайка М12.5 ГОСТ 5915-70	4	0,015кг
		6		Шайба 12.65 ГОСТ 6402-70	4	0,003кг

Изм.	Лист	N докум.	Подп.	Дата
Разраб.	Гончаренко			
Пров.	Извекова			
Нач.отд	Григорьянц			
Н.контр.	Амброс			
Утв.				

6ГВ501.050

Шибер

Лит.	Лист	Листов
		1

Харьковский Сантехпроект

Инв.№подл. | Подп. и дата | Взам.инв.№ | Инв.№дубл. | Подп. и дата

Форм.	Зона	Поз.	Обозначение	Наименование	Кол.	Прим.
Б4		11	6ГВ501.025	Плита		
				Лист 4 ГОСТ 19903-74		
				ВСт3 ГОСТ 14637-79		
				140×140	2	0,62кг
Б4		12	6ГВ501.014	Ребро		
				Полоса 5×50 ГОСТ 103-76		
				ВСт3 ГОСТ 535-79		
				L=584	6	1,14кг
Б4		13	6ГВ501.013	Ребро		
				Полоса 5×50 ГОСТ 103-76		
				ВСт3 ГОСТ 535-79		
				L=490	12	0,96кг
Б4		14	6ГВ501.031	Ребро		
				Полоса 5×50 ГОСТ 103-76		
				ВСт3 ГОСТ 535-79		
				L=1400	2	2,75кг

Инв.№подл. | Подп. и дата | Взам.инв.№ | Инв.№дубл. | Подп. и дата

Альбом 12 ч.1

618501.030 СБ

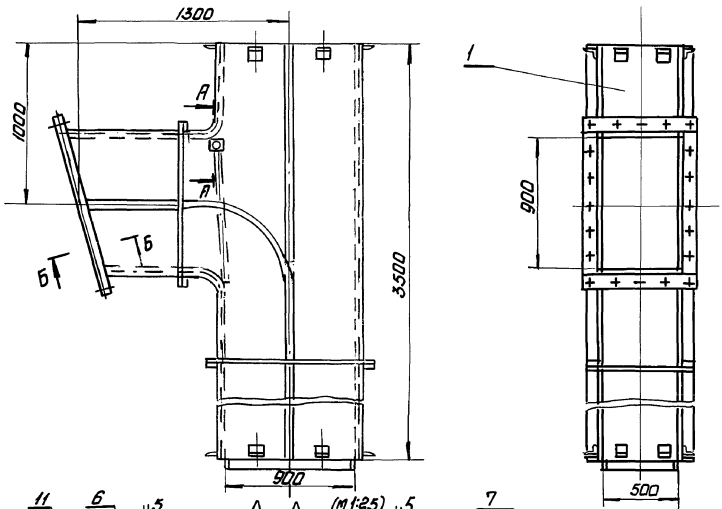

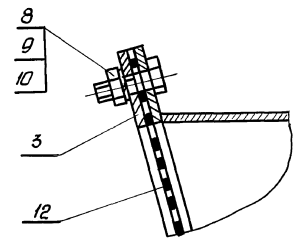

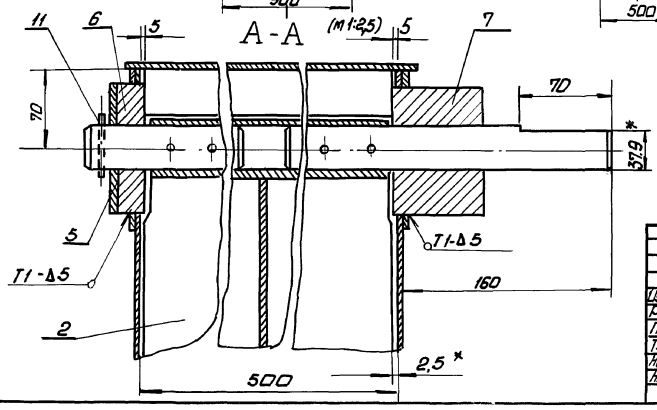

1. Сварку производить электродами Э-42 ГОСТ 9467-75
Сварные швы по ГОСТ 5264-80
2. * Размеры для справки.

Изм.	Лист	№ докум.	Подп.	Дата	618501.030 СБ			
Разраб.		Гончаренко			Коров всасывающий. Сборочный чертеж	Лит.	Масса	Масштаб
Пров.		Извекова				И	279,0	1:20
Т.контр.		Севрюков				Лист	Листов 1	
Нач.отд.		Григорьянц				Харьковский Сантехпроект		
Н.контр.		Амброс						
Утв.								

Формат А3

Инв. № подл. | Подп. и дата | Взам. инв. № | Инв. № дубл. | Подп. и дата

618501.040 СБ

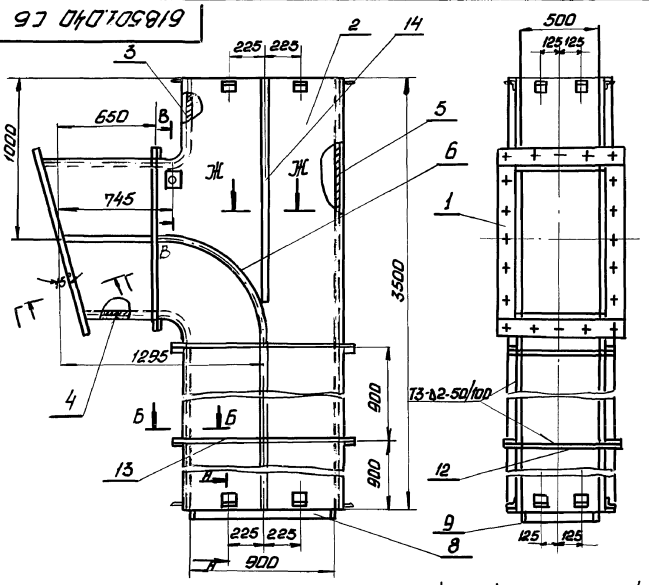

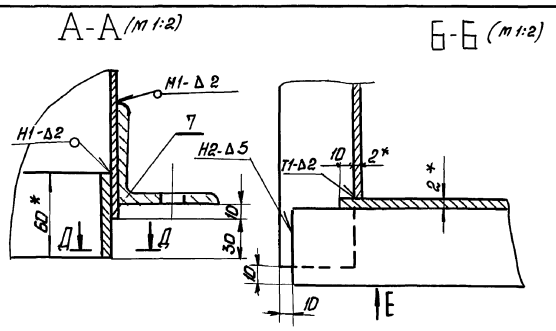

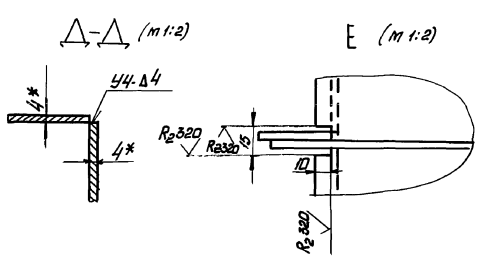

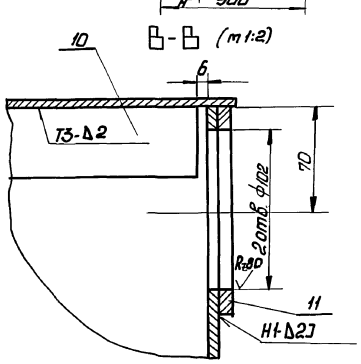

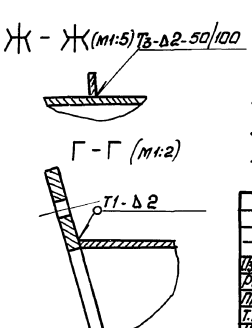

1. Сварку производить электродами Э-42 ГОСТ 9467-75
Сварные швы по ГОСТ 5264-80.
2. Предельные отклонения размеров $\pm \frac{1T16}{2}$
3. Кромки реза деталей Б4 - R_2320
4* Размеры для справки.

Изм.	Лист	№ докум.	Подп.	Дата	618501.040 СБ			
Разраб.		Гончаренко			Корпус Сборочный чертеж	Лит.	Масса	Масшт.
Пров.		Извекова				И	245,0	1:20
Т.контр.		Севрюков				Лист.	Листов 1	
Нач.отд.		Григорьянц				Харьковский Сантехпроект		
Н.контр.		Амброс						
Утв.								

Корпровал Карандо 24566-20 14 Формат А3

Инв. № подл. | Подп. и дата | Взам. инв. № | Инв. № дубл. | Подп. и дата

Альбом 12 ч.1

Б18501.027

Rz 80 √(√)

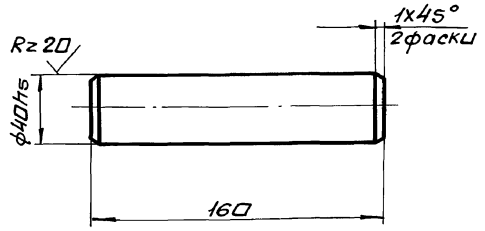

Неуказанные предельные отклонения размеров $\pm \frac{IT14}{2}$.

Изм.	Лист	N докум.	Подп.	Дата	Б18501.027			
Разраб.		Гончаренко			Ось	Лит.	Масса	Масшт.
Пров.		Извекова				У	1,5	1:2
Т.контр.		Севрюков				Лист	Листов 1	
Нач.отд.		Григорьянц			сталь 45 ГОСТ 1050-74	Харьковский Сантехпроект		
Н.контр.		Амбрас						
Утв.								

Инв.№подл. | Подп. и дата | Взам.инв.№ | Инв.№дубл. | Подп. и дата

Формат А4

Б18501.015

Rz 80 √(√)

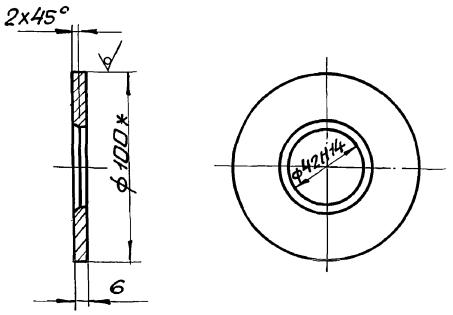

1. Предельные отклонения размеров $\pm \frac{IT14}{2}$.
2. *Размер для справки.

Изм.	Лист	N докум.	Подп.	Дата	Б18501.015			
Разраб.		Гончаренко			Кольца	Лит.	Масса	Масшт.
Пров.		Извекова				У	0,4	1:2
Т.контр.		Севрюков				Лист	Листов 1	
Нач.отд.		Григорьянц			Круг В100 ГОСТ 2590-88 / Вст3 ГОСТ 535-79	Харьковский Сантехпроект		
Н.контр.		Амбрас						
Утв.								

Инв.№подл. | Подп. и дата | Взам.инв.№ | Инв.№дубл. | Подп. и дата

Формат А4

Б18501.016

Rz 80 √(√)

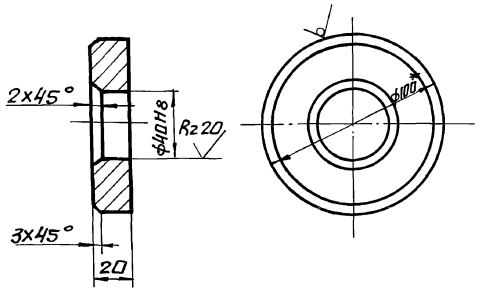

1. Неуказанные предельные отклонения размеров $\pm \frac{IT14}{2}$.
2. * Размер для справки.

Изм.	Лист	N докум.	Подп.	Дата	Б18501.016			
Разраб.		Гончаренко			Бобышка	Лит.	Масса	Масшт.
Пров.		Извекова				У	1,1	1:2
Т.контр.		Севрюков				Лист	Листов 1	
Нач.отд.		Григорьянц			Круг В100 ГОСТ 2590-88 / Вст3 ГОСТ 535-79	Харьковский Сантехпроект		
Н.контр.		Амбрас						
Утв.								

Инв.№подл. | Подп. и дата | Взам.инв.№ | Инв.№дубл. | Подп. и дата

Б18501.017

Rz 80 √(√)

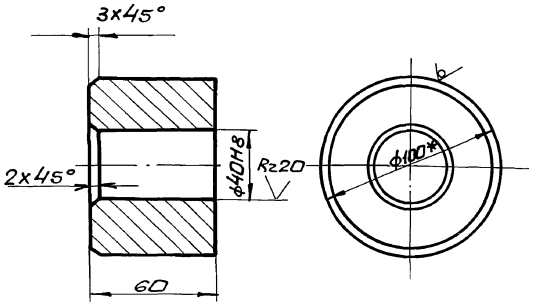

1. Неуказанные предельные отклонения размеров $\pm \frac{IT14}{2}$.
2. * Размер для справки.

Изм.	Лист	N докум.	Подп.	Дата	Б18501.017			
Разраб.		Гончаренко			Бобышка	Лит.	Масса	Масшт.
Пров.		Извекова				У	3,2	1:2
Т.контр.		Севрюков				Лист	Листов 1	
Нач.отд.		Григорьянц			Круг В100 ГОСТ 2590-88 / Вст3 ГОСТ 535-79	Харьковский Сантехпроект		
Н.контр.		Амбрас						
Утв.								

Инв.№подл. | Подп. и дата | Взам.инв.№ | Инв.№дубл. | Подп. и дата

Альбом 12ч.1

61В 501.018

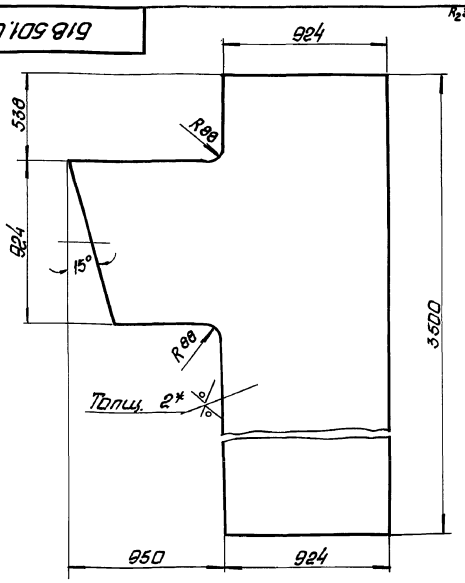

1. Предельные отклонения размеров $\pm \frac{IT16}{2}$
2. * Размер для справки.

Изм.	Лист	N докум.	Подп.	Дата	Б1В 501.018			
Разраб.		Гончаренко			Боковина	Лит.	Масса	Масшт
Пров.		Извекова				И	62.8	1:20
Т.контр.		Севрюков				Лист	Листов 1	
Нач.отд.		Григорьянц			Лист 2 ГОСТ 19903-74 / ВСт3 ГОСТ 16523-70	Харьковский Сантехпроект		
Н.контр.		Амбрас						
Утв.								

Инв. N подл. | Подпись и дата | Взам. инв. N | Инв. N дубл. | Подпись и дата

Формат А4

61В 501.019

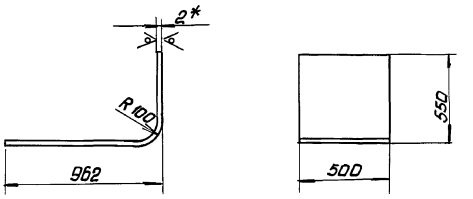

1. Длина развернутой детали 1467мм
2. Предельные отклонения размеров $\pm \frac{IT16}{2}$
3. * Размер для справки.

Изм.	Лист	N докум.	Подп.	Дата	Б1В 501.019			
Разраб.		Гончаренко			Стенка	Лит.	Масса	Масшт
Пров.		Извекова				И	11.6	1:20
Т.контр.		Севрюков				Лист	Листов 1	
Нач.отд.		Григорьянц			Лист 2 ГОСТ 19903-74 / ВСт3 ГОСТ 16523-70	Харьковский Сантехпроект		
Н.контр.		Амбрас						
Утв.								

Инв. N подл. | Подпись и дата | Взам. инв. N | Инв. N дубл. | Подпись и дата

Формат А4

61В 501.021

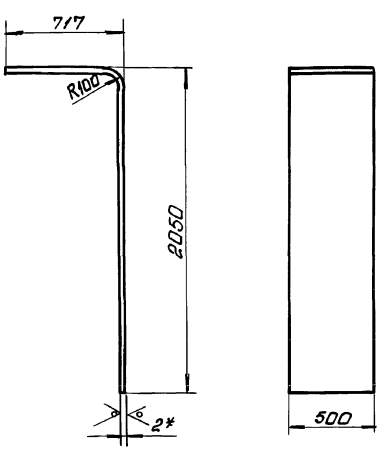

1. Длина развернутой детали 2722мм
2. Предельные отклонения размеров $\pm \frac{IT16}{2}$
3. * Размер для справки.

Изм.	Лист	N докум.	Подп.	Дата	Б1В 501.021			
Разраб.		Гончаренко			Стенка	Лит.	Масса	Масшт.
Пров.		Извекова				И	21.3	1:20
Т.контр.		Севрюков				Лист	Листов 1	
Нач.отд.		Григорьянц			Лист 2 ГОСТ 19903-74 / ВСт3 ГОСТ 16523-70	Харьковский Сантехпроект		
Н.контр.		Амбрас						
Утв.								

Инв. N подл. | Подпись и дата | Взам. инв. N | Инв. N дубл. | Подп. и дата

61В 501.023

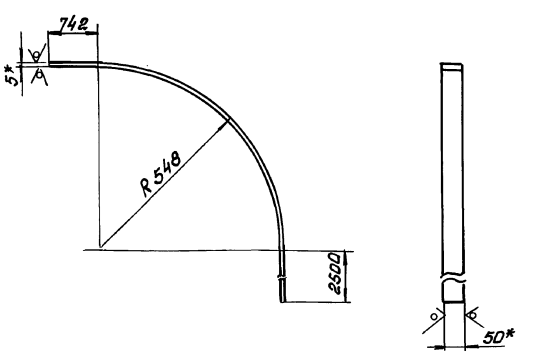

1. Длина развернутой детали 4106мм
2. Предельные отклонения размеров $\pm \frac{IT16}{2}$
3. * Размеры для справки.

Изм.	Лист	N докум.	Подп.	Дата	Б1В 501.023			
Разраб.		Гончаренко			Ребро	Лит	Масса	Масшт.
Пров.		Извекова				И	8.04	1:10
Т.контр.		Севрюков				Лист	Листов 1	
Нач.отд.		Григорьянц			Полоса 5×50 ГОСТ 103-76 / ВСт3 ГОСТ 535-79	Харьковский Сантехпроект		
Н.контр.		Амбрас						
Утв.								

Инв. N подл. | Подпись и дата | Взам. инв. N | Инв. N дубл. | Подп. и дата

Альбом 12ч.1

БIВ 501.050 СБ

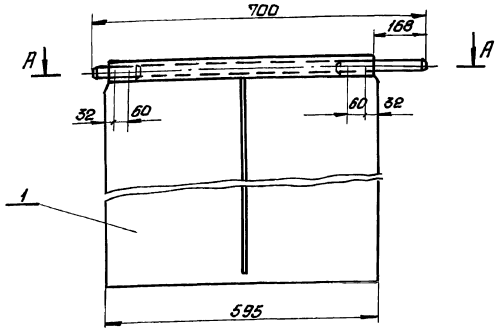

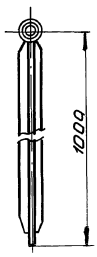

Б-Б (м1:1)

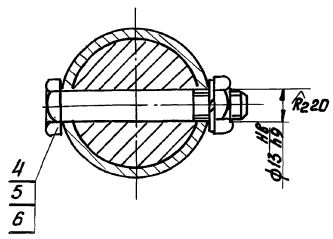

А-А (м1:2)

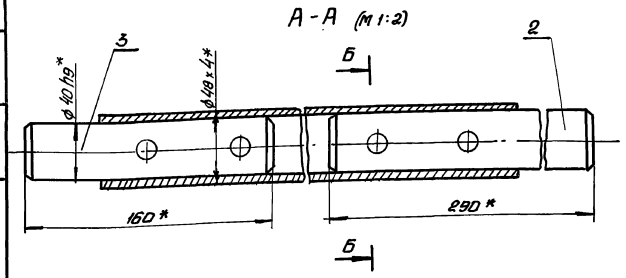

*Размеры для справки

Изм.	Лист	№ докум.	Подп.	Дата	БIВ 501.050 СБ			
Разраб.		Гончаренко			Шибер Сборочный чертеж	Лит.	Масса	Масшт.
Пров.		Извекова				и	18.4	1:5
Т.контр.		Севрюков				Лист	Листов 1	
Нач.отд.		Григорьяны				Харьковский Сантехпроект		
Н.контр.		Амбрас						
Утв.								

Формат А3

Инв.№подл. | Подп. и дата | Взам.инв.№ | Инв.№дубл. | Подп. и дата

БIВ 501.060 СБ

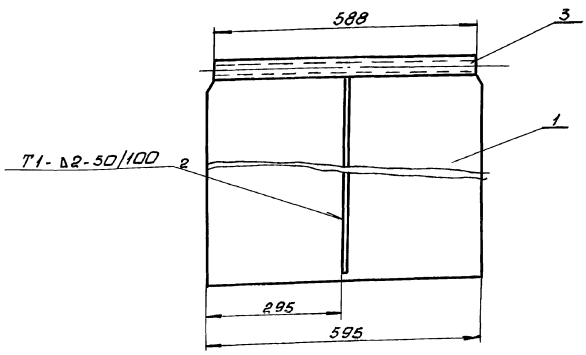

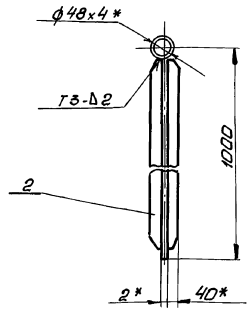

1. Сварку производить электродами Э-42 ГОСТ 9467-75. Сварные швы по ГОСТ 5264-80.
2* Размеры для справки.

Изм.	Лист	№ докум.	Подп.	Дата	БIВ 501.060 СБ			
Разраб.		Гончаренко			Заслонка Сборочный чертеж	Лит.	Масса	Масштаб
Пров.		Извекова				и	14.0	1:5
Т.контр.		Севрюков				Лист	Листов 1	
Нач.отд.		Григорьяны				Харьковский сантехпроект		
Н.контр.		Амбрас						
Утв.								

Инв.№подл. | Подп. и дата | Взам.инв.№ | Инв.№дубл. | Подп. и дата

Альбом 12.4.1

Б1В.501.028

Rz 320 √(√)

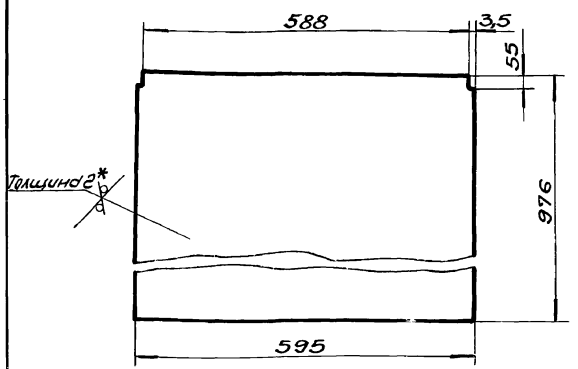

1. Предельные отклонения размеров $\pm \frac{IT16}{2}$.
2. * Размер для справки.

Изм.	Лист	N докум.	Подп.	Дата
Разраб.		Гончаренко		
Пров.		Извекова		
Т.контр.		Севрюков		
Нач.отд.		Григорьяни		
Н.контр.		Севрюков		
Утв.				

Б1В.501.028

Полотно

Лит.	Масса	Масшт.
У	9,2	1:5
Лист	Листов 1	

Лист 2 ГОСТ 19903-74
Вст 3 ГОСТ 16523-90

Харьковский Сантехпроект

Формат А4

Инв. № подл. | Подп. и дата | Взам. инв. № | Инв. № дубл. | Подп. и дата

Б1В.501.029

Rz 320 √(√)

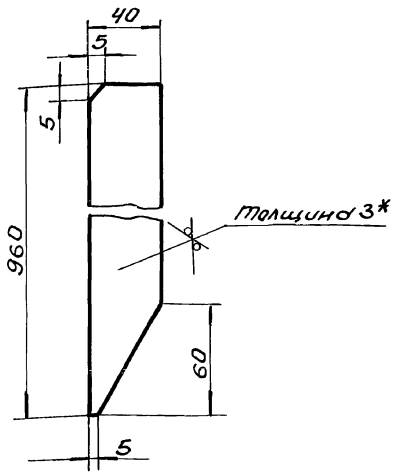

1. Предельные отклонения размеров $\pm \frac{IT16}{2}$.
2. * Размер для справки.

Изм.	Лист	N докум.	Подп.	Дата
Разраб.		Гончаренко		
Пров.		Извекова		
Т.контр.		Севрюков		
Нач.отд.		Григорьяни		
Н.контр.		Севрюков		
Утв.				

Б1В.501.029

Ребро

Лит.	Масса	Масшт.
У	1,1	1:2
Лист	Листов 1	

Лист 3 ГОСТ 19903-74
Вст 3 ГОСТ 16523-90

Харьковский Сантехпроект

Формат А4

Инв. № подл. | Подп. и дата | Взам. инв. № | Инв. № дубл. | Подп. и дата

Б1В.501.026

Rz 80 √(√)

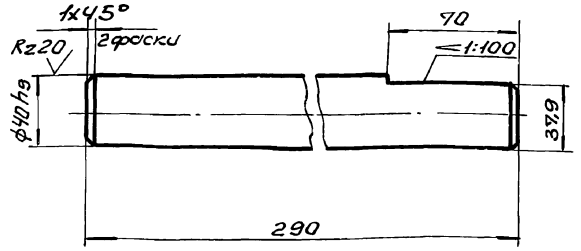

Неуказанные предельные отклонения размеров $\pm \frac{IT14}{2}$.

Изм.	Лист	N докум.	Подп.	Дата
Разраб.		Гончаренко		
Пров.		Извекова		
Т.контр.		Севрюков		
Нач.отд.		Григорьяни		
Н.контр.		Севрюков		
Утв.				

Б1В.501.026

Ось

Лит.	Масса	Масшт.
У	2,5	1:2
Лист	Листов 1	

Сталь 45 ГОСТ 1050-74

Харьковский Сантехпроект

Формат А4

Инв. № подл. | Подп. и дата | Взам. инв. № | Инв. № дубл. | Подп. и дата

Форм.	Зона	Поз.	Обозначение	Наименование	Кол.	Примеч.
				Документация		
А3			Б1В.501.060 СБ	Сборочный чертеж		
				Детали		
А4		1	Б1В.501.028	Полотно	1	
А4		2	Б1В.501.029	Ребро	2	
Б4		3	Б1В.501.034	Вал		
				Труба 48х4 ГОСТ 8734-75 Вст 10 ГОСТ 8733-87		
				L=588	1	2,55 кг

Изм.	Лист	N докум.	Подп.	Дата
Разраб.		Гончаренко		
Пров.		Извекова		
Нач.отд.		Григорьяни		
Н.контр.		Севрюков		
Утв.				

Б1В.501.060

Заслонка

Лит.	Лист	Листов
У		1

Харьковский Сантехпроект

Инв. № подл. | Подп. и дата | Взам. инв. № | Инв. № дубл. | Подп. и дата

Альбом 12ч.1

Б1В 501.070 СБ

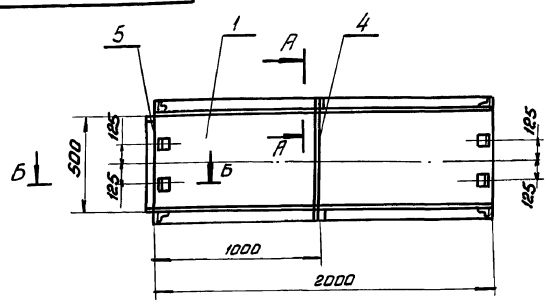

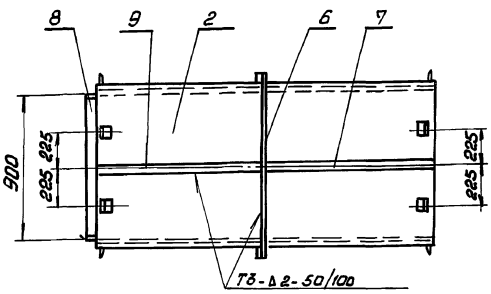

Б-Б (м 1:2)

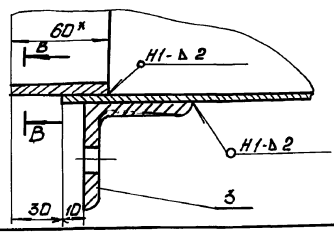

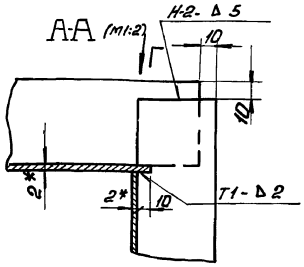

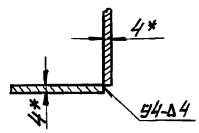

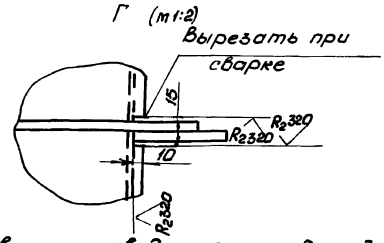

1. Сварку производить электродами Э-42 ГОСТ 9467-75. Сварные швы по ГОСТ 5264-80.
2. Предельные отклонения размеров $\pm \frac{IT16}{2}$.
3. Кромки реза деталей Б4 R_{2320}.
4.* Размеры для справки.

Изм.	Лист	№ докум.	Подп.	Дата	Б1В 501.070 СБ			
Разраб.		Гончаренко			Секция	Лит.	Масса	Масшт.
Провер.		Извекова			Сборочный чертеж	И	115.0	1:20
Т.контр.		Извекова				Лист	Листов 1	
Нач.отд.		Григорьяна				Харьковский Сантехпроект		
Н.контр.		Амбрас						
Утв.								

Формат А3

Форм.	Зона	Поз.	Обозначение	Наименование	Кол.	Примеч.
				Документация		
А3			Б1В 501.070 СБ	Сборочный чертеж		
				Детали		
Б4		1	Б1В 501.035	Стенка		
				Лист 2 ГОСТ 19903-74		
				В Ст3 ГОСТ 16523-70		
				500×2000	2	15,7кг
Б4		2	Б1В 501.036	Стенка		
				Лист 2 ГОСТ 19903-74		
				В Ст3 ГОСТ 16523-70		
				924×2000	2	29.0кг
А4		3	Б1В 501.008	Стяжка	16	
Б4		4	Б1В 501.037	Ребро		
				Полоса 5×50 ГОСТ 103-76		
				В Ст3 ГОСТ 535-79		
				L = 584	2	1.12кг
Б4		5	Б1В 501.011	Накладка		
				Полоса 4×60 ГОСТ 103-76		
				В Ст3 ГОСТ 535-79		
				L = 490	2	0.93кг
Б4		6	Б1В 501.038	Ребро		
				Полоса 5×50 ГОСТ 103-76		
				В Ст3 ГОСТ 535-79		
				L = 984	2	1.93кг

Изм.	Лист	№ докум.	Подп.	Дата	Б1В 501.070			
Разраб.		Гончаренко			Секция	Лит.	Лист	Листов
Пров.		Извекова				И	1	2
Нач.отд.		Григорьяна				Харьковский Сантехпроект		
Н.контр.		Амбрас						
Утв.								

Формат А4

Форм.	Зона	Поз.	Обозначение	Наименование	Кол.	Примеч.
Б4		7	Б1В 501.039	Ребро		
				Полоса 5×50 ГОСТ 103-76		
				В Ст3 ГОСТ 535-79		
				L = 1000	2	1.92кг
Б4		8	Б1В 501.009	Накладка		
				Полоса 4×60 ГОСТ 103-76		
				В Ст3 ГОСТ 535-79		
				L = 890	2	1.7кг
Б4		9	Б1В 501.155	Накладка		
				Полоса 5×50 ГОСТ 103-76		
				В Ст3 ГОСТ 535-79		
				L = 995	2	1.9кг

Изм.	Лист	№ докум.	Подп.	Дата	Б1В 501.070	Лист
						2

24566-20 19 Формат А4

Альбом 12 ч.1

Б1В501.080СБ

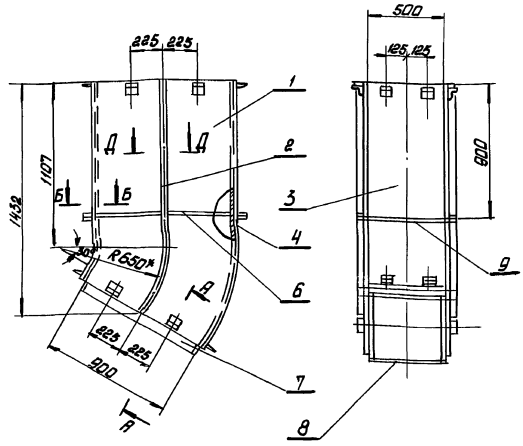

А-А (м 1:2)

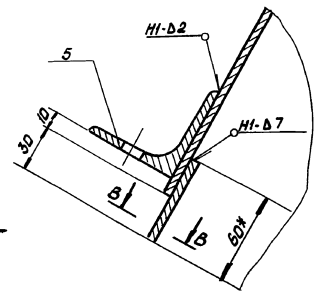

В-В (м 1:1)

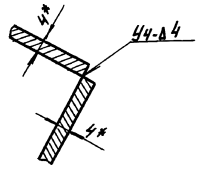

Д-Д (м 1:5)

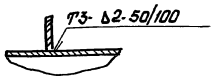

1. Сварку производить электродами Э-42 ГОСТ 9467-75. Сварные швы по ГОСТ 5264-80.
2. Предельные отклонения размеров $\pm \frac{IT16}{2}$.
3. Кромка реза деталей Б4 - R_z320.
4* Размеры для справки.

Б-Б (м 1:2)

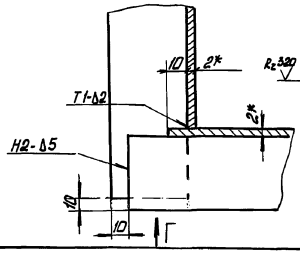

Г (м 1:2)

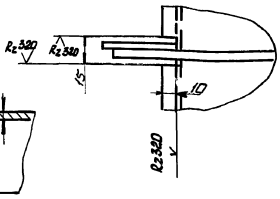

Изм.	Лист	N докум.	Подп.	Дата	Б1В501.080СБ			
Разраб.		Гончаренко			Отвод	Лит.	Масса	Масшт.
Пров.		Извекова			Сборочный чертеж	и	100.0	1:20
Т.контр.		Севрюков				Лист	Листов 1	
Нач.отд.		Григорьянц				Харьковский Сантехпроект		
Н.контр.		Ямбрас						
Утв.								

Формат А3

Б1В501.041

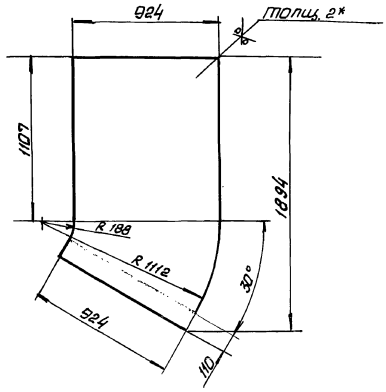

1. Предельные отклонения размеров $\pm \frac{IT16}{2}$
2* Размер для справки.

Изм.	Лист	N докум.	Подп.	Дата	Б1В501.041			
Разраб.		Гончаренко			Боковина	Лит.	Масса	Масшт.
Пров.		Извекова				и	25.0	1:20
Т.контр.		Севрюков				Лист	Листов 1	
Нач.отд.		Григорьянц			Лист 2 ГОСТ 19903-74	Харьковский Сантехпроект		
Н.контр.		Ямбрас			ВСт3 ГОСТ 16523-70			
Утв.								

Формат А4

Форм.	Зона	Поз.	Обозначение	Наименование	Кол.	Прим.
				Документация		
А3			Б1В501.080 СБ	Сборочный чертеж		
				Детали		
А4		1	Б1В501.041	Боковина	2	
А4		2	Б1В501.042	Ребро	2	
А4		3	Б1В501.043	Стенка	1	
А4		4	Б1В501.044	Стенка	1	
А4		5	Б1В501.008	Стяжка	16	
Б4		6	Б1В501.013	Ребро		
				Полоса 5×50 ГОСТ 103-76		
				ВСт3 ГОСТ 535-79		
				ℓ=490	4	0,96кг
Б4		7	Б1В501.009	Накладка		
				Полоса 4×60 ГОСТ 103-76		
				ВСт3 ГОСТ 535-79		
				ℓ=890	2	1.7кг
Б4		8	Б1В501.011	Накладка		
				Полоса 4×60 ГОСТ 103-76		
				ВСт3 ГОСТ-535-79		
				ℓ=490	2	0,93кг
Б4		9	Б1В501.014	Ребро		
				Полоса 5×50 ГОСТ 103-76		
				ВСт3 ГОСТ 535-79		
				ℓ=584	2	1.14кг

Изм.	Лист	N докум.	Подп.	Дата	Б1В501.080			
Разраб.		Гончаренко			Отвод	Лит.	Лист.	Листов
Пров.		Извекова				и		1
Нач.отд.		Григорьянц				Харьковский Сантехпроект		
Н.контр.		Ямбрас						
Утв.								

Альбом 12-41

61В 501.042

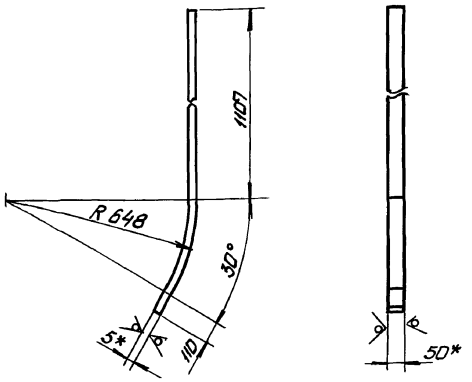

1. Длина развернутой детали 1557мм
2. Предельные отклонения размеров $\pm \frac{IT16}{2}$
3. * Размеры для справки.

Изм.	Лист	№ докум.	Подп.	Дата
Разраб.		Гончаренко		
Провер.		Извекова		
Т. контр.		Севрюков		
Нач. отд.		Григорьянц		
Н. контр.		Атарас		
Утв.				

61В 501.042

Ребро

Лит.	Масса	Масшт.
У	3.1	1:10
Лист	Листов 1	

Полоса $\frac{5 \times 50\ ГОСТ\ 103-76}{Вст3\ ГОСТ\ 535-79}$

Харьковский Сантехпроект

Формат А4

61В 501.043

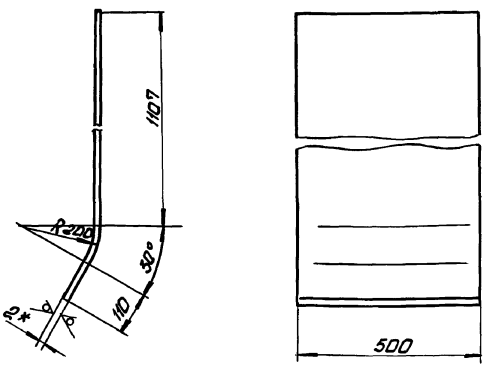

1. Длина развернутой детали 1357мм.
2. Предельные отклонения размеров $\pm \frac{IT16}{2}$
3. * Размер для справки.

Изм.	Лист	№ докум.	Подп.	Дата
Разраб.		Гончаренко		
Провер.		Извекова		
Т. контр.		Севрюков		
Нач. отд.		Григорьянц		
Н. контр.		Атарас		
Утв.				

61В 501.043

Стенка

Лит.	Масса	Масшт.
У	11.0	1:10
Лист	Листов 1	

Лист $\frac{2\ ГОСТ\ 19903-74}{Вст3\ ГОСТ\ 16523-70}$

Харьковский Сантехпроект

Формат А4

61В 501.044

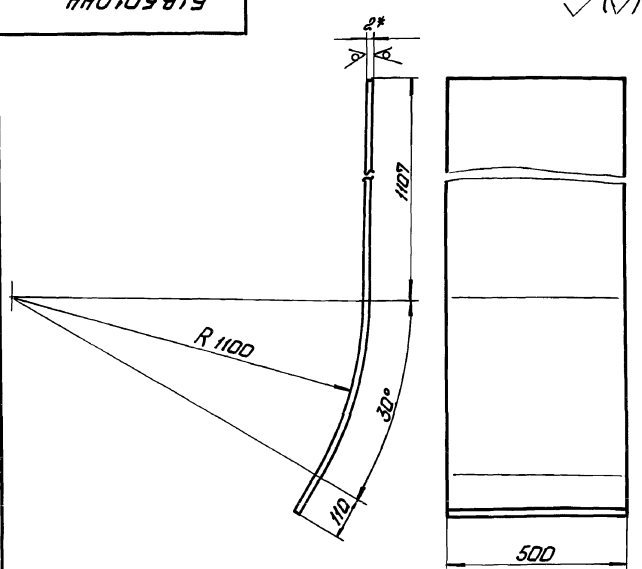

1. Длина развернутой детали 1793мм
2. Предельные отклонения размеров $\pm \frac{IT16}{2}$
3. * Размер для справки

Изм.	Лист	№ докум.	Подп.	Дата
Разраб.		Гончаренко		
Пров.		Извекова		
Т. контр.		Севрюков		
Нач. отд.		Григорьянц		
Н. контр.		Атарас		
Утв.				

61В 501.044

Стенка

Лит.	Масса	Масшт.
У	14.1	1:10
Лист	Листов 1	

Лист $\frac{2\ ГОСТ\ 19903-74}{Вст3\ ГОСТ\ 16523-70}$

Харьковский Сантехпроект

Формат А4

Формат	Зона	Поз.	Обозначение	Наименование	Кол.	Прим.
				Документация		
А3			61В 501.090СБ	Сборочный чертеж		
				Сборочные единицы		
А4		1	61В 501. 100	Фланец	1	
				Детали		
А4		2	61В 501. 045	Стенка	2	
А4		3	61В 501. 046	Стенка	2	
А4		4	61В 501. 047	Ребро	2	
А4		5	61В 501. 008	Стяжка	8	

Изм.	Лист	№ докум.	Подп.	Дата
Разраб.		Гончаренко		
Провер.		Извекова		
Нач. отд.		Григорьянц		
Н. конт.		Атарас		
Утв.				

61В 501.090

Переход

Лит.	Лист	Листов
У		1

Харьковский Сантехпроект

Формат А4

Альбом 124.1

БIВ 501.046

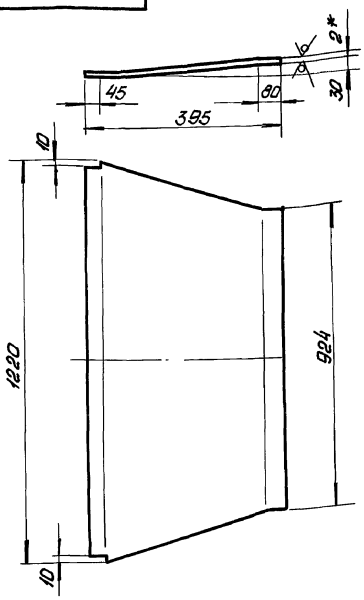

1. Предельные отклонения размеров ± $\frac{IT16}{2}$.
2. * Размер для справки.

Изм.	Лист	№ докум.	Подп.	Дата	БIВ 501.046			
Разраб.		Гончаренко			Стенка	Лит.	Масса	Масшт.
Провер.		Извекова				U	6,7	1:10
Т.контр.		Севрюков				Лист	Листов 1	
Нач.отд.		Григорьяну			Лист 2 ГОСТ 19903-74 / ВСт3 ГОСТ 16523-70	Харьковский Сантехпроект		
Н.контр.		Амбрас						
Утв.								

Инв.№подл. | Подп. и дата | Взам.инв.№ | Инв.№дубл. | Подп. и дата

Формат А4

БIВ 501.045

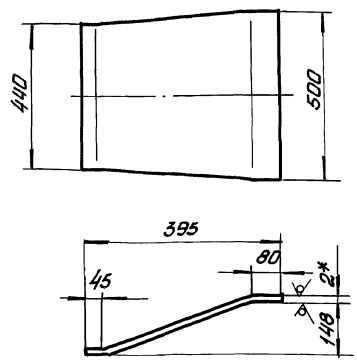

1. Длина развернутой детали -433мм
2. Предельные отклонения размеров ± $\frac{IT16}{2}$.
3. * Размер для справки.

Изм.	Лист	№ докум.	Подп.	Дата	БIВ 501.045			
Разраб.		Гончаренко			Стенка	Лит.	Масса	Масшт.
Пров.		Извекова				U	3,2	1:10
Т.контр.		Севрюков				Лист	Листов 1	
Нач.отд.		Григорьяну			Лист 2 ГОСТ 19903-74 / ВСт3 ГОСТ 16523-70	Харьковский Сантехпроект		
Н.контр.		Амбрас						
Утв.								

Инв.№подл. | Подп. и дата | Взам.инв.№ | Инв.№дубл. | Подп. и дата

Формат А4

БIВ 501.090 СБ

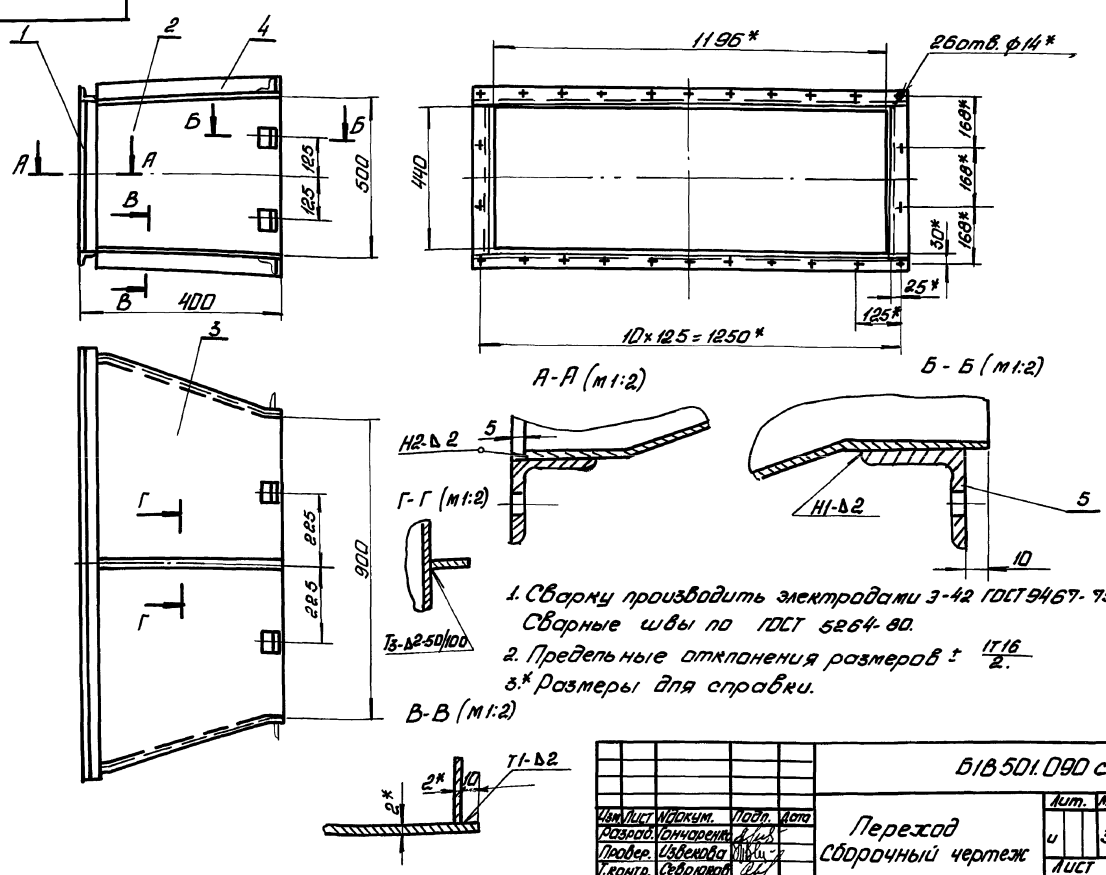

1. Сварку производить электродами Э-42 ГОСТ 9467-75. Сварные швы по ГОСТ 5264-80.
2. Предельные отклонения размеров ± $\frac{IT16}{2}$.
3. * Размеры для справки.

Изм.	Лист	№ докум.	Подп.	Дата	БIВ 501.090 СБ			
Разраб.		Гончаренко			Переход Сборочный чертеж	Лит.	Масса	Масштаб
Провер.		Извекова				U	37.0	1:10
Т.контр.		Севрюков				Лист	Листов 1	
Нач.отд.		Григорьяну				Харьковский Сантехпроект		
Н.контр.		Амбрас						
Утв.								

Инв.№подл. | Подп. и дата | Взам.инв.№ | Инв.№дубл. | Подп. и дата

24566-20 22

Формат А3

Альбом 12 ч.1

Б1В 501.100 СБ

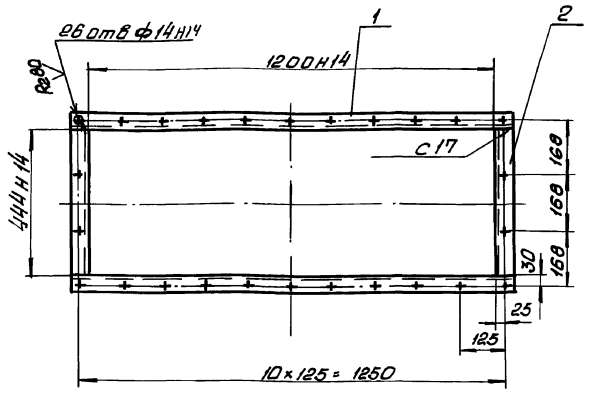

1. Сварку производить электродами Э-42 ГОСТ 9467-75. Сварные швы по ГОСТ 5264-80.
2. Предельные отклонения размеров $\pm \frac{IT16}{2}$
3. Кромки реза деталей Б4. R2 320

Изм	Лист	N докум.	Подп.	Дата	Б1В 501.100 СБ			
Разраб.		Гончаренко			Фланец Сборочный чертеж	Лит.	Масса	Масшт.
Пров.		Извекова				И	13,3	1:10
Т.контр.		Севрюков				Лист	Листов 1	
Нач.отд.		Григорьянц				Харьковский Сантехпроект		
Н.контр.		Амбрас						
Утв.								

Инв. N подл. | Подп. и дата | Взам. инв. N | Инв. N дубл. | Подп. и дата

формат А4

Б1В 501.047

R2 320 (√)

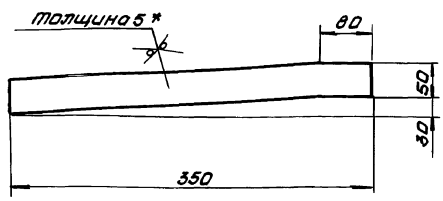

1. Предельные отклонения размеров $\pm \frac{IT16}{2}$
2. * Размер для справки.

Изм	Лист	N докум.	Подп.	Дата	Б1В 501.047			
Разраб.		Гончаренко			Ребро	Лит	Масса	Масшт.
Пров.		Извекова				И	0,7	1:5
Т.контр.		Севрюков				Лист	Листов 1	
Нач.отд.		Григорьянц			Лист 5 ГОСТ 19903-74 / 8 Ст 3 ГОСТ 14637-79	Харьковский Сантехпроект		
Н.контр.		Амбрас						
Утв.								

Инв. N подл. | Подп. и дата | Взам. инв. N | Инв. N дубл. | Подп. и дата

формат А4

Форм.	Зона	Поз.	Обозначение	Наименование	Кол.	Прим.
				Документация		
А4			Б1В 501.100 СБ	Сборочный чертеж		
				Детали		
Б4		1	Б1В 501.048	Балка		
				Уголок Б-50×50×5 ГОСТ 8509-86		
				8 Ст3 ГОСТ 535-79		
				L = 1300	2	4,9кг
Б4		2	Б1В 501.049	Балка		
				Уголок Б-50×50×5 ГОСТ 8509-86		
				8 Ст3 ГОСТ 535-79		
				L = 444	2	1,67кг

Изм	Лист	N докум.	Подп.	Дата	Б1В 501.100			
Разраб.		Гончаренко			Фланец	Лит.	Лист	Листов
Пров.		Извекова				И		1
Нач.отд.		Григорьянц				Харьковский Сантехпроект		
Н.контр.		Амбрас						
Утв.								

Инв. N подл. | Подп. и дата | Взам. инв. N | Инв. N дубл. | Подп. и дата

Форм.	Зона	Поз.	Обозначение	Наименование	Кол.	Прим.
				Документация		
А3			Б1В 501.110 СБ	Сборочный чертеж		
				Сборочные единицы		
А4		1	Б1В 501.120	Фланец	1	
				Детали		
А4		2	Б1В 501.051	Стенка	2	
А4		3	Б1В 501.052	Стенка	2	

Изм	Лист	N докум.	Подп.	Дата	Б1В 501.110			
Разраб.		Гончаренко			Переход	Лист	Лист	Листов
Пров.		Извекова				И		1
Нач.отд.		Григорьянц				Харьковский Сантехпроект		
Н.контр.		Амбрас						
Утв.								

Инв. N подл. | Подп. и дата | Взам. инв. N | Инв. N дубл. | Подп. и дата

Альбом 12.4.1

Б1В501.110СБ

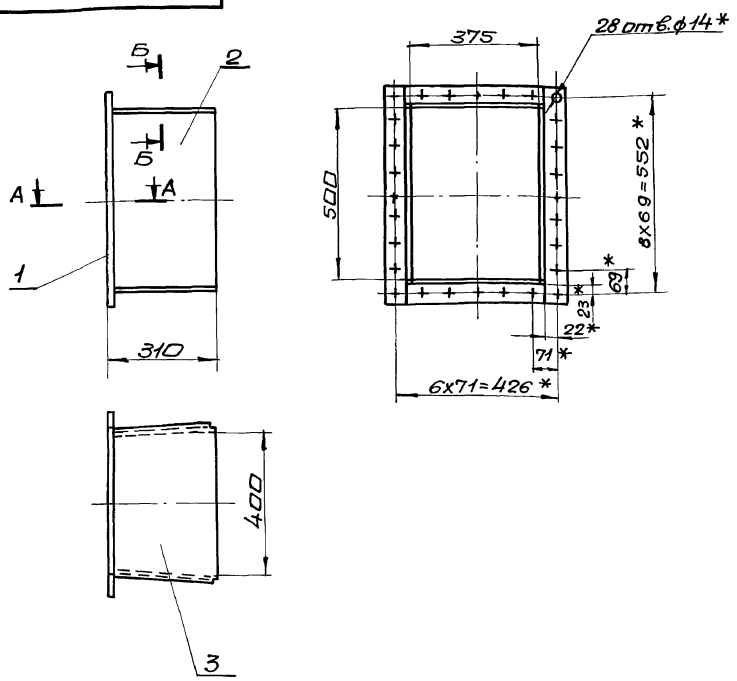

1. Сварку производить электродами Э-42 ГОСТ 9467-75. сварные швы по ГОСТ 5264-80.
2. Предельные отклонения размеров $\pm \frac{IT16}{2}$
3. *Размеры для справки.

Изм.	Лист	№ докум.	Подп.	Дата	Б1В501.110СБ			
Разраб.		Гончаренко			Переход сборочный чертеж	Лит.	Масса	Масшт.
Пров.		Извекова				У	19,5	1:10
Т.контр.		Севрюков				Лист	Листов 1	
Нач.отд.		Григорьянц				Харьковский сантехпроект		
Н.контр.		Севрюков						
Утв.								

Инв.№подл. | Подп. и дата | Взам.инв.№ | Инв.№дубл. | Подп. и дата

формат А3

Б1В501.120СБ

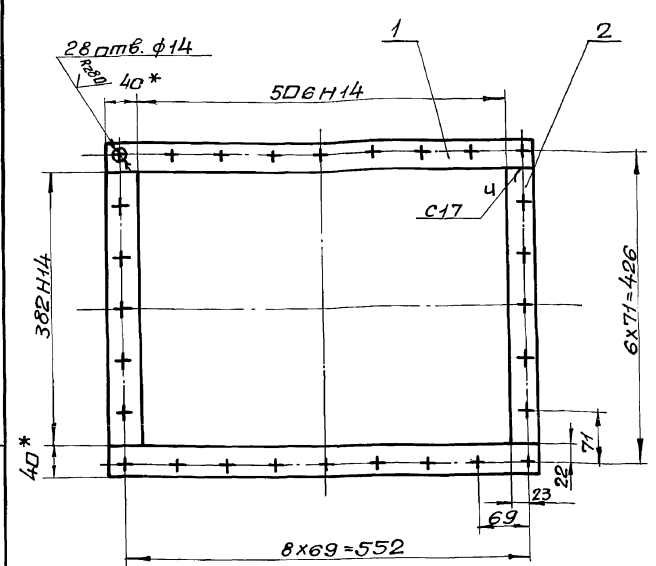

1. Сварку производить электродами Э-42 ГОСТ 9467-75. сварные швы по ГОСТ 5264-80.
2. Предельные отклонения размеров $\pm \frac{IT16}{2}$
3. Кромки реза деталей Б4 – Rz320
4. *Размеры для справки.

Изм.	Лист	№ докум.	Подп.	Дата	Б1В501.120СБ			
Разраб.		Гончаренко			Фланец сборочный чертеж	Лит.	Масса	Масшт.
Пров.		Извекова				У	6,1	1:5
Т.контр.		Севрюков				Лист	Листов 1	
Нач.отд.		Григорьянц				Харьковский сантехпроект		
Н.контр.		Севрюков						
Утв.								

Инв.№подл. | Подп. и дата | Взам.инв.№ | Инв.№дубл. | Подп. и дата

формат А4

Форм.	Зона	Поз.	Обозначение	Наименование	Кол.	Прим.
				Документация		
А4			Б1В501.120СБ	Сборочный чертеж		
				Детали		
Б4		1	Б1В501.053	Планка		
				Полоса 10х40 ГОСТ 103-76 Ст3 ГОСТ 535-79		
				L=586	2	1,82 кг
Б4		2	Б1В501.054	Планка		
				Полоса 10х40 ГОСТ 103-76 Ст3 ГОСТ 535-79		
				L=382	2	1,17 кг

Инв.№подл. | Подп. и дата | Взам.инв.№ | Инв.№дубл. | Подп. и дата

Изм.	Лист	№ докум.	Подп.	Дата	Б1В501.120			
Разраб.		Гончаренко			Фланец	Лит.	Масса	Масшт.
Пров.		Извекова				У		
Т.контр.		Севрюков				Лист	Листов 1	
Нач.отд.		Григорьянц				Харьковский сантехпроект		
Н.контр.		Севрюков						
Утв.								

формат А4

Б18501.051

Rz320

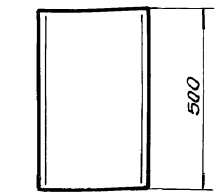

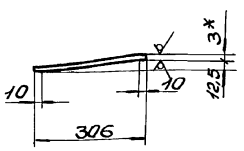

1. Предельные отклонения размеров $\pm \frac{IT16}{2}$.
2.* Размер для справки.

Изм.	Лист	N докум.	Подп.	Дата	Б18501.051			
Разраб.	Гончаренко				Стенка	Лит.	Масса	Масшт.
Провер.	Извекова					У	3,5	1:10
Т.контр.	Севрюков					Лист	Листов 1	
Нач.отд.	Григорьянц				Лист 3 ГОСТ 19903-74 ВСт3ГОСТ16523-70	Харьковский Сантехпроект		
Н.контр.	Севрюков							
Утв.								

Инв.№ подл. | Подпись и дата | Взам. инв.№ | Инв.№ дубл. | Подп. и дата

Формат А4

Б18501.052

Rz320 √(√)

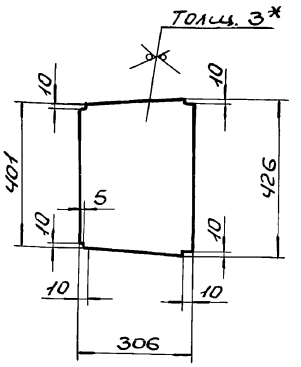

1. Предельные отклонения размеров $\pm \frac{IT16}{2}$.
2.* Размер для справки.

Изм.	Лист	N докум.	Подп.	Дата	Б18501.052			
Разраб.	Гончаренко				Стенка	Лит.	Масса	Масшт.
Провер.	Извекова					У	3,1	1:10
Т.контр.	Севрюков					Лист	Листов 1	
Нач.отд.	Григорьянц				Лист 3 ГОСТ 19903-74 ВСт3ГОСТ16523-70	Харьковский Сантехпроект		
Н.контр.	Севрюков							
Утв.								

Инв.№ подл. | Подпись и дата | Взам. инв.№ | Инв.№ дубл. | Подп. и дата

Формат А4

Б18501.057

Rz320 √(√)

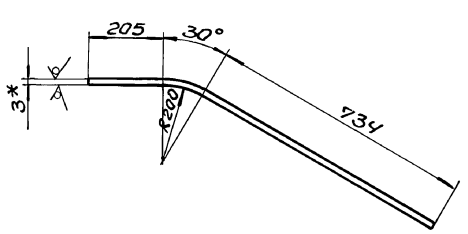

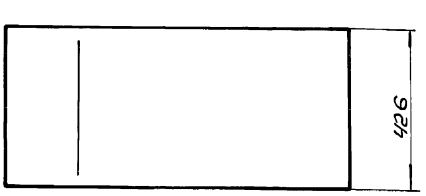

1. Длина развернутой детали 1044.
2. Предельные отклонения размеров $\pm \frac{IT16}{2}$.
3.* Размер для справки.

Изм.	Лист	N докум.	Подп.	Дата	Б18501.057			
Разраб.	Гончаренко				Стенка	Лит.	Масса	Масшт.
Провер.	Извекова					У	10,5	1:10
Т.контр.	Севрюков					Лист	Листов 1	
Нач.отд.	Григорьянц				Лист 3 ГОСТ 19903-74 ВСт3ГОСТ16523-70	Харьковский Сантехпроект		
Н.контр.	Севрюков							
Утв.								

Инв.№ подл. | Подпись и дата | Взам. инв.№ | Инв.№ дубл. | Подп. и дата

Формат А4

Форм.	Зона	Поз.	Обозначение	Наименование	Кол.	Примечание
				Документация		
А3			Б18501.130СБ	Сборочный чертеж		
				Детали		
А4		1	Б18501.055	Боковина	2	
А4		2	Б18501.056	Стенка	1	
А4		3	Б18501.057	Стенка	1	
А4		4	Б18501.058	Ребро	2	
А4		5	Б18501.008	Стяжка	8	
Б4		6	Б18501.059	Накладка		
				Полоса 4х60 ГОСТ 103-76		
				ВСт3ГОСТ535-79		
				L = 790	2	1,48кг
Б4		7	Б18501.061	Накладка		
				Полоса 4х60 ГОСТ 103-76		
				ВСт3ГОСТ535-79		
				L = 390	2	0,73кг

Изм.	Лист	N докум.	Подп.	Дата	Б18501.130			
Разраб.	Гончаренко				Отвод	Лит.	Лист	Листов
Пров.	Извекова					У		1
Нач.отд.	Григорьянц					Харьковский Сантехпроект		
Н.контр.	Севрюков							
Утв.								

Инв.№ подл. | Подпись и дата | Взам. инв.№ | Инв.№ дубл. | Подп. и дата

Формат А4

Альбом 12ч.1

618501.130 СБ

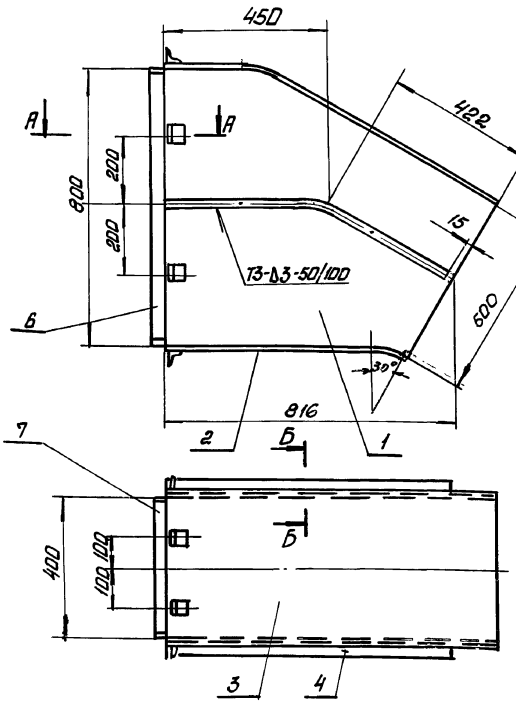

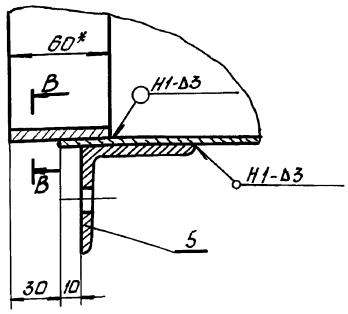

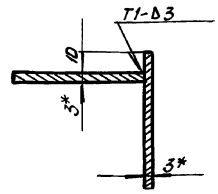

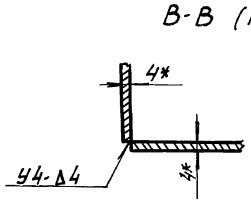

1. Сварку производить электродами Э-42 ГОСТ 9467-75. Сварные швы по ГОСТ 5264-80.
2. Предельные отклонения размеров $\pm \frac{IT16}{2}$
3. Кромки реза деталей Б4- Rz320
4. * Размеры для справки.

Изм.	Лист	N докум.	Подп.	Дата	618501.130 СБ			
Разраб.		Гончаренко			Отвод Сборочный чертеж	Лит.	Масса	Масшт.
Провер.		Извекова				и	52.0	1:10
Т.контр.		Севрюков				Лист	Листов 1	
Нач.отд.		Григорьянц				Харьковский Сантехпроект		
Н.контр.		Амбрас						
Утв.								

Формат А3

Инв.N подл. | Подп. и дата | Взам.инв.N | Инв.N дубл. | Подп. и дата

618501.055

Rz320 (√)

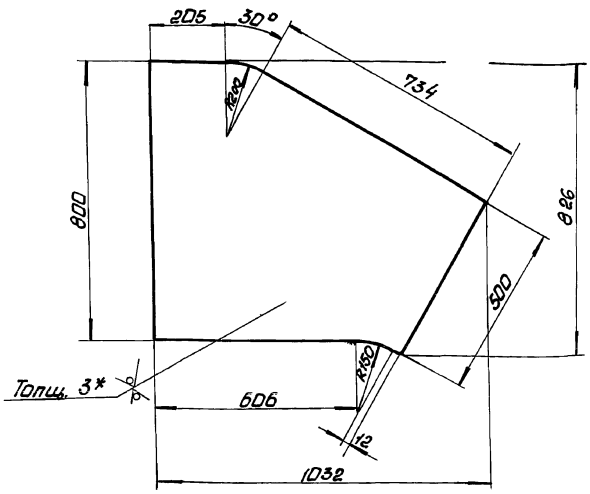

1. Предельные отклонения размеров $\pm \frac{IT16}{2}$.
2. * Размер для справки.

Изм.	Лист	N докум.	Подп.	Дата	618501.055			
Разраб.		Гончаренко			Боковина	Лит.	Масса	Масшт.
Провер.		Извекова				и	11.5	1:10
Т.контр.		Севрюков				Лист	Листов 1	
Нач.отд.		Григорьянц			Лист 3 ГОСТ 19903-74 ВСТ3 ГОСТ 16523-70	Харьковский Сантехпроект		
Н.контр.		Амбрас						
Утв.								

Инв.N подл. | Подпись и дата | Взам.инв.N | Инв.N дубл. | Подп. и дата

618501.056

Rz320 (√)

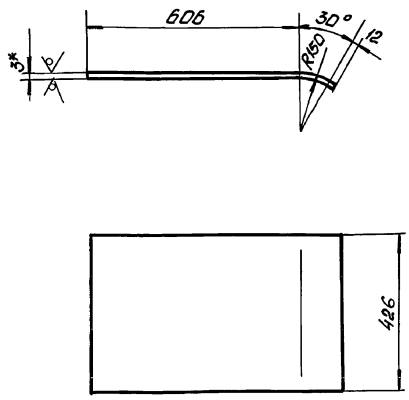

1. Длина развернутой детали 696мм
2. Предельные отклонения размеров $\pm \frac{IT16}{2}$.
3* Размер для справки.

Изм.	Лист	N докум.	Подп.	Дата	618501.056			
Разраб.		Гончаренко			Стенка	Лит.	Масса	Масшт.
Провер.		Извекова				и	7.0	1:10
Т.контр.		Севрюков				Лист	Листов 1	
Нач.отд.		Григорьянц			Лист 3 ГОСТ 19903-74 ВСТ3 ГОСТ 16523-70	Харьковский Сантехпроект		
Н.контр.		Амбрас						
Утв.								

Инв.N подл. | Подпись и дата | Взам.инв.N | Инв.N дубл. | Подпись и дата

Формат А4

Б1В501.140СБ

Альбом 12 ч.1

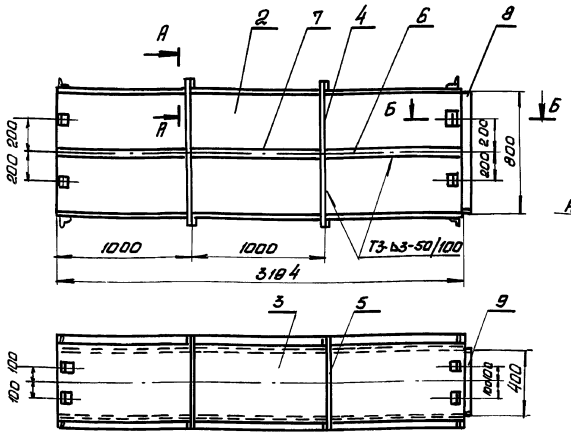

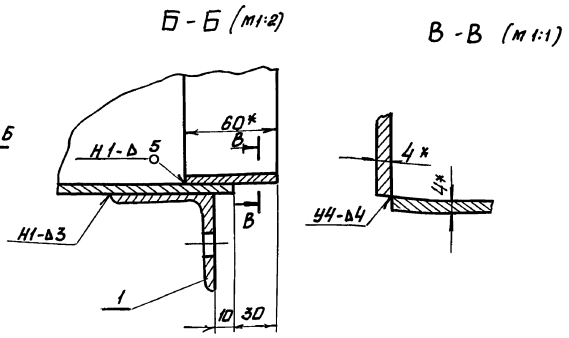

1. Сварку производить электродами Э-42 ГОСТ 9467-75. Сварные швы по ГОСТ 5264-80.
2. Предельные отклонения размеров $\pm \frac{IT16}{2}$
3. Кромки реза деталей Б4- $R_z 320$
4. * Размеры для справки.

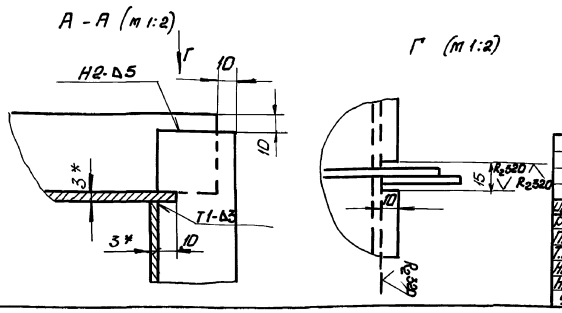

Изм.	Лист	N докум.	Подп.	Дата	Б1В501.140 СБ			
Разраб.		Гончаренко			Секция Сборочный чертеж	Лит.	Масса	Масшт.
Пров.		Извекова				И	220,0	1:20
Т.контр.		Севрюков				Лист	Листов 1	
Нач.отд.		Григорьянц				Харьковский Сантехпроект		
Н.контр.		Амбрас						
Утв.								

Формат А3

Форм.	Зона	Поз.	Обозначение	Наименование	Кол.	Прим.
				Документация		
А3			Б1В 501.140 СБ	Сборочный чертеж		
				Детали		
А4		1	Б1В 501.008	Стяжка	16	
Б4		2	Б1В 501.062	Стенка		
				Лист 3 ГОСТ 19903-74		
				В Ст3 ГОСТ 16523-70		
				800×3194	2	60,2 кг
Б4		3	Б1В 501.063	Стенка		
				Лист 3 ГОСТ 19903-74		
				В Ст3 ГОСТ 16523-70		
				426×3194	2	32,04 кг
Б4		4	Б1В 501.064	Ребро		
				Полоса 5×50 ГОСТ 103-76		
				В ст3 ГОСТ 535-79		
				L = 886	4	1,7 кг
Б4		5	Б1В 501.065	Ребро		
				Полоса 5×50 ГОСТ 103-76		
				В Ст3 ГОСТ 535-79		
				L = 486	4	0,95 кг
Б4		6	Б1В 501.066	Ребро		
				Полоса 5×50 ГОСТ 103-76		
				В ст3 ГОСТ 535-79		
				L = 1190	2	2,3 кг
Б4		7	Б1В 501.067	Ребро		
				Полоса 5×50 ГОСТ 103-76		
				В ст3 ГОСТ 535-79		
				L = 995	4	1.95 кг

Изм.	Лист	N докум.	Подп.	Дата	Б1В 501.140			
Разраб.		Гончаренко			Секция	Лит	Лист	Листов
Пров.		Извекова				И	1	2
Нач.отд.		Григорьянц				Харьковский Сантехпроект		
Н.контр.		Амбрас						
Утв.								

Формат А4

Форм.	Зона	Поз.	Обозначение	Наименование	Кол.	Прим.
Б4		8	Б1В 501.059	Накладка		
				Полоса 4×60 ГОСТ 103-76		
				В ст3 ГОСТ 535-79		
				L = 790	2	1,48 кг
Б4		9	Б1В 501.061	Накладка		
				Полоса 4×60 ГОСТ 103-76		
				В Ст3 ГОСТ 535-79		
				L = 390	2	0,73 кг

Изм.	Лист	N докум.	Подп.	Дата	Б1В 501.140	Лист 2

Инв. N подл. | Подп. и дата | Взам. инв. N | Инв. N дубл. | Подп. и дата

24566-20 27

Альбом 12.4.1

Формат	Зона	Поз.	Обозначение	Наименование	Кол.	Прим.
				Документация		
А3			БІВ 501.160 СБ	Сборочный чертеж		
				Детали		
Б4		1	БІВ 501.073	Стенка		
				Лист 3 ГОСТ 19903-74		
				В Ст3 ГОСТ 16523-70		
				800×1744	2	32,85кг
Б4		2	БІВ 501.074	Стенка		
				Лист 3 ГОСТ 19903-74		
				В Ст3 ГОСТ 16523-70		
				426×1744	2	17,5кг
А4		3	БІВ 501.008	Стяжка	16	
Б4		4	БІВ 501.075	Ребро		
				Полоса 5×50 ГОСТ 103-76		
				В Ст3 ГОСТ 535-79		
				L=886	2	1,74кг
Б4		5	БІВ 501.076	Ребро		
				Полоса 5×50 ГОСТ 103-76		
				В Ст3 ГОСТ 535-79		
				L=867	4	1,7кг
Б4		6	БІВ 501.077	Ребро		
				Полоса 5×50 ГОСТ 103-76		
				В Ст3 ГОСТ 535-79		
				L=486	2	0,95кг
Б4		7	БІВ 501.061	Накладка		
				Полоса 4×60 ГОСТ 103-76		
				В Ст3 ГОСТ 535-79		
				L=390	2	0,73кг

Инв.№подл. | Подп. и дата | Взам.инв.№ | Инв.№дубл. | Подп. и дата

Изм.	Лист	№ докум.	Подп.	Дата
Разраб.		Гончаренко		
Пров.		Узбекова		
Нач.отд.		Григорьянц		
Н.контр.		Амброс		
Утв.				

БІВ 501.160

Секция

Лит.	Лист	Листов
У	1	2

Харьковский Сантехпроект

Формат А4

Формат	Зона	Поз.	Обозначение	Наименование	Кол.	Прим.
Б4		8	БІВ 501.058	Накладка		
				Полоса 4×60 ГОСТ 103-76		
				В Ст3 ГОСТ 535-79		
				L=790	2	1,48кг

Инв.№подл. | Подп. и дата | Взам.инв.№ | Инв.№дубл. | Подп. и дата

Изм.	Лист	№ докум.	Подп.	Дата

БІВ 501.160

Лист 2

Формат А4

БІВ 501.058

$R_a 320$ ✓(✓)

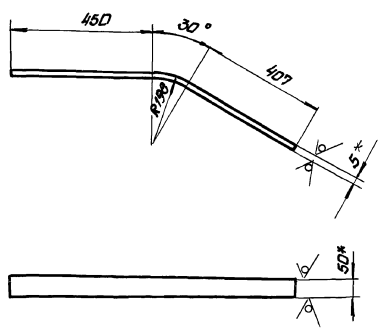

1. Длина развернутой детали 961мм.
2. Предельные отклонения размеров $\pm \frac{IT16}{2}$
3* Размеры для справки.

Инв.№подл. | Подп. и дата | Взам.инв.№ | Инв.№дубл. | Подп. и дата

Изм.	Лист	№ докум.	Подп.	Дата
Разраб.		Гончаренко		
Пров.		Узбекова		
Т.контр.		Сафонова		
Нач.отд.		Григорьянц		
Н.контр.		Амброс		
Утв.				

БІВ 501.058

Ребро

Лит.	Масса	Масшт.
У	1,9	1:10
Лист	Листов 1	

Полоса 5×50 ГОСТ 103-76 / В Ст3 ГОСТ 535-79

Харьковский Сантехпроект

Формат А4

Формат	Зона	Поз.	Обозначение	Наименование	Кол.	Прим.
				Документация		
А3			БІВ 501.150 СБ	Сборочный чертеж		
				Детали		
Б4		1	БІВ 501.068	Боковина	2	
Б4		2	БІВ 501.069	Ребро	2	
Б4		3	БІВ 501.071	Стенка	1	
Б4		4	БІВ 501.072	Стенка	1	
Б4		5	БІВ 501.008	Стяжка	16	
Б4		6	БІВ 501.058	Накладка		
1				Полоса 4×60 ГОСТ 103-76		
				В Ст3 ГОСТ 535-79		
				L=790	2	1,48кг
Б4		7	БІВ 501.061	Накладка		
				Полоса 4×60 ГОСТ 103-76		
				В Ст3 ГОСТ 535-78		
				L=390	2	0,73кг

Инв.№подл. | Подп. и дата | Взам.инв.№ | Инв.№дубл. | Подп. и дата

Изм.	Лист	№ докум.	Подп.	Дата
Разраб.		Гончаренко		
Пров.		Узбекова		
Нач.отд.		Григорьянц		
Н.контр.		Амброс		
Утв.				

БІВ 501.150

Отвод

Лист	Листов	Листов
У		1

Харьковский Сантехпроект

Формат А4

Альбом 124.1

Б1В 501.150 СБ

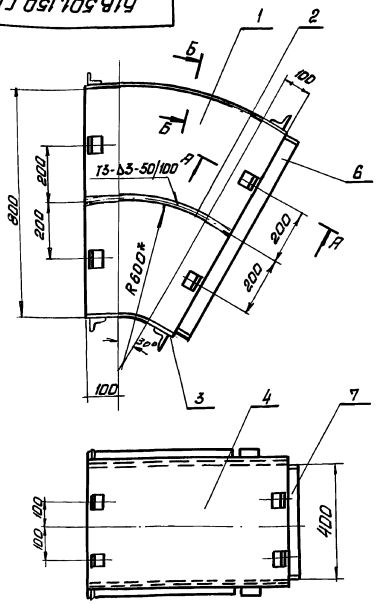

А-А (м 1:2)

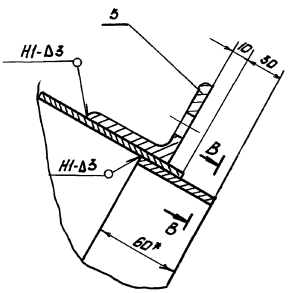

Б-Б (м 1:2)

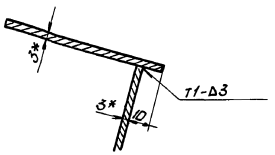

В-В (м 1:1)

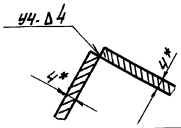

1. Сварку производить электродами Э-42 ГОСТ 9467-75. Сварные швы по ГОСТ 5264-80
2. Предельные отклонения размеров $\pm \frac{IT16}{2}$
3. Кромки реза деталей Б4- R_{z320}
4.* Размеры для справки.

Изм.	Лист	№ докум.	Подп.	Дата	Б1В 501.150 СБ			
Разраб.		Гончаренко			Отвод Сборочный чертеж	Лит.	Масса	Масштаб
Пров.		Извекова				И	44.0	1:10
Т.контр.		Севрюков				Лист	Листов 1	
Нач.отд.		Григорьянц				Харьковский Сантехпроект		
Н.контр.		Амбрас						
Утв.								

Инв.№подл. | Подп. и дата | Взам.инв.№ | Инв.№дубл. | Подп. и дата

Формат А3

Б1В 501.160 СБ

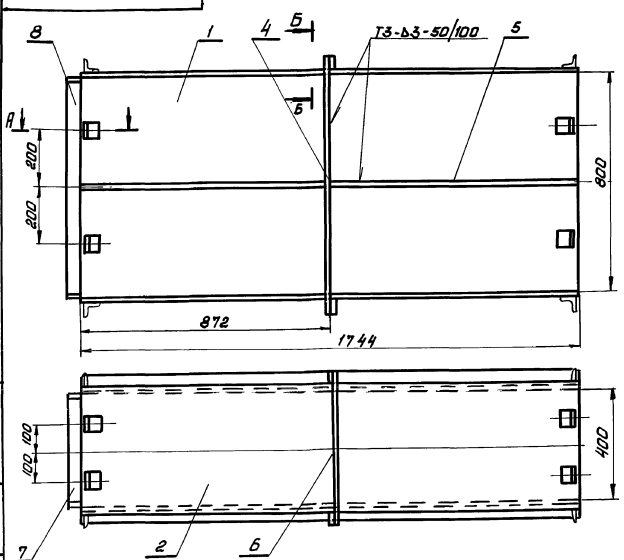

А-А (м 1:2)

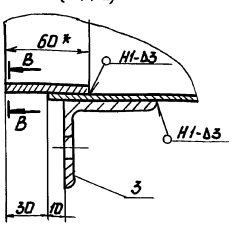

В-В (м 1:2)

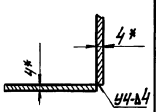

Б-Б (м 1:2)

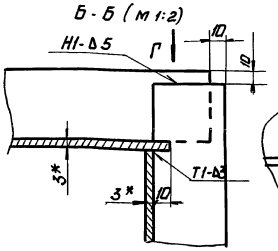

Г (м 1:2)

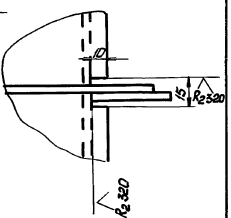

1. Сварку производить электродами Э-42 ГОСТ 9467-75. Сварные швы по ГОСТ 5264-80.
2. Предельные отклонения размеров $\pm \frac{IT16}{2}$.
3. Кромки реза деталей Б4- R_{z320}
4.* Размеры для справки

Изм.	Лист	№ докум.	Подп.	Дата	Б1В 501.160 СБ			
Разраб.		Гончаренко			Секция Сборочный чертеж	Лит.	Масса	Масштаб
Пров.		Извекова				И	123.0	1:10
Т.контр.		Севрюков				Лист	Листов 1	
Нач.отд.		Григорьянц				Харьковский Сантехпроект		
Н.контр.		Амбрас						
Утв.								

Инв.№подл. | Подп. и дата | Взам.инв.№ | Инв.№дубл. | Подп. и дата

Альбом 12 ч.1

618.501.068

Rz320

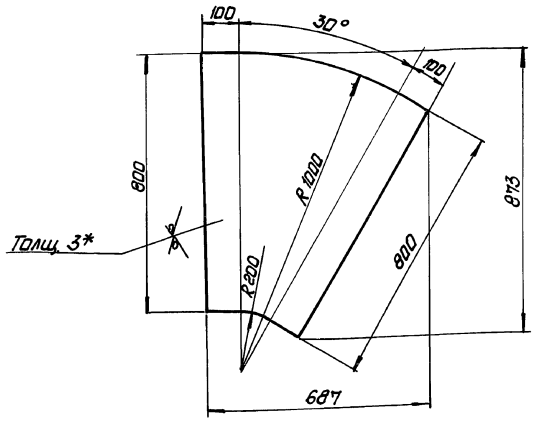

1. Предельные отклонения размеров ± IT16/2.
2. * Размер для справки.

Инв.№подл. | Подпись и дата | Взам.инв.№ | Инв.№дубл. | Подпись и дата

Изм.	Лист	№ докум.	Подп.	Дата
Разраб.		Гончаренко		
Провер.		Узбекова		
Т.контр.		Себолоков		
Нач.отд.		Григорьева		
Н.контр.		Амбрас		
Утв.				

Б1В.501.068

Боковина

Лит.	Масса	Масшт.
У	11.0	1:10
Лист	Листов 1	

Лист 3 ГОСТ 19903-74 / ВСт3 ГОСТ 16523-70

Харьковский Сантехпроект

Формат А4

618.501.069

Rz320

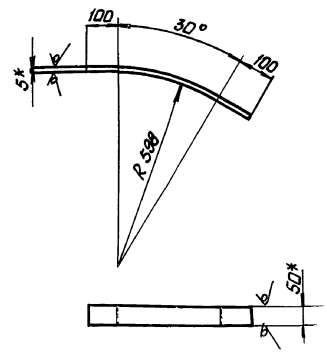

1. Длина развернутой детали 514мм
2. Предельные отклонения размеров ± IT16/2.
3. * Размеры для справки.

Инв.№подл. | Подпись и дата | Взам.инв.№ | Инв.№дубл. | Подпись и дата

Изм.	Лист	№ докум.	Подп.	Дата
Разраб.		Гончаренко		
Провер.		Узбекова		
Т.контр.		Себолоков		
Нач.отд.		Григорьева		
Н.контр.		Амбрас		
Утв.				

Б1В.501.069

Ребро

Лит.	Масса	Масшт.
У	1.02	1:10
Лист	Листов 1	

Полоса 5×50 ГОСТ 103-76 / ВСт3 ГОСТ 535-79

Харьковский Сантехпроект

Формат А4

618.501.071

Rz320

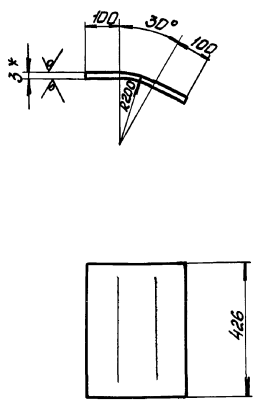

1. Длина развернутой детали 304мм
2. Предельные отклонения размеров ± IT16/2.
3. * Размер для справки.

Инв.№подл. | Подпись и дата | Взам.инв.№ | Инв.№дубл. | Подпись и дата

Изм.	Лист	№ докум.	Подп.	Дата
Разраб.		Гончаренко		
Провер.		Узбекова		
Т.контр.		Себолоков		
Нач.отд.		Григорьева		
Н.контр.		Амбрас		
Утв.				

Б1В.501.071

Стенка

Лит.	Масса	Масшт.
У	3.05	1:10
Лист	Листов 1	

Лист 3 ГОСТ 19903-74 / ВСт3 ГОСТ 16523-70

Харьковский Сантехпроект

618.501.072

Rz320

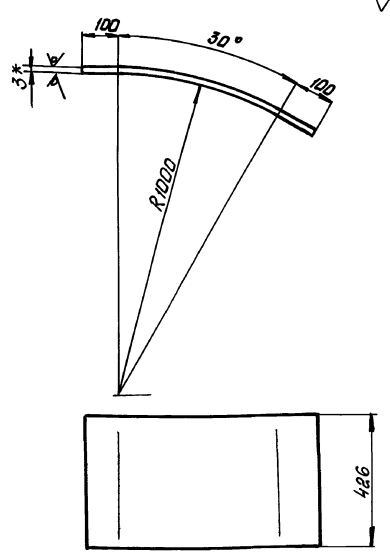

1. Длина развернутой детали 724мм
2. Предельные отклонения размеров ± IT16/2.
3. * размер для справки

Инв.№подл. | Подпись и дата | Взам.инв.№ | Инв.№дубл. | Подпись и дата

Изм.	Лист	№ докум.	Подп.	Дата
Разраб.		Гончаренко		
Провер.		Узбекова		
Т.контр.		Себолоков		
Нач.отд.		Григорьева		
Н.контр.		Амбрас		
Утв.				

Б1В.501.072

Стенка

Лит.	Масса	Масшт.
У	7.26	1:10
Лист	Листов 1	

Лист 3 ГОСТ 19903-74 / ВСт3 ГОСТ 16523-70

Харьковский Сантехпроект

Б 1В 501. 170СБ

Альбом 12ч.1

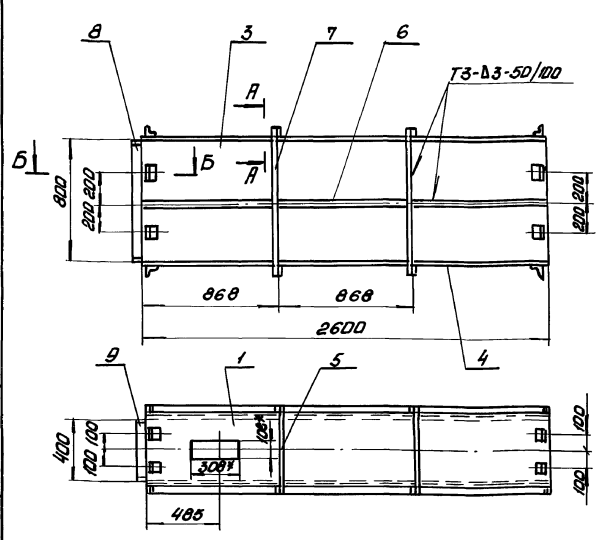

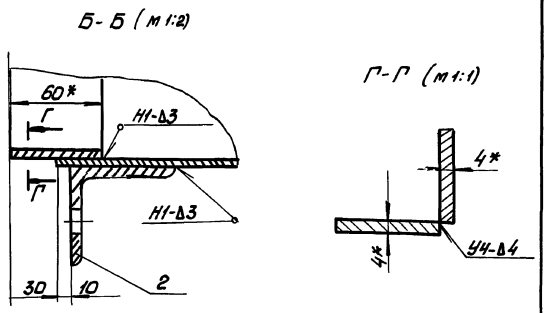

1. Сварку производить электродами Э-42 ГОСТ 9467-75. Сварные швы по ГОСТ 5264-80.
2. Предельные отклонения размеров $\pm \frac{IT16}{2}$.
3. Кромки реза деталей Б4- Rz320
4. *Размеры для справки.

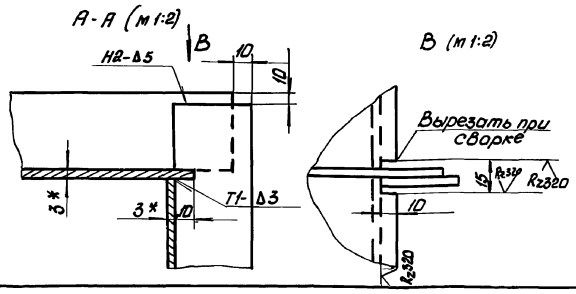

Изм.	Лист	N докум.	Подп.	Дата
Разраб.	Гончаренко			
Провер.	Извекова			
Т. контр.	Севрюков			
Нач. отд.	Григорьянц			
Н. контр.	Амброс			
Утв.				

Секция
Сборочный чертеж

Б1В501.170СБ

Лит.	Масса	Масшт.
И	182.0	1:20

Лист | Листов 1

Харьковский Сантехпроект

Формат А3

Форм.	Зона	Поз.	Обозначение	Наименование	Кол.	Прим.
				Документация		
А3			Б1В501.170СБ	Сборочный чертеж		
				Детали		
А4		1	Б1В501.078	Стенка	1	
А4		2	Б1В501.008	Стяжка	16	
Б4		3	Б1В501.079	Стенка		
				Лист 3 ГОСТ 19903-74		
				ВСт3 ГОСТ 16523-70		
				800×2600	2	49.0кг
Б4		4	Б1В501.081	Стенка		
				Лист 3 ГОСТ 19903-74		
				ВСт3 ГОСТ 16523-70		
				426×2600	1	26.0кг
Б4		5	Б1В501.077	Ребро		
				Полоса 5×50 ГОСТ 103-76		
				ВСт3 ГОСТ 535-79		
				L=486	4	0,95кг
Б4		6	Б1В501.082	Ребро		
				Полоса 5×50 ГОСТ 103-76		
				ВСт3 ГОСТ 535-79		
				L=863	6	1.7кг
Б4		7	Б1В501.075	Ребро		
				Полоса 5×50 ГОСТ 103-76		
				ВСт3 ГОСТ 535-79		
				L=886	4	1.75кг

Б1В 501.170

Изм.	Лист	N докум.	Подп.	Дата
Разраб.	Гончаренко			
Провер.	Извекова			
Нач. отд.	Григорьянц			
Н. контр.	Амброс			
Утв.				

Секция

Лит.	Лист	Листов
И	1	2

Харьковский Сантехпроект

Форм.	Зона	Поз.	Обозначение	Наименование	Кол.	Прим.
Б4		8	Б1В501.059	Накладка		
				Полоса 4×60 ГОСТ 103-76		
				ВСт3 ГОСТ 535-79		
				L=790	2	1,48кг
Б4		9	Б1В501.061	Накладка		
				Полоса 4×60 ГОСТ 103-76		
				ВСт3 ГОСТ 535-79		
				L=390	2	0,73кг

Б1В 501.170

Лист 2

Б1В501.180СБ

Альбом 12ч.1

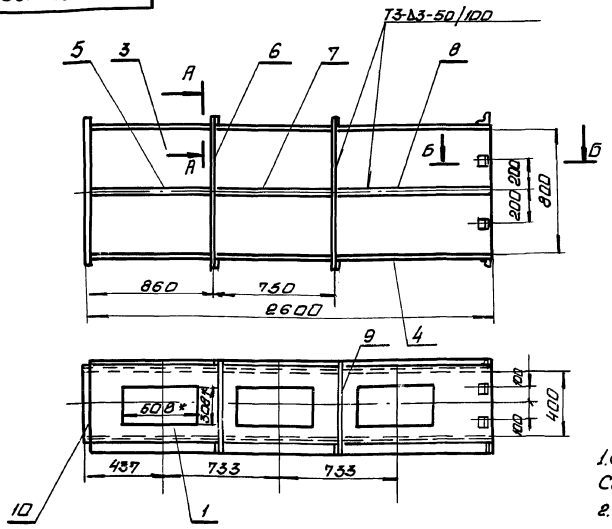

Б-Б (м 1:2)

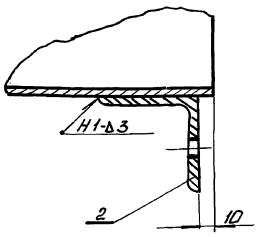

1. Сварку производить электродами Э-42 ГОСТ 9467-75. Сварные швы по ГОСТ 5264-80.
2. Предельные отклонения размеров $\pm \frac{IT16}{2}$.
3. Кромки реза деталей Б4- R_{z320}.
4 * Размеры для справки.

А-А (м 1:2)

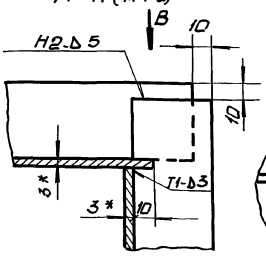

В (м 1:2)

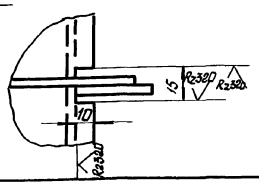

Изм.	Лист	N докум.	Подп.	Дата
Разраб.		Гончаренко		
Пров.		Извекова		
Т.контр.		Севрюков		
Нач.отд.		Григорьянц		
Н.контр.		Амбрас		
Утв.				

Б1В501.180СБ

Секция

Сборочный чертеж

Лит	Масса	Масшт.
И	174.0	1:20

Лист | Листов 1

Харьковский Сантехпроект

Формат А3

Форм.	Зона	Поз.	Обозначение	Наименование	Кол.	Прим.
				Документация		
А3			Б1В501.180СБ	Сборочный чертеж		
				Детали		
А4		1	Б1В501.083	Стенка	1	
А4		2	Б1В501.008	Стяжка	8	
Б4		3	Б1В501.084	Стенка		
				Лист 3 ГОСТ 19903-74		
				В Ст3 ГОСТ 16523-70		
				800×2597	2	49.0кг
Б4		4	Б1В501.085	Стенка		
				Лист 3 ГОСТ 19903-74		
				В Ст3 ГОСТ 16523-70		
				426×2597	1	26.0кг
Б4		5	Б1В501.086	Ребро		
				Полоса 5×50 ГОСТ 103-76		
				В Ст3 ГОСТ 535-79		
				L=852	2	1.7кг
Б4		6	Б1В501.075	Ребро		
				Полоса 5×50 ГОСТ 103-76		
				В Ст3 ГОСТ 535-79		
				L=886	4	1.75кг
Б4		7	Б1В501.087	Ребро		
				Полоса 5×50 ГОСТ 103-76		
				В Ст3 ГОСТ 535-79		
				L=745	2	1.45кг
Б4		8	Б1В501.088	Ребро		

Изм.	Лист	N докум.	Подп.	Дата
Разраб.		Гончаренко		
Пров.		Извекова		
Нач.отд.		Григорьянц		
Н.контр.		Амбрас		
Утв.				

Б1В501.180

Секция

Лит.	Лист	Листов
И	1	2

Харьковский Сантехпроект

Формат А4

Форм.	Зона	Поз.	Обозначение	Наименование	Кол.	Прим.
				Полоса 5×50 ГОСТ 103-76		
				В Ст3 ГОСТ 535-79		
				L=985	2	1.9кг
Б4		9	Б1В501.077	Ребро		
				Полоса 5×50 ГОСТ 103-76		
				В Ст3 ГОСТ 535-79		
				L=486	4	0,95кг
Б4		10	Б1В501.089	Стенка		
				Лист 3 ГОСТ 19903-74		
				В Ст3 ГОСТ 16523-70		
				426×826	1	8,3кг

Изм.	Лист	N докум.	Подп.	Дата

Б1В501.180

Лист 2

24566-20 32 Формат А4

Альбом 12ч.1

6IB501.091

Rz320

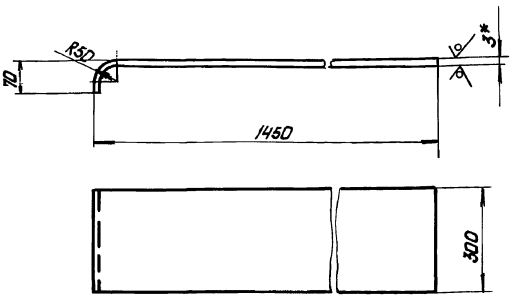

1. Длина развернутой детали 1496мм
2. Предельные отклонения размеров ± $\frac{IT16}{2}$
3* Размер для справки.

Изм.	Лист	N докум.	Подп.	Дата	6IB501.091			
Разраб.		Гончаренко			Стенка	Лит.	Масса	Масшт.
Пров.		Извекова				И	10.6	1:10
Т.контр.		Севрюков				Лист	Листов 1	
Нач.отд.		Григорьяна			Лист 3 ГОСТ 19903-74 / ВСТ3 ГОСТ 16523-70	Харьковский Сантехпроект		
Н.контр.		Амбрас						
Утв.								

Формат А4

Инв.N подл. | Подп. и дата | Взам. инв.N | Инв.N дубл. | Подпись и дата

6IB501.092

Rz320

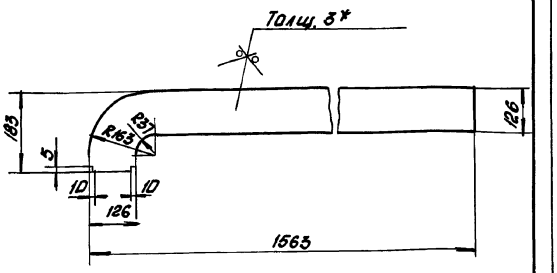

1. Предельные отклонения размеров ± $\frac{IT16}{2}$.
2. * Размер для справки.

Изм.	Лист	N докум.	Подп.	Дата	6IB501.092			
Разраб.		Гончаренко			Боковина	Лит.	Масса	Масшт.
Провер.		Извекова				И	4.9	1:10
Т.контр.		Севрюков				Лист	Листов 1	
Нач.отд.		Григорьяна			Лист 3 ГОСТ 19903-74 / ВСТ3 ГОСТ 16523-70	Харьковский Сантехпроект		
Н.контр.		Амбрас						
Утв.								

Формат А4

Инв.N подл. | Подп. и дата | Взам. инв.N | Инв.N дубл. | Подпись и дата

6IB501.093

Rz320

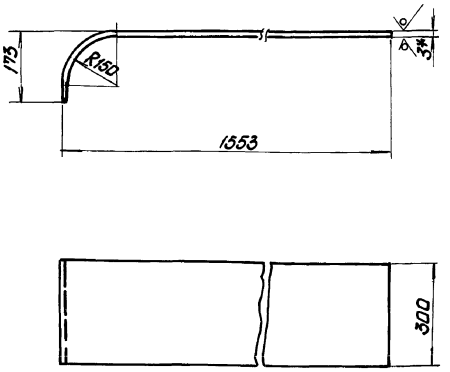

1. Длина развернутой детали 1658мм
2. Предельные отклонения размеров. $\frac{IT16}{2}$
3* Размер для справки.

Изм.	Лист	N докум.	Подп.	Дата	6IB501.093			
Разраб.		Гончаренко			Стенка	Лит.	Масса	Масшт.
Провер.		Извекова				И	11.7	1:10
Т.контр.		Севрюков				Лист	Листов 1	
Нач.отд.		Григорьяна			Лист 3 ГОСТ 19903-74 / ВСТ3 ГОСТ 16523-70	Харьковский Сантехпроект		
Н.контр.		Амбрас						
Утв.								

Инв.N подл. | Подпись и дата | Взам. инв.N | Инв.N дубл. | Подпись и дата

6IB501.078

Rz320

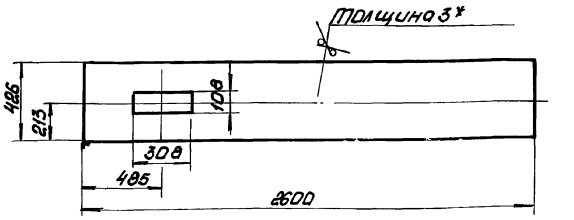

1. Предельные отклонения размеров ± $\frac{IT16}{2}$.
2. * Размер для справки.

Изм.	Лист	N докум.	Подп.	Дата	6IB501.078			
Разраб.		Гончаренко			Стенка	Лит.	Масса	Масшт.
Провер.		Извекова				И	25.4	1:20
Т.контр.		Севрюков				Лист	Листов 1	
Нач.отд.		Григорьяна			Лист 3 ГОСТ 19903-74 / ВСТ3 ГОСТ 16523-70	Харьковский Сантехпроект		
Н.контр.		Амбрас						
Утв.								

Инв.N подл. | Подпись и дата | Взам. инв.N | Инв.N дубл. | Подпись и дата

Альбом 12.1.1

Формат	Зона	Поз.	Обозначение	Наименование	Кол.	Прим.
				Документация		
А3			БІВ 501.190 СБ	Сборочный чертеж		
				Сборочные единицы		
А4		1	БІВ501.200	Фланец	1	
				Детали		
А4		2	БІВ501.091	Стенка	1	
А4		3	БІВ501.092	Боковина	2	
А4		4	БІВ501.093	Стенка	1	
А4		5	БІВ 501.008	Стяжка	2	
Б4		6	БІВ501.094	Ребро		
				Полоса 5×50 ГОСТ 103-76		
				В Ст3 ГОСТ 535-79		
				L = 186	2	0,36кг
Б4		7	БІВ 501.095	Ребро		
				Полоса 5×50 ГОСТ 103-76		
				В Ст3 ГОСТ 535-79		
				L = 386	2	0,76кг

Инв.№подл. | Подп. и дата | Взам.инв.№ | Инв.№дубл. | Подп. и дата

Изм.	Лист	N докум.	Подп.	Дата
Разраб.		Гончаренко		
Пров.		Извекова		
Нач.отд.		Григорьянц		
Н.контр.		Атбрас		
Утв.				

БІВ 501.190

Отвод

Лит.	Лист	Листов
		1

Харьковский Сантехпроект

формат А4

Формат	Зона	Поз.	Обозначение	Наименование	Кол.	Прим.
				Документация		
А4			БІВ 501.200 СБ	Сборочный чертеж		
				Детали		
Б4		1	БІВ 501.096	Ребро		
				Полоса 6×30 ГОСТ 103-76		
				Ст3 ГОСТ 535-79		
				L = 166	2	0,23кг
Б4		2	БІВ 501.097	Ребро		
				Полоса 6×30 ГОСТ 103-76		
				В Ст3 ГОСТ 535-79		
				L = 306	2	0,43кг

Инв.№подл. | Подп. и дата | Взам.инв.№ | Инв.№дубл. | Подп. и дата

Изм.	Лист	N докум.	Подп.	Дата
Разраб.		Гончаренко		
Пров.		Извекова		
Нач.отд.		Григорьянц		
Н.контр.		Атбрас		
Утв.				

БІВ 501.200

Фланец

Лит.	Лист	Листов
		1

Харьковский Сантехпроект

формат А4

Формат	Зона	Поз.	Обозначение	Наименование	Кол.	Прим.
				Документация		
А3			БІВ 501.210 СБ	Сборочный чертеж		
				Детали		
Б4		1	БІВ 501.098	Стенка		
				Лист 3 ГОСТ 19903-74		
				В Ст3 ГОСТ 16523-70		
				300×1788	1	12,64кг
Б4		2	БІВ 501.099	Стенка		
				Лист 3 ГОСТ 19903-74		
				В Ст3 ГОСТ 16523-70		
				300×1481	1	10,46кг
Б4		3	БІВ 501.101	Стенка		
				Лист 3 ГОСТ 19903-74		
				В Ст3 ГОСТ 16523-70		
				126×1789	2	5,31кг
А4		4	БІВ 501.008	Стяжка	2	
Б4		5	БІВ501.102	Стенка		
				Лист 3 ГОСТ 19903-74		
				В Ст3 ГОСТ 16523-70		
				126×326	1	0,96кг
Б4		6	БІВ 501.095	Ребро		
				Полоса 5×50 ГОСТ 103-76		
				В Ст3 ГОСТ 535-79		
				L = 386	2	0,76кг

Инв.№подл. | Подп. и дата | Взам.инв.№ | Инв.№дубл. | Подп. и дата

Изм.	Лист	N докум.	Подп.	Дата
Разраб.		Гончаренко		
Пров.		Извекова		
Нач.отд.		Григорьянц		
Н.контр.		Атбрас		
Утв.				

БІВ 501.210

Секция

Лит.	Лист	Листов
	1	2

Харьковский Сантехпроект

формат А4

Формат	Зона	Поз.	Обозначение	Наименование	Кол.	Прим.
Б4		7	БІВ 501.094	Ребро		
				Полоса 5×50 ГОСТ 103-76		
				В Ст3 ГОСТ 535-79		
				L = 186	2	0,36кг
Б4		8	БІВ 501.103	Накладка		
				Полоса 4×60 ГОСТ 103-76		
				В Ст3 ГОСТ 535-79		
				L = 90	2	0,18кг
Б4		9	БІВ 501.104	Накладка		
				Полоса 4×60 ГОСТ 103-76		
				В Ст3 ГОСТ 535-79		
				L = 290	2	0,5кг

Инв.№подл. | Подп. и дата | Взам.инв.№ | Инв.№дубл. | Подп. и дата

Изм.	Лист	N докум.	Подп.	Дата

БІВ 501.210

Лист 2

Альбом 12ч.1

Б1В501.190 СБ

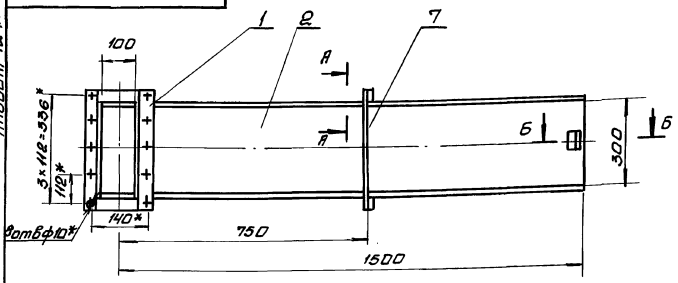

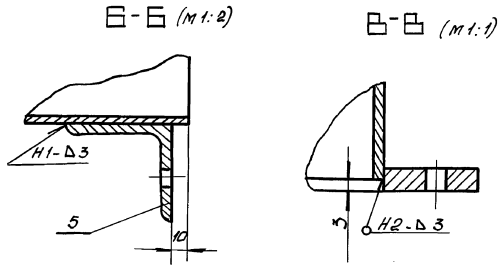

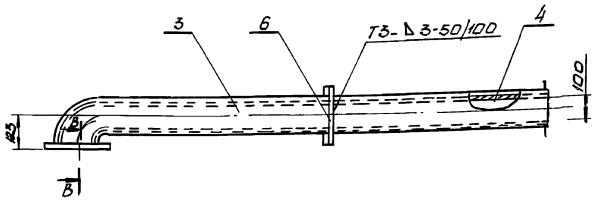

1. Сварку производить электродами Э-42 ГОСТ 9467-75. Сварные швы по ГОСТ 5264-80.
2. Предельные отклонения размеров $\pm \frac{IT16}{2}$
3. Кромки реза деталей Б4- R_{z320}
4. * Размеры для справки.

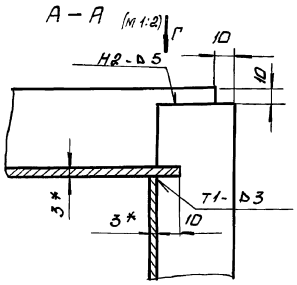

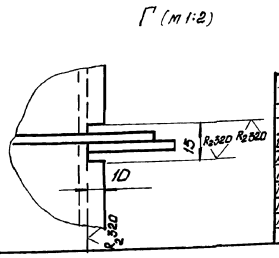

Изм.	Лист	N докум.	Подп.	Дата	Б1В501.190 СБ			
Разраб.		Гончаренко			Отвод Сборочный чертеж	Лит.	Масса	Масшт.
Пров.		Извекова				И	37.0	1:10
Т.контр.		Севрюков				Лист	Листов 1	
Нач.отд.		Григорьянц				Харьковский Сантехпроект		
Н.контр.		Амбрас						
Утв.								

Формат А3

Инв.№подл. | Подп. и дата | Взам.инв.№ | Инв.№дубл. | Подп. и дата

Б1В501.210 СБ

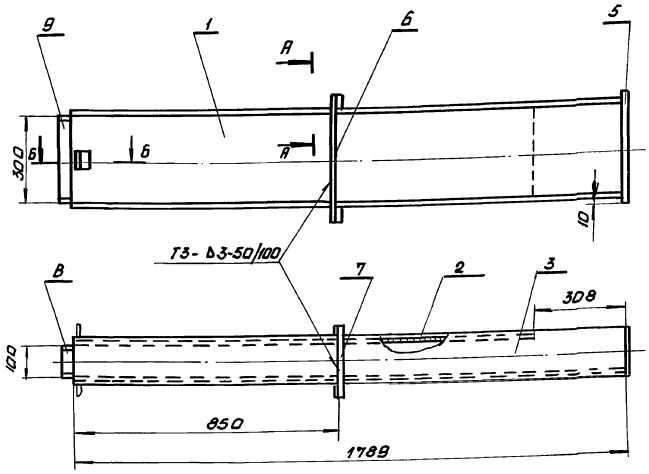

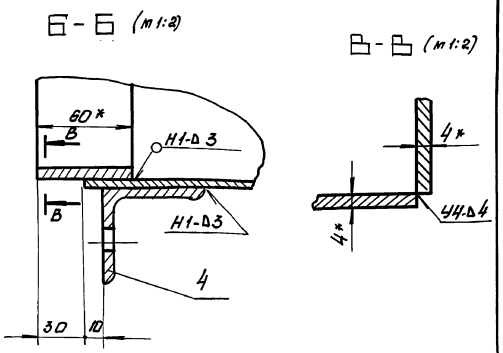

1. Сварку производить электродами Э-42 ГОСТ 9467-75. Сварные швы по ГОСТ 5264-80.
2. Предельные отклонения размеров $\pm \frac{IT16}{2}$
3. Кромки реза деталей Б4- R_{z320}
4. * Размеры для справки.

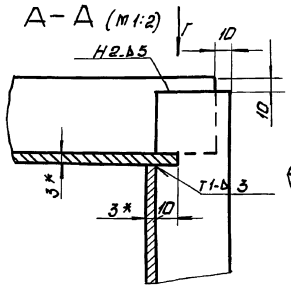

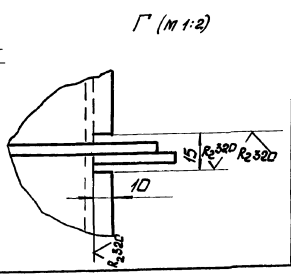

Изм.	Лист	N докум.	Подп.	Дата	Б1В501.210 СБ			
Разраб.		Гончаренко			Секция. Сборочный чертеж	Лит.	Масса	Масшт.
Пров.		Извекова				И	40.0	1:10
Т.контр.		Севрюков				Лист	Листов 1	
Нач.отд.		Григорьянц				Харьковский Сантехпроект		
Н.контр.		Амбрас						
Утв.								

Инв.№подл. | Подп. и дата | Взам.инв.№ | Инв.№дубл. | Подп. и дата

Альбом 12ч.1

Б1В501.105

Rz320 √ (√)

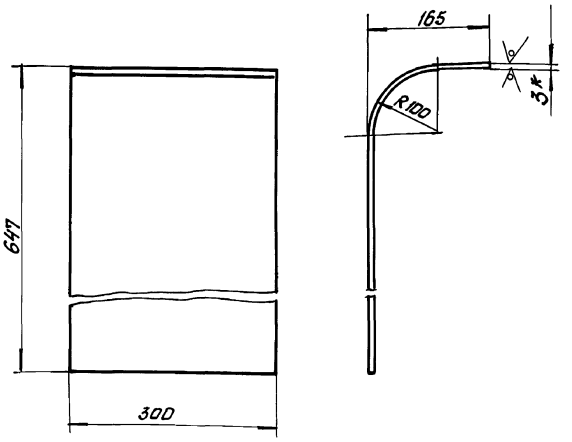

1. Длина развернутой детали 767мм
2. Предельные отклонения размеров ± 1Т16/2.
3* Размер для справки.

Изм	Лист	N докум.	Подп.	Дата	Б1В501.105			
Разраб.		Гончаренко			Стенка	Лит.	Масса	Масшт.
Провер.		Извекова				и	5.4	1:5
Т.контр.		Севрюков				Лист	Листов 1	
Нач.отд.		Григорьян			Лист 3 ГОСТ 19903-74 / ВСТ3 ГОСТ 16523-70	Харьковский Сантехпроект		
Н.контр.		Амбрас						
Утв.								

Инв.№подл. | Подп. и дата | Взам.инв.№ | Инв.№дубл. | Подп. и дата

Формат А4

Б1В501.106

Rz320 √ (√)

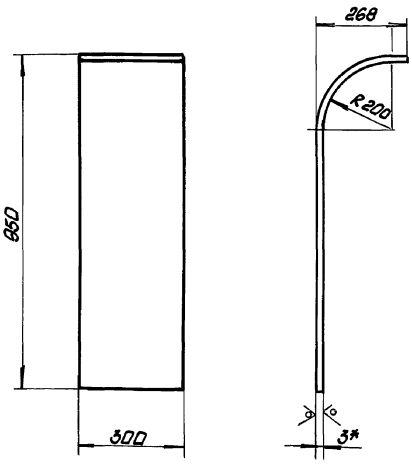

1. Длина развернутой детали 1128мм
2. Предельные отклонения размеров ± 1Т16/2
3* Размер для справки.

Изм	Лист	N докум.	Подп.	Дата	Б1В501.106			
Разраб.		Гончаренко			Стенка	Лит.	Масса	Масшт.
Провер.		Извекова				и	8.0	1:10
Т.контр.		Севрюков				Лист	Листов 1	
Нач.отд.		Григорьян			Лист 3 ГОСТ 19903-74 / ВСТ3 ГОСТ 16523-70	Харьковский Сантехпроект		
Н.контр.		Амбрас						
Утв.								

Инв.№подл. | Подп. и дата | Взам.инв.№ | Инв.№дубл. | Подп. и дата

Формат А4

Б1В501.200СБ

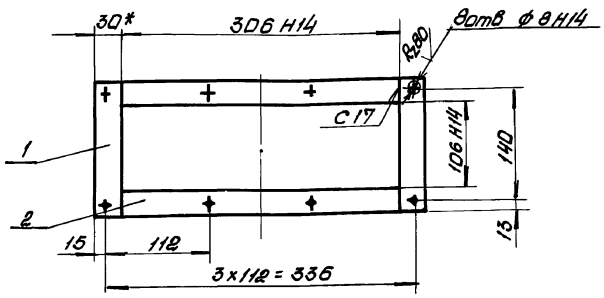

1. Сварку производить электродами Э-42 ГОСТ 9467-75. Сварные швы по ГОСТ 5264-80.
2. Предельные отклонения размеров ± 1Т16/2.
3. Кромки реза деталей Б4- Rz320 √.
4* Размер для справки.

Изм	Лист	N докум.	Подп.	Дата	Б1В501.200 СБ			
Разраб.		Гончаренко			Фланец	Лит.	Масса	Масшт.
Провер.		Извекова			Сборочный чертеж	и	1.4	1:4
Т.контр.		Севрюков				Лист	Листов 1	
Нач.отд.		Григорьян				Харьковский Сантехпроект		
Н.контр.		Амбрас						
Утв.								

Инв.№подл. | Подп. и дата | Взам.инв.№ | Инв.№дубл. | Подп. и дата

Формат А4

Б1В501.083

Rz320 √ (√)

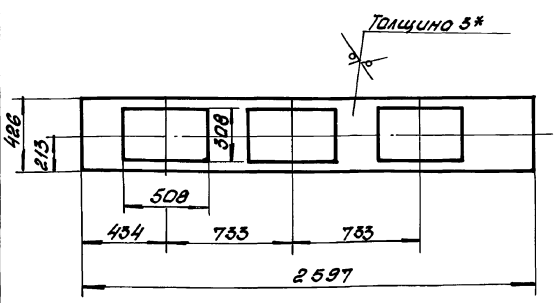

1. Предельные отклонения размеров ± 1Т16/2.
2.* Размер для справки.

Изм	Лист	N докум.	Подп.	Дата	Б1В501.083			
Разраб.		Гончаренко			Стенка	Лит.	Масса	Масшт.
Провер.		Извекова				и	15.5	1:20
Т.контр.		Севрюков				Лист	Листов 1	
Нач.отд.		Григорьян			Лист 3 ГОСТ 19903-74 / ВСТ3 ГОСТ 16523-70	Харьковский Сантехпроект		
Н.контр.		Амбрас						
Утв.								

Инв.№подл. | Подп. и дата | Взам.инв.№ | Инв.№дубл. | Подп. и дата

Формат А4

Форм.	Зона	Поз.	Обозначение	Наименование	Кол.	Прим.
				Документация		
А4			61В 501.220 СБ	Сборочный чертеж		
				Сборочные единицы		
А4		1	61В 501.230	Фланец	1	
				Детали		
А4		2	61В 501.105	Стенка	1	
А4		3	61В 501.106	Стенка	1	
А4		4	61В 501.107	Стенка	2	

Инв. № подл. | Подп. и дата | Взам. инв. № | Инв. № дубл. | Подп. и дата

Изм.	Лист	№ докум.	Подп.	Дата
Разраб.		Данченко		
Провер.		Извекова		
Нач. отд.		Григорьянц		
Н. контр.		Атарас		
Утв.				

61В 501.220

Отвод

Лит.	Лист	Листов
У		1

Харьковский Сантехпроект

Формат А4

Форм.	Зона	Поз.	Обозначение	Наименование	Кол.	Прим.
				Документация		
А4			61В 501. 230 СБ	Сборочный чертеж		
				Детали		
Б4		1	61В 501.108	Ребро		
				Полоса 8×40 ГОСТ 103-76		
				Ст3 ГОСТ 535-79		
				L = 186	2	0,47кг
Б4		2	61В 501.109	Ребро		
				Полоса 8×40 ГОСТ 103-76		
				Ст3 ГОСТ 535-79		
				L = 306	2	0,75кг

Инв. № подл. | Подп. и дата | Взам. инв. № | Инв. № дубл. | Подп. и дата

Изм.	Лист	№ докум.	Подп.	Дата
Разраб.		Данченко		
Провер.		Извекова		
Нач. отд.		Григорьянц		
Н. контр.		Атарас		
Утв.				

61В 501.230

Фланец

Лит.	Лист	Листов
У		1

Харьковский Сантехпроект

Формат А4

Форм.	Зона	Поз.	Обозначение	Наименование	Кол.	Прим.
				Документация		
А3			61В 501.240 СБ	Сборочный чертеж		
				Сборочные единицы		
А4		1	61В 501.230	Фланец	1	
				Детали		
Б4		2	61В 501.111	Стенка		
				Лист 3 ГОСТ 19903-74		
				Ст3 ГОСТ 16523-70		
				300×2461	2	17.48кг
Б4		3	61В 501.112	Стенка		
				Лист 3 ГОСТ 19903-74		
				Ст3 ГОСТ 16523-70		
				126×2461	2	7.38кг
Б4		4	61В 501.084	Ребро		
				Полоса 5×50 ГОСТ 103-76		
				Ст3 ГОСТ 535-79		
				L = 186	4	0,86кг
Б4		5	61В 501.085	Ребро		
				Полоса 5×50 ГОСТ 103-76		
				Ст3 ГОСТ 535-79		
				L = 386	4	0,76кг

Инв. № подл. | Подп. и дата | Взам. инв. № | Инв. № дубл. | Подп. и дата

Изм.	Лист	№ докум.	Подп.	Дата
Разраб.		Данченко		
Провер.		Извекова		
Нач. отд.		Григорьянц		
Н. контр.		Атарас		
Утв.				

61В 501.240

Секция

Лит.	Лист	Листов
У		1

Харьковский Сантехпроект

Формат А4

Форм.	Зона	Поз.	Обозначение	Наименование	Кол.	Прим.
				Документация		
А3			61В 501. 250 СБ	Сборочный чертеж		
				Детали		
А4		1	61В 501. 113	Боковина	2	
А4		2	61В 501. 114	Стенка	1	
А4		3	61В 501. 115	Стенка	1	
Б4		4	61В 501.085	Ребро		
				Полоса 5×50 ГОСТ 103-76		
				Ст3 ГОСТ 535-79		
				L = 386	4	0,76кг
Б4		5	61В 501.116	Ребро		
				Полоса 5×50 ГОСТ 103-76		
				Ст3 ГОСТ 535-79		
				L = 586	4	1,15кг

Инв. № подл. | Подп. и дата | Взам. инв. № | Инв. № дубл. | Подп. и дата

Изм.	Лист	№ докум.	Подп.	Дата
Разраб.		Данченко		
Провер.		Извекова		
Нач. отд.		Григорьянц		
Н. контр.		Атарас		
Утв.				

61В 501.250

Отвод

Лит.	Лист	Листов
У		1

Харьковский Сантехпроект

Альбом 12ч.1

6.18.501.220 СБ

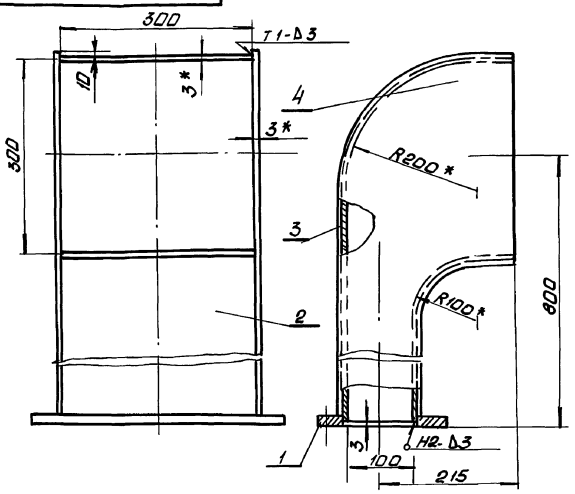

1. Сварку производить электродами Э-42 ГОСТ 9467-75. Сварные швы по ГОСТ 5264-80.
2. Предельные отклонения размеров $\pm \frac{IT16}{2}$.
3. * Размеры для справки.

Изм.	Лист	N докум.	Подп.	Дата
Разраб.		Гончаренко		
Пров.		Извекова		
Т.контр.		Сербюкова		
Нач.отд.		Григорьянц		
Н.контр.		Амбрас		
Утв.				

Б1В 501.220 СБ

Отвод. Сборочный чертеж

Лит.	Масса	Масшт.
У	25,0	1:5
Лист	Листов 1	

Харьковский Сантехпроект

Формат А4

Инв.№подл. | Подп. и дата | Взам. инв.№ | Инв.№дубл. | Подп. и дата

6.18.501.230 СБ

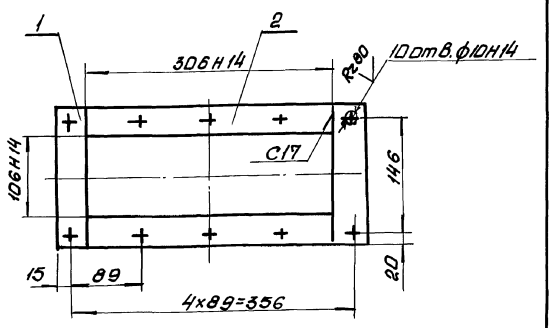

1. Сварку производить электродами Э-42 ГОСТ 9467-75. Сварные швы по ГОСТ 5264-80.
2. Предельные отклонения размеров $\pm \frac{IT16}{2}$
3. Кромки реза деталей Б4- $R_z 320$

Изм.	Лист	N докум.	Подп.	Дата
Разраб.		Гончаренко		
Пров.		Извекова		
Т.контр.		Сербюкова		
Нач.отд.		Григорьянц		
Н.контр.		Амбрас		
Утв.				

Б1В 501.230 СБ

Фланец. Сборочный чертеж

Лит.	Масса	Масшт.
У	2,5	1:4
Лист	Листов 1	

Харьковский Сантехпроект

Формат А4

Инв.№подл. | Подп. и дата | Взам. инв.№ | Инв.№дубл. | Подп. и дата

6.18.501.107

$R_z 320$

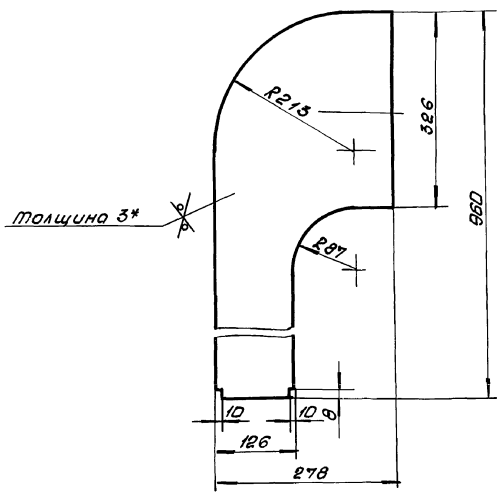

1. Предельные отклонения размеров $\pm \frac{IT16}{2}$.
2. * Размер для справки.

Изм.	Лист	N докум.	Подп.	Дата
Разраб.		Гончаренко		
Пров.		Извекова		
Т.контр.		Сербюкова		
Нач.отд.		Григорьянц		
Н.контр.		Амбрас		
Утв.				

Б1В 501.107

Стенка

Лит.	Масса	Масшт.
У	4,0	1:5
Лист	Листов 1	

Лист 3 ГОСТ 19903-74 / ВСт3 ГОСТ 16523-70

Харьковский Сантехпроект

Формат А4

Инв.№подл. | Подп. и дата | Взам. инв.№ | Инв.№дубл. | Подп. и дата

6.18.501.380 СБ

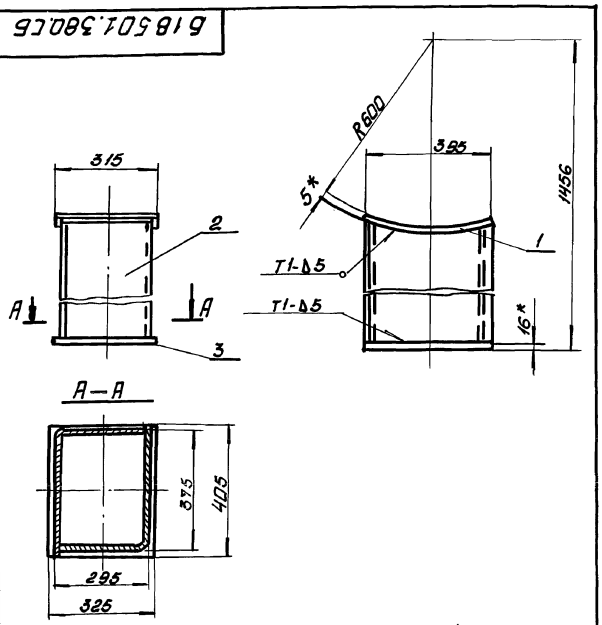

1. Сварку производить электродами Э-42 ГОСТ 9467-75. Сварные швы по ГОСТ 5264-80.
2. Предельные отклонения размеров $\pm \frac{IT16}{2}$
3. Кромки реза деталей Б4- $R_z 320$.
4. * размеры для справки.

Изм.	Лист	N докум.	Подп.	Дата
Разраб.		Гончаренко		
Пров.		Извекова		
Т.контр.		Сербюкова		
Нач.отд.		Григорьянц		
Н.контр.		Амбрас		
Утв.				

Б1В 501.380 СБ

Опора под корман. Сборочный чертеж

Лит.	Масса	Масшт.
У	77,0	1:10
Лист	Листов 1	

Харьковский Сантехпроект

Формат А4

Инв.№подл. | Подп. и дата | Взам. инв.№ | Инв.№дубл. | Подп. и дата

Альбом 12 ч.1

Б1В 501.240 СБ

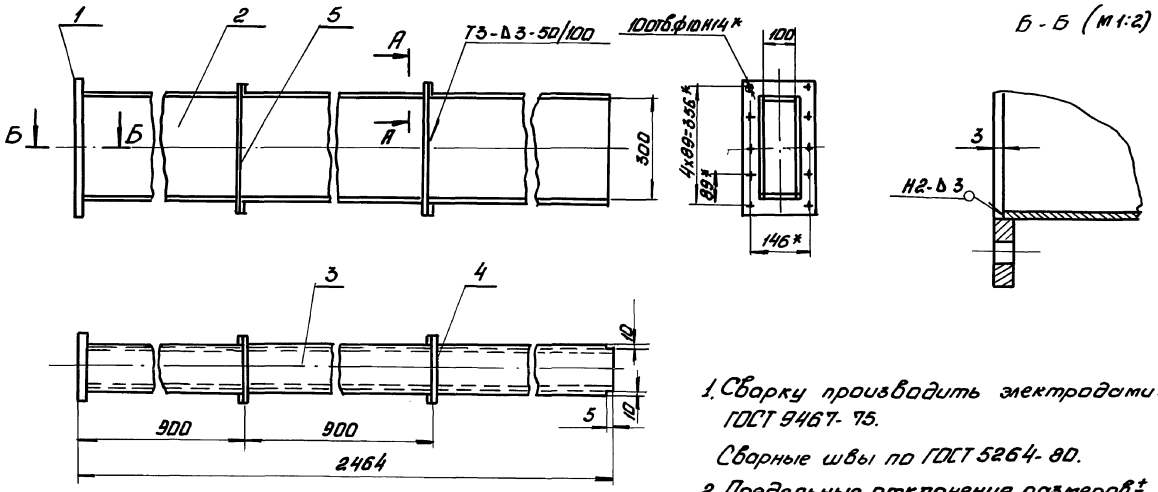

1. Сварку производить электродами Э-42 ГОСТ 9467-75.
Сварные швы по ГОСТ 5264-80.
2. Предельные отклонения размеров ± $\frac{IT16}{2}$.
3. Кромки реза деталей Б4- R_{z320}.
4.* Размеры для справки

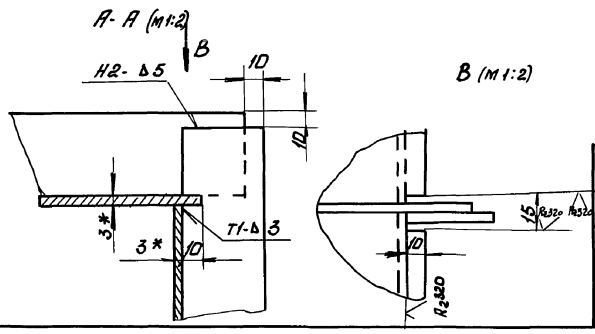

Изм.	Лист	№ докум.	Подп.	Дата	Б1В 501.240 СБ			
Разраб.		Гончаренко			Секция Сборочный чертеж	Лит.	Масса	Масштаб
Пров.		Извекова				и	58.0	1:10
Т.контр.		Севрюков				Лист	Листов 1	
Нач.отд.		Григорьяны				Харьковский Сантехпроект		
Н.контр.		Амброс						
Утв.								

Формат А3

Инв. № подл. | Подп. и дата | Взам. инв. № | Инв. № дубл. | Подп. и дата

Б1В 501.250 СБ

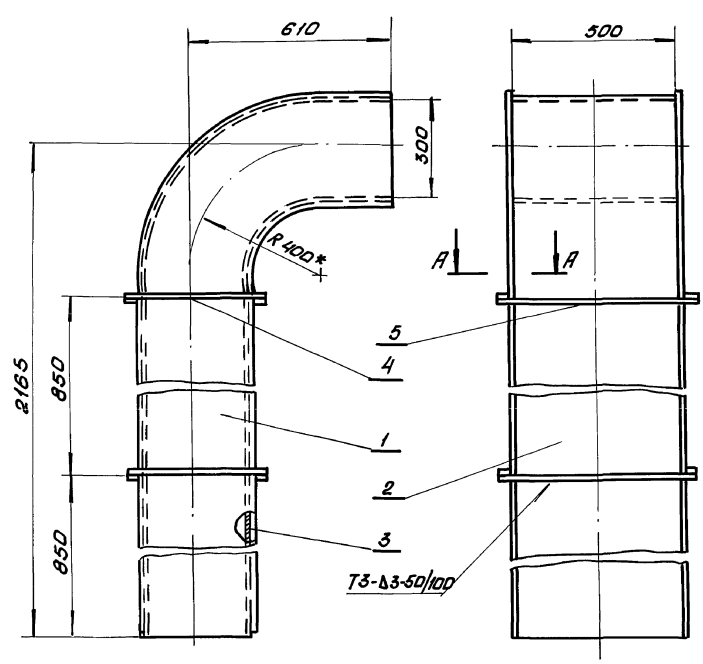

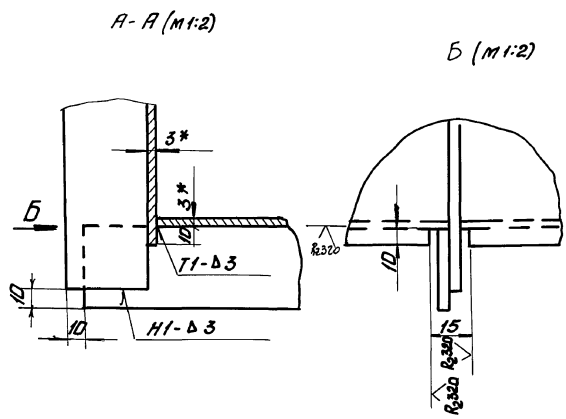

1. Сварку производить электродами Э-42 ГОСТ 9467-75
Сварные швы по ГОСТ 5264-80.
2. Предельные отклонения размеров ± $\frac{IT16}{2}$.
3. Кромки реза деталей Б4- R_{z320}.
4.* Размеры для справки.

Изм.	Лист	№ докум.	Подп.	Дата	Б1В 501.250 СБ			
Разраб.		Гончаренко			Отвод Сборочный чертеж	Лит.	Масса	Масштаб
Пров.		Извекова				и	111.0	1:10
Т.контр.		Севрюков				Лист	Листов 1	
Нач.отд.		Григорьяны				Харьковский Сантехпроект		
Н.контр.		Амбросов						
Утв.								

Инв. № подл. | Подп. и дата | Взам. инв. № | Инв. № дубл. | Подп. и дата

Альбом 12 ч.1

Б1В501.113

Rz320 √ (√)

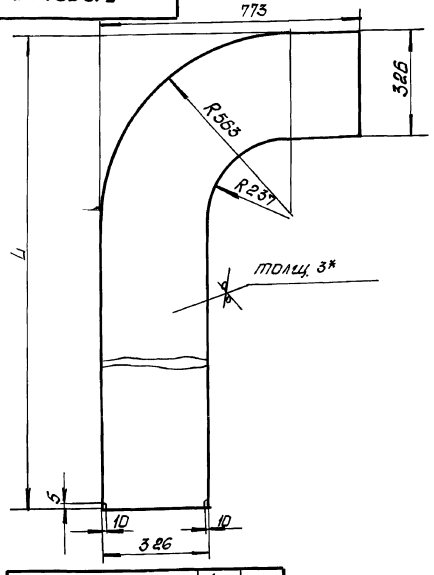

Обозначение	L	Масса
Б1В 501.113	2328	21.2
-01	1248	11.8

1. Предельные отклонения размеров $\pm \frac{IT16}{2}$.
2* Размер для справки.

Изм.	Лист	N докум.	Подп.	Дата
Разраб.		Гончаренко		
Провер.		Извекова		
Т.контр.		Севрюков		
Н.отд.		Григорьяны		
Н.контр.		Амбрас		
Утв.				

Б1В 501.113

Боковина

Лит	Масса	Масшт.
U	см. табл.	1:10

Лист | Листов 1

Лист 3 ГОСТ 19903-74 / ВСт3 ГОСТ 16523-70

Харьковский Сантехпроект

Формат А4

Инв. N подл. | Подп. и дата | Взам. инв. N | Инв. N дубл. | Подпись и дата

Б1В501.114

Rz320 √ (√)

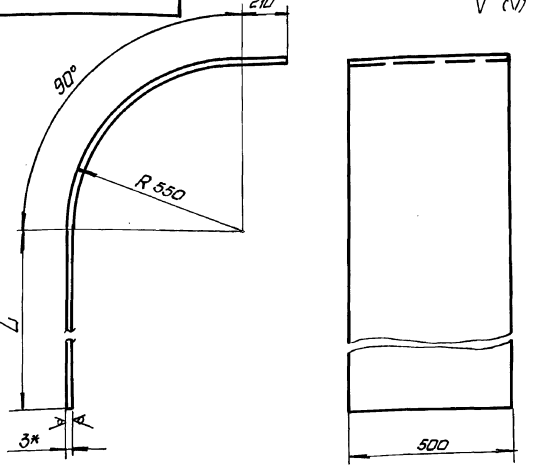

Обозначение	L	Длина разв. детали	Масса
Б1В501.114	1765	2841	33.45
-01	685	1761	20.7

1. Предельные отклонения размеров $\pm \frac{IT16}{2}$.
2* Размер для справки.

Изм.	Лист	N докум.	Подп.	Дата
Разраб.		Гончаренко		
Провер.		Извекова		
Т.контр.		Севрюков		
Н.отд.		Григорьяны		
Н.контр.		Амбрас		
Утв.				

Б1В 501.114

Стенка

Лит.	Масса	Масшт.
U	см. табл.	1:10

Лист | Листов 1

Лист 3 ГОСТ 19903-74 / ВСт3 ГОСТ 16523-70

Харьковский Сантехпроект

Формат А4

Инв. N подл. | Подп. и дата | Взам. инв. N | Инв. N дубл. | Подпись и дата

Б1В501.115

Rz320 √ (√)

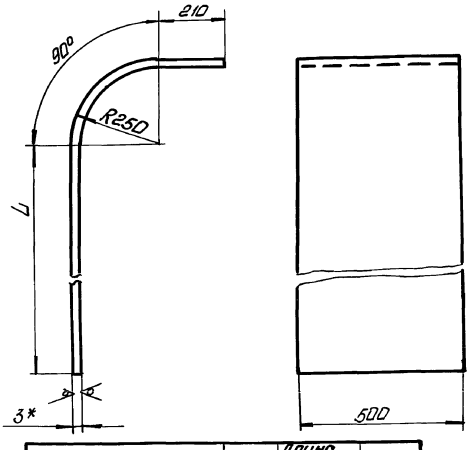

Обозначение	L	Длина разверн. детали	Масса
Б1В 501.115	1765	2365	27.85
-01	685	1285	15.1

1. Предельные отклонения размеров $\pm \frac{IT16}{2}$.
2.* Размер для справки.

Изм.	Лист	N докум.	Подп.	Дата
Разраб.		Гончаренко		
Провер.		Извекова		
Т.контр.		Севрюков		
Нач.отд.		Григорьяны		
Н.контр.		Амбрас		
Утв.				

Б1В 501.115

Стенка

Лит.	Масса	Масшт.
U	см. табл.	1:10

Лист | Листов 1

Лист 3 ГОСТ 19903-74 / ВСт3 ГОСТ 16523-70

Харьковский Сантехпроект

Формат А4

Инв. N подл. | Подп. и дата | Взам. инв. N | Инв. N дубл. | Подп. и дата

Форм.	Зона	Поз.	Обозначение	Наименование	Кол.	Прим.
				Документация		
А4			Б1В501.290 СБ	Сборочный чертеж		
				Детали		
А4		1	Б1В501.122	Фланец	1	
А4		2	Б1В501.123	Обечайка	1	

Изм.	Лист	N докум.	Подп.	Дата
Разраб.		Гончаренко		
Пров.		Извекова		
Нач.отд.		Григорьяны		
Н.контр.		Амбрас		
Утв.				

Б1В501.290

Секция

Лит.	Лист	Листов
U		1

Харьковский Сантехпроект

Формат А4

Инв. N подл. | Подп. и дата | Взам. инв. N | Инв. N дубл. | Подп. и дата

Альбом 12 ч.1

Б1В 501.270 СБ

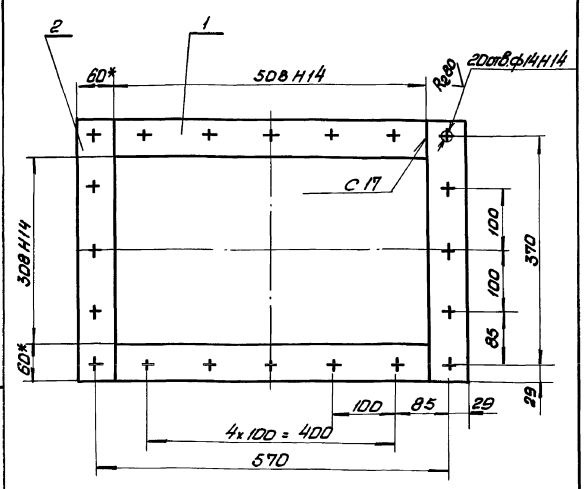

1. Сварку производить электродами Э-42 ГОСТ 9467-75.
Сварные швы по ГОСТ 5264-80.
2. Предельные отклонения размеров ± $\frac{IT16}{2}$.
3. Кромки реза деталей Б4- R_{2320}.
4* Размеры для справки.

Изм	Лист	N докум.	Подп.	Дата
Разраб.		Гончаренко		
Провер.		Извекова		
Т.контр.		Севрюков		
Нач.отд.		Григорьянц		
Н.контр.		Амбрас		
Утв.				

Б1В 501.270 СБ

Фланец
Сборочный чертеж

Лит.	Масса	Масшт.
И	9,0	1:5

Лист | Листов 1

Харьковский Сантехпроект

Формат А4

Форм.	Зона	Поз.	Обозначение	Наименование	Кол.	Прим.
				Документация		
А3			Б1В 501.260 СБ	Сборочный чертеж		
				Сборочные единицы		
А4		1	Б1В 501.270	Фланец	1	
				Детали		
А4		2	Б1В 501.113-01	Боковина	2	
А4		3	Б1В 501.115-01	Стенка	1	
А4		4	Б1В 501.114-01	Стенка	1	

Изм	Лист	N докум.	Подп.	Дата
Разраб.		Гончаренко		
Провер.		Извекова		
Нач.отд.		Григорьянц		
Н.контр.		Амбрас		
Утв.				

Б1В 501.260

Отвод

Лит	Лист	Листов
И		1

Харьковский Сантехпроект

Формат А4

Форм.	Зона	Поз.	Обозначение	Наименование	Кол.	Прим.
				Документация		
А4			Б1В 501.270 СБ	Сборочный чертеж		
				Детали		
Б4		1	Б1В 501.117	Ребро		
				Полоса 10×60 ГОСТ 103-76		
				В Ст3 ГОСТ 535-79		
				L = 508	2	2,39кг
Б4		2	Б1В 501.118	Ребро		
				Полоса 10×60 ГОСТ 103-76		
				В Ст3 ГОСТ 535-79		
				L = 428	2	2,01кг

Изм	Лист	N докум.	Подп.	Дата
Разраб.		Гончаренко		
Провер.		Извекова		
Нач.отд.		Григорьянц		
Н.контр.		Амбрас		
Утв.				

Б1В 501.270

Фланец

Лит.	Лист	Листов
И		1

Харьковский Сантехпроект

Форм.	Зона	Поз.	Обозначение	Наименование	Кол.	Прим.
				Документация		
А3			Б1В 501.280 СБ	Сборочный чертеж		
				Сборочные единицы		
А4		1	Б1В 501.270	Фланец	1	
				Детали		
Б4		2	Б1В 501.119	Стенка		
				Лист 3 ГОСТ 19903-74		
				В Ст3 ГОСТ 16523-70		
				326 × 900	2	6,91кг
Б4		3	Б1В 501.121	Стенка		
				Лист 3 ГОСТ 19903-74		
				В Ст3 ГОСТ 16523-70		
				500 × 900	2	10,6кг

Изм	Лист	N докум.	Подп.	Дата
Разраб.		Гончаренко		
Провер.		Извекова		
Нач.отд.		Григорьянц		
Н.контр.		Амбрас		
Утв.				

Б1В 501.280

Секция

Лит.	Лист	Листов
И		1

Харьковский Сантехпроект

Инв. N подл. | Подп. и дата | Взам. инв. N | Инв. N дубл. | Подп. и дата

Альбом 12ч.1

618 501.260 СБ

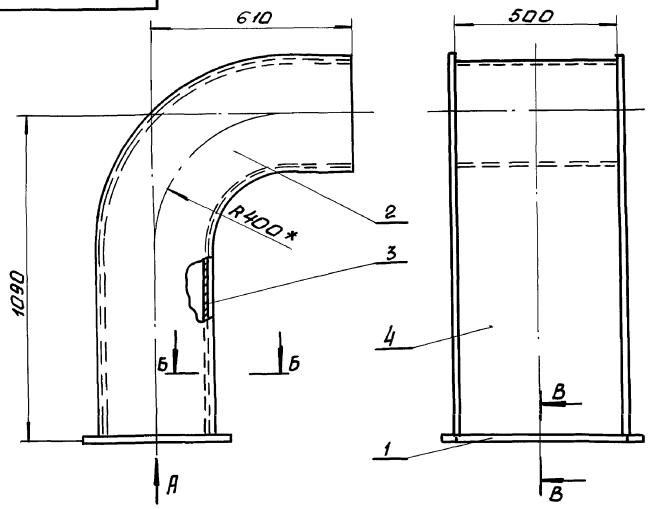

Б-Б (м 1:2)

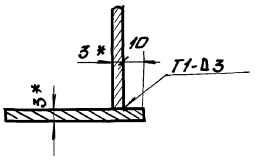

В-В (м 1:2)

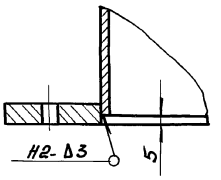

1. Сварку производить электродами Э-42 ГОСТ 9467-75 сварные швы по ГОСТ 5264-80.
2. Предельные отклонения размеров $\pm \frac{IT16}{2}$
3. * Размеры для справки

А

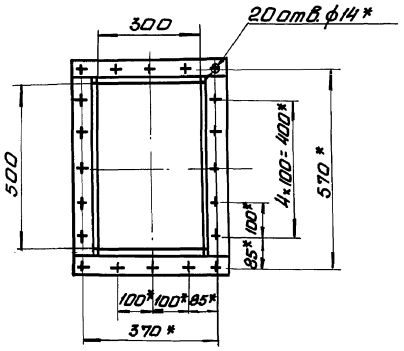

						61В 501.260 СБ	
Изм.	Лист	№ докум.	Подп.	Дата	Отвод	Лит.	Масса	Масшт.
Разраб.		Гончаренко				У	69.0	1:10
Пров.		Извекова			Сборочный чертеж	Лист	Листов 1	
Т.контр.		Севрюков				Харьковский Сантехпроект		
Нач.отд.		Григорьянц						
Н.контр.		Амбрас						
Утв.								

Формат А3

Инв.№ подл. | Подп. и дата | Взам. инв.№ | Инв.№ дубл. | Подп. и дата

618 501.280 СБ

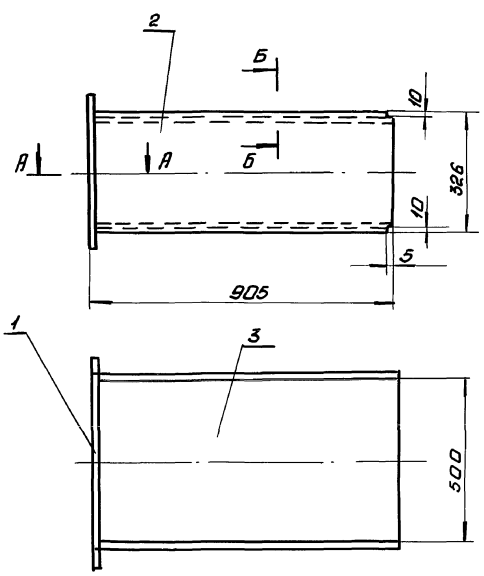

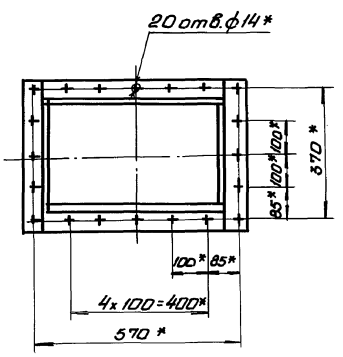

Б-Б (м 1:2)

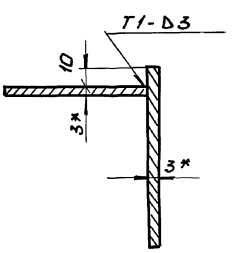

1. Сварку производить электродами Э-42 ГОСТ 9467-75 сварные швы по ГОСТ 5264-80
2. Предельные отклонения размеров $\pm \frac{IT16}{2}$
3. Кромки реза деталей 64 - $R_z 320$
4. * Размеры для справки.

А-А (м 1:2)

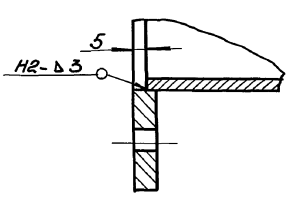

						61В 501.280 СБ	
Изм.	Лист	№ докум.	Подп.	Дата	Секция	Лит.	Масса	Масшт.
Разраб.		Гончаренко				У	45.0	1:10
Пров.		Извекова			Сборочный чертеж	Лист	Листов 1	
Т.контр.		Севрюков				Харьковский Сантехпроект		
Нач.отд.		Григорьянц						
Н.контр.		Амбрас						
Утв.								

Альбом 12 ч.1

Б1В 501.290 СБ

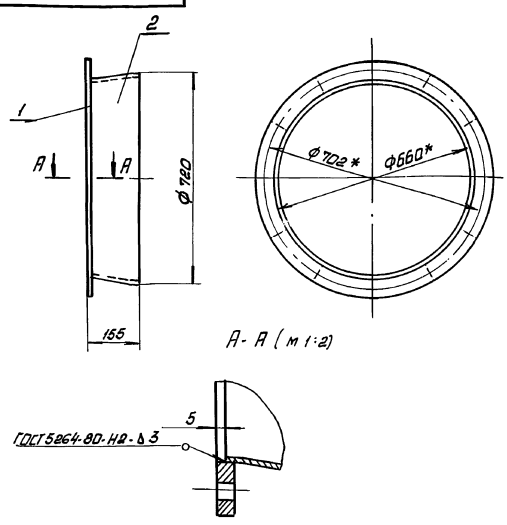

1. Сварку производить электродами Э-42 ГОСТ 9467-75
2. Предельные отклонения размеров ± IT16/2.
3. * Размеры для справки

Изм.	Лист	№ докум.	Подп.	Дата	Б1В 501.290 СБ			
Разраб.		Гончаренко			Секция сборочный чертеж	Лит.	Масса	Масшт.
Провер.		Извекова				У	13.0	1:10
Т.контр.		Сеферков				Лист	Листов 1	
Нач.отд.		Григорьянц				Харьковский Сантехпроект		
Н.контр.		Амбрас						
Утв.								

Формат А4

Б1В 501.122

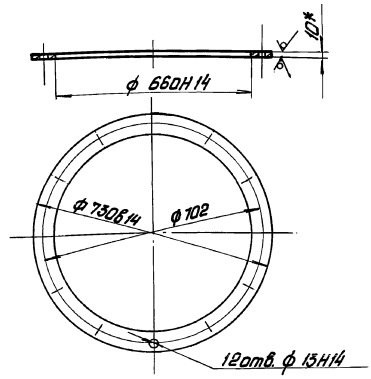

1. Неуказанные предельные отклонения размеров ± IT16/2.
2. * Размер для справки.

Изм.	Лист	№ докум.	Подп.	Дата	Б1В 501.122			
Разраб.		Гончаренко			Фланец	Лит.	Масса	Масшт.
Провер.		Извекова				У	5.2	1:10
Т.контр.		Сеферков				Лист	Листов 1	
Нач.отд.		Григорьянц				Харьковский Сантехпроект		
Н.контр.		Амбрас			Лист 10 ГОСТ 19903-74 В Ст3 ГОСТ 16634-79			
Утв.								

Формат А4

Б1В 501.123

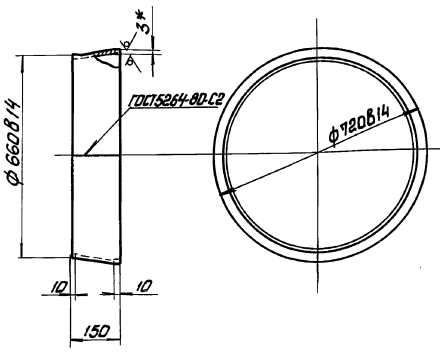

1. Неуказанные предельные отклонения размеров ± IT16/2
2. Электроды Э-42 ГОСТ 9467-75.
3. * Размер для справки.

Изм.	Лист	№ докум.	Подп.	Дата	Б1В 501.123			
Разраб.		Гончаренко			Обечайка	Лит.	Масса	Масшт.
Провер.		Извекова				У	7.7	1:10
Т.контр.		Сеферков				Лист	Листов 1	
Нач.отд.		Григорьянц				Харьковский Сантехпроект		
Н.контр.		Амбрас			Лист 3 ГОСТ 19903-74 В Ст3 ГОСТ 16523-70			
Утв.								

Формат	Зона	Поз.	Обозначение	Наименование	Кол.	Прим.
				Документация		
А4			Б1В 501.300 СБ	Сборочный чертеж		
				Сборочные единицы		
А4		1	Б1В 501.310	Фланец	1	
				Детали		
А4		2	Б1В 501.124	Корпус	1	

Изм.	Лист	№ докум.	Подп.	Дата	Б1В 501.300			
Разраб.		Гончаренко			Переход	Лит.	Масса	Масшт.
Провер.		Извекова				У		1
Нач.отд.		Григорьянц				Харьковский Сантехпроект		
Н.контр.		Амбрас						
Утв.								

Альбом 12 ч.1

Б1В 501.300 СБ

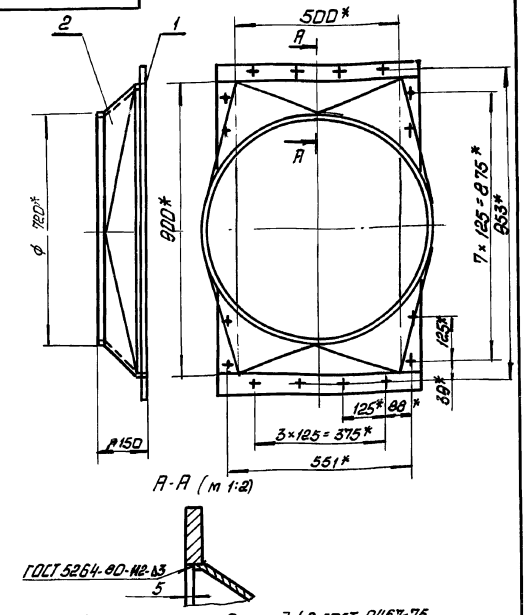

1. Сварку производить электродами Э-42 ГОСТ 9467-75
2. Предельные отклонения размеров ± $\frac{IT16}{2}$.
3* Размеры для справки

Изм	Лист	N докум.	Подп.	Дата	Б1В 501.300 СБ			
Разраб.		Гончаренко			Переход Сборочный чертеж	Лит.	Масса	Масшт.
Провер.		Извекова				и	19.8	1:10
Т.контр.		Севрюков				Лист	Листов 1	
Нач.отд.		Григорьянц				Харьковский Сантехпроект		
Н.контр.		Амбрас						
Утв.								

Формат А4

Б1В 501.310 СБ

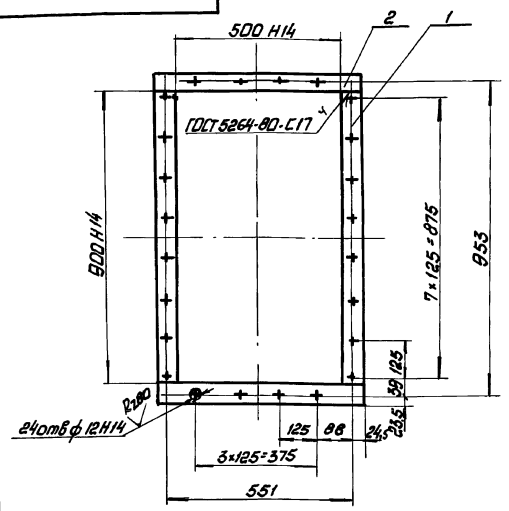

1. Сварку производить электродами Э-42 ГОСТ 9467-75.
2. Предельные отклонения размеров ± $\frac{IT16}{2}$.
3. Кромки реза деталей Б4- Rz320 ✓.

Изм	Лист	N докум.	Подп.	Дата	Б1В 501.310 СБ			
Разраб.		Гончаренко			Фланец Сборочный чертеж	Лит.	Масса	Масшт.
Провер.		Извекова				и	11.9	1:10
Т.контр.		Севрюков				Лист	Листов 1	
Нач.отд.		Григорьянц				Харьковский Сантехпроект		
Н.контр.		Амбрас						
Утв.								

Формат А4

Б1В 501.124

Rz320 ✓(✓)

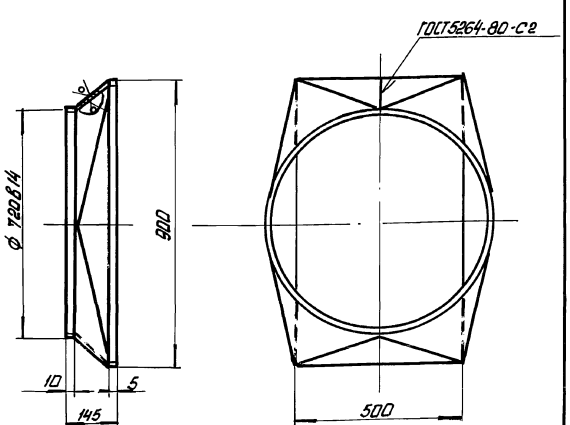

1. Электроды Э-42 ГОСТ 9467-75.
2. Неуказанные предельные отклонения размеров ± $\frac{IT16}{2}$

Изм	Лист	N докум.	Подп.	Дата	Б1В 501.124			
Разраб.		Гончаренко			Корпус	Лит.	Масса	Масшт.
Провер.		Извекова				и	7.7	1:10
Т.контр.		Севрюков				Лист	Листов 1	
Нач.отд.		Григорьянц			Лист 3 ГОСТ 19903-74 / ВСт3 ГОСТ 16523-70	Харьковский Сантехпроект		
Н.контр.		Амбрас						
Утв.								

Формат А4

Форм.	Зона	Поз.	Обозначение	Наименование	Кол.	Прим.
				Документация		
А4			Б1В 501. 310 СБ	Сборочный чертеж		
				Детали		
Б4		1	Б1В 501.125	Планка		
				Полоса 10×50 ГОСТ 103-76		
				Вст3 ГОСТ 535-79		
				ℓ=900	2	3,52кг
Б4		2	Б1В 501. 126	Планка		
				Полоса 10×50 ГОСТ 103-76		
				Вст3 ГОСТ 535-79		
				ℓ=600	2	2,36кг

Изм	Лист	N докум.	Подп.	Дата	Б1В 501.310			
Разраб.		Гончаренко			Фланец	Лит.	Лист	Листов
Пров.		Извекова				и		1
Нач.отд.		Григорьянц				Харьковский Сантехпроект		
Н.контр.		Амбрас						
Утв.								

24566-20 44 Формат А4

Альбом 12.4.1

61850132ОСБ

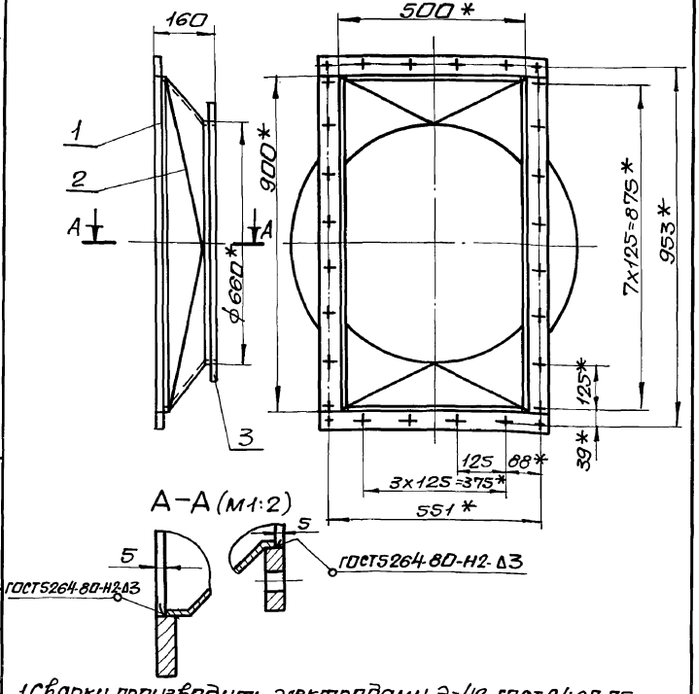

А–А (м1:2)

1. Сварку производить электродами Э-42 ГОСТ 9467-75.
2. Предельные отклонения размеров $\pm \frac{IT16}{2}$.
3. * Размеры для справки.

Изм.	Лист	N докум.	Подп.	Дата	61В501.320СБ			
Разраб.		Гончаренко			Переход сборочный чертеж	Лит.	Масса	Масшт.
Пров.		Извекова				У	25,0	1:10
Т.контр.		Севрюков				Лист	Листов 1	
Нач.отд.		Григорьянц				Харьковский Сантехпроект		
Н.контр.		Севрюков						
Утв.								

Инв.№подл. | Подп. и дата | Взам.инв.№ | Инв.№дубл. | Подп. и дата

Формат А4

61850127

Rz 320 (V)

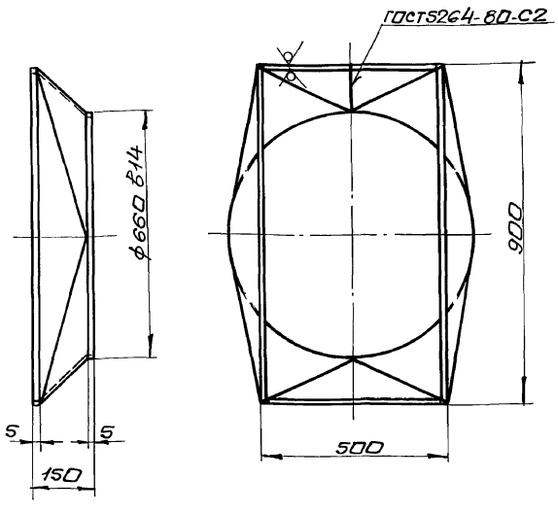

1. Неуказанные предельные отклонения размеров $\pm \frac{IT16}{2}$.
2. Электроды Э-42 ГОСТ 9467-75.

Изм.	Лист	N докум.	Подп.	Дата	61В501.127			
Разраб.		Гончаренко			Корпус	Лит.	Масса	Масшт.
Пров.		Извекова				У	7,6	1:10
Т.контр.		Севрюков				Лист	Листов 1	
Нач.отд.		Григорьянц				Харьковский Сантехпроект		
Н.контр.		Севрюков			Лист 3 ГОСТ 19903-74 Вст 3 ГОСТ 16523-70			
Утв.								

Инв.№подл. | Подп. и дата | Взам.инв.№ | Инв.№дубл. | Подп. и дата

Формат А4

61850134ОСБ

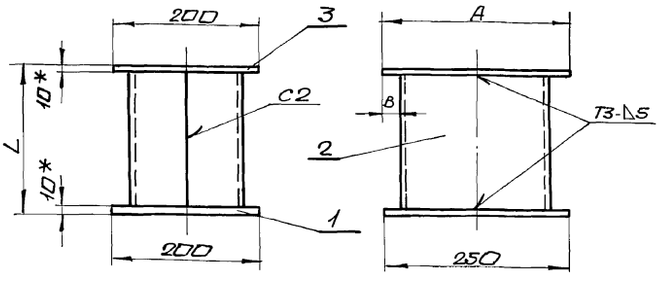

Обозначение	L	A	B	Масса
61В501.340	850	400	100	41,0
-01	195	600	200	20,1

1. Сварку производить электродами Э-42 ГОСТ 9467-75. сварные швы по ГОСТ 5264-80.
2. Предельные отклонения размеров $\pm \frac{IT16}{2}$.
3. Кромки реза деталей Б4 – Rz 320 (V).
4. * Размеры для справки.

Изм.	Лист	N докум.	Подп.	Дата	61В501.340СБ			
Разраб.		Гончаренко			Опора сборочный чертеж	Лит.	Масса	Масшт.
Пров.		Извекова				У	см. табл.	—
Т.контр.		Севрюков				Лист	Листов 1	
Нач.отд.		Григорьянц				Харьковский Сантехпроект		
Н.контр.		Севрюков						
Утв.								

Инв.№подл. | Подп. и дата | Взам.инв.№ | Инв.№дубл. | Подп. и дата

Формат А4

Форм.	Зона	Поз.	Обозначение	Наименование	Кол.	Примеч.
				Документация		
А4			61В501.320СБ	Сборочный чертеж		
				Сборочные единицы		
А4		1	61В501.310	Фланец	1	
				Детали		
А4		2	61В501.127	Корпус	1	
А4		3	61В501.122	Фланец	1	

Изм.	Лист	N докум.	Подп.	Дата	61В501.320			
Разраб.		Гончаренко			Переход	Лит.	Лист	Листов
Пров.		Извекова				У		1
Нач.отд.		Григорьянц				Харьковский Сантехпроект		
Н.контр.		Севрюков						
Утв.								

Инв.№подл. | Подп. и дата | Взам.инв.№ | Инв.№дубл. | Подп. и дата

Формат А4

Альбом 12 ч.1

Б1В 501.330 СБ

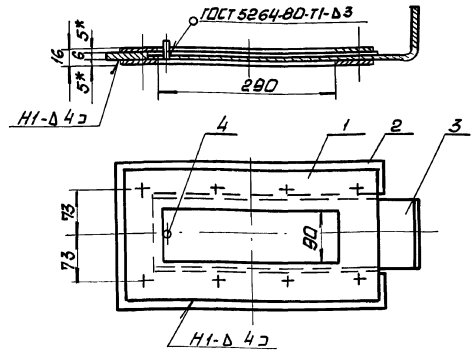

1. Сварку производить электродами Э-42 ГОСТ 9467-75.

Изм.	Лист	N докум.	Подп.	Дата
Разраб.		Гончаренко		
Пров.		Извекова		
Т.контр.		Севрюков		
Нач.отд.		Григорьянц		
Н.контр.		Амбрас		
Утв.				

Б1В 501.330 СБ

Шибер
Сборочный чертеж

Лит.	Масса	Масшт.
и	7.9	1:5

Лист | Листов 1

Харьковский Сантехпроект

Формат А4

Инв.N подл. | Подп. и дата | Взам.инв.N | Инв.N дубл. | Подп. и дата

Б1В 501.128

Rz 320 √(√)

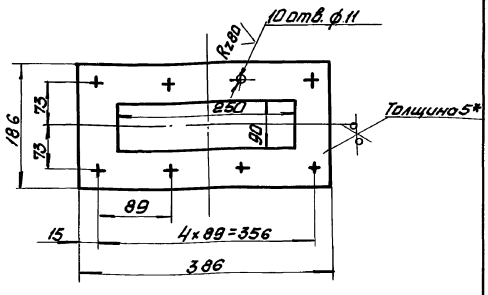

1. Предельные отклонения размеров $\pm \frac{IT16}{2}$.
2.* Размер для справки

Изм.	Лист	N докум.	Подп.	Дата
Разраб.		Гончаренко		
Пров.		Извекова		
Т.контр.		Севрюков		
Нач.отд.		Григорьянц		
Н.контр.		Амбрас		
Утв.				

Б1В 501.128

Фланец

Лит.	Масса	Масшт.
и	2.2	1:5

Лист | Листов 1

Лист 5 ГОСТ 19903-74 / ВСт3 ГОСТ 14637-79

Харьковский Сантехпроект

Формат А4

Инв.N подл. | Подп. и дата | Взам.инв.N | Инв.N дубл. | Подп. и дата

Б1В 501.129

Rz 320 √ (√)

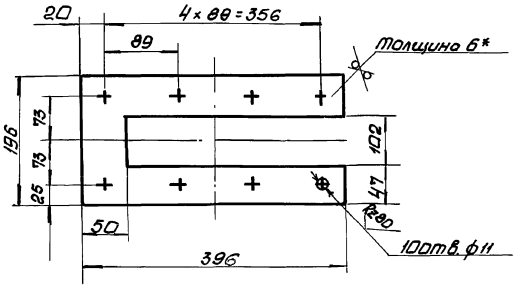

1. Предельные отклонения размеров $\pm \frac{IT16}{2}$.
2.* Размер для справки.

Изм.	Лист	N докум.	Подп.	Дата
Разраб.		Гончаренко		
Пров.		Извекова		
Т.контр.		Севрюков		
Нач.отд.		Григорьянц		
Н.контр.		Амбрас		
Утв.				

Б1В 501.129

Рамка

Лит.	Масса	Масшт.
и	2.5	1:5

Лист | Листов 1

Лист 6 ГОСТ 19903-74 / ВСт3 ГОСТ 14637-79

Харьковский Сантехпроект

Формат А4

Инв.N подл. | Подп. и дата | Взам.инв.N | Инв.N дубл. | Подп. и дата

Форм.	Зона	Поз.	Обозначение	Наименование	Кол.	Прим.
				Документация		
А4			Б1В 501.330 СБ	Сборочный чертеж		
				Детали		
А4		1	Б1В 501.128	Фланец	2	
А4		2	Б1В 501.129	Рамка	1	
А4		3	Б1В 501.131	Полотно	1	
Б4		4	Б1В 501.132	Ось		
				Круг 6 ГОСТ 2590-88		
				ст3 ГОСТ 535-79		
				ℓ=15	1	

Изм.	Лист	N докум.	Подп.	Дата
Разраб.		Гончаренко		
Пров.		Извекова		
Нач.отд.		Григорьянц		
Н.контр.		Амбрас		
Утв.				

Б1В 501.330

Шибер

Лит.	Лист	Листов
и		1

Харьковский Сантехпроект

Альбом 12 ч.1

Б1В501.370СБ

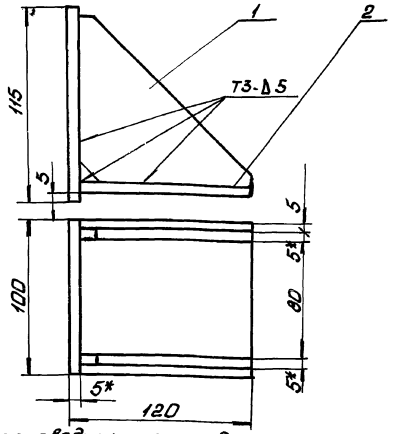

1. Сварку производить электродами Э-42 ГОСТ 9467-75. Сварные швы по ГОСТ 5264-80.
2. Предельные отклонения размеров $\pm \frac{IT16}{2}$.
3. Кромки реза деталей В4 R_z320.
4. * Размеры для справки.

Изм.	Лист	N докум.	Подп.	Дата	Б1В501.370 СБ			
Разраб.		Гончаренко			Опора	Лит.	Масса	Масшт.
Пров.		Извекова			Сборочный чертеж	И	1.6	1:2
Т.контр.		Севрюков				Лист	Листов 1	
Нач.отд.		Ковеченко				Харьковский Сантехпроект		
Н.контр.		Амбрас						
Утв.								

Инв.№ подл. | Подп. и дата | Взам. инв.№ | Инв.№ дубл. | Подп. и дата

Формат А4

Б1В501.145

R_z320

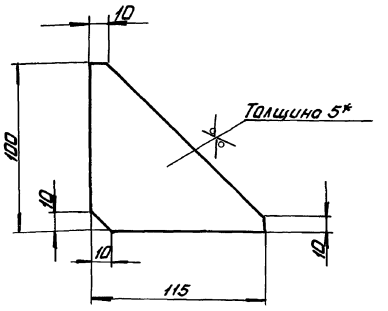

1. Предельные отклонения размеров $\pm \frac{IT16}{2}$.
2. * Размер для справки.

Изм.	Лист	N докум.	Подп.	Дата	Б1В501.145			
Разраб.		Гончаренко			Косынка	Лит.	Масса	Масшт.
Пров.		Извекова				И	0.3	1:2
Т.контр.		Севрюков				Лист	Листов 1	
Нач.отд.		Григорьянц			Лист 5 ГОСТ 19903-74 / ВСт3 ГОСТ 14637-79	Харьковский Сантехпроект		
Н.контр.		Амбрас						
Утв.								

Инв.№ подл. | Подп. и дата | Взам. инв.№ | Инв.№ дубл. | Подп. и дата

Формат А4

Форм.	Зона	Поз.	Обозначение	Наименование	Кол.	Прим.
				Документация		
А4			Б1В501.370СБ	Сборочный чертеж		
				Детали		
А4		1	Б1В501.145	Косынка	2	
Б4		2	Б1В501.146	Плита		
				Лист 5 ГОСТ 19903-74		
				ВСт3 ГОСТ 14637-79		
				100×115	2	0,45кг

Изм.	Лист	N докум.	Подп.	Дата	Б1В501.370			
Разраб.		Гончаренко			Опора	Лит.	Лист	Листов
Пров.		Извекова				И		1
Нач.отд.		Григорьянц				Харьковский Сантехпроект		
Н.контр.		Амбрас						
Утв.								

Инв.№ подл. | Подп. и дата | Взам. инв.№ | Инв.№ дубл. | Подп. и дата

Формат А4

Форм.	Зона	Поз.	Обозначение	Наименование	Кол.	Прим.
				Документация		
А4			Б1В501.340 СБ	Сборочный чертеж		
				Детали		
Б4		1	Б1В501.133	Плита		
				Лист 10 ГОСТ 19903-74		
				ВСт3 ГОСТ 14637-79		
				200×250	1	3,92кг
			Переменные данные для исполнения			
				Б1В501.340		
				Детали		
Б4		2	Б1В501.134	Стойка		
				Швеллер 20 ГОСТ 8240-89		
				ВСт3 ГОСТ 535-79		
				L=830	2	15,27кг
Б4		3	Б1В501.135	Плита		
				Лист 10 ГОСТ 19903-74		
				ВСт3 ГОСТ 14637-79		
				200×400	1	6,3кг
				Б1В501.340-01		
				Детали		
Б4		2	Б1В501.136	Стойка		
				Швеллер 20 ГОСТ 8240-89		
				ВСт3 ГОСТ 535-79		
				L=175	2	3,22кг
Б4		3	Б1В501.137	Плита		
				Лист 10 ГОСТ 19903-74		
				ВСт3 ГОСТ 14637-79		
				200×600	1	9,42кг

Изм.	Лист	N докум.	Подп.	Дата	Б1В501.340			
Разраб.		Гончаренко			Опора	Лит.	Лист	Листов
Пров.		Извекова				И		1
Нач.отд.		Григорьянц				Харьковский Сантехпроект		
Н.контр.		Амбрас						
Утв.								

Инв.№ подл. | Подп. и дата | Взам. инв.№ | Инв.№ дубл. | Подп. и дата

Альбом 12.4.1

Формат	Зона	Поз.	Обозначение	Наименование	Кол.	Прим.
				Документация		
А3			6.18.501.350 СБ	Сборочный чертеж		
				Детали		
А4		2	6.18.501.138	Кронштейн	2	
				Стандартные изделия		
		3		Гайка М16.5.1 ГОСТ 5915-70	4	0,033 кг
		4		Шайба 16.01 ГОСТ 11371-78	2	0,011 кг
				Переменные данные для исполнений 6.18.501.350		
				Сборочные единицы		
А4		1	6.18.501.360	Проушина с тягой	2	
				6.18.501.350-01		
				Сборочные единицы		
А4		1	6.18.501.360-01	Проушина с тягой	2	

Инв. № подл. | Подп. и дата | Взам. инв. № | Инв. № дубл. | Подп. и дата

Изм.	Лист	№ докум.	Подп.	Дата
Разраб.		Гончаренко		
Пров.		Давыдова		
Нач. отд.		Григорьянц		
Н. контр.		Амброс		
Утв.				

6.18.501.350

Подвеска

Лит.	Лист	Листов
И	1	1

Харьковский Сантехпроект

Формат А4

Формат	Зона	Поз.	Обозначение	Наименование	Кол.	Прим.
				Документация		
А3			6.18.501.360 СБ	Сборочный чертеж		
				Детали		
А4		1	6.18.501.139	Проушина	1	
А4		2	6.18.501.141	Ушко	3	
А4		3	6.18.501.142	Тяга	1	
				Переменные данные для исполнений 6.18.501.360		
				Детали		
Б4		4	6.18.501.143	Тяга Круг В-16 ГОСТ 2590-78 Ст3 ГОСТ 535-79 L = 1542	1	2,45 кг
				6.18.501.360.01		
				Детали		
Б4		5	6.18.501.144	Тяга Круг В-16 ГОСТ 2590-78 Ст3 ГОСТ 535-79 L = 742	1	1,3 кг

Инв. № подл. | Подп. и дата | Взам. инв. № | Инв. № дубл. | Подп. и дата

Изм.	Лист	№ докум.	Подп.	Дата
Разраб.		Гончаренко		
Пров.		Давыдова		
Нач. отд.		Григорьянц		
Н. контр.		Амброс		
Утв.				

6.18.501.360

Проушина с тягой

Лит.	Лист	Листов
И	1	1

Харьковский Сантехпроект

Формат А4

6.18.501.350 СБ

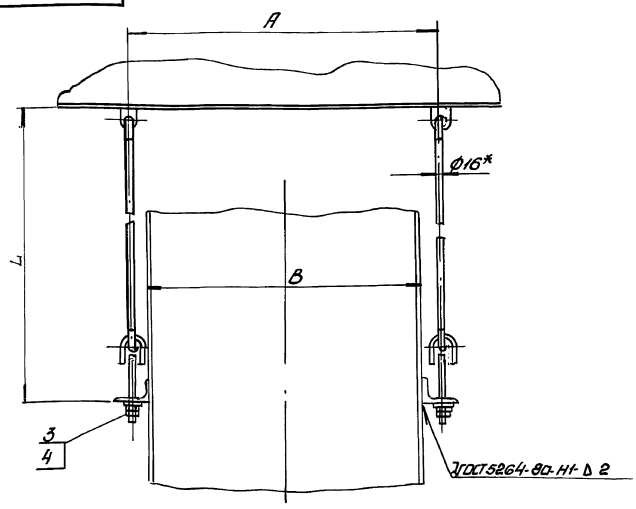

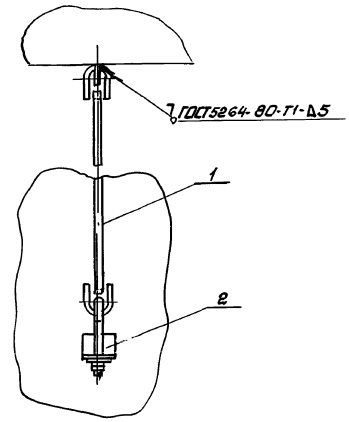

* Размеры для справки.

Обозначение	L	A	B	Масса
6.18.501.350	1800	610	504	15,0
-01	1000	1010	904	19,4

Изм.	Лист	№ докум.	Подп.	Дата
Разраб.		Гончаренко		
Пров.		Давыдова		
Т. контр.		Сабрекова		
Нач. отд.		Григорьянц		
Н. контр.		Амброс		
Утв.				

6.18.501.350 СБ

Подвеска

Сборочный чертеж

Лит.	Масса	Масштаб
И	см. табл.	-
Лист	Листов 1	

Харьковский Сантехпроект

618 501.139

Rz 320

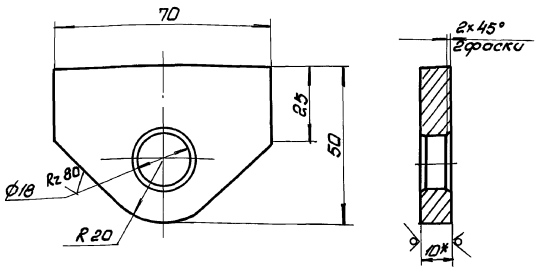

1. Предельные отклонения размеров ± IT16/2.
2.* Размер для справки.

Изм.	Лист	N докум.	Подп.	Дата	Б1В 501.139			
Разраб.		Гончаренко			Проушина	Лит.	Масса	Масшт.
Провер.		Извекова				У	2,7	1:1
Т.контр.		Севрюкова				Лист	Листов 1	
Нач.отд.		Григорьева			Лист 10 ГОСТ 19903-74 / ВСт3 ГОСТ 14637-79	Харьковский Сантехпроект		
Н.контр.		Амбрас						
Утв.								

Инв.№ подл. | Подп. и дата | Взам.инв.№ | Инв.№ дубл. | Подп. и дата

Формат А4

618 501.141

Rz 320

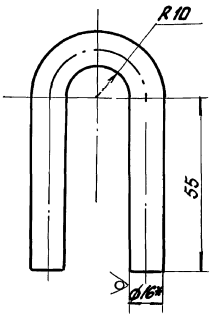

1. Длина развернутой детали - 166мм
2. Предельные отклонения размеров ± IT16/2.
3.* Размер для справки.

Изм.	Лист	N докум.	Подп.	Дата	Б1В 501.141			
Разраб.		Гончаренко			Ушко	Лит.	Масса	Масшт.
Пров.		Извекова				У	0,26	1:1
Т.контр.		Севрюкова				Лист	Листов 1	
Нач.отд.		Григорьева			Круг В16 ГОСТ 2590-88 / ВСт3 ГОСТ 535-79	Харьковский Сантехпроект		
Н.контр.		Амбрас						
Утв.								

Инв.№ подл. | Подп. и дата | Взам.инв.№ | Инв.№ дубл. | Подп. и дата

Формат А4

618 501.360 СБ

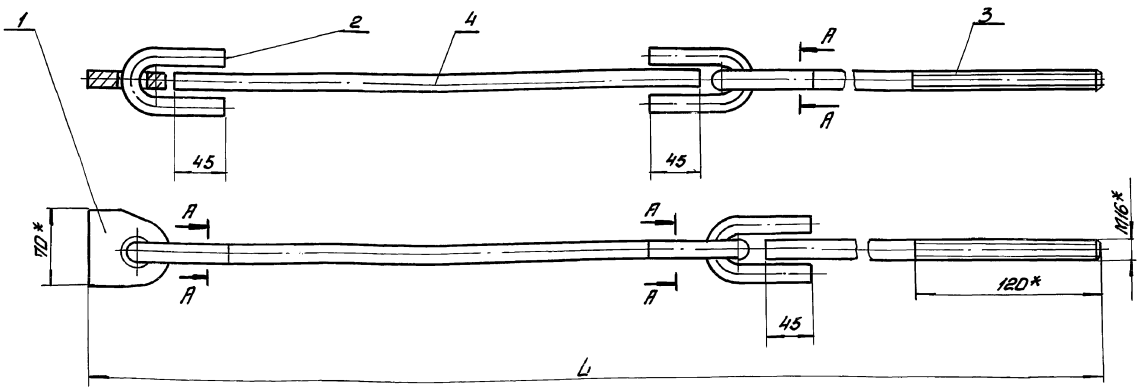

А-А (М 1:1)

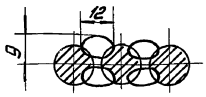

* Размеры для справки.

Обозначение	L	Масса
Б1В 501.360	1900	6,65
- 01	1100	5,5

Изм.	Лист	N докум.	Подп.	Дата	Б1В 501.360 СБ			
Разраб.		Гончаренко			Проушина с тягой	Лит.	Масса	Масшт.
Провер.		Извекова			Сборочный чертеж	У	см. табл.	–
Т.контр.		Севрюкова				Лист	Листов 1	
Нач.отд.		Григорьева				Харьковский Сантехпроект		
Н.контр.		Амбрас						
Утв.								

Инв.№ подл. | Подп. и дата | Взам.инв.№ | Инв.№ дубл. | Подп. и дата

Альбом 12 ч.1

618501.138

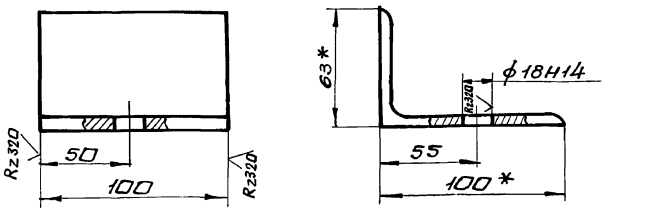

1. Неуказанные предельные отклонения размеров $\pm \frac{IT16}{2}$
2. *Размеры для справки.

Изм.	Лист	N докум.	Подп.	Дата	Б18501.138			
Разраб.		Гончаренко			Кронштейн	Лит.	Масса	Масшт.
Провер.		Извекова				У	0,75	1:2
Т.контр.		Севрюков				Лист	Листов 1	
Нач.отд.		Григорьянц			Уголок 5100х63х6 ГОСТ 8510-86 / Вст3 ГОСТ 535-79	Харьковский сантехпроект		
Н.контр.		Амбрас						
Утв.								

Инв.№ подл. | Подп. и дата | Взам. инв.№ | Инв.№ дубл. | Подп. и дата

Формат А4

618501.142

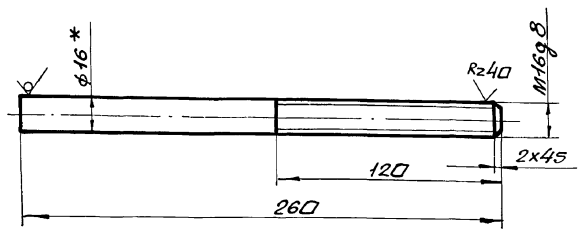

1. Неуказанные предельные отклонения размеров $\pm \frac{IT16}{2}$
2. *Размер для справки.

Изм.	Лист	N докум.	Подп.	Дата	Б18501.142			
Разраб.		Гончаренко			Тяга	Лит.	Масса	Масшт.
Провер.		Извекова				У	0,4	1:2
Т.контр.		Севрюков				Лист	Листов 1	
Нач.отд.		Григорьянц			Круг 16 ГОСТ 2590-88 / Вст3 ГОСТ 535-79	Харьковский сантехпроект		
Н.контр.		Амбрас						
Утв.								

Инв.№ подл. | Подп. и дата | Взам. инв.№ | Инв.№ дубл. | Подп. и дата

Формат А4

618501.131

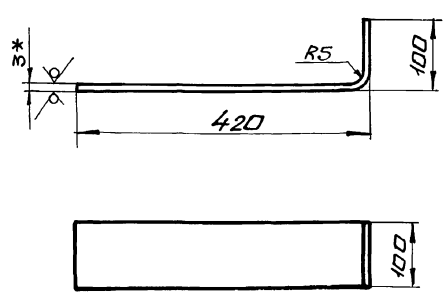

1. Длина развернутой детали - 514.
2. Предельные отклонения размеров $\pm \frac{IT16}{2}$.
3. *Размер для справки.

Изм.	Лист	N докум.	Подп.	Дата	Б18501.131			
Разраб.		Гончаренко			Полотно	Лит.	Масса	Масшт.
Пров.		Извекова				У	1.0	1:5
Т.контр.		Севрюков				Лист	Листов 1	
Нач.отд.		Григорьянц			Лист 3 ГОСТ 19903-74 / Вст3 ГОСТ 16523-70	Харьковский сантехпроект		
Н.контр.		Амбрас						
Утв.								

Инв.№ подл. | Подп. и дата | Взам. инв.№ | Инв.№ дубл. | Подпись и дата

Формат А4

618501.148

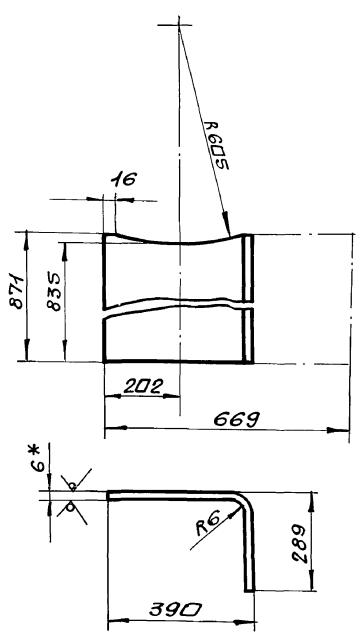

1. Предельные отклонения размеров $\pm \frac{IT16}{2}$
2. *Размер для справки.

Изм.	Лист	N докум.	Подп.	Дата	Б18501.148			
Разраб.		Гончаренко			Угольник	Лит.	Масса	Масшт.
Пров.		Извекова				У	27.4	1:10
Т.контр.		Севрюков				Лист	Листов 1	
Нач.отд.		Григорьянц			Лист 6 ГОСТ 19903-74 / Вст3 ГОСТ 14637-79	Харьковский сантехпроект		
Н.контр.		Амбрас						
Утв.								

Инв.№ подл. | Подп. и дата | Взам. инв.№ | Инв.№ дубл. | Подп. и дата

Формат А4

Альбом 12 ч.1

Форм.	Зона	Поз.	Обозначение	Наименование	Кол.	Примеч.
				Документация		
А4			61В501.380 СБ	Сборочный чертеж		
				Детали		
А4		1	61В501.147	Подушка	1	
А4		2	61В501.148	Угольник	2	
Б4		3	61В501.149	Плита		
				Лист 16 ГОСТ 19903-74		
				ВСТ3 ГОСТ 14637-79		
				325×405	1	16.53кг

Изм.	Лист	N докум.	Подп.	Дата
Разраб.		Гончаренко		
Пров.		Извекова		
Нач.отд.		Григорьяны		
Н.контр.		Амбрас		
Утв.				

61В501.380

Опора под карман

Лит	Лист	Листов
и		1

Харьковский Сантехпроект

Формат А4

61В501.147

R2320

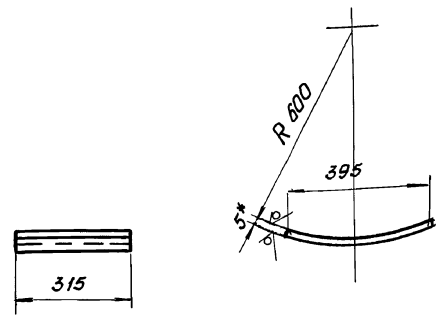

1. Предельные отклонения размеров $\pm \frac{IT16}{2}$
2* Размер для справки.
3. Длина развернутой детали 404мм

Изм.	Лист	N докум.	Подп.	Дата
Разраб.		Гончаренко		
Провер.		Извекова		
Т.контр.		Севрюков		
Нач.отд.		Григорьяны		
Н.контр.		Амбрас		
Утв.				

61В 501.147

Подушка

Лит	Масса	Масшт
и	4.95	1:10

Лист | Листов 1

Лист 5 ГОСТ 19903-74 / ВСТ3 ГОСТ 14637-79

Харьковский Сантехпроект

Перв. примен.

Справ. N

Подп. и дата

Инв. N дубл.

Взам. инв. N

Подпись и дата

Инв. N подл.

Изм.	Лист	N докум.	Подп.	Дата
Разраб.				
Провер.				
Н.контр.				
Нач.отд.				
Н.контр.				
Утв.				

Лит.	Масса	Масшт.
и		

Лист | Листов

Харьковский Сантехпроект

Формат А4

gost.e-ecolog.ru