ТИПОВОЙ ПРОЕКТ
903-1-281.90

КОТЕЛЬНАЯ С 4 КОТЛАМИ Е-10-1,4Р
ЗОЛОШЛАКОУДАЛЕНИЕ ПНЕВМАТИЧЕСКОЕ
ТОПЛИВО - КАМЕННЫЕ И БУРЫЕ УГЛИ
СИСТЕМА ТЕПЛОСНАБЖЕНИЯ ЗАКРЫТАЯ

АЛЬБОМ 11

ГАЗОПРОВОДЫ КОТЛОАГРЕГАТА
КОНСТРУКТОРСКАЯ ДОКУМЕНТАЦИЯ СТР. 2÷50

gost.e-ecolog.ru

ТИПОВОЙ ПРОЕКТ
903-1-281.90
КОТЕЛЬНАЯ С 4 КОТЛАМИ Е-10-1,4Р. ЗОЛОШЛАКОУДАЛЕНИЕ ПНЕВМАТИЧЕСКОЕ. ТОПЛИВО – КАМЕННЫЕ И БУРЫЕ УГЛИ. СИСТЕМА ТЕПЛОСНАБЖЕНИЯ ЗАКРЫТАЯ.

АЛЬБОМ 11
ПЕРЕЧЕНЬ АЛЬБОМОВ

АЛЬБОМ 1		ПОЯСНИТЕЛЬНАЯ ЗАПИСКА.
АЛЬБОМ 2		РЕШЕНИЯ ТЕПЛОМЕХАНИЧЕСКИЕ.
	ч.1 ТМ1	РАСПОЛОЖЕНИЕ ОБОРУДОВАНИЯ.
	ТМ2	ОБЩЕКОТЕЛЬНЫЕ ТРУБОПРОВОДЫ. ДЕАЭРАЦИОННО-ПИТАТЕЛЬНАЯ УСТАНОВКА.
	ч.2 ТМ3	КОТЛОАГРЕГАТЫ. КАМЕННЫЕ УГЛИ.
	ГСВ	ГАЗОСНАБЖЕНИЕ. ВНУТРЕННИЕ УСТРОЙСТВА.
	ч.3 ТМ4	КОТЛОАГРЕГАТЫ. БУРЫЕ УГЛИ.
	ч.4 ТМ5	ВОДОПОДОГРЕВАТЕЛЬНАЯ УСТАНОВКА.
	ТМ6	УСТАНОВКА ГОРЯЧЕГО ВОДОСНАБЖЕНИЯ.
	ТМ7	ВОДОПОДГОТОВИТЕЛЬНАЯ УСТАНОВКА.
	ч.5 ТП	ТОПЛИВОПОДАЧА.
	ЗШ	ЗОЛОШЛАКОУДАЛЕНИЕ.
АЛЬБОМ 3 ч.1,2	А	АВТОМАТИЗАЦИЯ.
АЛЬБОМ 4 ч.1	ЭМ	ЭЛЕКТРООБОРУДОВАНИЕ СИЛОВОЕ.
	ЭО	ЭЛЕКТРООСВЕЩЕНИЕ ВНУТРЕННЕЕ.
	СС	СВЯЗЬ И СИГНАЛИЗАЦИЯ.
ч.2	ЭМ	ЭЛЕКТРООБОРУДОВАНИЕ СИЛОВОЕ. УПРАВЛЕНИЕ ЭЛЕКТРОПРИВОДАМИ.
АЛЬБОМ 5	АР	РЕШЕНИЯ АРХИТЕКТУРНЫЕ.
	АРИ	СТРОИТЕЛЬНЫЕ ИЗДЕЛИЯ.
	АЗ	ЗАЩИТА АНТИКОРРОЗИОННАЯ КОНСТРУКЦИЙ.
	ГП	ГЕНЕРАЛЬНЫЙ ПЛАН.
	ОС	ОРГАНИЗАЦИЯ СТРОИТЕЛЬСТВА.
АЛЬБОМ 6 ч.1,2	КЖ	КОНСТРУКЦИИ ЖЕЛЕЗОБЕТОННЫЕ.
АЛЬБОМ 7	КМ	КОНСТРУКЦИИ МЕТАЛЛИЧЕСКИЕ.
	КМИ	СТРОИТЕЛЬНЫЕ ИЗДЕЛИЯ.
АЛЬБОМ 8 ч.1,2	КЖИ	СТРОИТЕЛЬНЫЕ ИЗДЕЛИЯ.
АЛЬБОМ 9	ОВ	ОТОПЛЕНИЕ И ВЕНТИЛЯЦИЯ.
	ВК	ВОДОПРОВОД И КАНАЛИЗАЦИЯ ВНУТРЕННИЕ.
АЛЬБОМ 10	ЗШ.Н	ЗОЛОШЛАКОУДАЛЕНИЕ. КОНСТРУКТОРСКАЯ ДОКУМЕНТАЦИЯ.
АЛЬБОМ 11		ГАЗОПРОВОДЫ КОТЛОАГРЕГАТА. КОНСТРУКТОРСКАЯ ДОКУМЕНТАЦИЯ.
АЛЬБОМ 12 ч.1		ВОЗДУХОВОДЫ КОТЛОАГРЕГАТА. КАМЕННЫЕ УГЛИ. КОНСТРУКТОРСКАЯ ДОКУМЕНТАЦИЯ.
ч.2		ВОЗДУХОВОДЫ КОТЛОАГРЕГАТА. БУРЫЕ УГЛИ. КОНСТРУКТОРСКАЯ ДОКУМЕНТАЦИЯ.
АЛЬБОМ 13 ч.1,2		МОНТАЖНЫЕ ИЗДЕЛИЯ. КОНСТРУКТОРСКАЯ ДОКУМЕНТАЦИЯ.
АЛЬБОМ 14		ЩИТЫ УПРАВЛЕНИЯ. ЗАДАНИЕ ЗАВОДУ-ИЗГОТОВИТЕЛЮ.
АЛЬБОМ 15		НИЗКОВОЛЬТНЫЕ КОМПЛЕКТНЫЕ УСТРОЙСТВА. ЗАДАНИЕ ЗАВОДУ-ИЗГОТОВИТЕЛЮ.
АЛЬБОМ 16 ч.1,2		СПЕЦИФИКАЦИЯ ОБОРУДОВАНИЯ. ПОСТАВКА ЗАКАЗЧИКА.
АЛЬБОМ 17		СПЕЦИФИКАЦИЯ ОБОРУДОВАНИЯ. ПОСТАВКА ПОДРЯДЧИКА.
АЛЬБОМ 18		ОПРОСНЫЕ ЛИСТЫ.
АЛЬБОМ 19		ВЕДОМОСТИ ПОТРЕБНОСТИ В МАТЕРИАЛАХ.
АЛЬБОМ 20 ч.1,2		СМЕТЫ НА ТЕПЛОМЕХАНИЧЕСКОЕ ОБОРУДОВАНИЕ.
АЛЬБОМ 21		СМЕТЫ НА РАБОТЫ ПО АВТОМАТИЗАЦИИ, СВЯЗИ И СИГНАЛИЗАЦИИ.
АЛЬБОМ 22		СМЕТЫ НА ЭЛЕКТРООБОРУДОВАНИЕ И МОНТАЖНЫЕ РАБОТЫ.
АЛЬБОМ 23 ч.1,2		СМЕТЫ НА СТРОИТЕЛЬНЫЕ РАБОТЫ.
АЛЬБОМ 24		СМЕТЫ НА САНИТАРНО-ТЕХНИЧЕСКИЕ РАБОТЫ
АЛЬБОМ 25		ТЕХНИКО-ЭКОНОМИЧЕСКИЕ ПОКАЗАТЕЛИ. ОБЪЕКТНЫЕ СМЕТЫ.

ПРИМЕНЕННЫЕ МАТЕРИАЛЫ

ТИПОВОЙ ПРОЕКТ	709-9-101.89	СКЛАД МОКРОГО ХРАНЕНИЯ ХЛОРИСТОГО НАТРИЯ $V=40м^3$
ТИПОВОЙ ПРОЕКТ	903-9-29.89	БЛОК КОТЕЛЬНО-ВСПОМОГАТЕЛЬНЫХ ПОМЕЩЕНИЙ.
ТИПОВОЙ ПРОЕКТ	709-9-100.89	СКЛАД УГЛЯ С ЖЕЛЕЗНОДОРОЖНОЙ ЭСТАКАДОЙ
ТИПОВОЙ ПРОЕКТ	907-2-208	ТРУБА ДЫМОВАЯ КИРПИЧНАЯ $H=45м$; $Д_о=2,1м$ С НАДЗЕМНЫМ ПРИМЫКАНИЕМ ГАЗОХОДОВ ДЛЯ КОТЕЛЬНЫХ УСТАНОВОК.
ТИПОВОЙ ПРОЕКТ	907-02-222	СВЕТОВЫЕ ОГРАЖДЕНИЯ ВЫСОТНЫХ ДЫМОВЫХ ТРУБ.
ТИПОВОЙ ПРОЕКТ	903-1-270.89	БЛОКИ ТЕПЛОМЕХАНИЧЕСКОГО ОБОРУДОВАНИЯ.
АЛЬБОМ 10 ЧАСТИ	1,2,3,4,5,6,7	КОНСТРУКТОРСКАЯ ДОКУМЕНТАЦИЯ.
ТИПОВОЙ ПРОЕКТ	903-1-270.89 АЛЬБОМ 11	КОНВЕЙЕР ЛЕНТОЧНЫЙ. КОНСТРУКТОРСКАЯ ДОКУМЕНТАЦИЯ.
ТИПОВОЙ ПРОЕКТ	903-9-270.89	СТАЛЬНОЙ БАК-АККУМУЛЯТОР ДЛЯ ГОРЯЧЕЙ ВОДЫ $V=200м^3$
СЕРИЯ 3.407-108	в. 1,2,3	УНИФИЦИРОВАННЫЕ ПРОЖЕКТОРНЫЕ МАЧТЫ И ОТДЕЛЬНО СТОЯЩИЕ МОЛНИЕОТВОДЫ.

РАЗРАБОТАН
ИНСТИТУТОМ ХАРЬКОВСКИЙ САНТЕХПРОЕКТ
ГЛАВНЫЙ ИНЖЕНЕР ИНСТИТУТА
В.А.СЛЮСАРЕВ
ГЛАВНЫЙ ИНЖЕНЕР ПРОЕКТА
Л.И. ЛЕВОНТИН

УТВЕРЖДЕН
И ВВЕДЕН В ДЕЙСТВИЕ
ГПКНИИ „САНТЕХНИИПРОЕКТ"
ПРОТОКОЛ ОТ 11.07.1990г. N4

Содержание альбома

Обозначение	Наименование	Стр.
	Содержание	2÷3
51В 503.000	Газопроводы котлоагрегата	4
	Топливо-каменные и бурые угли	
51В 503.010	Секция	
51В 503.010СБ	Секция. Сборочный чертеж	
51В 503.000МЧ	Газопроводы котлоагрегата	5÷7
	Топливо-каменные и бурые угли	
	Монтажный чертеж	
51В 501.001	Скоба	7
51В 501.002	Болт	
51В503.000Д	Ведомость *комплектовочная*	8
51В 503.003	Боковина	9
51В 503.004	Стенка	
51В 503.020	Отвод	
51В503.030	Секция	
51В 503.030СБ	Секция. Сборочный чертеж	10
51В503.020СБ	Отвод. Сборочный чертеж	
51В 503.050	Секция	11
51В 503.050СБ	Секция. Сборочный чертеж	
51В 503.040СБ	Отвод. Сборочный чертеж	
51В 503.040	Отвод	12
51В503.060	Короб	
51В 503.060СБ	Короб. Сборочный чертеж	
51В 503.070	Переход	13
51В 503.070СБ	Переход. Сборочный чертеж	
51В 503.021	Стенка	
51В 503.014	Боковина	14
51В 503.015	Стенка	
51В 503. 022	Боковина	
51В503.080	Переход	
51В 503. 026	Стенка	15
51В 503. 027	Боковина	
51В 503.080 СБ	Переход. Сборочный чертеж	
51В 503. 090	Отвод	16
51В503. 100	Переход	
51В 503.090 СБ	Отвод. Сборочный чертеж	
51В 503.031	Стенка	17
51В 503.032	Боковина	
51В503.100СБ	Переход. Сборочный чертеж	
51В 503.110	Секция	18
51В 503.110СБ	Сборочный чертеж	
51В 503.035	Стенка	
51В 503.120	Переход	19
51В 503.120СБ	Переход. Сборочный чертеж	
51В 503.036	Боковина	
51В 503.054	Фланец	20
51В 503.057	Прокладка	
51В 503.038	Стенка	
51В 503.039	Боковина	
51В 503.130СБ	Опора с бункером	21
	Сборочный чертеж	
51В 503. 130	Опора с бункером	22
51В 503. 140	Рама	
51В 503. 140 СБ	Рама. Сборочный чертеж	
51В 503. 150	Бункер	23

Обозначение	Наименование	Стр.
51В 503. 150СБ	Бункер. Сборочный чертеж	23
51В 503. 047	Косынка	
51В 503. 052	Переход	24
51В 503. 053	Кольцо	
51В 503. 160	Люк	
51В 503. 170	Фланец	
51В 503. 160СБ	Люк. Сборочный чертеж	25
51В 503. 170СБ	Фланец. Сборочный чертеж	
51В 503. 055	Ручка	
51В 503. 056	Крышка	
51В 503. 180	Переход	26
51В 503. 180СБ	Переход. Сборочный чертеж	
51В503. 061	Стенка	
51В 503. 062	Боковина	27
51В 503. 063	Боковина	
51В 503. 064	Стенка	
51В 503. 065	Ребро	
51В 503. 072	Стенка	28
51В 503. 073	Ребро	
51В 503. 190 СБ	Отвод. Сборочный чертеж	
51В 503. 190	Отвод	29
51В 503. 068	Ребро	
51В 503. 200 СБ	Переход. Сборочный чертеж	
51В 503. 210	Переход	30
51В 503. 220	Фланец	
51В 503. 200	Переход	
51В503. 077	Стенка	
51В 503. 076	Боковина	31
51В 503. 220 СБ	Фланец. Сборочный чертеж	
51В 503. 210СБ	Переход. Сборочный чертеж	
51В 503. 230	Переход	32
51В 503. 230СБ	Переход. Сборочный чертеж	
51В 503. 240СБ	Фланец. Сборочный чертеж	
51В 503. 240	Фланец.	33
51В503. 250	Переход	
51В 503. 250СБ	Переход. Сборочный чертеж	
51В 503. 081	Стенка	34
51В 503. 082	Стенка	
51В 503. 083	Боковина	
51В 503. 084	Боковина	
51В 503. 260	Секция	35
51В 503. 260 СБ	Секция. Сборочный чертеж	
51В 501. 008	Стяжка	
51В 503. 270СБ	Опора. Сборочный чертеж	36
51В 503. 270	Опора	
51В 503. 280	Опора. кармана	
51В 503. 310	Блок пружины	
51В 503. 094	Подушка	37
51В 503. 095	Угольник	
51В 503. 280СБ	Опора кармана. Сборочный чертеж	
51В 503. 097	Фланец	38
51В 503. 098	Переход	
51В 503. 290 СБ	Переход в сборе. Сборочный чертеж	
51В 503. 290	Переход в сборе	

Обозначение	Наименование	Стр.
61В503.300	Подвеска	39
61В 503.102	Кронштейн	
61В 503.109	Пружина	
61В 503.300СБ	Подвеска. Сборочный чертеж	40
61В 503. 310СБ	Блок пружины. Сборочный	
	чертеж	
61В503.320СБ	Траверса. Сборочный чертеж	41
61В503.111	Траверса.	
61В503.112	Тяга	
61В 503.320	Траверса	
61В 503. 330СБ	Стакан. Сборочный чертеж	42
61В503.113	Основание	
61В 503.099	Прокладка	
61В503.330	Стакан	
61В503.340СБ	Тяга блока. Сборочный	43
	чертеж	
61В 503. 101	Ушко	
61В 503. 340	Тяга блока	
61В 503.350	Тяга подвески	
61В 503.350СБ	Тяга подвески. Сборочный	44
	чертеж	
61В 503.115	Тяга	
61В503.116	Стенка	
61В503.121	Ребро	
61В 503.310	Переход	45
61В 503.320	Отвод	
61В 503. 310 СБ	Переход. Сборочный чертеж	
61В503.330СБ	Короб. Сборочный чертеж	46
61В 503. 320СБ	Отвод. Сборочный чертеж	
61В 503.340СБ	Переход. Сборочный чертеж	47
61В 503. 330	Короб	
61В 503. 340	Переход	
61В 503. 350	Переход	48
61В 503.350СБ	Переход. Сборочный чертеж	
61В 503. 124	Боковина	
61В 503. 126	Боковина	49
61В 503. 127	Стенка	
61В 503. 128	Стенка	
61В 503. 125	Стенка	
61В 503. 129	Стенка	50

Альбом 11

Форм.	Зона	Поз.	Обозначение	Наименование	Кол.	Примечание
				Документация		
*			5.1В503.000 МЧ	Монтажный чертеж		А2; А3
*			5.1В503.000 Д	Ведомость комплектовочная		А3
				Сборочные единицы		
А4		1	5.1В503.010	Секция	1	
А4		2	5.1В503.020	Отвод	1	
А4		3	5.1В503.030	Секция	1	
А4		4	5.1В503.040	Отвод	1	
А4		5	5.1В503.060	Короб	1	
А4		6	5.1В503.070	Переход	1	
А4		7	5.1В503.080	Переход	1	
А4		8	5.1В503.090	Отвод	1	
А4		9	5.1В503.100	Переход	1	
А4		10	5.1В503.110	Секция	1	
А4		11	5.1В503.120	Переход	1	
А4		12	5.1В503.130	Опора с бункером	1	
А4		13	5.1В503.180	Переход	1	
А4		14	5.1В503.190	Отвод	1	
А4		15	5.1В503.200	Переход	1	
А4		16	5.1В503.210	Секция	1	
А4		17	5.1В503.230	Секция	1	
А4		18	5.1В503.250	Переход	1	
А4		19	5.1В503.260	Секция	1	
А4		20	5.1В503.270	Опора	1	
		21	5.1В503.270-01	Опора	1	
А4		22	5.1В503.280	Опора карнана	1	
А4		23	5.1В503.290	Переход в сборе	1	
А4		24	5.1В503.300	Подвеска	2	

Инв.№подл. | Подп. и дата | Взам.инв.№ | Инв.№дубл. | Подп. и дата

Изм.	Лист	N докум.	Подп.	Дата
Разраб.	Извекова			
Провер.	Гончаренко			
Нач.отд.	Григорьянц			
Н.контр.	Амбрас			
Утверд.				

5.1В503.000

Газопроводы котлоагрегата топливо-каменные и бурые угли

Лит.	Лист	Листов
И	1	2

Харьковский Сантехпроект

Формат А4

Форм.	Зона	Поз.	Обозначение	Наименование	Кол.	Примечание
		25	5.1В503.300-01	Подвеска	2	
		26	5.1В503.300-02	Подвеска	2	
		27	5.1В503.300-03	Подвеска	2	
		28	5.1В503.300-04	Подвеска	2	
		29	5.1В503.300-05	Подвеска	2	
А4		30	5.1В503.220	Фланец	1	
А4		31	5.1В503.050	Секция	1	
А4		32	5.1В503.310	Переход	1	
А4		33	5.1В503.320	Отвод	1	
А4		34	5.1В503.330	Короб	1	
А4		35	5.1В503.340	Переход	1	
А4		36	5.1В503.350	Переход	1	
А4		37	5.1В503.270-02	Опора	1	
				Детали		
А4		38	5.1В501.002	Болт	72	
А4		39	5.1В501.001	Скоба	80	
				Стандартные изделия		
		40		Болт М10х30.58 ГОСТ 7798-70	26	0,03кг
		41		Гайка М10.5 ГОСТ 5915-70	26	0,11кг
		42		Шайба 10.65Г ГОСТ 6402-70	26	0,002кг
		43		Болт М12х35.58 ГОСТ 7798-70	56	0,048кг
		44		Гайка М12.5 ГОСТ 5915-70	200	0,015кг
		45		Шайба 12.65Г ГОСТ 6402-70	56	0,003кг
				Прочие изделия		
		47		Закладная конструкция 13К4-145-87	2	
		48		Отборное устройство В-955-1ТК4-127-70	2	
		49		Отборное устройство Г-955-1 ТК4-127-70	2	
				Материалы		
		50		Картон асбестовый КАОН-1-5 ГОСТ 2850-80		4,0кг

Инв.№подл. | Подп. и дата | Взам.инв.№ | Инв.№дубл. | Подп. и дата

Изм.	Лист	N докум.	Подп.	Дата

5.1В503.000

Лист 2

Формат А4

5.1В503.010 СБ

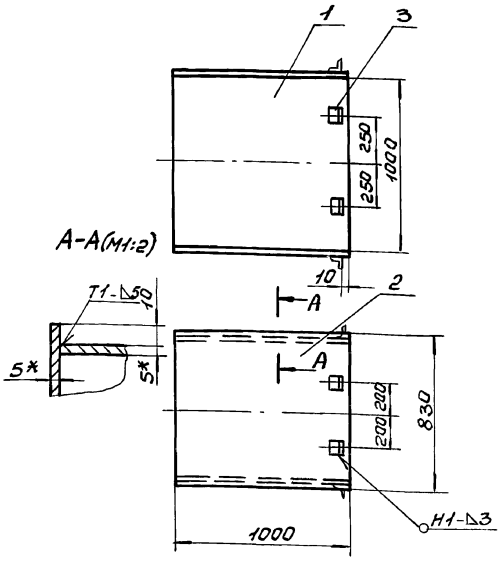

1. Предельные отклонения размеров $\pm \frac{IT16}{2}$.
2. Сварку производить электродами Э-42 ГОСТ 9467-75. Сварные швы по ГОСТ 5264-80.
3. Кромки реза деталей Б4- Rz320.
4. * Размеры для справки.

Инв.№подл. | Подп. и дата | Взам.инв.№ | Инв.№дубл. | Подп. и дата

Изм.	Лист	N докум.	Подп.	Дата
Разраб.	Извекова			
Провер.	Гончаренко			
Т.контр.	Себроков			
Нач.отд.	Григорьянц			
Н.контр.	Амбрас			
Утв.				

5.1В503.010 СБ

Секция
Сборочный чертеж

Лит.	Масса	Масшт.
И	144,0	1:20
Лист	Листов 1	

Харьковский Сантехпроект

Формат А4

Форм.	Зона	Поз.	Обозначение	Наименование	Кол.	Примеч.
				Документация		
А4			5.1В503.010 СБ	Сборочный чертеж		
				Детали		
Б4		1	5.1В503.001	Боковина		
				Лист 5 ГОСТ 19903-74		
				ВСт3 ГОСТ 14637-79		
				1010 х 1000	2	39,2кг
Б4		2	5.1В503.002	Стенка		
				Лист 5 ГОСТ 19903-74		
				ВСт3 ГОСТ 14637-79		
				1010 х 830	2	32,4кг

Инв.№подл. | Подп. и дата | Взам.инв.№ | Инв.№дубл. | Подп. и дата

Изм.	Лист	N докум.	Подп.	Дата
Разраб.	Извекова			
Пров.	Гевриюков			
Нач.отд.	Григорьянц			
Н.контр.	Амбрас			
Утв.				

5.1В503.010

Секция

Лит.	Лист	Листов
И		1

Харьковский Сантехпроект

Формат А4

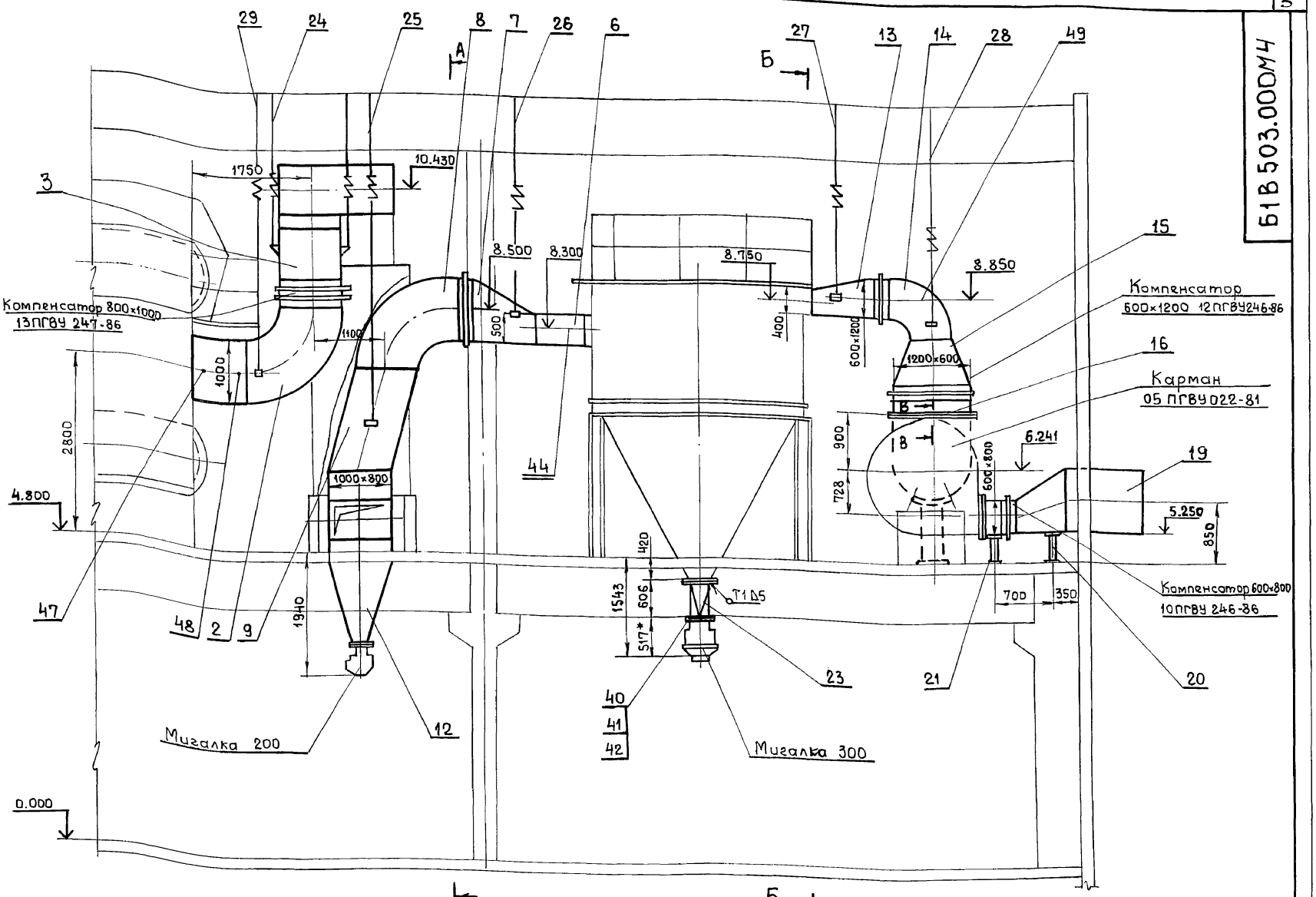

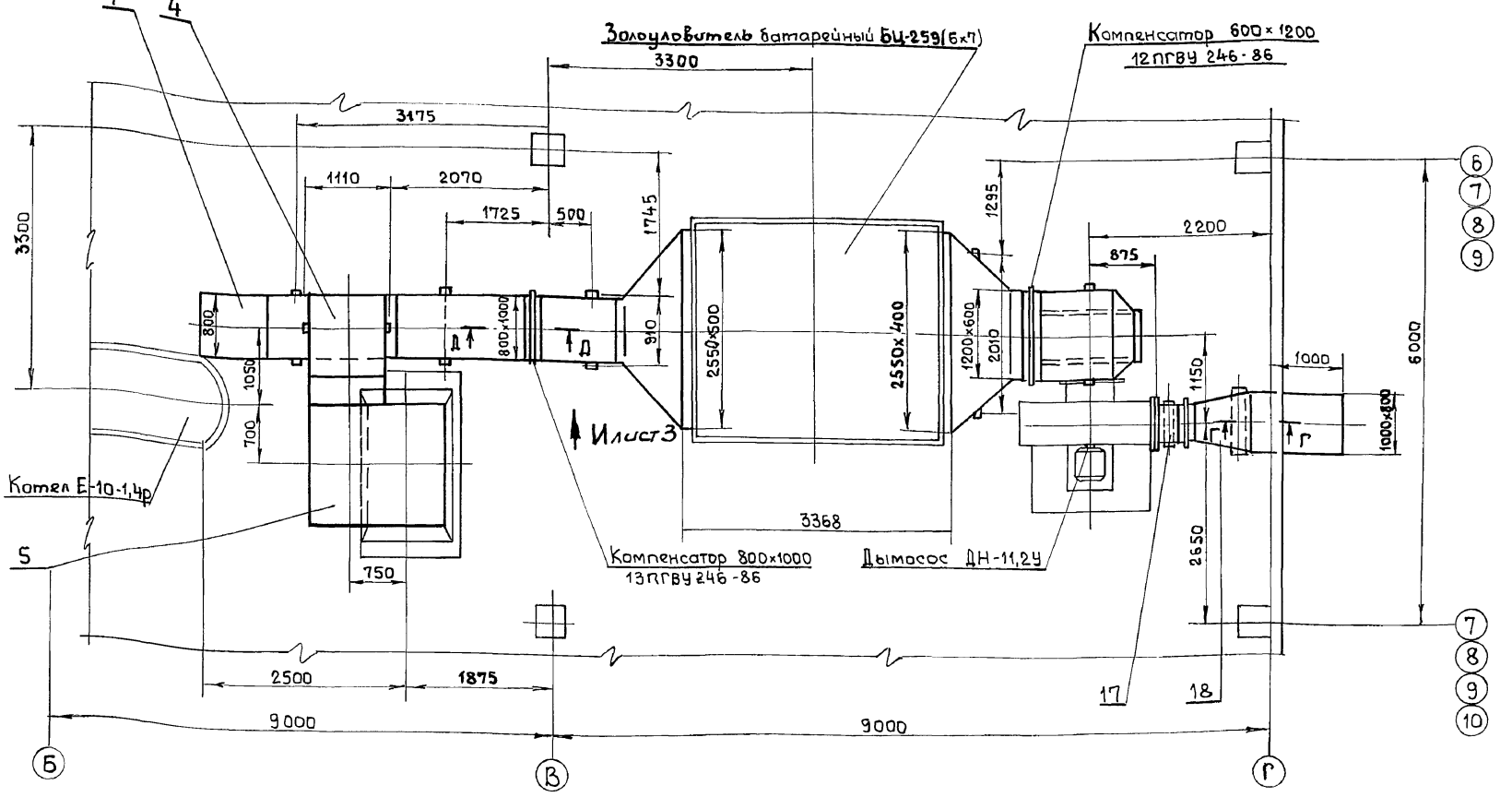

1. Сварку производить электродами Э-42 ГОСТ 9467-75. Сварные швы по ГОСТ 5264-80.
2. Скобы погрузочные (поз.34) предназначены только для погрузки и разгрузки коробов. Место установки скоб погрузочных выбирает завод изготовитель из принятых условий погрузки.
3. * Размеры для справок.

Изм.	Лист	N докум.	Подп.	Дата
Разраб.		Извекова		
Провер.		Гончаренко		
Т. контр.		Севрюков		
Нач. отд.		Григорьянц		
Н. контр.		Амбрас		
Утвер.				

Б1В503.000М4

Газопроводы котлоагрегата Топливо-каменные и бурые угли. Монтажный чертеж

Лит	Масса	М-б
И	4100,0	1:50
Лист 1	Листов 3	

Харьковский Сантехпроект

24566-19 6 Формат А2

Инв. N подл. | Подп. и дата | Взам. инв. N | Инв. N дубл. | Подп. и дата

А - А лист 1

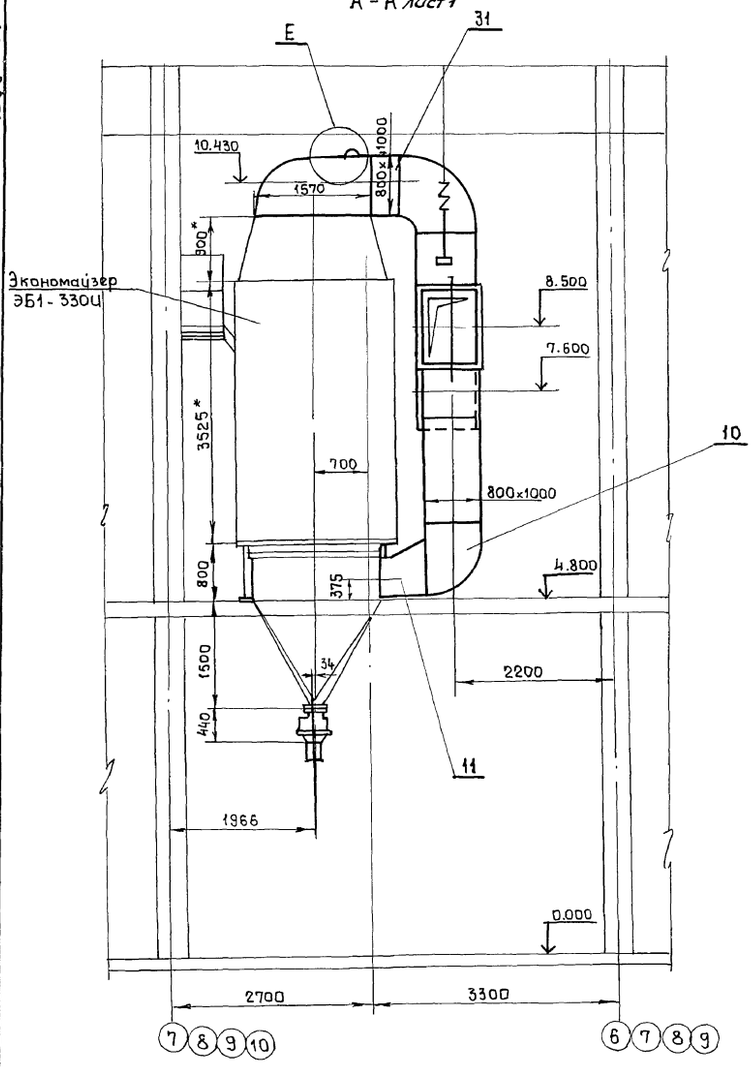

Б - Б лист 1

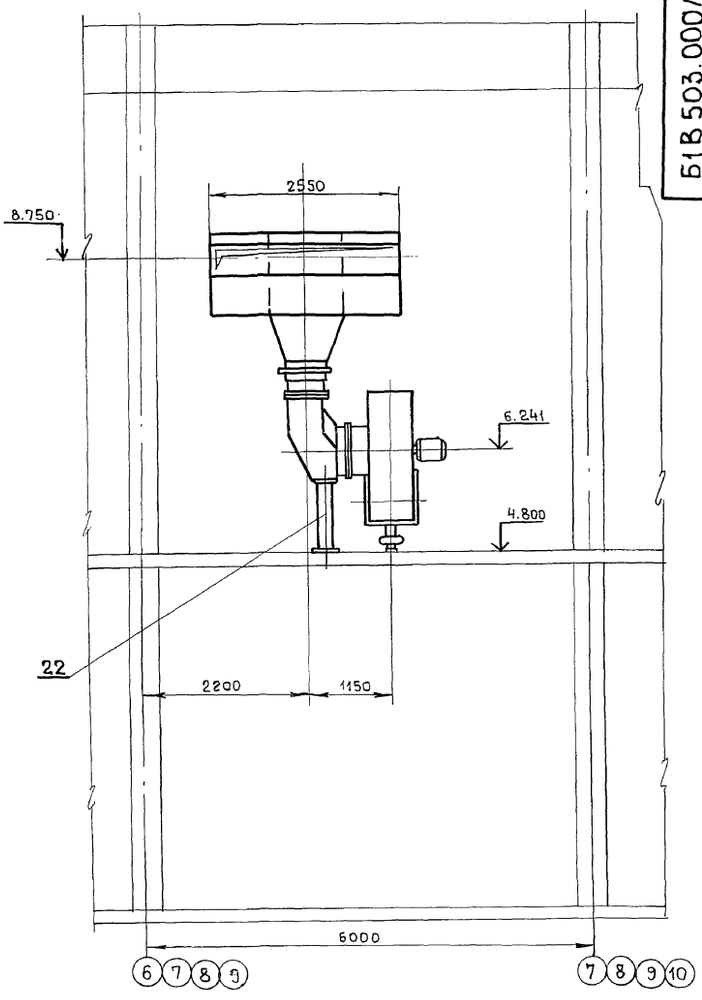

В - В (М1:2) лист 1

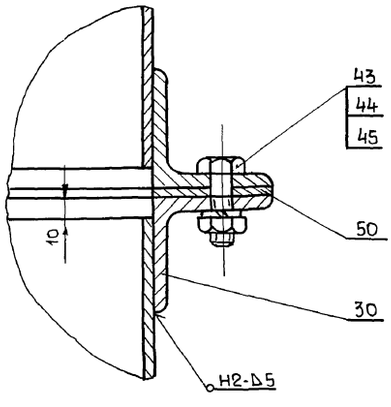

Д - Д (М1:2) лист 1

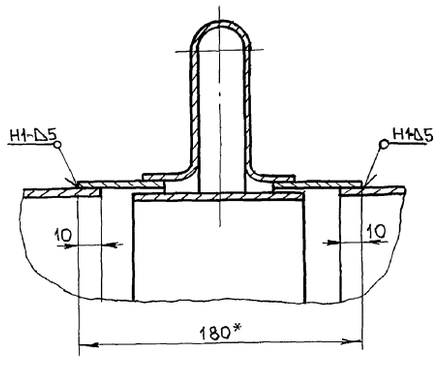

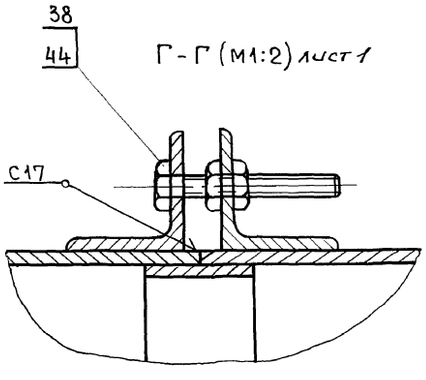

Г - Г (М1:2) лист 1

Е (М1:5)

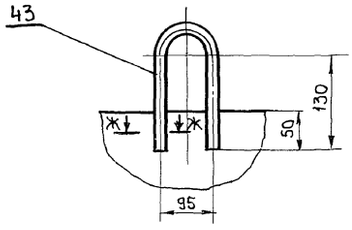

Ж - Ж (М1:2)

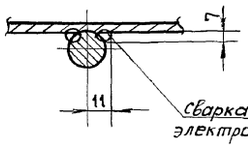

Изм.	Лист	N докум.	Подп.	Дата	61В503.000М4	Лист 2

Инв. N подл. | Подп. и дата | Взам. инв. N | Инв. N дубл. | Подп. и дата

Альбом 4

Вариант - топливо бурые угли

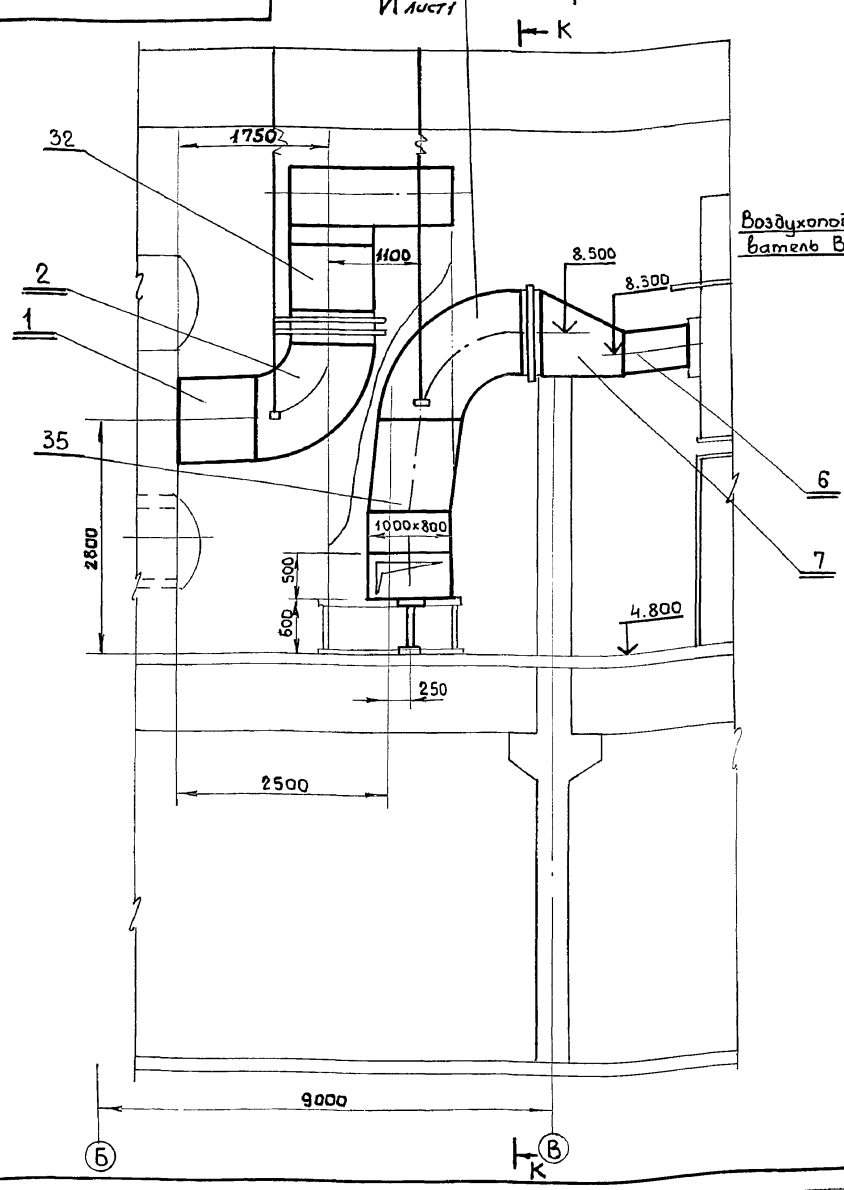

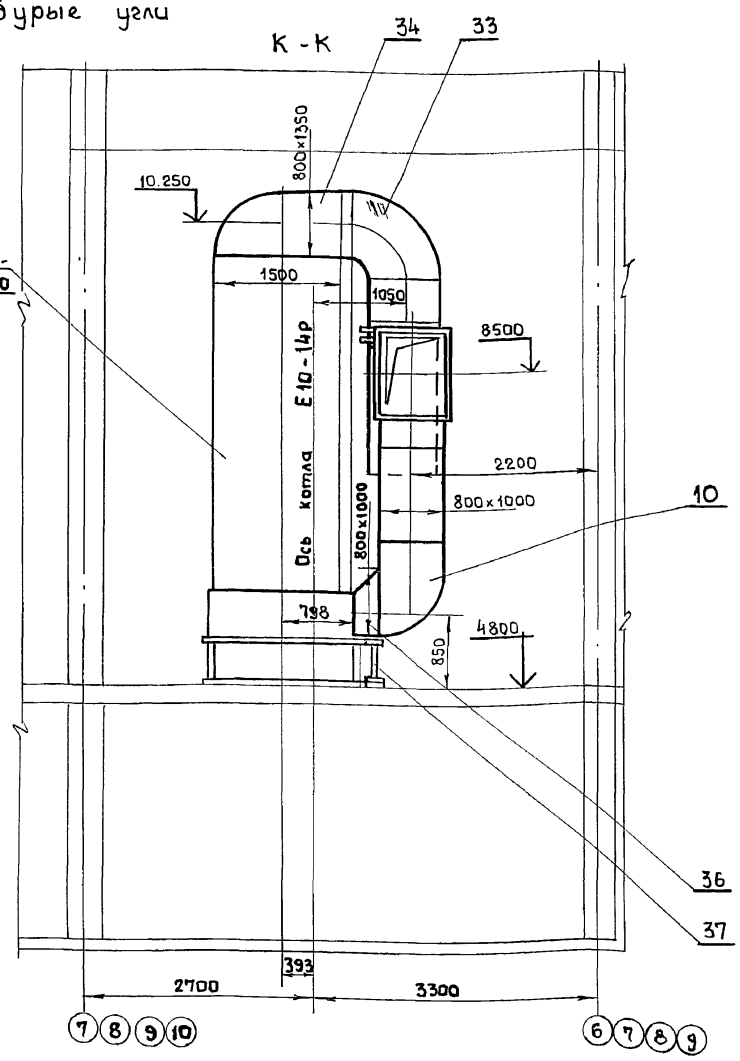

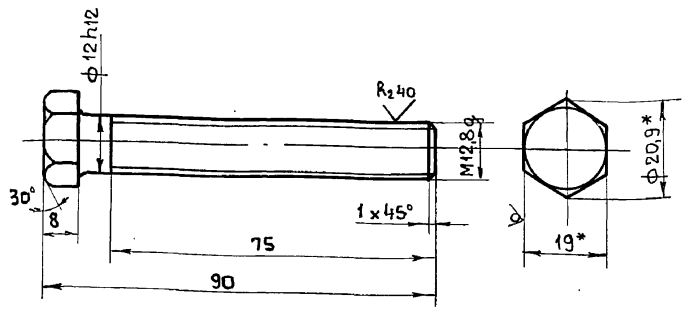

Неуказанные предельные отклонения размеров $\pm \frac{IT14}{2}$

Изм	Лист	N докум.	Подп.	Дата	Б1В501.002			
Разработ		Гончаренко			Болт	Лит	Масса	Масштаб
Провер.		Извекова				У	0,1	1:1
Т. контр		Севрюков				Лист	Листов 1	
Нач. отд		Григорьянц			Шестигранник 19 ГОСТ 2879-88 Ст3 ГОСТ 535-79	Харьковский Сантехпроект		
Н. контр		Амбрас						
Утверд.								

Формат А4

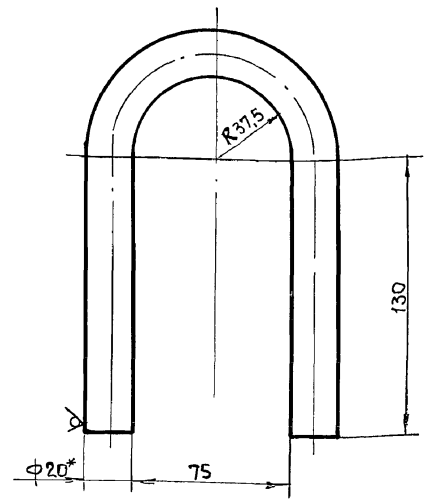

1. Длина развернутой детали – 409 мм.
2. Предельные отклонения размеров $\pm \frac{IT16}{2}$.
3. * Размер для справок.

Изм	Лист	N докум.	Подп.	Дата	Б1В501.001			
Разраб.		Гончаренко			Скоба	Лит	Масса	Масштаб
Провер.		Извекова				У	1,0	1:2
Т. контр.		Севрюков				Лист	Листов 1	
Нач. отд		Григорьянц			Круг 20 ГОСТ 2590-88 Ст3 ГОСТ 535-79	Харьковский Сантехпроект		
Н. контр		Амбрас						
Утверд.								

Инв. N подл. | Подп. и дата | Взам. инв. N | Инв. N дубл. | Подп. и дата

Альбом III

№ строки	Обозначение	Наименование	Куда входит: Обозначение	Кол.	Общее кол.	Примечание
1	Б1В 503.000	Газопроводы котлоагрегата			1	
2	Б1В 503.010	Секция	Б1В 503.000	1	1	
3	Б1В 503.020	Отвод	Б1В 503.000	1	1	
4	Б1В 503.030	Секция	Б1В 503.000	1	1	
5	Б1В 503.040	Отвод	Б1В 503.000	1	1	
6	Б1В 503.050	Секция	Б1В 503.000	1	1	
7	Б1В 503.060	Короб	Б1В 503.000	1	1	
8	Б1В 503.070	Переход	Б1В 503.000	1	1	
9	Б1В 503.080	Переход	Б1В 503.000	1	1	
10	Б1В 503.090	Отвод	Б1В 503.000	1	1	
11	Б1В 503.100	Переход	Б1В 503.000	1	1	
12	Б1В 503.110	Секция	Б1В 503.000	1	1	
13	Б1В 503.120	Переход	Б1В 503.000	1	1	
14	Б1В 503.130	Опора с бункером	Б1В 503.000	1	1	
15	Б1В 503.140	Рама	Б1В 503.130	1	1	
16	Б1В 503.150	Бункер	Б1В 503.130	1	1	
17	Б1В 503.160	Люк	Б1В 503.130	1	1	
18	Б1В 503.170	Фланец	Б1В 503.160	1	1	
19	Б1В 503.180	Переход	Б1В 503.000	1	1	
20	Б1В 503.190	Отвод	Б1В 503.000	1	1	
21	Б1В 503.200	Переход	Б1В 503.000	1	1	
22	Б1В 503.210	Секция	Б1В 503.000	1	1	
23	Б1В 503.220	Фланец	Б1В 503.210; Б1В 503.000	2	2	
24	Б1В 503.230	Секция	Б1В 503.000	1	1	
25	Б1В 503.240	Фланец	Б1В 503.230	1	1	

Инв. № подл. | Подп. и дата | Взам. инв. № | Инв. № дубл. | Подп. и дата

Изм.	Лист	№ докум.	Подп.	Дата
Разраб.		Узбекова		
Провер.		Гончаренко		
Нач. отд.		Григорьянц		
Н. контр.		Амбрас		
Утверд.				

Б1В 503.000Д

Газопроводы котлоагрегата. Топливо-каменные и бурые угли. Ведомость комплектовочная

Лит	Лист	Листов
Ц	1	2

Харьковский Сантехпроект

Формат 12

№ строки	Обозначение	Наименование	Куда входит: Обозначение	Кол	Общее кол	Примечание
26	Б1В 503.250	Переход	Б1В 503.000	1	1	
27	Б1В 503.260	Секция	Б1В 503.000	1	1	
28	Б1В 503.270	Опора	Б1В 503.000	3	3	
29	Б1В 503.280	Опора кармана	Б1В 503.000	1	1	
30	Б1В 503.290	Переход в сборе	Б1В 503.000	1	1	
31	Б1В 503.300	Подвеска	Б1В 503.000	12	12	
32	Б1В 503.310	Переход	Б1В 503.000	1	1	
33	Б1В 503.320	Отвод	Б1В 503.000	1	1	
34	Б1В 503.330	Короб	Б1В 503.000	1	1	
35	Б1В 503.340	Переход	Б1В 503.000	1	1	
36	Б1В 503.350	Переход	Б1В 503.000	1	1	

Инв. № подл. | Подп. и дата | Взам. инв. № | Инв. № дубл. | Подп. и дата

Изм.	Лист	№ докум.	Подп.	Дата

Б1В 503.000Д

Лист 2

Б1В 503.003

Rz 320 √(√)

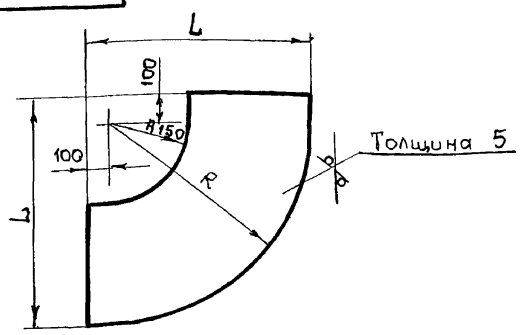

Обозначение	L	R	Масса кг
Б1В 503.003	1250	1150	47,8
-01	1050	950	33,2
-02	850	750	21,2

1. Предельные отклонения размеров ± IT16/2
2.* Размер для справки.

Изм	Лист	N докум.	Подп	Дата
Разраб		Извекова		
Провер		Гончаренко		
Т. контр		Севрюков		
Нач. отд		Григорьянц		
Н. конт		Амбрас		
Утв.				

Боковина

Лит	Масса	Масштаб
У	-	-

Лист | Листов 1

Лист 5 ГОСТ 19903-74 ВСт3 ГОСТ 14637-79

Харьковский Сантехпроект

Формат А4

Б1В 503.004

Rz 320 √(√)

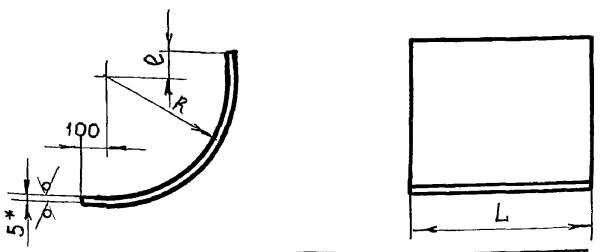

Обозначение	R	e	L	Длина заготовки	Масса кг
Б1В 503.004	145	100	830	423	14,0
	1150			2010	65,5
-01	145		1030	423	17,1
-02	950			1695	68,7
-03	145		1230	423	20,4
-04	750			1382	66,7
-05	145		1370	423	22,7
-06	950			1695	91,2
-07					

1. Предельные отклонения размеров ± IT16/2.
2.* Размер для справки.

Изм	Лист	N докум	Подп	Дата
Разраб		Извекова		
Провер		Гончаренко		
Т. контр		Севрюков		
Нач. отд		Григорьянц		
Н. контр		Амбрас		
Утвер.				

Стенка

Лит	Масса	Масштаб
У	-	-

Лист | Листов 1

Лист 5 ГОСТ 19903-74 ВСт3 ГОСТ 14637-79

Харьковский Сантехпроект

Формат А4

Б1В 503.030

Форм	Зона	Поз	Обозначение	Наименование	Кол.	Примечание
				Документация		
А3			Б1В 503.030 СБ	Сборочный чертеж		
				Детали		
Б4		1	Б1В 503.007	Боковина		
				Лист 5 ГОСТ 19903-74		
				ВСт3 ГОСТ 14637-79		
				1185 × 1000	2	46,5 кг
Б4		2	Б1В 503.008	Стенка		
				Лист 5 ГОСТ 19903-74		
				ВСт3 ГОСТ 14637-79		
				1185 × 830	2	36,8 кг
Б4		3	Б1В 503.009	Накладка		
				Полоса 5×60 ГОСТ 103-76		
				ВСт3 ГОСТ 535-79		
				ℓ = 988	2	2,32 кг
Б4		4	Б1В 503.011	Накладка		
				Полоса 5×60 ГОСТ 103-76		
				ВСт3 ГОСТ 535-79		
				ℓ = 788	2	1,85 кг
А4		5	Б1В 501.008	Стяжка	8	

Изм	Лист	N докум	Подп.	Дата
Разраб.		Извекова		
Провер.		Севрюков		
Нач. отд		Григорьянц		
Н. контр.		Амбрас		
Утвер.				

Секция

Лит	Лист	Листов
У		1

Харьковский сантехпроект

Формат А4

Б1В 503.020

Форм	Зона	Поз.	Обозначение	Наименование	Кол	Примечание
				Документация		
А3			Б1В 503.020 СБ	Сборочный чертеж		
				Детали		
А4		1	Б1В 503.003	Боковина	2	
А4		2	Б1В 503.004	Стенка	1	
		3	Б1В 503.004-01	Стенка	1	
Б4		4	Б1В 503.005	Накладка		
				Полоса 5×60 ГОСТ 103-76		
				ВСт3 ГОСТ 535-79		
				ℓ = 988	2	2,32 кг
Б4		5	Б1В 503.006	Накладка		
				Полоса 5×60 ГОСТ 103-76		
				ВСт3 ГОСТ 535-79		
				ℓ = 788	2	1,85 кг
А4		6	Б1В 501.008	Стяжка	8	

Изм	Лист	N докум	Подп.	Дата
Разраб.		Извекова		
Провер.		Севрюков		
Нач. отд		Григорьянц		
Н. контр.		Амбрас		
Утвер.				

Отвод

Лит	Лист	Листов
У		1

Харьковский Сантехпроект

Формат А4

Подп. и дата | Инв. № дубл | Взам. инв. № | Подп. и дата | Инв. № подл

Альбом 11

Б1В503.030СБ

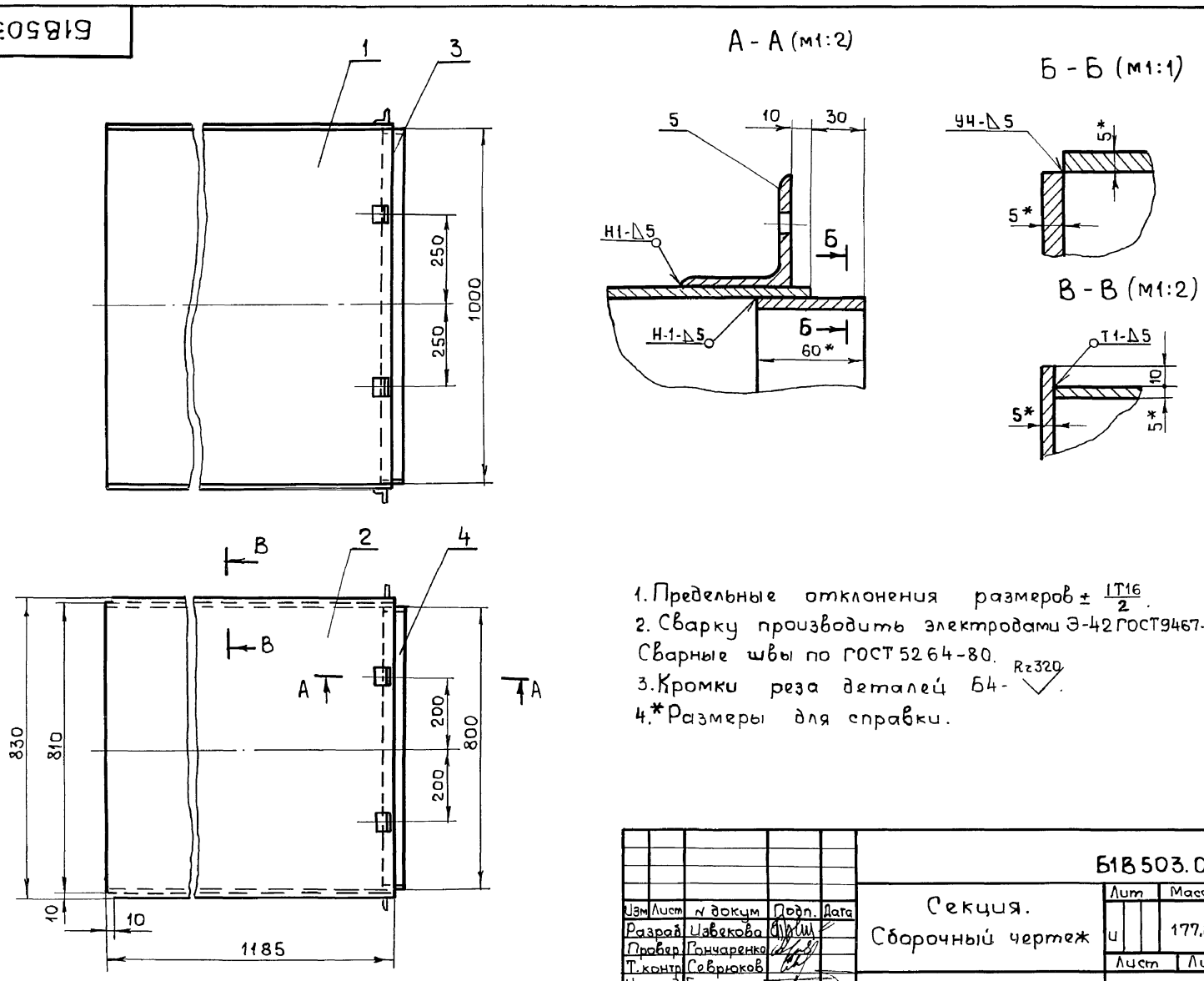

1. Предельные отклонения размеров $\pm \frac{IT16}{2}$.
2. Сварку производить электродами Э-42 ГОСТ 9467-75. Сварные швы по ГОСТ 5264-80.
3. Кромки реза деталей Б4- Rz320.
4. * Размеры для справки.

Изм	Лист	N докум	Подп.	Дата	Б1В503.030СБ			
Разраб		Извекова			Секция. Сборочный чертеж	Лит	Масса	Масшт
Провер		Гончаренко				И	177,0	1:10
Т.контр		Севрюков				Лист	Листов 1	
Нач.отд		Григорьянц				Харьковский Сантехпроект		
Н.контр		Амбрас						
Утв.								

Инв.N подл | Подп. и дата | Взам.инв.N | Инв.N дубл | Подп. и дата

Формат А3

Б1В503.020СБ

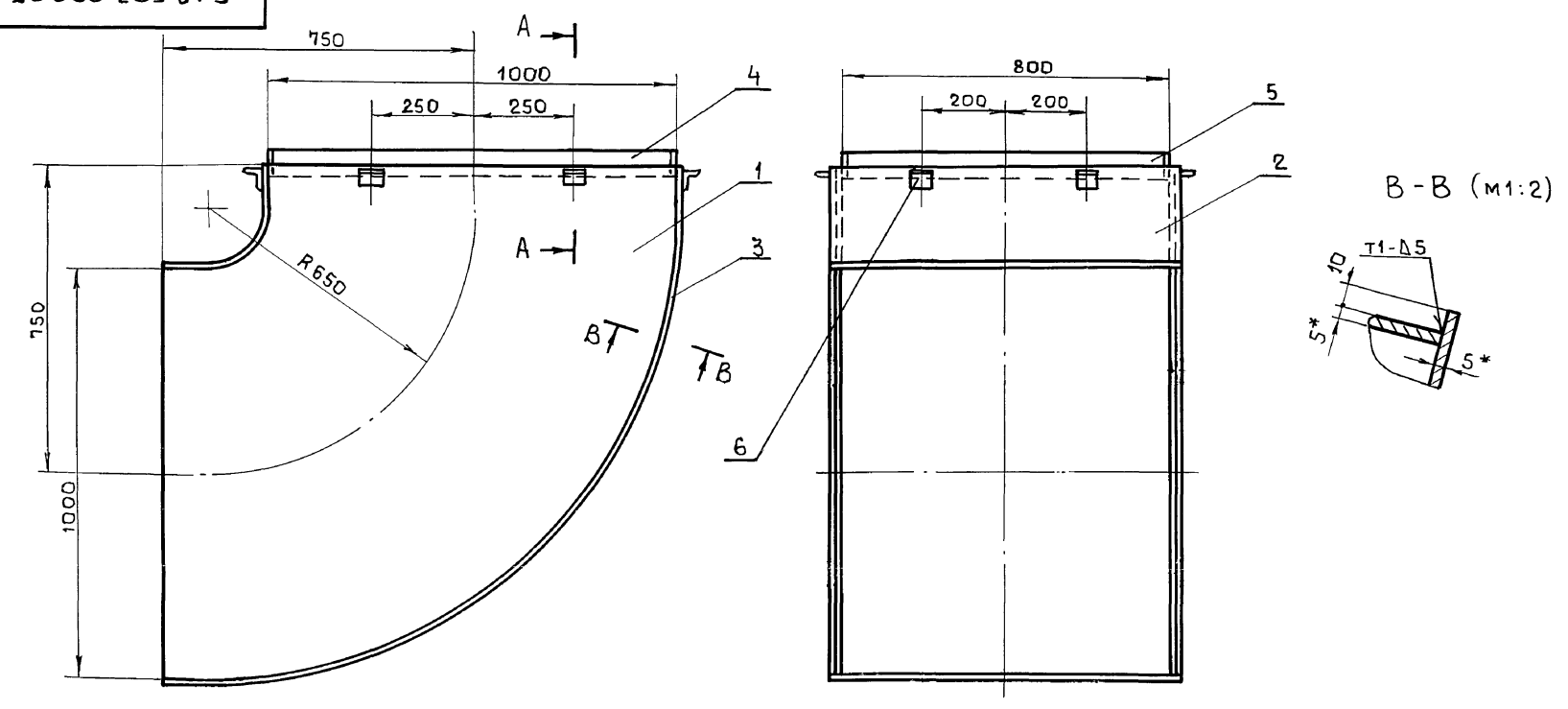

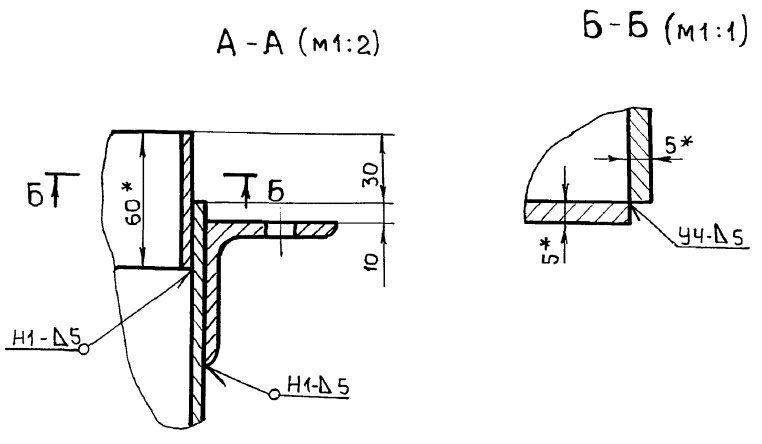

1. Предельные отклонения размеров $\pm \frac{IT16}{2}$.
2. Сварку производить электродами Э-42 ГОСТ 9467-75. Сварные швы по ГОСТ 5264-80.
3. Кромки реза деталей Б4- Rz320.
4. * Размеры для справки.

Изм	Лист	N докум	Подп.	Дата	Б1В503.020СБ			
Разраб		Извекова			Отвод Сборочный чертеж	Лит	Масса	Масшт
Пров.		Гончаренко				И	186,0	1:10
Т.контр		Севрюков				Лист	Листов 1	
Нач.отд		Григорьянц				Харьковский Сантехпроект		
Н.контр		Амбрас						
Утв.								

Инв.N подл | Подп. и дата | Взам.инв.N | Инв.N дубл | Подп. и дата

24566-19 11 Формат А3

Альбом VII

Форм.	Зона	Поз.	Обозначение	Наименование	Кол.	Примеч.
				Документация		
А4			61В 503.050СБ	Сборочный чертеж		
				Детали		
Б4		1	61В 503.012	Боковина		
				Лист5 ГОСТ 19903-74		
				ВСт3 ГОСТ 14637-79		
				315 × 1000	2	12,4кг
Б4		2	61В 503.013	Стенка		
				Лист5 ГОСТ 19903-74		
				ВСт3 ГОСТ 14637-79		
				315 × 830	2	10,3кг
Б4		3	61В 501.008	Стяжка	14	
Б4		4	61В 503.009	Накладка		
				Полоса 5×60 ГОСТ 103-76		
				ВСт3 ГОСТ 535-79		
				ℓ = 788	2	1,85кг
Б4		5	61В 503.011	Накладка		
				Полоса 5×60 ГОСТ103-76		
				ВСт3 ГОСТ 535-79		
				ℓ = 988	2	2,32кг

Изм.	Лист	N докум.	Подп.	Дата	61В 503.050		
Разраб.		Извекова			Секция	Лит	Лист	Листов
Провер.		Севрюков				и		1
Нач.отд.		Григорьянц				Харьковский Сантехпроект	
Н.контр.		Амбрас					
Утв.							

Формат А4

Инв.№ подл. | Подп. и дата | Взам. инв.№ | Инв.№ дубл. | Подп. и дата

61В 503.050СБ

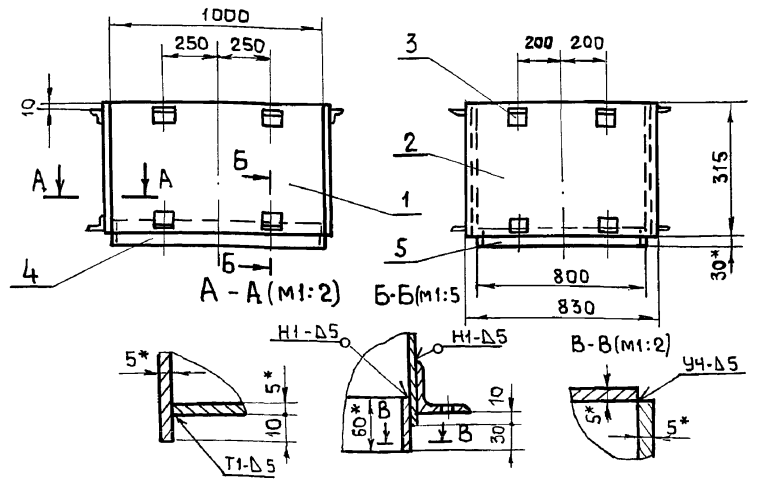

1. Предельные отклонения размеров ± IT16/2.
2. Сварку производить электродами Э-42 ГОСТ 9467-75. Сварные швы по ГОСТ 5264-80.
3. Кромки реза деталей Б4 - Rz 320.
4. * Размеры для справки.

Изм.	Лист	N докум.	Подп.	Дата	61В 503.050СБ			
Разраб.		Извекова			Секция. Сборочный чертеж	Лит	Масса	Масшт.
Пров.		Гончаренко				и	58,0	1:20
Т. контр.		Севрюков				Лист	Листов 1	
Нач.отд.		Григорьянц				Харьковский Сантехпроект		
Н.контр.		Амбрас						
Утв.								

Формат А4

61В 503.040СБ

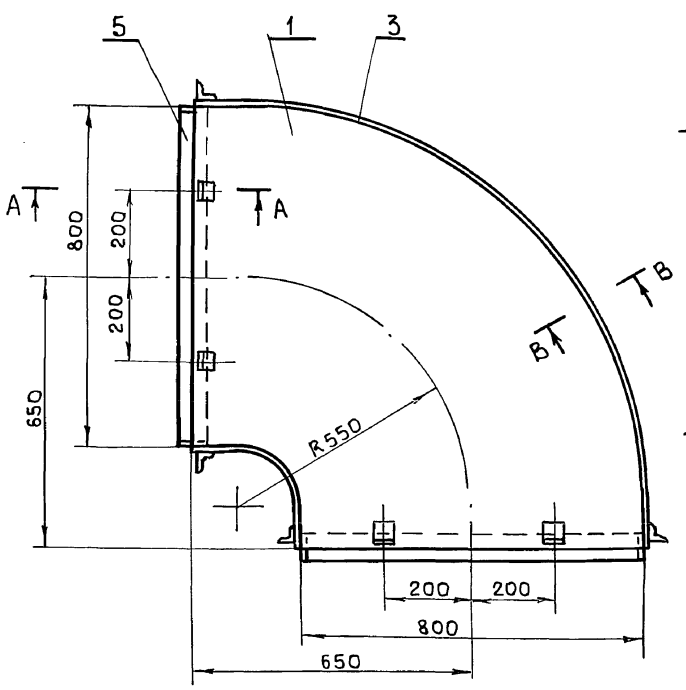

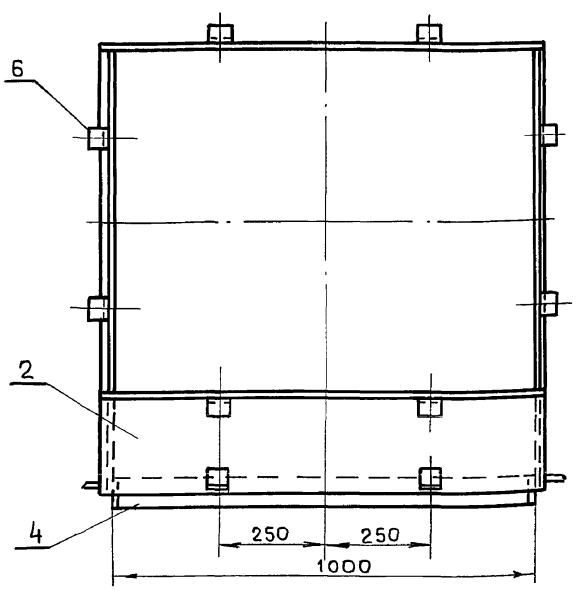

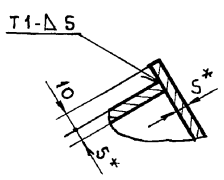

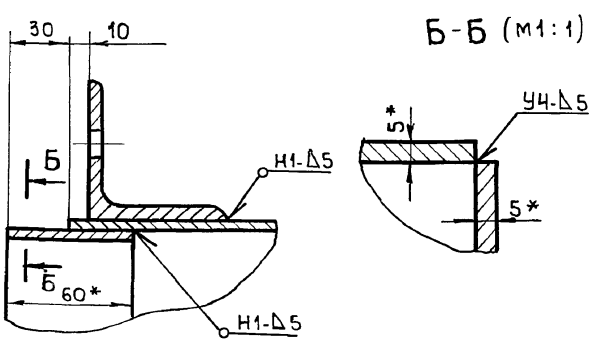

1. Предельные отклонения размеров ± IT16/2.
2. Сварку производить Электродами Э-42 ГОСТ 9467-75. Сварные швы по ГОСТ 5264-80.
3. Кромки реза деталей Б4 - Rz 320.
4. * Размеры для справки.

Изм.	Лист	N докум.	Подп.	Дата	61В 503.040СБ			
Разраб.		Извекова			Отвод Сборочный чертеж	Лит	Масса	Масшт.
Пров.		Гончаренко				и	174,0	1:10
Т. контр.		Севрюков				Лист	Листов 1	
Нач.отд.		Григорьянц				Харьковский Сантехпроект		
Н.контр.		Амбрас						
Утв.								

Альбом 11

Форм.	Зона	Поз.	Обозначение	Наименование	Кол.	Примеч.
				Документация		
А3			БІВ 503.040СБ	Сборочный чертеж		
				Детали		
А4		1	БІВ 503.003-01	Боковина	2	
А4		2	БІВ 503.004-02	Стенка	1	
		3	БІВ 503.004-03	Стенка	1	
Б4		4	БІВ 503.005	Накладка		
				Полоса 5×60 ГОСТ 103-76		
				В Ст3 ГОСТ 535-79		
				ℓ = 988	4	2,32 кг
Б4		5	БІВ 503.006	Накладка		
				Полоса 5×60 ГОСТ 103-76		
				В Ст3 ГОСТ 535-79		
				ℓ = 788	4	1,85 кг
А4		6	БІВ 501.008	Стяжка	16	

Изм. Лист N докум. Подп. Дата

Разраб. Извекова

Провер. Севрюков

Нач.отд Григорьянц

Н.контр Амбрас

Утверд.

БІВ 503.040

Отвод

Лит | Лист | Листов 1

Харьковский Сантехпроект

Формат А4

Подп. и дата | Инв.№ дубл. | Взам.инв.№ | Подп. и дата | Инв.№ подл.

Форм.	Зона	Поз.	Обозначение	Наименование	Кол.	Примеч.
				Документация		
А3			БІВ 503.060СБ	Сборочный чертеж		
				Детали		
А4		1	БІВ 503.014	Боковина	2	
А4		2	БІВ 503.015	Стенка	1	
Б4		3	БІВ 503.016	Дно		
				Лист 5 ГОСТ 19903-74		
				В Ст3 ГОСТ 14637-79		
				750×1570	1	46,2 кг
А4		4	БІВ 501.008	Стяжка	6	
Б4		5	БІВ 503.017	Ребро		
				Полоса 5×50 ГОСТ 103-76		
				В Ст3 ГОСТ 535-79		
				ℓ = 920	2	3,6 кг
Б4		6	БІВ 503.018	Ребро		
				Полоса 5×50 ГОСТ 103-76		
				В Ст3 ГОСТ 535-79		
				ℓ = 850	2	1,7 кг
Б4		7	БІВ 503.019	Стенка		
				Лист 5 ГОСТ 19903-74		
				В Ст3 ГОСТ 14637-79		
				750×805	1	23,7 кг
А4		8	БІВ 503.121	Ребро	1	

Изм. Лист N докум. Подпись Дата

Разраб. Извекова

Провер. Севрюков

Нач.отд Григорьянц

Н.контр Амбрас

Утверд.

БІВ 503.060

Короб

Лит | Лист | Листов

У | | 1

Харьковский Сантехпроект

Формат А4

Подп. и дата | Инв.№ дубл. | Взам.инв.№ | Подп. и дата | Инв.№ подл.

БІВ 503.060 СБ

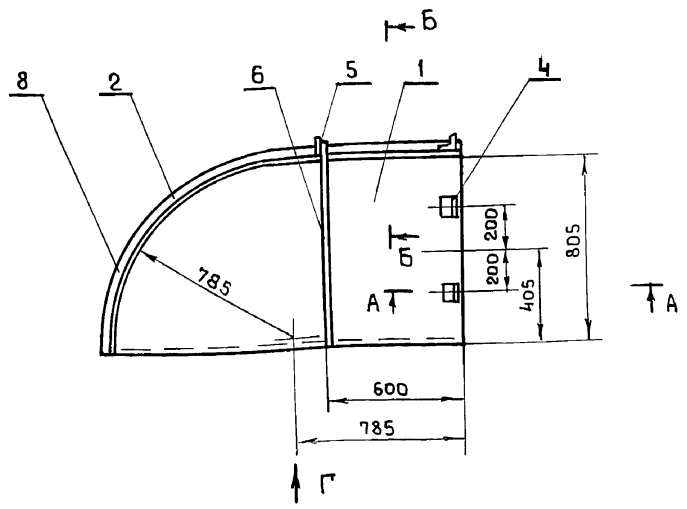

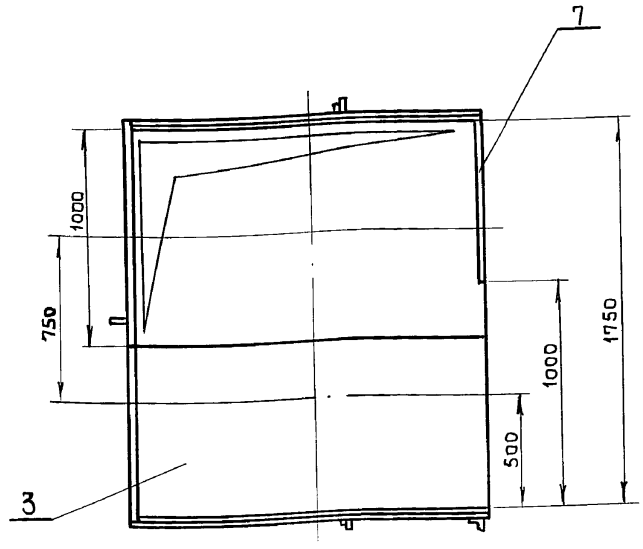

А-А (м1:2)

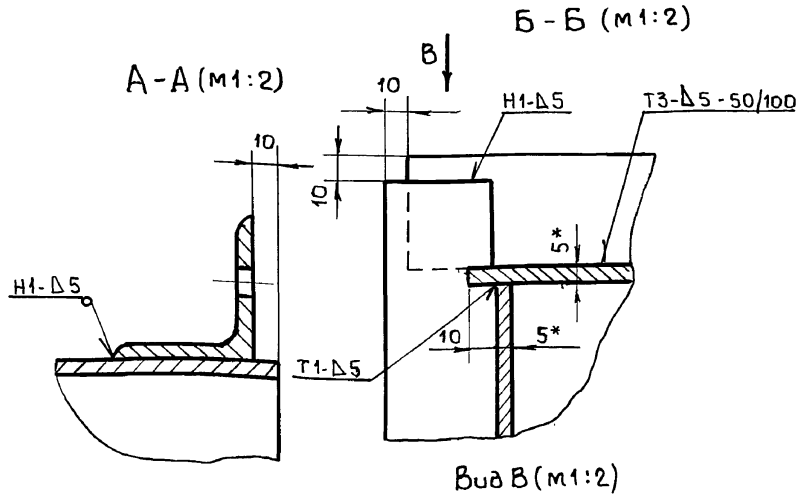

Б-Б (м1:2)

Вид В (м1:2)

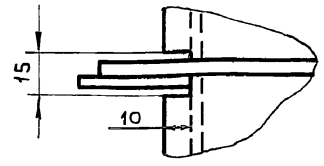

1. Предельные отклонения размеров $\pm \frac{IT16}{2}$.
2. Сварку производить электродами Э-42 ГОСТ 9467-75. Сварные швы по ГОСТ 5264-80.
3. Кромки реза деталей Б4 - $R_z 320$.
4. * Размеры для справки.

Изм. Лист N докум. Подп. Дата

Разраб. Извекова

Провер. Гончаренко

Т.контр Севрюков

Нач.отд Григорьянц

Н.контр Амбрас

Утверд.

БІВ 503.060СБ

Короб

Сборочный чертеж

Лит | Масса | Масшт.

У | 320,0 | 1:20

Лист | Листов 1

Харьковский Сантехпроект

Подп. и дата | Инв.№ дубл. | Взам.инв.№ | Подп. и дата | Инв.№ подл.

Альбом 11

Форм.	Зона	Поз.	Обозначение	Наименование	Кол	Примечание
				Документация		
А3			Б1В 503.070СБ	Сборочный чертеж		
				Детали		
А4		1	Б1В 503.021	Стенка	2	
А4		2	Б1В 503.022	Боковина	2	
А4		3	Б1В 501.008	Стяжка	8	
Б4		4	Б1В 503.023	Ребро		
				Полоса 5×50 ГОСТ 103-76		
				Вст3 ГОСТ 535-79		
				ℓ = 1145	2	2,25кг
Б4		5	Б1В 503.024	Балка		
				Уголок Б-63×63×5 ГОСТ 8509-86		
				Вст3 ГОСТ 535-79		
				ℓ = 2676	2	12,8кг
Б4		6	Б1В 503.025	Балка		
				Уголок Б-63×63×5 ГОСТ 8509-86		
				Вст3 ГОСТ 535-79		
				ℓ = 510	2	2,4кг

Подп. и дата | Инв. № дубл. | Взам. инв. № | Подп. и дата | Инв. № подл.

Изм.	Лист	№ докум.	Подп.	Дата
Разраб.	Узвекова			
Провер.	Гончаренко			
Нач. отд.	Григорьяни			
Н. контр.	Амбрас			
Утверд.				

Б1В 503.070

Переход

Лит	Лист	Листов
У		1

Харьковский Сантехпроект

Б1В 503.021

Rz320 V(V)

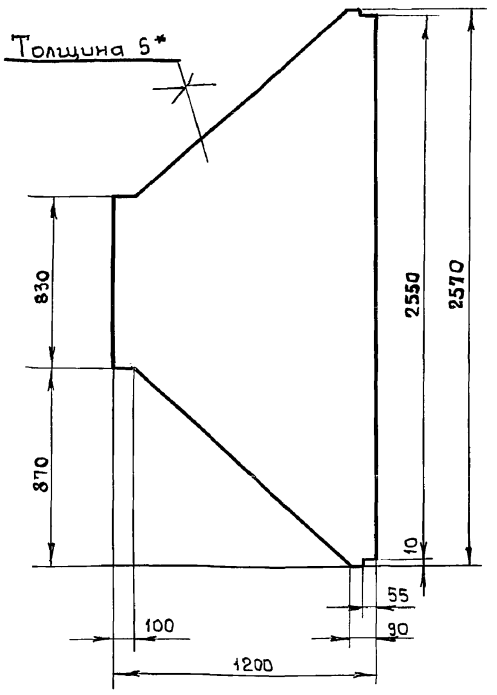

1. Предельные отклонения размеров $\pm \frac{IT16}{2}$
2. * Размер для справки.

Изм.	Лист	№ докум.	Подп.	Дата
Разраб.	Узвекова			
Провер.	Гончаренко			
Т. контр.	Севрюков			
Нач. отд.	Григорьяни			
Н. контр.	Амбрас			

Стенка

Лит	Масса	Масшт.
У	82,0	1:20
Лист	Листов 1	

Лист 5 ГОСТ 19903-74 Вст ГОСТ 14637-79

Харьковский Сантехпроект

Формат: А3

Б1В 503.070СБ

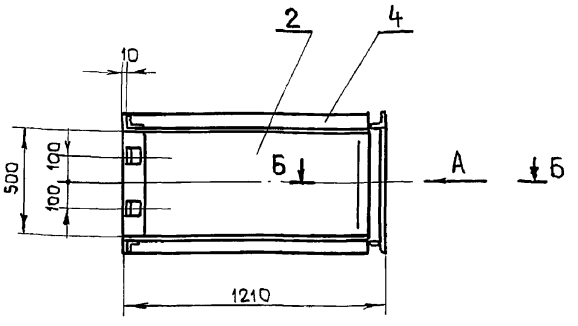

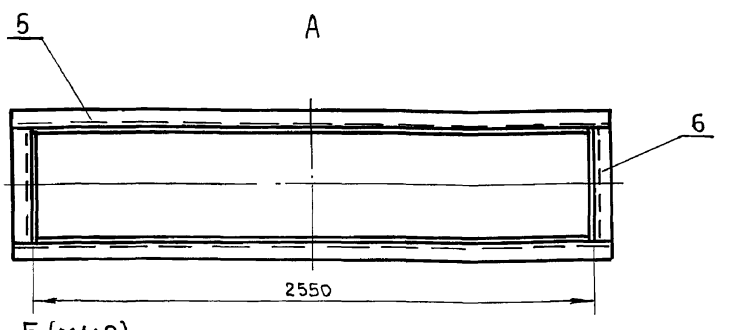

Б-Б (м1:2)

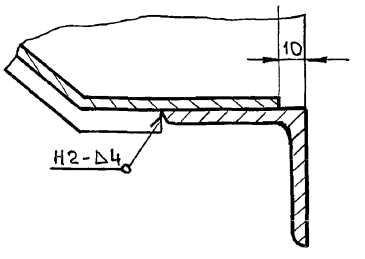

В-В (м1:2)

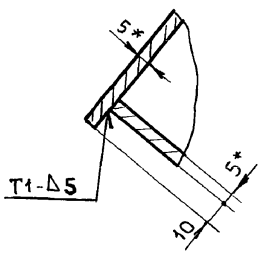

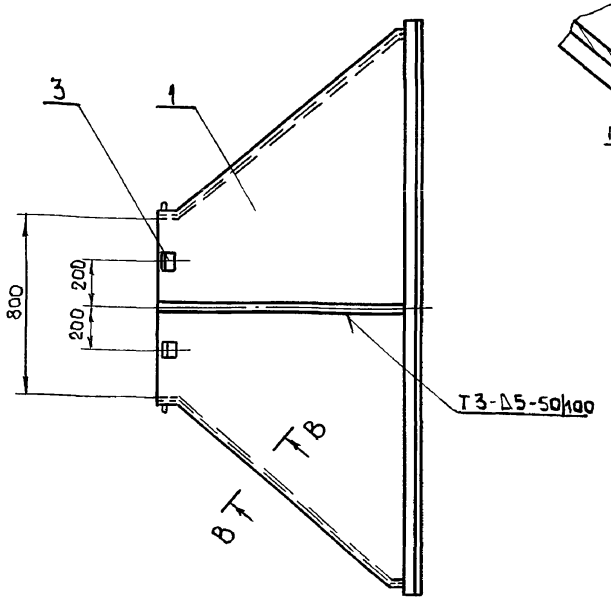

1. Предельные отклонения размеров $\pm \frac{IT16}{2}$.
2. Сварку производить электродами Э-42 ГОСТ 9467-75. Сварные швы по ГОСТ 5264-80.
3. Кромки реза деталей Б4-$\overset{Rz320}{\vee}$
4. * Размеры для справки.

Изм.	Лист	№ докум.	Подп.	Дата
Разраб.	Узвекова			
Провер.	Гончаренко			
Т. контр.	Севрюков			
Нач. отд.	Григорьяни			
Н. контр.	Амбрас			
Утверд.				

Б1В 503.070СБ

Переход
Сборочный чертеж

Лит	Масса	Масшт.
У	261,0	1:20
Лист	Листов 1	

Харьковский Сантехпроект

Формат А3

Альбом 11

Б1В 503.014

Rz320 √(√)

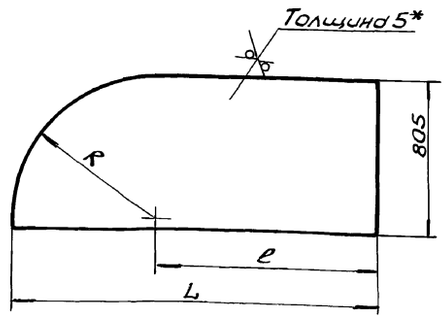

Обозначение	R	L	ℓ	Масса, кг
Б1В 503.014	785	1570	785	49,6
-01	750	1543	793	47,4

1. Предельные отклонения размеров $\pm \frac{IT16}{2}$.
2.* Размер для справки.

Изм.	Лист	N Докум.	Подп.	Дата	Б1В 503.014			
Разраб.		Извекова			Боковина	Лит.	Масса	Масшт.
Провер.		Гончаренко				U	—	—
Т.контр.		Севрюков				Лист	Листов 1	
Нач.отд.		Григорьянц			Лист 5 ГОСТ 19903-74 / ВСт3 ГОСТ 14637-79	Харьковский Сантехпроект		
Н.контр.		Амбрас						
Утв.								

Инв. N подл. | Подп. и дата | Взам. инв. N | Инв. N дубл. | Подп. и дата

Формат А4

Б1В 503.015

Rz320 √(√)

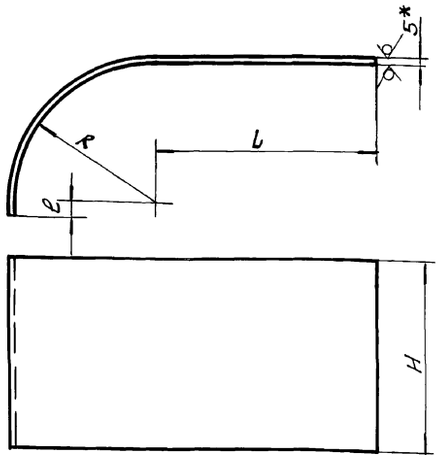

Обозначение	R	L	ℓ	H	Длина развернутой детали	Масса, кг
Б1В 503.015	785	785	20	1780	2042	142,5
-01	750	793	55	1370	2030	109,2

1. Предельные отклонения размеров $\pm \frac{IT16}{2}$.
2.* Размер для справки.

Изм.	Лист	N Докум.	Подп.	Дата	Б1В 503.015			
Разраб.		Извекова			Стенка	Лит.	Масса	Масш.
Провер.		Гончаренко				U	—	—
Т.контр.		Севрюков				Лист	Листов 1	
Нач.отд.		Григорьянц			Лист 5 ГОСТ 19903-74 / ВСт3 ГОСТ 14637-79	Харьковский Сантехпроект		
Н.контр.		Амбрас						
Утв.								

Инв. N подл. | Подп. и дата | Взам. инв. N | Инв. N дубл. | Подп. и дата

Формат А4

Б1В 503.022

Rz320 √(√)

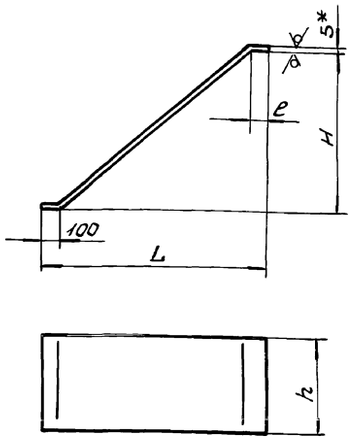

Обозначение	L	h	H	ℓ	Длина заготовки	Масса, кг
Б1В 503.022	1200	500	870	90	1524	29,8
-01	1005	800	175	100	1024	72,0

1. Предельные отклонения размеров $\pm \frac{IT16}{2}$.
2.* Размер для справки.

Изм.	Лист	N Докум.	Подп.	Дата	Б1В 503.022			
Разраб.		Извекова			Боковина	Лит.	Масса	Масшт.
Провер.		Гончаренко				U	—	—
Т.контр.		Севрюков				Лист	Листов 1	
Нач.отд.		Григорьянц			Лист 5 ГОСТ 19903-74 / ВСт3 ГОСТ 14637-79	Харьковский Сантехпроект		
Н.контр.		Амбрас						
Утвер.								

Инв. N подл. | Подп. и дата | Взам. инв. N | Инв. N дубл. | Подп. и дата

Формат А4

Форм.	Зона	Поз.	Обозначение	Наименование	Кол.	Примеч.
				Документация		
А3			Б1В 503.080 СБ	Сборочный чертеж		
				Детали		
А4		1	Б1В 503.026	Стенка	2	
А4		2	Б1В 503.027	Боковина	1	
Б4		3	Б1В 503.028	Боковина		
				Лист 5 ГОСТ 19903-74		
				ВСт3 ГОСТ 14637-79		
				830×1020	1	33,2 кг
А4		4	Б1В 501.008	Стяжка	8	
Б4		5	Б1В 503.009	Накладка		
				Полоса 5×60 ГОСТ 103-76		
				ВСт3 ГОСТ 535-79		
				ℓ = 488	2	0,95 кг
Б4		6	Б1В 503.006	Накладка		
				Полоса 5×60 ГОСТ 103-76		
				ВСт3 ГОСТ 535-79		
				ℓ = 788	2	1,85 кг

Изм.	Лист	N Докум.	Подп.	Дата	Б1В 503.080			
Разраб.		Извекова			Переход	Лит.	Лист	Листов
Провер.		Гончаренко				U		1
Нач.отд.		Григорьянц				Харьковский Сантехпроект		
Н.контр.		Амбрас						
Утвер.								

Инв. N подл. | Подп. и дата | Взам. инв. N | Инв. N дубл. | Подп. и дата

Формат А4

Альбом 11

Б1В 503.026

Rz 320 (√)

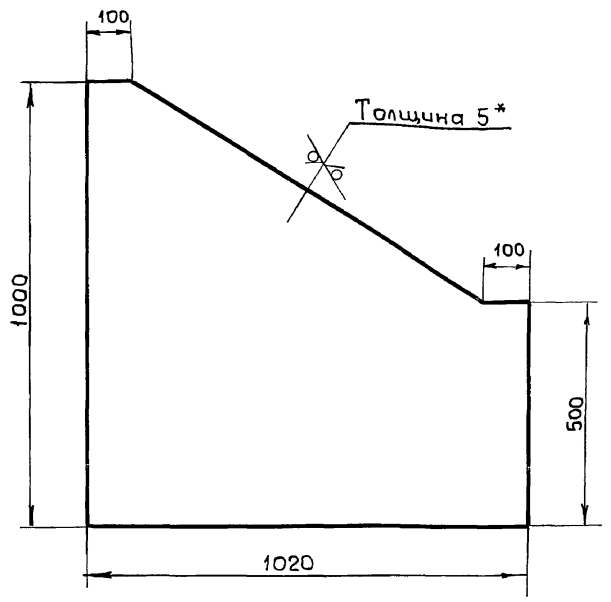

1. Предельные отклонения размеров ± IT16/2
2.* Размер для справки.

Изм	Лист	N докум	Подп.	Дата	Б1В 503.026			
Разраб.		Извекова			Стенка	Лит	Масса	Масшт
Провер.		Гончаренко				у	32,0	1:10
Т. контр		Сердюков				Лист	Листов 1	
Нач. отд		Григорьяни			Лист 5 ГОСТ 19903-74 / ВСт3 ГОСТ 14637-79	Харьковский Сантехпроект		
Н. контр		Амбрас						
Утвер.								

Формат А4

Б1В 503.027

Rz 320 (√)

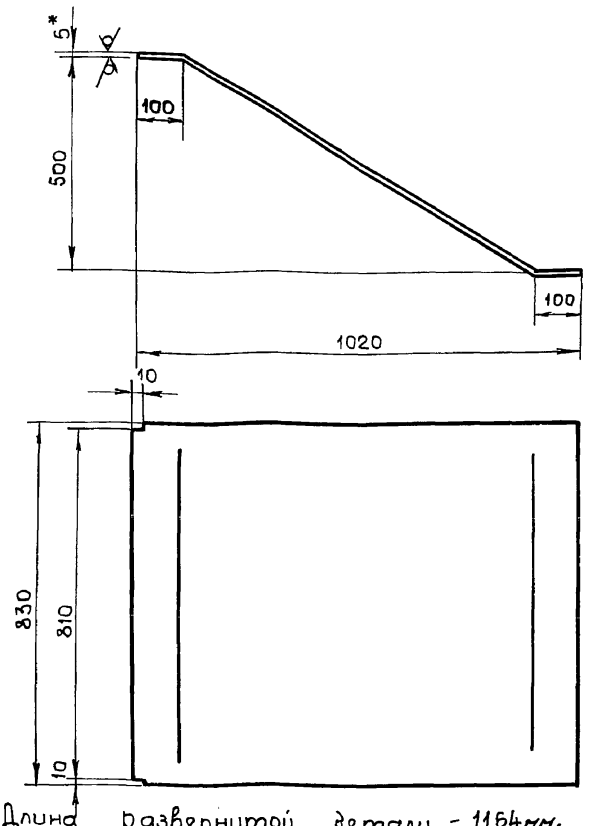

1. Длина развернутой детали - 1164мм.
2. Предельные отклонения размеров ± IT16/2
3.* Размер для справки.

Изм	Лист	N докум	Подп.	Дата	Б1В 503.027			
Разраб.		Извекова			Боковина	Лит	Масса	Масшт
Провер.		Гончаренко				у	40,0	1:10
Т. контр		Севрюков				Лист	Листов 1	
Нач. отд		Григорьяни			Лист 5 ГОСТ 19903-74 / ВСт3 ГОСТ 535-79	Харьковский Сантехпроект		
Н. контр		Амбрас						
Утвер.								

Формат А4

Б1В 503.080СБ

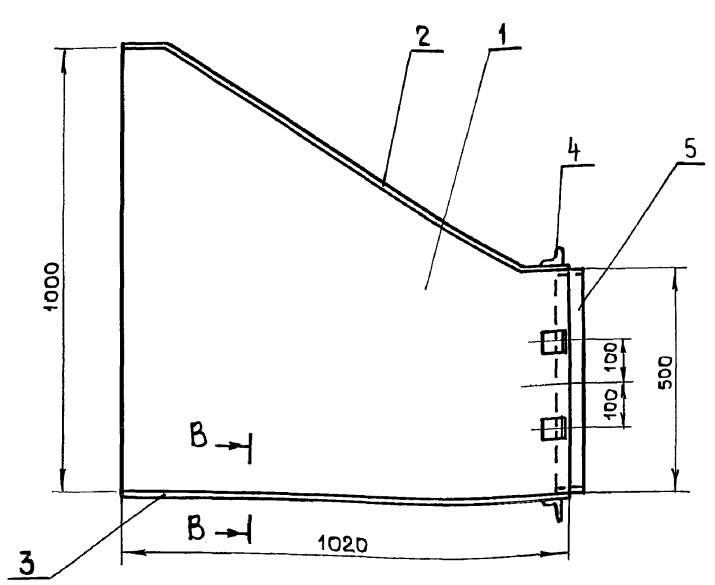

А-А (м1:2)

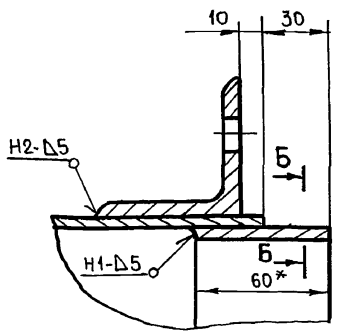

Б-Б (м1:2)

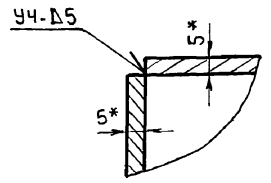

В-В (м1:2)

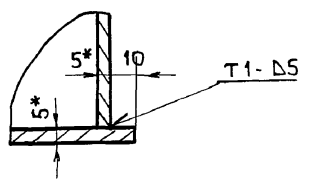

1. Предельные отклонения размеров ± IT16/2
2. Сварку производить электродами Э-42 ГОСТ 9467-75. Сварные швы по ГОСТ 5264-80
3. Кромки реза деталей Б4 - Rz 320 (√)
4.* Размеры для справки.

Изм	Лист	N докум	Подп.	Дата	Б1В 503.080СБ			
Разраб.		Извекова			Переход Сборочный чертеж	Лит	Масса	Масшт
Провер.		Гончаренко				у	145,0	1:10
Т. контр		Севрюков				Лист	Листов 1	
Нач. отд		Григорьяни				Харьковский Сантехпроект		
Н. контр		Амбрас						
Утвер.								

Формат А4

Альбом 11

Форм.	Зона	Поз	Обозначение	Наименование	Кол	Примеч.
				Документация		
А3			Б1В 503.090СБ	Сборочный чертеж		
				Детали		
А4		1	Б1В 503.003	Боковина	2	
А4		2	Б1В 503.004	Стенка	1	
		3	Б1В 503.004-01	Стенка	1	
Б4		4	Б1В 503.005	Накладка		
				Полоса 5×60 ГОСТ 103-76		
				ВСт3 ГОСТ 535-79		
				ℓ = 988	2	2,32 кг
Б4		5	Б1В 503.006	Накладка		
				Полоса 5×60 ГОСТ 103-76		
				ВСт3 ГОСТ 535-79		
				ℓ = 788	2	1,85 кг
А4		6	Б1В 501.008	Стяжка	8	

Подп. и дата | Инв. № дубл. | Взам. инв. № | Подп. и дата | Инв. № подл.

Изм	Лист	№ докум	Подп.	Дата
Разраб.		Извекова		
Провер.		Севрюков		
Нач. отд.		Григорьянц		
Н. контр.		Амбрас		
Утвер.				

Б1В 503.090

Отвод

Лит	Лист	Листов
и		1

Харьковский Сантехпроект

Формат А4

Форм.	Зона	Поз.	Обозначение	Наименование	Кол	Примеч.
				Документация		
А3			Б1В 503.100СБ	Сборочный чертеж		
				Детали		
А4		1	Б1В 503.031	Стенка	2	
А4		2	Б1В 503.032	Боковина	2	
Б4		3	Б1В 503.005	Накладка		
				Полоса 5×60 ГОСТ 103-76		
				ВСт3 ГОСТ 535-79		
				ℓ = 988	2	2,32 кг
Б4		4	Б1В 503.006	Накладка		
				Полоса 5×60 ГОСТ 103-76		
				ВСт3 ГОСТ 535-79		
				ℓ = 788	2	1,85 кг
А4		5	Б1В 501.008	Стяжка	16	
Б4		6	Б1В 503.033	Ребро		
				Полоса 5×50 ГОСТ 103-76		
				ВСт3 ГОСТ 535-79		
				ℓ = 1090	2	2,1 кг
Б4		7	Б1В 503.034	Ребро		
				Полоса 5×50 ГОСТ 103-76		
				ВСт3 ГОСТ 535-79		
				ℓ = 890	2	1,75 кг

Подп. и дата | Инв. № дубл. | Взам. инв. № | Подп. и дата | Инв. № подл.

Изм	Лист	№ докум	Подп	Дата
Разраб.		Извекова		
Провер.		Севрюков		
Нач. отд.		Григорьянц		
Н. контр.		Амбрас		
Утвер.				

Б1В 503.100

Переход

Лит	Лист	Листов
и		1

Харьковский Сантехпроект

Формат А4

Б1В 503.090СБ

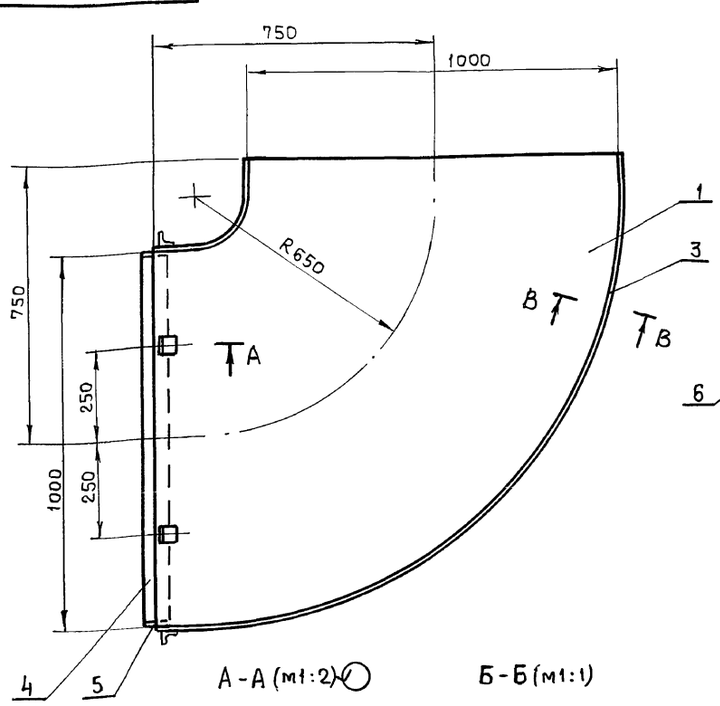

А-А (м1:2)

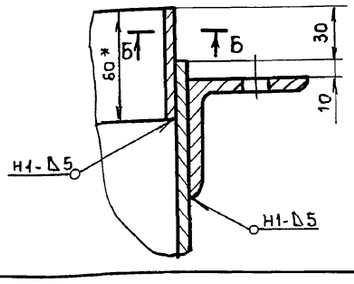

Б-Б (м1:1)

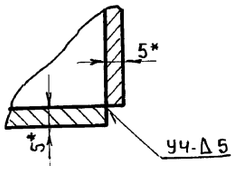

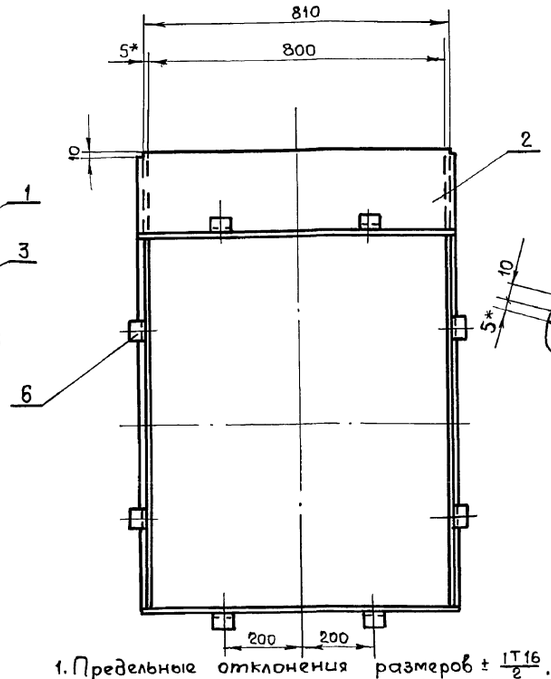

В-В (м1:2)

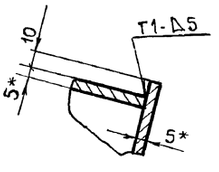

1. Предельные отклонения размеров ± $\frac{IT16}{2}$.
2. Сварку производить электродами Э-42 ГОСТ 9467-75. Сварные швы по ГОСТ 5264-80.
3. Кромки реза деталей Б4 - Rz320.
4. *Размеры для справки.

Б1В 503.090СБ

Изм	Лист	№ докум	Подпись	Дата
Разраб.		Извекова		
Провер.		Гончаренко		
Т. контр.		Севрюков		
Нач. отд.		Григорьянц		
Н. контр.		Амбрас		
Утвер.				

Отвод
Сборочный чертеж

Лит	Масса	Масшт.
и	184,0	1:10

Лист | Листов 1

Харьковский Сантехпроект

Формат А3

Подп. и дата | Инв. № дубл. | Взам. инв. № | Подп. и дата | Инв. № подл.

Альбом VII

Б1В 503.031

Rz 320 (V)

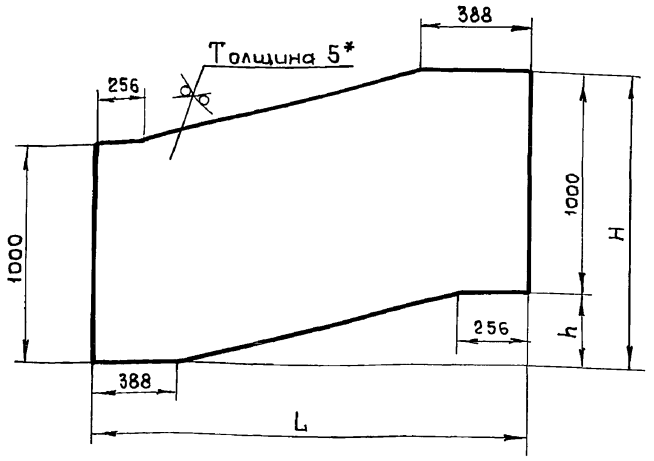

Обозначение	L	H	h	Масса кг
Б1В 503.031	1950	1350	350	78,5
-01	1575	1100	100	62,8

1. Предельные отклонения размеров $\pm \frac{IT16}{2}$.
2. * Размер для справки.

Изм	Лист	N докум	Подп	Дата
Разраб		Извекова		
Провер		Гончаренко		
Т. контр		Севрюков		
Нач. отд		Григорьяни		
Н. контр		Амбрас		
Утверд.				

Стенка

Лит	Масса	Масшт
и	—	—

Лист | Листов 1

Лист 5 ГОСТ 19903-74 ВСт3 ГОСТ 14637-79

Харьковский Сантехпроект

Формат А4

Б1В 503.032

Rz 320 (V)

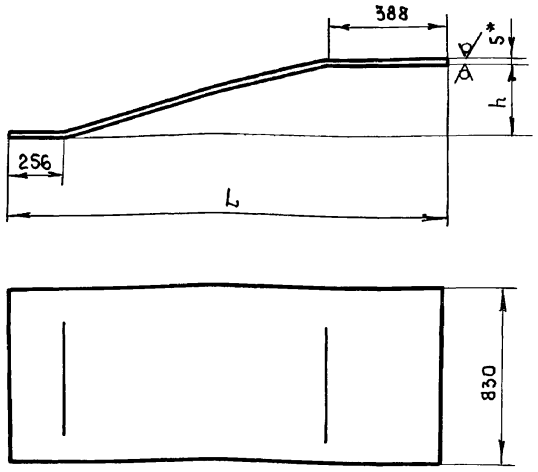

Обозначение	L	h	Длина заготовки	Масса кг
Б1В 503.032	1950	350	1996	65,2
-01	1575	100	1689	55,4

1. Предельные отклонения размеров $\pm \frac{IT16}{2}$.
2. * Размер для справки.

Изм	Лист	N докум	Подп	Дата
Разраб.		Извекова		
Провер		Гончаренко		
Т. контр		Севрюков		
Нач. отд		Григорьянц		
Н. контр		Амбрас		
Утверд.				

Боковина

Лит	Масса	Масшт
и	—	—

Лист | Листов 1

Лист 5 ГОСТ 19903-74 ВСт3 ГОСТ 14637-79

Харьковский Сантехпроект

Формат А4

Б1В503.100СБ

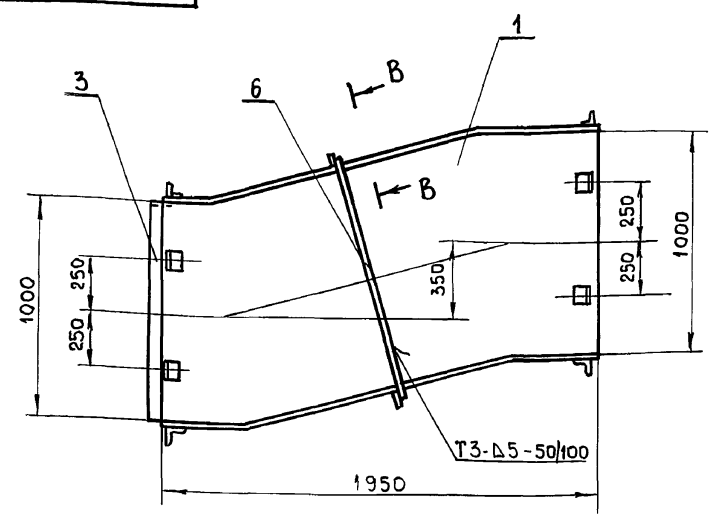

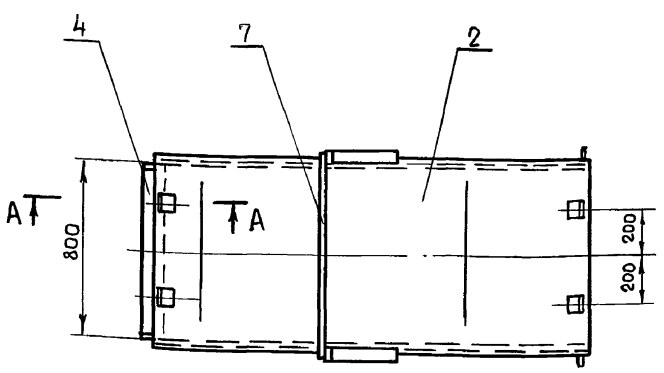

А-А (м1:2)

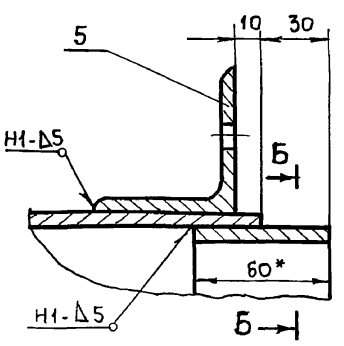

В-В (м1:2)

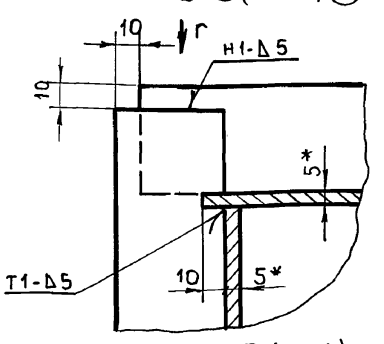

Г (м1:2)

Б-Б (м1:2)

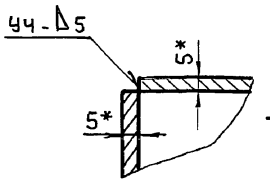

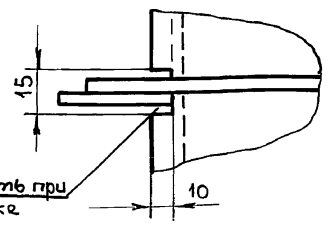

1. Предельные отклонения размеров $\pm \frac{IT16}{2}$.
2. Сварку производить электродами Э-42 ГОСТ 9467-75. Сварные швы по ГОСТ 5264-80.
3. Кромки реза деталей Б4 - Rz 320 (V).
4. * Размеры для справки.

Изм	Лист	N докум.	Подп.	Дата
Разраб		Извекова		
Провер		Гончаренко		
Т. контр		Севрюков		
Нач. отд		Григорьянц		
Н. контр		Амбрас		
Утверд				

Переход
Сборочный чертеж

Б1В 503.100СБ

Лит	Масса	Масшт
и	308,0	1:10

Лист | Листов 1

Харьковский Сантехпроект

Инв. N подл. | Подп. и дата | Взам. инв. N | Инв. N дубл. | Подп. и дата

Альбом 11

Форм. Зона	Поз.	Обозначение	Наименование	Кол	Примеч.
			Документация		
А3		Б1В 503.110СБ	Сборочный чертеж		
			Детали		
А4	1	Б1В503.035	Стенка	2	
А4	2	Б1В503.036	Боковина	1	
Б4	3	Б1В 503.037	Стенка		
			Лист 5 ГОСТ 19903-74		
			В Ст3 ГОСТ 14637-79		
			125 × 1000	1	4,9 кг
А4	4	Б1В 501.008	Стяжка	8	

Подп. и дата | Инв. N дубл | Взам. инв. N | Подп. и дата | Инв. N подл

Изм	Лист	N докум	Подп.	Дата
Разраб		Извекова		
Провер.		Гончаренко		
Нач. отд		Григорьянц		
Н. контр		Амбрас		
Утверд.				

Б1В 503.110

Секция

Лит	Лист	Листов
У		1

Харьковский Сантехпроект

Формат А4

Б1В503.035

Rz 320 (V)

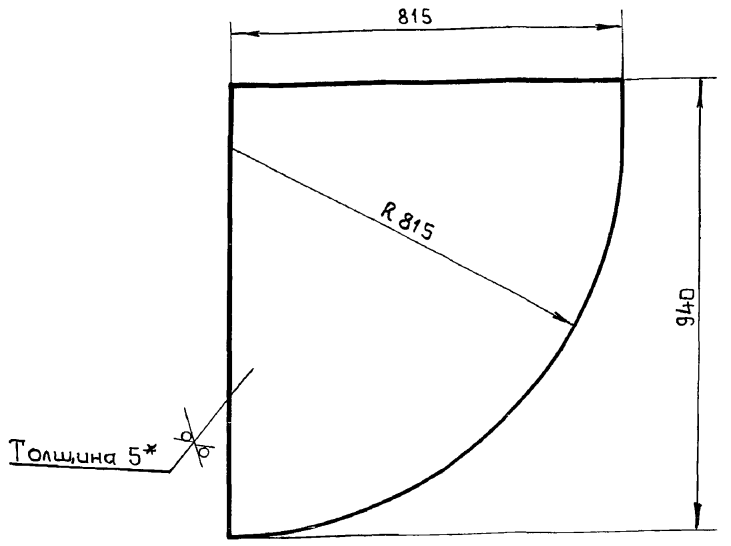

1. Предельные отклонения размеров $\pm \frac{IT16}{2}$
2. * Размер для справки.

Подп. и дата | Инв. N дубл | Взам. инв. N | Подп. и дата | Инв. N подл

Изм	Лист	N докум	Подпись	Дата
Разраб.		Извекова		
Провер.		Гончаренко		
Т. контр		Севрюков		
Нач. отд		Григорьяни		
Н. контр		Амбрас		
Утверд.				

Стенка

Лит	Масса	Масшт.
У	28,0	1:10
Лист	Листов 1	

Лист 5 ГОСТ 19903-74
В Ст3 ГОСТ 14637-79

Харьковский Сантехпроект

Формат А4

Б1В503.110СБ

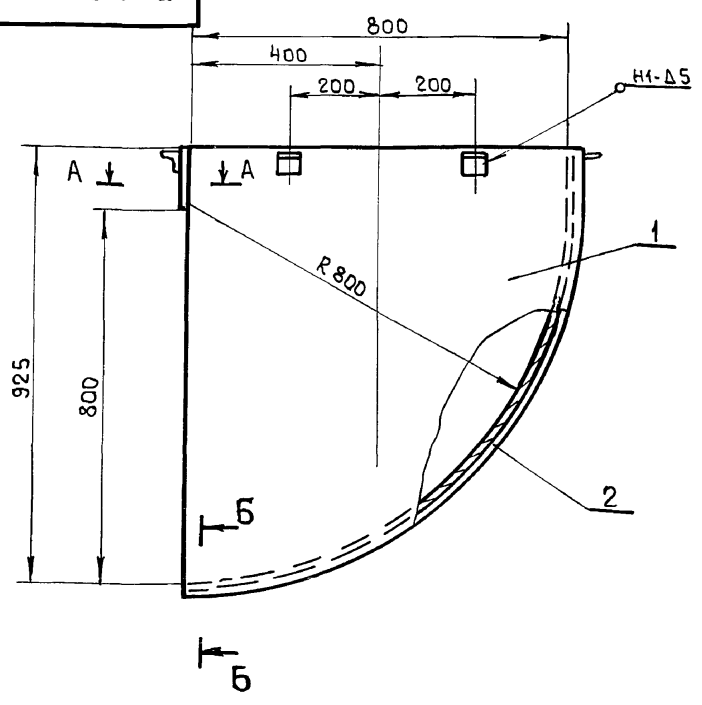

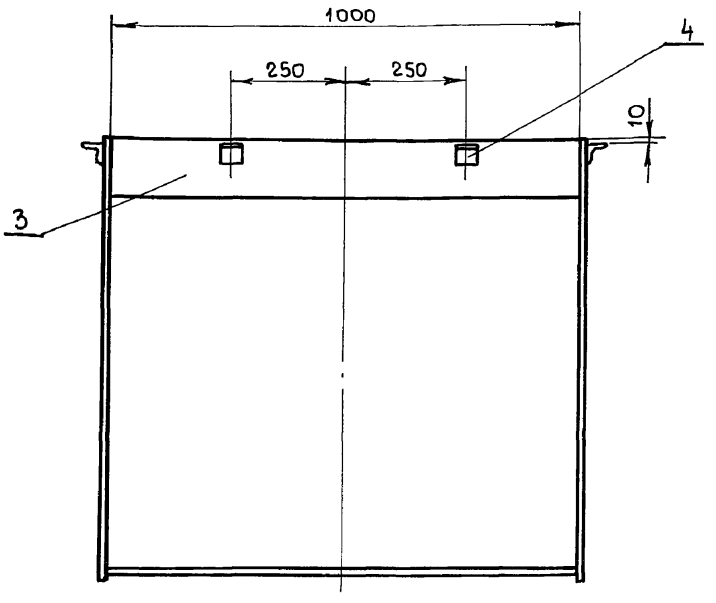

А-А (м1:2)

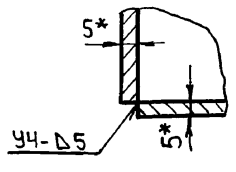

Б-Б (м1:2)

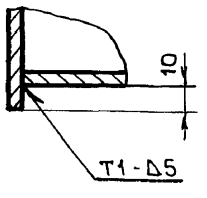

1. Предельные отклонения размеров $\pm \frac{IT16}{2}$.
2. Сварку производить электродами Э-42 ГОСТ 9467-75. Сварные швы по ГОСТ 5264-80.
3. Кромки реза деталей Б4 - Rz 320 (V)
4. * Размеры для справки.

Подп. и дата | Инв. N дубл | Взам. инв. N | Подп. и дата | Инв. N подл

Изм	Лист	N докум	Подп.	Дата
Разраб		Извекова		
Провер		Гончаренко		
Т. контр		Севрюков		
Нач. отд		Григорьяни		
Н. контр		Амбрас		
Утверд.				

Б1В503.110СБ

Секция
Сборочный чертеж

Лит	Масса	Масшт
У	118,0	1:10
Лист	Листов 1	

Харьковский Сантехпроект

Альбом 14

Форм.	Зона	Поз.	Обозначение	Наименование	Кол.	Примеч.
				Документация		
А3			Б1В 503.120 СБ	Сборочный чертеж		
				Детали		
А4		1	Б1В 503.038	Стенка	2	
А4		2	Б1В 503.039	Боковина	1	
Б4		3	Б1В 503. 041	Боковина		
				Лист 5 ГОСТ 19903-74		
				ВСт3 ГОСТ 14637-79		
				435 × 1030	1	17,8 кг

Инв. N подл. | Подп. и дата | Взам. инв. N | Инв. N дубл. | Подп. и дата

Изм.	Лист	N докум.	Подп.	Дата
Разраб.		Узбекова		
Провер.		Гончаренко		
Нач. отд.		Григорьянц		
Н. контр.		Амбрас		
Утверд.				

Б1В 503.120

Переход

Лит	Лист	Листов
и		1

Харьковский Сантехпроект

Формат А4

Б1В 503.036

Rz 320 (V)

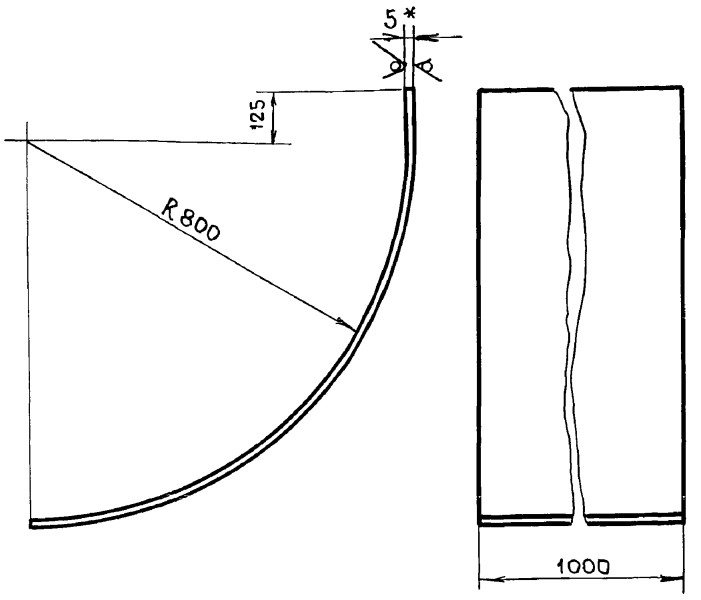

1. Длина развернутой детали - 1385 мм.
2. Предельные отклонения размеров $\pm \frac{IT16}{2}$.
3. * Размер для справки.

Инв. N подл. | Подп. и дата | Взам. инв. N | Инв. N дубл. | Подп. и дата

Изм.	Лист	N докум.	Подпись	Дата
Разраб.		Узбекова		
Провер.		Гончаренко		
Т. контр.		Севрюков		
Нач. отд.		Григорьянц		
Н. контр.		Амбрас		
Утверд.				

Боковина

Лит	Масса	Масштаб
и	54,4	1:10
Лист	Листов 1	

Лист 5 ГОСТ 19903-74
ВСт3 ГОСТ 14637-79

Харьковский Сантехпроект

Формат А4

Б1В 503.120 СБ

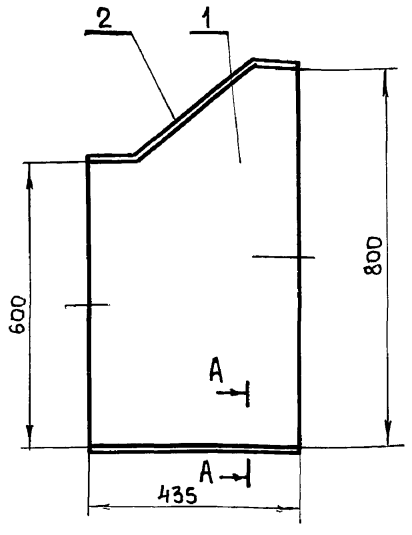

A - A (м1:2)

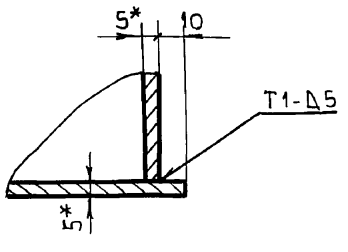

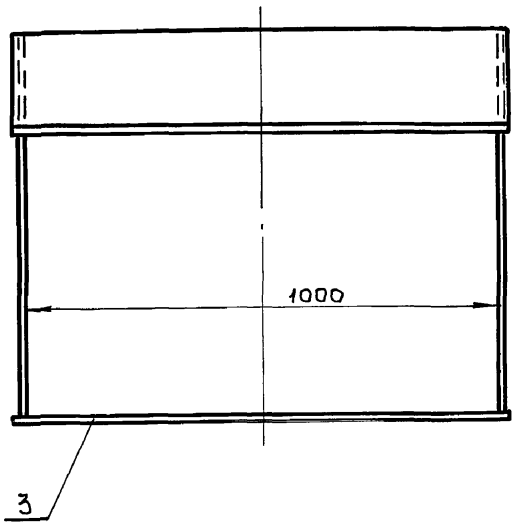

1. Предельные отклонения размеров $\pm \frac{IT16}{2}$.
2. Сварку производить электродами Э-42 ГОСТ 9467-75. Сварные швы по ГОСТ 5264-80.
3. Кромки реза деталей Б4 - Rz 320 (V).
4. * Размеры для справки.

Инв. N подл. | Подп. и дата | Взам. инв. N | Инв. N дубл. | Подп. и дата

Изм.	Лист	N докум.	Подпись	Дата
Разраб.		Узбекова		
Провер.		Гончаренко		
Т. контр.		Севрюков		
Нач. отд.		Григорьянц		
Н. контр.		Амбрас		
Утверд.				

Б1В 503.120СБ

Переход
Сборочный чертеж

Лит	Масса	Масштаб
и	62,0	1:10
Лист	Листов 1	

Харьковский Сантехпроект

Формат А3

Альбом II

618 503.054

Rz 320 √(√)

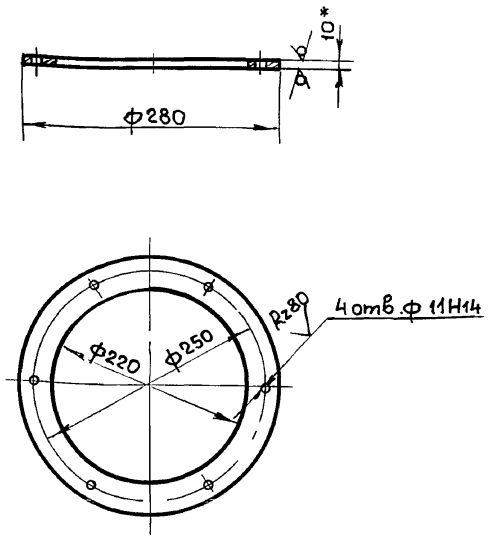

1. Предельные отклонения размеров ± IT16/2
2. * Размер для справки.

Подпись и дата | Инв. № дубл. | Взам. инв. № | Подп. и дата | Инв. № подл.

Изм	Лист	№ докум	Подпись	Дата
Разраб		Извекова		
Провер.		Гончаренко		
Т. контр		Севрюков		
Нач. отд		Григорьяни		
Н. контр		Амбрас		
Утвер.				

Б1В 503.054

Фланец

Лит	Масса	Масшт
Ч	1,8	1:5
Лист	Листов 1	

Лист 10 ГОСТ 19903-74 / ВСт3ГОСТ 14637-79

Харьковский Сантехпроект

Формат А4

618 503.057

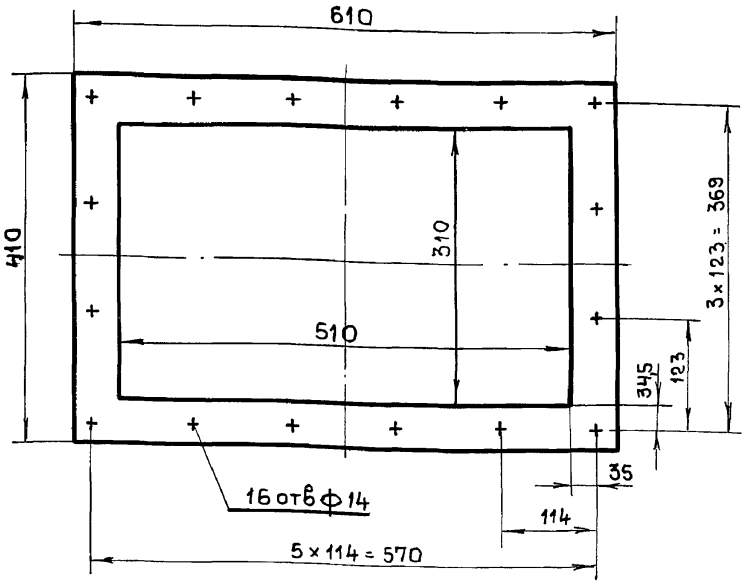

Подпись и дата | Инв. № дубл. | Взам. инв. № | Подп. и дата | Инв. № подл.

Изм	Лист	№ докум	Подп.	Дата
Разраб.		Извекова		
Провер		Гончаренко		
Т. контр		Севрюков		
Нач. отд		Григорьяни		
Н. контр		Амбрас		
Утвер.				

Б1В 503.057

Прокладка

Лит	Масса	Масшт
У	0,7	1:5
Лист	Листов 1	

Картон асбестовый КАОН 1-5 ГОСТ 2850-80

Харьковский Сантехпроект

Формат А4

618 503.038

Rz 320 √(√)

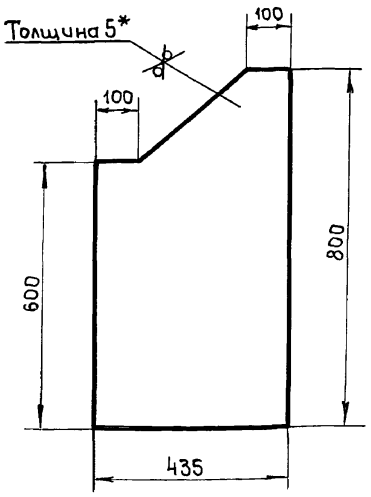

1. Предельные отклонения размеров ± IT16/2
2. * Размер для справки.

Подпись и дата | Инв. № дубл. | Взам. инв. № | Подп. и дата | Инв. № подл.

Изм	Лист	№ докум	Подп.	Дата
Разраб.		Извекова		
Провер		Гончаренко		
Т. контр		Севрюков		
Нач. отд		Григорьяни		
Н. контр		Амбрас		
Утвер.				

Б1В 503.038

Стенка

Лит	Масса	Масшт.
У	12,0	1:10
Лист	Листов 1	

Лист 5 ГОСТ 19903-74 / ВСт3 ГОСТ 14637-79

Харьковский Сантехпроект

Формат А4

618 503.039

Rz 320 √(√)

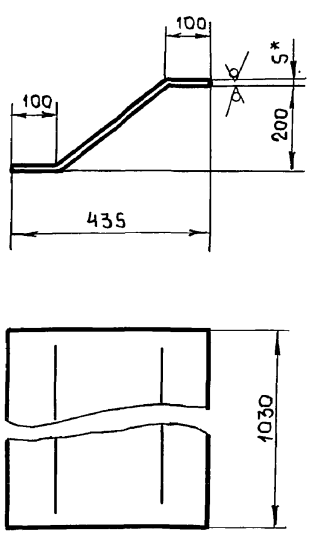

1. Длина развернутой детали - 508 мм.
2. Предельные отклонения размеров ± IT16/2
3. * Размер для справки.

Подп. и дата | Инв. № дубл. | Взам. инв. № | Подпись и дата | Инв. № подл.

Изм	Лист	№ докум	Подп.	Дата
Разраб		Извекова		
Провер		Гончаренко		
Т. контр		Севрюков		
Нач. отд		Григорьяни		
Н. контр		Амбрас		
Утвер.				

Б1В 503.039

Боковина

Лит	Масса	Масшт
У	20,2	1:10
Лист	Листов 1	

Лист 5 ГОСТ 19903-74 / ВСт3 ГОСТ 14637-79

Харьковский Сантехпроект

Формат А4

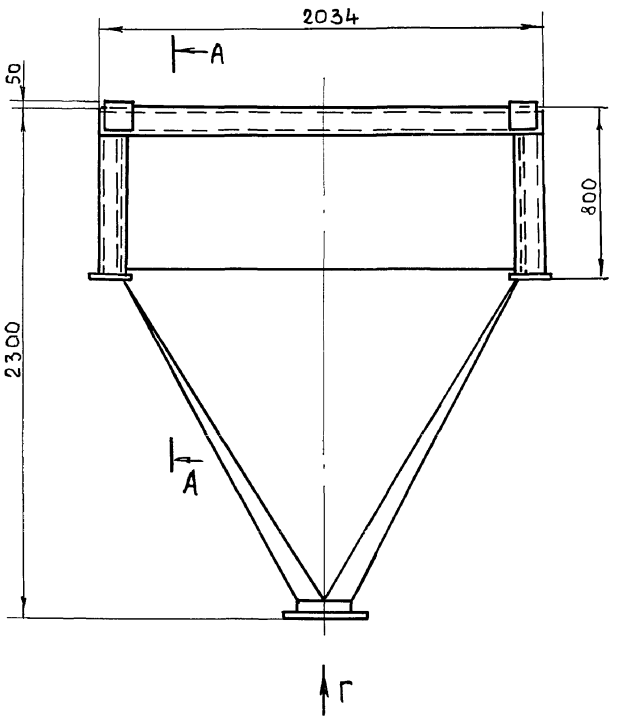

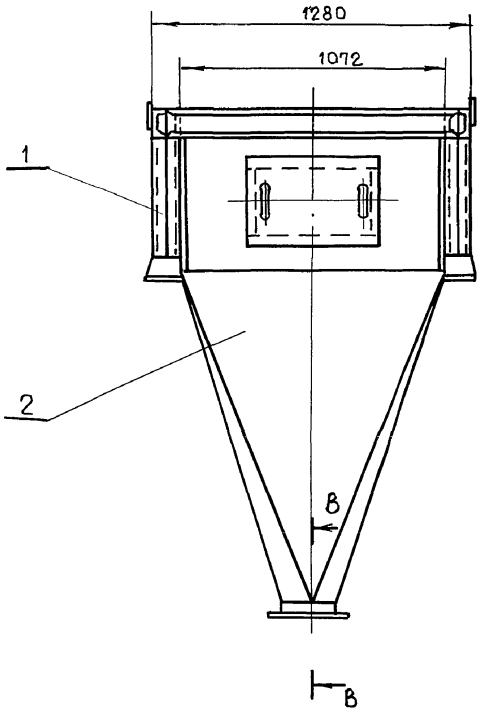

Б - Б (м 1:5)

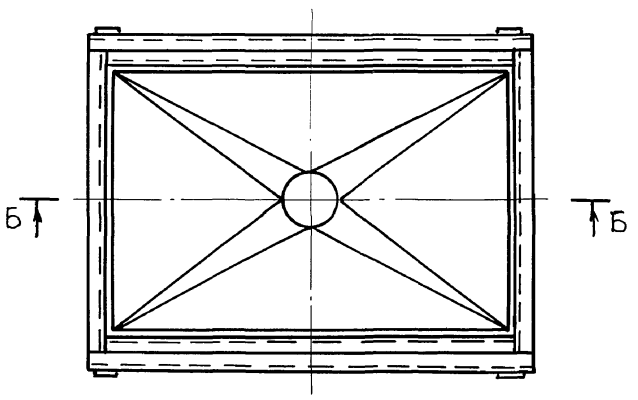

В - В (м1:1)

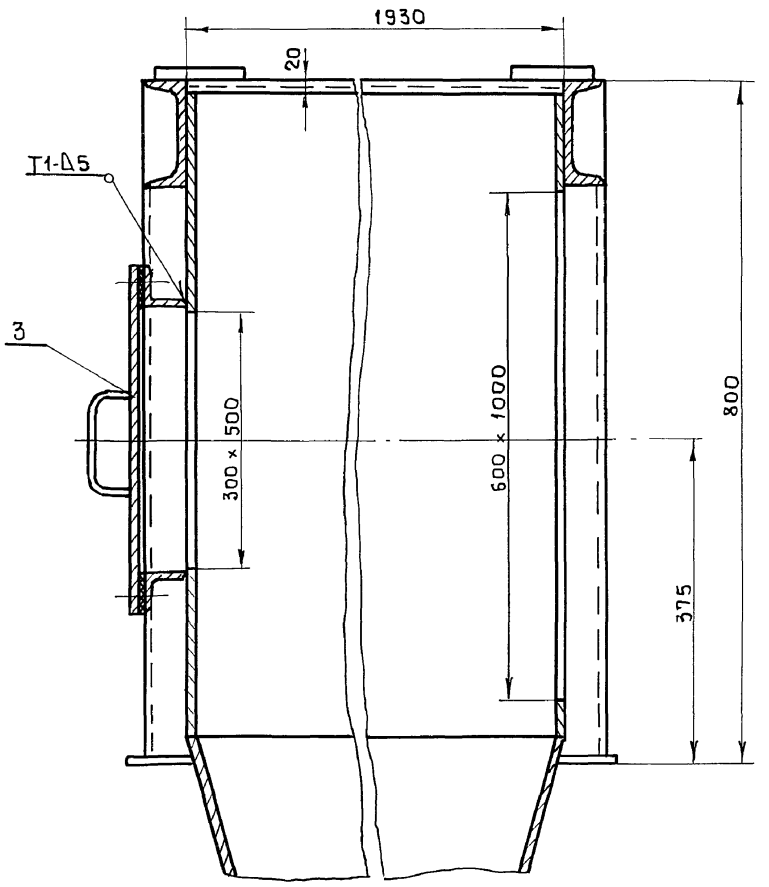

А - А (м1:10)

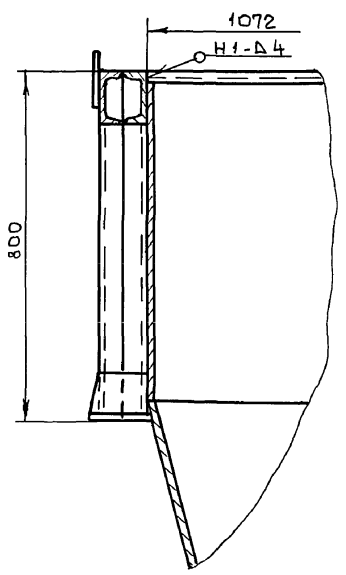

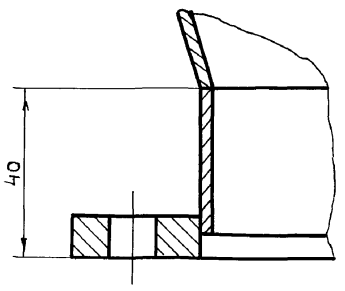

Г (м1:5)

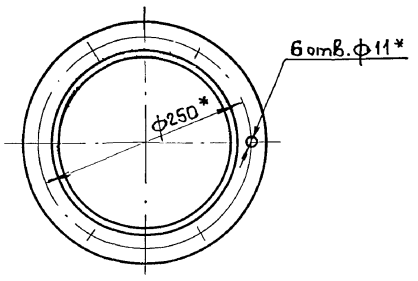

1. Предельные отклонения размеров $\pm \frac{IT16}{2}$
2. Сварку производить электродами Э-42 ГОСТ 9467-75. Сварные швы по ГОСТ 5264-80.
3.* Размеры для справки.

Изм	Лист	N докум	Подп.	Дата	Б1В503.130СБ			
Разраб.		Извекова			Опора с бункером Сборочный чертеж	Лит	Масса	Масшт.
Провер		Гончаренко				и	598.0	1:20
Т.контр		Севрюков				Лист	Листов 1	
Нач.отд		Григорьянц				госстрой усср Харьковский Сантехпроект		
Н.контр		Амбрас						
Утверд.								

Инв.N подл. | Подп. и дата | Взам.инв.N | Инв.N дубл. | Подп. и дата

Альбом 11

Форм	Зона	Поз	Обозначение	Наименование	Кол	Примеч.
				Документация		
А2			Б1В 503.130 СБ	Сборочный чертеж		
				Сборочные единицы		
А4		1	Б1В 503.140	Рама	1	
А4		2	Б1В 503.150	Бункер	1	
А4		3	Б1В 503.160	Люк	1	

Б1В 503.130

Изм. Лист. № докум. Подп. Дата

Разраб. Извекова
Провер. Севрюков
Нач.отд. Григорьянц
Н.контр. Амбрас
Утвер.

Опора с бункером

Лит | Лист | Листов 1

Харьковский Сантехпроект

Формат А4

Форм	Зона	Поз.	Обозначение	Наименование	Кол	Примеч.
				Документация		
А3			Б1В 503.140 СБ	Сборочный чертеж		
				Детали		
Б4		1	Б1В 503.042	Балка		
				Швеллер 12 ГОСТ 8240-89		
				Ст3 ГОСТ 535-79		
				ℓ = 2034	2	21,0 кг
Б4		2	Б1В 503.043	Балка		
				Швеллер 12 ГОСТ 8240-89		
				Ст3 ГОСТ 535-79		
				ℓ = 1930	2	20,0 кг
Б4		3	Б1В 503.044	Балка		
				Швеллер 12 ГОСТ 8240-89		
				Ст3 ГОСТ 535-79		
				ℓ = 1176	2	12,2 кг
Б4		4	Б1В 503.045	Стойка		
				Швеллер 12 ГОСТ 8240-89		
				Ст3 ГОСТ 535-79		
				ℓ = 664	8	6,9 кг
Б4		5	Б1В 503.046	Плита		
				Лист 16 ГОСТ 19903-74		
				Ст3 ГОСТ 14637-79		
				160 × 180	4	3,6 кг
А4		6	Б1В 503.047	Косынка	8	
Б4		7	Б1В 503.048	Накладка		
				Лист 8 ГОСТ 19903-74		
				Ст3 ГОСТ 14637-79 150 × 200	4	1,9 кг

Б1В 503.140

Изм. Лист. № докум. Подп. Дата

Разраб. Извекова
Провер. Севрюков
Нач.отд. Григорьянц
Н.контр. Амбрас
Утвер.

Рама

Лит | Лист | Листов 1

Харьковский Сантехпроект

Формат А4

Б1В 503.140СБ

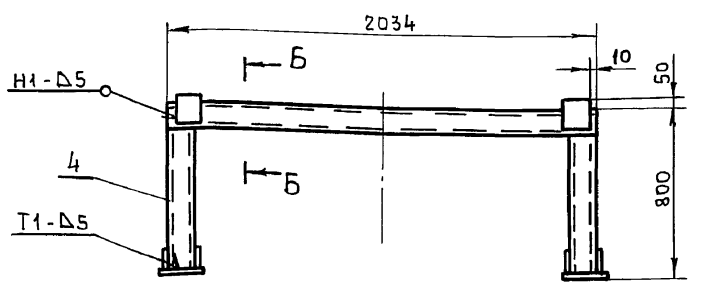

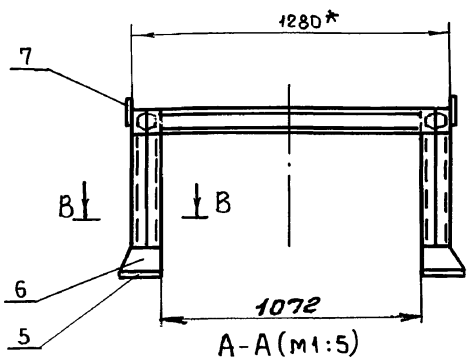

В-В (м1:5)

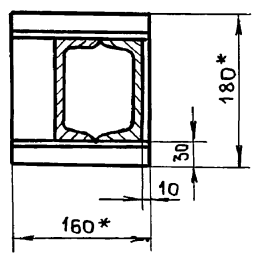

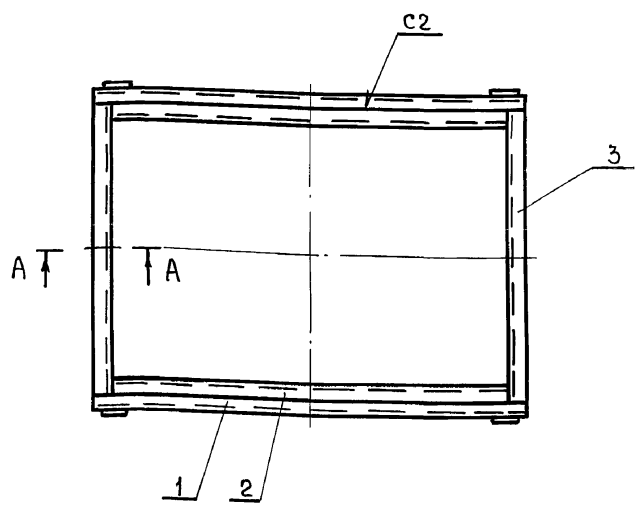

А-А (м1:5)

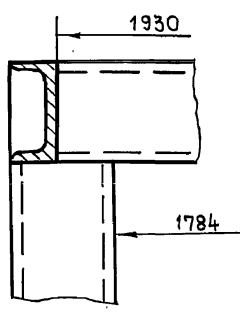

Б-Б (м1:5)

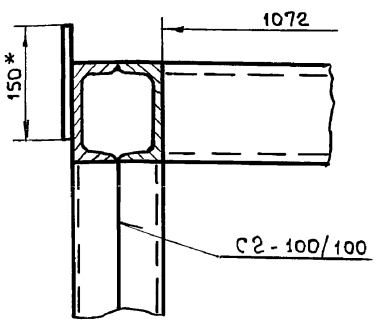

1. Предельные отклонения размеров $\pm \frac{IT16}{2}$
2. Сварку производить электродами Э-42 ГОСТ 9467-75. Сварные швы по ГОСТ 5264-80
3. Кромки реза деталей Б4 - $\sqrt{Rz\,320}$
4. * Размеры для справки.

Б1В 503.140СБ

Изм. Лист. № докум. Подп. Дата

Разраб. Извекова
Провер. Гончаренко
Т.контр. Севрюков
Нач.отд. Григорьянц
Н.контр. Амбрас
Утвер.

Рама
Сборочный чертеж

Лит	Масса	Масшт
и	192,0	1:20

Лист | Листов 1

Харьковский Сантехпроект

Инв. № подл. | Подп. и дата | Взам. инв. № | Инв. № дубл. | Подп. и дата

Формат А4

Альбом 11

Форм	Зона	Поз	Обозначение	Наименование	Кол	Примеч.
				Документация		
А3			Б1В 503.150СБ	Сборочный чертеж		
				Детали		
Б4		1	Б1В 503.049	Стенка		
				Лист 5 ГОСТ 19903-74		
				ВСт3 ГОСТ 14637-79		
				755 × 1072	2	31,8 кг
Б4		2	Б1В 503.051	Стенка		
				Лист 5 ГОСТ 19903-74		
				ВСт3 ГОСТ 14637-79		
				755 × 1920	2	56,8 кг
А3		3	Б1В 503.052	Переход	1	
А4		4	Б1В 503.053	Кольцо	1	
А4		5	Б1В 503.054	Фланец	1	

Б1В 503.150

Изм	Лист	N докум	Подп.	Дата
Разраб.		Извекова		
Провер		Севрюков		
Нач. отд		Григорьянц		
Н. контр		Амбрас		
Утвер.				

Бункер

Лит	Лист	Листов
И		1

Харьковский Сантехпроект

Формат А4

Подп. и дата | Инв. N дубл | Взам. инв. N | Подп. и дата | Инв. N подл

Б1В 503.047

Rz 320 √(√)

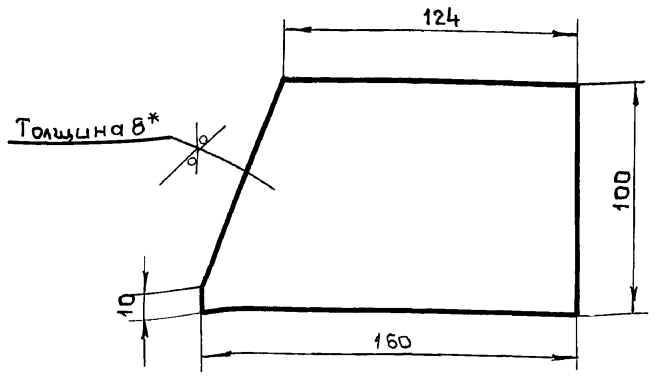

1. Предельные отклонения размеров $\pm \frac{IT16}{2}$
2. *Размер для справки.

Б1В 503.047

Изм	Лист	N докум	Подп.	Дата
Разраб.		Извекова		
Провер		Гончаренко		
Т. контр		Севрюков		
Нач. отд		Григорьянц		
Н. контр		Амбрас		
Утвер.				

Косынка

Лит	Масса	Масшт.
И	0,9	1:20

Лист | Листов 1

Лист 8 ГОСТ 19903-74
ВСт3 ГОСТ 14637-79

Харьковский Сантехпроект

Формат А4

Подп. и дата | Инв. N дубл | Взам. инв. N | Подп. и дата | Инв. N подл

Б1В 503.150СБ

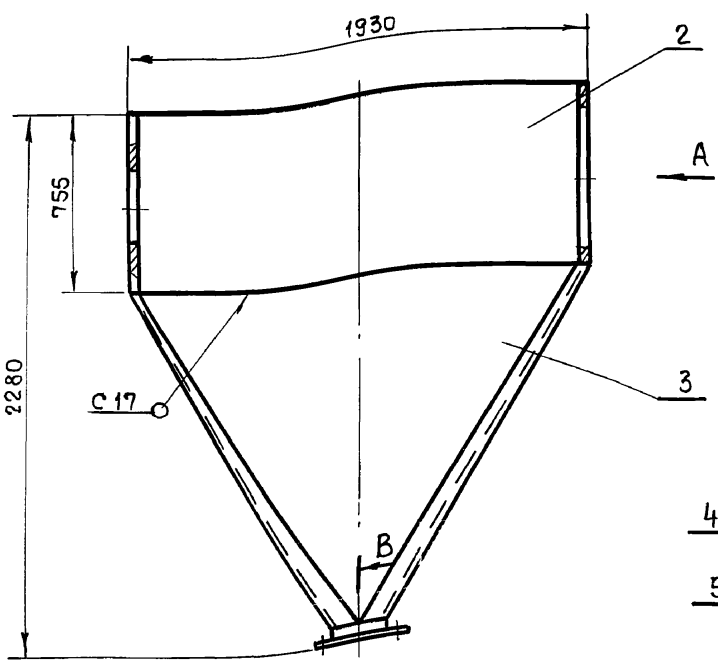

В-В (м1:1)

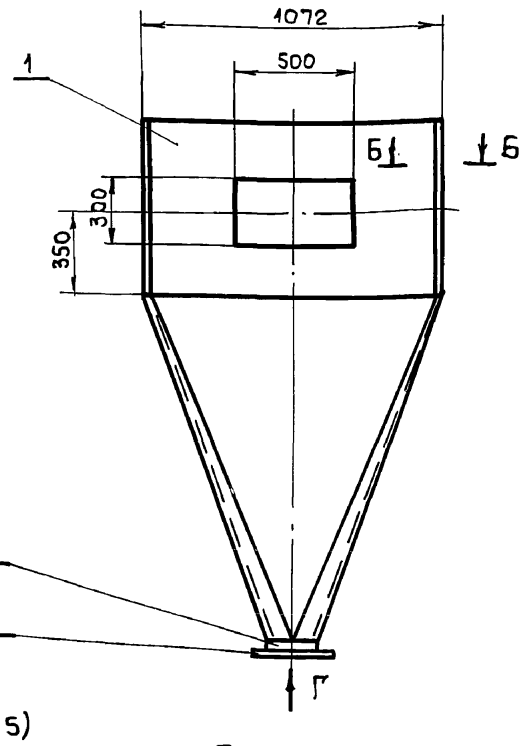

Г (м1:5)

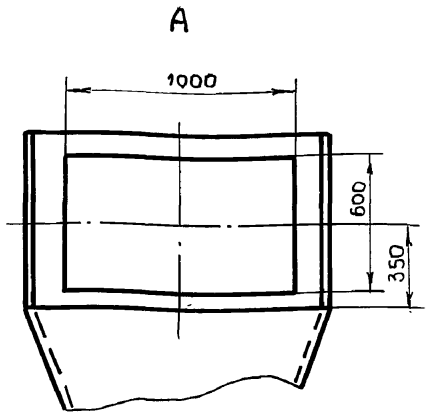

Б-Б (м1:1)

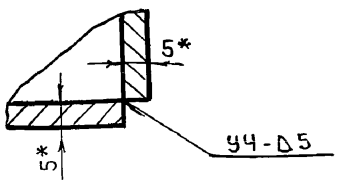

1. Предельные отклонения размеров $\pm \frac{IT16}{2}$
2. Сварку производить электродами Э-42 ГОСТ 9467-75. Сварные швы по ГОСТ 5264-80.
3. Кромки реза деталей Б4-V Rz 320.
4. * Размеры для справки.

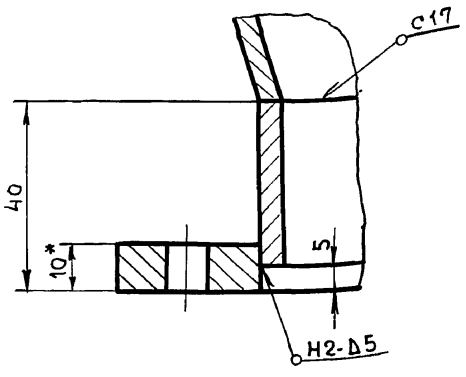

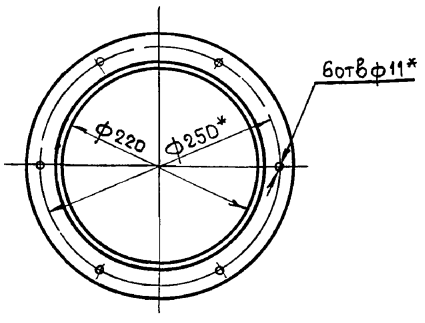

Б1В 503.150СБ

Изм	Лист	N докум	Подпись	Дата
Разраб.		Извекова		
Провер		Гончаренко		
Т. контр		Севрюков		
Нач. отд		Григорьянц		
Н. контр		Амбрас		
Утвер				

Бункер
Сборочный чертеж

Лит	Масса	Масшт
И	386,0	1:20

Лист | Листов 1

Харьковский Сантехпроект

Формат А3

Подп. и дата | Инв. N дубл | Взам. инв. N | Подп. и дата | Инв. N подл

Альбом 11

Б1В 503.052

Rz320 √(√)

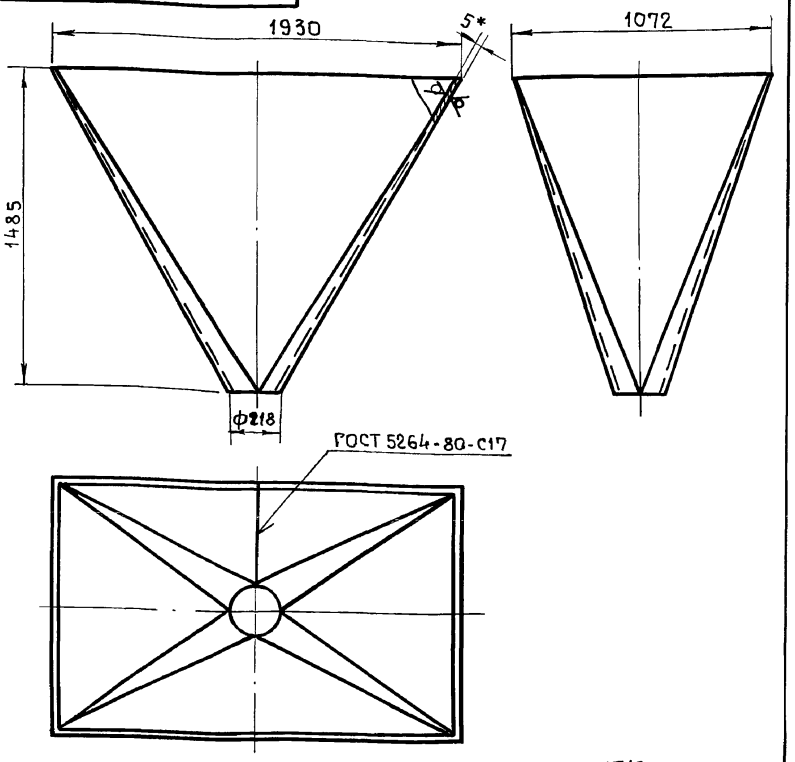

1. Предельные отклонения размеров $\pm \frac{IT16}{2}$.
2. Сварку производить электродами Э-42 ГОСТ 9467-75.
3.* Размер для справки.

Изм	Лист	N докум	Подп	Дата	Б1В 503.052			
Разраб		Извекова			Переход	Лит	Масса	Масшт
Провер		Гончаренко				и	206,0	1:20
Т. контр		Севрюков				Лист	Листов 1	
Нач. отд		Григорьянц						
Н. контр		Амбрас			Лист 5 ГОСТ 19903-74 / ВСт3 ГОСТ 14637-79	Харьковский Сантехпроект		
Утвер								

Формат А4

Б1В 503.053

Rz320 √(√)

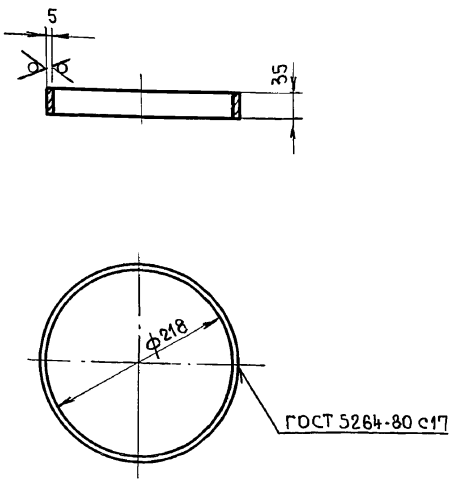

1. Длина развернутой детали - 668 мм.
2. Предельные отклонения размеров $\pm \frac{IT16}{2}$
3. Сварку производить электродами Э-42 ГОСТ 9467-75.
4.* Размер для справки.

Изм	Лист	N докум	Подпись	Дата	Б1В 503.053			
Разработ		Извекова			Кольцо	Лит	Масса	Масшт
Провер.		Гончаренко				и	0,9	1:5
Т. контр		Севрюков				Лист	Листов 1	
Нач. отд		Григорьянц						
Н. контр		Амбрас			Лист 5 ГОСТ 19903-74 / ВСт3 ГОСТ 14637-79	Харьковский Сантехпроект		
Утвер								

Формат А4

Форм.	Зона	Поз.	Обозначение	Наименование	Кол	Примеч.
				Документация		
А4			Б1В 503.160СБ	Сборочный чертеж		
				Сборочные единицы		
А4		1	Б1В 503.170	Фланец	1	
				Детали		
А4		2	Б1В 503.055	Ручка	2	
А4		3	Б1В 503.056	Крышка	1	
А4		4	Б1В 503.057	Прокладка	1	
				Стандартные изделия		
		5		Болт М12×35.58		
				ГОСТ 7798-70	16	0,048 кг
		6		Гайка М12,5		
				ГОСТ 5915-70	16	0,015 кг
		7		Шайба 12,65 г		
				ГОСТ 6402-70	16	0,003 кг

Изм	Лист	N докум	Подп	Дата	Б1В 503.160			
Разраб		Извекова			Люк	Лит	Лист	Листов
Провер		Севрюков				и		1
Нач. отд		Григорьянц				Харьковский Сантехпроект		
Т. контр		Амбрас						
Утвер.								

Формат А4

Форм	Зона	Поз.	Обозначение	Наименование	Кол.	Примеч.
				Документация		
А4			Б1В 503.170СБ	Сборочный чертеж		
				Детали		
Б4		1	Б1В 503.058	Балка		
				Уголок Б50×50×5 ГОСТ 8509-86		
				ВСт3 ГОСТ 535-79		
				ℓ = 610	2	2,3 кг
Б4		2	Б1В 503.059	Балка		
				Уголок Б50×50×5 ГОСТ 8509-86		
				ВСт3 ГОСТ 535-79		
				ℓ = 310	2	1,15 кг

Изм	Лист	N докум	Подп.	Дата	Б1В 503.170			
Разраб		Извекова			Фланец	Лит	Лист	Листов
Провер		Севрюков				и		1
Нач. отд		Григорьянц				Харьковский Сантехпроект		
Н. контр		Амбрас						
Утвер.								

24566-19 25

Формат А4

Альбом 11

Б1В 503.160СБ

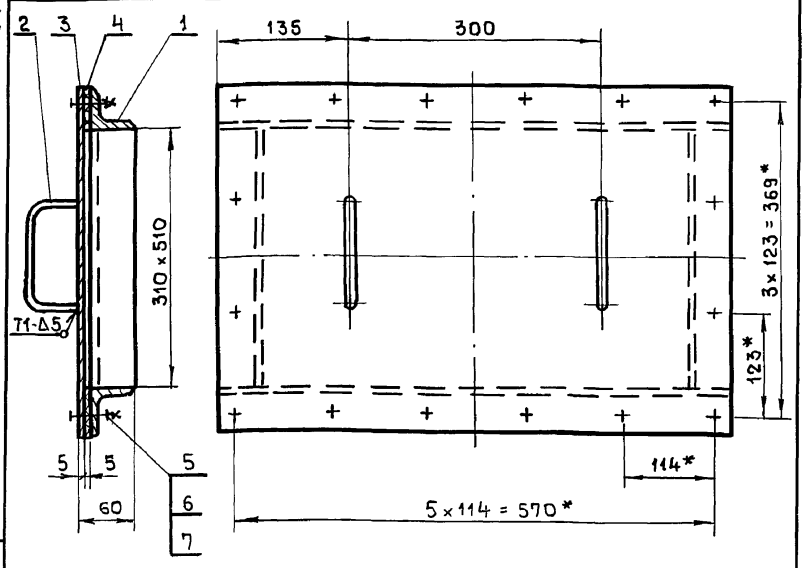

1. Предельные отклонения размеров $\pm \frac{IT16}{2}$
2. Сварку производить электродами Э-42 ГОСТ 9467-75. Сварные швы по ГОСТ 5264-80.
3.* Размеры для справки.

Изм	Лист	N докум	Подп.	Дата	Б1В 503.160СБ			
Разраб.		Извекова			Люк Сборочный чертеж	Лит	Масса	Масшт.
Провер.		Гончаренко				и	19,5	1:5
Т. контр.		Севрюков				Лист	Листов 1	
Нач. отд.		Григорьянц				Харьковский Сантехпроект		
Н. контр.		Амбрас						
Утвер.								

Формат А4

Инв. N подл. | Подп. и дата | Взам. инв. N | Инв. N дубл. | Подп. и дата

Б1В 503.170СБ

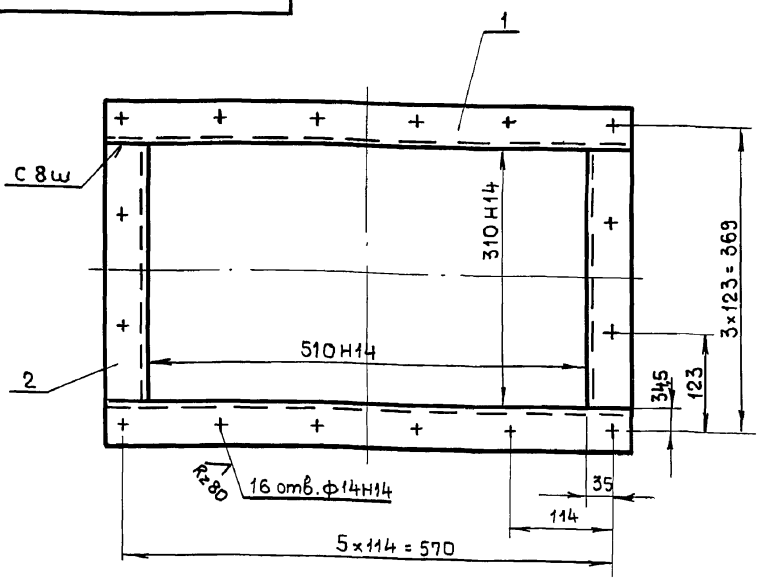

1. Неуказанные предельные отклонения размеров $\pm \frac{IT16}{2}$.
2. Сварку производить электродами Э-42 ГОСТ 9467-75. Сварные швы по ГОСТ 5264-80.
3. Кромки реза деталей Б4 - Rz320 √.

Изм	Лист	N докум.	Подп.	Дата	Б1В 503.170СБ			
Разраб.		Извекова			Фланец Сборочный чертеж	Лит	Масса	Масшт.
Провер.		Гончаренко				и	7,0	1:5
Т. контр.		Севрюков				Лист	Листов 1	
Нач. отд.		Григорьянц				Харьковский Сантехпроект		
Н. контр.		Амбрас						
Утвер.								

Формат А4

Инв. N подл. | Подп. и дата | Взам. инв. N | Инв. N дубл. | Подп. и дата

Б1В 503.055

Rz320 √(√)

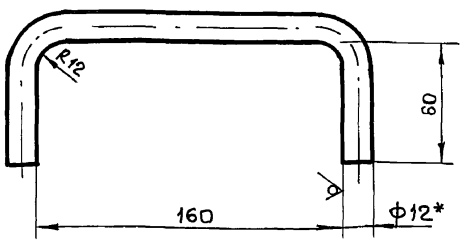

1. Длина развернутой детали - 288мм.
2. Предельные отклонения размеров $\pm \frac{IT16}{2}$.
3.* Размер для справки.

Изм	Лист	N докум	Подп	Дата	Б1В 503.055			
Разраб		Извекова			Рука	Лит	Масса	Масштаб
Провер		Гончаренко				и	0,25	1:2
Т. контр		Севрюков				Лист	Листов 1	
Нач. отд		Григорьянц			Круг 12 ГОСТ 2590-71 / ВСт3ГОСТ 535-79	Харьковский Сантехпроект		
Н. контр		Амбрас						
Утвер.								

Формат А4

Инв. N подл. | Подп. и дата | Взам. инв. N | Инв. N дубл. | Подп. и дата

Б1В 503.056

Rz320 √(√)

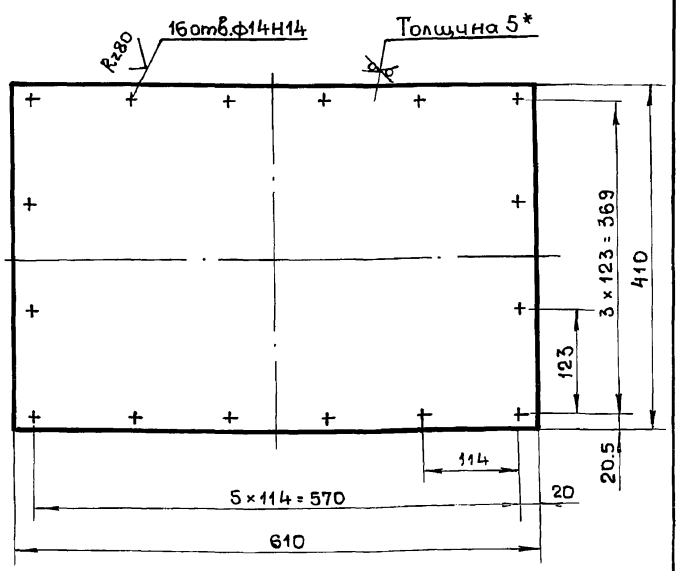

1. Неуказанные предельные отклонения размеров $\pm \frac{IT16}{2}$.
2.* Размер для справки.

Изм	Лист	N докум.	Подп.	Дата	Б1В 503.056			
Разраб.		Извекова			Крышка	Лит	Масса	Масшт.
Провер		Гончаренко				и	9,8	1:5
Т. контр		Севрюков				Лист	Листов 1	
Нач. отд		Григорьянц			Лист 5 ГОСТ 19903-74 / ВСт3ГОСТ 14637-79	Харьковский Сантехпроект		
Н. контр		Амбрас						
Утвер.								

24566-19 26

Формат А4

Инв. N подл. | Подп. и дата | Взам. инв. N | Инв. N дубл. | Подп. и дата

Альбом VII

Форм.	Зона	Поз	Обозначение	Наименование	Кол	Примеч.
А3			Б1В 503.180 СБ	Документация		
				Сборочный чертеж		
				Детали		
А4		1	Б1В 503.061	Стенка	1	
А4		2	Б1В 503.062	Боковина	1	
А4		3	Б1В 503.063	Боковина	1	
А4		4	Б1В 503.064	Стенка	1	
А4		5	Б1В 503.065	Ребро	1	
А4		6	Б1В 503.066	Ребро		
				Полоса 5×50 ГОСТ 103-76		
				ВСт3 ГОСТ 535-79		
				ℓ = 1040	1	2,04 кг
Б4		7	Б1В 503.024	Балка		
				Уголок Б-63×63×5 ГОСТ 8509-86		
				ВСт3 ГОСТ 535-79		
				ℓ = 2676	2	12,8 кг
Б4		8	Б1В 503.067	Балка		
				Уголок Б-63×63×5 ГОСТ 8509-86		
				ВСт3 ГОСТ 535-79		
				ℓ = 410	2	1,96 кг

Подп. и дата | Инв. № дубл. | Взам. инв. № | Подп. и дата | Инв. № подл.

Изм.	Лист	№ докум.	Подп.	Дата
Разраб.		Извекова		
Провер.		Гончаренко		
Нач. отд.		Григорьянц		
Н. контр.		Амбрас		
Утверд.				

Б1В 503.180

Переход

Лист	Листов
	1

Харьковский Сантехпроект

Формат А4

Б1В 503.061

Rz 320 √(V)

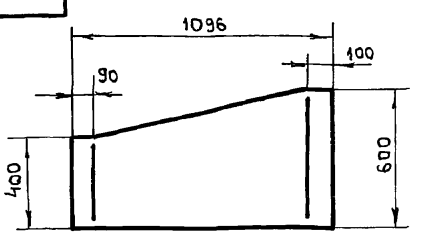

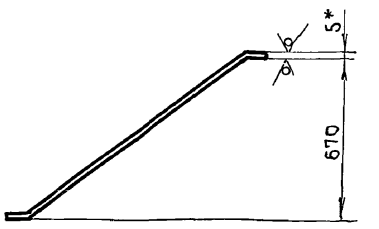

1. Длина развернутой детали - 1317 мм.
2. Предельные отклонения размеров $\pm \frac{IT16}{2}$
3. * Размер для справки.

Подп. и дата | Инв. № дубл. | Взам. инв. № | Подп. и дата | Инв. № подл.

Изм.	Лист	№ докум.	Подп.	Дата
Разраб.		Извекова		
Провер.		Гончаренко		
Т. контр.		Севрюков		
Нач. отд.		Григорьянц		
Н. контр.		Амбрас		
Утверд.				

Б1В 503.061

Стенка

Лит	Масса	Масштаб
и	26,0	1:20
Лист	Листов 1	

Лист 5 ГОСТ 19903-74 / ВСт3 ГОСТ 14637-79

Харьковский Сантехпроект

Формат А4

Б1В 503.180СБ

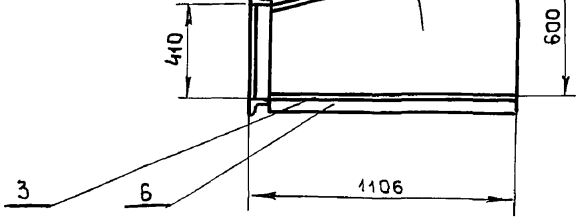

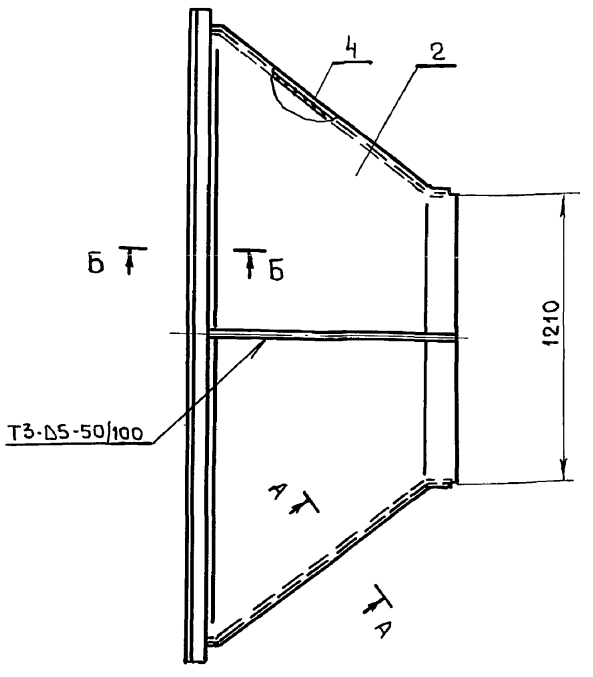

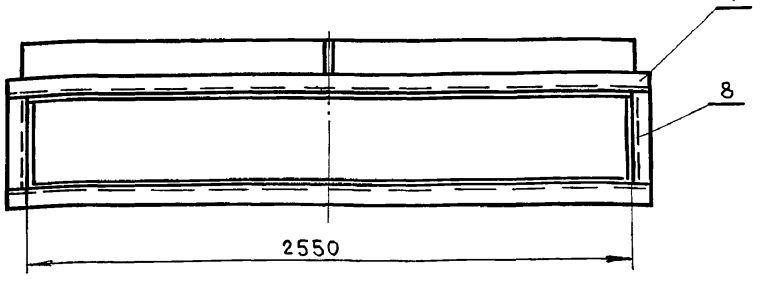

А-А (м1:2)

Б-Б(м1:2)

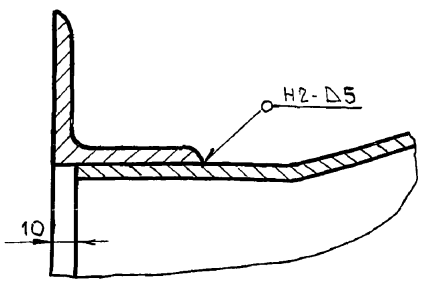

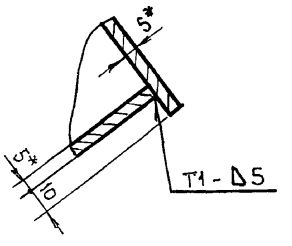

1. Предельные отклонения размеров $\pm \frac{IT16}{2}$.
2. Сварку производить электродами Э-42 ГОСТ 9467-75. Сварные швы по ГОСТ 5264-80.
3. Кромки реза деталей Б4 - Rz 320 √.
4. * Размеры для справки.

Подп. и дата | Инв. № дубл. | Взам. инв. № | Подп. и дата | Инв. № подл.

Изм.	Лист	№ докум.	Подп.	Дата
Разраб.		Извекова		
Провер.		Гончаренко		
Т. контр.		Севрюков		
Нач. отд.		Григорьянц		
Н. контр.		Амбрас		
Утверд.				

Б1В 503.180СБ

Переход
Сборочный чертеж

Лит	Масса	Масштаб
и	252,0	1:20
Лист	Листов 1	

Харьковский Сантехпроект

Альбом 11

61В503.062

Rz 320 √(√)

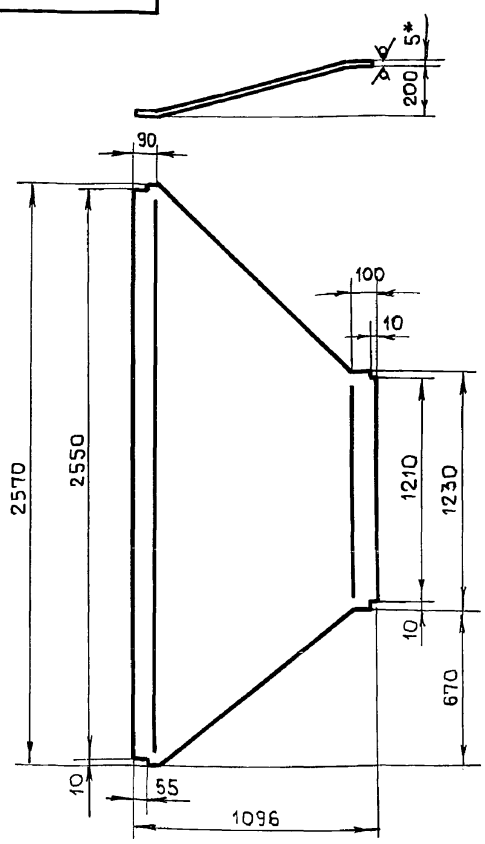

1. Длина развернутой детали - 1117 мм.
2. Предельные отклонения размеров ± $\frac{IT16}{2}$
3.* Размер для справки.

Изм	Лист	N докум	Подпись	Дата		Лит	Масса	Масшт.
Разраб		Извекова			Боковина	и	84,2	1:20
Провер		Гончаренко				Лист	Листов 1	
Т.контр		Севрюков						
Нач.отд		Григорьянц			Лист 5 ГОСТ 19903-74 / ВСт3 ГОСТ 14637-79	Харьковский Сантехпроект		
Н.контр		Амбрас						
Утвер.								

Инв. N подл | Подпись и дата | Взам. инв. N | Инв. N дубл | Подпись и дата

Формат А4

61В503.063

Rz 320 √(√)

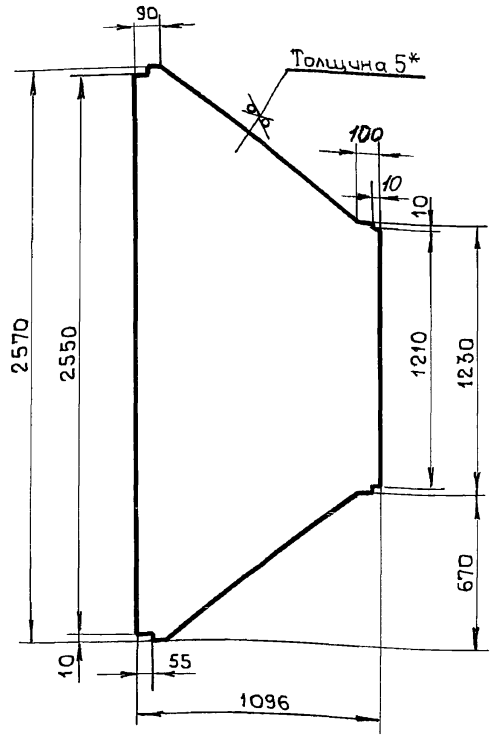

1. Предельные отклонения размеров ± $\frac{IT16}{2}$
2.* Размер для справки.

Изм	Лист	N докум	Подпись	Дата		Лит	Масса	Масшт.
Разраб.		Извекова			Боковина	и	82,0	1:20
Провер.		Гончаренко				Лист	Листов 1	
Т.контр		Севрюков						
Нач.отд		Григорьянц			Лист 5 ГОСТ 19903-74 / ВСт3 ГОСТ 14637-79	Харьковский Сантехпроект		
Н.контр		Амбрас						
Утвер.								

Инв. N подл | Подп. и дата | Взам. инв. N | Инв. N дубл | Подп. и дата

Формат А4

61В503.064

Rz 320 √(√)

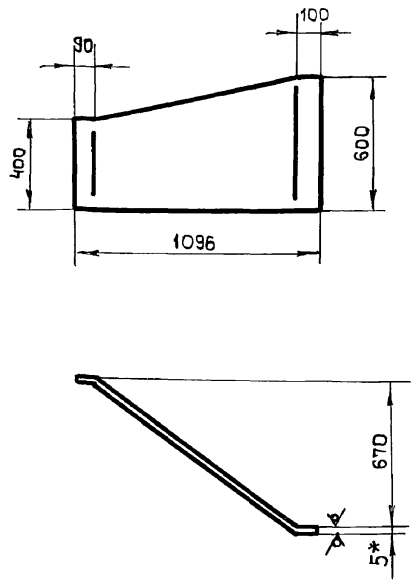

1. Длина развернутой детали - 1317 мм.
2. Предельные отклонения размеров ± $\frac{IT16}{2}$
3.* Размер для справки.

Изм	Лист	N докум	Подп.	Дата		Лит	Масса	Масшт.
Разраб		Извекова			Стенка	и	26,0	1:20
Провер.		Гончаренко				Лист	Листов 1	
Т.контр		Севрюков						
Нач.отд		Григорьянц			Лист 5 ГОСТ 19903-74 / ВСт3 ГОСТ 14637-79	Харьковский Сантехпроект		
Н.контр		Амбрас						
Утвер.								

Инв. N подл | Подпись и дата | Взам. инв. N | Инв. N дубл | Подп. и дата

Формат А4

61В503.065

Rz 320 √(√)

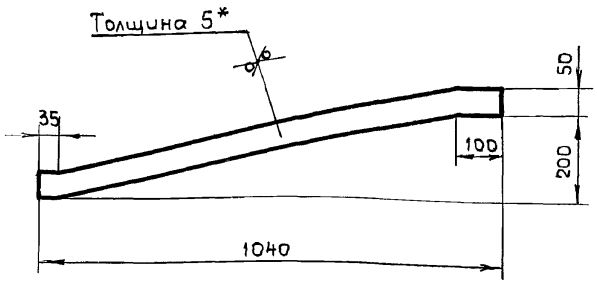

1. Предельные отклонения размеров ± $\frac{IT16}{2}$
2.* Размер для справки.

Изм	Лист	N докум.	Подп.	Дата		Лит	Масса	Масштаб
Разраб.		Извекова			Ребро	и	2,0	1:10
Провер.		Гончаренко				Лист	Листов 1	
Т.контр		Севрюков						
Нач.отд		Григорьянц			Лист 5 ГОСТ 19903-74 / ВСт3 ГОСТ 14637-79	Харьковский Сантехпроект		
Н.контр		Амбрас						
Утвер.								

Инв. N подл | Подпись и дата | Взам. инв. N | Инв. N дубл | Подпись и дата

24566-19 28

Формат А4

Альбом 11

Б1В 503.072

Rz 320 √(√)

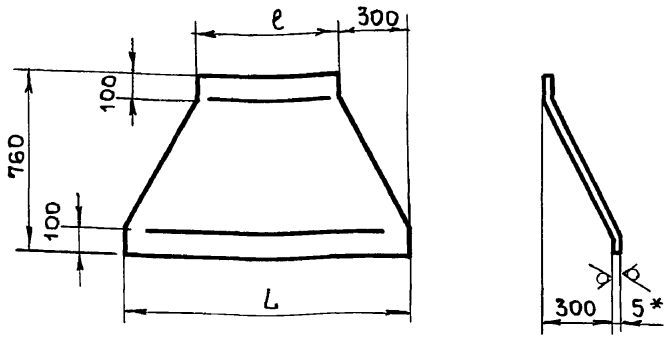

Обозначение	L	ℓ	Масса, кГ
Б1В 503.072	1200	600	29,5
-01	1230	630	30,5

1. Длина развернутой детали - 835 мм.
2. Предельные отклонения размеров $\pm \frac{IT16}{2}$.
3.* Размер для справки.

Изм	Лист	N докум	Подп.	Дата
Разраб		Извекова		
Провер		Гончаренко		
Т. контр		Севрюков		
Нач. отд		Григорьянц		
Н. контр		Амбрас		
Утвер.				

Б1В 503.072

Стенка

Лит	Масса	Масшт
и	—	—

Лист | Листов 1

Лист 5 ГОСТ 19903-74 / ВСт3 ГОСТ 14637-79

Харьковский Сантехпроект

Формат А4

Подп. и дата | Инв. N дубл | Взам. инв. N | Подп. и дата | Инв. N подл

Б1В 503.073

Rz 320 √(√)

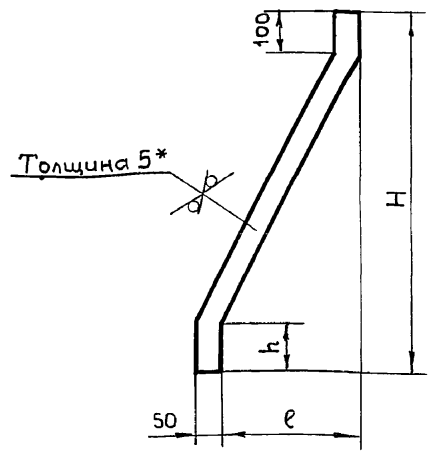

Обозначение	H	ℓ	h	Масса, кГ
Б1В 503.073	760	300	100	1,6
-01	160	80	45	0,3

1. Предельные отклонения размеров $\pm \frac{IT16}{2}$.
2.* Размер для справки.

Изм	Лист	N докум	Подп.	Дата
Разраб.		Извекова		
Провер		Гончаренко		
Т. контр		Севрюков		
Нач. отд		Григорьянц		
Н. контр		Амбрас		
Утвер.				

Б1В 503.073

Ребро

Лит	Масса	Масшт
и	—	—

Лист | Листов 1

Лист 5 ГОСТ 19903-74 / ВСт3 ГОСТ 14637-79

Харьковский Сантехпроект

Формат А4

Подп. и дата | Инв. N дубл | Взам. инв. N | Подп. и дата | Инв. N подл

Б1В 503.190СБ

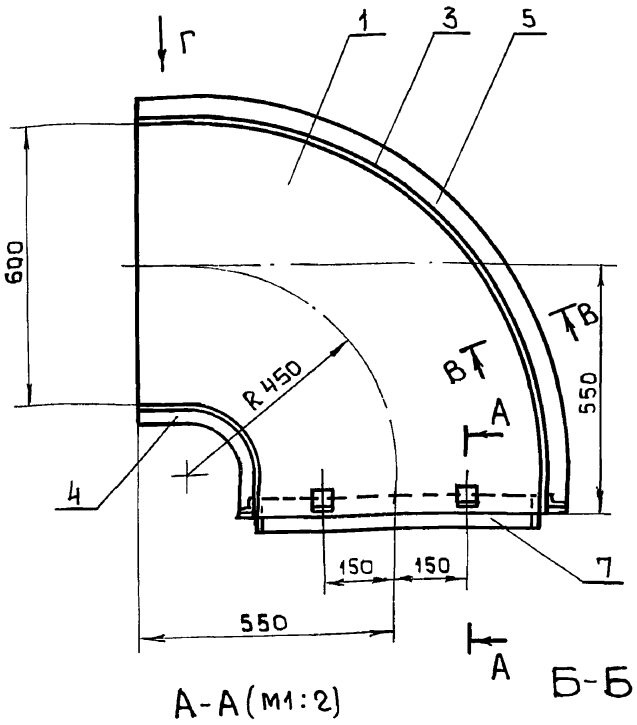

А-А (М1:2)

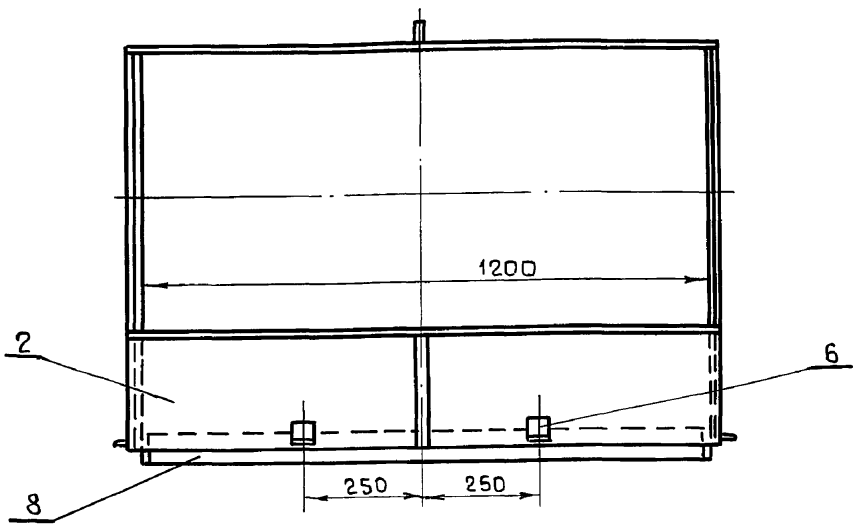

Б-Б (М1:1)

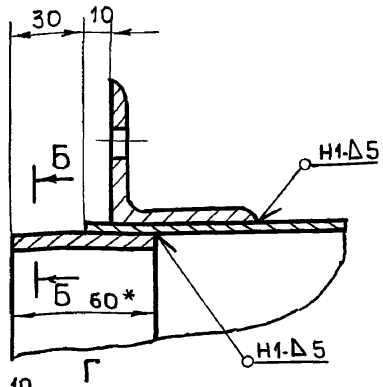

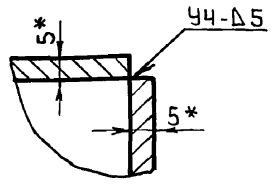

В-В (М1:2)

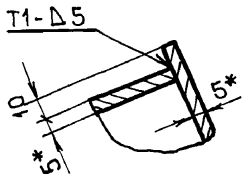

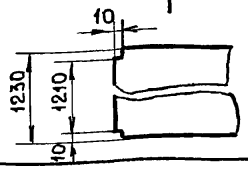

1. Предельные отклонения размеров $\pm \frac{IT16}{2}$.
2. Сварку производить электродами Э-42 ГОСТ 9467-75. Сварные швы по ГОСТ 5264-80.
3. Кромки реза деталей Б4-Rz 320 √.
4.* Размеры для справки.

Изм	Лист	N докум	Подп.	Дата
Разраб.		Извекова		
Провер		Гончаренко		
Т. контр		Севрюков		
Нач. отд		Григорьянц		
Н. контр		Амбрас		
Утвер.				

Б1В 503.190СБ

Отвод
Сборочный чертеж

Лит.	Масса	Масшт.
и	143,0	1:10

Лист | Листов 1

Харьковский Сантехпроект

Формат А3

Подп. и дата | Инв. N дубл | Взам. инв. N | Подп. и дата | Инв. N подл

Альбом VII

Форм.	Зона	Поз.	Обозначение	Наименование	Кол.	Примеч.
				Документация		
А3			6185О3.190СБ	Сборочный чертеж		
				Детали		
А4		1	6185О3.003-02	Бакавина	2	
А4		2	6185О3.004-04	Стенка	1	
		3	6185О3.004-05	Стенка	1	
А4		4	6185О3.068	Ребро	1	
		5	6185О3.068-01	Ребро	1	
А4		6	6185О3.008	Стяжка	8	
Б4		7	6185О3.069	Накладка		
				Полоса 5х60 ГОСТ 103-76		
				Вст3гпс ГОСТ 535-79		
				ℓ = 588	2	1,38кг
Б4		8	6185О3.071	Накладка		
				Полоса 5х60 ГОСТ 103-76		
				Вст3гпс ГОСТ 535-79		
				ℓ = 1188	2	2,8кг

Инв.№ подл. | Подп. и дата | Взам. инв.№ | Инв.№ дубл. | Подп. и дата

Изм.	Лист	№ докум.	Подп.	Дата	6185О3.190			
Разраб.		Извекова			Отвод	Лит.	Лист	Листов 1
Пров.		Севрюков				У		
Нач.отд.		Григорьянц				Харьковский Сантехпроект		
Н.контр.		Амбрас						
Утв.								

Формат А4

6185О3.068

Rz320 √ (√)

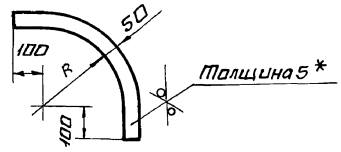

Обозначение	R	Масса кг
6185О3.068	95	0,76
-01	755	2,78
-02	955	3,4

1. Предельные отклонения размеров $\pm \frac{IT16}{2}$
2. * Размер для справки.

Инв.№ подл. | Подп. и дата | Взам. инв.№ | Инв.№ дубл. | Подп. и дата

Изм.	Лист	№ докум.	Подп.	Дата	6185О3.068			
Разраб.		Извекова			Ребро	Лит.	Масса	Масшт.
Пров.		Гончаренко				У	—	—
Т.контр.		Севрюков				Лист	Листов 1	
Нач.отд.		Григорьянц			Лист 5 ГОСТ 19903-74	Харьковский Сантехпроект		
Н.контр.		Амбрас			Вст3гпс ГОСТ 14637-79			
Утв.								

Формат А4

6185О3.200СБ

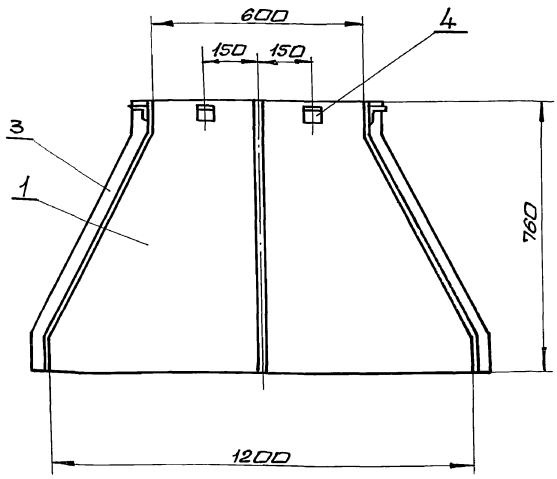

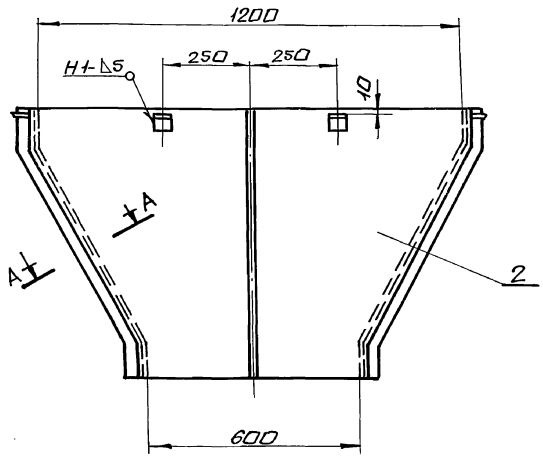

А–А (М1:2)

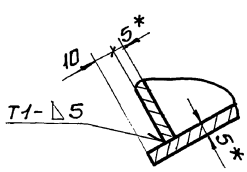

1. Предельные отклонения размеров $\pm \frac{IT16}{2}$.
2. Сварку производить электродами Э-42 ГОСТ 9467-75. Сварные швы по ГОСТ 5264-80.
3. Кромки реза деталей Б4-Rz320 √.
4. * Размеры для справки.

Инв.№ подл. | Подп. и дата | Взам. инв.№ | Инв.№ дубл. | Подп. и дата

Изм.	Лист	№ докум.	Подп.	Дата	6185О3.200СБ			
Разраб.		Извекова			Переход	Лит.	Масса	Масшт.
Пров.		Гончаренко			Сборочный чертеж	У	128,0	1:10
Т.контр.		Севрюков				Лист	Листов 1	
Нач.отд.		Григорьянц				Харьковский Сантехпроект		
Н.контр.		Амбрас						
Утв.								

Форм.	Зона	Поз.	Обозначение	Наименование	Кол.	Примеч.
				Документация		
А3			Б1В 503.210СБ	Сборочный чертеж		
				Сборочные единицы		
А4		1	Б1В 503.220	Фланец		
				Детали		
А4		2	Б1В 503.076	Боковина	2	
А4		3	Б1В 503.077	Стенка	2	
А4		4	Б1В 503.073-01	Ребро	2	

Инв.№ подл. | Подп. и дата | Взам.инв.№ | Инв.№ дубл. | Подп. и дата

Изм.	Лист	№ докум.	Подп.	Дата
Разраб.		Извекова		
Провер.		Севрюков		
Нач.отд.		Григорьянц		
Н.контр.		Амбрас		
Утв.				

Б1В 503.210

Переход

Лит	Масса	Листов
У		1

Харьковский сантехпроект

Формат А4

Форм.	Зона	Поз.	Обозначение	Наименование	Кол.	Примеч.
				Документация		
А4			Б1В 503.220СБ	Сборочный чертеж		
				Детали		
Б4		1	Б1В 503.074	Балка		
				Уголок Б63×63×5 ГОСТ 8509-86		
				ВСт3 ГОСТ 535-79		
				ℓ = 1210	2	5,8 кг
Б4		2	Б1В 503.075	Балка		
				Уголок Б63×63×5 ГОСТ 8509-86		
				ВСт3 ГОСТ 535-79		
				ℓ = 576	2	2,76 кг

Инв.№ подл. | Подп. и дата | Взам.инв.№ | Инв.№ дубл. | Подп. и дата

Изм.	Лист	№ докум.	Подп.	Дата
Разраб.		Извекова		
Провер.		Севрюков		
Нач.отд.		Григорьянц		
Н.контр.		Амбрас		
Утвер.				

Б1В 503.220

Фланец

Лит	Лист	Листов
Ц		1

Харьковский Сантехпроект

Формат А4

Форм.	Зона	Поз.	Обозначение	Наименование	Кол.	Примеч.
				Документация		
А3			Б1В 503.200 СБ	Сборочный чертеж		
				Детали		
А4		1	Б1В 503.072	Стенка	2	
		2	Б1В 503.072-01	Стенка	2	
А4		3	Б1В 503.073	Ребро	4	
А4		4	Б1В 501.008	Стяжка	8	

Инв.№ подл. | Подп. и дата | Взам.инв.№ | Инв.№ дубл. | Подп. и дата

Изм.	Лист	№ докум.	Подп.	Дата
Разраб.		Извекова		
Провер.		Севрюков		
Нач.отд.		Григорьянц		
Н.контр.		Амбрас		
Утвер.				

Б1В 503.200

Переход

Лит	Лист	Листов
У		1

Харьковский сантехпроект

Формат А4

Б1В 503.077

Rz 320
$\sqrt{(\sqrt{})}$

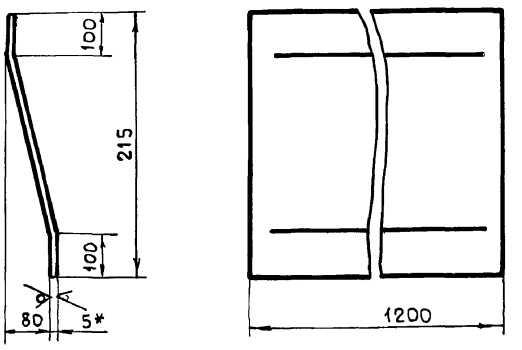

1. Длина развернутой детали - 758 мм.
2. Предельные отклонения размеров $\pm \frac{IT16}{2}$.
3. * Размер для справки.

Инв.№ подл. | Подп. и дата | Взам.инв.№ | Инв.№ дубл. | Подп. и дата

Изм.	Лист	№ докум.	Подп.	Дата
Разраб.		Извекова		
Провер.		Гончаренко		
Т. контр.		Севрюков		
Нач.отд.		Григорьянц		
Н.контр.		Амбрас		
Утвер.				

Б1В 503.077

Стенка

Лит	Масса	Масшт.
Ц	10,5	1:5
Лист	Листов 1	

Лист 5 ГОСТ 19903-74 / ВСт3 ГОСТ 14637-79

Харьковский сантехпроект

Формат А4

Альбом 11

5.1В 503.076

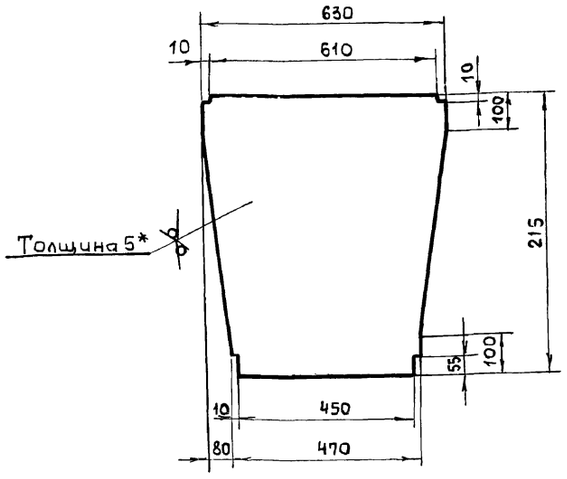

Rz 320

1. Предельные отклонения размеров $\pm \frac{IT16}{2}$.
2. * Размер для справки.

Изм.	Лист	N докум.	Подп.	Дата	Б1В 503.076			
Разраб.		Узвекова			Боковина	Лит	Масса	Масшт
Провер.		Гончаренко				У	4,5	1:10
Т. контр.		Севрюков				Лист	Листов 1	
Нач. отд.		Григорьянц			Лист 5 ГОСТ 19903-74 / ВСт3ГОСТ 14637-79	Харьковский сантехпроект		
Н. контр.		Амбрас						
Утвер.								

Инв. № подл. | Подп. и дата | Инв. № дубл. | Взам. инв. № | Подп. и дата

Формат А4

5.1В 503.220СБ

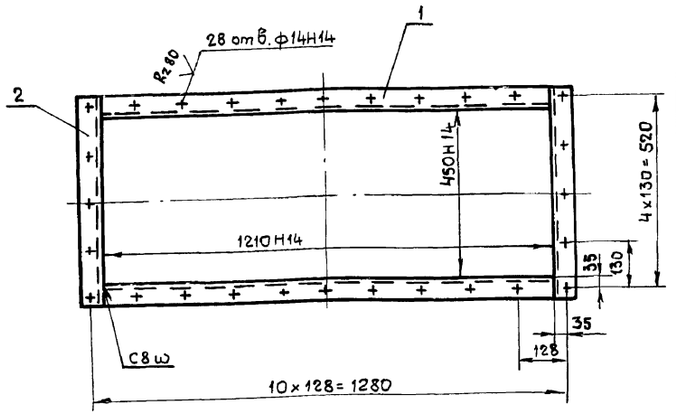

1. Неуказанные предельные отклонения размеров $\pm \frac{IT16}{2}$.
2. Сварку производить электродами Э-42 ГОСТ 9467-75. Сварные швы по ГОСТ 5264-80.
3. Кромки реза деталей Б4 - Rz 320

Изм.	Лист	N докум.	Подп.	Дата	Б1В 503.220СБ			
Разраб.		Узвекова			Фланец Сборочный чертеж	Лит	Масса	Масшт.
Провер.		Гончаренко				У	17,2	1:10
Т. контр.		Севрюков				Лист	Листов 1	
Нач. отд.		Григорьянц				Харьковский сантехпроект		
Н. контр.		Амбрас						
Утвер.								

Инв. № подл. | Подп. и дата | Инв. № дубл. | Взам. инв. № | Подп. и дата

Формат А4

5.1В 503.210СБ

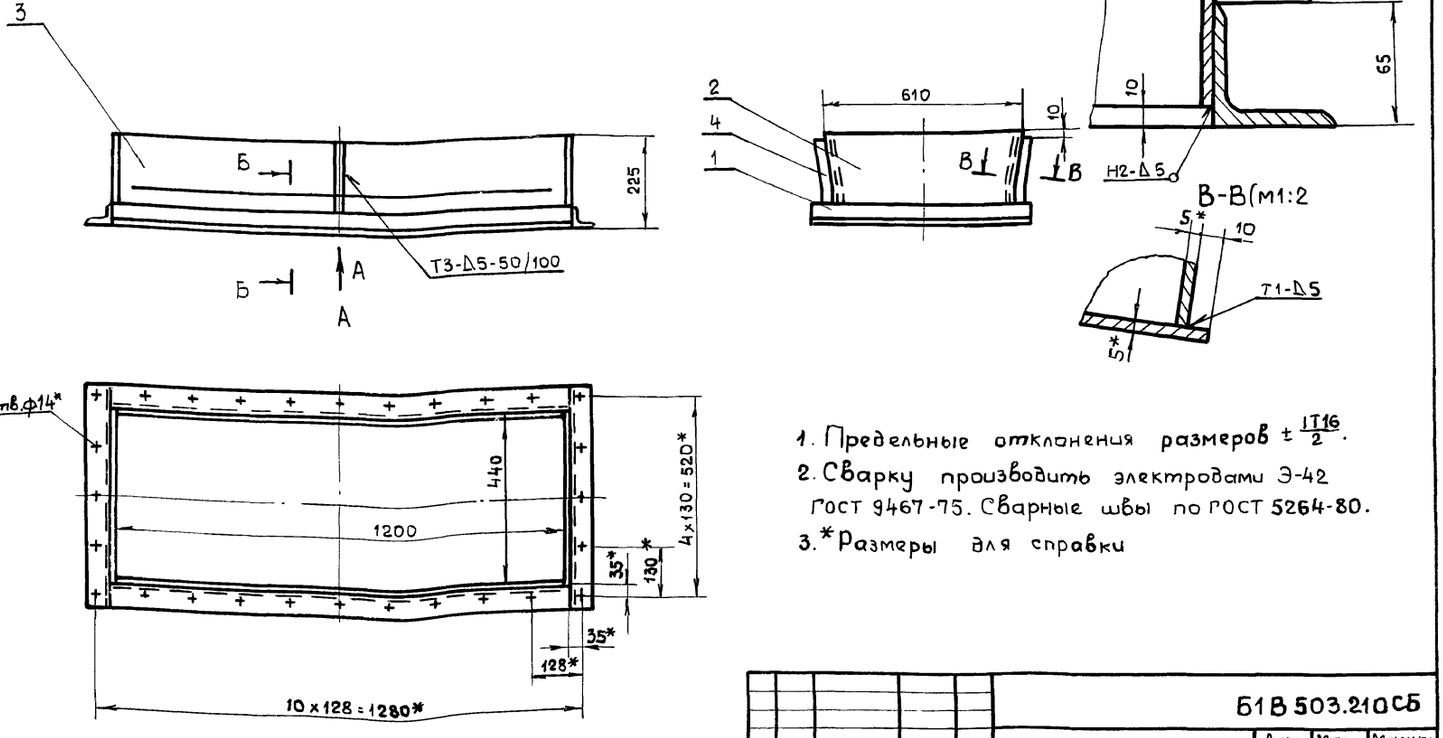

1. Предельные отклонения размеров $\pm \frac{IT16}{2}$.
2. Сварку производить электродами Э-42 ГОСТ 9467-75. Сварные швы по ГОСТ 5264-80.
3. * Размеры для справки

Изм.	Лист	N докум.	Подп.	Дата	Б1В 503.210СБ			
Разраб.		Узвекова			Переход Сборочный чертеж	Лит	Масса	Масшт
Провер.		Гончаренко				У	48,0	1:10
Т. контр.		Севрюков				Лист	Листов 1	
Нач. отд.		Григорьянц				Харьковский Сантехпроект		
Н. контр.		Амбрас						
Утвер.								

Инв. № подл. | Подп. и дата | Инв. № дубл. | Взам. инв. № | Подп. и дата

Альбом II

Форм	Зона	Поз.	Обозначение	Наименование	Кол.	Примеч.
				Документация		
А3			Б1В 503.230 СБ	Сборочный чертеж		
				Сборочные единицы		
А4		1	Б1В 503.240	Фланец	1	
				Детали		
А4		2	Б1В 503.128	Стенка	2	
А4		3	Б1В 503.129	Стенка	2	

Инв.№ подл. | Подп. и дата | Взам.инв.№ | Инв.№ дубл. | Подп. и дата

Изм.	Лист	№ докум.	Подп.	Дата
Разраб.		Извекова		
Провер.		Севрюков		
Нач.отд.		Григорьянц		
Н.контр.		Амбрас		
Утверд.				

Б1В 503.230

Переход

Лит	Лист	Листов
У		1

Харьковский Сантехпроект

Формат А4

Б1В 503.240СБ

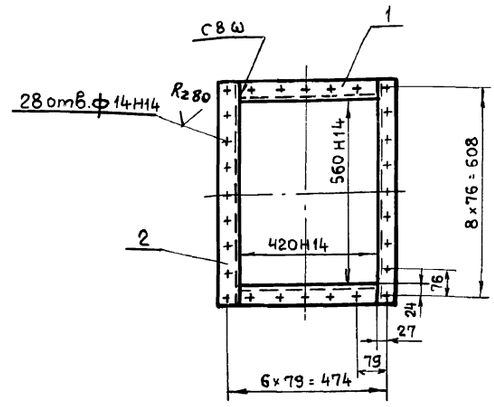

1. Неуказанные предельные отклонения размеров $\pm \frac{IT16}{2}$.
2. Сварку производить электродами Э-42 ГОСТ 9467-75. Сварные швы по ГОСТ 5264-80.
3. Кромки реза деталей Б4 - Rz 320

Изм.	Лист	№ докум.	Подп.	Дата
Разраб.		Извекова		
Провер.		Гончаренко		
Т.контр.		Севрюков		
Нач.отд.		Григорьянц		
Н.контр.		Амбрас		
Утверд.				

Б1В 503.240СБ

Фланец
Сборочный чертеж

Лит	Масса	Масшт.
У	7,2	1:10
Лист	Листов 1	

Харьковский Сантехпроект

Формат А4

Б1В 503.230СБ

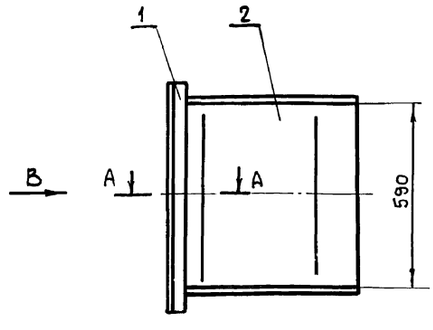

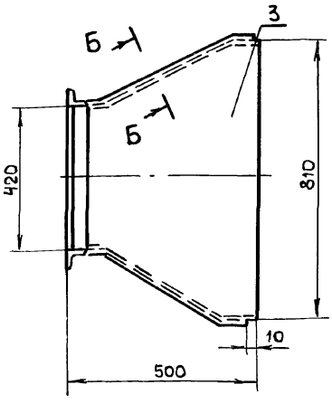

В

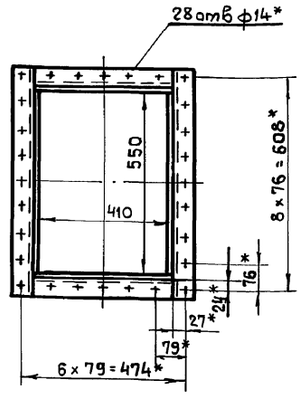

А-А (м1:2)

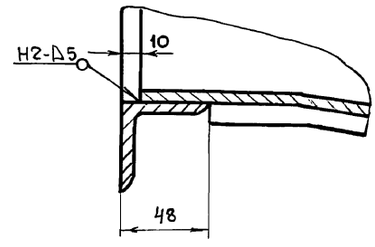

Б-Б (м1:2)

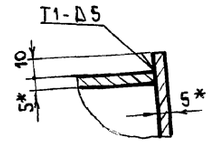

1. Предельные отклонения размеров $\pm \frac{IT16}{2}$.
2. Сварку производить электродами Э-42 ГОСТ 9467-75. Сварные швы по ГОСТ 5264-80.
3. * Размеры для справки.

Изм.	Лист	№ докум.	Подп.	Дата
Разраб.		Извекова		
Провер.		Гончаренко		
Т.контр.		Севрюков		
Нач.отд.		Григорьянц		
Н.контр.		Амбрас		
Утверд.				

Б1В 503.230СБ

Переход
Сборочный чертеж

Лит	Масса	Масшт.
У	57,0	1:10
Лист	Листов 1	

Харьковский Сантехпроект

Формат А3

Альбом 14

Форм	Зона	Поз.	Обозначение	Наименование	Кол	Примеч.
				Документация		
А3			Б1В 503.250СБ	Сборочный чертеж		
				Детали		
А4		1	Б1В503.081	Стенка	1	
А4		2	Б1В503.082	Стенка	1	
А4		3	Б1В503.083	Боковина	1	
А4		4	Б1В503.084	Боковина	1	
А4		5	Б1В 501.008	Стяжка	8	
Б4		6	Б1В 503.006	Накладка		
				Полоса 5×60 ГОСТ103-76		
				ВСт3 ГОСТ 535-79		
				ℓ = 788	2	1.85кг
Б4		7	Б1В 503.005	Накладка		
				Полоса 5×60 ГОСТ103-76		
				ВСт3 ГОСТ 535-79		
				ℓ = 988	2	2,32кг

Инв.№ подл. | Подп. и дата | Взам.инв.№ | Инв.№ дубл. | Подп. и дата

Изм	Лист	N докум.	Подп.	Дата
Разраб.		Извекова		
Провер		Гончаренко		
Нач.отд		Григорьянц		
Н.контр		Амбрас		
Утвер.				

Б1В 503.250

Переход

Лит	Лист	Листов
Ц		1

Харьковский сантехпроект

Формат А4

Форм	Зона	Поз	Обозначение	Наименование	Кол	Примеч.
				Документация		
А4			Б1В 503.240	Сборочный чертеж		
				Детали		
Б4		1	Б1В 503.078	Балка		
				Уголок Б45×45×5 ГОСТ 8509-86		
				ВСт3 ГОСТ 535-79		
				ℓ = 420	2	1,4кг
Б4		2	Б1В 503.079	Балка		
				Уголок Б45×45×5 ГОСТ 8509-86		
				ВСт3 ГОСТ 535-79		
				ℓ = 650	2	2,2кг

Инв.№ подл. | Подп. и дата | Взам.инв.№ | Инв.№ дубл. | Подп. и дата

Изм	Лист	N докум.	Подп.	Дата
Разраб		Извекова		
Провер		Севрюков		
Нач.отд		Григорьянц		
Н.контр		Амбрас		
Утвер.				

Б1В 503.240

Фланец

Лит	Лист	Листов
Ц		1

Харьковский сантехпроект

Формат А4

Б1В 503.250СБ

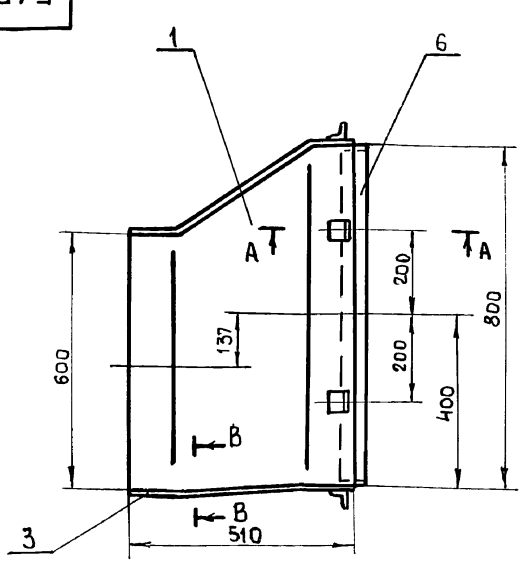

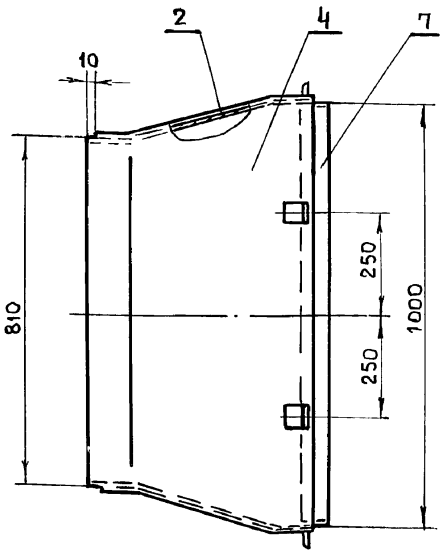

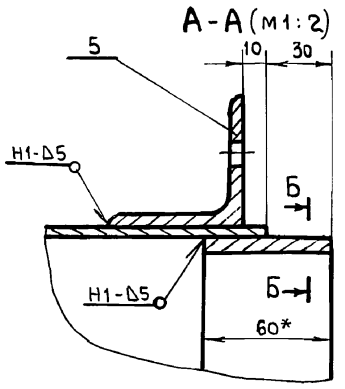

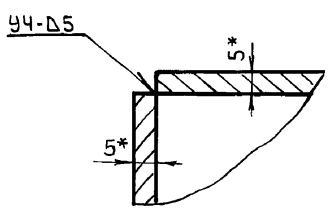

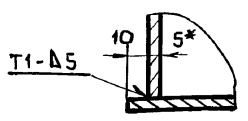

1. Предельные отклонения размеров $\pm \frac{IT16}{2}$.
2. Сварку производить электродами Э-42 ГОСТ 9467-75. Сварные швы по ГОСТ 5264-80.
3. Кромки реза деталей Б4 – $\sqrt{Rz320}$.
4. * Размеры для справки.

Инв.№ подл. | Подп. и дата | Взам.инв.№ | Инв.№ дубл. | Подп. и дата

Изм	Лист	N докум.	Подп.	Дата
Разраб.		Извекова		
Провер.		Гончаренко		
Т.контр		Севрюков		
Нач.отд		Григорьянц		
Н.контр		Амбрас		
Утвер.				

Б1В 503.250 СБ

Переход
Сборочный чертеж

Лит	Масса	Масшт.
Ц	77,0	1:10
Лист	Листов 1	

Харьковский сантехпроект

Альбом 11

61В503.081

Rz320 √(√)

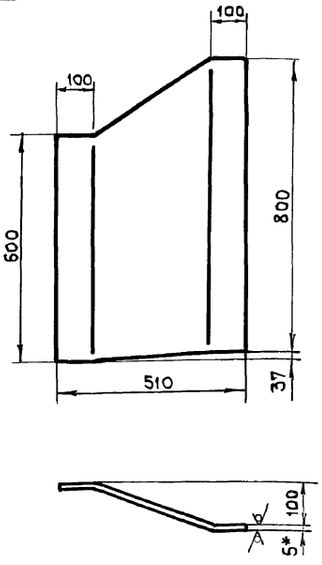

1. Длина развернутой детали - 525 мм.
2. Предельные отклонения размеров ± $\frac{IT16}{2}$.
3.* Размер для справки.

Изм	Лист	N докум	Подп.	Дата	Стенка	Лит	Масса	Масшт.
Разраб.		Извекова				И	14,4	1:10
Провер.		Гончаренко				Лист	Листов 1	
Т. контр.		Севрюков						
Нач. отд.		Григорьяни						
Н. контр.		Амбрас						
Утвер.								

Б1В 503.081

Лист 5 ГОСТ 19903-74 / ВСт3 ГОСТ 14637-79

Харьковский Сантехпроект

Формат А4

Инв. N подл. | Подп. и дата | Взам. инв. N | Инв. N дубл. | Подп. и дата

61В503.082

Rz320 √(√)

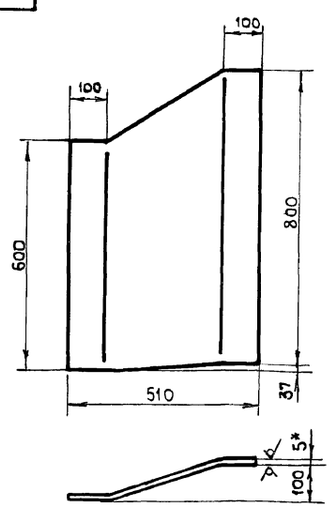

1. Длина развернутой детали - 525 мм.
2. Предельные отклонения размеров ± $\frac{IT16}{2}$.
3.* Размер для справки.

Изм	Лист	N докум	Подп.	Дата	Стенка	Лит	Масса	Масшт.
Разраб.		Извекова				И	14,4	1:10
Провер.		Гончаренко				Лист	Листов 1	
Т. контр.		Севрюков						
Нач. отд.		Григорьяни						
Н. контр.		Амбрас						
Утвер.								

Б1В 503.082

Лист 5 ГОСТ 19903-74 / ВСт3 ГОСТ 14637-79

Харьковский Сантехпроект

Формат А4

Инв. N подл. | Подп. и дата | Взам. инв. N | Инв. N дубл. | Подпись и дата

61В503.083

Rz320 √(√)

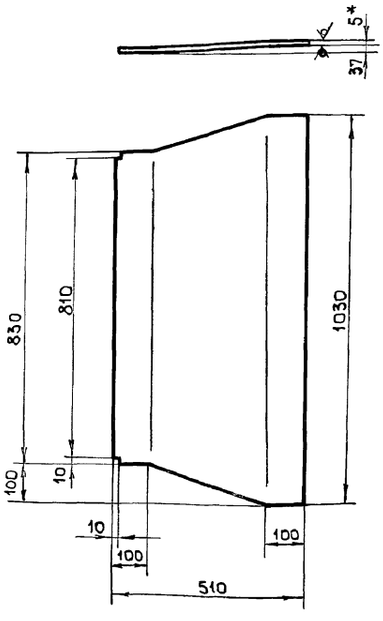

1. Предельные отклонения размеров ± $\frac{IT16}{2}$.
2.* Размер для справки.

Изм	Лист	N докум	Подп	Дата	Боковина	Лит	Масса	Масшт.
Разраб.		Извекова				И	18,6	1:10
Провер.		Гончаренко				Лист	Листов 1	
Т. контр.		Севрюков						
Нач. отд.		Григорьяни						
Н. контр.		Амбрас						
Утвер.								

Б1В 503.083

Лист 5 ГОСТ 19903-74 / ВСт3 ГОСТ 14637-79

Харьковский Сантехпроект

Формат А4

Инв. N подл. | Подпись и дата | Взам. инв. N | Инв. N дубл. | Подп. и дата

61В503.084

Rz320 √(√)

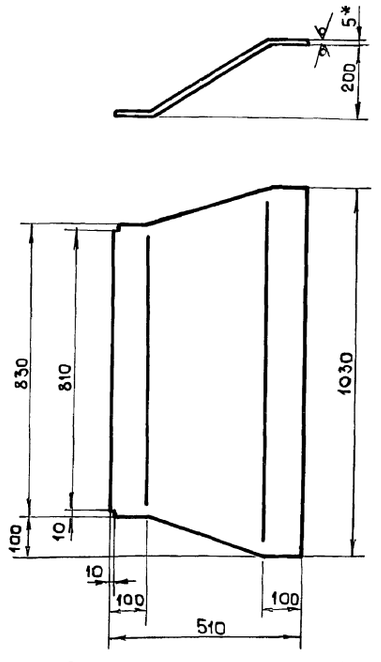

1. Длина развернутой детали - 570 мм.
2. Предельные отклонения размеров ± $\frac{IT16}{2}$.
3.* Размер для справки.

Изм	Лист	N докум	Подп	Дата	Боковина	Лит	Масса	Масшт.
Разраб.		Извекова				И	20,8	1:10
Провер.		Гончаренко				Лист	Листов 1	
Т. контр.		Севрюков						
Нач. отд.		Григорьяни						
Н. контр.		Амбрас						
Утвер.								

Б1В 503.084

Лист 5 ГОСТ 19903-74 / ВСт3 ГОСТ 14637-79

Харьковский Сантехпроект

Формат А4

Инв. N подл. | Подп. и дата | Взам. инв. N | Инв. N дубл. | Подпись и дата

Альбом 11

Формат	Зона	Поз	Обозначение	Наименование	Кол	Примеч
				Документация		
А3			Б1В 503.260СБ	Сборочный чертеж		
				Детали		
Б4		1	Б1В 503.085	Стенка		
				Лист 5 ГОСТ 19903-74		
				В Ст3 ГОСТ 14637-79		
				830 х 1150	2	37,5 кг
Б4		2	Б1В 503.086	Боковина		
				Лист 5 ГОСТ 19903-74		
				В Ст3 ГОСТ 14637-79		
				1000 х 1150	2	45,0 кг
Б4		3	Б1В 503.087	Ребро		
				Полоса 5х50 ГОСТ 103-76		
				В Ст3 ГОСТ 535-79		
				ℓ = 1090	2	4,2 кг
Б4		4	Б1В 503.088	Ребро		
				Полоса 5х50 ГОСТ 103-76		
				В Ст3 ГОСТ 535-79		
				ℓ = 890	2	1,74 кг

Подп. и дата | Инв. № дубл. | Взам. инв. № | Инв. № подл. | Подп. и дата

Изм	Лист	№ докум.	Подп.	Дата
Разраб.		Узбекова		
Провер.		Севрюков		
Нач. отд.		Григорьянц		
Н. контр.		Амбрас		
Утвер.				

Б1В 503.260

Секция

Лит	Лист	Листов
И		1

Харьковский сантехпроект

Формат А4

Б1В.501.008

(√)∀

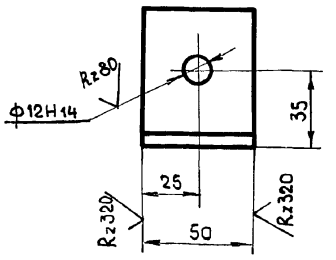

Неуказанные предельные отклонения размеров ± IT16/2

Подп. и дата | Инв. № дубл. | Взам. инв. № | Инв. № подл. | Подп. и дата

Изм	Лист	№ докум.	Подп.	Дата
Разраб.		Узбекова		
Провер.		Гончаренко		
Т. контр.		Севрюков		
Нач. отд.		Григорьянц		
Н. контр.		Амбрас		
Утвер.				

Б1В 501.008

Стяжка

Лит	Масса	Масшт.
И	0,24	1:2
Лист	Листов 1	

Уголок Б-63х63х5 ГОСТ 8509-86 / В Ст3 ГОСТ 535-79

Харьковский сантехпроект

Формат А4

Б1В.503.260СБ

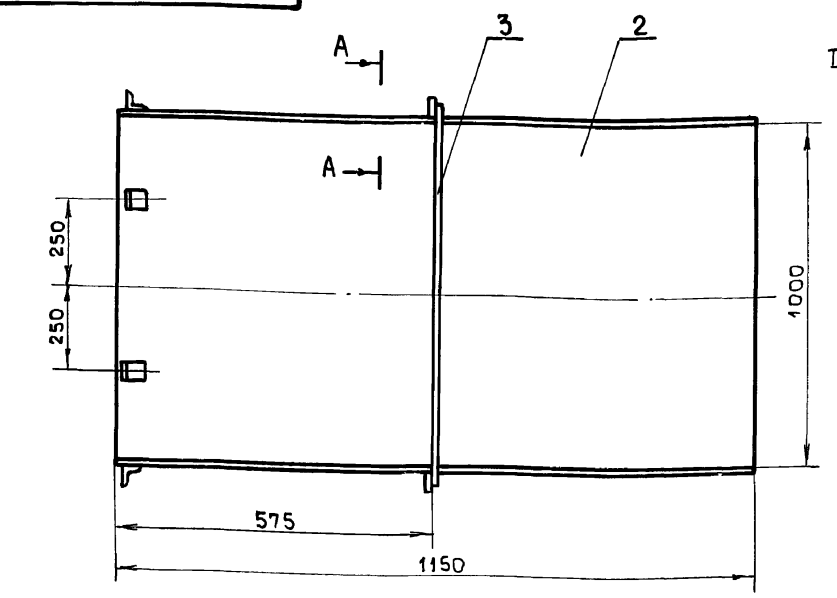

А - А (м1:2)

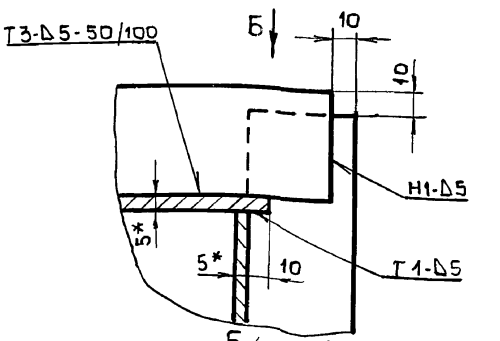

Б (м1:2)

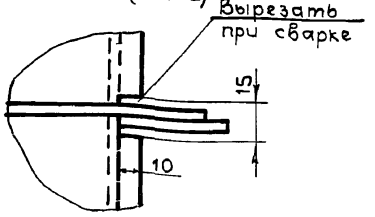

В - В (м1:2)

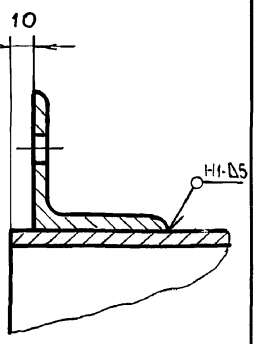

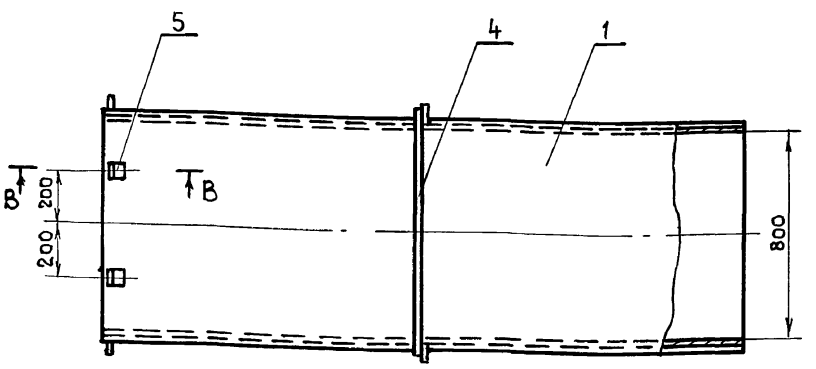

1. Предельные отклонения размеров ± IT16/2.
2. Сварку производить электродами Э-42 ГОСТ 9467-75. Сварные швы по ГОСТ 5264-80.
3. Кромки реза деталей Б4 - Rz320.
4. * Размеры для справки.

Подп. и дата | Инв. № дубл. | Взам. инв. № | Инв. № подл. | Подп. и дата

Изм	Лист	№ докум.	Подп.	Дата
Разраб.		Узбекова		
Провер.		Гончаренко		
Т. контр.		Севрюков		
Нач. отд.		Григорьянц		
Н. контр.		Амбрас		
Утвер.				

Б1В 503.260СБ

Секция. Сборочный чертеж

Лит	Масса	Масшт.
И	177,0	1:10
Лист	Листов 1	

Харьковский сантехпроект

Формат А3

Альбом 11

Б1В 503.270СБ

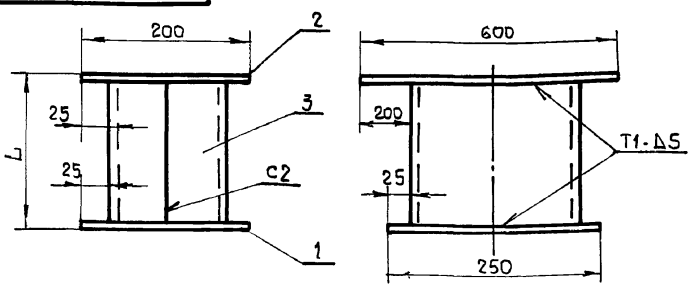

Обозначение	L	Масса кг
Б1В503.270	430	28,5
-01	408	28,0
-02	595	34,4

1. Предельные отклонения размеров $\pm\frac{IT16}{2}$.
2. Кромки реза деталей Б4 - Rz320.
3. Сварку производить электродами Э 42 ГОСТ 9467-75. Сварные швы по ГОСТ 5264-80.

Б1В 503.270СБ

Опора
Сборочный чертеж

Изм	Лист	N докум	Подп.	Дата
Разраб		Извекова		
Провер		Гончаренко		
Т.контр		Севрюков		
Нач.отд		Григорьянц		
Н.контр		Амбрас		
Утвер.				

Лит	Масса	Масшт.
И	-	-

Лист | Листов 1

Харьковский Сантехпроект

Формат А4

Форм	Зона	Поз	Обозначение	Наименование	Кол	Примеч.
				Документация		
А4			Б1В503.270СБ	Сборочный чертеж		
				Детали		
Б4		1	Б1В503.089	Плита		
				Лист 10 ГОСТ 19903-74		
				ВСт3 ГОСТ 14637-79		
				200×250	1	4,0 кг
Б4		2	Б1В503.091	Плита		
				Лист 10 ГОСТ 19903-74		
				ВСт3 ГОСТ 14637-79		
				200×600	1	9,4 кг
			Переменные данные	для исполнения		
				Б1В503.270		
Б4		3	Б1В503.092	Стойка		
				Швеллер 20 ГОСТ 8240-89		
				ВСт3 ГОСТ 535-79		
				ℓ = 410	2	7,5 кг
				Б1В503.270-01		
Б4		3	Б1В503.093	Стойка		
				Швеллер 20 ГОСТ 8240-89		
				ВСт3 ГОСТ 535-79		
				ℓ = 398	2	7,3 кг
				Б1В503.270-02		
Б4		4	Б1В503.128	Стойка		
				Швеллер 20 ГОСТ 8240-89		
				ВСт3 ГОСТ 535-79 ℓ = 575	2	10,5 кг

Б1В 503.270

Опора

Изм	Лист	N докум	Подп.	Дата
Разраб		Извекова		
Провер.		Гончаренко		
Нач.отд		Григорьянц		
Н.контр		Амбрас		
Утвер.				

Лит	Лист	Листов
И		1

Харьковский Сантехпроект

Формат А4

Форм	Зона	Поз	Обозначение	Наименование	Кол	Примеч.
				Документация		
А3			Б1В503.280 СБ	Сборочный чертеж		
				Детали		
А4		1	Б1В503.094	Подушка	1	
А4		2	Б1В503.095	Угольник	2	
Б4		3	Б1В503.096	Плита		
				Лист 16 ГОСТ 19903-74		
				ВСт3 ГОСТ 14637-79		
				325×405	1	16,5 кг

Б1В 503.280

Опора кармана

Изм	Лист	N докум	Подп	Дата
Разраб		Извекова		
Провер		Гончаренко		
Нач.отд		Григорьянц		
Н.контр		Амбрас		
Утвер.				

Лит	Лист	Листов
И		1

Харьковский Сантехпроект

Формат А4

Форм	Зона	Поз	Обозначение	Наименование	Кол	Примеч.
				Документация		
А3			Б1В503.310СБ	Сборочный чертеж		
				Сборочные единицы		
А4		1	Б1В503.320	Траверса	1	
А4		2	Б1В503.330	Стакан	2	
А4		3	Б1В503.340	Тяга блока	1	
				Детали		
А4		4	Б1В503.109	Пружина	1	
				Стандартные изделия		
		5		Гайка М-16.5		
				ГОСТ 5915-70	6	0,033 кг

Б1В 503.310

Блок пружины

Изм	Лист	N докум	Подп	Дата
Разраб		Извекова		
Провер		Севрюков		
Нач.отд		Григорьянц		
Н.контр		Амбрас		
Утвер.				

Лит	Лист	Листов
И		1

Харьковский Сантехпроект

24566-19 37

Формат А4

Альбом 11

61В 503.094

Rz 320 √(√)

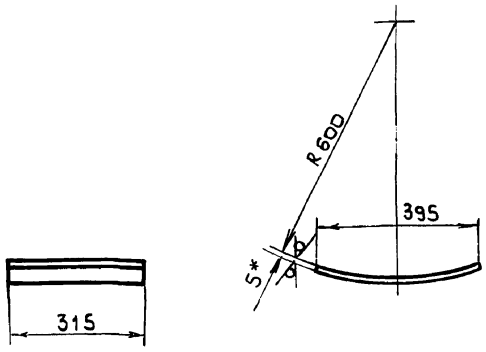

1. Длина развернутой детали – 404 мм.
2. Предельные отклонения размеров $\pm \frac{IT16}{2}$.
3.* Размер для справки.

Изм	Лист	N докум	Подп.	Дата	Б1В 503.094			
Разраб		Извекова			Подушка	Лит	Масса	Масшт
Провер		Гончаренко				и	4,95	1:10
Т. контр		Севрюков				Лист	Листов 1	
Нач. отд		Григорьянц			Лист 5 ГОСТ 19903-74 / ВСт3 ГОСТ 14637-79	Харьковский сантехпроект		
Н. контр		Амбрас						
Утвер								

Формат А4

61В 503.095

Rz 320 √(√)

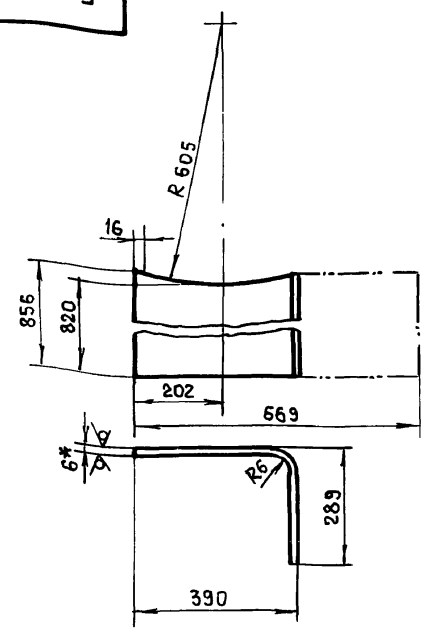

1. Предельные отклонения размеров $\pm \frac{IT16}{2}$.
2.* Размер для справки.

Изм	Лист	N докум	Подп	Дата	Б1В 503.095			
Разраб		Извекова			Угольник	Лит	Масса	Масшт.
Провер		Гончаренко				и	26,4	1:10
Т. контр		Севрюков				Лист	Листов 1	
Нач. отд		Григорьянц			Лист 6 ГОСТ 19903-74 / ВСт3 ГОСТ 14637-79	Харьковский сантехпроект		
Н. контр		Амбрас						
Утвер								

Формат А4

61В 503.280СБ

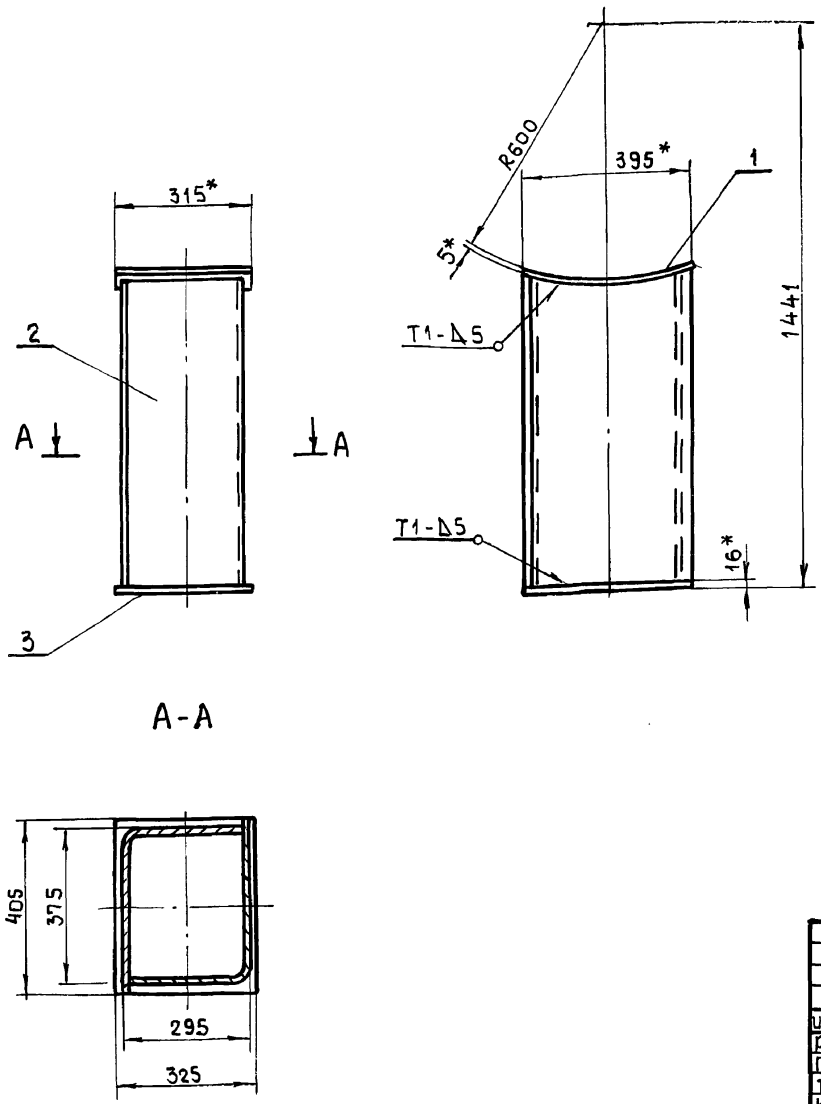

1. Предельные отклонения размеров $\pm \frac{IT16}{2}$.
2. Сварку производить электродами Э-42 ГОСТ 9467-75. Сварные швы по ГОСТ 5264-80.
3. Кромки реза деталей Б4 - Rz 320 √.
4.* Размеры для справки.

Изм	Лист	N докум	Подп	Дата	Б1В 503.280СБ			
Разраб		Извекова			Опора кармана	Лит	Масса	Масшт.
Провер		Гончаренко			Сборочный чертеж	и	75,0	1:10
Т. контр		Севрюков				Лист	Листов 1	
Нач. отд		Григорьянц				Харьковский сантехпроект		
Н. контр		Амбрас						
Утвер								

Альбом 11

Б1В 503.097

Rz 320 √(√)

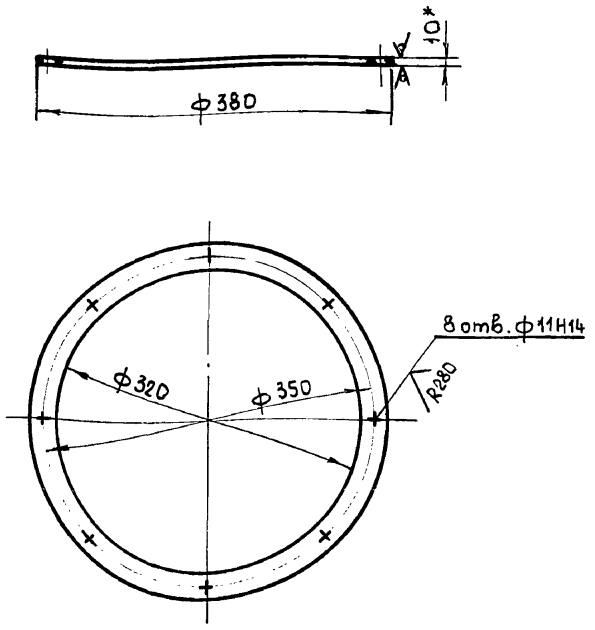

1. Предельные отклонения размеров $\pm \frac{IT16}{2}$.
2.* Размер для справки.

Изм	Лист	N докум	Подп	Дата	Б1В 503.097			
Разраб		Извекова			Фланец	Лит	Масса	Масшт
Провер		Гончаренко				U	2,6	1:5
Т. контр		Севрюков				Лист	Листов 1	
Нач. отд		Григорьянц			Лист 10 ГОСТ 19903-74 / ВСт3 ГОСТ 14637-79	Харьковский Сантехпроект		
Н. контр		Амбрас						
Утвер								

Формат А4

Б1В 503.098

Rz 320 √(√)

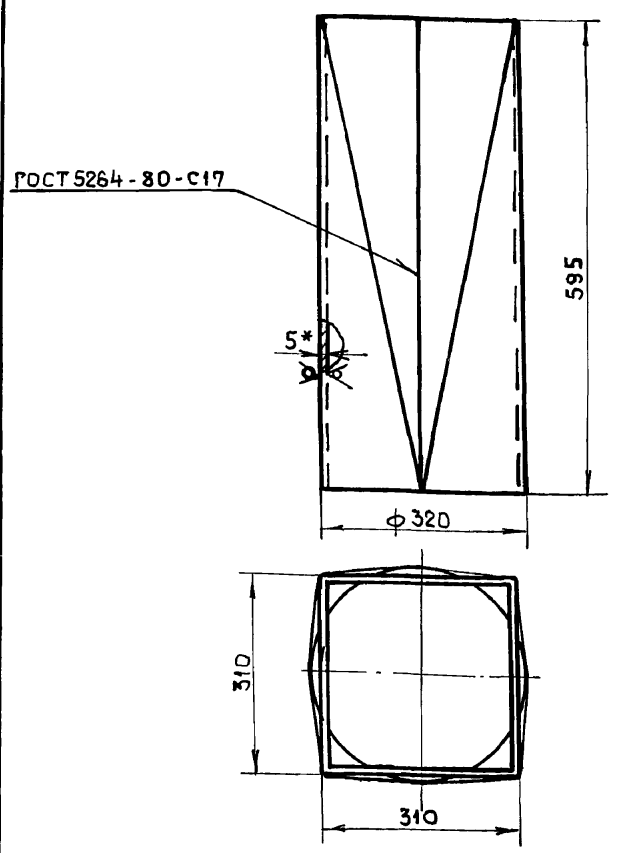

1. Предельные отклонения размеров $\pm \frac{IT16}{2}$.
2. Электроды Э-42 ГОСТ 9467-75.
3.* Размер для справки.

Изм	Лист	N докум	Подп	Дата	Б1В 503.098			
Разраб		Извекова			Переход	Лит	Масса	Масшт
Провер		Гончаренко				U	23,0	1:5
Т. контр		Севрюков				Лист	Листов 1	
Нач. отд		Григорьянц			Лист 5 ГОСТ 19903-74 / ВСт3 ГОСТ 14637-79	Харьковский Сантехпроект		
Н. контр		Амбрас						
Утвер								

Формат А4

Б1В 503.290СБ

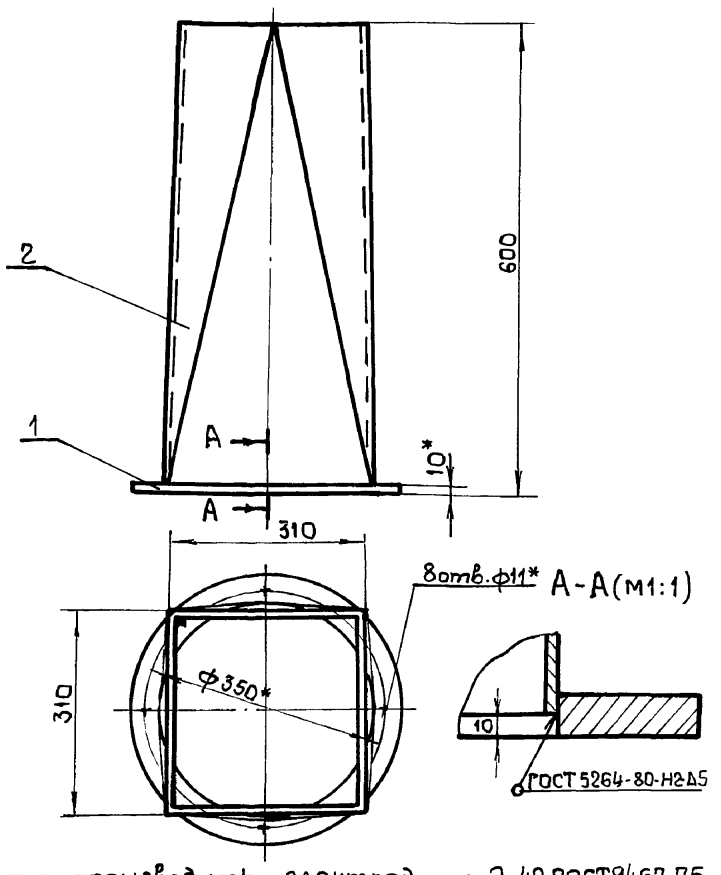

1. Сварку производить электродами Э-42 ГОСТ 9467-75.
2.* Размеры для справки.

Изм	Лист	N докум	Подп	Дата	Б1В 503.290СБ			
Разраб		Извекова			Переход в сборе	Лит	Масса	Масшт
Провер		Гончаренко			Сборочный чертеж	U	26,0	1:5
Т. контр		Севрюков				Лист	Листов 1	
Нач. отд		Григорьянц				Харьковский Сантехпроект		
Н. контр		Амбрас						
Утвер								

Формат А4

Форм.	Зона	Поз.	Обозначение	Наименование	Кол.	Примеч.
				Документация		
А4			Б1В 503.290СБ	Сборочный чертеж		
				Детали		
А4		1	Б1В 503.097	Фланец	1	
А4		2	Б1В 503.098	Переход	1	

Изм	Лист	N докум	Подп	Дата	Б1В 503.290			
Разраб		Извекова			Переход в сборе	Лит	Лист	Листов
Провер		Севрюков				U		1
Нач. отд		Григорьянц				Харьковский Сантехпроект		
Н. контр		Амбрас						
Утвер								

24566-19 39

Формат А4

Альбом 11

Форм	Зона	Поз.	Обозначение	Наименование	Кол	Примеч.
				Документация		
А3			Б1В 503.300 СБ	Сборочный чертеж		
				Сборочные единицы		
А4		1	Б1В 503.310	Блок пружины	1	
А4		2	Б1В 503.350	Тяга подвески	1	
				Детали		
А4		3	Б1В 503.099	Проушина	1	
А4		4	Б1В 503.101	Ушко	3	
А4		5	Б1В 503.102	Кронштейн	1	
				Стандартные изделия		
		6		Гайка М16.5 ГОСТ 5915-70	2	0,033кг
				Переменные данные для исполнений		
				Б1В 503.300		
Б4		7	Б1В 503.103	Тяга		
				Круг 16 ГОСТ 2590-71		
				Вст3 ГОСТ 535-79		
				ℓ = 824	1	1,3кг
				Б1В 503.300-01		
Б4		7	Б1В 503.104	Тяга		
				Круг 16 ГОСТ 2590-71		
				Вст3 ГОСТ 535-79		
				ℓ = 3624	1	5,7 кг

Б1В 503.300

Изм	Лист	N докум	Подп.	Дата
Разраб.		Извекова		
Провер.		Гончаренко		
Нач. отд		Григорьянц		
Н. контр		Амбрас		
Утвер.				

Подвеска

Лит	Лист	Листов
У	1	2

Харьковский Сантехпроект

Формат А4

Форм	Зона	Поз	Обозначение	Наименование	Кол	Примеч.
				Б1В 503.300-02		
Б4		7	Б1В 503.105	Тяга		
				Круг 16 ГОСТ 2590-71		
				Вст3 ГОСТ 535-79		
				ℓ = 1874	1	3,0 кг
				Б1В 503.300-03		
Б4		7	Б1В 503.106	Тяга		
				Круг 16 ГОСТ 2590-71		
				Вст3 ГОСТ 535-79		
				ℓ = 1624	1	2,7 кг
				Б1В 503.300-04		
Б4		7	Б1В 503.107	Тяга		
				Круг 16 ГОСТ 2590-71		
				Вст3 ГОСТ 535-74		
				ℓ = 2024	1	3,2 кг
				Б1В 503.300-05		
Б4		7	Б1В 503.108	Тяга		
				Круг 16 ГОСТ 2590-71		
				Вст3 ГОСТ 535-79		
				ℓ = 2924	1	4,6 кг

Б1В 503.300

Изм	Лист	N докум.	Подп.	Дата

Лист 2

Формат А4

Б1В 503.102

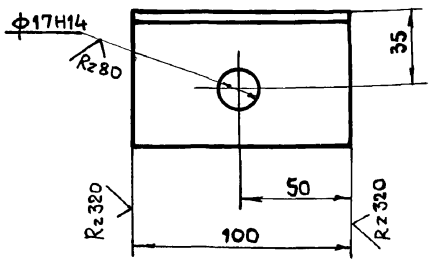

Неуказанные предельные отклонения размеров $\pm \frac{IT16}{2}$.

Изм	Лист	N докум	Подп.	Дата
Разраб.		Извекова		
Провер.		Гончаренко		
Т. контр		Севрюкова		
Нач. отд		Григорьянц		
Н. контр		Амбрас		
Утвер.				

Кронштейн

Лит	Масса	Масшт
У	0,48	1:2

Лист | Листов 1

Уголок Б 63×63×5 ГОСТ 8509-86 / Вст3 ГОСТ 535-79

Харьковский Сантехпроект

Формат А4

Б1В 503.109

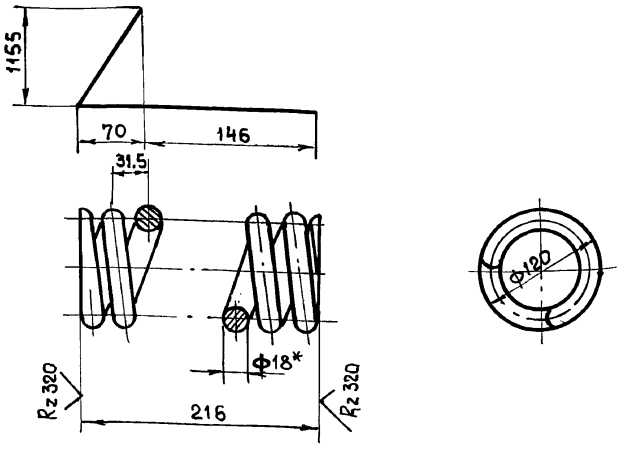

1. Твердость HRC 45 ÷ 50.
2. Предельные отклонения размеров $\pm \frac{IT16}{2}$.
3. Длина развернутой детали - 2570 мм.
4. Число витков: полное - 8, рабочее - 6.
5. * Размеры для справки.

Изм	Лист	N докум	Подп.	Дата
Разраб.		Извекова		
Провер.		Гончаренко		
Т. контр		Севрюкова		
Нач. отд		Григорьянц		
Н. контр		Амбрас		
Утвер.				

Пружина

Лит	Масса	Масшт
У	5,1	1:4

Лист | Листов 1

Проволока БОС 2А-Н-П-ГН-18 ГОСТ 14963-78

Харьковский сантехпроект

Формат А4

Альбом 11

Б1В 503.300 СБ

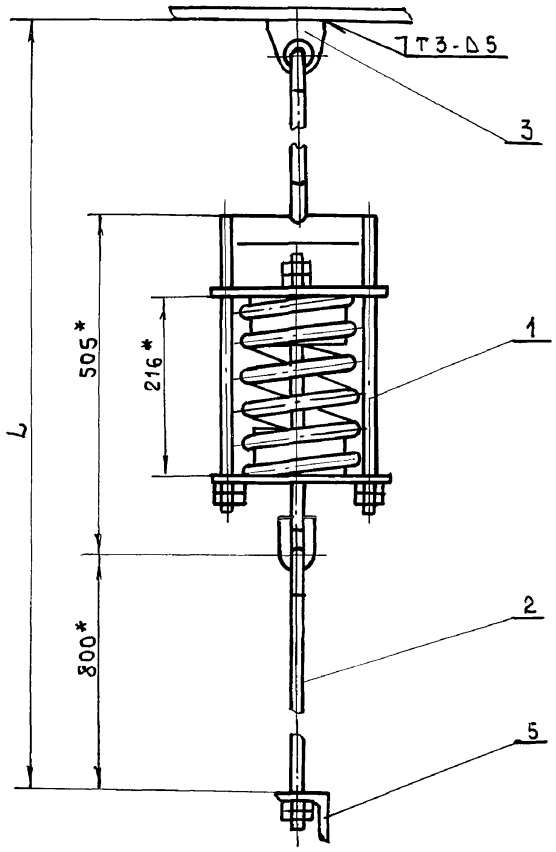

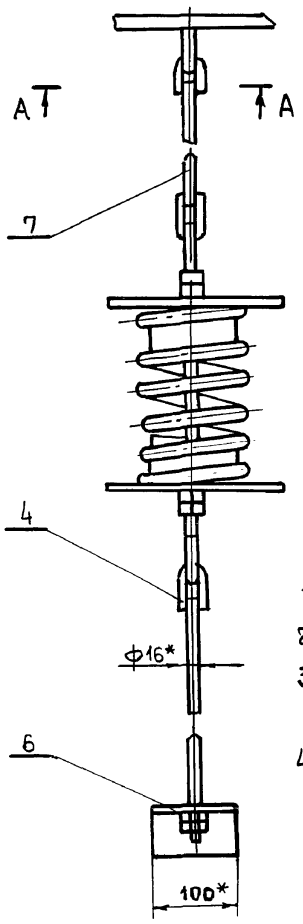

Обозначение	L	Масса кг
Б1В 503.300	2200	14,4
-01	5000	19,0
-02	3250	16,2
-03	3000	16,0
-04	3400	16,5
-05	4300	18,0

1. Предельные отклонения размеров $\pm \frac{1T16}{2}$.
2. Кромки реза деталей Б4 $R_z 320$.
3. Сварку производить электродами Э-42 ГОСТ 9467-75. Сварные швы по ГОСТ 5264-80.
4.* Размеры для справки.

А-А (М1:2)

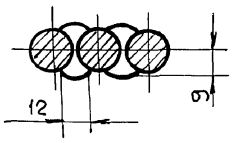

Изм	Лист	№ докум	Подп	Дата
Разраб		Извекова		
Провер		Гончаренко		
Т.контр		Севрюков		
Нач.отд		Григорьянц		
Н.контр		Амбрас		
Утвер				

Б1В 503.300 СБ

Подвеска
Сборочный чертеж

Лит	Масса	Масшт
И	–	–

Лист | Листов 1

Харьковский сантехпроект

Формат А3

Инв.№подл | Подп. и дата | Взам.инв.№ | Инв.№дубл | Подп. и дата

Б1В 503.310 СБ

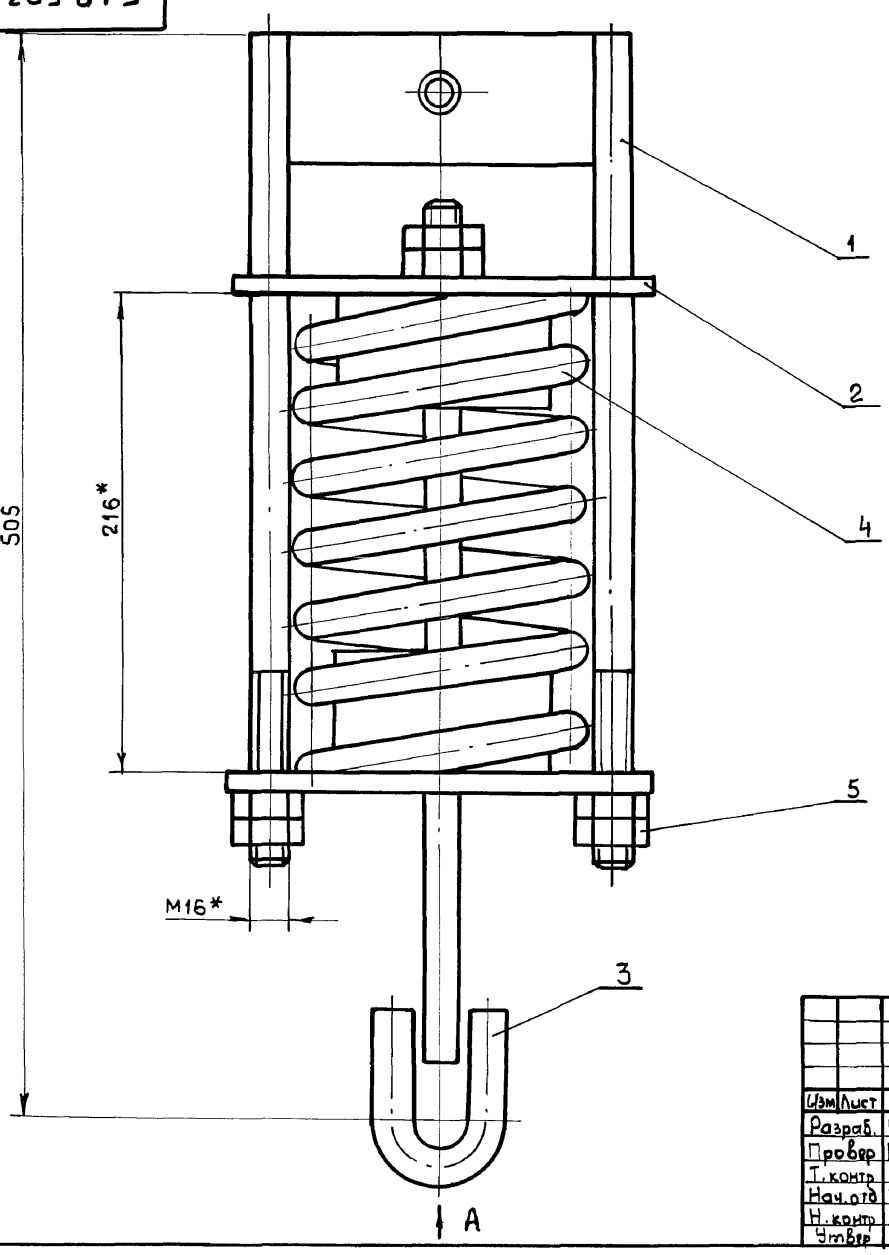

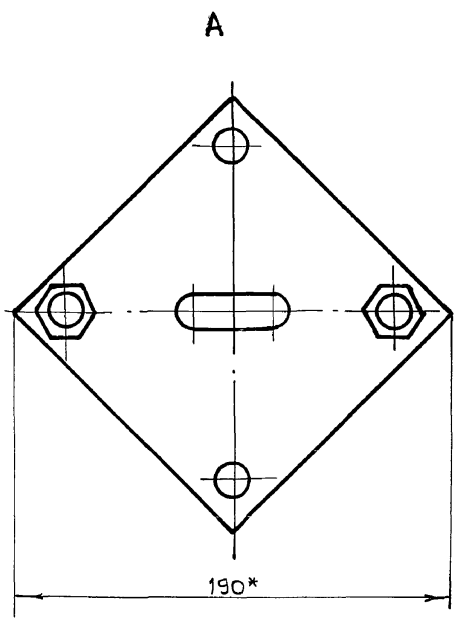

* Размеры для справки.

Изм	Лист	№ докум	Подп	Дата
Разраб.		Извекова		
Провер		Гончаренко		
Т.контр		Севрюков		
Нач.отд		Григорьянц		
Н.контр		Амбрас		
Утвер				

Б1В 503.310 СБ

Блок пружины
Сборочный чертеж

Лит	Масса	Масшт
И	9,9	1:2

Лист | Листов 1

Харьковский сантехпроект

Инв.№подл | Подп. и дата | Взам.инв.№ | Инв.№дубл | Подп. и дата

24566-19 41 Формат А3

Альбом 11

Б1В 503.320СБ

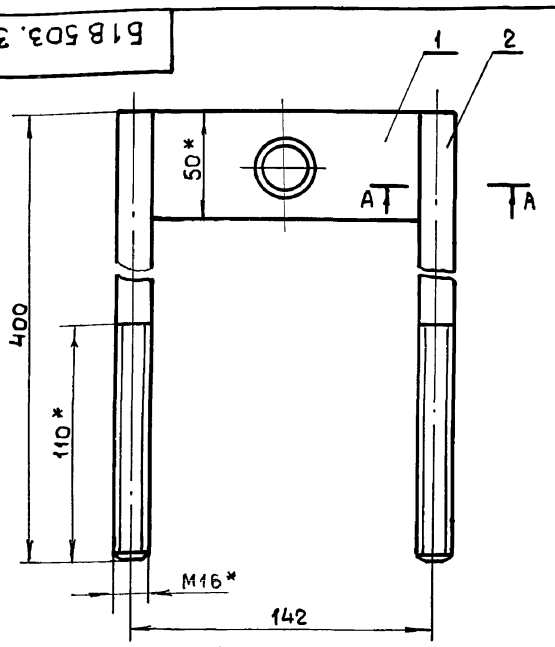

А – А (м1:1)

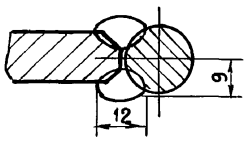

1. Предельные отклонения размеров $\pm \frac{IT16}{2}$.
2. Электроды Э-42 ГОСТ 9467-75.
3.* Размеры для справки.

Изм	Лист	N докум	Подп	Дата	Б1В 503.320СБ			
Разраб		Извекова			Траверса Сборочный чертеж	Лит	Масса	Масшт
Провер		Гончаренко				У	1,9	1:2
Т.контр		Севрюков				Лист	Листов 1	
Нач.отд		Григорьянц			Харьковский сантехпроект			
Н.контр		Амбрас						
Утвер.								

Формат А4

Б1В 503.111

Rz 320
√(√)

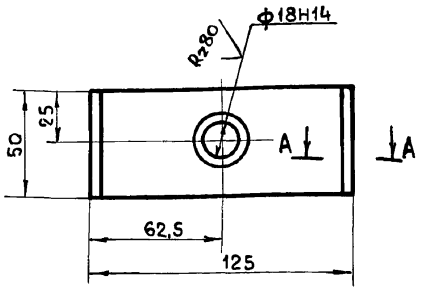

А – А (м1:1)

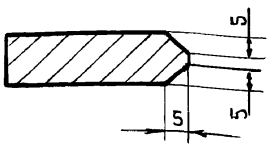

1. Неуказанные предельные отклонения размеров $\pm \frac{IT16}{2}$.
2.* Размер для справки.

Изм	Лист	N докум	Подп	Дата	Б1В 503.111			
Разраб		Извекова			Траверса	Лит	Масса	Масшт
Провер		Гончаренко				У	0.6	1:2
Т.контр		Севрюков				Лист	Листов 1	
Нач.отд		Григорьянц			Дист 12 ГОСТ 19903-74 / ВСт3 ГОСТ 14637-79	Харьковский сантехпроект		
Н.контр		Амбрас						
Утвер.								

Формат А4

Б1В 503. 112

Rz 80
√(√)

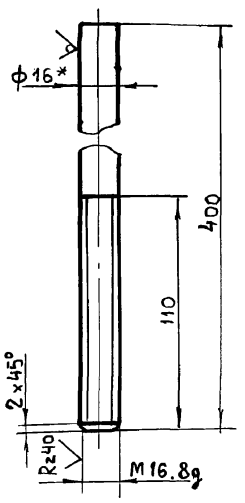

1. Неуказанные предельные отклонения размеров $\pm \frac{IT16}{2}$
2.* Размер для справки.

Изм	Лист	N докум	Подп	Дата	Б1В 503.112			
Разраб		Извекова			Тяга	Лит	Масса	Масшт
Провер		Гончаренко				У	0,63	1:2
Т.контр		Севрюков				Лист	Листов 1	
Нач.отд		Григорьянц			Круг В16 ГОСТ 2590-88 / Вст3 ГОСТ 535-79	Харьковский Сантехпроект		
Н.контр		Амбрас						
Утвер.								

Формат А4

Форм	Зона	Поз	Обозначение	Наименование	Кол	Примеч.
				Документация		
А4			Б1В 503.320СБ	Сборочный чертеж		
				Детали		
А4		1	Б1В 503.111	Траверса	1	
А4		2	Б1В 503.112	Тяга	2	

Изм	Лист	N докум	Разр	Дата	Б1В 503.320			
Разраб		Извекова			Траверса	Лит	Лист	Листов
Провер.		Севрюков				У		1
Нач.отд		Григорьянц				Харьковский сантехпроект		
Н.контр		Амбрас						
Утверд								

Формат А4

Альбом 11

618 503.330СБ

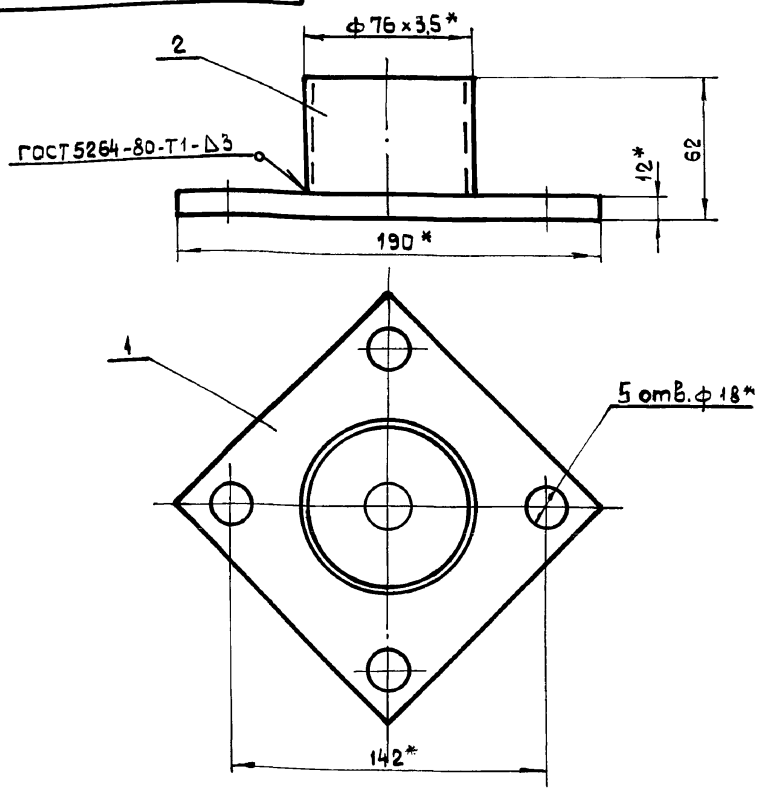

1. Предельные отклонения размеров ± IT16/2
2. Сварку производить электродами Э-42 ГОСТ 9467-75.
3. Кромки реза деталей Б4 - Rz 320.
4*. Размеры для справки.

Изм	Лист	N докум	Подп	Дата
Разраб		Извекова		
Провер.		Гончаренко		
Т. контр		Севрюков		
Нач. отд		Григорьянц		
Н. контр		Амбрас		
Утверд.				

Б1В 503.330СБ

Стакан
Сборочный чертеж

Лит	Масса	Масшт.
У	1,9	1:2
Лист	Листов 1	

Харьковский сантехпроект

Формат А4

618 503.113

Rz 320 √(V)

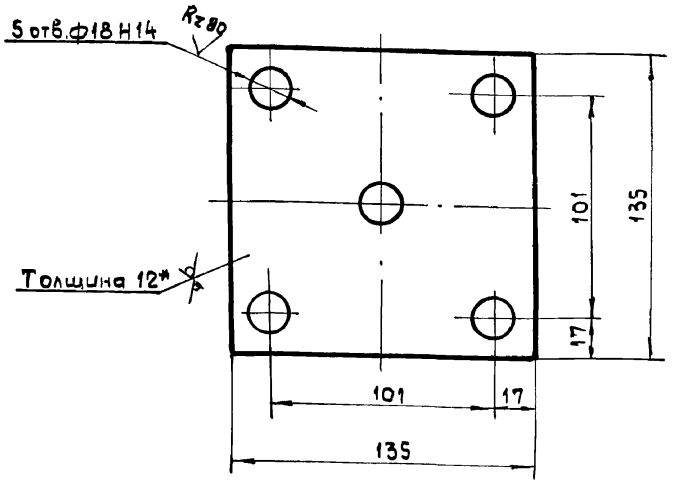

1. Неуказанные предельные отклонения размеров ± IT16/2
2.* Размер для справки.

Изм	Лист	N докум	Подп	Дата
Разраб		Извекова		
Провер.		Гончаренко		
Т. контр		Севрюков		
Нач. отд		Григорьянц		
Н. контр		Амбрас		
Утверд.				

Б1В 503.113

Основание

Лит	Масса	Масшт.
У	1,6	1:2
Лист	Листов 1	

Лист 12 ГОСТ 19903-74 / В Ст3 ГОСТ 14637-79

Харьковский сантехпроект

Формат А4

618 503.099

Rz 320 √(V)

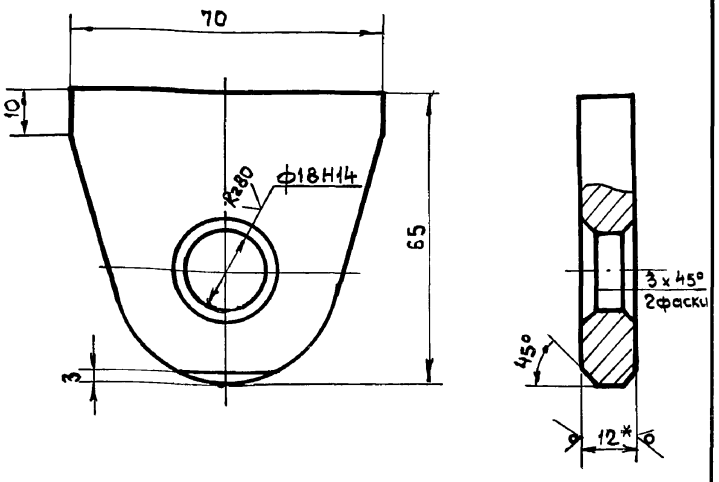

1. Неуказанные предельные отклонения размеров ± IT16/2
2.* Размер для справки.

Изм	Лист	N докум	Подп	Дата
Разраб		Извекова		
Провер.		Гончаренко		
Т. контр		Севрюков		
Нач. отд		Григорьянц		
Н. контр		Амбрас		
Утверд.				

Б1В 503.099

Проушина

Лит	Масса	Масшт.
У	0,3	1:1
Лист	Листов 1	

Лист 12 ГОСТ 19903-74 / ВСт3 ГОСТ 14637-79

Харьковский сантехпроект

Формат А4

Форм	Зона	Поз	Обозначение	Наименование	Кол	Примеч.
				Документация		
А4			Б1В 503.330СБ	Сборочный чертеж		
				Детали		
А4		1	Б1В 503.113	Основание	1	
Б4		2	Б1В 503.114	Кольцо		
				Труба 76х3,5 ГОСТ 8732-78		
				В 20 ГОСТ 8731-74		
				ℓ = 50	1	0,31 кг

Изм	Лист	N докум	Подп	Дата
Разраб		Извекова		
Провер		Севрюков		
Нач. отд		Григорьянц		
Н. контр		Амбрас		
Утв.				

Б1В 503.330

Стакан

Лит	Лист	Листов
У		1

Харьковский сантехпроект

Формат А4

Альбом 11

Б1В 503.340СБ

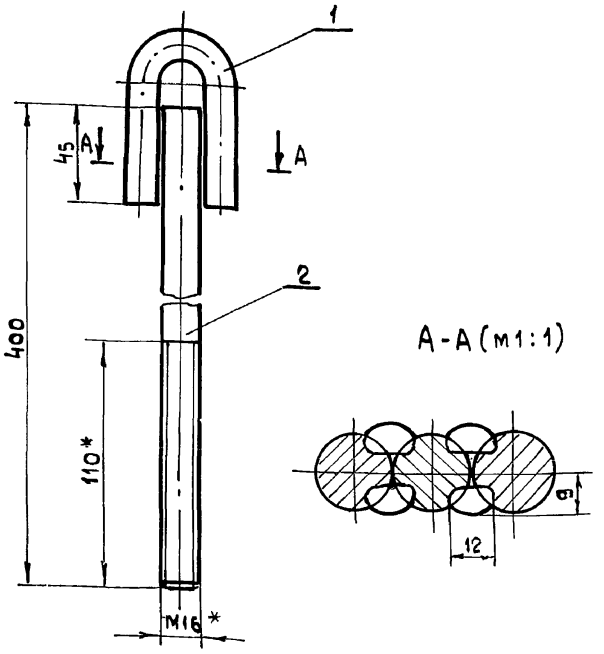

1. Предельные отклонения размеров $\pm \frac{IT16}{2}$
2. Электроды Э-42 ГОСТ 9467-75.
3.* Размеры для справки.

Изм	Лист	N докум	Подп	Дата
Разраб		Извекова		
Провер		Гончаренко		
Т. контр		Севрюков		
Нач. отд		Григорьянц		
Н. контр		Амбрас		
Утв.				

Б1В 503.340СБ

Тяга блока
Сборочный чертеж

Лит	Масса	Масшт.
U	1,0	1:2

Лист | Листов 1

Харьковский Сантехпроект

Формат А4

Подп. и дата | Инв. N дубл | Взам. инв. N | Подп. и дата | Инв. N подл

Б1В 503.101

Rz 320 √(√)

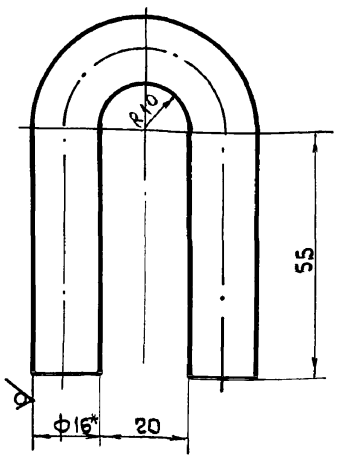

1. Длина развернутой детали - 167 мм.
2. Предельные отклонения размеров $\pm \frac{IT16}{2}$.
3.* Размер для справки.

Изм	Лист	N докум	Подп	Дата
Разраб		Извекова		
Провер.		Гончаренко		
Т. контр		Севрюков		
Нач. отд		Григорьянц		
Н. контр		Амбрас		
Утвер.				

Б1В 503.101

Ушко

Лит	Масса	Масшт
U	0,26	1:1

Лист | Листов 1

Круг В16 ГОСТ 2590-88 / ВСт 3 ГОСТ 535-79

Харьковский Сантехпроект

Формат А4

Подп. и дата | Инв. N дубл | Взам. инв. N | Подп. и дата | Инв. N подл

Форм	Зона	Поз	Обозначение	Наименование	Кол	Примеч.
				Документация		
А4			Б1В 503.340 СБ	Сборочный чертеж		
				Детали		
А4		1	Б1В 503.101	Ушко	1	
А4		2	Б1В 503.112	Тяга	1	

Изм	Лист	N докум	Подп	Дата
Разраб		Извекова		
Провер		Севрюков		
Нач. отд		Григорьянц		
Н. контр		Амбрас		
Утвер.				

Б1В 503.340

Тяга блока

Лит	Лист	Листов
U		1

Харьковский Сантехпроект

Формат А4

Подп. и дата | Инв. N дубл | Взам. инв. N | Подп. и дата | Инв. N подл

Форм	Зона	Поз.	Обозначение	Наименование	Кол	Примеч
				Документация		
А4			Б1В 503.350СБ	Сборочный чертеж		
				Детали		
А4		1	Б1В 503.101	Ушко	1	
А4		2	Б1В 503.115	Тяга	1	

Изм	Лист	N докум	Подп	Дата
Разраб		Извекова		
Провер		Севрюков		
Нач. отд		Григорьянц		
Н. контр		Амбрас		
Утв.				

Б1В 503.350

Тяга подвески

Лит	Лист	Листов
U		1

Харьковский Сантехпроект

24566-19 44

Формат А4

Подп. и дата | Инв. N дубл | Взам. инв. N | Подп. и дата | Инв. N подл

Альбом 11

Б1В503.350СБ

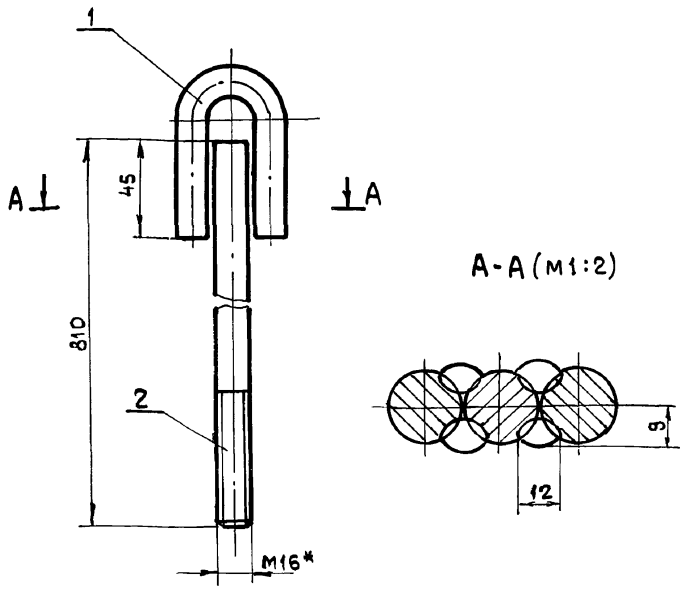

1. Предельные отклонения размеров ± $\frac{IT16}{2}$
2. Электроды Э-42 ГОСТ 9467-75.
3.* Размер для справки.

Изм	Лист	N докум	Подп	Дата
Разраб		Извекова		
Провер.		Гончаренко		
Т. контр		Севрюков		
Нач. отд		Григорьянц		
Н. контр		Амбрас		
Утв.				

Б1В503.350СБ

Тяга подвески
Сборочный чертеж

Лит	Масса	Масшт.
и	1,6	1:2

Лист | Листов 1

Харьковский Сантехпроект

Формат А4

Инв. N подл | Подпись и дата | Взам. инв. N | Инв. N дубл | Подпись и дата

Б1В503.115

Rz80 √(√)

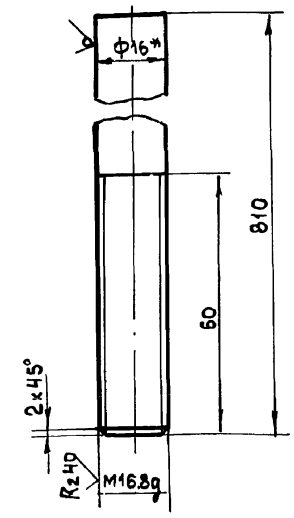

1. Неуказанные предельные отклонения размеров ± $\frac{IT16}{2}$.
2.* Размер для справки.

Изм	Лист	N докум	Подп.	Дата
Разраб		Извекова		
Провер		Гончаренко		
Т. контр		Севрюков		
Нач. отд		Григорьянц		
Н. контр		Амбрас		
Утвер				

Б1В503.115

Тяга

Лит	Масса	Масшт.
и	1,3	1:1

Лист | Листов 1

Круг В16 ГОСТ 2590-88 / В Ст3 ГОСТ 535-79

Харьковский Сантехпроект

Формат А4

Инв. N подл | Подп. и дата | Взам. инв. N | Инв. N дубл | Подп. и дата

Б1В503.116

Rz320 √(√)

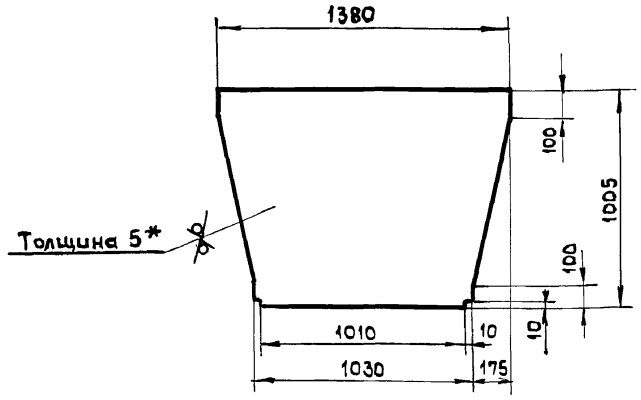

1. Предельные отклонения размеров ± $\frac{IT16}{2}$
2.* Размер для справки.

Изм	Лист	N докум	Подп	Дата
Разраб		Извекова		
Провер		Гончаренко		
Т. контр		Севрюков		
Нач. отд		Григорьянц		
Н. контр		Амбрас		
Утвер.				

Б1В503.116

Стенка

Лит	Масса	Масшт.
и	47,5	1:20

Лист | Листов 1

Лист 5 ГОСТ 19903-74 / В Ст3 ГОСТ 535-79

Харьковский Сантехпроект

Формат А4

Инв. N подл | Подпись и дата | Взам. инв. N | Инв. N дубл | Подп. и дата

Б1В503.121

Rz320 √(√)

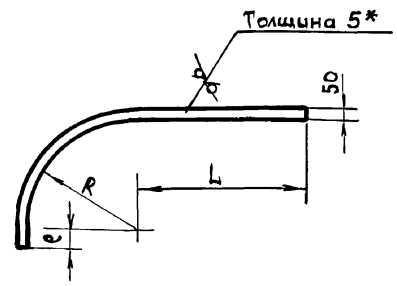

Обозначение	L	R	e	Масса кГ
Б1В503.121	785	800	20	2,75
-01	793	755	55	2,7

1. Предельные отклонения размеров ± $\frac{IT16}{2}$
2.* Размер для справки.

Изм	Лист	N докум	Подп	Дата
Разраб		Извекова		
Провер		Гончаренко		
Т. контр		Севрюков		
Нач. отд		Григорьянц		
Н. контр		Амбрас		
Утв.				

Б1В503.121

Ребро

Лит	Масса	Масшт
и	-	-

Лист | Листов 1

Лист 5 ГОСТ 19903-74 / В Ст3 ГОСТ 14637-79

Харьковский Сантехпроект

Формат А4

Инв. N подл | Подпись и дата | Взам. инв. N | Инв. N дубл | Подп. и дата

Альбом IV

Форм	Зона	Поз	Обозначение	Наименование	Кол	Примеч.
				Документация		
А3			61В 503.310СБ	Сборочный чертеж		
				Детали		
А4		1	61В 503.022-02	Стенка	2	
А4		2	61В 503.116	Стенка	2	
Б4		3	61В 503.117	Ребро		
				Полоса 5х50 ГОСТ 103-76		
				ВСт3 ГОСТ 535-79		
				ℓ = 995	2	1,9 кг

Подп. и дата | Инв. № дубл. | Взам. инв. № | Подп. и дата | Инв. № подл.

Изм	Лист	№ докум.	Подп.	Дата
Разраб.		Извекова		
Провер.		Севрюков		
Нач. отд.		Григорьянц		
Н. контр.		Амбрас		
Утвер.				

61В 503.310

Переход

Лит	Лист	Листов
Ц		1

Харьковский сантехпроект

Формат А4

Форм	Зона	Поз	Обозначение	Наименование	Кол	Примеч.
				Документация		
А3			61В 503.320СБ	Сборочный чертеж		
				Детали		
А4		1	61В 503.003-01	Боковина	2	
А4		2	61В 503.004-06	Стенка	1	
А4		3	61В 503.004-07	Стенка	1	
А4		4	61В 503.068-02	Ребро	1	
А4		5	61В 503.068	Ребро	1	
А4		6	61В 501.008	Стяжка	14	
Б4		7	61В 503.006	Накладка		
				Полоса 5х60 ГОСТ 103-76		
				ВСт3 ГОСТ 535-79		
				ℓ = 788	4	1,85 кг
Б4		8	61В 503.118	Накладка		
				Полоса 5х60 ГОСТ 103-76		
				ВСт3 ГОСТ 535-79		
				ℓ = 1338	4	3,15 кг

Подп. и дата | Инв. № дубл. | Взам. инв. № | Подп. и дата | Инв. № подл.

Изм	Лист	№ докум.	Подп.	Дата
Разраб.		Извекова		
Провер.		Севрюков		
Нач. отд.		Григорьянц		
Н. контр.		Амбрас		
Утв.				

61В 503.320

Отвод

Лит	Лист	Листов
Ц		1

Харьковский сантехпроект

Формат А4

61В 503.310СБ

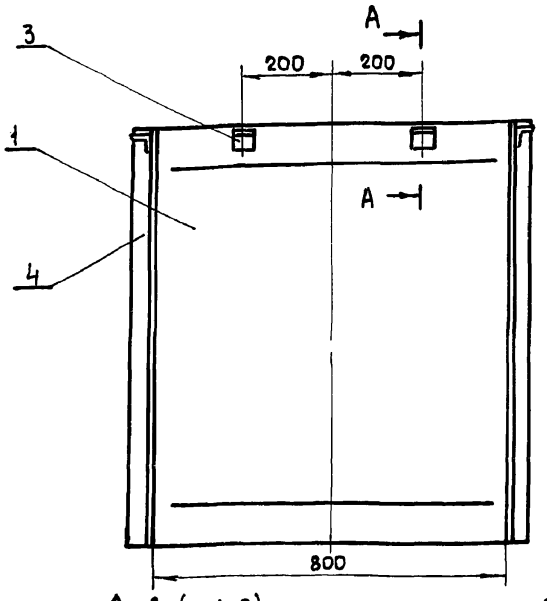

А-А (м1:2)

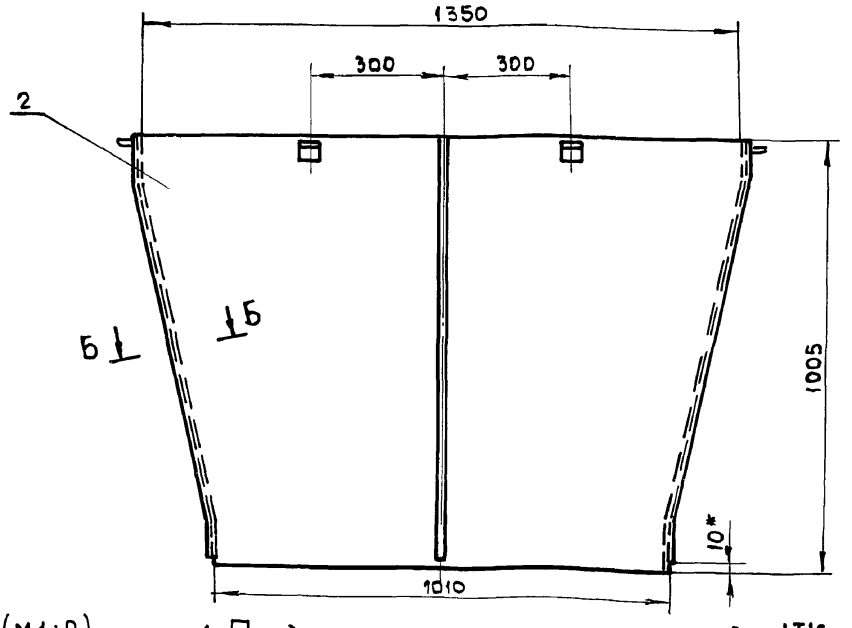

Б-Б (м1:2)

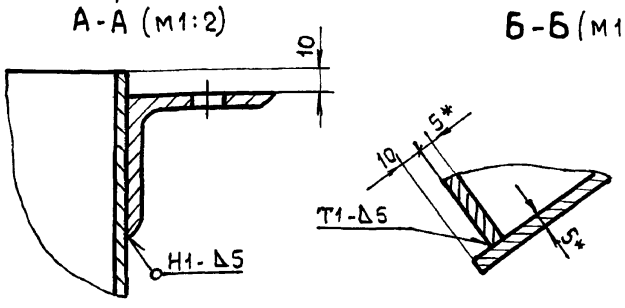

1. Предельные отклонения размеров $\pm \frac{IT16}{2}$.
2. Сварку производить электродами Э-42 ГОСТ 9467-75. Сварные швы по ГОСТ 5264-80.
3. * Размеры для справки.

Подп. и дата | Инв. № дубл. | Взам. инв. № | Подп. и дата | Инв. № подл.

Изм	Лист	№ докум.	Подп.	Дата
Разраб.		Извекова		
Провер.		Гончаренко		
Т. контр.		Севрюков		
Нач. отд.		Григорьянц		
Н. контр.		Амбрас		
Утвер.				

61В 503.310СБ

Переход
Сборочный чертеж

Лит	Масса	Масшт
Ц	243,0	1:10
Лист	Листов 1	

Харьковский сантехпроект

Формат А3

5.1В 503.330СБ

Альбом 11

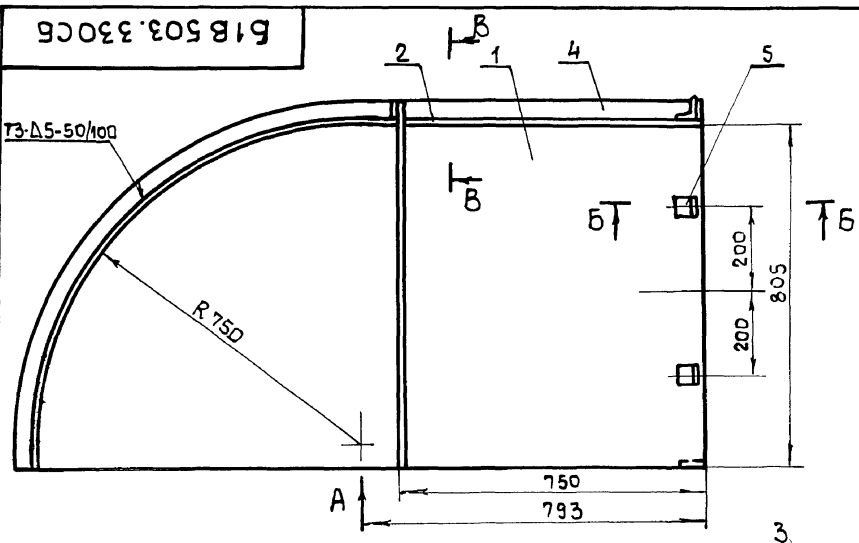

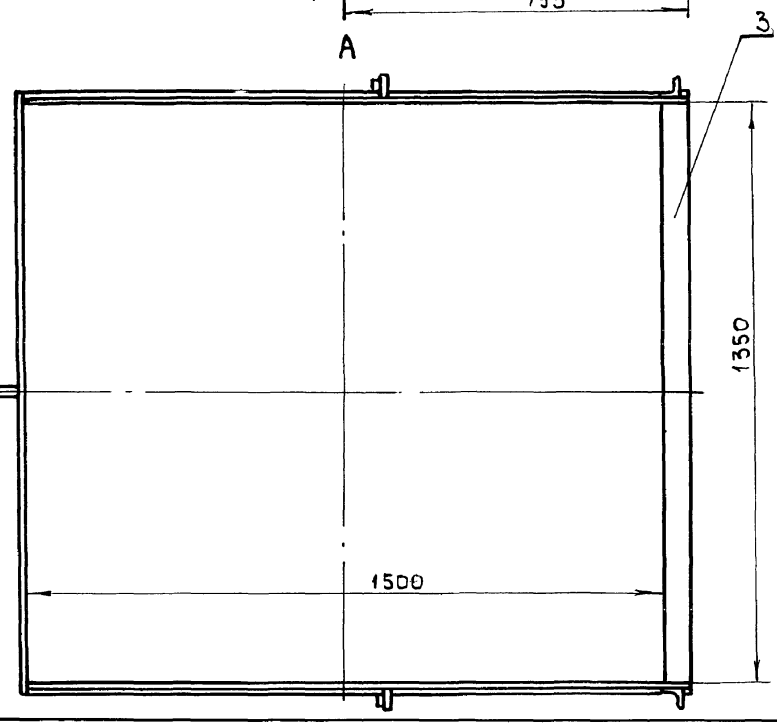

Б-Б (м1:2)

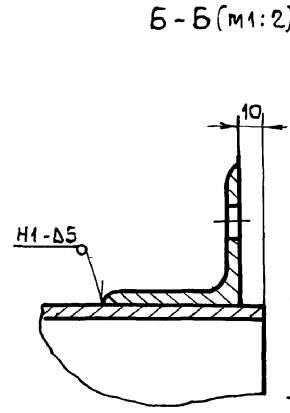

В-В (м1:2)

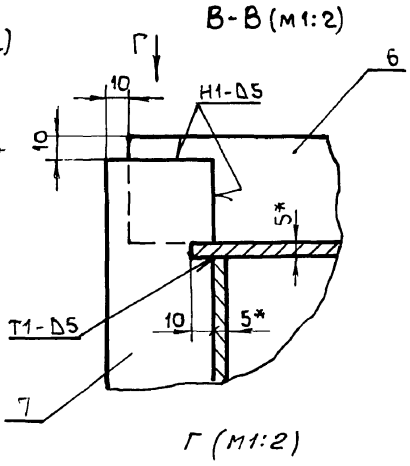

Г (м1:2)

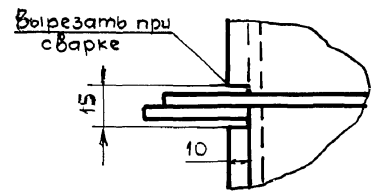

1. Предельные отклонения размеров $\pm \frac{IT16}{2}$.
2. Сварку производить электродами Э-42 ГОСТ 9467-75. Сварные швы по ГОСТ 5264-80.
3. Кромки реза деталей Б4 - $\overset{Rz\,320}{\nabla}$
4. * Размеры для справки.

					5.1В 503.330СБ		
Изм.	Лист	N докум.	Подп.	Дата	Короб Сборочный чертеж	Лит.	Масса 240,0 / Масшт. 1:10
Разраб.		Извекова				У	Лист / Листов 1
Провер.		Гончаренко					Харьковский сантехпроект
Т. контр.		Севрюков					
Нач. отд.		Григорьяну					
Н. контр.		Амбрас					
Утверд.							

Формат А4

Инв. N подл. | Подп. и дата | Взам. инв. N | Инв. N дубл. | Подп. и дата

5.1В 503.320СБ

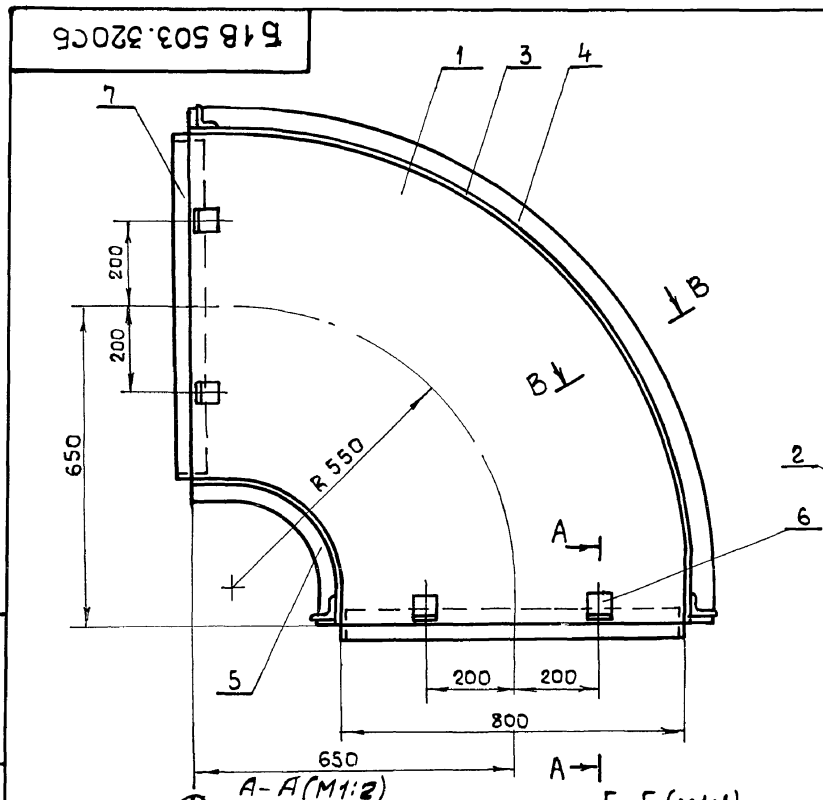

А-А (М1:2)

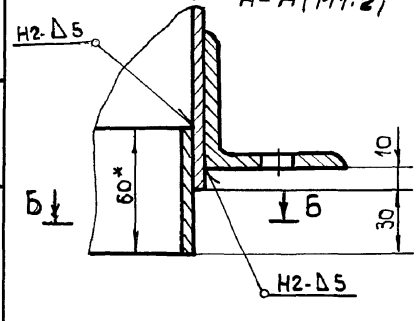

Б-Б (м1:1)

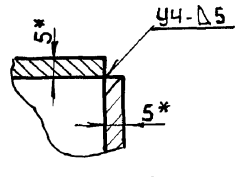

В-В (м1:2)

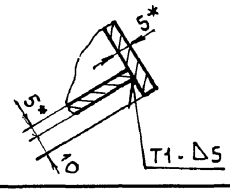

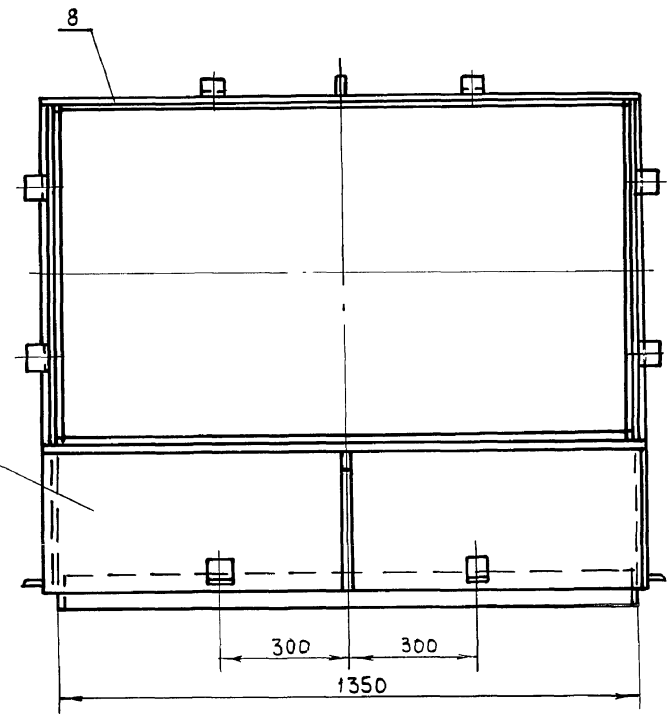

1. Предельные отклонения размеров $\pm \frac{IT16}{2}$.
2. Сварку производить электродами Э-42 ГОСТ 9467-75. Сварные швы по ГОСТ 5264-80.
3. Кромки реза деталей Б4 - $\overset{Rz\,320}{\nabla}$.
4. * Размеры для справки.

					5.1В 503.320СБ		
Изм.	Лист	N докум.	Подп.	Дата	Отвод Сборочный чертеж	Лит.	Масса 210,0 / Масшт. 1:10
Разраб.		Извекова				У	Лист / Листов 1
Провер.		Гончаренко					Харьковский сантехпроект
Т. контр.		Севрюков					
Нач. отд.		Григорьяну					
Н. контр.		Амбрас					
Утверд.							

Инв. N подл. | Подп. и дата | Взам. инв. N | Инв. N дубл. | Подп. и дата

618 503.340С6

Альбом N

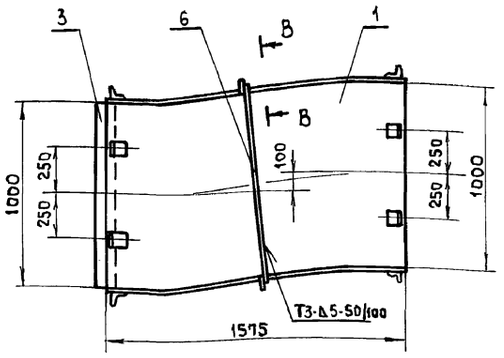

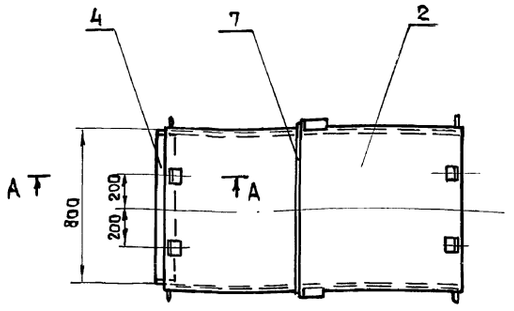

А-А (м1:2)

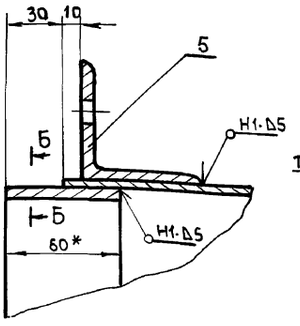

В-В (м1:2)

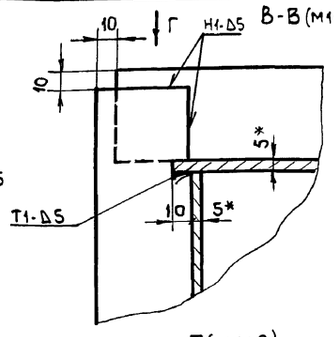

Г (м1:2)

Б-Б (м1:1)

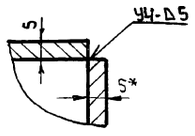

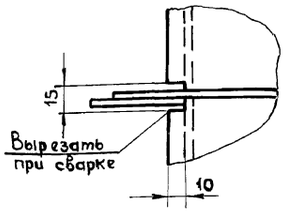

1. Предельные отклонения размеров $\pm \frac{IT16}{2}$
2. Сварку производить электродами Э-42 ГОСТ 9467-75. Сварные швы по ГОСТ 5264-80.
3. Кромки реза деталей Б4 $\overset{Rz320}{\sqrt{}}$.
4.* Размеры для справки.

Изм	Лист	N докум	Подп	Дата	Б1В 503.340С6			
Разраб		Извекова			Переход Сборочный чертеж	Лит	Масса	Масшт.
Провер.		Гончаренко				У	257,0	1:20
Т.контр		Севрюков				Лист	Листов 1	
Нач.отд		Григорьянц						
Н.контр		Амбрас				Харьковский сантехпроект		
Утвер.								

Формат А4

Форм	Зона	Поз	Обозначение	Наименование	Кол	Прим.
				Документация		
А2			Б1В 503.330С6	Сборочный чертеж		
				Детали		
А4		1	Б1В 503.014-01	Боковина	2	
А4		2	Б1В 503.015-01	Стенка	1	
Б4		3	Б1В 503.119	Стенка		
				Лист 5 ГОСТ 19903-74		
				В Ст3 ГОСТ 14637-79		
				43×1350	1	22,8 кг
Б4		4	Б1В 503.121-01	Ребро	1	
А4		5	Б1В 501.008	Стяжка	6	
Б4		6	Б1В 503.122	Ребро		
				Полоса 5×50 ГОСТ 103-76		
				В Ст3 ГОСТ 535-79		
				ℓ = 920	2	2,8 кг
Б4		7	Б1В 503.123	Ребро		
				Полоса 5×50 ГОСТ 103-76		
				В Ст3 ГОСТ 535-79		
				ℓ = 850	2	1,7 кг

Изм	Лист	N докум	Подп	Дата	Б1В 503.330			
Разраб		Извекава			Короб	Лит	Лист	Листов
Провер		Севрюков				У		1
Нач.отд		Григорьянц				Харьковский сантехпроект		
Н.контр		Амбрас						
Утвер								

Формат А4

Форм	Зона	Поз	Обозначение	Наименование	Кол	Примеч.
				Документация		
А4			Б1В 503.340С6	Сборочный чертеж		
				Детали		
А4		1	Б1В 503.031-01	Стенка	2	
А4		2	Б1В 503.032-01	Боковина	2	
Б4		3	Б1В 503.005	Накладка		
				Полоса 5×60 ГОСТ 103-76		
				В Ст3 ГОСТ 535-79		
				ℓ = 988	2	2,32 кг
Б4		4	Б1В 503.006	Накладка		
				Полоса 5×60 ГОСТ 103-76		
				В Ст3 ГОСТ 535-79		
				ℓ = 788	2	1,86 кг
А4		5	Б1В 501.008	Стяжка	16	
Б4		6	Б1В 503.008	Ребро		
				Полоса 5×50 ГОСТ 103-76		
				В Ст3 ГОСТ 535-79		
				ℓ = 1090	2	2,1 кг
Б4		7	Б1В 503.034	Ребро		
				Полоса 5×50 ГОСТ 103-76		
				В Ст3 ГОСТ 535-79		
				ℓ = 890	2	1,75 кг

Изм	Лист	N докум	Подп	Дата	Б1В 503.340			
Разраб		Извекова			Переход	Лит	Лист	Листов
Провер		Гончаренко				У		1
Нач.отд		Григорьянц				Харьковский сантехпроект		
Н.контр		Амбрас						
Утвер.								

Формат А4

Альбом 44

Форм	Зона	Поз	Обозначение	Наименование	Кол	Примеч
				Документация		
А3			Б1В 503.350СБ	Сборочный чертеж		
				Детали		
А4		1	Б1В 503.124	Боковина	1	
А4		2	Б1В 503.125	Стенка	1	
А4		3	Б1В 503.126	Боковина	1	
А4		4	Б1В 503.127	Стенка	1	

Подп. и дата | Инв. № дубл | Взам. инв. № | Подп. и дата | Инв. № подл

Изм	Лист	№ докум	Подп	Дата
Разраб		Извекова		
Провер		Гончаренко		
Нач. отд		Григорьянц		
Н. контр		Амбрас		
Утверд.				

Б1В 503.350

Переход

Лит	Лист	Листов
		1

Харьковский сантехпроект

Формат А4

Б1В 503.124

Rz 320

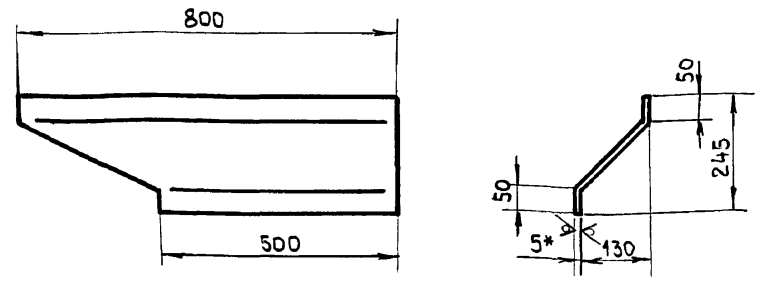

1. Длина развернутой детали - 300 мм.
2. Предельные отклонения размеров $\pm \frac{IT16}{2}$
3. * Размер для справки.

Изм	Лист	№ докум	Подп	Дата
Разраб.		Извекова		
Провер.		Гончаренко		
Т. контр		Севрюков		
Нач. отд		Григорьянц		
Н. контр		Амбрас		
Утверд.				

Б1В 503.124

Боковина

Лит	Масса	Масштаб
и	7,6	1:10
Лист	Листов 1	

Лист 5 ГОСТ 19903-74 / Вст3 ГОСТ 14637-79

Харьковский сантехпроект

Формат А4

Б1В 503.350СБ

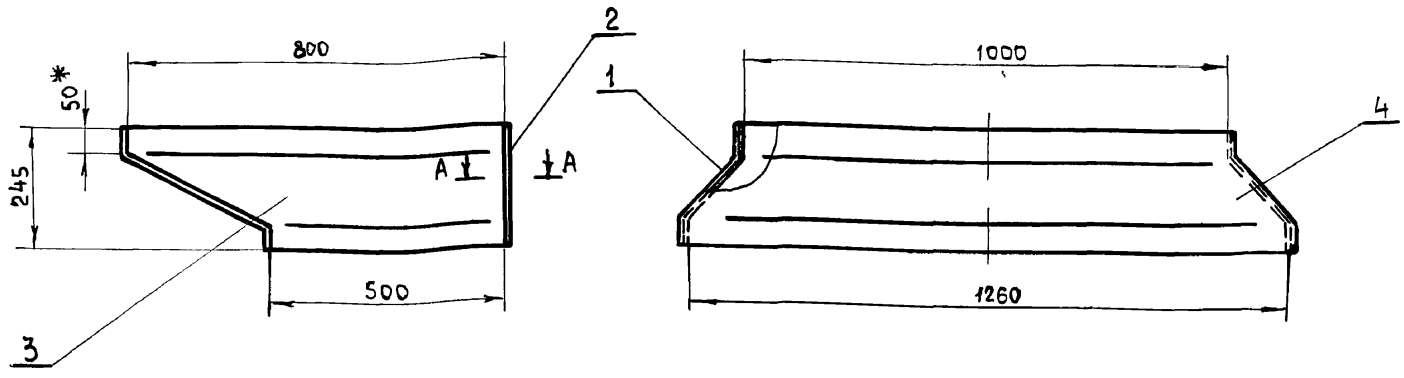

А - А (м1:1)

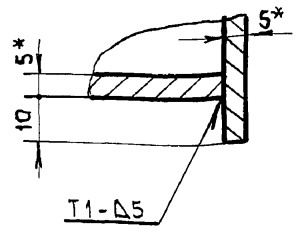

1. Предельные отклонения размеров $\pm \frac{IT16}{2}$
2. Сварку производить электродами Э-42 ГОСТ 9467-75. Сварные швы по ГОСТ 5264-80.
3. * Размеры для справки.

Изм	Лист	№ докум	Подп	Дата
Разраб.		Извекова		
Провер.		Гончаренко		
Т. контр		Севрюков		
Нач. отд		Григорьянц		
Н. контр		Амбрас		
Утверд.				

Б1В 503.350СБ

Переход
Сборочный чертеж

Лит	Масса	Масштаб
и	46,0	1:10
Лист	Листов 1	

Харьковский сантехпроект

Инв. № подл | Подп. и дата | Взам. инв. № | Инв. № дубл | Подп. и дата

24566-18 48 Формат А4

Альбом 11

Б1В503.128

Rz 320

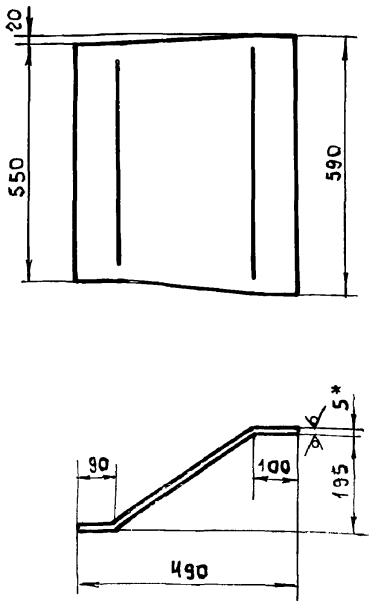

1. Длина развернутой детали - 550мм
2. Предельные отклонения размеров ± $\frac{IT16}{2}$
3.* Размер для справки.

Изм	Лист	N докум	Подп.	Дата
Разраб		Извекова		
Провер.		Гончаренко		
Т. контр		Севрюков		
Нач. отд		Григорьянц		
Н. контр		Амбрас		
Утвер.				

Б1В503.128

Стенка

Лит	Масса	Масшт
И	12,7	1:10

Лист | Листов 1

Лист 5 ГОСТ 19903-74 / ВСт3 ГОСТ 14637-79

Харьковский сантехпроект

Формат А4

Б1В503.127

Rz 320

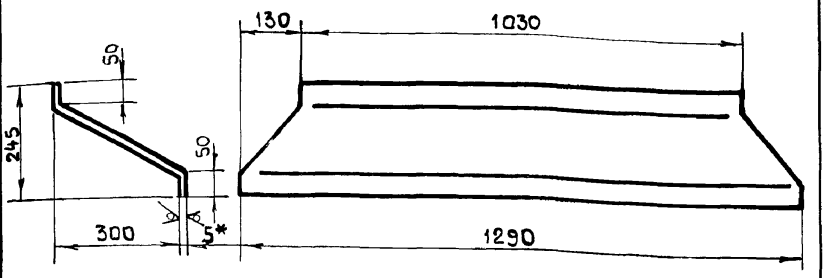

1. Длина развернутой детали - 433мм.
2. Предельные отклонения размеров ± $\frac{IT16}{2}$
3.* Размер для справки.

Изм	Лист	N докум	Подп	Дата
Разраб		Извекова		
Провер		Гончаренко		
Т. контр		Севрюков		
Нач. отд		Григорьянц		
Н. контр		Амбрас		
Утвер				

Б1В503.127

Стенка

Лит	Масса	Масшт
И	19.7	1:10

Лист | Листов 1

Лист 5 ГОСТ 19903-74 / ВСт3 ГОСТ 14637-79

Харьковский сантехпроект

Формат: А4

Б1В503.125

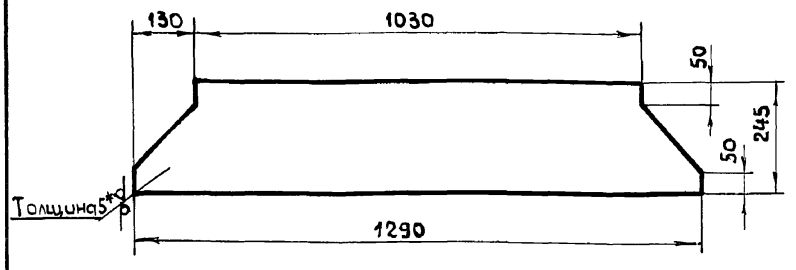

1. Предельные отклонения размеров ± $\frac{IT16}{2}$
2.* Размер для справки.

Изм	Лист	N докум	Подп.	Дата
Разраб		Извекова		
Провер		Гончаренко		
Т. контр		Севрюков		
Нач. отд		Григорьянц		
Н. контр		Амбрас		
Утвер.				

Б1В503.125

Стенка

Лит	Масса	Масшт.
И	11,2	1:10

Лист | Листов 1

Лист 5 ГОСТ 19903-74 / ВСт3 ГОСТ 14637-79

Харьковский сантехпроект

Формат А4

Б1В503.126

Rz 320

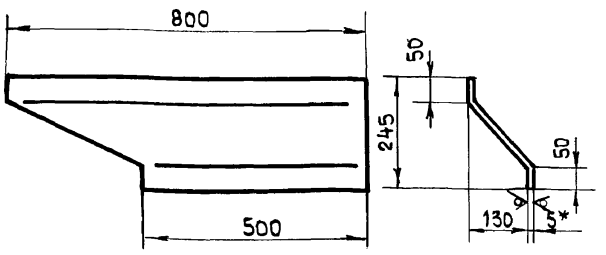

1. Длина развернутой детали - 300мм
2. Предельные отклонения размеров ± $\frac{IT16}{2}$
3.* Размер для справки.

Изм	Лист	N докум	Подп	Дата
Разраб		Извекова		
Провер		Гончаренко		
Т. контр		Севрюков		
Нач. отд		Григорьянц		
Н. контр		Амбрас		
Утвер.				

Б1В503.126

Боковина

Лит	Масса	Масшт
И	7,6	1:10

Лист | Листов 1

Лист 5 ГОСТ 19903-74 / ВСт3 ГОСТ 14637-79

Харьковский сантехпроект

Формат А4

Инв. N подл. | Подп. и дата | Взам. инв. N | Инв. N дубл. | Подпись и дата

Альбом 11

Подпись и дата | Инв.№ дубл | Взам.инв.№ | Подпись и дата | Инв.№ подл

Изм	Лист	№ докум	Подп	Дата
Разраб.				
Провер.				
Т. контр.				
Нач. отд.				
Н. контр.				
Утвер.				

Лит	Масса	Масшт
У		
Лист	Листов	

Харьковский Сантехпроект

Формат А4

Подпись и дата | Инв.№ дубл | Взам.инв.№ | Подпись и дата | Инв.№ подл

Изм	Лист	№ докум	Подп	Дата
Разраб.				
Провер.				
Т. контр.				
Нач. отд.				
Н. контр.				
Утвер.				

Лит	Масса	Масшт
У		
Лист	Листов	

Харьковский Сантехпроект

Формат А4

Подп. и дата | Инв.№ дубл | Взам.инв.№ | Подп. и дата | Инв.№ подл

Изм	Лист	№ докум	Подп	Дата
Разраб.				
Провер.				
Нач. отд.				
Н. контр.				
Утвер.				

Лит	Масса	Масшт.
У		
Лист	Листов	

Харьковский Сантехпроект

Формат А4

Б1В 503.129

Rz320

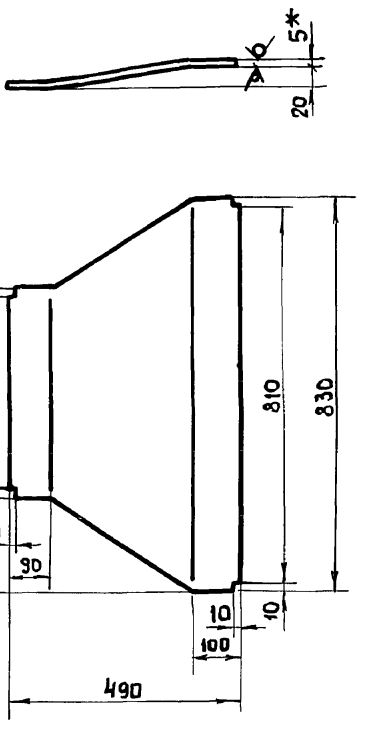

1. Длина развернутой детали - 492 мм.
2. Предельные отклонения размеров $\pm\frac{IT16}{2}$
3. * Размер для справки.

Подпись и дата | Инв.№ дубл | Взам.инв.№ | Подп. и дата | Инв.№ подл

Изм	Лист	№ докум	Подп	Дата
Разраб.	Извекова			
Провер.	Гончаренко			
Т. контр.	Севрюков			
Нач. отд.	Григорьяны			
Н. контр.	Амбрас			
Утвер.				

Б1В 503.129

Стенка

Лит	Масса	Масшт.
У	11,8	1:10
Лист	Листов 1	

Лист 5 ГОСТ 19903-74
Вст3гост 14637-79

Харьковский сантехпроект

Формат А4

gost.e-ecolog.ru