ТИПОВОЙ ПРОЕКТ
903-1-281.90

КОТЕЛЬНАЯ С 4 КОТЛАМИ Е-10-1,4Р
ЗОЛОШЛАКОУДАЛЕНИЕ ПНЕВМАТИЧЕСКОЕ
ТОПЛИВО – КАМЕННЫЕ И БУРЫЕ УГЛИ
СИСТЕМА ТЕПЛОСНАБЖЕНИЯ ЗАКРЫТАЯ

АЛЬБОМ 10

ЗОЛОШЛАКОУДАЛЕНИЕ

НЕСТАНДАРТИЗИРОВАННОЕ ОБОРУДОВАНИЕ СТР. 2-17

gost.e-ecolog.ru

ТИПОВОЙ ПРОЕКТ
903-1-281.90
КОТЕЛЬНАЯ С 4 КОТЛАМИ Е-10-1,4Р. ЗОЛОШЛАКОУДАЛЕНИЕ ПНЕВМАТИЧЕСКОЕ. ТОПЛИВО - КАМЕННЫЕ И БУРЫЕ УГЛИ. СИСТЕМА ТЕПЛОСНАБЖЕНИЯ ЗАКРЫТАЯ.

АЛЬБОМ 10

ПЕРЕЧЕНЬ АЛЬБОМОВ

АЛЬБОМ 1		ПОЯСНИТЕЛЬНАЯ ЗАПИСКА
АЛЬБОМ 2		РЕШЕНИЯ ТЕПЛОМЕХАНИЧЕСКИЕ
ч.1	ТМ1	РАСПОЛОЖЕНИЕ ОБОРУДОВАНИЯ
	ТМ2	ОБЩЕКОТЕЛЬНЫЕ ТРУБОПРОВОДЫ ДЕАЭРАЦИОННО-ПИТАТЕЛЬНАЯ УСТАНОВКА
ч.2	ТМ3	КОТЛОАГРЕГАТЫ. КАМЕННЫЕ УГЛИ
	ГСВ	ГАЗОСНАБЖЕНИЕ. ВНУТРЕННИЕ УСТРОЙСТВА
ч.3	ТМ4	КОТЛОАГРЕГАТЫ. БУРЫЕ УГЛИ
ч.4	ТМ5	ВОДОПОДОГРЕВАТЕЛЬНАЯ УСТАНОВКА
	ТМ6	УСТАНОВКА ГОРЯЧЕГО ВОДОСНАБЖЕНИЯ
	ТМ7	ВОДОПОДГОТОВИТЕЛЬНАЯ УСТАНОВКА
ч.5	ТП	ТОПЛИВОПОДАЧА
	ЗШ	ЗОЛОШЛАКОУДАЛЕНИЕ
АЛЬБОМ 3 ч.1,2	А	АВТОМАТИЗАЦИЯ
АЛЬБОМ 4 ч.1	ЭМ	ЭЛЕКТРООБОРУДОВАНИЕ СИЛОВОЕ
	ЭО	ЭЛЕКТРООСВЕЩЕНИЕ ВНУТРЕННЕЕ
	СС	СВЯЗЬ И СИГНАЛИЗАЦИЯ
ч.2	ЭМ	ЭЛЕКТРООБОРУДОВАНИЕ СИЛОВОЕ УПРАВЛЕНИЕ ЭЛЕКТРОПРИВОДАМИ
АЛЬБОМ 5	АР	РЕШЕНИЯ АРХИТЕКТУРНЫЕ
	АРИ	СТРОИТЕЛЬНЫЕ ИЗДЕЛИЯ
	АЗ	ЗАЩИТА АНТИКОРРОЗИОННАЯ КОНСТРУКЦИЙ
	ГП	ГЕНЕРАЛЬНЫЙ ПЛАН
	ОС	ОРГАНИЗАЦИЯ СТРОИТЕЛЬСТВА
АЛЬБОМ 6 ч.1,2	КЖ	КОНСТРУКЦИИ ЖЕЛЕЗОБЕТОННЫЕ
АЛЬБОМ 7	КМ	КОНСТРУКЦИИ МЕТАЛЛИЧЕСКИЕ
	КМИ	СТРОИТЕЛЬНЫЕ ИЗДЕЛИЯ
АЛЬБОМ 8 ч.1,2	КЖИ	СТРОИТЕЛЬНЫЕ ИЗДЕЛИЯ
АЛЬБОМ 9	ОВ	ОТОПЛЕНИЕ И ВЕНТИЛЯЦИЯ
	ВК	ВОДОПРОВОД И КАНАЛИЗАЦИЯ ВНУТРЕННИЕ
АЛЬБОМ 10	ЗШ.Н	ЗОЛОШЛАКОУДАЛЕНИЕ НЕСТАНДАРТИЗИРОВАННОЕ ОБОРУДОВАНИЕ
АЛЬБОМ 11		ГАЗОПРОВОДЫ КОТЛОАГРЕГАТА КОНСТРУКТОРСКАЯ ДОКУМЕНТАЦИЯ
АЛЬБОМ 12 ч.1		ВОЗДУХОВОДЫ КОТЛОАГРЕГАТА. КАМЕННЫЕ УГЛИ КОНСТРУКТОРСКАЯ ДОКУМЕНТАЦИЯ
ч.2		ВОЗДУХОВОДЫ КОТЛОАГРЕГАТА. БУРЫЕ УГЛИ КОНСТРУКТОРСКАЯ ДОКУМЕНТАЦИЯ
АЛЬБОМ 13 ч.1,2		МОНТАЖНЫЕ ИЗДЕЛИЯ. КОНСТРУКТОРСКАЯ ДОКУМЕНТАЦИЯ.
АЛЬБОМ 14		ЩИТЫ УПРАВЛЕНИЯ. ЗАДАНИЕ ЗАВОДУ-ИЗГОТОВИТЕЛЮ
АЛЬБОМ 15		НИЗКОВОЛЬТНЫЕ КОМПЛЕКТНЫЕ УСТРОЙСТВА ЗАДАНИЕ ЗАВОДУ-ИЗГОТОВИТЕЛЮ
АЛЬБОМ 16 ч.1,2		СПЕЦИФИКАЦИЯ ОБОРУДОВАНИЯ. ПОСТАВКА ЗАКАЗЧИКА
АЛЬБОМ 17		СПЕЦИФИКАЦИЯ ОБОРУДОВАНИЯ. ПОСТАВКА ПОДРЯДЧИКА
АЛЬБОМ 18		ОПРОСНЫЕ ЛИСТЫ
АЛЬБОМ 19		ВЕДОМОСТИ ПОТРЕБНОСТИ В МАТЕРИАЛАХ
АЛЬБОМ 20 ч.1,2		СМЕТЫ НА ТЕПЛОМЕХАНИЧЕСКОЕ ОБОРУДОВАНИЕ
АЛЬБОМ 21		СМЕТЫ НА РАБОТЫ ПО АВТОМАТИЗАЦИИ, СВЯЗИ И СИГНАЛИЗАЦИИ
АЛЬБОМ 22		СМЕТЫ НА ЭЛЕКТРООБОРУДОВАНИЕ И МОНТАЖНЫЕ РАБОТЫ
АЛЬБОМ 23 ч.1,2		СМЕТЫ НА СТРОИТЕЛЬНЫЕ РАБОТЫ
АЛЬБОМ 24		СМЕТЫ НА САНИТАРНО-ТЕХНИЧЕСКИЕ РАБОТЫ
АЛЬБОМ 25		ТЕХНИКО-ЭКОНОМИЧЕСКИЕ ПОКАЗАТЕЛИ ОБЪЕКТНЫЕ СМЕТЫ

ПРИМЕНЕННЫЕ МАТЕРИАЛЫ

ТИПОВОЙ ПРОЕКТ	709-9-101.89	СКЛАД МОКРОГО ХРАНЕНИЯ ХЛОРИСТОГО НАТРИЯ $V=40м^3$
ТИПОВОЙ ПРОЕКТ	903-9-29.89	БЛОК КОТЕЛЬНО-ВСПОМОГАТЕЛЬНЫХ ПОМЕЩЕНИЙ
ТИПОВОЙ ПРОЕКТ	709-9-100.89	СКЛАД УГЛЯ С ЖЕЛЕЗНОДОРОЖНОЙ ЭСТАКАДОЙ
ТИПОВОЙ ПРОЕКТ	907-2-208	ТРУБА ДЫМОВАЯ КИРПИЧНАЯ $H=45м; Д_о=2,1м$ С НАДЗЕМНЫМ ПРИМЫКАНИЕМ ГАЗОХОДОВ ДЛЯ КОТЕЛЬНЫХ УСТАНОВОК
ТИПОВОЙ ПРОЕКТ	907-02-222	СВЕТОВЫЕ ОГРАЖДЕНИЯ ВЫСОТНЫХ ДЫМОВЫХ ТРУБ
ТИПОВОЙ ПРОЕКТ	903-1-270.89	БЛОКИ ТЕПЛОМЕХАНИЧЕСКОГО ОБОРУДОВАНИЯ
АЛЬБОМ 10 ЧАСТИ	1,2,3,4,5,6,7	КОНСТРУКТОРСКАЯ ДОКУМЕНТАЦИЯ
ТИПОВОЙ ПРОЕКТ АЛЬБОМ 11	903-1-270.89	КОНВЕЙЕР ЛЕНТОЧНЫЙ КОНСТРУКТОРСКАЯ ДОКУМЕНТАЦИЯ
ТИПОВОЙ ПРОЕКТ	903-9-27.89	СТАЛЬНОЙ БАК-АККУМУЛЯТОР ДЛЯ ГОРЯЧЕЙ ВОДЫ $V=200м^3$
СЕРИЯ 3.407-108	В.1,2,3	УНИФИЦИРОВАННЫЕ ПРОЖЕКТОРНЫЕ МАЧТЫ И ОТДЕЛЬНО СТОЯЩИЕ МОЛНИЕОТВОДЫ

РАЗРАБОТАН
ИНСТИТУТОМ ХАРЬКОВСКИЙ САНТЕХПРОЕКТ
ГЛАВНЫЙ ИНЖЕНЕР ИНСТИТУТА
В. А. СЛЮСАРЕВ
ГЛАВНЫЙ ИНЖЕНЕР ПРОЕКТА
Л. И. ЛЕВОНТИН
ИНСТИТУТОМ ХАРЬКОВСКИЙ ПРОМСТРОЙНИИПРОЕКТ
ГЛАВНЫЙ ИНЖЕНЕР ИНСТИТУТА
Н. Ф. ДОВГИЙ
ГЛАВНЫЙ ИНЖЕНЕР ПРОЕКТА
А. М. МОНИН

УТВЕРЖДЕН
И ВВЕДЕН В ДЕЙСТВИЕ
ГПКНИИ „САНТЕХНИИПРОЕКТ"
ПРОТОКОЛ ОТ 11.07.1990 г. N4

Альбом 10

Ведомость рабочих чертежей комплекта марки ЗШ.Н

Лист	Наименование	Примеч.
1	Общие данные	
2	Затвор сварной 400х400 (поз. У2).	
	Разрез 1-1.	
3	Затвор чугунный реечный 500х600 (поз. У3)	
	Разрез 1-1; Вид А.	
4	Дробилка шлаковая трехвалковая ДШ3-2х250	
	х320 (поз. У4). Разрезы 1-1; 2-2.	
5	Дробилка шлаковая трехвалковая ДШ3-2х250	
	х320 (поз. У4). Разрез 3-3. Вид А.	
6	Насадка концевая Ду150 (поз. У5) Разрезы 1-1,	
	2-2. Виды А, Б.	
7	Задвижка плоская 200х200 (поз. У8).	
	Вид А.	
8	Насадка регулируемая ду125 (поз. У9)	
	Разрез 1-1. Виды А, Б.	
9	Дисковый затвор ф300/ф200 (поз. У17)	
	Разрезы 1-1; 2-2.	
10	Камера осадительная ф2600 (поз. У20)	
	Вид А.	
11	Циклоны ф530, ф426 (поз. У21, У22).	
	Виды А, Б.	
12	Сборник пыли ф600, ℓ=1830, ℓ=1480	
	(поз. У23, У24). Вид А.	
13	Клапаны-мигалки ф200, ф150 (поз. У25,	
	У26). Вид А.	
14	Опора под осадительную камеру	
	поз. У29)	
15	Опора под сборник пыли	
	(поз. У30)	
16	Краны пробковые ду125, ду150	
	ду200 (поз. 1, 2, 3).	
17	Колена сварные под ∠30°, ду125;	
	под ∠30°, ду150 (поз. 4, 5).	
	Разрез 1-1.	
18	Колено сварное под ∠60°, ду150 (поз. 6)	
	Разрез 1-1.	
19	Колено сварное под ∠90°, ду150 (поз. 7)	
	Разрез 1-1.	
20	Колено литое стальное под ∠45°, ду150	
	(поз. 8)	
21	Колено литое стальное под ∠60°, ду150	
	(поз. 9)	
22	Колено литое стальное под ∠90°, ду150	
	(поз. 10)	
23	Пробка контрольная ду50 (поз. 11)	
24	Лючок (поз. 12) Вид А.	

Общие указания

1. Чертежи общих видов нестандартизированного оборудования разработаны на основании „Рекомендаций по проектированию пневматического транспорта сыпучих материалов" УПТП Уралэнергочермет г. Свердловск, 1984г. и являются заданием на разработку рабочих чертежей конструкторской документации.
2. Антикоррозионная защита и теплоизоляция нестандартизированного оборудования приведена в „Указаниях по изготовлению, монтажу, окраске", альбом 2 часть 5
3. Исходные требования на разработку конструкторской документации нестандартизированного оборудования представлены на листах 2÷24 настоящего альбома.

Типовой проект разработан в соответствии с действующими нормами и правилами и предусматривает мероприятия, обеспечивающие пожарную безопасность при эксплуатации сооружений.

Главный инженер проекта /Левонтин/

Инв.№подл. | Подп. и дата | Взам.инв.№

Инв. №

ГИП	Левонтин	
Гл.спец.ТО	Зиренко	
Нач.отд	Коверченко	
Н.контр	Григорьянц	
Гл.спец	Григорьянц	
Рук.гр.	Кривко	
Вед.инж	Ровкина	

Привязан:

903-1-281.90 ЗШ.Н

Котельная с 4 котлами Е-10-1,4Р. Золошлакоудаление пневматическое.

Главный корпус. Золошлакоудаление.

Стадия	Лист	Листов
Р	1	24

Общие данные

Харьковский сантехпроект

Альбом 10

Разрез 1-1

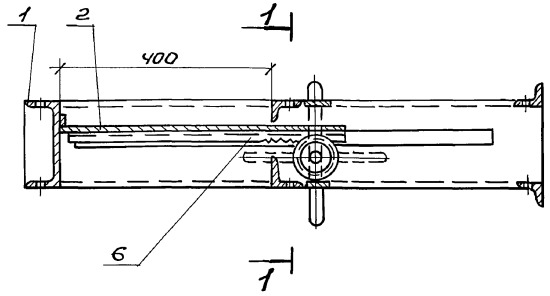

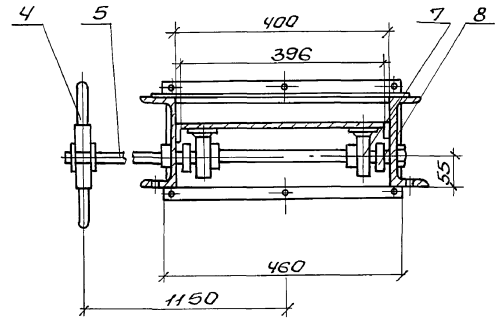

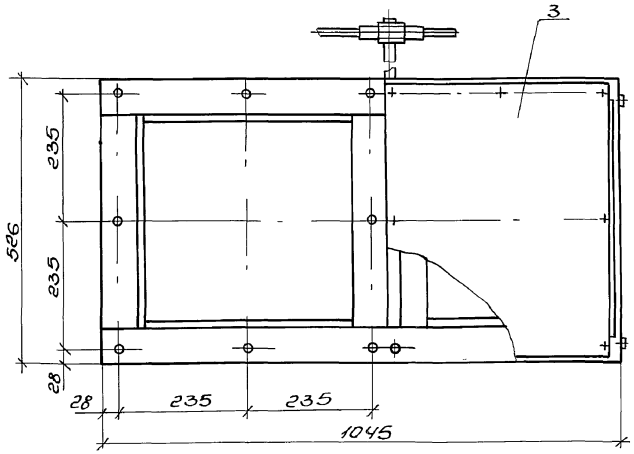

Исходные требования на нестандартизированное оборудование

Назначение и область применения	Для аварийной выгрузки материала из шлакового бункера
Габариты и характеристика оборудования	1045×526×250 марка стали 30хгс
Категория помещения по взрывопожароопасности	Р
Количество, шт.	4

Марка поз.	Обозначение	Наименование	Кол.	Масса ед. кг	Примечание
1		Рама	1		
2		Плита	1		
3		Плита	2		
4		Маховик	1		
5		Вал	1		
6		Рейка зубчатая	2		
7		Шестеренка	2		
8		Кольцо	2		

Привязан:

Инв.№

Нач.отд.	Каверченко	
Н.контр.	Григорьяна	
Гл.спец.	Григорьяна	
Рук.гр.	Кривко	
Вед.инж.	Ровкина	

903-1-281.90. ЗШ. Н

Котельная с 4 котлами Е-10-1,4Р
Золошлакоудаление пневматическое

Главный корпус
Золошлакоудаление

Затвор сварной 400×400 (поз. 42) разрез 1-1

Стадия	Лист	Листов
Р	2	

Харьковский Сантехпроект

Инв.№подл. | Подп. и дата | Взам.инв.№

Альбом 10

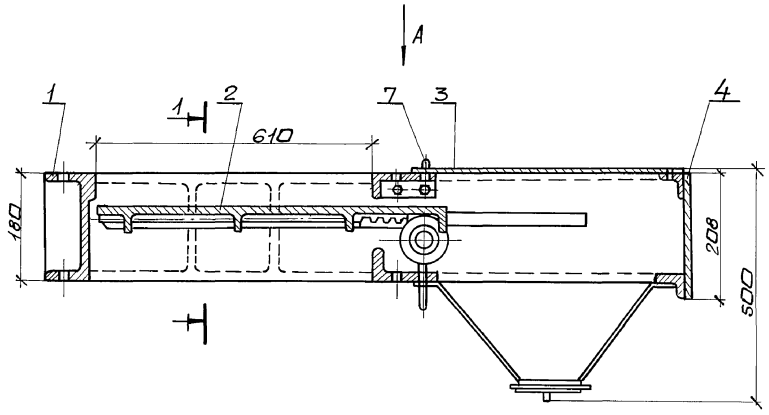

Разрез 1-1

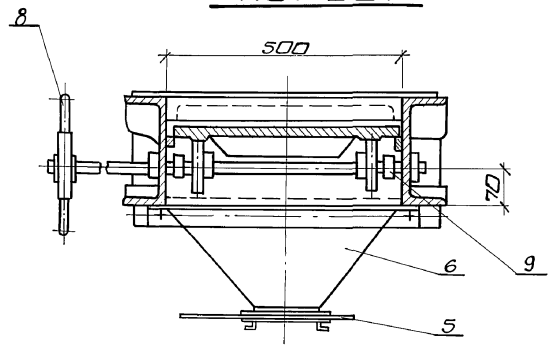

Вид А

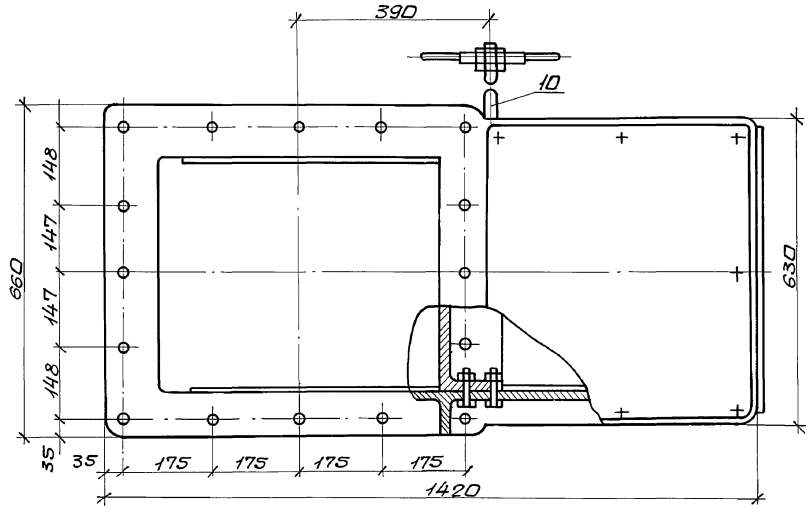

Исходные требования на нестандартизированное оборудование

Назначение и область применения	Для открытия горловины бункера
Габариты и характеристика оборудования	1420х660х500
Категория помещения по взрывопожароопасности	Г
Количество, шт	4

Марка, поз.	Обозначение	Наименование	Кол.	Масса ед.кг	Примечание
1		Рама	1		
2		Плита	1		
3		Плита	1		
4		Стенка	1		
5		Задвижка 150х200	1		
6		Бункер для пыли	1		
7		Цепное колесо	1		
8		Маховик	1		
9		Шестерня	2		
10		Вал	1		

Инв.№ подл. | Подп. и дата | Взам.инв.№

Привязан:

Инв. №

Нач.отд.	Коверченко	
Н.контр.	Григорьянц	
Гл.спец.	Григорьяны	
Рук.гр.	Кривко	
Вед.инж.	Рабкина	

903-1-281.90 ЗШ.Н

Котельная с 4 котлами Е-10-1,4Р. Золошлакоудаление пневматическое

Главный корпус. Золошлакоудаление.

Стадия	Лист	Листов
Р	3	

Затвор чугунный реечный 500х600 (поз. 9,3). Разрез 1-1. Вид А.

Харьковский Сантехпроект

Альбом 10

Разрез 1-1

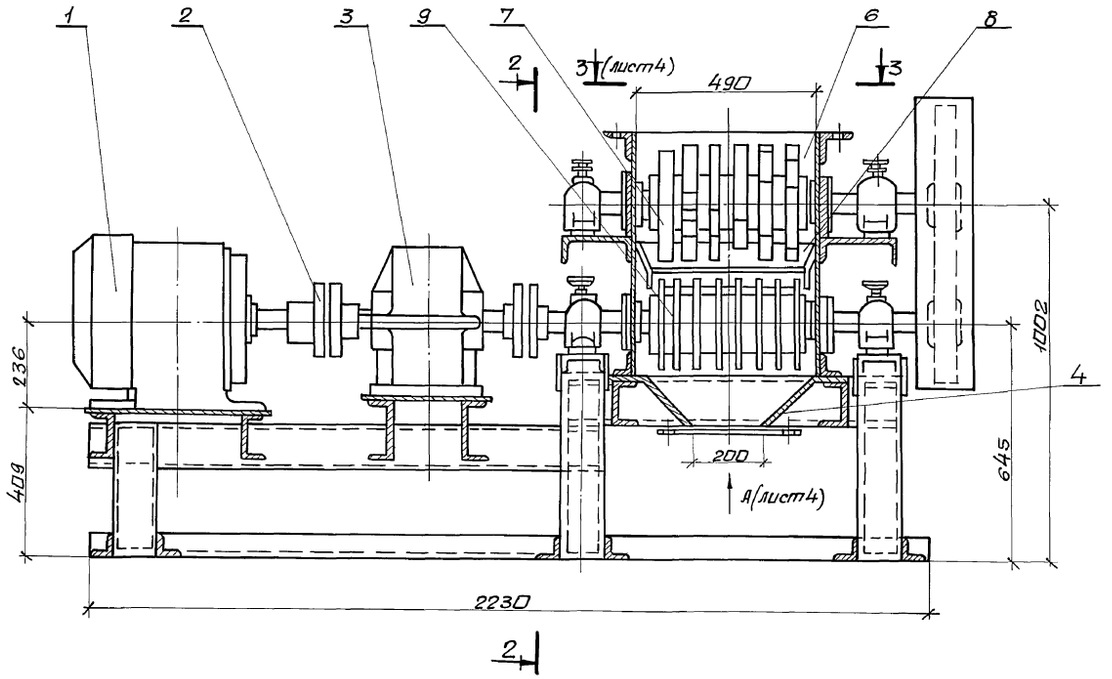

Разрез 2-2

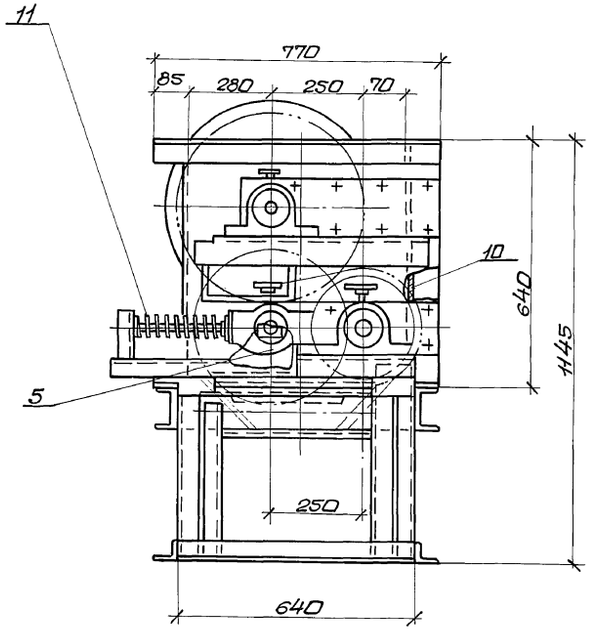

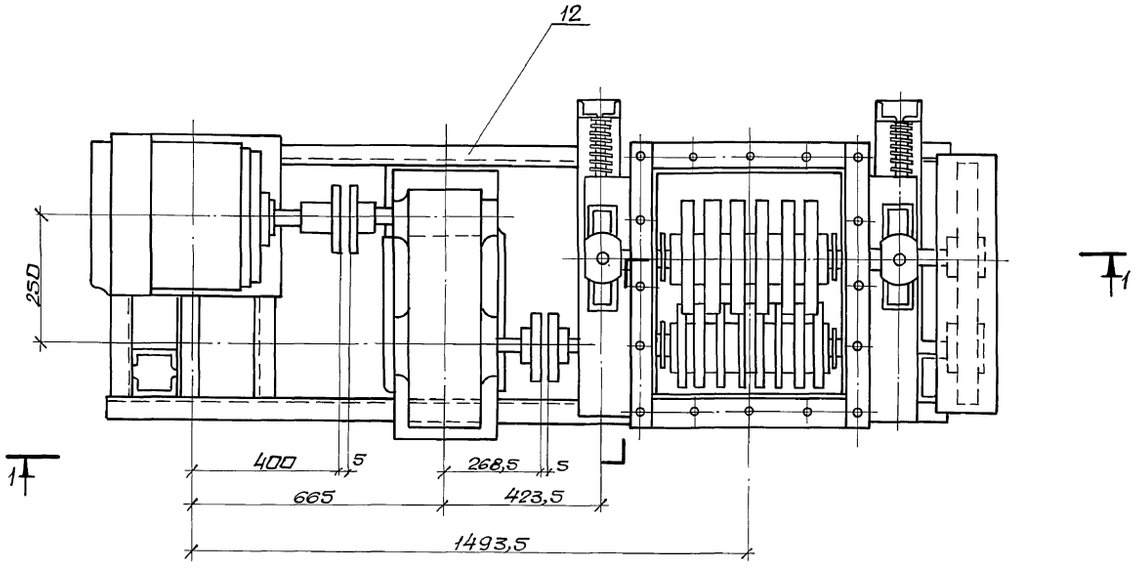

Исходные требования на нестандартизированное оборудование

Назначение и область применения	Дробление шлака
Габариты и характеристика оборудования	2400×770×1300 Мах. производительность дробилки 15т/час
Условия применения: режим работы, технологический комплекс в котором работает оборудование	0,4 часа в смену Пневматическая система золошлакоудаления
Категория помещения по взрывопожароопасности	г
Количество шт	4

Нач. отд.	Коверченко		
Н. контр.	Григорьянц		
Гл. спец.	Григорьянц		
Рук. гр.	Кривко		
Вед. инж.	Равкина		

Привязан:

Инв. №

903-1-281.90 ЗШ.Н

Котельная с 4 котлами Е-10-1,4Р. Золошлакоудаление пневматическое

Главный корпус Золошлакоудаление.

Стадия	Лист	Листов
Р	4	

Дробилка шлаковая трехвалковая ДШЗ-2×250×320 (поз. У4). Разрезы 1-1; 2-2.

Харьковский Сантехпроект

Инв. № подл. | Подп. и дата | Взам. инв. №

Разрез 3-3

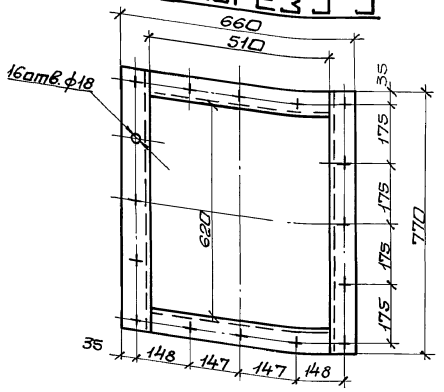

Вид А

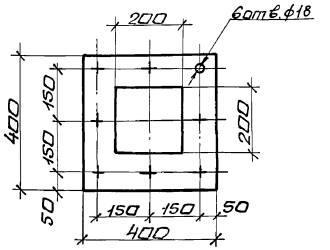

Марка поз.	Обозначение	Наименование	Кол.	Масса ед.кг	Примечание
1		Электродвигатель	1		
		4А180М8У3 N=15квт			
2		Муфта МУЗП	1		
3		Редуктор РМ-350	1		
4		Нижняя съемная			
		воронка с выходным			
		сечением 200х200	1		
5		Валок нижний			
		подвижный	1		
6		Корпус дробилки	1		
7		Валок верхний	1		
8		Регулирующая			
		воронка нижних			
		валков	1		
9		Валок нижний			
		ведущий	1		
10		Съемная стенка корпуса	2		
11		Амортизационные			
		пружины	2		
12		Рама дробилки	1		

Привязан:

Инв. №

Инв.№подл. | Подп. и дата | Взам.инв.№

Нач.отд	Каверченко	
Н.контр.	Григорьяни	
Гл.спец.	Григорьяни	
Рук.гр.	Кривко	
Вед.инж.	Рабкина	

903-1-281.90 ЗШ.Н

Котельная с 4 котлами Е-10-1,4Р. Золошлакоудаление пневматическое.

Главный корпус. Золошлакоудаление.

Стадия	Лист	Листов
Р	5	

Дробилка шлаковая 3х валковая ДШ3-2х250х320 (поз.У4) Разрез 3-3. Вид А.

Харьковский Сантехпроект

Формат А3

Разрез 1-1

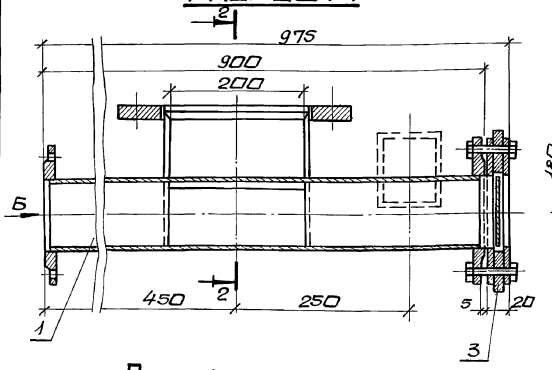

Разрез 2-2

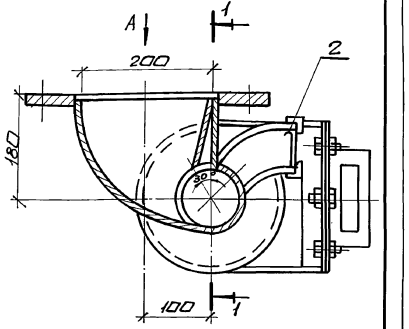

Вид А

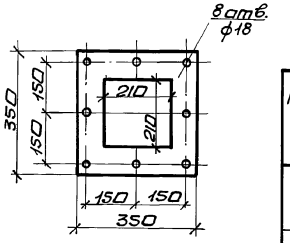

Вид Б

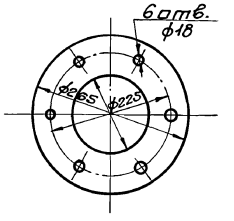

Исходные требования на нестандартизированное оборудование

Назначение и область применения	Для загрузки материалов пневмотрубопроводов и подготовки аэросмеси для транспортировки
Габариты и характеристика оборудования	975 х 400 х 320 Ду 150
Условия применения: технологический комплекс в котором работает оборудование	Пневматическая система золошлакоудаления
Категория помещения по взрывопожароопасности	Г
Количество, шт.	4

Марка, поз.	Обозначение	Наименование	Кол.	Масса ед.кг	Примечание
1		Насадка проходная Ду150	1		
2		Клапан обратный			
		100х100	1		
3		Торцевая задвижка			
		Ду150	1		

Привязан:

Инв. №

Инв.№подл. | Подп. и дата | Взам.инв.№

Нач.отд	Каверченко	
Н.контр.	Григорьяни	
Гл.спец.	Григорьяни	
Рук.гр.	Кривко	
Вед.инж.	Рабкина	

903-1-281.90 ЗШ.Н

Котельная с 4 котлами Е-10-1,4Р. Золошлакоудаление пневматическое

Главный корпус Золошлакоудаление.

Стадия	Лист	Листов
Р	6	

Насадка концевая Ду150 (поз. У5). Разрезы 1-1; 2-2. Виды А; Б.

Харьковский сантехпроект

Формат А3

Альбом 10

Вид А

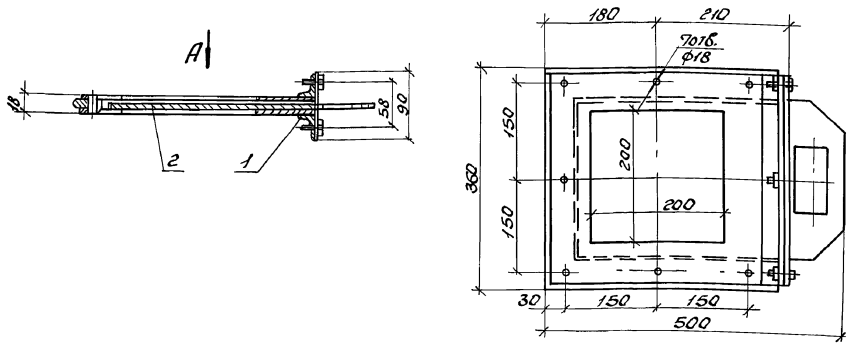

Исходные требования на нестандартизированное оборудование

Назначение и область применения	Отключение бункера от системы пневмотранспорта
Габариты и характеристика оборудования	360×500×90
Категория помещения по взрывопожароопасности	Г
Количество, шт. каменный уголь / бур. уголь	16/12

Марка поз.	Обозначение	Наименование	Кол.	Масса ед. кг.	Примечание
1		Корпус	1		
2		Лист	1		

Нач. отд.	Коверченко		903-1-281.90. ЗШ.Н		
Н. контр.	Григорьянц		Котельная с 4 котлами Е-10-1,4Р Золошлакоудаление пневматическое		
Гл. спец.	Григорьянц		Главный корпус Золошлакоудаление	Стадия	Лист	Листов
Рук. гр.	Кривко			Р	7	
Вед. инж.	Равкина		Задвижка плоская 200×200 (поз. У8). Вид А.	Харьковский Сантехпроект		

Привязан:

Инв. №

Инв. № подл. | Подп. и дата | Взам. инв. №

Формат А3

Разрез 1-1

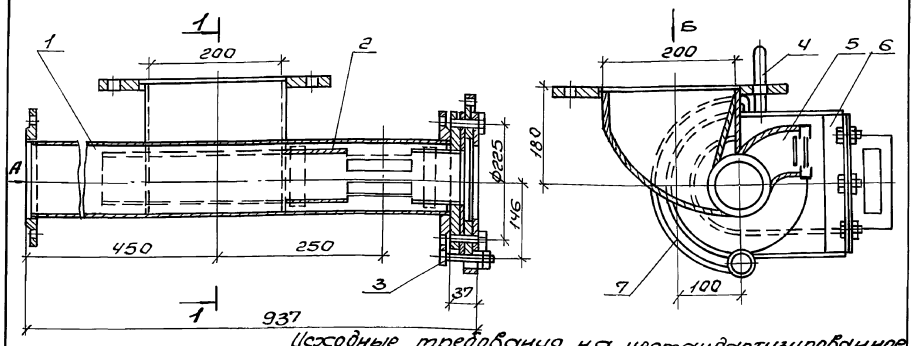

Вид А

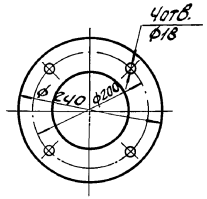

Вид Б

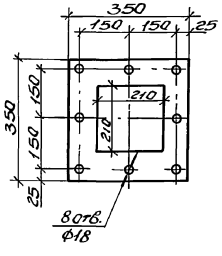

Исходные требования на нестандартизированное оборудование

Назначение и область применения	Для загрузки материалов пневмотрубопроводов и подготовки аэросмеси для транспортировки
Габариты и характеристика оборудования	937×500×250
Условия применения: режим работы, технологический комплекс, в котором работает оборудование	3 часа в смену Пневматическая система золошлакоудаления
Категория помещения по взрывопожароопасности	Г
Количество, шт. каменный уголь / бурый уголь	16/12

Марка поз.	Обозначение	Наименование	Кол.	Масса ед. кг.	Примечание
1		Насадка проходная Ду125	1		
2		Регулируемая труба	1		
3		Палец	1		
4		Рукоятка	1		
5		Клапан обратный 80×80	1		
6		Задвижка торцевая Ду125	1		
7		Сектор	1		

Нач. отд.	Коверченко		903-1-281.90. ЗШ.Н		
Н. контр.	Григорьянц		Котельная с 4 котлами Е-10-1,4Р Золошлакоудаление пневматическое		
Гл. спец.	Григорьянц		Главный корпус Золошлакоудаление	Стадия	Лист	Листов
Рук. гр.	Кривко			Р	8	
Вед. инж.	Равкина		Насадка регулируемая Ду125 (поз. У9). Разрез 1-1 Виды А и Б.	Харьковский Сантехпроект		

Привязан:

Инв. №

Инв. № подл. | Подп. и дата | Взам. инв. №

24566-18 8

Формат А3

Альбом 10

Разрез 1-1

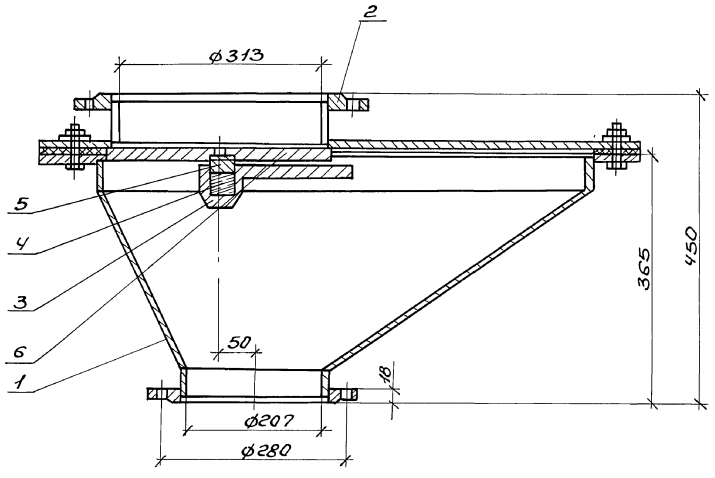

Разрез 2-2

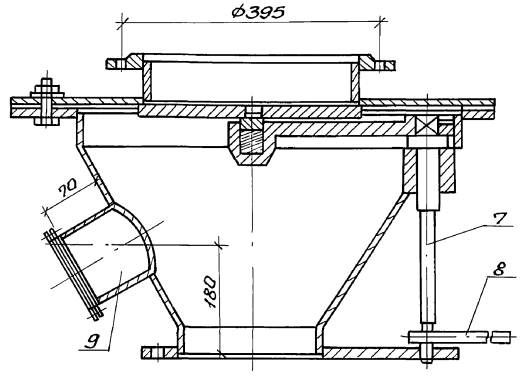

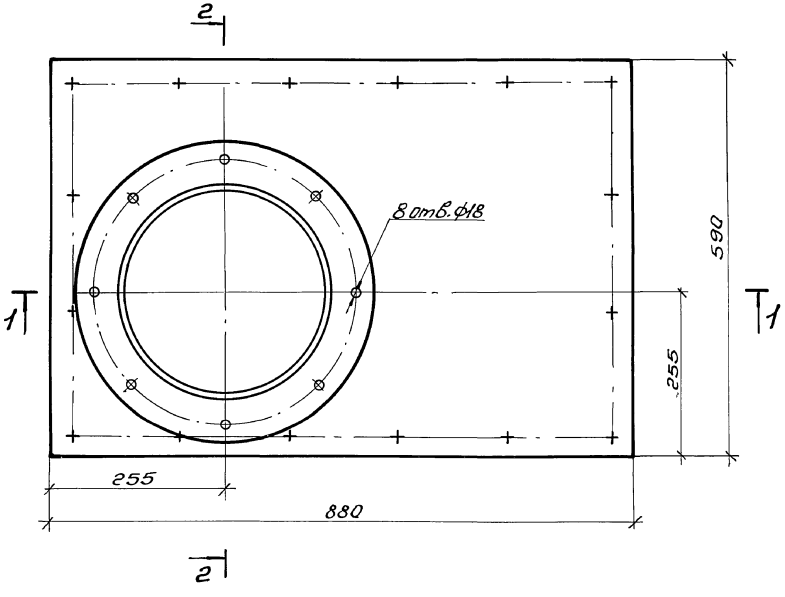

Исходные требования на нестандартизированное оборудование

Назначение и область применения	Для отключения бункеров золы и провала от забирных точек, а также разделительных камер от сборных бункеров
Габариты и характеристика оборудования	880×590×450; ф300 (ф200)
Категория помещения по взрывопожароопасности	Г
Количество, шт	4

Марка, поз.	Обозначение	Наименование	Кол.	Масса ед. кг	Примечание
1		Корпус	1		
2		Крышка	1		
3		Рычаг	1		
4		Пружина	1		
5		Сухарь	1		
6		Тарелка	1		
7		Ось	1		
8		Рукоятка	1		
9		Люк	1		

Привязан:

Инв. №

Нач. отд.	Коверченко	
Н. контр.	Григорьянц	
Гл. спец.	Григорьянц	
Рук. гр.	Крив ко	
Вед. инж.	Равкина	

903-1-281.90. ЗШ.Н

Котельная с 4 котлами Е-10-1,4Р. Золошлакоудаление пневматическое

Главный корпус. Золошлакоудаление.

Стадия	Лист	Листов
Р	9	

Дисковый затвор ф300/ф200 (поз. 417). Разрезы 1-1; 2-2.

Харьковский Сантехпроект

Инв. № подл. | Подп. и дата | Взам. инв. №

Альбом 10

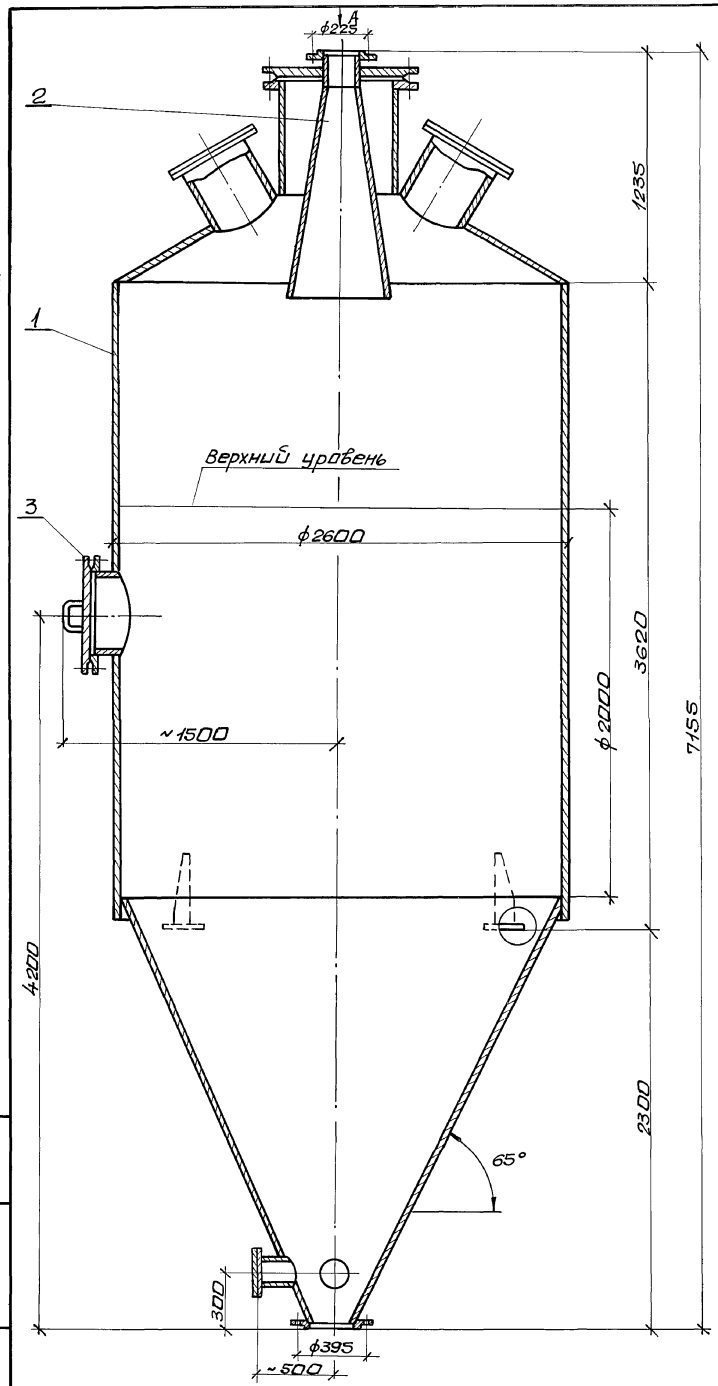

Вид А

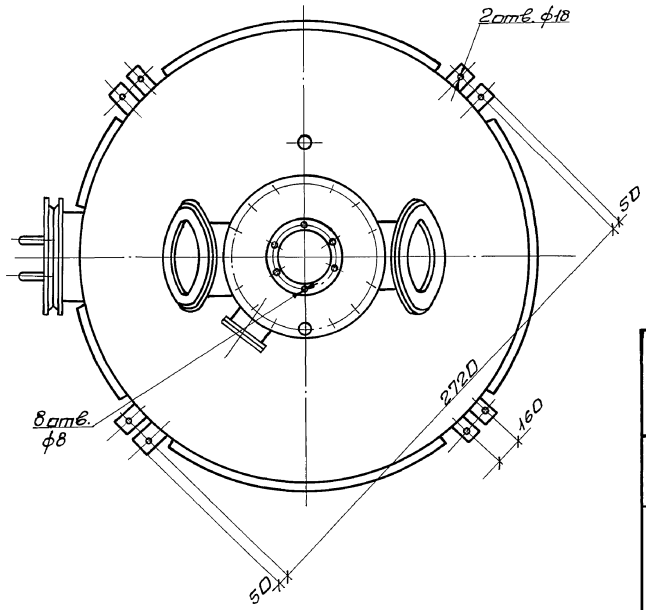

Исходные требования на нестандартизированное оборудование

Назначение и область применения	Для отделения-сепарации материала от транспортирующего агента-воздуха
Габариты и характеристика оборудования	ф 2600; h=7155
Условия применения: режим работы, технологический комплекс, в которомработает оборудование	3 часа в смену Пневматическая система золошлакоудаления
Категория помещения по взрывопожароопасности	Г
Количество, шт	2

Марка, поз.	Обозначение	Наименование	Кол.	Масса ед.кг	Примечание
1		Корпус осадительной камеры ф2600	1		
2		Патрубок входной Ду175	1		
3		Крышка люка	1		

Нач.отд	Коверченко		
Н.контр	Григорьянц		
Гл.спец	Григорьянц		
Рук.гр.	Кривко		
Вед.инж	Равкина		

Привязан:

Инв. №

903-1-281.90 ЗШ.Н

Котельная с 4 котлами Е-10-1,4Р. Золошлакоудаление пневматическое

Главный корпус. Золошлакоудаление.

Камера осадительная ф2600(поз.У20). Вид А.

Стадия	Лист	Листов
Р	10	

Харьковский сантехпроект

Инв.№подл. | Подп. и дата | Взам. инв.№

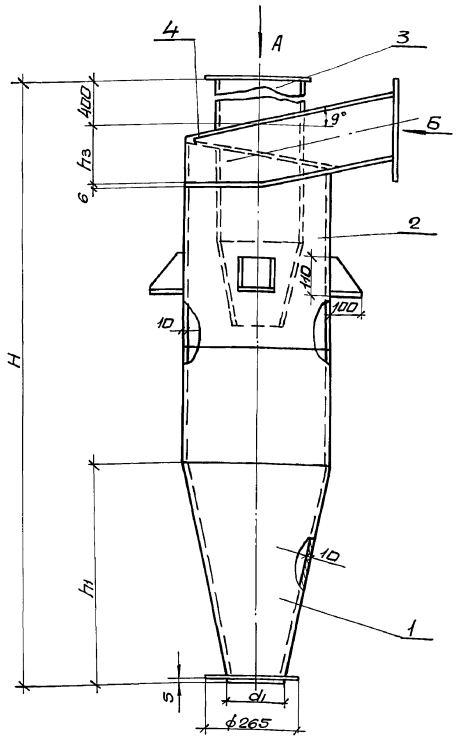

Вид А

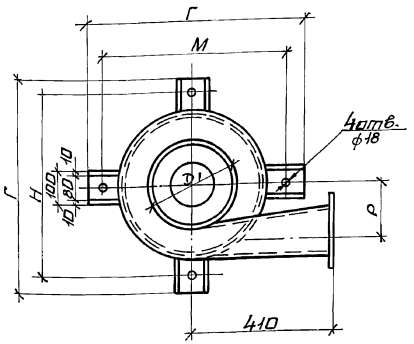

Вид Б

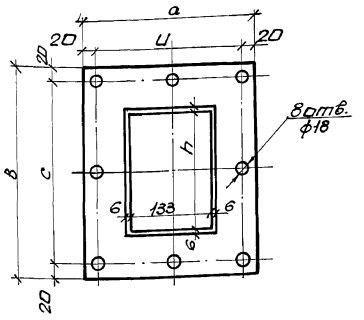

NN	Габаритные и присоединительные размеры													
п/п	D	D_1	d_1	H	H_1	h_3	Г	М	Р	а	в	с	Ш	п
1	426	273	157	2029	635	168	625	540	170	250	310	270	210	162
2	530	377	159	2528	877	222	730	630	222	270	360	320	230	216

Исходные требования на нестандартизированное оборудование

Назначение и область применения	Для вторичной очистки воздуха после осадительной камеры
Габариты и характеристика оборудования	см. таблицу
Условия применения режим работы, технологический комплекс, в которам работает оборудование	3 часа в смену Пневматическая система золошлакоудаления
Категория помещения по взрывопожароопасности	Г
Количество, шт ф426 / ф530	2 / 2

Марка, поз.	Обозначение	Наименование	Кол.	Масса, ед.кг	Примечание
1		Конус	1		
2		Корпус	1		
3		Труба выхлопная	1		
4		Крышка винтовая	1		

Инв. № подл. | Подп. и дата | Взам. инв. №

Привязан:

Инв. №

Нач. отд.	Коверченко		
Н. контр.	Григорьянц		
Гл. спец.	Григорьянц		
Рук. гр.	Кривко		
Вед. инж.	Равкина		

903-1-281.90 ЗШ.Н

Котельная с 4 котлами Е-10-1,4Р. Золошлакоудаление пневматическое.

Главный корпус. Золошлакоудаление.

Стадия	Лист	Листов
Р	11	

Циклоны ф530, ф426 (поз. У21, У22). Виды А, Б.

Харьковский Сантехпроект

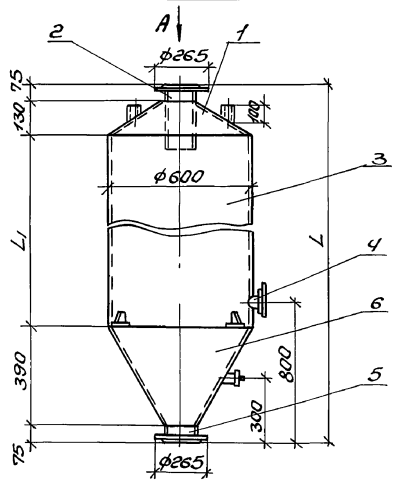

Вид А

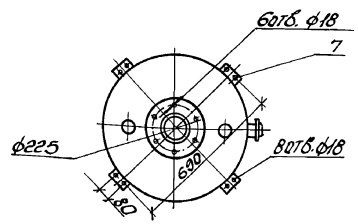

№ п/п	L	L1
1	1830	1160
2	1480	810

Исходные требования на нестандартизированное оборудование

Назначение и область применения	Для накапливания пыли, уловленной в циклонах
Габариты и характеристика оборудования	см. таблицу
Условия применения: режим работы, технологический комплекс, в котором работает оборудование	3 часа в смену. Пневматическая система золошлакоудаления
Категория помещения по взрывопожароопасности	Г
Количество, шт L=1830 / L=1480	1 / 1

Марка, поз.	Обозначение	Наименование	Кол.	Масса ед. кг	Примечание
1		Конус верхний	1		
2		Патрубок	1		
3		Корпус	1		
4		Контрольная пробка Ду50	3		
5		Патрубок	1		
6		Конус нижний	1		
7		Лапа	4		

Привязан:

Инв. №

Нач. отд.	Коверченко		
Н. контр.	Григорьянц		
Гл. спец.	Григорьянц		
Рук. гр.	Кривко		
Вед. инж.	Рабкина		

903-1-281.90. ЗШ. Н

Котельная с 4 котлами Е-10-1,4Р. Золошлакоудаление пневматическое

Главный корпус	Стадия	Лист	Листов
	Р	12	

Сборники пыли ф600; L=1830; L=1480 (поз. У23, У24). Вид А

Харьковский Сантехпроект

Формат А3

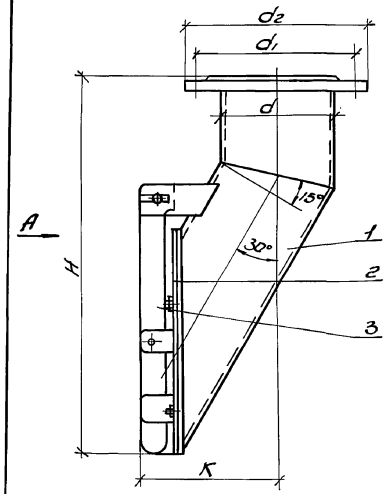

№ п/п	Фланцевые присоединительные размеры						
	dy	d	d1	d2	H	K	B
1	150	159	225	265	493	188	180
2	200	219	280	320	632	204	240

Вид А

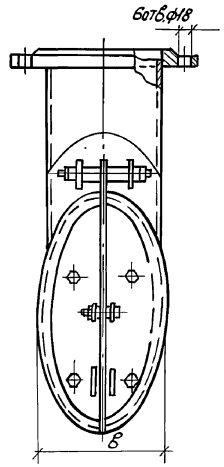

Исходные требования на нестандартизированное оборудование

Назначение и область применения	Для выпуска пыли из циклонов
Габариты и характеристика оборудования	см. таблицу
Условия применения: режим работы, технологический комплекс, в котором работает оборудование	3 часа в смену. Пневматическая система золошлакоудаления
Категория помещения по взрывопожароопасности	Г
Количество, шт. dy150 / dy200	4 / 2

Марка, поз.	Обозначение	Наименование	Кол.	Масса ед. кг.	Примечание
1		Патрубок	1		
2		Клапан	1		
3		Рычаг	1		

Привязан:

Инв. №

Нач. отд.	Коверченко		
Н. контр.	Григорьянц		
Гл. спец.	Григорьянц		
Рук. гр.	Кривко		
Вед. инж.	Рабкина		

903-1-281.90. ЗШ. Н

Котельная с 4 котлами Е-10-1,4Р. Золошлакоудаление пневматическое

Главный корпус. Золошлакоудаление	Стадия	Лист	Листов
	Р	13	

Клапаны-лигатки ф200, ф150 (поз. У25, У26). Вид А.

Харьковский Сантехпроект

Формат А3

Инв. № подл. | Подп. и дата | Взам. инв. №

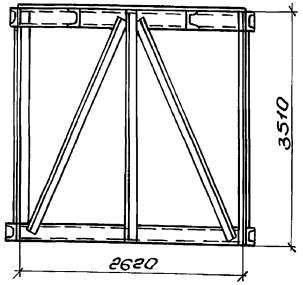

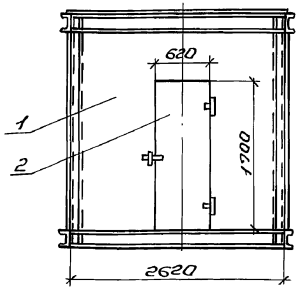

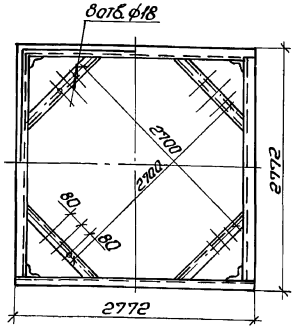

Исходные требования на нестандартизированное оборудование

Габариты	2772х2772х3510
Категория помещения по взрывопожароопасности	Г
Количество, шт	2

Марка поз.	Обозначение	Наименование	Кол.	Масса ед.кг	Примечание
1		Металлоконструкция	1		
2		Дверь	1		

Привязан:

Инв.№

Нач.отд.	Коварченко	
Н.контр.	Григорьянц	
Гл.спец.	Григорьянц	
Рук.гр.	Кривко	
Вед.инж.	Ребкина	

903-1-281.90.ЗМ.Н

Котельная с 4 котлами Е-10-1,4Р
Золошлакоудаление пневматическое

Главный корпус	Стадия	Лист	Листов
	Р	14	
Опора под вращательную камеру (поз. У29)	Харьковский Сантехпроект		

Формат А3

Инв.№подл. | Подп. и дата | Взам.инв.№

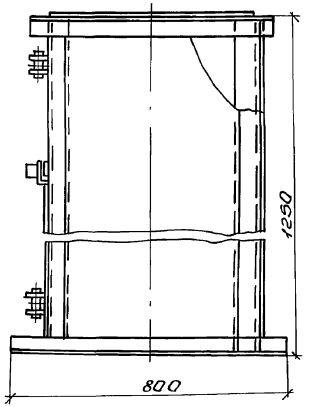

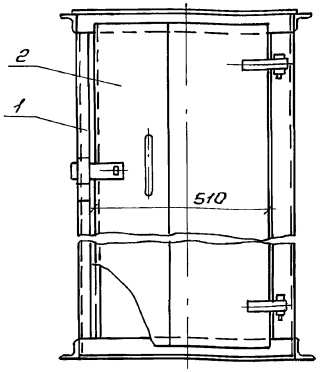

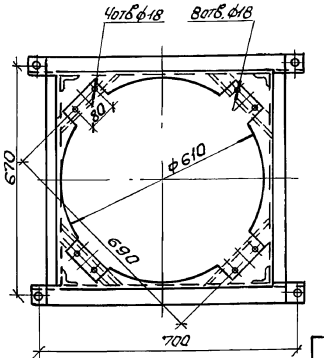

Исходные требования на нестандартизированное оборудование

Габариты	800х770х1250
Категория помещения по взрывопожароопасности	Г
Количество, шт	2

Марка поз	Обозначение	Наименование	Кол.	Масса ед.кг	Примечание
1		Металлоконструкция	1		
2		Дверь	1		

Привязан:

Инв.№

Нач.отд.	Коварченко	
Н.контр.	Григорьянц	
Гл.спец.	Григорьянц	
Рук.гр.	Кривко	
Вед.инж.	Ребкина	

903-1-281.90.ЗМ.Н

Котельная с 4 котлами Е10-1,4Р
Золошлакоудаление пневматическое

Главный корпус	Стадия	Лист	Листов
Золошлакоудаление	Р	15	
Опора под сборник пыли (поз. У30)	Харьковский Сантехпроект		

Инв.№подл. | Подп. и дата | Взам.инв.№

Альбом 10

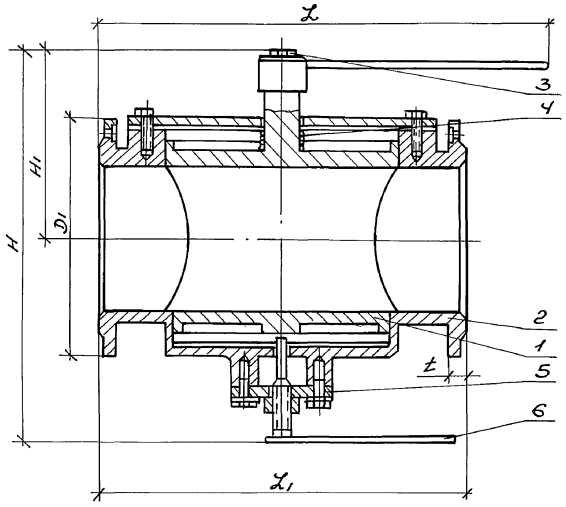

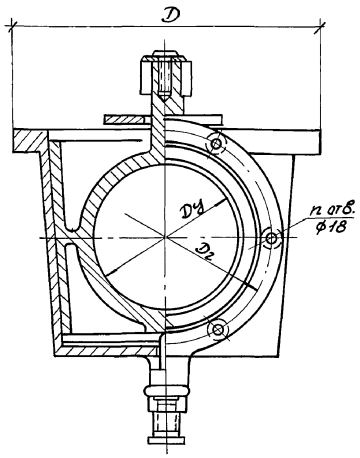

N N п/п	Габаритные и присоединительные размеры									
	Dy	D	D1	D2	H	H1	X	X1	t	h
1	125	292	240	200	458	209	415	360	18	4
2	150	330	265	225	480	220	435	400	20	6
3	200	420	320	280	530	242	620	500	20	6

Исходные требования на нестандартизированное оборудование

Назначение и область применения	Для отключения и герметизации отдельных заборных точек и участков трубопровода
Габариты	см. таблицу
Условия применения: режим работы, технологический комплекс в котором работает оборудование	3часа в смену Пневматическая система золошлакоудаления
Категория помещения по взрыва пожароопасности	Г
Количество, шт. кол. углы / бур. уг. dy125 dy150 dy200	16/12 8 6

Марка, поз.	Обозначение	Наименование	Кол.	Масса ед. кг	Примечание
1		Пробка кран	1		
2		Корпус	1		
3		Рукоятка	1		
4		Пружина	1		
5		Крышка	1		
6		Крышка	1		

Привязан:

Инв. №

Нач. отд.	Коверченко	
Н. контр.	Григорьянц	
Гл. спец.	Григорьянц	
Рук. гр.	Кривко	
Вед. инж.	Ровкина	

903-1-281.90. ЗШ. Н

Котельная с 4 котлами Е-10-1,4Р. Золошлакоудаление пневматическое

Главный корпус Золошлакоудаление

Стадия	Лист	Листов
Р	16	

Краны продувные dy125; dy150; dy200 (поз. 1, 2, 3)

Харьковский сантехпроект

Инв. № подл. | Подп. и дата | Взам. инв. №

Альбом 10

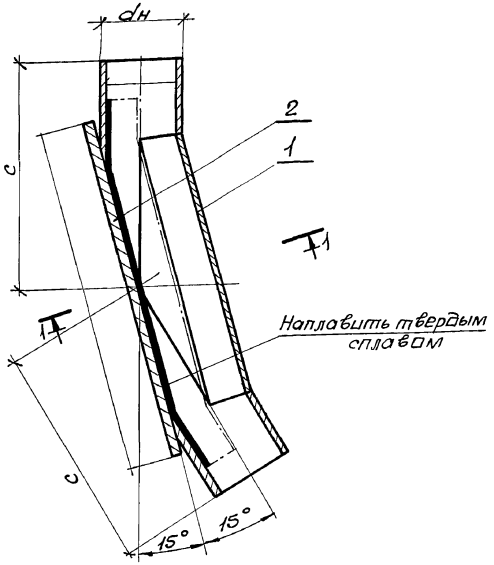

NN п/п	Габаритные и присоед. размеры dy	dн	dвн	R	c	a	в	L	вес, кг
1	125	146	122	73	345	590	170	146	39,0
2	150	168	144	84	389	672	192	168	63,0

Разрез 1-1
повернуто

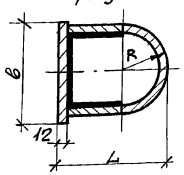

Исходные требования на нестандартизированное оборудование

Материалы	сталь 30ХГС
Габариты	см. таблицу
Количество, шт кам. ур. dy125 / бур. ур. dy150	16/12 / 6

Марка, поз.	Обозначение	Наименование	Кол.	Масса ед. кг	Примечание
1		Корпус	1		
2		Плита	1		

Привязан:

Инв. №

Нач. отд	Коверченко	
Н. контр	Григорьянц	
Гл. спец.	Григорьянц	
Рук. гр.	Крівко	
Вед. инж	Равкина	

903-1-281.90 ЗШ.Н

Котельная с 4 котлами Е-10-1,4Р. Золошлакоудаление пневматическое.

Главный корпус. | Стадия: Р | Лист: 17 | Листов:

Колена сварные под ∠30° dy125, под ∠30° dy150 (поз. 4,5) Разрез 1-1.

Харьковский Сантехпроект

формат А3

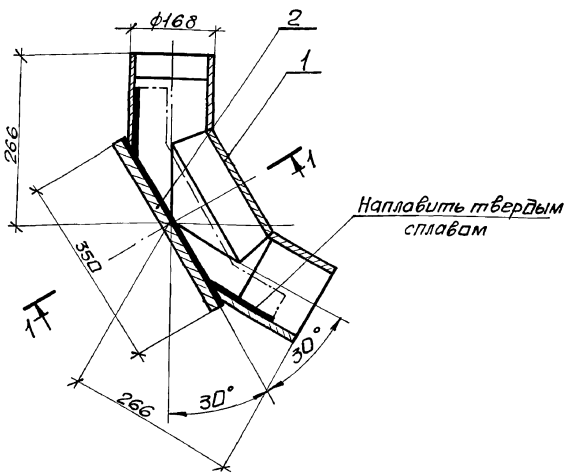

Разрез 1-1
повернуто

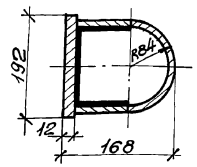

Исходные требования на нестандартизированное оборудование

Материалы	сталь 30ХГС
Габариты	см. таблицу
Количество, шт	3

Марка, поз.	Обозначение	Наименование	Кол.	Масса ед. кг	Примечание
1		Корпус	1		
2		Плита	1		

Привязан:

Инв. №

Нач. отд	Коверченко	
Н. контр	Григорьянц	
Гл. спец.	Григорьянц	
Рук. гр.	Крівко	
Вед. инж	Равкина	

903-1-281.90 ЗШ.Н

Котельная с 4 котлами Е-10-1,4Р. Золошлакоудаление пневматическое.

Главный корпус. Золошлакоудаление. | Стадия: Р | Лист: 18 | Листов:

Колено сварное под ∠60° dy150 (поз. 6) Разрез 1-1.

Харьковский Сантехпроект

формат А3

Инв. № подл. | Подп. и дата | Взам. инв. №

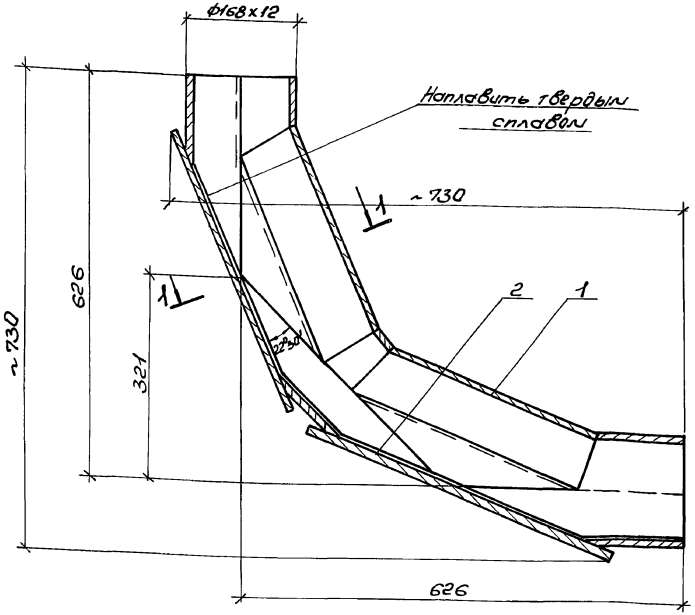

Разрез 1-1

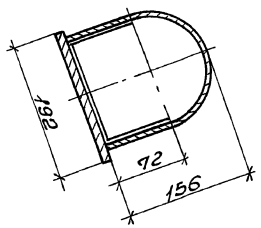

Исходные требования на нестандартизированное оборудование

Материалы	Сталь 30ХГС
Габариты	ф168; 730х730
Количество, шт.	4

Марка, поз.	Обозначение	Наименование	Кол.	Масса ед. кг.	Примечание
1		Корпус	1		
2		Плита	1		

Нач.отд.	Каверченко		903-1-281.90. ЗШ.Н.		
Н.контр.	Григорьянц		Котельная с 4 котлами Е-10-1,4Р. Золошлакоудаление пневматическое		
Гл.спец.	Григорьянц		Главный корпус	Стадия	Лист	Листов
Рук.гр.	Кривко			Р	19	
Вед.инж.	Робкина		Колено сварное под ∠90° ду150 (поз.7). Разрез 1-1.	Харьковский Сантехпроект		

Привязан:

Инв.№

Инв.№подл. | Подп. и дата | Взам.инв.№

Формат А3

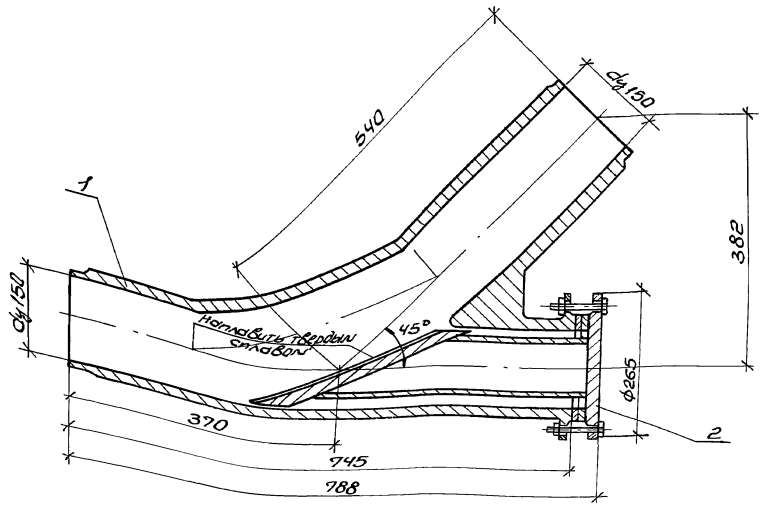

Исходные требования на нестандартизированное оборудование

Материалы	Сталь 30ХГС
Габариты	788х466
Количество, шт колен. углы / фар. углы	24/20

Марка, поз.	Обозначение	Наименование	Кол.	Масса ед.кг.	Примечание
1		Корпус	1		
2		Фланец	1		

Нач.отд.	Каверченко		903-1-281.90. ЗШ.Н		
Н.контр.	Григорьянц		Котельная с 4 котлами Е-10-1,4Р. Золошлакоудаление пневматическое		
Гл.спец.	Григорьянц		Главный корпус	Стадия	Лист	Листов
Рук.гр.	Кривко		Золошлакоудаление	Р	20	
Вед.инж.	Робкина		Колено литое стальное под ∠45° ду150 (поз.8).	Харьковский Сантехпроект		

Привязан:

Инв.№

Инв.№подл. | Подп. и дата | Взам.инв.№

24566-18 16 Формат А3

Альбом 10

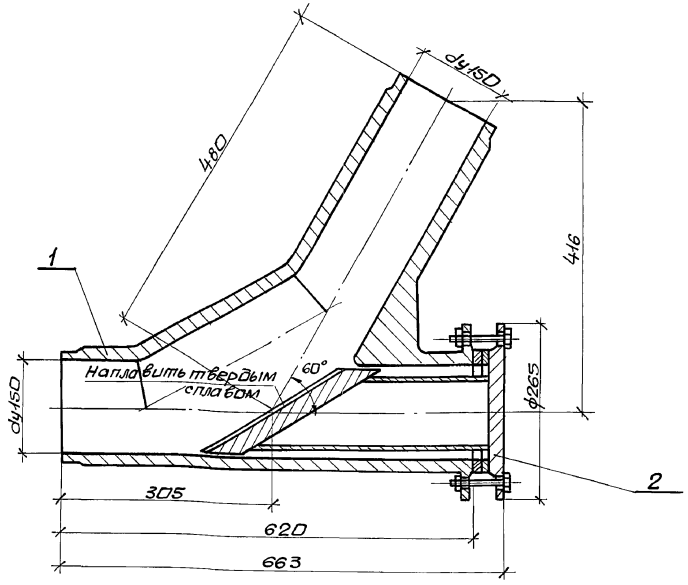

Исходные требования на нестандартизированное оборудование

Материалы	сталь 30ХГС
Габариты	663х500
Количество штук камен. уг./бурый уг.	7/5

Марка, поз.	Обозначение	Наименование	Кол.	Масса ед.кг	Примечание
1		Корпус	1		
2		Фланец	1		

Привязан:

Инв. №

Нач.отд.	Коверченко	
Н.контр.	Григорьянц	
Гл.спец.	Григорьянц	
Рук.гр.	Кривко	
Вед.инж.	Равкина	

903-1-281.90 ЗШ.Н

Котельная с 4 котлами Е-10-1,4Р. Золошлакоудаление пневматическое

Главный корпус

Стадия	Лист	Листов
Р	21	

Колено литое стальное под ∠60°, dy150 (поз.9)

Харьковский Сантехпроект

формат А3

Инв. № подл. | Подп. и дата | Взам. инв. №

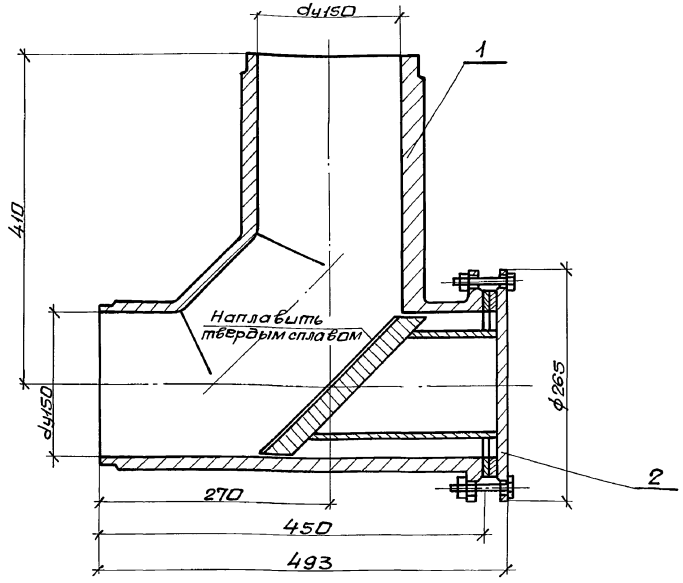

Исходные требования на нестандартизированное оборудование

Материалы	сталь 30ХГС
Габариты	493х440
Количество штук	2

Марка, поз.	Обозначение	Наименование	Кол.	Масса ед.кг	Примечание
1		Корпус	1		
2		Фланец	1		

Привязан:

Инв. №

Нач.отд.	Коверченко	
Н.контр.	Григорьянц	
Гл.спец.	Григорьянц	
Рук.гр.	Кривко	
Вед.инж.	Равкина	

903-1-281.90 ЗШ.Н

Котельная с 4 котлами Е-10-1,4Р Золошлакоудаление пневматическое.

Главный корпус. Золошлакоудаление.

Стадия	Лист	Листов
Р	22	

Колено литое стальное под ∠90°, dy150 (поз.10).

Харьковский Сантехпроект

24566-18 17 формат А3

Инв. № подл. | Подп. и дата | Взам. инв. №

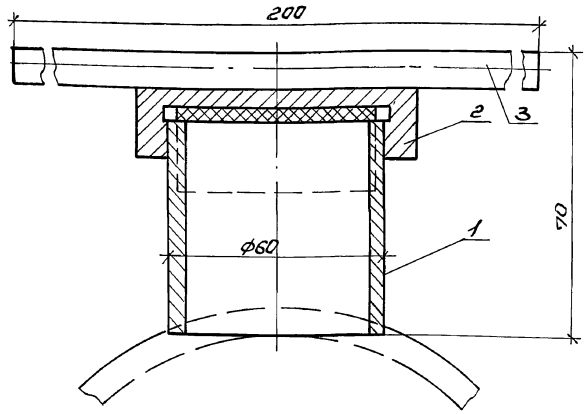

Исходные требования на нестандартизированное оборудование

Назначение и область применения	Для продувки трубопроводов
Габариты	200х70
Условия применения: режим работы, технологический комплекс, в котором работает оборудование	3 часа в смену Пневматическая система золошлакоудаления
Категория помещения по взрывопожароопасности	Г
Количество, шт. камен. уголь/бур. уголь	3/2

Марка, поз.	Обозначение	Наименование	Кол.	Масса ед. кг.	Примечание
1		Корпус	1		
2		Крышка	1		
3		Ручка	1		

Нач. отд.	Коверченко		
Н. контр.	Григорьянц		
Гл. спец.	Григорьянц		
Рук. гр.	Кривко		
Вед. инж.	Равкина		

903-1-281. 90. ЗШ.Н

Котельная с 4 котлами Е-10-1,4Р
Золошлакоудаление пневматическое

Главный корпус

Стадия	Лист	Листов
Р	23	

Пробка контрольная Ду50 (поз. 11)

Харьковский Сантехпроект

Инв. № подл. | Подп. и дата | Взам. инв. №

Инв. №

Формат А3

gost.e-ecolog.ru

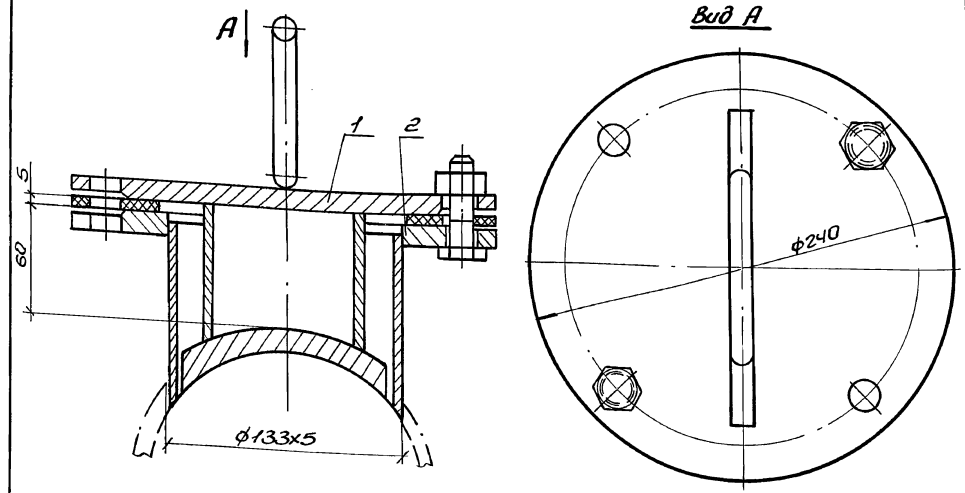

Исходные требования на нестандартизированное оборудование

Назначение и область применения	Для осмотра и продувки трубопроводов
Габариты	ф240; Н=120
Условия применения: режим работы, технологический комплекс, в котором работает оборудование	3 часа в смену Пневматическая система золошлакоудаления
Категория помещения по взрывопожароопасность	Г
Количество, шт.	6

Марка, поз.	Обозначение	Наименование	Кол.	Масса ед. кг.	Примечание
1		Крышка	1		
2		Корпус	1		

Нач. отд.	Коверченко		
Н. контр.	Григорьянц		
Гл. спец.	Григорьянц		
Рук. гр.	Кривко		
Вед. инж.	Равкина		

903-1-281. 90. ЗШ. Н

Котельная с 4 котлами Е-10-1,4Р
Золошлакоудаление пневматическое

Главный корпус Золошлакоудаление

Стад.	Лист	Листов
Р	24	

Лючек (поз. 12) Вид А

Харьковский Сантехпроект

Инв. № подл. | Подп. и дата | Взам. инв. №

Привязан:

Инв. №

24566-18 (18)

Формат А3