ТИПОВОЙ ПРОЕКТ
903-1-281.90

КОТЕЛЬНАЯ С 4 КОТЛАМИ Е-10-1,4Р ЗОЛОШЛАКОУДАЛЕНИЕ ПНЕВМАТИЧЕСКОЕ ТОПЛИВО - КАМЕННЫЕ И БУРЫЕ УГЛИ СИСТЕМА ТЕПЛОСНАБЖЕНИЯ ЗАКРЫТАЯ

АЛЬБОМ 8

ЧАСТЬ 2

КЖ.И СТРОИТЕЛЬНЫЕ ИЗДЕЛИЯ СТР. 116...207

24566-16

gost.e-ecolog.ru

Альбом 8 ч.2

МН1

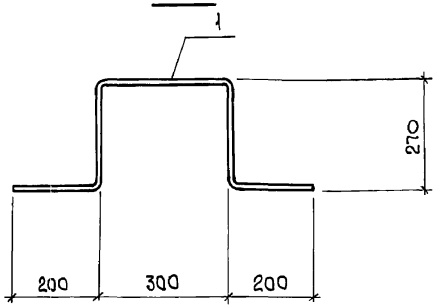

Марка	Масса, ед., кг
МН1	3,7
МН2	21,2

Формат	Зона	Поз.	Обозначение	Наименование	Кол.	Примеч.
				Документация		
			903-1-281.90 КЖ.И-ТУ	Технические условия		
				МН1		
				Детали		
		1		ф22AI, ГОСТ5781-82, ℓ=1240	1	3,7кг
				МН2		
				Детали		
БЧ				С16, ГОСТ8240-89, ℓ=1490	1	21,2кг

Привязан:

Инв.№

Взам.инв.№ | Подп. и дата | Инв.№подл.

Н.контр.	Зорин		
Гл.спец.	Зорин		
Зав.гр.	Шахновский		
Провер.	Чепелева		
Разраб.	Минаева		

903-1-281.90 КЖ.И-МН1; МН2

Изделие закладное МН1; МН2

Стадия	Масса	Масштаб
Р	см. табл.	
Лист	Листов 1	

ХАРЬКОВСКИЙ ПРОМСТРОЙНИИПРОЕКТ

Альбом 8 ч.2

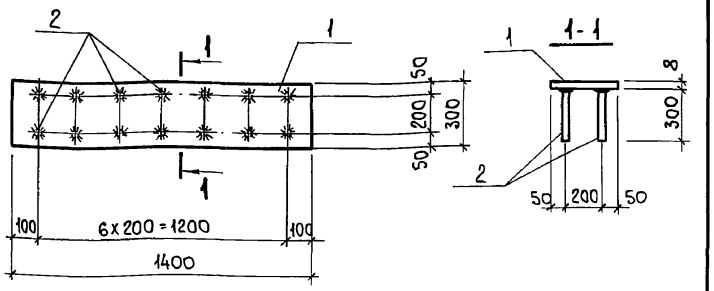

Формат	Зона	Поз.	Обозначение	Наименование	Кол.	Примеч.
				Документация		
			903-1-281.90 КЖ.И-ТУ	Технические условия		
				Детали		
БЧ		1		-300х8, ГОСТ19903-74, *ℓ=1400	1	26,4кг
БЧ		2		ф10AIII, ГОСТ5781-82, ℓ=300	14	0,19 кг

Привязан:

Инв.№

Взам.инв.№ | Подп. и дата | Инв.№подл.

Н.контр.	Зорин		
Гл.спец.	Зорин		
Зав.гр.	Шахновский		
Провер.	Шахновский		
Разраб.	Минаева		

903-1-281.90 КЖ.И-МН3

Изделие закладное МН3

Стадия	Масса	Масштаб
Р	29,1кг	
Лист	Листов 1	

ХАРЬКОВСКИЙ ПРОМСТРОЙНИИПРОЕКТ

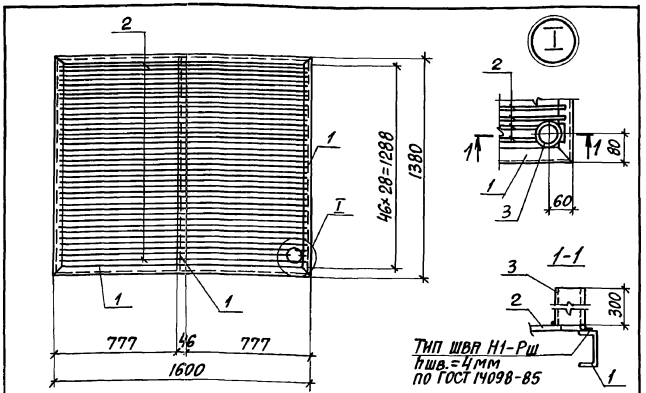

Формат	Зона	Поз.	Обозначение	Наименование	Кол.	Примечание
				Документация		
			903-1-281.90 КЖ.И-ТУ	Технические условия		
				Детали		
Б4		1		[10, ГОСТ 8240-89	7.3 п.м	8,6 кг
Б4		2		ФВАII, ГОСТ 5781-82, ℓ=1580	47	0,62 кг
Б4		3		Газ.тр.Ф3, ГОСТ 3262-75*, ℓ=300	1	2,5 кг

Привязан:

Инв. №

Инв.№ подл. | Подпись и дата | Взам. инв.№

Н.контр.	Зорин		
Гл.констр.	Зорин		
Зав. гр.	Шахновский		
Вед.инж.	Бондянская		
Провер.	Шахновская		
Разраб.	Минаева		

903-1-281.90 КЖ.И-МН4

Изделие закладное МН4

Стадия	Масса	Масштаб
Р	94,4кг	—
Лист	Листов 1	

ХАРЬКОВСКИЙ ПРОМСТРОЙНИИПРОЕКТ

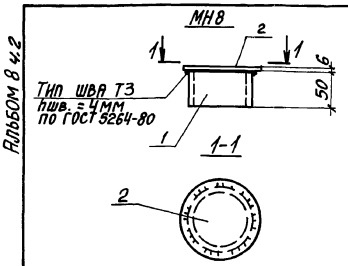

Марка	Масса, ед., кг
МН5	0,94
МН6	1,3
МН8	1,2

Формат	Зона	Поз.	Обозначение	Наименование	Кол.	Примечание
				Документация		
			903-1-281.90 КЖ.И-ТУ	Технические условия		
				МН5		
				Детали		
Б4		1		Газ.тр.Ф1 1/4", ГОСТ 3262-75*, ℓ=300	1	0,94кг
				МН6		
				Детали		
Б4		1		Газ.тр.Ф1 1/4", ГОСТ 3262-75*, ℓ=400	1	1,3кг
				МН8		
				Детали		
Б4		1		Газ.тр.Ф4", ГОСТ 3262-75*, ℓ=50	1	0,54кг
Б4		2		-120×6, ГОСТ 19903-74*, ℓ=120	1	0,67кг

Привязан:

Инв. №

Инв.№ подл. | Подпись и дата | Взам. инв.№

Н.контр.	Зорин		
Гл.констр.	Зорин		
Зав. гр.	Шахновский		
Вед.инж.	Бондянская		
Провер.	Шахновская		
Разраб.	Минаева		

903-1-281.90 КЖ.И-МН5; МН6; МН8

Изделие закладное МН5; МН6; МН8

Стадия	Масса	Масштаб
Р	См. табл.	—
Лист	Листов 1	

ХАРЬКОВСКИЙ ПРОМСТРОЙНИИПРОЕКТ

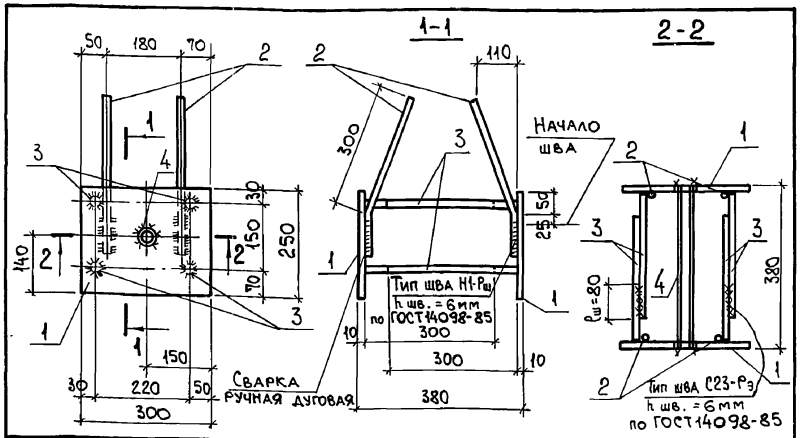

Формат	Зона	Поз.	Обозначение	Наименование	Кол.	Примеч.
				Документация		
			903-1-281.90 КЖ.И-ТУ	Технические условия		
				Детали		
БЧ		1		-250×10, ГОСТ19903-74*, ℓ=300	2	5,9 кг
БЧ		2		ф12 AIII, ГОСТ5781-82, ℓ=400	4	0,36 кг
БЧ		3		ф10 AIII, ГОСТ5781-82, ℓ=300	8	0,19 кг
БЧ		4		Газ.тр. ф3/4", ГОСТ3262-75*, ℓ=380	1	0,62 кг

Привязан:

Инв. №

Взам. инв. № | Подп. и дата | Инв. № подл.

Н.контр.	Зорин	
Гл.спец.	Зорин	
Зав. гр.	Шахновский	
Вед. инж.	Боднянская	
Провер.	Шахновский	
Разраб.	Петраш	

903-1-281.90 КЖ.И-МН7

Изделие закладное МН7

Стадия	Масса	Масштаб
Р	15,4 кг	
Лист	Листов 1	

ХАРЬКОВСКИЙ ПРОМСТРОЙНИИПРОЕКТ

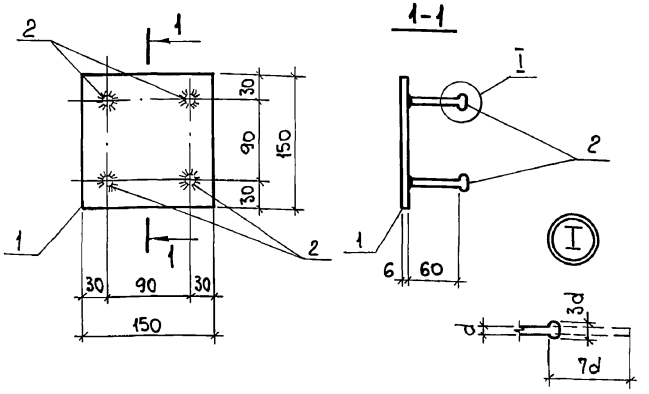

Формат	Зона	Поз.	Обозначение	Наименование	Кол.	Примеч.
				Документация		
			903-1-281.90 КЖ.И-ТУ	Технические условия		
				Детали		
БЧ		1		-150×6, ГОСТ19903-74*, ℓ=150	1	1,1 кг
БЧ		2		ф8 AIII, ГОСТ5781-82, ℓ=120	4	0,05 кг

Привязан:

Инв. №

Взам. инв. № | Подп. и дата | Инв. № подл.

Н.контр.	Зорин	
Гл.спец.	Зорин	
Зав. гр.	Шахновский	
Вед. инж.	Боднянская	
Провер.	Шахновский	
Разраб.	Петраш	

903-1-281.90 КЖ.И-МН34

Изделие закладное МН34

Стадия	Масса	Масштаб
Р	1,3 кг	
Лист	Листов 1	

ХАРЬКОВСКИЙ ПРОМСТРОЙНИИПРОЕКТ

Альбом 8 ч.2

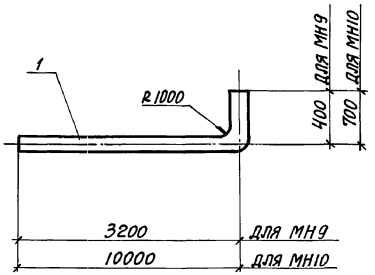

Марка	Масса, ед., кг
МН9	39,1
МН10	116,1

Формат	Зона	Поз.	Обозначение	Наименование	Кол.	Примечание
				Документация		
			903-1-281.90 КЖ.И-ТУ	Технические условия		
				МН9		
				Детали		
Б4		1		Газ.тр.Ф4", ГОСТ 3262-75*, ℓ=3600	1	39,1кг
				МН10		
				Детали		
Б4		1		Газ.тр.Ф4", ГОСТ 3262-75*, ℓ=11140	1	116,1кг

Привязан:

Инв. №

Инв. № подл. | Подпись и дата | Взам. инв. №

Н.контр.	Зорин		
Гл.конст.	Зорин		
Зав. гр.	Шахновский		
Вед.инж.	Богданская		
Провер.	Шахновский		
Разраб.	Минаева		

903-1-281.90 КЖ.И-МН9; МН10

Изделие закладное МН9; МН10

Стадия	Масса	Масштаб
Р	см. табл.	
Лист	Листов 1	

ХАРЬКОВСКИЙ ПРОМСТРОЙНИИПРОЕКТ

Альбом 8 ч.2

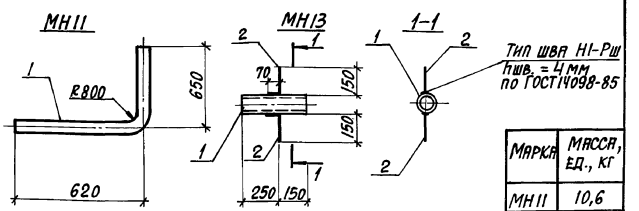

Марка	Масса, ед., кг
МН11	10,6
МН12	6,2
МН13	2,2

Формат	Зона	Поз.	Обозначение	Наименование	Кол.	Примечание
				Документация		
			903-1-281.90 КЖ.И-ТУ	Технические условия		
				МН11		
				Детали		
Б4		1		Газ.тр.Ф3", ГОСТ 3262-75*, ℓ=1270	1	10,6кг
				МН12		
				Детали		
Б4		1		Газ.тр.Ф3", ГОСТ 3262-75*, ℓ=750	1	6,2кг
				МН13		
				Детали		
Б4		1		Газ.тр.Ф2", ГОСТ 3262-75*, ℓ=400	1	2,0кг
Б4		2		Ф8АIII, ГОСТ 5781-82, ℓ=220	2	0,09кг

Привязан:

Инв. №

Инв. № подл. | Подпись и дата | Взам. инв. №

Н.контр.	Зорин		
Гл.конст.	Зорин		
Зав. гр.	Шахновский		
Вед.инж.	Богданская		
Провер.	Шахновский		
Разраб.	Минаева		

903-1-281.90 КЖ.И-МН11...МН13

Изделие закладное МН11...МН13

Стадия	Масса	Масштаб
Р	см. табл.	
Лист	Листов 1	

ХАРЬКОВСКИЙ ПРОМСТРОЙНИИПРОЕКТ

Альбом 8 ч.2

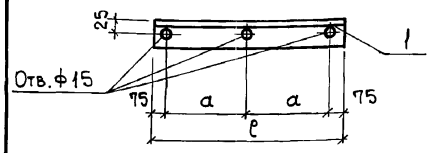

Марка	Размеры, мм		Масса, кг
	a	ℓ	
МН18	400	950	4,6
МН19	475	1100	5,3

Формат	Зона	Поз.	Обозначение	Наименование	Кол.	Примеч.
				Документация		
			903-1-281.90 КЖ.И-ТУ	Технические условия		
				МН18		
				Детали		
БЧ		1		L63×5, ГОСТ8509-86, ℓ=950	1	4,6 кг
				МН19		
				Детали		
БЧ		1		L63×5, ГОСТ8509-86, ℓ=1100	1	5,3 кг

Привязан:

Инв. №

Взам. инв. №

Подп. и дата

Инв. № подл.

Н.контр.	Шахновский	
Гл.спец.	Зорин	
Зав. гр.	Шахновский	
Вед.инж.	Боднянская	
Провер.	Шахновский	
Разраб.	Минаева	

903-1-281.90 КЖ.И-МН18; МН19

Изделие закладное МН18; МН19

Стадия	Масса	Масштаб
Р	см. табл.	
Лист	Листов 1	

ХАРЬКОВСКИЙ ПРОМСТРОЙНИИПРОЕКТ

Альбом 8 ч.2

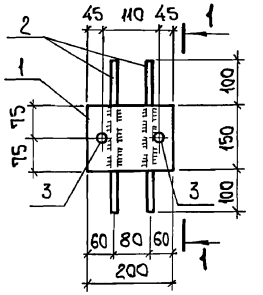

Формат	Зона	Поз.	Обозначение	Наименование	Кол.	Примеч.
				Документация		
			903-1-281.90 КЖ.И-ТУ	Технические условия		
				Детали		
БЧ		1		-8×150, ГОСТ19903-74*, ℓ=200	1	1,9 кг
БЧ		2		ф8AIII, ГОСТ5781-82, ℓ=630	2	0,25 кг
БЧ		3		ф12AIII, То же, ℓ=80	2	0,08 кг

Привязан:

Инв. №

Взам. инв. №

Подп. и дата

Инв. № подл.

Н.контр.	Шахновский	
Гл.спец.	Зорин	
Зав. гр.	Шахновский	
Вед.инж.	Боднянская	
Провер.	Шахновский	
Разраб.	Минаева А	

903-1-281.90 КЖ.И-МН20

Изделие закладное МН20

Стадия	Масса	Масштаб
Р	2,6 кг	
Лист	Листов 1	

ХАРЬКОВСКИЙ ПРОМСТРОЙНИИПРОЕКТ

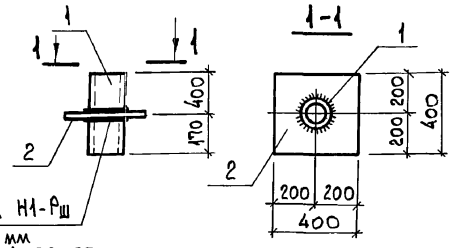

Тип шва Н1-Рш
$h_{шв.}$ = 4 мм
по ГОСТ 14098-85

Марка	Масса ед., кг
МН25	17,3
МН33	24,7

Формат	Зона	Поз.	Обозначение	Наименование	Кол.	Примеч.
				Документация		
			903-1-281.90 КЖ.И-ТУ	Технические условия		
				МН25		
				Детали		
БЧ		1		Труба 159х4,5 ГОСТ 8732-78*, ℓ=570	1	9,8 кг
БЧ		2		-6х400, ГОСТ 19903-74*, ℓ=400	1	7,5 кг
				МН33		
				Детали		
БЧ		1		L160х10, ГОСТ 8509-86, ℓ = п.м	1	24,9 кг

Привязан:

Инв. №

Взам. инв. №

Подп. и дата

Инв. № подл.

Н.контр.	Зорин	
Гл.спец.	Зорин	
Зав. гр.	Шахновский	
Вед. инж.	Боднянская	
Провер.	Шахновский	
Разраб.	Минаева	

903-1-281.90 КЖ.И - МН25; МН33

Изделие закладное МН25; МН33

Стадия	Масса	Масштаб
Р	см. табл.	
Лист	Листов 1	

ХАРЬКОВСКИЙ ПРОМСТРОЙНИИПРОЕКТ

Альбом 8 ч.2

МН26

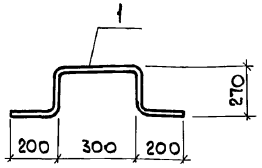

МН36

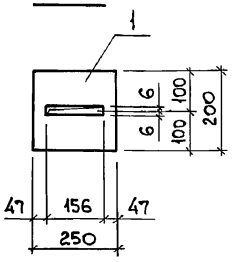

Формат	Зона	Поз.	Обозначение	Наименование	Кол.	Примеч.
				Документация		
			903-1-281.90 КЖ.И-ТУ	Технические условия		
				МН26		
				Детали		
		1		ф22АI, ГОСТ 5781-82, ℓ=1240	1	3,7 кг
				МН36		
				Детали		
		1		-200х10, ГОСТ 19903-74*, ℓ=250	1	3,9 кг

Привязан:

Инв. №

Взам. инв. №

Подп. и дата

Инв. № подл.

Н.контр.	Зорин	
Гл.спец.	Зорин	
Зав. гр.	Шахновский	
Вед. инж.	Боднянская	
Провер.	Шахновский	
Разраб.	Минаева	

903-1-281.90 КЖ.И - МН26; МН36

Изделие закладное МН26; МН36

Стадия	Масса	Масштаб
Р	см. табл.	
Лист	Листов 1	

ХАРЬКОВСКИЙ ПРОМСТРОЙНИИПРОЕКТ

Альбом 8 кж

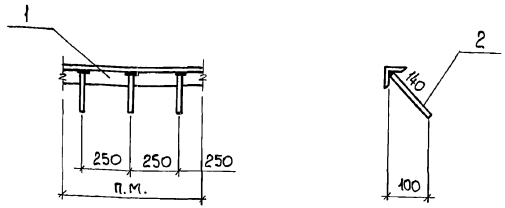

Формат	Зона	Поз.	Обозначение	Наименование	Кол.	Примеч.
				Документация		
			903-1-281.90 КЖ.И-ТУ	Технические условия		
				Детали		
Б4		1		L75х6, ГОСТ8509-86, ℓ=п.м	1	6,9 кг
Б2		2		ф8AIII, ГОСТ5781-82, ℓ=140	5	0,06 кг

Привязан:

Инв. №

Взам. инв. № | Подп. и дата | Инв. № подл.

Н.контр.	Зорин		
Гл.спец.	Зорин		
Зав.гр.	Шаховский		
Вед.инж.	Боднянская		
Провер.	Шаховский		
Разраб.	Минаева		

903-1-281.90 КЖ.И-МН27

Изделие закладное МН 27

Стадия	Масса	Масштаб
Р	7.2 кг	
Лист	Листов 1	

ХАРЬКОВСКИЙ ПРОМСТРОЙНИИПРОЕКТ

Альбом 8 кж

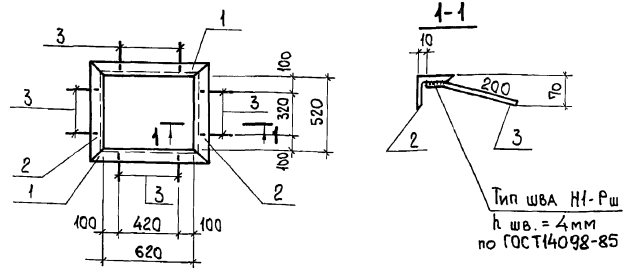

Формат	Зона	Поз.	Обозначение	Наименование	Кол.	Примеч.
				Документация		
			903-1-281.90 КЖ.И-ТУ	Технические условия		
				Детали		
Б4		1		L75х6, ГОСТ8509-86, ℓ=770	2	5,3 кг
Б4		2		L75х6, ГОСТ8509-86, ℓ=670	2	4,6 кг
Б2		3		ф8AIII, ГОСТ5781-82, ℓ=250	8	0,10 кг

Привязан:

Инв. №

Взам. инв. № | Подп. и дата | Инв. № подл.

Н.контр.	Зорин		
Гл.спец.	Зорин		
Зав.гр.	Шаховский		
Провер.	Радько		
Разраб.	Литвиненко		

903-1-281.90 КЖ.И-МН28

Изделие закладное МН28

Стадия	Масса	Масштаб
Р	20.6 кг	
Лист	Листов 1	

ХАРЬКОВСКИЙ ПРОМСТРОЙНИИПРОЕКТ

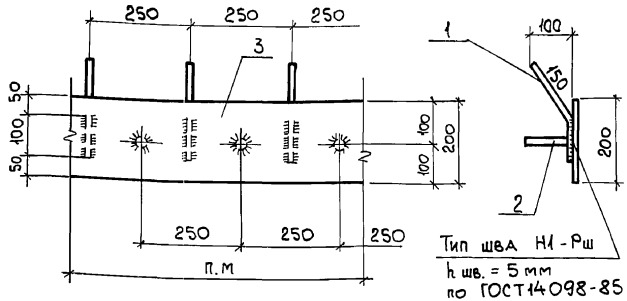

Формат	Зона	Поз.	Обозначение	Наименование	Кол.	Примечание
				Документация		
			903-1-281.90 КЖ.И-ТУ	Технические условия		
				Детали		
БЧ		1		ф8АIII, ГОСТ5781-82, ℓ=250	5	0,10 кг
БЧ		2		ф8АIII, ГОСТ5781-82, ℓ=130	5	0,05 кг
БЧ		3		-200х6, ГОСТ19903-74, ℓ=п.м	1	9,42 кг

Привязан:

Инв. №

Взам. инв. № | Подп. и дата | Инв. № подл.

Н.контр.	Зорин	
Гл.спец.	Зорин	
Зав.гр.	Шахновский	
Вед.инж.	Боднянская	
Провер.	Шахновский	
Разраб.	Минаева	

903-1-281.90 КЖ.И-МН29

Изделие закладное МН29

Стадия	Масса	Масштаб
Р	10,2 кг	
Лист	Листов 1	

ХАРЬКОВСКИЙ ПРОМСТРОЙНИИПРОЕКТ

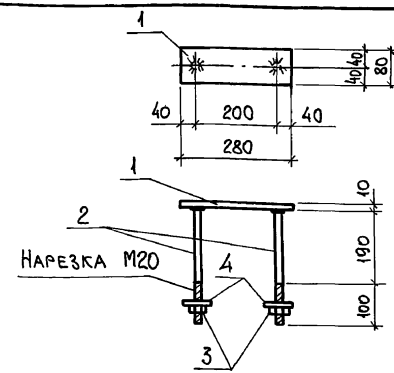

Формат	Зона	Поз.	Обозначение	Наименование	Кол.	Примечание
				Документация		
			903-1-281.90 КЖ.И-ТУ	Технические условия		
				Детали		
БЧ		1		-80х10, ГОСТ19903-74*, ℓ=280	1	1,8 кг
БЧ		2		ф20АI, ГОСТ5781-82, ℓ=290	2	0,72 кг
				Стандартные изделия		
БЧ		3		Гайка М20, ГОСТ5915-70*	2	0,063 кг
БЧ		4		Шайба М20, ГОСТ11371-78*	2	0,017 кг

Привязан:

Инв. №

Взам. инв. № | Подп. и дата | Инв. № подл.

Н.контр.	Зорин	
Гл.спец.	Зорин	
Зав.гр.	Шахновский	
Провер.	Шахновский	
Разраб.	Артеменко	

903-1-281.90 КЖ.И-МН30

Изделие закладное МН30

Стадия	Масса	Масштаб
Р	3,4 кг	
Лист	Листов 1	

ХАРЬКОВСКИЙ ПРОМСТРОЙНИИПРОЕКТ

Альбом 8 4.2

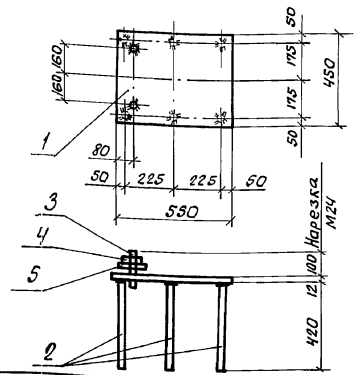

Формат	Зона	Поз	Обозначение	Наименование	Кол.	Примечание
				Документация		
			903-1-281.90 КЖ.И-ТУ	Технические условия		
				Детали		
БЧ		1		-450х12, ГОСТ 19903-74*, ℓ=550	1	23,3 кг
БЧ		2		ф12АIII, ГОСТ 5781-82, ℓ=420	6	0,37 кг
БЧ		3		ф25АI, " , ℓ=130	2	0,5 кг
				Стандартные изделия		
БЧ		4		Гайка М24. ГОСТ 5915-70*	2	0,11 кг
БЧ		5		Шайба М24, ГОСТ 11371-78*	2	0,03 кг

Привязан:

Инв. №

Взам. инв. № | Подпись и дата | Инв. № подл.

Н. контр.	Зорин		
Гл. спец.	Зорин		
Зав. гр.	Шахновский		
Проверил	Шахновский		
Разраб.	Артеменко		

903-1-281.90 КЖИ-МН31

Изделие закладное МН31

Стадия	Масса	Масштаб
Р	26,8 кг	–
Лист	Листов 61	

ХАРЬКОВСКИЙ ПРОМСТРОЙНИИПРОЕКТ

Альбом 8 4.2

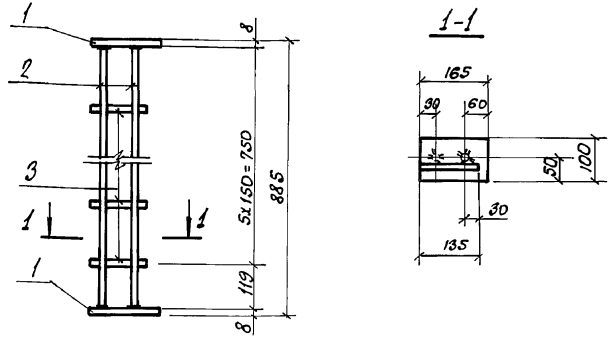

Формат	Зона	Поз.	Обозначение	Наименование	Кол.	Примечание
				Документация		
			903-1-281.90 КЖ.И-ТУ	Технические условия		
				Детали		
БЧ		1		-100х8, ГОСТ 19903-74*, ℓ=165	2	1,0 кг
БЧ		2		ф10АIII, ГОСТ 5781-82, ℓ=869	2	0,54 кг
БЧ		3		ф10АIII, " , ℓ=135	5	0,08 кг

Привязан:

Инв. №

Взам. инв. № | Подпись и дата | Инв. № подл.

Н. контр.	Зорин		
Гл. спец.	Зорин		
Зав. гр.	Шахновский		
Проверил	Шахновский		
Разраб.	Артеменко		

903-1-281.90 КЖ.И-МН32

Изделие закладное МН32

Стадия	Масса	Масштаб
Р	3,5 кг	–
Лист	Листов 1	

ХАРЬКОВСКИЙ ПРОМСТРОЙНИИПРОЕКТ

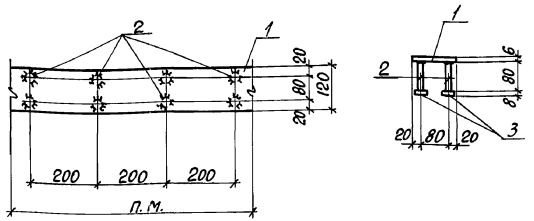

Формат	Зона	Поз.	Обозначение	Наименование	Кол.	Примечание
				Документация		
			903-1-281.90 КЖ.И-ТУ	Технические условия		
				Детали		
Б4		1		-120×6, ГОСТ 19903-74*	1п.м.	5,6 кг
Б4		2		ФВрII, ГОСТ 5781-82, ℓ=80	10	0,03 кг
Б4		3		-40×8, ГОСТ 19903-74*, ℓ=40	10	0,1 кг

Привязан:

Инв. №

Инв. № подл. | Подпись и дата | Взам. инв. №

Н.контр.	Зорин	
Гл.спец.	Зорин	
Зав.гр.	Шахновский	
Провер.	Боднянская	
Разраб.	Минаева	

903-1-281.90 КЖ.И-МН35

Изделие закладное МН35

Стадия	Масса	Масштаб
Р	6,9 кг	
Лист	Листов 1	

ХАРЬКОВСКИЙ ПРОМСТРОЙНИИПРОЕКТ

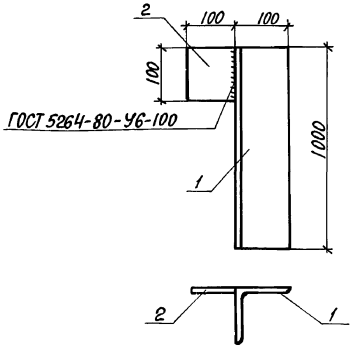

Формат	Зона	Поз.	Обозначение	Наименование	Кол.	Примечание
				Документация		
			903-1-281.90 КЖ.И-ТУ	Технические условия		
				Детали		
Б4		1		L160×100×10, ГОСТ 8510-86, ℓ=1000	1	19,8 кг
Б4		2		-100×10, ГОСТ 19903-74*, ℓ=100	1	0,8 кг

Привязан:

Инв. №

Инв. № подл. | Подпись и дата | Взам. инв. №

Н.контр.	Зорин	
Гл.спец.	Зорин	
Зав.гр.	Шахновский	
Провер.	Малуша	
Разраб.	Дубинкер	

903-1-281.90 КЖ.И-МС45

Изделие соединительное МС45

Стадия	Масса	Масштаб
Р	20,6 кг	
Лист	Листов 1	

ХАРЬКОВСКИЙ ПРОМСТРОЙНИИПРОЕКТ

Альбом 4.2

поз. 5; поз 6

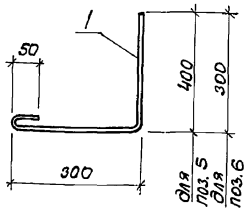

поз. 7

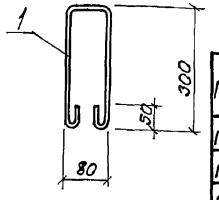

Марка	Масса, ед., кг
поз. 5	0,30
поз. 6	0,26
поз. 7	0,32

Формат	Зона	Поз.	Обозначение	Наименование	Кол.	Примечание
				Документация		
			903-1-281.90 КЖ.И-ТУ	Технические условия		
				поз.5		
				Детали		
		1		ф8 А I ГОСТ 5781-82 ℓ=760	1	0,30 кг
				поз.6		
				Детали		
		1		ф8 А I, ГОСТ 5781-82, ℓ=660	1	0,26 кг
				поз.7		
				Детали		
		1		ф8 А I, ГОСТ 5781-82, ℓ=800	1	0,32 кг

Привязан:

Инв. №

Взам. инв. №

Подпись и дата

Инв. № подл.

Н. контр.	Зорин		
Гл. спец.	Зорин		
Зав. гр.	Шахновский		
Провер.	Шахновский		
Разраб.	Личкатая		

903-1-281.90 КЖИ-поз. 5... поз. 7

Изделие закладное поз. 5... поз. 7

Стадия	Масса	Масштаб
Р	см. табл.	
Лист	Листов 1	

ХАРЬКОВСКИЙ ПРОМСТРОЙНИИПРОЕКТ

Альбом 4.2

поз. 8

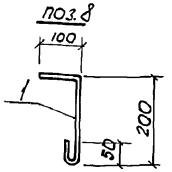

поз. 9

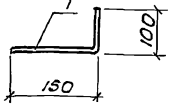

Марка	Масса, ед., кг
поз. 8	0,14
поз. 9	0,06
поз. 12	0,58
поз. 13	1,21

Формат	Зона	Поз.	Обозначение	Наименование	Кол.	Примечание
				Документация		
			903-1-281.90 КЖ.И-ТУ	Технические условия		
				поз.8		
				Детали		
		1		ф8 А I, ГОСТ 5781-82, ℓ=360	1	0,14 кг
				поз.9		
				Детали		
		1		ф6 А I, ГОСТ 5781-82, ℓ=250		0,06 кг
				поз.12		
				Детали		
БЧ		1		Газ.тр. Ф1", ГОСТ 3262-75*, ℓ=240	1	0,58 кг
				поз.13		
				Детали		
БЧ		1		Газ.тр. Ф1", ГОСТ 3262-75*, ℓ=500	1	1,21 кг

Привязан:

Инв. №

Взам. инв. №

Подпись и дата

Инв. № подл.

Н. контр.	Зорин		
Гл. спец.	Зорин		
Зав. гр.	Шахновский		
Провер.	Шахновский		
Разраб.	Личкатая		

К11903-1-281.90 КЖИ-поз.8; поз.9; поз.12; поз.13

Изделие закладное поз. 8; поз. 9; поз. 12; поз. 13

Стадия	Масса	Масштаб
Р	см. табл.	
Лист	Листов 1	

ХАРЬКОВСКИЙ ПРОМСТРОЙНИИПРОЕКТ

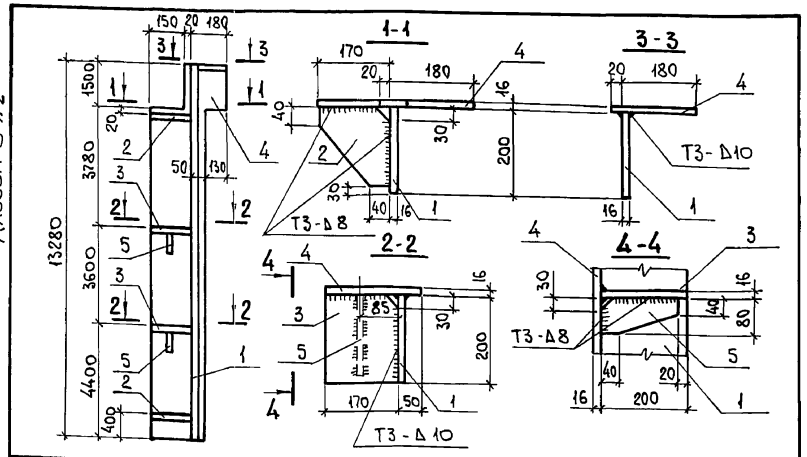

Формат	Зона	Поз.	Обозначение	Наименование	Кол.	Примечание
				Документация		
			903-1-281.90 КЖ.И-ТУ	Технические условия		
				Детали		
БЧ		1		-200×16 ГОСТ 19903-74*, ℓ=13280	1	333,6 кг
БЧ		2		-170×10 " , ℓ=170	2	2,3 кг
БЧ		3		-170×16 " , ℓ=200	2	4,3 кг
БЧ		4		-350×16 " , ℓ=13280	1	583,8 кг
БЧ		5		-80×10 " , ℓ=180	2	1,1 кг

Сварные швы приняты по ГОСТ 5264-80.

Привязан:

Инв. №

Взам. инв. № | Подп. и дата | Инв. № подл.

Н.контр.	Зорин	
Гл. спец.	Зорин	
Зав. гр.	Шахновский	
Провер.	Малуша	
Разраб.	Дубинкер	

903-1-281.90 КЖ.И-МС1

Изделие соединительное МС1

Стадия	Масса	Масштаб
Р	932,8 кг	
Лист	Листов 1	

ХАРЬКОВСКИЙ ПРОМСТРОЙНИИПРОЕКТ

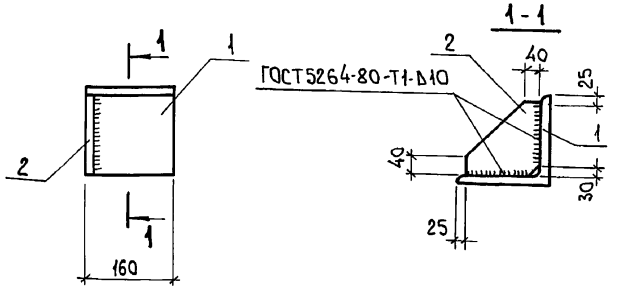

Формат	Зона	Поз.	Обозначение	Наименование	Кол.	Примечание
				Документация		
			903-1-281.90 КЖ.И-ТУ	Технические условия		
				Детали		
БЧ		1		L220×16, ГОСТ 8509-86, ℓ=160	1	8,6 кг
БЧ		2		-180×16, ГОСТ 19903-74*, ℓ=180	1	4,1 кг

Привязан:

Инв. №

Взам. инв. № | Подп. и дата | Инв. № подл.

Н.контр.	Зорин	
Гл. спец.	Зорин	
Зав. гр.	Шахновский	
Провер.	Малуша	
Разраб.	Дубинкер	

903-1-281.90 КЖ.И-МС2

Изделие соединительное МС2

Стадия	Масса	Масштаб
Р	12,7 кг	
Лист	Листов 1	

ХАРЬКОВСКИЙ ПРОМСТРОЙНИИПРОЕКТ

Альбом В 4.2

МС3

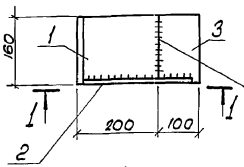

МС3а (зеркальное отражение)

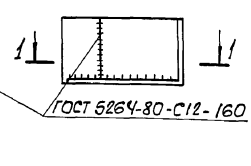

1-1

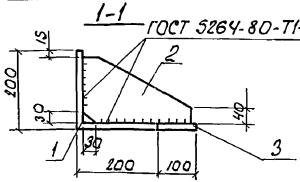

Марка	Масса ед. кг.
МС3	12.2
МС3а	12.2

Формат	Зона	Поз.	Обозначение	Наименование	Кол.	Примечание
				Документация		
			903-1-281.90 КЖ.И-ТУ	Технические условия		
				Детали		
БЧ		1		L 200×14 ГОСТ 8509-79, ℓ=160	1	6.8 кг
БЧ		2		-170×10 ГОСТ 19903-74*, ℓ=270	1	3.6 кг
БЧ		3		-100×14 ГОСТ 19903-74*, ℓ=160	1	1.8 кг

Привязан:

Инв. №

Взам. инв. №

Подпись и дата

Инв. № подл.

903-1-281.90 КЖ.И-МС3, МС3а			
Изделие соединительное МС3, МС3а	Стадия	Масса	Масштаб
	Р	12.2 кг	
	Лист	Листов 1	
	ХАРЬКОВСКИЙ ПРОМСТРОЙНИИПРОЕКТ		

Н. контр.	Зорин	
Гл. спец.	Зорин	
Зав. гр.	Шахновский	
Проверил	Малуша	
Разраб.	Дубинкер	

Альбом В 4.2

МС4, МС31

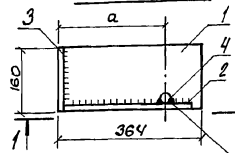

МС4а, МС31а (зеркальное отражение)

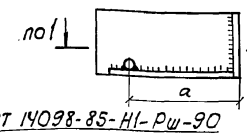

1-1

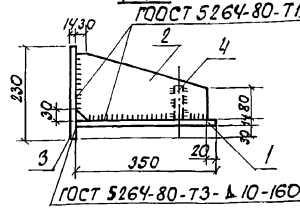

Марка	а мм	Масса ед. кг
МС4, МС4а	205	17.1
МС31, МС31а	230	17.1

Формат	Зона	Поз.	Обозначение	Наименование	Кол.	Примечание
				Документация		
			903-1-281.90 КЖ.И-ТУ	Технические условия		
				Детали		
БЧ		1		-160×14, ГОСТ 19903-74*, ℓ=350	1	6.2 кг
БЧ		2		-180×14, ГОСТ 19903-74*, ℓ=330	1	6.5 кг
БЧ		3		-160×14, ГОСТ 19903-74*, ℓ=230	1	4.0 кг
БЧ		4		Ф25 АI, ГОСТ 5781-82, ℓ=90	1	0.4 кг

Привязан:

Инв. №

Взам. инв. №

Подпись и дата

Инв. № подл.

903-1-281.90 КЖ.И-МС4, МС4а, МС31, МС31а			
Изделие соединительное МС4, МС4а, МС31, МС31а	Стадия	Масса	Масштаб
	Р	17.1 кг	
	Лист	Листов 1	
	ХАРЬКОВСКИЙ ПРОМСТРОЙНИИПРОЕКТ		

Н. контр.	Зорин	
Гл. спец.	Зорин	
Зав. гр.	Шахновский	
Проверил	Малуша	
Разраб.	Дубинкер	

Альбом 8 ч.2

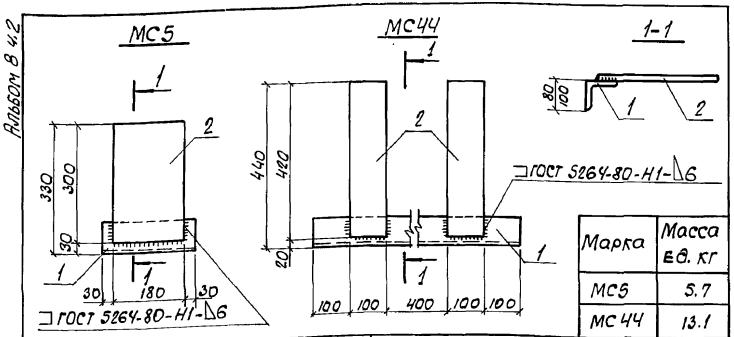

Марка	Масса ед. кг
МС5	5.7
МС4Ч	13.1

Формат	Зона	Поз.	Обозначение	Наименование	Кол.	Примечание
				Документация		
			903-1-281.90 КЖ.И-ТУ	Технические условия		
				МС5		
				Детали		
БЧ		1		L80х8, ГОСТ 8509-86, ℓ=240	1	2.3кг
БЧ		2		-180х8, ГОСТ 19903-74*, ℓ=300	1	3.4кг
				МС4Ч		
				Детали		
БЧ		1		L100х63х8, ГОСТ 8510-86, ℓ=800	1	11.9кг
БЧ		2		-100х8, ГОСТ 19903-74*, ℓ=420	2	2.6кг

Привязан:

Инв. №

Взам. инв. № | Подпись и дата | Инв. № подл.

Н.контр.	Зорин		
Гл.спец.	Зорин		
Зав. гр.	Шахновский		
Вед. инж.	Малуша		
Проверил	Малуша		
Разраб.	Дубинкер		

903-1-281.90 КЖ.И-МС5, МС4Ч

Изделие соединительное МС5, МС4Ч

Стадия	Масса	Масштаб
Р	см. табл.	
Лист	Листов 1	

ХАРЬКОВСКИЙ ПРОМСТРОЙНИИПРОЕКТ

Альбом 8 ч.2

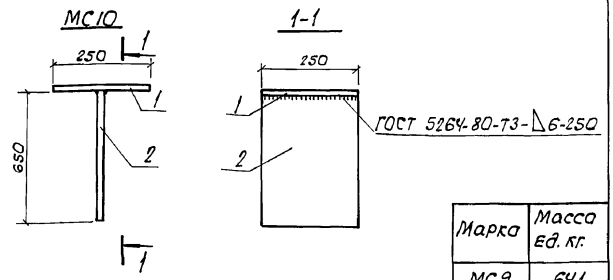

Марка	Масса ед. кг.
МС9	64.1
МС10	14.1

Формат	Зона	Поз.	Обозначение	Наименование	Кол.	Примечание
				Документация		
			903-1-281.90 КЖ.И-ТУ	Технические условия		
				МС9		
				Детали		
				I20, ГОСТ 8239-89, ℓ=3050	1	64.1кг
				МС10		
				Детали		
БЧ		1		-250х8, ГОСТ 19903-74*, ℓ=250	1	3.9кг
БЧ		2		-250х8, ГОСТ 19903-74*, ℓ=650	1	10.2кг

Привязан:

Инв. №

Взам. инв. № | Подпись и дата | Инв. № подл.

Н.контр.	Зорин		
Гл.спец.	Зорин		
Зав. гр.	Шахновский		
Провер.	Шахновский		
Разраб.	Дубинкер		

903-1-281.90 КЖ.И-МС9, МС10

Изделие соединительное МС9, МС10

Стадия	Масса	Масштаб
Р	см. табл.	
Лист	Листов 1	

ХАРЬКОВСКИЙ ПРОМСТРОЙНИИПРОЕКТ

Альбом 8 ч.2

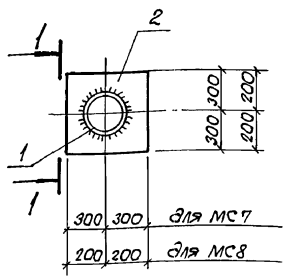

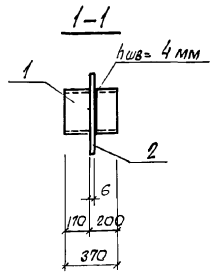

Марка	Масса ед. кг
МС7	51.1
МС8	24.5

Формат	Зона	Поз.	Обозначение	Наименование	Кол.	Примечание
				Документация		
			903-1-281.90 КЖ.И-ТУ	Технические условия		
				МС7		
				Детали		
БЧ		1		Тр426х9.ГОСТ 8732-78*, ℓ=370	1	34.2 кг
БЧ		2		-600х6,ГОСТ 19903-74*ℓ=600	1	16.9 кг
				МС8		
				Детали		
БЧ		1		Тр.273х7,ГОСТ 8732-78*, ℓ=370	1	17.0 кг
БЧ		2		-400х6 ГОСТ 19903-74 ℓ=400	1	7.5 кг

Сварку производить по ГОСТ 5264-80, катет шва 4мм, тип шва Т1.

Привязан:

Инв.№

Взам.инв.№ | Подпись и дата | Инв.№подл.

Н.контр.	Зорин	
Гл.спец.	Зорин	
Зав.гр.	Шахновский	
Провер.	Боднянская	
Разраб.	Минаева	

903-1-281.90 КЖ.И-МС7; МС8

Изделие соединительное МС7; МС8.

Стадия	Масса	Масштаб
Р	см. табл.	
Лист	Листов 1	

ХАРЬКОВСКИЙ ПРОМСТРОЙНИИПРОЕКТ

Альбом 8 ч.2

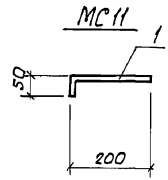

Марка	Масса, ед., кг
МС11	0,09
МС12	58,3

Формат	Зона	Поз.	Обозначение	Наименование	Кол.	Примечание
				Документация		
			903-1-281.90 КЖ.И-ТУ	Технические условия		
				МС11		
				Детали		
		1		ФВАIII ГОСТ 5781-82, ℓ=250	1	0.09 кг
				МС12		
				Детали		
БЧ		1		[22 ГОСТ 8240-89, ℓ=2870	1	58.3 кг

Привязан:

Инв.№

Взам.инв.№ | Подпись и дата | Инв.№подл.

Н.контр.	Зорин	
Гл.спец.	Зорин	
Зав.гр.	Шахновский	
Провер.	Шахновский	
Разраб.	Минаева	

903-1-281.90 КЖ.И-МС11; МС12

Изделие соединительное МС11; МС12

Стадия	Масса	Масштаб
Р	см. табл.	
Лист	Листов 1	

ХАРЬКОВСКИЙ ПРОМСТРОЙНИИПРОЕКТ

Альбом 8 ч.2

МС15

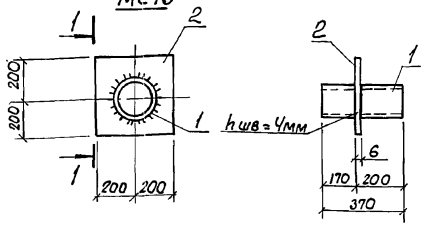

Марка	Масса ед.кг.
МС14	9.9
МС15	16.2

Формат	Зона	Поз.	Обозначение	Наименование	Кол.	Примечание
				Документация		
			903-1-281.90. КЖИ-ТУ	Технические условия		
				МС14		
				Детали		
БЧ		1		L100х63х8, ГОСТ8510-86, ℓ=п.м.	1	9.9 кг
				МС15		
				Детали		
БЧ		1		Тр. 194х5 ГОСТ 8732-78*ℓ=370	1	8.6 кг
БЧ		2		-400х6 ГОСТ 19903-74*ℓ=400	1	7.6 кг

Сварку производить по ГОСТ 5264-80, катет шва 4мм, тип шва Т1

Привязан:

Инв.№

Взам.инв.№ | Подпись и дата | Инв.№ подл.

Н.контр.	Зорин	
Гл.спец.	Зорин	
Зав.гр.	Шаховский	
Вед.инж.	Боднянская	
Провер.	Боднянская	
Разраб.	Минаева	

903-1-281.90 КЖИ-МС14; МС15

Изделие соединительное МС14; МС15

Стадия	Масса	Масштаб
Р	см. табл.	—
Лист	Листов 1	

ХАРЬКОВСКИЙ ПРОМСТРОЙНИИПРОЕКТ

Альбом 8 ч.2

1-1 (повернуто)

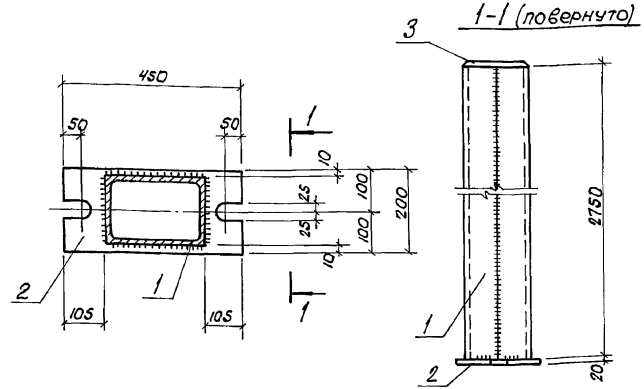

Формат	Зона	Поз.	Обозначение	Наименование	Кол.	Примечание
				Документация		
			903-1-281.90. КЖИ-ТУ	Технические условия		
				МС16		
				Детали		
БЧ		1		Г24ГОСТ 8240-89*ℓ=2750	2	66.0 кг
БЧ		2		-200х20 ГОСТ 19903-74*ℓ=450	1	14.1 кг
БЧ		3		-170х8 ГОСТ 19903-74*ℓ=220	1	2.4 кг

Сварку производить по ГОСТ 5264-80, катет шва 6мм, тип шва Т1; С2

Привязан:

Инв.№

Взам.инв.№ | Подпись и дата | Инв.№ подл.

Н.контр.	Зорин	
Гл.спец.	Зорин	
Зав.гр.	Шаховский	
Вед.инж.	Боднянская	
Провер.	Боднянская	
Разраб.	Литвинова	

903-1-281.90 КЖИ-МС16

Изделие соединительное МС16

Стадия	Масса	Масштаб
Р	148.5 кг	—
Лист	Листов 1	

ХАРЬКОВСКИЙ ПРОМСТРОЙНИИПРОЕКТ

Альбом 8 ч.2

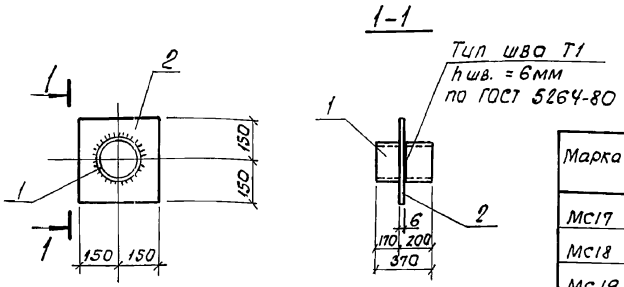

Марка	Масса Ед, кг
МС17	7.7
МС18	9.5
МС19	10.6
МС20	55.9

Формат	Зона	Поз.	Обозначение	Наименование	Кол.	Примечание
				Документация		
			903-1-281.90 КЖ.И-ТУ	Технические условия		
				МС17		
				Детали		
БЧ		1		Тр.89х4.5, ГОСТ 8732-78*, ℓ=370	1	3.5 кг
БЧ		2		-300х6, ГОСТ 19903.74* ℓ=300	1	4.2 кг

Привязан:

Инв. N

Н.контр.	Зорин		
Гл.спец.	Зорин		
Зав.гр.	Шахновский		
Вед.инж.	Боднянская		
Провер.	Шахновский		
Разраб.	Белан		

903-1-281.90 КЖ.И МС17...МС20

Изделие соединительное МС17... МС20

Стадия	Масса	Масштаб
Р	см. табл.	–

Лист 1 | Листов 2

ХАРЬКОВСКИЙ ПРОМСТРОЙНИИПРОЕКТ

Инв. N подл. | Подпись и дата | Взам. инв. N

Альбом 8 ч.2

Формат	Зона	Поз.	Обозначение	Наименование	Кол.	Примечание
				МС18		
				Детали		
БЧ		1		ТР.121х5, ГОСТ 8732-78*, ℓ=370	1	5.3 кг
БЧ		2		-300х6, ГОСТ 19903-74*, ℓ=300	1	4.2 кг
				МС19		
				Детали		
БЧ		1		Тр.146х5, ГОСТ 8732-78* ℓ=370	1	6.4 кг
БЧ		2		-300х6, ГОСТ 19903-74* ℓ=300	1	4.2 кг
				МС20		
				Детали		
Б.Ч.		1		I 20 ГОСТ 8239-72* ℓ=2,66 п.м	1	55.9 кг

Инв. N подл. | Подпись и дата | Взам. инв. N

903-1-281.90 КЖ.И-МС17...МС20

Лист 2

Альбом 8 кл

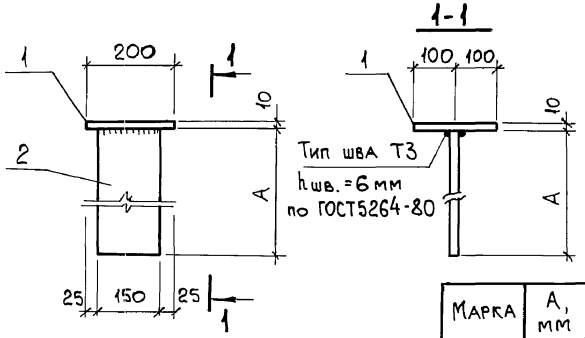

Марка	А, мм	Масса ед., кг
МС22	550	9,6
МС26	1050	15,5
МС27	580	9,9

Формат	Зона	Поз.	Обозначение	Наименование	Кол.	Примечание
				Документация		
			903-1-281.90 КЖ.И-ТУ	Технические условия		
				МС22		
				Детали		
БЧ		1		-200х10, ГОСТ19903-74*, ℓ=200	1	3,1 кг
БЧ		2		-150х10, То же, ℓ=550	1	6,5 кг

Привязан:

Инв.№

Взам.инв.№ | Подп. и дата | Инв.№подл.

Н.контр.	Зорин		
Гл.спец.	Зорин		
Зав.гр.	Шаховский		
Вед.инж.	Боднянская		
Провер.	Шаховский		
Разраб.	Артеменко		

903-1-281.90 КЖ.И-МС22;МС26;МС27

Изделие соединительное МС22; МС26; МС27

Стадия	Масса	Масштаб
Р	см. табл.	
Лист 1	Листов 2	

ХАРЬКОВСКИЙ ПРОМСТРОЙНИИПРОЕКТ

Альбом 8 кл

Формат	Зона	Поз.	Обозначение	Наименование	Кол.	Примечание
				МС26		
				Детали		
БЧ		1		-200х10, ГОСТ19903-74*, ℓ=200	1	3,1 кг
БЧ		2		-150х10, То же, ℓ=1050	1	12,4 кг
				МС27		
				Детали		
БЧ		1		-200х10, ГОСТ19903-74*, ℓ=200	1	3,1 кг
БЧ		2		-150х10, То же, ℓ=580	1	6,8 кг

Взам.инв.№ | Подп. и дата | Инв.№подл.

Альбом 8 4.2

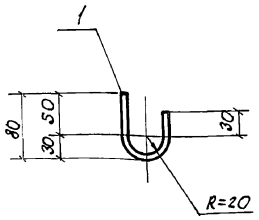

Марка	Масса ед. кг.
МС23	8.6
МС24	0.09

Формат	Зона	Поз	Обозначение	Наименование	Кол.	Примечание
				Документация		
			903-1-281.90 КЖ.И-ТУ	Технические условия		
				МС 23		
				Детали		
БЧ		1		[10, ГОСТ 8240-72*, ℓ=п.м.	1	8.6 кг
				МС-24		
				Детали		
БЧ		1		Ф10А, ГОСТ 5781-82, ℓ=145	1	0.09 кг

Привязан:

Инв.N

Н.контр.	Зорин		
Гл.спец	Зорин		
Зав. гр.	Шахновский		
Вед. инж	Боднянская		
Провер.	Шахновский		
Разраб.	Артеменко		

903-1-281.90 КЖ.И-МС23; МС24

Изделие соединительное МС23; МС24

Стадия	Масса	Масштаб
Р	см. табл.	
Лист	Листов 1	

ХАРЬКОВСКИЙ ПРОМСТРОЙНИИПРОЕКТ

Инв.N подл. | Подпись и дата | Взам. инв.N

Альбом 8 4.2

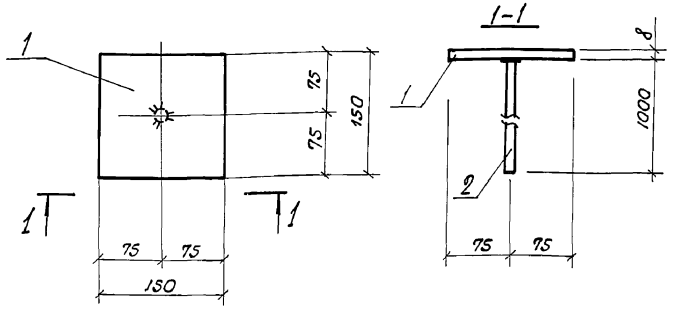

Формат	Зона	Поз.	Обозначение	Наименование	Кол	Примечание
				Документация		
			903-1-281.90 КЖИ-ТУ	Технические условия		
				Детали		
БЧ		1		-150х8, ГОСТ 19903-74*, ℓ=150	1	1,4 кг
БЧ		2		Ф12АI, ГОСТ 5781-82, ℓ=1000	1	0,9 кг

Привязан

Инв. N

Н.контр.	Зорин		
Гл.спец.	Зорин		
Зав. гр.	Шахновский		
Вед. инж.	Боднянская		
Провер.	Шахновский		
Разраб.	Артеменко		

903-1-281.90 КЖ.И-МС25

Изделие соединительное МС25

Стадия	Масса	Масшт.
Р	2,3кг.	
Лист	Листов 1	

ХАРЬКОВСКИЙ ПРОМСТРОЙНИИПРОЕКТ

Инв.N подл. | Подпись и дата | Взам. инв.N

Альбом 8 4.2

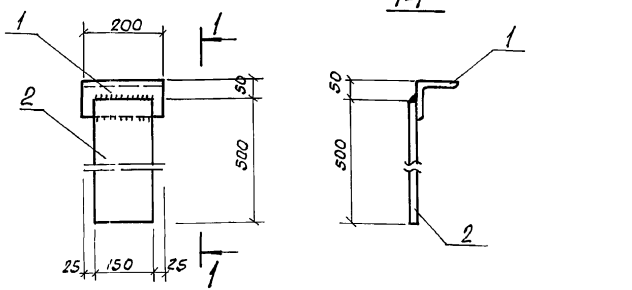

Формат	Зона	Поз	Обозначение	Наименование	Кол.	Примечание
				Документация		
			903-1-281.90 КЖ.И-ТУ	Технические условия		
				Детали		
БЧ		1		L100х10, ГОСТ 8509-86, ℓ=200	1	3,0 кг
БЧ		2		-150х10, ГОСТ 19903-74*, ℓ=500	1	5,9 кг

Сварку производить по ГОСТ 5264-80,
катет шва 6мм, тип шва Н2

Привязан:

Инв.№

Н.контр.	Зорин		
Гл.спец.	Зорин		
Зав.гр.	Шахновский		
Вед.инж.	Боднянская		
Провер.	Шахновский		
Разраб.	Артеменко		

903-1-281.90 КЖ.И-МС28

Изделие соединительное МС28

Стадия	Масса	Масштаб
Р	8,9кг	
Лист 1	Листов 1	

ХАРЬКОВСКИЙ ПРОМСТРОЙНИИПРОЕКТ

Альбом 8 4.2

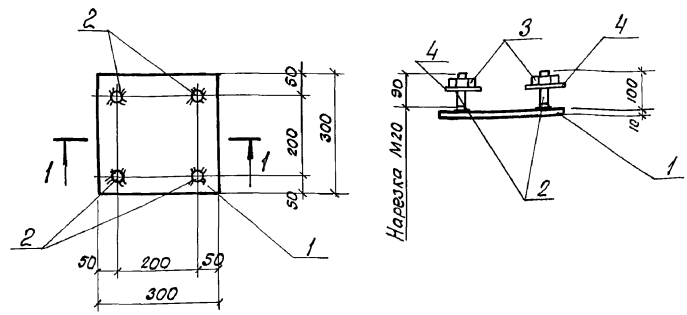

Формат	Зона	Поз.	Обозначение	Наименование	Кол.	Примеч.
				Документация		
			903-1-281.90 КЖ.И-ТУ	Технические условия		
				Детали		
БЧ		1		-300х12, ГОСТ 19903-74*, ℓ=300	1	8,5 кг
БЧ		2		Ф20 AI, ГОСТ 5781-82, ℓ=100	4	0,25 кг
				Стандартные изделия		
БЧ		3		Гайка М20, ГОСТ 5915-70*	4	0,063 кг
БЧ		4		Шайба М20, ГОСТ 11371-78*	4	0,017 кг

Привязан:

Инв.№

Н.контр.	Зорин		
Гл.спец.	Зорин		
Зав.гр.	Шахновский		
Вед.инж.	Боднянская		
Провер.	Шахновский		
Разраб.	Петраш		

903-1-281.90 КЖ.И-МС21

Изделие соединительное МС21

Стадия	Масса	Масштаб
Р	9,8кг.	
Лист	Листов 1	

ХАРЬКОВСКИЙ ПРОМСТРОЙНИИПРОЕКТ

Альбом 8 ч.2

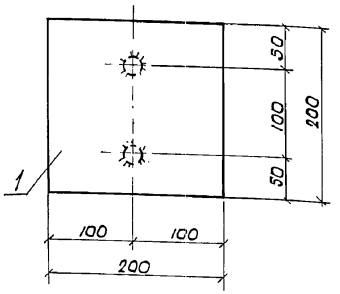

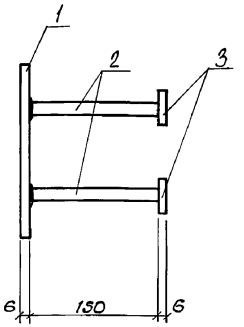

Формат	Зона	Поз	Обозначение	Наименование	Кол.	Примечание
				Документация		
			903-1-281.90 КЖ.И-ТУ	Технические условия		
				Детали		
БЧ		1		-200х6, ГОСТ 19903-74*, ℓ=200	1	1.9 кг
БЧ		2		ф8А III, ГОСТ 6781-82, ℓ=150	2	0.06 кг
БЧ		3		-40х6, ГОСТ 19903-74*, ℓ=40	2	0.08 кг

Привязан:

Инв. №

Взам. инв. № | Подпись и дата | Инв. № подл.

Н. контр	Зорин	
Гл. спец.	Зорин	
Зав. гр.	Шахновский	
Вед. инж.	Шахновский	
Провер.	Малуша	
Разраб.	Петраш	

903-1-281.90 КЖ.И-МС29

Изделие соединительное МС29

Стадия	Масса	Масштаб
Р	2.2кг	
Лист	Листов 1	

ХАРЬКОВСКИЙ ПРОМСТРОЙНИИПРОЕКТ

Альбом 8 ч.2

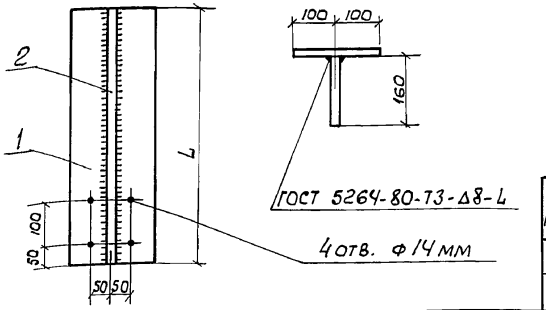

Марка	L	Масса ед. кг
МС32	1590	59.0
МС36	1770	65.6

Формат	Зона	Поз	Обозначение	Наименование	Кол.	Примечание
				Документация		
			903-1-281.90 КЖ.И-ТУ	Технические условия		
				МС32		
				Детали		
БЧ		1		-200х14 ГОСТ 19903-74* ℓ=1590	1	35.0 кг
БЧ		2		-160х12 ГОСТ 19903-74* ℓ=1590	1	24.0 кг
				МС36		
				Детали		
БЧ		1		-200х14 ГОСТ 19903-74* ℓ=1770	1	38.9 кг
БЧ		2		-160х12 ГОСТ 19903-74* ℓ=1770	1	26.7 кг

Привязан:

Инв. №

Взам. инв. № | Подпись и дата | Инв. № подл.

Н. контр.	Зорин	
Гл. спец.	Зорин	
Зав. гр.	Шахновский	
Вед. инж.	Малуша	
Провер.	Малуша	
Разраб.	Аубинкер	

903-1-281.90 КЖ.И-МС32, МС36

Изделие соединительное МС32, МС36

Стадия	Масса	Масштаб
Р	См. табл.	
Лист	Листов 1	

ХАРЬКОВСКИЙ ПРОМСТРОЙНИИПРОЕКТ

Альбом 8 ч.2

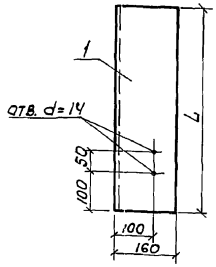

Марка	L	Масса ед. кг.
МС 33	1590	31.5
МС 34	900	13.9
МС 35	1000	19.8

Формат	Зона	Поз.	Обозначение	Наименование	Кол.	Примечание
				Документация		
			903-1-281.90 КЖ.И-ТУ	Технические условия		
				МС 33		
				Детали		
БЧ		1		L 160х100х10, ГОСТ 8510-86 ℓ=1590	1	31.5 кг
				МС 34		
				Детали		
БЧ		1		L 160х100х10, ГОСТ 8510-86 ℓ=900	1	13.9 кг
				МС 35		
				Детали		
БЧ		1		L 160х100х10, ГОСТ 8510-86 ℓ=1000	1	19.8 кг

Привязан:

Инв. №

Взам. инв. № | Подпись и дата | Инв. № подл.

Н. контр.	Зорин		
Гл. спец.	Зорин		
Зав. гр.	Шахновский		
Вед. инж.	Малуша		
Провер.	Малуша		
Разраб.	Дубинкер		

903-1-281.90 КЖ.И-МС 33, МС 34, МС 35

Изделие соединительное МС 33, МС 34, МС 35

Стадия	Масса	Масштаб
Р	см. табл.	
Лист 1	Листов 1	

ХАРЬКОВСКИЙ ПРОМСТРОЙНИИПРОЕКТ

Альбом 8 ч.2

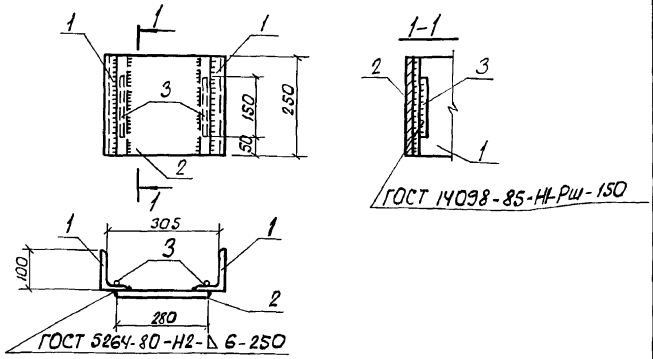

Формат	Зона	Поз.	Обозначение	Наименование	Кол.	Примечание
				Документация		
			903-1-281.90 КЖ.И-ТУ	Технические условия		
				Детали		
БЧ		1		L 100х63х8, ГОСТ 8510-86 ℓ=250	2	2.5 кг
БЧ		2		-250х8, ГОСТ 19903-74* ℓ=280	1	4.4 кг
БЧ		3		ф14 АI, ГОСТ 5781-82 ℓ=150	2	0.2 кг

Привязан:

Инв. №

Взам. инв. № | Подпись и дата | Инв. № подл.

Н. контр.	Зорин		
Гл. спец.	Зорин		
Зав. гр.	Шахновский		
Вед. инж.	Малуша		
Провер.	Малуша		
Разраб.	Дубинкер		

903-1-281.90 КЖ.И-МС 37

Изделие соединительное МС 37.

Стадия	Масса	Масштаб
Р	9,8 кг	
Лист 1	Листов 1	

ХАРЬКОВСКИЙ ПРОМСТРОЙНИИПРОЕКТ

Альбом 8 4.2

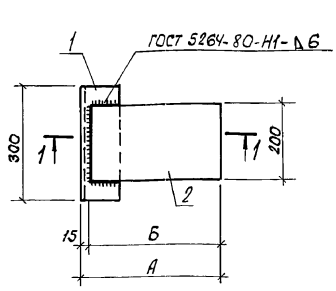

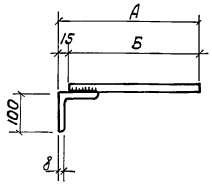

Марка	А	Б	Масса ед. кг
МС 39	365	350	7.4
МС 40	415	400	8.0
МС 41	515	500	9.3
МС 42	715	700	11.8

Формат	Зона	Поз.	Обозначение	Наименование	Кол.	Примечание
				Документация		
			903-1-281.90 КЖ.И-ТУ	Технические условия		
				МС 39		
				Детали		
БЧ		1		L100х63х8 ГОСТ 8510-86, ℓ=300	1	3.0 кг
БЧ		2		-200х8 ГОСТ 19903-74*, ℓ=350	1	4.4 кг

Привязан

Инв. №

Взам. инв. № | Подпись и дата | Инв. № подл.

Н.контр.	Зорин		
Гл. спец.	Зорин		
Зав. гр.	Шахновский		
Вед. инж.	Малуша		
Провер.	Малуша		
Разраб.	Квасова		

903-1-281.90 КЖ.И-МС39...МС42

Изделие соединительное МС39, МС40, МС41, МС42

Стадия	Масса	Масштаб
Р	см. табл.	
Лист 1	Листов 2	

ХАРЬКОВСКИЙ ПРОМСТРОЙНИИПРОЕКТ

Альбом 8 4.2

Формат	Зона	Поз.	Обозначение	Наименование	Кол.	Примечание
				МС 40		
				Детали		
БЧ		1		L100х63х8, ГОСТ 8510-86, ℓ=300	1	3.0 кг
БЧ		2		-200х8, ГОСТ 19903-74*, ℓ=400	1	5.0 кг
				МС 41		
				Детали		
БЧ		1		L100х63х8, ГОСТ 8510-86, ℓ=300	1	3.0 кг
БЧ		2		-200х8, ГОСТ 19903-74*, ℓ=500	1	6.3 кг
				МС 42		
				Детали		
БЧ		1		L100х63х8, ГОСТ 8510-86, ℓ=300	1	3.0 кг
БЧ		2		-200х8, ГОСТ 19903-74*, ℓ=700	1	8.8 кг

Взам. инв. № | Подпись и дата | Инв. № подл.

МС30

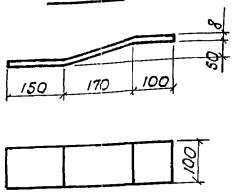

МС38

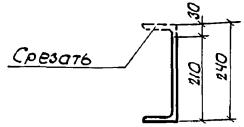

Марка	Масса ед. кг.
МС30	2,7
МС38	3,6

Формат	Зона	Поз.	Обозначение	Наименование	Кол.	Примечание
				Документация		
			903-1-281.90 КЖ.И-ТУ	Технические условия		
				МС30		
				Детали		
БЧ				-100х8, ГОСТ 19903-74*, ℓ=430	1	2,7кг
				МС38		
				Детали		
БЧ				[24, ГОСТ 8240-89, ℓ=150	1	3,6кг

Привязан:

Инв. №

Взам. инв. №

Подпись и дата

Инв. № подл.

Н.контр.	Зорин		
Гл.спец.	Зорин		
Зав. гр.	Шахновский		
Провер.	Малуша		
Разраб.	Дубинкер		

903-1-281.90 КЖ.И-МС30, МС38

Изделие соединительное МС30, МС38

Стадия	Масса	Масштаб
Р	см. табл.	
Лист	Листов 1	

ХАРЬКОВСКИЙ ПРОМСТРОЙНИИПРОЕКТ

МС43

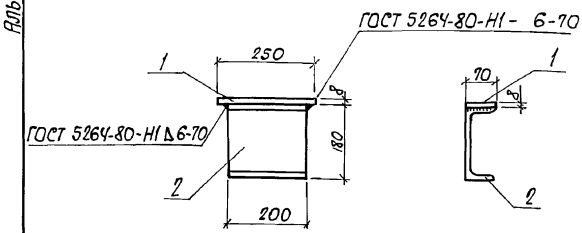

Марка	Масса ед. кг.
МС43	4,4
МС6	0,44

Формат	Зона	Поз.	Обозначение	Наименование	Кол.	Примечание
				Документация		
			903-1-281.90 КЖ.И-ТУ	Технические условия		
				МС43		
				Детали		
БЧ		1		-70х8, ГОСТ 19903-74*, ℓ=250	1	1,1кг
БЧ		2		[18П, ГОСТ 8240-89, ℓ=200	1	3,3кг
				МС6		
				Детали		
БЧ				-70х8, ГОСТ 19903-74*, ℓ=100	1	0,44кг

Привязан:

Инв. №

Взам. инв. №

Подпись и дата

Инв. № подл.

Н.контр.	Зорин		
Гл.спец.	Зорин		
Зав. гр.	Шахновский		
Провер.	Малуша		
Разраб.	Дубинкер		

903-1-281.90 КЖ.И-МС43, МС6

Изделие соединительное МС43, МС6.

Стадия	Масса	Масштаб
Р	см. табл.	
Лист	Листов 1	

ХАРЬКОВСКИЙ ПРОМСТРОЙНИИПРОЕКТ

Альбом 8 ч.2

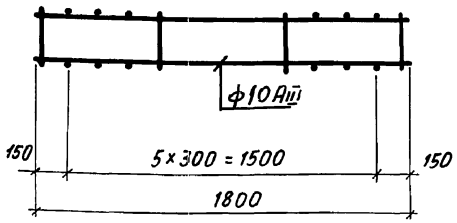

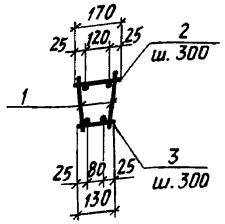

Формат	Зона	Поз.	Обозначение	Наименование	Кол.	Примеч.
				Документация		
			903-1-281.90 КЖ.И-ТУ	Технические условия		
				Сборочные единицы		
А4		1	КЖ.И-Кр1, Кр2	Каркас плоский Кр1	2	2,1кг
				Детали		
Б4		2		ф4ВрI, ГОСТ6727-80, ℓ=170	6	0,02кг
Б4		3		ф4ВрI, ГОСТ 6727-80, ℓ=130	6	0,01кг

Привязан:

Инв. №

Взам. инв. №

Подпись и дата

Инв. № подл.

		903-1-281.90	КЖ.И-КП1	
Н. контр.	Зорин	Каркас пространственный КП1	Стадия: Р	Масса: 4,4кг
Гл. конст.	Зорин		Масштаб:	
Зав. гр.	Шахновский		Лист 1	Листов 1
Провер.	Чепелева	ХАРЬКОВСКИЙ ПРОМСТРОЙНИИПРОЕКТ		
Разраб.	Минаева			

Альбом 8 ч.2

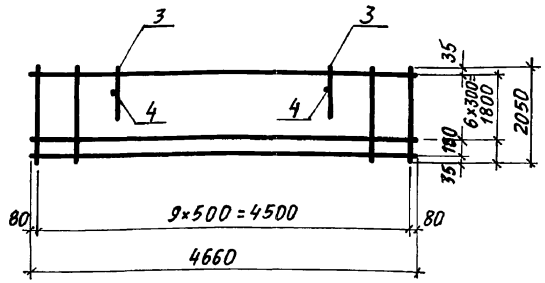

Формат	Зона	Поз.	Обозначение	Наименование	Кол.	Примеч.
				Документация		
			903-1-281.90 КЖ.И-ТУ	Технические условия		
				Сборочные единицы		
А4		1	КЖ.И-Кр9, Кр10	Каркас плоский Кр9	2	6,56кг
А4		2	КЖ.И-Кр9, Кр10	—"— Кр10	7	6,18кг
		3	1.030.1-1.1-3 01-06	Петля строповочная СП7	2	3,64кг
				Детали		
Б4		4		ф12AIII, ГОСТ 5781-82, ℓ=270	2	0,24кг
Б4		5		ф5ВрI, ГОСТ6727-80, ℓ=2050	20	0,32кг

Привязан:

Инв. №

Взам. инв. №

Подпись и дата

Инв. № подл.

		903-1-281.90	КЖ.И-КП2	
Н. контр.	Зорин	Каркас пространственный КП2	Стадия: Р	Масса: 70,54кг
Гл. конст.	Зорин		Масштаб:	
Зав. гр.	Шахновский		Лист 1	Листов 1
Провер.	Шахновский	ХАРЬКОВСКИЙ ПРОМСТРОЙНИИПРОЕКТ		
Разраб.	Гнатенко			

Альбом 8 ч.2

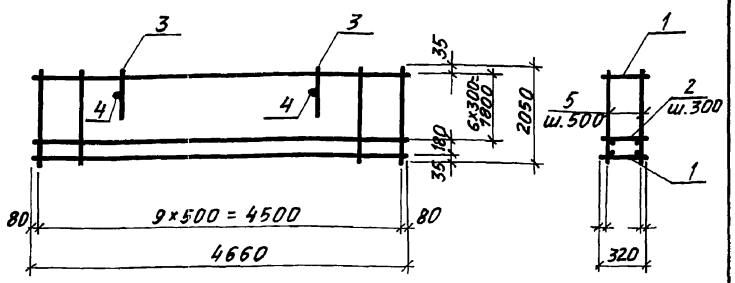

Формат	Зона	Поз.	Обозначение	Наименование	Кол.	Примеч.
				Документация		
			903-1-281.90 КЖ.И-ТУ	Технические условия		
				Сборочные единицы		
А4		1	КЖ.И-Кр11, Кр12	Каркас плоский Кр 11	2	4,61кг
А4		2		— " — Кр 12	7	4,18кг
		3	1.030.1-1.1-3 01-06	Петля строповочная СП8	2	5,32кг
				Детали		
Б4		4		ф12AIII, ГОСТ5781-82, ℓ=320	2	0,28кг
Б4		5		ф5ВрI, ГОСТ6727-80, ℓ=2050	20	0,32кг

Привязан:

Инв. №

Взам. инв. №

Подпись и дата

Инв. № подл.

Н. контр.	Зорин		
Гл. констр.	Зорин		
Зав. гр.	Шахновский		
Провер.	Шахновский		
Разраб.	Гнатенко		

903-1-281.90 КЖ.И-КП3

Каркас пространственный КП3

Стадия	Масса	Масштаб
Р	56,05кг	
Лист	Листов 1	

ХАРЬКОВСКИЙ ПРОМСТРОЙНИИПРОЕКТ

Альбом 8 ч.2

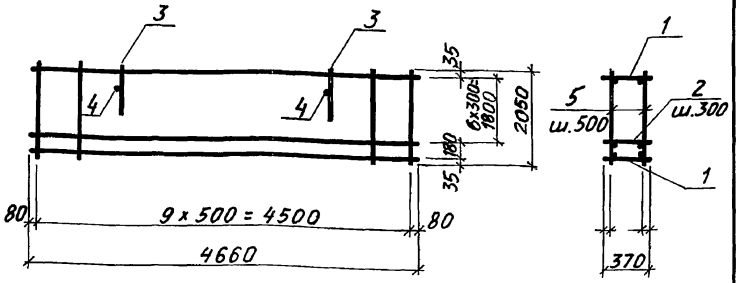

Формат	Зона	Поз.	Обозначение	Наименование	Кол.	Примеч.
				Документация		
			903-1-281.90 КЖ.И-ТУ	Технические условия		
				Сборочные единицы		
А4		1	КЖ.И-Кр13, Кр14	Каркас плоский Кр 13	2	4,8кг
А4		2		— " — Кр 14	7	4,26кг
		3	1.030.1-1.1-3 01-06	Петля строповочная СП8	2	5,32кг
				Детали		
Б4		4		ф12AIII, ГОСТ5781-82, ℓ=370	2	0,33кг
Б4		5		ф5ВрI, ГОСТ6727-80, ℓ=2050	20	0,32кг

Привязан:

Инв. №

Взам. инв. №

Подпись и дата

Инв. № подл.

Н. контр.	Зорин		
Гл. констр.	Зорин		
Зав. гр.	Шахновский		
Провер.	Шахновский		
Разраб.	Гнатенко		

903-1-281.90 КЖ.И-КП4

Каркас пространственный КП4

Стадия	Масса	Масштаб
Р	57,12кг	
Лист	Листов 1	

ХАРЬКОВСКИЙ ПРОМСТРОЙНИИПРОЕКТ

Альбом 8 ч.2

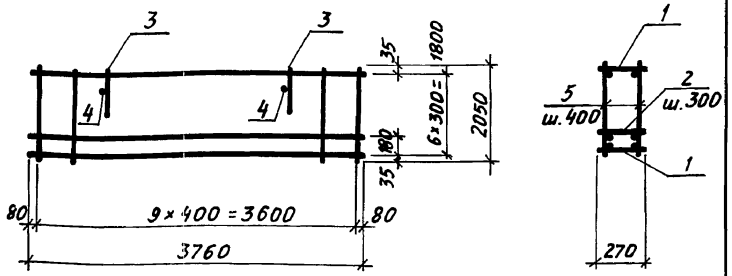

Формат	Зона	Поз.	Обозначение	Наименование	Кол.	Примеч.
				Документация		
			903-1-281.90 КЖ.И-ТУ	Технические условия		
				Сборочные единицы		
А4		1	КЖ.И-Кр15, Кр16	Каркас плоский Кр 15	2	3,51кг
А4		2		— " — Кр 16	7	3,24кг
		3	1.030.1-1.1-3 01-06	Петля строповочная СП7	2	3,64кг
				Детали		
Б4		4		ф12А-III, ГОСТ 5781-82, ℓ=270	2	0,24кг
Б4		5		ф5Вр-I, ГОСТ 5727-80, ℓ=2050	20	0,32кг

Привязан:

Инв. №

Инв. № подл. | Подпись и дата | Взам. инв. №

Н. контр.	Зорин		
Гл. констр.	Зорин		
Зав. гр.	Шахновский		
Провер.	Шахновский		
Разраб.	Гнатенко		

903-1-281.90 КЖ.И-КП5

Каркас пространственный КП5

Стадия	Масса	Масштаб
Р	43,86кг	
Лист	Листов 1	

ХАРЬКОВСКИЙ ПРОМСТРОЙНИИПРОЕКТ

Альбом 8 ч.2

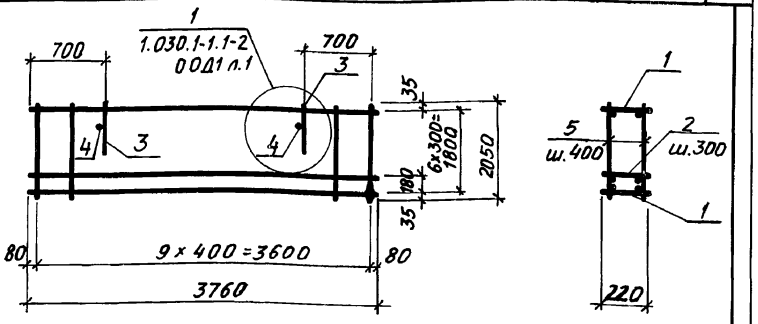

Формат	Зона	Поз.	Обозначение	Наименование	Кол.	Примеч.
				Документация		
			903-1-281.90 КЖ.И-ТУ	Технические условия		
				Сборочные единицы		
А4		1	КЖ.И-Кр17, Кр18	Каркас плоский Кр 17	2	3,44кг
А4		2		— " — Кр 18	7	3,25кг
		3	1.030.1-1.1-3 01-05	Петля строповочная СП6	2	2,71кг
				Детали		
Б4		4		ф10АIII, ГОСТ 5781-82, ℓ=220	2	0,14кг
Б4		5		ф5Вр-I, ГОСТ 6727-80, ℓ=2050	20	0,32кг

Привязан:

Инв. №

Инв. № подл. | Подпись и дата | Взам. инв. №

Н. контр.	Зорин		
Гл. констр.	Зорин		
Зав. гр.	Шахновский		
Провер.	Шахновский		
Разраб.	Гнатенко		

903-1-281.90 КЖ.И-КП6

Каркас пространственный КП6

Стадия	Масса	Масштаб
Р	41,73кг	
Лист	Листов 1	

ХАРЬКОВСКИЙ ПРОМСТРОЙНИИПРОЕКТ

Альбом 8 ч.2

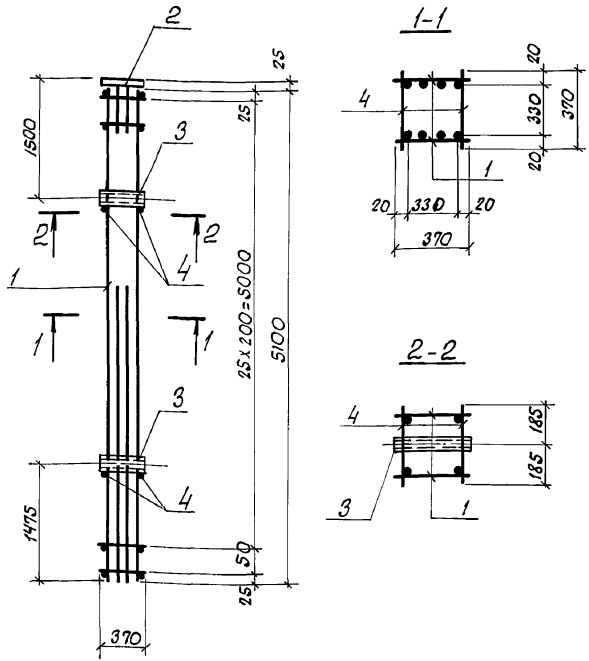

Арматура класса А-I по ГОСТ 5781-82

Привязан:

Инв.N

Инв.N подл.	Подпись и дата	Взам.инв.N

			903-1-281.90	КЖ.И-КП7	
Н.контр.	Зорин		Каркас пространственный КП7	Стадия	Масса	Масштаб
Гл.спец.	Зорин			Р	92,4 кг	
Зав.гр.	Шахновский			Лист 1	Листов 2	
Вед.инж.	Боднянская			ХАРЬКОВСКИЙ ПРОМСТРОЙНИИПРОЕКТ		
Провер.	Боднянская					
Разраб.	Квасова					

Альбом 8 ч.2

Формат	Зона	Поз.	Обозначение	Наименование	Кол.	Примеч.
				Документация		
			903-1-281.90 КЖ.И-ТУ	Технические условия		
				Сборочные единицы		
А4		1	903-1-281.90 КЖ.И-КР19	Каркас плоский КР19	2	36,9кг
		2	3.400-6/76 л.20	Изделие закладное МИ1-31	1	11.4кг
		3	3.015-1/82 В.II-3	" М5	2	1.3кг
				Детали		
Б4		4		ФБАI, ГОСТ 5781-82, ℓ=370	58	0.08кг.

Инв.N подл.	Подпись и дата	Взам.инв.N

903-1-281.90	КЖ.И-КП7	Лист 2

24566-16 29

Альбом 8 нв

Формат	Зона	Поз.	Обозначение	Наименование	Кол.	Примечание
				Документация		
			903-1-281.90 КЖ.И-ТУ	Технические условия		
			903-1-281.90 КЖ.И-КП8...КП13СБ	Сборочный чертеж		
				Детали		
БЧ		1		ф5 Вр I, ГОСТ6727-80, ℓ=400	2	0,06 кг
БЧ		2		ф5 Вр I, , ℓ=700	2	0,11 кг
				Переменные данные для исполнений КП 8		
				Сборочные единицы		
А4		3	903-1-281.90 КЖ.И-Кр21...Кр62	Каркас плоский Кр 21	1	2,1 кг
А4		4	"	" Кр 22	1	2,1 кг
А4		5	"	" Кр 23	1	2,2 кг
А4		6	"	" Кр 24	1	2,3 кг
А4		7	"	" Кр 25	1	2,4 кг
		8	1.030.1-1.1-3 01-03	Петля строповочная СП4	2	1,12 кг
				Детали		
БЧ		9		ф10 AIII, ГОСТ5781-82, ℓ=170	2	0,10 кг
БЧ		10		ф5 Вр I, ГОСТ6727-80, ℓ=1150	20	0,18 кг
				КП 9		

Взам. инв. №

Подп. и дата

Инв. № подл.

Привязан:

Инв. №

Н. контр.	Зорин	
Гл. спец.	Зорин	
Зав. гр.	Шахновский	
Провер.	Шахновский	
Разраб.	Артеменко	

903-1-281.90 КЖ.И-КП8... КП13

Каркас пространственный КП8... КП13

Стадия	Лист	Листов
Р	1	4

ХАРЬКОВСКИЙ ПРОМСТРОЙНИИПРОЕКТ

Альбом 8 нв

Формат	Зона	Поз.	Обозначение	Наименование	Кол.	Примечание
				Сборочные единицы		
А4		3	903-1-281.90 КЖ.И-Кр21...Кр62	Каркас плоский Кр 26	1	2,1 кг
А4		4	"	" Кр 27	1	2,2 кг
А4		5	"	" Кр 28	1	2,2 кг
А4		6	"	" Кр 29	1	2,3 кг
А4		7	"	" Кр 30	1	2,4 кг
		8	1.030.1-1.1-3 01-03	Петля строповочная СП4	2	1,12 кг
				Детали		
БЧ		9		ф10 AIII, ГОСТ5781-82, ℓ=220	2	0,14 кг
БЧ		10		ф5 Вр I, ГОСТ6727-80, ℓ=1150	20	0,18 кг
				КП 10		
				Сборочные единицы		
А4		3	903-1-281.90 КЖ.И-Кр21...Кр62	Каркас плоский Кр 31	1	2,5 кг
А4		4	"	" Кр 32	1	2,5 кг
А4		5	"	" Кр 33	1	2,6 кг
А4		6	"	" Кр 34	1	2,6 кг
А4		7	"	" Кр 35	1	2,7 кг
		8	1.030.1-1.1-3 01-04	Петля строповочная СП5	2	1,87 кг
				Детали		
БЧ		9		ф10 AIII, ГОСТ5781-82, ℓ=270	2	0,17 кг
БЧ		10		ф5 Вр I, ГОСТ6727-80, ℓ=1150	20	0,18 кг

Взам. инв. №

Подп. и дата

Инв. № подл.

Привязан:

Инв. №

903-1-281.90 КЖ.И-КП8... КП13

Лист 2

Альбом 8 ч.2

Формат	Зона	Поз.	Обозначение	Наименование	Кол.	Примечание
				КП 11		
				Сборочные единицы		
А4		3	903-1-281.90 КЖ.И-Кр21...Кр62	Каркас плоский Кр36	1	1,9 кг
А4		4	"	" Кр37	1	1,9 кг
А4		5	"	" Кр38	1	2,0 кг
А4		6	"	" Кр39	1	2,1 кг
А4		7	"	" Кр40	1	2,1 кг
		8	1.030.1-1.1-3 01-03	Петля строповочная СП4	2	1,12 кг
				Детали		
Б4		9		ф10 AIII, ГОСТ5781-82, ℓ=170	2	0,10 кг
Б4		10		ф5 Bp I, ГОСТ6727-80, ℓ=1150	18	0,18 кг
				КП 12		
				Сборочные единицы		
А4		3	903-1-281.90 КЖ.И-Кр21...Кр62	Каркас плоский Кр41	1	1,9 кг
А4		4	"	" Кр42	1	1,9 кг
А4		5	"	" Кр43	1	2,0 кг
А4		6	"	" Кр44	1	2,1 кг
А4		7	"	" Кр45	1	2,1 кг
		8	1.030.1-1.1-3 01-03	Петля строповочная СП4	2	1,12 кг
				Детали		
Б4		9		ф10 AIII, ГОСТ5781-82, ℓ=220	2	0,14 кг
Б4		10		ф5 Bp I, ГОСТ6727-80, ℓ=1150	18	0,18 кг
				КП13		

Взам.инв.№ | Подп. и дата | Инв.№подл.

Привязан:

Инв.№

903-1-281.90 КЖ.И-КП8... КП13 Лист 3

Альбом 8 ч.2

Формат	Зона	Поз.	Обозначение	Наименование	Кол.	Примечание
				Сборочные единицы		
А4		3	903-1-281.90 КЖ.И-Кр21...Кр62	Каркас плоский Кр46	1	2,2 кг
А4		4	"	" Кр47	1	2,2 кг
А4		5	"	" Кр48	1	2,3 кг
А4		6	"	" Кр49	1	2,4 кг
А4		7	"	" Кр50	1	2,5кг
		8	1.030.1-1.1-3 01-04	Петля строповочная СП5	2	1,87кг
				Детали		
Б4		9		ф10 AIII, ГОСТ5781-82, ℓ=270	2	0,17 кг
Б4		10		ф5 Bp I, ГОСТ6727-80, ℓ=1150	18	0,18 кг

Взам.инв.№ | Подп. и дата | Инв.№подл.

Привязан:

Инв.№

903-1-281.90 КЖ.И-КП8... КП13 Лист 4

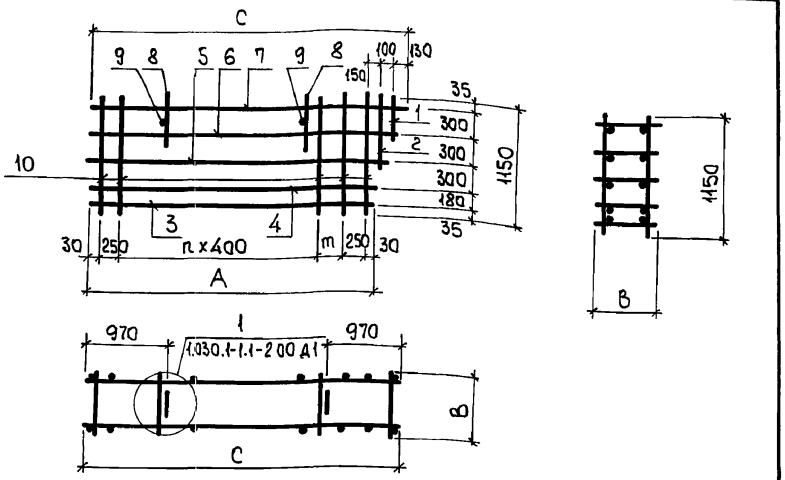

Марка	Размеры, мм					Масса, кг
	А	С	В	n	m	
КП 8	3330	3680	170	6	370	17,5
КП 9	3330	3680	220	6	370	17,7
КП 10	3330	3680	270	6	370	20,9
КП 11	2940	3290	170	5	380	16,0
КП 12	2940	3290	220	5	380	16,1
КП 13	2940	3290	270	5	380	19,3

Привязан:

Инв. №

Взам. инв. № | Подп. и дата | Инв. № подл.

Н. контр.	Зорин	
Гл. спец.	Зорин	
Зав. гр.	Шахновский	
Провер.	Шахновский	
Разраб.	Артеменко	

903-1-281.90 КЖ.И-КП8...КП13 СБ

Каркас пространственный КП 8... КП 13
Сборочный чертеж

Стадия	Масса	Масштаб
Р	см. табл.	
Лист	Листов 1	

ХАРЬКОВСКИЙ ПРОМСТРОЙНИИПРОЕКТ

Формат	Зона	Поз.	Обозначение	Наименование	Кол.	Примечание
				Документация		
			903-1-281.90 КЖ.И-ТУ	Технические условия		
			903-1-281.90 КЖ.И-КП14...КП16СБ	Сборочный чертеж		
				Детали		
Б4		1		ф5 Вр I, ГОСТ 6727-80, ℓ=860	22	0,13 кг
Б4		2		ф5 Вр I, " , ℓ=380	2	0,06 кг
				Переменные данные для исполнений КП 14		
				Сборочные единицы		
А4		3	903-1-281.90 КЖ.И-Кр21...Кр62	Каркас плоский Кр 51	1	2,4 кг
А4		4	"	" Кр 52	1	2,4 кг
А4		5	"	" Кр 53	1	2,5 кг
А4		6	"	" Кр 54	1	2,6 кг
		7	1.030.1-1.3 01-02	Петля строповочная СП3	2	0,70 кг
				Детали		
		8		ф8 А III, ГОСТ 5781-82, ℓ=170	2	0,07 кг

Привязан:

Инв. №

Взам. инв. № | Подп. и дата | Инв. № подл.

Н. контр.	Зорин	
Гл. спец.	Зорин	
Зав. гр.	Шахновский	
Провер.	Шахновский	
Разраб.	Артеменко	

903-1-281.90 КЖ.И-КП14...КП16

Каркас пространственный КП 14... КП 16

Стадия	Лист	Листов
Р	1	2

ХАРЬКОВСКИЙ ПРОМСТРОЙНИИПРОЕКТ

Альбом 8 ч.2

Формат	Зона	Поз.	Обозначение	Наименование	Кол.	Примечание
				КП 15		
				Сборочные единицы		
А4		3	903-1-281.90 КЖ.И-Кр21...Кр62	Каркас плоский Кр55	1	2,4 кг
А4		4	"	" Кр56	1	2,4 кг
А4		5	"	" Кр57	1	2,5 кг
А4		6	"	" Кр58	1	2,6 кг
		7	1.030.1-1.1-3 01-03	Петля строповочная СП4	2	1,12 кг
				Детали		
Бч		8		ф10 AIII, ГОСТ 5781-82, ℓ=220	2	0,14 кг
				КП 16		
				Сборочные единицы		
А4		3	903-1-281.90 КЖ.И-Кр21...Кр62	Каркас плоский Кр 59	1	5,7 кг
А4		4	"	" Кр 60	1	5,8 кг
А4		5	"	" Кр 61	1	6,0 кг
А4		6	"	" Кр 62	1	6,1 кг
		7	1.030.1-1.1-3 01-03	Петля строповочная СП4	2	1,12 кг
				Детали		
Бч		8		ф10 AIII, ГОСТ 5781-82, ℓ=270	2	0,17 кг

Взам. инв. №

Подп. и дата

Инв. № подл.

Привязан:

Инв. №

903-1-281.90 КЖ.И-КП14...КП16 Лист 2

Альбом 8 ч.2

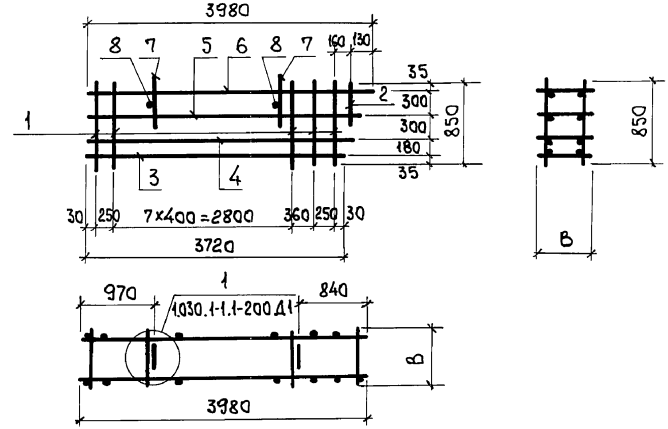

Марка	в, мм	Масса, кг
КП14	170	14,4
КП15	220	15,4
КП16	270	29,2

Взам. инв. №

Подп. и дата

Инв. № подл.

Привязан:

Инв. №

Н. контр.	Зорин		
Гл. спец.	Зорин		
Зав. гр.	Шахновский		
Провер.	Шахновский		
Разраб.	Артеменко		

903-1-281.90 КЖ.И-КП14...КП16СБ

Каркас пространственный КП 14... КП 16 Сборочный чертеж

Стадия	Масса	Масштаб
Р	см. табл.	
Лист	Листов 1	

ХАРЬКОВСКИЙ ПРОМСТРОЙНИИПРОЕКТ

Альбом 8 ч.2

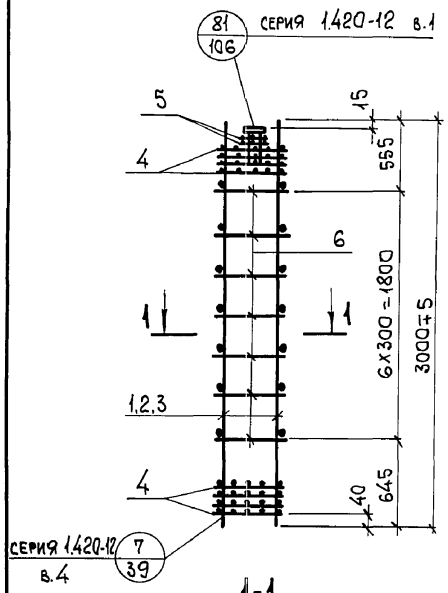

1-1
для КП17

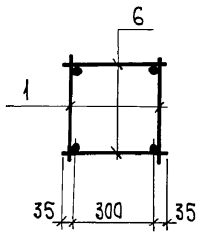

1-1
для КП18

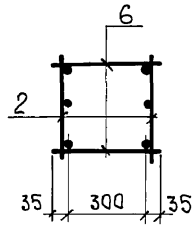

1-1
для КП19

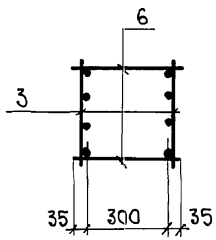

Формат	Зона	Поз.	Обозначение	Наименование	Кол-во КП17	КП18	КП19	Примечание
				Документация				
			903-1-281.90 КЖ.И-ТУ	Технические условия				
				Сборочные единицы				
А4		1	903-1-281.90 КЖ.И-Кр63, Кр64	Каркас плоский Кр63	2			24,3 кг
А4		2	"	Кр64		2		35,9 кг
А4		3	903-1-281.90 КЖ.И-Кр65	Кр65			2	47,5 кг
		4	1.420-12 вып. 4	Сетка арматурная С1	8	8	8	2,3 кг
		5	"	С3	2	2	2	1,5 кг
				Детали				
		6	1.420-12 вып. 4	поз. 2	14	14	14	0,15 кг

Марка	Масса, ед., кг
КП17	72,1
КП18	95,3
КП19	118,5

Взам. инв. №

Подп. и дата

Инв. № подл.

Привязан:

Инв. №

Н. контр.	Зорин	
Гл. спец.	Зорин	
Зав. гр.	Шахновский	
Вед. инж	Боднянская	
Провер.	Чепелева	
Разраб.	Личкатая	

903-1-281.90 КЖ.И-КП17...КП19

Каркас пространственный КП17... КП19

Стадия	Масса	Масштаб
Р	см. табл.	
Лист	Листов 1	

ХАРЬКОВСКИЙ ПРОМСТРОЙНИИПРОЕКТ

24566-16 34

Альбом 8 кг

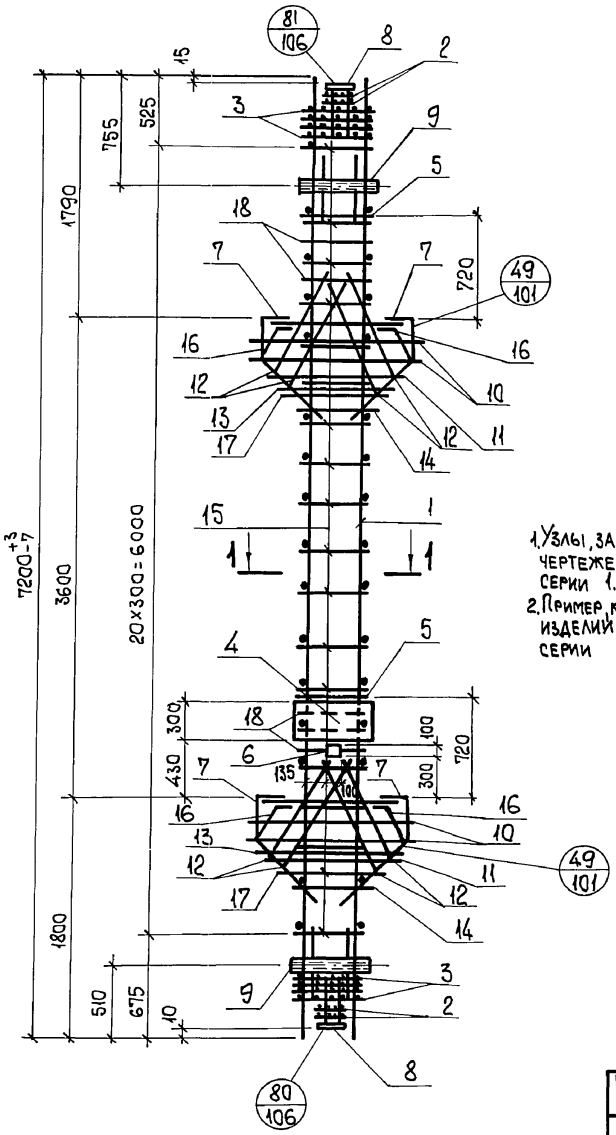

1-1

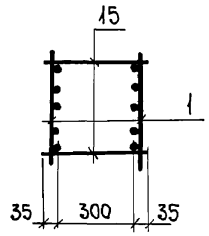

1. Узлы, замаркированные на чертеже, приняты по серии 1.420-12 ч.1.
2. Пример крепления закладных изделий см. на листе 47 серии 1.420-12 вып.1.

Формат	Зона	Поз.	Обозначение	Наименование	Кол.	Примечание
				Документация		
			903-1-281.90 КЖ.И-ТУ	Технические условия		
				Сборочные единицы		
А4		1	903-1-281.90 КЖ.И-Кр66	Каркас плоский Кр 66	2	120,1 кг
		2	1.420-12 вып.1 ч.2	Сетка арматурная С3	4	1,2 кг
		3	"	" С1	8	2,3 кг
				Изделия закладные		
		4	1.400-15 вып.1	МН144-2	2	9,5 кг
		5	1.420-12 вып.5	М3	2	17,9 кг
		6	1.400-15 вып.1	МН105-1	2	1,0 кг
		7	1.420-12 вып.5	М51	4	19,3 кг
		8	"	М48	2	8,6 кг
		9	"	М16	2	2,5 кг
				Детали		
		10	1.420-12 вып.1 ч.2 л.116	поз. 67	4	1,1 кг
		11	"	поз. 68	2	1,0 кг
		12	"	поз. 55	8	1,7 кг
		13	1.420-12 вып.1 ч.2 л.117	поз. 69	2	0,9 кг
		14	" л.116	поз. 60	2	0,6 кг
		15	" л.118	поз. 3	42	0,15 кг
		16	" л.116	поз. 54	4	0,90 кг
		17	" л.117	поз. 70	2	0,7 кг
		18	" л.118	поз. 77	16	0,33 кг

Подп. и дата | Подп. и дата | Инв. № подл.

Привязан:

Инв. №

Н.контр.	Зорин	
Гл.спец.	Зорин	
Зав.гр.	Шахновский	
Вед.инж	Боднянская	
Провер.	Чепелева	
Разраб.	Личкатая	

903-1-281.90 КЖ.И-КП20

Каркас пространственный КП20

Стадия	Масса	Масштаб
Р	459,1 кг	
Лист	Листов 1	

ХАРЬКОВСКИЙ ПРОМСТРОЙНИИПРОЕКТ

24566-16 35

Альбом 8 к.2

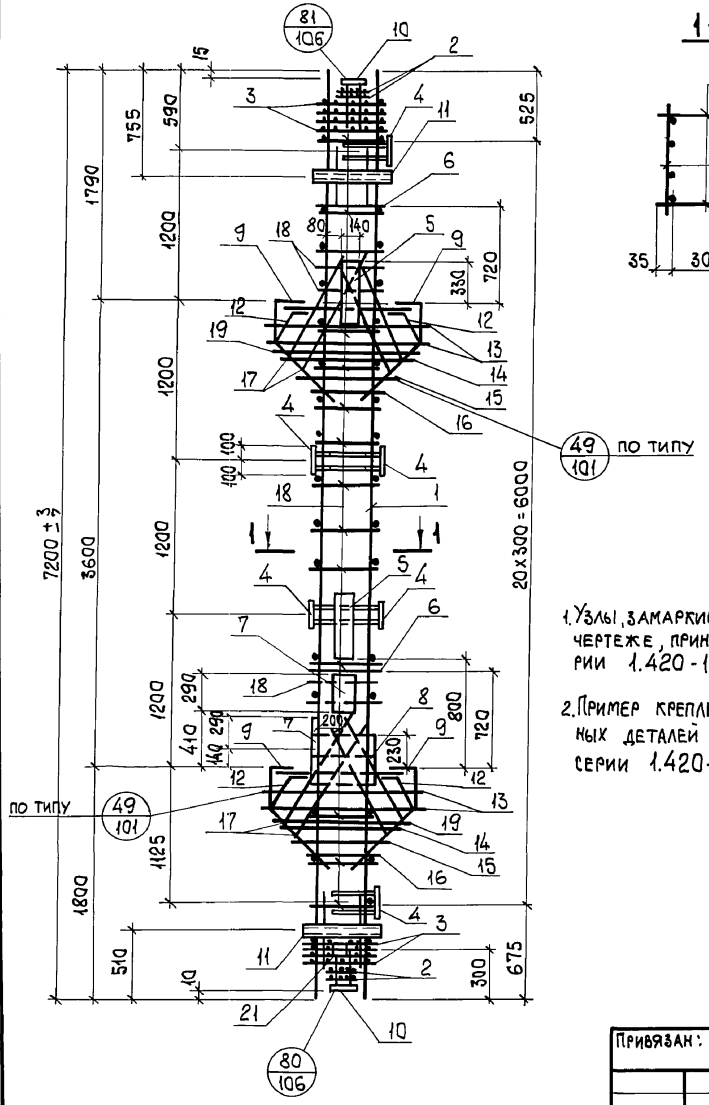

1-1

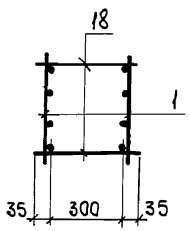

1. Узлы, замаркированные на чертеже, приняты по серии 1.420-12 ч. 2.

2. Пример крепления закладных деталей см. на листе 47 серии 1.420-12 вып. 1.

Формат	Зона	Поз.	Обозначение	Наименование	Кол.	Примечание
				Документация		
			903-1-281.90 КЖ.И-ТУ	Технические условия		
				Сборочные единицы		
А4		1	903-1-281.90 КЖ.И-КР67	Каркас плоский Кр 67	2	142,4 кг
		2	1.420-12 вып.1 ч.2	Сетка арматурная С3	4	1,2 кг
		3	"	С1	8	2,3 кг
				Изделия закладные		
		4	1.420-12 вып. 5	М42	6	2,2 кг
		5	"	М21	2	41,8 кг
		6	"	М3	2	17,9 кг
		7	1.400-6/76 вып. 1	М1-11-8	2	6,7 кг
		8	"	М4-35	1	11,1 кг
		9	1.420-12 вып. 5	М51	4	19,3 кг
		10	"	М48	2	8,6 кг
		11	"	М16	2	2,5 кг
		21	1.400-15 вып. 1	МН105-1	1	4,0 кг
				Детали		
		12	1.420-12 вып.1 ч.2 л.116	поз. 54	4	0,9 кг
		13	"	поз. 67	4	1,1 кг
		14	1.420-12 вып.1 ч.2 л.117	поз. 69	2	0,9 кг
		15	"	поз. 70	2	0,7 кг
		16	1.420-12 вып.1 ч.2 л.116	поз. 60	2	0,6 кг
		17	"	поз. 55	8	1,7 кг
		18	1.420-12 вып.1 ч.2 л.118	поз. 77	16	0,33 кг
		19	1.420-12 вып.1 ч.2 л.116	поз. 68	2	1,0 кг
		20	1.420-12 вып.1 ч.2 л.118	поз. 3	42	0,15 кг

Взам. инв. №

Подп. и дата

Инв. № подл.

Привязан:

Инв. №

Н. контр.	Зорин	
Гл. спец.	Зорин	
Зав. гр.	Шахновский	
Вед. инж.	Боднянская	
Провер.	Чепелева	
Разраб.	Личкатая	

903-1-281.90 КЖ.И-КП21

Каркас пространственный КП 21

Стадия	Масса	Масштаб
Р	см. табл.	
Лист	Листов 1	

ХАРЬКОВСКИЙ ПРОМСТРОЙНИИПРОЕКТ

24566-16 36

Альбом 8.42

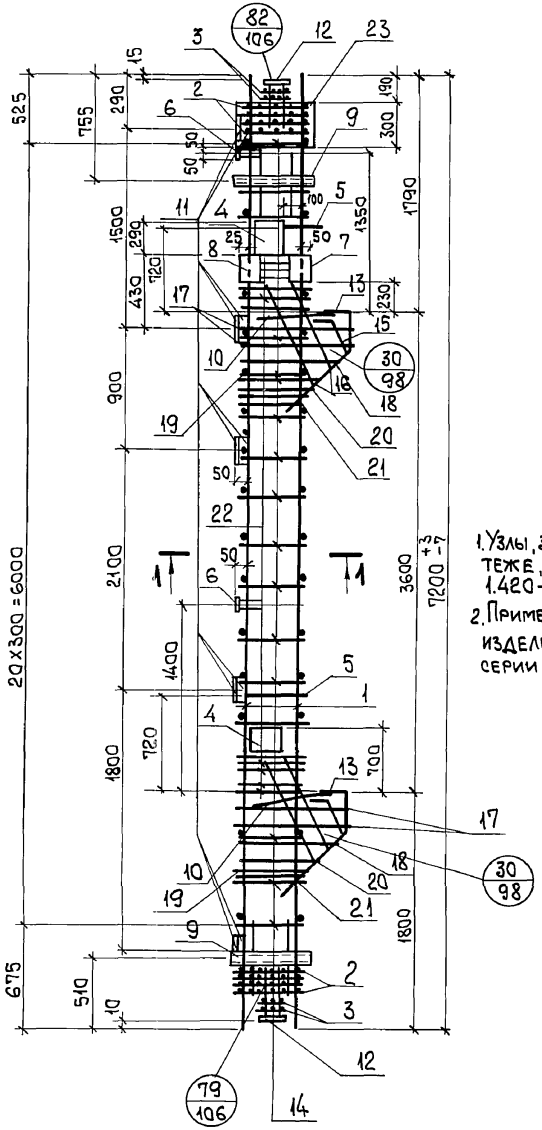

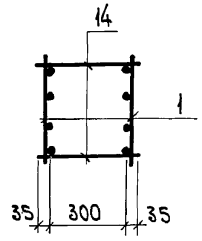

1. Узлы, замаркированные на чертеже, приняты по серии 1.420-12 в. 1 ч. 2.
2. Пример крепления закладных изделий см. на листе 47 серии 1.420-12 в. 1.

Формат	Зона	Поз.	Обозначение	Наименование	Кол.	Примечание
				Документация		
			903-1-281.90 КЖ.И-ТУ	Технические условия		
				Сборочные единицы		
А4		1	903-1-281.90 КЖ.И-Кр 67	Каркас плоский Кр 67	2	142,4 кг
		2	1.420-12 в. 1 ч. 2	Сетка арматурная С1	8	2,3 кг
		3	"	С3	4	1,2 кг
		4	1.400-6 176 в. 1	Изделие закладное М1-11-8	4	6,7 кг
		5	1.420-12 в. 5	М5	2	23,0 кг
		6	1.400-15 в. 1	МН 144-2	1	9,5 кг
		7	1.420-12 в. 5	М13	1	9,0 кг
		8	"	М14	1	6,0 кг
		9	"	М16	2	2,5 кг
		10	"	М40	2	6,7 кг
		11	"	М42	14	2,2 кг
		12	"	М48	2	8,6 кг
		13	"	М50	2	14,2 кг
		23	1.400-15 в. 1	МН 101-1	2	0,6 кг
				Детали		
		14	1.420-12 в. 1 ч. 2 л. 118	поз. 3	42	0,15 кг
		15	"	поз. 54	2	0,9 кг
		16	1.420-12 в. 1 ч. 2 л. 116	поз. 55	4	1,7 кг
		17	"	поз. 56	4	0,8 кг
		18	"	поз. 57	2	0,8 кг
		19	"	поз. 58	2	0,7 кг
		20	"	поз. 59	2	0,7 кг
		21	"	поз. 60	2	0,6 кг
		22	1.420-12 в. 1 ч. 2 л. 118	поз. 77	16	0,33 кг

Взам. инв. № | Подп. и дата | Инв. № подл.

Привязан:

Инв. №

Н. контр.	Зорин	
Гл. спец.	Зорин	
Зав. гр.	Шахновский	
Вед. инж.	Боднянская	
Провер.	Чепелева	
Разраб.	Петраш	

903-1-281.90 КЖ.И-КП22

Каркас пространственный КП22

Стадия	Масса	Масштаб
Р	534 кг	
Лист	Листов 1	

ХАРЬКОВСКИЙ ПРОМСТРОЙНИИПРОЕКТ

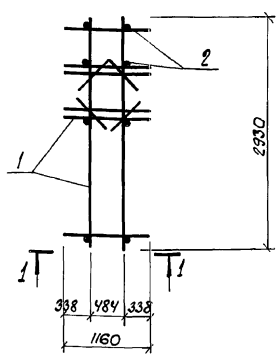

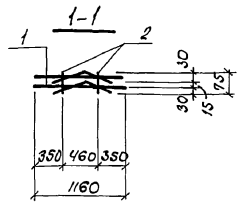

Формат	Зона	Поз.	Обозначение	Наименование	Кол.	Примеч.
				Документация		
			903-1-281.90 КЖ.И-ТУ	Технические условия		
				Сборочные единицы		
А4		1	903-1-281.90 КЖ.И-Кр72	Каркас плоский Кр72	2	12.4кг
				Детали		
БЧ		2		ф12А III, ГОСТ 5781-82, ℓ=75	8	0.1 кг

Привязан:

Инв. №

Взам. инв. № | Подпись и дата | Инв. № подл.

Н.контр.	Зорин		903-1-281.90 КЖ.И-КП23
Гл.спец.	Зорин		
Зав. гр.	Шахновский		Каркас пространственный КП23
Провер.	Боднянская		Стадия: Р; Масса: 25.6кг; Масштаб: –
Разраб.	Квасова		Лист; Листов 1
			ХАРЬКОВСКИЙ ПРОМСТРОЙНИИПРОЕКТ

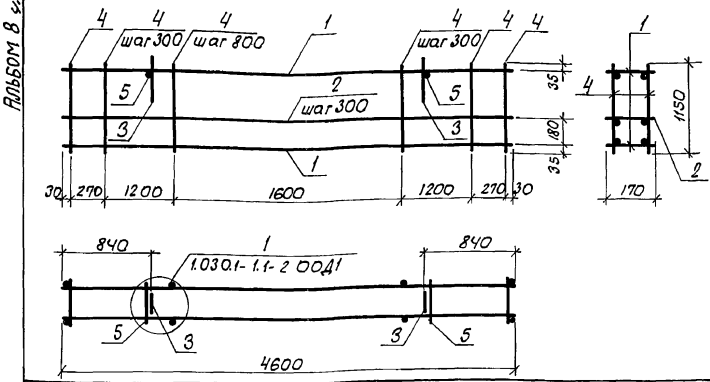

Формат	Зона	Поз.	Обозначение	Наименование	Кол.	Примечание
				Документация		
			903-1-281.90 КЖ.И-ТУ	Технические условия		
				Сборочные единицы		
А4		1	903-1-281.90 КЖ.И-Кр20	Каркас плоский Кр20	2	9.0кг.
А4		2	- Кр72	Кр72	3	8.5 кг
		3	1.030.1-1.1-3 01-03	Петля строповочная СЛ4	2	1.1 кг.
				Детали		
БЧ		4		ф 5 Вр1, ГОСТ 6727-80, ℓ=1150	26	0.18 кг
БЧ		5		ф10А III, ГОСТ 5781-82, ℓ=170	2	0.1 кг

Привязан:

Инв. №

Взам. инв. № | Подпись и дата | Инв. № подл.

Н.контр.	Зорин		903-1-281.90 КЖ.И-КП24
Гл.спец.	Зорин		
Зав. гр.	Шахновский		Каркас пространственный КП24
Провер.	Петраш		Стадия: Р; Масса: 50.6кг; Масштаб: –
Разраб.	Квасова		Лист; Листов 1
			ХАРЬКОВСКИЙ ПРОМСТРОЙНИИПРОЕКТ

Альбом 8 кл 2

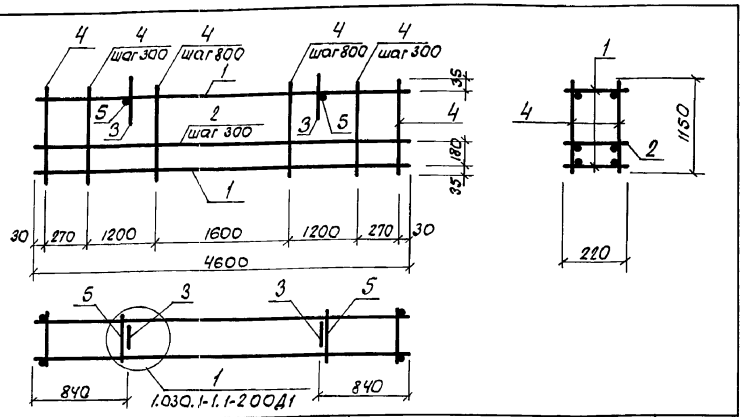

Формат	Зона	Поз.	Обозначение	Наименование	Кол.	Примечание
				Документация		
			903-1-281.90 КЖ.И-ТУ	Технические условия		
				Сборочные единицы		
А4		1	903-1-281.90 КЖ.И-Кр.73	Каркас плоский Кр 73	2	6.2 кг
А4		2	КЖ.И-Кр.76	Кр 76	3	5.9 кг
		3	1.030.1-1.1-3 01-03	Петля строповочная СПЧ	2	1.1 кг
				Детали		
Б4		4		ф5 Вр-I, ГОСТ 6727-80, ℓ=1150	26	0.18 кг
Б4		5		ф10 А-III, ГОСТ 5781-82, ℓ=220	2	0.14 кг

Привязан:

Инв. №

Взам. инв. № | Подпись и дата | Инв. № подл.

Н.контр.	Зорин		
Гл.спец.	Зорин		
Зав.гр.	Шахновский		
Вед.инж.	Боднянская		
Провер.	Шахновский		
Разраб.	Гнатенко		

903-1-281.90 КЖ.И-КП25

Каркас пространственный КП25

Стадия	Масса	Масштаб
Р	37.3 кг	

Лист | Листов 1

ХАРЬКОВСКИЙ ПРОМСТРОЙНИИПРОЕКТ

Альбом 8 кл 2

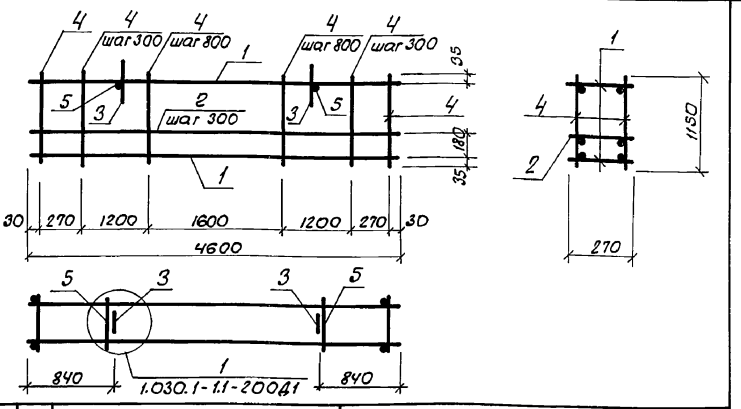

Формат	Зона	Поз.	Обозначение	Наименование	Кол.	Примечание
				Документация		
			903-1-281.90 КЖ.И-ТУ	Технические условия		
				Сборочные единицы		
А4		1	903-1-281.90 КЖ.И-Кр 78, Кр 80	Каркас плоский Кр 78	2	4.5 кг
А4		2	903-1-281.90 КЖ.И-Кр 78, Кр 80	Кр 80	3	4.1 кг
		3	1.030.1-1.1-3 01-03	Петля строповочная СПЧ	2	1.1 кг
				Детали		
Б4		4		ф5 Вр-I, ГОСТ 6727-80, ℓ=1150	26	0.18 кг
Б4		5		ф10 А-III, ГОСТ 5781-82, ℓ=270	2	0.17 кг

Привязан:

Инв. №

Взам. инв. № | Подпись и дата | Инв. № подл.

Н.контр.	Зорин		
Гл.спец.	Зорин		
Зав.гр.	Шахновский		
Вед.инж.	Боднянская		
Провер.	Петраш		
Разраб.	Гнатенко		

903-1-281.90 КЖ.И-КП26

Каркас пространственный КП26

Стадия	Масса	Масштаб
Р	28.5 кг	

Лист | Листов 1

ХАРЬКОВСКИЙ ПРОМСТРОЙНИИПРОЕКТ

Альбом 8 кл

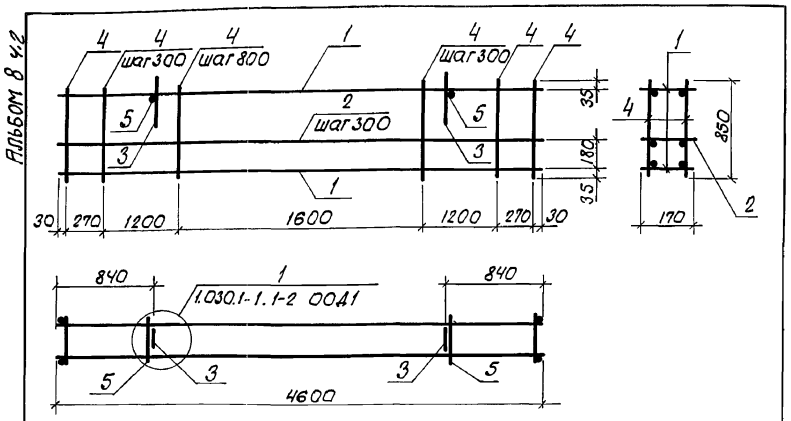

Формат	Зона	Поз.	Обозначение	Наименование	Кол.	Примеч.
				Документация		
			903-1-281.90 КЖ.И-ТУ	Технические условия		
				Сборочные единицы		
А4		1	903-1-281.90 КЖ.И-Кр20	Каркас плоский Кр20	2	9.0 кг
А4		2	Кр72	Кр72	2	8.5 кг
		3	1.030.1-1.1-3 01-3	Петля строповочная СПЧ	2	1.1 кг
				Детали		
Б4		4		ф5 Вр I, ГОСТ 6727-80, ℓ=850	26	0.13 кг
Б4		5		ФВА III, ГОСТ 5781-82, ℓ=170	2	0.1 кг

Привязан:

Инв.№

Взам.инв.№ | Подпись и дата | Инв.№ подл.

Н.контр.	Зорин		
Гл.спец.	Зорин		
Зав.гр.	Шахновский		
Провер.	Шахновский		
Разраб.	Квасова		

903-1-281.90 КЖ.И-КП27

Каркас пространственный КП27

Стадия	Масса	Масштаб
Р	40.8кг	–
Лист	Листов 1	

ХАРЬКОВСКИЙ ПРОМСТРОЙНИИПРОЕКТ

Альбом 8 кл

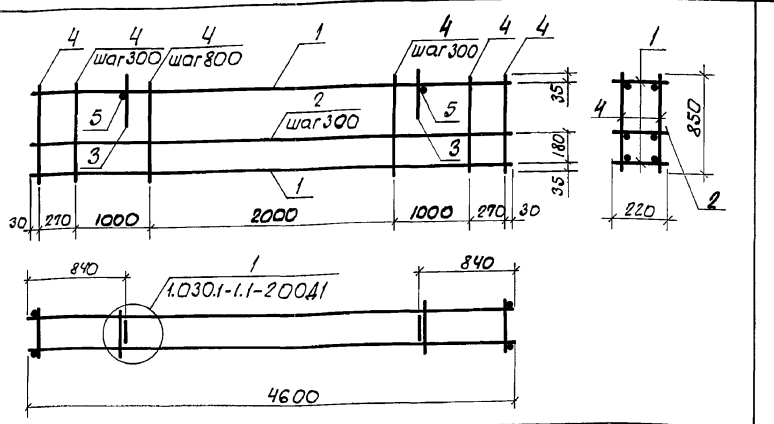

Формат	Зона	Поз.	Обозначение	Наименование	Кол.	Примеч.
				Документация		
			903-1-281.90 КЖ.И-ТУ	Технические условия		
				Сборочные единицы		
А4		1	903-1-281.90 КЖ.И-Кр73	Каркас плоский Кр73	2	6.2 кг
А4		2	-Кр76	Кр76	2	5.9 кг
		3	1.030.1-1.1-3 01-03	Петля строповочная СПЧ	2	1.1 кг
				Детали		
Б4		4		ф5 Вр I, ГОСТ 6727-80. ℓ=850	26	0.13 кг
Б4		5		ФВА III, ГОСТ 5781-82. ℓ=220	2	0.1 кг

Привязан:

Инв.№

Взам.инв.№ | Подпись и дата | Инв.№ подл.

Н.контр.	Зорин		
Гл.спец.	Зорин		
Зав.гр.	Шахновский		
Провер.	Петраш		
Разраб.	Квасова		

903-1-281.90 КЖ.И-КП28

Каркас пространственный КП28

Стадия	Масса	Масштаб
Р	30.0кг	–
Лист	Листов 1	

ХАРЬКОВСКИЙ ПРОМСТРОЙНИИПРОЕКТ

Альбом 8 кг

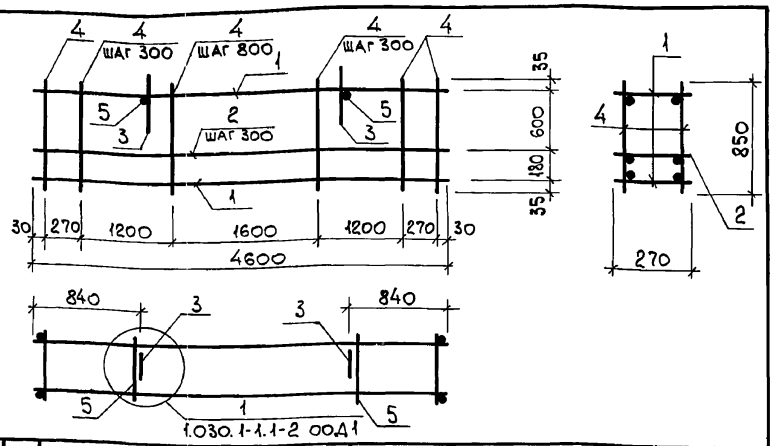

Формат	Зона	Поз.	Обозначение	Наименование	Кол.	Примеч.
				Документация		
			903-1-281.90 КЖ.И-ТУ	Технические условия		
				Сборочные единицы		
А4		1	903-1-281.90 КЖ.И- Кр78; Кр80	Каркас плоский Кр 78	2	4,5 кг
А4		2	КЖ.И- Кр78; Кр80	Кр 80	2	4,1 кг
		3	1.030.1-1.1-3 01-03	Петля строповочная СП 4	2	1,1 кг
				Детали		
БЧ		4		ф5 Вр I, ГОСТ 6727-80, ℓ=850	26	0,13 кг
БЧ		5		ф8 А III, ГОСТ 5781-82, ℓ=270	2	0,11 кг

Взам. инв. № | Подп. и дата | Инв. № подл.

Привязан:

Инв. №

Н. контр.	Зорин	
Гл. спец.	Зорин	
Зав. гр.	Шахновский	
Вед. инж.	Боднянская	
Провер.	Шахновский	
Разраб.	Гнатенко	

903-1-281.90 КЖ.И-КП29

Каркас пространственный КП29

Стадия	Масса	Масштаб
Р	23,0 кг	
Лист	Листов 1	

ХАРЬКОВСКИЙ ПРОМСТРОЙНИИПРОЕКТ

Альбом 8 кг

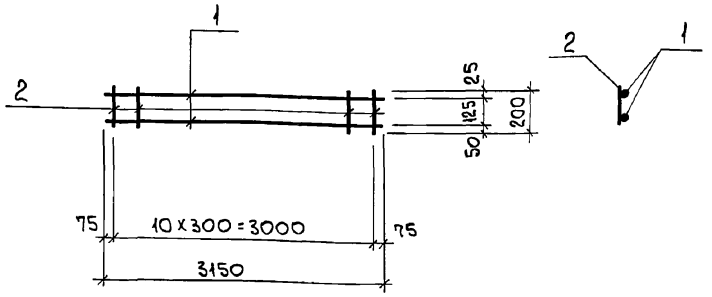

Формат	Зона	Поз.	Обозначение	Наименование	Кол.	Примеч.
				Документация		
			903-1-281.90 КЖ.И-ТУ	Технические условия		
				Детали		
БЧ		1		ф8 А III, ГОСТ 5781-82, ℓ=3150	2	1,2
БЧ		2		ф8 А III, " , ℓ=200	11	0,08

Взам. инв. № | Подп. и дата | Инв. № подл.

Привязан:

Инв. №

Н. контр.	Зорин	
Гл. спец.	Зорин	
Зав. гр.	Шахновский	
Вед. инж.	Боднянская	
Провер.	Петраш	
Разраб.	Гнатенко	

903-1-281.90 КЖ.И-Кр87

Каркас плоский Кр 87

Стадия	Масса	Масштаб
Р	3,3 кг	
Лист	Листов 1	

ХАРЬКОВСКИЙ ПРОМСТРОЙНИИПРОЕКТ

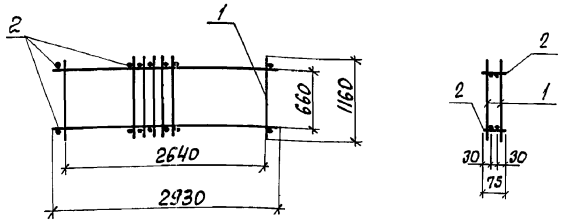

Формат	Зона	Поз.	Обозначение	Наименование	Кол.	Примеч.
				Документация		
			903-1-281.90 КЖ.И-ТУ	Технические условия		
				Сборочные единицы		
А4		1	903-1-281.90 КЖ.И-Кр89	Каркас плоский Кр 89	2	12.2 кг
				Детали		
Б4		2		ф12 А III ГОСТ 5781-82 ℓ=75	14	0.07 кг

Привязан:

Инв. №

Взам. инв. №

Подпись и дата

Инв. № подл.

Н. контр.	Зорин	
Гл. спец.	Зорин	
Зав. гр.	Шахновский	
Провер.	Петраш	
Разраб.	Дубинкер	

903-1-281.90 КЖ.И-КП30

Каркас пространственный КП30

Стадия	Масса	Масштаб
Р	25.4 кг	
Лист	Листов 1	

ХАРЬКОВСКИЙ ПРОМСТРОЙНИИПРОЕКТ

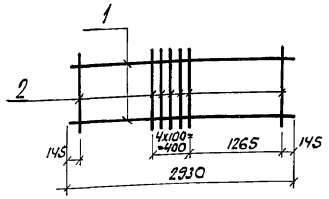

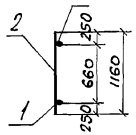

Формат	Зона	Поз.	Обозначение	Наименование	Кол.	Примечание
				Документация		
			903-1-281.90 КЖ.И-ТУ	Технические условия		
				Детали		
Б4		1		ф12 А III, ГОСТ 5781-82, ℓ=2930	2	2,6 кг
Б4		2		ф12 А III, ГОСТ 5781-82, ℓ=1160	7	1.0 кг

Привязан:

Инв. №

Взам. инв. №

Подпись и дата

Инв. № подл.

Н. контр.	Зорин	
Гл. спец.	Зорин	
Зав. гр.	Шахновский	
Проверил	Петраш	
Разработ.	Дубинкер	

903-1-281.90 КЖ.И-Кр89

Каркас плоский Кр89

Стадия	Масса	Масштаб
Р	12.2 кг	
Лист	Листов 1	

ХАРЬКОВСКИЙ ПРОМСТРОЙНИИПРОЕКТ

Альбом 8 ч.2

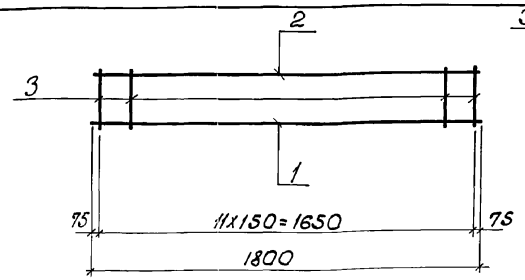

Марка	Масса ед. кг.
Кр1	2.1 кг.
Кр.2	2.6 кг.

Формат	Зона	Поз.	Обозначение	Наименование	Кол.	Примечание
				Документация		
			903-1-281.90. КЖ.И-ТУ	Технические требования к изготовлению		
				Кр1		
				Детали		
БЧ		1		ф10АIII, ГОСТ 5781-82, ℓ=1800	1	1,1 кг
БЧ		2		ф8АIII, ГОСТ 5781-82, ℓ=1800	1	0,7 кг
БЧ		3		ф4Вр I, ГОСТ 6727-80, ℓ=270	12	0,03 кг
				Кр2		
				Детали		
БЧ		1		ф12АIII ГОСТ 5781-82, ℓ=1800	1	1,6 кг
БЧ		2		ф8АIII, ГОСТ 5781-82, ℓ=1800	1	0,7 кг
БЧ		3		ф4Вр-I, ГОСТ 6727-80, ℓ=270	12	0,03 кг

Инв.№ подл. | Подпись и дата | Взам.инв.№

Привязан:

Инв.№

Н.контр.	Зорин	
Гл.спец.	Зорин	
Зав.гр.	Шахновский	
Провер.	Боднянская	
Разраб.	Цымбал	

903-1-281.90 КЖ.И-Кр1, Кр2

Каркас плоский Кр1, Кр2

Стадия	Масса	Масштаб
Р	см. табл.	
Лист	Листов	

ХАРЬКОВСКИЙ ПРОМСТРОЙНИИПРОЕКТ

Альбом 8 ч.2

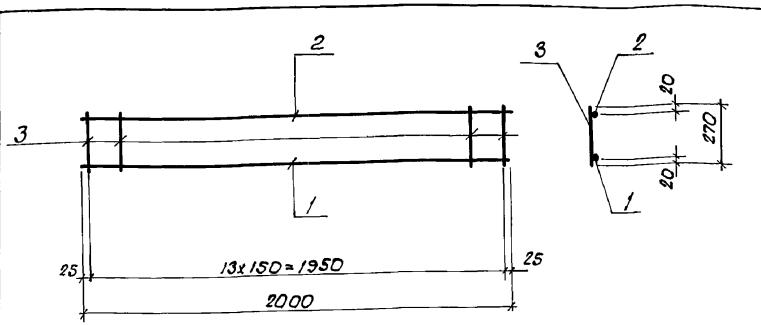

Формат	Зона	Поз	Обозначение	Наименование	Кол.	Примечание
				Документация		
			903-1-281.90 КЖ.И-ТУ	Технические требования к изготовлению		
				Детали		
БЧ		1		ф12АIII, ГОСТ 5781-82, ℓ=2000	1	1,8 кг
БЧ		2		ф8АIII, ГОСТ 5781-82, ℓ=2000	1	0,8 кг
БЧ		3		ф4Вр-I, ГОСТ 6727-80, ℓ=270	14	0,03 кг

Инв.№ подл. | Подпись и дата | Взам.инв.№

Привязан:

Инв.№:

Н.контр.	Зорин	
Гл.спец.	Зорин	
Зав.гр.	Шахновский	
Провер.	Боднянская	
Разраб.	Цымбал	

903-1-281.90 КЖ.И-Кр3

Каркас плоский Кр3

Стадия	Масса	Масштаб
Р	3.0 кг.	
Лист	Листов	

ХАРЬКОВСКИЙ ПРОМСТРОЙНИИПРОЕКТ

Альбом 8.4.2

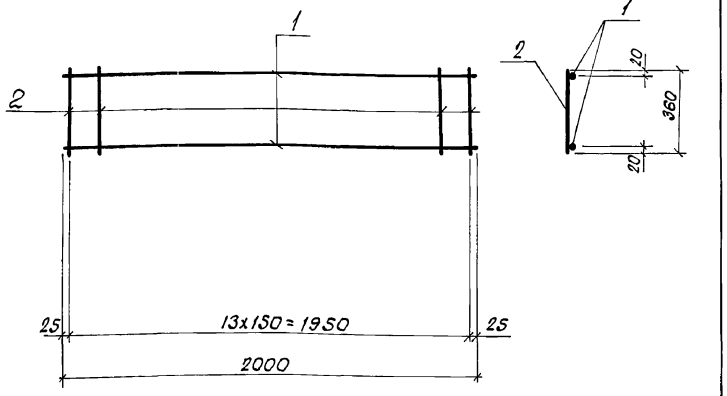

Формат	Зона	Поз.	Обозначение	Наименование	Кол.	Примечание
				Документация		
			903-1-281.90 КЖ.И-ТУ	Технические условия		
				Детали		
БЧ		1		ф8А III, ГОСТ 5781-82, ℓ=2000	2	0,79 кг
БЧ		2		ф5Вр I, ГОСТ 6727-80, ℓ=360	14	0,06 кг

Привязан:

Инв. №

Взам. инв. | Подпись и дата | Инв. № подл.

Н. контр.	Зорин		
Гл. спец.	Зорин		
Зав. гр.	Шахновский		
Провер.	Боднянская		
Разраб.	Цымбал		

903-1-281.90 КЖ.И-Кр4

Каркас плоский Кр4

Стадия	Масса	Масштаб
Р	2,4 кг	
Лист	Листов	

ХАРЬКОВСКИЙ ПРОМСТРОЙНИИПРОЕКТ

Альбом 8.4.2

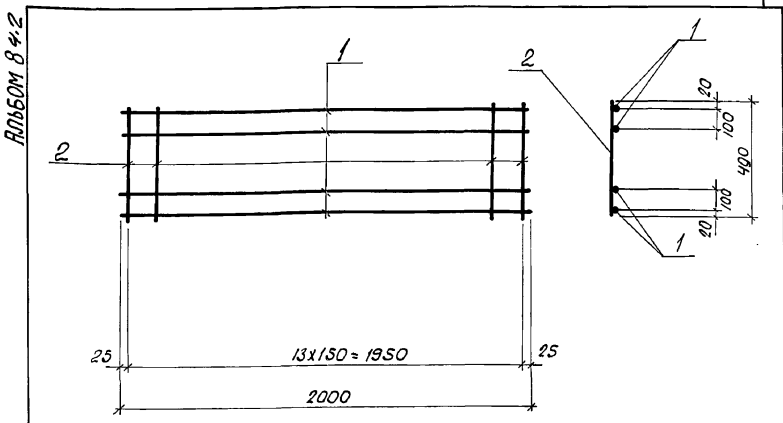

Формат	Зона	Поз.	Обозначение	Наименование	Кол.	Примечание
				Документация		
			903-1-281.90 КЖ.И-ТУ	Технические условия		
				Детали		
БЧ		1		ф8А III ГОСТ 5781-82 ℓ=200	4	0,79 кг
БЧ		2		ф5 Вр I, ГОСТ 6727-80, ℓ=490	14	0,08 кг

Привязан:

Инв. №

Взам. инв. | Подпись и дата | Инв. № подл.

Н. контр.	Зорин		
Гл. спец.	Зорин		
Зав. гр.	Шахновский		
Провер.	Боднянская		
Разраб.	Цымбал		

903-1-281.90 КЖ.И-Кр5

Каркас плоский Кр5

Стадия	Масса	Масштаб
Р	4,3 кг	
Листов	Листов	

ХАРЬКОВСКИЙ ПРОМСТРОЙНИИПРОЕКТ

Альбом 8 кл.2

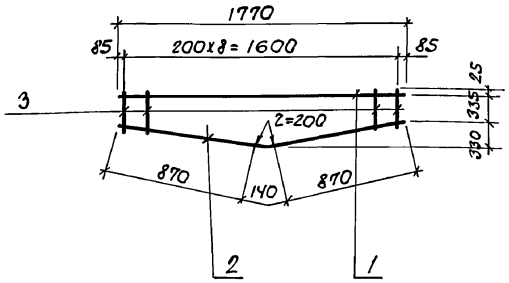

Формат	Зона	Поз.	Обозначение	Наименование	Кол.	Примеч.
				Документация		
			903-1-281.90 КЖ.И-ТУ	Технические условия		
				Детали		
БЧ		1		ф16AIII, ГОСТ5781-82, ℓ=1770	1	2.8 кг
БЧ		2		ф10AI, " ℓ=1880	1	1.2 кг
БЧ		3		ф8AI, " ℓ=86 97 410 700 Δ75	9	0.22 кг

Привязан:

Инв. №

Взам. инв. | Подпись и дата | Инв. № подл.

Н.контр.	Зорин		
Гл.спец.	Зорин		
Зав.гр.	Шахновский		
Вед.инж.	Радько		
Провер.	Радько		
Разраб.	Литвинова		

903-1-281.90 КЖ.И-Кр6

Каркас плоский Кр.6

Стадия	Масса	Масштаб
Р	6.0 кг.	
Лист	Листов 1	

ХАРЬКОВСКИЙ ПРОМСТРОЙНИИПРОЕКТ

Альбом 8 кл.2

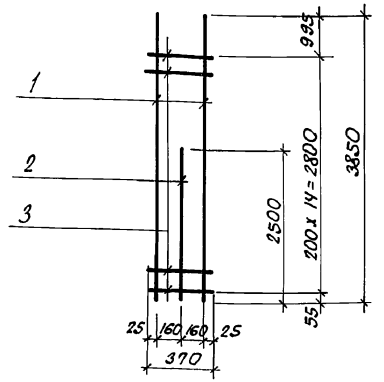

Формат	Зона	Поз.	Обозначение	Наименование	Кол.	Примечание
				Документация		
			903-1-281.90 КЖ.И-ТУ	Технические условия		
				Детали		
БЧ		1		ф25AIII, ГОСТ5781-82, ℓ=3850	2	14.8 кг
БЧ		2		ф16AIII, " ℓ=2500	1	4.0 кг
БЧ		3		ф8AI, " ℓ=370	15	0.15 кг

Привязан:

Инв. №

Взам. инв. | Подпись и дата | Инв. № подл.

Н.контр.	Зорин		
Гл.спец.	Зорин		
Зав.гр.	Шахновский		
Вед.инж.	Радько		
Провер.	Радько		
Разраб.	Литвинова		

903-1-281.90 КЖ.И-Кр7

Каркас плоский Кр7

Стадия	Масса	Масштаб
Р	35,8 кг.	
Лист	Листов 1	

ХАРЬКОВСКИЙ ПРОМСТРОЙНИИПРОЕКТ

Альбом 8 4.2

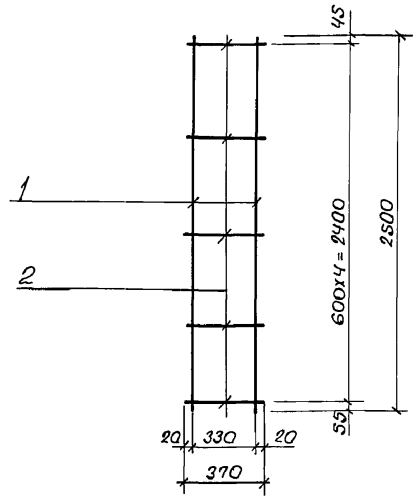

Формат	Зона	Поз.	Обозначение	Наименование	Кол.	Примечание
				Документация		
			903-1-281.90 КЖ.И-ТУ	Технические условия		
				Детали		
БЧ		1		Ф16А III ГОСТ 5781-82, ℓ=2400	2	3.8 кг
БЧ		2		Ф8А I " ℓ=370	5	0.15 кг

Привязан:

Инв. №

Взам. инв. №

Подпись и дата

Инв. № подл.

Н. контр.	Зорин	
Гл. спец.	Зорин	
Зав. гр.	Шахновский	
Вед. инж.	Радько	
Провер.	Радько	
Разраб.	Литвинова	

903-1-281.90 КЖ.И-Кр8

Каркас плоский Кр 8

Стадия	Масса	Масштаб
Р	8.4 кг	—
Лист	Листов 1	

ХАРЬКОВСКИЙ ПРОМСТРОЙНИИПРОЕКТ

Альбом 8 4.2

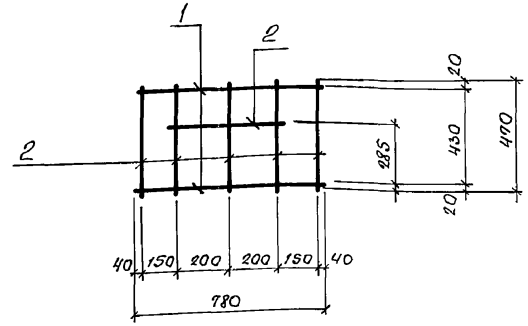

Формат	Зона	Поз.	Обозначение	Наименование	Кол.	Примечание
				Документация		
			903-1-281.90 КЖ.И-ТУ	Технические условия		
				Детали		
БЧ		1		Ф6А I, ГОСТ 5781-82, ℓ=780	2	0.17 кг
БЧ		2		Ф6А I, ГОСТ 5781-82, ℓ=470	6	0.1 кг

Привязан:

Инв. №

Взам. инв. №

Подпись и дата

Инв. № подл.

Н. контр.	Зорин	
Гл. спец.	Зорин	
Зав. гр.	Шахновский	
Вед. инж.	Бабнянская	
Провер.	Шахновский	
Разраб.	Петраш	

903-1-281.90 КЖ.И-Кр88

Каркас плоский Кр88

Стадия	Масса	Масштаб
Р	0.94 кг	—
Лист	Листов 1	

ХАРЬКОВСКИЙ ПРОМСТРОЙНИИПРОЕКТ

Альбом 8 к.2

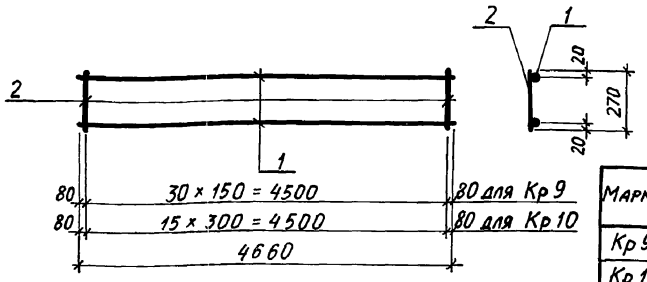

Марка	Масса, ед., кг
Кр 9	6,56
Кр 10	6,18

Формат	Зона	Поз.	Обозначение	Наименование	Кол.	Примеч.
				Документация		
			903-1-281.90 КЖ.И-ТУ	Технические условия		
				Кр 9		
				Детали		
БЧ		1		ф10AIII, ГОСТ 5781-82, ℓ=4660	2	2,88кг
БЧ		2		ф4ВрI, ГОСТ 6727-80, ℓ=270	31	0,026кг
				Кр 10		
				Детали		
БЧ		1		ф10AIII, ГОСТ 5781-82, ℓ=4660	2	2,88кг
БЧ		2		ф4ВрI, ГОСТ 6787-80, ℓ=270	16	0,026кг

Привязан:

Инв. №

Взам. инв. № | Подпись и дата | Инв. № подл.

Н.контр.	Зорин	
Гл.констр.	Зорин	
Зав. гр.	Шахновский	
Провер.	Шахновский	
Разраб.	Гнатенко	

903-1-281.90 КЖ.И-Кр 9; Кр 10

Каркас плоский Кр 9; Кр 10

Стадия	Масса	Масштаб
Р	см. табл.	-
Лист	Листов 1	

ХАРЬКОВСКИЙ ПРОМСТРОЙНИИПРОЕКТ

Альбом 8 к.2

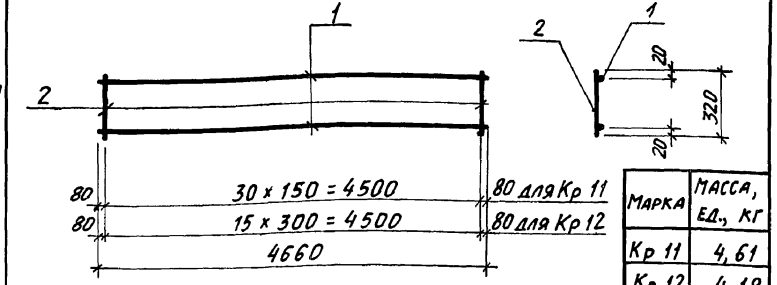

Марка	Масса, ед., кг
Кр 11	4,61
Кр 12	4,18

Формат	Зона	Поз.	Обозначение	Наименование	Кол.	Примеч.
				Документация		
			903-1-281.90 КЖ.И-ТУ	Технические условия		
				Кр 11		
				Детали		
БЧ		1		ф8AIII, ГОСТ 5781-82, ℓ=4660	2	1,84кг
БЧ		2		ф4ВрI, ГОСТ 6727-80, ℓ=320	31	0,031кг
				Кр 12		
				Детали		
БЧ		1		ф8AIII, ГОСТ 5781-82, ℓ=4660	2	1,84кг
БЧ		2		ф4ВрI, ГОСТ 6727-80, ℓ=320	16	0,031кг

Привязан:

Инв. №

Взам. инв. № | Подпись и дата | Инв. № подл.

Н.контр.	Зорин	
Гл.конст.	Зорин	
Зав. гр.	Шахновский	
Провер.	Шахновский	
Разраб.	Гнатенко	

903-1-281.90 КЖ.И-Кр 11; Кр 12

Каркас плоский Кр 11; Кр 12

Стадия	Масса	Масштаб
Р	см. табл.	-
Лист	Листов 1	

ХАРЬКОВСКИЙ ПРОМСТРОЙНИИПРОЕКТ

Альбом 8 412

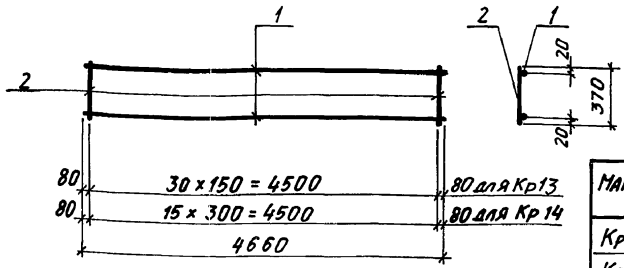

Марка	Масса ед., кг
Кр 13	4,8
Кр 14	4,26

Формат	Зона	Позиц.	Обозначение	Наименование	Кол.	Примечания
				Документация		
			903-1-281.90 КЖ.И ТУ	Технические условия		
				Кр 13		
				Детали		
Б4		1		ф8AIII, ГОСТ5781-82, ℓ=4660	2	1,84кг
Б4		2		ф4ВрI ГОСТ6727-80, ℓ=370	31	0,036кг
				Кр 14		
				Детали		
Б4		1		ф8AIII, ГОСТ5781-82, ℓ=4660	2	1,84кг
Б4		2		ф4ВрI, ГОСТ6727-80, ℓ=370	16	0,036кг

Привязан:

Инв. N°

Взам. инв. N° | Подпись и дата | Инв. N° подл.

Н. контр.	Зорин		
Гл. констр.	Зорин		
Зав. гр.	Шахновский		
Провер.	Шахновский		
Разраб.	Гнатенко		

903-1-281.90 КЖ.И-Кр 13; Кр 14

Каркас плоский Кр 13; Кр 14

Стадия	Масса	Масштаб
Р	см. табл.	
Лист	Листов 1	

ХАРЬКОВСКИЙ ПРОМСТРОЙНИИПРОЕКТ

Альбом 8 412

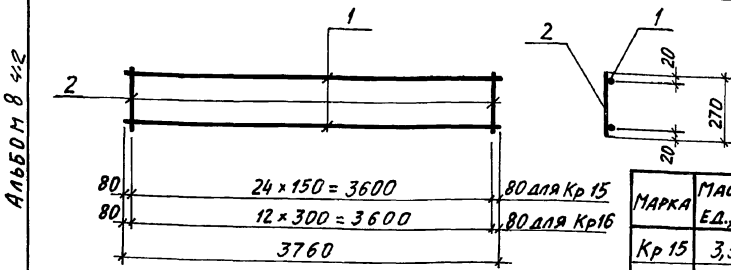

Марка	Масса, ед., кг
Кр 15	3,5
Кр 16	3,21

Формат	Зона	Поз.	Обозначение	Наименование	Кол.	Примечание
				Документация		
			903-1-270.89 КЖ.И-ТУ	Технические условия		
				Кр 15		
				Детали		
Б4		1		ф8AIII, ГОСТ 5781-82, ℓ=3760	2	1,48кг
Б4		2		ф4ВрI, ГОСТ 6727-80, ℓ=270	25	0,026кг
				Кр 16		
				Детали		
Б4		1		ф8AIII, ГОСТ5781-82, ℓ=3760	2	1,48кг
Б4		2		ф4ВрI, ГОСТ 6727-80, ℓ=270	13	0,026кг

Привязан:

Инв. N°

Взам. инв. N° | Подпись и дата | Инв. N° подл.

Н. контр.	Зорин		
Гл. констр.	Зорин		
Зав. гр.	Шахновский		
Провер.	Шахновский		
Разраб.	Гнатенко		

903-1-281.90 КЖ.И-Кр 15; Кр 16

Каркас плоский Кр 15; Кр 16

Стадия	Масса	Масштаб
Р	см. табл.	
Лист	Листов 1	

ХАРЬКОВСКИЙ ПРОМСТРОЙНИИПРОЕКТ

Альбом 8 кг

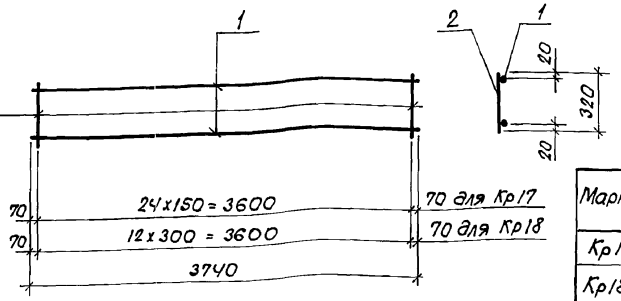

Марка	Масса ед. кг.
Кр17	3,7
Кр18	3,4

Формат	Зона	Поз.	Обозначение	Наименование	Кол.	Примечание
				Документация		
			903-1-281.90 КЖИ-ТУ	Технические условия		
				Кр17		
				Детали		
БЧ		1		ф8 AIII, ГОСТ 5781-82, ℓ=3740	2	1,5 кг
БЧ		2		ф4 Вр I, ГОСТ 6727-80, ℓ=320	25	0,03 кг
				Кр.18		
				Детали		
БЧ		1		поз.1 по Кр17		
БЧ		2		ф4 Вр I, ГОСТ 6727-80, ℓ=320	13	0,03 кг

Привязан:

Инв.№

Взам. инв.№ | Подпись и дата | Инв.№ подл.

Н.контр.	Зорин		
Гл.спец.	Зорин		
Зав.гр.	Шохновский		
Провер.	Шахновский		
Разраб.	Цымбал		

903-1-281.90 КЖИ- Кр17; Кр18

Каркас плоский Кр17; Кр18

Стадия	Масса	Масштаб
Р	см. табл.	
Лист	Листов 61	

ХАРЬКОВСКИЙ ПРОМСТРОЙНИИПРОЕКТ

Альбом 8 кг

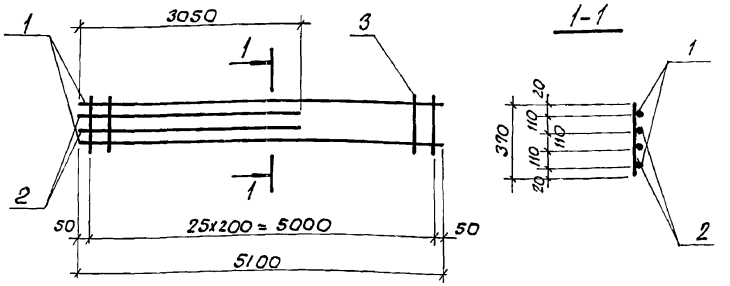

Формат	Зона	Поз.	Обозначение	Наименование	Кол.	Примечание
				Документация		
			903-1-281.90 КЖИ-ТУ	Технические условия		
				Детали		
БЧ		1		ф20 AIII, ГОСТ 5781-82, ℓ=5100	2	12,6 кг
БЧ		2		ф16 AIII, " , ℓ=3050	2	4,8 кг
БЧ		3		ф6 AI, " , ℓ=370	26	0,08 кг

Арматура класса A-I, A-III по ГОСТ 5781-82.

Привязан:

Инв.№

Взам. инв.№ | Подпись и дата | Инв.№ подл.

Н.контр.	Зорин		
Гл.спец	Зорин		
Зав.гр.	Шахновский		
Провер.	Шахновский		
Разраб.	Цымбал		

903-1-281.90 КЖИ- Кр 19

Каркас плоский Кр19

Стадия	Масса	Масштаб
Р	36,9 кг	
Лист	Листов	

ХАРЬКОВСКИЙ ПРОМСТРОЙНИИПРОЕКТ

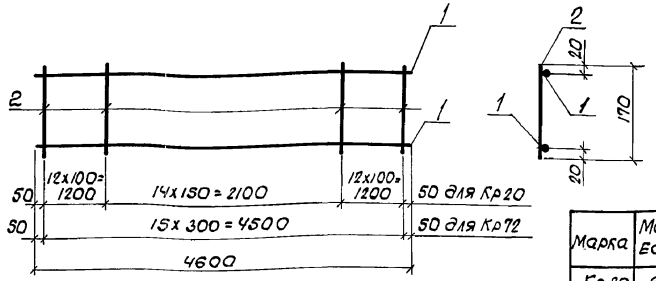

Марка	Масса ед. кг.
Кр20	9.0
Кр72	8.5

Формат	Зона	Поз.	Обозначение	Наименование	Кол.	Примечание
				Документация		
			903-1-281.90 КЖ.И-ТУ	Технические условия		
				Кр20		
				Детали		
Б.Ч		1		Ф12А III, ГОСТ 5781-82, ℓ=4600	2	4.1кг.
Б.Ч		2		Ф4 Вр I, ГОСТ 6727-80, ℓ=170	39	0.02кг.
				Кр72		
				Детали		
Б.Ч		1		поз.1. по Кр20		
Б.Ч		2		Ф4 Вр I, ГОСТ 6727-80, ℓ=170	16	0.02кг

Привязан:

Инв. №

Взам. инв.№ | Подпись и дата | Инв.№ подл.

Н.контр.	Зорин		
Гл.констр.	Зорин		
Зав.гр.	Шахновский		
Проверил	Шахновский		
Разраб.	Черносекова		

903-1-281.90 КЖ.И-Кр20, Кр72

Каркас плоский Кр20, Кр72

Стадия	Масса	Масштаб
Р	см. табл.	—
Лист	Листов	

ХАРЬКОВСКИЙ ПРОМСТРОЙНИИПРОЕКТ

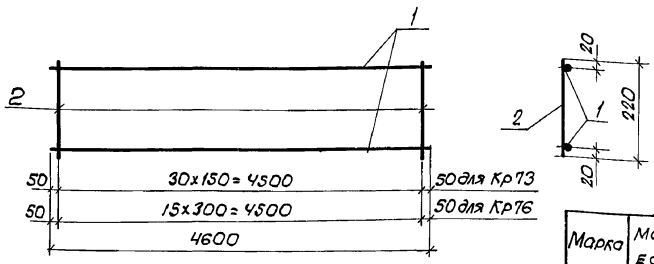

Марка	Масса ед. кг
Кр73	6.2
Кр76	5.9

Формат	Зона	Поз.	Обозначение	Наименование	Кол.	Примечание
				Документация		
			903-1-281.90 КЖ.И-ТУ	Технические условия		
				Кр73		
				Детали		
Б.Ч		1		Ф10А III, ГОСТ 5781-82, ℓ=4600	2	2.8кг
Б.Ч		2		Ф4 Вр I, ГОСТ 6727-80, ℓ=220	31	0.02кг
				Кр76		
				Детали		
Б.Ч		1		поз.1 по Кр73		
Б.Ч		2		Ф4 Вр I, ГОСТ 6727-80, ℓ=220	16	0.02кг.

Привязан:

Инв.№

Взам. инв.№ | Подпись и дата | Инв.№ подл.

Н.контр.	Зорин		
Гл.констр.	Зорин		
Зав.гр.	Шахновский		
Провер.	Петраш		
Разраб.	Черносекова		

903.1-281.90 КЖ.И-Кр73, Кр76

Каркас плоский Кр73, Кр76

Стадия	Масса	Масштаб
Р	см. табл.	—
Лист	Листов	

ХАРЬКОВСКИЙ ПРОМСТРОЙНИИПРОЕКТ

Формат	Зона	Поз.	Обозначение	Наименование	Кол.	Примечание
				Документация		
			903-1-281.90 КЖ.И-ТУ	Технические условия		
			903-1-281.90 КЖ.И-Кр21...Кр62	Сборочный чертеж		
				Кр 21		
				Детали		
БЧ		1		ф6AIII, ГОСТ5781-82, ℓ=3330	2	0,74 кг
БЧ		2		ф4BpI, ГОСТ6727-80, ℓ=170	33	0,02 кг
				Кр 22		
				Детали		
БЧ		1		ф6AIII, ГОСТ5781-82, ℓ=3390	2	0,75 кг
БЧ		2		ф4BpI, ГОСТ6727-80, ℓ=170	33	0,02 кг
				Кр 23		
				Детали		
БЧ		1		ф6AIII, ГОСТ5781-82, ℓ=3490	2	0,77 кг
БЧ		2		ф4BpI, ГОСТ6727-80, ℓ=170	34	0,02 кг

Взам. инв. № | Подп. и дата | Инв. № подл.

Привязан:

Инв. №

Н. контр.	Зорин		903-1-281.90 КЖ.И-Кр21...Кр62
Гл. спец.	Зорин		
Зав. гр.	Шахновский		
Провер.	Шахновский		Каркас плоский Кр21... Кр62
Разраб.	Артеменко		

Стадия	Лист	Листов
Р	1	9

ХАРЬКОВСКИЙ ПРОМСТРОЙНИИПРОЕКТ

Формат	Зона	Поз.	Обозначение	Наименование	Кол.	Примечание
				Кр 24		
				Детали		
БЧ		1		ф6AIII, ГОСТ5781-82, ℓ=3590	2	0,8 кг
БЧ		2		ф4BpI, ГОСТ6727-80, ℓ=170	35	0,02 кг
				Кр 25		
				Детали		
БЧ		1		ф6AIII, ГОСТ5781-82, ℓ=3680	2	0,82 кг
БЧ		2		ф4BpI, ГОСТ6727-80, ℓ=170	36	0,02 кг
				Кр 26		
				Детали		
БЧ		1		ф6AIII, ГОСТ5701-82, ℓ=3330	2	0,74 кг
БЧ		2		ф4BpI, ГОСТ6727-80, ℓ=220	33	0,02 кг
				Кр 27		
				Детали		
БЧ		1		ф6AIII, ГОСТ5781-82, ℓ=3390	2	0,75 кг
БЧ		2		ф4BpI, ГОСТ6727-80, ℓ=220	33	0,02 кг
				Кр 28		
				Детали		
БЧ		1		ф6AIII, ГОСТ5781-82, ℓ=3490	2	0,77 кг
БЧ		2		ф4BpI, ГОСТ6727-80, ℓ=220	34	0,02 кг

Взам. инв. № | Подп. и дата | Инв. № подл.

Привязан:

Инв. №

903-1-281.90 КЖ.И-Кр21...Кр62 Лист 2

Альбом 8 КЖ

Формат	Зона	Поз.	Обозначение	Наименование	Кол.	Примечание
				Кр 29		
				Детали		
БЧ		1		ф6AIII, ГОСТ5781-82, ℓ=3590	2	0,8 кг
БЧ		2		ф4BpI, ГОСТ6727-80, ℓ=220	35	0,02 кг
				Кр 30		
				Детали		
БЧ		1		ф6AIII, ГОСТ5781-82, ℓ=3680	2	0,82 кг
БЧ		2		ф4BpI, ГОСТ6727-80, ℓ=220	36	0,02 кг
				Кр 31		
				Детали		
БЧ		1		ф6AIII, ГОСТ5781-82, ℓ=3330	2	0,74 кг
БЧ		2		ф4BpI, ГОСТ6727-80, ℓ=270	33	0,03 кг
				Кр 32		
				Детали		
БЧ		1		ф6AIII, ГОСТ5781-82, ℓ=3390	2	0,75 кг
БЧ		2		ф4BpI, ГОСТ6727-80, ℓ=270	33	0,03 кг
				Кр 33		
				Детали		
БЧ		1		ф6AIII, ГОСТ5781-82, ℓ=3490	2	0,77 кг
БЧ		2		ф4BpI, ГОСТ6727-80, ℓ=270	34	0,03 кг

Взам. инв. №

Подп. и дата

Инв. № подл.

Привязан:

Инв. №

903-1-281.90 КЖ.И-Кр21...Кр62 Лист 3

Альбом 8 КЖ

Формат	Зона	Поз.	Обозначение	Наименование	Кол.	Примечание
				Кр 34		
				Детали		
БЧ		1		ф6AIII, ГОСТ5781-82, ℓ=3590	2	0,8 кг
БЧ		2		ф4BpI, ГОСТ6727-80, ℓ=270	35	0,03 кг
				Кр 35		
				Детали		
БЧ		1		ф6AIII, ГОСТ5781-82, ℓ=3680	2	0,82 кг
БЧ		2		ф4BpI, ГОСТ6727-80, ℓ=270	36	0,03 кг
				Кр 36		
				Детали		
БЧ		1		ф6AIII, ГОСТ5781-82, ℓ=2940	2	0,65 кг
БЧ		2		ф4BpI, ГОСТ6727-80, ℓ=170	29	0,02 кг
				Кр 37		
				Детали		
БЧ		1		ф6AIII, ГОСТ5781-82, ℓ=3000	2	0,67 кг
БЧ		2		ф4BpI, ГОСТ6727-80, ℓ=170	30	0,02 кг
				Кр 38		
				Детали		
БЧ		1		ф6AIII, ГОСТ5781-82, ℓ=3100	2	0,69 кг
БЧ		2		ф4BpI, ГОСТ6727-80, ℓ=170	31	0,02 кг

Взам. инв. №

Подп. и дата

Инв. № подл.

Привязан:

Инв. №

903-1-281.90 КЖ.И-Кр21...Кр62 Лист 4

Альбом 8 кл2

Формат	Зона	Поз.	Обозначение	Наименование	Кол.	Примечание
				Кр39		
				Детали		
БЧ		1		ф6AIII, ГОСТ5781-82, ℓ=3200	2	0,71 кг
БЧ		2		ф4BpI, ГОСТ6727-80, ℓ=170	32	0,02 кг
				Кр40		
				Детали		
БЧ		1		ф6AIII, ГОСТ5781-82, ℓ=3290	2	0,73 кг
БЧ		2		ф4BpI, ГОСТ6727-80, ℓ=170	33	0,02 кг
				Кр41		
				Детали		
БЧ		1		ф6AIII, ГОСТ5781-82, ℓ=2940	2	0,65 кг
БЧ		2		ф4BpI, ГОСТ6727-80, ℓ=220	29	0,02 кг
				Кр42		
				Детали		
БЧ		1		ф6AIII, ГОСТ5781-82, ℓ=3000	2	0,67 кг
БЧ		2		ф4BpI, ГОСТ6727-80, ℓ=220	30	0,02 кг
				Кр43		
				Детали		
БЧ		1		ф6AIII, ГОСТ5781-82, ℓ=3100	2	0,69 кг
БЧ		2		ф4BpI, ГОСТ6727-80, ℓ=220	31	0,02 кг

Взам. инв. №

Подп. и дата

Инв. № подл.

Привязан:

Инв. №

Альбом 8 кл2

Формат	Зона	Поз.	Обозначение	Наименование	Кол.	Примечание
				Кр44		
				Детали		
БЧ		1		ф6AIII, ГОСТ5781-82, ℓ=3200	2	0,71 кг
БЧ		2		ф4BpI, ГОСТ6727-80, ℓ=220	32	0,02 кг
				Кр45		
				Детали		
БЧ		1		ф6AIII, ГОСТ5781-82, ℓ=3290	2	0,73 кг
БЧ		2		ф4BpI, ГОСТ6727-80, ℓ=220	33	0,02 кг
				Кр46		
				Детали		
БЧ		1		ф6AIII, ГОСТ5781-82, ℓ=2940	2	0,65 кг
БЧ		2		ф4BpI, ГОСТ6727-80, ℓ=270	29	0,03 кг
				Кр47		
				Детали		
БЧ		1		ф6AIII, ГОСТ5781-82, ℓ=3000	2	0,67 кг
БЧ		2		ф4BpI, ГОСТ6727-80, ℓ=270	30	0,03 кг
				Кр48		
				Детали		
БЧ		1		ф6AIII, ГОСТ5781-82, ℓ=3100	2	0,69 кг
БЧ		2		ф4BpI, ГОСТ6727-80, ℓ=270	31	0,03 кг

Взам. инв. №

Подп. и дата

Инв. № подл.

Привязан:

Инв. №

Альбом 8 ч2

Формат	Зона	Поз.	Обозначение	Наименование	Кол.	Примечание
				Кр49		
				Детали		
БЧ		1		ф6AIII, ГОСТ5781-82, ℓ=3200	2	0,71 кг
БЧ		2		ф4BpI, ГОСТ6727-80, ℓ=270	32	0,03 кг
				Кр50		
				Детали		
БЧ		1		ф6AIII, ГОСТ5781-82, ℓ=3290	2	0,73 кг
БЧ		2		ф4BpI, ГОСТ6727-80, ℓ=270	33	0,03 кг
				Кр 51		
				Детали		
БЧ		1		ф6AIII, ГОСТ5781-82, ℓ=3720	2	0,83 кг
БЧ		2		ф4BpI, ГОСТ6727-80, ℓ=170	37	0,02 кг
				Кр 52		
				Детали		
БЧ		1		ф6AIII, ГОСТ5781-82, ℓ=3780	2	0,84 кг
БЧ		2		ф4BpI, ГОСТ6727-80, ℓ=170	38	0,02 кг
				Кр53		
				Детали		
БЧ		1		ф6AIII, ГОСТ5781-82, ℓ=3880	2	0,86 кг
БЧ		2		ф4BpI, ГОСТ6727-80, ℓ=170	39	0,02 кг

Взам. инв. №

Подп. и дата

Инв. № подл.

Привязан:

Инв. №

903-1-281.90 КЖ.И-Кр21...Кр62

Лист 7

Альбом 8 ч2

Формат	Зона	Поз.	Обозначение	Наименование	Кол.	Примечание
				Кр54		
				Детали		
БЧ		1		ф6AIII, ГОСТ5781-82, ℓ=3980	2	0,88 кг
БЧ		2		ф4BpI, ГОСТ6727-80, ℓ=170	40	0,02 кг
				Кр55		
				Детали		
БЧ		1		ф6AIII, ГОСТ5781-82, ℓ=3720	2	0,83 кг
БЧ		2		ф4BpI, ГОСТ6727-80, ℓ=220	37	0,02 кг
				Кр 56		
				Детали		
БЧ		1		ф6AIII, ГОСТ5781-82, ℓ=3780	2	0,84 кг
БЧ		2		ф4BpI, ГОСТ6727-80, ℓ=220	38	0,02 кг
				Кр 57		
				Детали		
БЧ		1		ф6AIII, ГОСТ5781-82, ℓ=3880	2	0,86 кг
БЧ		2		ф4BpI, ГОСТ6727-80, ℓ=220	39	0,02 кг
				Кр58		
				Детали		
БЧ		1		ф6AIII, ГОСТ5781-82, ℓ=3980	2	0,88 кг
БЧ		2		ф4BpI, ГОСТ6727-80, ℓ=220	40	0,02 кг

Взам. инв. №

Подп. и дата

Инв. № подл.

Привязан:

Инв. №

903-1-281.90 КЖ.И-Кр21...Кр62

Лист 8

Альбом 8 кг2

Формат	Зона	Поз.	Обозначение	Наименование	Кол.	Примечание
				Кр 59		
				Детали		
БЧ		1		ф10 AIII, ГОСТ5781-82, ℓ=3720	2	2,3 кг
БЧ		2		ф4 BpI, ГОСТ6727-80, ℓ=270	37	0,03 кг
				Кр 60		
				Детали		
БЧ		1		ф10 AIII, ГОСТ5781-82, ℓ=3780	2	2,3 кг
БЧ		2		ф4 BpI, ГОСТ6727-80, ℓ=270	38	0,03 кг
				Кр 61		
				Детали		
БЧ		1		ф10 AIII, ГОСТ5781-82, ℓ=3880	2	2,4 кг
БЧ		2		ф4 BpI, ГОСТ6727-80, ℓ=270	39	0,03 кг
				Кр 62		
				Детали		
БЧ		1		ф10 AIII, ГОСТ5781-82, ℓ=3980	2	2,5 кг
БЧ		2		ф4 BpI, ГОСТ6727-80, ℓ=270	40	0,03 кг

Взам. инв. № | Подп. и дата | Инв. № подл.

Привязан:

Инв. №

903-1-281.90 КЖ.И-Кр21...Кр62 | Лист 9

Альбом 8 кг2

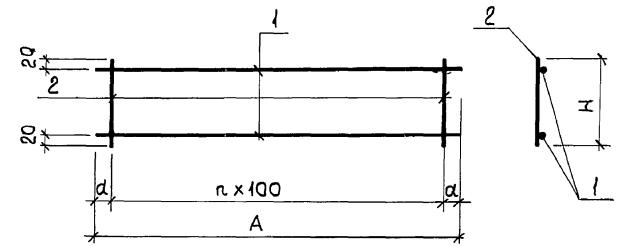

Марка	Размеры, мм				Масса, кг
	A	H	n	a	
Кр 21	3330	170	32	65	2,1
Кр 22	3390	170	32	95	2,1
Кр 23	3490	170	33	95	2,2
Кр 24	3590	170	34	95	2,3
Кр 25	3680	170	35	90	2,4
Кр 26	3330	220	32	65	2,1
Кр 27	3390	220	32	95	2,2

Взам. инв. № | Подп. и дата | Инв. № подл.

Привязан:

Инв. №

Н.контр.	Зорин		
Гл.спец.	Зорин		
Зав.гр.	Шахновский		
Провер.	Шахновский		
Разраб.	Артеменко		

903-1-281.90 КЖ.И-Кр21...Кр62СБ

Каркас плоский Кр 21... Кр 62 Сборочный чертеж

Стадия	Масса	Масштаб
Р	см. табл.	
Лист 1	Листов 3	

ХАРЬКОВСКИЙ ПРОМСТРОЙНИИПРОЕКТ

Альбом 8 кл2

Марка	Размеры, мм				Масса, кг
	А	Н	п	а	
Кр28	3490	220	33	95	2,2
Кр29	3590	220	34	95	2,3
Кр30	3680	220	35	90	2,4
Кр31	3330	270	32	65	2,5
Кр32	3390	270	32	95	2,5
Кр33	3490	270	33	95	2,6
Кр34	3590	270	34	95	2,6
Кр35	3680	270	35	90	2,7
Кр36	2940	170	28	70	1,9
Кр37	3000	170	29	50	1,9
Кр38	3100	170	30	50	2,0
Кр39	3200	170	31	50	2,1
Кр40	3290	170	32	45	2,1
Кр41	2940	220	28	70	1,9
Кр42	3000	220	29	50	1,9
Кр43	3100	220	30	50	2,0
Кр44	3200	220	31	50	2,1
Кр45	3290	220	32	45	2,1
Кр46	2940	270	28	70	2,2
Кр47	3000	270	29	50	2,2
Кр48	3100	270	30	50	2,3
Кр49	3200	270	31	50	2,4

Взам. инв. №
Подп. и дата
Инв. № подл.

Привязан:

Инв. №

Альбом 8 кл2

Марка	Размеры, мм				Масса, кг
	А	Н	п	а	
Кр50	3290	270	32	45	2,5
Кр51	3720	170	36	60	2,4
Кр52	3780	170	37	40	2,4
Кр53	3880	170	38	40	2,5
Кр54	3980	170	39	40	2,6
Кр55	3720	220	36	60	2,4
Кр56	3780	220	37	40	2,4
Кр57	3880	220	38	40	2,5
Кр58	3980	220	39	40	2,6
Кр59	3720	270	36	60	5,7
Кр60	3780	270	37	40	5,8
Кр61	3880	270	38	40	6,0
Кр62	3980	270	39	40	6,1

Взам. инв. №
Подп. и дата
Инв. № подл.

Привязан:

Инв. №

Альбом 8 4.2

Кр 63

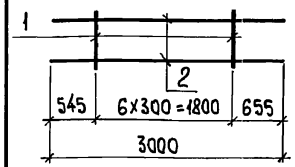

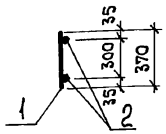

Кр 64

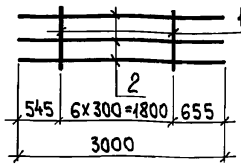

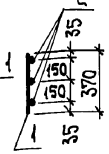

Формат	Зона	Поз.	Обозначение	Наименование	Кол.	Примечание
				Документация		
			903-1-281.90 КЖ.И-ТУ	Технические условия		
				Кр 63		
				Детали		
БЧ		1		ф8AI, ГОСТ5781-82, ℓ=370	7	0,15 кг
БЧ		2		ф25AIII, ГОСТ5781-82, ℓ=3000	2	11,6 кг
				Кр 64		
				Детали		
БЧ		1		ф8AI, ГОСТ5781-82, ℓ=370	7	0,15 кг
БЧ		2		ф25AIII, ГОСТ5781-82, ℓ=3000	3	11,6 кг

Марка	Масса ед., кг
Кр63	24,3
Кр64	35,9

Привязан:

Инв. №

Взам. инв. №

Подп. и дата

Инв. № подл.

Н.контр.	Зорин	
Гл.спец.	Зорин	
Зав.гр.	Шахновский	
Вед.инж.	Боднянская	
Провер.	Чепелева	
Разраб.	Личкатая	

903-1-281.90 КЖ.И-Кр63, Кр64

Каркас плоский Кр 63, Кр 64

Стадия	Масса	Масштаб
Р	см. табл.	
Лист	Листов 1	

ХАРЬКОВСКИЙ ПРОМСТРОЙНИИПРОЕКТ

Альбом 8 4.2

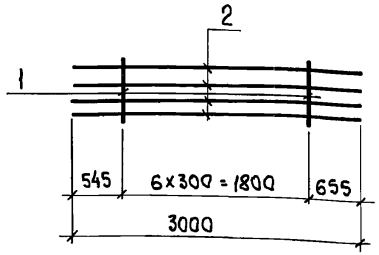

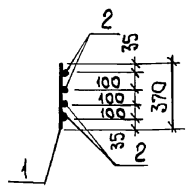

Формат	Зона	Поз.	Обозначение	Наименование	Кол.	Примечание
				Документация		
			903-1-281.90 КЖ.И-ТУ	Технические условия		
				Детали		
БЧ		1		ф8AI, ГОСТ5781-82, ℓ=370	7	0,15 кг
БЧ		2		ф25AIII, ГОСТ5781-82, ℓ=3000	4	11,6 кг

Привязан:

Инв. №

Взам. инв. №

Подп. и дата

Инв. № подл.

Н.контр.	Зорин	
Гл.спец.	Зорин	
Зав.гр.	Шахновский	
Вед.инж.	Боднянская	
Провер.	Чепелева	
Разраб.	Личкатая	

903-1-281.90 КЖ.И-Кр 65

Каркас плоский Кр 65

Стадия	Масса	Масштаб
Р	47,5 кг	
Лист	Листов 1	

ХАРЬКОВСКИЙ ПРОМСТРОЙНИИПРОЕКТ

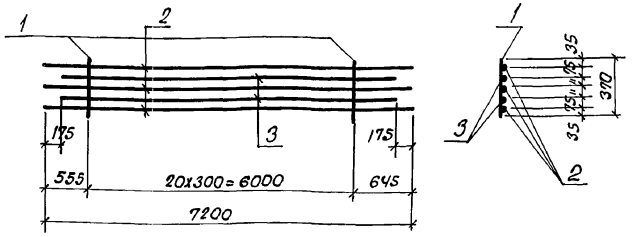

Формат	Зона	Поз.	Обозначение	Наименование	Кол.	Примечание
				Документация		
			903-1-281.90 КЖ.И ТУ	Технические условия		
				Детали		
БЧ		1		Ф8АI. ГОСТ 5781-82. ℓ=370	21	0.15кг
БЧ		2		Ф25АIII. " , ℓ=7200	3	27.7кг
БЧ		3		Ф20АIII, " , ℓ=6850	2	16.9кг

Привязан:

Инв.№

Взам. инв.№

Подпись и дата

Инв.№ подл.

Н.контр.	Зорин	
Гл. спец.	Зорин	
Зав. гр.	Шахновский	
Вед. инж.	Боднянская	
Проверил	Челелева	
Разраб.	Личкатая	

903-1-281.90 КЖ.И-Кр66

Каркас плоский Кр66

Стадия	Масса	Масштаб
Р	120.1 кг.	
Лист	Листов 1	

ХАРЬКОВСКИЙ ПРОМСТРОЙНИИПРОЕКТ

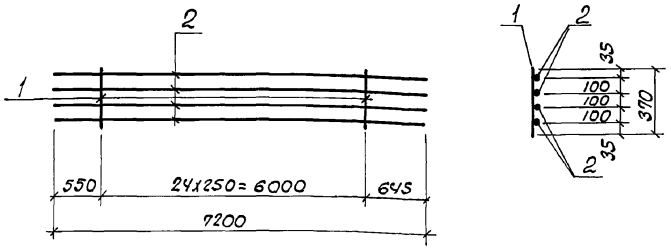

Формат	Зона	Поз.	Обозначение	Наименование	Кол.	Примечание
				Документация		
			903-1-281.90. КЖ.И-ТУ	Технические условия		
				Детали		
БЧ		1		Ф8АI. ГОСТ 5781-82, ℓ=370	25	0.15кг
БЧ		2		Ф28АIII. " , ℓ=7200	4	34.8кг

Привязан:

Инв.№

Взам. инв.№

Подпись и дата

Инв.№ подл.

Н.контр.	Зорин	
Гл.спец.	Зорин	
Зав.гр.	Шахновский	
Вед. инж.	Боднянская	
Провер.	Челелева	
Разраб	Личкатая	

903-1-281.90 КЖ.И-Кр67

Каркас плоский Кр.67

Стадия	Масса	Масштаб
Р	143.0 кг.	
Лист	Листов 1	

ХАРЬКОВСКИЙ ПРОМСТРОЙНИИПРОЕКТ

Альбом 8 кл.2

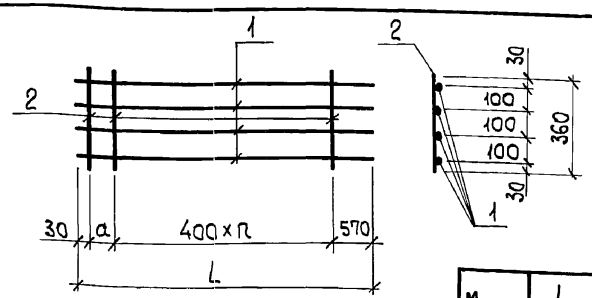

Марка	L, мм	a, мм	n	Масса ед., кг
Кр 68	8100	300	18	81,2
Кр 69	4350	150	9	43,5

Формат	Зона	Поз.	Обозначение	Наименование	Кол.	Примечание
				Документация		
			903-1-281.90 КЖ.И-ТУ	Технические условия		
				Кр 68		
				Детали		
БЧ		1		ф20AIII, ГОСТ5781-82, ℓ=8100	4	20,0 кг
БЧ		2		ф5ВрI, ГОСТ6727-80, ℓ=360	20	0,06 кг
				Кр 69		
				Детали		
БЧ		1		ф20AIII, ГОСТ5781-82, ℓ=4350	4	10,7 кг
БЧ		2		ф5ВрI, ГОСТ6727-80, ℓ=360	11	0,06 кг

Взам. инв. №

Подп. и дата

Инв. № подл.

Привязан:

Инв. №

Н.контр.	Зорин		
Гл.спец.	Зорин		
Зав. гр.	Шахновский		
Провер.	Шахновский		
Разраб.	Артеменко		

903-1-281.90 КЖ.И-Кр 68; Кр 69

Каркас плоский Кр 68; Кр 69

Стадия	Масса	Масштаб
Р	см. табл.	
Лист	Листов 1	

ХАРЬКОВСКИЙ ПРОМСТРОЙНИИПРОЕКТ

Альбом 8 кл.2

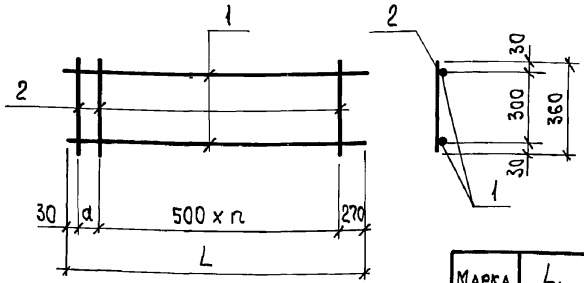

Марка	L, мм	a, мм	n	Масса ед., кг
Кр 70	8100	300	15	15,4
Кр 71	4350	50	8	8,4

Формат	Зона	Поз.	Обозначение	Наименование	Кол.	Примечание
				Документация		
			903-1-281.90 КЖ.И-ТУ	Технические условия		
				Кр 70		
				Детали		
БЧ		1		ф12AIII, ГОСТ5781-82, ℓ=8100	2	7,2 кг
БЧ		2		ф5ВрI, ГОСТ6727-80, ℓ=360	17	0,06 кг
				Кр 71		
				Детали		
БЧ		1		ф12AIII, ГОСТ5781-82, ℓ=4350	2	3,9 кг
БЧ		2		ф5ВрI, ГОСТ6727-80, ℓ=360	10	0,06 кг

Взам. инв. №

Подп. и дата

Инв. № подл.

Привязан:

Инв. №

Н.контр.	Зорин		
Гл.спец.	Зорин		
Зав. гр.	Шахновский		
Провер.	Шахновский		
Разраб.	Артеменко		

903-1-281.90 КЖ.И-Кр 70; Кр 71

Каркас плоский Кр 70; Кр 71

Стадия	Масса	Масштаб
Р	см. табл.	
Лист	Листов 1	

ХАРЬКОВСКИЙ ПРОМСТРОЙНИИПРОЕКТ

Альбом 8 кл 2

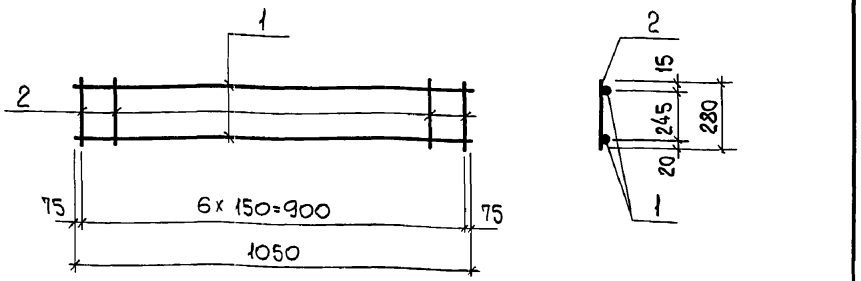

Формат	Зона	Поз.	Обозначение	Наименование	Кол.	Примечание
				Документация		
			903-1-281.90 КЖ.И-ТУ	Технические условия		
				Кр 74		
				Детали		
БЧ		1		ф8 AIII, ГОСТ 5781-82, ℓ=1050	2	0,41 кг
БЧ		2		ф6 AIII, " , ℓ=280	6	0,06 кг

Привязан:

Инв. №

Взам. инв. № | Подп. и дата | Инв. № подл.

Н. контр.	Зорин	
Гл. спец.	Зорин	
Зав. гр.	Шахновский	
Вед. инж.	Боднянская	
Провер.	Боднянская	
Разраб.	Минаева	

903-1-281.90 КЖ.И-Кр74

Каркас плоский Кр 74

Стадия	Масса	Масштаб
Р	1,2 кг	
Лист	Листов 1	

ХАРЬКОВСКИЙ ПРОМСТРОЙНИИПРОЕКТ

Альбом 8 кл 2

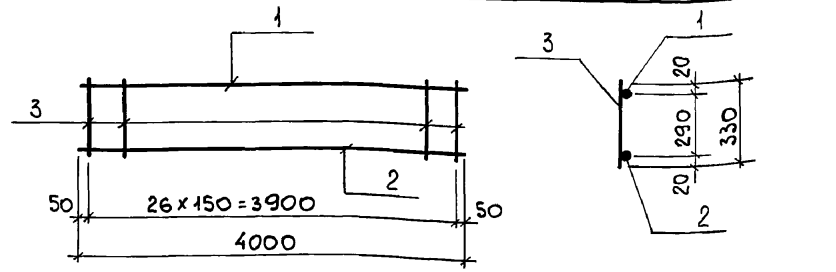

Формат	Зона	Поз.	Обозначение	Наименование	Кол.	Примечание
				Документация		
			903-1-281.90 КЖ.И-ТУ	Технические условия		
				Детали		
БЧ		1		ф10 AIII, ГОСТ 5781-82, ℓ=4000	1	2,5 кг
БЧ		2		ф16 AIII, " , ℓ=4000	1	6,3 кг
БЧ		3		ф6 AIII, " , ℓ=330	27	0,07 кг

Привязан:

Инв. №

Взам. инв. № | Подп. и дата | Инв. № подл.

Н. контр.	Зорин	
Гл. спец.	Зорин	
Зав. гр.	Шахновский	
Вед. инж.	Боднянская	
Провер.	Боднянская	
Разраб.	Минаева	

903-1-281.90 КЖ.И-Кр75

Каркас плоский Кр 75

Стадия	Масса	Масштаб
Р	10,7кг	
Лист	Листов 1	

ХАРЬКОВСКИЙ ПРОМСТРОЙНИИПРОЕКТ

Альбом 8 кл

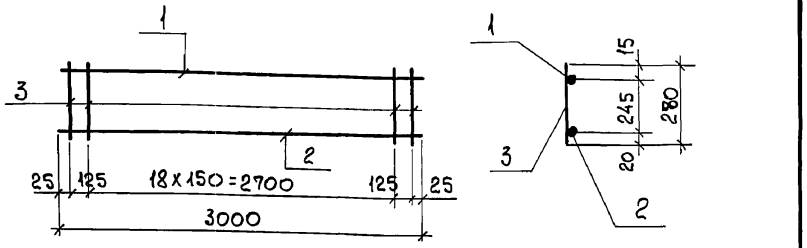

Формат	Зона	Поз.	Обозначение	Наименование	Кол.	Примечание
				Документация		
			903-1-281.90 КЖ.И-ТУ	Технические условия		
				Кр77		
				Детали		
БЧ		1		ф8AIII, ГОСТ5781-82, ℓ=3000	1	1,2 кг
БЧ		2		ф10AIII, ГОСТ5781-82, ℓ=3000	1	1,9 кг
БЧ		3		ф6AIII, ГОСТ5781-82, ℓ=280	21	0,06 кг

Привязан:

Инв. №

Н.контр.	Зорин	
Гл.спец.	Зорин	
Зав.гр.	Шахновский	
Вед.инж.	Боднянская	
Провер.	Шахновский	
Разраб.	Минаева	
Рассчит.	Боднянская	

Взам. инв. № | Подп. и дата | Инв. № подл.

903-1-281.90 КЖ.И-Кр77

Каркас плоский Кр77

Стадия	Масса	Масштаб
Р	4,4 кг	
Лист	Листов 1	

ХАРЬКОВСКИЙ ПРОМСТРОЙНИИПРОЕКТ

Альбом 8 кл

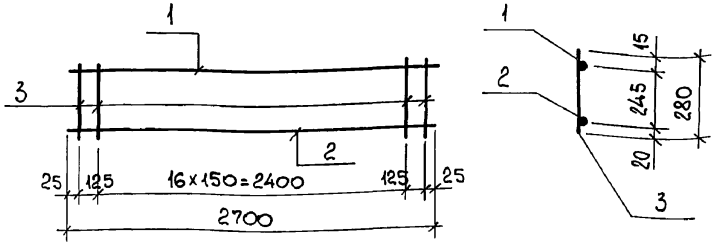

Формат	Зона	Поз.	Обозначение	Наименование	Кол.	Примечание
				Документация		
			903-1-281.90 КЖ.И-ТУ	Технические условия		
				Кр79		
				Детали		
БЧ		1		ф8AIII, ГОСТ5781-82, ℓ=2700	1	1,1 кг
БЧ		2		ф10AIII, ГОСТ5781-82, ℓ=2700	1	1,7 кг
БЧ		3		ф6AIII, ГОСТ5781-82, ℓ=280	19	0,06 кг

Привязан:

Инв. №

Н.контр.	Шахновский	
Гл.спец.	Зорин	
Зав.гр.	Шахновский	
Вед.инж.	Боднянская	
Провер.	Шахновский	
Разраб.	Минаева	
Рассчит.	Боднянская	

Взам. инв. № | Подп. и дата | Инв. № подл.

903-1-281.90 КЖ.И-Кр79

Каркас плоский Кр79

Стадия	Масса	Масштаб
Р	3,9 кг	
Лист	Листов 1	

ХАРЬКОВСКИЙ ПРОМСТРОЙНИИПРОЕКТ

Альбом 8 ч.2

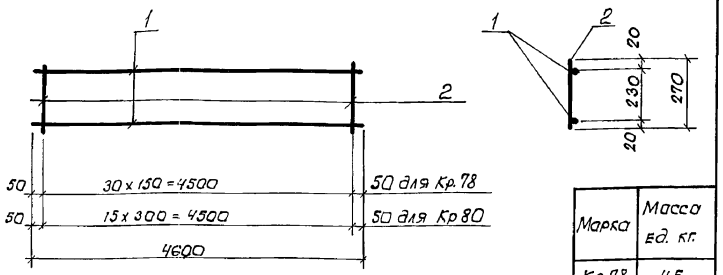

Марка	Масса ед. кг.
Кр.78	4.5
Кр.80	4.1

Формат	Зона	Поз.	Обозначение	Наименование	Кол.	Примечание
				Документация		
			903-1-281.90 КЖ.И-ТУ	Технические условия		
				Кр. 78		
				Детали		
БЧ		1		ф8А III, ГОСТ 5781-82, ℓ=4600	2	1.8 кг.
БЧ		2		ф4Вр-I, ГОСТ 6727-80, ℓ=270	31	0.03 кг
				Кр 80		
				Детали		
БЧ		1		ф8А III, ГОСТ 5781-82, ℓ=4600	2	1.8 кг
БЧ		2		ф4Вр-I, ГОСТ 6727-80, ℓ=270	16	0.03 кг

Привязан:

Инв. №

Взам. инв. №

Подпись и дата

Инв. № подл.

Н. контр.	Зорин	
Гл. спец.	Зорин	
Зав. гр.	Шахновский	
Вед. инж.	Боднянская	
Провер.	Шахновский	
Разраб.	Гнатенко	

903-1-281.90 КЖ.И-Кр 78, Кр80

Каркас плоский Кр 78; Кр 80

Стадия	Масса	Масштаб
Р	см. табл.	
Лист	Листов 1	

ХАРЬКОВСКИЙ ПРОМСТРОЙНИИПРОЕКТ

Альбом 8 ч.2

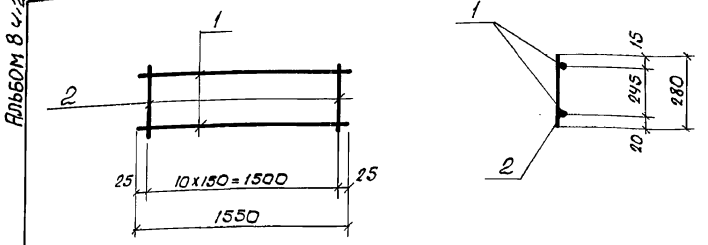

Формат	Зона	Поз.	Обозначение	Наименование	Кол.	Примечание
				Документация		
			903-1-281.90 КЖ.И-ТУ	Технические условия		
				Детали		
БЧ		1		ф10А III, ГОСТ 5781-82, ℓ=1550	2	1.0 кг
БЧ		2		ф6А III, ГОСТ 5781-82, ℓ= 280	11	0.06 кг

Привязан:

Инв. №

Взам. инв. №

Подпись и дата

Инв. № подл.

Н. контр.	Зорин	
Гл. констр.	Зорин	
Зав. гр.	Шахновский	
Вед. инж.	Боднянская	
Провер.	Шахновский	
Разраб.	Гнатенко	

903-1-281.90 КЖ.И - Кр 81

Каркас плоский Кр 81

Стадия	Масса	Масштаб
Р	2.7 кг	
Лист	Листов 1	

ХАРЬКОВСКИЙ ПРОМСТРОЙНИИПРОЕКТ

Альбом 8 КЖ

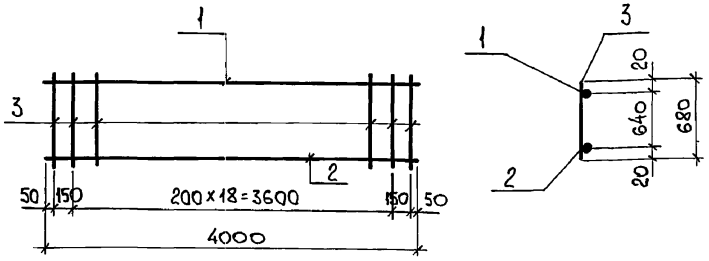

Формат	Зона	Поз.	Обозначение	Наименование	Кол.	Примечание
				Документация		
			903-1-281.90 КЖ.И-ТУ	Технические условия		
				Детали		
БЧ		1		ф12AIII, ГОСТ5781-82, ℓ=4000	1	3,6 кг
БЧ		2		ф25AIII, ГОСТ5781-82, ℓ=4000	1	15,4 кг
БЧ		3		ф8AIII, ГОСТ5781-82, ℓ=680	21	0,27 кг

Привязан:

Инв. №

Взам. инв. №

Подп. и дата

Инв. № подл.

Н.контр.	Зорин	
Гл.спец.	Зорин	
Зав. гр.	Шахновский	
Вед.инж.	Боднянская	
Провер.	Шахновский	
Разраб.	Минаева	
Рассчит.	Боднянская	

903-1-281.90 КЖ.И-Кр 82

Каркас плоский Кр 82

Стадия	Масса	Масштаб
Р	24,7кг	
Лист	Листов 1	

ХАРЬКОВСКИЙ ПРОМСТРОЙНИИПРОЕКТ

Альбом 8 КЖ

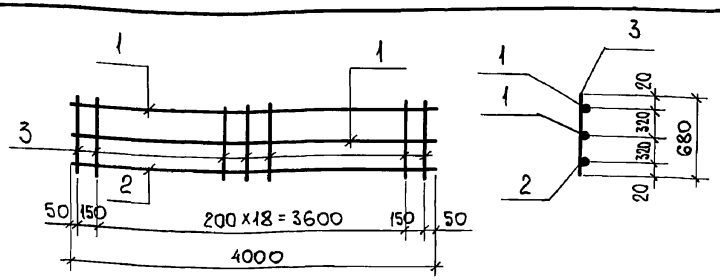

Формат	Зона	Поз.	Обозначение	Наименование	Кол.	Примечание
				Документация		
			903-1-281.90 КЖ.И-ТУ	Технические условия		
				Детали		
БЧ		1		ф12AIII, ГОСТ5781-82, ℓ=4000	2	3,6 кг
БЧ		2		ф25AIII, ГОСТ5781-82, ℓ=4000	1	15,4 кг
БЧ		3		ф8AIII, ГОСТ5781-82, ℓ=680	21	0,27 кг

Привязан:

Инв. №

Взам. инв. №

Подп. и дата

Инв. № подл.

Н.контр.	Зорин	
Гл.спец.	Зорин	
Зав. гр.	Шахновский	
Вед.инж.	Боднянская	
Провер.	Шахновский	
Разраб.	Минаева	
Рассчит.	Боднянская	

903-1-281.90 КЖ.И-Кр 83

Каркас плоский Кр 83

Стадия	Масса	Масштаб
Р	28,2кг	
Лист	Листов 1	

ХАРЬКОВСКИЙ ПРОМСТРОЙНИИПРОЕКТ

Альбом 8 412

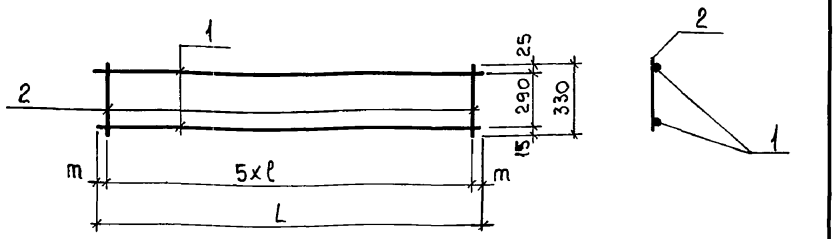

Формат	Зона	Поз.	Обозначение	Наименование	Кол.	Примечание
				Документация		
			903-1-281.90 КЖ.И-ТУ	Технические условия		
				Кр 84		
				Детали		
БЧ		1		ф10 AIII, ГОСТ5781-82, ℓ=1550	2	0.95 кг
БЧ		2		ф6 AI, " , ℓ=330	6	0.07 кг
				Кр 85		
				Детали		
БЧ		1		ф10 AIII, ГОСТ5781-82, ℓ=1100	2	0.68 кг
БЧ		2		ф6 AI, " , ℓ=330	6	0.07 кг

Марка	Размеры, мм			Масса ед., кг
	L	ℓ	m	
Кр 84	1550	300	25	2,3
Кр 85	1100	200	50	1,8

Привязан:

Инв. №

Взам. инв. №

Подп. и дата

Инв. № подл.

Н. контр.	Зорин	
Гл. спец.	Зорин	
Зав. гр.	Шахновский	
Вед. инж.	Боднянская	
Провер.	Шахновский	
Разраб.	Минаева	

903-1-281.90 КЖ.И-Кр84, Кр85

Каркас плоский Кр 84; Кр 85

Стадия	Масса	Масштаб
Р	см. табл.	
Лист	Листов 1	

ХАРЬКОВСКИЙ ПРОМСТРОЙНИИПРОЕКТ

Альбом 8 412

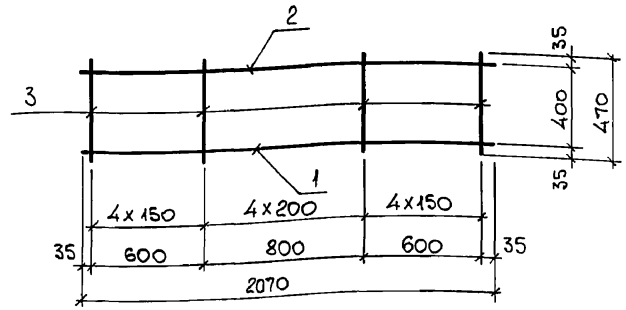

Формат	Зона	Поз.	Обозначение	Наименование	Кол.	Примечание
				Документация		
			903-1-281.90 КЖ.И-ТУ	Технические условия		
				Детали		
БЧ		1		ф8 AIII, ГОСТ5781-82, ℓ=2070	1	0,82 кг
БЧ		2		ф6 AI, " , ℓ=2070	1	0,46 кг
БЧ		3		ф6 AI, " , ℓ=470	13	0,10 кг

Привязан:

Инв. №

Взам. инв. №

Подп. и дата

Инв. № подл.

Н. контр.	Зорин	
Гл. спец.	Зорин	
Зав. гр.	Шахновский	
Вед. инж.	Боднянская	
Провер.	Шахновский	
Разраб.	Петраш	

903-1-281.90 КЖ.И-Кр 86

Каркас плоский Кр 86

Стадия	Масса	Масштаб
Р	2,6 кг	
Лист	Листов 1	

ХАРЬКОВСКИЙ ПРОМСТРОЙНИИПРОЕКТ

24566-16 64

Альбом 8 кг

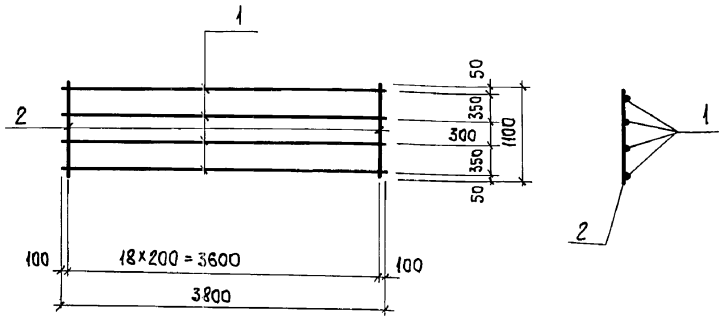

Формат	Зона	Поз.	Обозначение	Наименование	Кол.	Примечание
				Документация		
			903-1-281.90 КЖ.И-ТУ	Технические условия		
				Детали		
БЧ		1		ф16AIII, ГОСТ5781-82, ℓ=3800	4	6,0 кг
БЧ		2		ф6AI, ГОСТ5781-82, ℓ=1100	19	0,24 кг

Привязан:

Инв.№

Взам.инв.№ | Подп. и дата | Инв.№ подл.

Н.контр.	Зорин		
Гл.спец.	Зорин		
Зав.гр.	Шахновский		
Провер.	Боднянская		
Разраб.	Минаева		

903-1-281.90 КЖ.И-Кр 92

Каркас плоский Кр 92

Стадия	Масса	Масштаб
Р	28,6 кг	
Лист	Листов 1	

ХАРЬКОВСКИЙ ПРОМСТРОЙНИИПРОЕКТ

Альбом 8 кг

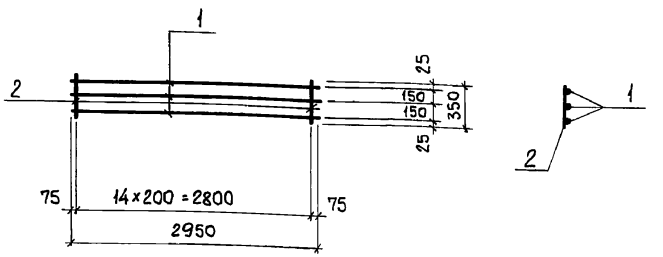

Формат	Зона	Поз.	Обозначение	Наименование	Кол.	Примечание
				Документация		
			903-1-281.90 КЖ.И-ТУ	Технические условия		
				Детали		
БЧ		1		ф16AIII, ГОСТ5781-82, ℓ=2950	3	4,7 кг
БЧ		2		ф6AI, ГОСТ5781-82, ℓ=350	15	0,08 кг

Привязан:

Инв.№

Взам.инв.№ | Подп. и дата | Инв.№ подл.

Н.контр.	Зорин		
Гл.спец.	Зорин		
Зав.гр.	Шахновский		
Провер.	Боднянская		
Разраб.	Минаева		

903-1-281.90 КЖ.И-Кр 93

Каркас плоский Кр 93

Стадия	Масса	Масштаб
Р	15,3 кг	
Лист	Листов 1	

ХАРЬКОВСКИЙ ПРОМСТРОЙНИИПРОЕКТ

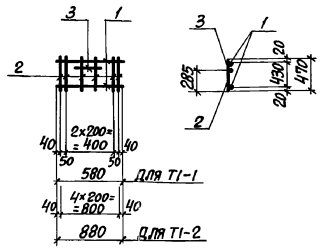

Марка	Масса, ед., кг
Кр94	2,4
Кр95	3,3

Формат	Зона	Поз.	Обозначение	Наименование	Кол.	Примечание
				Документация		
			903-1-281.90 КЖ.И-ТУ	Технические условия		
				Кр 94		
				Детали		
Б4		1		ФI6AIII, ГОСТ 5781-82, ℓ=580	2	0,92кг
Б4		2		ФI6AI, " ℓ=470	5	0,10кг
Б4		3		ФI6AI, " ℓ=230	1	0,05кг
				Кр 95		
				Детали		
Б4		1		ФI6AIII, ГОСТ 5781-82, ℓ=880	2	1,40кг
Б4		2		ФI6AI, " ℓ=470	5	0,10кг
Б4		3		ФI6AI, " ℓ=230	1	0,05кг

Привязан:

Инв.№

Взам. инв.№ | Подпись и дата | Инв.№ подл.

Н.контр.	Зорин	
Гл.спец.	Зорин	
Зав. гр.	Шахновский	
Вед. инж.	Боднянская	
Провер.	Боднянская	
Разраб.	Минаева	

903-1-281.90 КЖ.И-Кр94, Кр95

Каркас плоский Кр 94, Кр 95

Стадия	Масса	Масштаб
Р	см. табл.	
Лист	Листов 1	

ХАРЬКОВСКИЙ ПРОМСТРОЙНИИПРОЕКТ

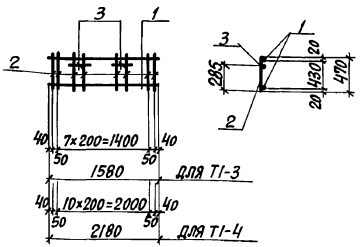

Марка	Масса, ед., кг
Кр96	6,1
Кр97	8,3

Формат	Зона	Поз.	Обозначение	Наименование	Кол.	Примечание
				Документация		
			903-1-281.90 КЖ.И-ТУ	Технические условия		
				Кр 96		
				Детали		
Б4		1		ФI6AIII, ГОСТ 5781-82, ℓ=1580	2	2,50кг
Б4		2		ФI6AI, " ℓ=470	10	0,10кг
Б4		3		ФI6AI, " ℓ=230	2	0,05кг
				Кр 97		
				Детали		
Б4		1		ФI6AIII, ГОСТ 5781-82, ℓ=2180	2	3,44кг
Б4		2		ФI6AI, " ℓ=470	13	0,10кг
Б4		3		ФI6AI, " ℓ=230	2	0,05кг

Привязан:

Инв.№

Взам. инв.№ | Подпись и дата | Инв.№ подл.

Н.контр.	Зорин	
Гл.спец.	Зорин	
Зав. гр.	Шахновский	
Вед. инж.	Боднянская	
Провер.	Боднянская	
Разраб.	Минаева	

903-1-281.90 КЖ.И-Кр96, Кр97

Каркас плоский Кр 96, Кр 97

Стадия	Масса	Масштаб
Р	см. табл.	
Лист	Листов 1	

ХАРЬКОВСКИЙ ПРОМСТРОЙНИИПРОЕКТ

Альбом 8 4.2

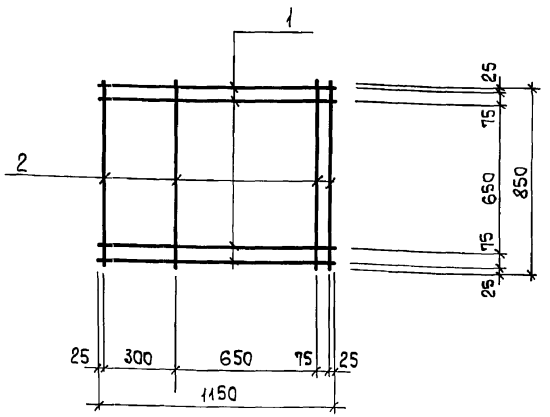

Формат	Зона	Поз.	Обозначение	Наименование	Кол.	Примеч.
				Документация		
			903-1-281.90 КЖ.И-ТУ	Технические условия		
				Детали		
БЧ		1		ф12АI, ГОСТ5781-82, ℓ=1150	4	1,02 кг
БЧ		2		ф12АI, ГОСТ5781-82, ℓ=850	4	0,75 кг

Привязан:

Инв. №

Взам. инв. № | Подп. и дата | Инв. № подл.

Н.контр.	Зорин		
Гл.спец.	Зорин		
Зав.гр.	Шахновский		
Провер.	Чепелева		
Разраб.	Минаева		

903-1-281.90 КЖ.И-С1

Сетка арматурная С1

Стадия	Масса	Масштаб
Р	7,1 кг	
Лист	Листов 1	

ХАРЬКОВСКИЙ ПРОМСТРОЙНИИПРОЕКТ

Альбом 8 4.2

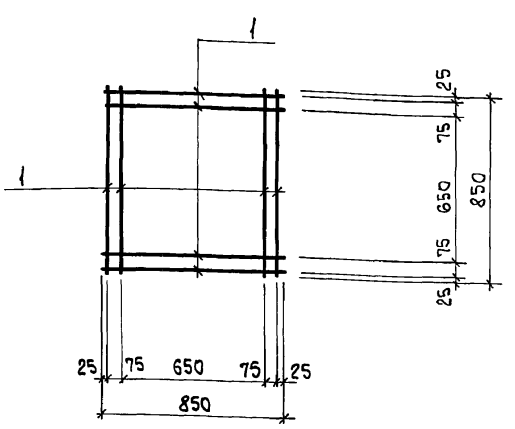

Формат	Зона	Поз.	Обозначение	Наименование	Кол.	Примеч.
				Документация		
			903-1-281.90 КЖ.И-ТУ	Технические условия		
				Детали		
БЧ		1		ф12АI, ГОСТ5781-82, ℓ=850	8	0,8 кг

Привязан:

Инв. №

Взам. инв. № | Подп. и дата | Инв. № подл.

Н.контр.	Зорин		
Гл.спец.	Зорин		
Зав.гр.	Шахновский		
Провер.	Чепелева		
Разраб.	Минаева		

903-1-281.90 КЖ.И-С2

Сетка арматурная С2

Стадия	Масса	Масштаб
Р	6,4 кг	
Лист	Листов 1	

ХАРЬКОВСКИЙ ПРОМСТРОЙНИИПРОЕКТ

Альбом 8 кл

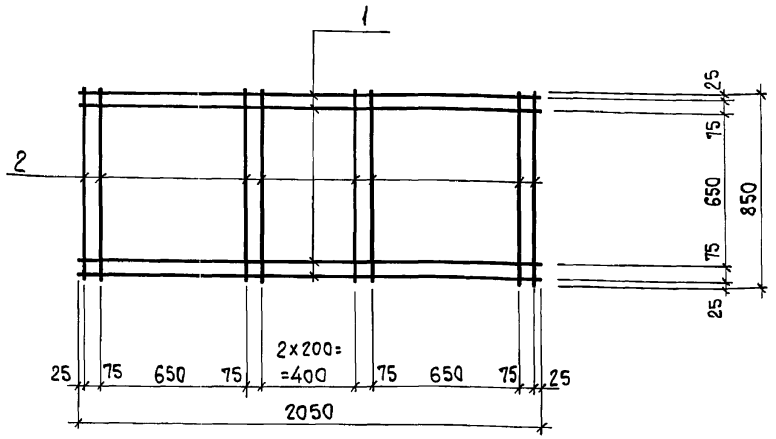

Формат	Зона	Поз.	Обозначение	Наименование	Кол.	Примеч.
				Документация		
			903-1-281.90 КЖ.И-ТУ	Технические условия		
				Детали		
БЧ		1		ф12АI, ГОСТ5781-82, ℓ=2050	4	1,8 кг
БЧ		2		ф12АI, ГОСТ5781-82, ℓ=850	9	0,75 кг

Привязан:

Инв. №

Взам. инв. № | Подп. и дата | Инв. № подл.

Н.контр.	Зорин		903-1-281.90 КЖ.И-С3
Гл.спец.	Зорин		Сетка арматурная С3
Зав.гр.	Шахновский		Стадия: Р; Масса: 14,0 кг; Масштаб:
Провер.	Чепелева		Лист; Листов 1
Разраб.	Минаева		Харьковский Промстройниипроект

Альбом 8 кл

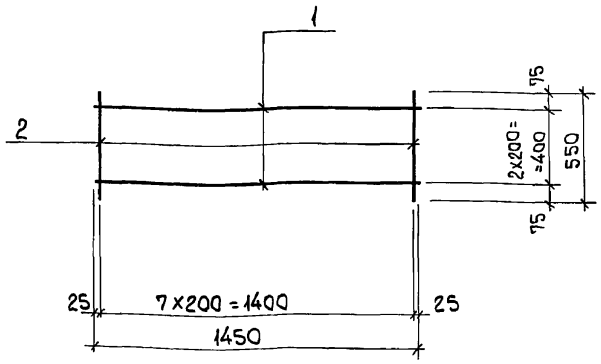

Формат	Зона	Поз.	Обозначение	Наименование	Кол.	Примеч.
				Документация		
			903-1-281.90 КЖ.И-ТУ	Технические условия		
				Детали		
БЧ		1		ф12АIII, ГОСТ5781-82, ℓ=1450	3	1,3 кг
БЧ		2		ф6АIII, ГОСТ5781-82, ℓ=550	8	0,12 кг

Привязан:

Инв. №

Взам. инв. № | Подп. и дата | Инв. № подл.

Н.контр.	Зорин		903-1-281.90 КЖ.И-С4
Гл.спец.	Зорин		Сетка арматурная С4
Зав.гр.	Шахновский		Стадия: Р; Масса: 4,9 кг; Масштаб:
Провер.	Чепелева		Лист; Листов 1
Разраб.	Минаева		Харьковский Промстройниипроект

Альбом 8 4.2

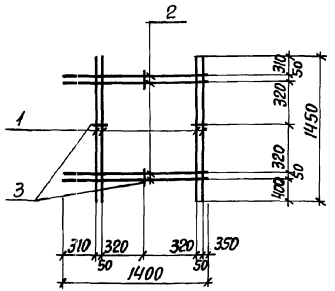

Формат	Зона	Поз.	Обозначение	Наименование	Кол.	Примечание
				Документация		
			903-1-281.90 КЖ.И-ТУ	Технические условия		
				Детали		
БЧ		1		ФбАIII, ГОСТ 5781-82, ℓ=1450	4	0,32 кг
БЧ		2		ФбАIII, ГОСТ 5781-82, ℓ=1400	4	0,31 кг
БЧ		3		ФбАIII, ГОСТ 5781-82, ℓ=90	4	0,02 кг

Привязан:

Инв.№

Инв.№ подл. | Подпись и дата | Взам.инв.№

		903-1-281.90 КЖ.И-С5	
Н.контр. Зорин		Сетка арматурная С5	Стадия: Р; Масса: 2,6кг; Масштаб:
Гл.спец. Зорин			Лист; Листов 1
Зав.гр. Шажковский			Харьковский Промстройниипроект
Провер. Боднянская			
Разраб. Минаева			

Альбом 8 4.2

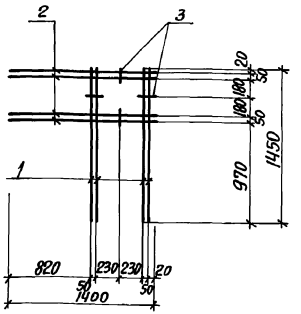

Формат	Зона	Поз.	Обозначение	Наименование	Кол.	Примечание
				Документация		
			903-1-281.90 КЖ.И-ТУ	Технические условия		
				Детали		
БЧ		1		ФбАIII, ГОСТ 5781-82, ℓ=1450	4	0,32 кг
БЧ		2		ФбАIII, ГОСТ 5781-82, ℓ=1400	4	0,31 кг
БЧ		3		ФбАIII, ГОСТ 5781-82, ℓ=90	4	0,02 кг

Привязан:

Инв.№

Инв.№ подл. | Подпись и дата | Взам.инв.№

		903-1-281.90 КЖ.И-С6	
Н.контр. Зорин		Сетка арматурная С6	Стадия: Р; Масса: 2,6кг; Масштаб:
Гл.спец. Зорин			Лист; Листов 1
Зав.гр. Шажковский			Харьковский Промстройниипроект
Провер. Боднянская			
Разраб. Минаева			

Альбом 8 кж

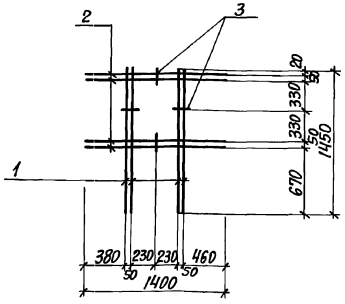

Формат	Зона	Поз.	Обозначение	Наименование	Кол.	Примечание
				Документация		
			903-1-281.90 КЖ.И-ТУ	Технические условия		
				Детали		
Б4		1		ФбАIII, ГОСТ 5781-82, ℓ=1450	4	0,32 кг
Б4		2		ФбАIII, ГОСТ 5781-82, ℓ=1400	4	0,31 кг
Б4		3		ФбАIII, ГОСТ 5781-82, ℓ=90	4	0,02 кг

Привязан:

Инв.№

Инв.№ подл. | Подпись и дата | Взам. инв.№

	903-1-281.90 КЖ.И-С7		
Н.контр. Зорин	Сетка арматурная С7	Стадия	Масса	Масштаб
Гл.спец. Зорин		Р	2,6кг	
Зав.гр. Шаховский		Лист	Листов 1	
Провер. Бодянская		Харьковский промстройниипроект		
Разраб. Минаева				

Альбом 8 кж

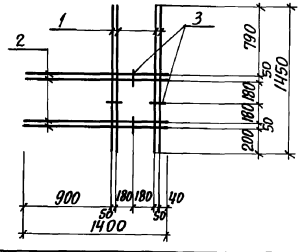

Формат	Зона	Поз.	Обозначение	Наименование	Кол.	Примечание
				Документация		
			903-1-281.90 КЖ.И-ТУ	Технические условия		
				Детали		
Б4		1		ФбАIII, ГОСТ 5781-82, ℓ=1450	4	0,32 кг
Б4		2		ФбАIII, ГОСТ 5781-82, ℓ=1400	4	0,31 кг
Б4		3		ФбАIII, ГОСТ 5781-82, ℓ=90	4	0,02 кг

Привязан:

Инв.№

Инв.№ подл. | Подпись и дата | Взам. инв.№

	903-1-281.90 КЖ.И-С8		
Н.контр. Зорин	Сетка арматурная С8	Стадия	Масса	Масштаб
Гл.спец. Зорин		Р	2,6кг	
Зав.гр. Шаховский		Лист	Листов 1	
Провер. Бодянская		Харьковский промстройниипроект		
Разраб. Минаева				

Альбом 8 кл.2

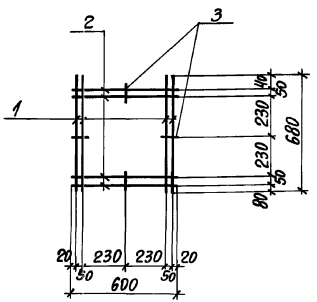

Формат	Зона	Поз.	Обозначение	Наименование	Кол.	Примечание
				Документация		
			903-1-281.90 КЖ.И-ТУ	Технические условия		
				Детали		
БЧ		1		ФбАIII, ГОСТ 5781-82, ℓ=680	4	0,15 кг
БЧ		2		ФбАIII, ГОСТ 5781-82, ℓ=600	4	0,13 кг
БЧ		3		ФбАIII, ГОСТ 5781-82, ℓ=90	4	0,02 кг

Привязан:

Инв.№

Инв.№ подл. | Подпись и дата | Взам.инв.№

Н.контр.	Зорин		903-1-281.90 КЖ.И-С9
Гл.спец.	Зорин		Сетка арматурная С9
Зав.гр.	Шрженовский		Стадия: Р; Масса: 1,2кг; Масштаб:
Провер.	Бодянская		Лист; Листов 1
Разраб.	Минаева		Харьковский промстройниипроект

Альбом 8 кл.2

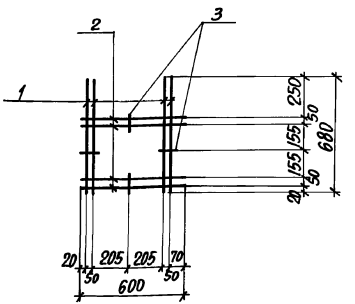

Формат	Зона	Поз.	Обозначение	Наименование	Кол.	Примечание
				Документация		
			903-1-281.90 КЖ.И-ТУ	Технические условия		
				Детали		
БЧ		1		ФбАIII, ГОСТ 5781-82, ℓ=680	4	0,15 кг
БЧ		2		ФбАIII, ГОСТ 5781-82, ℓ=600	4	0,13 кг
БЧ		3		ФбАIII, ГОСТ 5781-82, ℓ=90	4	0,02 кг

Привязан:

Инв.№

Инв.№ подл. | Подпись и дата | Взам.инв.№

Н.контр.	Зорин		903-1-281.90 КЖ.И-С10
Гл.спец.	Зорин		Сетка арматурная С10
Зав.гр.	Шрженовский		Стадия: Р; Масса: 1,2кг; Масштаб:
Провер.	Бодянская		Лист; Листов 1
Разраб.	Минаева		Харьковский промстройниипроект

24566-16 71

Альбом 8 ч.2

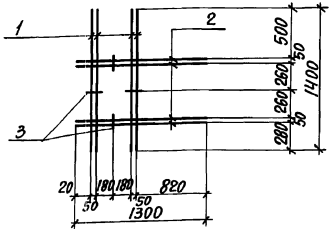

Формат	Зона	Поз.	Обозначение	Наименование	Кол.	Примечание
				Документация		
			903-1-281.90. КЖ.И-ТУ	Технические условия		
				Детали		
БЧ		1		ФбАIII, ГОСТ 5781-82, ℓ=1400	4	0,31 кг
БЧ		2		ФбАIII, ГОСТ 5781-82, ℓ=1300	4	0,29 кг
БЧ		3		ФбАIII, ГОСТ 5781-82, ℓ=90	4	0,02 кг

Привязан:

Инв.№

Инв.№ подл. | Подпись и дата | Взам. инв.№

Н.контр.	Зорин		903-1-281.90 КЖ.И-С11
Гл.спец.	Зорин		Сетка арматурная С11
Зав.гр.	Шаховский		Стадия: Р; Масса: 2,4кг; Масштаб:
Провер.	Боднянская		Лист; Листов 1
Разраб.	Минаева		Харьковский Промстройниипроект

Альбом 8 ч.2

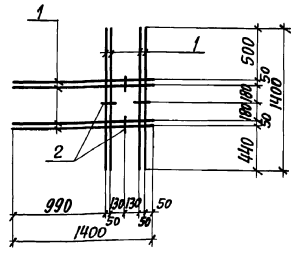

Формат	Зона	Поз.	Обозначение	Наименование	Кол.	Примечание
				Документация		
			903-1-281.90 КЖ.И-ТУ	Технические условия		
				Детали		
БЧ		1		ФбАIII, ГОСТ 5781-82, ℓ=1400	8	0,31 кг
БЧ		2		ФбАIII, ГОСТ 5781-82, ℓ=90	4	0,02 кг

Привязан:

Инв.№

Инв.№ подл. | Подпись и дата | Взам. инв.№

Н.контр.	Зорин		903-1-281.90 КЖ.И-С12
Гл.спец.	Зорин		Сетка арматурная С12
Зав.гр.	Шаховский		Стадия: Р; Масса: 2,6кг; Масштаб:
Провер.	Боднянская		Лист; Листов 1
Разраб.	Минаева		Харьковский Промстройниипроект

Альбом 8 кл

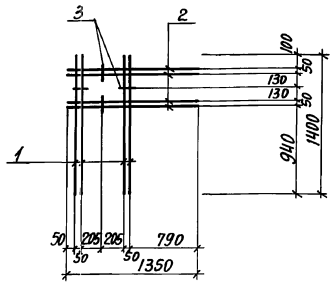

Формат	Зона	Поз.	Обозначение	Наименование	Кол.	Примечание
				Документация		
			903-1-281.90 КЖИ-ТУ	Технические условия		
				Детали		
Б4		1		ФбАIII, ГОСТ 5781-82, ℓ=1400	4	0,31 кг
Б4		2		ФбАIII, ГОСТ 5781-82, ℓ=1350	4	
Б4		3		ФбАIII, ГОСТ 5781-82, ℓ=90	4	0,02 кг

Привязан:

Инв. №

Инв. № подл. | Подпись и дата | Взам. инв. №

Н. контр.	Зорин		903-1-281.90 КЖИ-С13
Гл. спец.	Зорин		Сетка арматурная С13
Зав. гр.	Шаховский		Стадия: Р; Масса: 2,5кг; Масштаб:
Провер.	Бондянская		Лист; Листов 1
Разраб.	Минаева		Харьковский промстройниипроект

Альбом 8 кл

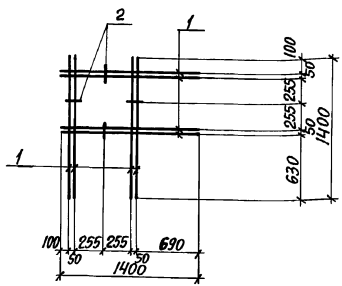

Формат	Зона	Поз.	Обозначение	Наименование	Кол.	Примечание
				Документация		
			903-1-281.90 КЖИ-ТУ	Технические условия		
				Детали		
Б4		1		ФбАIII, ГОСТ 5781-82, ℓ=1400	8	0,31 кг
Б4		2		ФбАIII, ГОСТ 5781-82, ℓ=90	4	0,02 кг
Б4						

Привязан:

Инв. №

Инв. № подл. | Подпись и дата | Взам. инв. №

Н. контр.	Зорин		903-1-281.90 КЖИ-С14
Гл. спец.	Зорин		Сетка арматурная С14
Зав. гр.	Шаховский		Стадия: Р; Масса: 2,6кг; Масштаб:
Провер.	Бондянская		Лист; Листов 1
Разраб.	Минаева		Харьковский промстройниипроект

Альбом 8 к.2

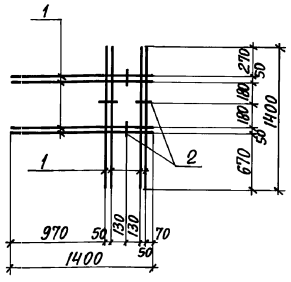

Формат	Зона	Поз.	Обозначение	Наименование	Кол.	Примечание
				Документация		
			903-1-281.90 КЖ.И-ТУ	Технические условия		
				Детали		
Б4		1		ФбАIII, ГОСТ 5781-82, ℓ=1400	8	0,31 кг
Б4		2		ФбАIII, ГОСТ 5781-82, ℓ=90	4	0,02 кг

Привязан:

Инв.№

Инв.№ подл. | Подпись и дата | Взам. инв.№

Н.контр.	Зорин		903-1-281.90 КЖ.И-С15
Гл.спец.	Зорин		Сетка арматурная С15
Зав.гр.	Шяжновский		Стадия: Р; Масса: 2,6 кг; Масштаб:
Провер.	Бодянская		Лист; Листов 1
Разраб.	Минаева		Харьковский Промстройниипроект

Альбом 8 к.2

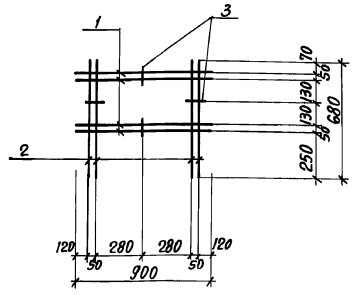

Формат	Зона	Поз.	Обозначение	Наименование	Кол.	Примечание
				Документация		
			903-1-281.90 КЖ.И-Т	Технические условия		
				Детали		
Б4		1		ФбАIII, ГОСТ 5781-82, ℓ=900	4	0,2 кг
Б4		2		ФбАIII, ГОСТ 5781-82, ℓ=680	4	0,15 кг
Б4		3		ФбАIII, ГОСТ 5781-82, ℓ=90	4	0,02 кг

Привязан:

Инв.№

Инв.№ подл. | Подпись и дата | Взам. инв.№

Н.контр.	Зорин		903-1-281.90 КЖ.И-С16
Гл.спец.	Зорин		Сетка арматурная С16
Зав.гр.	Шяжновский		Стадия: Р; Масса: 1,5 кг; Масштаб:
Провер.	Бодянская		Лист; Листов 1
Разраб.	Минаева		Харьковский Промстройниипроект

Альбом 8 ч.2

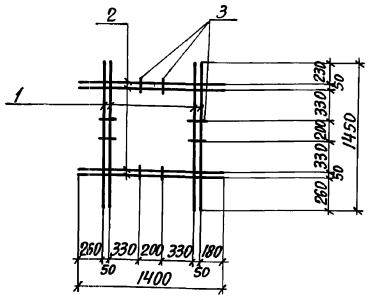

Формат	Зона	Поз.	Обозначение	Наименование	Кол.	Примечание
				Документация		
			903-1-281.90 КЖ.И-ТУ	Технические условия		
				Детали		
Б4		1		ф6AIII, ГОСТ 5781-82, ℓ=1450	4	0,32 кг
Б4		2		ф6AIII, ГОСТ 5781-82, ℓ=1400	4	0,31 кг
Б4		3		ф6AIII, ГОСТ 5781-82, ℓ=90	8	0,02 кг

Привязан:

Инв.№

Инв.№ подл. | Подпись и дата | Взам.инв.№

	903-1-281.90 КЖ.И-С17		
Н.контр. Зорин	Сетка арматурная С17	Стадия	Масса	Масштаб
Гл.спец. Зорин		Р	2,7кг	
Зав.гр. Шаховский		Лист	Листов 1	
Провер. Боднянская		ХАРЬКОВСКИЙ ПРОМСТРОЙНИИПРОЕКТ		
Разраб. Минаева				

Альбом 8 ч.2

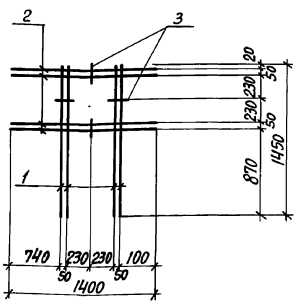

Формат	Зона	Поз.	Обозначение	Наименование	Кол.	Примечание
				Документация		
			903-1-281.90 КЖ.И-ТУ	Технические условия		
				Детали		
Б4		1		ф6AIII, ГОСТ 5781-82, ℓ=1450	4	0,32 кг
Б4		2		ф6AIII, ГОСТ 5781-82, ℓ=1400	4	0,31 кг
Б4		3		ф6AIII, ГОСТ 5781-82, ℓ=90	4	0,02 кг

Привязан:

Инв.№

Инв.№ подл. | Подпись и дата | Взам.инв.№

	903-1-281.90 КЖ.И-С18		
Н.контр. Зорин	Сетка арматурная С18	Стадия	Масса	Масштаб
Гл.спец. Зорин		Р	2,6кг	
Зав.гр. Шаховский		Лист	Листов 1	
Провер. Боднянская		ХАРЬКОВСКИЙ ПРОМСТРОЙНИИПРОЕКТ		
Разраб. Минаева				

Альбом 8 ч.2

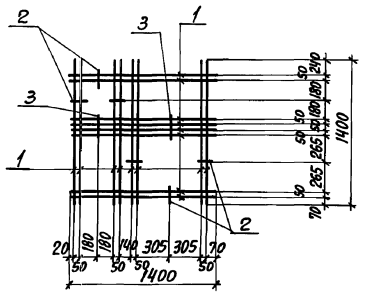

Формат	Зона	Поз.	Обозначение	Наименование	Кол.	Примечание
				Документация		
			903-1-281.90 КЖ.И-ТУ	Технические условия		
				Детали		
Б4		1		Ф6AIII, ГОСТ 5781-82, ℓ=1400	16	0,31 кг
Б4		2		Ф6AIII, ГОСТ 5781-82, ℓ=90	6	0,02 кг
Б4		3		Ф6AIII, ГОСТ 5781-82, ℓ=190	2	0,04 кг

Привязан:

Инв.№

Инв.№ подл. | Подпись и дата | Взам. инв.№

		903-1-281.90	КЖ.И-С19	
Н.контр. Зорин		Сетка арматурная С19	Стадия: Р	Масса: 5,2 кг
Гл.спец. Зорин				Масштаб:
Зав.гр. Шахновский			Лист	Листов 1
Провер. Богнянская			Харьковский промстройниипроект	
Разраб. Минаева				

Альбом 8 ч.2

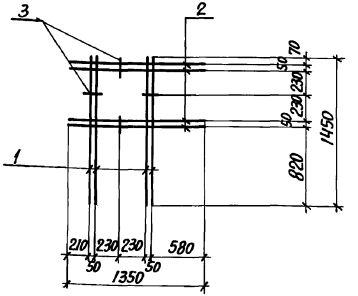

Формат	Зона	Поз.	Обозначение	Наименование	Кол.	Примечание
				Документация		
			903-1-281.90 КЖ.И-ТУ	Технические условия		
				Детали		
Б4		1		Ф6AIII, ГОСТ 5781-82, ℓ=1450	4	0,32 кг
Б4		2		Ф6AIII, ГОСТ 5781-82, ℓ=1350	4	0,30 кг
Б4		3		Ф6AIII, ГОСТ 5781-82, ℓ=90	4	0,02 кг

Привязан:

Инв.№

Инв.№ подл. | Подпись и дата | Взам. инв.№

		903-1-281.90	КЖИ-С20	
Н.контр. Зорин		Сетка арматурная С20	Стадия: Р	Масса: 2,6 кг
Гл.спец. Зорин				Масштаб:
Зав.гр. Шахновский			Лист	Листов 1
Провер. Богнянская			Харьковский промстройниипроект	
Разраб. Минаева				

Альбом 8 ч.2

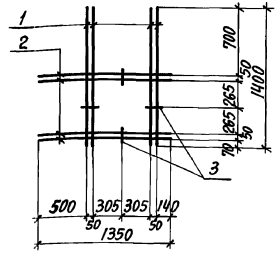

Формат	Зона	Поз.	Обозначение	Наименование	Кол.	Примечание
				Документация		
			903-1-281.90 К.Ж.И-ТУ	Технические условия		
				Детали		
Б4		1		ФбАIII, ГОСТ 5781-82, ℓ=1400	4	0,31 кг
Б4		2		ФбАIII, ГОСТ 5781-82, ℓ=1350	4	0,30 кг
Б4		3		ФбАIII, ГОСТ 5781-82, ℓ=90	4	0,08 кг

Привязан:

Инв.№

Инв.№ подл. | Подпись и дата | Взам. инв.№

	903-1-281.90 К.Ж.И-С21		
Н.контр. Зорин	Сетка арматурная С21	Стадия	Масса	Масштаб
Гл.спец. Зорин		Р	2,5кг	
Зав.гр. Шахновский		Лист	Листов 1	
Провер. Боднянская		Харьковский промстройниипроект		
Разраб. Минаева				

Альбом 8 ч.2

Развертка

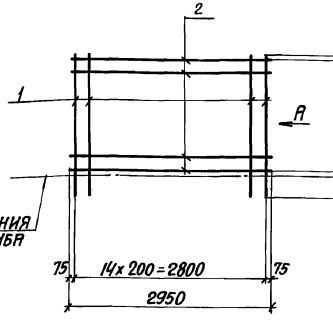

Вид А
в согнутом виде

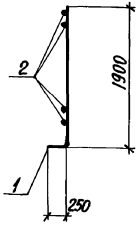

Формат	Зона	Поз.	Обозначение	Наименование	Кол.	Примечание
				Документация		
			903-1-281.90 К.Ж.И-ТУ	Технические условия		
				Детали		
Б4		1		ФIIАIII, ГОСТ 5781-82, ℓ=2150	15	2,6 кг
Б4		2		ФВАIII, ГОСТ 5781-82, ℓ=2950	10	1,2 кг

Привязан:

Инв.№

Инв.№ подл. | Подпись и дата | Взам. инв.№

	903-1-281.90 К.Ж.И-С38		
Н.контр. Зорин	Сетка арматурная С38	Стадия	Масса	Масштаб
Гл.спец. Зорин		Р	51,0кг	
Зав.гр. Шахновский		Лист	Листов 1	
Провер. Боднянская		Харьковский промстройниипроект		
Разраб. Минаева				

Развертка

Линии сгиба

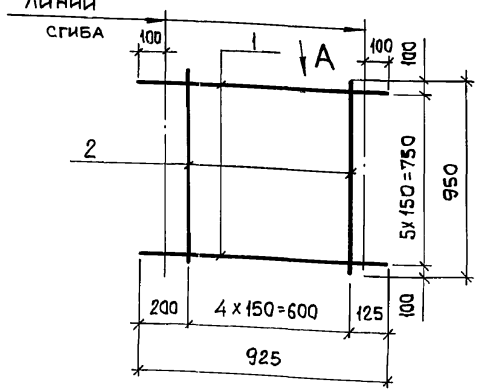

Вид А

в согнутом виде

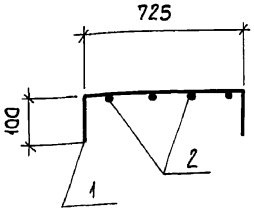

Формат	Зона	Поз.	Обозначение	Наименование	Кол.	Примечание
				Документация		
			903-1-281.90 КЖ.И-ТУ	Технические условия		
				Детали		
БЧ		1		ф6AIII, ГОСТ5781-82, ℓ=925	6	0,21 кг
БЧ		2		ф6AIII, ГОСТ5781-82, ℓ=950	5	0,21 кг

Привязан:

Инв. №

Н.контр.	Зорин		
Гл.спец.	Зорин		
Зав.гр.	Шахновский		
Вед.инж.	Боднянская		
Провер.	Радько		
Разраб.	Литвиненко		
Рассчит.	Петраш		

903-1-281.90 КЖ.И-С22

Сетка арматурная С22

Стадия	Масса	Масштаб
Р	2,3 кг	

Лист | Листов 1

ХАРЬКОВСКИЙ ПРОМСТРОЙНИИПРОЕКТ

Взам.инв.№ | Подп. и дата | Инв.№ подл.

Развертка

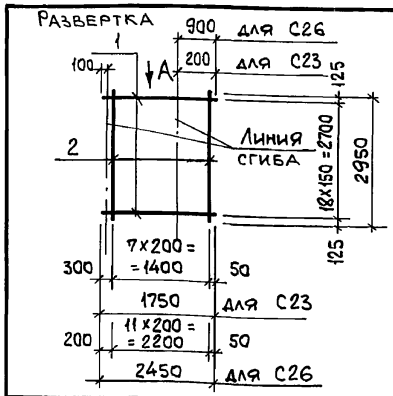

Вид А (в согнутом виде)

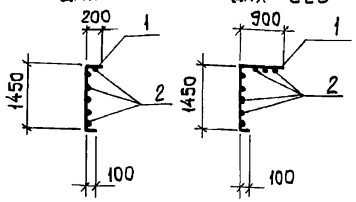

Марка	Масса, ед., кг
С23	9,7
С26	13,8

Формат	Зона	Поз.	Обозначение	Наименование	Кол.	Примечание
				Документация		
			903-1-281.90 КЖ.И-ТУ	Технические условия		
				С23		
				Детали		
БЧ		1		ф6AIII, ГОСТ5781-82, ℓ=1750	19	0,39 кг
БЧ		2		ф4Bp1, ГОСТ6727-80, ℓ=2950	8	0,29 кг
				С26		
				Детали		
БЧ		1		ф6AIII, ГОСТ5781-82, ℓ=2450	19	0,54 кг
БЧ		2		ф4Bp1, ГОСТ6727-80, ℓ=2950	12	0,29 кг

Привязан:

Инв.№

Н.контр.	Зорин		
Гл.спец.	Зорин		
Зав.гр.	Шахновский		
Провер.	Боднянская		
Разраб.	Минаева		

903-1-281.90 КЖ.И-С23, С26

Сетка арматурная С23, С26

Стадия	Масса	Масштаб
Р	см. табл.	

Лист | Листов 1

ХАРЬКОВСКИЙ ПРОМСТРОЙНИИПРОЕКТ

Взам.инв.№ | Подп. и дата | Инв.№ подл.

Альбом 8.412

Развертка

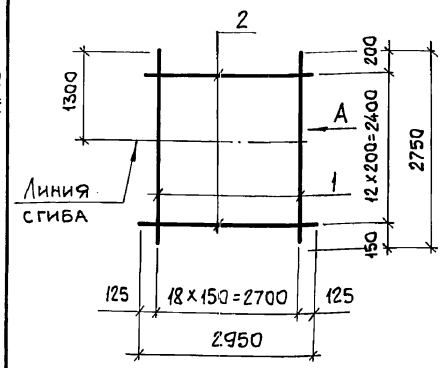

Вид А
в согнутом виде

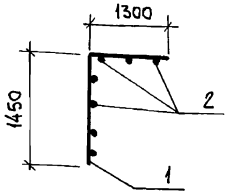

Формат	Зона	Поз.	Обозначение	Наименование	Кол.	Примечание
				Документация		
			903-1-281.90 КЖ.И-ТУ	Технические условия		
				Детали		
БЧ		1		ф6AIII ГОСТ5781-82 ℓ=2750	19	0,61 кг
БЧ		2		ф4Bp1 ГОСТ6727-80 ℓ=2950	13	0,29 кг

Привязан:

Инв.№

Взам.инв.№ | Подп. и дата | Инв.№ подл.

Н.контр.	Зорин	
Гл.спец.	Зорин	
Зав.гр.	Шахновский	
Вед.инж	Боднянская	
Провер.	Боднянская	
Разраб.	Минаева	
Рассчит.	Петраш	

903-1-281.90 КЖ.И-С24

Сетка арматурная С24

Стадия	Масса	Масштаб
Р	15,4	-
Лист	Листов 1	

ХАРЬКОВСКИЙ ПРОМСТРОЙНИИПРОЕКТ

Альбом 8.412

Развертка

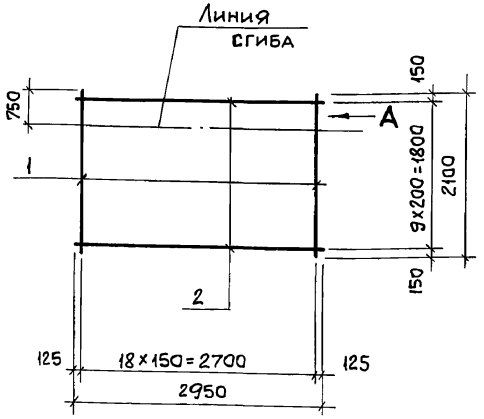

Вид А
в согнутом виде

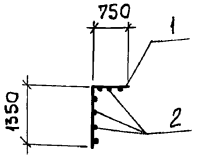

Формат	Зона	Поз.	Обозначение	Наименование	Кол.	Примечание
				Документация		
			903-1-281.90 КЖ.И-ТУ	Технические условия		
				Детали		
БЧ		1		ф6AIII, ГОСТ5781-82, ℓ=2100	19	0,47 кг
БЧ		2		ф4Bp1, ГОСТ6727-80, ℓ=2950	10	0,29 кг

Привязан:

Инв.№

Взам.инв.№ | Подп. и дата | Инв.№ подл.

Н.контр.	Зорин	
Гл.спец	Зорин	
Зав.гр.	Шахновский	
Провер.	Боднянская	
Разраб.	Минаева	

903-1-281.90 КЖ.И-С25

Сетка арматурная С25

Стадия	Масса	Масштаб
Р	11.8	
Лист	Листов 1	

ХАРЬКОВСКИЙ ПРОМСТРОЙНИИПРОЕКТ

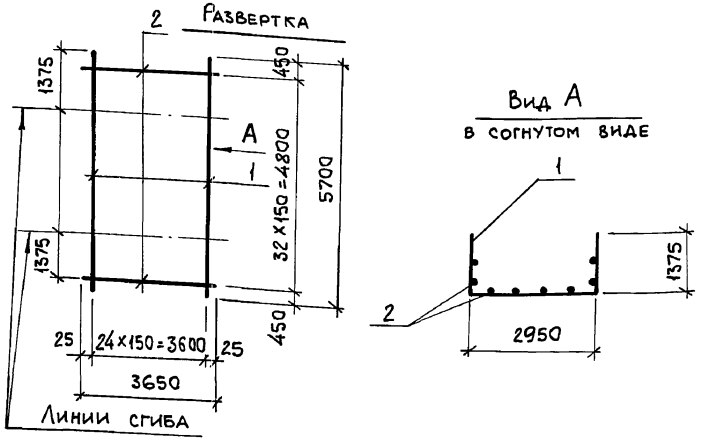

Формат	Зона	Поз.	Обозначение	Наименование	Кол.	Примечание
				Документация		
			903-1-281.90 КЖ.И-ТУ	Технические условия		
				Детали		
БЧ		1		ф6AIII ГОСТ5781-82, ℓ=5700	25	1,26 кг
БЧ		2		ф6AIII ГОСТ5781-82, ℓ=3650	33	0,81 кг

Привязан:

Инв. №

Взам. инв. №

Подп. и дата

Инв. № подл.

Н. контр.	Зорин	
Гл. спец.	Зорин	
Зав. гр.	Шахновский	
Вед. инж.	Боднянская	
Провер.	Боднянская	
Разраб.	Минаева	
Рассчит.	Петраш	

903-1-281.90 КЖ.И-С27

Сетка арматурная С27

Стадия	Масса	Масштаб
Р	58,2 кг	—
Лист	Листов 1	

ХАРЬКОВСКИЙ ПРОМСТРОЙНИИПРОЕКТ

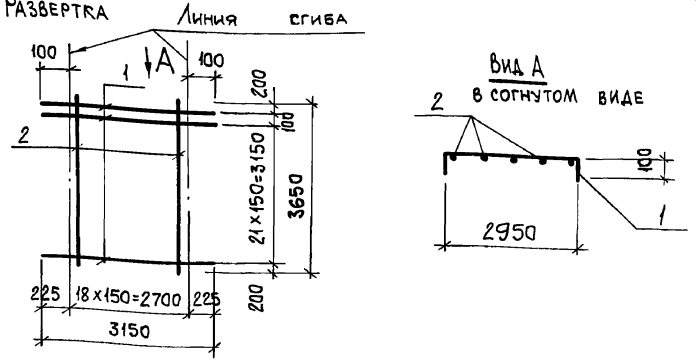

Формат	Зона	Поз.	Обозначение	Наименование	Кол.	Примечание
				Документация		
			903-1-281.90 КЖ.И-ТУ	Технические условия		
				Детали		
БЧ		1		ф6AIII ГОСТ5781-82 ℓ=3150	23	0,70 кг
БЧ		2		ф6AIII ГОСТ5781-82 ℓ=3650	19	0,81 кг

Привязан:

Инв. №

Взам. инв. №

Подп. и дата

Инв. № подл.

Н. контр.	Зорин	
Гл. спец.	Зорин	
Зав. гр.	Шахновский	
Вед. инж.	Боднянская	
Провер.	Боднянская	
Разраб.	Минаева	
Рассчит.	Петраш	

903-1-281.90 КЖИ-С28

Сетка арматурная С28

Стадия	Масса	Масштаб
Р	31,5кг	
Лист	Листов 1	

ХАРЬКОВСКИЙ ПРОМСТРОЙНИИПРОЕКТ

Развертка

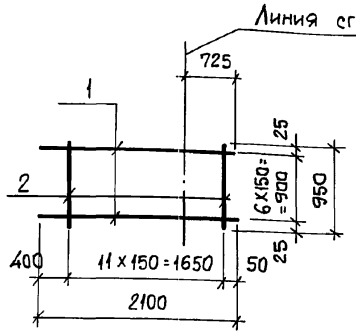

Вид А
в согнутом виде

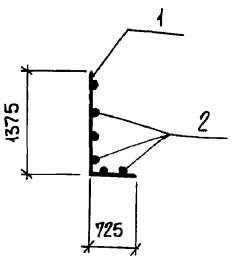

Формат	Зона	Поз.	Обозначение	Наименование	Кол.	Примечание
				Документация		
			903-1-281.90 КЖ.И-ТУ	Технические условия		
				Детали		
БЧ		1		ф6AIII, ГОСТ5781-82, ℓ=2100	7	0,47 кг
БЧ		2		ф6AIII, ГОСТ5781-82, ℓ=950	12	0,21 кг

Привязан:

Инв. №

Взам. инв. №

Подп. и дата

Инв. № подл.

Н.контр.	Зорин	
Гл.спец.	Зорин	
Зав. гр.	Шахновский	
Вед. инж.	Боднянская	
Провер.	Боднянская	
Разраб.	Минаева	
Рассчит.	Петраш	

903-1-281.90 КЖ.И-С29

Сетка арматурная С29

Стадия	Масса	Масштаб
Р	5,8 кг	

Лист | Листов 1

ХАРЬКОВСКИЙ ПРОМСТРОЙНИИПРОЕКТ

Развертка

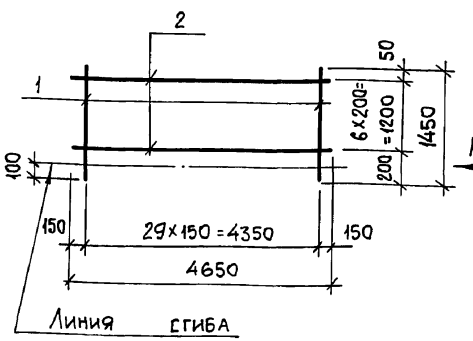

Вид А
в согнутом виде

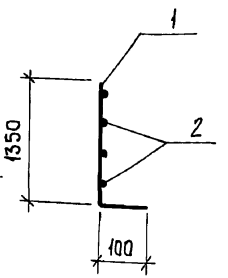

Формат	Зона	Поз.	Обозначение	Наименование	Кол.	Примечание
				Документация		
			903-1-281.90 КЖ.И-ТУ	Технические условия		
				Детали		
БЧ		1		ф6AIII, ГОСТ5781-82, ℓ=1450	30	0,32 кг
БЧ		2		ф4Bp1, ГОСТ6727-80, ℓ=4650	7	0,46 кг

Привязан:

Инв. №

Взам. инв. №

Подп. и дата

Инв. № подл.

Н.контр.	Зорин	
Гл.спец.	Зорин	
Зав. гр.	Шахновский	
Вед. инж.	Боднянская	
Провер.	Боднянская	
Разраб.	Минаева	
Рассчит.	Петраш	

903-1-281.90 КЖ.И-С30

Сетка арматурная С30

Стадия	Масса	Масштаб
Р	12,8 кг	

Лист | Листов 1

ХАРЬКОВСКИЙ ПРОМСТРОЙНИИПРОЕКТ

Альбом 8 4.2

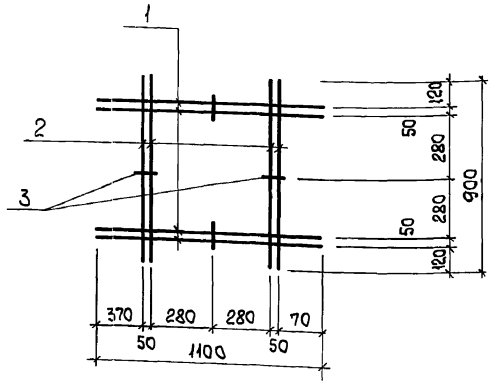

Формат	Зона	Поз.	Обозначение	Наименование	Кол.	Примеч.
				Документация		
			903-1-281.90 КЖ.И-ТУ	Технические условия		
				Детали		
БЧ		1		ф12AIII, ГОСТ5781-82, ℓ=1100	4	0,98 кг
БЧ		2		ф12AIII, ГОСТ5781-82, ℓ=900	4	0,8 кг
БЧ		3		ф6AI, ГОСТ5781-82, ℓ=90	4	0,02 кг

Привязан:

Инв.№

Взам. инв.№ | Подп. и дата | Инв.№ подл.

Н.контр.	Зорин		
Гл.спец.	Зорин		
Зав. гр.	Шахновский		
Провер.	Боднянская		
Разраб.	Минаева		

903-1-281.90 КЖ.И-С31

Сетка арматурная С31

Стадия	Масса	Масштаб
Р	7,2 кг	
Лист	Листов 1	

ХАРЬКОВСКИЙ ПРОМСТРОЙНИИПРОЕКТ

Альбом 8 4.2

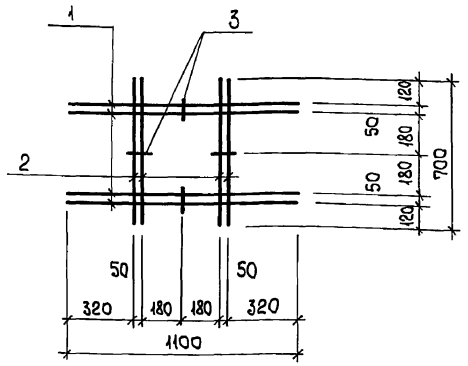

Формат	Зона	Поз.	Обозначение	Наименование	Кол.	Примеч.
				Документация		
			903-1-281.90 КЖ.И-ТУ	Технические условия		
				Детали		
БЧ		1		ф12AIII, ГОСТ5781-82, ℓ=1100	4	0,98 кг
БЧ		2		ф12AIII, ГОСТ5781-82, ℓ=700	4	0,6 кг
БЧ		3		ф6AI, ГОСТ5781-82, ℓ=90	4	0,02 кг

Привязан:

Инв.№

Взам. инв.№ | Подп. и дата | Инв.№ подл.

Н.контр.	Зорин		
Гл.спец.	Зорин		
Зав. гр.	Шахновский		
Провер.	Боднянская		
Разраб.	Минаева		

903-1-281.90 КЖ.И-С32

Сетка арматурная С32

Стадия	Масса	Масштаб
Р	6,4 кг	
Лист	Листов 1	

ХАРЬКОВСКИЙ ПРОМСТРОЙНИИПРОЕКТ

Альбом 8 ч.2

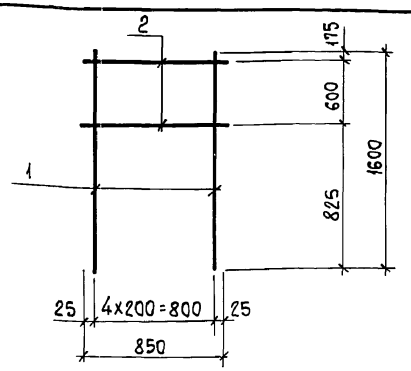

Формат	Зона	Поз.	Обозначение	Наименование	Кол.	Примечание
				Документация		
			903-1-281.90 КЖ.И-ТУ	Технические условия		
				Детали		
БЧ		1		ф12AIII, ГОСТ5781-82, ℓ=1600	5	1,4 кг
БЧ		2		ф6AIII, " , ℓ=850	2	0,19 кг

Привязан:

Инв. №

Взам. инв. № | Подп. и дата | Инв. № подл.

Н.контр.	Зорин	
Гл.спец.	Зорин	
Зав.гр.	Шахновский	
Провер.	Шахновский	
Разраб.	Артеменко	

903-1-281.90 КЖ.И-С33

Сетка арматурная С33

Стадия	Масса	Масштаб
Р	7,5 кг	
Лист	Листов 1	

ХАРЬКОВСКИЙ ПРОМСТРОЙНИИПРОЕКТ

Альбом 8 ч.2

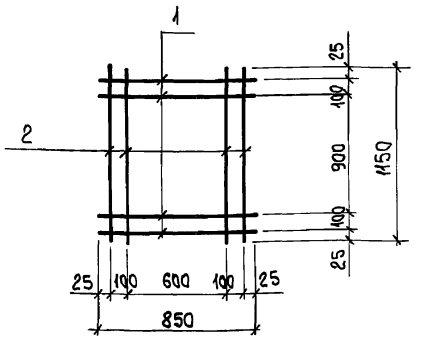

Формат	Зона	Поз.	Обозначение	Наименование	Кол.	Примечание
				Документация		
			903-1-281.90 КЖ.И-ТУ	Технические условия		
				Детали		
БЧ		1		ф10AI, ГОСТ5781-82, ℓ=850	4	0,52 кг
БЧ		2		ф10AI, " , ℓ=1150	4	0,71 кг

Привязан:

Инв. №

Взам. инв. № | Подп. и дата | Инв. № подл.

Н.контр.	Зорин	
Гл.спец.	Зорин	
Зав.гр.	Шахновский	
Провер.	Шахновский	
Разраб.	Артеменко	

903-1-281.90 КЖ.И-С34

Сетка арматурная С34

Стадия	Масса	Масштаб
Р	4,9 кг	
Лист	Листов 1	

ХАРЬКОВСКИЙ ПРОМСТРОЙНИИПРОЕКТ

Альбом 8 4.2

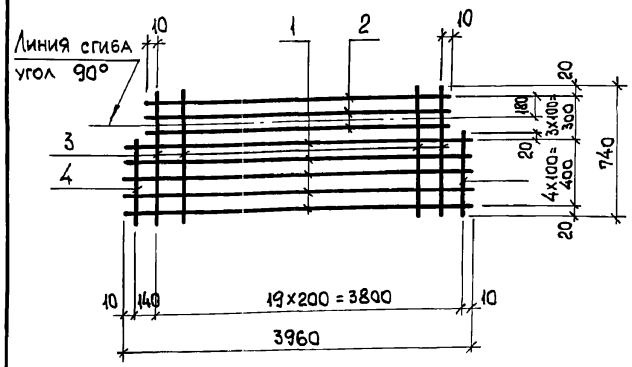

Формат	Зона	Поз.	Обозначение	Наименование	Кол.	Примечание
				Документация		
			903-1-281.90 КЖ.И-ТУ	Технические условия		
				Детали		
БЧ		1		ф10АIII, ГОСТ5781-82, ℓ=3960	5	2,4 кг
БЧ		2		ф10АIII, " , ℓ=3620	3	2,2 кг
БЧ		3		ф5ВрI, ГОСТ6727-80, ℓ=740	19	0,11 кг
БЧ		4		ф5ВрI, " , ℓ=440	2	0,07 кг

Привязан:

Инв. №

Взам. инв. №

Подп. и дата

Инв. № подл.

Н.контр.	Зорин		
Гл.спец.	Зорин		
Зав. гр.	Шахновский		
Провер.	Шахновский		
Разраб.	Артеменко		

903-1-281.90 КЖ.И-С35

Сетка арматурная С35

Стадия	Масса	Масштаб
Р	20,8 кг	
Лист	Листов 1	

ХАРЬКОВСКИЙ ПРОМСТРОЙНИИПРОЕКТ

Альбом 8 4.2

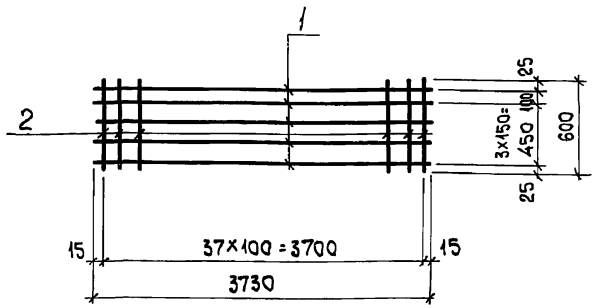

Формат	Зона	Поз.	Обозначение	Наименование	Кол.	Примечание
				Документация		
			903-1-281.90 КЖ.И-ТУ	Технические условия		
				Детали		
БЧ		1		ф5ВрI, ГОСТ6727-80, ℓ=3770	5	0,58кг
БЧ		2		ф5ВрI, " , ℓ=600	38	0,09кг

Привязан:

Инв. №

Взам. инв. №

Подп. и дата

Инв. № подл.

Н.контр.	Зорин		
Гл.спец.	Зорин		
Зав. гр.	Шахновский		
Провер.	Шахновский		
Разраб.	Артеменко		

903-1-281.90 КЖ.И-С36

Сетка арматурная С36

Стадия	Масса	Масштаб
Р	6,3 кг	
Лист	Листов 1	

ХАРЬКОВСКИЙ ПРОМСТРОЙНИИПРОЕКТ

Альбом 8.412

С39...С44

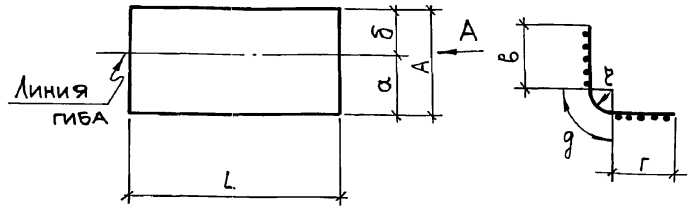

Вид А
в согнутом виде

Марка по проекту	Марка по ГОСТ23279-78	Размеры, мм L	А	а	б	в	г	д	г	Масса ед., кг
С39	3С $\frac{8AIII}{12AIII}$ 290×315 $\frac{75}{50}$	3150	2900	1600	1300	1205	1505	190	120	83,2
С40	3С $\frac{8AIII}{12AIII}$ 305×405	4050	3050	1750	1300	1205	1655	190	120	114,3
С41	3С $\frac{8AIII}{12AIII}$ 180×425 $\frac{25}{100}$	4250	1800	1050	750	685	985	130	80	43,5
С42	3С $\frac{8AIII}{12AIII}$ 230×425 $\frac{25}{50}$	4250	2300	1050	1250	985	985	130	80	54,2
С43	3С $\frac{8AIII}{12AIII}$ 180×225 $\frac{25}{100}$	2250	1800	1050	750	685	985	130	80	29,2
С44	3С $\frac{8AIII}{12AIII}$ 230×225 $\frac{25}{50}$	2250	2300	1050	1250	985	985	130	80	35,2

Привязан:

Инв. №

Взам. инв. №

Подп. и дата

Инв. № подл.

Н.контр.	Зорин	
Гл.спец.	Зорин	
Зав. гр.	Шахновский	
Вед. инж.	Боднянская	
Провер.	Шахновский	
Разраб.	Минаева	

903-1-281.90 КЖ.И-С39...С44

Сетка арматурная С39...С44

Стадия	Масса	Масштаб
Р	см. табл.	
Лист	Листов 1	

ХАРЬКОВСКИЙ ПРОМСТРОЙНИИПРОЕКТ

Альбом 8.412

С45

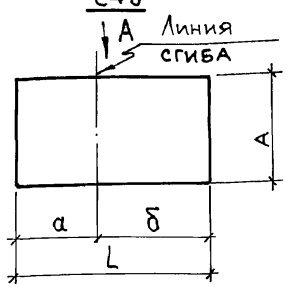

Вид А
в согнутом виде

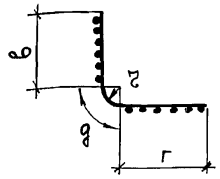

Марка по проекту	Марка по ГОСТ23279-78	Размеры, мм L	А	а	б	в	г	д	г	Масса ед., кг
С45	1С $\frac{12AIII}{8AIII}$ 50×305 $\frac{25}{50}$	3050	500	1750	1300	1655	1205	190	120	15,2

Привязан:

Инв. №

Взам. инв. №

Подп. и дата

Инв. № подл.

Н.контр.	Зорин	
Гл.спец.	Зорин	
Зав. гр.	Шахновский	
Вед. инж.	Боднянская	
Провер.	Шахновский	
Разраб.	Минаева	

903-1-281.90 КЖ.И-С45

Сетка арматурная С45

Стадия	Масса	Масштаб
Р	15,2 кг	
Лист	Листов 1	

ХАРЬКОВСКИЙ ПРОМСТРОЙНИИПРОЕКТ

24566-16 85

Альбом 8 41.2

Формат	Зона	Поз.	Обозначение	Наименование	Кол.	Примечание
				Документация		
			903-1-281.90 КЖ.И-ТУ	Технические условия		
			903-1-281.90 КЖ.И-С46,С47СБ	Сборочный чертеж		
				С46		
				Детали		
БЧ		1		ф12AIII, ГОСТ5781-82, ℓ=850	3	0,75 кг
БЧ		2		ф8AIII, ГОСТ5781-82, ℓ=500	5	0,19 кг
				С47		
				Детали		
БЧ		1		ф12AIII, ГОСТ5781-82, ℓ=3850	3	3,4 кг
БЧ		2		ф8AIII, ГОСТ5781-82, ℓ=500	19	0,19 кг

Взам. инв.№ | Подп. и дата | Инв.№ подл.

Н.контр.	Зорин	
Гл.констр.	Зорин	
Зав.гр.	Шахновский	
Вед.инж.	Боднянская	
Провер.	Шахновский	
Разраб.	Минаева	

903-1-281.90 КЖ.И-С46,С47

Сетка арматурная С46, С47

Стадия	Лист	Листов
Р		1

ХАРЬКОВСКИЙ ПРОМСТРОЙНИИПРОЕКТ

Альбом 8 41.2

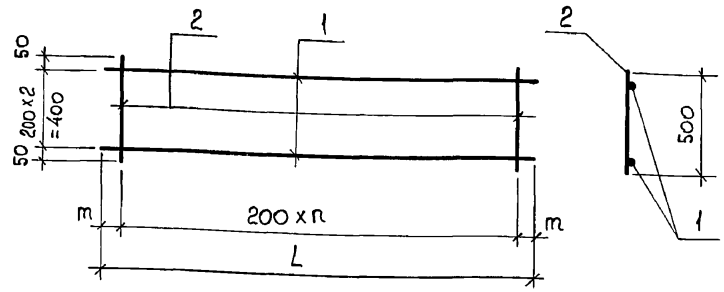

Марка	Размеры, мм			Масса ед., кг
	L	n	m	
С46	850	4	25	3,2
С47	3800	18	100	16,8

Взам. инв.№ | Подп. и дата | Инв.№ подл.

Привязан:

Инв. №

Н.контр.	Зорин	
Гл.спец.	Зорин	
Зав.гр.	Шахновский	
Вед.инж.	Боднянская	
Провер.	Шахновский	
Разраб.	Минаева	

903-1-281.90 КЖ.И-С46,С47 СБ

Сетка арматурная С46, С47 Сборочный чертеж

Стадия	Масса	Масштаб
	см. табл.	
Лист	Листов 1	

ХАРЬКОВСКИЙ ПРОМСТРОЙНИИПРОЕКТ

Альбом 8 кл

Развертка

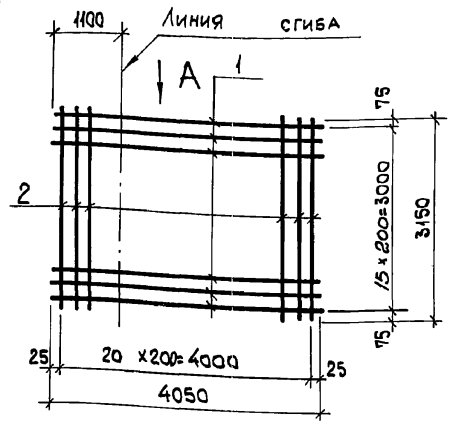

Вид А
в согнутом виде

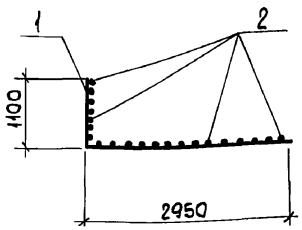

Формат	Зона	Поз.	Обозначение	Наименование	Кол.	Примечание
				Документация		
			903-1-281.90 КЖ.И-ТУ	Технические условия		
				Детали		
БЧ		1		ф10 AIII, ГОСТ 5781-82, ℓ=4050	16	2,5 кг
БЧ		2		ф10 AIII, " , ℓ=3150	21	1,9 кг

Привязан:

Инв. №

Взам. инв. № | Подп. и дата | Инв. № подл.

Н.контр.	Шахновский	
Гл.спец.	Зорин	
Зав. гр.	Шахновский	
Вед.инж.	Боднянская	
Провер.	Боднянская	
Разраб.	Минаева	

903-1-281.90 КЖ.И-С48

Сетка арматурная С48

Стадия	Масса	Масштаб
Р	79,9 кг	
Лист	Листов 1	

ХАРЬКОВСКИЙ ПРОМСТРОЙНИИПРОЕКТ

Альбом 8 кл

Развертка

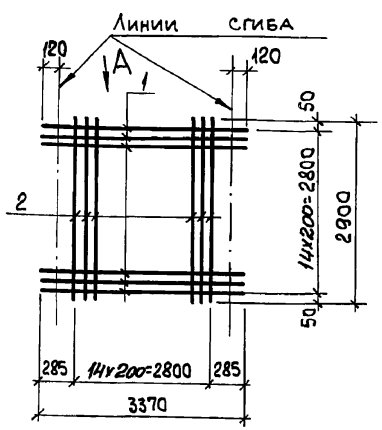

Вид А
в согнутом виде

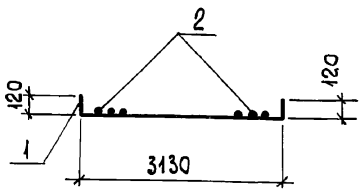

Формат	Зона	Поз.	Обозначение	Наименование	Кол.	Примечание
				Документация		
			903-1-281.90 КЖ.И-ТУ	Технические условия		
				Детали		
БЧ		1		ф10 AIII, ГОСТ 5781-82, ℓ=3370	15	2,1 кг
БЧ		2		ф10 AIII, " , ℓ=2900	15	1,8 кг

Привязан:

Инв. №

Взам. инв. № | Подп. и дата | Инв. № подл.

Н.контр.	Шахновский	
Гл.спец.	Зорин	
Зав. гр.	Шахновский	
Вед.инж.	Боднянская	
Провер.	Боднянская	
Разраб.	Минаева	

903-1-281.90 КЖ.И-С49

Сетка арматурная С49

Стадия	Масса	Масштаб
Р	58,5 кг	
Лист	Листов 1	

ХАРЬКОВСКИЙ ПРОМСТРОЙНИИПРОЕКТ

Альбом 8.4.2

Развертка

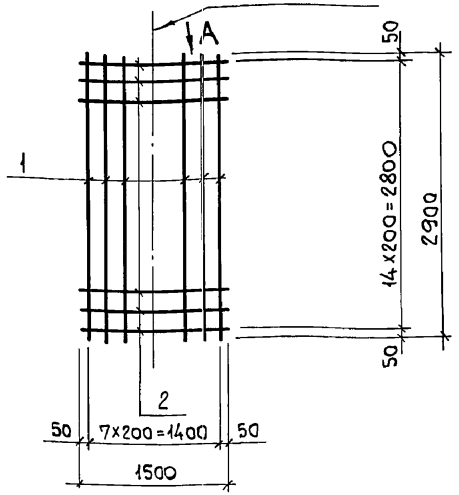

Вид А
в согнутом виде

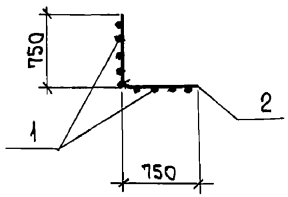

Формат	Зона	Поз.	Обозначение	Наименование	Кол.	Примечание
				Документация		
			903-1-281.90 КЖ.И-ТУ	Технические условия		
				Детали		
БЧ		1		ф10AIII, ГОСТ5781-82, ℓ=2900	8	1,8
БЧ		2		ф10AIII, " , ℓ=1500	15	0,93

Привязан:

Инв. №

Взам. инв. №

Подп. и дата

Инв. № подл.

Н.контр.	Зорин	
Гл.спец.	Зорин	
Зав.гр.	Шахновский	
Провер.	Шахновский	
Разраб.	Минаева	

903-1-281.90 КЖ.И-С50

Сетка арматурная С50

Стадия	Масса	Масштаб
Р	28,4	
Лист	Листов 1	

ХАРЬКОВСКИЙ ПРОМСТРОЙНИИПРОЕКТ

Альбом 8.4.2

Развертка

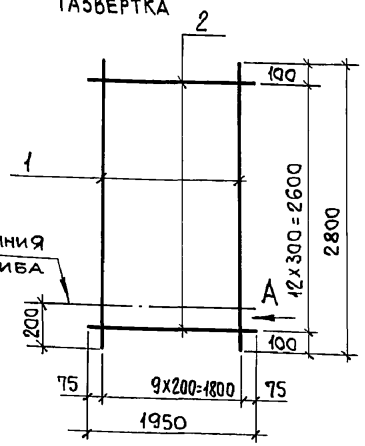

Вид А
в согнутом виде

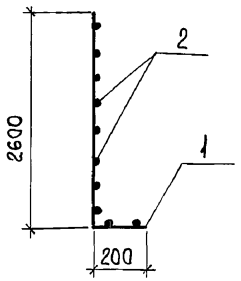

Формат	Зона	Поз.	Обозначение	Наименование	Кол.	Примечание
				Документация		
			903-1-281.90 КЖ.И-ТУ	Технические условия		
				Детали		
БЧ		1		ф10AIII, ГОСТ5781-82, ℓ=2800	10	1.73
БЧ		2		ф6AIII, " , ℓ=1950	13	0.43

Привязан:

Инв. №

Взам. инв. №

Подп. и дата

Инв. № подл.

Н.контр.	Зорин	
Гл.спец.	Зорин	
Зав.гр.	Шахновский	
Провер.	Боднянская	
Разраб.	Копина	

903-1-281.90 КЖ.И-С58

Сетка арматурная С58

Стадия	Масса	Масштаб
Р	22,9	
Лист	Листов 1	

ХАРЬКОВСКИЙ ПРОМСТРОЙНИИПРОЕКТ

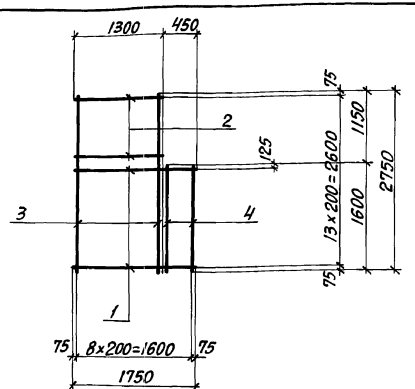

Формат	Зона	Поз.	Обозначение	Наименование	Кол.	Примечание
				Документация		
			903-1-281.90 КЖ.И-ТУ	Технические условия		
				Детали		
Б4		1		ф10AIII, ГОСТ 5781-82, ℓ=1750	8	1,1 кг
Б4		2		ф10AIII, " ℓ=1300	7	0,8 кг
Б4		3		ф10AIII, " ℓ=2750	6	1,7 кг
Б4		4		ф10AIII, " ℓ=1600	3	1,0 кг

Привязан:

Инв. №

Инв. № подл. | Подпись и дата | Взам. инв. №

Н. контр.	Зорин	
Гл. спец.	Зорин	
Зав. гр.	Шахновский	
Вед. инж.	Бодянская	
Провер.	Бодянская	
Разраб.	Минаева	

903-1-281.90 КЖ.И-С51

Сетка арматурная С51

Стадия	Масса	Масштаб
Р	27,6кг	
Лист	Листов 1	

Харьковский Промстройниипроект

Формат А4

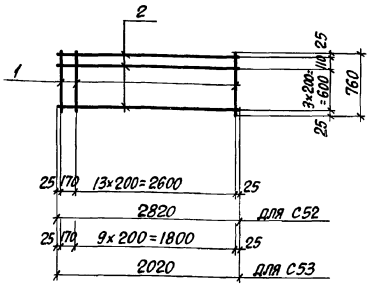

Масса	Масса, ед., кг
С52	5,9
С53	4,3

Формат	Зона	Поз.	Обозначение	Наименование	Кол.	Примечание
				Документация		
			903-1-281.90 КЖ.И-ТУ	Технические условия		
				С52		
				Детали		
Б4		1		ф8AIII, ГОСТ 5781-82, ℓ=760	15	0,30 кг
Б4		2		ф4Bр1, ГОСТ 6727-80, ℓ=2820	5	0,28 кг
				С53		
				Детали		
Б4		1		ф8AIII, ГОСТ 5781-82, ℓ=760	11	0,30 кг
Б4		2		ф4Bр1, ГОСТ 6727-80, ℓ=2020	5	0,20 кг

Привязан:

Инв. №

Инв. № подл. | Подпись и дата | Взам. инв. №

Н. контр.	Зорин	
Гл. спец.	Зорин	
Зав. гр.	Шахновский	
Вед. инж.	Бодянская	
Провер.	Бодянская	
Разраб.	Минаева	

903-1-281.90 КЖ.И-С52,С53

Сетка арматурная С52,С53

Стадия	Масса	Масштаб
Р	см. табл.	
Лист	Листов 1	

Харьковский Промстройниипроект

24566-16 89

Формат А4

Альбом 8 412

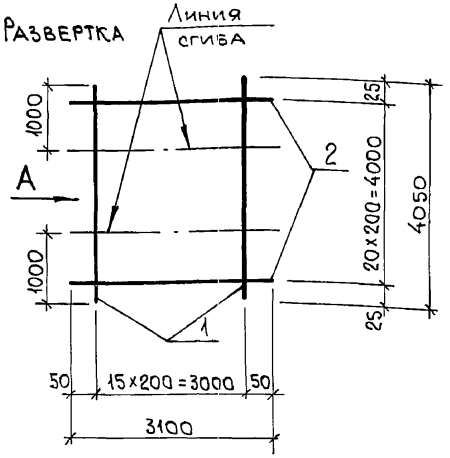

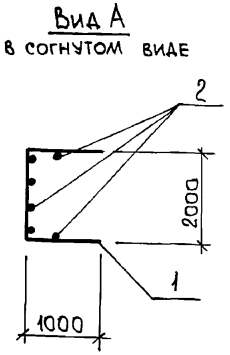

Формат	Зона	Поз.	Обозначение	Наименование	Кол.	Примечание
				Документация		
			903-1-281.90 КЖ.И-ТУ	Технические условия		
				Детали		
БЧ		1		ф10 AIII, ГОСТ 5781-82, ℓ=4050	16	2,50 кг
БЧ		2		ф6 AIII, " , ℓ=3100	21	0,60 кг

Привязан:

Инв. №

Взам. инв. №

Подп. и дата

Инв. № подл.

Н. контр.	Зорин	
Гл. спец.	Зорин	
Зав. гр.	Шахновский	
Вед. инж.	Боднянская	
Провер.	Боднянская	
Разраб.	Гнатенко	

903-1-281.90 КЖ.И-С54

Сетка арматурная С54

Стадия	Масса	Масштаб
Р	54,5 кг	
Лист	Листов 1	

ХАРЬКОВСКИЙ ПРОМСТРОЙНИИПРОЕКТ

Альбом 8 412

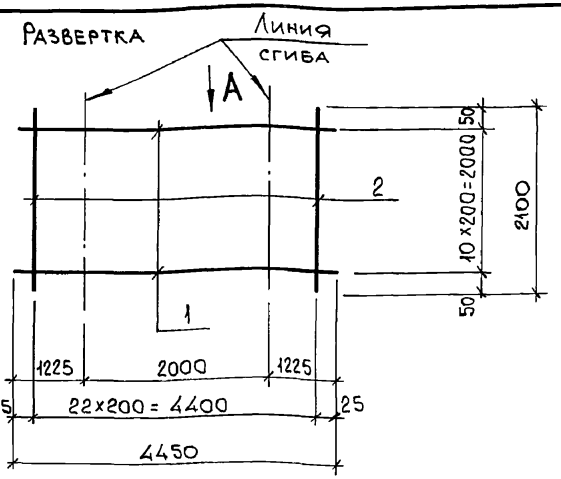

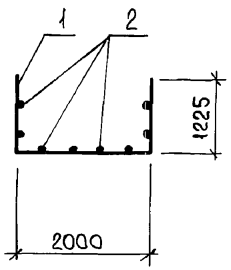

Формат	Зона	Поз.	Обозначение	Наименование	Кол.	Примечание
				Документация		
			903-1-281.90 КЖ.И-ТУ	Технические условия		
				Детали		
БЧ		1		ф10 AIII, ГОСТ 5781-82, ℓ=4450	11	2,75 кг
БЧ		2		ф6 AIII, " , ℓ=2100	23	0,47 кг

Привязан:

Инв. №

Взам. инв. №

Подп. и дата

Инв. № подл.

Н. контр.	Зорин	
Гл. спец.	Зорин	
Зав. гр.	Шахновский	
Вед. инж.	Боднянская	
Провер.	Боднянская	
Разраб.	Гнатенко	

903-1-281.90 КЖ.И-С55

Сетка арматурная С55

Стадия	Масса	Масштаб
Р	41,0 кг	
Лист	Листов 1	

ХАРЬКОВСКИЙ ПРОМСТРОЙНИИПРОЕКТ

Альбом 8 КЖ

Развертка

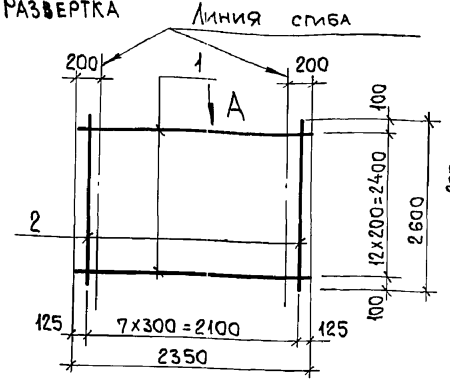

Вид А
В согнутом виде

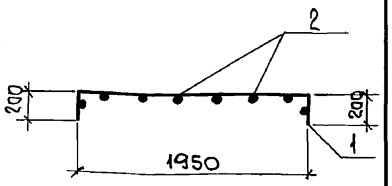

Формат	Зона	Поз.	Обозначение	Наименование	Кол.	Примечание
				Документация		
			903-1-281.90 КЖ.И-ТУ	Технические условия		
				Детали		
БЧ		1		ф10АIII, ГОСТ5781-82, ℓ=2350	13	1,45 кг
БЧ		2		ф6АIII, " , ℓ=2600	8	0,60 кг

Привязан:

Инв. №

Н.контр.	Зорин		
Гл.спец.	Зорин		
Зав.гр.	Шахновский		
Вед.инж.	Боднянская		
Провер.	Боднянская		
Разраб.	Копина		

903-1-281.90 КЖ.И-С56

Сетка арматурная С56

Стадия	Масса	Масштаб
Р	23,6	
Лист	Листов 1	

ХАРЬКОВСКИЙ ПРОМСТРОЙНИИПРОЕКТ

Взам. инв. № | Подп. и дата | Инв. № подл.

Альбом 8 КЖ

Развертка

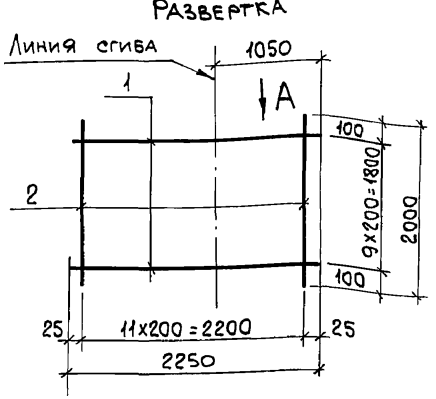

Вид А
В согнутом виде

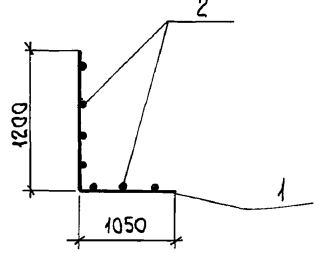

Формат	Зона	Поз.	Обозначение	Наименование	Кол.	Примечание
				Документация		
			903-1-281.90 КЖ.И-ТУ	Технические условия		
				Детали		
БЧ		1		ф10АIII, ГОСТ5781-82, ℓ=2250	10	1,4 кг
БЧ		2		ф10АIII, " , ℓ=2000	12	1,2 кг

Привязан:

Инв. №

Н.контр.	Зорин		
Гл.спец.	Зорин		
Зав.гр.	Шахновский		
Вед.инж.	Боднянская		
Провер.	Боднянская		
Разраб.	Копина		

903-1-281.90 КЖ.И-С57

Сетка арматурная С57

Стадия	Масса	Масштаб
Р	28,4	
Лист	Листов 1	

ХАРЬКОВСКИЙ ПРОМСТРОЙНИИПРОЕКТ

Взам. инв. № | Подп. и дата | Инв. № подл.

Альбом 8 4.2

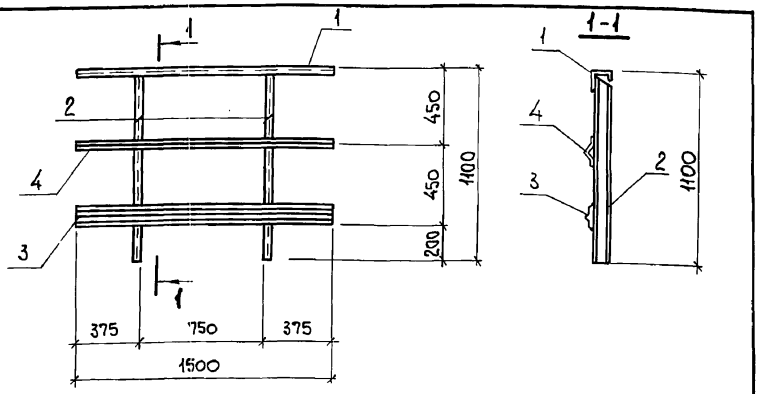

Формат	Зона	Поз.	Обозначение	Наименование	Кол.	Примечание
				Документация		
			903-1-281.90 КЖ.И-ТУ	Технические условия		
				Детали		
БЧ		1		Гн С50х40х12х2,5 ГОСТ 8281-80, ℓ=1500	1	2,7 кг
БЧ		2		Гн С50х40х12х2,5 ГОСТ 8281-80, ℓ=1100	2	1,9 кг
БЧ		3		Гн ⌊90х30х25х3,4 МТУ2-130-70, ℓ=1500	1	5,7 кг
БЧ		4		L 25х3, ГОСТ 8509-86, ℓ=1500	1	1,7 кг

Взам. инв. №

Подп. и дата

Инв. № подл.

Привязан:

Инв. №

903-1-281.90 КЖ.И-01			
Ограждение площадки 01	Стадия	Масса	Масштаб
	Р	13,9	-
	Лист	Листов 1	
Н.контр. Учитель	ХАРЬКОВСКИЙ ПРОМСТРОЙНИИПРОЕКТ		
Гл.спец. Учитель			
Зав. гр. Межиборская			
Ст. инж. Рапопорт			
Провер. Рапопорт			
Разраб. Личкатая			

Альбом 8 4.2

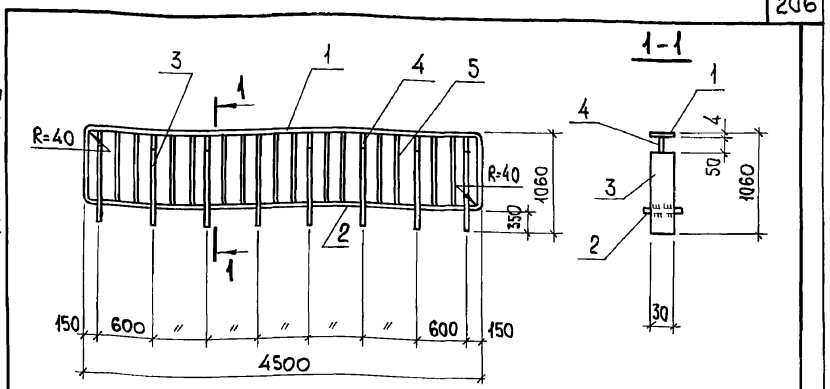

Формат	Зона	Поз.	Обозначение	Наименование	Кол.	Примечание
				Документация		
			903-1-281.90 КЖ.И-ТУ	Технические условия		
				Детали		
БЧ		1		-40х4, ГОСТ 19903-74*, ℓ=6108	1	7,7 кг
БЧ		2		-40х4, ГОСТ 19903-74*, ℓ=578	7	0,72 кг
БЧ		3		-30х20, ГОСТ 19903-74*, ℓ=1005	8	4,73 кг
БЧ		4		-20х6, ГОСТ 19903-74*, ℓ=50	8	0,05 кг
БЧ		5		⌀8, ГОСТ 5781-82, ℓ=700	14	0,16 кг

Взам. инв. №

Подп. и дата

Инв. № подл.

Привязан:

Инв. №

903-1-281.90 КЖ.И-04			
Ограждение площадки 04	Стадия	Масса	Масштаб
	Р	53,2	
	Лист	Листов 1	
Н.контр. Учитель	ХАРЬКОВСКИЙ ПРОМСТРОЙНИИПРОЕКТ		
Гл.спец. Учитель			
Зав. гр. Межиборская			
Ст. инж. Рапопорт			
Провер. Рапопорт			
Разраб. Личкатая			

Альбом 8 4.2

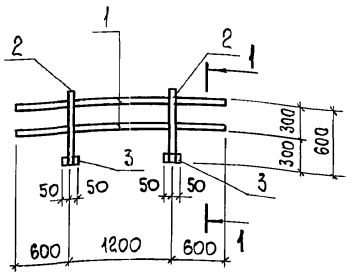

Формат	Зона	Поз.	Обозначение	Наименование	Кол.	Примечание
				Документация		
			903-1-281.90 КЖ.И-ТУ	Технические условия		
				Детали		
БЧ		1		ф16АI, ГОСТ5781-82, ℓ=2400	2	3,8 кг
БЧ		2		ф24АI, ГОСТ5781-82, ℓ=600	2	2,1 кг
БЧ		3		L50×5, ГОСТ8509-86, ℓ=100	2	0,4 кг

Вес марки дан на 2,4 пог. м

Привязан:

Инв. №

Взам. инв. №

Подп. и дата

Инв. № подл.

Н.контр.	Учитель		
Гл.спец.	Учитель		
Зав. гр.	Межиборская		
Разраб.	Личкатая		

903-1-281.90 КЖ.И-02

Ограждение кровли 02

Стадия	Масса	Масштаб
Р	12,6	
Лист	Листов 1	

ХАРЬКОВСКИЙ ПРОМСТРОЙНИИПРОЕКТ

gost.e-ecolog.ru

Альбом 8 4.2

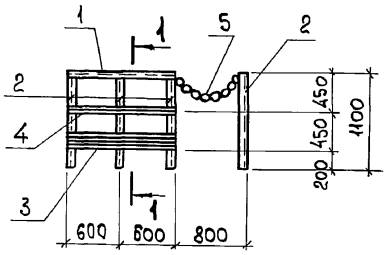

Формат	Зона	Поз.	Обозначение	Наименование	Кол.	Примечание
				Документация		
			903-1-281.90 КЖ.И-ТУ	Технические условия		
				Детали		
БЧ		1		ГнЕ50×40×12×2,5; ГОСТ8281-80, ℓ=1200	1	2,2 кг
БЧ		2		ГнЕ50×40×12×2,5; ГОСТ8281-80, ℓ=1100	2	2,0 кг
БЧ		3		Гн{90×30×25×3; 4МТУ2-130-70, ℓ=1200	1	4,6 кг
БЧ		4		L25×3, ГОСТ8509-86, ℓ=1200	1	1,3 кг
БЧ		5		Цепь А1-5×18,5, ГОСТ2319-81; ℓ=1000	1	0,5 кг

Привязан:

Инв. №

Взам. инв. №

Подп. и дата

Инв. № подл.

Н.контр.	Учитель		
Гл.спец.	Учитель		
Зав. гр.	Межиборская		
Ст.инж.	Рапопорт		
Провер.	Рапопорт		
Разраб.	Личкатая		

903-1-281.90 КЖ.И-03

Ограждение площадки 03

Стадия	Масса	Масштаб
Р	16,6	
Лист	Листов 1	

ХАРЬКОВСКИЙ ПРОМСТРОЙНИИПРОЕКТ