ТИПОВОЙ ПРОЕКТ

903-1-281.90

КОТЕЛЬНАЯ С 4 КОТЛАМИ Е-10-1,4Р ЗОЛОШЛАКОУДАЛЕНИЕ ПНЕВМАТИЧЕСКОЕ ТОПЛИВО - КАМЕННЫЕ И БУРЫЕ УГЛИ СИСТЕМА ТЕПЛОСНАБЖЕНИЯ ЗАКРЫТАЯ

АЛЬБОМ 8

ЧАСТЬ 1

КЖ.И СТРОИТЕЛЬНЫЕ ИЗДЕЛИЯ СТР. 1...115

24566-15

gost.e-ecolog.ru

ТИПОВОЙ ПРОЕКТ
903-1-281.90

КОТЕЛЬНАЯ С 4 КОТЛАМИ Е-10-1,4Р. ЗОЛОШЛАКОУДАЛЕНИЕ ПНЕВМАТИЧЕСКОЕ. ТОПЛИВО-КАМЕННЫЕ И БУРЫЕ УГЛИ. СИСТЕМА ТЕПЛОСНАБЖЕНИЯ ЗАКРЫТАЯ.

АЛЬБОМ 8 ЧАСТЬ 1,2

ПЕРЕЧЕНЬ АЛЬБОМОВ

Альбом 1		Пояснительная записка.
Альбом 2		Решения тепломеханические.
ч.1	ТМ1	Расположение оборудования.
	ТМ2	Общекотельные трубопроводы. Деэрационно-питательная установка.
ч.2	ТМ3	Котлоагрегаты. Каменные угли.
	ГСВ	Газоснабжение. Внутренние устройства.
ч.3	ТМ4	Котлоагрегаты. Бурые угли.
ч.4	ТМ5	Водоподогревательная установка.
	ТМ6	Установка горячего водоснабжения.
	ТМ7	Водоподготовительная установка.
ч.5	ТП	Топливоподача.
	ЗШ	Золошлакоудаление.
Альбом 3 ч.1,2	А	Автоматизация.
Альбом 4 ч.1	ЭМ	Электрооборудование силовое.
	ЭО	Электроосвещение внутреннее.
	СС	Связь и сигнализация.
ч.2	ЭМ	Электрооборудование силовое. Управление электроприводами.
Альбом 5	АР	Решения архитектурные.
	АРИ	Строительные изделия.
	АЗ	Защита антикоррозионная конструкций.
	ГП	Генеральный план.
	ОС	Организация строительства.
Альбом 6 ч.1,2	КЖ	Конструкции железобетонные.
Альбом 7	КМ	Конструкции металлические.
Альбом 8 ч.1,2	КЖ.И	Строительные изделия.
Альбом 9	ОВ	Отопление и вентиляция
	ВК	Водопровод и канализация внутренние.
Альбом 10	ЗШ.Н	Золошлакоудаление. Нестандартизированное оборудование.
Альбом 11		Газопроводы котлоагрегата. Конструкторская документация.
Альбом 12 ч.1		Воздуховоды котлоагрегата. Каменные угли. Конструкторская документация.
ч.2		Воздуховоды котлоагрегата. Бурые угли. Конструкторская документация.
Альбом 13 ч.1,2		Монтажные изделия. Конструкторская документация.
Альбом 14		Щиты управления. Задание заводу-изготовителю.
Альбом 15		Низковольтные комплектные устройства. Задание заводу-изготовителю.
Альбом 16 ч.1,2		Спецификация оборудования. Поставка заказчика.
Альбом 17		Спецификация оборудования. Поставка подрядчика.
Альбом 18		Опросные листы.
Альбом 19		Ведомости потребности в материалах.
Альбом 20 ч.1,2		Сметы на тепломеханическое оборудование.
Альбом 21		Сметы на работы по автоматизации, связи и сигнализации.
Альбом 22		Сметы на электрооборудование и монтажные работы.
Альбом 23 ч.1,2		Сметы на строительные работы.
Альбом 24		Сметы на санитарно-технические работы.
Альбом 25		Технико-экономические показатели. Объектные сметы.

ПРИМЕНЯЕМЫЕ МАТЕРИАЛЫ.

Типовой проект	709-9-101.89	Склад мокрого хранения хлористого натрия V=40м³.
Типовой проект	903-2-29.89	Блок котельно-вспомогательных помещений.
Типовой проект	709-9-100.89	Склад угля с железнодорожной эстакадой.
Типовой проект	907-2-208	Труба дымовая кирпичная H=45м; Dо=2,1м с надземным примыканием газоходов для котельных установок.
Типовой проект	907-02-222	Световые ограждения высотных дымовых труб.
Типовой проект	903-1-270.89	Блоки тепломеханического оборудования.
Альбом 10 части	1,2,3,4,5,6,7	Конструкторская документация.
Типовой проект	903-1-270.89	Конвейер ленточный.
Альбом 11		Конструкторская документация.
Типовой проект	903-9.27.89	Стальной бак-аккумулятор для горячей воды V=200м³.
Серия 3.407-108	в.1,2,3	Унифицированные прожекторные мачты и отдельно-стоящие молниеотводы.

Разработан
институтом Харьковский Сантехпроект
главный инженер института В.А.Слюсарев
главный инженер проекта Л.И.Левантин
институтом Харьковский Промстройниипроект
главный инженер института Н.Ф.Довгий
главный инженер проекта А.М.Монин

Утвержден
и введен в действие
ГПКНИИ „СантехНИИпроект"
протокол от 11.07.1990г. №4

Альбом 8 4.1

N п/п	Наименование	Стр.
	Содержание	2...6
	Технические условия	7;8
	Балка фундаментная БФ1	9
	Балка фундаментная БФ2	10
	Балка фундаментная БФ3	11
	Балка фундаментная БФ4	12
	Колонна К1; К1-1	13
	Колонна К1-2; К2-1	14
	Колонна К1-3; К1-4	15
	Колонна К1-5; К1-6	16
	Колонна К1-7	17
	Колонна К2; К2-2	18
	Колонна К2-3	19
	Колонна К2-4	20
	Колонна К3	21
	Колонна К3-1; К3-2	22
	Колонна К4	23
	Колонна К4-1	24
	Колонна К4-2	25
	Колонна К4-3	26
	Колонна К5	27
	Колонна К5-1	28
	Колонна К5-2	29
	Колонна К5-3	30
	Колонна К5-4	31

N п/п	Наименование	Стр.
	Колонна К5-5	32
	Колонна К5-6	33
	Колонна К5-7	34
	Колонна К6	35;36
	Колонна К7	37;38
	Колонна К7-1	39
	Колонна К7-2	40
	Колонна К7-3	41
	Колонна К7-4	42
	Колонна К7-5	43
	Колонна К7-6	44
	Колонна К8	45;46
	Колонна К8-1	47
	Колонна К9... К9-2	48
	Колонна К9-3, К9-4	49
	Колонна К10-1... К10-3	50
	Колонна К10-4; К10-5	51
	Стойка Ст1, Ст2, Ст3	52
	Стойка Ст4	53
	Стойка Ст4	54
	Стойка Ст5	55

Инв. № подл. | Подп. и дата | Взам. инв. №

Привязан:

Инв. №

Н. контр.	Зорин	
Гл. спец.	Зорин	
Зав. гр.	Шахновский	
Провер.	Боднянская	
Разраб.	Жерносекова	

903-1-281.90 КЖ.И

Содержание

Стадия	Масса	Масштаб
Р		
Лист 1	Листов 5	

ХАРЬКОВСКИЙ ПРОМСТРОЙНИИПРОЕКТ

Альбом 8 кл

N п/п	Наименование	Стр.
	Ригель Р1, Р3, Р3-1, Р6, Р7	56, 57
	Ригель Р2, Р2-1, Р2-2, Р4, Р4-1, Р5	58, 59
	Ригель Р8, Р8-1, Р8-2, Р9	60
	Ригель Р10	61
	Траверса Т1-1; Т1-2	62
	Траверса Т1-3; Т1-4	63
	Траверса Т2	64
	Балка Б1	65
	Плита перекрытия П1; П2	66
	Плита перекрытия П3, П4, П13	67
	Плита перекрытия П5; П6	68
	Плита перекрытия П7; П8	69
	Плита перекрытия П9... П12	70
	Плита перекрытия П14... П16	71
	Плита покрытия П1-1	72
	Плита покрытия П1-2; П2-1	73
	Плита покрытия П3-1	74
	Плита покрытия П4-1; П3-2	75
	Плита покрытия П6-2; П8-1; П5-1; П9-1	76
	Плита покрытия П6-1; П7-1	77
	Плита покрытия П10-1; П10-2	78
	Плита перекрытия П22, П23	79
	Плита П24	80
	Плита П25, П26	81
	Панель перегородки ПГ1... ПГ3	82
	Панель перегородки ПГ4	83
	Панель стеновая ПС2, ПС23	84
	Панель стеновая ПС8... ПС10	85
	Панель стеновая ПС11, ПС15	86
	Панель стеновая ПС16	87

N п/п	Наименование	Стр.
	Панель стеновая ПС18, ПС19	88
	Панель стеновая ПС20	89
	Панель стеновая ПС24, ПС36	90
	Панель стеновая ПС27, ПС28, ПС30	91
	Панель стеновая ПС31, ПС32	92
	Панель стеновая ПС37, ПС41	93, 94
	Панель стеновая ПС39, ПС40	95
	Панель стеновая ПС46, ПС47	96
	Панель стеновая ПС46, ПС47	97
	Панель стеновая ПС23-А; ПС46-А	98
	Панель стеновая ПС19-А	99
	Панель стеновая ПС53, ПС61, ПС67	100
	Панель стеновая ПС54, ПС62, ПС68	101
	Панель стеновая ПС55, ПС63, ПС69	102
	Панель стеновая ПС56, ПС60, ПС87	103, 104
	Панель стеновая ПС57, ПС64, ПС70	105
	Панель стеновая ПС58, ПС65, ПС71	106
	Панель стеновая ПС59, ПС66, ПС72	107
	Панель стеновая ПС73, ПС80	108
	Панель стеновая ПС74, ПС81	109
	Панель стеновая ПС75, ПС82	110
	Панель стеновая ПС76, ПС83	111
	Панель стеновая ПС77, ПС84	112
	Панель стеновая ПС78, ПС85	113

Взам. инв. №

Подп. и дата

Инв. № подл.

Привязан:

Инв. №

Альбом 8 ч.1

N п/п	Наименование	Стр.
	Панель стеновая ПС79, ПС86	114
	Блок БЛ-1... БЛ-7	115
	Изделие закладное МН1, МН2	116
	Изделие закладное МН3	116
	Изделие закладное МН4	117
	Изделие закладное МН5, МН6, МН8	117
	Изделие закладное МН7	118
	Изделие закладное МН34	118
	Изделие закладное МН9; МН10	119
	Изделие закладное МН11... МН13	119
	Изделие закладное МН18, МН19	120
	Изделие закладное МН20	120
	Изделие закладное МН25; МН33	121
	Изделие закладное МН26; МН36	121
	Изделие закладное МН 27	122
	Изделие закладное МН28	122
	Изделие закладное МН29	123
	Изделие закладное МН30	123
	Изделие закладное МН31	124
	Изделие закладное МН32	124
	Изделие закладное МН35, МС45	125
	Изделие закладное поз. 5... поз. 7	126
	Изделие закладное поз.8; поз.9; поз. 12; поз. 13	126
	Изделие соединительное МС1	127
	Изделие соединительное МС2	127
	Изделие соединительное МС3; МС3а	128
	Изделие соединительное МС4; МС4а, МС31, МС31а	128
	Изделие соединительное МС5; МС44	129
	Изделие соединительное МС9; МС10	129
	Изделие соединительное МС7; МС8	130

N п/п	Наименование	Стр.
	Изделие соединительное МС11... МС12	130
	Изделие соединительное МС14; МС15	131
	Изделие соединительное МС16	131
	Изделие соединительное МС17... МС20	132
	Изделие соединительное МС22; МС26; МС27	133
	Изделие соединительное МС23; МС24	134
	Изделие соединительное МС25	134
	Изделие соединительное МС28	135
	Изделие соединительное МС21	135
	Изделие соединительное МС29	136
	Изделие соединительное МС32; МС36	136
	Изделие соединительное МС33; МС34; МС35	137
	Изделие соединительное МС37	137
	Изделие соединительное МС39; МС40; МС41; МС42	138
	Изделие соединительное МС30, МС38	139
	Изделие соединительное МС43, МС6	139
	Каркас пространственный КП1	140
	Каркас пространственный КП2	140
	Каркас пространственный КП3	141
	Каркас пространственный КП4	141
	Каркас пространственный КП5	142
	Каркас пространственный КП6	142
	Каркас пространственный КП7	143

Инв. № подл. | Подп. и дата | Взам. инв. №

Привязан:

Инв. №

Альбом 8 кл

N п/п	Наименование	Стр.
	Каркас пространственный КП8...КП13	144, 145
	Каркас пространственный КП8...КП13. Сборочный чертеж	146
	Каркас пространственный КП14...КП16	146, 147
	Каркас пространственный КП14...КП16. Сборочный чертеж	147
	Каркас пространственный КП 17...КП19	148
	Каркас пространственный КП20	149
	Каркас пространственный КП21	150
	Каркас пространственный КП22	151
	Каркас пространственный КП23	152
	Каркас пространственный КП24	152
	Каркас пространственный КП25	153
	Каркас пространственный КП26	153
	Каркас пространственный КП27	154
	Каркас пространственный КП28	154
	Каркас пространственный КП29	155
	Каркас плоский КР87	155
	Каркас пространственный КП30	156
	Каркас плоский КР89	156
	Каркас плоский КР1, КР2	157
	Каркас плоский КР3	157
	Каркас плоский КР4	158
	Каркас плоский КР5	158
	Каркас плоский КР6	159
	Каркас плоский КР7	159
	Каркас плоский КР8	160
	Каркас плоский КР88	160
	Каркас плоский КР9, КР10	161
	Каркас плоский КР11, КР12	161

N п/п	Наименование	Стр.
	Каркас плоский КР13, КР14	162
	Каркас плоский КР15, КР16	162
	Каркас плоский КР17, КР18	163
	Каркас плоский КР19	163
	Каркас плоский КР20, КР72	164
	Каркас плоский КР73, КР76	164
	Каркас плоский КР21...КР62	165...169
	Каркас плоский КР21...КР62. Сборочный чертеж	169, 170
	Каркас плоский КР63, КР64	171
	Каркас плоский КР65	171
	Каркас плоский КР66	172
	Каркас плоский КР67	172
	Каркас плоский КР68, КР69	173
	Каркас плоский КР70; КР71	173
	Каркас плоский КР74	174
	Каркас плоский КР75	174
	Каркас плоский КР77	175
	Каркас плоский КР79	175
	Каркас плоский КР78, КР80	176
	Каркас плоский КР81	176
	Каркас плоский КР82	177
	Каркас плоский КР83	177
	Каркас плоский КР84; КР85; КР86	178
	Каркас плоский КР92; КР93	179
	Каркас плоский КР94; КР95	180
	Каркас плоский КР96; КР97	180

Инв. № подл. | Подп. и дата | Взам. инв. №

Привязан:

Инв. №

24566-15 6

Альбом 8 4.1

N п/п	Наименование	Стр.
	Сетка арматурная С1	181
	Сетка арматурная С2	181
	Сетка арматурная С3, С4	182
	Сетка арматурная С5	183
	Сетка арматурная С6	183
	Сетка арматурная С7	184
	Сетка арматурная С8	184
	Сетка арматурная С9	185
	Сетка арматурная С10	185
	Сетка арматурная С11	186
	Сетка арматурная С12	186
	Сетка арматурная С13	187
	Сетка арматурная С14	187
	Сетка арматурная С15	188
	Сетка арматурная С16	188
	Сетка арматурная С17	189
	Сетка арматурная С18	189
	Сетка арматурная С19	190
	Сетка арматурная С20	190
	Сетка арматурная С21	191
	Сетка арматурная С38	191
	Сетка арматурная С22	192
	Сетка арматурная С23, С26	192
	Сетка арматурная С24	193
	Сетка арматурная С25	193
	Сетка арматурная С27	194
	Сетка арматурная С28	194
	Сетка арматурная С29	195
	Сетка арматурная С30	195
	Сетка арматурная С31	196
	Сетка арматурная С32	196

N п/п	Наименование	Стр.
	Сетка арматурная С33	197
	Сетка арматурная С34	197
	Сетка арматурная С35	198
	Сетка арматурная С36	198
	Сетка арматурная С39...С44	199
	Сетка арматурная С45	199
	Сетка арматурная С46; С47	200
	Сетка арматурная С46; С47 Сборочный чертеж	200
	Сетка арматурная С48	201
	Сетка арматурная С49	201
	Сетка арматурная С50	202
	Сетка арматурная С58	202
	Сетка арматурная С51	203
	Сетка арматурная С52, С53	203
	Сетка арматурная С54	204
	Сетка арматурная С55	204
	Сетка арматурная С56	205
	Сетка арматурная С57	205
	Ограждение площадки О1; О4	206
	Ограждение кровли О2	207
	Ограждение площадки О3	207

Инв. № подл. | Подп. и дата | Взам. инв. №

Привязан:

Инв. №

24566-15 7

Альбом 8 ч.1

Технические условия

I. Железобетонные изделия

1. Конструкции следует изготавливать в соответствии с ГОСТ 13015.0-83* и применяемых типовых серий.
2. Конструкции должны удовлетворять требованиям по прочности, жесткости и трещиностойкости установленным в проекте или в типовых. сериях.
3. Бетоны должны удовлетворять требованиям, установленным стандартами на бетоны конкретных видов:
   ГОСТ 26633-85 „Бетон тяжелый. Технические условия."
   ГОСТ 25820-83 „Бетоны легкие. Технические условия."
   ГОСТ 19222-84 „Арболит и изделия из него".
4. Для стеновых панелей принят легкий бетон на пористых заполнителях класса по прочности на сжатие В3,5 со средней плотностью в высушенном состоянии - D 1000 кг/м³ или арболит класса В2 поризованной структуры. Плотность арболита в сухом состоянии $\gamma_{сух}$ = 600 кг/м³. Для сборных перегородок - легкий бетон класса В7,5 с плотностью D 1600 кг/м³.
5. Фактическая прочность бетона (в проектном возрасте и отпускная) должна соответствовать требуемой, назначаемой по ГОСТ 18105.0-80 и ГОСТ 18105.1-80 в зависимости от нормируемой прочности бетона и от показателя фактической однородности бетона.

Величина нормируемой отпускной прочности бетона на сжатие должна составлять:

Наименование конструкций и изделий	Нормируемая отпускная прочность бетона (в процентах от класса или марки бетона по прочности на сжатие)	
	теплый период года	холодный период года
Колонны и стойки	70	90
Стеновые панели	80	90
Плиты перекрытия и покрытия	70	85

Продолжительность теплого и холодного периода года указывается проектной организацией при привязке проекта в соответствии с ГОСТ 13015.0-83 (изменение N 1).

II. Изделия арматурные и закладные

1. Для изготовления арматурных и закладных изделий следует применять сталь марок, указанных в таблице:

Вид арматуры и документы, регламентирующий ее качество	Класс армат.	Марка стали при расчетной наружной температуре до минус 30° включительно и в отапливаемых зданиях
Стержневая горячекатаная гладкая, ГОСТ 5781-82 и ГОСТ 380-71	A I	Ст 3 кп
Стержневая горячекатаная периодического профиля ГОСТ 5781-82	A III	25Г2С
Обыкновенная арматурная проволока периодического профиля ГОСТ 6727-80	Вр I	—

2. При изготовлении арматурных изделий и закладных деталей должны соблюдаться требования ГОСТ 10922-75 „Арматурные изделия и закладные детали сварные для железобетонных конструкций. Технические требования и методы испытаний", а также

Привязан:

Инв. №

Н. контр.	Зорин		
Гл. спец.	Зорин		
Зав. гр.	Шахновский		
Вед. инж.	Боднянская		
Провер.	Шахновский		
Разраб.	Белан		

903-1-281.90 КЖ.И-ТУ

Технические условия

Стадия	Лист	Листов
Р	1	2

ХАРЬКОВСКИЙ ПРОМСТРОЙНИИПРОЕКТ

Взам. инв. № | Подп. и дата | Инв. № подл.

ГОСТ 14098-85 „Соединения сварные арматуры и закладных изделий железобетонных конструкций. Типы, конструкция и размеры".

Для крестообразных сварных соединений сеток и каркасов типы швов, кроме оговоренных чертежами, при контактной точечной сварке двух стержней - К1 - Кт, при контактной точечной сварке трех стержней - К2 - Кт. Размеры сеток и каркасов даны по осям и торцам стержней.

Объединение арматурных изделий в пространственные каркасы, кроме оговоренных чертежами, производить контактной точечной сваркой крестообразных пересечений стержней с помощью сварочных клещей.

Пространственные каркасы типовых колонн, ригелей и других железобетонных конструкций изготавливать руководствуясь техническими требованиями соответствующих типовых серий.

Материал пластин для закладных и соединительных деталей, кроме оговоренных чертежами, принят из стали В Ст 3 кп 2 по ГОСТ 380-71*.

Анкеры закладных деталей приварить к пластинам в тавр дуговой механизированной сваркой под флюсом. Тип шва Т1 - Мф по ГОСТ 14098-85. Другие типы сварных соединений указаны на чертежах.

Рекомендуемые типы электродов для сварки принимать по таблице 39 СНиП 3.03.01-87 „Несущие и ограждающие конструкции".

Защита закладных деталей и соединительных элементов от коррозии приведена в „Общих указаниях" к листу „Общие данные" марки КЖ.

Производство и приемку работ по сварке соединений арматурных изделий и закладных деталей выполнять в соответствии с требованиями СНиП 3.03.01-87 „Несущие и ограждающие конструкции".

3. При расчетной наружной температуре до минус 40° включительно марки стали для арматуры и закладных изделий принимать по приложениям 1 и 2 СНиП 2.03.01-84.

4. Закладные и соединительные изделия защищаются от коррозии лакокрасочным покрытием: эмаль ПФ-115 или ПФ-133 в 2 слоя по слою грунтовки ГФ-021 или ГФ-020.

5. При привязке проекта для конкретного района в чертежах железобетонных изделий необходимо указать толщину панелей стен и утеплителя комплексных плит в соответствии с таблицей „Толщины стен и утеплителя, в мм" Альбом 5 „Решения архитектурные", а также несущую способность панелей стен в соответствии с табл. 2 серии 1.030.1-1. вып. 0-1.

Альбом 8 к.1

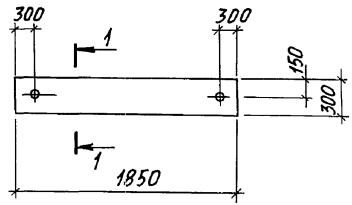

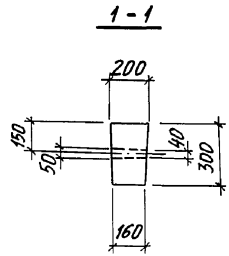

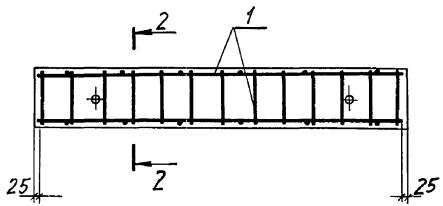

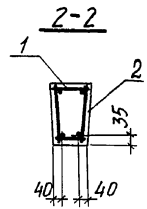

Формат	Зона	Поз.	Обозначение	Наименование	Кол.	Примечание
				Документация		
			903-1-281.90 КЖ.И-ТУ	Технические условия		
				Сборочные единицы		
А4		1	903-1-281.90 КЖ.И-КП1	Каркас пространств. КП1	1	4,4 кг
				Материалы		
		2		Бетон класса В15		0,10 м³

Ведомость расхода стали на элемент, кг

Марка элемента	Изделия арматурные							
	Арматура класса							Общий расход, кг
	А-III				Вр-I			
	ГОСТ 5781-82			Итого	ГОСТ 6727-80		Итого	
	ф10	ф8			ф4			
БФ1	2,2	1,4		3,6	0,8		0,8	4,4

Привязан:

Инв. №

Инв. № подл. | Подпись и дата | Взам. инв. №

Н. контр.	Зорин		
Гл. констр.	Зорин		
Зав. гр.	Шахновский		
Вед. инж.	Чепелева		
Провер.	Чепелева		
Разраб.	Минаева		

903-1-281.90 КЖ.И-БФ1

Балка фундаментная БФ1

Стадия	Масса	Масштаб
Р	250кг	
Лист	Листов 1	

Харьковский промстройниипроект

Альбом 8 ч.1

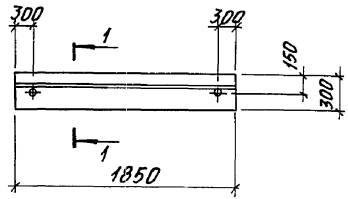

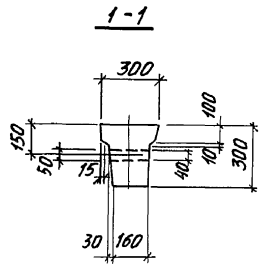

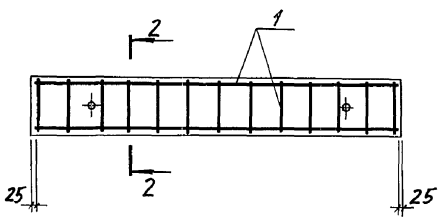

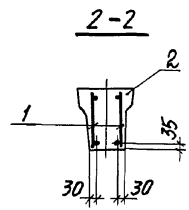

Формат	Зона	Поз.	Обозначение	Наименование	Кол.	Примечание
				Документация		
			903-1-281.90 КЖ.И-ТУ	Технические условия		
				Сборочные единицы		
А4		1	903-1-281.90 КЖ.И-Кр1,Кр2	Каркас плоский Кр 2	2	2,6кг
				Материалы		
		2		Бетон класса В15		0,12 м³

Ведомость расхода стали на элемент, кг

Марка элемента	Изделия арматурные							Общий расход, кг
	Арматура класса							
	А-III				Вр-I			
	ГОСТ 5781-82			Итого	ГОСТ 6727-80		Итого	
	ф12	ф8			ф4			
БФ2	3,2	1,4		4,6	0,6		0,6	5,2

Привязан:

Инв. №

Н.контр.	Зорин	
Гл.констр.	Зорин	
Зав. гр.	Шахновский	
Вед. инж.	Чепелева	
Провер.	Чепелева	
Разраб.	Минаева	

903-1-281.90 КЖ.И-БФ2

Балка фундаментная БФ2

Стадия	Масса	Масштаб
Р	300кг	
Лист	Листов 1	

ХАРЬКОВСКИЙ ПРОМСТРОЙНИИПРОЕКТ

Инв.№ подл. | Подпись и дата | Взам.инв.№

Альбом 8 кн.1

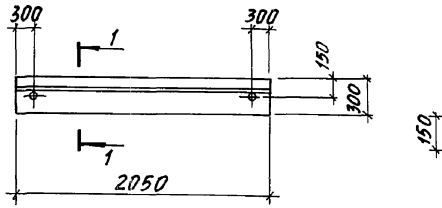

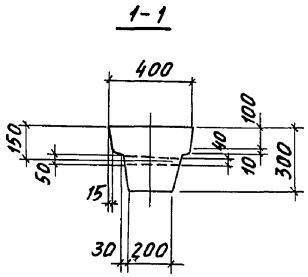

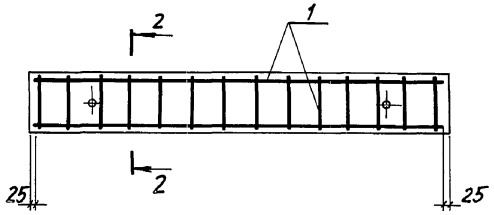

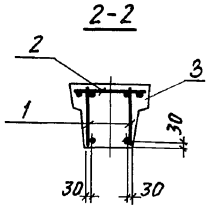

Формат	Зона	Поз.	Обозначение	Наименование	Кол.	Примечание
				Документация		
			903-1-281.90 КЖ.И-ТУ	Технические условия		
				Сборочные единицы		
А4		1	903-1-281.90 КЖ.И-Кр3	Каркас плоский Кр 3	2	3,0 кг
А4		2	903-1-281.90 КЖ.И-Кр4	" Кр 4	1	2,4 кг
				Материалы		
		3		Бетон класса В15		0,17 м³

Ведомость расхода стали на элемент, кг

Марка элемента	Изделия арматурные							
	Арматура класса							Общий расход, кг
	A-III				Bp-I			
	ГОСТ 5781-82			Итого	ГОСТ 6727-80		Итого	
	ф12	ф8			ф4	ф5		
БФ3	3,6	3,2		6,8	0,8	0,8	1,6	8,4

Взам. инв.№ | Подпись и дата | Инв.№подл.

Привязан:

Инв. №

Н. контр.	Зорин	
Гл. конст.	Зорин	
Зав. гр.	Шахновский	
Вед. инж.	Чепелева	
Провер.	Чепелева	
Разраб.	Минаева	

903-1-281.90 КЖ.И-БФ3

Балка фундаментная БФ3

Стадия	Масса	Масштаб
Р	430 кг	
Лист	Листов 1	

ХАРЬКОВСКИЙ ПРОМСТРОЙНИИПРОЕКТ

Альбом 8 ч.1

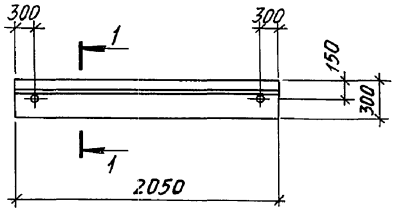

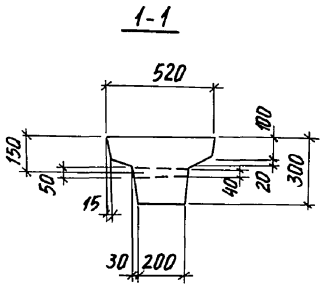

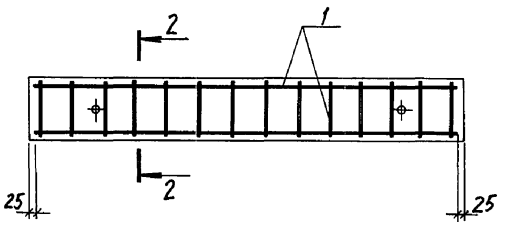

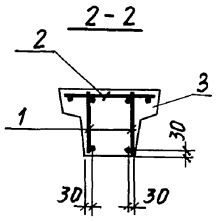

Формат	Зона	Поз.	Обозначение	Наименование	Кол.	Примечание
				Документация		
			903-1-281.90 КЖ.И-ТУ	Технические условия		
				Сборочные единицы		
А4		1	903-1-281.90 КЖ.И-Кр3	Каркас плоский Кр 3	2	3,0 кг
А4		2	903-1-281.90 КЖ.И-Кр5	» Кр 5	1	4,3 кг
				Материалы		
		3		Бетон класса В 15		0,20 м³

Ведомость расхода стали на элемент, кг

Марка элемента	Изделия арматурные							
	Арматура класса							Общий расход, кг
	А-III				Вр-I			
	ГОСТ 5781-82			Итого	ГОСТ 6727-80		Итого	
	ф12	ф8			ф4	ф5		
БФ4	3,6	4,8		8,4	0,8	1,1	1,9	10,3

Взам. инв.№ | Подпись и дата | Инв.№ подл.

Привязан:

Инв. №

Н. контр.	Зорин	
Гл. констр.	Зорин	
Зав. гр.	Шахновский	
Вед. инж.	Чепелева	
Провер.	Чепелева	
Разраб.	Минаева	

903-1-281.90 КЖ.И-БФ4

Балка фундаментная БФ4

Стадия	Масса	Масштаб
Р	500 кг	
Лист	Листов 1	

ХАРЬКОВСКИЙ ПРОМСТРОЙНИИПРОЕКТ

Альбом 8 41

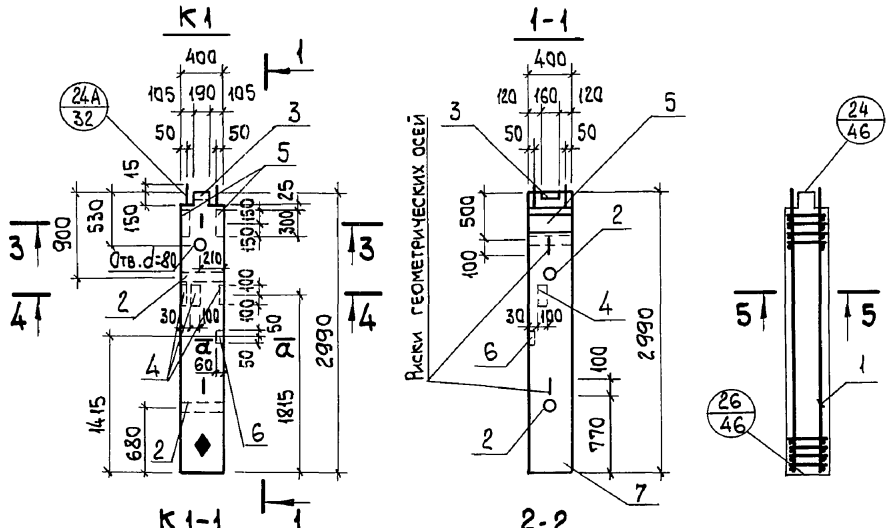

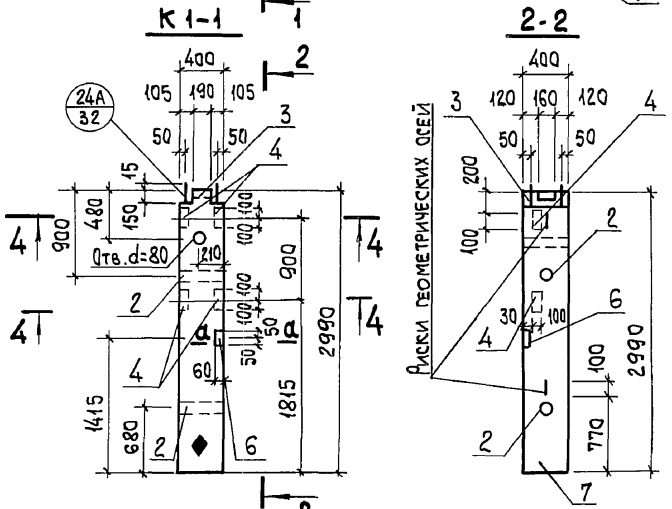

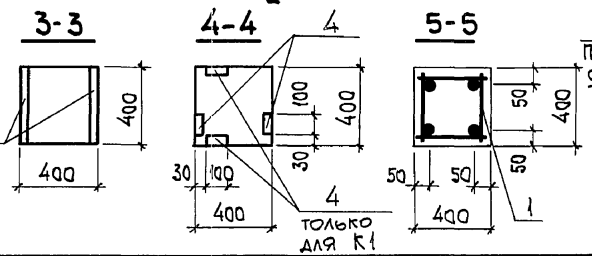

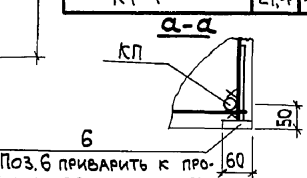

Формат	Зона	Поз.	Обозначение	Наименование	Кол-во К1	Кол-во К1-1		Примечание
				Документация				
			903-1-281.90 КЖ.И-ТУ	Технические условия				
				Сборочные единицы				
А3		1	903-1-281.90 КЖ.И-КП17	Каркас пространственный КП17	1	1		72,1 кг
		2	1.420-12 вып. 5	Изделия закладные М16	2	2		2,5 кг
		3	То же	М48	1	1		8,6 кг
		4	"	М42	4	4		2,2 кг
		5	1.400-15	МН144-2	2	-		9,5 кг
		6	То же	МН101-1	1	1		0,6 кг
				Материалы				
		7		Бетон класса В25	0,48	0,48		м³

Ведомость расхода стали на элемент, кг

Марка элемента	Изделия арматурные: Арматура класса A-III ГОСТ 5781-82 ф10	ф25	Итого	ф8	Итого	Всего	Изделия закладные: Арматура класса A-III ГОСТ 5781-82 ф8	ф12	ф18	Итого	Прокат марки ВСт3кп2 ГОСТ 19903-74* δ=6	δ=8	δ=10	δ=16	Итого	ГОСТ 5915-70* Гайка М16	ГОСТ 3262-75* Газ.тр. d=40	Итого	Всего	Общий расход
К1	21,4	46,4	67,8	4,3	4,3	72,1	0,3	8,4	4,6	13,3	0,3	15,0	6,4	3,8	25,5	0,2	3,0	3,2	42,0	114,1
К1-1	21,4	46,4	67,8	4,3	4,3	72,1	0,3	4,4	4,6	9,3	0,3	-	6,4	3,8	10,5	0,2	3,0	3,2	23,0	95,1

Узлы принять по серии 1.420-12 Вып. 1.

Н.контр.	Зорин	
Гл.спец.	Зорин	
Зав.гр.	Шахновский	
Вед.инж.	Боднянская	
Провер.	Чепелева	
Разраб.	Квасова	
Рассчит.	Петраш	

Привязан:

Инв.№

903-1-281.90 КЖ.И-К1; К1-1

Колонна К1; К1-1

Стадия	Масса	Масштаб
Р	1200 кг	
Лист	Листов 1	

ХАРЬКОВСКИЙ ПРОМСТРОЙНИИПРОЕКТ

Взам.инв.№ | Подп. и дата | Инв.№ подл.

Альбом 8 4.1

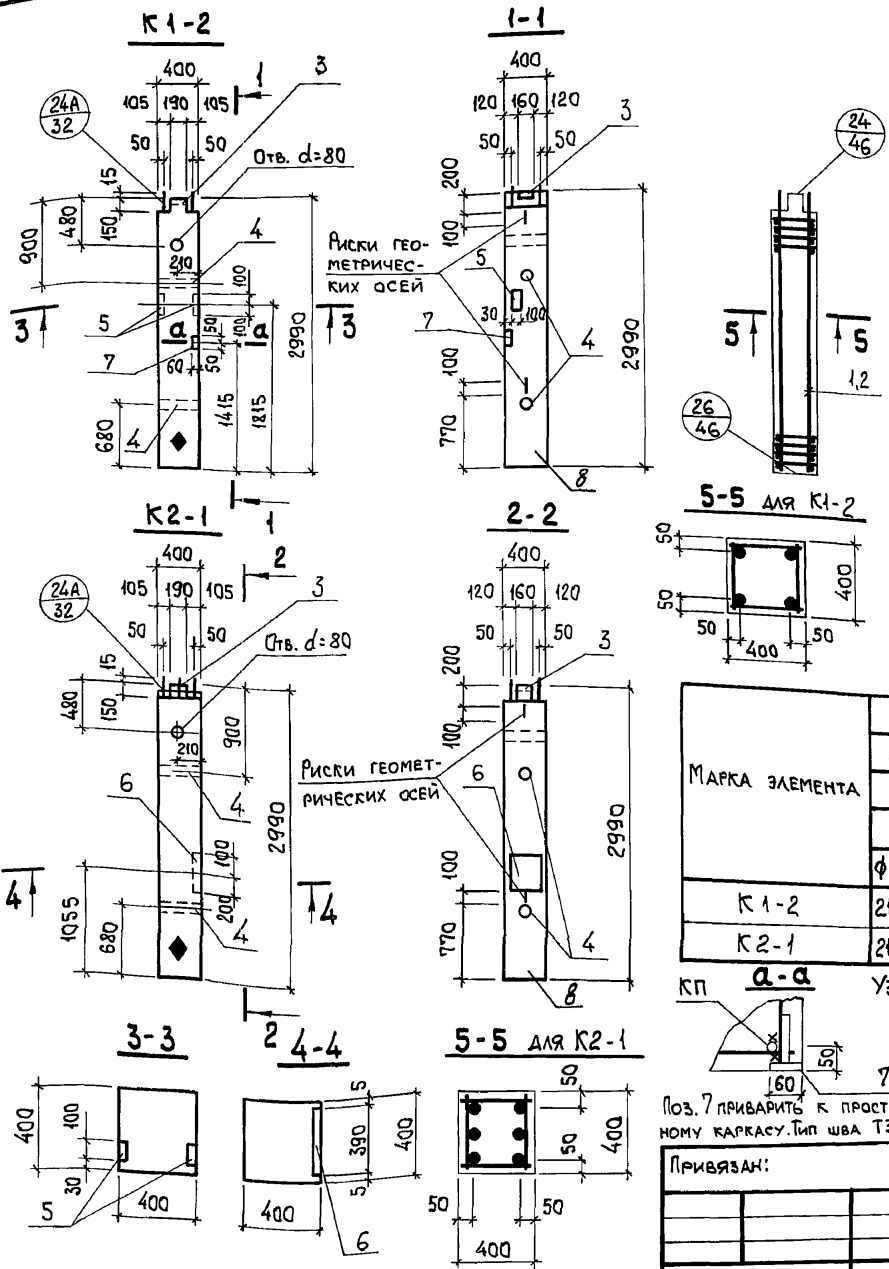

Формат	Зона	Поз.	Обозначение	Наименование	Кол-во К1-2	Кол-во К2-1		Примечание
				Документация				
			903-1-28.90 КЖ.И-ТУ	Технические условия				
				Сборочные единицы				
А3		1	903-1-281.90 КЖ.И-КП17...КП19	Каркас пространственный КП17	1			72,1 кг
		2		КП18		1		95,3 кг
		3	1.420-12 вып. 5	Изделие закладное М48	1	1		8,6 кг
		4	"	М16	2	2		2,5 кг
		5	"	М42	2			2,2 кг
		6	1.400-6/76	М4-35		1		11,1 кг
		7	1.400-15. вып. 1	МН101-1	1			0,6 кг
				Материалы				
		8		Бетон класса В25	0,48	0,48		м³

Ведомость расхода стали на элемент, кг

Марка элемента	Изделия арматурные: Арматура класса А-III ГОСТ 5781-82 ф10	ф25	Итого	А-I ф8	Итого	Всего	Изделия закладные: Арматура класса А-III ГОСТ 5781-82 ф8	ф12	ф18	Итого	Прокат марки Ст3 кп 2 ГОСТ 19903-74 δ=6	δ=8	δ=10	δ=16	Итого	ГОСТ 5915-70 гайка М16	ГОСТ 3262-75* газ. тр. d=40	Итого	Всего	Общий расход
К1-2	21,4	46,4	67,8	4,3	4,3	72,1	0,3	3,2	4,6	8,1	0,3	—	3,2	3,8	7,3	0,2	3,0	3,2	18,6	90,7
К2-1	21,4	69,6	91,0	4,3	4,3	95,3	—	3,6	4,6	8,2	—	9,5	—	3,8	13,3	0,2	3,0	3,2	24,7	120,0

Узлы принять по серии 1.420-12 вып. 1.

Поз. 7 приварить к пространственному каркасу. Тип шва Т3-Рр.

Привязан:

Инв. №

Н.контр.	Зорин	
Гл.спец.	Зорин	
Зав.гр.	Шахновский	
Вед.инж.	Боднянская	
Провер.	Чепелева	
Разраб.	Квасова	
Рассчит.	Петраш	

903-1-281.90 КЖ.И-К1-2; К2-1

Колонна К1-2; К2-1

Стадия	Масса	Масштаб
Р	1200 кг	
Лист	Листов 1	

ХАРЬКОВСКИЙ ПРОМСТРОЙНИИПРОЕКТ

Взам. инв. № | Подп. и дата | Инв. № подл.

Альбом 8.1.

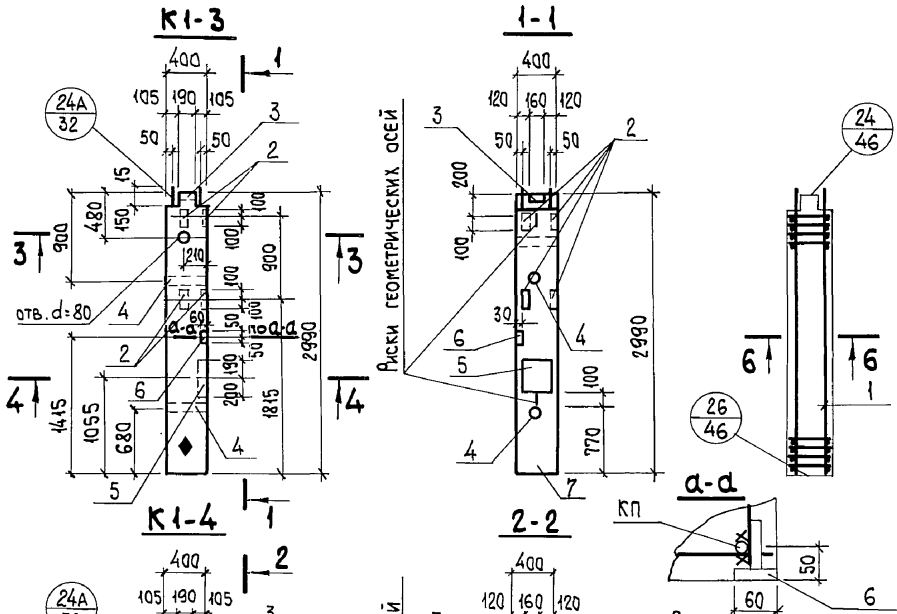

Поз. 6 приварить к пространственному каркасу. Тип шва Т3-Рр.

Формат	Зона	Поз.	Обозначение	Наименование	Кол-во К1-3	Кол-во К1-4		Примечание
				Документация				
			903-1-281.90 КЖ.И-ТУ	Технические условия				
				Сборочные единицы				
А3		1	903-1-281.90 КЖ.И-КП17...КП19	Каркас пространственный КП17	1	1		72,1 кг
		2	1.420-12 Вып. 5	Изделия закладные М42	4	3		2,2 кг
		3	То же	М48	1	1		8,6 кг
		4	"	М16	2	2		2,5 кг
		5	1.400-6/76	М4-35	1			11,1 кг
		6	1.400-15 Вып. 1	МН101-1	1	1		0,6 кг
				Материалы				
		7		Бетон класса В25	0,48	0,48		м³

Ведомость расхода стали на элемент, кг

Марка элемента	Изделия арматурные: Арматура класса A-III ГОСТ 5781-82 ф10	ф25	Итого	ф8	Итого	Всего	Изделия закладные: Арматура класса A-III ГОСТ 5781-82 ф8	ф12	ф18	Итого	Прокат марки ВСт3кп2 ГОСТ 19903-74* δ=6	δ=8	δ=10	δ=16	Итого	ГОСТ 5915-70 Гайка М16	ГОСТ 3262-75* Газ.тр. d=40	Итого	Всего	Общий расход
К 1-3	21,4	46,4	67,8	4,3	4,3	72,1	0,3	6,0	4,6	10,9	0,3	9,5	6,4	3,8	20,0	0,2	3,0	3,2	34,1	106,2
К 1-4	21,4	46,4	67,8	4,3	4,3	72,1	0,3	4,4	4,6	9,3	0,3		4,8	3,8	8,9	0,2	3,0	3,2	21,4	93,5

Узлы принять по серии 1.420-12 Вып. 1.

Н.контр.	Зорин	
Гл.спец.	Зорин	
Зав.гр.	Шахновский	
Вед.инж.	Боднянская	
Провер.	Чепелева	
Разраб.	Квасова	
Рассчит.	Петраш	

Привязан:

Инв. №

903-1-281.90 КЖ.И-К1-3; К1-4

Колонна К1-3; К1-4

Стадия	Масса	Масштаб
Р	1200 кг	
Лист	Листов 1	

ХАРЬКОВСКИЙ ПРОМСТРОЙНИИПРОЕКТ

Взам. инв. №

Подп. и дата

Инв. № подл.

Альбом 8 кн.1

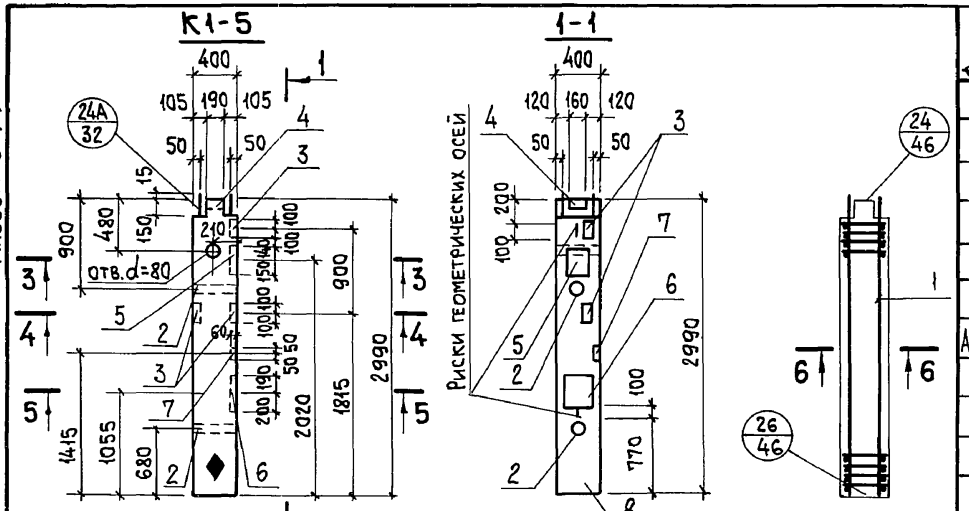

Формат	Зона	Поз.	Обозначение	Наименование	Кол-во К1-5	Кол-во К1-6		Примечание
				Документация				
			903-1-281.90 КЖ.И-ТУ	Технические условия				
				Сборочные единицы				
А3		1	903-1-281.90 КЖ.И-КП17...КП19	Каркас пространственный КП17	1	1		72,1 кг
		2	1.420-12 вып. 5	Изделия закладные М16	2	2		2,5 кг
		3	"	М42	3	3		2,2 кг
		4	"	М48	1	1		8,6 кг
		5	1.400-6/76	МП-11-8	1			6,7 кг
		6	"	М4-35	1	1		11,1 кг
		7	1.400-15 вып. 1	МН 101-1	1	1		0,6 кг
				Материалы				
		8		Бетон класса В25	0,48	0,48		м³

Ведомость расхода стали на элемент, кг

Марка элемента	Изделия арматурные: Арматура класса А-III ГОСТ 5781-82 ф10	ф25	Итого	А-I ф8	Итого	Всего	Изделия закладные: Арматура класса А-III ГОСТ 5781-82 ф8	ф12	ф14	ф18	Итого	Прокат марки ВСт3кп2 ГОСТ 19903-74* δ=6	δ=8	δ=10	δ=16	Итого	ГОСТ 5915-70* гайка М16	ГОСТ 8262-75* Газ.тр. d=40	Итого	Всего	Общий расход
К1-5	21,4	46,4	67,8	4,3	4,3	72,1	0,3	5,4	1,3	4,6	11,6	0,3	9,5	10,2	3,8	23,8	0,2	3,0	3,2	38,6	110,7
К1-6	21,4	46,4	67,8	4,3	4,3	72,1	0,3	5,4	—	4,6	10,3	0,3	9,5	4,8	3,8	18,4	0,2	3,0	3,2	31,9	104,0

Узлы принять по серии 1.420-12 вып. 1.
Сечение а-а см. лист КЖИ-К1-2; К2-1.

Н.контр.	Зорин	
Гл.спец.	Зорин	
Зав.гр.	Шахновский	
Вед.инж.	Боднянская	
Провер.	Чепелева	
Разраб.	Квасова	
Рассчит.	Петраш	

Привязан:

Инв.№

903-1-281.90 КЖ.И-К1-5; К1-6

Колонна К1-5; К1-6

Стадия	Масса	Масштаб
Р	1200 кг	

Лист | Листов 1

ХАРЬКОВСКИЙ ПРОМСТРОЙНИИПРОЕКТ

Взам.инв.№ | Подп. и дата | Инв.№подл.

24566-15 17

Альбом 8.41

К1-7

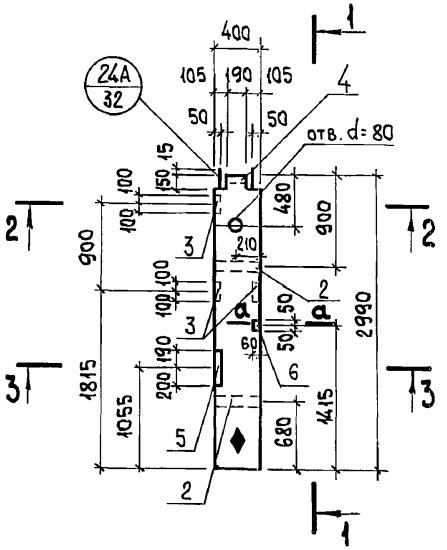

1-1

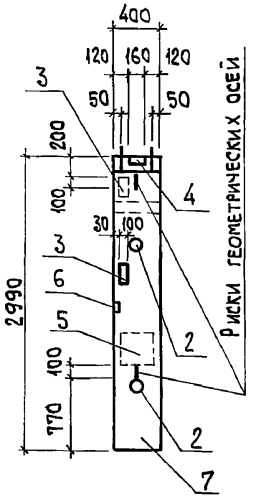

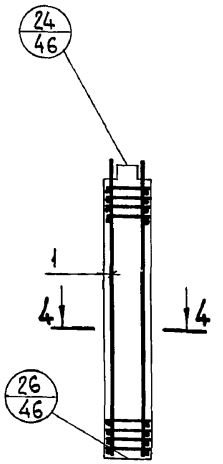

Формат	Зона	Поз.	Обозначение	Наименование	Кол.	Примечание
				Документация		
			903-1-281.90 КЖ.И-ТУ	Технические указания		
				Сборочные единицы		
А3		1	903-1-281.90 КЖИ-КП17...КП19	Каркас пространственный КП17	1	72,1 кг
		2	1.420-12 Вып. 5	Изделие закладное М16	2	2,5 кг
		3	"	М42	3	2,2 кг
		4	"	М48	1	8,6 кг
		5	1.400-6/76	М4-35	1	11,1 кг
		6	1.400-15 Вып. 1	МН101-1	1	0,6 кг
				Материалы		
		7		Бетон класса В25	0,48	м³

2-2

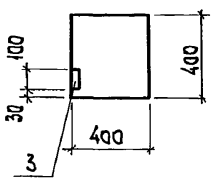

3-3

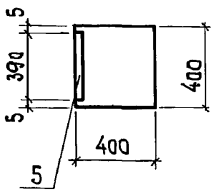

4-4

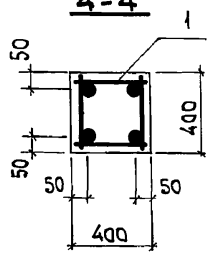

а-а

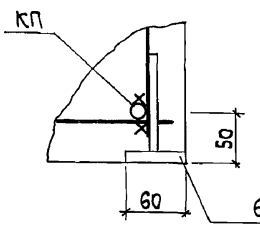

Поз.6 приварить к пространственному каркасу. Тип шва К3-Рр.

Ведомость расхода стали на элемент, кг

Марка элемента	Изделия арматурные						Изделия закладные												Общий расход
	Арматура класса					Всего	Арматура класса				Прокат марки ВСт3кп2							Всего	
	А-III			А-I			А-III				ГОСТ 19903-74*					ГОСТ 5915-70*	ГОСТ 3262-75*		
	ГОСТ 5781-82						ГОСТ 5781-82												
	ф10	ф25	Итого	ф8	Итого		ф8	ф12	ф18	Итого	δ=6	δ=8	δ=10	δ=16	Итого	Гайка М16	Газ.тр. d=40	Итого	
К1-7	21,4	46,4	67,8	4,3	4,3	72,1	0,3	5,4	4,6	10,3	0,3	9,5	4,8	3,8	18,4	0,2	3,0	3,2	31,9	104,0

Узлы принять по серии 1.420-12 Вып. 1.

Привязан:

Инв. №

Н.контр.	Зорин	
Гл.спец.	Зорин	
Зав.гр.	Шахновский	
Вед.инж.	Боднянская	
Провер.	Чепелева	
Разраб.	Квасова	
Рассчит.	Петраш	

903-1-281.90 КЖ.И-К1-7

Колонна К1-7

Стадия	Масса	Масштаб
Р	1200 кг	
Лист	Листов 1	

ХАРЬКОВСКИЙ ПРОМСТРОЙНИИПРОЕКТ

Взам. инв. № | Подп. и дата | Инв. № подл.

Альбом 8 кл

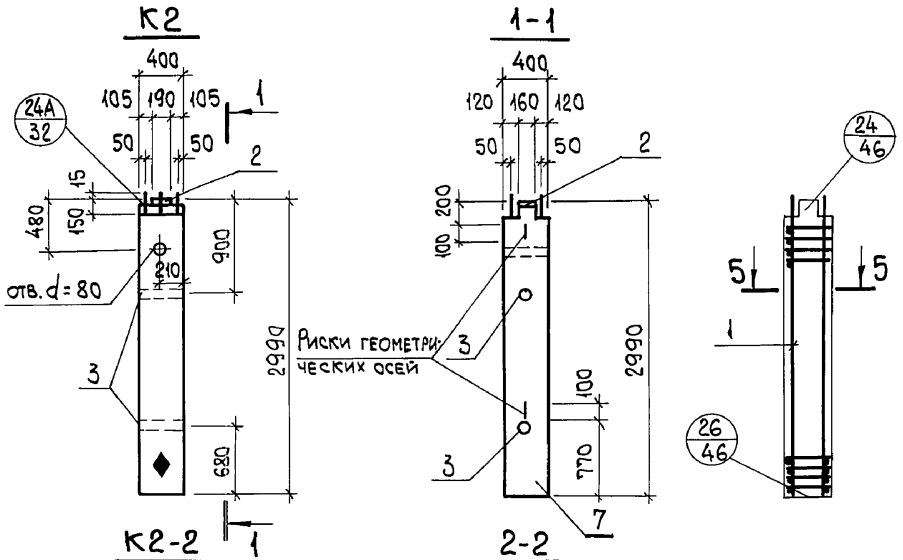

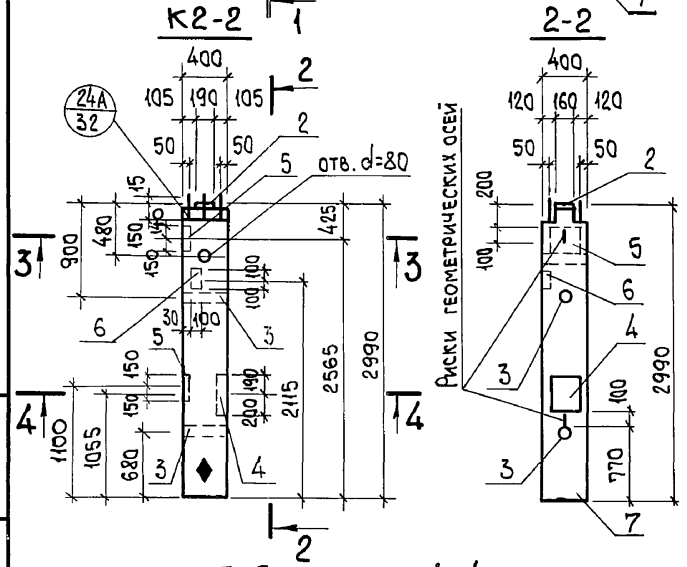

Формат	Зона	Поз.	Обозначение	Наименование	Кол-во К2	Кол-во К2-2		Примечание
				Документация				
			903-1-281.90 КЖ.И-ТУ	Технические условия				
				Сборочные единицы				
А3		1	903-1-281.90 КЖ.И-КП17...КП19	Каркас пространственный КП18	1	1		95,3 кг
		2	1.420-12 вып. 5	Изделия закладные М48	1	1		8,6 кг
		3	То же	М16	2	2		2,5 кг
		4	1.400-6/76 л.94	М4-35		1		11,1 кг
		5	То же л. 51	М1-9-8		2		7,8 кг
		6	1.420-12 вып. 5	М42		1		2,2 кг
				Материалы				
		7		Бетон класса В25	0,48	0,48		м³

Ведомость расхода стали на элемент, кг

Марка элемента	Изделия арматурные						Изделия закладные												Общий расход
	Арматура класса					Всего	Арматура класса				Прокат марки							Всего	
	А-III			А-I			А-III				В Ст3 кп2								
	ГОСТ 5781-82						ГОСТ 5781-82				ГОСТ 19903-74*				ГОСТ 5915-70*	ГОСТ 3262-75*	Итого		
	ф10	ф25	Итого	ф8	Итого		ф12	ф14	ф18	Итого	δ=8	δ=10	δ=16	Итого	Гайка М16	Газ.тр. d=40			
К2	21,4	69,6	91,0	4,3	4,3	95,3	2,0	—	4,6	6,6	—	—	3,8	3,8	0,2	3,0	3,2	13,6	108,9
К2-2	21,4	69,6	91,0	4,3	4,3	95,3	4,2	2,6	4,6	11,4	9,5	14,6	3,8	27,9	0,2	3,0	3,2	42,5	137,8

Узлы принять по серии 1.420-12 вып. 1

Привязан:

Инв. №

Н.контр.	Зорин	
Гл.спец.	Зорин	
Зав.гр.	Шахновский	
Вед.инж.	Боднянская	
Провер.	Чепелева	
Разраб.	Квасова	
Рассчит.	Петраш	

903-1-281.90 КЖ.И-К2; К2-2

Колонна К2; К2-2

Стадия	Масса	Масштаб
Р	1200 кг	
Лист	Листов 1	

ХАРЬКОВСКИЙ ПРОМСТРОЙНИИПРОЕКТ

Взам. инв. № | Подп. и дата | Инв. № подл.

Альбом 8 ч.1

К2-3

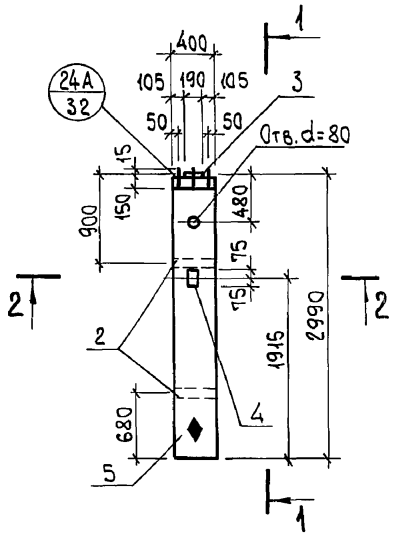

1-1

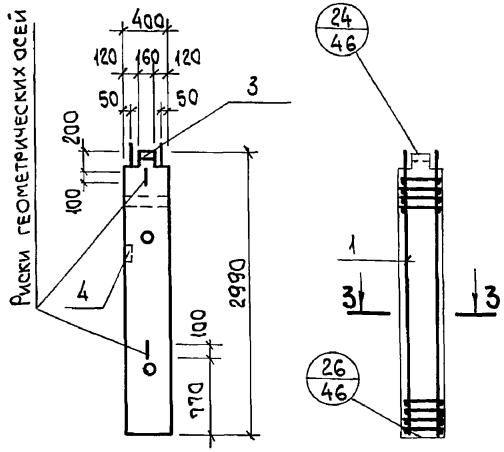

2-2

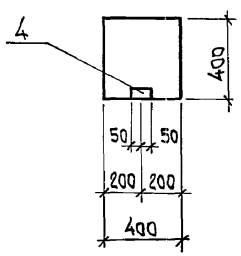

3-3

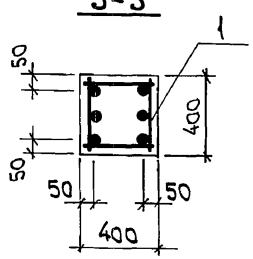

Формат	Зона	Поз.	Обозначение	Наименование	Кол.	Примечание
				Документация		
			903-1-281.90 КЖ.И-ТУ	Технические требования к изготовлению сборных железобетонных конструкций		
				Сборочные единицы		
А3		1	903-1-281.90 КЖ.И-КП17...КП19	Каркас пространственный КП18	1	95,3 кг
		2	1.420-12 вып. 5	Изделие закладное М16	2	2,5 кг
		3	"	М48	1	8,6 кг
		4	1.400-15 вып. 1	МН106-2	1	1,1 кг
				Материалы		
		5		Бетон класса В25	0,48	м³

Ведомость расхода стали на элемент, кг

Марка элемента	Изделия арматурные						Изделия закладные												Общий расход
	Арматура класса					Всего	Арматура класса				Прокат марки							Всего	
	А-III			А-I			А-III				ВСт3кп2								
	ГОСТ 5781-82						ГОСТ 5781-82				ГОСТ 19903-74*					ГОСТ 5915-70*	ГОСТ 3262-75*		
	ф10	ф25	Итого	ф8	Итого		ф8	ф12	ф18	Итого	δ=6	δ=8	δ=10	δ=16	Итого	Гайка М16	Газ.тр. d=40	Итого	
К2-3	21,4	69,6	91,0	4,3	4,3	95,3	0,4	2,0	4,6	7,0	0,7	—	—	3,8	4,5	0,2	3,0	3,2	14,7	110,0

Узлы принять по серии 1.420-12 вып. 1.

Н.контр.	Зорин	
Гл.спец.	Зорин	
Зав.гр.	Шахновский	
Вед.инж.	Боднянская	
Провер.	Чепелева	
Разраб.	Квасова	
Рассчит.	Петраш	

Привязан:

Инв. №

903-1-281.90 КЖ.И-К2-3

Колонна К2-3

Стадия	Масса	Масштаб
Р	1200 кг	1:50
Лист	Листов 1	

ХАРЬКОВСКИЙ ПРОМСТРОЙНИИПРОЕКТ

Взам.инв.№ | Подп. и дата | Инв.№подл.

Альбом 8 ч.

К2-4

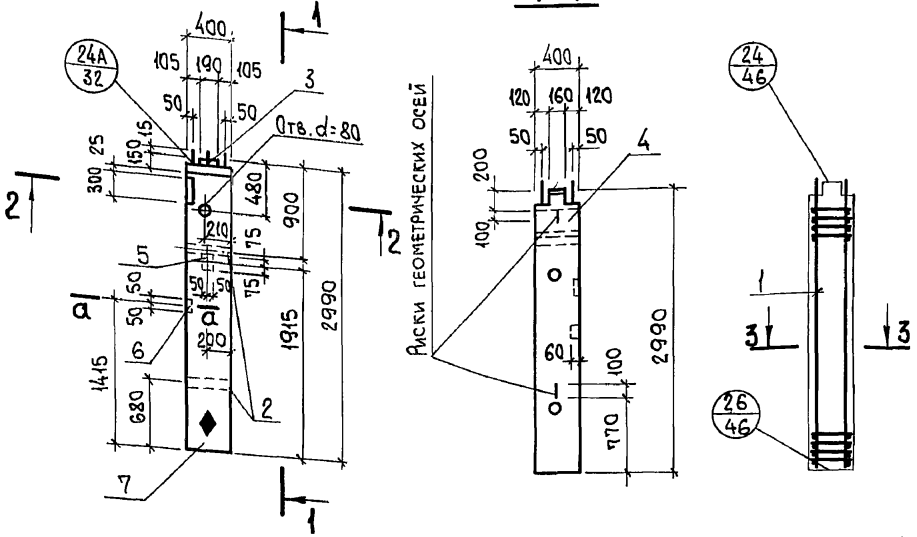

1-1

Формат	Зона	Поз.	Обозначение	Наименование	Кол.	Примечание
				Документация		
			903-1-281.90 КЖ.И-ТУ	Технические требования к изготовлению сборных железобетонных конструкций		
				Сборочные единицы		
А3		1	903-1-281.90 КЖ.И-КП17...КП19	Каркас пространственный КП18	1	95,3 кг
		2	1.420-12 вып. 5	Изделие закладное М16	2	2,5 кг
		3	"	М48	1	8,6 кг
		4	1.400-15 вып. 1	МН144-2	1	9,5 кг
		5	"	МН106-2	1	1,1 кг
		6	"	МН101-1	1	0,6 кг
				Материалы		
		7		Бетон класса В25	0,48	м³

2-2

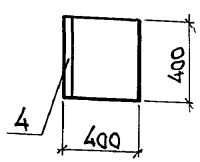

3-3

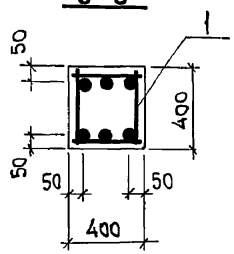

а-а

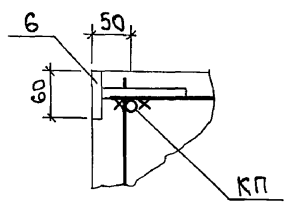

Поз. 6 приварить к пространственному каркасу. Тип шва К3-Рр.

Ведомость расхода стали на элемент, кг

Марка элемента	Изделия арматурные						Изделия закладные											Всего	Общий расход
	Арматура класса						Арматура класса				Прокат марки								
	А-III			А-I			А-III				ВСт3 кп 2								
	ГОСТ 5781-82						ГОСТ 5781-82				ГОСТ 19903-74*					ГОСТ 5915-70*	ГОСТ 3262-75*		
	ф10	ф25	Итого	ф8	Итого		ф8	ф12	ф18	Итого	δ=6	δ=8	δ=10	δ=16	Итого	Гайка М16	Газ.тр d=40	Итого	
К2-4	21,4	69,4	91,0	4,3	4,3	95,3	0,7	4,0	4,6	9,3	1,0	7,5	—	3,8	12,3	0,2	3,0	3,2	24,8	120,1

Узлы принять по серии 1.420-12 вып. 1.

Привязан:		
Инв. №		
Н.контр.	Зорин	
Гл.спец.	Зорин	
Зав.гр.	Шахновский	
Вед.инж.	Боднянская	
Провер.	Чепелева	
Разраб.	Квасова	
Рассчит	Петраш	

903-1-281.90 КЖ.И-К2-4

Колонна К2-4

Стадия	Масса	Масштаб
Р	1200 кг	1:50
Лист	Листов 1	

ХАРЬКОВСКИЙ ПРОМСТРОЙНИИПРОЕКТ

Взам. инв. № | Подп. и дата | Инв. № подл.

Альбом 8 41

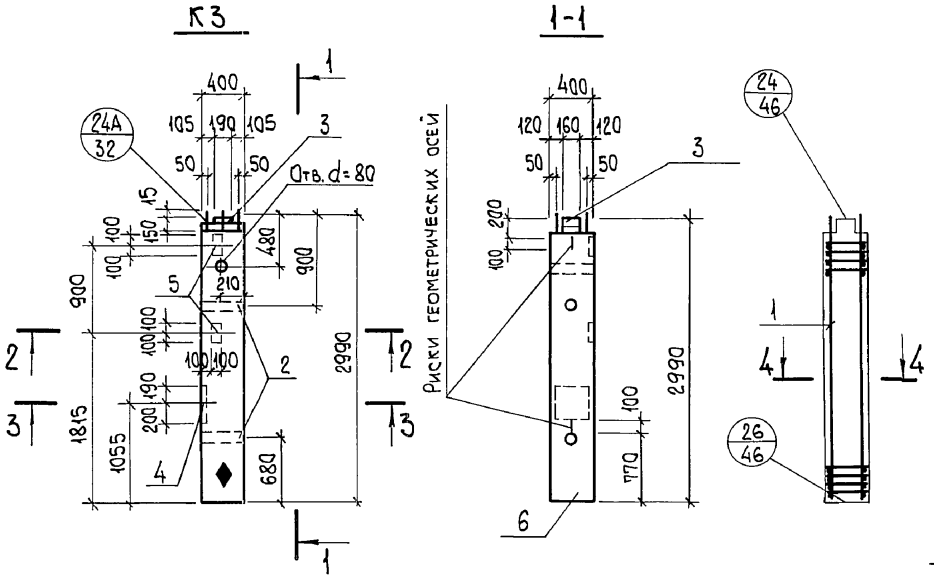

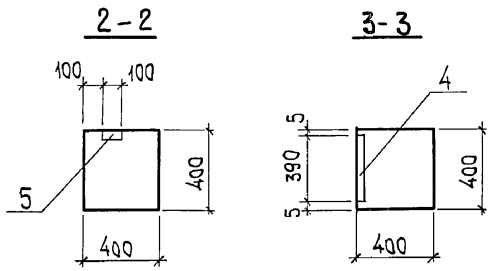

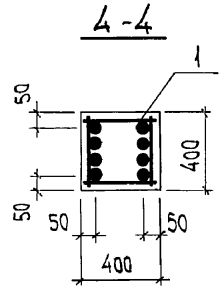

Формат	Зона	Поз.	Обозначение	Наименование	Кол.	Примечание
				Документация		
			903-1-281.90 КЖ.И-ТУ	Технические требования к изготовлению сборных железобетонных конструкций		
				Сборочные единицы		
А3		1	903-1-281.90 КЖ.И-КП17...КП19	Каркас пространственный КП19	1	118,3 кг
		2	1.420-12 Вып. 5	Изделие закладное М16	2	2,5 кг
		3	То же	М48	1	8,6 кг
		4	1.400-6 176	М4-35	1	11,1 кг
		5	1.420-12 Вып. 5	М42	2	2,2 кг
				Материалы		
		6		Бетон класса В25	0,48	м³

Ведомость расхода стали на элемент, кг

Марка элемента	Изделия арматурные					Всего	Изделия закладные								Всего	Общий расход
	Арматура класса						Арматура класса	Прокат марки								
	А-III			А-I			А-III	В Ст3 кп 2								
	ГОСТ 5781-82						ГОСТ 5781-82	ГОСТ 19903-74*				ГОСТ 5915-70*	ГОСТ 3262-75*	Итого		
	ф10	ф25	Итого	ф8	Итого		ф12	ф18	Итого	δ=8	δ=10	δ=16	Итого	Гайка М16	Газ.тр. d=40			
К3	21,4	92,8	114,2	4,3	4,3	118,5	4,8	4,6	9,4	9,5	3,2	3,8	16,5	0,2	3,0	3,2	29,1	147,6

Узлы принять по серии 1.420-12 вып. 1.

Н.контр.	Зорин	
Гл.спец.	Зорин	
Зав.гр.	Шахновский	
Вед.инж.	Боднянская	
Провер.	Чепелева	
Разраб.	Квасова	
Рассчит.	Петраш	

Привязан:

Инв.№

903-1-281.90 КЖ.И-К3

Колонна К3

Стадия	Масса	Масштаб
Р	1200 кг	1:50
Лист	Листов 1	

ХАРЬКОВСКИЙ ПРОМСТРОЙНИИПРОЕКТ

Взам. инв. №

Подп. и дата

Инв. № подл.

Альбом 8 ч.1

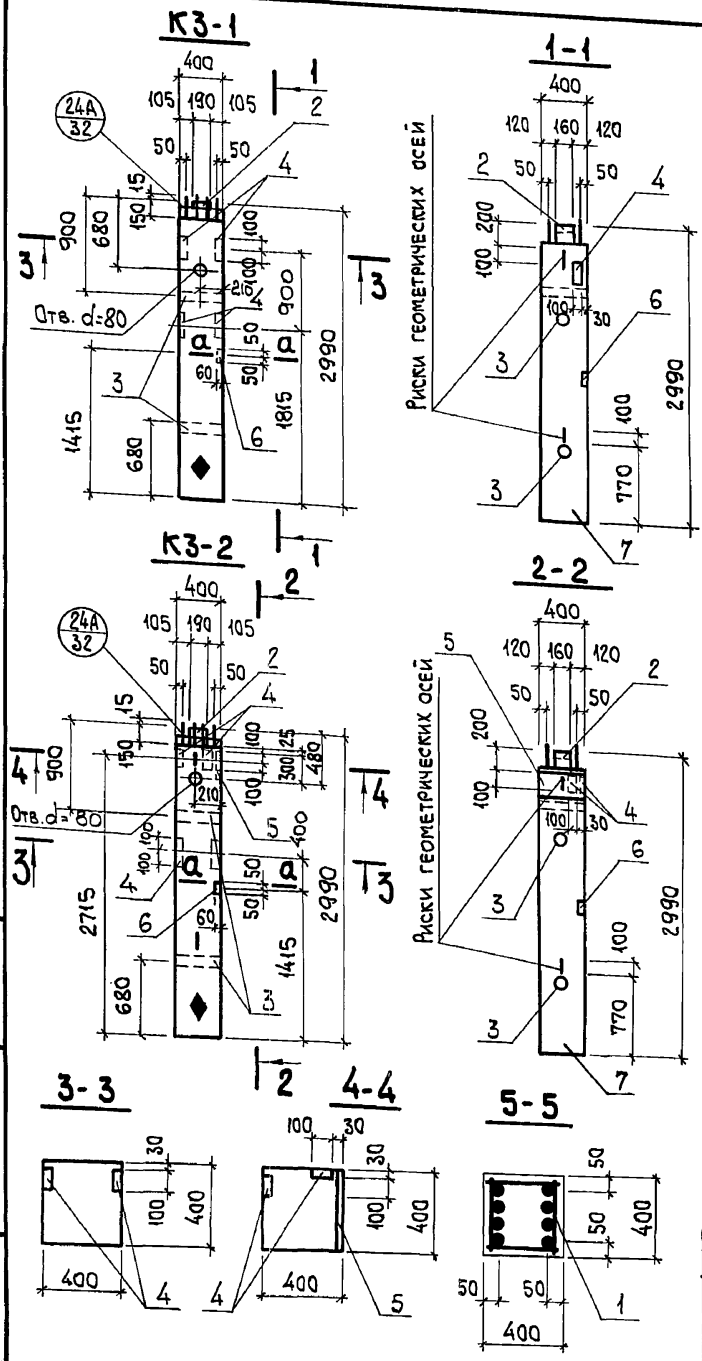

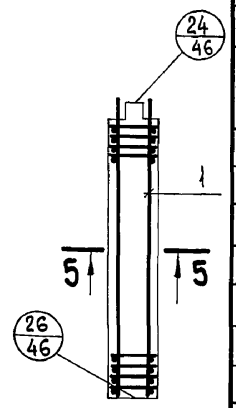

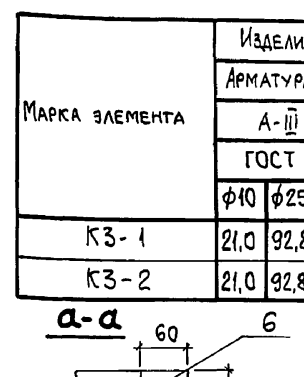

Поз.6 приварить к пространственному каркасу. Тип шва К3-Рр.

Формат	Зона	Поз.	Обозначение	Наименование	Кол-во К3-1	Кол-во К3-2		Примечание
				Документация				
			903-1-281.90 КЖ.И-ТУ	Технические указания				
				Сборочные единицы				
А3		1	903-1-281.90 КЖ.И-КП17...КП19	Каркас пространственный КП19	1	1		118,5 кг
		2	1.420-12 Вып. 5	Изделия закладные М48	1	1		8,6 кг
		3	"	М16	2	2		2,5 кг
		4	"	М42	4	4		2,2 кг
		5	1.400-15	МН144-2		1		9,5 кг
		6	1.400-15 Вып. 1	МН101-1	1	1		0,6 кг
				Материалы				
		7		Бетон класса В25	0,48	0,48		м³

Ведомость расхода стали на элемент, кг

Марка элемента	Изделия арматурные: Арматура класса А-III ГОСТ 5781-82 ф10	ф25	Итого	А-I ф8	Итого	Всего	Изделия закладные: Арматура класса А-III ГОСТ 5781-82 ф8	ф12	ф18	Итого	Прокат марки Ст3 кп 2 ГОСТ 19903-74* δ=6	δ=8	δ=10	δ=16	Итого	ГОСТ 5915-70* гайка М16	ГОСТ 3262-75* газ.тр. d=40	Итого	Всего	Общий расход
К3-1	21,0	92,8	114,3	4,2	4,2	118,5	0,3	4,4	4,6	9,3	0,3	–	6,4	3,8	10,5	0,2	3,0	3,2	23,0	141,5
К3-2	21,0	92,8	114,3	4,2	4,2	118,5	0,3	6,4	4,6	11,3	0,3	7,5	6,4	3,8	18,0	0,2	3,0	3,2	32,5	151,0

Узлы принять по серии 1.420-12 Вып. 1.

Н.контр.	Зорин	
Гл.спец.	Зорин	
Зав.гр.	Шахновский	
Вед.инж.	Боднянская	
Провер.	Чепелева	
Разраб.	Квасова	
Рассчит.	Петраш	

Привязан:

Инв.№

903-1-281.90 КЖ.И-К3-1; К3-2

Колонна К3-1; К3-2

Стадия	Масса	Масштаб
Р	1200 кг	
Лист	Листов 1	

ХАРЬКОВСКИЙ ПРОМСТРОЙНИИПРОЕКТ

Взам.инв.№ | Подп. и дата | Инв.№ подл.

24566-15 23

Альбом 8 к/

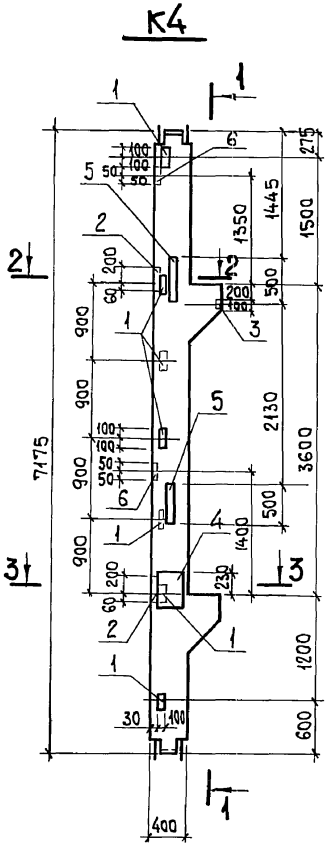

Формат	Зона	Поз.	Обозначение	Наименование	Кол.	Примечание
				Документация		
			1.420-12. вып. 1	Технические требования к изготовлению сборных железобетонных конструкций		
				Сборочные единицы		
			1.420-12. вып. 1	Колонна К9а-2-2	1	2900 кг
		1	1.420-12 вып. 5 л.8	Изделие закладное М42	12	2,2 кг
		2	"	" М43	2	12,6 кг
		3	1.400-15 вып. 1 л.120	" МН105-1	1	1,0 кг
		4	1.400-6/76 вып. 1 л.94	" М4-35	1	11,1 кг
		5	1.420-12 вып. 1 л.4	" М21	2	41.8 кг
		6	1.400-15 вып. 1	" МН101-1	2	0,6 кг

Ведомость расхода стали на дополнительные закладные изделия, кг

Марка элемента	Изделия закладные											Всего
	Арматура класса				Прокат марки							
	А-III				Вст3кп2							
	ГОСТ 5781-82*			Итого	ГОСТ 19903-74*					Итого		
	ф8	ф12	ф16		δ=6	δ=8	δ=10	δ=12	δ=16			
К4	1,1	8,8	6,6	16,5	1,1	9,5	19,2	41,0	61,2		132,0	148,5

Разбивку закладных изделий М42 выполнять по данному чертежу.

Н.контр.	Зорин	
Гл.спец.	Зорин	
Зав.гр.	Шахновский	
Вед.инж.	Боднянская	
Провер.	Чепелева	
Разраб.	Козуб	

Привязан:

Инв.№

903-1-281.90 КЖ.И-К4

Колонна К4

Стадия	Масса	Масштаб
Р	см. табл.	
Лист	Листов 1	

ХАРЬКОВСКИЙ ПРОМСТРОЙНИИПРОЕКТ

Взам.инв.№ | Подп. и дата | Инв.№подл.

Альбом 8 4.1

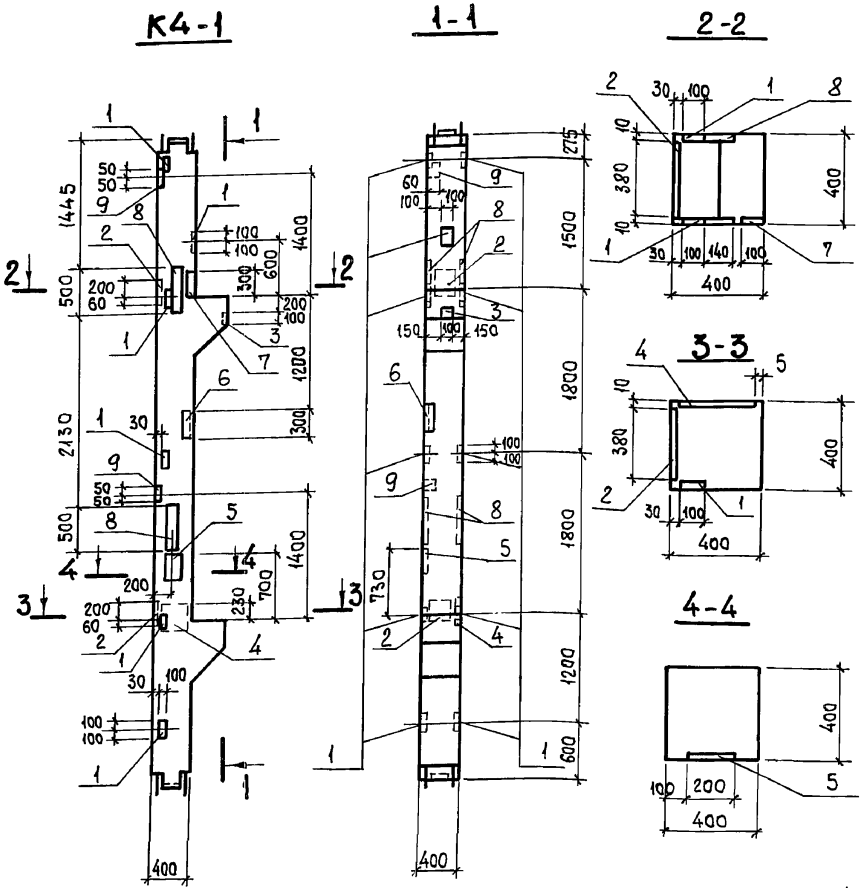

Разбивку закладных изделий М42 выполнять по данному чертежу.

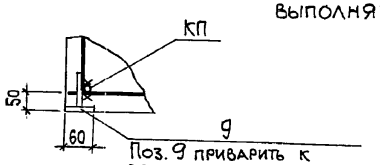

Поз. 9 приварить к пространственному каркасу. Тип шва К3-Рр.

Формат	Зона	Поз.	Обозначение	Наименование	Кол.	Примечание
				Документация		
			1.420-12. вып. 1	Технические требования к изготовлению сборных железобетонных конструкций		
				Сборочные единицы		
			1.420-12. вып. 1	Колонна К9а-2-2		2900 кг
		1	1.420-12 вып. 5 л. 8	Изделие закладное М42	11	2,2 кг
		2	"	" М43	2	12,6 кг
		3	1.400-15 вып. 1	" МН105-1	1	1,0 кг
		4	1.400-6/76 вып. 1 л. 94	" М4-35	1	11,1 кг
		5	" л. 53	" М1-11-8	1	6,7 кг
		6	1.400-15 вып. 1	" МН518	0,30 п.м	8,1 кг
		7	"	" МН127-1	0,35 п.м	5,9 кг
		8	1.420-12 вып. 5 л. 4	" М21	2	41,8 кг
		9	1.400-15 вып. 1	" МН101-1	2	0,6 кг

Ведомость расхода стали на дополнительные закладные изделия, кг

Марка элемента	Изделия закладные												Всего
	Арматура класса А-III ГОСТ 5781-82				Итого	Прокат марки Вст3 кп 2 ГОСТ 19903-74*						Итого	
	ф8	ф12	ф14	ф16		δ=6	δ=8	δ=10	δ=12	δ=16	475х х6		
К4-1	1,9	8,2	1,3	6,6	18,0	2,8	9,5	23,0	41,0	61,2	2,1	139,6	157,6

Привязан:

Инв. №

Н. контр.	Зорин	
Гл. спец.	Зорин	
Зав. гр.	Шахновский	
Вед. инж.	Бодянская	
Провер.	Чепелева	
Разраб.	Козуб	

Инв. № подл. | Подп. и дата | Взам. инв. №

903-1-281.90 КЖ.И-К4-1

Колонна К4-1

Стадия	Масса	Масштаб
Р	см. табл.	
Лист	Листов 1	

ХАРЬКОВСКИЙ ПРОМСТРОЙНИИПРОЕКТ

Альбом 8 41/

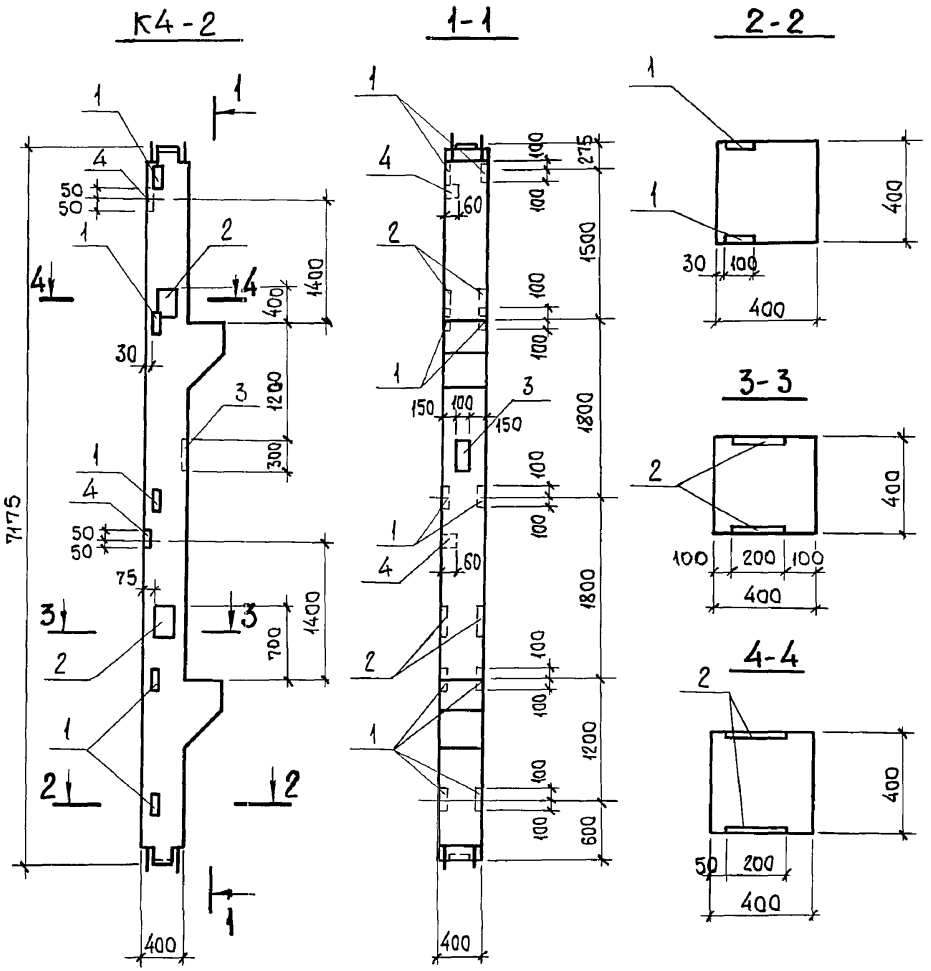

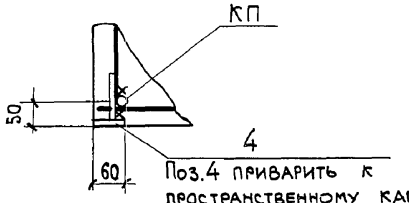

Поз.4 приварить к пространственному каркасу. Тип шва К3-Рр.

Формат	Зона	Поз.	Обозначение	Наименование	Кол.	Примечание
				Документация		
			1.420-12. вып. 1	Технические требования к изготовлению сборных железобетонных конструкций		
				Сборочные единицы		
			1.420.-12 вып. 1	Колонна К9а-2-2	1	2900 кг
		1	1.420-12 вып.5 л.8	Изделие закладное М42	10	2,2 кг
		2	1.400-6/76 вып.1 л.53	" М1-11-8	4	6,7 кг
		3	1.400-15 вып.1 л.6	" МН127-1	0,3 п.м.	5,9 кг
		4	"	" МН101-1	2	0,6 кг

Ведомость расхода стали на дополнительные закладные изделия, кг

Марка элемента	Изделия закладные										Всего
	Арматура класса А-III					Прокат марки Вст3кп2					
	ГОСТ 5781-82*				Итого	ГОСТ 19903-74*				Итого	
	ф8	ф12	ф14			δ=6	δ=10				
К4-2	1,4	6,0	5,2		12,6	3,6	37,6			41,2	53,8

Разбивку закладных изделий М42 выполнить по данному чертежу.

Н.контр.	Зорин	
Гл.спец.	Зорин	
Зав.гр.	Шахновский	
Вед.инж.	Бодянская	
Провер.	Чепелева	
Разраб.	Козуб	

Привязан:

Инв.№

Взам.инв.№ | Подп. и дата | Инв.№ подл.

903-1-281.90 КЖ.И-К4-2

Колонна К4-2

Стадия	Масса	Масштаб
Р	см. табл.	
Лист	Листов 1	

ХАРЬКОВСКИЙ ПРОМСТРОЙНИИПРОЕКТ

Альбом 8 41

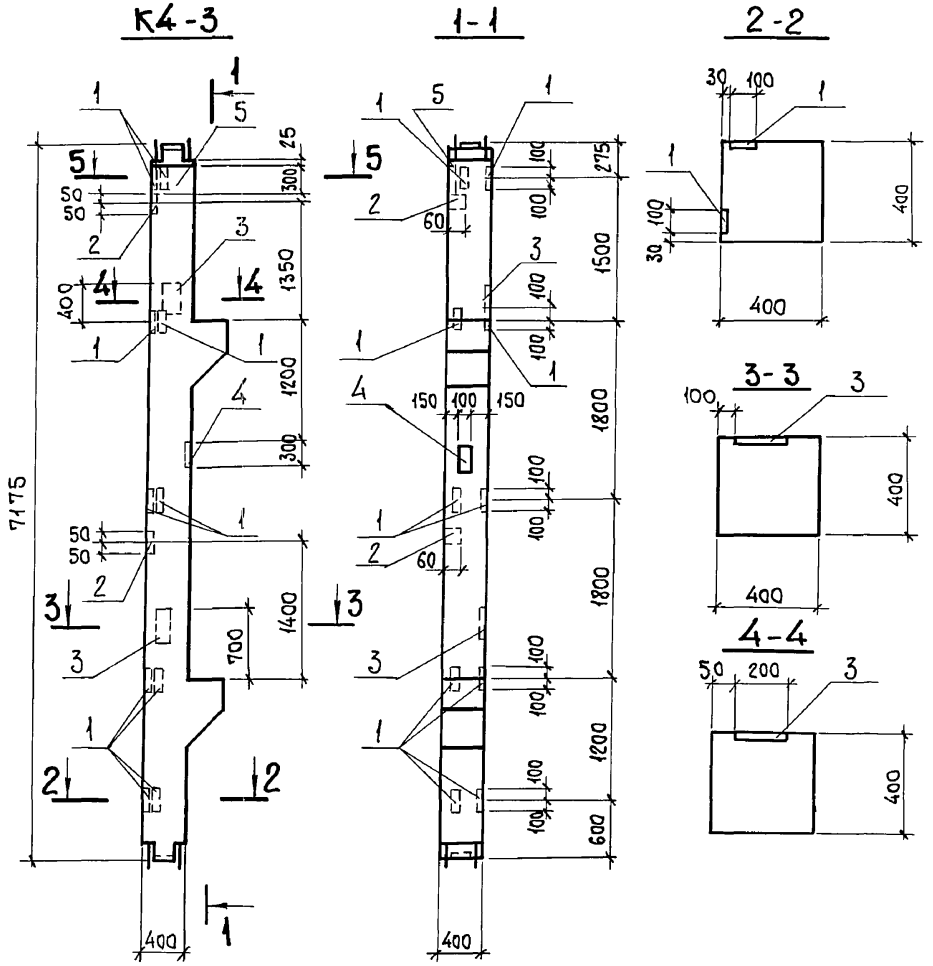

поз.2 приварить к пространственному каркасу. Тип шва К3-Рр.

Формат	Зона	Поз.	Обозначение	Наименование	Кол.	Примечание
				Документация		
			1.420-12. вып. 1	Технические требования к изготовлению сборных железобетонных конструкций		
				Сборочные единицы		
			1.420-12. вып. 1	Колонна К9а-2-2	1	2900 кг
		1	1.420-12. вып. 5 л. 8	Изделие закладное М42	10	2,2 кг
		2	1.400-15 вып. 1	" МН101-1	2	0,6 кг
		3	1.400-6/76 вып. 1 л. 53	" М1-11-8	2	6,7 кг
		4	1.400-15 вып. 0	" МН127-1	0,3 п.м.	5,9 кг
		5	"	" МН144-2	1	9,5

Ведомость расхода стали на дополнительные закладные изделия, кг

Марка элемента	Изделия закладные										Всего
	Арматура класса А-III					Прокат марки Вст 3 кп 2					
	ГОСТ 5781-82*				Итого	ГОСТ 19903-74*				Итого	
	ф8	ф12	ф14			δ=6	δ=8	δ=10			
К4-3	1,8	8,0	2,6		12,4	5,3	7,5	26,8		39,6	52,0

Разбивку закладных изделий М42 выполнить по данному чертежу.

Привязан:

Инв. №

Н.контр.	Зорин	
Гл.спец.	Зорин	
Зав.гр.	Шахновский	
Вед.инж.	Боднянская	
Провер.	Чепелева	
Разраб.	Козуб	

903-1-281.90 КЖ.И-К4-3

Колонна К4-3

Стадия	Масса	Масштаб
Р	см. табл.	
Лист	Листов 1	

ХАРЬКОВСКИЙ ПРОМСТРОЙНИИПРОЕКТ

Взам. инв. № | Подп. и дата | Инв. № подл.

Альбом 8 4.1

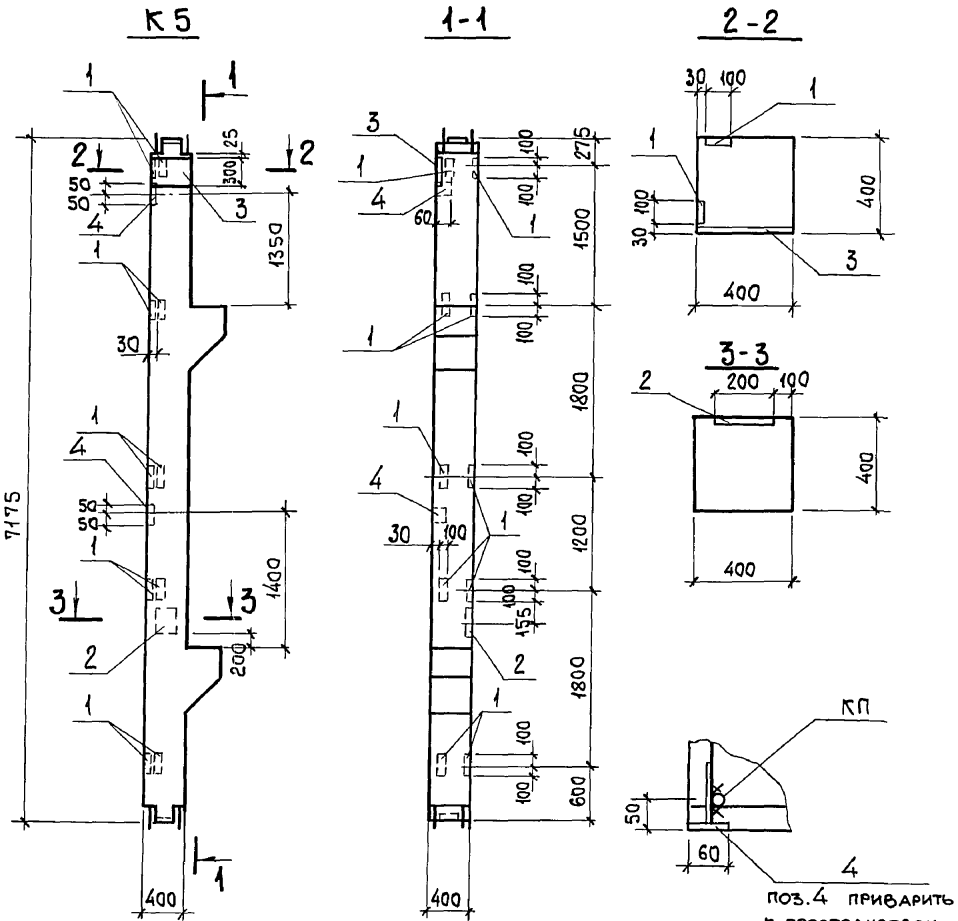

Формат	Зона	Поз.	Обозначение	Наименование	Кол	Примечание
				Документация		
			1.420-12. вып. 1	Технические требования		
				к изготовлению сборных		
				железобетонных конструкций		
				Сборочные единицы		
			1.420-12. вып. 1	Колонна К9а-2-2	1	2900 кг
		1	1.420-12. вып. 5 л. 8	Изделие закладное М42	10	2,2 кг
		2	1.400-6/76 вып. 1 л. 53	М1-11-8	1	6,7 кг
		3	1.400-15 вып. 1	МН144-2	1	9,5 кг
		4	"	МН101-1	2	0,6 кг

Ведомость расхода стали на дополнительные закладные изделия, кг

Марка элемента	Изделия закладные										Всего
	Арматура класса А-III					Прокат марки Вст3кп2					
	ГОСТ 5781-82*				Итого	ГОСТ 19903-74*				Итого	
	ф8	ф12	ф14	-		δ=6	δ=8	δ=10			
К5	0,6	8,0	1,3		9,9	0,6	7,5	21,4		29,5	39,4

Разбивку закладных изделий М42 выполнить по данному чертежу.

Поз.4 приварить к пространственному каркасу. Тип шва К3-Рр.

Н.контр.	Зорин	
Гл.спец.	Зорин	
Зав.гр.	Шахновский	
Вед.инж.	Боднянская	
Провер.	Чепелева	
Разраб.	Козуб	

Привязан:

Инв.№

Взам.инв.№ | Подп. и дата | Инв.№ подл.

903-1-281.90 КЖ.И-К5

Колонна К5

Стадия	Масса	Масштаб
Р	см. табл.	
Лист	Листов 1	

ХАРЬКОВСКИЙ ПРОМСТРОЙНИИПРОЕКТ

Альбом 8 кл

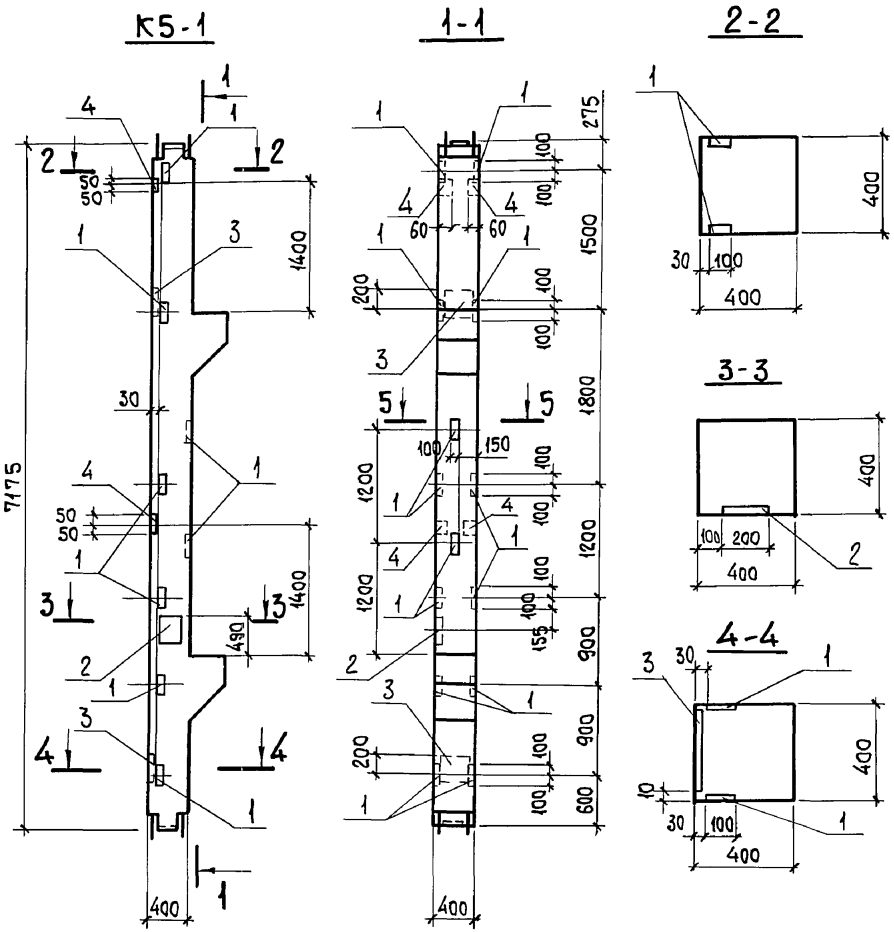

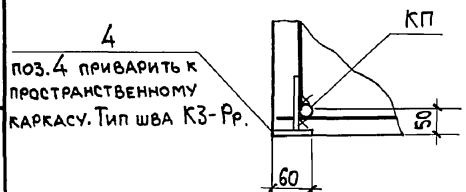

Формат	Зона	Поз.	Обозначение	Наименование	Кол.	Примечание
				Документация		
			1.420.-12. Вып. 1	Технические требования к изготовлению сборных железобетонных конструкций		
				Сборочные единицы		
			1.420-12. Вып. 1	Колонна К9а-2-2	1	2900 кг
		1	1.420-12. Вып. 5 л. 8	Изделие закладное М42	14	2,2 кг
		2	1.400-6/76 Вып. 1 л. 53	М1-11-8	1	6,7 кг
		3	1.420-12. Вып. 5 л. 8	М43	2	12,6 кг
		4	1.400-15 Вып. 1	МН101-1	4	0,6 кг

Ведомость расхода стали на дополнительные закладные изделия, кг

Марка элемента	Изделия закладные										Всего
	Арматура класса А-III					Прокат марки Вст 3 кп 2					
	ГОСТ 5781-82*				Итого	ГОСТ 19903-74*				Итого	
	ф8	ф12	ф14	ф16		δ=6	δ=10	δ=12			
К5-1	1,2	8,4	1,3	6,6	17,5	1,2	27,8	18,6		47,6	65,1

Разбивку закладных изделий М42 выполнить по данному чертежу.

Привязан:

Инв.№

Н.контр.	Зорин	
Гл.спец.	Зорин	
Зав.гр.	Шахновский	
Вед.инж.	Боднянская	
Провер.	Чепелева	
Разраб.	Козуб.	

903-1-281.90 КЖ.И-К5-1

Колонна К5-1

Стадия	Масса	Масштаб
Р	см. табл.	
Лист	Листов 1	

ХАРЬКОВСКИЙ ПРОМСТРОЙНИИПРОЕКТ

Инв.№ подл. | Подп. и дата | Взам. инв.№

Альбом 8 кл

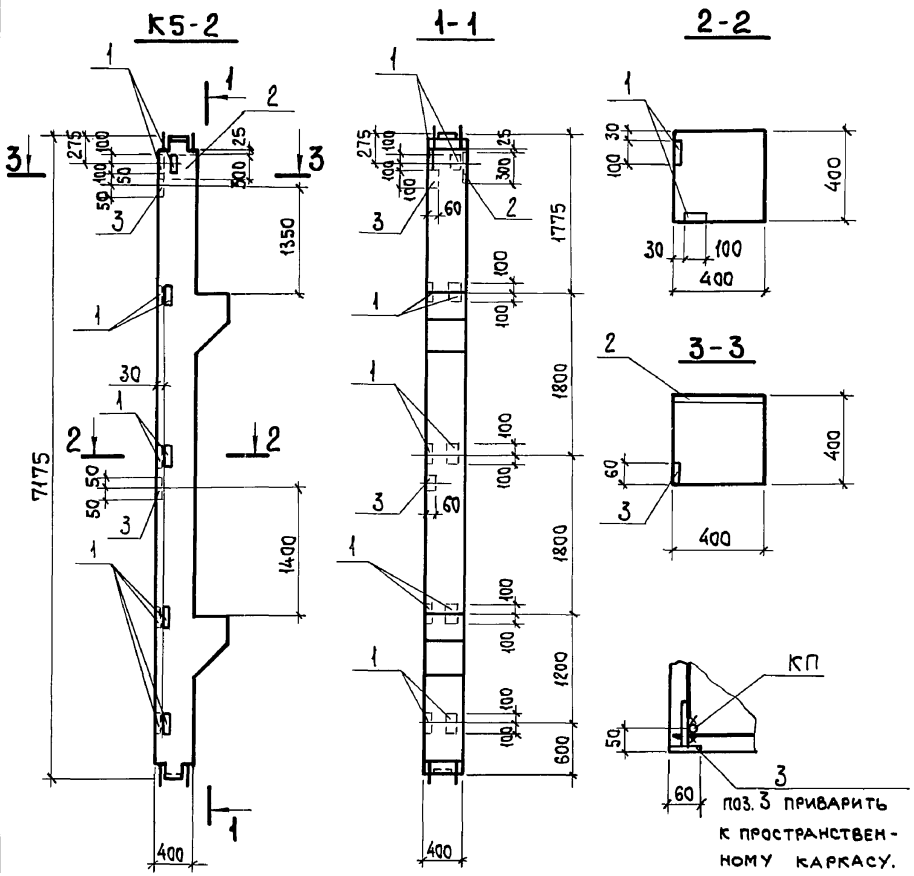

Формат	Зона	Поз.	Обозначение	Наименование	Кол.	Примечание
				Документация		
			1.420-12. вып. 1	Технические требования к изготовлению сборных железобетонных конструкций		
				Сборочные единицы		
			1.420-12. вып. 1	Колонна К9а-2-2	1	2900 кг
		1	1.420-12 вып. 5 л. 8	Изделие закладное М42	10	2,2 кг
		2	1.400-15 вып. 1	То же МН144-2	1	9,5 кг
		3	То же	" МН101-1	2	0,6 кг

Ведомость расхода стали на дополнительные закладные изделия, кг

Марка элемента	Изделия закладные										Всего
	Арматура класса А-III					Прокат марки Вст3 кп 2					
	ГОСТ 5781-82*				Итого	ГОСТ 19903-74*				Итого	
	ф8	ф12				δ=6	δ=8	δ=10			
К5-2	0,6	8,0			8,6	0,6	7,5	16,0		24,1	32,7

Разбивку закладных изделий М42 выполнять по данному чертежу.

Н.контр.	Зорин	
Гл.спец.	Зорин	
Зав.гр.	Шахновский	
Вед.инж.	Боднянская	
Провер.	Чепелева	
Разраб.	Козуб	

Привязан:

Инв. №

Взам. инв. № | Подп. и дата | Инв. № подл.

903-1-281.90 КЖ.И-К5-2

Колонна К5-2

Стадия	Масса	Масштаб
Р	см. табл.	
Лист	Листов 1	

ХАРЬКОВСКИЙ ПРОМСТРОЙНИИПРОЕКТ

Альбом 8 4.1

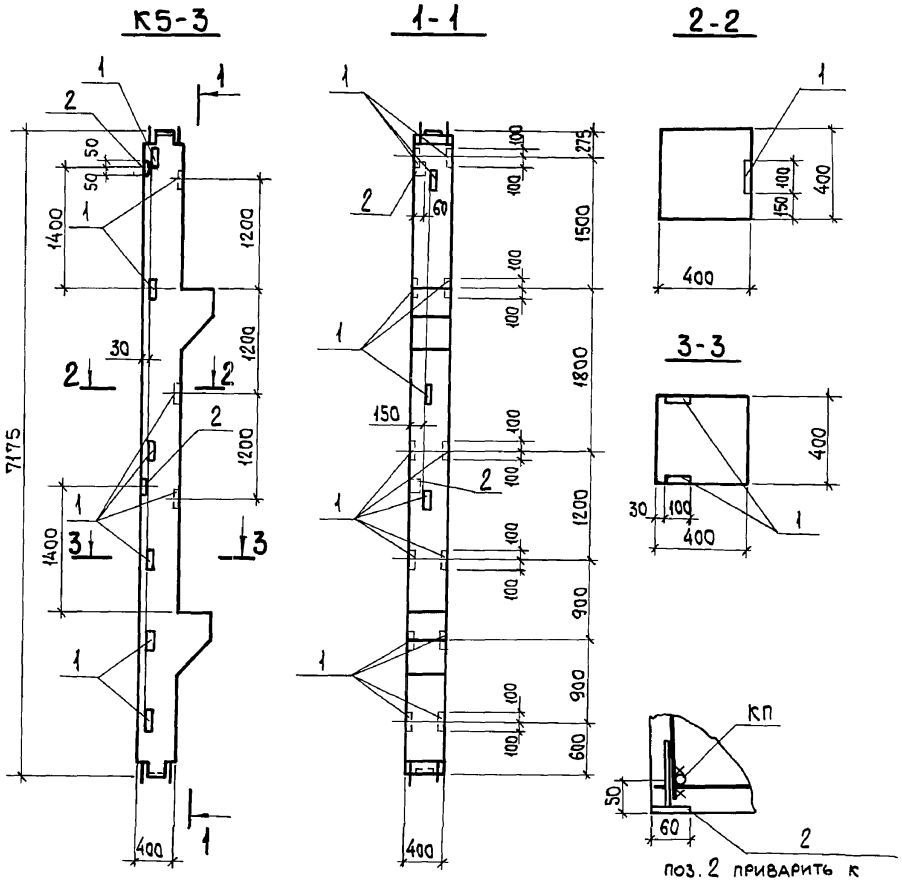

Формат	Зона	Поз.	Обозначение	Наименование	Кол.	Примечание
				Документация		
			1.420-12. Вып. 1	Технические требования к изготовлению сборных железобетонных конструкций		
				Сборочные единицы		
			1.420-12. Вып. 1	Колонна К9а-2-2	1	2900 кг
		1	1.420-12 Вып. 5 л. 8	Изделие закладное М42	15	2,2
		2	1.400-15 Вып. 1	" МН101-1	2	0,6

Ведомость расхода стали на дополнительные закладные изделия, кг

Марка элемента	Изделия закладные										Всего
	Арматура класса А-III					Прокат марки Вст3кп2					
	ГОСТ 5781-82*				Итого	ГОСТ 19903-74*				Итого	
	ф8	ф12				δ=6	δ=10				
К5-3	0,6	9,0			9,6	0,6	24,0			24,6	34,2

Разбивку закладных изделий М42 выполнить по данному чертежу.

поз. 2 приварить к пространственному каркасу. Тип шва К3-Рр.

Привязан:

Инв. №

Н.контр.	Зорин	
Гл.спец.	Зорин	
Зав. гр.	Шахновский	
Вед.инж.	Боднянская	
Провер.	Чепелева	
Разраб.	Козуб	

903-1-281.90 КЖ.И-К5-3

Колонна К5-3

Стадия	Масса	Масштаб
Р	см. табл.	
Лист	Листов 1	

ХАРЬКОВСКИЙ ПРОМСТРОЙНИИПРОЕКТ

Взам. инв. № | Подп. и дата | Инв. № подл.

Альбом 8 К.И

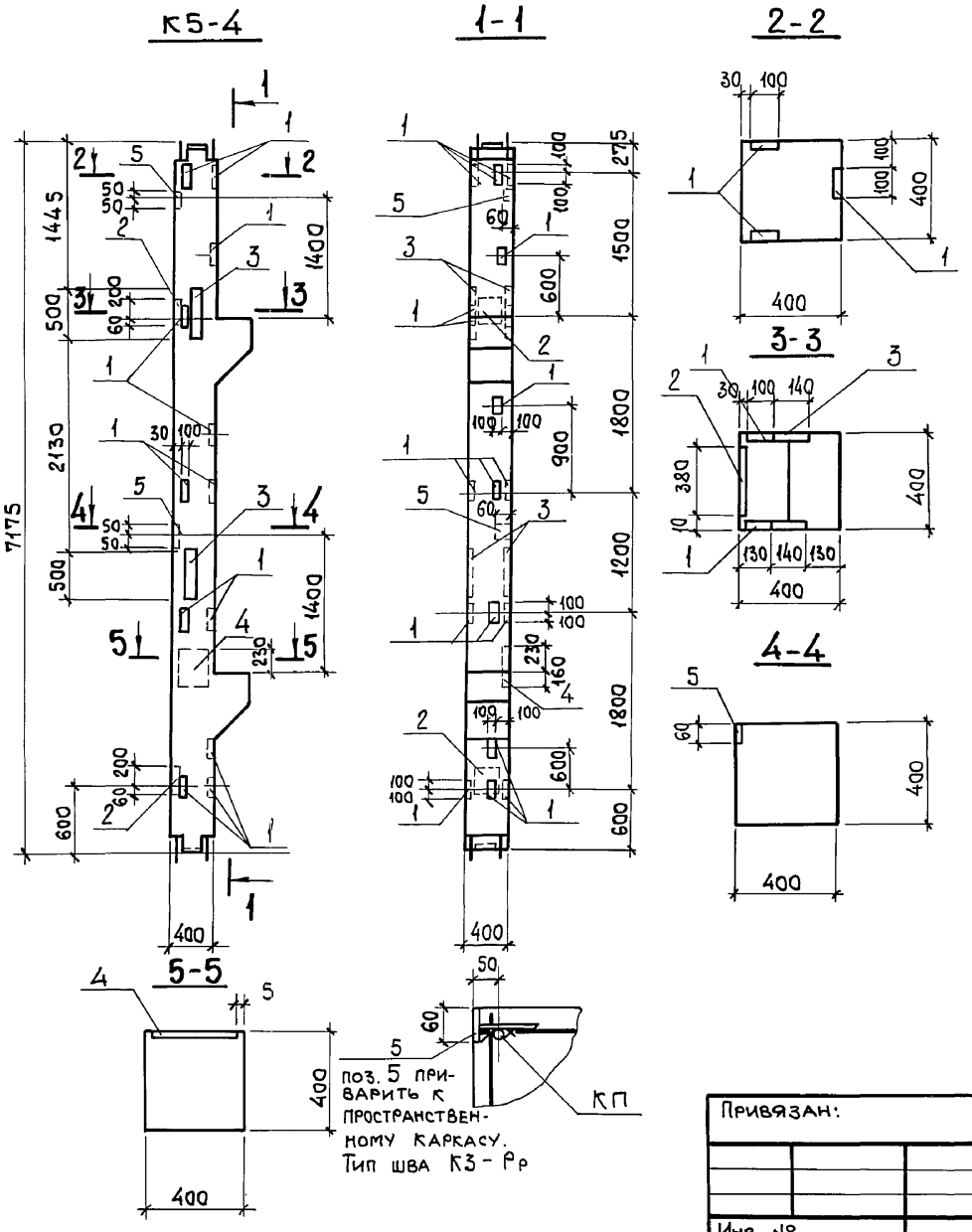

Формат	Зона	Поз.	Обозначение	Наименование	Кол.	Примечание
				Документация		
			1.420-12. вып. 1	Технические требования к изготовлению сборных железобетонных конструкций		
				Сборочные единицы		
			1.420-12. вып. 1	Колонна К9а-2-2	1	2900 кг
		1	1.420-12 вып. 5 л. 8	Изделие закладное М42	17	2,2 кг
		2	"	" М43	2	12,6 кг
		3	" л. 4	" М21	2	41,8 кг
		4	1.400-6/76 вып. 1 л. 94	" М4-35	1	11,1 кг
		5	1.400-15 вып. 1	" МН101-1	2	0,6 кг

Ведомость расхода стали на дополнительные закладные изделия, кг

Марка элемента	Изделие закладные											Всего
	Арматура класса А-III					Прокат марки Вст3кп2						
	ГОСТ 5781-82*				Итого	ГОСТ 19903-74*					Итого	
	ф8	ф12	ф16	-		δ=6	δ=8	δ=10	δ=12	δ=16		
К5-4	0,6	11,8	6,6		19,0	0,6	9,5	27,2	41,0	61,2	139,5	158,5

Разбивку закладных изделий М42 выполнять по данному чертежу.

Привязан:

Инв. №

Н.контр.	Зорин	
Гл.спец.	Зорин	
Зав.гр.	Шахновский	
Вед.инж.	Боднянская	
Провер.	Чепелева	
Разраб.	Козуб	

903-1-281.90 КЖ.И-К5-4

Колонна К5-4

Стадия	Масса	Масштаб
Р	см. табл.	
Лист	Листов 1	

ХАРЬКОВСКИЙ ПРОМСТРОЙНИИПРОЕКТ

Взам. инв. № | Подп. и дата | Инв. № подл.

Альбом 8 ч.1

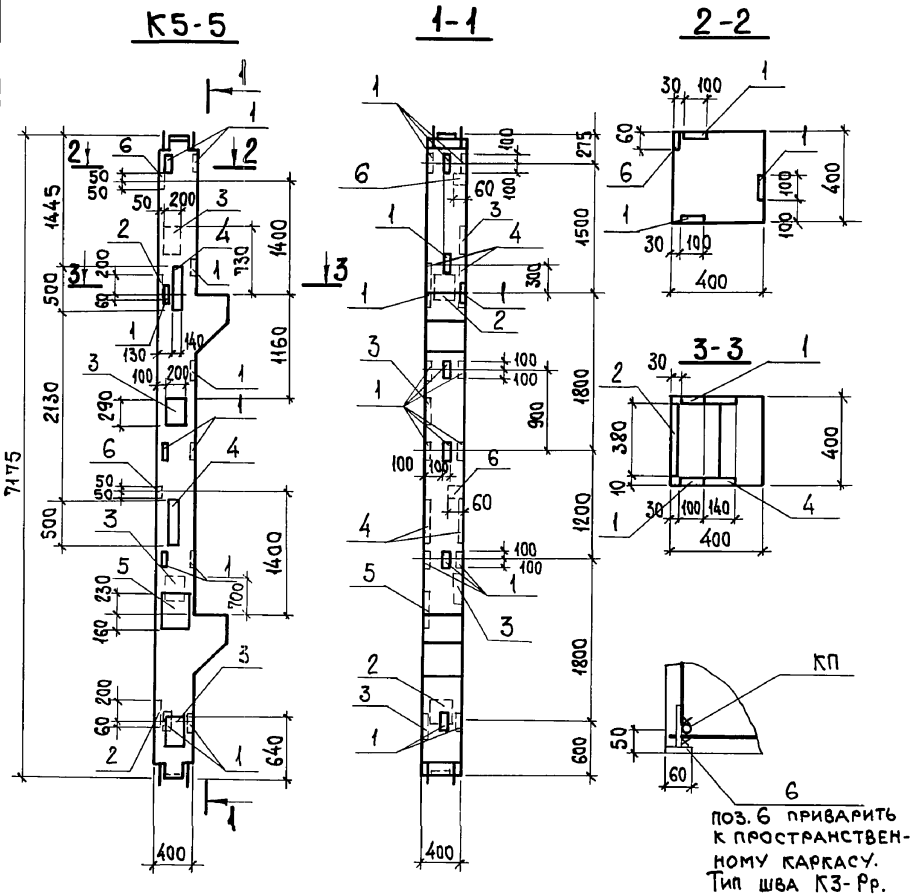

Формат	Зона	Поз.	Обозначение	Наименование	Кол.	Примечание
				Документация		
			1.420-12. вып. 1	Технические требования к изготовлению сборных железобетонных конструкций		
				Сборочные единицы		
			1.420-12. вып. 1	Колонна К9а-2-2	1	2900 кг
		1	1.420-12. вып. 5 л. 8	Изделие закладное М42	17	2,2 кг
		2	"	" М43	2	12,6 кг
		3	1.400-6/76 вып. 1 л. 53	" МП-11-8	3	6,7 кг
		4	1.420-12 вып. 5 л. 4	" М21	2	41,8 кг
		5	1.400-6/76 вып. 1 л. 94	" М4-35	1	11,1 кг
		6	1.400-15 вып. 1	" МН101-1	2	0,6 кг

Ведомость расхода стали на дополнительные закладные изделия, кг

Марка элемента	Изделие закладное											Всего
	Арматура класса А-III					Прокат марки Вст3кп2						
	ГОСТ5781-82*				Итого	ГОСТ19903-74*					Итого	
	ф8	ф12	ф14	ф16		δ=6	δ=8	δ=10	δ=12	δ=16		
К5-5	0.6	11,8	3,9	6,6	22,9	0.6	9,5	43,4	41,0	61.2	155,7	178,6

Разбивку закладных изделий М42 выполнять по данному чертежу.

Н.контр.	Зорин	
Гл.спец.	Зорин	
Зав.гр.	Шахновский	
Вед.инж.	Боднянская	
Провер.	Чепелева	
Разраб.	Козуб	

Привязан:

Инв.№

903-1-281.90 КЖ.И-5-5

Колонна К5-5

Стадия	Масса	Масштаб
Р	см. табл.	
Лист	Листов 1	

ХАРЬКОВСКИЙ ПРОМСТРОЙНИИПРОЕКТ

Инв.№ подл. | Подп. и дата | Взам. инв.№

Альбом 8 4.1

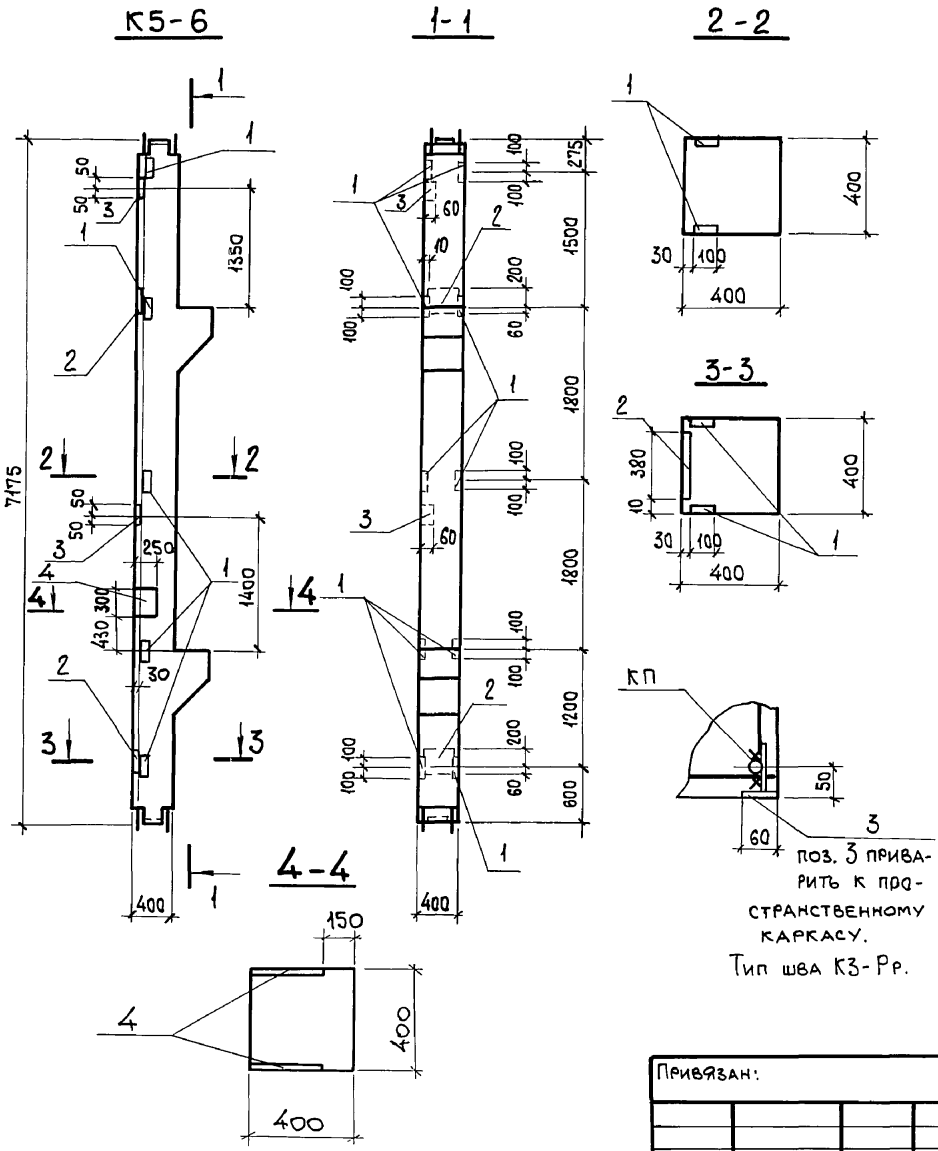

Формат	Зона	Поз.	Обозначение	Наименование	Кол.	Примечание
				Документация		
			1.420-12. Вып. 1	Технические требования к изготовлению сборных железобетонных конструкций		
				Сборочные единицы		
			1.420-12. Вып. 1	Колонна К9а-2.2	1	2900 кг
		1	1.420-12 Вып. 5 л. 8	Изделие закладное М42	10	2,2 кг
		2	"	" М43	2	12,6 кг
		3	1400-15 в. 1	" МН101-1	2	0,6 кг
		4	1.400-15 в. 1	" МН127-3	2	9,0 кг

Ведомость расхода стали на дополнительные закладные изделия, кг

Марка элемента	Изделия закладные										Всего
	Арматура класса А-III					Прокат марки Вст3 кп 2					
	ГОСТ 5781-82*				Итого	ГОСТ 19903-74*				Итого	
	ф8	ф12	ф16	ф14		δ=6	δ=10	δ=12			
К5-6	0,6	6,0	6,6	6,2	19,4	0,6	27,8	18,6		47,0	66,4

Разбивку закладных изделий М42 выполнить по данному чертежу.

Н. контр.	Зорин	
Гл. спец.	Зорин	
Зав. гр.	Шахновский	
Вед. инж.	Боднянская	
Провер.	Чепелева	
Разраб.	Козуб	

Привязан:

Инв. №

Взам. инв. № | Подп. и дата | Инв. № подл.

903-1-281.90 КЖ.И-К5-6

Колонна К5-6

Стадия	Масса	Масштаб
Р	см. табл.	
Лист	Листов 1	

ХАРЬКОВСКИЙ ПРОМСТРОЙНИИПРОЕКТ

Альбом 8 КЖ

К5-7

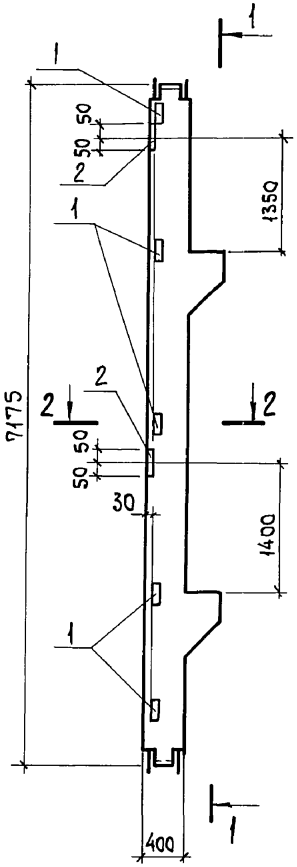

1-1

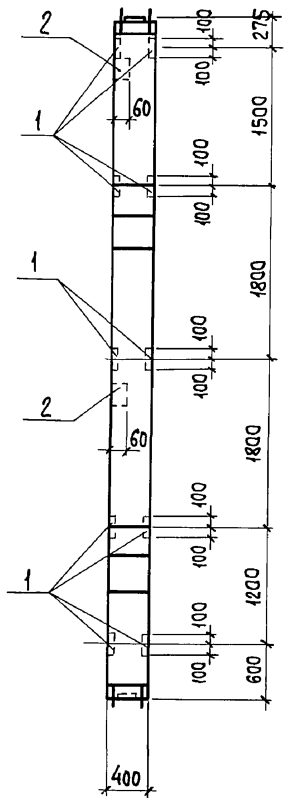

2-2

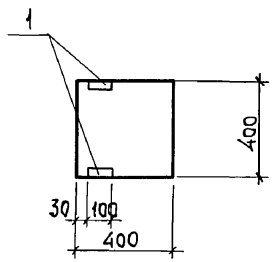

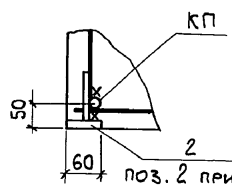

поз. 2 приварить к пространственному каркасу. Тип шва К3-Рр.

Формат	Зона	Поз.	Обозначение	Наименование	Кол.	Примечание
				Документация		
			1.420.-12. вып. 1	Технические требования к изготовлению сборных железобетонных конструкций		
				Сборочные единицы		
			1.420-12. вып. 1	Колонна К9а-2-2	1	2900 кг
		1	1.420-12 вып. 5 л. 8	Изделие закладное М42	10	2,2 кг
		2	1.400-15 вып. 1	МН 101-1	2	0,6 кг

Ведомость расхода стали на дополнительные закладные изделия, кг

Марка элемента	Изделия закладные										Всего
	Арматура класса А-III					Прокат марки Вст3кп2					
	ГОСТ 5781-82*				Итого	ГОСТ 19903-74*				Итого	
	ф8	ф12				δ=6	δ=10				
К5-7	0,6	6,0			6,6	0,6	16,0			16,6	23,2

Разбивку закладных изделий М42 выполнить по данному чертежу.

Н.контр.	Зорин	
Гл.спец.	Зорин	
Зав.гр.	Шахновский	
Вед.инж.	Боднянская	
Провер.	Чепелева	
Разраб.	Козуб	

Привязан:

Инв. №

Инв. № подл. | Подп. и дата | Взам. инв. №

903-1-281.90 КЖ.И-К5-7

Колонна К5-7

Стадия	Масса	Масштаб
Р	см. табл.	
Лист	Листов 1	

ХАРЬКОВСКИЙ ПРОМСТРОЙНИИПРОЕКТ

Альбом 8 ч.1

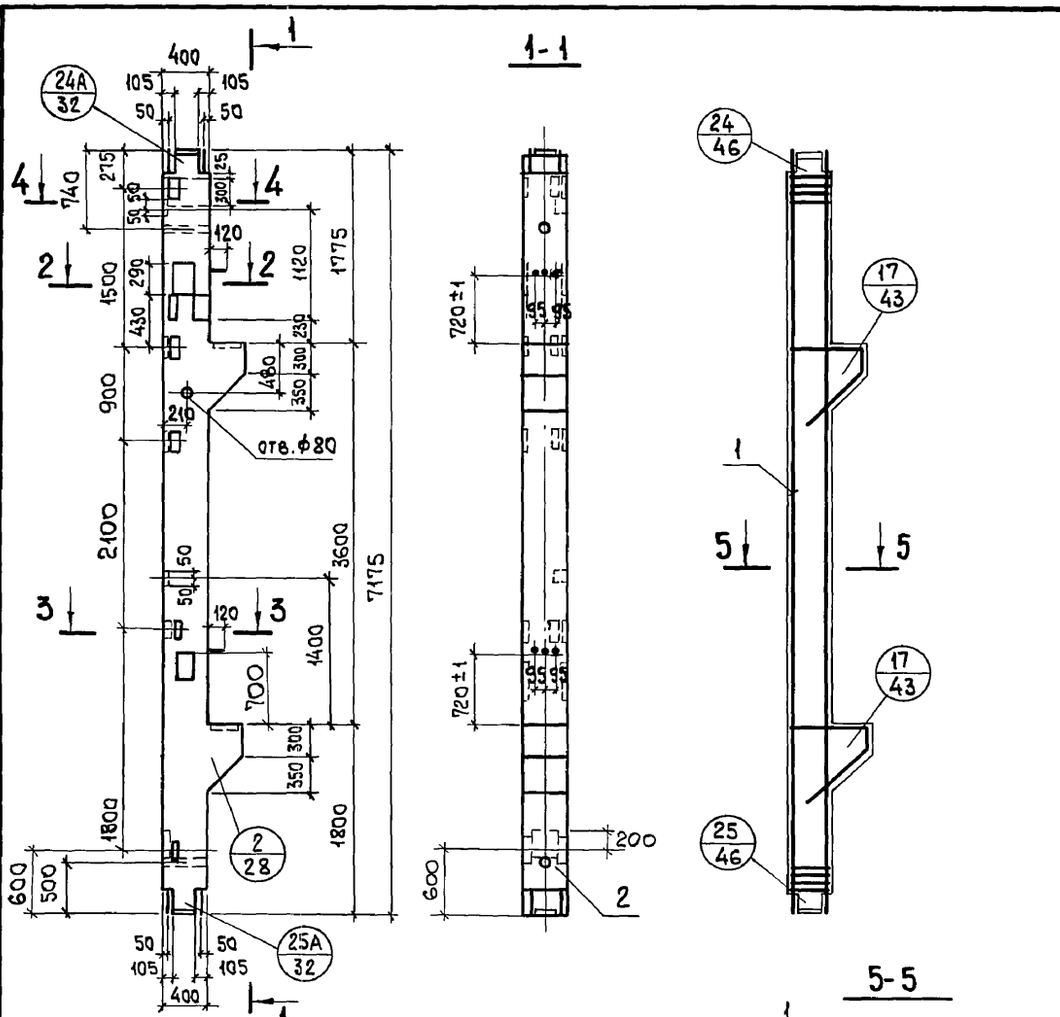

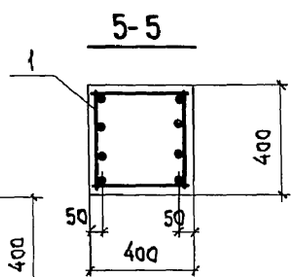

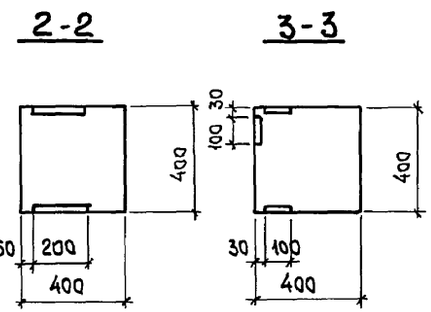

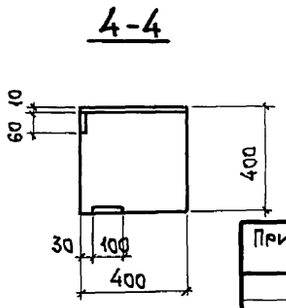

Формат	Зона	Поз.	Обозначение	Наименование	Кол.	Примечание
				Документация		
			1.420-12 вып. 1	Технические требования к изготовлению сборных железобетонных конструкций		
				Сборочные единицы		
А3		1	903-1-281.90 КЖ.И-КП22	Каркас пространственный КП22	1	534,0кг
				Материалы		
		2		Бетон класса В25	1,2	м³

1. Все закладные детали входят в состав пространственного каркаса КП22.
2. Узлы, замаркированные на чертеже, приняты по серии 1.420-12 в.1.
3. Колонну изготавливать в опалубке колонны К9а-2-2 серии 1.420-12 вып. 1.

Привязан:

Инв. №

Н.контр.	Зорин	
Гл.спец.	Зорин	
Зав.гр.	Шахновский	
Вед.инж	Боднянская	
Провер.	Чепелева	
Разраб.	Петраш	

903-1-281.90 КЖ.И-К6

Колонна К6

Стадия	Масса	Масштаб
Р	2900 кг	
Лист 1	Листов 2	

ХАРЬКОВСКИЙ ПРОМСТРОЙНИИПРОЕКТ

Взам. инв. № | Подп. и дата | Инв. № подл.

Альбом 8 4.1

Ведомость расхода стали на элемент, кг

Марка элемента	Изделия арматурные								Изделия закладные																	
	Арматура класса							Всего	Арматура класса									Прокат марки								
	A-I			A-III					A-III									Вст 3 пс 6-1								
	ГОСТ 5781-82								ГОСТ 5781-82									ГОСТ 19903-74*								
	ф 8	ф 12	Итого	ф 10	ф 12	ф 28	Итого		ф 8	ф 12	ф 14	ф 16	ф 18	ф 20	ф 28	ф 36	Итого	δ=6	δ=8	δ=10	δ=12	δ=16	δ=25	Итого		
К6	21,4	5,3	26,7	23,2	8,6	278,4	310,2	336,9	0,6	13,0	5,2	7,6	9,2	1,8	11,6	24,0	73,0	0,6	14,3	46,6	20,4	7,6	22,0	111,5		

	Изделия закладные								Всего	Общий расход
	Прокат марки									
	Вст 3 пс 6-1									
	ГОСТ 8509-86		ГОСТ 8510-86		ГОСТ 5915-70*		ГОСТ 3262-75*			
	L45×5	Итого	LG3×40×8	Итого	Гайка М16	Итого	Газ. тр. d_y=40	Итого		
	2,6	2,6	4,6	4,6	0,8	0,8	3,0	3,0	195,5	532,4

Взам. инв. №

Подп. и дата

Инв. № подл.

Альбом 8 КЖ

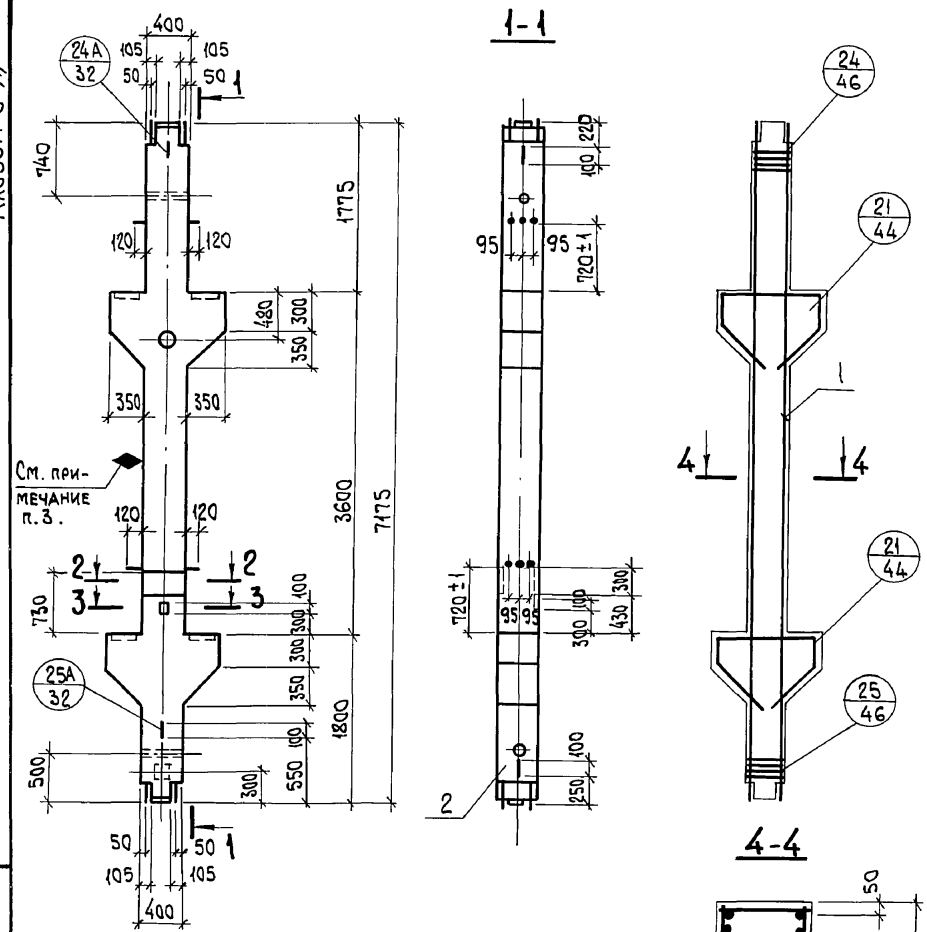

1-1

4-4

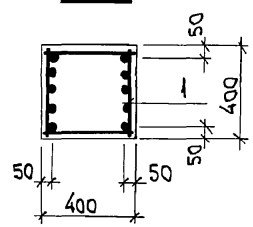

2-2

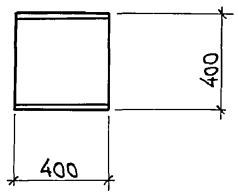

3-3

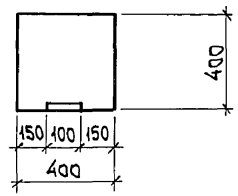

Формат	Зона	Поз.	Обозначение	Наименование	Кол.	Примечание
				Документация		
			1.420-12. вып. 1	Технические требования		
				к изготовлению сборных		
				железобетонных конструкций		
				Сборочные единицы		
А3		1	903-1-281.90 КЖ.И-КП20	Каркас пространственный КП20	1	459,1 кг
				Материалы		
		2		Бетон класса В30	1,3	м³

1. Все закладные детали входят в состав пространственного каркаса КП20.
2. Узлы, замаркированные на чертеже, приняты по серии 1.420-12 в. 1.
3. На грани колонны, указанной на чертеже, нанести несмываемой краской знак ♦, обозначающий сторону монтажа.
4. Колонну изготавливать в опалубке колонны К10а-2-5 серии 1.420-12 вып. 1.

Н. контр.	Зорин	
Гл. спец.	Зорин	
Зав. гр.	Шахновский	
Вед. инж.	Боднянская	
Провер.	Чепелева	
Разраб.	Личкатая	

Привязан:

Инв. №

903-1-281.90 КЖ.И-К7

Колонна К7

Стадия	Масса	Масштаб
Р	3100 кг	
Лист	Листов 2	

ХАРЬКОВСКИЙ ПРОМСТРОЙНИИПРОЕКТ

Взам. инв. №

Подп. и дата

Инв. № подл.

Альбом 8 4.1

Ведомость расхода стали на элемент, кг

Марка элемента	Изделия арматурные									Изделия закладные								
	Арматура класса									Арматура класса								
	A-III					A-I				A-III								
	ГОСТ 5781-82								Всего	ГОСТ 5781-82								
	ф10	ф12	ф20	ф25	Итого	ф8	ф12	Итого		ф8	ф12	ф16	ф18	ф32	ф36		Итого	
К7	23,2	17,2	67,6	166,2	274,2	23,4	5,3	28,7	302,9	1,0	6,0	15,2	9,2	20,4	30,6		82,4	

Изделия закладные													Общий расход
Прокат марки											Всего		
Вст3кп2 ГОСТ 19903-74*		Вст3пс6-1 ГОСТ 19903-74*				Ст3кп2 ГОСТ 8509-86		ГОСТ 3262-75*		ГОСТ 5915-70*		Итого	
δ=6	δ=8	δ=12	δ=16			L75×8		Газ.тр. dy=40		Гайка М16			
1,0	15,0	40,8	7,6			5,2		3,0		1,2		9,4	156,2	459,1

Инв. № подл. | Подп. и дата | Взам. инв. №

Альбом 8.1

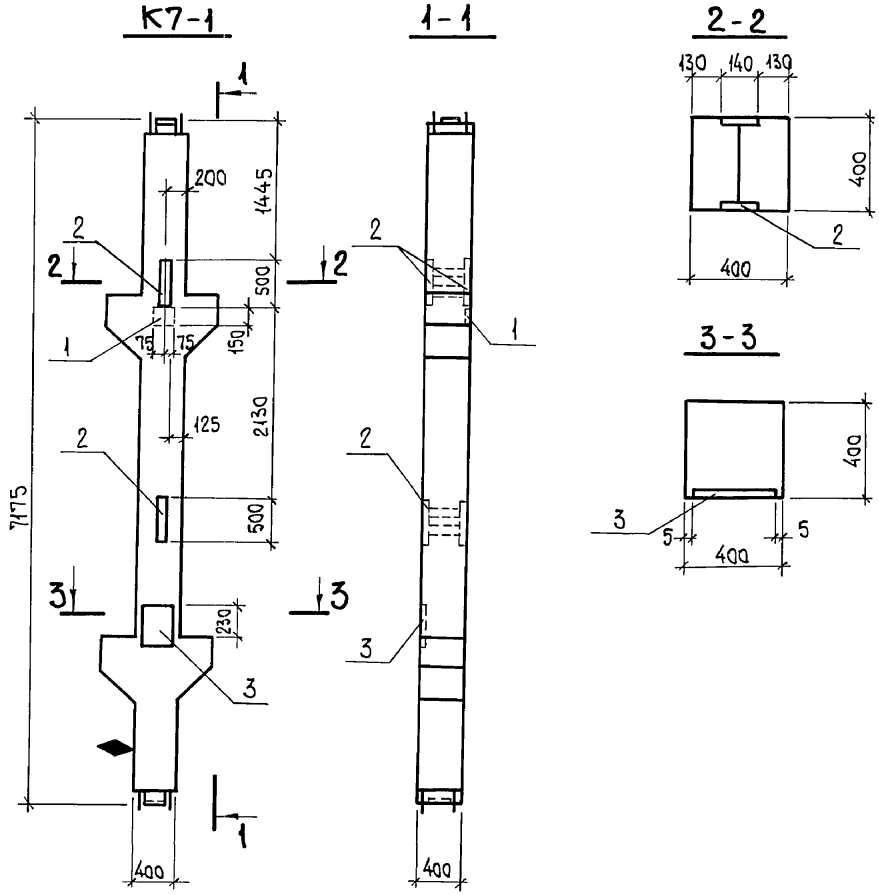

Формат	Зона	Поз.	Обозначение	Наименование	Кол.	Примечание
				Документация		
			1.420-12. вып. 1	Технические требования к		
				изготовлению сборных же-		
				лезобетонных конструкций		
				Сборочные единицы		
А3			903-1-281.90 КЖ.И-К7	Колонна К7	1	3100 кг
				Изделие закладное		
		1	1.400-15 вып. 0 л. 1	МН 111-1	1	1,6 кг
		2	1.420-12 вып. 5 л. 4	" М21	2	41,8 кг
		3	1.400-6/76 вып. 1 л. 94	" М4-35	1	11,1 кг

Ведомость расхода стали на дополнительные закладные изделия, кг

Марка элемента	Изделия закладные										Всего
	Арматура класса А-III					Прокат марки Вст3кп2					
	ГОСТ 5781-82				Итого	ГОСТ 19903-74*				Итого	
	ф8	ф12				δ=6	δ=8	δ=16	δ=12		
К7-1	0,5	1,6			2,1	1,1	9,5	61,2	22,4	94,2	96,3

Колонну изготавливать в опалубке колонны К10а-2-5 серии 1.420-12 вып. 1.

Н.контр.	Зорин	
Гл.спец.	Зорин	
Зав.гр.	Шахновский	
Вед.инж.	Боднянская	
Провер.	Чепелева	
Разраб.	Козуб	

Привязан:

Инв.№

903-1-281.90 КЖ.И-К7-1

Колонна К7-1

Стадия	Масса	Масштаб
Р	см. табл.	
Лист	Листов 1	

ХАРЬКОВСКИЙ ПРОМСТРОЙНИИПРОЕКТ

Взам.инв.№ | Подп. и дата | Инв.№подл.

Альбом 8 ч.

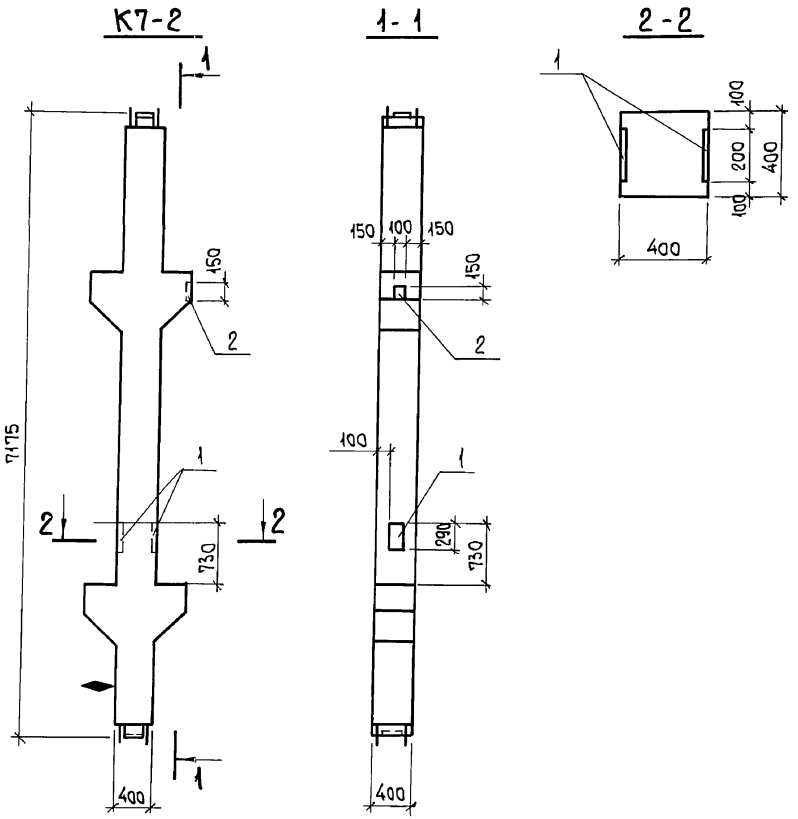

Формат	Зона	Поз.	Обозначение	Наименование	Кол.	Примечание
				Документация		
			1.420-12. вып. 1	Технические требования к изготовлению сборных железобетонных конструкций		
				Сборочные единицы		
А3			903-1-281.90 КЖ.И-К7	Колонна К7	1	3100 кг
				Изделие закладное		
		1	1.400-6/76 вып. 1 л. 53	М1-11-8	2	6,7 кг
		2	1.400-15 вып. 1	МН106-2	1	1,1 кг

Ведомость расхода стали на дополнительные закладные изделия, кг

Марка элемента	Изделия закладные										Всего
	Арматура класса					Прокат марки					
	А-III					ВСт3кп2					
	ГОСТ 5781-82				Итого	ГОСТ 19903-74 *				Итого	
	ф8	ф14				δ=6	δ=10				
К7-2	0,4	2,6			3,0	0,7	10,8			11,5	14,5

Колонну изготавливать в опалубке колонны К10а-2-5 серии 1.420-12 вып. 1.

Н.контр.	Зорин		
Гл.спец.	Зорин		
Зав.гр.	Шахновский		
Вед.инж.	Боднянская		
Провер.	Чепелева		
Разраб.	Козуб		

Привязан:

Инв. №

903-1-281.90 КЖ.И-К7-2

Колонна К7-2

Стадия	Масса	Масштаб
Р	см. табл.	

Лист | Листов 1

ХАРЬКОВСКИЙ ПРОМСТРОЙНИИПРОЕКТ

Взам.инв.№ | Подп. и дата | Инв.№подл.

24566-15 41

Альбом 8.1

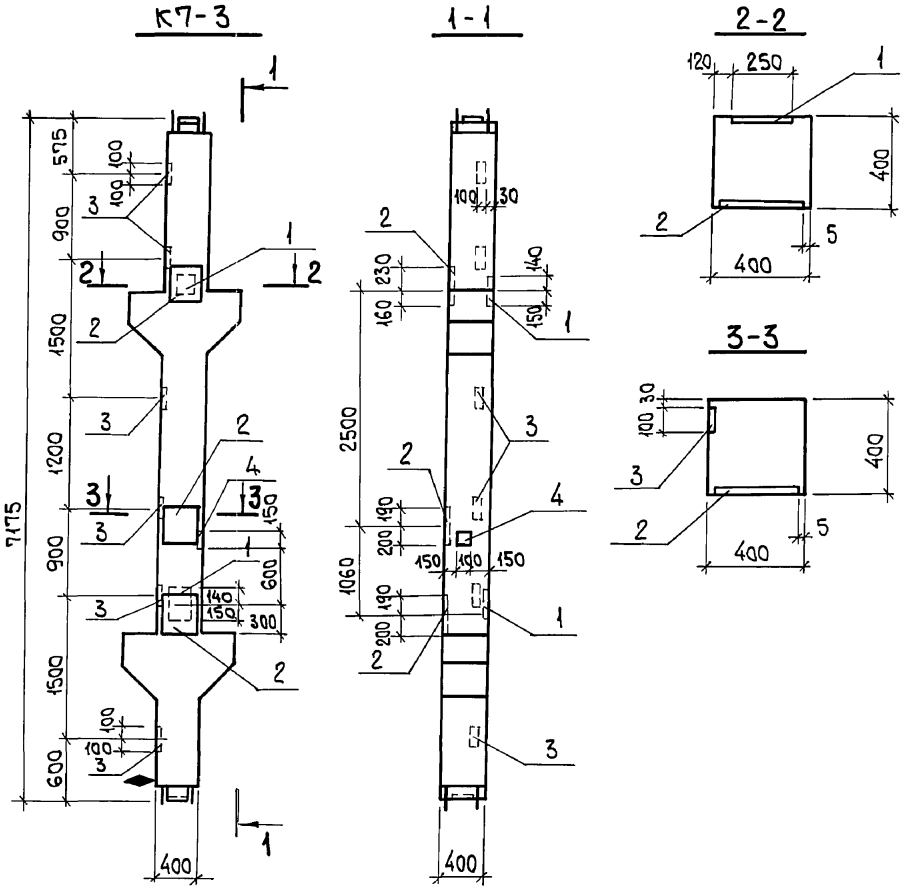

Формат	Зона	Поз.	Обозначение	Наименование	Кол.	Примечание
				Документация		
			1.420-12. вып. 1	Технические требования		
				к изготовлению сборных же-		
				лезобетонных конструкций		
				Сборочные единицы		
А3			903-1-281.90 КЖ.И-К7	Колонна К7		3100 кг
				Изделие закладное		
		1	1.400-6/76 л.53	М1-9-8	2	7,8 кг
		2	л.94	М4-35	3	11,1 кг
		3	1.420-12 вып.5 л.8	М42	6	2,2 кг
		4	1.400-15 вып. 1	МН106-2	1	1,1 кг

Ведомость расхода стали на дополнительные закладные изделия, кг

Марка элемента	Изделия закладные										Всего
	Арматура класса А-III					Прокат марки Вст3кп2					
	ГОСТ5781-82				Итого	ГОСТ19903-74*				Итого	
	ф8	ф12	ф14			δ=6	δ=8	δ=10			
К7-3	0,4	8,4	2,6		11,4	0,7	28,5	22,6		51,8	63,2

Колонну изготавливать в опалубке колонны К10а-2-5 серии 1.420-12 вып. 1.

Н.контр.	Зорин	
Гл.спец.	Зорин	
Зав.гр.	Шахновский	
Вед.инж.	Боднянская	
Провер.	Чепелева	
Разраб.	Козуб	

Привязан:

Инв.№

903-1-281.90 КЖ.И-К7-3

Колонна К7-3

Стадия	Масса	Масштаб
Р	см. табл.	
Лист	Листов 1	

ХАРЬКОВСКИЙ ПРОМСТРОЙНИИПРОЕКТ

Взам. инв.№ | Подп. и дата | Инв.№подл.

Альбом 8 к.1

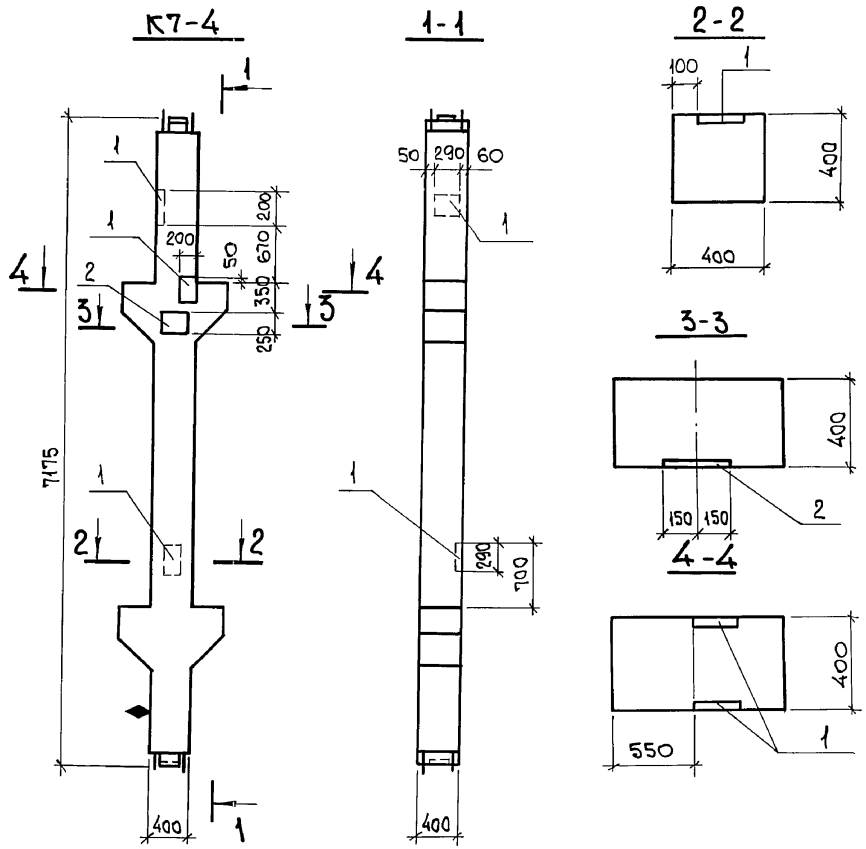

Формат	Зона	Поз.	Обозначение	Наименование	Кол.	Примечание
				Документация		
			1.420-12 вып. 1	Технические требования к изготовлению сборных железобетонных конструкций		
				Сборочные единицы		
А3			903-1-281.90 КЖ.И-К7	Колонна К7	1	3100 кг
				Изделие закладное		
		1	1.400-6/76 вып. 1 л. 53	М1-11-8	4	6,7 кг
		2	1.400-15 в. 1	МН124-1	1	5,6 кг

Ведомость расхода стали на дополнительные закладные изделия, кг

Марка элемента	Изделие закладное										Всего
	Арматура класса А-III					Прокат марки Вст3 кп 2					
	ГОСТ 5781-82				Итого	ГОСТ 19903-74*				Итого	
	ф10	ф14				δ=8	δ=10				
К7-4	0,9	5,2			6,1	4,7	21,6			26,3	32,4

Колонну изготавливать в опалубке колонны К10а-2-5 серии 1.420-12 вып. 1.

Привязан:	Н.контр.	Зорин	
	Гл.спец.	Зорин	
	Зав. гр.	Шахновский	
	Вед. инж.	Боднянская	
	Провер.	Чепелева	
Инв. №	Разраб.	Козуб	

903-1-281.90 КЖ.И-К7-4

Колонна К7-4

Стадия	Масса	Масштаб
Р	см. табл.	
Лист	Листов 1	

ХАРЬКОВСКИЙ ПРОМСТРОЙНИИПРОЕКТ

Взам. инв. № | Подп. и дата | Инв. № подл.

Альбом 8 к.1

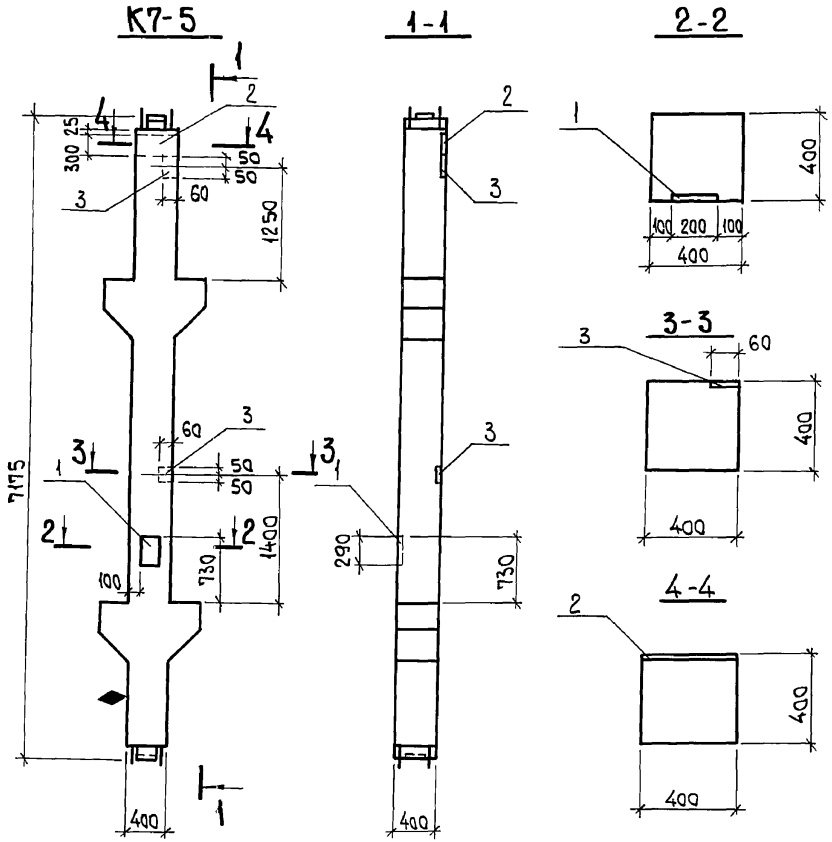

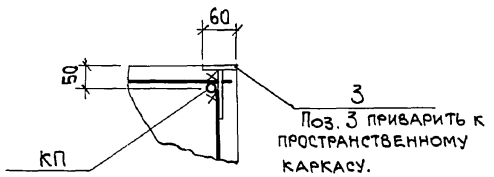

Поз. 3 приварить к пространственному каркасу.
Тип шва К3-Рр.

Формат	Зона	Поз.	Обозначение	Наименование	Кол.	Примечание
				Документация		
			1.420-12. вып. 1	Технические требования		
				к изготовлению сборных		
				железобетонных конструкций		
				Сборочные единицы		
А3			903-1-281.90 КЖ.И-К7	Колонна К7	1	3100 кг
				Изделие закладное		
		1	1.400-6/76 вып. 1 л. 53	" М1-11-8	1	6,7 кг
		2	1.400-15 вып. 1	" МН144-2	1	9,5 кг
		3	"	" МН 101-1	2	0,6 кг

Ведомость расхода стали на дополнительные закладные изделия, кг

Марка элемента	Изделия закладные										Всего
	Арматура класса					Прокат марки					
	А-III					ВСт 3 кп 2					
	ГОСТ 5781-82				Итого	ГОСТ 19903-74*				Итого	
	ф 8	ф 12	ф 14			δ=6	δ=8	δ=10			
К7-5	0,6	2,0	1,3		3,9	0,6	7,5	5,4		13,5	17,4

1. Разбивку закладных изделий МН144-2 выполнять по данному чертежу.
2. Колонну изготавливать в опалубке колонны К10а-2-5 серии 1.420-12 вып. 1.

Н. контр.	Зорин	
Гл. спец.	Зорин	
Зав. гр.	Шахновский	
Вед. инж.	Бодянская	
Провер.	Чепелева	
Разрав.	Козуб	

Привязан:

Инв. №

903-1-281.90 КЖ.И-К7-5

Колонна К7-5

Стадия	Масса	Масштаб
Р	см. табл.	
Лист	Листов 1	

ХАРЬКОВСКИЙ ПРОМСТРОЙНИИПРОЕКТ

Взам. инв. №

Подп. и дата

Инв. № подл.

Альбом 8 кл

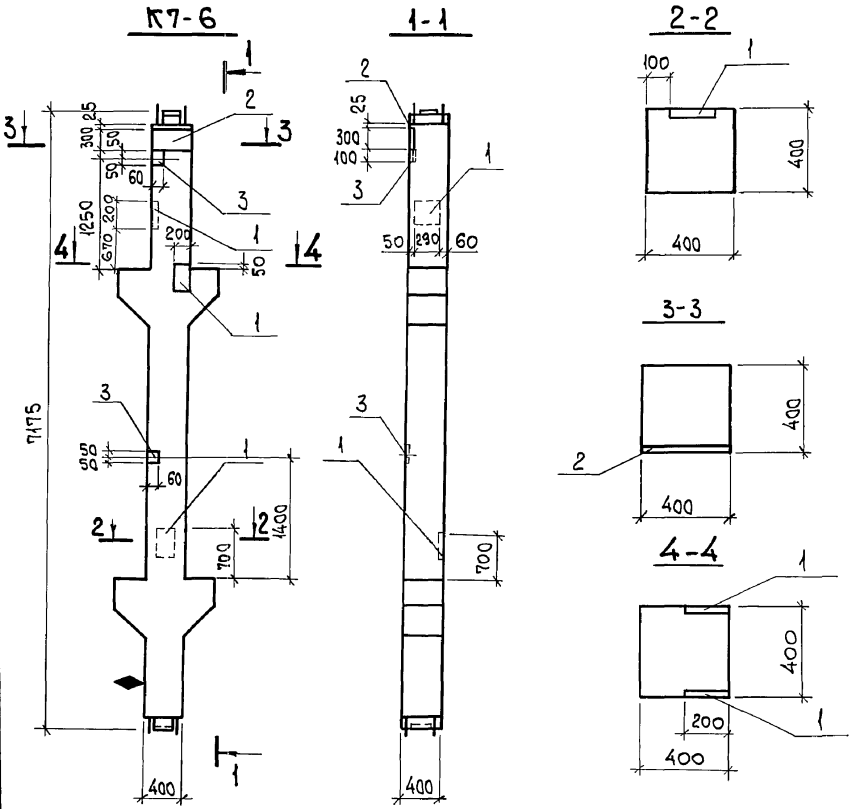

Формат	Зона	Поз.	Обозначение	Наименование	Кол.	Примечание
				Документация		
			1.420-12. вып. 1	Технические требования к		
				изготовлению сборных желе-		
				зобетонных конструкций		
				Сборочные единицы		
А3			903-1-281.90 КЖ.И-К7	Колонна К7	1	3100 кг
				Изделие закладное		
		1	1.400-6/76 вып. 1 л. 53	М1-11-8	4	6,7кг
		2	1.400-15 вып. 1	М144-2	1	9,5кг
		3	То же	МН101-1	2	0,6кг

Ведомость расхода стали на дополнительные закладные изделия, кг

Марка элемента	Изделие закладное										Всего
	Арматура класса А-III					Прокат марки Вст3кп2					
	ГОСТ 5781-82				Итого	ГОСТ 19903-74*				Итого	
	ф8	ф12	ф14			δ=6	δ=8	δ=10			
К7-6	0,6	2,0	5,2		7,8	0,6	7,5	21,6		29,7	37,5

1. Разбивку закладных изделий МН144-2 выполнять по данному чертежу.
2. Колонну изготавливать в опалубке колонны К10а-2-5 серии 1.420-12 вып. 1.

Н.контр.	Зорин		
Гл.спец.	Зорин		
Зав.гр.	Шахновский		
Вед.инж	Бодиянская		
Провер.	Чепелева		
Разраб.	Козуб		

Привязан:

Инв.№

903-1-281.90 КЖ.И-К7-6

Колонна К7-6

Стадия	Масса	Масштаб
Р	см. табл.	
Лист	Листов 1	

ХАРЬКОВСКИЙ ПРОМСТРОЙНИИПРОЕКТ

Взам.инв.№ | Подп. и дата | Инв.№ подл.

Альбом 8 к.1

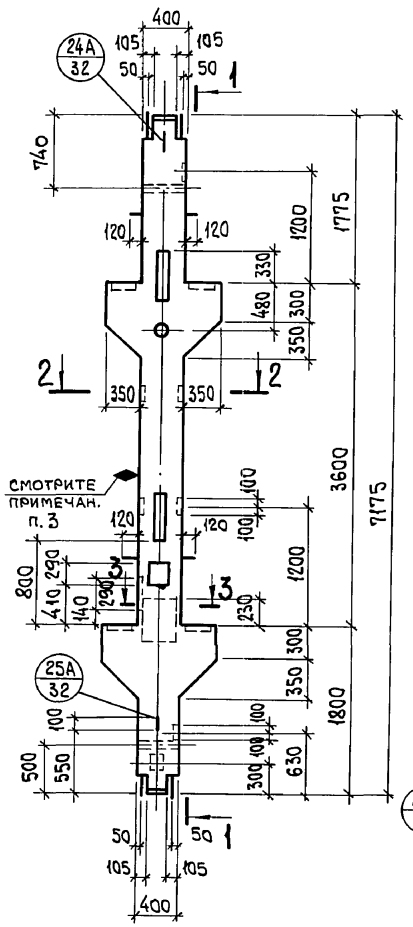

1-1

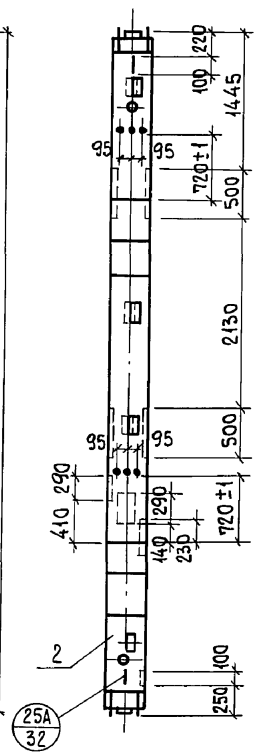

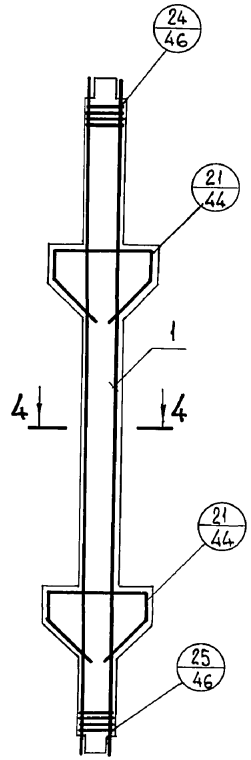

4-4

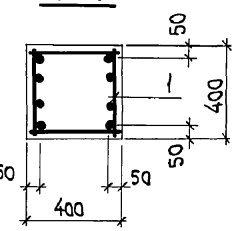

2-2

3-3

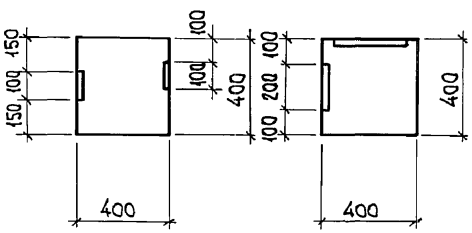

Формат	Зона	Поз.	Обозначение	Наименование	Кол.	Примечание
				Документация		
			1.420-12 вып. 1	Технические требования к		
				изготовлению сборных желе-		
				зобетонных конструкций		
				Сборочные единицы		
А3		1	903-1-281.90 КЖ.И-КП21	Каркас пространственный КП21	1	605,0 кг
				Материалы		
		2		Бетон класса В30	1,3	м³

1. Все закладные детали входят в состав пространственного каркаса КП 21.
2. Узлы, замаркированные на чертеже, приняты по серии 1.420-12 в.2.
3. На грани, колонны, указанной на чертеже нанести несмываемой краской знак ♦, обозначающий сторону монтажа.
4. Колонну изготавливать в опалубке колонны К10а-2-5 серии 1.420-12 вып. 1.

Взам. инв. №
Подп. и дата
Инв. № подл.

Привязан:

Инв. №

Н. контр.	Зорин	
Гл. спец.	Зорин	
Зав. гр.	Шахновский	
Вед. инж.	Боднянская	
Провер.	Чепелева	
Разраб.	Личкатая	

903-1-281.90 КЖ.И-К8

Колонна К8

Стадия	Масса	Масштаб
Р	3100 кг	
Лист 1	Листов 2	

ХАРЬКОВСКИЙ ПРОМСТРОЙНИИПРОЕКТ

Ведомость расхода стали на элемент, кг

Марка элемента	Изделия арматурные								Изделия закладные								
	Арматура класса							Всего	Арматура класса								
	А-III				А-I				А-III								
	ГОСТ 5781-82								ГОСТ 5781-82								
	ф10	ф12	ф28	Итого	ф8	ф12	Итого		ф8	ф12	ф14	ф16	ф18	ф32	ф36		Итого
К8	23,2	17,2	278,4	318,8	23,4	5,3	28,7	347,5	0,5	7,2	2,6	15,2	9,2	20,4	30,6		85,7

Изделия закладные															Общий расход
Прокат марки													Всего		
ВСт3кп	ВСт 3 пс 6-1						ВСт 3 кп 2								
ГОСТ 19903-74*							ГОСТ 8509-86		ГОСТ 3262-75*		ГОСТ 5915-70*		Итого		
δ=6	δ=8	δ=10	δ=12	δ=16		Итого	L75х8		Газ.тр. dу=40		Гайка М16				
0,5	9,5	20,4	63,2	68,8		162,4	5,2		3,0		1,2		9,4	257,5	605,0

Альбом 8 КЖ

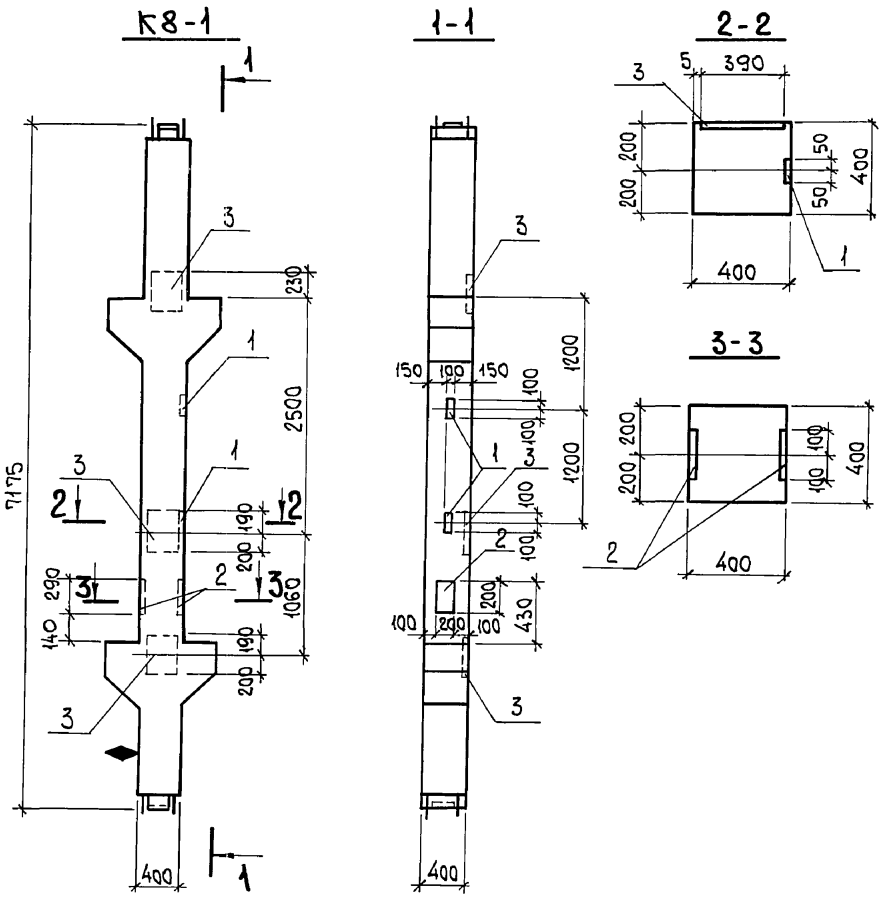

Формат	Зона	Поз.	Обозначение	Наименование	Кол.	Примечание
				Документация		
			1.420-12. вып. 1	Технические требования к		
				изготовлению сборных же-		
				лезобетонных конструкций		
				Сборочные единицы		
А3			903-1-281.90 КЖ.И-К8	Колонна К8	1	3100 кг
		1	1.420-12 вып.5 л.8	Изделие закладное М42	2	2,2 кг
		2	1.400-6/76 вып.1 л.53	" М1-11-8	2	6,7 кг
		3	" л.94	" М4-35	3	11,1 кг

Ведомость расхода стали на дополнительные закладные изделия, кг

Марка элемента	Изделия закладные										Всего
	Арматура класса					Прокат марки					
	А-III					Вст3 кп 2					
	ГОСТ 5781-82				Итого	ГОСТ 19903-74*				Итого	
	ф12	ф14				δ=8	δ=10				
К8-1	6,0	2,6			8,6	28,5	14,0			42,5	51,1

1. При изготовлении колонны К8-1 в пространственном каркасе КП21 закладные изделия М21 не устанавливать.
2. Разбивку закладных изделий М4-35, М1-11-8, М42 выполнять по данному чертежу.
3. Колонну изготавливать в опалубке колонны К10а-2-5 серии 1.420-12 вып. 1.

Н.контр.	Зорин	
Гл.спец.	Зорин	
Зав.гр.	Шахновский	
Вед.инж.	Боднянская	
Провер.	Чепелева	
Разраб.	Козуб	

Привязан:

Инв.№

903-1-281.90 КЖ.И-К8-1

Колонна К8-1

Стадия	Масса	Масштаб
Р	см. табл.	
Лист	Листов 1	

ХАРЬКОВСКИЙ ПРОМСТРОЙНИИПРОЕКТ

Взам. инв.№ | Подп. и дата | Инв.№ подл.

Альбом 8 кл

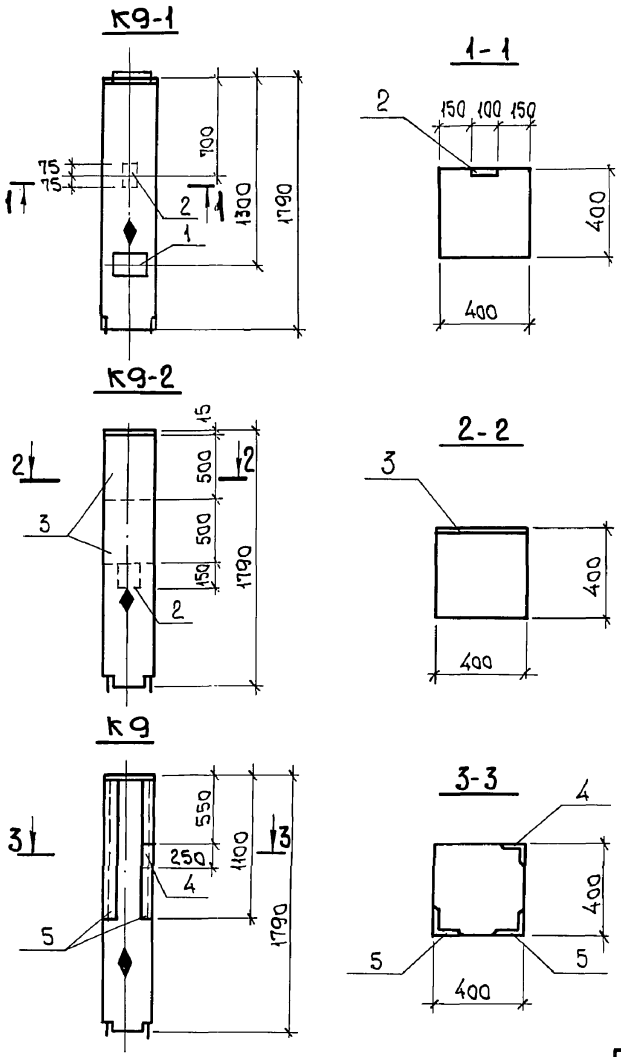

Формат	Зона	Поз.	Обозначение	Наименование	Количество К9-1	Количество К9-2	Количество К9	Примечание
				Документация				
			1.420-12 вып. 1	Технические требования к изготовлению сборных железобетонных конструкций				
				Сборочные единицы				
			1.420-12 вып. 4	Колонна К75-2	1	1	1	700 кг
		1	1.400-6/76	Изделие закладное М1-П-8	1	—	—	6,7 кг
		2	1.400-15 вып. 1	МН106-2	1	1	—	1,1 кг
		3	"	МН159-2	—	2	—	15,6 кг
		4	"	МН519,8-1100	—	—	п.м 2,2	11,5 кг
		5	"	МН505	—	—	1	2,2 кг

Ведомость расхода стали на дополнительные закладные изделия, кг

Марка элемента	Изделия закладные: Арматура класса A III ГОСТ 5781-82 ф8	ф10	ф12	ф14	Итого	Прокат марки Вст3пс2 ГОСТ 19903-74* δ=6	δ=8	δ=10	ГОСТ 8509-86 L90x7	L75x6	Итого	Всего
К9-1	0,4	—	—	1,3	1,7	0,7	—	5,4	—	—	6,1	7,8
К9-2	0,4	—	6,0	—	6,4	0,7	25,2	—	—	—	25,9	32,3
К9	1,6	3,1	—	—	4,7	—	—	—	21,1	1,7	22,8	27,5

На грани колонн, указанных на чертеже, нанести несмываемой краской знак ♦, обозначающий сторону монтажа.

Н. контр.	Зорин	
Гл. спец.	Зорин	
Зав. гр.	Шахновский	
Вед. инж.	Боднянская	
Провер.	Чепелева	
Разраб.	Белан	
Рассчит	Петраш	

Привязан:

Инв. №

903-1-281.90 КЖ.И-К9...К9-2

Колонна К9... К9-2

Стадия	Масса	Масштаб
Р	см. табл.	
Лист	Листов 1	

ХАРЬКОВСКИЙ ПРОМСТРОЙНИИПРОЕКТ

Взам. инв. № | Подп. и дата | Инв. № подл.

Альбом 8 ч.1

К9-3

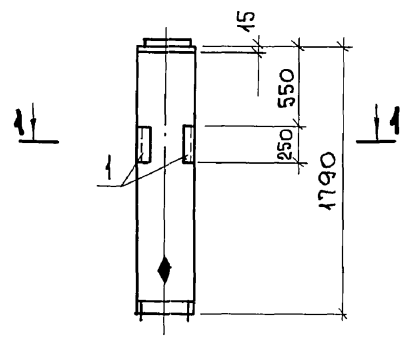

1-1

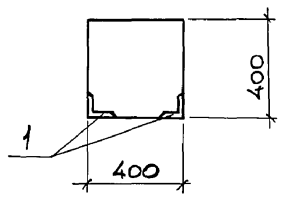

К9-4

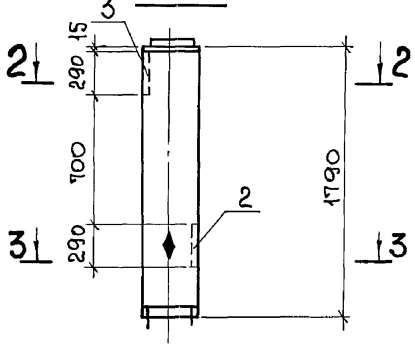

2-2

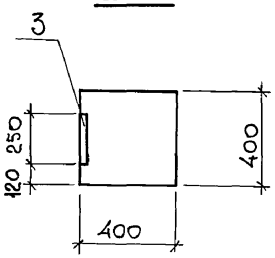

3-3

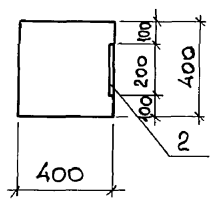

Формат	Зона	Поз.	Обозначение	Наименование	Количество К9-3	Количество К9-4		Примечание
				Документация				
			1.420-12 вып. 1	Технические требования к изготовлению сборных железобетонных конструкций				
				Сборочные единицы				
			1.420-12 вып. 4	Колонна К75-1	1	1		700 кг
		1	1.400-15 вып. 1	Изделие закладное МН505	2	–		2,2 кг
		2	1.400-6/76	" М1-11-8	–	1		6,7 кг
		3	"	" М1-9-8	–	1		7,8 кг

Ведомость расхода стали на дополнительные закладные изделия, кг

Марка элемента	Изделия закладные										Всего
	Арматура класса					Прокат марки					
	А-III					Вст3пс2					
	ГОСТ 5781-82				Итого	ГОСТ 19903-74*		ГОСТ 8509-86		Итого	
	ф8		ф14			δ=10		L75х6			
К9-3	1,0		–		1,0	–		3,4		3,4	4,4
К9-4	–		2,6		2,6	11,9		–		11,9	14,5

На грани колонн, указанных на чертеже, нанести несмываемой краской знак ◆, обозначающий сторону монтажа.

Привязан:

Инв. №

Н.контр.	Зорин	
Гл.спец.	Зорин	
Зав.гр.	Шахновский	
Вед.инж.	Боднянская	
Провер.	Чепелева	
Разраб.	Белан	
Рассчит	Петраш	

903-1-281.90 КЖ.И-К9-3; К9-4

Колонна К9-3; К9-4

Стадия	Масса	Масштаб
Р	см. табл.	
Лист	Листов 1	

ХАРЬКОВСКИЙ ПРОМСТРОЙНИИПРОЕКТ

Взам. инв. № | Подп. и дата | Инв. № подл.

Альбом 8 кл

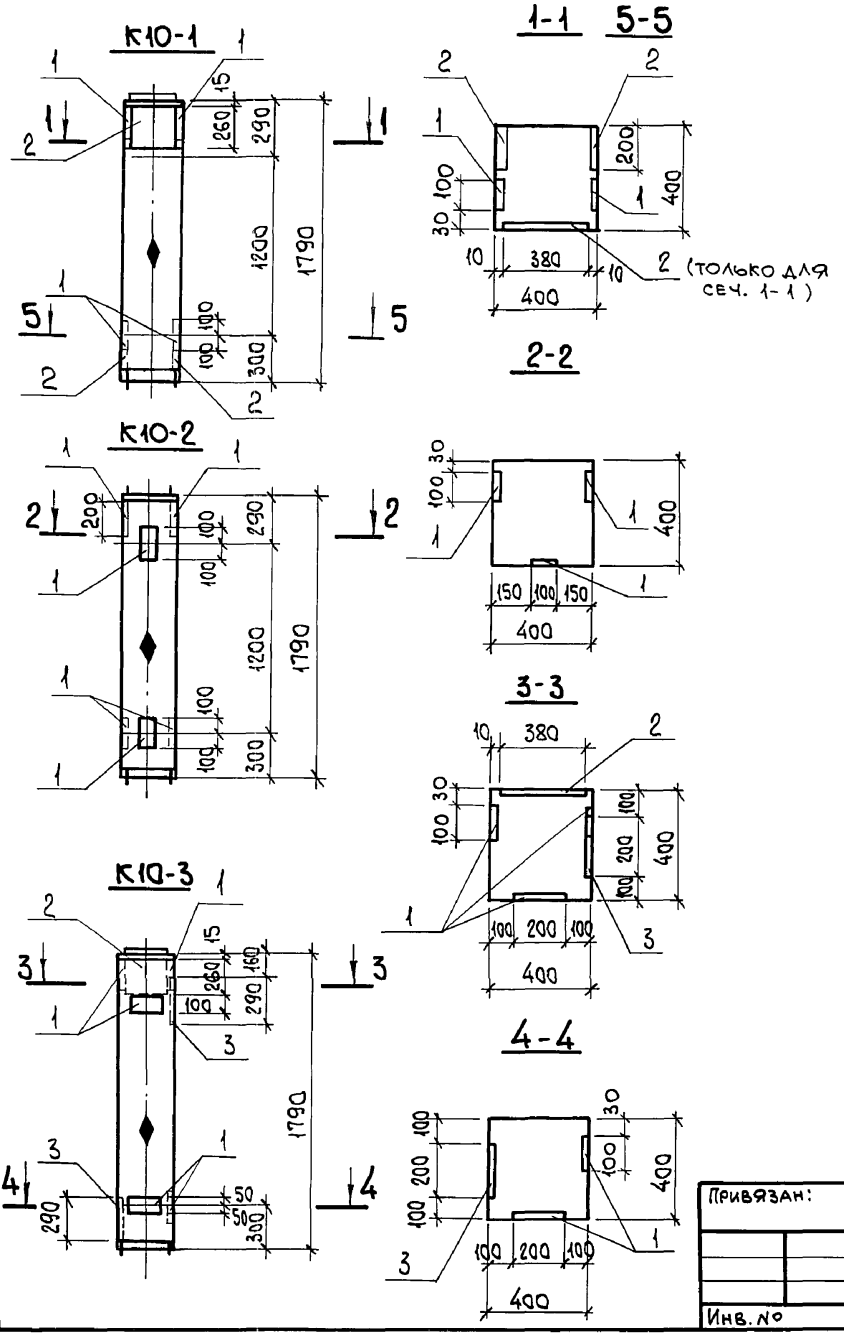

Формат	Зона	Поз.	Обозначение	Наименование	Количество К10-1	Количество К10-2	Количество К10-3	Примечание
				Документация				
			1.420-12 вып. 1	Технические требования к изготовлению сборных железобетонных конструкций				
				Сборочные единицы				
			1.420-12 вып. 4	Колонна К75-2-2	1	1	1	700 кг
		1	1.420-12 вып. 6	Изделие закладное М42	4	6	5	2,2 кг
		2	"	" М43	5	-	1	12,6 кг
		3	1.400-6/76	" М1-11-8	-	-	2	6,7 кг

Ведомость расхода стали на дополнительные закладные изделия, кг

Марка элемента	Изделия закладные: Арматура класса А-III ГОСТ 5781-82 ф12	ф14	ф16	Итого	Прокат марки Вст3пс2 ГОСТ 19903-74* δ=10	δ=12	Итого	Всего
К10-1	2,4	—	16,5	18,9	6,4	46,5	52,9	71,8
К10-2	3,6	—	—	3,6	9,6	—	9,6	13,2
К10-3	3,0	2,6	3,3	8,9	18,8	9,3	28,1	37,0

1. На грани колонн, указанных на чертеже, нанести несмываемой краской знак ◆, обозначающий сторону монтажа.
2. При изготовлении колонн К10-1; К10-2; К10-3 закладные изделия М56 не устанавливать в пространственном каркасе.

Привязан:

Инв. №

Н. контр.	Зорин	
Гл. спец.	Зорин	
Зав. гр.	Шахновский	
Вед. инж.	Боднянская	
Провер.	Чепелева	
Разраб.	Белан	
Рассчит.	Петраш	

903-1-281.90 КЖ.И-К10-1...К10-3

Колонна К10-1...К10-3

Стадия	Масса	Масштаб
Р	см. табл.	

Лист | Листов 1

ХАРЬКОВСКИЙ ПРОМСТРОЙНИИПРОЕКТ

Взам. инв. № | Подп. и дата | Инв. № подл.

Альбом 8 ч.I

К10-4

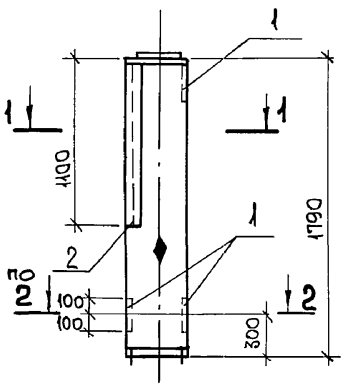

1-1

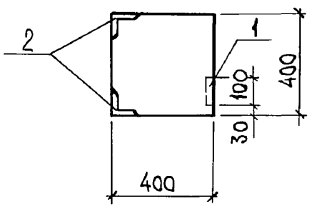

2-2

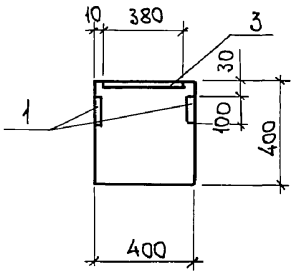

К10-5

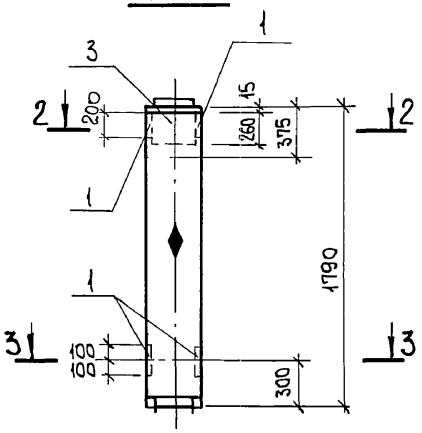

3-3

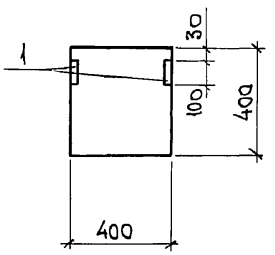

Формат	Зона	Поз.	Обозначение	Наименование	Количество К10-4	Количество К10-5		Примечание
				Документация				
			1.420-12 вып. 1	Технические требования к изготовлению сборных железобетонных конструкций				
				Сборочные единицы				
			1.420-12 вып. 4	Колонна К75-2-2	1			700 кг
			"	К75-3-2		1		700 кг
		1	1.420-12 вып. 5	Изделие закладное М42	—	4		2,2 кг
		2	1.400-15 вып. 1	" М519, ℓ=1100	п.м. 2,2	—		11,5 кг
		3	"	" М43	—	1		12,6 кг

Ведомость расхода стали на дополнительные закладные изделия, кг

Марка элемента	Изделия закладные										Всего
	Арматура класса А-III					Прокат марки Вст3кп2					
	ГОСТ 5781-82				Итого	ГОСТ 19903-74*		ГОСТ 8509-86		Итого	
	ф8	ф10	ф12	ф16		δ=10	δ=12	L90×7			
К10-4	1,1	3,1	—	—	4,2	—	—	21,1		21,1	25,3
К10-5	—	—	2,4	3,3	5,7	6,4	9,3	—		15,7	21,4

1. На грани колонн, указанных на чертеже, нанести несмываемой краской знак ◆, обозначающий сторону монтажа.
2. При изготовлении колонны К10-4 закладное изделие М56 в пространственном каркасе не устанавливать; при изготовлении колонны К10-5 в пространственном каркасе не устанавливать закладные изделия М56.

Взам. инв. № | Подп. и дата | Инв. № подл.

Привязан:

Инв. №

Н.контр.	Зорин	
Гл.спец.	Зорин	
Зав.гр.	Шахновский	
Вед.инж.	Боднянская	
Провер.	Чепелева	
Разраб.	Белан	
Рассчит	Петраш	

903-1-281.90 КЖ.И-К10-4; К10-5

Колонна К10-4; К10-5

Стадия	Масса	Масштаб
Р	см. табл.	1:25
Лист	Листов 1	

ХАРЬКОВСКИЙ ПРОМСТРОЙНИИПРОЕКТ

Альбом 8 кн.1

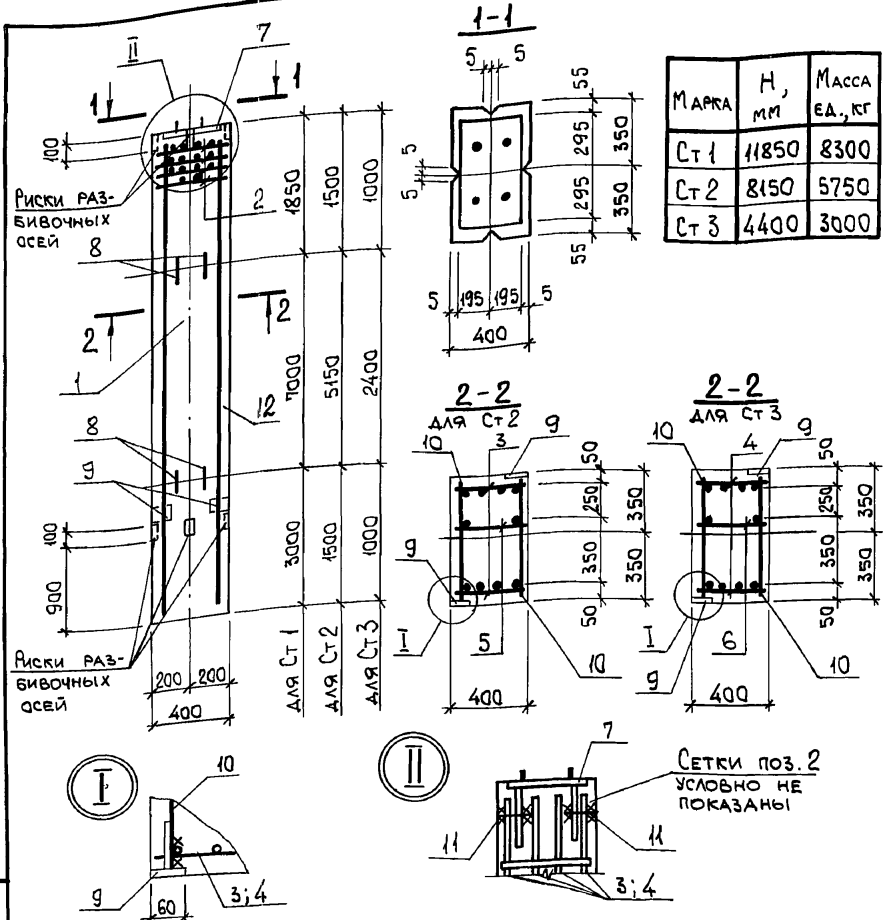

Марка	H, мм	Масса ед., кг
Ст 1	11850	8300
Ст 2	8150	5750
Ст 3	4400	3000

Формат	Зона	Поз.	Обозначение	Наименование	Колич. Ст1	Ст2	Ст3	Примечание
				Документация				
			903-1-281.90 КЖ.И-ТУ	Технические условия				
				Сборочные единицы				
		1	1.423.1-5/88	2К108-3М3	1	—	—	
		2	1.423.1-5/88.2-27	Сетка арматурная С3	—	4	4	2,1 кг
А4		3	903-1-281.90 КЖ.И Кр68 Кр69	Каркас плоский Кр68	—	2	—	81,2 кг
А4		4	903-1-281.90 КЖ.И Кр68 Кр69	" Кр69	—	—	2	43,5 кг
А4		5	903-1-281.90 КЖ.И Кр70 Кр71	" Кр70	—	1	—	15,4 кг
А4		6	903-1-281.90 КЖ.И Кр70 Кр71	" Кр71	—	—	1	8,4 кг
		7	1.423.1-5/88.2-39	Изделие закладное М2-13	1	1	1	39,9 кг
		8	1.423.1-5/88.2-55	МН27	4	4	4	4,2 кг
		9	1.400-15 вып.1	МН101-1	2	2	2	0,60 кг
				Детали				
Б4		10		ф5 В I, ГОСТ 6727-80, ℓ=660		40	22	0,10 кг
Б4		11		ф10 А I, ГОСТ 5781-82, ℓ=100		2	2	0,06 кг
				Материалы				
		12		Бетон класса В22,5	3,3	2,3	1,2	м³

Позиции 7,9 приварить к рабочей арматуре стоек.

Установку закладных изделий М2-13; МН27 смотрите серию 1.423.1-5/88 выпуск 1.

Ведомость расхода стали на элемент, кг

Марка элемента	Изделия арматурные: Арматура класса A-III ГОСТ 5781-82 ф12	ф20	A-I ГОСТ 5781-82 ф6	ф10	B-I ГОСТ 6727-80 ф5	Всего	Изделия закладные: Арматура класса A-III ГОСТ 5781-82 ф8	ф14	ф22	ф20	A-I ГОСТ 5781-82 ф20	Прокат марки В Ст3 кп 2 ГОСТ 19903-74* δ=6	δ=8	δ=22	Гайка ГОСТ 5915-70 М20	Шайба ГОСТ 11371-78 М20	Всего	Общий расход
Ст 1	—	—	—	—	—	—	0,6	0,5	1,8	16,8	0,6	14,5	7,4	0,05	0,05	42,3	42,3
Ст 2	14,4	160,0	8,4	0,1	7,2	190,1	0,6	0,5	1,8	16,8	0,6	14,5	7,4	0,05	0,05	42,3	232,4
Ст 3	7,7	86,0	8,4	0,1	4,0	106,2	0,6	0,5	1,8	16,8	0,6	14,5	7,4	0,05	0,05	42,3	148,5

Взам. инв. №

Подп. и дата

Инв. № подл.

Привязан:

Инв. №

Н. контр.	Зорин	
Гл. спец.	Зорин	
Зав. гр.	Шахновский	
Вед. инж.	Боднянская	
Провер.	Шахновский	
Разраб.	Гнатенко	

903-1-281.90 КЖ.И-Ст1; Ст2; Ст3

Стойка Ст1; Ст2; Ст3

Стадия	Масса	Масштаб
Р	см. табл.	
Лист	Листов 1	

ХАРЬКОВСКИЙ ПРОМСТРОЙНИИПРОЕКТ

Альбом 8 ч.1

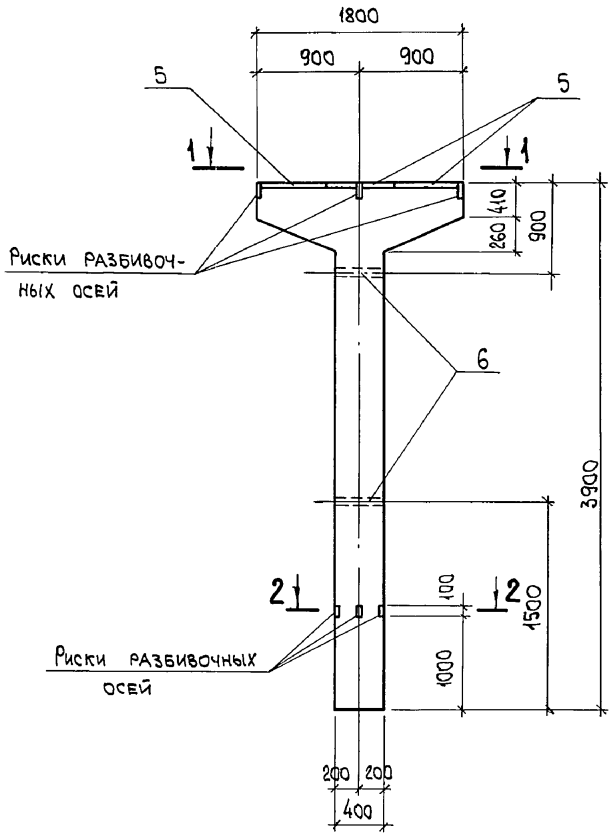

Ведомость расхода стали на элемент, кг

Марка элемента	Изделия арматурные								Изделия закладные						Общий расход
	Арматура класса								Ар-ра класса	Прокат марки					
	А-I				А-III			Итого	А-III	Вст3кп2				Всего	
	ГОСТ 5781-82								ГОСТ 5781-82	ГОСТ 8267-75*		ГОСТ 19903-74*			
	ф8	ф10			ф16	ф25			ф18	Трубка 1 1/4"		δ=8			
Ст4	11,2	3,6			24,0	59,2		98,0	5,7			2,6	43,5	51,8	149,8

Стойка изготавливается в опалубке колонны К4-5 серии 3.015-1/82 в. II-1.

1-1

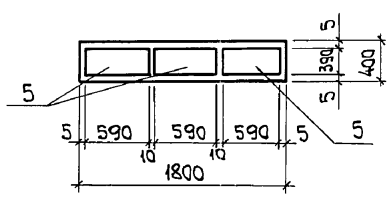

2-2

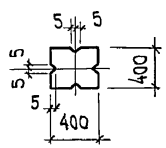

Н.контр.	Зорин	
Гл.спец.	Зорин	
Зав.гр.	Шахновский	
Вед.инж.	Радько	
Провер.	Радько	
Разраб.	Литвинова	

Привязан:

Инв.№

903-1-281.90 КЖ.И-Ст 4

Стойка Ст 4

Стадия	Масса	Масштаб
Р	2250кг	
Лист 1	Листов 2	

ХАРЬКОВСКИЙ ПРОМСТРОЙНИИПРОЕКТ

Взам.инв.№ | Подп. и дата | Инв.№ подл.

Альбом 8 4.1

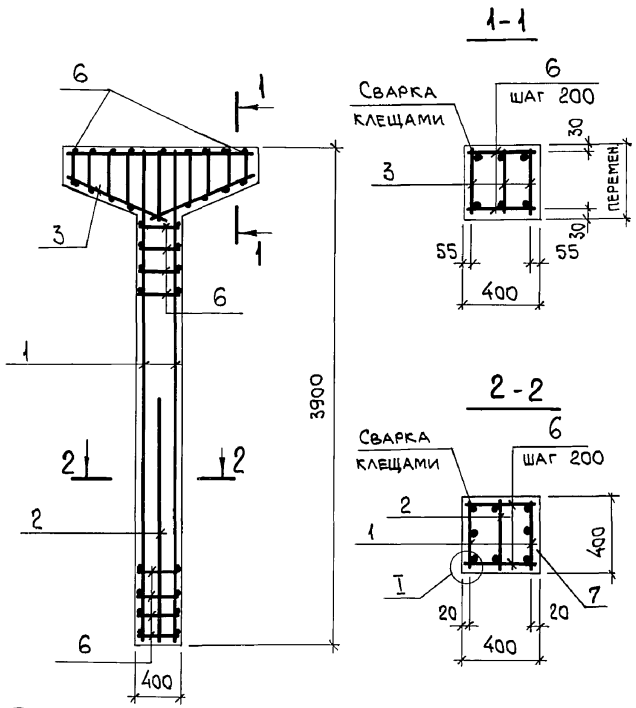

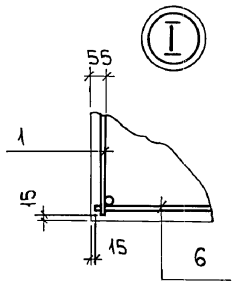

Формат	Зона	Поз.	Обозначение	Наименование	Кол.	Примеч.
				Документация		
			903-1-281.90 КЖ.И-ТУ	Технические условия		
				Сборочные единицы		
А4		1	903-1-281.90 КЖ.И-Кр 7	Каркас плоский Кр 7	2	35,8 кг
А4		2	903-1-281.90 КЖ.И-Кр 8	Кр 8	1	8,4 кг
А4		3	903-1-281.90 КЖ.И-Кр 6	Кр 6	3	6,0 кг
		4	1.400-6/76	Изделие закладное М2-25	3	16,4 кг
		5	3.015-1/82 в.II-3 л.73	М5	2	1,3 кг
				Детали		
Б4		6		Ст.арм. ГОСТ5781-82 ф8 AI l=370	63	0,15 кг
				Материалы		
		7		Бетон класса В15	0,9	м³

Привязан:

Инв. №

Н.контр.	Зорин	
Гл.спец.	Зорин	
Зав.гр.	Шахновский	
Вед.инж	Радько	
Провер.	Радько	
Разраб.	Литвинова	

903-1-281.90 КЖ.И-Ст 4

Стойка Ст 4

Стадия	Масса	Масштаб
Р		
Лист 2	Листов 2	

ХАРЬКОВСКИЙ ПРОМСТРОЙНИИПРОЕКТ

Взам. инв. № | Подп. и дата | Инв. № подл.

Альбом 8 ч.1

Формат	Зона	Поз.	Обозначение	Наименование	Кол.	Примеч.
				Документация		
			903-1-281.90 КЖ.И-ТУ	Технические условия		
				Сборочные единицы		
А3		1	903-1-281.90 КЖ.И-КП7	Каркас пространственный КП7	1	92,4 кг
		2	1.400-15 в.1. 510-10	Изделие закладное МН304-1	2	5,7 кг
				Материалы		
		3		Бетон класса В15	0,8	м³

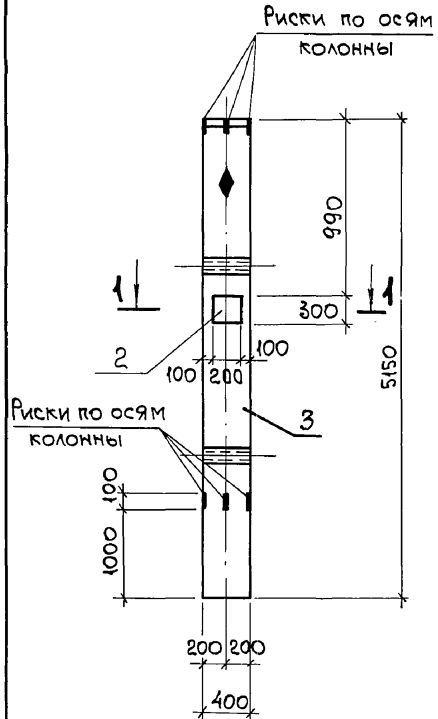

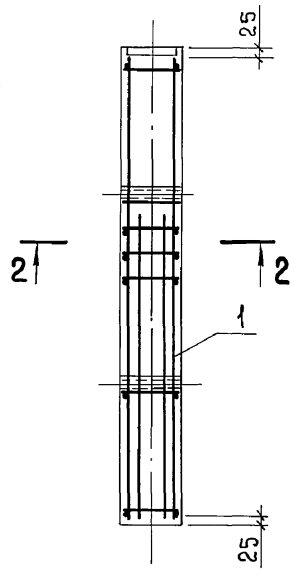

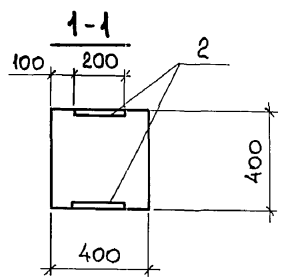

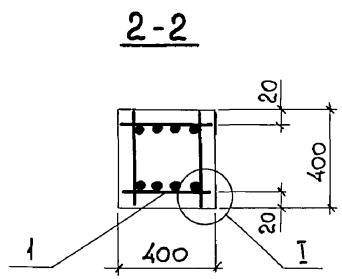

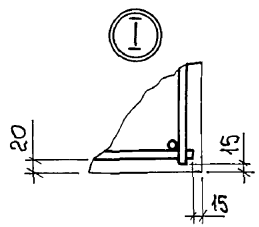

Ведомость расхода стали на элемент, кг

Марка элемента	Изделия арматурные							Изделия закладные							Общий расход
	Арматура класса						Всего	Арматура класса	Прокат марки					Всего	
	А-I			А-III				А-III	ВСт3кп2						
	ГОСТ 5781-82							ГОСТ 5781-82	ГОСТ 19903-74			ГОСТ 3262-75*			
	ф6		Итого	ф16	ф20	Итого			ф12	Итого	δ=10	δ=8	Газ. тр. 1¼"	Итого	
Ст 5	8,8		8,8	19,2	50,4	69,6	78,4		5,2	5,2	10,0	7,6	2,6	20,2	25,4	103,8

1. Стойка Ст5 изготавливается в опалубке колонны К32-2 серии 3.015-1/82 вып. II-2.
2. На грани колонны нанести несмываемой краской знак ◆, обозначающий сторону монтажа.

Н.контр.	Зорин	
Гл.спец.	Зорин	
Зав.гр.	Шахновский	
Вед.инж.	Боднянская	
Провер.	Боднянская	
Разраб.	Квасова	

Привязан:

Инв. №

903-1-281.90 КЖ.И-Ст5

Стойка Ст5

Стадия	Масса	Масштаб
Р	2060кг	
Лист	Листов 1	

ХАРЬКОВСКИЙ ПРОМСТРОЙНИИПРОЕКТ

Взам. инв. № | Подп. и дата | Инв. № подл.

Альбом 8 ч.1

Р1

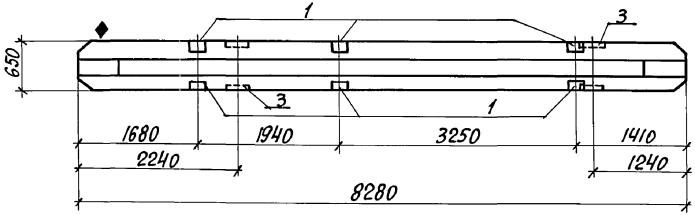

Р6
Р7

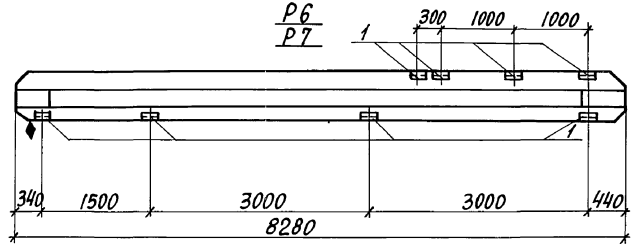

Р3

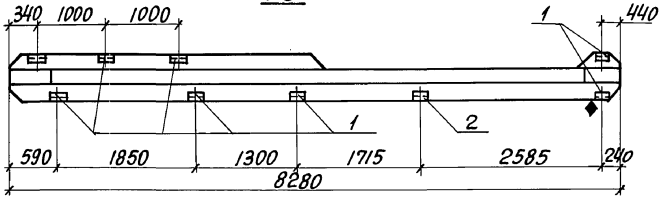

Р3-1

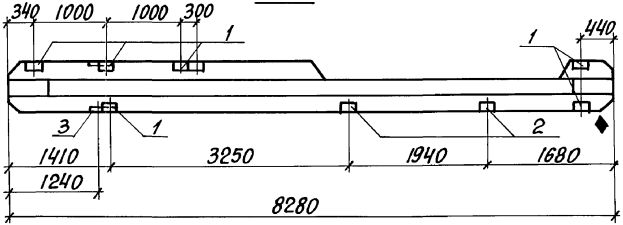

1. На гранях ригелей, указанных на чертеже, нанести несмываемой краской знак ◆, обозначающий сторону монтажа.
2. В пространственных каркасах ригелей ИБ 26 пр-2, ИБ 5-2, ИБ 5-28, ИБ 5-4 разбивку закладных изделий М3, М7 выполнить по данному чертежу.

Инв.№ подл. | Подпись и дата | Взам. инв.№

Привязан:		903-1-281.90 КЖ.И-	Р1; Р3; Р3-1; Р6; Р7
Инв.№		Ригель Р1; Р3; Р3-1; Р6; Р7	Стадия: Р; Масса: см. табл.; Масштаб:
			Лист 1; Листов 2
Н.контр. Зорин			Харьковский промстройниипроект
Гл.спец. Зорин			
Зав.гр. Шахновский			
Вед.инж. Боднянская			
Провер. Чепелева			
Разраб. Артеменко			

Альбом 8 ч.1

Формат	Зона	Поз.	Обозначение	Наименование	Количество							Примечание
					Р1	Р3	Р3-1	Р6	Р7			
				Документация								
			ИИ 23-2/70	Технические требования к изготовлению сборных железобетонных конструкций								
				Сборочные единицы								
			ИИ 23-2/70	Ригель ИБ26пр.-2		1	1					6230кг
			"	ИБ 5-6	1							6730кг
				ИБ 5-28				1				6730кг
				ИБ 5-4					1			6730кг
		1	ИИ 23-2/70	Изделие закладное М3	6	8	9	8	8			4,0кг
		2	"	М7		1	2					4,0кг
		3	1.400-15 в.1	МН616	2		1					22,3кг

Ведомость расхода стали на дополнительные закладные изделия, кг

Марка элемента	Изделия закладные										
	Арматура класса				Прокат марки						
	А-III				Ст 3 кп 3-1				Вст3кп2		
	ГОСТ 5781-82			Итого	ГОСТ 8510-86		ГОСТ 3262-75*		ГОСТ 19903-74*	Итого	Всего
	ф 6	ф 12			L 110×70×7		Тр. 20		δ=10		
Р1	0,6	15,6		16,2	17,4		1,8		33,2	52,4	68,6
Р3	0,9	9,0		9,9	26,1		—		—	26,1	36,0
Р3-1	1,1	15,8		16,9	31,9		0,9		16,6	49,4	66,3
Р6	0,8	8,0		8,8	23,2		—		—	23,2	32,0
Р7	0,8	8,0		8,8	23,2		—		—	23,2	32,0

Инв.№подл. | Подпись и дата | Взам.инв.№

Альбом 8 ч.I

Р2

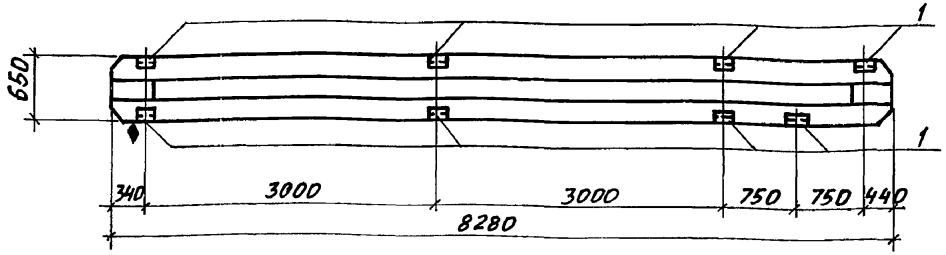

Р2-1

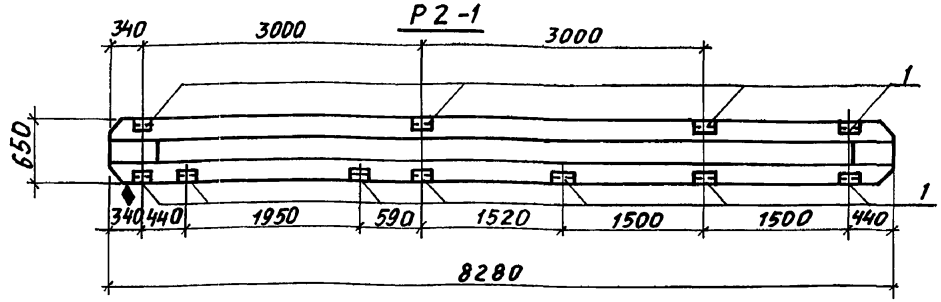

Р2-2

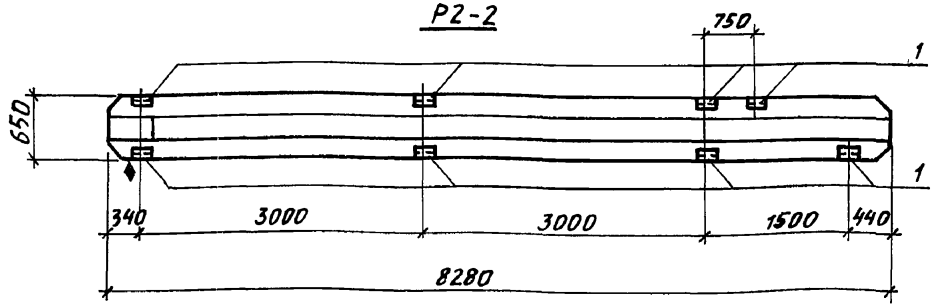

Р4

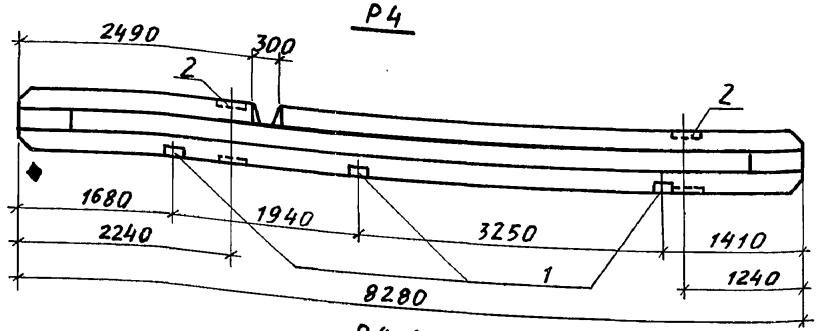

Р4-1

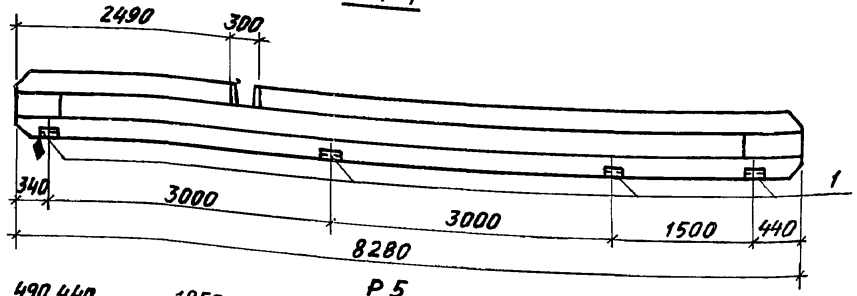

Р5

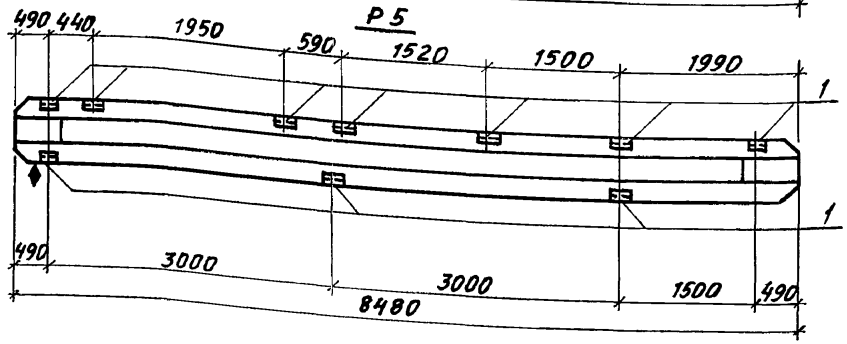

1. На гранях ригелей, указанных на чертеже, нанести несмываемой краской знак ♦, обозначающий сторону монтажа.
2. В пространственных каркасах ригелей ИБ 5-6, ИБ 5-7, ИБ 6-15 разбивку закладных изделий М3 выполнить по данному чертежу.

Привязан:

Инв. №

Н. контр.	Зорин	
Гл. спец.	Зорин	
Зав. гр.	Шахновский	
Вед. инж.	Бодянская	
Провер.	Чепелева	
Разраб.	Белан	

903-1-281.90 КЖ.И- Р2; Р2-1; Р2-2; Р4; Р4-1; Р5

Ригель Р2; Р2-1; Р2-2; Р4; Р4-1; Р5

Стадия	Масса	Масштаб
Р	см. табл.	1:50

Лист 1 Листов 2

ХАРЬКОВСКИЙ ПРОМСТРОЙНИИПРОЕКТ

Инв. № подл. | Подпись и дата | Взам. инв. №

Альбом 8 ч.I

Спецификация Р2; Р2-1; Р2-2; Р4; Р4-1; Р5

Формат	Зона	Поз.	Обозначение	Наименование	Количество Р2	Р2-1	Р2-2	Р4	Р4-1	Р5			Примечание
				Документация									
			ИИ 23-2/70	Технические требования к изготовлению сборных железобетонных конструкций									
				Сборочные единицы									
			ИИ 23-2/70	Ригель ИБ 5-6	1	1	1						6730 кг
			"	ИБ 5-7				1	1				6730 кг
			"	ИБ 6-15						1			6900 кг
		1	ИИ 23-2/70	Изделие закладное М3	8	11	8	3	4	10			4,0 кг
		2	1.400-15 в.1	МН616				2					22,3 кг

Ведомость расхода стали на дополнительные закладные элементы, кг

Марка элемента	Изделия закладные: Арматура класса AIII ГОСТ 5781-82 ф6	ф12	Итого	Прокат марки Ст3кп3-1 ГОСТ 8510-86 ∠110×70×7		ГОСТ 3262-75* Тр.20		ВСт3кп2 ГОСТ 19903-74* δ=10		Итого	Всего
Р2	0,8	8,0	8,8	23,2		—		—		23,2	32,0
Р2-1	1,1	11,0	12,1	31,9		—		—		31,9	44,0
Р2-2	0,8	8,0	8,8	23,2		—		—		23,2	32,0
Р4	0,3	12,6	12,9	8,7		1,8		33,2		43,7	56,6
Р4-1	0,4	4,0	4,4	11,6		—		—		11,6	16,0
Р5	1,0	10,0	11,0	29,0		—		—		29,0	40,0

Инв.№подл. | Подпись и дата | Взам.инв.№

Альбом 8 4.1

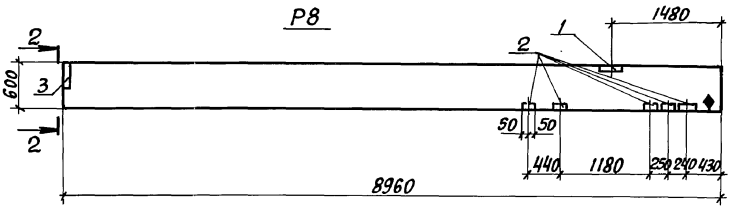

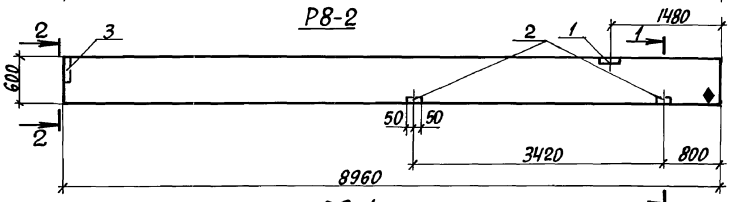

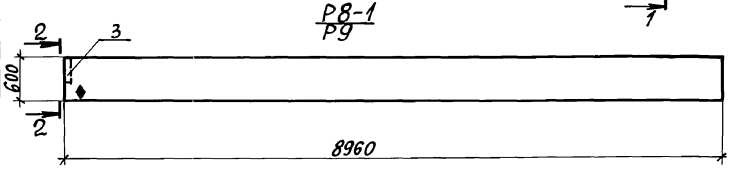

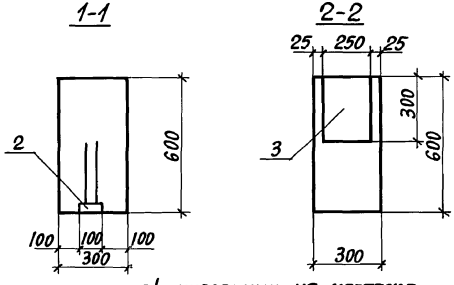

На гранях ригелей, указанных на чертеже, нанести несмываемой краской знак ◆, обозначающий сторону монтажа.

Формат	Зона	Поз.	Обозначение	Наименование	Количество Р8	Р8-1	Р8-2	Р9	Примечание
				Документация					
			1.420-12 вып.9	Технические требования к изготовлению сборных железобетонных конструкций					
				Сборочные единицы					
			1.420-12 вып.9	Ригель Б49-2-а	1	1	1		4000 кг
			"	" Б49-3-а				1	4000 кг
		1	1.420-12 вып.9	" М6	1		1		2,7 кг
		2	1.400-15 вып.1	Изделие закладное МН105-1	5	–	2	–	1,0 кг
		3	"	Изделие закладное МН125-2	1	1	1	1	7,9 кг

Ведомость расхода стали на дополнительные закладные изделия, кг

Марка элемента	Изделия закладные: Арматура класса А-III ГОСТ 5781-82 ф8	ф14	Итого	Прокат марки Ст 3 кп 3-1 ГОСТ 19903-74* δ=6	δ=8	δ=10	Итого	Всего
Р8	2,9	2,0	4,9	2,5	2,3	5,9	10,7	15,6
Р8-1		2,0	2,0			5,9	5,9	7,9
Р8-2	1,4	2,0	3,4	1,0	2,3	5,9	9,2	12,6
Р9		2,0	2,0			5,9	5,9	7,9

Привязан:

Инв.№

Н.контр.	Зорин	
Гл.спец.	Зорин	
Зав.гр.	Шляховский	
Вед.инж.	Боднянская	
Провер.	Чепелева	
Разраб.	Белан	

903-1-281.90 КЖИ-Р8; Р8-1; Р8-2; Р9

Ригель Р8; Р8-1; Р8-2; Р9.

Стадия	Масса	Масштаб
Р	см. табл.	1:50
Лист	Листов 1	

Харьковский промстройниипроект

24566-15 61

Инв.№ подл. | Подпись и дата | Взам.инв.№

Альбом 8 ч.1

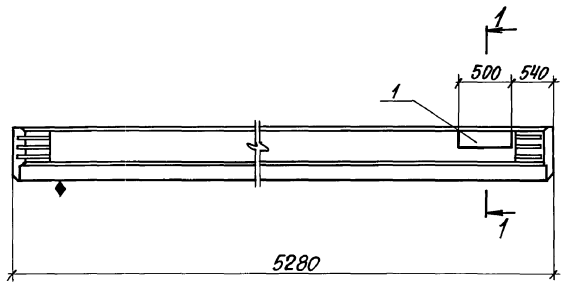

1-1

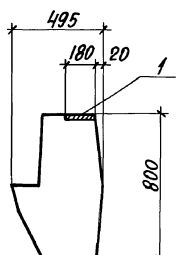

Формат	Зона	Поз.	Обозначение	Наименование	Кол.		Примечание
				Документация			
			1.420-12 в.1	Технические требования к изготовлению сборных железобетонных конструкций			
				Сборочные единицы			
			1.420-12 в.6	Ригель Б40-1	1		3700 кг
		1	1.420-12 в.7	Изделие закладное М10	1		6,1 кг

Ведомость расхода стали на дополнительные закладные изделия, кг

Марка элемента	Изделия закладные								Всего
	Арматура класса		Прокат марки						
	A-III		Ст3кп3-1						
	ГОСТ 5781-82		ГОСТ 19903-74*			ГОСТ 5915-70*			
	ф8	Итого	δ=8			Гайка М16	Итого		
Р10	0,37	0,37	5,7			0,03	5,73		6,1

На грани ригеля, указанной на чертеже, нанести несмываемой краской знак ◆, обозначающий сторону монтажа.

Привязан:

Инв. №

Н.контр.	Зорин	
Гл.спец.	Зорин	
Зав.гр.	Шахновский	
Вед.инж.	Боднянская	
Провер.	Боднянская	
Разраб.	Артеменко	

903-1-281.90 КЖ.И-Р10

Ригель Р10

Стадия	Масса	Масштаб
Р		
Лист	Листов 1	

ХАРЬКОВСКИЙ ПРОМСТРОЙНИИПРОЕКТ

Инв.№ подл. | Подпись и дата | Взам. инв.№

Альбом 8 4.1

Т1-1, Т1-2
Опалубка

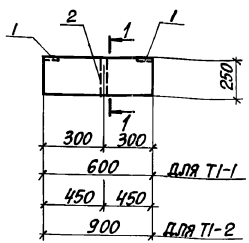

1-1

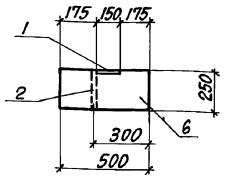

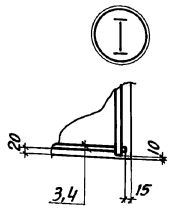

Т1-1; Т1-2
Армирование

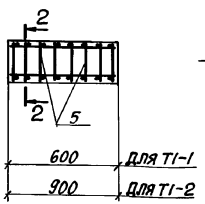

2-2

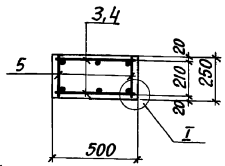

Формат	Зона	Поз.	Обозначение	Наименование	Кол. Т1-1	Кол. Т1-2	Примечание
				Документация			
			903-1-281.90 КЖ.И-ТУ	Технические условия			
				к изготовлению сборных			
				железобетонных конструкций			
				Сборочные единицы			
				Изделие закладное			
		1	3.400-6/76 л.17	МИ1-11	2	2	0,8кг
		2	3.015-1/82 в.II-3 л.73	М2	1	1	0,8кг
А4		3	903-1-281.90 КЖ.И-Кр94;Кр95	Каркас плоский Кр94	2		2,4кг
А4		4	" КЖ.И-Кр94;Кр95	Кр95		2	3,3кг
				Детали			
Б4		5		Ф6АI, ГОСТ5781-82, ℓ=230	10	10	0,05кг
				Материалы			
		6		Бетон класса В15	0,08	0,11	м³

Ведомость расхода стали на элемент, кг

Марка элемента	Изделия арматурные: Арматура класса АIII, ГОСТ5781-82, Ф16	Итого	АI, Ф6	Итого	Всего	Изделия закладные: Арматура класса АIII, ГОСТ 5781-82, Ф8	Итого	Прокат марки ВСТ 3кп2, ГОСТ 19903-74*, δ=8	Итого	ГОСТ 3262-75*, газ.тр. d1¼"	Итого	Всего	Общий расход
Т1-1	3,7	3,7	1,6	1,6	5,3	0,4	0,4	1,2	1,2	0,8	0,8	2,4	7,7
Т1-2	5,5	5,5	1,6	1,6	7,1	0,4	0,4	1,2	1,2	0,8	0,8	2,4	9,5

Инв.№ подл. | Подпись и дата | Взам. инв.№

Привязан:

Инв.№

Н.контр.	Зорин		
Гл.спец.	Зорин		
Зав.гр.	Шахновский		
Вед.инж.	Боднянская		
Провер.	Боднянская		
Разраб.	Минаева		

903-1-281.90 КЖ.И-Т1-1, Т1-2

Траверса Т1-1, Т1-2

Стадия	Масса	Масштаб
Р		

Лист | Листов 1

ХАРЬКОВСКИЙ ПРОМСТРОЙНИИПРОЕКТ

24566-15 63

Альбом 8 4.1

Т1-3; Т1-4
Опалубка

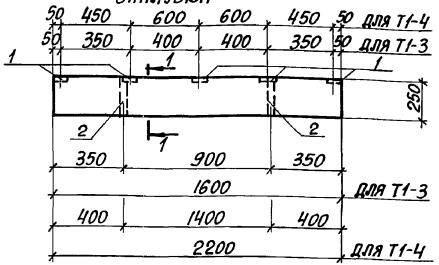

1-1

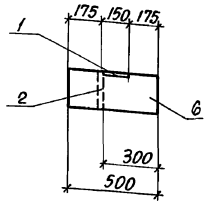

Т1-3, Т1-4
Армирование

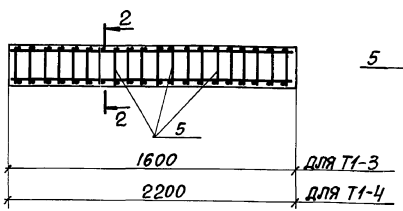

2-2

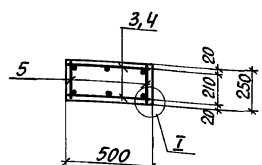

Формат	Зона	Поз.	Обозначение	Наименование	Кол. Т1-3	Кол. Т1-4	Примечание
				Документация			
			903-1-281.90 КЖ.И-ТУ	Технические условия			
				к изготовлению сборных			
				железобетонных конструкций			
				Сборочные единицы			
				Изделие закладное			
		1	3.400-6/76 л.17	МИ 1-11	5	5	0,8 кг
		2	3.015-1/82 в.II-3. л.73	М2	2	2	0,8 кг
А4		3	903-1-281.90 КЖ.И-Кр96, Кр97	Каркас плоский Кр96	2		6,1 кг
А4		4	" КЖ.И-Кр96, Кр97	Кр97		2	8,3 кг
				Детали			
Б4		5		ФбАI, ГОСТ 5781-82, ℓ=230	20	26	0,05 кг
				Материалы			
		6		Бетон класса В15	0,20	0,28	м³

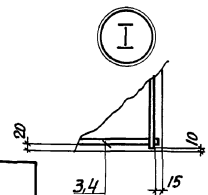

Ведомость расхода стали на элемент, кг

Марка элемента	Изделия арматурные: Арматура класса АIII ГОСТ 5781-82 Ф16	Итого	АI Ф6	Итого	Всего	Изделия закладные: Арматура класса АIII ГОСТ 5781-82 Ф8	Итого	Прокат марки ВСт3кп2 ГОСТ 19903-74* δ=8	Итого	ГОСТ 3262-75* газ.тр. d1¼"	Итого	Всего	Общий расход
Т1-3	10,0	10,0	3,2	3,2	13,2	1,0	1,0	3,0	3,0	1,6	1,6	5,6	18,8
Т1-4	13,8	13,8	5,9	5,9	19,7	1,0	1,0	3,0	3,0	1,6	1,6	5,6	25,3

Привязан:

Инв. №

Н.контр.	Зорин	
Гл.спец.	Зорин	
Зав.гр.	Шахновский	
Вед.инж.	Боднянская	
Провер.	Боднянская	
Разраб.	Минаева	

903-1-281.90 КЖ.И-Т1-3, Т1-4

Траверса Т1-3, Т1-4

Стадия	Масса	Масштаб
Р		

Лист | Листов 1

ХАРЬКОВСКИЙ ПРОМСТРОЙНИИПРОЕКТ

Инв. № подл. | Подпись и дата | Взам. инв. №

24566-15 64

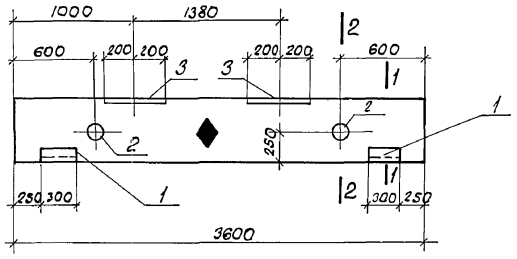

Формат	Зона	Поз.	Обозначение	Наименование	Кол.	Примечание
				Документация		
			3.015-1/82 выпуск 1	Технические требования		
				к изготовлению сборных		
				железобетонных конструкций		
				Сборочные единицы		
			3.015-1/82 выпуск II-2	Траверса Т 11-2		
				Изделие закладное		
		1	3.400-6/76	МИ 4-7	2	11,7 кг
		2	3.015-1/82 выпуск II-3	М2	2	0,8 кг
		3	1.400-15 В1	МН143-1	2	9,3 кг

1-1
(опалубка)

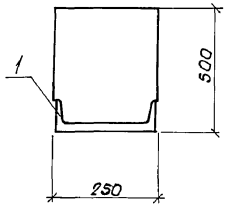

1-1
(армирование)

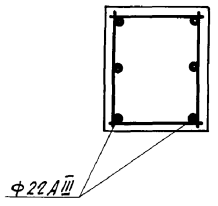

2-2

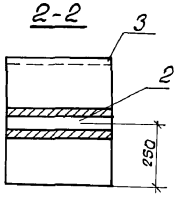

Ведомость расхода стали на изделия закладные, кг

Марка элемента	Изделие закладное												Всего
	Арматура класса					Прокат марки							
	А-III					Вст3							
	ГОСТ 5781-82				Итого	ГОСТ 19903-74*		ГОСТ 8510-86		ГОСТ 3262-75*		Итого	
	Ф8	Ф10	Ф14			δ=8		L110x70 x8		газ.тр. d=1¼"			
Т2	0.4	2,8	9.8		13.0	15.8		13.2		1.6		30.6	43.6

Знак ♦ нанести несмываемой краской.

Н.контр.	Зорин		903-1-281.90	КЖ.И Т-2.		
Гл.спец.	Зорин		Траверса Т2	Стадия	Масса	Масштаб
Зав. гр.	Шахновский			Р	1125кг.	
Провер.	Шахновский			Лист	Листов 1	
Разраб.	Жерносекова			ХАРЬКОВСКИЙ ПРОМСТРОЙНИИПРОЕКТ		

Привязан:

Инв. №

Инв.№ подл. | Подпись и дата | Взам. инв.№

24566-15 65

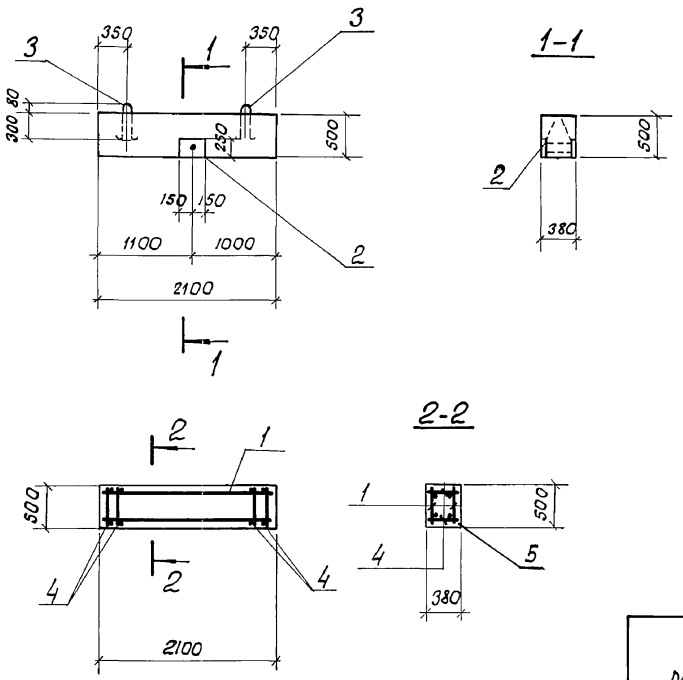

Формат	Зона	Поз.	Обозначение	Наименование	Кол.	Примечание
				Документация		
			903-1-281.90 КЖ.И-ТУ	Технические условия к изготовлению сборных железобетонных изделий		
				Сборочные единицы		
А4		1	903-1-281.90 КЖ.И-Кр86	Каркас плоский Кр86	2	2.6 кг
А4		2	903-1-281.90. КЖ.И-МН7	Изделие закладное МН7	1	14.7 кг
		3	1.400-9 вып.1	Изделие закладное УП1-4	2	0.39 кг
				Детали		
Б4		4		ф6АI, ГОСТ 5781-82, ℓ = 350	26	0.08 кг
				Материалы		
		5		Бетон класса В15	0.4	м³

Ведомость расхода стали на элемент, кг.

Марка элемента	Изделия арматурные					Изделия закладные										Всего	Общий расход
	Арматура класса				Всего	Арматура класса					Прокат марки						
	А-III		А-I			А-III			А-I		Вст3 кп 2						
	ГОСТ 5781-82					ГОСТ 5781-82					ГОСТ 19903-74*		ГОСТ 3262-75*				
	ф8	Итого	ф6	Итого		ф10	ф12	Итого	ф10	Итого	δ=10	Итого	Газ.тр. d=3/4"	Итого			
Б1	1.6	1.6	5.6	5.6	7.2	1.5	1.4	2.9	1.2	1.2	11.8	11.8	0.6	0.6	16.5	23.7	

Н.контр.	Зорин		
Гл.спец.	Зорин		
Зав. гр.	Шаховский		
Вед. инж.	Боднянская		
Провер.	Шаховский		
Разраб.	Петраш		

Привязан:

Инв. №

903-1-281.90 КЖ.И-Б

Балка Б1

Стадия	Масса	Масштаб
Р	1000кг	
Лист	Листов 1	

ХАРЬКОВСКИЙ ПРОМСТРОЙНИИПРОЕКТ

Инв.№ подл. | Подпись и дата | Взам. инв.№

Альбом 8 ч.I

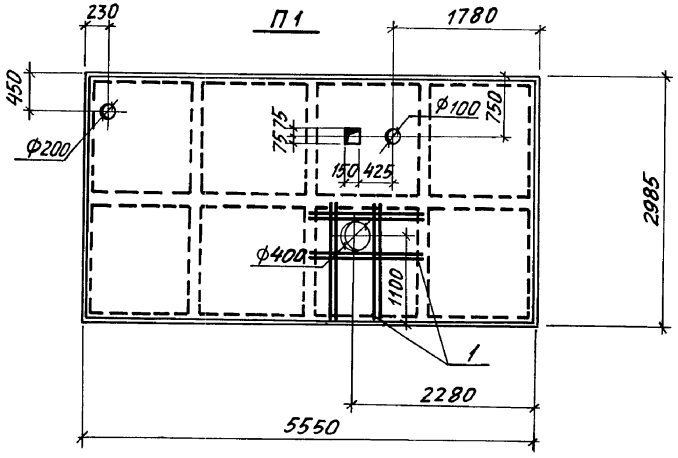

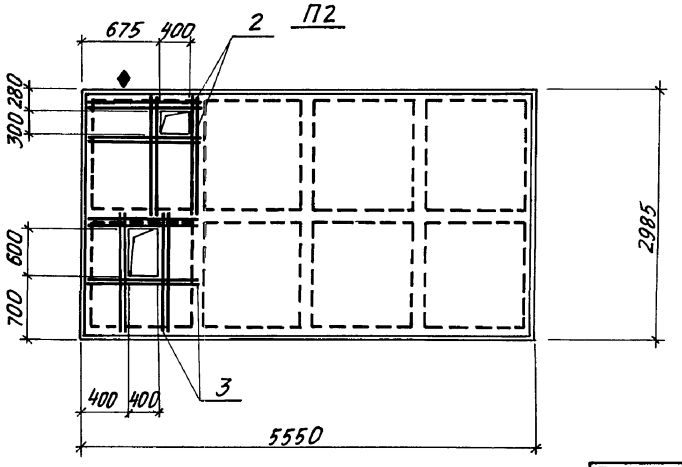

Формат	Зона	Поз.	Обозначение	Наименование	Кол. П1	Кол. П2	Примечание
				Документация			
			1.442.1-1. В.1	Технические требования к изготовлению сборных железобетонных конструкций			
				Сборочные единицы			
				Плита перекрытия			
			1.442.1-1.87.1-3	1П1-2АтVIт	1	1	4730кг
				Сетка арматурная			
А4		1	903-1-281.90 КЖ.И-С20	С20	1		2,6кг
А4		2	903-1-281.90 КЖ.И-С6	С6		1	2,6кг
А4		3	903-1-281.90 КЖ.И-С7	С7		1	2,6кг

Ведомость расхода стали на дополнительную арматуру, кг

Марка элемента	Изделия арматурные: Арматура класса А-III ГОСТ 5781-82 Ф6			Итого	Всего
П1	2,6			2,6	2,6
П2	5,2			5,2	5,2

Взам. инв. | Подпись и дата | Инв. №подл.

Привязан:

Инв. №

Н.контр.	Зорин	
Гл.конст.	Зорин	
Зав. гр.	Шахновский	
Провер.	Боднянская	
Разраб.	Минаева	

903-1-281.90 КЖ.И-П1; П2

Плита перекрытия П1; П2

Стадия	Масса	Масштаб
Р	4730кг	
Лист	Листов 1	

ХАРЬКОВСКИЙ ПРОМСТРОЙНИИПРОЕКТ

Альбом 8 ч.I

П3; П13

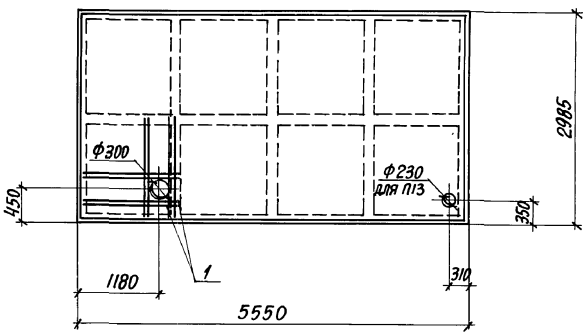

П4

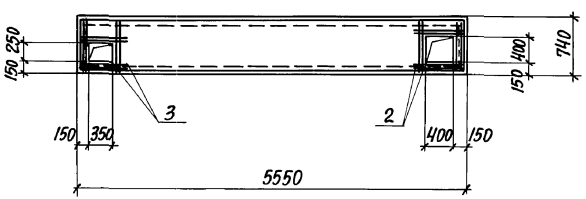

Спецификация П3, П4, П13

Формат	Зона	Поз.	Обозначение	Наименование	Кол. П3; П13	Кол. П4	Примечание
				Документация			
			1.442.1-1.87.1-1 ТТ	Технические требования			
			1.442.1-1.87.3-1 ТТ	к изготовлению сборных			
				железобетонных конструкций			
				Сборочные единицы			
				Плита перекрытия			
			1.442.1-1.87.1-3	1П1-5АтVIТ	1		4730 кг
			1.442.1-1.87.3-3	1П7-3АIIIт		1	1500 кг
А4		1	903-1-281.90 КЖ.И-С8	Сетка арматурная С8	1		2,6 кг
А4		2	КЖ.И-С9	С9		1	1,2 кг
А4		3	КЖ.И-С10	С10		1	1,2 кг

Ведомость расхода стали на дополнительную арматуру, кг

Марка элемента	Изделия арматурные. Арматура класса A-III ГОСТ 5781-82 ф6			Итого	Всего
П3	2,6			2,6	2,6
П4	1,2			1,2	1,2
П13	1,2			1,2	1,2

Инв.№ подл. | Подпись и дата | Взам. инв.№

Привязан:

Инв.№

Н.контр.	Зорин		
Гл.спец.	Зорин		
Зав.гр.	Шахновский		
Провер.	Боднянская		
Разраб.	Минаева		

903-1-281.90 КЖ.И-П3; П4; П13

Плита перекрытия П3; П4; П13

Стадия	Масса	Масштаб
Р	см. табл.	
Лист	Листов 1	

ХАРЬКОВСКИЙ ПРОМСТРОЙНИИПРОЕКТ

Альбом 8 ч.1

П5

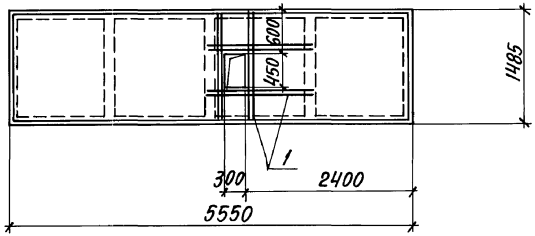

П6

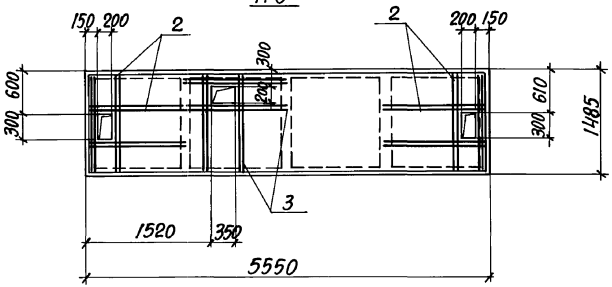

Спецификация П5, П6

Формат	Зона	Поз.	Обозначение	Наименование	Кол. П5	Кол. П6	Примечание
				Документация			
			1.442.1-1.87.1-1 ТТ	Технические требования к изготовлению сборных железобетонных конструкций			
				Сборочные единицы			
				Плита перекрытия			
			1.442.1-1.87.1-5	1П3-7АтVт	1		2200 кг
			1.442.1-1.87.1-5	1П3-2АтVIт		1	2200 кг
А4		1	903-1-281.90 КЖ.И-С11	Сетка арматурная С11	1		2,4 кг
А4		2	" КЖ.И-С12	С12		2	2,6 кг
А4		3	" КЖ.И-С13	С13		1	2,5 кг

Ведомость расхода стали на дополнительную арматуру, кг

Марка элемента	Изделия арматурные: Арматура класса A-III ГОСТ 5781-82 Ф6			Итого	Всего
П5	2,4			2,4	2,4
П6	7,7			7,6	7,7

Инв.№ подл. | Подпись и дата | Взам. инв.№

Привязан:

Инв.№

Н.контр.	Зорин		
Гл.спец.	Зорин		
Зав.гр.	Шахновский		
Провер.	Боднянская		
Разраб.	Минаева		

903-1-281.90 КЖ.И-П5; П6

Плита перекрытия П5; П6

Стадия	Масса	Масштаб
Р	см. табл.	

Лист | Листов 1

Харьковский промстройниипроект

Альбом 8 ч.1

П7

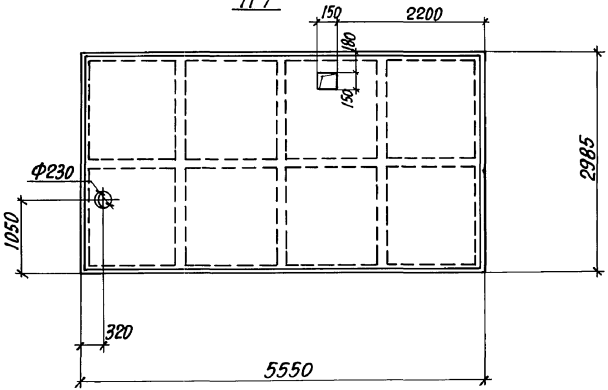

П8

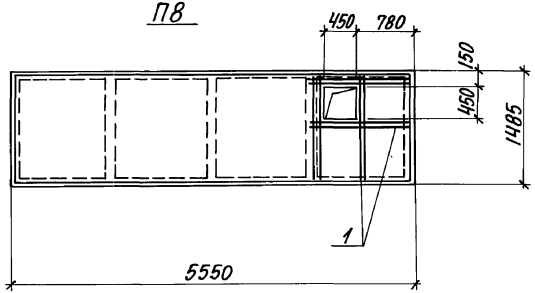

Спецификация П7, П8

Формат	Зона	Поз.	Обозначение	Наименование	Кол. П7	Кол. П8	Примечание
				Документация			
			1.442.1-1.87.1-1ТТ	Технические требования к изготовлению сборных железобетонных конструкций			
				Сборочные единицы			
				Плита перекрытия			
			1.442.1-1.87.1-3	1П1-2АтVIIт	1		4730 кг
			1.442.1-1.87.1-5	1П3-2АтVIIт		1	2200 кг
				Сетка арматурная			
А4		1	903-1-281.90 КЖ.И-С14	С14		1	2,6 кг

Ведомость расхода стали на дополнительную арматуру, кг

Марка элемента	Изделия арматурные: Арматура класса A-III ГОСТ 5781-82 Ф6			Итого	Всего
П8	2,6			2,6	2,6

Привязан:

Инв. №

Н.контр.	Зорин	
Гл.спец.	Зорин	
Зав.гр.	Шахновский	
Провер.	Боднянская	
Разраб.	Минаева	

903-1-281.90 КЖ.И-П7, П8

Плита перекрытия П7; П8

Стадия	Масса	Масштаб
Р	см. табл.	
Лист	Листов 1	

ХАРЬКОВСКИЙ ПРОМСТРОЙНИИПРОЕКТ

Инв.№ подл. | Подпись и дата | Взам. инв.№

Альбом 8 ч.I

П9

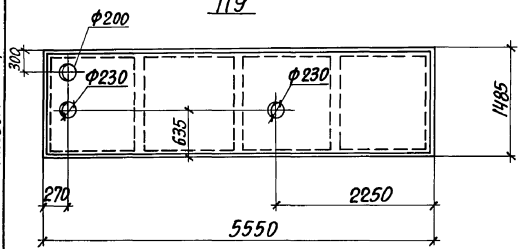

П10

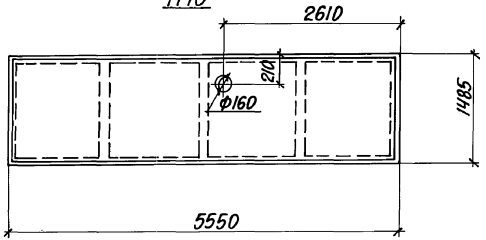

П11

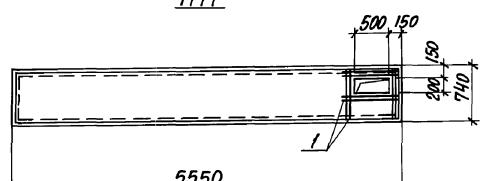

П12

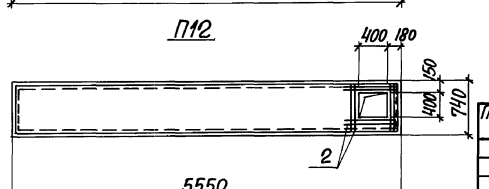

Спецификация П9...П12

Формат	Зона	Поз.	Обозначение	Наименование	Кол. П9	Кол. П10	Кол. П11	Кол. П12	Примечание
				Документация					
			1.442.1-1.87.1-1ТТ	Технические требования					
			1.442.1-1.87.3-1ТТ	к изготовлению сборных					
				железобетонных конструкций					
				Сборочные единицы					
				Плита перекрытия					
			1.442.1-1.87.1-5	1П3-7АтVТ	1				2200 кг
			1.442.1-1.87.1-5	1П3-2АтVIТ		1			2200 кг
			1.442.1-1.87.3-3	1П7-2АтVIТ			1	1	1500 кг
				Сетка арматурная					
А4		1	903-1-281.90 КЖ.И-С16	С16			1		1,5 кг
А4		2	КЖ.И-С9	С9				1	1,2 кг

Ведомость расхода стали на дополнительную арматуру, кг

Марка элемента	Изделия арматурные: Арматура класса A-III ГОСТ 5781-82 Ф6		Итого	Всего
П11	1,5		1,5	1,5
П12	1,2		1,2	1,2

Привязан:

Инв. №

Инв. № подл. | Подпись и дата | Взам. инв. №

Н.контр.	Зорин	
Гл.спец.	Зорин	
Зав.гр.	Тяжновский	
Вед.инж.	Боднянская	
Провер.	Боднянская	
Разраб.	Артеменко	

903-1-281.90 КЖ.И-П9...П12

Плита перекрытия П9...П12

Стадия	Масса	Масштаб
Р	см. табл.	

Лист | Листов 1

Харьковский промстройниипроект

24566-15 71

Альбом 8 4.1

П14

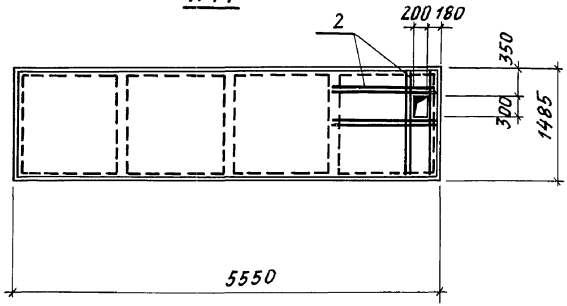

П15

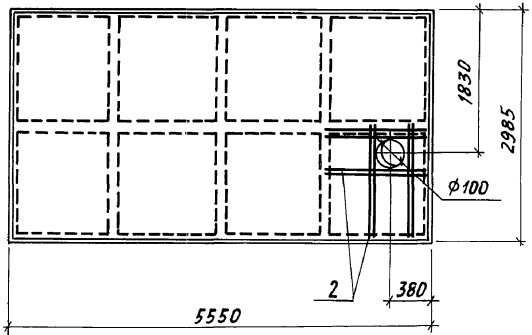

П16

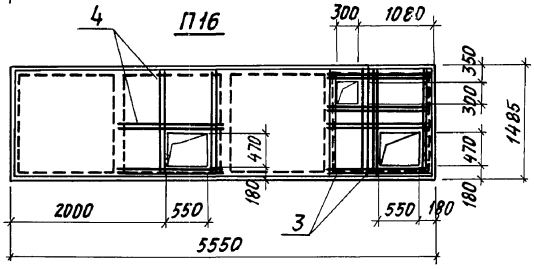

Формат	Зона	Поз.	Обозначение	Наименование	Кол. П14	Кол. П15	Кол. П16	Примечание
				Документация				
			1.442.1-1.87.1-1 ТТ	Технические требования к изготовлению сборных железобетонных конструкций				
				Сборочные единицы				
				Плита перекрытия				
			1.442.1-1.87.1-3	1П1-2АтVIт		1		4730 кг
			1.442.1-1.87.1-5	1П3-2АтVIт	1		1	2200 кг
				Сетка арматурная				
А4		1	903-1-281.90 КЖ.И-С15	С15	1			2,6 кг
А4		2	КЖ.И-С18	С18		1		2,6 кг
А4		3	КЖ.И-С19	С19			1	5,2 кг
А4		4	КЖ.И-С21	С21			1	2,5 кг

Ведомость расхода стали на дополнительную арматуру, кг

Марка элемента	Изделия арматурные: Арматура класса A-III ГОСТ 5781-82 ф6		Итого	Всего
П14	2,6		2,6	2,6
П15	2,6		2,6	2,6
П16	7,7		7,7	7,7

Привязан:

Инв. №

Инв. № подл. | Подпись и дата | Взам. инв. №

Н. контр.	Зорин		
Гл. спец.	Зорин		
Зав. гр.	Шахновский		
Провер.	Шахновский		
Разраб.	Артеменко		

903-1-281.90 КЖ.И-П14... П16

Плита перекрытия П14... П16

Стадия	Масса	Масштаб
Р	см. табл.	
Лист	Листов 1	

ХДРЬКОВСКИЙ ПРОМСТРОЙНИИПРОЕКТ

24566-15 72

Альбом 8 ч.1

П1-1

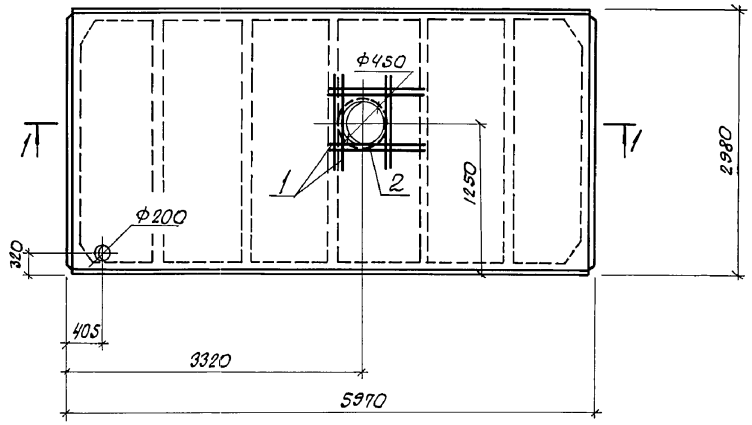

1-1

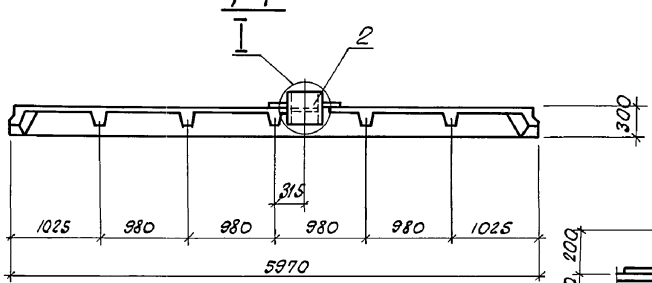

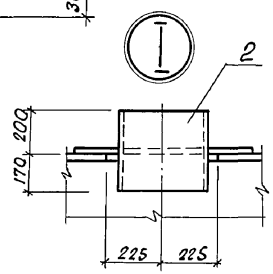

Формат	Зона	Поз.	Обозначение	Наименование	Кол П1-1		Примечание
				Документация			
			1.465.1-10/82.В.1	Технические требования к изготовлению сборных железобетонных конструкций			
				Сборочные единицы			
				Плита покрытия			
			1.465.1-10/82.В.1	1ПГ-3 Ат IV ст	1		
				Сетка арматурная			
А4		1	903-1-281.90 КЖ.И-С31	С31	1		7.2 кг
				Изделие соединительное			
А4		2	903-1-281.90 КЖ.И МС7,МС8	МС7	1		51.1 кг

Ведомость расхода на дополнительную арматуру и соединительные изделия, кг

Марка элемента	Изделия арматурные						Изделия соединительные						Всего
	Арматура класса			Арматура класса			Прокат марки						
	А-III		Итого	А-I		Итого	Вст3кп2		Итого	Вст3кп2		Итого	
	ГОСТ 5781-82			ГОСТ 5781-82			ГОСТ 8732-78*			ГОСТ 19903-74*			
	ф12			ф6			Труба ф426х9			δ=6			
П1-1	7.1		7.1	0.1		0.1	34.2		34.2	16.9		16.9	58.3

Н.контр.	Зорин		
Гл.констр.	Зорин		
Зав.гр.	Шахновский		
Провер.	Баднянская		
Разраб.	Минаева		

Привязан:

Инв.№

903-1-281.90 КЖ.И-П1-1

Плита покрытия П1-1

Стадия	Масса	Масштаб
Р	2650 кг	
Лист	Листов 1	

ХАРЬКОВСКИЙ ПРОМСТРОЙНИИПРОЕКТ

Инв.№подл. | Подпись и дата | Взам. инв.№

Альбом 8 ч.1

П1-2, П2-1

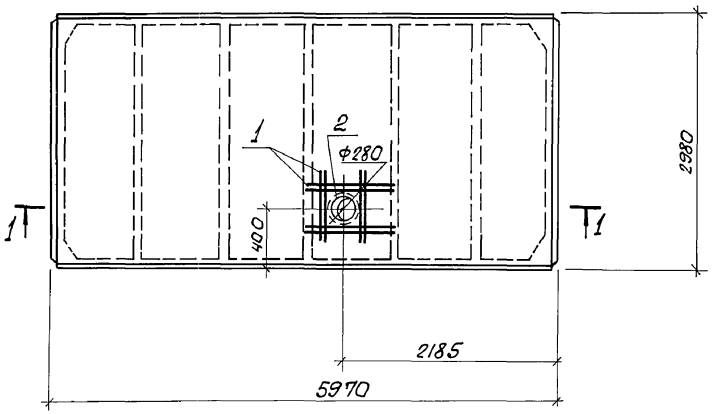

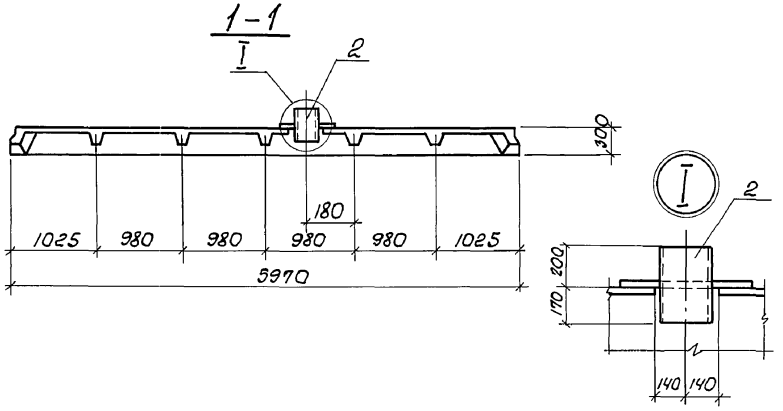

Формат	Зона	Поз.	Обозначение	Наименование	Кол. П1-2	Кол. П2-1	Примечание
				Документация			
			1.465.1-10/82.В.1	Технические требования к изготовлению сборных железобетонных конструкций			
				Сборочные единицы			
				Плита покрытия			
			1.465.1-10/82.В.1	1ПГ-3АтIVст	1		2650 кг
			"	1ПГ-6АтIVст		1	2650 кг
				Сетка арматурная			
А4		1	903-1-270.89 КЖИ-С32	С32	1	1	6.4 кг
				Изделие соединительное			
А4		2	903-1-270.89 КЖИ-МС7,МС8	МС8	1	1	24.5 кг

Ведомость расхода на дополнительную арматуру и соединительные изделия

Марка элемента	Изделия арматурные: Арматура класса А-III, масса, ГОСТ 5781-82, ф12		Итого	Арматура класса А-I, масса, ГОСТ 5781-82, ф6		Итого	Изделия соединительные: Прокат марки Вст3кп2, масса, ГОСТ 8732-78*, трубы ф219х7	Итого	Вст3кп2, масса, ГОСТ 19903-74*, δ=6	Итого	Всего
П1-2, П2-1	6.3		6.3	0.1		0.1	17.0	17.0	7.5	7.5	30.9

Привязан

Инв.№

Н.контр.	Зорин	
Гл.конст	Зорин	
Зав.гр.	Шахновский	
Провер.	Боднянская	
Разраб	Минаева	

903-1-281.90 КЖИ-П1-2, П2-1

Плита покрытия П1-2; П2-1

Стадия	Масса	Масштаб
Р	см. табл.	
Лист	Листов 1	

ХАРЬКОВСКИЙ ПРОМСТРОЙНИИПРОЕКТ

Инв.№подл. | Подпись и дата | Взам.инв.№

Альбом № 4.1

ПЗ-1

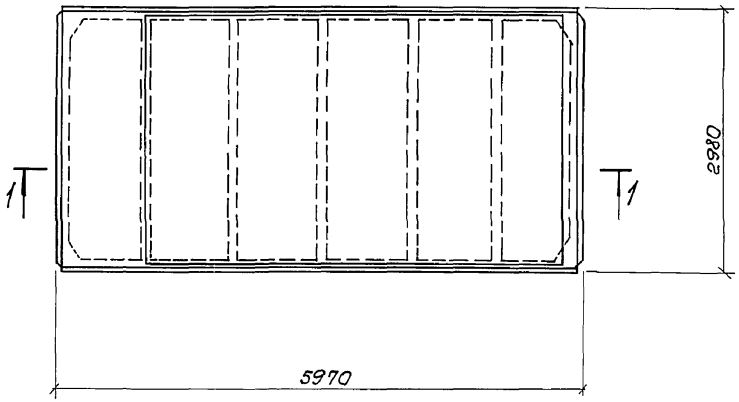

1–1

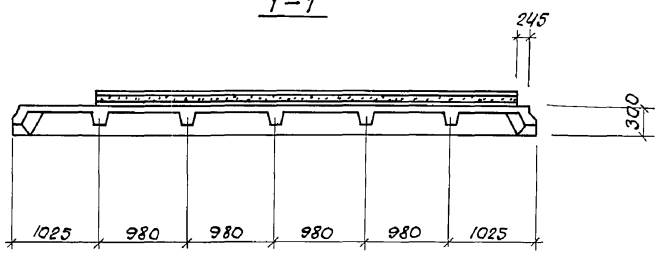

Формат	Зона	Поз.	Обозначение	Наименование	Кол. ПЗ-1	Примеч.
				Документация		
			1.465.1-10/82.В.1	Технические требования к изготовлению сборных железобетонных конструкций		
				Сборочные единицы		
				Плита покрытия		
			1.465.1-10/82.В.1	ПВЧ-4Ат IVст-О9Н-400П	1	2650кг

Привязан:

Инв. №

Н.контр.	Зорин		
Гл.констр.	Зорин		
Зав.гр.	Шахновский		
Провер.	Богданская		
Разраб.	Минаева		

903-1-281.90 КЖ.И-ПЗ-1

Плита покрытия ПЗ-1

Стадия	Масса	Масштаб
Р	2650 кг	
Лист	Листов 1	

ХАРЬКОВСКИЙ ПРОМСТРОЙНИИПРОЕКТ

Инв. № подл. | Подпись и дата | Взам. инв. №

Альбом 8 4.1

ПЧ-1; ПЗ-2

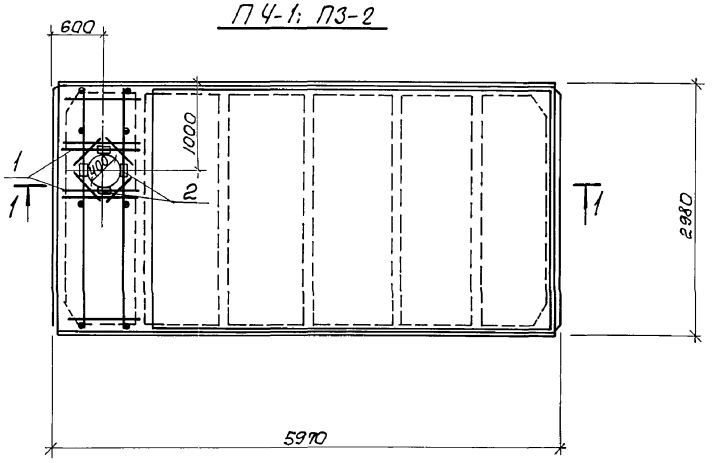

Формат	Зона	Поз.	Обозначение	Наименование	Кол. ПЧ-1	Кол. ПЗ-2	Примеч.
				Документация			
			1.465.1-10/82. В.1	Технические требования к изготовлению сборных железобетонных конструкций			
				Сборочные единицы			
				Плита покрытия			
			1.465.1-10/82. В.1	ПВЧ-3Ат IVстОЯН-400П	1		3300кг
				ПВЧ-4Ат IVстОЯН-400П		1	3300кг
				Каркас пространственный			
А3		1	903-1-281.90 КЖ.И-КП23	КП23	1	1	25.6кг
				Изделие закладное			
		2	ГОСТ 22701.5-77	М6	4	4	1.3кг

1-1

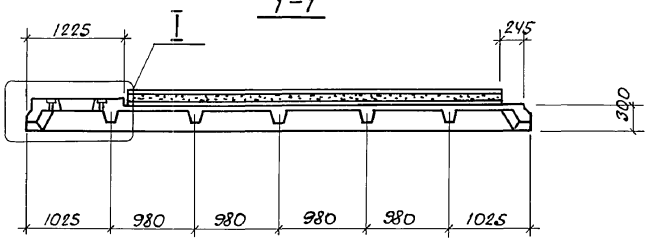



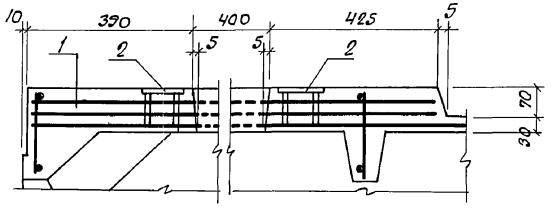

Ведомость расхода стали на дополнительные арматурные и закладные изделия, кг.

Марка элемента	Изделия арматурные			Изделия закладные						Всего
	Арматура класса			Арматура класса			Прокат марки			
	A-III			A-III			Вст3кп2			
	ГОСТ 5781-82		Итого	ГОСТ 5781-82		Итого	ГОСТ 19903-74*		Итого	
	ф12			ф10			δ=6			
ПЧ-1; ПЗ-2	25.6		25.6	1.4		1.4	3.6		3.6	30.6

Привязан:

Инв.№

Н.контр.	Зорин	
Гл.конст.	Зорин	
Зав.гр.	Шохновский	
Провер.	Боднянская	
Разраб.	Минаева	

903-1-281.90 КЖ.И-ПЧ-1; ПЗ-2

Плита покрытия ПЧ-1; ПЗ-2

Стадия	Масса	Масштаб
Р	см. табл.	1:50
Лист	Листов 1	

ХАРЬКОВСКИЙ ПРОМСТРОЙНИИПРОЕКТ

Инв.№подл. | Подпись и дата | Взам. инв.№

Альбом 8 4.1

П6-2, П8-1

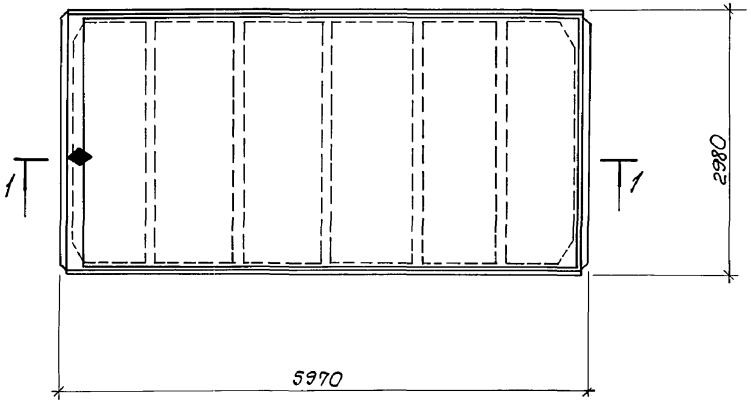

Формат	Зона	Поз.	Обозначение	Наименование	Кол. П6-2	Кол. П8-1	Кол. П5-1	Кол. П9-1	Примечание
				Документация					
			1.465.1-10/82. В1	Технические требования к изготовлению сборных железобетонных конструкций					
				Сборочные единицы					
				Плита покрытия					
			1.465.1-10/82. В1	1ПГ-3АтIVст-□9Н-400П	1	—	—	—	2650кг
			"	1ПГ-4АтIVст-□9Н-400П	—	1	—	—	2650кг
			1.465.1-10/82	2ПГ6-2АтIVст-□9Н-400П	—	—	1	—	1500кг
			"	2ПГ6-3АтIVст□9Н-400П	—	—	—	1	1500кг

П5-1; П9-1

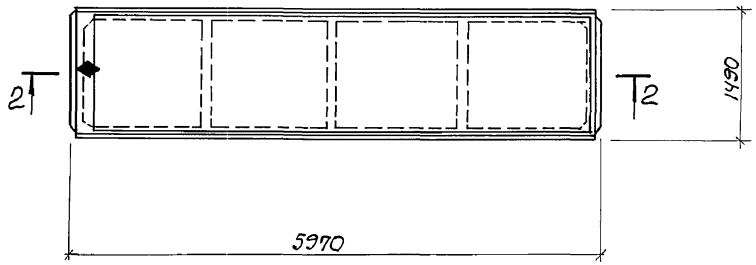

1-1

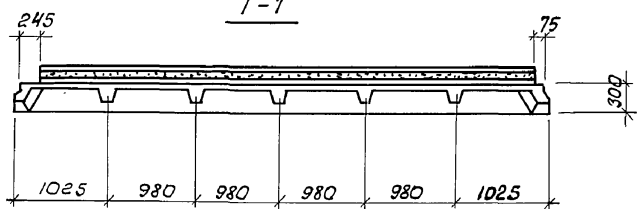

2-2

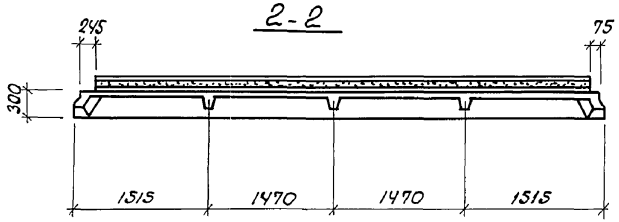

На поверхности плиты, указанной на чертеже, несмываемой краской нанести знак ◆, обозначающий сторону монтажа.

Привязан:

Инв. №

Н.контр.	Зорин	
Гл.конструктор	Зорин	
Зав. гр.	Шахновский	
Провер.	Боднянская	
Разраб	Минаева	

903-1-281.90

П6-2; П8-1; КЖИ-П5-1; П9-1

Плита покрытия П6-2; П8-1, П5-1; П9-1

Стадия	Масса	Масштаб
Р	см. табл.	
Лист	Листов 1	

ХАРЬКОВСКИЙ ПРОМСТРОЙНИИПРОЕКТ

Инв.№ подл. | Подпись и дата | Взам. инв.№

Альбом 8 ч.1

П6-1; П7-1

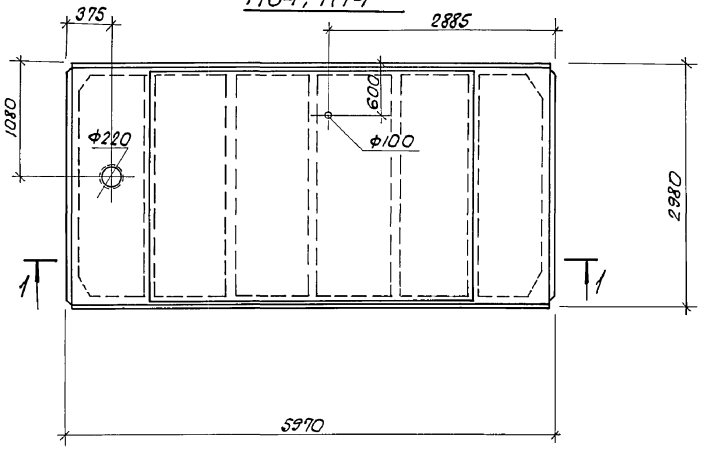

Формат	Зона	Поз.	Обозначение	Наименование	Кол. П6-1	Кол. П7-1	Примеч.
				Документация			
			1.465.1-10/82.8.1	Технические требования к изготовлению сборных железобетонных конструкций			
				Сборочные единицы			
				Плита покрытия			
			1.465.1-10/82.В1	1ПГ-3АтIVст-ОЯН-400П	1		2650кг
				1ПГ-6АтIVст-ОЯН-400П		1	2650кг
				Изделие соединительное			
А4		1	903-1-281.90 КНИ-МС15	МС15	1	1	16,2кг

Ведомость расхода на дополнительные соединительные изделия, кг

Марка элемента	Изделия соединительные						
	Прокат марки						
	Вст3 кп2 ГОСТ 8732-78* трубы ф194х5		Итого	Вст3 кп2 ГОСТ 19903-74* δ=6		Итого	Всего
П6-1, П7-1	8.62		8,62	7.54		7.54	16.16

1-1

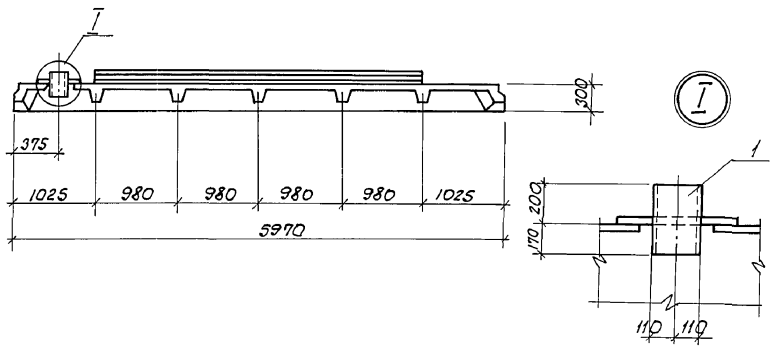

Привязан:

Инв. № подл. | Подпись и дата | Взам. инв. №

Н.контр.	Зорин		
Гл.конс.	Зорин		
Зав.гр.	Шохновский		
Провер.	Боднянская		
Разраб	Минаева		

903-1-281.90 КНИ-П6-1; П7-1

Плита покрытия П6-1; П7-1

Стадия	Масса	Масштаб
Р	см. табл.	1:50
Лист	Листов 1	

ХАРЬКОВСКИЙ ПРОМСТРОЙНИИПРОЕКТ

Альбом 8 ч.I

П10-1, П10-2

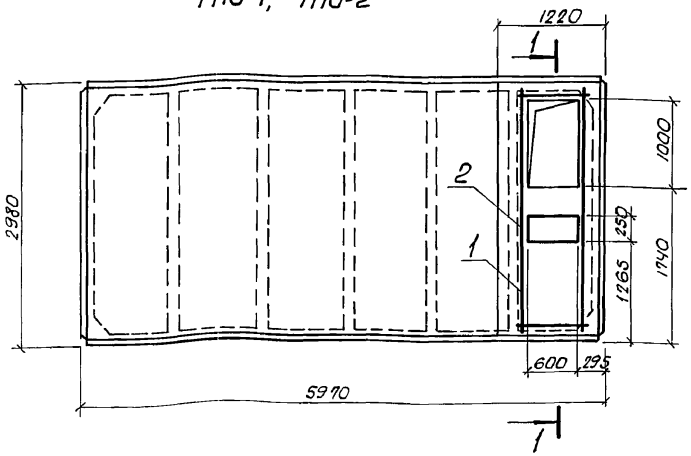

1-1

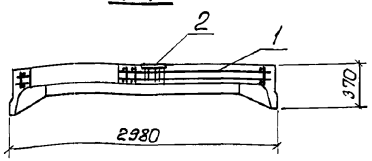

Формат	Зона	Поз.	Обозначение	Наименование	Кол. П10-1	Кол. П10-2	Примечание
				Документация			
			1.465.1-10/82. В.1	Технические требования к изготовлению сборных железобетонных конструкций			
				Сборочные единицы			
				Плита покрытия			
			1.465.1-10/82. В.1	ПВ7-3АтIVст-ЯН-400П	1		3600кг.
			"	ПВ7-4АтIVст-ЯН-400П		1	3600кг.
				Каркас пространственный			
А3		1	903-1-281.90 КП30	КП30	1	1	25.4кг.
				Изделие закладное			
		2	1.400-15. В1.140-29	МН131-6	0.6п.м.	0.6п.м.	13.1кг.

Ведомость расхода стали на дополнительные арматурные и закладные изделия.

Марка элемента	Изделия арматурные: Арматура класса A-III ГОСТ 5781-82 ф12	Изделия арматурные: Итого	Изделия арматурные: Всего	Изделия закладные: Арматура класса A-III ГОСТ 5781-82 ф8	Изделия закладные: Итого	Изделия закладные: Прокат марки ГОСТ 19903-74* δ=6	Изделия закладные: δ=8	Изделия закладные: Итого	Изделия закладные: Всего	Общий расход
П10-1, П10-2	25.4	25.4	25.4	0.2	0.2	7.1	0.6	7.7	7.9	33.3

Привязан:

Инв.№

Н.контр.	Зорин	
Гл.конст.	Зорин	
Зав.гр.	Шахновский	
Провер.	Петраш	
Разраб.	Дубинкер	

903-1-281.90 КЖИ-П10-1, П10-2

Плита покрытия П10-1, П10-2

Стадия	Масса	Масштаб
Р	См. табл.	
Лист	Листов 1	

ХАРЬКОВСКИЙ ПРОМСТРОЙНИИПРОЕКТ

Инв.№подл. | Подпись и дата | Взам.инв.№

Альбом 8 ч.I

П22 ; П23

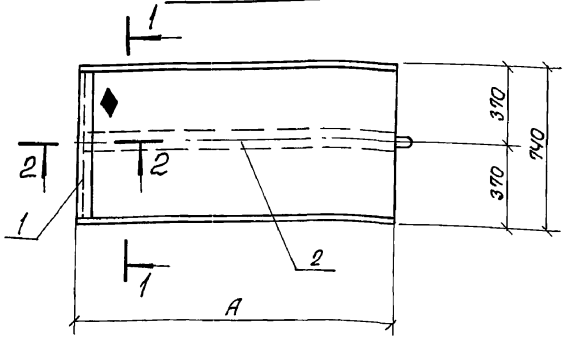

1-1

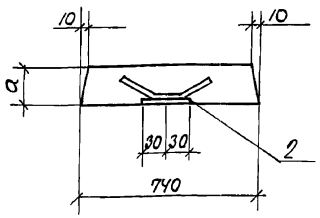

2-2

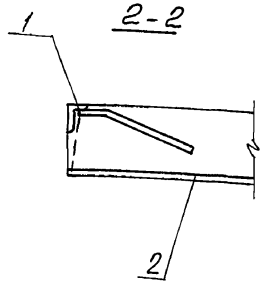

Марка эл-та	а, мм	А, мм	Масса ед. кг.
П22	160	1480	440.0
П23	180	2780	930.0

Формат	Зона	Поз.	Обозначение	Наименование	Колич. П22	Колич. П23	Примечание
				Документация			
			3.006.1-2.87. вып.2	Технические требования к изготовлению сборных железобетонных конструкций			
				Сборочные единицы			
				Плиты перекрытия			
			3.006.1-2.87. 2-12	П12д-12	1		440.0 кг
			-24	П24д-8		1	930.0 кг
				Изделия закладные			
		1	1.400-15.Вып.540-09	МН5 ч8	0.74	0.74	4.2 кг(п.м)
		2	1.400-15.Вып.430-01	МН414-2	1.48	2.78	3.7 кг(п.м)

На грани плиты, указанной на чертеже, нанести несмываемой краской знак ♦, обозначающий сторону монтажа.

Ведомость расхода стали на дополнительные закладные изделия, кг

Марка элемента	Изделия закладные: Арматура класса A-III ГОСТ 5781-82 ф8		Итого	Прокат марки Вст3кп2 ГОСТ 19903-74* δ=6		Итого	ГОСТ 8509-86 L50х5		Итого	Всего
П22	1.6		1.6	4.1		4.1	2.8		2.8	8.5
П23	2.8		2.8	7.8		7.8	2.8		2.8	13.4

Привязан:

Инв.№

Инв.№ | Подпись и дата | Взам. инв.№

Н.контр.	Шахновский		
Гл.конст.	Зорин		
Зав.гр.	Шахновский		
Вед.инж.	Баднянская		
Провер.	Шахновский		
Разраб.	Минаева		
Рассил.	Баднянская		

903-1-281.90 КЖИ-П22; П23

Плита перекрытия П22; П23

Стадия	Масса	Масштаб
Р	см. таблицу	
Лист	Листов 1	

ХАРЬКОВСКИЙ ПРОМСТРОЙНИИПРОЕКТ

Альбом 8 ч.1

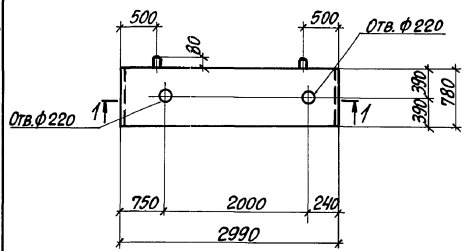

1-1

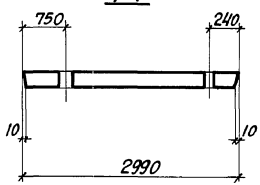

Плита П24 отличается от плиты П5-5 по серии 3.006.1-2.87 дополнительными отверстиями.

Привязан:

Инв.№

Инв.№ подл. | Подпись и дата | Взам. инв.№

			903-1-281.90 КЖ.И-П1
Н.контр.	Зорин		Плита П24
Гл.спец.	Зорин		
Зав.гр.	Шахновский		
Вед.инж.	Боднянская		
Провер.	Боднянская		
Разраб.	Минаева		

Стадия	Масса	Масштаб
Р	410кг	
Лист	Листов 1	

ХАРЬКОВСКИЙ ПРОМСТРОЙНИИПРОЕКТ

Альбом 8 4.1

П25

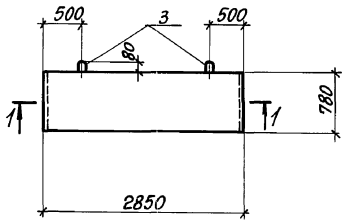

1-1

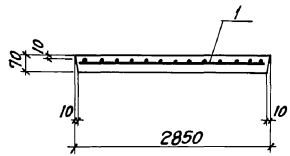

П26

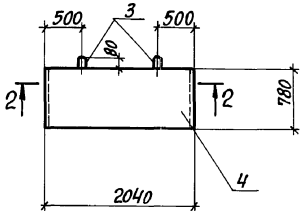

2-2

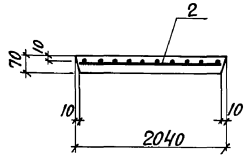

Формат	Зона	Поз.	Обозначение	Наименование	Кол. П25	Кол. П26	Примечание
				Документация			
			903-1-281.90 КЖ.И-ТУ	Технические условия			
				к изготовлению сборных			
				железобетонных конструкций			
				Сборочные единицы			
А4		1	903-1-281.90 КЖ.И-С52,С53	Сетка арматурная С52	1		5,9кг
А4		2		С53		1	4,3кг
				Детали			
		3	1.400-9. вып. 1	Петля УП1-2	2	2	0,3кг
				Материалы			
		4		Бетон класса В15	0,15	0,11	м³

Ведомость расхода стали на элемент, кг

Марка элемента	Изделия арматурные						Всего	Изделия закладные			Общий расход
	Арматура класса							Арматура класса			
	AIII			Bp1				AI			
	ГОСТ 5781-82			ГОСТ 6727-80				ГОСТ 5781-82			
	ф8		Итого	ф4		Итого		ф8		Итого	
П25	4,5		4,5	1,4		1,4	5,9	0,7		0,7	6,6
П26	3,3		3,3	1,0		1,0	4,3	0,7		0,7	5,0

Марка	Масса ед., кг
П25	390
П26	280

Инв.№ подл. | Подпись и дата | Взам.инв.№

Привязан:

Инв.№

Н.контр.	Зорин	
Гл.спец.	Зорин	
Зав.гр.	Шахновский	
Вед.инж.	Боднянская	
Провер.	Боднянская	
Разраб.	Минаева	

903-1-281.90 КЖ.И-П25,П26

Плита П25, П26

Стадия	Масса	Масштаб
Р	см. табл.	
Лист	Листов 1	

ХАРЬКОВСКИЙ ПРОМСТРОЙНИИПРОЕКТ

24566-15 82

Альбом 84.1

ПГ1

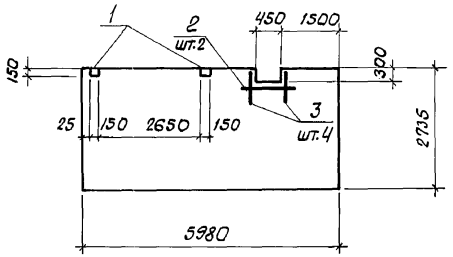

ПГ2

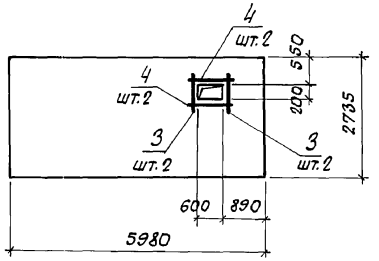

ПГ3

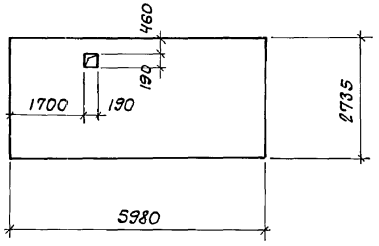

Формат	Зона	Поз.	Обозначение	Наименование	Кол. ПГ1	Кол. ПГ2	Кол. ПГ3	Примеч.
				Документация				
			1.030.9-2 В.0	Технические требования к изготовлению сборных железобетонных конструкций				
				Сборочные единицы				
				Панель перегородки				
			1.030.9-2	ПГ60.27-2-Л	1	1	1	2100 кг
		1	903-1-281.90 КЖ.И-МНЗЧ	Изделие закладное МНЗЧ	2	—	—	1.3 кг
				Детали				
БЧ		2		ф8 А III, ГОСТ 5781-82, ℓ=1000	2	—	—	0.40 кг
БЧ		3		ф8 А III, ГОСТ 5781-82, ℓ=800	4	4	—	0.32 кг
БЧ		4		ф8 А III, ГОСТ 5781-82, ℓ=1200	—	4	—	0.47 кг

Ведомость расхода стали на дополнительные арматуру и закладные изделия, кг

Марка элемента	Изделия арматурные: Арматура класса А-III ГОСТ 5781-82 ф8		Итого	Всего	Изделия закладные: Арматура класса А-III ГОСТ 5781-82 ф8		Итого	Прокат марки Вст3пс2 ГОСТ 19903-74* δ=6	Итого	Всего	Общий расход
ПГ1	1.4		1.4	1.4	0.4		0.4	2.2	2.2	2.6	4.0
ПГ2	3.2		3.2	3.2	—		—	—	—	—	3.2

Привязан:

Инв. №

Н.контр.	Зорин	
Гл.спец.	Зорин	
Зав.гр.	Шахновский	
Вед.инж.	Боднянская	
Провер.	Шахновский	
Разраб.	Петраш	

903-1-281.90 КЖ.И-ПГ1... ПГ3

Панель перегородки ПГ1... ПГ3

Стадия	Масса	Масштаб
Р	см. табл.	
Лист	Листов 1	

ХАРЬКОВСКИЙ ПРОМСТРОЙНИИПРОЕКТ

Инв.№ подл. | Подпись и дата | Взам. инв.№

Альбом 8 ч.I

ПГЧ

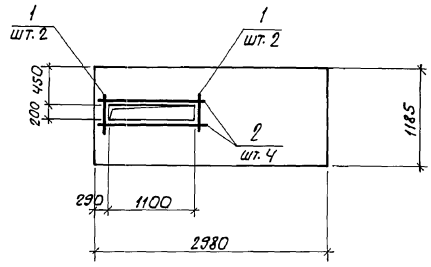

Формат	Зона	Поз.	Обозначение	Наименование	Кол. ПГЧ	Примеч.
				Документация		
			1.030.9-2 В.0	Технические требования к изготовлению сборных железобетонных конструкций		
				Сборочные единицы		
				Панель перегородки		
			1.030.9-2 В.1	ПГ 30.12-2-Л	1	450 кг
				Детали		
БЧ		1		ФВАIII, ГОСТ 5781-82, ℓ=800	4	0.32 кг
БЧ		2		ФВАIII, ГОСТ 5781-82, ℓ=1600	4	0.64 кг

Ведомость расхода стали на дополнительную арматуру, кг.

Марка элемента	Изделия арматурные			Всего	Общий расход
	Арматура класса A-III ГОСТ 5781-82				
	ф8		Итого		
ПГЧ	3,8		3,8	3,8	3,8

Взам. инв. №

Подпись и дата

Инв. № подл.

Привязан:

Инв. №

Н. контр.	Зорин	
Гл. спец.	Зорин	
Зав. гр.	Шахновский	
Вед. инж.	Бодянская	
Провер.	Шахновский	
Разраб.	Петраш	

903-1-281.90 КЖ.И-ПГЧ

Панель перегородки ПГЧ.

Стадия	Масса	Масштаб
Р	450кг	
Лист	Листов 1	

ХАРЬКОВСКИЙ ПРОМСТРОЙНИИПРОЕКТ

Альбом 8 ч.1

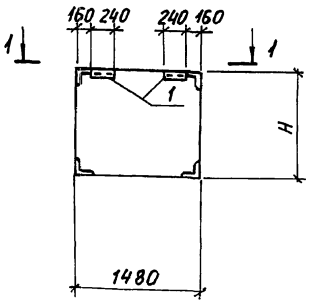

1 – 1

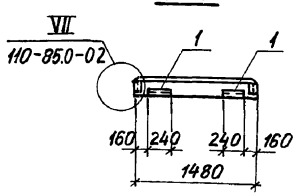

Марка	Размер H	Масса, кг
ПС 23-А	1185	384
ПС46-А	1785	572

Формат	Зона	Поз.	Обозначение	Наименование	Кол-во ПС23-А	Кол-во ПС46-А		Примечание
				Документация				
			110-85.1-000 ТО	Технические требования к изготовлению сборных железобетонных конструкций				
				Сборочные единицы				
				Панели стеновые				
			110-85.1-180	ПС15.12.2,0-А-18	1			
			110-85.1-180-03	ПС15.18.2,0-А-18		1		
				Изделие закладное				
		1	110-85.2-0800	М1	2	2		2,14 кг

Ведомость расхода стали на дополнительные закладные изделия, кг

Марка элемента	Изделия закладные								Всего
	Арматура класса			Прокат марки					
	А-III			Ст3 кп2					
	ГОСТ 5781-82			ГОСТ 19904-74*			ГОСТ 8509-86		
	Ф10		Итого	δ=6		Итого	L63б	Итого	
ПС23-А, ПС46-А	0,51		0,51	0,56		0,56	1,37	1,37	2,44

Н. контр.	Зорин		
Гл. конст.	Зорин		
Зав. гр.	Шахновский		
Провер.	Шахновский		
Разраб.	Гнатенко		

903-1-281.90 КЖ.И-ПС23-А; ПС46А

Панель стеновая ПС23-А; ПС46-А

Стадия	Масса	Масштаб
	см. табл.	
Лист	Листов 1	

ХАРЬКОВСКИЙ ПРОМСТРОЙНИИПРОЕКТ

Привязан:

Инв. №

Инв. № подл. | Подпись и дата | Взам. инв. №

24566-15 85

Альбом 8 ч.1

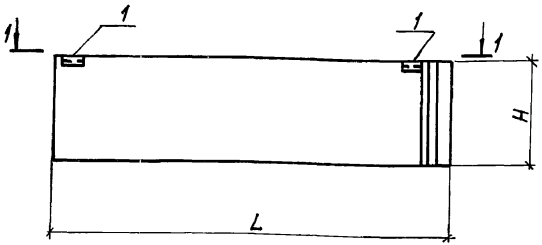

1 - 1

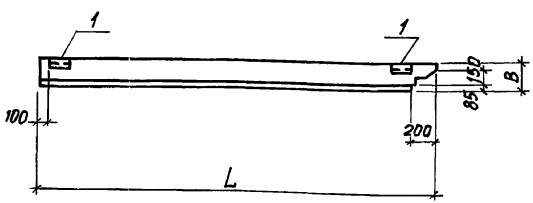

Марка	Размеры, мм L	H	B	Масса, кг
ПС 8	5750	885	250	1640
			300	1960
ПС 9		1785	250	3280
			300	3840
ПС 10		1185	250	2210
			300	2590

Формат	Зона	Поз.	Обозначение	Наименование	Кол-во ПС8	ПС9	ПС10	Примечание
				Документация				
			1.030.1-1.1-1.00 ТО	Технические требования к изготовлению сборных железобетонных конструкций				
				Сборочные единицы				
				Панели стеновые				
			1.030.1-1.1-1 40-□	1ПС 57.5.9 □-6.л-1	1			
			1.030.1-1.1-1 40-□	1ПС 57.5.12 □-6.л-1			1	
			1.030.1-1.1-1 42-□	1ПС 57.5.18 □-6.л-1		1		
		1	1.030.1-1.1-3.30-01	Закладное изделие М2	2	2	2	2,14кг

Ведомость расхода стали на дополнительные закладные изделия, кг

Марка элемента	Изделия закладные: Арматура класса А-III ГОСТ 5781-82 ф10		Итого	Прокат марки ВСт2 КП 2 ГОСТ 19904-74* δ=6		Итого	ГОСТ 8509-86 ∟63×6		Итого	Всего
ПС8... ПС10	0,40		0,40	1,12		1,12	2,74		2,74	4,26

Привязан:

Инв. №

Инв. № подл. | Подпись и дата | Взам. инв. №

Н.контр.	Зорин	
Гл.констр.	Зорин	
Зав.гр.	Шахновский	
Провер.	Шахновский	
Разраб.	Гнатенко	

903-1-281.90 КЖ.И-ПС8...ПС10

Панель стеновая ПС8... ПС10

Стадия	Масса	Масштаб
Р	см. табл.	
Лист	Листов 1	

ХАРЬКОВСКИЙ ПРОМСТРОЙНИИПРОЕКТ

Альбом 8 ч.1

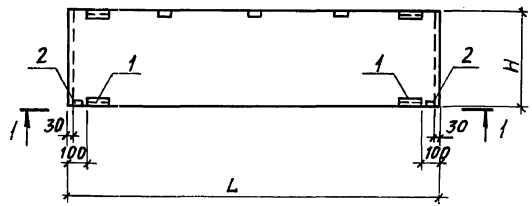

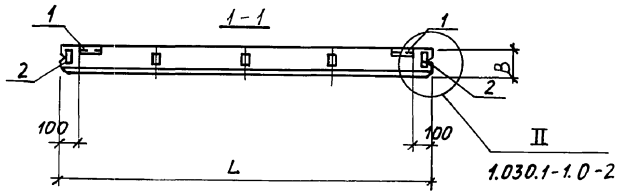

Марка	Размеры, мм			Масса ед., кг
	L	H	B	
ПС 11	5980	1785	▭	▭
ПС 15		1185		

Формат	Зона	Поз.	Обозначение	Наименование	Кол-во ПС11	Кол-во ПС15	Примечание
			1.030.1-1.1-1.00 ТО	Документация			
				Технические требования к изготовлению сборных железобетонных конструкций			
				Сборочные единицы			
				Панель стеновая			
			1.030.1-1.1-1 07-01	ПС 60.18.▭-3л-47	1		
			1.030.1-1.1-1 05	ПС 60.12.▭-2л-47		1	
				Изделия закладные			
		1	1.030.1-1.1-3-30-01	М2	2	2	2,14кг
		2	-33	М6	2	2	1,14кг

Ведомость расхода стали на дополнительные закладные изделия, кг

Марка элемента	Изделия закладные									Всего
	Арматура класса			Прокат марки						
	A-III			Вст3кп2						
	ГОСТ 5781-82			ГОСТ 103-76			ГОСТ 8509-86			
	ф10		Итого	δ=6	δ=8	Итого	L63×6		Итого	
ПС11, ПС15	1,4		1,4	0,6	1,3	1,9	2,7		2,7	5,4

Привязан:

Инв. №

Н.контр.	Зорин		
Гл.спец.	Зорин		
Зав.гр.	Шахновский		
Провер.	Шахновский		
Разраб.	Гнатенко		

903-1-281.90 КЖ.И-ПС11; ПС15

Панель стеновая ПС11; ПС15

Стадия	Масса	Масштаб
Р	см. табл.	
Лист	Листов 1	

ХАРЬКОВСКИЙ ПРОМСТРОЙНИИПРОЕКТ

Инв.№подл. | Подпись и дата | Взам.инв.№

24566-15 87

Альбом 8 ч.1

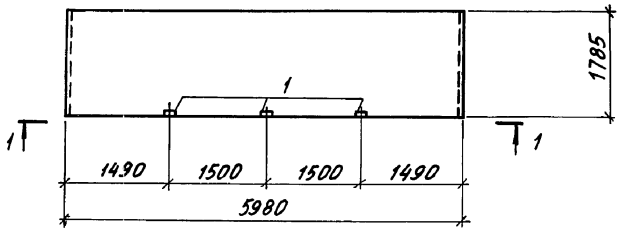

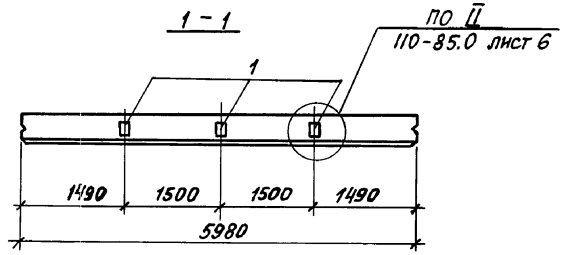

Формат	Зона	Поз.	Обозначение	Наименование	Кол.	Примечание
				Документация		
			110-85.1-000 ТО	Технические требования		
				к изготовлению сборных		
				железобетонных конструкций		
				Сборочные единицы		
				Панель стеновая		
			110-85.1-110-▭	ПС 60.18. ▭ - А-16	1	
				Изделие закладное		
		1	110-85.2-900	М5	3	1,6 кг

Ведомость расхода стали на дополнительные закладные изделия, кг

Марка элемента	Изделия закладные									Всего
	Арматура класса				Прокат марки					
	А-III				ВСт3 кп 2					
	ГОСТ 5781-82				ГОСТ 19903-74 *					
	⌀10			Итого		δ=8			Итого	
ПС16-А	1,0			1,0		3,0			3,0	4,0

Н.контр.	Зорин		
Гл.спец.	Зорин		
Зав.гр.	Шахновский		
Провер.	Шахновский		
Разраб.	Гнатенко		

Привязан:

Инв. №

903-1-281.90 КЖ.И-ПС 16-А

Панель стеновая ПС 16-А

Стадия	Масса	Масштаб
Р	см. табл.	
Лист	Листов 1	

ХАРЬКОВСКИЙ ПРОМСТРОЙНИИПРОЕКТ

Инв. № подл. | Подпись и дата | Взам. инв. №

24566-15 88

Альбом 8 ч.1

ПС18

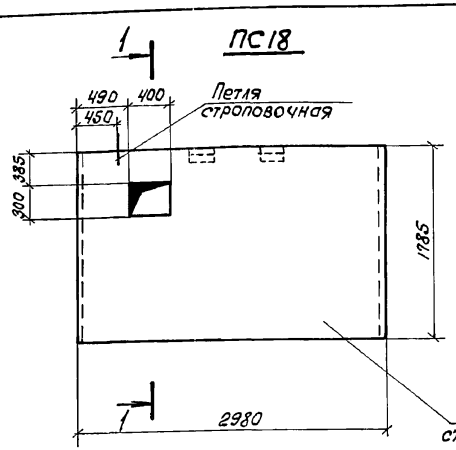

1-1

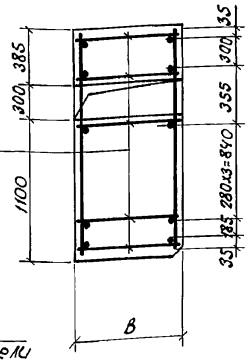

Формат	Зона	Поз.	Обозначение	Наименование	Кол. ПС18	Кол. ПС19	Примечание
				Документация			
			1.030.1-1.1-1 ООТО	Технические требования к изготовлению сборных железобетонных конструкций			
				Сборочные единицы			
				Панели стеновые			
			1.030.1-1.1-1	ПС30.18.□-6.л-57	1		
			1.030.1-1.1-1	ПС60.18.□-6.л-31		1	
				Детали			
Б.Ч.		1		Ф14 AIII L=3400		4	2.1 кг

ПС19

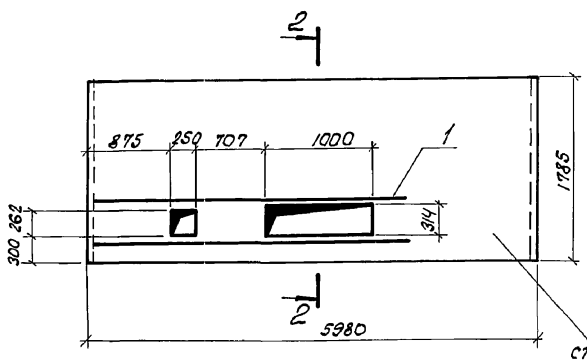

2-2

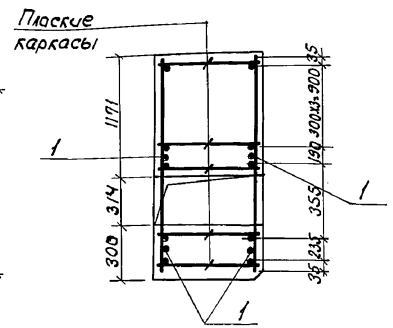

Ведомость расхода стали на дополнительные арматурные изделия, кг

Марка элемента	Изделия арматурные. Арматура класса A-III ГОСТ 5781-82 Ф14	Итого	Всего
ПС19	16.4	16.4	16.4

При изготовлении пространственных каркасов, разбивку плоских каркасов производить по данному чертежу.

Марка	Размер В	Масса, кг.
ПС18	200, 250, 300	
ПС19	200, 250, 300	

Привязан:

Инв. N

Н.контр.	Зорин	
Гл.спец.	Зорин	
Зав.гр.	Шахновский	
Провер.	Шахновский	
Разраб.	Черносекова	

903-1-281.90 КЖ.И-ПС18; ПС19

Панель стеновая ПС18, ПС19

Стадия	Масса	Масштаб
Р	см. табл.	
Лист	Листов 1	

ХАРЬКОВСКИЙ ПРОМСТРОЙНИИПРОЕКТ

Инв.N подл. | Подпись и дата | Взам. инв.N

Альбом 8 ч.I

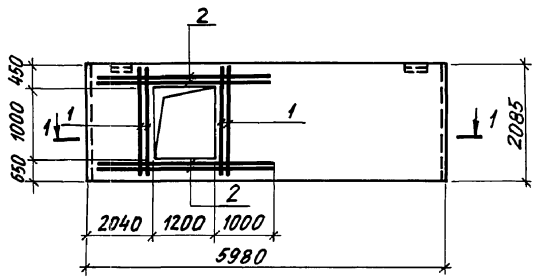

Формат	Зона	Поз.	Обозначение	Наименование	Кол. ПС20	Примечание
				Документация		
			1.030.1-1.1-1 ОО ТО	Технические требования к изготовлению сборных железобетонных конструкций		
				Сборочные единицы		
				Панели стеновые		
			1.030.1-1.1-1 07-14	ПС 60.21. □ - 6л - 31	1	
				Детали		
БЧ		1		Ф10AIII, ГОСТ 5781-82, ℓ=2000	8	1,23 кг
БЧ		2		Ф10AIII, " , ℓ=3200	8	1,97 кг

1-1

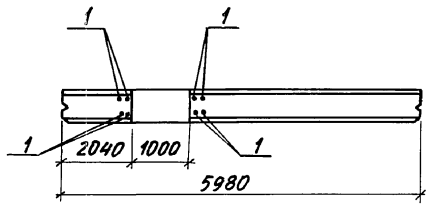

Ведомость расхода стали на дополнительные арматурные детали, кг

Марка элемента	Изделия арматурные			Всего
	Арматура класса A-III			
	ГОСТ 5781-82			
	Ф10		Итого	
ПС 20	25,6		25,6	25,6

Привязан:

Инв. №

Н.контр.	Зорин		
Гл. спец.	Зорин		
Зав. гр.	Шахновский		
Провер.	Шахновский		
Разраб.	Гнатенко		

903-1-281.90 КЖ.И-ПС20

Панель стеновая ПС 20

Стадия	Масса	Масштаб
Р	см. табл.	
Лист	Листов 1	

ХАРЬКОВСКИЙ ПРОМСТРОЙНИИПРОЕКТ

Инв. № подл. | Подпись и дата | Взам. инв. №

Альбом 8 ч.1

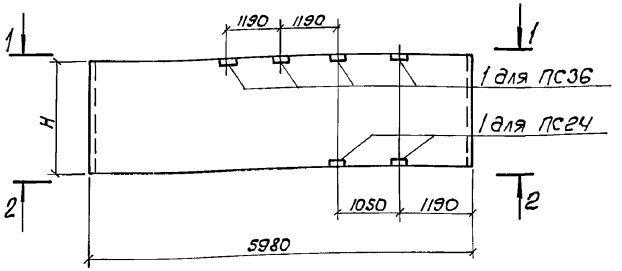

1-1

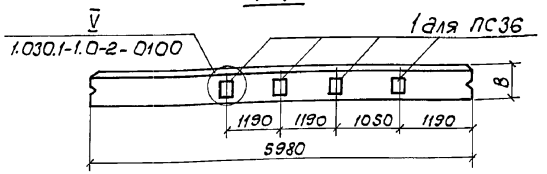

2-2

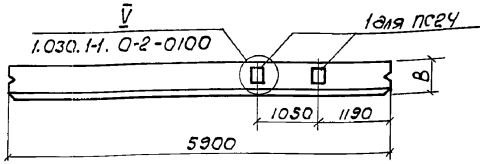

Марка	Размеры, мм H	Размеры, мм B	Масса ед. кг
ПС24	1185		
ПС36	885		

Формат	Зона	Поз.	Обозначение	Наименование	Кол. ПС24	Кол. ПС36	Примечание
				Документация			
			1.030.1-1.1-1 ОПТО	Технические требования к изготовлению сборных железобетонных конструкций			
				Сборочные единицы			
				Панели стеновые			
			1.030.1-1.1-1 05	ПС60.12.□-6Л-32	1		
			1.030.1-1.1-1 04	ПС60.9.□-6Л-31		1	
				Закладная деталь			
		1	1.030.1-1.1-3 36	М9	2	4	1.38 кг

Ведомость расхода стали на дополнительные закладные изделия, кг

Марка элемента	Изделия закладные: Арматура класса A-III ГОСТ 5781-82 ф10		Итого	Прокат марки Ст3кп ГОСТ 19903-74* δ=8			Итого	Всего
ПС24	0.76		0.76	2.0			2.0	2.76
ПС36	1.52		1.52	4.0			4.0	5.52

Взам. инв. N | Подпись и дата | Инв. N подл.

Привязан:

Инв. N

Н.контр.	Зорин	
Гл.спец.	Зорин	
Зав. гр.	Шахновский	
Проверил	Шахновский	
Разработ.	Дубинкер	

903-1-281.90 К.Ж.И.-ПС24, ПС36

Панель стеновая ПС24, ПС36.

Стадия	Масса	Масштаб
Р	см. табл.	
Лист	Листов 1	

ХАРЬКОВСКИЙ ПРОМСТРОЙНИИПРОЕКТ

Альбом В 41

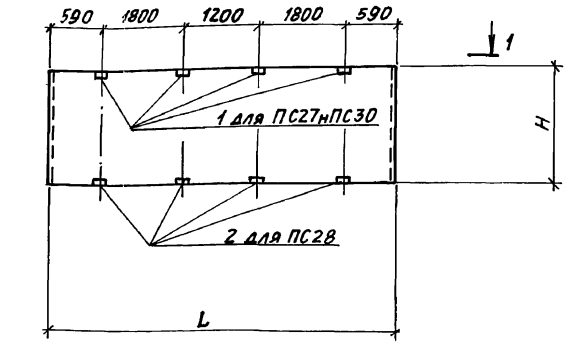

1 - 1

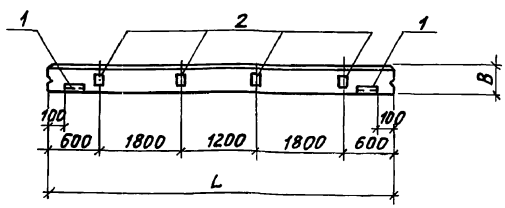

Марка	Размеры, мм L	H	B	Масса ед., кг
ПС 27	5980	885		
ПС 28		1785		
ПС 30		1185		

Формат	Зона	Поз.	Обозначение	Наименование	Кол. ПС27	ПС28	ПС30	Примечание
				Документация				
			1.030.1-1.1-100ТО	Технические требования к изготовлению сборных железобетонных конструкций				
				Сборочные единицы				
				Панели стеновые				
			1.030.1-1. 1-1 04	ПС 60.9.□-6.л.-31	1			
			1.030.1-1. 1-1 05	ПС 60.12.□-6.л.-31			1	
			1.030.1-1. 1-1 07	ПС 60.18.□-6.л.-32		1		
				Изделия закладные				
		1	1.030.1-1.1-3 36	М9	4	4	4	1,38кг

Ведомость расхода стали на дополнительные закладные изделия, кг

Марка элемента	Изделия закладные: Арматура класса А-III ГОСТ 5781-82 ⌀10		Итого	Прокат марки ГОСТ 19903-74* δ=6	δ=8	Итого	Всего
ПС27, ПС28, ПС30	1,5		1,5		4,0	4,0	5,5

Привязан:

Инв. №

Н.контр.	Зорин		
Гл. спец.	Зорин		
Зав. гр.	Шахновский		
Провер.	Шахновский		
Разраб.	Натенко		

903-1-281.90 КЖ.И-ПС27; ПС28; ПС30

Панель стеновая ПС 27; ПС 28; ПС 30

Стадия	Масса	Масштаб
Р	см. табл.	

Лист | Листов 1

ХАРЬКОВСКИЙ ПРОМСТРОЙНИИПРОЕКТ

24566-15 92

Инв. № подл. | Подпись и дата | Взам. инв. №

Альбом 8 к.1

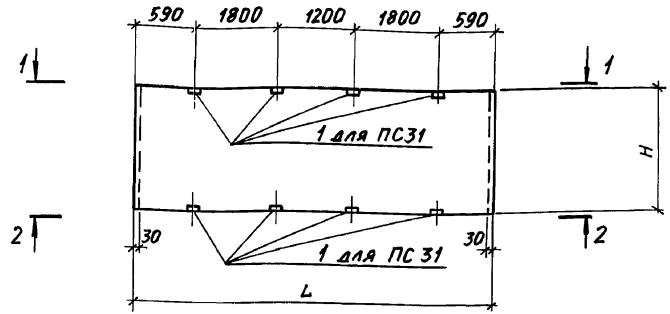

1-1

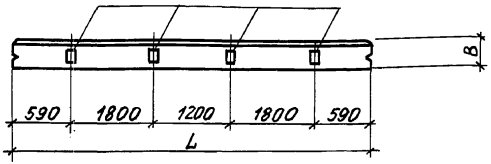

2-2

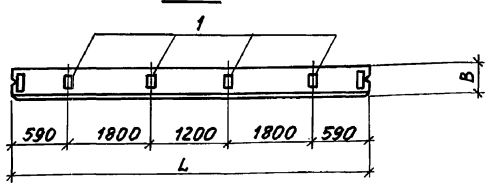

Марка	Размеры, мм			Масса ед., кг
	L	H	B	
ПС 31	5980	1785		
ПС 32		885		

Формат	Зона	Поз.	Обозначение	Наименование	Кол. ПС31	Кол. ПС32	Примечание
				Документация			
			1.030.1-1.1-1 ОО ТО	Технические требования к изготовлению сборных железобетонных конструкций			
				Сборочные единицы			
				Панели стеновые			
			1.030.1-1.1-1 07	ПС 60.18. □ - 6.л-32	1		
			1.030.1-1.1-1 05	ПС 60.9. □ - 6.л-32		1	
				Изделия закладные			
		1	1.030.1-1.1-3 36	М9	8	4	1,38кг

Ведомость расхода стали на дополнительные закладные изделия, кг

Марка элемента	Изделия закладные: Арматура класса А-III ГОСТ 5781-82 Ø10		Итого	Прокат марки Ст ГОСТ 19903-74* δ=8		Итого	Всего
ПС 31	3,0		3,0	8,0		8,0	11,0
ПС 32	1,5		1,5	4,0		4,0	5,5

Привязан:

Инв. №

Н. контр.	Зорин	
Гл. спец.	Зорин	
Зав. гр.	Шахновский	
Провер.	Шахновский	
Разраб.	Гнатенко	

903-1-281.90 КЖ.И-ПС3; ПС32

Панель стеновая ПС31; ПС32

Стадия	Масса	Масштаб
Р	см. табл.	
Лист	Листов 1	

ХАРЬКОВСКИЙ ПРОМСТРОЙНИИПРОЕКТ

Взам. инв. № | Подпись и дата | Инв. № подл.

Альбом 8 к./

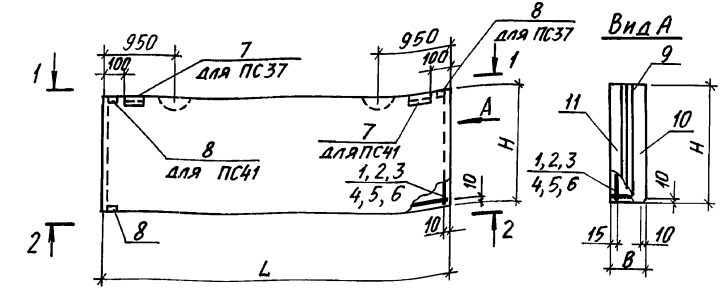

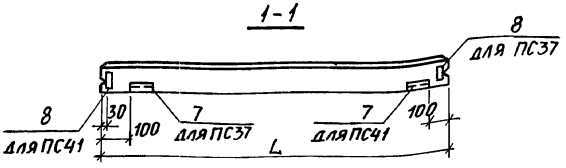

Формат	Зона	Поз.	Обозначение	Наименование	Кол. ПС37	Кол. ПС41	Примечание
				Документация			
			1.030.1-1.1-1 00 ТО	Технические требования к изготовлению сборных железобетонных конструкций			
				Сборочные единицы			
				Панели стеновые			
			1.030.1-1.1-1 07 ☐	ПС 60.21. ☐ 6.л			
		1	903-1-281.90 КЖ.И-КП2	Каркас пространственный КП2		1	
А4		2	903-1-281.90 КЖ.И-КП3	То же КП3		1	56,05 кг
А4		3	903-1-281.90 КЖ.И-КП4	То же КП4		1	57,1 кг
А4		4	903-1-281.90 КЖ.И-КП5	То же КП5	1		43,9 кг
А4		5	903-1-281.90 КЖ.И-КП6	То же КП6	1		41,7 кг
				Изделия закладные			
		7	1.030.1-1.1-3 30-01	М2	2	2	2,14 кг
		8	1.030.1-1.1-3 35-01	М11	2	2	1,36 кг
				Материалы			
		9		Бетон легкий класса В3,5	☐	☐	м³
		10		Раствор цементный М100	0,16	0,19	м³
		11		То же М50	0,12	0,15	м³

Марка	Размеры, мм L	H	B	Масса, ед., кг
ПС37	3780	2085	250 300	☐
ПС41	4680		300 350 400	☐

Привязан:

Инв. № подл. | Подпись и дата | Взам. инв. №

Инв. №

Н. контр.	Зорин	
Гл. спец.	Зорин	
Зав. гр.	Шахновский	
Провер.	Шахновский	
Разраб.	Гнатенко	

903-1-281.90 КЖ.И-ПС37; ПС41

Панель стеновая ПС37; ПС41

Стадия	Масса	Масштаб
Р	См. табл.	1:50
Лист	Листов 2	

Харьковский Промстройниипроект

Альбом 8 41

Марка элемента	Изделия арматурные									Изделия закладные																Общий расход
	Арматура класса									Арматура класса										Прокат марки						
	А-III					Вр-I				А-III					АС-II					ВСт 3 кп						
	ГОСТ 5781-82					ГОСТ 6727-80			Всего	ГОСТ 5781-82					ГОСТ					ГОСТ 19903-74*				ГОСТ 8509-72			
	ф 8	ф 10	ф 12	ф 14	Итого	ф 4	ф 5	Итого		ф 10	ф 12	ф 14		Итого	ф 18	ф 20	ф 16	Итого	δ=6	δ=8		Итого	L63×6		Итого	Всего	
ПС 37 δ=250	26,54	0,28	0,52		27,3	3,0	6,4	9,4	36,7	1,28				1,28			4,90	4,90	1,12			1,12	4,58		4,58	11,88	48,6
ПС 37 δ=300	26,54		1,0		27,54	3,67	6,4	100,7	37,6	1,28				1,28	6,74			6,74	1,12			1,12	4,58		4,58	13,72	51,3
ПС 41 δ=300		51,34	1,00		52,34	4,52	6,4	10,92	63,3	1,28				1,28	6,74			6,7	1,12			1,12	4,58		4,58	13,72	77,0
ПС 41 δ=350	33,12		0,56	0,96	34,64	5,33	6,4	11,7	46,34	1,28				1,28		9,7		9,7	1,12			1,12	4,58		4,58	16,68	63,0
ПС 41 δ=400	33,12		0,7		33,82	6,3	6,4	12,7	46,52	1,28				1,28		9,7		9,7	1,12			1,12	4,58		4,58	16,68	63,2

Инв. № подл. | Подпись и дата | Взам. инв. №

Привязан:

Инв. №

903-1-281.90 КЖ.И-ПС37; ПС41

Лист 2

Альбом 8 4.1

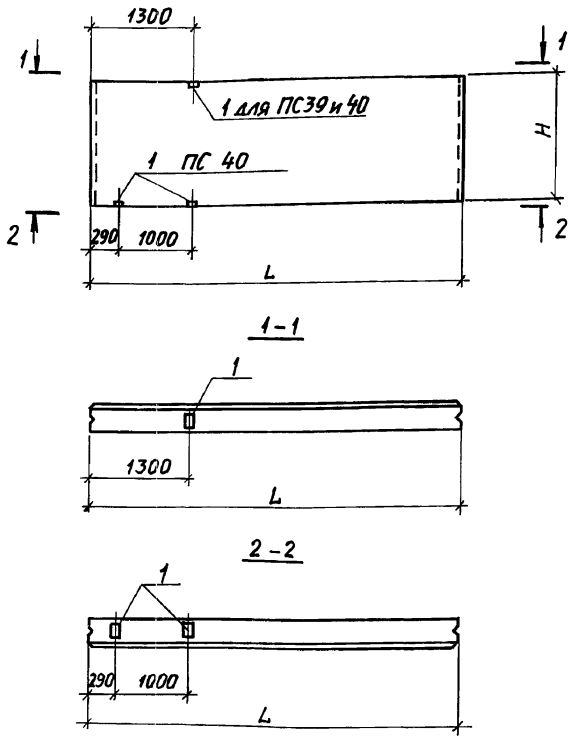

Марка	Размеры, мм L	Размеры, мм H	Масса ед., кг
ПС 39	5980	885	
ПС 40		1485	

Формат	Зона	Поз.	Обозначение	Наименование	Кол. ПС39	Кол. ПС40		Примечание
				Документация				
			1.030.1-1.1-1 ОО ТО	Технические требования к изготовлению сборных железобетонных конструкций				
				Сборочные единицы				
				Панели стеновые				
			1.030.1-1.1-1 04-□	ПС 60.9.□-6.л-31	1			
			1.030.1-1.1-1 06-□	ПС 60.15.□-6.л-31		1		
				Изделия закладные				
		1	1.030.1-1.1-3 36	М9	1	3		1,38 кг

Ведомость расхода стали на дополнительные закладные изделия, кг

Марка элемента	Изделия закладные: Арматура класса А-III ГОСТ 5781-82 Ф10		Итого	Прокат марки Ст 2 кп 3-1 ГОСТ 19903-74* δ=8		Итого	Всего
ПС 39	0,4		0,4	1,0		1,0	1,4
ПС 40	1,1		1,1	3,0		3,0	4,1

Инв. № подл. | Подпись и дата | Взам. инв. №

Привязан:

Инв. №

Н. контр.	Зорин		
Гл. спец.	Зорин		
Зав. гр.	Шахновский		
Провер.	Шахновский		
Разраб.	Гнатенко		

903-1-281.90 КЖ.И-ПС39; ПС40

Панель стеновая ПС39; ПС40

Стадия	Масса	Масштаб
	см. табл.	
Лист	Листов 1	

ХАРЬКОВСКИЙ ПРОМСТРОЙНИИПРОЕКТ

Альбом 8 ч.1

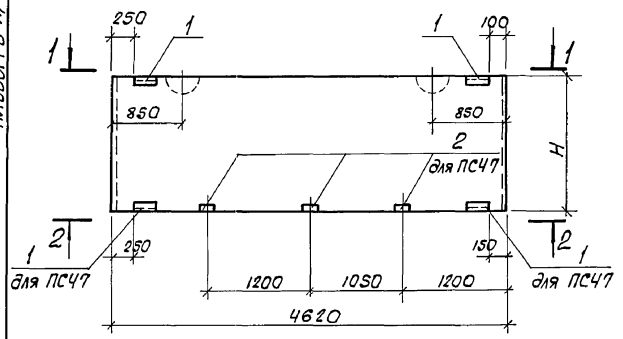

1-1

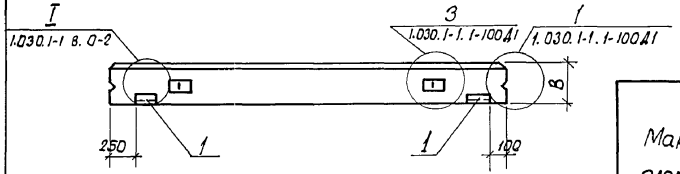

2-2

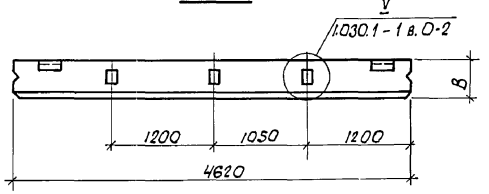

Марка панели	H	B	Вес, кг.
ПС46	1185	200 250,300	
ПС47	885	200 250,300	

Формат	Зона	Поз.	Обозначение	Наименование	Кол-во ПС46	Кол-во ПС47	Примечание
				Документация			
			1.030.1-1.1-1 007У	Технические условия на изготовление сборных железобетонных конструкций			
				Сборочные единицы			
				Изделие закладное			
		1	1.030.1-1.1-3-30-01	М2	2	4	2.1 кг.
		2	-36	М9		3	1.4 кг.

Ведомость расхода стали на элемент, кг.

Марка элемента	Изделия арматурные: Арматура класса A-III ГОСТ 5781-82 Ф8	Ф10	Ф12	Итого	Ac-II ГОСТ 5781-82 Ф12	Итого	Bp-I ГОСТ 6727-80 Ф4	Ф5	Итого	Всего	Изделия закладные: Арматура класса A-III ГОСТ 5781-82 Ф10	Итого	Прокат марки С235 ГОСТ 19903-74* δ=6	δ=8	Итого	ГОСТ 8509-86 L63x6	Итого	Всего	Общий расход
ПС46 В=200	0.1	0.2	41.0	41.3	2.1	2.1	2.5	4.7	7.2	50.6	0.4	0.4	1.1		1.1	2.7	2.7	4.2	54.8
ПС46 В=250	0.1	28.3		28.4	2.1	2.1	2.1	4.7	6.8	37.3	0.4	0.4	1.1		1.1	2.7	2.7	4.2	41.5
ПС46 В=300	18.1	0.3		18.4	2.1	2.1	3.3	4.7	8.0	28.5	0.4	0.4	1.1		1.1	2.7	2.7	4.2	32.7
ПС47 В=200	0.3		32.8	33.1	2.1	2.1	2.2	3.4	5.6	40.8	1.9	1.9	2.2	3.0	5.2	5.5	5.5	12.6	53.4
ПС47 В=250	0.3	22.4		22.7	2.1	2.1	1.8	3.4	5.2	30.0	1.9	1.9	2.2	3.0	5.2	5.5	5.5	12.6	42.6
ПС47 В=300	14.7			14.7	2.1	2.1	2.8	3.4	6.2	23.0	1.9	1.9	2.2	3.0	5.2	5.5	5.5	12.6	35.6

Привязан:

Инв. N подл. | Подпись и дата | Взам. инв. N

Н.контр.	Зорин	
Гл.спец.	Зорин	
Зав. гр.	Шахновский	
Провер.	Шахновский	
Разраб.	Квасова	

903-1-281.90 КЖИ-ПС46, ПС47

Панель стеновая ПС46, ПС47.

Стадия	Масса	Масштаб
Р	см. табл.	
Лист	Листов 1	

ХАРЬКОВСКИЙ ПРОМСТРОЙНИИПРОЕКТ

Альбом 8.41.1

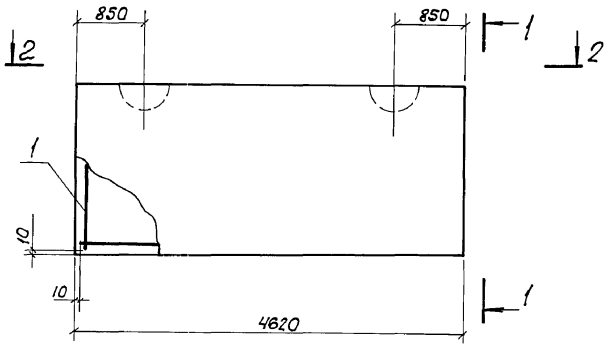

Формат	Зона	Поз.	Обозначение	Наименование	Кол-во для В 200	250	300	Примечание
				Документация				
			1.030.1-1 в. 1-1	Технические требования				
				к изготовлению сборных				
				железобетонных конструкций				
			Переменные данные	для исполнений				
				ПС46				
				Сборочные единицы				
А4		1	903-1-281.90-КЖ.И-КП24	Каркас пространственный КП24	1			50,6 кг
А4			-КП25	Каркас пространственный КП25		1		37,3 кг
А4			-КП26	Каркас пространственный КП26			1	28,5 кг
				Материалы				
		2		Бетон легкий М50	1.01м³	1.23м³	1.56м³	
		3		Раствор цементный М100	0.11м³	0.11м³	0.11м³	
		4		Раствор цементный М50	0.08м³	0.08м³	0.08м³	
				ПС47				
				Сборочные единицы				
А4		1	903-1-281.90 КЖ.И-КП27	Каркас пространственный КП27	1			40,8 кг
А4			-КП28	Каркас пространственный КП28		1		30,0 кг
А4			-КП29	Каркас пространственный КП29			1	23,0 кг
				Материалы				
		2		Бетон легкий М50	0.72м³	0.91м³	1.12м³	
		3		Раствор цементный М100	0.06м³	0.06м³	0.06м³	
		4		Раствор цементный М50	0.04м³	0.04м³	0.04м³	

Взам. инв.№ | Подпись и дата | Инв.№ подл.

Привязан:

Инв.№

Нач.отд.	Агранович	
Н.контр.	Зорин	
Гл.спец.	Зорин	
Зав.гр.	Шахновский	
Провер.	Петраш	
Разраб.	Жернокова	

903-1-281.90 КЖ.И-ПС46, ПС47

Панель стеновая ПС46, ПС47

Стадия	Масса	Масштаб
Р		
Лист	Листов 1	

ХАРЬКОВСКИЙ ПРОМСТРОЙНИИПРОЕКТ

Альбом 8-41

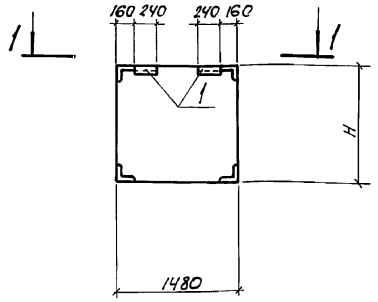

1-1

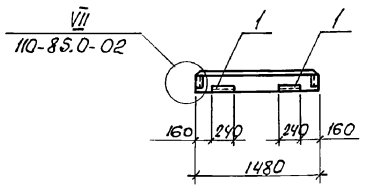

Марка	Размер H	Масса кг
ПС 23-А	1185	384
ПС 46-А	1785	572

Формат	Зона	Поз.	Обозначение	Наименование	Кол-во ПС-23А	Кол-во ПС-46А	Примечание
				Документация			
			110-85.1-00070	Технические требования к изготовлению сборных железобетонных конструкций			
				Сборочные единицы			
				Панели стеновые			
			110-85.1-189	ПС 15.12.2.0-А	1		
			110-85.1-180-03	ПС15.18.2.0-А		1	
				Изделия закладные			
		1	110-85.2-0800	М1	2	2	

Ведомость расхода стали на дополнительные закладные изделия, кг.

Марка элемента	Изделия закладные									Всего
	Арматура класса			Прокат марки						
	A-III			Ст3 кп2						
	ГОСТ 5781-82			ГОСТ 19904-74			ГОСТ 8509-86			
	ф10		Итого	δ=6		Итого	L63x6		Итого	
ПС 23-А, ПС 46-А	0.51		0.51	0.56		0.56	1.37		1.37	2.44

Взам. инв. № | Подпись и дата | Инв. № подл.

Привязан:

Инв. №

Н. контр.	Зорин	
Гл. констр.	Зорин	
Зав. гр.	Шахновский	
Провер.	Шахновский	
Разраб.	Черносекова	

903-1-281.90 КЖИ-ПС 23-А, ПС 46-А

Панель стеновая ПС 23-А, ПС 46-А

Стадия	Масса	Масштаб
Р	см. табл.	
Лист	Листов 1	

ХАРЬКОВСКИЙ ПРОМСТРОЙНИИПРОЕКТ

Альбом 8 ч.

ПС 19-А

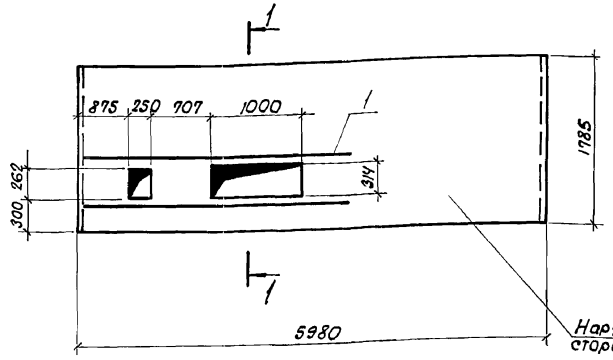

1-1

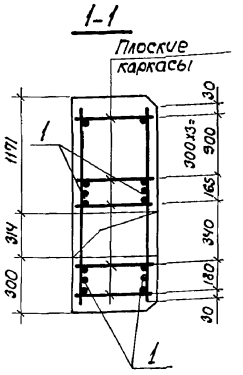

Формат	Зона	Поз.	Обозначение	Наименование	Кол.	Примечание
				Документация		
			110-85.1-000ТО	Технические требования		
				к изготовлению сборных		
				железобетонных конструкций		
				Сборочные единицы		
				Панель стеновая		
			110-85.1-030-0.6	ПС60.18.2.0-А-9	1	
				Детали		
БЧ		1		Ф10 А III, ГОСТ 5781-82, ℓ=3400	4	2.1 кг

Ведомость расхода стали на дополнительные изделия арматурные, кг

Марка элемента	Изделия арматурные		Всего
	Арматура класса		
	А-III		
	ГОСТ 5781-82		
	Ф10	Итого	
ПС19-А	8.4	8.4	8.4

При изготовлении пространственных каркасов, разбивку плоских каркасов производить по данному чертежу.

Н.контр.	Зорин		
Гл.спец.	Зорин		
Зав.гр.	Шахновский		
Провер.	Шахновский		
Разраб.	Жерносекова		

Привязан:

Инв. №

903-1-281.90 КЖ.И-ПС19-А

Панель стеновая ПС19-А

Стадия	Масса	Масштаб
Р	2298 кг	
Лист	Листов 1	

ХАРЬКОВСКИЙ ПРОМСТРОЙНИИПРОЕКТ

Инв. № подл. | Подпись и дата | Взам. инв. №

Альбом 8 ч.1

1-1

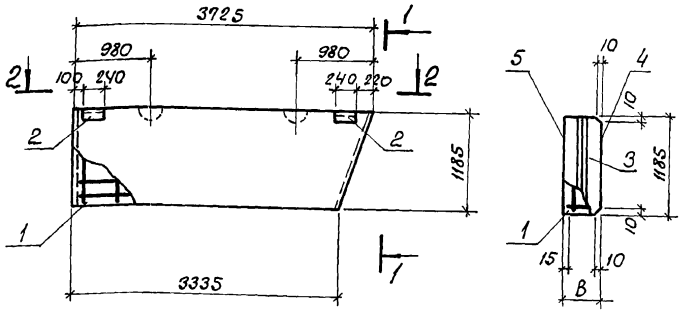

2-2

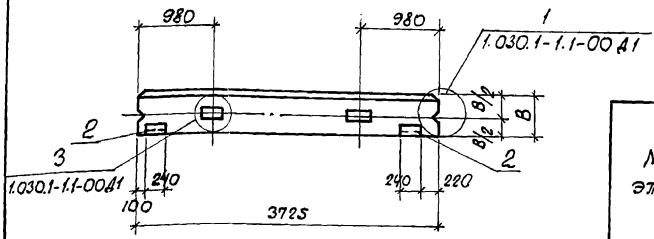

Формат	Зона	Поз.	Обозначение	Наименование	Колич. ПС53	Колич. ПС61	Колич. ПС67	Примеч.
				Документация				
				Сборочные единицы				
				Каркасы пространственные				
А4		1	903-1-281.90 КЖИ-КП8...КП13	КП8	1	—	—	17.5 кг
А4			"	КП9	—	1	—	17.7 кг
А4			"	КП10	—	—	1	20.9 кг
		2	1.030.1-1.1-3-30-01	Изделие закладное М2	2	2	2	2.14 кг
				Материалы				
		3		Бетон легкий класса В 3,5	0.69 м³	0.90 м³	1.1 м³	
		4		Раствор цементный марки 100	0.08 м³	0.08 м³	0.08 м³	
		5		" 50	0.06 м³	0.06 м³	0.06 м³	

Ведомость расхода стали на элемент, кг

Марка элемента	Изделия арматурные: Арматура класса A-III ГОСТ 5781-82 Ø6	Ø8	Ø10	Итого	Ac-II ГОСТ 5781-82 Ø12	Ø14	Итого	Bp-I ГОСТ 6727-80 Ø4	Ø5	Итого	Всего	Изделия закладные: Арматура класса A-III ГОСТ 5781-82 Ø10	Итого	Прокат марки Ст3кп3-1 ГОСТ 19903-74* δ=6	ГОСТ 8509-86 L63x6	Итого	Всего	Общий расход
ПС53	7.8	0.1	0.2	8.1	2.1	—	2.1	3.4	3.9	7.3	17.5	0.4	0.4	1.1	2.7	3.8	4.2	21.7
ПС61	7.8	0.1	0.3	8.2	2.1	—	2.1	3.4	3.9	7.3	17.6	0.4	0.4	1.1	2.7	3.8	4.2	21.8
ПС67	7.8	—	0.7	8.5	—	3.4	3.4	5.1	3.9	9.0	20.9	0.4	0.4	1.1	2.7	3.8	4.2	25.1

Марка	В, мм	Масса ед., кг
ПС53	200	960
ПС61	250	1170
ПС67	300	1370

Привязан:

Инв. №

Инв. № подл. | Подпись и дата | Взам. инв. №

Н. контр.	Зорин		
Гл. спец.	Зорин		
Зав. гр.	Шахновский		
Проверил	Шахновский		
Разраб.	Артеменко		

903-1-281.90 КЖИ-ПС53, ПС61, ПС67

Панель стеновая ПС53; ПС61; ПС67

Стадия	Масса	Масштаб
Р	см. табл.	

Лист | Листов 61

ХАРЬКОВСКИЙ ПРОМСТРОЙНИИПРОЕКТ

Альбом 8 ч.1

1-1

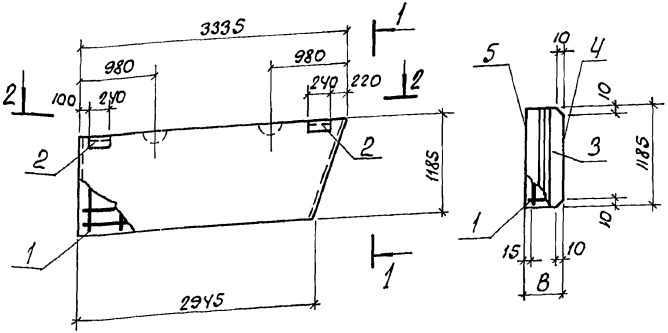

2-2

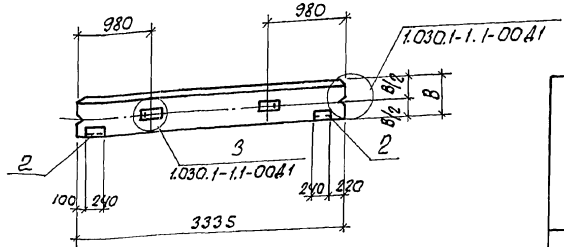

Формат	Зона	Поз.	Обозначение	Наименование	Колич. ПС54	Колич. ПС62	Колич. ПС68	Примечание
				Документация				
				Сборочные единицы				
				Каркасы пространственные				
А4		1	903-1-281.90 КЖИ КП8...КП13	КП11	1	—	—	16.0 кг
А4			"	КП12	—	1	—	16.1 кг
А4			"	КП13	—	—	1	19.3 кг
		2	1.030.1-1.1-3-30-01	Изделие закладное М2	2	2	2	2.14 кг
				Материалы				
		3		Бетон легкий класса В 3,5	0.61 м³	0.80 м³	0.99 м³	
		4		Раствор цементный марки 100	0.07 м³	0.07 м³	0.07 м³	
		5		" 50	0.06 м³	0.06 м³	0.06 м³	

Ведомость расхода стали на элемент, кг

Марка элемента	Изделия арматурные											Изделия закладные					Общий расход
	Арматура класса											Арматура класса	Прокат марки				
	А-III				Ас-II		Вр-I					А-III	Ст3кп3-1				
	ГОСТ 5781-82						ГОСТ 6727-80				Всего	ГОСТ 5781-82	ГОСТ 19903-74*	ГОСТ 8509-86		Всего	
	Ф6	Ф8	Ф10	Итого	Ф12	Ф14	Итого	Ф4	Ф5	Итого		Ф10	Итого	δ=6	L63х6	Итого	
ПС54	6.9	0.1	0.2	7.2	2.1	—	2.1	3.1	3.6	6.7	16.0	0.4	0.4	1.1	2.7	3.8	4.2	20.2
ПС62	6.9	0.1	0.3	7.3	2.1	—	2.1	3.1	3.6	6.7	16.1	0.4	0.4	1.1	2.7	3.8	4.2	20.3
ПС68	6.9	—	0.7	7.6	—	3.4	3.4	4.7	3.6	8.3	19.3	0.4	0.4	1.1	2.7	3.8	4.2	23.5

Марка	В, мм	Масса ед. кг.
ПС54	200	860
ПС62	250	1050
ПС68	300	1240

Взам. инв.№ | Подпись и дата | Инв.№ подл.

Привязан:

Инв. №

Н.контр.	Зорин		
Гл.спец.	Зорин		
Зав. гр.	Шахновский		
Провер.	Шахновский		
Разраб.	Артеменко		

903-1-281.90 КЖИ-ПС54; ПС62; ПС68

Панель стеновая ПС54; ПС62; ПС68

Стадия	Масса	Масштаб
Р	см табл.	

Лист | Листов 61

ХАРЬКОВСКИЙ ПРОМСТРОЙНИИПРОЕКТ

Альбом 8 ч.1

1-1

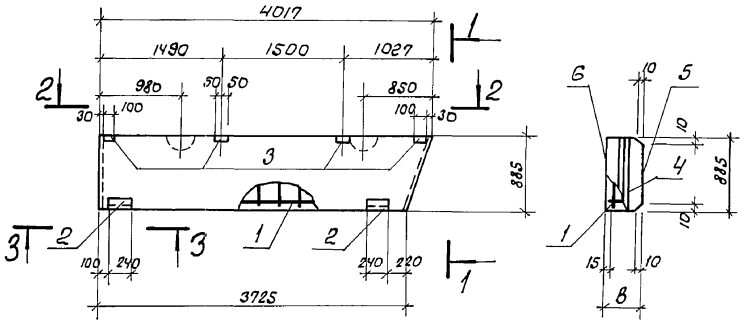

2-2

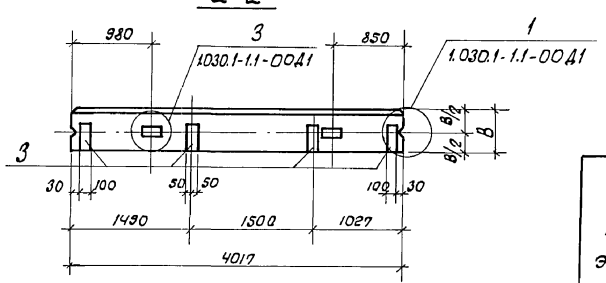

3-3

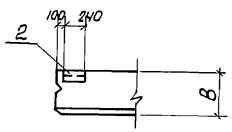

Марка	B, мм	Масса ед, кг.
ПС55	200	810
ПС63	250	985
ПС69	300	1170

Формат	Зона	Поз.	Обозначение	Наименование	Колич. ПС55	Колич. ПС63	Колич. ПС69	Примечание
				Документация				
				Сборочные единицы				
				Каркасы пространственные				
А4		1	903-1-28.90 КЖИ-КП1Ч..КП16	КП1Ч	1	—	—	14.4 кг
А4			"	КП15	—	1	—	15.4 кг
А4			"	КП16	—	—	1	29.2 кг
				Изделия закладные				
		2	1.030.1-1.1-3 30-01	М2	2	2	2	2,14 кг
		3	1.030.1-1.1-3 33-02	М15	4	4	—	1.95 кг
		3	1.030.1-1.1-3 33-03	М16	—	—	4	2,32 кг
				Материалы				
		4		Бетон легкий класса В3,5	0.57 м³	0.74 м³	0.91 м³	
		5		Раствор цементный марки 100	0.07 м³	0.07 м³	0.07 м³	
		6		50	0.05 м³	0.05 м³	0.05 м³	

Ведомость расхода стали на элемент, кг

Марка элемента	Изделия арматурные: Арматура класса A-III ГОСТ 5781-82 Ф6	Ф8	Ф10	Итого	Ac-II Ф10	Ф12	Итого	Bp-I ГОСТ 6727-80 Ф4	Ф5	Итого	Всего	Изделия закладные: Арматура класса A-III ГОСТ 5781-82 Ф10		Прокат марки Ст3кп3-1 ГОСТ 19903-74* δ=6	δ=8	ГОСТ 8509-86 L63x6	Всего	Общий расход
ПС55	6.8	0.2	—	7.0	1.3	—	1.3	3.1	3.0	6.1	14.4	4.6		1.1	4.3	2.7	12.7	27.1
ПС63	6.8	0.1	0.3	7.2	—	2.1	2.1	3.1	3.0	6.1	15.4	4.6		1.1	4.3	2.7	12.7	28.1
ПС69	—	0.1	17.3	17.4	—	2.1	2.1	4.6	3.0	7.6	27.1	5.1		1.1	5.5	2.7	14.4	41.6

Привязан:

Инв.№

Н.контр.	Зорин	
Гл.спец.	Зорин	
Зав.гр.	Шахновский	
Провер.	Шахновский	
Разраб.	Артеменко	

903-1-28.90 КЖИ-ПС55;ПС63;ПС69

Панель стеновая ПС55; ПС63; ПС69

Стадия	Масса	Масштаб
Р	см. табл.	
Лист	Листов 1	

ХАРЬКОВСКИЙ ПРОМСТРОЙНИИПРОЕКТ

Инв.№подл. | Подпись и дата | Взам. инв.№

Альбом 8 ч.1

ПС56

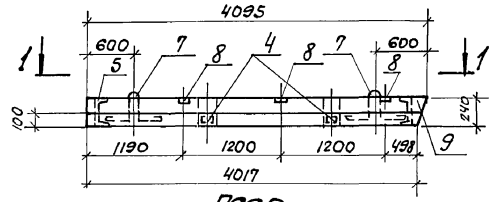

3-3

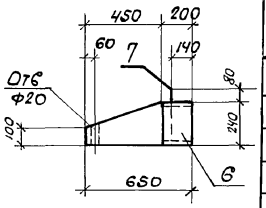

ПС60

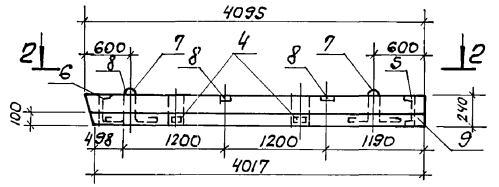

Марка	Масса ед. кг.
ПС56	750
ПС60	750
ПС87	1200

1-1

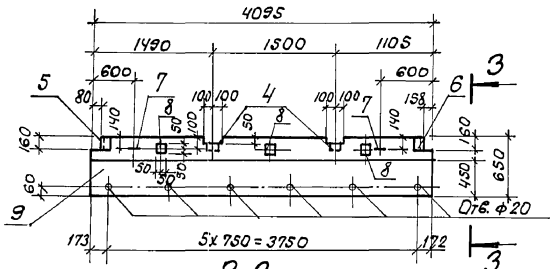

2-2

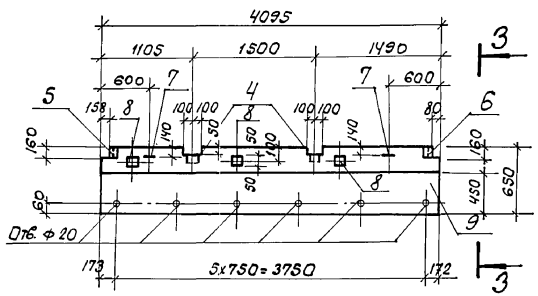

ПС87

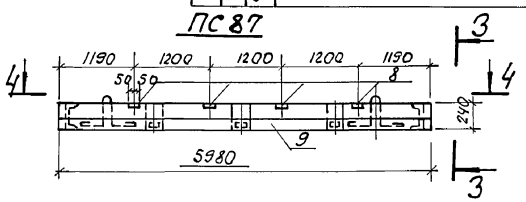

4-4

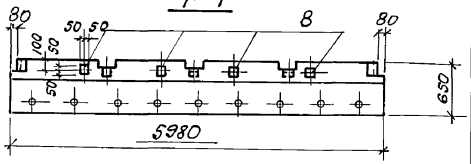

Формат	Зона	Поз.	Обозначение	Наименование	Колич. ПС56	Колич. ПС60	Колич. ПС87	Примечание
				Документация				
				Сборочные единицы				
			1.030.1-1,2-1 6.00.00	Панель карнизная ПК60,6,5-1	—	—	1	
		1	1.030.1-1.2-1 0.07.0	Каркас плоский Кр1	2	2	—	1.7 кг
				Сетки арматурные				
А4		2	903-1-281.90 КЖИ-С35	С35	1	1	—	20.8 кг
А4		3	903-1-281.90 КЖИ-С36	С36	1	1	—	6.3 кг
				Изделия закладные				
		4	1.030.1-1.2-1 0.11.0	МН9	2	2	—	1,84 кг
		5	1.030.1-1.2-1 0.10.0	МН3	1	1	—	46 кг
		6	1.030.1-1.2-1 0.10.0-01	МН4	1	1	—	4,6 кг
		7	1.030.1-1.2-1 0.002	Петля СП2	2	2	—	4,2 кг
		8	1.400-15	МН105-3	3	3	4	0,8 кг
				Материалы				
		9		Бетон на пористых заполнителях класса В12,5	0,50 м³	0,50 м³	—	

Привязан:

Инв. №

Н. контр.	Зорин	
Гл. спец.	Зорин	
Зав. гр.	Шахновский	
Провер.	Шахновский	
Разраб.	Артеменко	

903-1-281.90 КЖИ-ПС56;ПС60;ПС87

Панель стеновая ПС56;ПС60; ПС87

Стадия	Масса	Масштаб
Р	см. табл.	

Лист 1 Листов 2

ХАРЬКОВСКИЙ ПРОМСТРОЙНИИПРОЕКТ

Инв. № подл. | Подпись и дата | Взам. инв. №

Альбом 8 ч.1

ПС 56
(армирование)

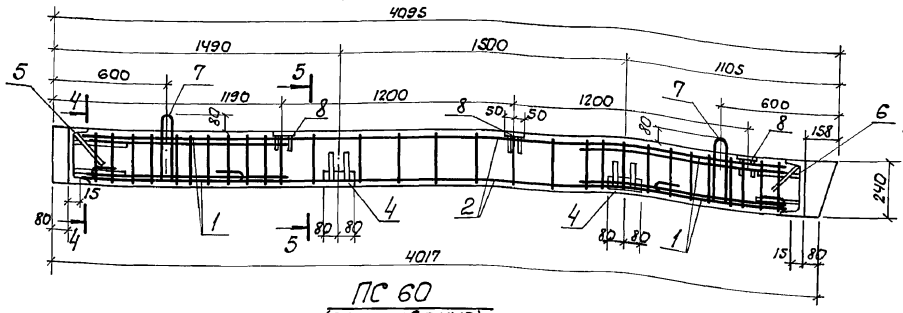

ПС 60
(армирование)

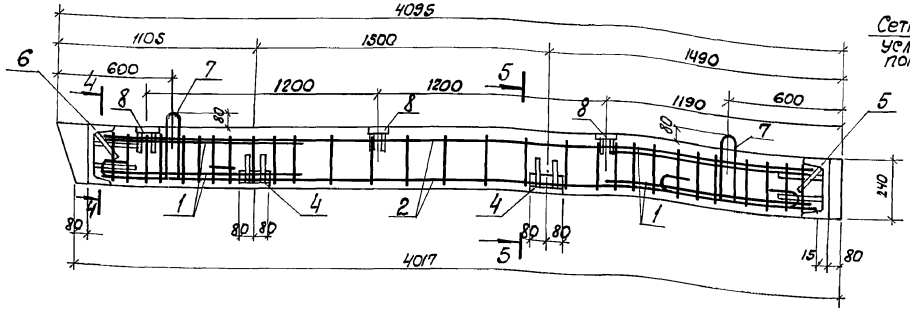

4-4

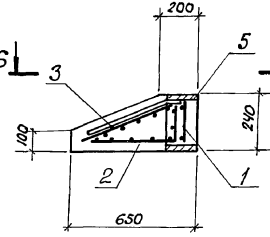

5-5

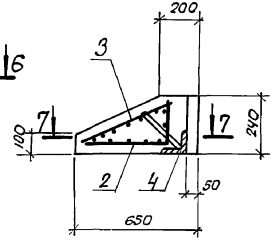

6-6

Сетки поз. 3 условно не показаны

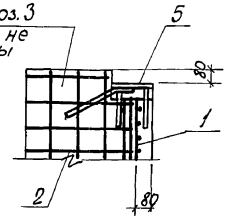

7-7

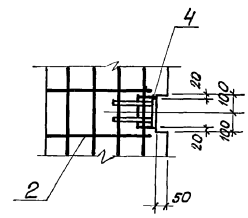

Ведомость расхода стали на ПС87 дана только на дополнительные закладные изделия.

Ведомость расхода стали на элемент, кг

Марка элемента	Изделия арматурные					Изделия закладные										Общий расход
	Арматура класса				Всего	Арматура класса					Прокат марки			Итого	Всего	
	А-III		Вр-I			А-III			А-I		Ст3кп 3-1					
	ГОСТ 5781-82		ГОСТ 6727-80			ГОСТ 5781-82					ГОСТ 8510-86	ГОСТ 8240-72*	ГОСТ 19903-74*			
	Ф10	Итого	Ф5	Итого		Ф8	Ф10	Итого	Ф20	Итого	L90х56х8	С24	δ=6			
ПС 56	21.4	21.4	9.2	9.2	30.6	2.2	1.5	3,7	8.4	12,1	2.8	7.7	1.5	12.0	24.1	54.7
ПС 60	21.4	21.4	9.2	9.2	30.6	2.2	1.5	3,7	8.4	12,1	2.8	7.7	1.5	12.0	24.1	54.7
ПС 87						1.2		1,2					2.0	2.0	3.2	3.2

Привязан:

Инв.№

Инв.№подл. | Подпись и дата | Взам.инв.№

Альбом 8 ч.1

1-1

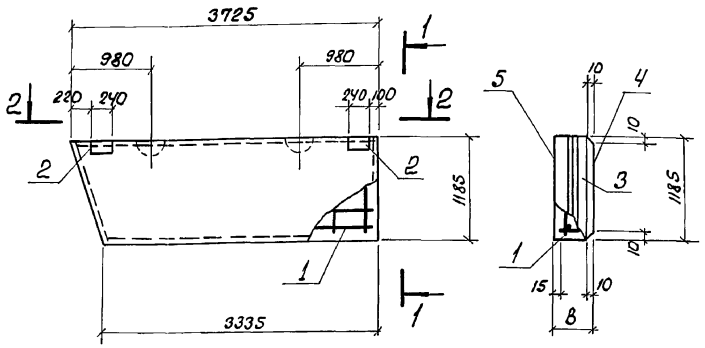

2-2

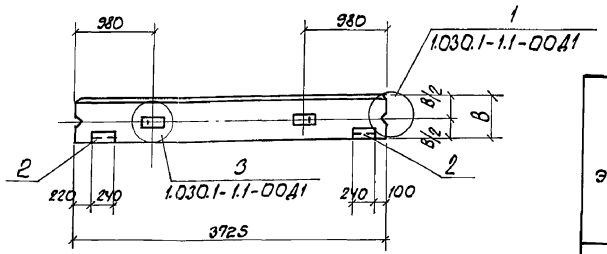

Формат	Зона	Поз.	Обозначение	Наименование	Колич ПС57	Колич ПС64	Колич ПС70	Примечание
				Документация				
				Сборочные единицы				
				Каркасы пространственные				
А4		1	903-1-281.90 КЖ.И КП8...КП13	КП8	1	—	—	17.5 кг
А4			"	КП9	—	1	—	17.7 кг
А4			"	КП10	—	—	1	20.9 кг
		2	1.030.1-1.1-3-30-01	Изделие закладное м2	2	2	2	2.14 кг
				Материалы				
		3		Бетон легкий класса В 3,5	0.69 м³	0.90 м³	1.1 м³	
		4		Раствор цементный марки 100	0.08 м³	0.08 м³	0.08 м³	
		5		То же 50	0.06 м³	0.06 м³	0.06 м³	

Ведомость расхода стали на элемент, кг

Марка элемента	Изделия арматурные: Арматура класса A-III ГОСТ 5781-82 Ф6	Ф8	Ф10	Итого	Ac-II Ф12	Ф14	Итого	Bp-I ГОСТ 6727-80 Ф4	Ф5	Итого	Всего	Изделия закладные: Арматура класса A-III ГОСТ 5781-82 Ф10	Итого	Прокат марки Ст3кп3-1 ГОСТ 19903-74* б=6	ГОСТ 8509-86 L63х6	Итого	Всего	Общий расход
ПС57	7.8	0.1	0.2	8.1	2.1	—	2.1	3.4	3.9	7.3	17.5	0.4	0.4	1.1	2.7	3.8	4.2	21.7
ПС64	7.8	0.1	0.3	8.2	2.1	—	2.1	3.4	3.9	7.3	17.6	0.4	0.4	1.1	2.7	3.8	4.2	21.8
ПС70	7.8	—	0.7	8.5	—	3.4	3.4	5.1	3.9	9.0	20.9	0.4	0.4	1.1	2.7	3.8	4.2	25.1

Марка	В, мм	Масса ед, кг
ПС57	200	960
ПС64	250	1170
ПС70	300	1370

Инв. № подл. | Подпись и дата | Взам. инв. №

Привязан:

Инв. №

Н. контр.	Зорин	
Гл. спец.	Зорин	
Зав. гр.	Шахновский	
Провер.	Шахновский	
Разраб.	Артеменко	

903-1-281.90 КЖ.И-ПС57; ПС64; ПС70

Панель стеновая ПС57; ПС64; ПС70

Стадия	Масса	Масштаб
Р	см. табл.	

Лист 1 | Листов 1

ХАРЬКОВСКИЙ ПРОМСТРОЙНИИПРОЕКТ

Альбом 8 ч.1

1-1

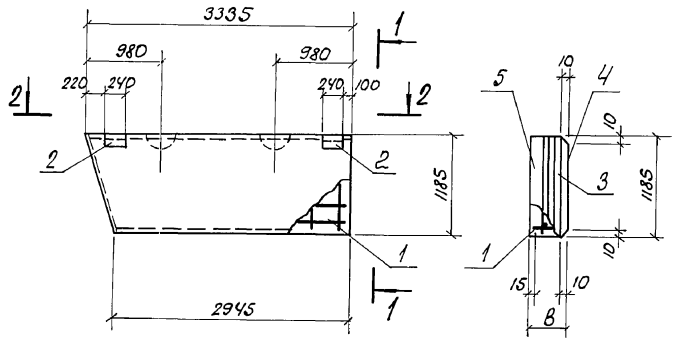

2-2

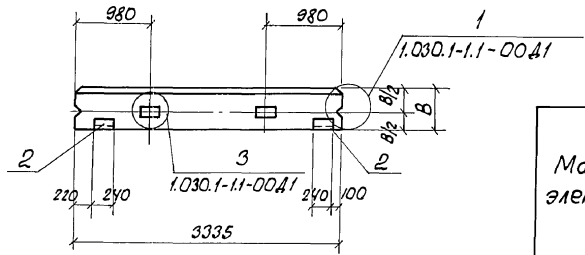

Формат	Зона	Поз.	Обозначение	Наименование	Колич. ПС58	Колич. ПС65	Колич. ПС71	Примечание
				Документация				
				Сборочные единицы				
				Каркасы пространственные				
А4		1	903-281.90 КЖИ-КП8...КП13	КП11	1	—	—	16.0 кг
А4			"	КП12	—	1	—	16.1 кг
А4			"	КП13	—	—	1	19.3 кг
		2	1.030.1-1.1-3-30-01	Изделие закладное М2	2	2	2	2.14 кг
				Материалы				
		3		Бетон легкий класса В3,5	0.61 м³	0.80 м³	0.99 м³	
		4		Раствор цементный марки 100	0.07 м³	0.07 м³	0.07 м³	
		5		То же	0.06 м³	0.06 м³	0.06 м³	

Ведомость расхода стали на элемент, кг

Марка элемента	Изделия арматурные: Арматура класса А-III ГОСТ 5781-82 Ф6	Ф8	Ф10	Итого	Ас-II ГОСТ 5781-82 Ф12	Ф14	Итого	Вр-I ГОСТ 6727-80 Ф4	Ф5	Итого	Всего	Изделия закладные: Арматура класса А-III ГОСТ 5781-82 Ф10	Итого	Прокат марки Ст3кп3-1 ГОСТ 19903-74* ГОСТ 4509-86 δ=6	L63х6	Итого	Всего	Общий расход
ПС58	6.9	0.1	0.2	7.2	2.1	—	2.1	3.1	3.6	6.7	16.0	0.4	0.4	1.1	2.7	3.8	4.2	20.2
ПС65	6.9	0.1	0.3	7.3	2.1	—	2.1	3.1	3.6	6.7	16.1	0.4	0.4	1.1	2.7	3.8	4.2	20.3
ПС71	6.9	—	0.7	7.6	—	3.4	3.4	4.7	3.6	8.3	19.3	0.4	0.4	1.1	2.7	3.8	4.2	23.5

Марка	В, мм	Масса ед. кг.
ПС58	200	860
ПС65	250	1050
ПС71	300	1240

Привязан:

Инв. №

Взам. инв. №

Подпись и дата

Инв. № подл.

Н.контр.	Зорин	
Гл.спец.	Зорин	
Зав. гр.	Шахновский	
Провер.	Шахновский	
Разраб.	Артеменко	

903-1-281.90 КЖИ-ПС58; ПС65; ПС71

Панель стеновая ПС58; ПС65; ПС71

Стадия	Масса	Масштаб
Р	см. табл.	

Лист 1 Листов 1

ХАРЬКОВСКИЙ ПРОМСТРОЙНИИПРОЕКТ

Альбом 8 ч.1

1-1

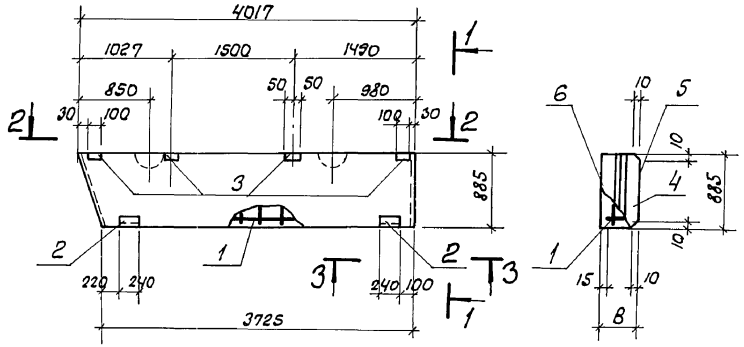

2-2

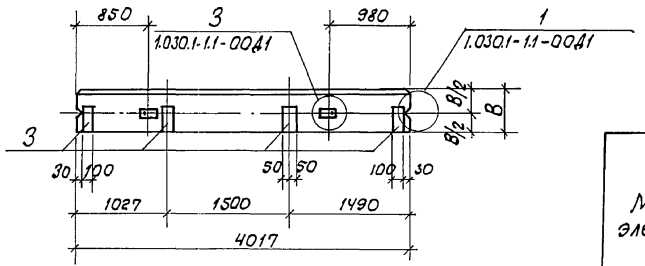

3-3

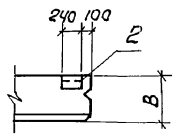

Марка	B, мм	Масса ед. кг.
ПС59	200	810
ПС66	250	985
ПС72	300	1170

Формат	Зона	Поз.	Обозначение	Наименование	Колич. ПС59	Колич. ПС66	Колич. ПС72	Примечание
				Документация				
				Сборочные единицы				
				Каркасы пространственные				
А4		1	903-1-281.90 КЖИ-КП14... КП16	КП14	1	—	—	14.4 кг
А4			"	КП15	—	1	—	15.4 кг
А4			"	КП16	—	—	1	29.2 кг
				Изделия закладные				
		2	1.030.1-1.1-3 30-01	М2	2	2	2	2.14 кг
		3	1.030.1-1.1-3 33-02	М15	4	4	—	1.95 кг
		3	1.030.1-1.1-3 33-03	М16	—	—	4	2.32 кг
				Материалы				
		4		Бетон легкий класса В3,5	0.57 м³	0.74 м³	0.91 м³	
		5		Раствор цементный марки 100	0.07 м³	0.07 м³	0.07 м³	
		6		То же 50	0.05 м³	0.05 м³	0.05 м³	

Ведомость расхода стали на элемент, кг.

Марка элемента	Изделия арматурные											Изделия закладные						Общий расход
	Арматура класса											Арматура масса	Прокат марки					
	A-III				Ac-II			Bp-I			Всего	A-III	Ст3кп 3-1				Всего	
	ГОСТ 5781-82				ГОСТ 5781-82			ГОСТ 6727-80				ГОСТ 5781-82	ГОСТ 19903-74*		ГОСТ 8509-86			
	ф6	ф8	ф10	Итого	ф10	ф12	Итого	ф4	ф5	Итого		ф10		δ=6	δ=8	L 63×6		
ПС59	6.8	0.2	—	7.0	1.3	—	1.3	3.1	3.0	6.1	14.4	4.6		1.1	4.3	2.7	12.7	27.1
ПС66	6.8	0.1	0.3	7.2	—	2.1	2.1	3.1	3.0	6.1	15.4	4.6		1.1	4.3	2.7	12.7	28.1
ПС72	—	0.1	17.3	17.4	—	2.1	2.1	4.6	3.0	7.6	27.1	5.1		1.1	5.5	2.7	14.4	41.5

Привязан:

Инв.№

Н. контр.	Зорин	
Гл. спец.	Зорин	
Зав. гр.	Шахновский	
Пров.	Шахновский	
Разраб.	Артеменко	

903-1-281.90 КЖ.И-ПС59, ПС66, ПС72

Панель стеновая ПС59; ПС66; ПС72

Стадия	Масса	Масштаб
Р	см. табл.	
Лист 1	Листов 1	

ХАРЬКОВСКИЙ ПРОМСТРОЙНИИПРОЕКТ

Инв.№подл. | Подпись и дата | Взам.инв.№

Альбом 8 ч.1

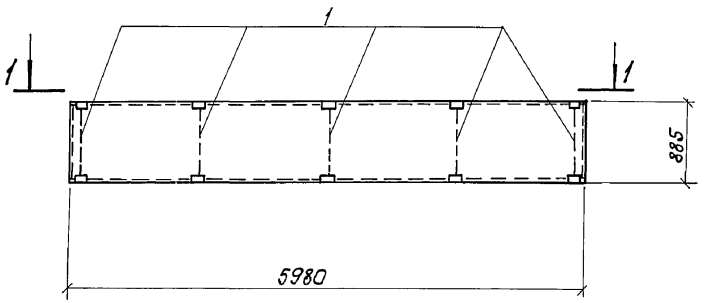

Формат	Зона	Поз	Обозначение	Наименование	Кол. ПС73	Кол. ПС80	Примечание
				Документация			
			110-85.1	Технические требования к изготовлению сборных железобетонных конструкций			
				Сборочные единицы			
				Панели стеновые			
			110-85.1-010	ПС60.9.2.0-А-1	1	—	1140 кг
			110-85.1-010-01	ПС60.9-2.5-А-1	—	1	1373 кг
				Изделия закладные			
А4		1	903-1-281.90 КЖ.И-МН32	МН32	5	5	3.5 кг

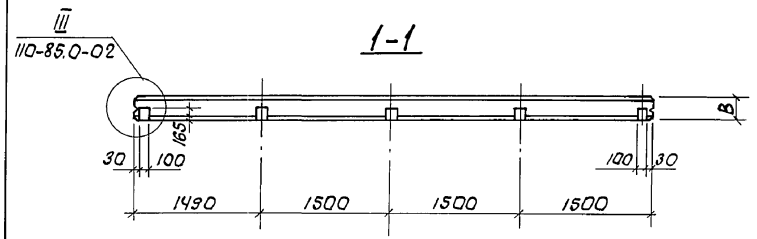

В панелях ПС 60.9.2,0-А-1 и ПС 60.9.2,5-А-1 закладные изделия М1 и М2 не устанавливать

Ведомость расхода стали на дополнительные закладные изделия, кг.

Марка элемента	Изделия закладные								Всего
	Арматура класса				Прокат марки				
	А-III				Ст3кп 3-1				
	ГОСТ 5781-82				ГОСТ 19903-74*				
	Ф10			Итого	δ=8			Итого	
ПС73; ПС80	7.7			7.7	10.4			10.4	18.1

Инв.№подл. | Подпись и дата | Взам.инв.№

Привязан:	Н.контр.	Зорин	
	Гл.спец.	Зорин	
	Зав.гр.	Шахновский	
	Провер.	Шахновский	
	Разраб.	Артеменко	
Инв.№			

903-1-281.90 КЖИ-ПС73;ПС80

Панель стеновая ПС73; ПС80.

Стадия	Масса	Масштаб
Р	см. табл.	
Лист	Листов 1	

ХАРЬКОВСКИЙ ПРОМСТРОЙНИИПРОЕКТ

Альбом 8.41

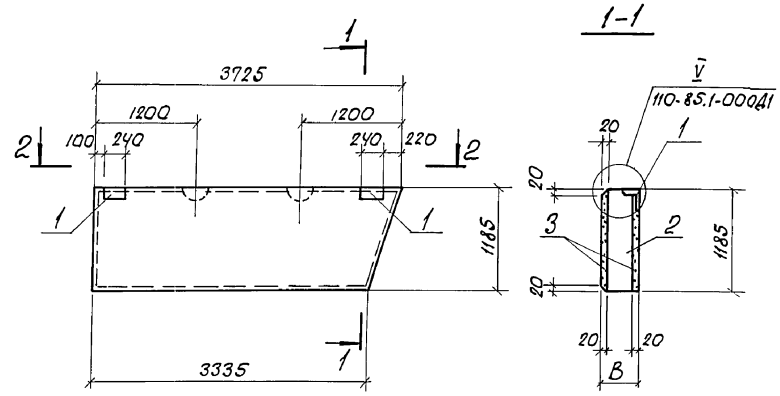

Марка	В, мм	Масса ед., кг.
ПС74	200	732
ПС81	250	863

Формат	Зона	Поз.	Обозначение	Наименование	Кол. ПС74	Кол. ПС81	Примечание
				Документация			
				Сборочные единицы			
				Панели стеновые			
А3			903-1-281.90-КЖИ-ПС74,ПС81	ПС 74	1	—	
А3			"	ПС 81	—	1	
				Изделия закладные			
		1	110-85.2-0800	М1	2	—	2.44 кг
			"	М2	—	2	2.52 кг
				Материалы			
		2		Арболит класса В2	0.67 м³	0.88 м³	
		3		Цем-песч. раствор марки 100	0.17 м³	0.17 м³	

Ведомость расхода стали на дополнительные закладные изделия, кг

Марка элемента	Изделия закладные									Общий расход
	Арматура класса			Прокат марки						
	А-III			Ст3кп 3-1						
	ГОСТ 5781-82			ГОСТ 19903-74*			ГОСТ 8509-86			
	ф10		Итого	δ=6		Итого	L63x6		Итого	
ПС74	1,0		1,0	1,1		1,1	2,7		2,7	4,8
ПС81	1,2		1,2	1,1		1,1	2,7		2,7	5,0

Привязан:

Инв. №

Н.контр.	Зорин	
Гл. спец.	Зорин	
Зав. гр	Шахновский	
Провер.	Шахновский	
Разраб.	Артеменко	

903-1-281.90 КЖИ-ПС74; ПС81

Панель стеновая ПС74; ПС81

Стадия	Масса	Масштаб
Р	см. табл.	1:50
Лист	Листов 1	

ХАРЬКОВСКИЙ ПРОМСТРОЙНИИПРОЕКТ

Инв. № подл. | Подпись и дата | Взам. инв. №

Альбом 8 4.1

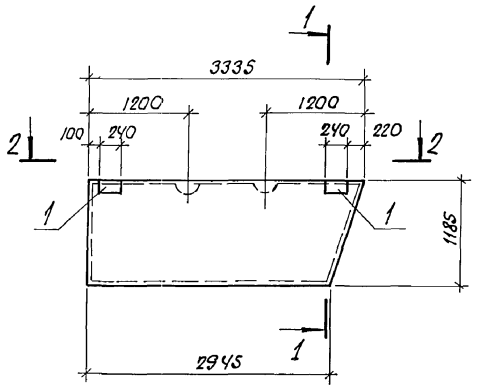

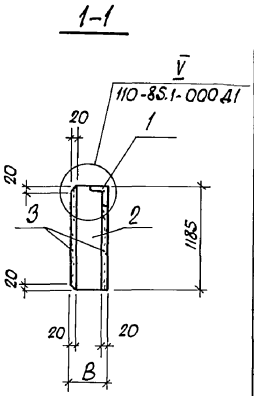

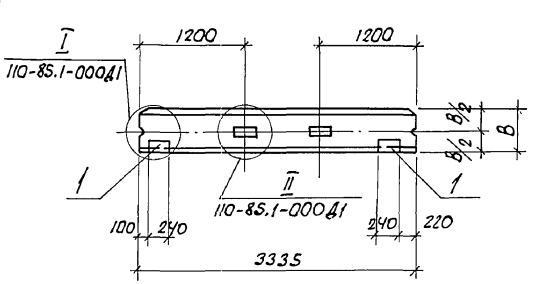

Марка	В мм	Масса ед. кг.
ПС75	200	651
ПС82	250	761

Формат	Зона	Поз.	Обозначение	Наименование	Колич. ПС75	Колич. ПС82	Примечание
				Документация			
				Сборочные единицы			
				Панели стеновые			
А3			903-1-281.90 КЖИ-ПС75; ПС82	ПС 75	1	—	
А3			"	ПС 82	—	1	
				Изделия закладные			
		1	110-85.2-0800	М1	2	—	2.44кг
			"	М2	—	2	2.52кг
				Материалы			
		2		Арболит класса В2	0.60 м³	0.78 м³	
		3		Цем.-песч. раствор марки 100	0.15 м³	0.15 м³	

Ведомость расхода стали на дополнительные закладные изделия, кг

Марка элемента	Изделия закладные									Общий расход
	Арматура класса			Прокат марки						
	А-III			Ст 3 кп 3-1						
	ГОСТ 5781-82			ГОСТ 19903-74*			ГОСТ 8509-86			
	ф10		Итого	δ=6		Итого	L63х6		Итого	
ПС 75	1.0		1.0	1.1		1.1	2.7		2.7	4.8
ПС 82	1.2		1.2	1.1		1.1	2.7		2.7	5.0

Инв.№подл. | Подпись и дата | Взам.инв.№

Привязан:

Инв.№

Н.контр.	Зорин	
Гл.спец.	Зорин	
Зав.гр.	Шахновский	
Провер.	Шахновский	
Разраб.	Артеменко	

903-1-281.90 КЖИ-ПС75; ПС82

Панель стеновая ПС75; ПС82

Стадия	Масса	Масштаб
Р	см. табл.	
Лист	Листов 1	

ХАРЬКОВСКИЙ ПРОМСТРОЙНИИПРОЕКТ

Альбом 8 4.1

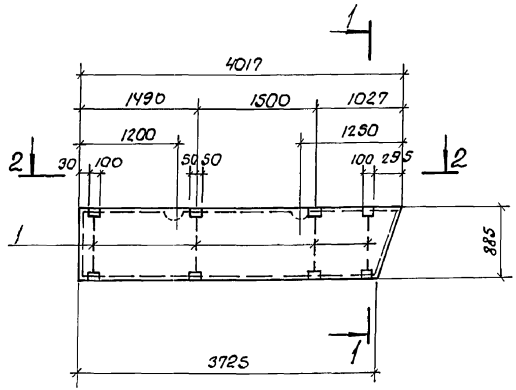

1-1

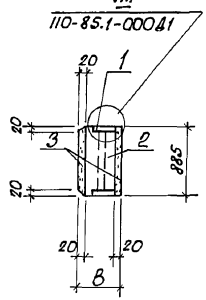

2-2

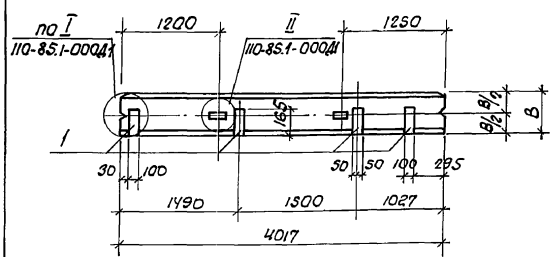

Марка	B, мм	Масса ед, кг.
ПС76	200	609
ПС83	250	710

Формат	Зона	Поз.	Обозначение	Наименование	Колич ПС76	Колич ПС83	Примечание
				Документация			
				Сборочные единицы			
				Панели стеновые			
			ТП903-1-281.90 КЖИ ПС75,ПС83	ПС76	1	—	
			"	ПС83	—	1	
				Изделие закладное			
А4		1	ТП903-1-281.90 КЖИ-МН22	МН32	4	4	3,5кг
				Материалы			
		2		Арболит класса В2	0.55 м3	0.72 м3	
		3		Цем.-песч. раствор марки 100	0.14 м3	0.14 м3	

Ведомость расхода стали на дополнительные закладные изделия, кг.

Марка элемента	Изделия закладные						Общий расход
	Арматура класса			Прокат марки			
	A-III			Ст3кп 3-1			
	ГОСТ 5781-82			ГОСТ 19903-74*			
	ф10		Итого	δ=8		Итого	
ПС76, ПС83	8.3		8.3	6.1		6.1	14.4

Привязан:

Инв.№

Н. контр.	Зорин	
Гл. спец.	Зорин	
Зав. гр.	Шахновский	
Провер.	Шахновский	
Разраб.	Артеменко	

903-1-281.90 КЖ.И-ПС76; ПС83

Панель стеновая ПС76; ПС83

Стадия	Масса	Масштаб
Р	см. табл.	
Лист	Листов 1	

ХАРЬКОВСКИЙ ПРОМСТРОЙНИИПРОЕКТ

Инв.№ подл. | Подпись и дата | Взам. инв.№

Альбом 8 ч.1

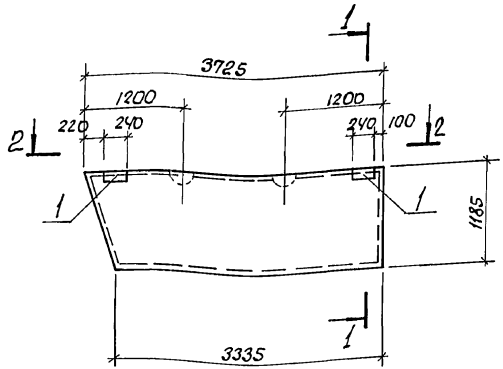

1-1

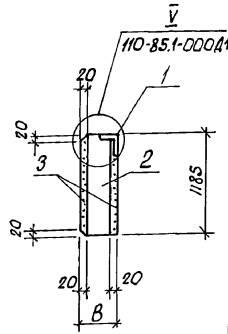

2-2

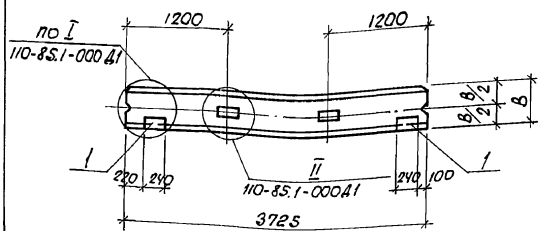

Марка	B, мм.	Масса ед, кг.
ПС 77	200	732
ПС 84	250	863

Формат	Зона	Поз.	Обозначение	Наименование	Колич. ПС77	Колич. ПС84	Примечание
				Документация			
				Сборочные единицы			
				Панели стеновые			
А3			903-1-281.90 КЖИ-ПС77, ПС84	ПС 77	1	—	
А3			"	ПС 84	—	1	
				Изделия закладные			
		1	110-85.2-0800	М1	2	—	2.44 кг
			"	М2	—	2	2.52 кг
				Материалы			
		2		Арболит класса В2	0.67 м³	0.88 м³	
		3		Цем.-песч. раствор марки 100	0.17 м³	0.17 м³	

Ведомость расхода стали на дополнительные закладные изделия, кг.

Марка элемента	Изделия закладные: Арматура класса А-III ГОСТ 5781-82 ф10		Итого	Прокат марки Ст3 кп 3-1 ГОСТ 19903-74* δ=6		Итого	ГОСТ 8509-86 L63x6		Итого	Общий расход
ПС 77	1.0		1.0	1.1		1.1	2.7		2.7	4.8
ПС 84	1.2		1.2	1.1		1.1	2.7		2.7	5.0

Привязан:

Инв.№

Н.контр.	Зорин	
Гл.спец.	Зорин	
Зав.гр.	Шахновский	
Провер.	Шахновский	
Разраб.	Артеменко	

903-1-281.90 КЖИ-ПС77; ПС84

Панель стеновая ПС77; ПС84

Стадия	Масса	Масштаб
Р	см. табл.	
Лист	Листов 1	

ХАРЬКОВСКИЙ ПРОМСТРОЙНИИПРОЕКТ

Инв.№ подл. | Подпись и дата | Взам. инв.№

Альбом 8 ч.I

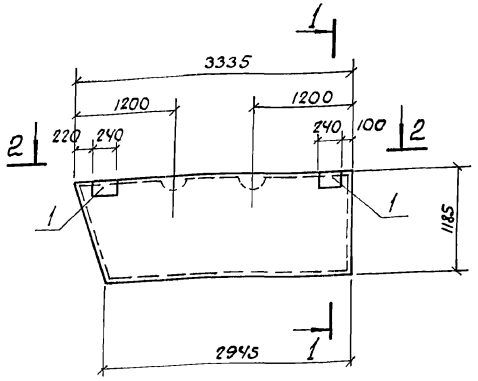

1-1

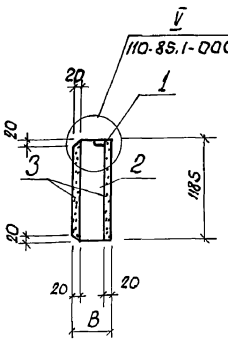

2-2

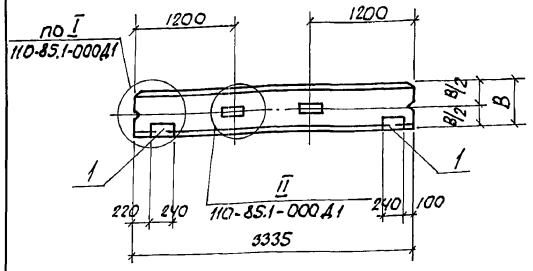

Марка	B, мм	Масса ед, кг.
ПС 78	200	651
ПС 85	250	761

Формат	Зона	Поз.	Обозначение	Наименование	Колич. ПС78	Колич. ПС85	Примечание
				Документация			
				Сборочные единицы			
				Панели стеновые			
А3			903-1-281.90 КЖИ ПС.78,ПС85	ПС 78	1		
А3			"	ПС 85		1	
				Изделия закладные			
		1	110-85.2-0800	М1	2		2.44 кг
			"	М2		2	2.52 кг
				Материалы			
		2		Арболит класса В2	0.60 м³	0.78 м³	
		3		Цем.песч. раствор марки 100	0.15 м³	0.15 м³	

Ведомость расхода стали на дополнительные закладные изделия, кг.

Марка элемента	Изделия закладные									Общий расход
	Арматура класса			Прокат марки						
	А-III			Ст 3 кп 3-1						
	ГОСТ 5781-82			ГОСТ 19903-74*			ГОСТ 8509-86			
	ф10		Итого	δ=6		Итого	L63x6		Итого	
ПС 78	1.0		1.0	1.1		1.1	2.7		2.7	4.8
ПС 85	1.2		1.2	1.1		1.1	2.7		2.7	5.0

Инв.№ подл. | Подпись и дата | Взам.инв.№

Привязан:

Инв. N

Н.контр.	Зорин	
Гл.спец.	Зорин	
Зав.гр.	Шахновский	
Провер.	Шахновский	
Разраб.	Артеменко	

903-1-281.90 КЖ.И-ПС78; ПС85

Панель стеновая ПС78; ПС85

Стадия	Масса	Масштаб
Р	см. табл.	
Лист	Листов 1	

ХАРЬКОВСКИЙ ПРОМСТРОЙНИИПРОЕКТ

Альбом 8 кн.1

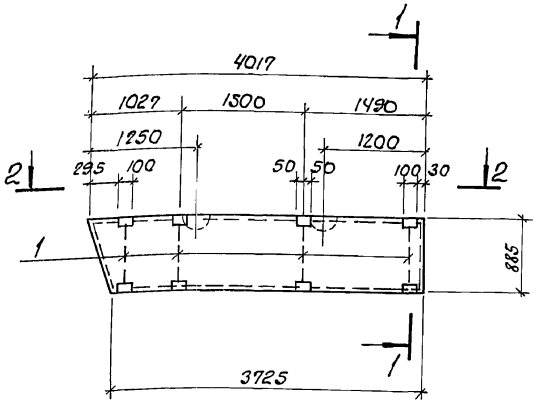

1-1

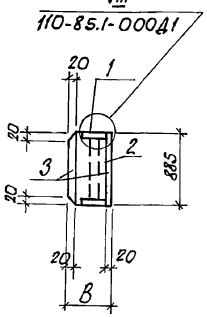

2-2

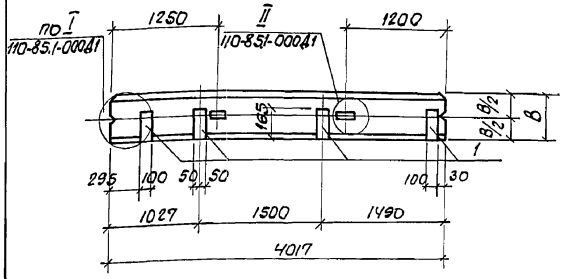

Марка	B_1, мм	Масса ед. кг.
ПС79	200	609
ПС86	250	710

Формат	Зона	Поз.	Обозначение	Наименование	Колич. ПС79	Колич. ПС86	Примечание
				Документация			
				Сборочные единицы			
				Панели стеновые			
			903-1-281.90 КЖИ ПС79,ПС86	ПС79	1	—	
			"	ПС86	—	1	
				Изделие закладное			
А4		1	903-1-281.90 КЖИ-МН32	МН32	4	4	3,5 кг
				Материалы			
		2		Арболит класса В2	0.55 м3	0.77 м3	
		3		Цем:песч. раствор марки 100	0.14 м3	0.14 м3	

Ведомость расхода стали на дополнительные закладные изделия, кг

Марка элемента	Изделия закладные						Общий расход
	Арматура класса			прокат марки			
	A-III			Вст 3кп 3-1			
	ГОСТ 5781-82			ГОСТ 19903-74*			
	ф10		Итого	δ=8		Итого	
ПС79; ПС86	8.3		8.3	6.1		6.1	14.4

Привязан:

Инв.№

Н.контр.	Зорин	
Гл.спец.	Зорин	
Зав.гр.	Шаховский	
Провер.	Шаховский	
Разраб	Артеменко	

903-1-281.90 КЖИ-ПС79; ПС86

Панель стеновая ПС79; ПС86

Стадия	Масса	Масштаб
Р	см. табл.	
Лист	Листов 1	

ХАРЬКОВСКИЙ ПРОМСТРОЙНИИПРОЕКТ

Инв.№ подл. | Подпись и дата | Взам. инв.№

Альбом 8 4.1

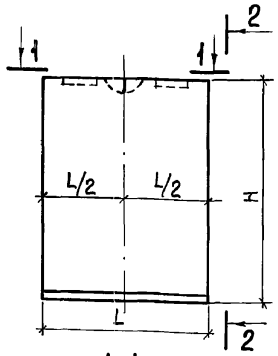

2-2

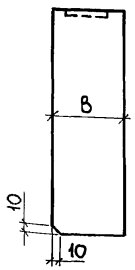

1-1

для B=200, 250, 300мм

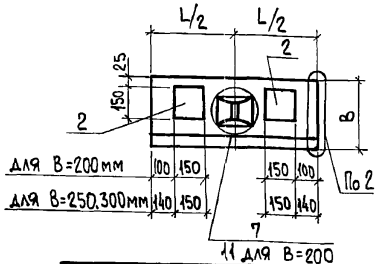

1-1

для B=350, 400 мм

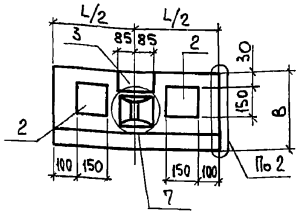

Формат	Зона	Поз.	Обозначение	Наименование	Блок БЛ1	БЛ2	БЛ3	БЛ4	БЛ5	БЛ6	БЛ7	Примечание
				Документация								
			903-1-281.90 КЖ.И-ТУ	Технические условия								
				Сборочные единицы								
		1	1.030.1-1.1-3 01-02	Петля строповочная СП3	1	1	1	1	1	1	1	0,7кг
				Изделие закладное								
		2	1.030.1-1.1-3 36-01	М8	2	2	2	2	2	2	2	2,5кг
		3	33-02	М15				1	1	1		2,0кг

Ведомость расхода стали на элемент, кг

Марка элемента	Изделия закладные: Арматура класса A-III ф10	ф8	Итого	Арматура класса AC-II ф10		Итого	Прокат марки Ст3кп3-1 ГОСТ 5781-82 δ=8		Итого	Всего
							ГОСТ 19903-74*			
БЛ1.0...БЛ3.0; БЛ7.0	2,2	0,1	2,3	0,7		0,7	2,8		2,8	5,8
БЛ4.0...БЛ6.0	3,3	0,1	3,4	0,7		0,7	3,9		3,9	8,0

Марка элемента	Размеры, мм B	H	L	Масса ед., кг
БЛ1.2.0	200	885	720	130
БЛ1.2.5	250		770	170
БЛ1.3.0	300		820	220
БЛ2.2.0	200	1785	720	260
БЛ2.2.5	250		770	340
БЛ2.3.0	300		820	440
БЛ3.2.0	200	1185	720	170
БЛ3.2.5	250		770	230
БЛ3.3.0	300		820	290
БЛ7.2.0	200	2085	720	300
БЛ7.2.5	250		770	400
)	300		820	510

Марка элемента	Размеры, мм B	H	L	Масса ед., кг
БЛ4.3.0	300	885	820	220
БЛ4.3.5	350		870	270
БЛ4.4.0	400		920	330
БЛ5.3.0	300	1785	820	440
БЛ5.3.5	350		870	540
БЛ5.4.0	400		920	660
БЛ6.3.0	300	1185	820	290
БЛ6.3.5	350		870	360
БЛ6.4.0	400		920	440

Узлы 2,7 и 11 см. 1.030.1-1.1-1 ООД1. листы 1 и 3.

Привязан:

Инв. №

Н.контр.	Зорин	
Гл. спец.	Зорин	
Зав. гр.	Шахновский	
Провер.	Малуша	
Разраб.	Дубинкер	

903-1-281.90 КЖ.И-БЛ1...БЛ7

Блок БЛ1...БЛ7

Стадия	Масса	Масштаб
Р	см. табл.	
Лист	Листов 1	

ХАРЬКОВСКИЙ ПРОМСТРОЙНИИПРОЕКТ

Взам. инв. № | Подп. и дата | Инв. №

gost.e-ecolog.ru