ТИПОВОЙ ПРОЕКТ
903-1-281.90

КОТЕЛЬНАЯ С 4 КОТЛАМИ Е-10-1.4 Р. ЗОЛОШЛАКОУДАЛЕНИЕ ПНЕВМАТИЧЕСКОЕ ТОПЛИВО - КАМЕННЫЕ И БУРЫЕ УГЛИ. СИСТЕМА ТЕПЛОСНАБЖЕНИЯ ЗАКРЫТАЯ.

АЛЬБОМ 7

КМ КОНСТРУКЦИИ МЕТАЛЛИЧЕСКИЕ стр. 2-55

24566-14
gost.e-ecolog.ru

ТИПОВОЙ ПРОЕКТ
903-1-281.90
КОТЕЛЬНАЯ С 4 КОТЛАМИ Е-10-1,4Р. ЗОЛОШЛАКОУДАЛЕНИЕ ПНЕВМАТИЧЕСКОЕ. ТОПЛИВО - КАМЕННЫЕ И БУРЫЕ УГЛИ. СИСТЕМА ТЕПЛОСНАБЖЕНИЯ ЗАКРЫТАЯ.

АЛЬБОМ 7

ПЕРЕЧЕНЬ АЛЬБОМОВ

АЛЬБОМ 1		ПОЯСНИТЕЛЬНАЯ ЗАПИСКА
АЛЬБОМ 2		РЕШЕНИЯ ТЕПЛОМЕХАНИЧЕСКИЕ
ч.1	ТМ1	РАСПОЛОЖЕНИЕ ОБОРУДОВАНИЯ
	ТМ2	ОБЩЕКОТЕЛЬНЫЕ ТРУБОПРОВОДЫ ДЕАЭРАЦИОННО-ПИТАТЕЛЬНАЯ УСТАНОВКА
ч.2	ТМ3	КОТЛОАГРЕГАТЫ. КАМЕННЫЕ УГЛИ
	ГСВ	ГАЗОСНАБЖЕНИЕ. ВНУТРЕННИЕ УСТРОЙСТВА
ч.3	ТМ4	КОТЛОАГРЕГАТЫ. БУРЫЕ УГЛИ
ч.4	ТМ5	ВОДОПОДОГРЕВАТЕЛЬНАЯ УСТАНОВКА
	ТМ6	УСТАНОВКА ГОРЯЧЕГО ВОДОСНАБЖЕНИЯ
	ТМ7	ВОДОПОДГОТОВИТЕЛЬНАЯ УСТАНОВКА
ч.5	ТП	ТОПЛИВОПОДАЧА
	ЗШ	ЗОЛОШЛАКОУДАЛЕНИЕ
АЛЬБОМ 3 ч.1,2	А	АВТОМАТИЗАЦИЯ
АЛЬБОМ 4 ч.1	ЭМ	ЭЛЕКТРООБОРУДОВАНИЕ СИЛОВОЕ
	ЭО	ЭЛЕКТРООСВЕЩЕНИЕ ВНУТРЕННЕЕ
	СС	СВЯЗЬ И СИГНАЛИЗАЦИЯ
ч.2	ЭМ	ЭЛЕКТРООБОРУДОВАНИЕ СИЛОВОЕ УПРАВЛЕНИЕ ЭЛЕКТРОПРИВОДАМИ
АЛЬБОМ 5	АР	РЕШЕНИЯ АРХИТЕКТУРНЫЕ
	АРИ	СТРОИТЕЛЬНЫЕ ИЗДЕЛИЯ
	АЗ	ЗАЩИТА АНТИКОРРОЗИОННАЯ КОНСТРУКЦИЙ
	ГП	ГЕНЕРАЛЬНЫЙ ПЛАН
	ОС	ОРГАНИЗАЦИЯ СТРОИТЕЛЬСТВА
АЛЬБОМ 6 ч.1,2	КЖ	КОНСТРУКЦИИ ЖЕЛЕЗОБЕТОННЫЕ
АЛЬБОМ 7	КМ	КОНСТРУКЦИИ МЕТАЛЛИЧЕСКИЕ
АЛЬБОМ 8 ч.1,2	КЖИ	СТРОИТЕЛЬНЫЕ ИЗДЕЛИЯ
АЛЬБОМ 9	ОВ	ОТОПЛЕНИЕ И ВЕНТИЛЯЦИЯ
	ВК	ВОДОПРОВОД И КАНАЛИЗАЦИЯ ВНУТРЕННИЕ
АЛЬБОМ 10	ЗШ.Н	ЗОЛОШЛАКОУДАЛЕНИЕ НЕСТАНДАРТИЗИРОВАННОЕ ОБОРУДОВАНИЕ
АЛЬБОМ 11		ГАЗОПРОВОДЫ КОТЛОАГРЕГАТА КОНСТРУКТОРСКАЯ ДОКУМЕНТАЦИЯ
АЛЬБОМ 12 ч.1		ВОЗДУХОВОДЫ КОТЛОАГРЕГАТА. КАМЕННЫЕ УГЛИ КОНСТРУКТОРСКАЯ ДОКУМЕНТАЦИЯ
ч.2		ВОЗДУХОВОДЫ КОТЛОАГРЕГАТА. БУРЫЕ УГЛИ КОНСТРУКТОРСКАЯ ДОКУМЕНТАЦИЯ
АЛЬБОМ 13 ч.1,2		МОНТАЖНЫЕ ИЗДЕЛИЯ. КОНСТРУКТОРСКАЯ ДОКУМЕНТАЦИЯ.
АЛЬБОМ 14		ЩИТЫ УПРАВЛЕНИЯ. ЗАДАНИЕ ЗАВОДУ-ИЗГОТОВИТЕЛЮ
АЛЬБОМ 15		НИЗКОВОЛЬТНЫЕ КОМПЛЕКТНЫЕ УСТРОЙСТВА ЗАДАНИЕ ЗАВОДУ-ИЗГОТОВИТЕЛЮ
АЛЬБОМ 16 ч.1,2		СПЕЦИФИКАЦИЯ ОБОРУДОВАНИЯ. ПОСТАВКА ЗАКАЗЧИКА
АЛЬБОМ 17		СПЕЦИФИКАЦИЯ ОБОРУДОВАНИЯ. ПОСТАВКА ПОДРЯДЧИКА
АЛЬБОМ 18		ОПРОСНЫЕ ЛИСТЫ
АЛЬБОМ 19		ВЕДОМОСТИ ПОТРЕБНОСТИ В МАТЕРИАЛАХ
АЛЬБОМ 20 ч.1,2		СМЕТЫ НА ТЕПЛОМЕХАНИЧЕСКОЕ ОБОРУДОВАНИЕ
АЛЬБОМ 21		СМЕТЫ НА РАБОТЫ ПО АВТОМАТИЗАЦИИ, СВЯЗИ И СИГНАЛИЗАЦИИ
АЛЬБОМ 22		СМЕТЫ НА ЭЛЕКТРООБОРУДОВАНИЕ И МОНТАЖНЫЕ РАБОТЫ
АЛЬБОМ 23 ч.1,2		СМЕТЫ НА СТРОИТЕЛЬНЫЕ РАБОТЫ
АЛЬБОМ 24		СМЕТЫ НА САНИТАРНО-ТЕХНИЧЕСКИЕ РАБОТЫ
АЛЬБОМ 25		ТЕХНИКО-ЭКОНОМИЧЕСКИЕ ПОКАЗАТЕЛИ ОБЪЕКТНЫЕ СМЕТЫ

ПРИМЕНЕННЫЕ МАТЕРИАЛЫ

ТИПОВОЙ ПРОЕКТ	709-9-101.89	СКЛАД МОКРОГО ХРАНЕНИЯ ХЛОРИСТОГО НАТРИЯ $V=40м^3$
ТИПОВОЙ ПРОЕКТ	903-9-29.89	БЛОК КОТЕЛЬНО-ВСПОМОГАТЕЛЬНЫХ ПОМЕЩЕНИЙ
ТИПОВОЙ ПРОЕКТ	709-9-100.89	СКЛАД УГЛЯ С ЖЕЛЕЗНОДОРОЖНОЙ ЭСТАКАДОЙ
ТИПОВОЙ ПРОЕКТ	907-2-208	ТРУБА ДЫМОВАЯ КИРПИЧНАЯ $H=45м$; $Д_0=2,1м$ С НАДЗЕМНЫМ ПРИМЫКАНИЕМ ГАЗОХОДОВ ДЛЯ КОТЕЛЬНЫХ УСТАНОВОК
ТИПОВОЙ ПРОЕКТ	907-02-222	СВЕТОВЫЕ ОГРАЖДЕНИЯ ВЫСОТНЫХ ДЫМОВЫХ ТРУБ
ТИПОВОЙ ПРОЕКТ	903-1-270.89	БЛОКИ ТЕПЛОМЕХАНИЧЕСКОГО ОБОРУДОВАНИЯ
АЛЬБОМ 10 ЧАСТИ	1,2,3,4,5,6,7	КОНСТРУКТОРСКАЯ ДОКУМЕНТАЦИЯ
ТИПОВОЙ ПРОЕКТ АЛЬБОМ 11	903-1-270.89	КОНВЕЙЕР ЛЕНТОЧНЫЙ КОНСТРУКТОРСКАЯ ДОКУМЕНТАЦИЯ
ТИПОВОЙ ПРОЕКТ	903-9-27.89	СТАЛЬНОЙ БАК-АККУМУЛЯТОР ДЛЯ ГОРЯЧЕЙ ВОДЫ $V=200м^3$
СЕРИЯ 3.407-108	В.1,2,3	УНИФИЦИРОВАННЫЕ ПРОЖЕКТОРНЫЕ МАЧТЫ И ОТДЕЛЬНО-СТОЯЩИЕ МОЛНИЕОТВОДЫ

РАЗРАБОТАН
ИНСТИТУТОМ ХАРЬКОВСКИЙ САНТЕХПРОЕКТ
ГЛАВНЫЙ ИНЖЕНЕР ИНСТИТУТА
В. А. СЛЮСАРЕВ
ГЛАВНЫЙ ИНЖЕНЕР ПРОЕКТА
Л. И. ЛЕВОНТИН
ИНСТИТУТОМ ХАРЬКОВСКИЙ ПРОМСТРОЙНИИПРОЕКТ
ГЛАВНЫЙ ИНЖЕНЕР ИНСТИТУТА
Н. Ф. ДОВГИЙ
ГЛАВНЫЙ ИНЖЕНЕР ПРОЕКТА
А. М. МОНИН

УТВЕРЖДЕН
И ВВЕДЕН В ДЕЙСТВИЕ
ГПКНИИ „САНТЕХНИИПРОЕКТ"
ПРОТОКОЛ ОТ 11.07.1990 г. N4

Альбом 7

Ведомость рабочих чертежей основного комплекта (начало)

Лист	Наименование	Примечание
1	Общие данные (начало).	
2	Общие данные (продолжение).	
3	Общие данные (окончание).	
4	Техническая спецификация металла (начало).	
5	Техническая спецификация металла (продолжение).	
6	Техническая спецификация металла (продолжение).	
7	Техническая спецификация металла (окончание).	
8	Техническая спецификация металла. Лестницы, площадки, ограждения. (начало).	
9	Техническая спецификация металла. Лестницы, площадки, ограждения. (окончание).	
10	Техническая спецификация металла. Переплеты оконные.	
11	Схемы балок перекрытия на отм. 4.800.	
12	Разрезы к листу 11.	
13	Схема подвесок и площадок у оси „Г".	
14	Схемы площадок у котлов. Топливо каменные угли.	
15	Схемы площадок у котлов. Топливо бурые угли.	
16	Площадка на отм. 1.600. Рамка под оборудование. Разрезы	
17	Схема галереи на отм. 13.200 и план бункеров.	
18	Разрезы к листу 17.	
19	Схемы балок монолитных участков.	
20	Схема балок под монолитные участки и монорельсов, опор.	
21	Схема лестницы у оси „1".	
22	Схема лестницы у оси „10".	
23	Схема съемных щитов.	
24	Схемы лестницы и венткамер.	
25	Схемы монорельса и балок в осях 5-6.	
26	Схемы пожарных лестниц, кронштейна, съемного щита и переходного мостика.	
27	Схемы столиков, связей в осях 5-6 и монорельсов.	
28	Схемы балок под газоходы.	
29	Схема осей.	
30	Схема осей	
31	Схемы галереи топливоподачи.	
32	Схемы балок, монорельса, пожарной лестницы. Узел 1.	
33	Схемы бункера, монорельса и лестницы.	
34	Планы балок перекрытий.	
35	Разрезы к листу 34.	

Ведомость рабочих чертежей основного комплекта (окончание)

Лист	Наименование	Примечание
36	Схемы площадок и бункерных решеток.	
37	Схема лестницы у оси „1"	
38	Разрезы к листу 37.	
39	Узел 2.	
40	Узел 3.	
41	Узлы 4, 5.	
42	Узлы 6÷9.	
43	Узлы 10, 11.	
44	Узлы 12÷14.	
45	Узлы 15, 16.	
46	Узлы 18, 19.	
47	Узлы 20÷24.	
48	Узлы 26, 27.	
49	Узлы 25, 31, 32.	
50	Узлы 17, 28, 29	
51	Узлы 33, 34.	
52	Ворота ВТ-1-1У. Общий вид.	
53	Ворота ВТ-1-1У. Узлы 35÷38.	
54	Ворота ВТ-1-1У. Узлы 39÷43.	

Ведомость ссылочных документов

Обозначение	Наименование	Примечание
	Ссылочные документы	
Серия 1.426.2-3 Вып. 2.	Стальные подкрановые балки. Пути подвесного транспорта пролетом 3,4 и 6м. Чертежи КМ.	
Серия 2.440-2. Вып. 1.	Узлы стальных конструкций производственных зданий. Рамные и шарнирные узлы балочных клеток и примыкания ригелей к колоннам. Чертежи КМ.	
Серия 1.450.3-6 Вып 0-1.	Лестницы, площадки, стремянки и ограждения стальные производственных зданий промышленных предприятий. Материалы для проектирования.	
Серия 1.436.3-21. Вып. 0. Вып. 1. Вып. 2. Вып. 3.	Окна с переплетами из гнутосварных стальных профилей и механизмы открывания. Материалы для проектирования. Окна с одинарными переплетами. Рабочие чертежи. Окна с двойными раздельными переплетами. Рабочие чертежи. Механизмы открывания. Рабочие чертежи.	
Серия 2.436-19 Вып. 1	Узлы окон со стальными переплетами по серии 1.436.3-21. Рабочие чертежи.	
Серия 5.903-7	Унифицированные конструкции приточных вентиляционных установок.	

Нагрузки

Местоположение оси проекта	Наименование нагрузок	Единица измерен.	Нормативная нагрузка	Коэффициент перегрузки	Расчетная нагрузка	Примечание
	Временные длительные нагрузки					
	Полезная нагрузка на перекрытиях и площадках	кгс/м²	400	1.2	480	
	Объемный вес сыпучего в бункерах осадительной станции	кгс/м²	1.0	1.2	1.2	
	Объемный вес сыпучего в бункерах на отм. 6.800 и приемно-дробилного отделения $\varphi = 55°$	кгс/м²	1.5	1.2	1.8	
	Кратковременные нагрузки					
	Снеговой покров	кгс/м²	50÷150	1.4		
	Скоростной напор ветра	кгс/м²	23÷48	1.4.		

Типовой проект разработан в соответствии с действующими нормами, правилами, инструкциями и государственными стандартами, а также предусматривает мероприятия по безопасной эксплуатации зданий (сооружений) с пожаро-опасным и взрывоопасным характером производства.

Главный инженер проекта /Мокин А.М/

Согласовано: ХСП отд. ОБТ Рабой; ХСП отд. КУ Кривко; ХСП отд. ОА Кристошевский

Инв.№ подл. | Подпись и дата | Взамен инв.№

Группа КЖ Шахновский; Группа АР Конвенницкий

ГИП Мокин; Нач.отд. Учитель; Н.контр. Учитель; Гл.спец. Учитель; Зав.гр. Менниборская; Вед.инж. Рапопорт; Провер. Менниборская; Разраб. Власова

Привязан:

903-1-281.90-КМ

Котельная с 4 котлами Е-10-1,4Р. Золошлакоудаление пневматическое.

Стадия	Лист	Листов
Р	1	54

Общие данные (начало)

Харьковский Промстройниипроект

24566-14 3

Альбом 7.

Общие указания.

1. Общие положения.

1.1. Чертежи стальных конструкций марки „КМ" разработаны на основании технологических заданий института „Харьковский Сантехпроект", а так же чертежей марки АР и КЖ Харьковского Промстройниипроекта и являются исходным материалом для разработки деталировочных чертежей марки „КМД".

1.2. Чертежи марки „КМ" составляют часть проекта. Общий состав проекта и общие указания приведены на листе АР-1.

1.3. Чертежи стальных конструкций выполнены в соответствии со следующими нормативными документами:

СНиП II-23-81* „Нормы проектирования. Стальные конструкций".

СНиП 2.01.07-85 „Нормы проектирования. Нагрузки и воздействия".

СНиП 2.03.11-85 „Нормы проектирования. Защита строительных конструкций от коррозии".

СНиП III-4-80 „Правила производства и приемки работ. Техника безопасности в строительстве".

СНиП 3.03.01-87 „Несущие и ограждающие конструкции".

1.4. Чертежи стальных конструкций котельной включают в себя:

- балки покрытия и перекрытия;
- бункера;
- галереи;
- лестницы, площадки, ограждения;
- переплеты;
- монорельсы;
- съемные щиты;
- каркас перегородок.

1.5. Условные обозначения элементов конструкций приняты по ГОСТу 21.107-78.

2. Материал конструкций.

2.1. Материал и сечения конструкций приняты на основании рекомендаций по применению сокращенного сортамента металлопроката в строительных конструкциях от 10.02.90г. и приведены в ведомостях элементов на листах проекта и в технической спецификации.

3. Изготовление и монтаж.

3.1. Все конструкции сварные. Для соединения элементов конструкций применять автоматическую под слоем флюса или полуавтоматическую сварку плавящимся электродом в среде углекислого газа.

Сварочные материалы определяются по таблице 55 СНиП II-23-81*. Режим и порядок сварки определяются технологическим процессом, разработанным заводом изготовителем. В случае перехода на ручную сварку конструкций применять электроды по ГОСТу 9467-75* в зависимости от групп конструкций и марок сталей.

3.2. Заводские соединения выполнять встык без накладок с применением, как правило, двусторонней сварки и равнопрочными основному металлу.

3.3. Монтаж конструкций производить на болтах по ГОСТ 7798-70* класса прочности 5.8 согласно приказа Союзметаллостройниипроекта №23 от 3.10.86. в соответствии с таблицей 57 СНиП II-23-81* и монтажной электросварке. Применение автоматных сталей для болтов не допускается.

3.4. Гайки болтов после проверки правильности положения смонтированных конструкций должны быть плотно затянуты и предохранены от откручивания постановкой пружинных шайб.

Все неоговоренные болты М20.

3.5. Минимальные толщины швов в зависимости от вида сварки и толщины свариваемых элементов, принимать по расчету, но не менее указанных в таблице 38 главы СНиПа II-23-81* „Стальные конструкции. Нормы проектирования".

3.6. Изготовление и монтаж стальных конструкций производить в соответствии с требованиями главы СНиПа 3.03.01-87 „Несущие и ограждающие конструкции" и дополнительными техническими требования ППР, согласованными с проектной организацией.

3.7. В узлах и деталях приведены принципиальные решения соединения элементов конструкций. Количество и диаметр болтов, длина и толщина сварных швов определяются при разработке деталировочных чертежей марки „КМД" на основании расчетных усилий, указанных в таблице сечений или на схемах конструкций.

Все элементы, для которых в таблицах не приведены расчетные усилия, крепить не менее чем на двух болтах или на усилие N=5.0тс.

3.8. Все элементы коробчатого сечения должны иметь в торцах заглушки из листа δ4, приваренного сплошным швом.

3.9. Балки перекрытий рассчитаны без учета понижающего коэффициента φб, поэтому общая устойчивость балок должна быть обеспечена путем приварки сборных ж.б. плит к верхним поясам балок, а в случае монолитных ж.б. плит путем приварки анкеров по чертежам марки КЖ к верхним поясам балок.

4. Антикоррозионная защита.

4.1. При изготовлении конструкций полной заводской готовности антикоррозионную защиту выполнять эмалью ПФ-1189 по ТУ 6-10-1710-79 - 2 слоя. Толщина 30-60 мкм.

Восстановление поврежденного лакокрасочного покрытия монтажных соединений производить тем же составом, что и на заводе-изготовителе.

4.2. Балки перекрытий, стальные рамы надбункерной галереи, галереи топливоподачи и связи покрыть огнезащитным покрытием ОФП-ММ по ГОСТ 23791-79.

На стальные конструкции наносится грунт ГФ-021-2 слоя, затем поверхность конструкций смачивается жидким стеклом плотностью 1.2 т/м³, после чего наносится состав толщиной 20 мкм за 1 раз. Сушка покрытия в естественных условиях не менее 48 часов.

На высушенное покрытие наносится 2 слоя пентафталевой эмали ПФ-115.

Покрытие, поврежденное при нанесении или в процессе монтажа, должно быть восстановлено в соответствии с требованиями ГОСТ 23791-79.

5. Перечень основных видов работ, по которым необходимо составить акты освидетельствования скрытых работ.

5.1. Установка металлоконструкций, закрываемых кирпичной кладкой, бетоном.

5.2. Огрунтовка металлоконструкций, изготовляемых на площадке.

5.3. Устройство стыков перед нанесением антикоррозионной защиты.

5.4. Герметизация швов (стыков) коробчатых конструкций.

Инв.№ подл. | Подпись и дата | Взамен инв.№

Привязан:

Инв.№

Нач.отд.	Капитульский	
Н.контр.	Учитель	
Гл.спец.	Учитель	
Вед.гр.	Мениборская	
Вед.инж.	Рапопорт	
Провер.	Рапопорт	
Разраб.	Власова	

903-1-281.90 - КМ

Котельная с 4 котлами Е-10-1.4Р. Золошлакоудаление пневматическое.

Стадия	Лист	Листов
Р	2	

Общие данные (продолжение).

Харьковский Промстройниипроект

24566-14 4

Альбом 7

Ведомость металлоконструкций по видам профилей

Наименование конструкций по номенклатуре прейскуранта	Позиция по прейскуранту	№ строк	Код конструкций	Масса конструкций, т													Количество (шт)	Серия типовых конструкций
				Всего сталей повышенной и высокой прочности	по видам профилей											Всего	Всего с учетом 1% наплавленного металла	
					Балки и швеллеры	Широкополочн. двутавры	Крупносортная сталь	Среднесортная сталь	Мелкосортная сталь	Толстолистов. сталь S≥4 мм	Универсальная сталь	Тонколистовая сталь S<4 мм	Гнутые и гнутосварные профили	Трубы	Прочие			
1	2	3	4	5	6	7	8	9	10	11	12	13	14	15	16	17	18	19	20
Типовые конструкции																			
Лестницы	312-1		5262420000							0.2		0.9	1.7		0.5	3.3	3.4		
Площадки	312-5		5262430000										0.1			0.1	0.1		
Ограждения лестниц и площ.	312-7		5262440000							0.1			2.9			3.0	3.1		
Переплеты оконные												1.2	3.5		0.1	4.8	4.9		
Нетиповые конструкции																			
Монорельсы	303-19		5262350000		3.1	0.8	0.4			0.9						5.2	5.3		
Бункера и бункерн. решетки	313-5		5263940000				6.1		0.2	27.3						33.6	33.9		
Балки	309-24		5261820000	16.2	7.2	60.5	2.1			12.7			0.1		1.1	83.7	84.5		
Каркас лестниц	309-10		5261810000		6.2		0.7		0.9	0.8			0.1		0.4	9.1	9.2		
Пожарные лестницы	312-3		5262420000				0.5		0.2	0.2						0.9	0.9		
Каркас венткамер	302-3		5261120000						0.5	0.1			0.4			1.0	1.1		
Площадки	310-1		5262330000		4.6		0.9		0.5	1.2					3.1	10.3	10.4		
Опоры под трубопроводы	315-11		5263100000		0.7		0.1		0.3	0.2			0.7			2.0	2.0		
Связи	307-5		5261600000		6.7		1.9			1.1						9.7	9.8		
Конструкции галерей	314-7		5263200000	5.4	3.1	30.2	2.1	0.1		5.4			2.6			43.5	43.9		
Рамные конструкции	313-5		5263940000	0.2		16.8				1.7						18.5	18.7		
Съемные щиты	323-2				0.2				0.9	1.0			0.5		1.8	4.4	4.5		
Итого с учетом 3% на уточнение массы в чертежах КМД					31.8	108.3	14.8	0.1	3.5	52.9		2.1	12.6		7.0	233.1	235.7		
Итого с учетом отходов 3.7%					33.0	112.3	15.4	0.1	3.6	54.9		2.2	13.1		7.3	241.9			
Приведенная к обычным профилям масса металла с учетом 3% на уточнение массы в чертежах КМД и 3.7% на отходы.					33.0	115.7	15.4	0.1	3.6	54.9		2.2	15.2		7.3	247.4			
Разница приведенной и натуральной массы.																5.5			
Распределение массы металла по пределам текучести с учетом 3% на уточнение массы в чертежах КМД и 3,7% на отходы:																			
			С235													40.3			
			С245													119.0			
			С255													60.3			
			С345													22.3			
Приведенная к стали С235 по тому 27172-88 масса металла с учетом 3% на уточнение массы в чертежах, КМД и 3,7% на отходы:																247.0			
Всего приведенная масса металла с учетом 3% на уточнение массы в чертежах, КМД и 3,7% на отходы																252.5			

Инв. № подл. | Подпись и дата | Взамен инв. №

Привязан:			903-1-281.90-КМ
	Нач. отд.	Учитель	Котельная с 4 котлами Е-10-1.4Р. Золошлакоудаление пневматическое
	Н. контр.	Учитель	
	Гл. спец.	Учитель	Стадия Р; Лист 3; Листов
Инв. №	Зав. гр.	Мениборская	
	Вед. инж.	Рапопорт	
	Провер.	Рапопорт	Общие данные (окончание).
	Разраб.	Власова	Харьковский Промстройниипроект

Альбом 7

Вид профиля и ГОСТ		Марка металла и ГОСТ	Обозначение и размер профиля (мм)	Номер по порядку	Код: марки металла	Код: профиля	Код: размера профиля	Количество (шт)	Длина (мм)	Масса металла по элементам конструкций, (т) — Главный корпус: Монорельсы (526235)	Бункеры и бункерные решетки (526394)	Съемные щиты	Балки (526182)	Каркасы лестниц (526181)	Ложные лестницы (526242)	Каркас венткамер (526112)	Площадки (526233)	Опоры под трубопровод (526316)	Связи (526160)	Конструкц. галереи (526320)	Приемно-дробильное отделение: Монорельс (526235)	Бункеры и решетки (526394)	Съемные щиты	Осадительная станция: Галерея (526320)	Рамные конструкции (526182)	Балки перекрытия (526182)	Бункеры (526394)	Связи (526160)	Опоры под трубопровод (526310)	Площадки (526233)	Каркас лестниц (526242)	Общая масса (т)	Масса потребности в металле по кварталам (заполняется изготовителем) (т): I	II	III	IV	Заполняется ВЦ
1		2	3	4	5	6	7	8	9	Код элемента конструкций																											
Балки двутавровые для монорельсов ГОСТ 19425-74*		С 255	I 24М	1			3912														0.3									0.3					
		Итого:		2																	0.3									0.3					
Всего профиля:				3																	0.3									0.3					
Широкополочные двутавры с параллельными гранями полок по ГОСТ 26020-83	Нормальные двутавры	С 245	I 23Б1	4			2432						3.9							0.7				0.3						4.9					
			I 26Б1	5			2433			0.8			2.0						0.4						1.0						4.2					
			I 30Б1	6			2434						3.3						0.9						0.4						4.8					
			I 35Б1	7			2435						0.8												1.1						1.9					
			I 35Б2	8			2435																	0.8							0.8					
			I 40Б2	9			2436						1.4																		1.4					
			I 45Б2	10			2437																	1.2	1.6						2.8					
		Итого:		11						0.8			11.6						1.3				0.7	2.0	4.4					20.8					
		С 255	I 45Б1	12			2437						7.8																		7.8					
			I 50Б2	13			2438						13.7						4.9												18.6					
			I 55Б1	14			2439						2.7												2.2						4.9					
			I 55Б2	15			2439						0.6																		0.6					
			I 80Б1	16			2442													10.6											10.6					
			I 70Б2	17			2441																	2.6							2.6					
		Итого:		18									24.8						4.9	10.6				2.6	2.2						45.1					
		С 345-3	I 80Б1	19			2442						7.2																		7.2					
		Итого:		20									7.2																		7.2					
	Всего профиля:			21						0.8			43.6						6.2				11.3	4.6	6.6					73.1					
	Широкополочные двутавры	С 245	I 20Ш1	22			2445																	1.7							1.7					
			I 35Ш1	23			2449												4.9												4.9					
			I 40Ш2	24			2450																	11.7							11.7					
		Итого:		25															4.9				1.7	11.7						18.3					
		С 345-3	I 60Ш1	26			2452												5.2												5.2					
			I 70Ш3	27			2453						8.5																		8.5					
		Итого:		28									8.5						5.2												13.7					
	Всего профиля:			29									8.5						10.1				1.7	11.7							32.0					
Сталь горячекатаная. Балки двутавровые по ГОСТ 8239-72*		С 255	I 18	30			2405			0.4																					0.4					
			I 20	31			2407			2.2											0.1		1.0								3.3					
		Итого:		32						2.6											0.1		1.0								3.7					
Всего профиля:				33						2.6											0.1		1.0								3.7					

Инв. № подл. | Подпись и дата | Взамен инв. №

Привязан

Инв. №

Нач. отд.	Учитель	
Н. контр.	Учитель	
Гл. спец.	Учитель	
Зав. гр.	Меннибоская	
Вед. инж.	Гапоногт	
Провер.	Меннибоская	
Разраб.	Власова	

903-1-281.90-КМ

Котельная с 4 котлами Е-10-1.4Р. Золошлакоудаление пневматическое.

Стадия	Лист	Листов
Р	4	

Техническая спецификация металла. (начало)

Харьковский Промстройниипроект

Альбом 7

Вид профиля и ГОСТ	Марка металла и ГОСТ	Обозначение и размер профиля (мм)	Номер по порядку	Код: марки металла	Код: профиля	Код: размера профиля	Количество (шт)	Длина (мм)	Масса металла по элементам конструкций, (т) — Главный корпус: Монорельсы (526235)	Бункеры и бункерные решетки (526394)	Съемные щиты	Балки (526182)	Каркасы лестниц (526181)	Пожарные лестницы (526242)	Каркас вентикамер (526112)	Площадки (526233)	Опоры под трубопровод (526310)	Связи (526160)	Конструкции галереи (526320)	Приемно-дробильное отделение: Монорельс (526235)	Бункеры и решетки (526394)	Съемные щиты	Галерея (526320)	Осадительная станция: Рамные конструкции (526182)	Балки перекрытия (526182)	Бункеры (526394)	Связи (526160)	Опоры под трубопровод (526310)	Площадки (526233)	Каркас лестниц (526242)	Общая масса (т)	Масса потребности в металле по кварталам (заполняется изготовителем), (т)	Заполняется ВЦ
1	2	3	4	5	6	7	8	9	Код элемента конструкций: 526235	526394		526182	526181	526242	526112	526233	526310	526160	526320	526235	526394		526320	526182	526182	526394	526160	526310	526233	526242			
Сталь горячекатаная. Швеллеры. ГОСТ 8240-80	С 235	[10 п	34			2644					0.2		0.8			1.4														0.2			
		[12 п	35			2645						0.3	0.9			1.0	0.2								0.7			0.1	0.4	2.2			
		[14 п	36			2646																								3.6			
	Итого:		37								0.2	0.3	1.7			2.4	0.2								0.7			0.1	0.4	6.0			
	С 245	[16 п	38			2648						1.4	1.6			2.0			1.5				0.1							6.6			
		[20	39			2653							1.2										0.4		0.9			0.5			3.0			
		[24	40			2657						2.4													1.2				1.1	4.7			
		[30	41			2661						0.1																		0.1			
		[40	42			2664												6.5												6.5			
	Итого:		43									3.9	2.8			2.0		6.5	1.5				0.5		2.1			0.5		1.1	20.9		
Всего профиля:			44								0.2	4.2	4.5			4.4	0.2	6.5	1.5				0.5		2.8			0.5	0.1	1.5	26.9		
Сталь угловая равнополочная ГОСТ 8509-86	С 235	L 25×3	45												0.2															0.2			
		L 50×5	46							0.2	0.1		0.5		0.3	0.3	0.3											0.2	0.2	2.1			
		L 63×5	47								0.7		0.2								0.1									1.0			
	Итого:		48							0.2	0.8		0.7		0.5	0.3	0.3				0.1							0.2	0.2	3.3			
	С 245	L 75×6	49									0.6	0.4	0.5		0.5	0.1		1.4	0.1	0.2					0.1		0.2	0.2	4.3			
		L 80×6	50									0.4																		0.4			
		L 90×7	51						0.2			0.8	0.1			0.2			0.5	0.1					0.3	0.4	1.9				4.5			
		L 100×7	52							3.1																				3.1			
		L 100×8	53																							0.4				0.4			
		L 125×8	54																							1.4				1.4			
		L 140×9	55																				0.1							0.1			
		L 160×10	56																														
	Итого:		57						0.2	3.1		1.8	0.5	0.5		0.7	0.1		1.9	0.2	0.2		0.1		0.3	2.5	1.9		0.2	0.2	14.4			
Всего профиля:			58		2120				0.2	3.3	0.8	1.8	1.2	0.5	0.5	1.0	0.4		1.9	0.2	0.3		0.1		0.3	2.5	1.9		0.4	0.4	17.7			
Сталь круглая ГОСТ 2590-71*	С 235	∅ 18	59											0.2									0.1							0.2			
		∅ 24	60																											0.1			
	Итого:		61											0.2									0.1							0.3			
Всего профиля:			62		1111									0.2									0.1							0.3			

Привязан

Инв. №

Нач.отд	Учитель	
Н.контр.	Учитель	
Гл.спец.	Учитель	
Зав.гр.	Мениворская	
Вед.инж.	Рапопорт	
Провер.	Мениворская	
Разраб.	Власова	

903-1-281.90-КМ

Котельная с 4 котлами Е-10-1.4Р
Золошлакоудаление пневматическое

Стадия	Лист	Листов
Р	5	

Техническая спецификация металла. (Продолжение).

ХАРЬКОВСКИЙ ПРОМСТРОЙНИИПРОЕКТ

24566-14 7

Инв.№подл. | Подпись и дата | Взамен инв.№

Альбом 7

Вид профиля и ГОСТ	Марка металла и ГОСТ	Обозначение и размер профиля (мм)	Номер по порядку	Код: марки металла	Код: профиля	Код: размера профиля	Количество (шт)	Длина (мм)	Масса металла по элементам конструкций, (т) — Главный корпус: Монорельсы (526235)	Бункеры и бункерные решетки (526384)	Съемные щиты	Балки (526182)	Каркасы лестниц (526181)	Пожарные лестницы (526242)	Каркас венткамер (526112)	Площадки (526233)	Опоры под трубопровод (526310)	Связи (526160)	Конструкции галерей (526320)	Приемно-дробильное отделение: Монорельсы (526235)	Бункеры и решетки (526384)	Съемные щиты	Галерея (526320)	Осадительная станция: Рамные конструкции (526182)	Балки перекрытий (526182)	Бункеры (526384)	Связи (526160)	Опоры под трубопровод (526310)	Площадки (526233)	Каркас лестниц (526242)	Общая масса (т)	Масса потребности в металле по кварталам (заполняется изготовителем), (т): I	II	III	IV	Запомнается 84
1	2	3	4	5	6	7	8	9	Код элемента конструкций																										
Сталь листовая горячекатаная ГОСТ 19903-74*	С 235	S 4	63							0.4	0.3		0.1	0.1		0.1														1.0					
		S 6	64								0.7					0.1			0.9			0.1	0.4			0.3				2.5					
		S 8	65						0.1			1.6	0.2					0.2		0.2	0.1			0.6	0.5	1.0	0.9	0.3		0.2	5.9					
	Итого:		66						0.1	0.4	1.0	1.6	0.3	0.1		0.2	0.2		1.1	0.1		0.1	1.0	0.5	1.0	1.2	0.3		0.2	9.4					
	С 245	S 6	67																		1.0									1.0					
		S 8	68							12.7						0.2					0.1					10.0				23.0					
		S 10	69						0.4			5.6		0.1	0.1	0.7		0.8	1.5		0.2		0.3	0.4	0.1	0.1				0.1	10.4					
		S 12	70																	0.1				0.2	0.1					0.4					
		S 16	71																				0.1							0.1					
		S 20	72						0.1			3.8	0.2							0.1	0.7		1.2	0.3	0.2					6.6					
	Итого:		73						0.5	12.7		9.4	0.2	0.1	0.1	0.9		0.8	1.5	0.2	2.0		1.6	0.9	0.4	10.1			0.1	41.5					
	С 345-3	S 30	74																		0.2			0.2						0.4					
	Итого:		75																		0.2			0.2						0.4					
Всего профиля:			76		7110				0.6	13.1	1.0	11.0	0.5	0.2	0.1	1.1	0.2	0.8	2.6	0.3	2.2	0.1	2.6	1.6	1.4	11.3	0.3		0.3	51.3					
Сталь листовая рифленая ГОСТ 8568-77*	С 235	S 4	77								0.1		0.3			3.0						0.1							0.1	3.6					
		S 5	78								1.4																			1.4					
	Итого:		79								1.5		0.3			3.0						0.1							0.1	5.0					
Всего профиля:			80		7152						1.5		0.3			3.0						0.1							0.1	5.0					
Листы стальные просечно-вытяжные ГОСТ 8706-78*	С 235	ПВ 506	81								0.1	0.1													1.0			0.1		1.3					
	Итого:		82								0.1	0.1													1.0			0.1		1.3					
Всего профиля:			83		7156						0.1	0.1													1.0			0.1		1.3					
Швеллеры стальные гнутые равнополочные ГОСТ 8278-83	С 235	Гн [120х60х4	84			7428							0.1	0.1				0.1												0.3					
		Гн [140х60х4	85			7426									0.4															0.4					
		Гн [180х80х5	86			7430													0.8											0.8					
	Итого:		87										0.1	0.1	0.4		0.1		0.8											1.5					
	С 245	Гн [200х80х5	88			7431					0.4																			0.4					
	Итого:		89								0.4																			0.4					
Всего профиля:			90								0.4	0.1	0.1		0.4		0.1		0.8											1.9					

Взамен инв.№

Подпись и дата

Инв.№подл.

Привязан:

Инв. №

Нач. отд.	Учитель	
Н. контр.	Учитель	
Гл. спец.	Учитель	
Зав. гр.	Мениборская	
Вед. инж.	Рапопорт	
Провер.	Рапопорт	
Разраб.	Власова	

903-1-281.90-КМ

Котельная с 4 котлами Е-10-1.4Р. Золошлакоудаление пневматическое.

Стадия	Лист	Листов
Р	6	

Техническая спецификация металла (продолжение).

Харьковский Промстройниипроект

Альбом 7

Вид профиля и ГОСТ	Марка металла и ГОСТ	Обозначение и размер профиля (мм)	Номер по порядку	Код: марки металла	Код: профиля	Код: размера профиля	Количество (шт)	Длина (мм)	Масса металла по элементам конструкций, (т) — Главный корпус: Монорельсы	Бункеры и бункерные решетки	Съемные щиты	Балки	Каркасы лестниц	Понарные лестницы	Каркас венткамер	Площадки	Опоры под трубопровод	Связи	Конструкции галереи	Приемно-дробильное отделение: Монорельс	Бункеры и решетки	Съемные щиты	Галерея	Осадительная станция: Рамные конструкц.	Балки перекрытий	Бункеры	Связи	Опоры под трубопровод	Площадки	Каркас лестниц	Общая масса (т)	Масса потребности в металле по кварталам (заполняется изготовителем), (т): I	II	III	IV	Заполняется ВЦ
									Код элемента конструкции: 526235	526394		526182	526181	526242	526112	526233	526310	526160	526320	526235	526394		526320	526182	526182	526394	526160	526310	526233	526242						
1	2	3	4	5	6	7	8	9																												
Профили гнутые замкнутые сварные квадратные ТУ 36-2287-80	С255	Гн □ 80×3	91								0.1												1.7							1.8					
		Гн □ 160×4	92														0.1													0.1					
		Гн □ 160×5	93																									0.2		0.2					
		Гн □ 160×8	94														0.3													0.3					
	Итого:		95								0.1						0.4						1.7					0.2		2.4					
Всего профиля			96		7892						0.1						0.4						1.7					0.2		2.4					
Переплеты оконные			97																											4.7					
Лестницы, площадки, ограждения			98																											6.2					
Масса всего металла:			99						4.2	16.4	4.1	69.3	6.6	0.9	1.0	9.5	1.3	7.3	23.1	0.9	2.5	0.2	19.0	17.9	12.1	13.8	2.2	0.7	0.6	23	226.8					
В том числе по маркам стали	ГОСТ 27772-88 С235		100						0.1	0.6	3.6	2.1	3.1	0.3	0.9	5.9	0.8		1.9	0.1	0.2	0.2	1.1	0.5	2.7	1.2	0.3		0.4	0.9	26.9					
	С245		101						1.5	15.8	0.4	26.7	3.5	0.6	0.1	3.6	0.1	7.3	6.2	0.4	2.2		4.6	14.6	7.2	12.6	1.9	0.5	0.2	1.4	111.4					
	С255		102						2.6		0.1	24.8					0.4		9.8	0.4	0.1		13.3	2.6	2.2			0.2			56.5					
	С345-3		103									15.7							5.2					0.2							21.1					
Площадь окрашиваемой поверхности, м²			104																																
Масса поставки элементов по кварталам, (т) (заполняется заказчиком)		I																																	
		II																																	
		III																																	
		IV																																	

1. Техническая спецификация составлена без учета металла на отходы и припуски при обработке.
2. Техническую спецификацию металла на лестницы, площадки и ограждения см. листы 8, 9.
3. Техническую спецификацию металла на оконные переплеты см. лист 10.

Взамен инв.№ | Подпись и дата | Инв.№подл.

Привязан:

Инв. №

Нач.отд.	Учитель		
Н.контр.	Учитель		
Гл.спец.	Учитель		
Зав.гр.	Меннибоpская		
Вед.инж.	Радопорт		
Провер.	Меннибоpская		
Разраб.	Власова		

903-1-281.90-КМ

Котельная с 4 котлами Е-10-1.4Р золошлакоудаление пневматическое.

Стадия	Лист	Листов
Р	7	

Техническая спецификация металла (окончание).

Харьковский Промстройниипроект

Альбом 7

Вид профиля и ГОСТ	Марка металла и ГОСТ	Обозначение и размер профиля (мм)	Номер по порядку	Код: марка металла	Код: профиля	Код: размера профиля	Количество (шт)	Длина (мм)	Масса металла по элементам конструкций, (т): Главный корпус: лестницы, лестничные марши	Главный корпус: площадки	Главный корпус: ограждения лестниц и площадок	Приемно-дробильное отделение: лестницы, лестничные марши	Приемно-дробильное отделение: площадки	Приемно-дробильное отделение: ограждения лестниц и площадок	Осадительная станция: лестницы, лестничные марши	Осадительная станция: площадки	Осадительная станция: ограждения лестниц и площадок	Общая масса (т)	Масса потребности в металле по кварталам (заполняется изготовителем) (т): I	II	III	IV	Заполняется ВЦ
1	2	3	4	5	6	7	8	9	Код элемента конструкций: 526242	526243	526244	526242	526243	526244	526242	526243	526244						
Уголки стальные гнутые равнополочные ГОСТ 19771-74*	С235	Гн L 70×4	1						0,07						0,03			0,1					
		Гн L 80×5	2						0,15						0,05			0,2					
	Итого:		3																				
Всего профиля:			4		7550				0,22						0,08			0,3					
Профили гнутые швеллеры равнополочные ГОСТ 8278-83	С 235	Гн [100×50×3	5			7420			0,22						0,08			0,3					
		Гн [160×50×4	6			7428				0,05								0,05					
									0,9			0,1			0,3			1,3					
	Итого:		7																				
Всего профиля:			8						0,9	0,05		0,1			0,3			1,35					
Сталь листовая горячекатаная ГОСТ 19903-74*	С235	S 4	9						0,9	0,05		0,1			0,3			1,35					
		S 6	10						0,04		0,07				0,01		0,03	0,15					
									0,07						0,03			0,1					
	Итого:		11																				
Всего профиля:			12		7110				0,11		0,07				0,04		0,03	0,25					
Сталь листовая рифленая ГОСТ 8568-77*	С235	S4	13						0,11		0,07				0,04		0,03	0,25					
									0,3	0,03		0,1			0,1	0,02		0,55					
	Итого:		14																				
Всего профиля:			15		7152				0,3	0,03		0,1			0,1	0,02		0,55					
Сталь круглая ГОСТ 2590-71*	С235	Ø18	16						0,3	0,03		0,1			0,1	0,02		0,55					
									0,04						0,01			0,05					
	Итого:		17																				
Всего профиля:			18		1111				0,04						0,01			0,05					
Настил решетчатый типа „Батайск"	С235	Ср	19						0,04						0,01			0,05					
									0,6						0,3			0,9					
	Итого:		20																				
Всего профиля:			21						0,6						0,3			0,9					
									0,6						0,3			0,9					

Взамен инв.№ | Подпись и дата | Инв.№подл.

Привязан:

Инв.№

Нач.отд.	Учитель	
Н.контр.	Учитель	
Гл.спец.	Учитель	
Зав.гр.	Мениботская	
Вед.инж.	Рапопорт	
Провер.	Рапопорт	
Разраб.	Власова	

903-1-281.90 - КМ

Котельная с 4 котлами Е-10-1.4Р. Золошлакоудаление пневматическое.

Стадия	Лист	Листов
Р	8	

Техническая спецификация металла. Лестницы, площадки, ограждения (начало).

Харьковский Промстройниипроект

Альбом 7

Вид профиля и ГОСТ	Марка металла и ГОСТ	Обозначение и размер профиля (мм)	Номер по порядку	Код: марка металла	Код: профиля	Код: размера профиля	Количество (шт)	Длина (мм)	Масса металла по элементам конструкций (т): Главный корпус: Лестницы, лестничные марши	Главный корпус: Площадки	Главный корпус: Ограждения лестниц и площадок	Приемно-дробильное отделение: Лестницы, лестничные марши	Приемно-дробильное отделение: Площадки	Приемно-дробильное отделение: Ограждения лестниц и площадок	Осадительная станция: Лестницы, лестничные марши	Осадительная станция: Площадки	Осадительная станция: Ограждения лестниц и площадок	Общая масса (т)	Масса потребности в металле по кварталам (заполняется изготовителем) (т): I	II	III	IV	Заполняется ВЦ
									Код элемента конструкций: 526242	526243	526244		526242	526243	526244		526242	526243	526244						
1	2	3	4	5	6	7	8	9																	
Сталь холодногнутая швеллеры неравнополочные ГОСТ 8281-80	С235	Гн ⊏50×40×12×2.5	22			7319					0.9				0.1				0.4		1.4					
	Итого:		23								0.9				0.1				0.4		1.4					
Всего профиля:			24								0.9				0.1				0.4		1.4					
Профили корытные равнополочные холодногнутые ЧМТУ 2-130-70	С235	Гн [90×30×25×3	25								0.5								0.2		0.7					
	Итого:		26								0.5								0.2		0.7					
Всего профиля:			27								0.5								0.2		0.7					
Сталь холодногнутая корытная равнополочная ГОСТ 8283-77*	С235	Гн ⌶ 32×30×17×2	28								0.5								0.2		0.7					
	Итого:		29								0.5								0.2		0.7					
Всего профиля:			30								0.5								0.2		0.7					
Масса всего металла:			31						2.17	0.08	1.97		0.2		0.1		0.83	0.02	0.83		6.2					
В том числе по маркам стали:	ГОСТ 27772-88 С235		32						2.17	0.08	1.97		0.2		0.1		0.83	0.02	0.83		6.2					
Масса поставки элементов по кварталам (т) (заполняется заказчиком)		I																							
		II																							
		III																							
		IV																							

1. Техническая спецификация составлена без учета металла на отходы и припуски при обработке.
2. Номенклатуру типовых элементов по серии 1.450.3-6 в.0-1 см. листы 14, 15, 21, 24, 26, 33 и 37.

Привязан:

Инв. №

Нач.отд.	Учитель	
Н.контр.	Учитель	
Гл.спец.	Учитель	
Зав.гр.	Меникбоская	
Вед.инж.	Рапопорт	
Провер.	Меникбоская	
Разраб.	Власова	

903-1-281.90-КМ

Котельная с 4 котлами Е-10-1.4Р золошлакоудаление пневматическое

Стадия	Лист	Листов
Р	9	

Техническая спецификация металла. Лестницы, площадки, ограждения (окончание).

ХАРЬКОВСКИЙ ПРОМСТРОЙНИИПРОЕКТ

Инв.№подл. | Подпись и дата | Взамен инв.№

24566-14 11

Альбом 7

Вид профиля и ГОСТ	Марка металла и ГОСТ	Обозначение и размер профиля (мм)	Номер по порядку	Код: Марки металла	Код: Профиля	Код: Размера профиля	Количество, (шт)	Длина, (мм)	Масса металла по элементам конструкций, (т): Главный корпус: Переплеты оконные	Главный корпус: Сливы, нащельники	Главный корпус:	Главный корпус:	Приемно-дробильное отделение: Переплеты оконные	Приемно-дробильное отделение: Сливы, нащельники	Приемно-дробильное отделение:	Приемно-дробильное отделение:	Осадительная станция: Переплеты оконные	Осадительная станция: Сливы, нащельники	Осадительная станция:	Осадительная станция:	Общая масса, (т)	Масса потребности в металле по кварталам (заполняется изготовителем), (т): I	II	III	IV	Заполняется ВЦ
					Код элемента конструкций																					
1	2	3	4	5	6	7	8	9																		
Сталь листовая холоднокатаная ГОСТ 19904-74	С235	□-□58×26×1.8	1						3.0				0.25				0.2				3.45					
	Итого:		2						3.0				0.25				0.2				3.45					
	С235	33	3						0.05				0.01				0.01				0.07					
	Итого:		4						0.05				0.01				0.01				0.07					
	Ст3	5 1.8	5						0,25				0.02				0.02				0.29					
	Итого:		6						0.25				0.02				0.02				0.29					
	Ст10 кп	Б-ПН-1.8	7							0.59				0.06				0.06			0.71					
		Б-ПН-3	8							0.06				0.01				0.01			0.08					
	Итого:		9							0.65				0.07				0.07			0.79					
Всего профиля:			10		7220				3.3	0.65			0.28	0.07			0.23	0.07			4.6					
Механизмы открывания			11																		0.1					
Всего масса металла:			12						3.3	0.65			0.28	0.07			0.23	0.07			4.7					
В том числе по маркам стали:	ГОСТ 27772-88 С235		13						3.05				0.26				0.21				3.52					
	ГОСТ 380-71 Ст3		14						0,25				0.02				0.02				0.29					
	ГОСТ 16523-70 Ст10кп		15							0.65				0.07				0.07			0.79					
Масса поставки элементов по кварталам, (т) (заполняется заказчиком)	I																									
	II																									
	III																									
	IV																									

1. Техническая спецификация составлена без учета металла на отходы и припуски при обработке.
2. Номенклатуру типовых элементов по серии 1.436.3-21.В.0÷3 см. лист 30.

Привязан:

Инв. №

Нач.отд.	Капитульский		
Н.контр.	Учитель		
Гл.спец.	Учитель		
Зав.гр.	Меняйборская		
Вед.инж.	Рапопорт		
Провер.	Рапопорт		
Разраб.	Власова		

903-1-281.90-КМ

Котельная с 4 котлами Е-10-1,4Р. Золошлакоудаление пневматическое.

Стадия	Лист	Листов
Р	10	

Техническая спецификация металла. Переплеты оконные

ХАРЬКОВСКИЙ ПРОМСТРОЙНИИПРОЕКТ

24566-14 12

Инв.№подл. | Подпись и дата | Взамен инв.№

Альбом 7

План балок перекрытия на отм. 4.800

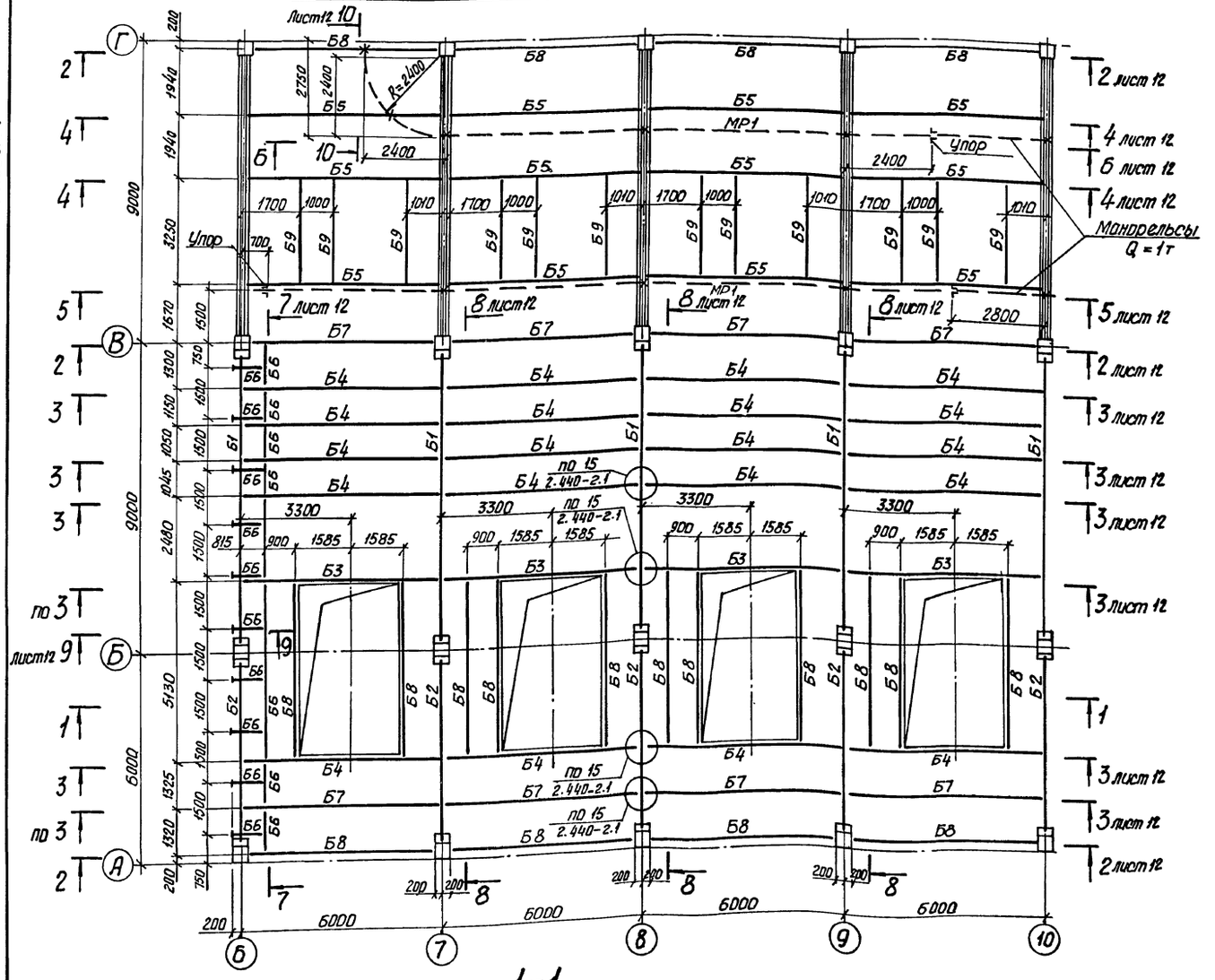
Лист 12 10
Б8
Б5
R=2400
2750
2400
10
2400
МР1
Упор
Б4
Б1
Б7
Б6
Б3
Б2
Б9
1700
1000
1010
700
7 лист 12
8 лист 12
2800
Монрельсы Q=1т
2 лист 12
4 лист 12
6 лист 12
5 лист 12
3 лист 12
1 лист 12
по 15 2.440-2.1
3300
900
1585
815
по 3 лист 12 9
19
22 Лист 47
А
Б
В
Г
6
7
8
9
10
6000
9000
6000
200
1940
3250
1570
1300
1150
1050
1045
2480
5130
1325
1320
750
1500
1600
1500
1500
1500

Альбом 7

2–2 (лист 11)

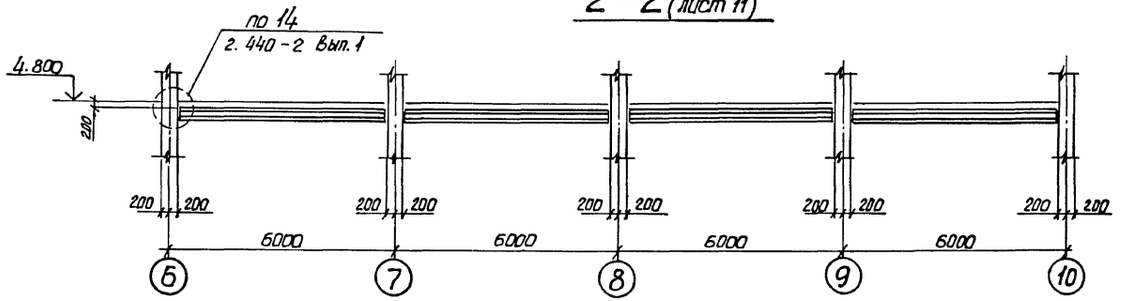

7–7 (лист 11)

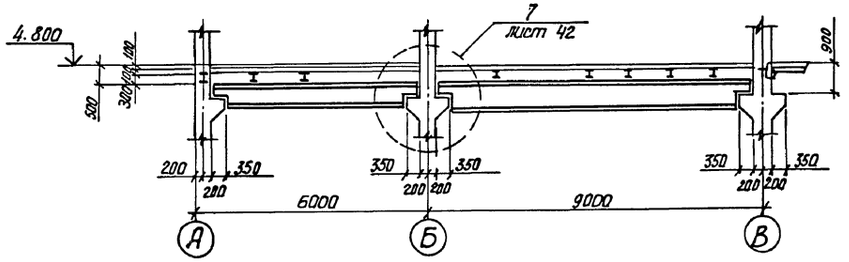

3–3 (лист 11)

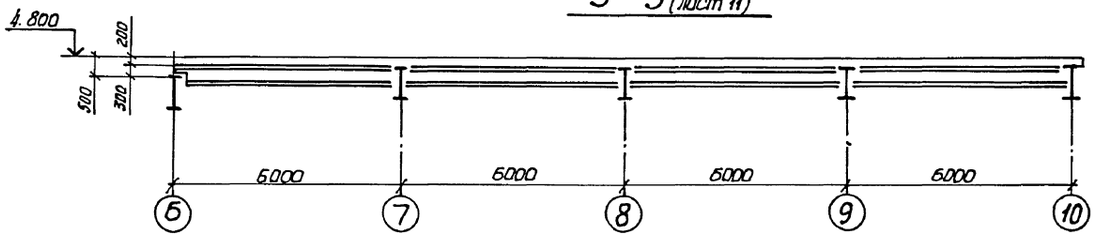

8–8 (лист 11)

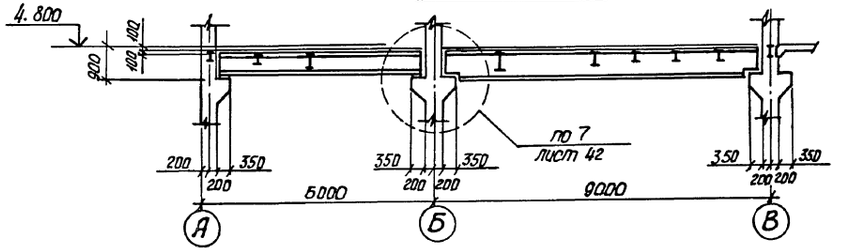

4–4 ; 5–5 (лист 11)

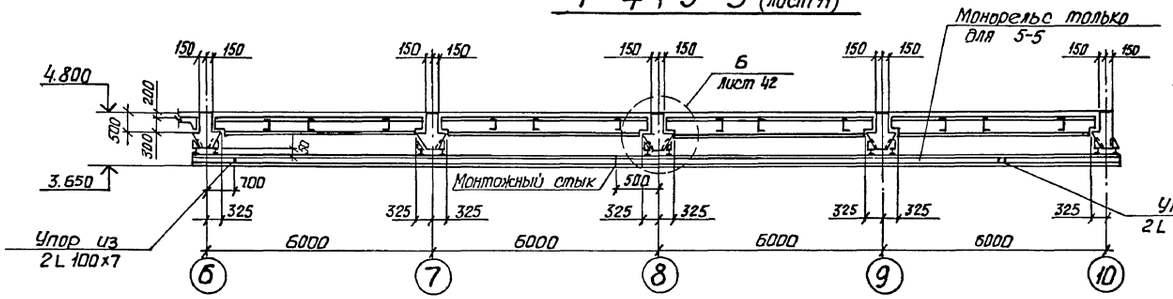

9–9 (лист 11)

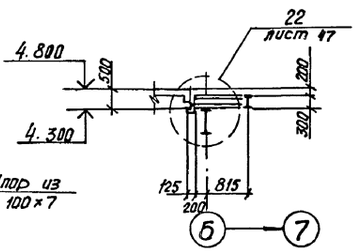

10–10 (лист 11)

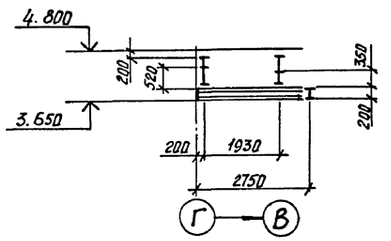

Б–Б (лист 11)

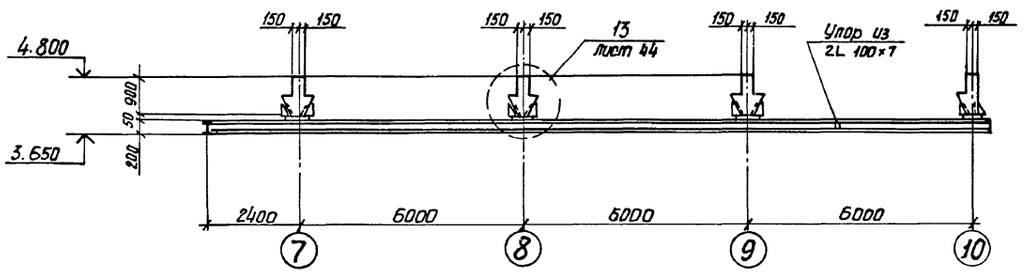

Привязан:

Инв. №

Нач. отд.	Учитель		
Н. контр.	Учитель		
Гл. спец.	Учитель		
Зав. гр.	Межиборский		
Вед. инж.	Рапопорт		
Провер.	Рапопорт		
Разраб.	Власова		

903-1-281.90-КМ

Котельная с 4 котлами Е-10-1.4Р
Золошлакоудаление пневматическое

Стадия	Лист	Листов
Р	12	

Главный корпус

Разрезы к листу 11.

Харьковский ПРОМСТРОЙНИИПРОЕКТ

Инв. № подл. | Подпись и дата | Взам. инв. №

Альбом 7

План подвесок
Вариант каменные угли

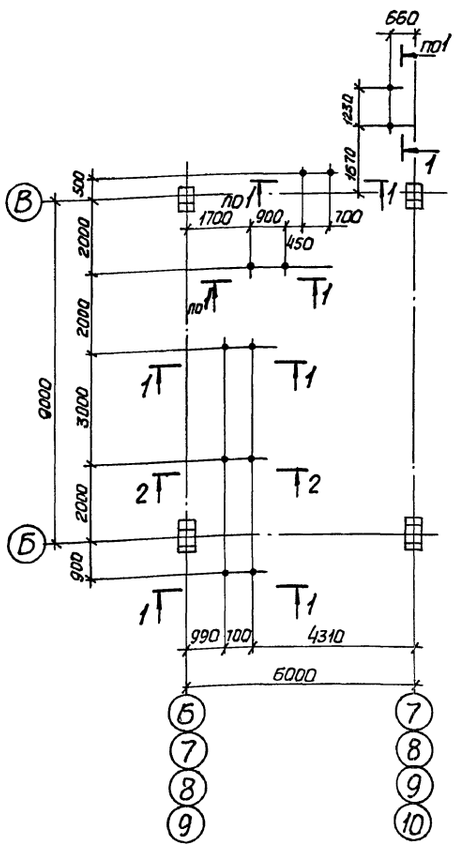

План подвесок
Вариант бурые угли

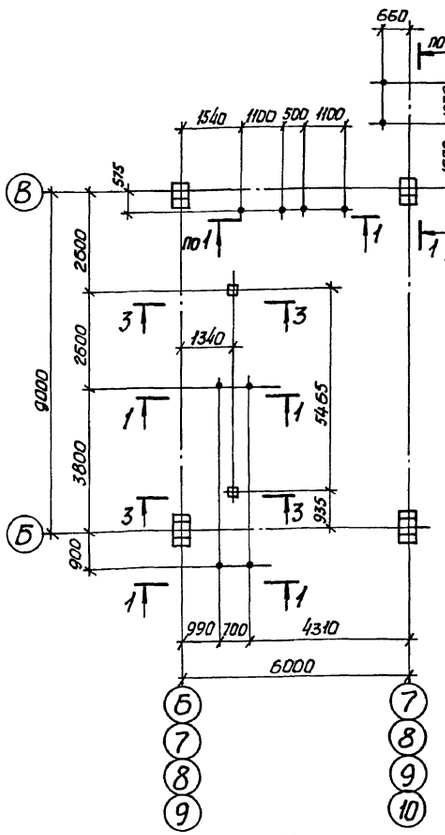

План площадок

5-5; 6-6

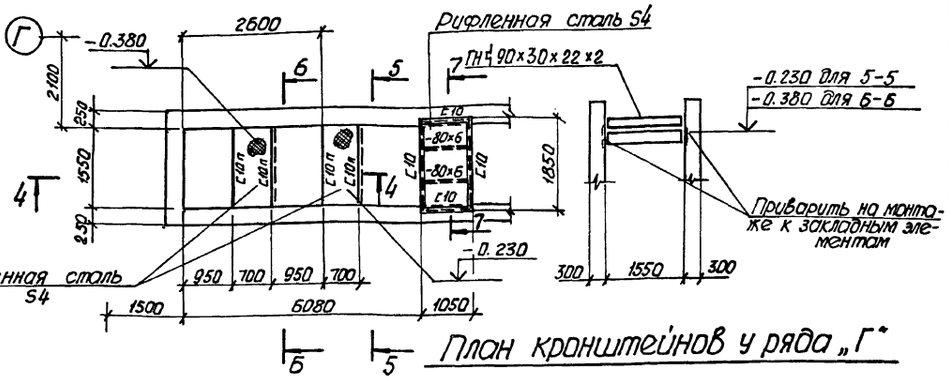

План кронштейнов у ряда „Г"

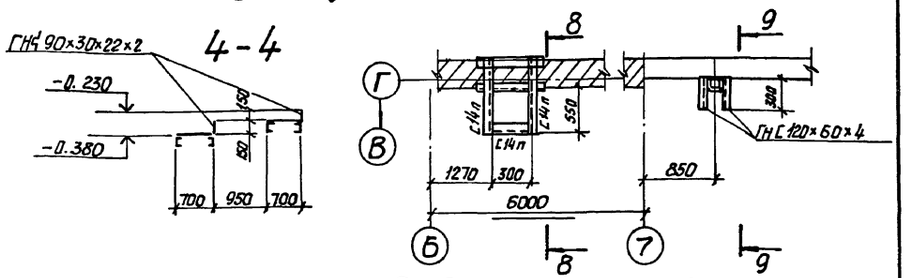

1-1

2-2

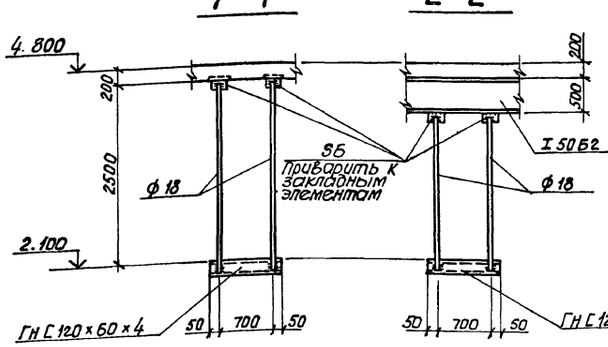

3-3

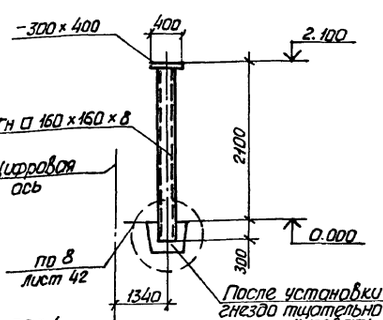

7-7

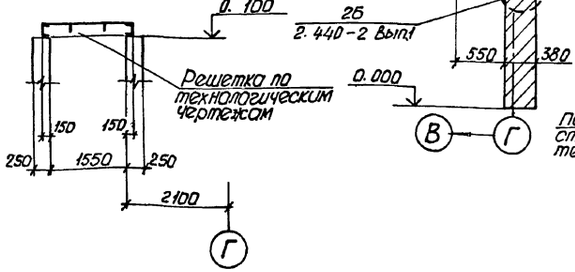

8-8

9-9

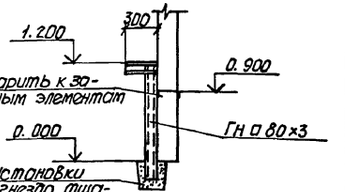

Привязан :

Инв. №

Нач.отд.	Учитель		
Н.контр.	Учитель		
Гл.спец.	Учитель		
Зав.гр.	Меклерская		
Вед.инж.	Раппапорт		
Провер.	Раппапорт		
Разраб.	Власова		

903-1-281.90-КМ

Котельная с 4 котлами Е-1Р-1,4,Р
Золошлакоудаление пневматическое

Главный корпус

Стадия	Лист	Листов
Р	13	

Схема подвесок и площадок у оси „Г"

Харьковский Промстройниипроект

Инв. № подл. | Подпись и дата | Взам. инв. №

План площадок у котлов

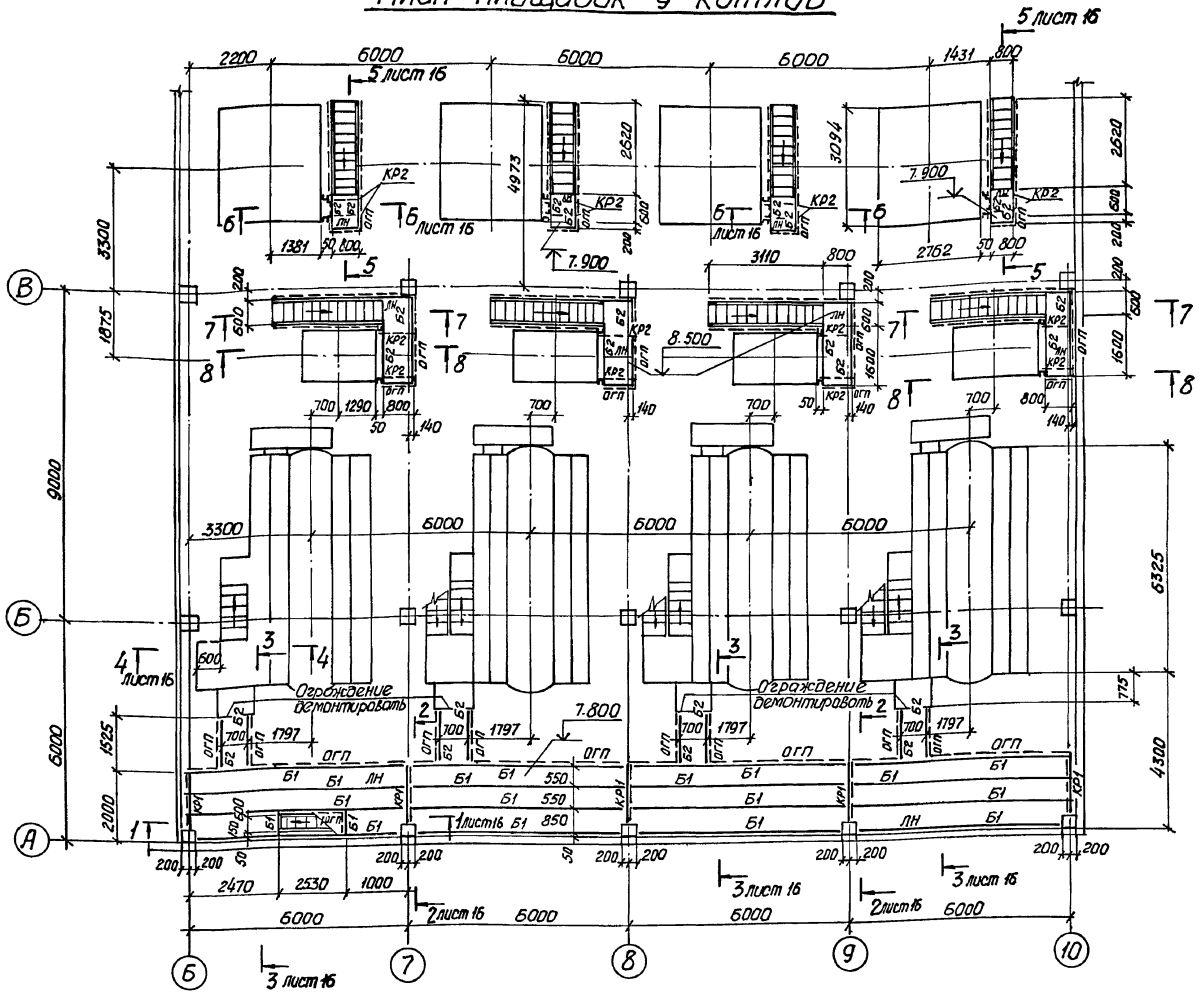

7-7

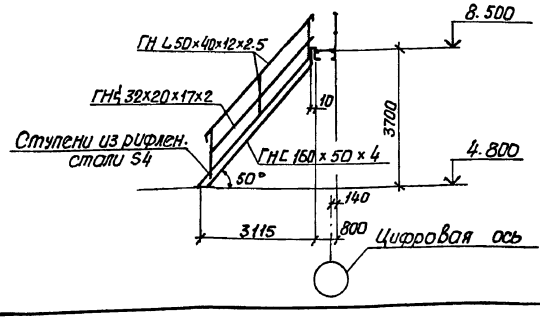

8-8

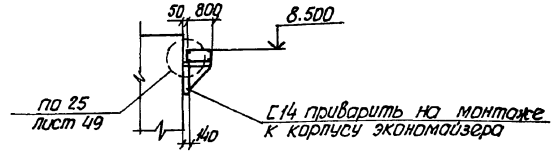

Ведомость элементов для листов 14,16

Марка	Сечения: Эскиз	Поз.	Состав	Расчетные усилия: M тсм	N тс	Q тс	Марка металла	Примечан.
Б1	С		С16п	1.9		1.3	С245	
Б2	С		С12п	1.0		0.8	С235	
КР1		1	С14п	0.8			С235	
		2	2∠75×6		3.0		С245	
КР2		1	С12п	0.6			С235	
		2	∠75×6		1.0		С245	
ЛН	—		Рифл.ст.S4	Конструктивно			С235	
С1	∠		∠75×6				С245	
а	∠		∠50×5	По гибкости			С235	
б	∠		∠63×5	По гибкости			С235	

Ведомость элементов по серии 1.450.3-6 В.0-1

Маркировка по схеме	Эскиз	Марка по серии	Наименование	Количество: шт	пог.м.	Примечан.
ОГП	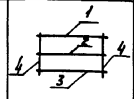	1 ЭПЛХ	Ограждение площадок		60	
		2 ЭСЛХ				
		3 ЭБЛХ				
		4 СПХ				

Дополнительные элементы принять по серии 1.450.3-6 В.0-1

Привязан:

Инв. №

Нач.отд.	Учитель	
Н.контр.	Учитель	
Гл.спец.	Учитель	
Зав. гр.	Межибарская	
Вед.инж.	Рапопорт	
Провер.	Межибарская	
Разраб.	Рапопорт	

903-1-281.90-КМ

Котельная с 4 котлами Е-10-1.4 Р
Золошлакоудаление пневматическое

Главный корпус

Стадия	Лист	Листов
Р	14	

Схемы площадок у котлов. Топливо, каменные угли.

Харьковский Промстройниипроект

Инв. № подл. | Подпись и дата | Взам. инв. №

Альбом 7

План площадок у котлов

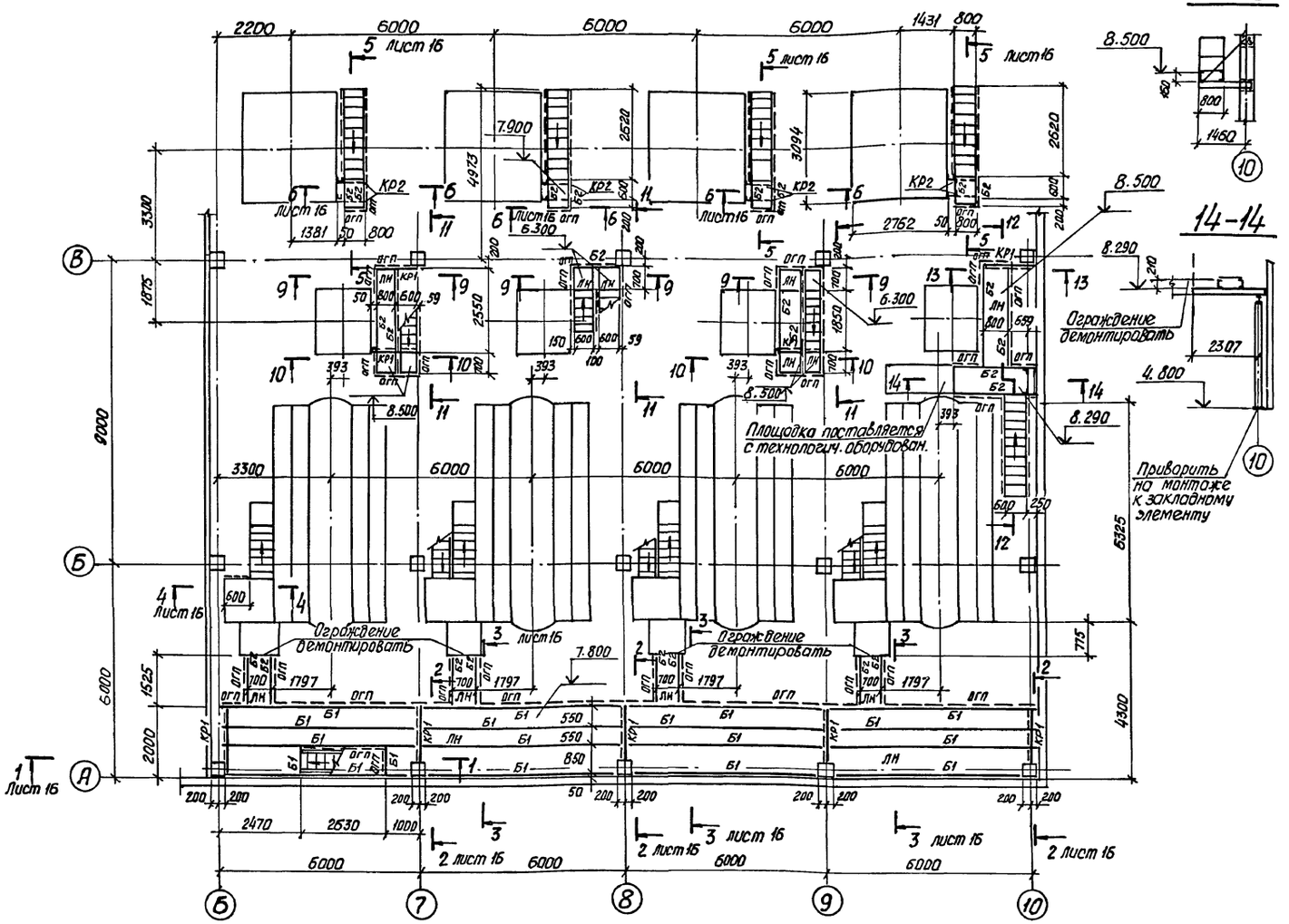

Ведомость элементов для листов 15, 15

Марка	Сечение: Эскиз	Поз.	Состав	Расчетные усилия: N тсм	N тс	Q ст	Марка металла	Примечан.
Б1	[		[16п	1.9		1.3	С245	
Б2			[12п	1.0		0.8	С235	
КР1		1	[14п	0.8			С235	
		2	2L 75×6		3.0		С245	
КР2		1	[12п	0.6			С235	
		2	L 75×6		1.0		С245	
ЛН	—		Р. ст. 54	Конструктивно			С235	
С1	L		L 75×6		1.0		С245	
а			L 50×5	По гибкости			С235	
б	L		L Б3×5	По гибкости			С235	

Ведомость элементов по серии 1.450.3-6 В.0-1

Маркировка по схеме	Эскиз	Марка по серии	Наименование	Количеств.: шт.	пог.м.	Примечан.
ОГП	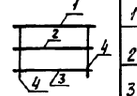	1 ЭППХ	Ограждение площадок		80	
		2 ЭСПХ				
		3 ЭБЛХ				
		4 СПХ				

Дополнительные элементы принять по серии 1.450.3-6 В.0-1

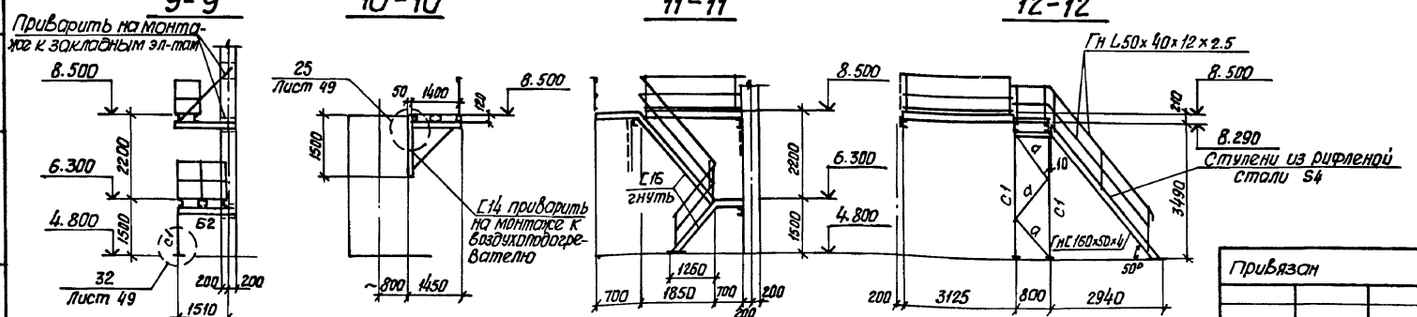

Привязан

Инв. №

Нач. отд.	Учитель		
Н. контр.	Учитель		
Гл. спец.	Учитель		
Зав. гр.	Межиборский		
Вед. инж.	Рапопорт		
Провер.	Мезгидорская		
Разраб.	Рапопорт		

903-1-281.90-КМ

Котельная с 4 котлами Е-10-14Р
Золошлакоудаление пневматическое

Главный корпус

Стадия	Лист	Листов
	15	

Схемы площадок у котлов. Топливо бурые угли

Харьковский Промстройниипроект

Альбом 7

1-1 (лист 14,15)

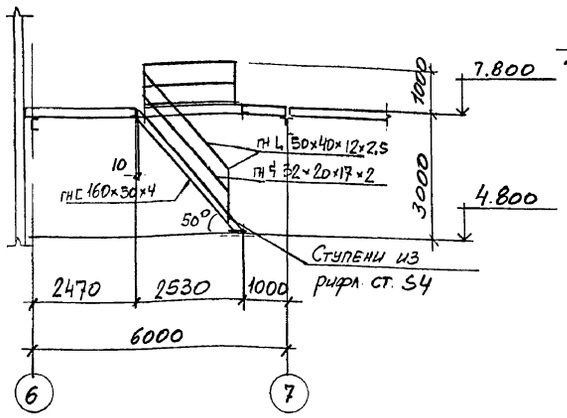

2-2 (лист 14,15)

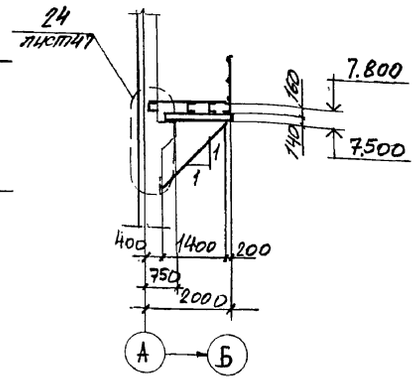

План площадки на отм. 1.600

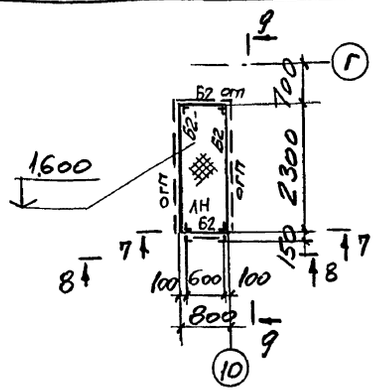

Рама на отм. 4.800

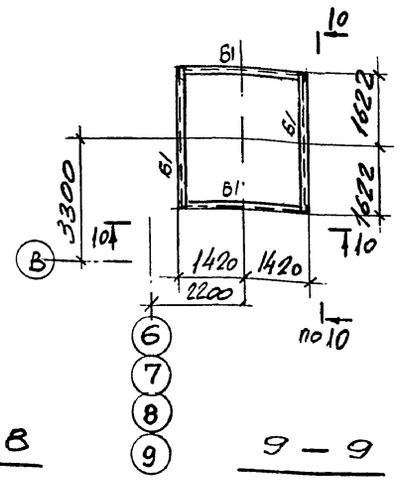

10 – 10

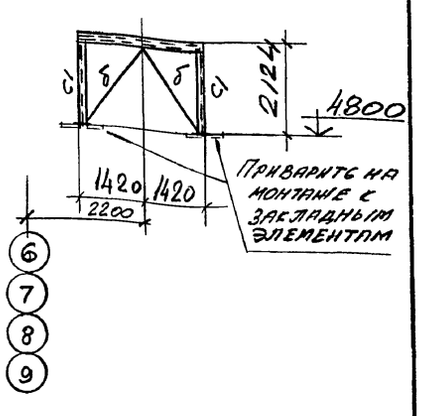

3-3 (лист 14,15)

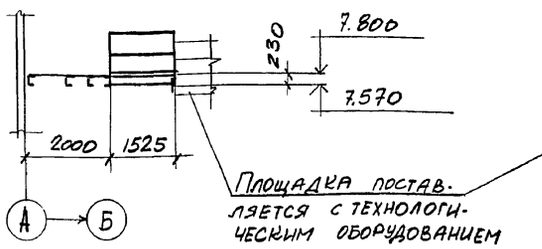

4-4 (лист 14,15)

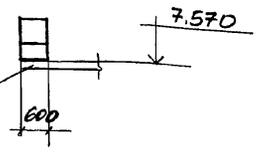

7 – 7

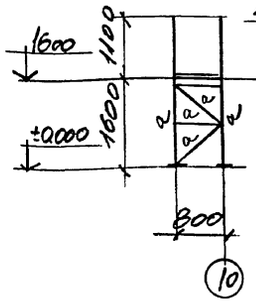

8 – 8

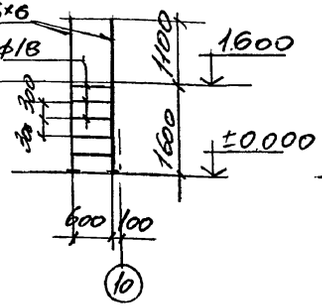

9 – 9

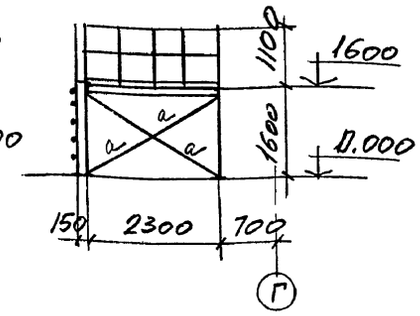

Ведомость элементов см. листы 14 и 15

5-5 (лист 14,15)

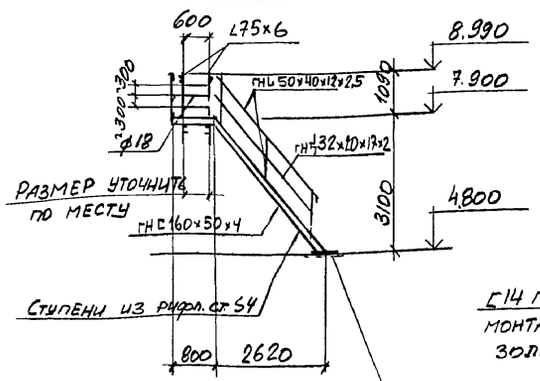

6-6 (лист 14,15)

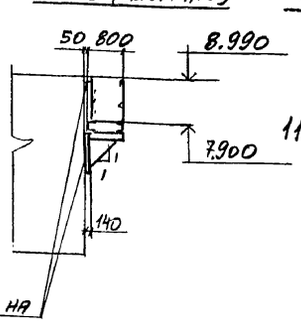

Рама для калорифера

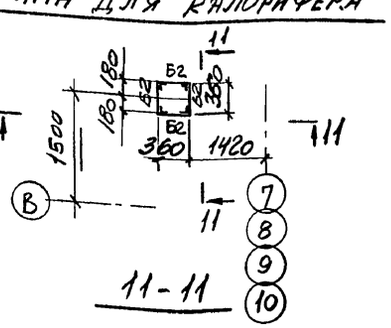

11 – 11

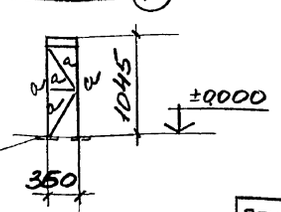

Привязан:			
Инв. №			
Нач. отд.	Учитель		
Н. контр.	Учитель		
Гл. спец.	Учитель		
Зав. гр.	Меннеборская		
Вед. инж.	Рапопорт		
Разраб.	Пащенко		
Провер.	Меннеборская		

903-1-281.90-КМ

Котельная с 4 котлами Е-10-1,4 Р
Золошлакоудаление пневматическое.

Главный корпус.

Стадия	Лист	Листов
Р	16	

Площадка на отм. 1.600. Рамка под оборудование. Разрезы 1.

ХАРЬКОВСКИЙ ПРОМСТРОЙНИИПРОЕКТ

Инв. № подл. | Подпись и дата | Взамен инв. №

Альбом 7

План балок покрытия

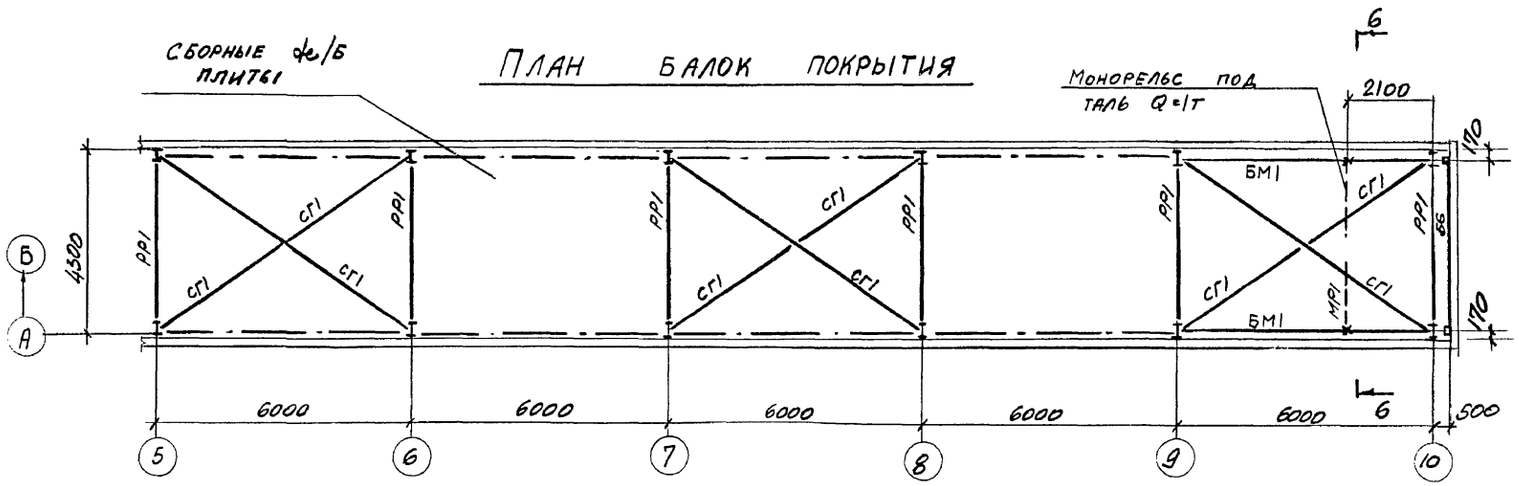

План балок перекрытия на отм. 13.200

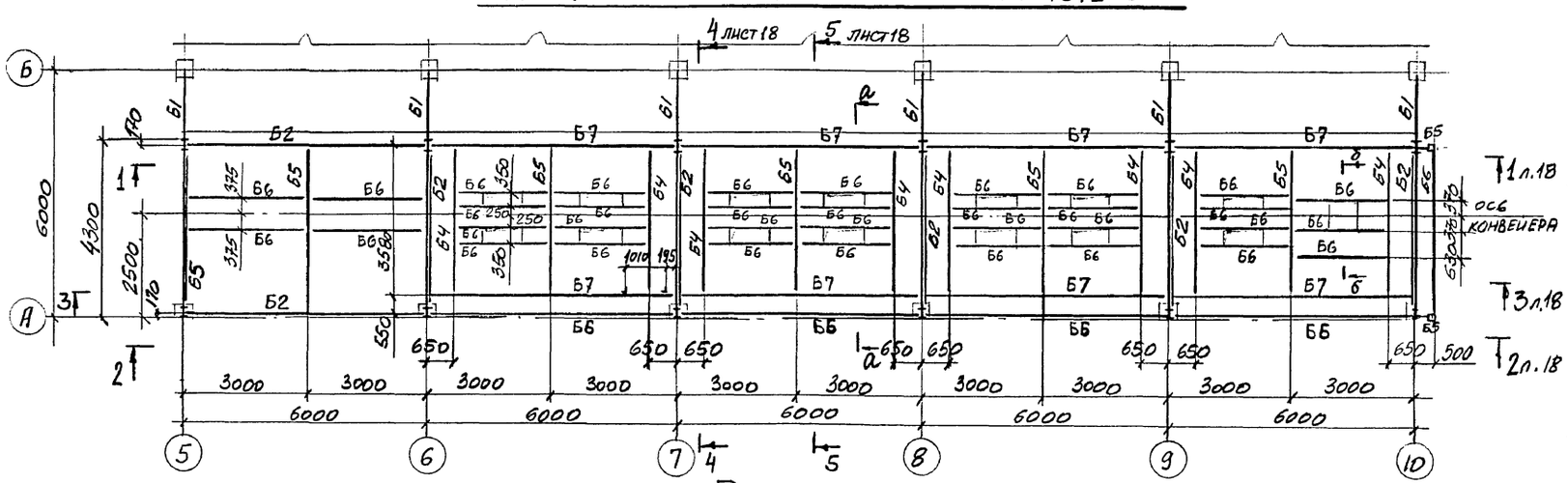

План бункеров

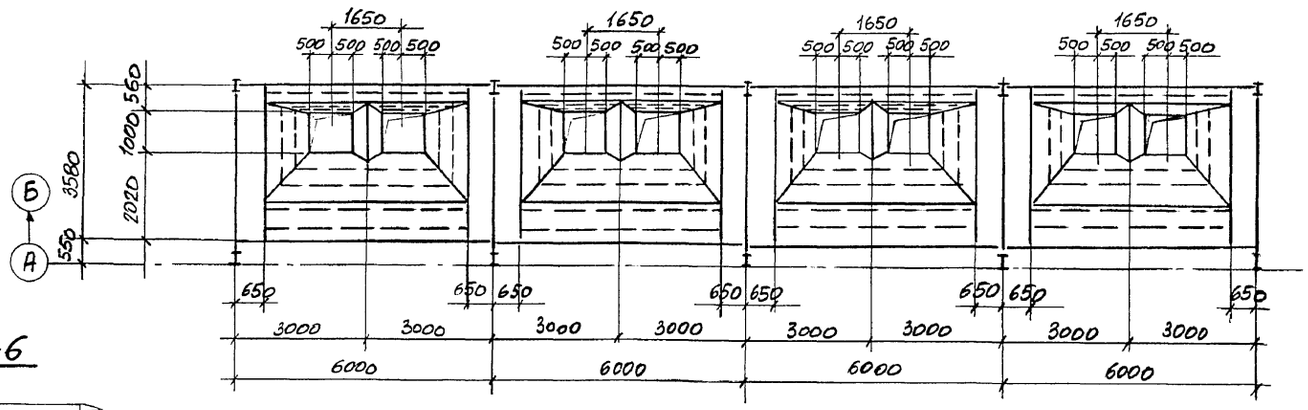

Ведомость элементов

Марка	Сечение: Эскиз	Поз	Состав	Расчетные усилия: M тсм	N тс	Q тс	Марка металла	Примеч.
МР1	I		I18			1.4	С255	
БМ1			I26Б1	1.9		0,9	С245	
Б1			I60Ш1	104.0		63,0	С345-3	
Б2			I50Б2	12.0		40.0	С255	
Б4	I		I30Б1.	9.1		10.1	С245	
Б5			I26Б1	5.4		5.7	С245	
Б6	[		[16	1.3		1.8	С245	
Б7	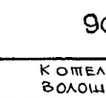	1	I50Б2	M_x=32.2		22.4	С-255	
		2	2-250х10	M_y=4.3				
РР1	I		I30Б1	8.6		13.0	С255	
К1			I35Ш1	8.6	13.0	0.1	С245	
Р1	┼		2∠75х6	По гибкости			С245	
СГ1	L		∠75х6	— " —			С245	
СВ1			∠75х6	— " —			С245	
С1	□		ГнП160х5	конструктивно				

а – а

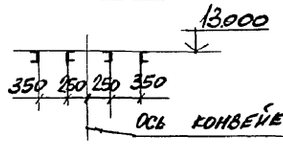

б – б

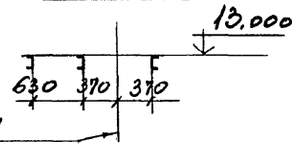

6-6

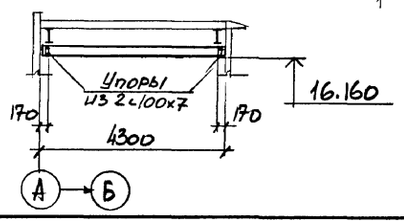

Привязан:

Инв. №

Нач. отд.	Капитульский	
Н. контр.	Учитель	
Гл. спец.	Учитель	
Зав. гр.	Менниборская	
Вед. инж.	Рапопорт	
Провер.	Менниборская	
Разраб.	Рапопорт	

903-1-281.90-КМ

Котельная с 4 котлами Е-10-14Р
Золошлакоудаление пневматическое.

Главный корпус	Стадия	Лист	Листов
	Р	17	

Схема галерей на отм. 13.200 и план бункеров.

Харьковский Промстройниипроект

Взамен инв.№ | Подпись и дата | Инв.№подл.

Альбом 7

1-1

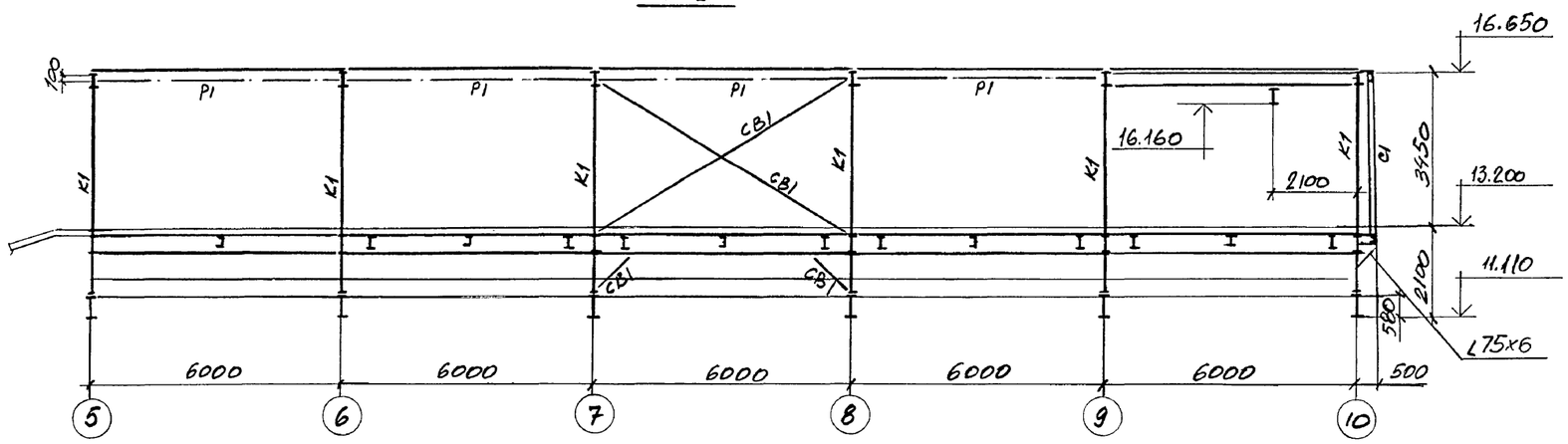

4-4

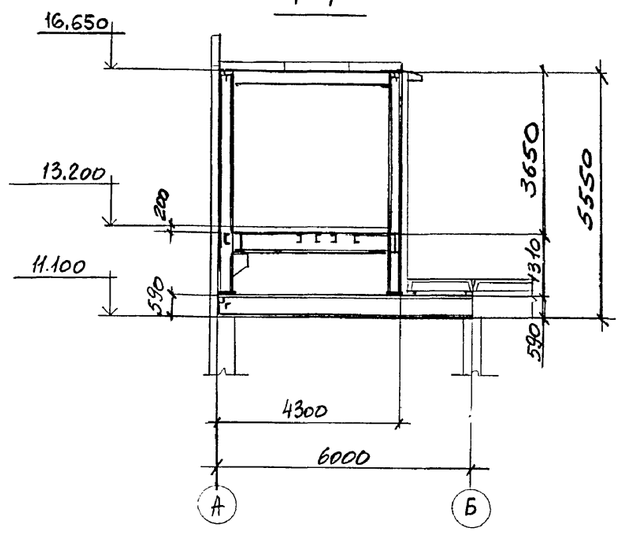

2-2

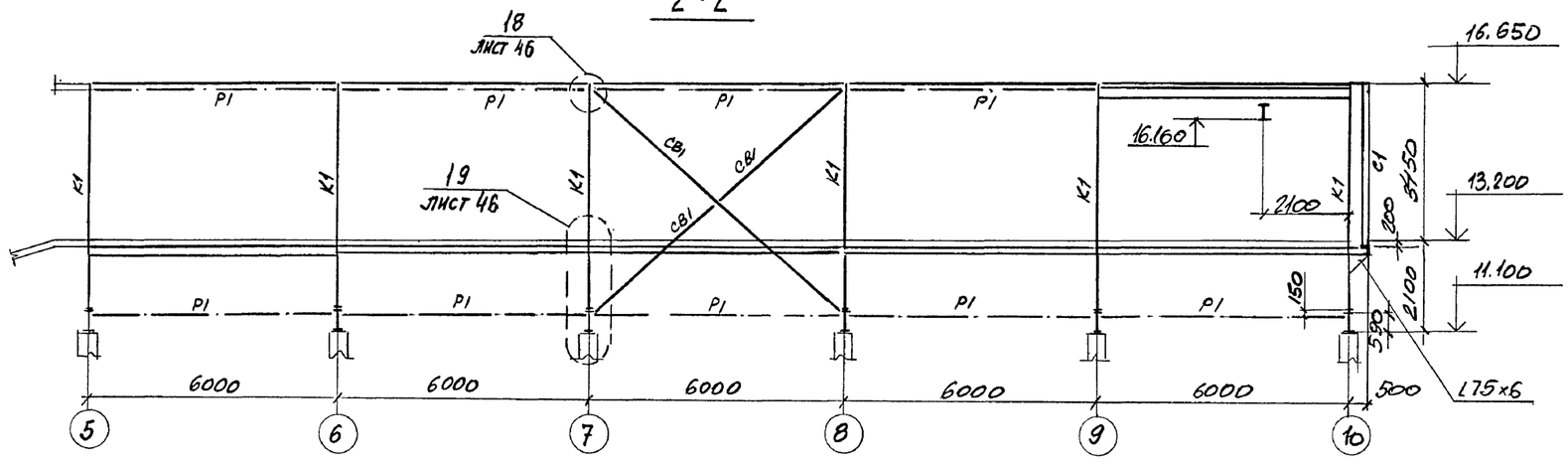

5-5

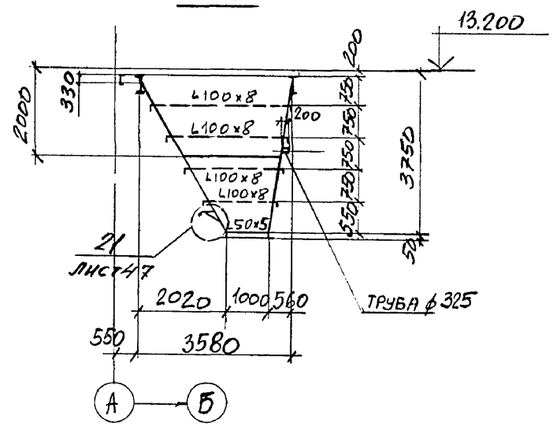

3-3

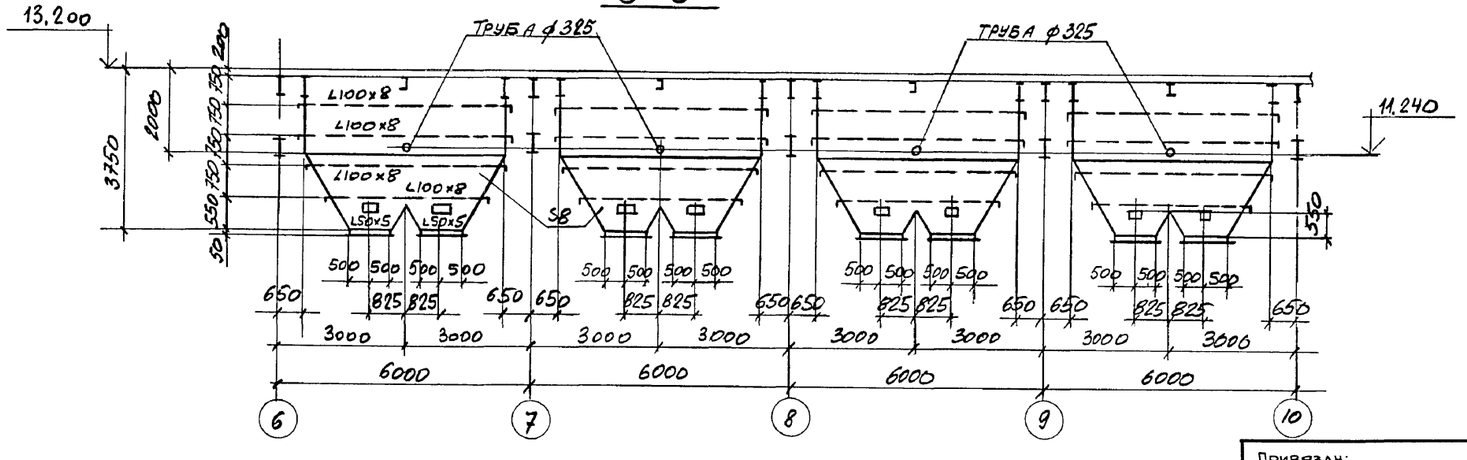

Нач.отд.	Капитульский		
Н.контр.	Учитель		
Гл.спец.	Учитель		
Зав.гр.	Меньборская		
Вед.инж.	Рапопорт		
Провер.	Меньборская		
Разраб.	Рапопорт		

Привязан:

Инв.№

903-1-281.90-КМ

Котельная с 4 котлами Е-10-14 Г. Золошлакоудаление пневматическое.

Главный корпус	Стадия	Лист	Листов
	Р	18	

Разрезы к листу 17.

ХАРЬКОВСКИЙ ПРОМСТРОЙНИИПРОЕКТ

Инв.№подл. | Подпись и дата | Взамен инв.№

Альбом 7

План балок монолитных участков на отм. 4.800, 8.400

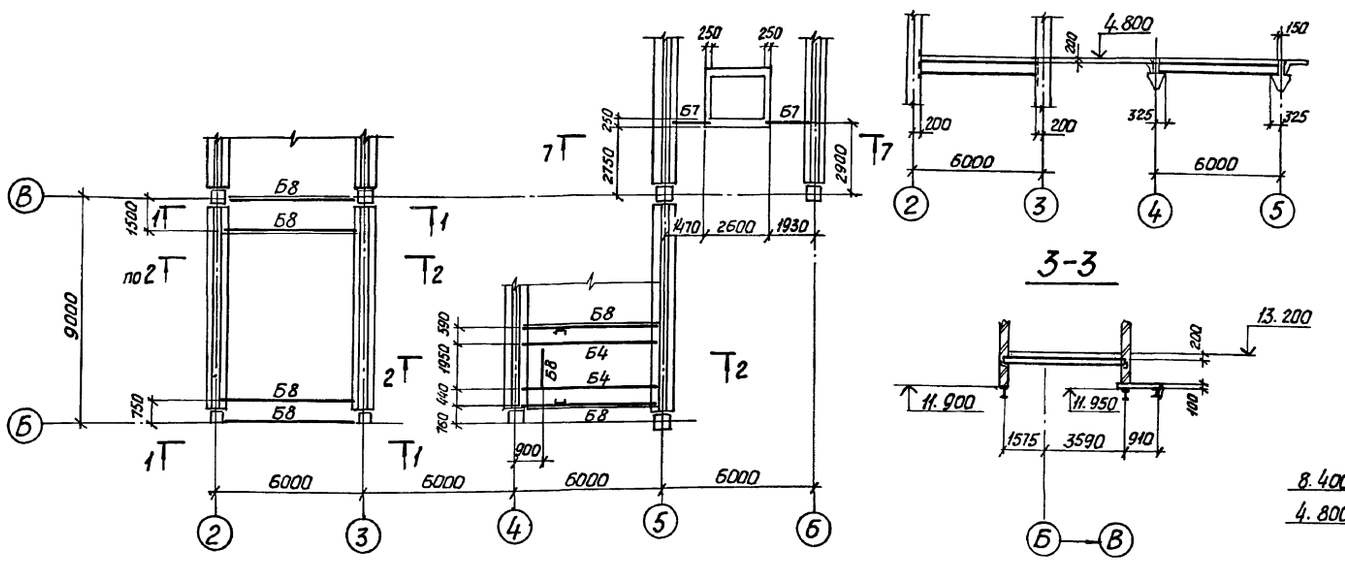

Ведомость элементов

Марка	Сечение			Расчетные усилия			Марка металла	Примечан.
	Эскиз	Поз	Состав	M тсм	N тс	Q тс		
Б1	I		I 70 Ш3	138.8		67.2	С345-3	
Б2			I 55 Б2	28.8		44.2	С255	
Б3			I 50 Б2	34.0		21.5	С255	
Б4			I 40 Б2	19.0		12.6	С245	
Б5			I 35 Б1	12.6		8.7		
Б6			I 30 Б1	8.5		6.8		
Б7			I 26 Б1	7.3		6.3		
Б8	[		[24	4.5		2.6	С245	
Б9			[16	0.3		1.6	С245	

План балок монолитных участков покрытия

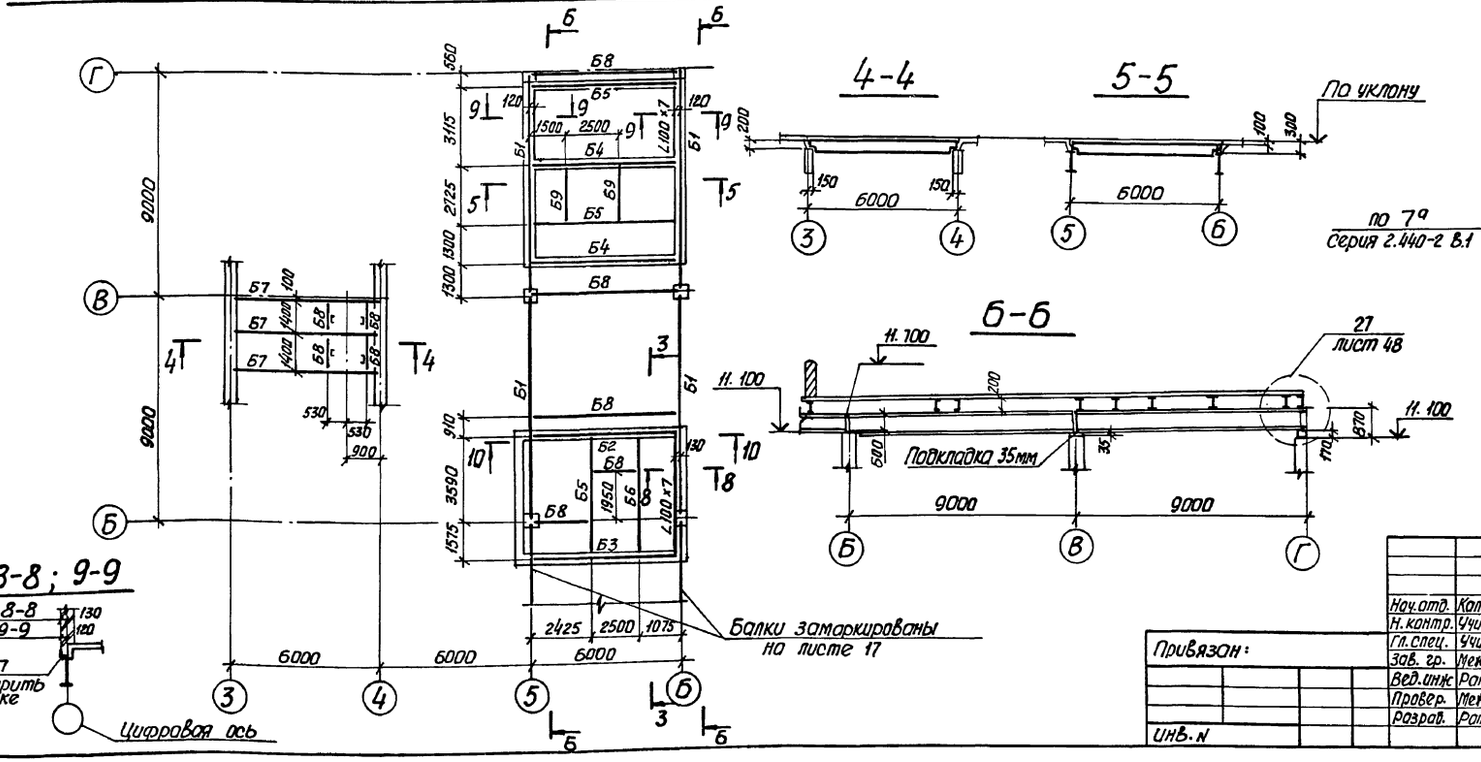

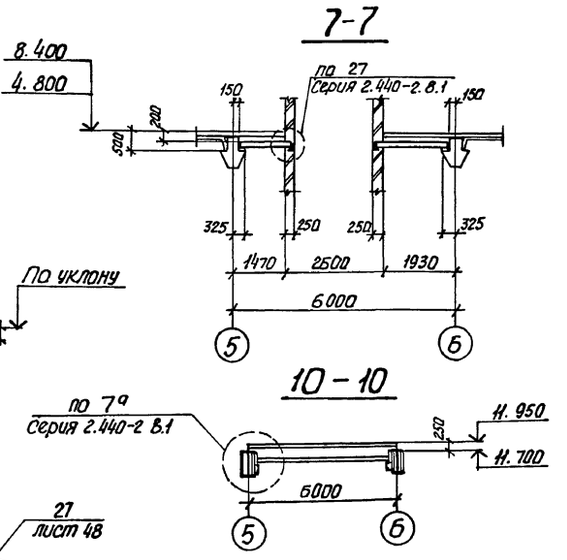

Привязан:

Инв. N

Нач.отд.	Капитульский	
Н.контр.	Учитель	
Гл.спец.	Учитель	
Зав. гр.	Мекиборская	
Вед.инж.	Рапопорт	
Провер.	Мекиборская	
Разраб.	Рапопорт	

903-1-281.90-КМ

Котельная с 4 котлами Е-10-14 р. Золошлакоудаление пневматическое

Главный корпус

Стадия	Лист	Листов
Р	19	

Схемы балок монолитных участков.

Харьковский ПРОМСТРОЙНИИПРОЕКТ

24566-14 21

Инв. N подл. | Подпись и дата | Взам. инв. N

Альбом 7

План балок под монолитные участки и монорельсов

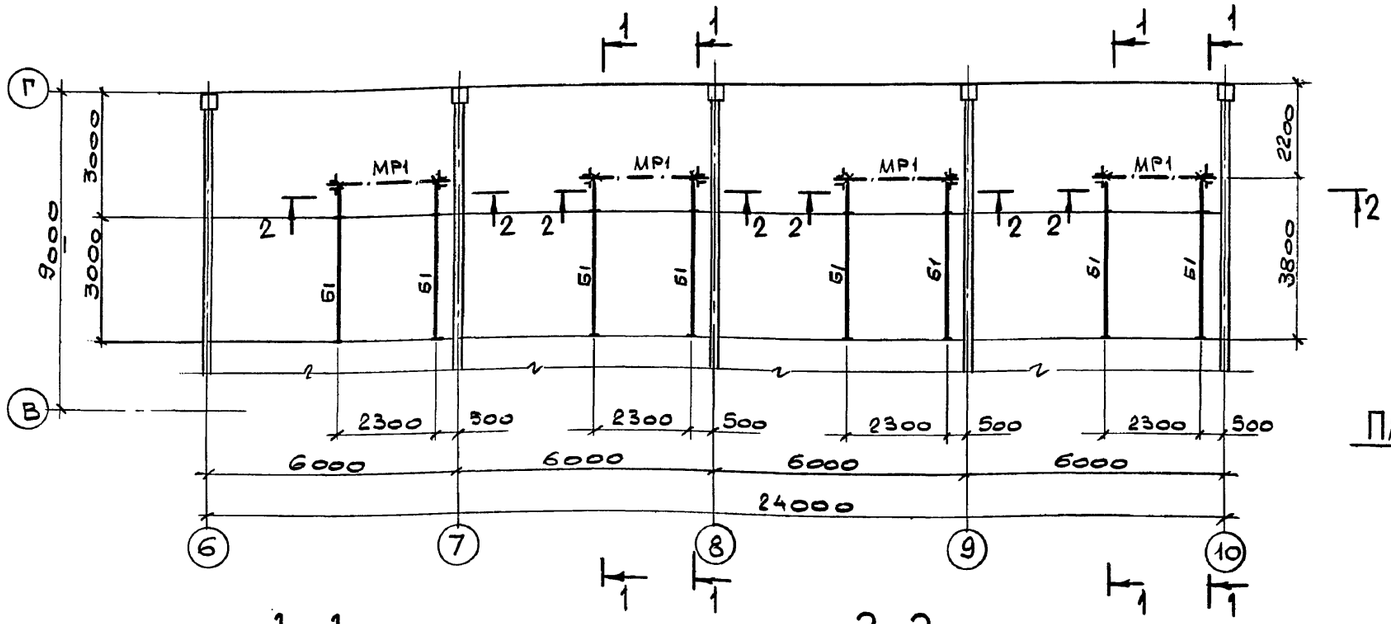

Ведомость элементов

Марка	Сечение: Эскиз	поз.	Сечение: Состав	Расчетные усилия: M тс м	N тс	Q тс	Марка металла	Примечан
МР1	I		I 20			1,4	С255	
Б1	I		I 18					
Б2	С		Гнс 120х60х4	0,12		0,2	С235	
Б3	С		С 10	0,3		0,6		
Б4	С		С 14	1,1		2,1		
С1	О		Гнд 160х4	по гибкости			С255	
С2	L		L 75х6		2,1		С245	
СВ1	L		L 50х5	по гибкости			С235	

1–1

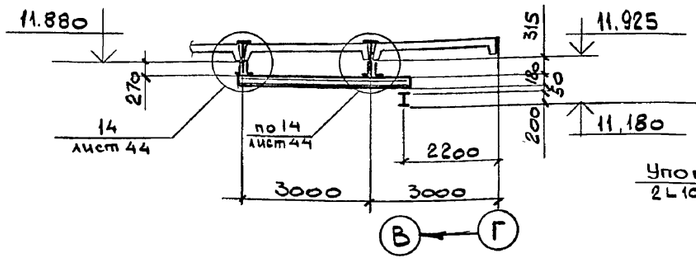

2–2

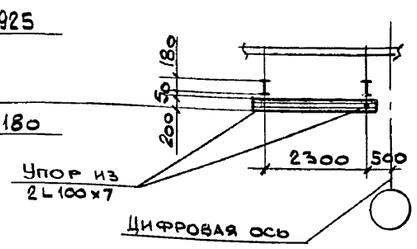

План кронштейна на отм. 7.510

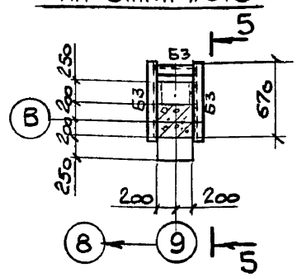

План опоры на отм. 3.162 6–6 7–7

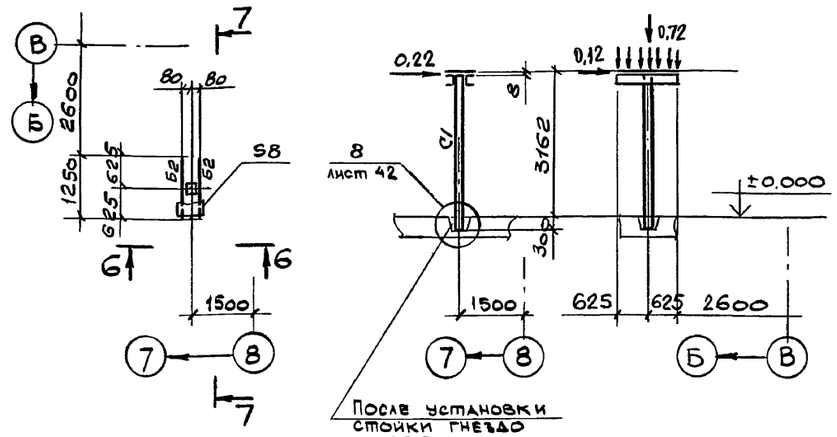

План опоры на отм. 1.600

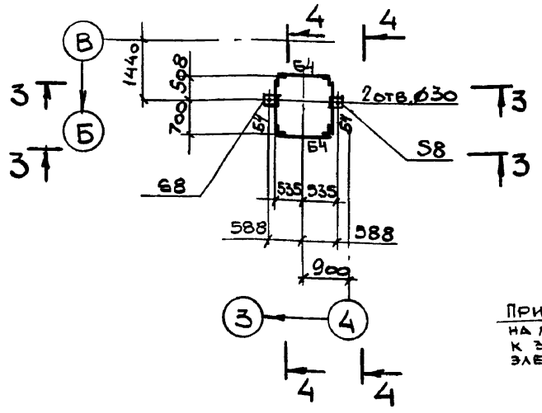

3–3 4–4

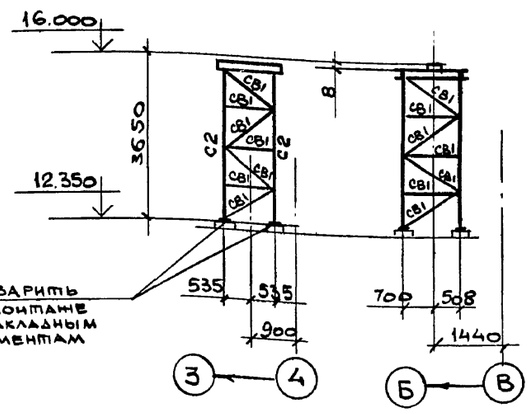

5–5

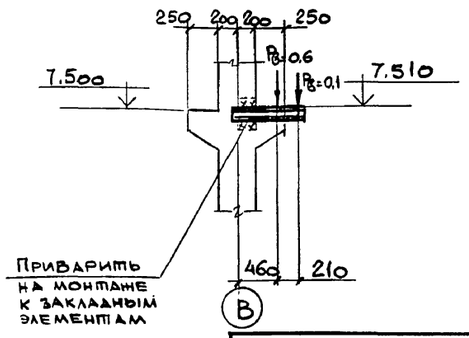

Привязать			
Инв.№			
Нач.отд.	Учитель		
Н.контр.	Учитель		
Гл.спец.	Учитель		
Зав.гр.	Мениборская		
Вед.инж.	Рапопорт		
Разраб.	Власова		
Провер.	Мениборская		

903-1-281.90-КМ

Котельная с 4 котлами Е-10-1,4 Р. Золошлакоудаление пневматическое

Главный корпус

Стадия	Лист	Листов
Р	20	

Схема балок под монолитные участки монорельсов, опор.

Харьковский Промстройниипроект

Инв.№подл. | Подпись и дата | Взамен инв.№

24566-14 22

Альбом 7

План лестниц и площадки на отм. 2400

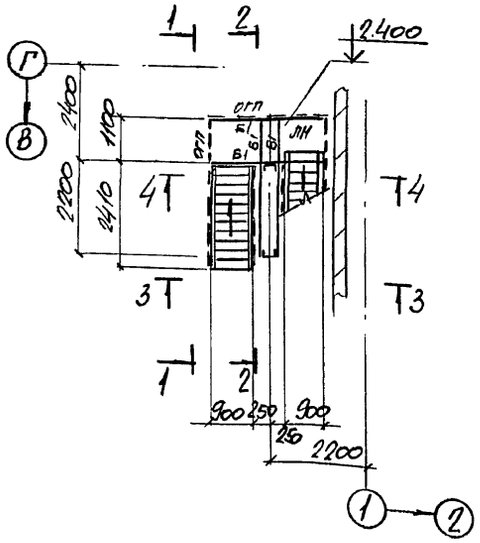

1 - 1

План лестниц и площадок на отм 4.800; 7.200

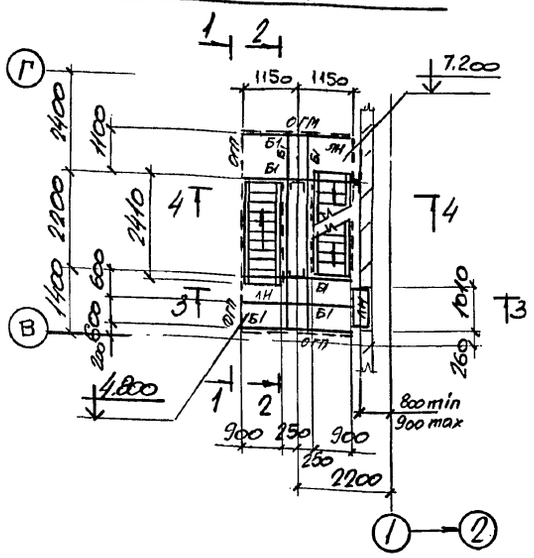

2 - 2

3 - 3

План лестницы и площадки на отм. 8400

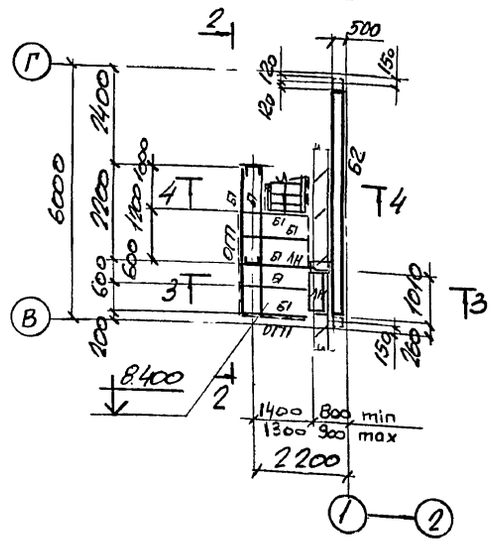

4 - 4

Ведомость элементов

Марка	Сечение: Эскиз	поз	Сечение: Состав	Расчетные усилия: M тсм	N тс	Q тс	Марка металла	Примеч.
Б1	⊏		С14	0,9		1,2	С235	
Б2	⊏		С20	конструктивно			С245	
К1	⊏		С20		5,4			
СВ1	L		L50х5	по гибкости			С235	
а	⊏		С14	конструктивно				
ЛН	—		ПВ-506	—"—				

Ведомость элементов по серии 1.450.3-6 в.0-1

Марки-ровка	Эскиз	Марка по серии	поз	Наименование	Количест: шт	Количест: пм	Примечан.
МЛ1		ЛХВ45-18.9		Лестничный марш	2		
МЛ2		ЛХВ45-24.9		—"—	7		
ОГП	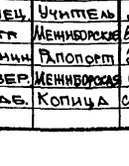		1	ЭППХ		45.0	
			2	ЭСПХ			
			3	ЭБПХ			
			4	СПХ			
ОГМЛ			1	ЭПЛХ-45		60.0	
			2	ЭСЛХ-45			
			3	СЛХ-45			
				Дополнительные элементы приняты по серии 1.450.3-6 в.0-1			

Нач.отд.	Учитель		
Н.контр.	Учитель		
Гл.спец.	Учитель		
Зав.гр.	Меннеборская		
Вед.инж.	Рапопорт		
Провер.	Меннеборская		
Разраб.	Копица		

Привязан:

Инв. №

903-1-281.90-КМ

Котельная с 4 котлами Е-10-1.4Г Золошлакоудаление пневматическое.

Главный корпус.

Стадия	Лист	Листов
Р	21	

Схема лестницы у оси „1".

Харьковский Промстройниипроект

24566-14 23

Инв.№подл. | Подпись и дата | Взамен инв.№

Альбом 7

План лестниц и площадки на отм. 2.400

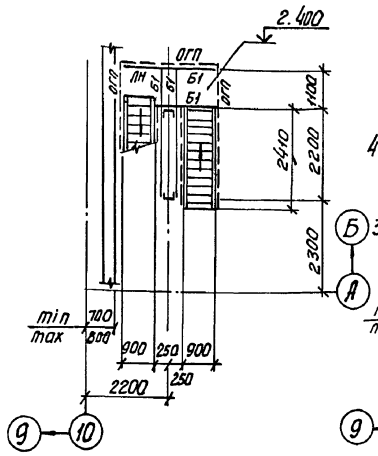

План лестниц и площадок на отм. 4.800 и 7.200

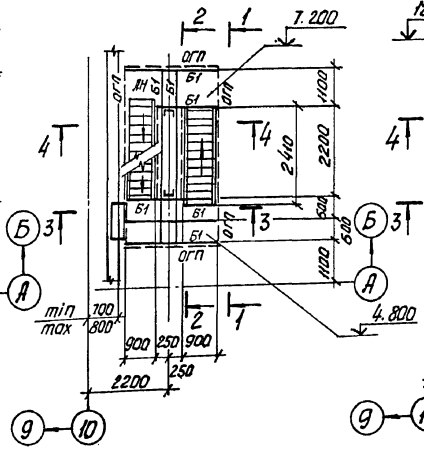

План лестниц и площадок на отм. 9.600 и 12.000

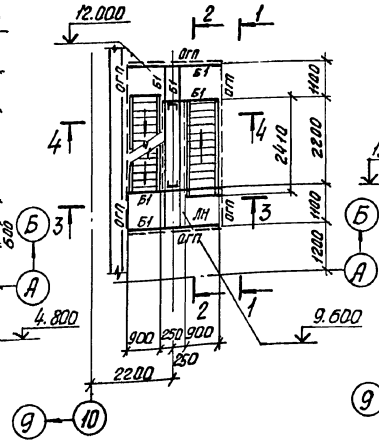

План площадки на отм. 13.200

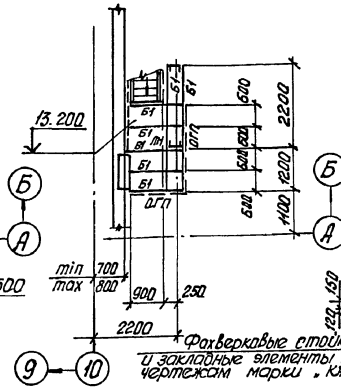

Ведомость элементов

Марка	Сечение: Эскиз	Поз.	Состав	Расчетные усилия: M тсм	N тс	Q тс	Марка металла	Примечан.
Б1	[		[14	0.9		1.2	С235	
Б2	[		[20	Конструктивно			С245	
К1	[		[20		5.4			
СВ1	∟		∟50×5	По гибкости				
а	[		[14	Конструктивно			С235	
ЛН	—		ПВ 506	—»—				

План балок на отм. 6.900 и 8.085

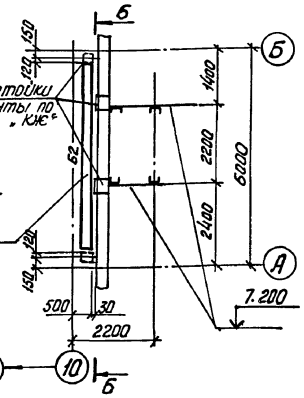

5-5 лист 21

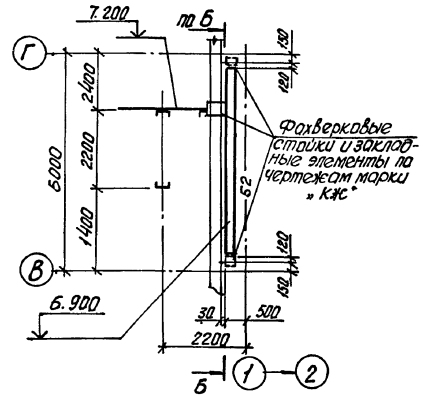

1-1

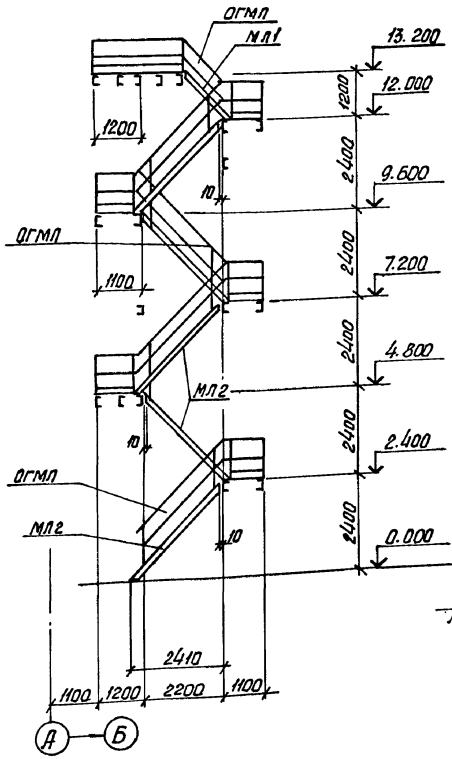

2-2

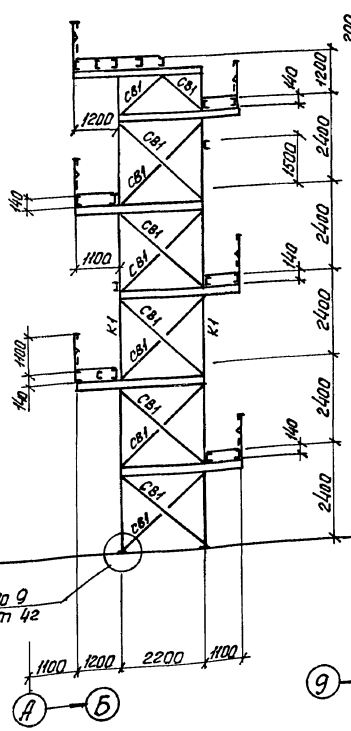

3-3

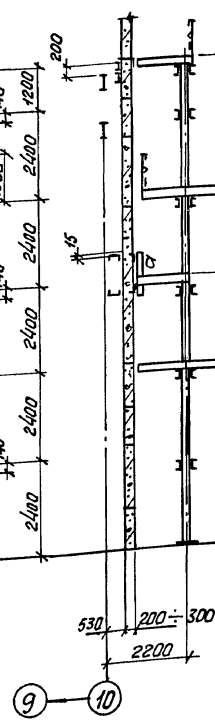

4-4

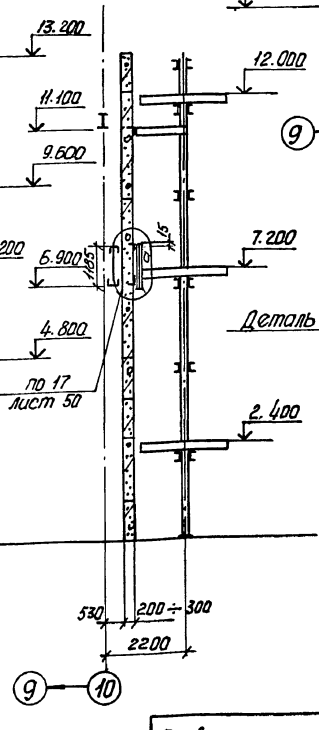

Б-Б

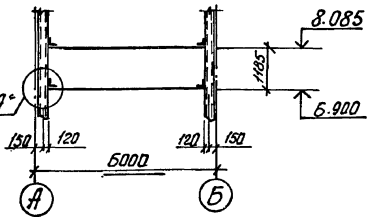

Деталь „А"

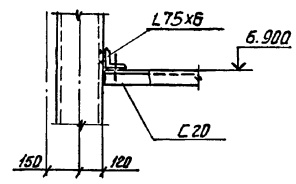

Привязан:

Инв. №:

Нач. отд.	Учитель		
Н. контр.	Учитель		
Гл. спец.	Учитель		
Зав. гр.	Межиборская		
Вед. инж.	Рапопорт		
Пров.	Межиборская		
Разраб.	Копица		

903-1-281.90-КМ

Котельная с 4 котлами Е-10.1.4Р
Золошлакоудаление пневматическое

Главный корпус

Схема лестницы у оси „10"

Стадия	Лист	Листов
Р	22	

Харьковский ПРОМСТРОЙНИИПРОЕКТ

24566-14 24

Инв. № подл. | Подпись и дата | Взам. инв. №

Альбом 7

План щитов на отм. 4.800

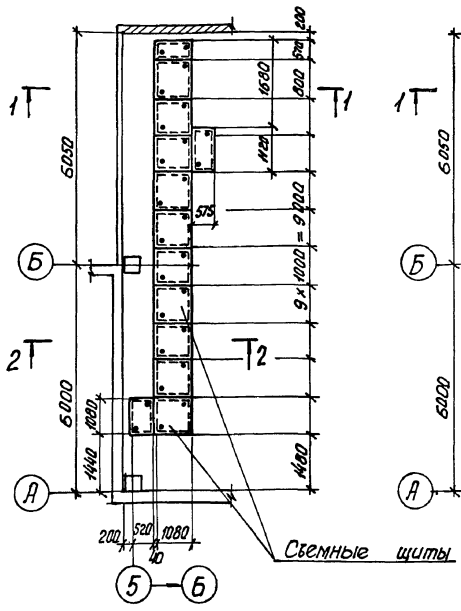

План балок на отм. 4.800

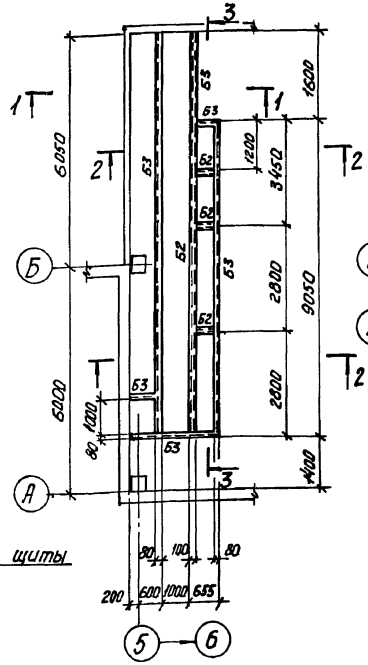

План съемных щитов на отм. ± 0.000

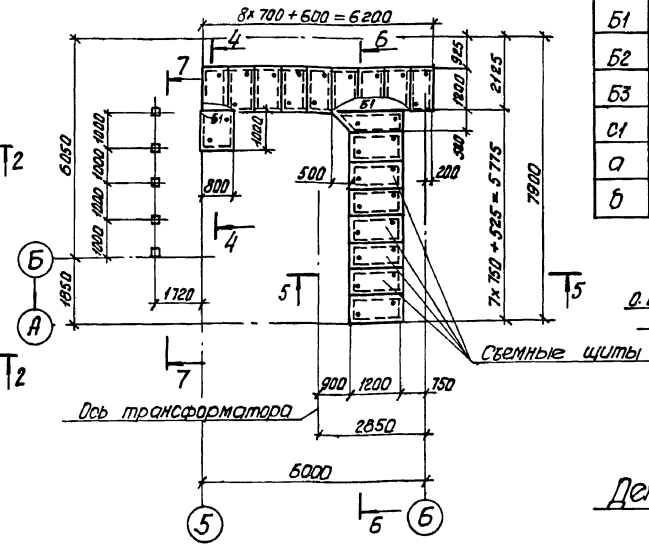

Ведомость элементов

Марка	Сечение эскиз	Поз.	Состав	Расчетные усилия M тсм	N тс	Q тс	Марка металла	Примечан.
Б1			[14	0.5		0.4	С235	
Б2	[		[10	Конструктивно			С235	
Б3			гн[200×80×5	—— » ——			С245	
С1	□		гн□80×3	—— » ——			С255	
а	∟		L 50×5	По гибкости			С235	
б	∟		L 25×3	Конструктивно			С235	

6-6

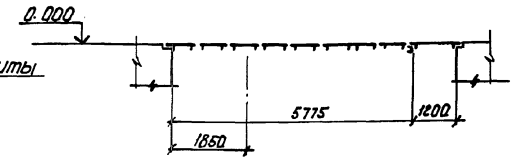

Деталь съемного щита

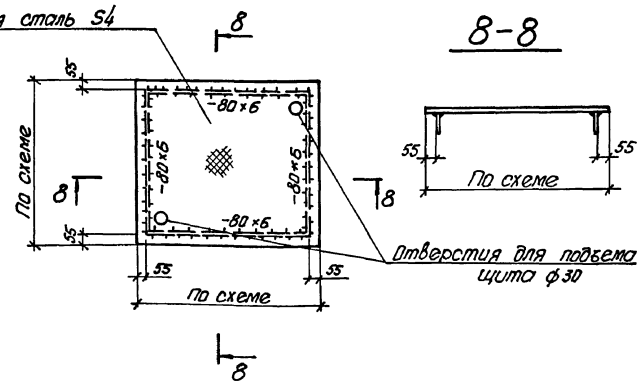

1-1

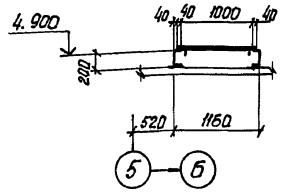

2-2

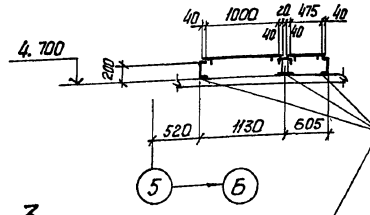

5-5

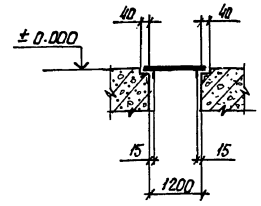

4-4

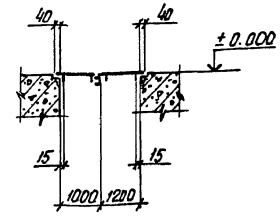

8-8

3-3

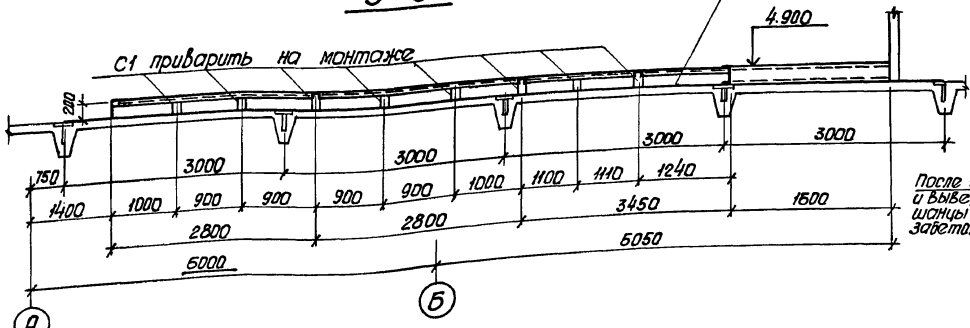

7-7

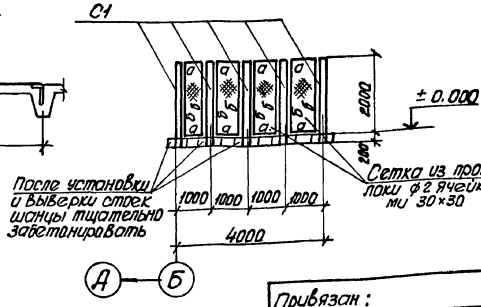

Привязан:

Инв. №

Нач. отд.	Капитульник		
Н. контр.	Учитель		
Гл. спец.	Учитель		
Зав. гр.	Межиборская		
Вед. инж.	Рапопорт		
Провер.	Котчуо		
Разраб.	Рапопорт		

903-1-281.90 – КМ

Котельная с 4 котками Е-10-1.4р
Золошлакоудаление пневматическое

Главный корпус	Стадия	Лист	Листов
	Р	23	

Схемы съемных щитов

Харьковский ПРОМСТРОЙНИИПРОЕКТ

Инв. № подл. | Подпись и дата | Взам. инв. №

Альбом 7

План лестниц и площадок

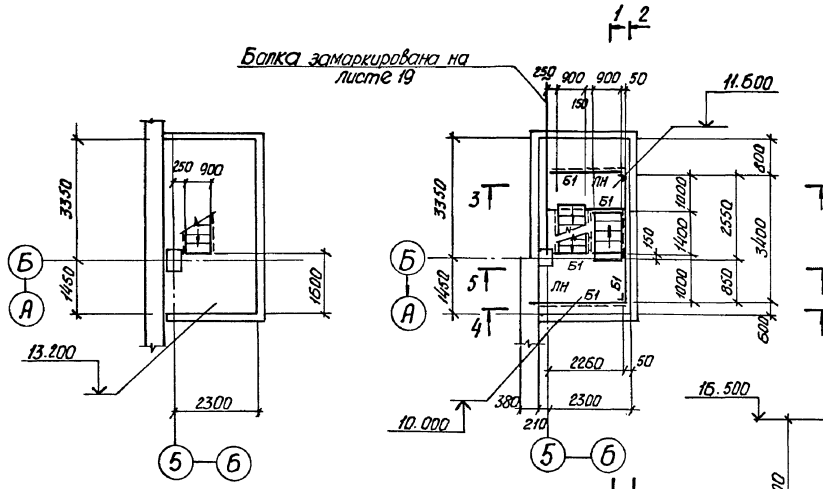

План Венткамеры на отм. 8.400

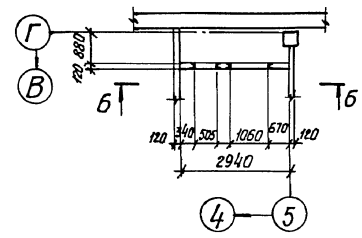

7-7

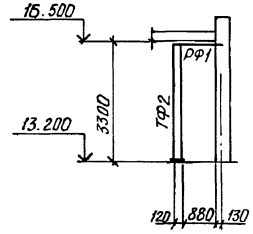

Б-Б

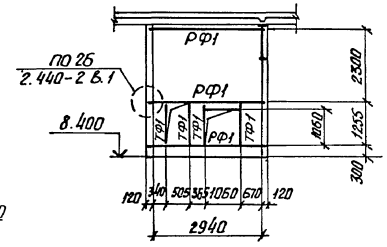

1-1

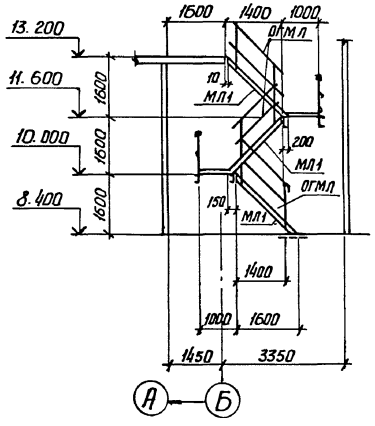

3-3

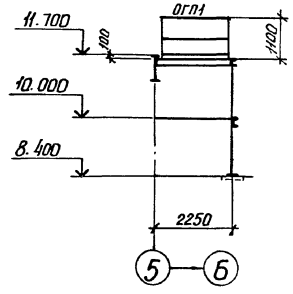

План Венткамеры на отм. 13.200

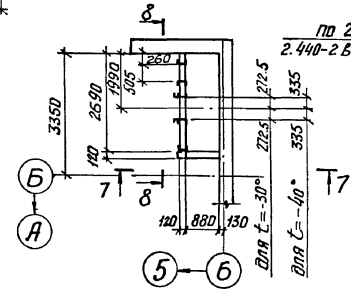

8-8

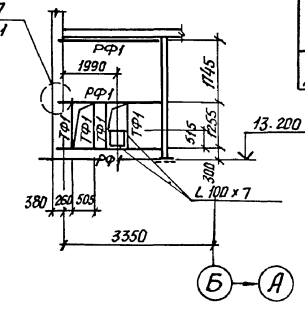

2-2

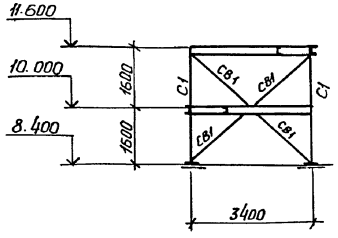

4-4

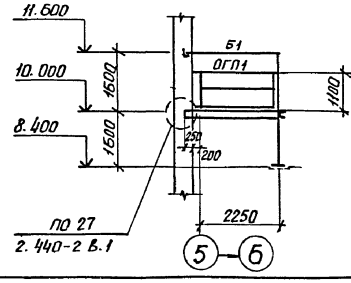

5-5

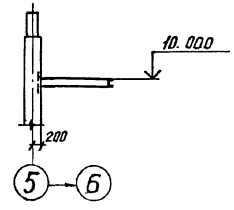

Ведомость элементов

Марка	Сечение: Эскиз	Сечение: поз.	Сечение: Состав	Расчетные усилия: M тсм	Расчетные усилия: N тс	Расчетные усилия: Q тс	Марка металла	Примечан.
Б1	[		[14	0.9		0.7	С 235	
С1	L		L 75×6		1.5		С 245	
СВ1			L 50×5	По гибкости			С 235	
РФ1	[		ГнС 140×60×4	Конструктивно			С 235	
ТФ1			ГнС 140×60×4	—»—			С 235	
ТФ2	10 [		2ГнС 140×60×4	—»—			С 235	
ЛН	—		Р. ст. S4	—»—			С 235	

Ведомость элементов по серии 1.450.3-6

Маркировка	Эскиз		Марка по серии	Наименование	К-во: шт.	К-во: пог. м	Примечан.
МЛ1			ЛХФ 45-18.9	Лестничный марш	3		
ОГМЛ	1 2 3	1	ЭЛЛХ-45	Ограждение лестниц		14	
		2	ЭСЛХ-45				
		3	СЛХ-45				
ОГПМ	1 2 4 3	1	ЭППХ	Ограждение площадок		5	
		2	ЭСПХ				
		3	ЭБПХ				
		4	СПХ				

Дополнительные элементы принять по серии 1.450.3-6 В.0-1

Привязан:

Инв. №

Нач. отд.	Учитель	
Н. контр.	Учитель	
Гл. спец.	Учитель	
Зав. ср.	Межиборская	
Вед. инж.	Рапопорт	
Провер.	Колица	
Разраб.	Рапопорт	

903-1-281.90-КМ

Котельная с 4 котлами Е-10-1.4Р
Золошлакоудаление пневматическое

Главный корпус

Стадия	Лист	Листов
Р	24	

Схемы лестницы и венткамер

Харьковский ПРОМСТРОЙНИИПРОЕКТ

24566-14 26

Инв. № подл. | Подпись и дата | Взам. инв. №

Альбом 7

План балок на отм. 1.500, 3.000, 6600, 9800, 11.200.

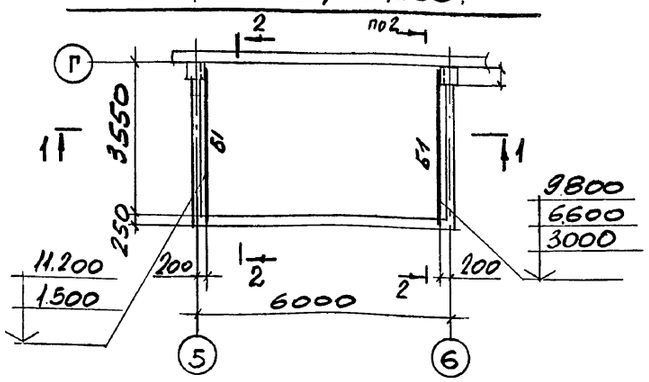

1 — 1

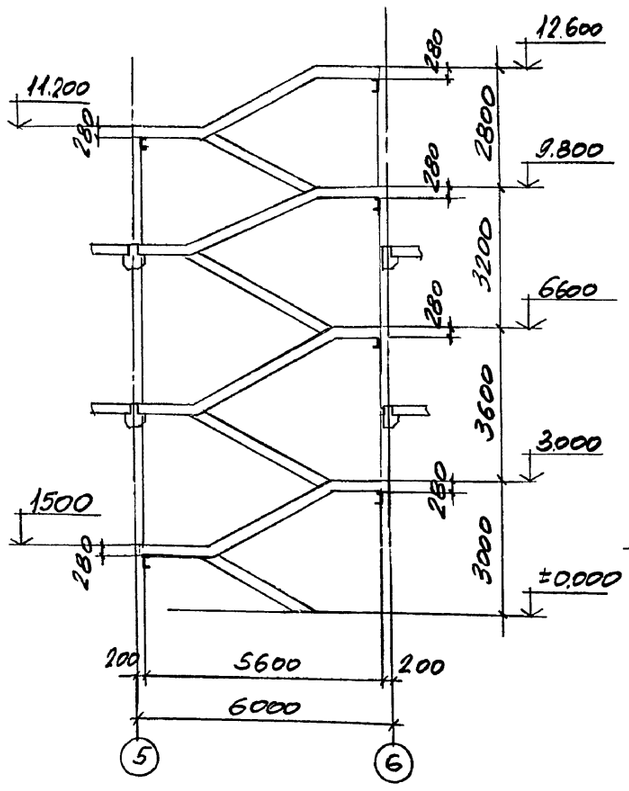

Ведомость элементов для листов 25,26

Марка	Сечение			Расчетные усилия			Марка металла	Примечание
	Эскиз	поз	Состав	M тс.м	N тс.	Q тс.		
МР1	I		I 18			0,7	С255	
БМ1	I		I 26Б1	0,7		0,5	С245	
Б1	С		С24	3,8		3,8	С245	
Б2	С		гн [140х60х4	Конструктивно			С235	
а	L		L63х5	По гибкости			С235	
ЛН	—		ПВ506	Конструктивно			С235	

План балки на отм 12.600

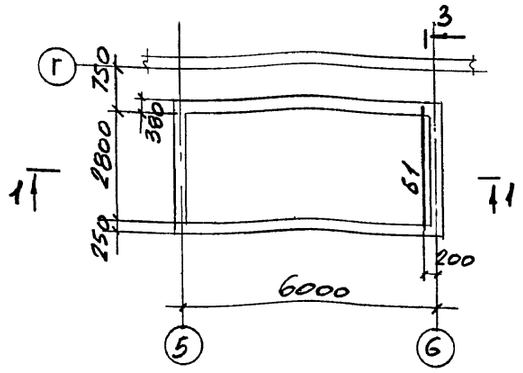

2 — 2

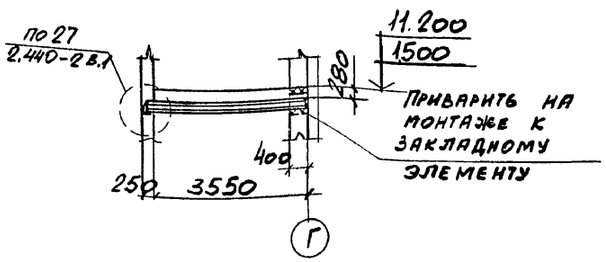

3 — 3

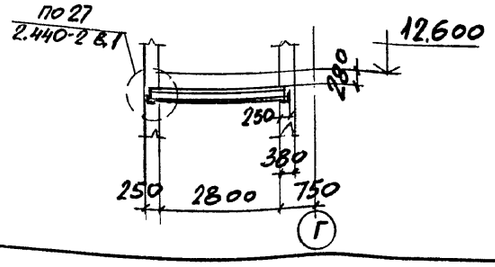

План монорельса на отм 16.000

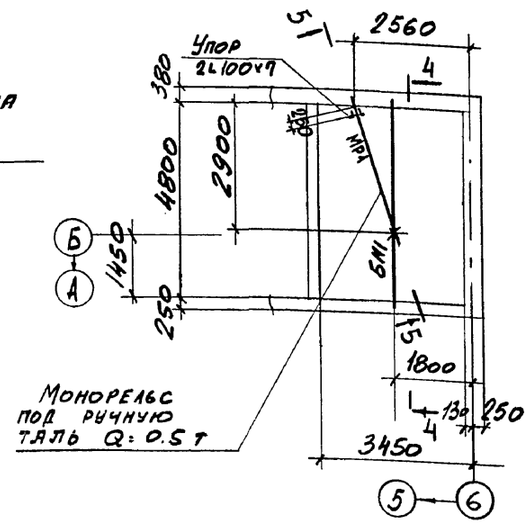

4 — 4

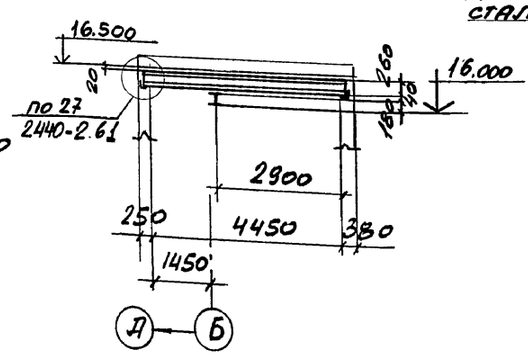

Крышка люка

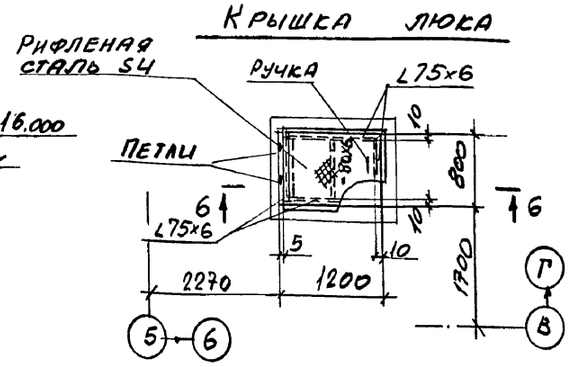

5 — 5

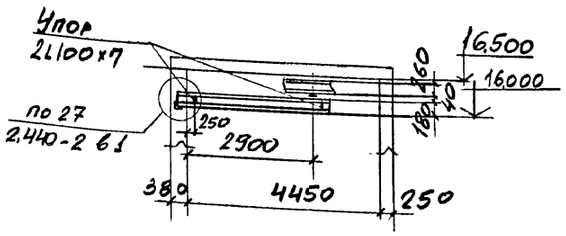

6 — 6

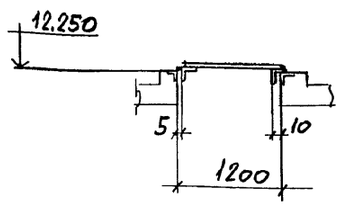

Нач. отд.	Капитульский		903-1-281.90- КМ
Н.контр.	Учитель		Котельная с 4 котлами Е-10-14Р Золошлакоудаление пневматическое
Гл.спец.	Учитель		
Зав. гр.	Меншиборская		Главный корпус — Стадия: Р; Лист: 25; Листов:
Вед.инж.	Рапопорт		
Провер.	Рапопорт		Схемы монорельса и балок в осях 5-6
Разраб.	Пащенко		ХАРЬКОВСКИЙ ПРОМСТРОЙНИИПРОЕКТ

Привязан:

Инв. №

Взамен инв.№ | Подпись и дата | Инв.№подл.

Альбом 7

План пожарных лестниц

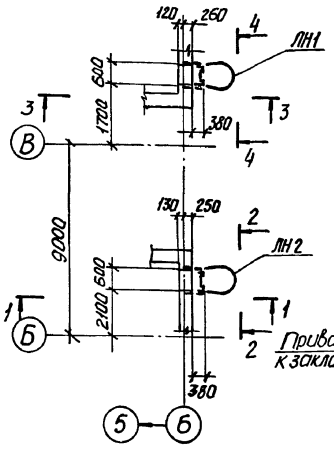

1-1

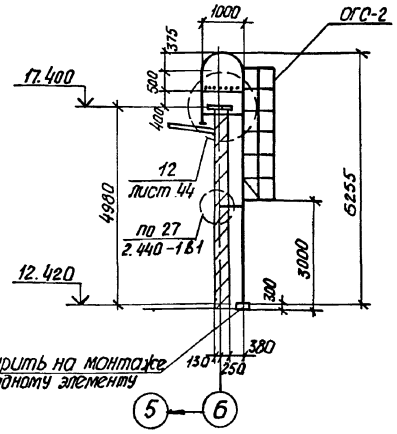

2-2

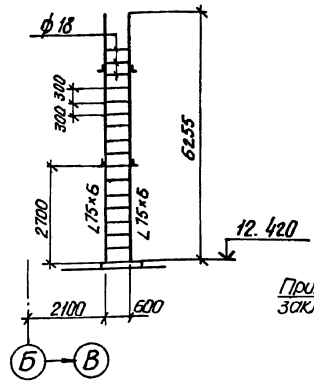

3-3

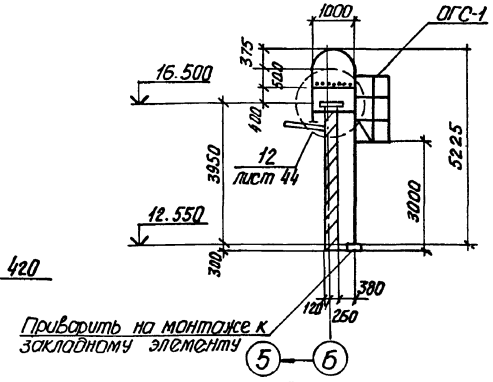

4-4

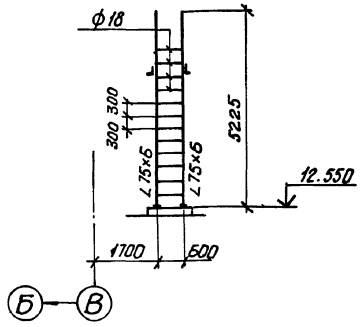

Ведомость элементов по серии 1-450.3-6 в.0-1 к листам 26 и 28

Маркировка	Эскиз	Марка по серии		Наименование	Количест. шт	Количест. п.м.	Примечан.
МЛ1		ЛХВ 45-18.7"		Лестничный марш	2		
ОГП	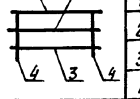	1	ЭППХ	Ограждение площадок		10	
		2	ЭСПХ				
		3	ЭБПХ				
		4	СПХ				
ОГМЛ	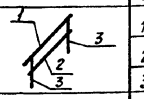	1	ЭПЛХ-45	Ограждение лестниц		6.3	
		2	ЭСЛХ-45				
		3	СЛХ-45				
С1		С-64		Стремянка	2		
ОГС1		ОГС-24.4"		Огражден. стремян.	1		
ОГС2		ОГС-36.4"		То же	2		
Дополнительные элементы принять по серии 1.450.3-6 в.0-1							

Ведомость элементов см. лист 25

План кронштейна на отм. 1.600

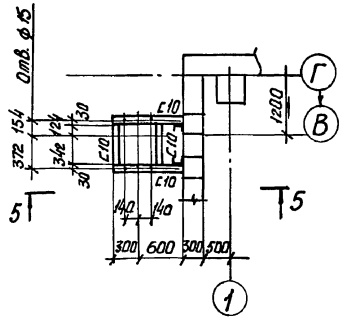

Б-Б

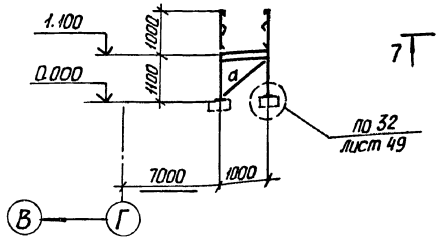

План площадки и лестниц на отм 1.100

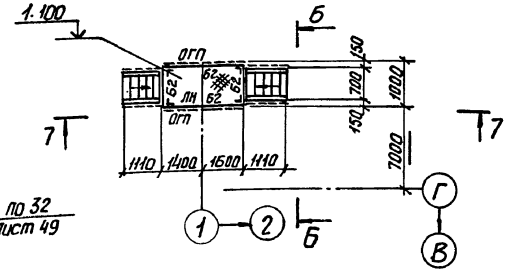

5-5

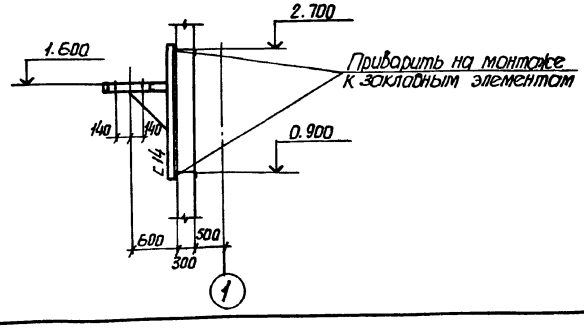

7-7

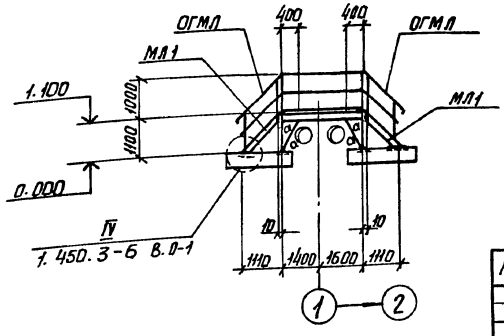

Нач. отд.	Капитульский		903-1-281.90-КМ
Н. контр.	Учитель		Котельная с 4 котлами Е-10.1.4р Золошлакоудаление пневмотическое
Гл. спец.	Учитель		
Зав. гр.	Межиборская		Главный корпус
Вед. инж.	Рапопорт		Стадия: Р; Лист: 26; Листов:
Провер.	Рапопорт		Схемы пожарных лестниц, кронштейна, съемного щита и переходного мостика.
Разраб.	Пощенко		Харьковский ПРОМСТРОЙНИИПРОЕКТ

Привязан:

Инв. №

Инв. № подл. | Подпись и дата | Взам. инв. №

Альбом 7

План столиков на отм. 11.100

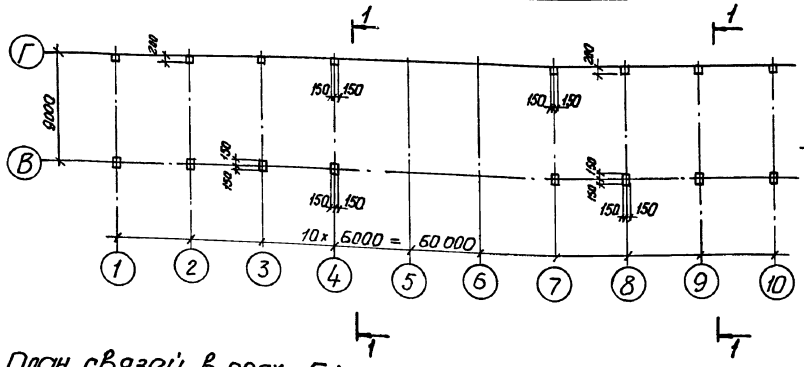

1-1

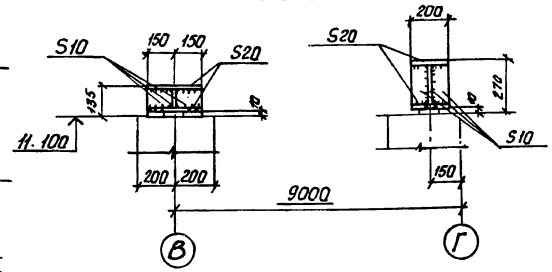

Ведомость элементов

Марка	Сечение			Расчетные усилия			Марка металла	Примечан.
	Эскиз	Поз.	Состав	M тсм	N тс	Q тс		
МР1	I		I 20			1.4	С255	
БМ1			I 18	1.0		1.4	С255	
БМ2			I 26 Б1	1.0		1.0	С245	
СВ1	II		2L 40	26	9.3	5.9	С245	

План связей в осях 5÷6

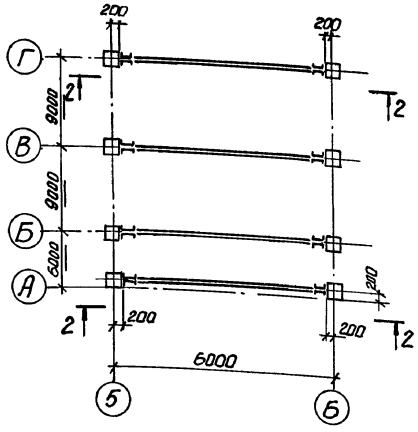

План монорельсов в машинном помещении

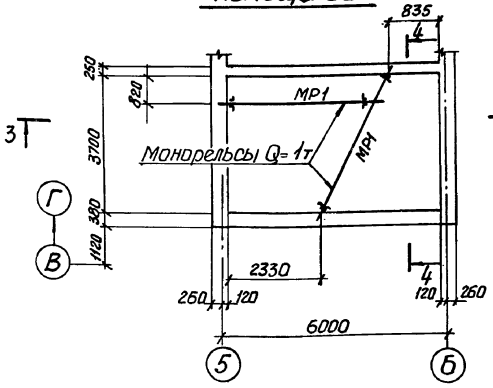

План монорельса в помещении ремонтной мастерской

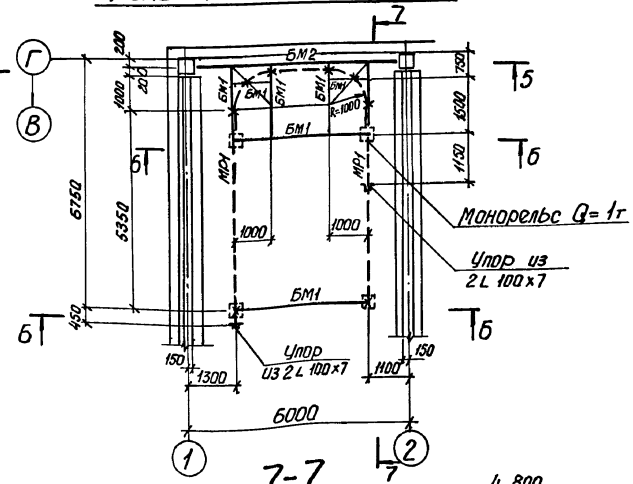

5-5

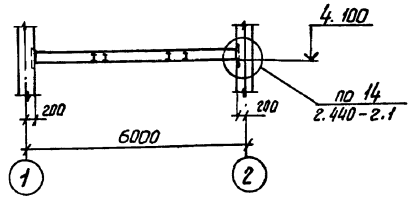

Б-Б

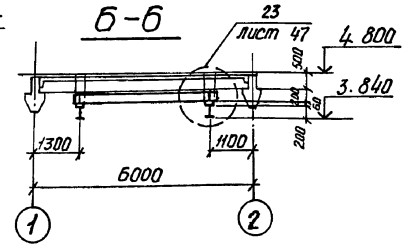

2-2

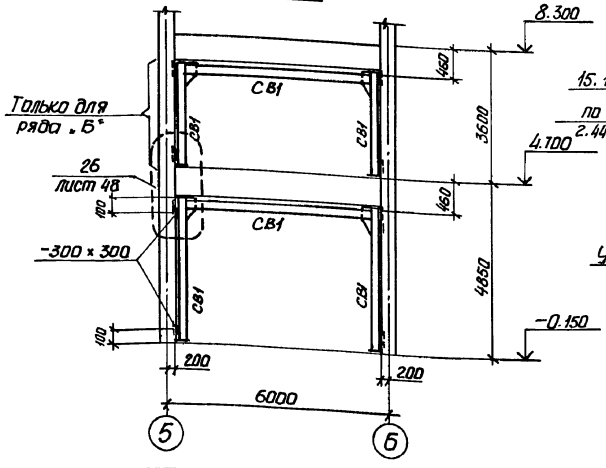

3-3

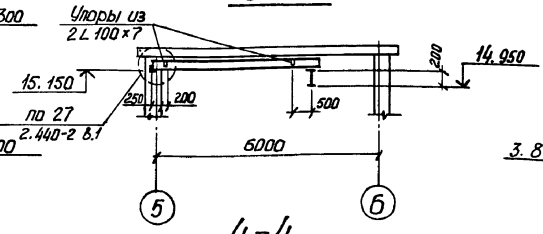

4-4

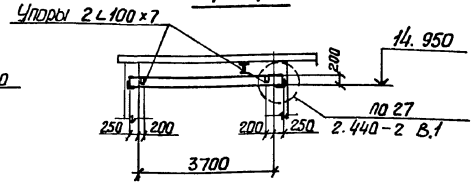

7-7

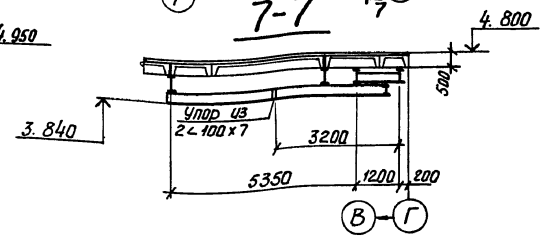

Нач. отд.	Капитульский	
Н.контр.	Учитель	
Гл. спец.	Учитель	
Зав. гр.	Межиборская	
Вед. инж.	Рапапорт	
Провер.	Капица	
Разраб.	Рапапорт	

Привязан:

Инв. №

903-1-281.90-КМ

Котельная с 4 котлами Е-10-1.4р. Золошлакоудаление пневматическое

Главный корпус

Стадия	Лист	Листов
Р	27	

Схемы столиков, связей в осях 5-6 и монорельсов

Харьковский Промстройниипроект

Инв. № подл. | Подпись и дата | Взам. инв. №

Альбом 7

План балок под газоходы

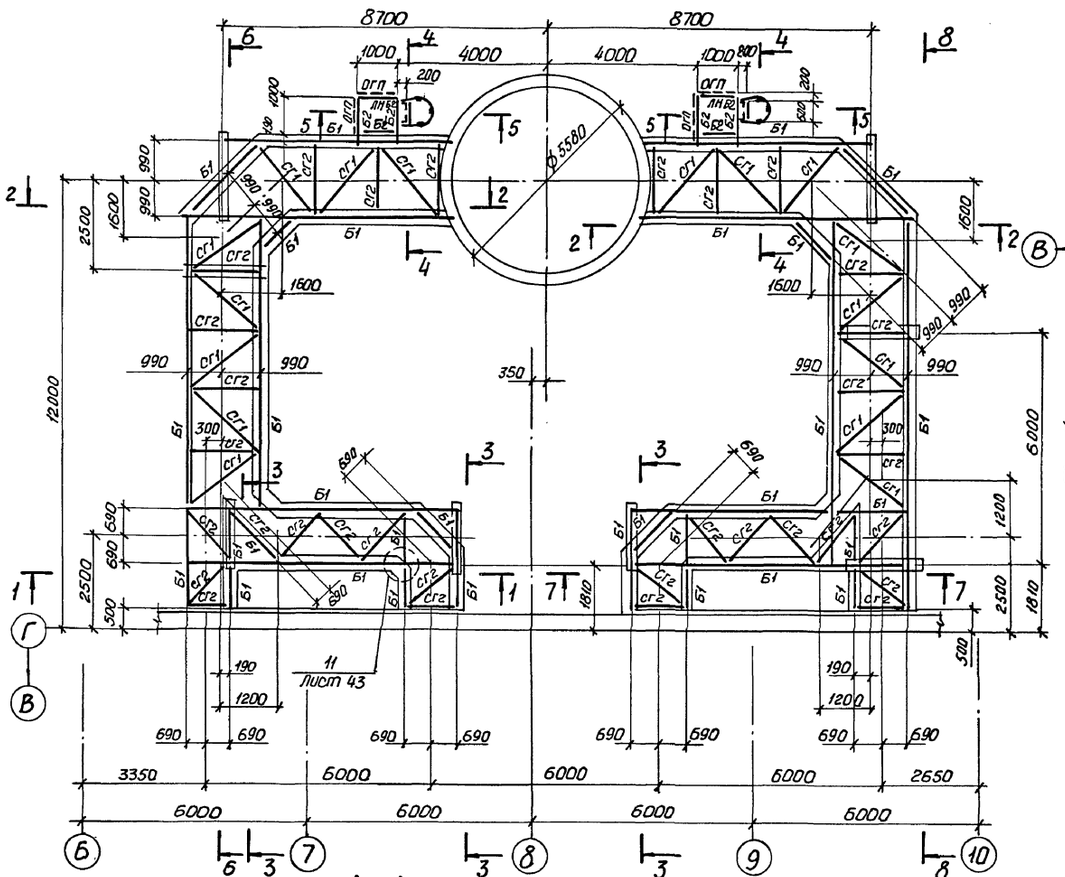

Ведомость элементов

Марка	Сечение: Эскиз	Поз.	Состав	Расчетные усилия: M тсм	N тс	Q тс	Марка металла	Примечан.
Б1	I		I 50 Б1	23.8		11.4	С 255	
Б2	[		Гн[120×60×4	Конструктивно			С 235	
СГ1	L		L 80×6	По гибкости			С 245	
СГ2	L		L 75×6	—»—				
ЛН	—		ПВ 506	Конструктивно			С 235	

3-3

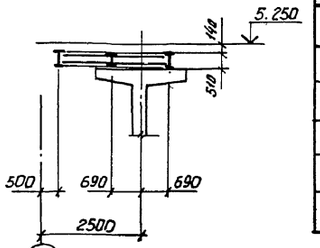

4-4

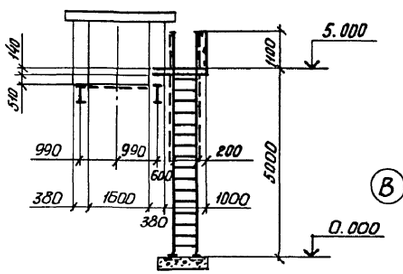

5-5

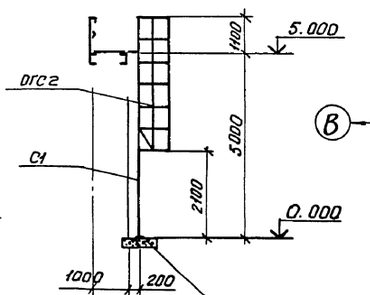

Приварить на монтаже к закладному элементу

6-6

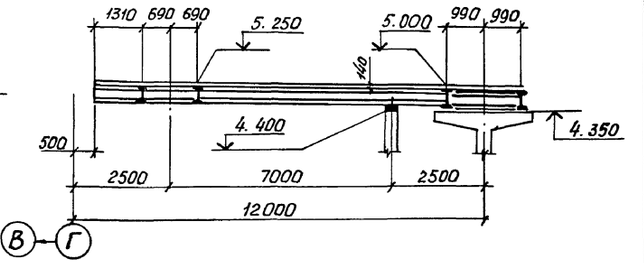

8-8

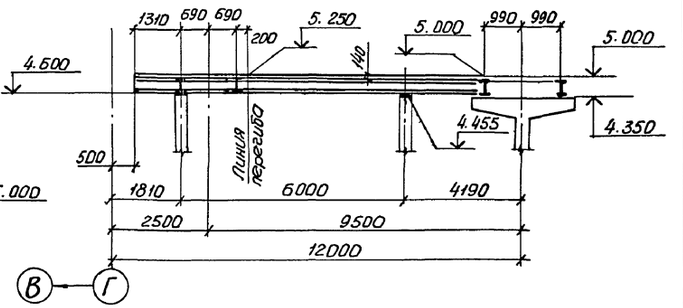

Ведомость элементов по серии 1.450.3-6 в.0-1 см лист 26

1-1

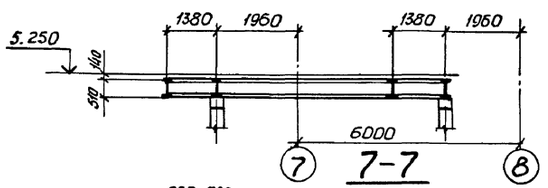

7-7

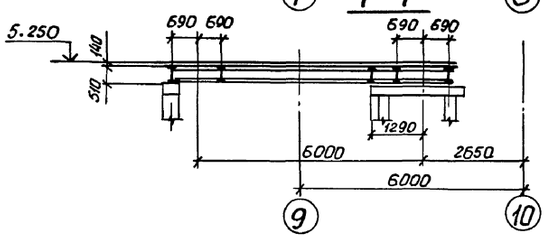

2-2

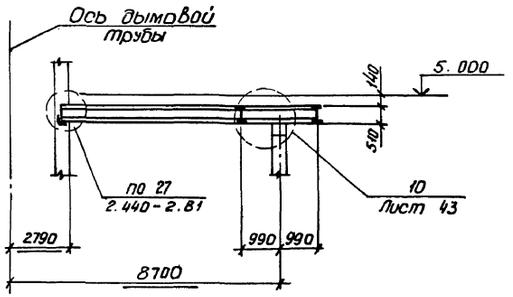

Нач.отд.	Учитель		
Н.контр.	Учитель		
Гл.спец.	Учитель		
Зав.гр.	Межиборская		
Вед.инж.	Раппапорт		
Провер.	Раппапорт		
Разраб.	Власова		

Привязан:

Инв.№:

903-1-281.90-КМ

Котельная с 4 котлами Е-10-14-Р
Золошлакоудаление пневматическое

Главный корпус

Стадия	Лист	Листов
Р	28	

Схемы балок под газоходы.

Харьковский ПРОМСТРОЙНИИПРОЕКТ

Инв.№ подл. | Подпись и дата | Взам.инв.№

Альбом 7

Схема окон В осях 1÷10
(главный корпус)

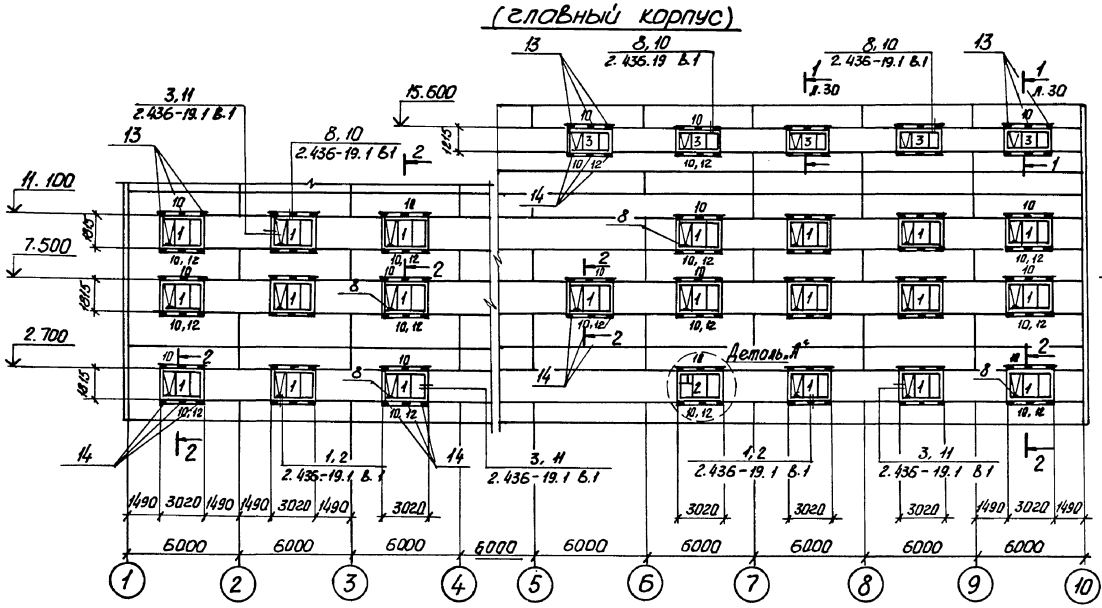

Деталь „А"

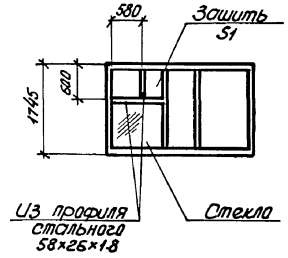

Деталь „Б"

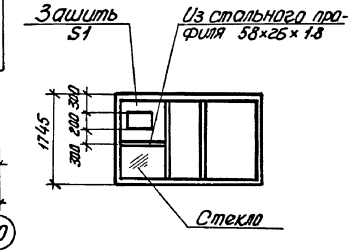

Схема окон В рядах Б÷Г
(главный корпус)

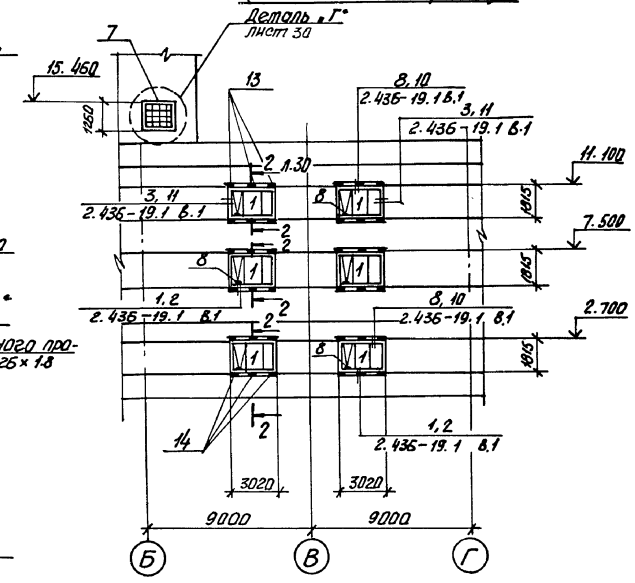

Схема окон В осях 10÷1
(главный корпус)

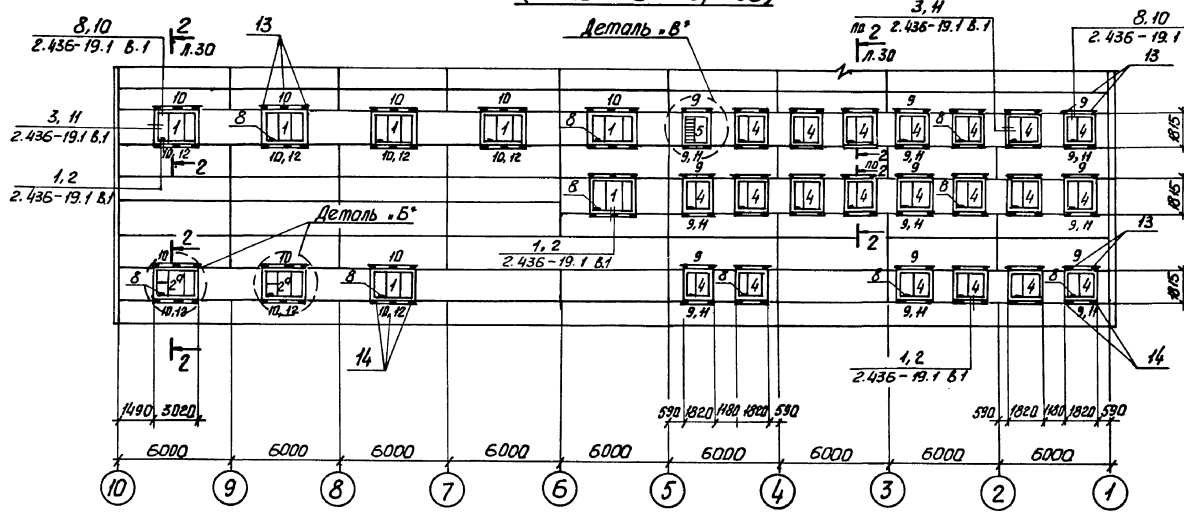

Схема окон В осях 1÷3
(осадительная станция)

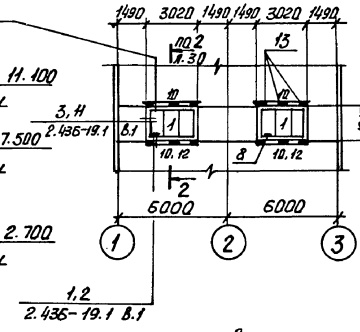

Схема окон В осях 3÷1
(осадительная станция)

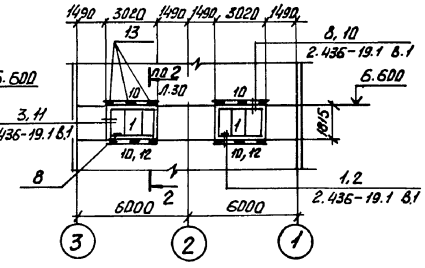

Ведомость элементов по серии 1.436.3-21 Вып. 0÷3 см. лист 30.

				903-1-281.90 - КМ	
				Котельная с 4 котлами Е-10.14р Золошлакоудаление пневматическое	
Нач. отд	Учитель				Стадия / Лист / Листов
Н. контр.	Учитель				Р / 29 /
Гл. спец.	Учитель				
Зав. гр.	Межибарская				
Вед. инж.	Рапопорт				
Разраб.	Тимофеева			Схема окон.	Харьковский ПРОМСТРОЙНИИПРОЕКТ
Провер.	Рапопорт				
Привязан:					
Инв. №					

Альбом 7

Схема окон галерей топливоподачи

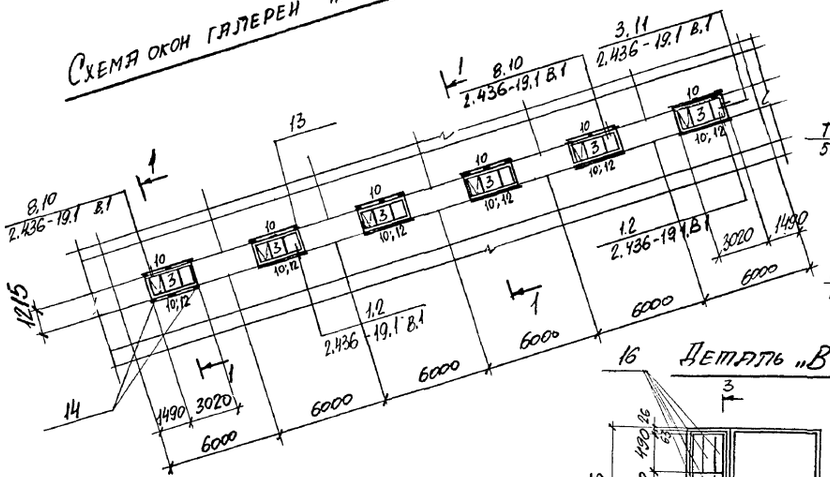

6-6

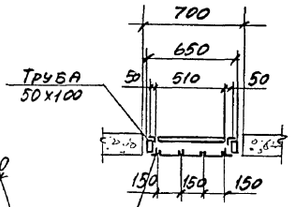

5-5

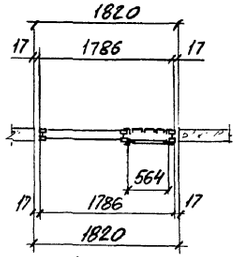

Деталь „В"

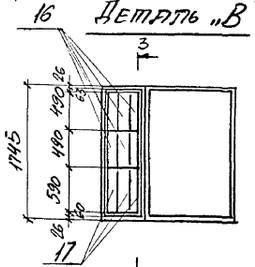

3-3

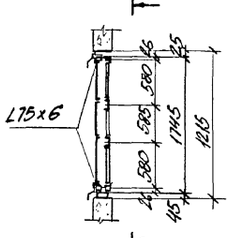

4-4

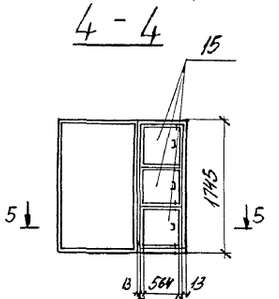

Схема окон в рядах Б÷Г

(главный корпус)

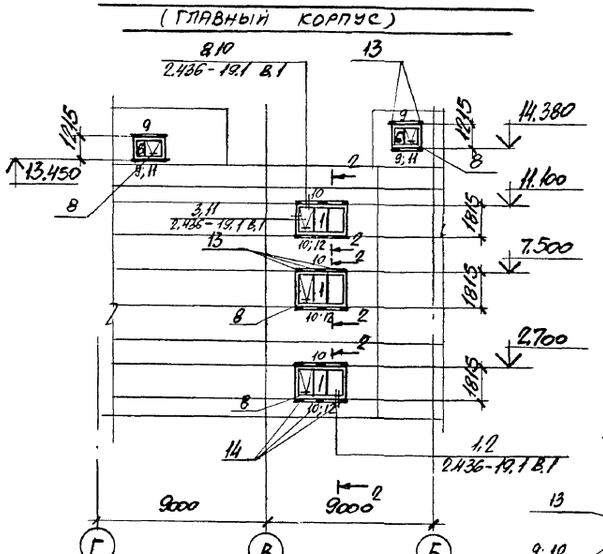

Деталь „Г"

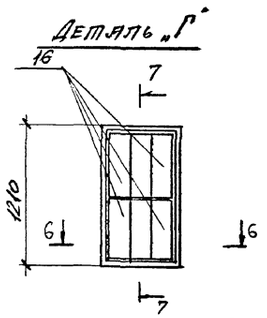

7-7

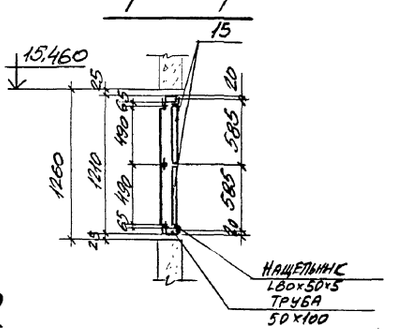

1-1

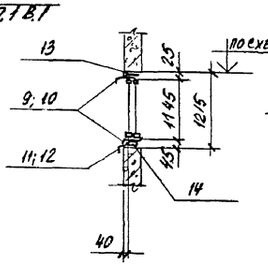

2-2

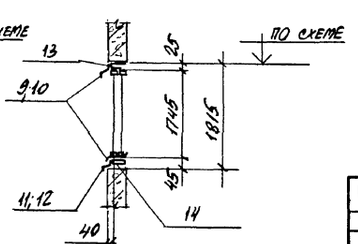

Ведомость элементов по серии 1.436.3-21 вып. 0 ÷ 3

Марка по схеме	Обозначение	Наименование	К-во	Масса, кг: 1 эл-та	Масса, кг: всех	№ вып-ска	Прим.
		Документация					
	1.436.3-21.1-00000 ТО	Техническое описание				В.1	
	1.436.3-21.3-00ОТТ	Технические требования					
	1.436.3-21.1-40000 СБ 1.436.3-21.1-20000 СБ	Окна марки ОТД с одинарным и двойным остеклением					
	1.436.3-21.1-10000 СБ	Окна марки ОТД с одинарным остеклением					
	1.436.3-21.3-100 СБ	Прибор-стержень				В.3	
	1.436.3-21.3-200 СБ	Механизм ручной МРУ					
		Сборочные единицы					
1	1-40000-04	окно ОТД 30.18-2пс	41	159.0	6519	В.1	Серия 1.436.3-21 вып 0÷3
2.2*	1-40000-04	окно ОТД 30.18-2пс*	3	159.0	477		
3	1-20000-05	окно ОТД 30.12-1	11	80	880		
4	1-40000-10	окно ОТД 18.18-2-пс	21	105	2205		
5	2-10000-08	окно ОГР 18.18	1	128	128	В.2	
6	1-40000-11	окно ОТД 18.12-2-пс	2	74	148	В.1	
7	1-10000-12	окно ОГД 18.18-1	1	56	56		
8	3-100	Прибор-стержень		0.6		В.3	
9	1-00006	Нащельник Д 1.18	48	1.51	72.5	В.1	Серия 5.903-7
10	1-00006-03	Нащельник Д 1.30	102	2.57	262		
11	1-00007	Слив Д 2.18	24	3.3	79.2		
12	1-00007-03	Слив Д 2.30	51	5.5	280.5		
13	1-00012	Планка МБ	201	0.21	42.2		
14	1-00011	Сухарь М14	201	0.07	14.1		
15	КУС-1.00.00	Клапан КУС-1 утепленный створный	5	20.0	100	В.1	
16	ТУ 36-1517-84	Решетка жалюзийная №1	12	1.0	12.0		
17	ТУ 36-1517-84	Решетка жалюзийная №2	3	1.2	3.6		

Инв. № подл. | Подпись и дата | Взамен инв. №

Привязан:

Инв. №

Нач. отд.	Учитель	
Н. контр.	Учитель	
Гл. спец.	Учитель	
Зав. гр.	Меняйловская	
Вед. инж.	Рапопорт	
Провер.	Рапопорт	
Разраб.	Тимофеева	

903-1-281.90-КМ

Котельная с 4 котлами Е-10-1.4Р
Золошлакоудаление пневматическое.

Стадия	Лист	Листов
Р	30	

Схема окон.

ХАРЬКОВСКИЙ ПРОМСТРОЙНИИПРОЕКТ

Альбом 7

План покрытия

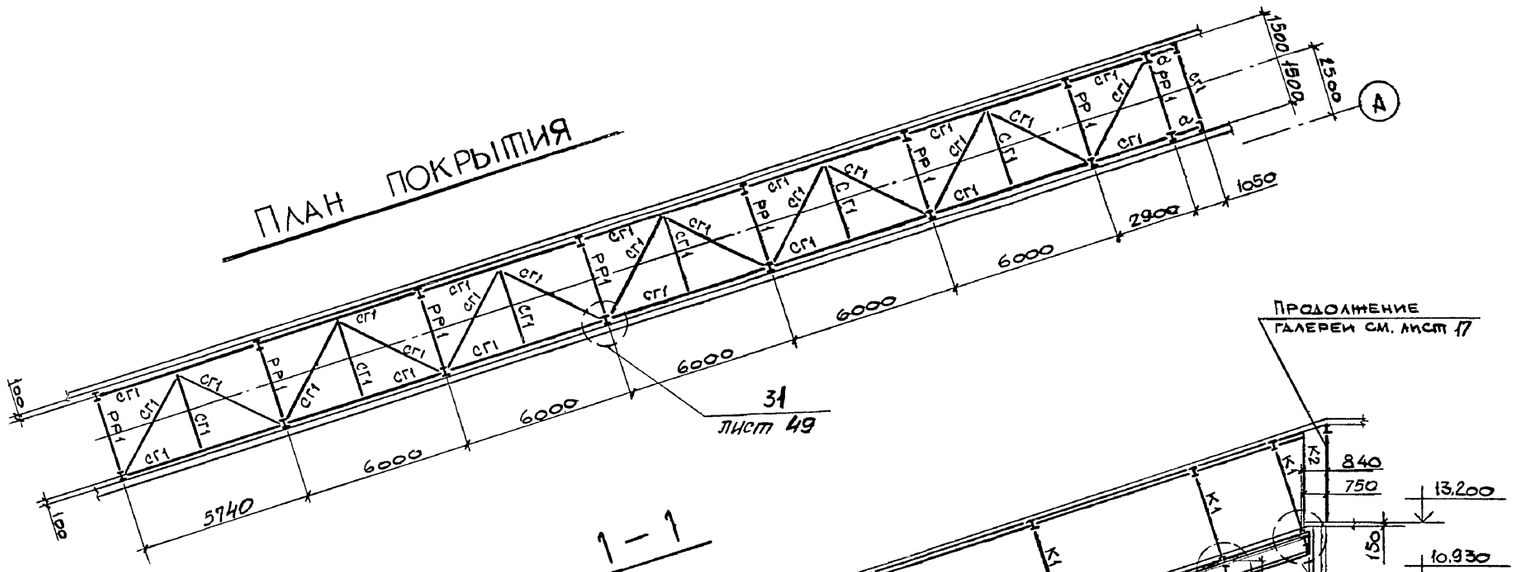

1 – 1

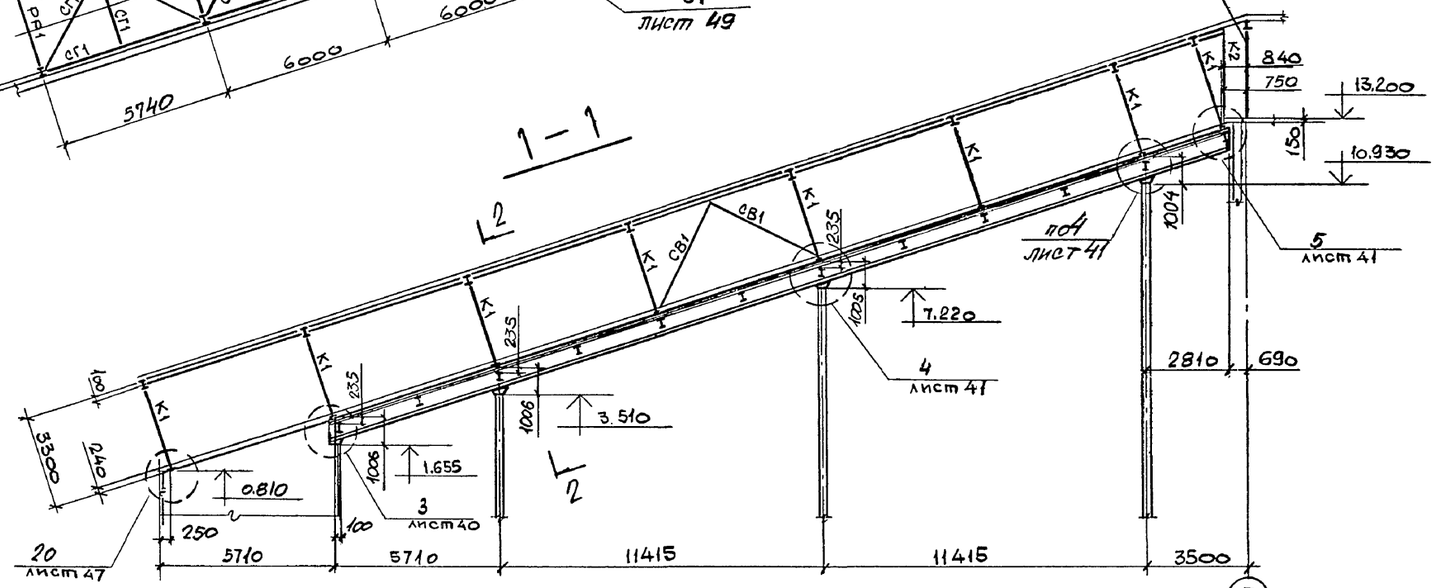

2 – 2

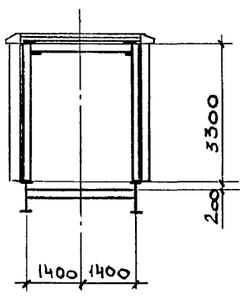

План балок пола

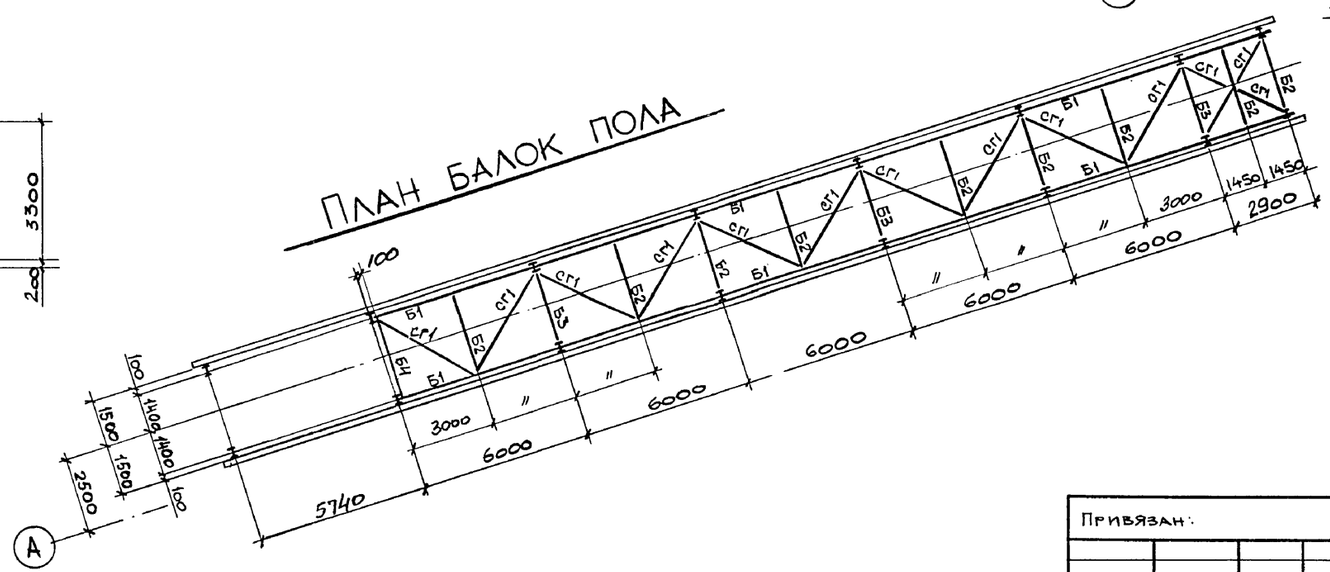

Ведомость элементов

Марка	Сечение: Эскиз	поз	Состав	Расчетные усилия: M тс,м	N тс	Q тс	Марка металла	Примечание
Б1	I		I80Б1	61.2		17.4	С255	
Б2	2 / I / 1	1	I20	2.6		3.8	С255	
		2	−180×6				С235	
Б3	2 (25) / 3 / 1	1	I20	2.6		3.8	С255	
		2	−180×6				С235	
		3	⌀24					
Б4	10 (5) 25 / 2 / 3 / 1	1	I20	1.3		1.9	С255	
		2	∟160×10				С245	
		3	⌀24				С235	
Рр1	2 / I / 1	1	I 2351	3.8		2.0	С245	
		2	−200×8					
К1	I		I20Ш1	3.8	6.0	2.1		
К2	[		[20	Конструктивно				
СВ1	□		□80×3	По гибкости			С255	
Сг1			□80×3	По гибкости				
а	[		[16	Конструктивно			С245	

Геометрическая схема галереи топливоподачи

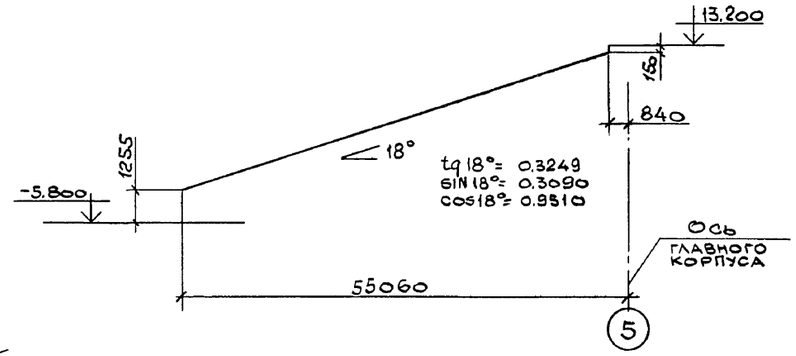

Привязан:			903-1-281.90-КМ
Инв. №	Нач.отд.	Капитульский	Котельная с 4 котлами Е-10-14Р. Золошлакоудаление пневматическое.
	Н.контр.	Учитель	
	Гл.спец.	Учитель	Главный корпус. Приемно-дробильное отделение. Стадия: Р; Лист: 31; Листов:
	Зав.гр.	Меняборская	
	Вед.инж.	Рапопорт	
	Провер.	Рапопорт	Схемы галереи топливоподачи
	Разраб.	Власова	Харьковский Промстройниипроект

Инв.№подл. | Подпись и дата | Взамен инв.№

Альбом 7

План балок покрытия и монорельса

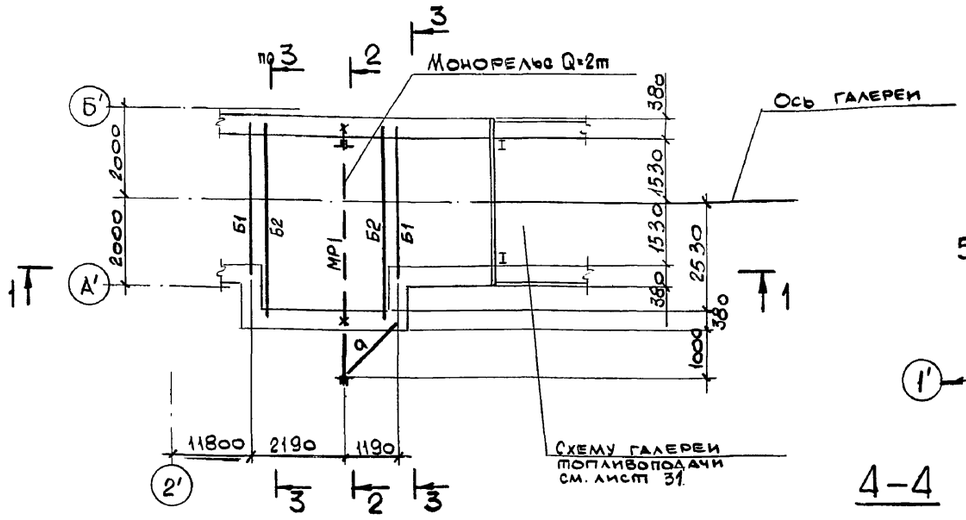

План пожарной лестницы

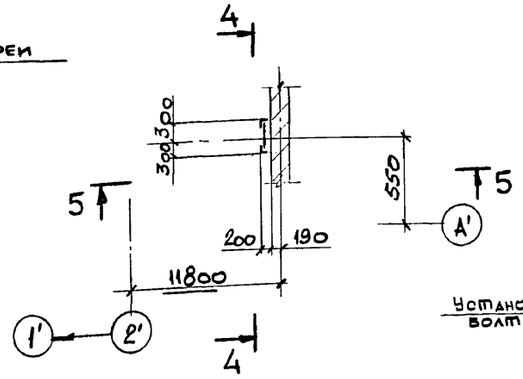

Ведомость элементов

Марка	Сечение: Эскиз	Поз.	Состав	Расчетные усилия: M тс.м	N тс	Q тс	Марка металла	Примечание
МР1	I		I24М			3.1	С255	
Б1	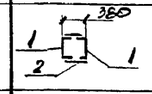	1	[16				С245	Планки -200×6 через ~1000
		2	-350×6	2.1		2.4	С235	
Б2	[		[20	2.4		2.3	С245	
а	L		L75×6	по гибкости				

7-7

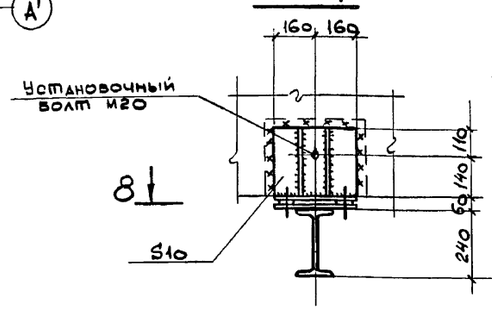

1

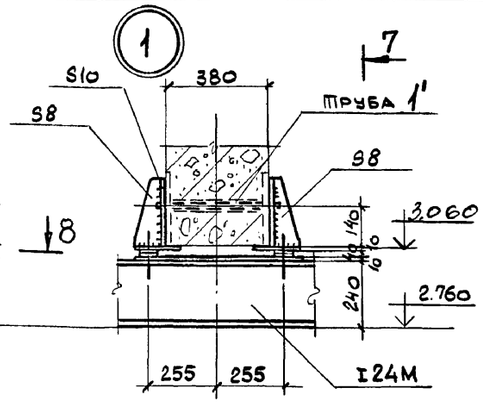

1-1

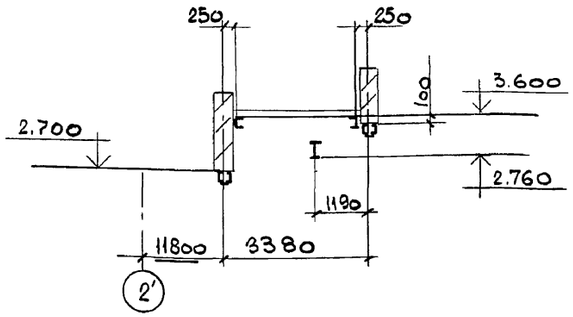

4-4

5-5

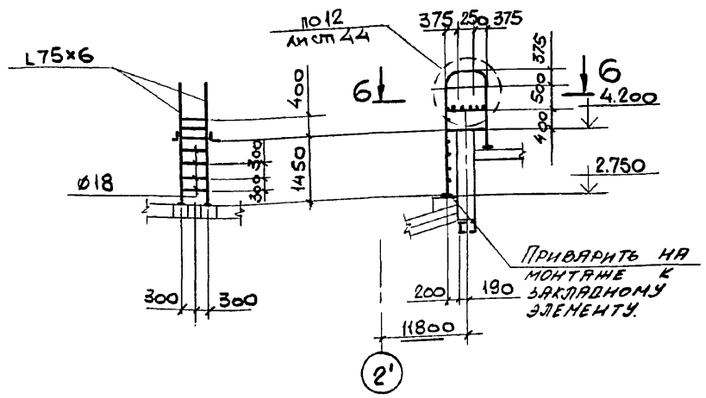

8-8

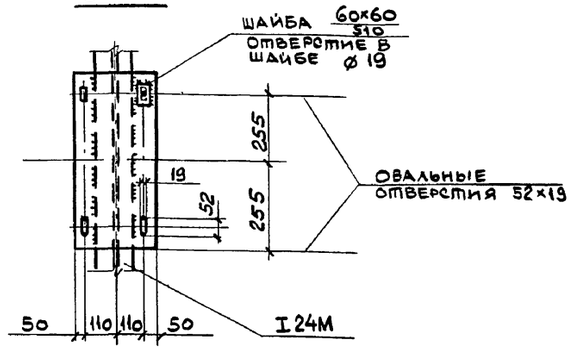

2-2

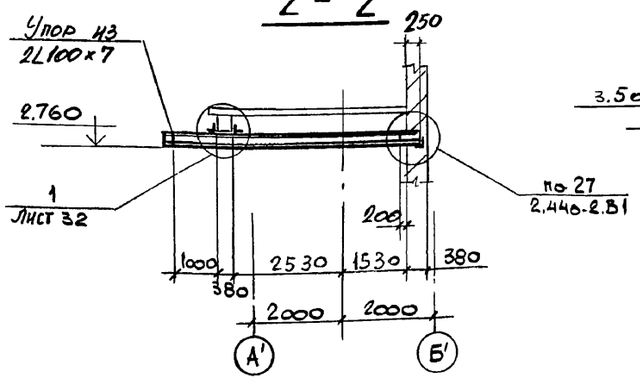

3-3

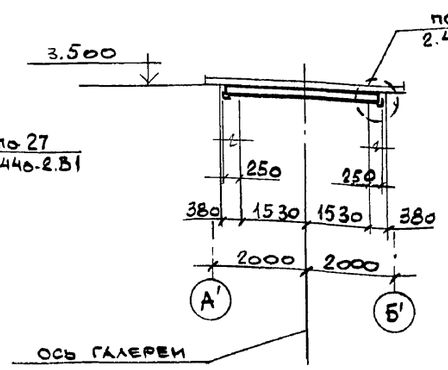

6-6

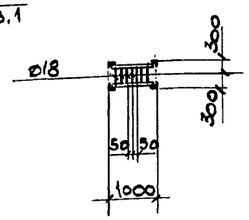

Нач.отд.	Капитульский		
Н.контр.	Учитель		
Гл.спец.	Учитель		
Зав.гр.	Меняйловская		
Вед.инж.	Рапопорт		
Провер.	Копица		
Разраб.	Власова		

Привязан:

Инв. №

903-1-281.90 - КМ

Котельная с 4 котлами Е-10-1.4Р
Золошлакоудаление пневматическое.

Главный корпус
Приемно-дробильное отделение.

Стадия	Лист	Листов
Р	32	

Схемы балок, монорельса, пожарной лестницы. Узел 1.

ХАРЬКОВСКИЙ ПРОМСТРОЙНИИПРОЕКТ

Инв.№подл. | Подпись и дата | Взамен инв.№

24566-14 34

Альбом 7

План решетки на отм. 0.500

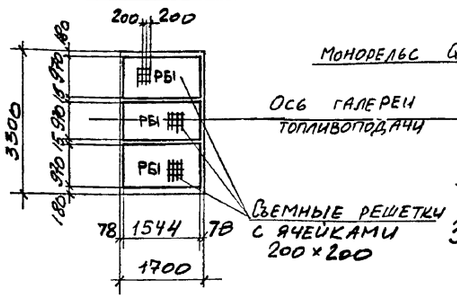

План монорельса и лестницы

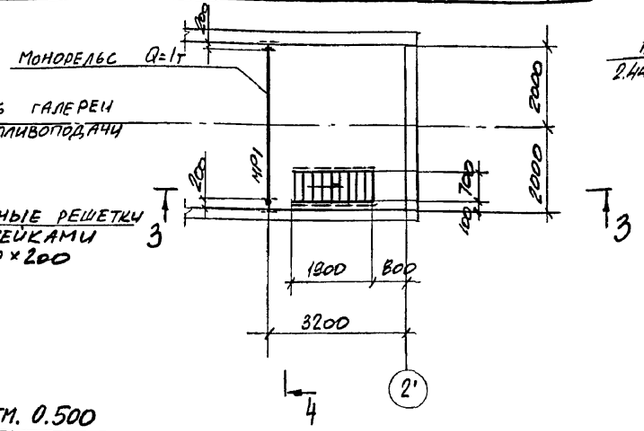

4-4

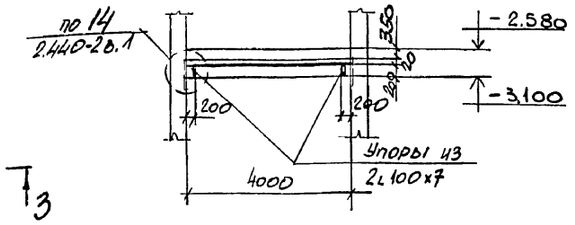

План бункера на отм. 0.500

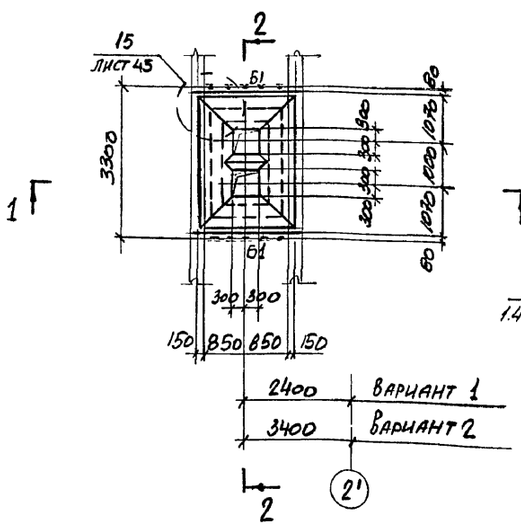

3-3

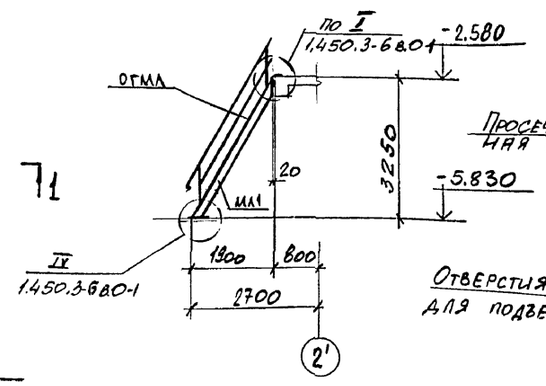

План съемного щитка над зумпфом

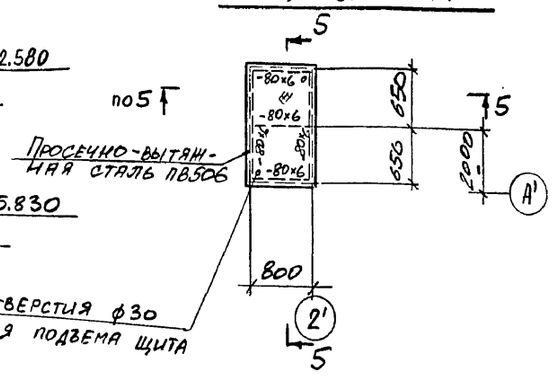

5-5

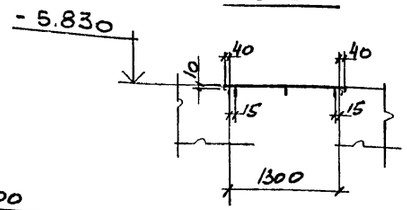

1-1

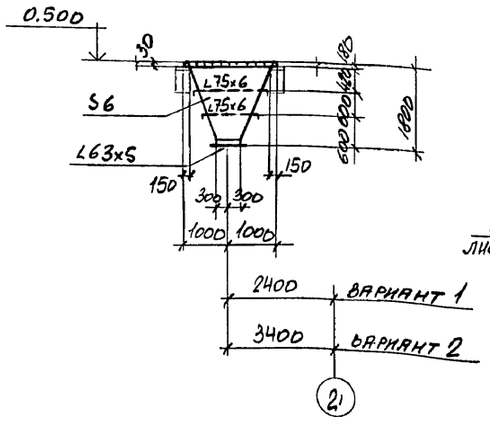

2-2

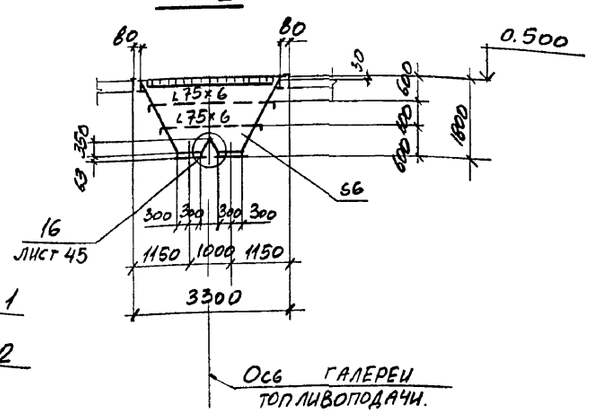

Решетка РБ-1

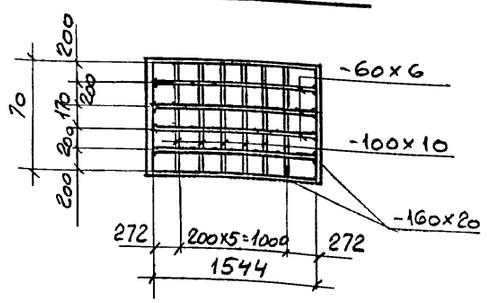

Ведомость элементов

Марка	Сечение: Эскиз	поз	Состав	Расчетные усилия: M тсм	N тс	Q тс	Марка металла	Примечание
МР1	I		I20			1.4	С 255	
Б1	2 1 2	1	-140×8	M_x=6.1		12,2	С 245	
		2	-120×20	M_y=0,2		0,2		

Ведомость элементов по серии 1.450.3-6.В.0-1.

Марки-ровка	Эскиз	Марка по серии		Наименование	Количество: шт	Количество: пм	Примечание
МЛ1		АХВ60-36.7*		Лестничный марш	1		
ОГМА	1 2 3 3	1	ЭПАХ-60	Ограждение лестниц		7	
		2	ЭСАХ-60				
		3	СКХ-60				

Дополнительные элементы принять по серии 1.450.3-6.В.0-1

Привязан:

Инв.№

Нач.отд.	Капитульский	
Н.контр.	Учитель	
Гл.спец.	Учитель	
Зав.гр.	Мениворская	
Вед.инж.	Рапопорт	
Провер.	Колица	
Разраб.	Рапопорт	

903-1-281.90-КМ

Котельная с 4 котлами Е-10-14Р
Золошлакоудаление пневматическое.

Главный корпус
Приемно-дробильное отделение.

Стадия	Лист	Листов
Р	33	

Схемы бункера, монорельса и лестницы.

Харьковский Промстройниипроект

Взамен инв.№ | Подпись и дата | Инв.№ подл.

Альбом 7

План балок перекрытия на отм. 17.300.

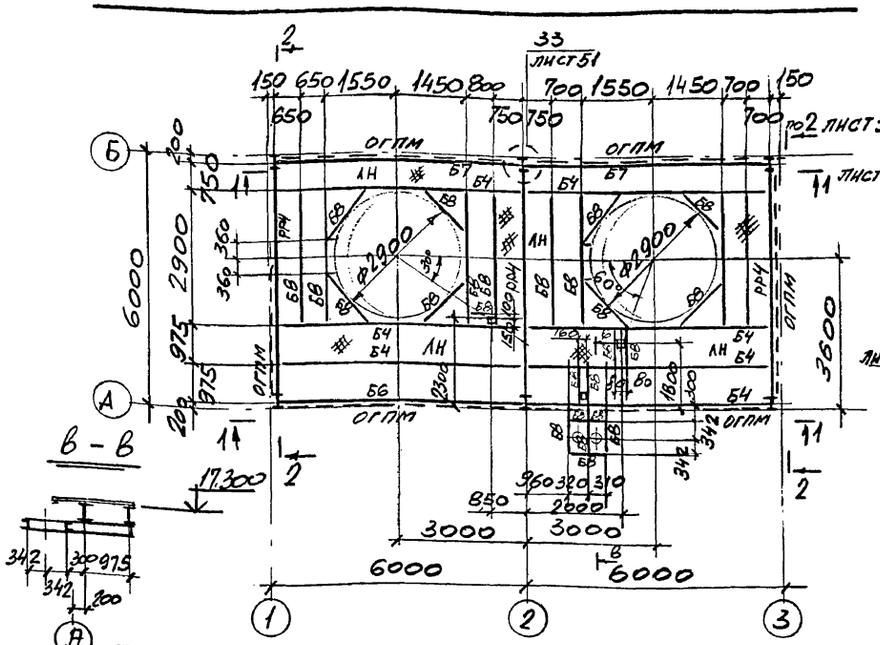

План балок перекрытия на отм 10.800

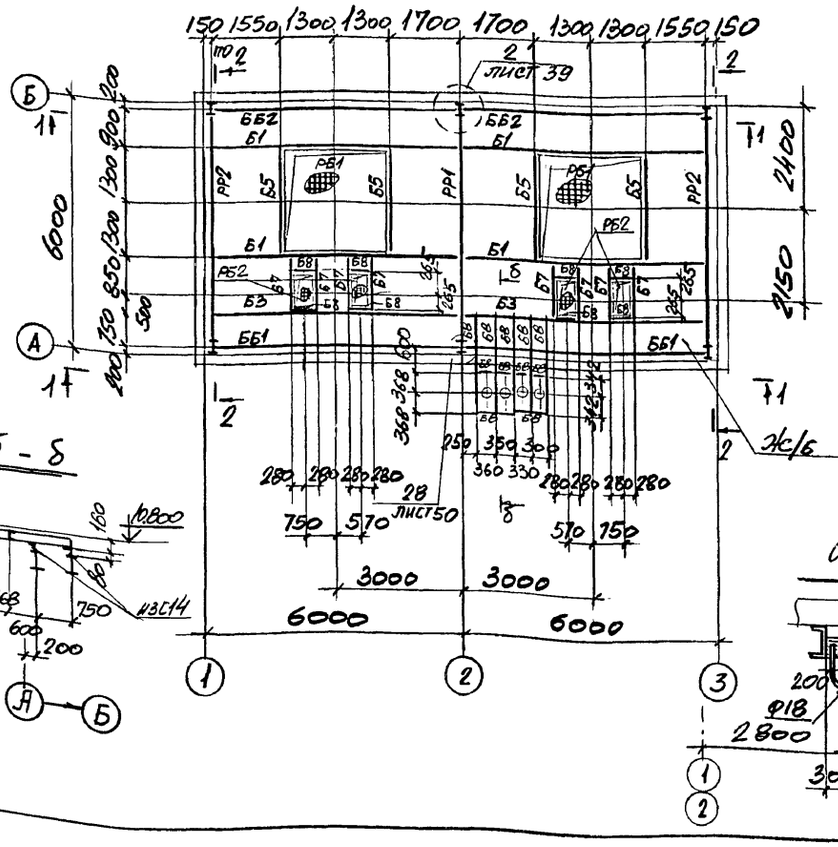

План бункеров

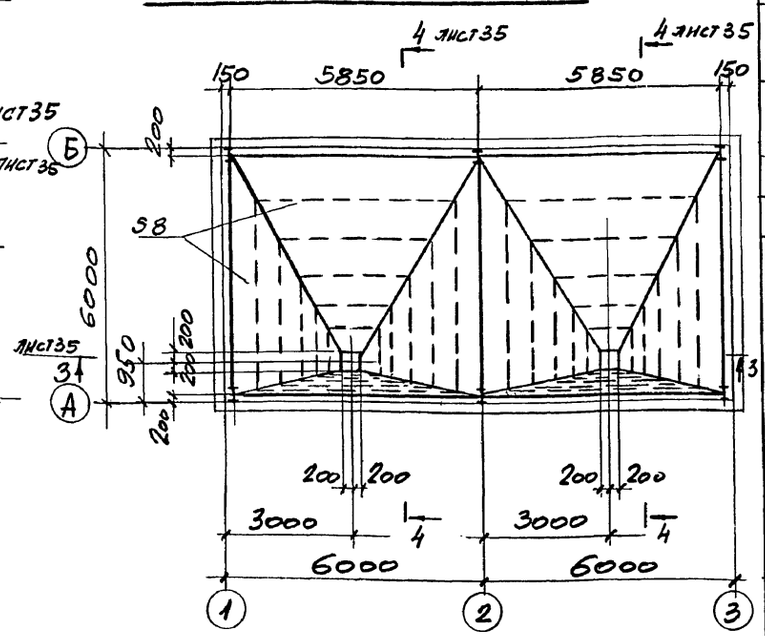

План балок перекрытия на отм. 3600

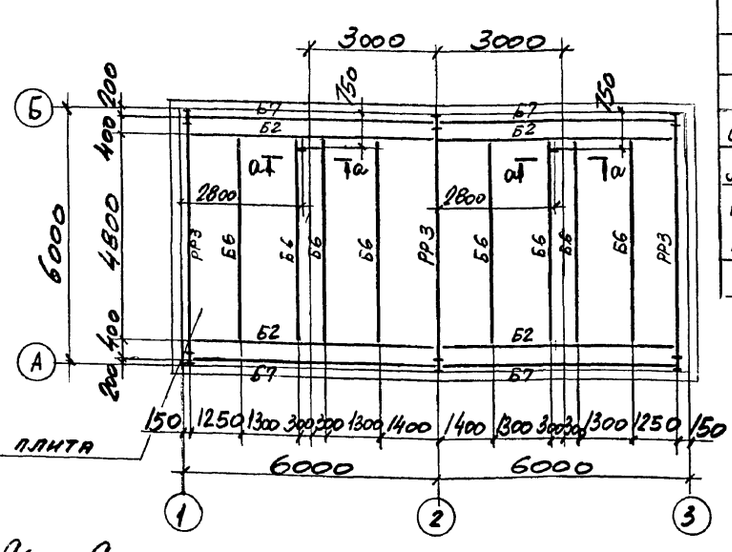

а — а

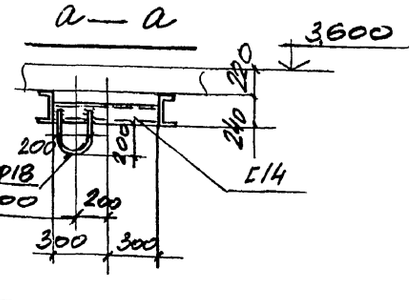

Ведомость элементов. Для листов 34 и 38

Марка	Сечение: Эскиз	Поз	Состав	Расчетные усилия: M тс.м	N тс.	Q т.с	Марка металла	Примечание
РР1		1	I70Б2	Mx=52.9 My=3.0		53.3	С285	
		2	Ст3					
РР2		1	I70Б2	Mx=52.9 My=3.0		53.3		
		2	Ст3					
РР3	I		I45Б2	27.5		18.6		
РР4	I		I35Б2	11.0		12.6		
ББ1		1	I50Б1	Mx=27.9 My=5.0		18.2		
		2	-200×10					
		3	Ст3					
ББ2		1	I50Б1	Mx=17.4 My=3.2		11.5	С245	
		2	-200×10					
		3	Ст3					
Б1	I		I45Б2	30.3		15.6		
Б2	I		I35Б1	11.3		7.5		
Б3	I		I30Б1	7.1		4.2		
Б4	I		I26Б1	5.4		3.6		
Б5	I		I23Б1	4.6		7.0		
Б6	[		[24	3.7		3.1		
Б7	[		[20	1.8		1.2		
Б8	[		[14п	0.4		0.7	С235	
К1	I		I40Ш2	14.6	113	4.1	С245	
СВ1	⊤		2L100×7	по гибкости				
ЛН	—		ПВ500	конструктивно			С235	
РБ1	Схему, сечения см. лист 36							
РБ2								

Привязан:

Инв. №

Нач. отд.	Учитель	
Н. контр.	Учитель	
Гл. спец.	Учитель	
Зав. гр.	Менневорская	
Вед. инж.	Рыпопорт	
Провер.	Рыпопорт	
Разраб.	Пащенко	

903-1-281.90-КМ

Котельная с 4 котлами Е-10-1.4Р. Золошлакоудаление пневматическое.

Осадительная станция	Стадия	Лист	Листов
	Р	34	
Планы балок перекрытий.	Харьковский Промстройниипроект		

24566-14 36

Инв.№подл. | Подпись и дата | Взам.инв.№

Альбом 7

1 — 1 лист 34

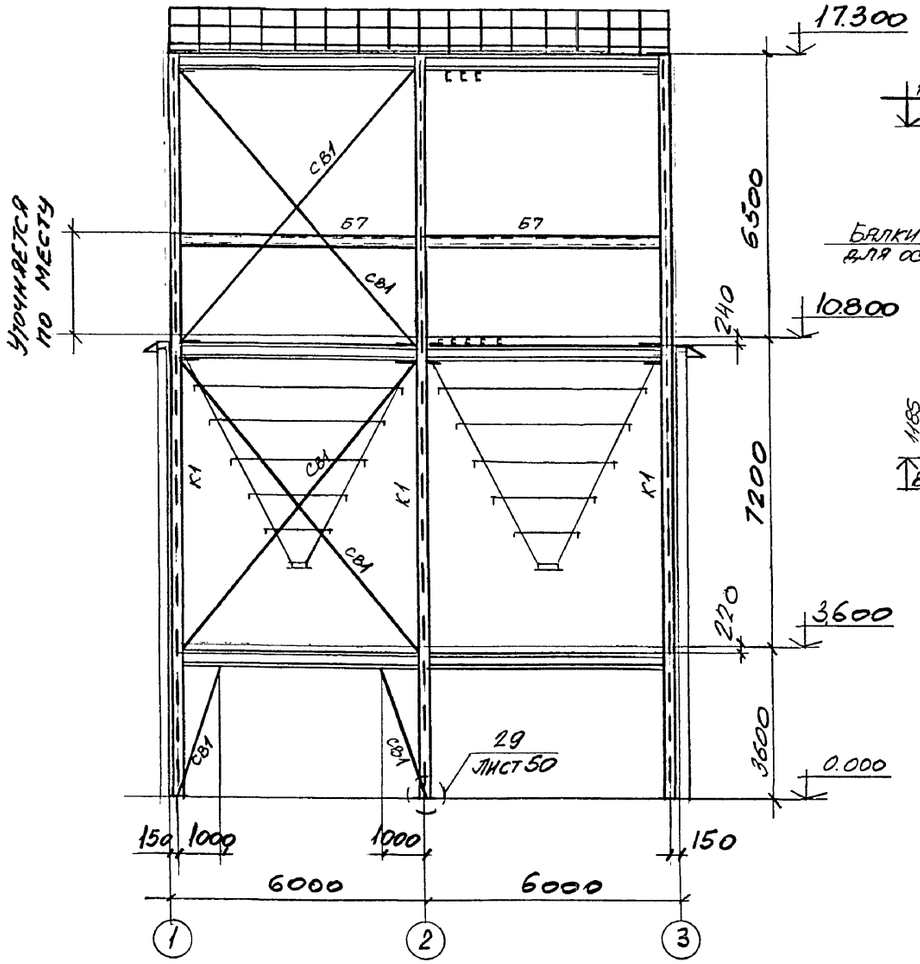

2 — 2 лист 34

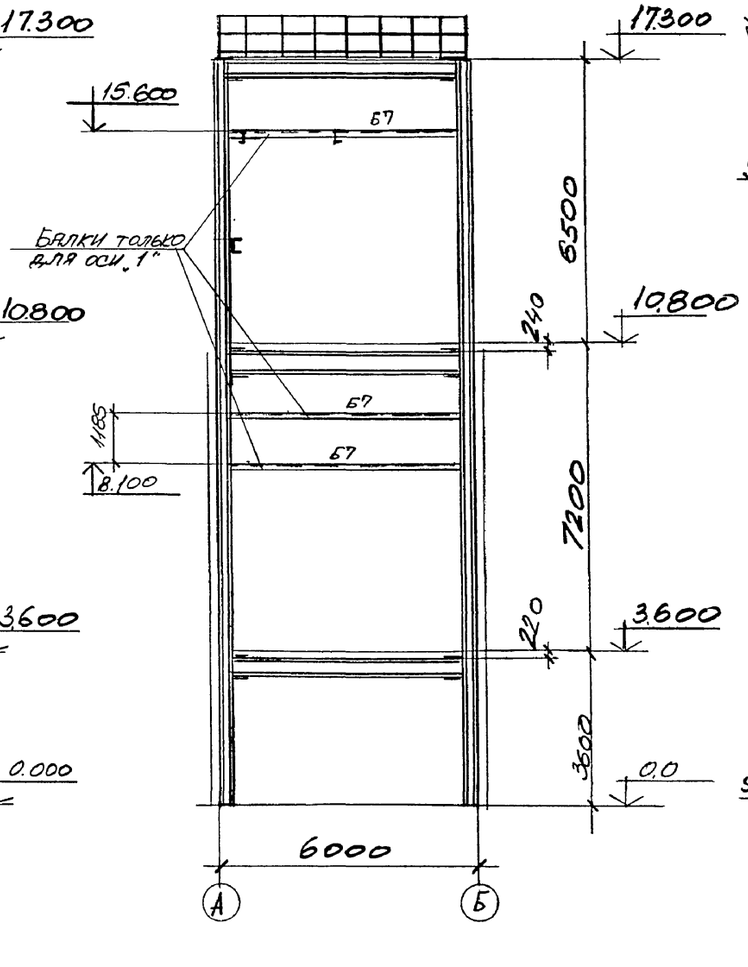

3 — 3 лист 34

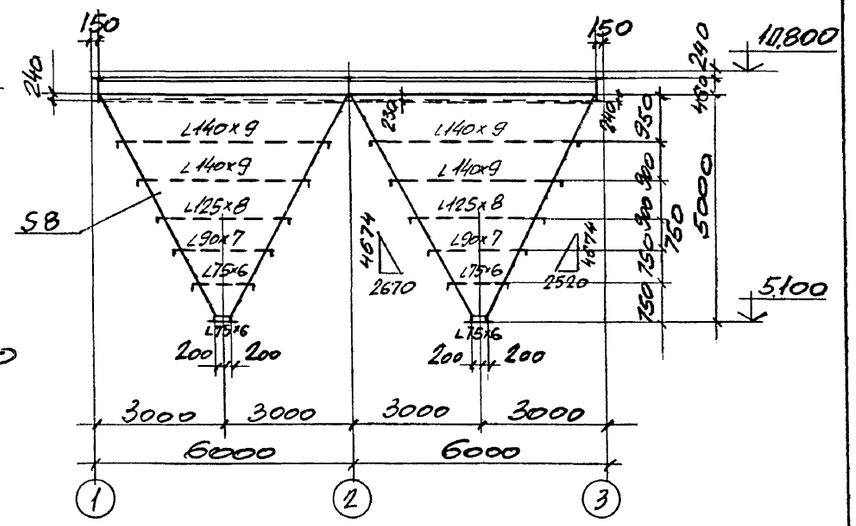

4 — 4 лист 34

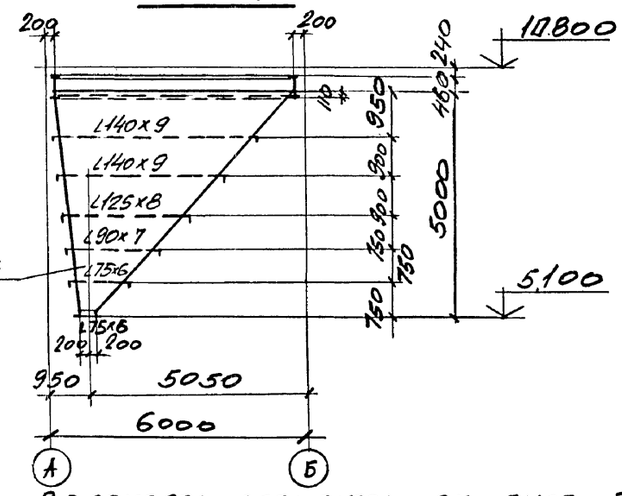

Ведомость элементов см. лист 34.

План опор на отм 19.381

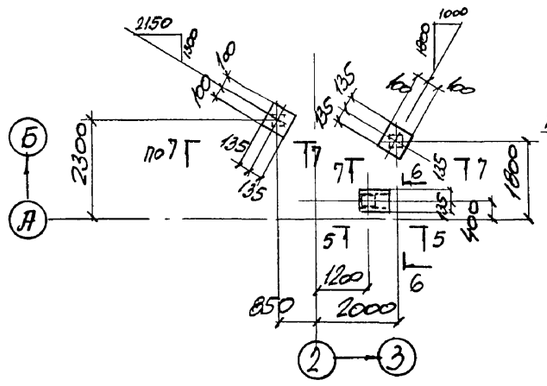

5 — 5

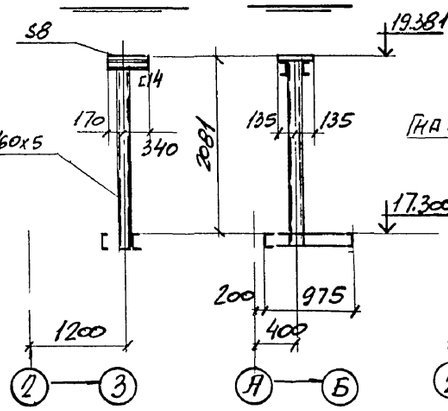

6 — 6

7 — 7

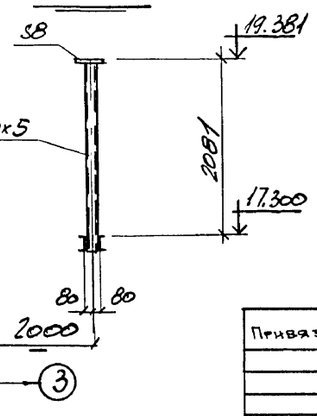

Привязан:			903-1-281.90-КМ
Инв.№			Котельная с 4 котлами Е-10-1.4Р Золошлакоудаление пневматическое.
Нач.отд.	Учитель		Осадительная станция. Стадия: Р; Лист: 35; Листов:
Н.контр.	Учитель		
Гл.спец.	Учитель		
Зав.гр.	Меняйловская		
Вед.инж.	Рапопорт		Разрезы к листу 34. Харьковский Промстройниипроект
Провер.	Рапопорт		
Разраб.	Пащенко		

Инв.№подл. | Подпись и дата | Взамен инв.№

Альбом 7

План площадок на отм. 13.950

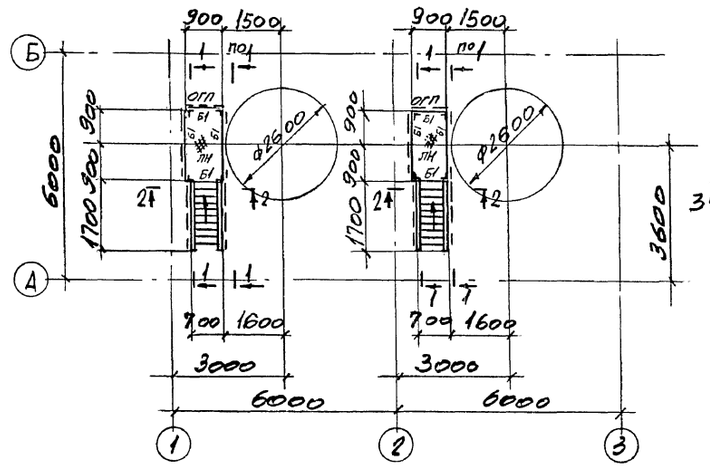

Бункерная решетка РБ-1 (2шт)

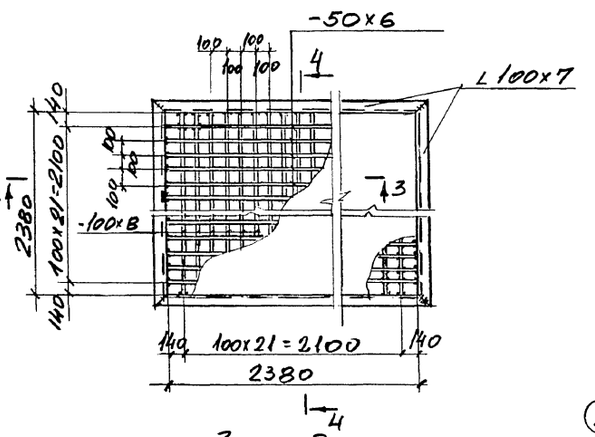

1 — 1

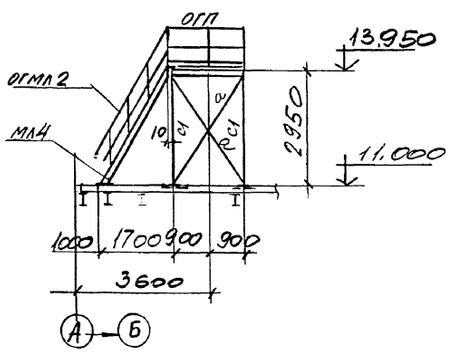

2 — 2

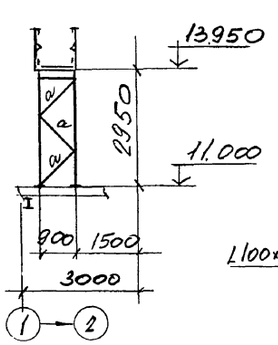

3 — 3

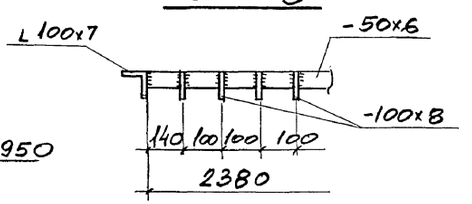

4 — 4

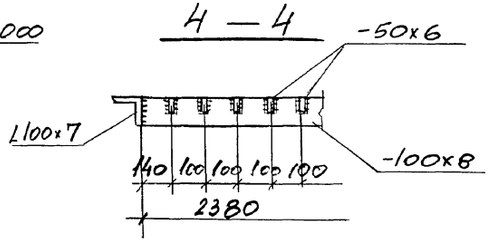

Бункерная решетка РБ-2 (4шт.)

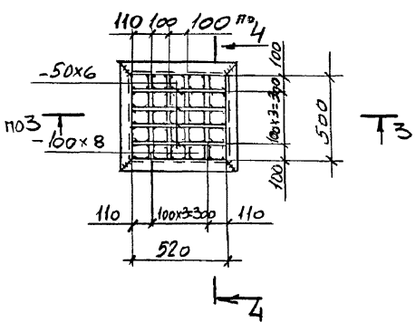

5 - 5

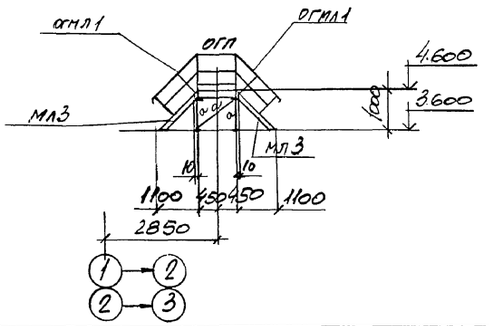

Ведомость элементов

Марка	Сечение: Эскиз	Поз	Состав	Расчетные усилия: M тс.м	N т.с	Q тс	Марка металла	Примечания
Б1	[		[14п	0,9		0,5	С235	
С1	L		L75×6	по гибкости			С245	
С2	□		Гн□160×5	1,0 / 0,2	1,0	0,1	С255	
ЛН	—		ПВ506	конструктивно			С235	
а	L		L50×5	по гибкости				

План переходных мостиков на отм. 4.600

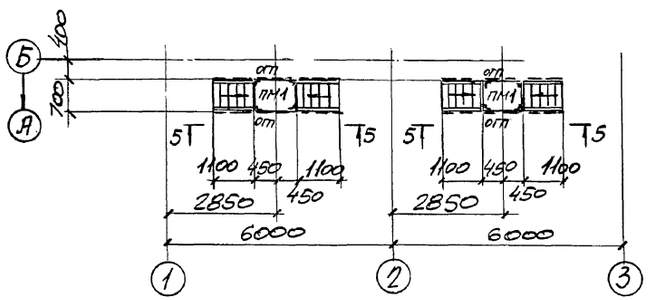

Ведомость элементов по серии 1.450.3-6.в.0-1 см. лист 37.

Нач.отд.	Учитель		903-1-281.90-КМ	
Н. контр.	Учитель		Котельная с 4 котлами Е-10-1.4Р. Золошлакоудаление пневматическое.	
Гл. спец.	Учитель		Осадительная станция.	Стадия: Р; Лист: 36; Листов:
Зав. гр.	Межиборская			
Вед. инж.	Рапопорт			
Провер.	Рапопорт		Схемы площадок и бункерных решеток.	Харьковский Промстройниипроект
Разраб.	Пащенко			

Привязан:

Инв. №

24566-14 38

Инв. № подл. | Подпись и дата | Взамен инв. №

Альбом 7

План площадок и лестниц на отм. 1.200 и 3.600

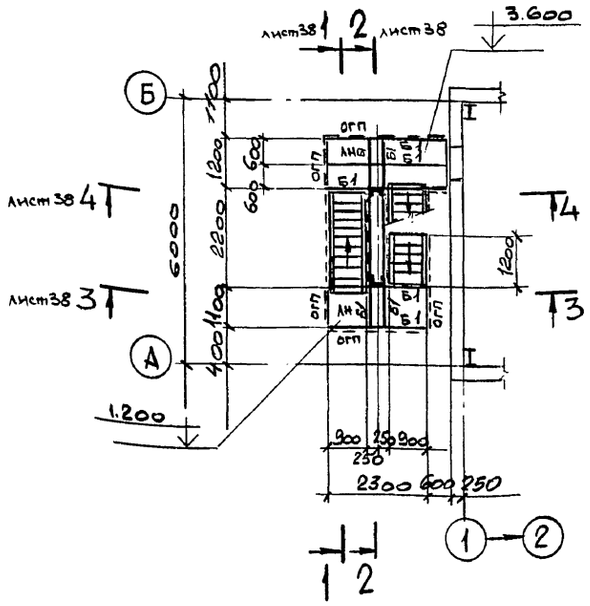

План площадок и лестниц на отм. 10.800 и 13.200

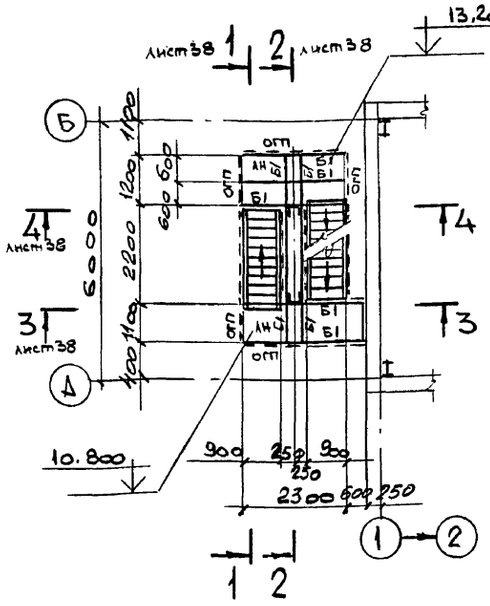

5 — 5 (лист 38)

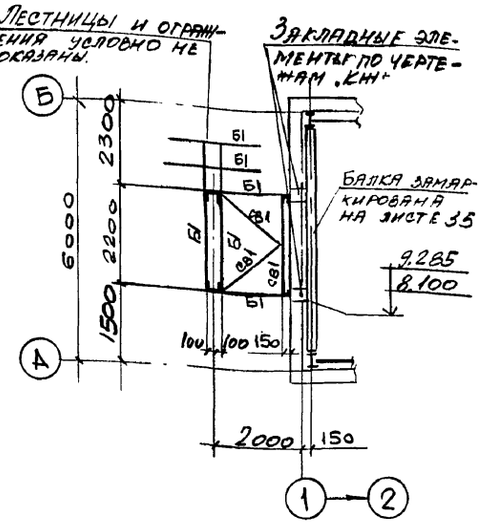

План площадок и лестниц на отм. 6.000 и 8.400

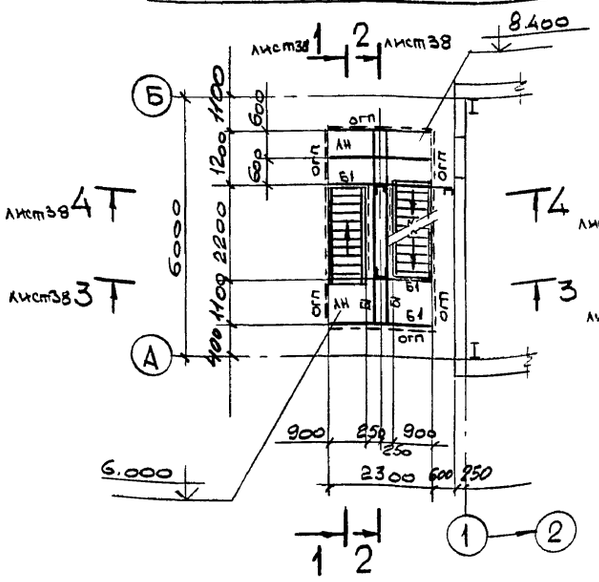

План площадок и лестниц на отм. 15.600 и 17.300

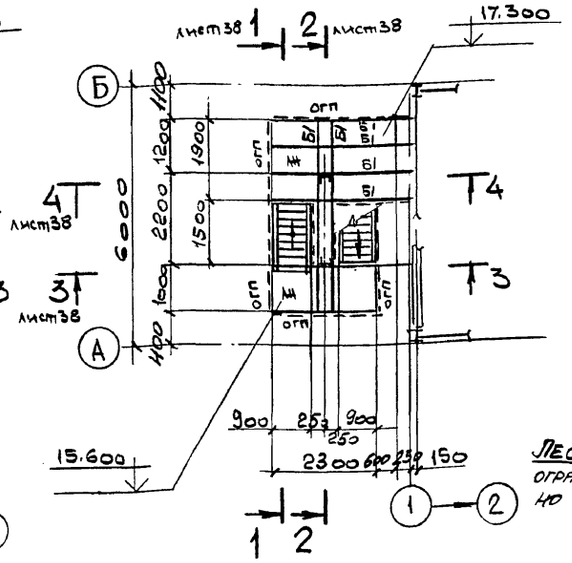

6 — 6 (лист 38)

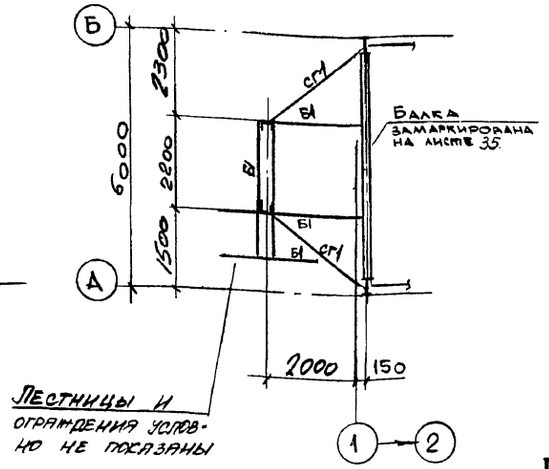

Ведомость элементов по серии 1.450.3 В.0-1 к лист. 36,37,38

Маркировка	Эскиз	Марка по серии		Наименование	Количество шт	Количество пм	Примечание
МЛ1		ЛХВ45-18.9"		Лестничный марш	2		
МЛ2		ЛХВ45-24.9		то же	6		
МЛ3		ЛХФ45-18.7"			2		
МЛ4		ЛХФ60-36.7"			2		
ОГП		1	ЭППХ	Ограждение площадок		45,0	
		2	ЭСПХ				
		3	ЭБПХ				
		4	СПХ				
ОГМЛ1		1	ЭПЛХ-45	Ограждение лестниц		35,0	
		2	ЭСЛХ-45				
		3	СЛХ-45				
ОГМЛ2		1	ЭПЛХ-60	Ограждение лестниц		17,0	
		2	ЭСЛХ-60				
		3	СЛХ-60				
ПМ1		ПХФ-9.7		Лестничная площадка	2		

Дополнительные элементы принять по серии 1.450.3-6.В0-1

Ведомость элементов см лист 38.

Нач.отд.	Учитель		
Н.контр.	Учитель		
Гл.спец.	Учитель		
Зав.гр.	Межиборская		
Вед.инж.	Рапопорт		
Провер.	Межиборская		
Разраб.	Власова		

Привязан:

Инв №

903-1-281.90-КМ

Котельная с 4 котлами Е-10-14Р
Золошлакоудаление пневматическое.

Осадительная станция.

Стадия	Лист	Листов
Р	37	

Схема лестницы у оси „1".

Харьковский Промстройниипроект

24566-14 39

Альбом 17

1–1 (лист 37)

2–2 (лист 37)

3–3 (лист 37)

4–4 (лист 37)

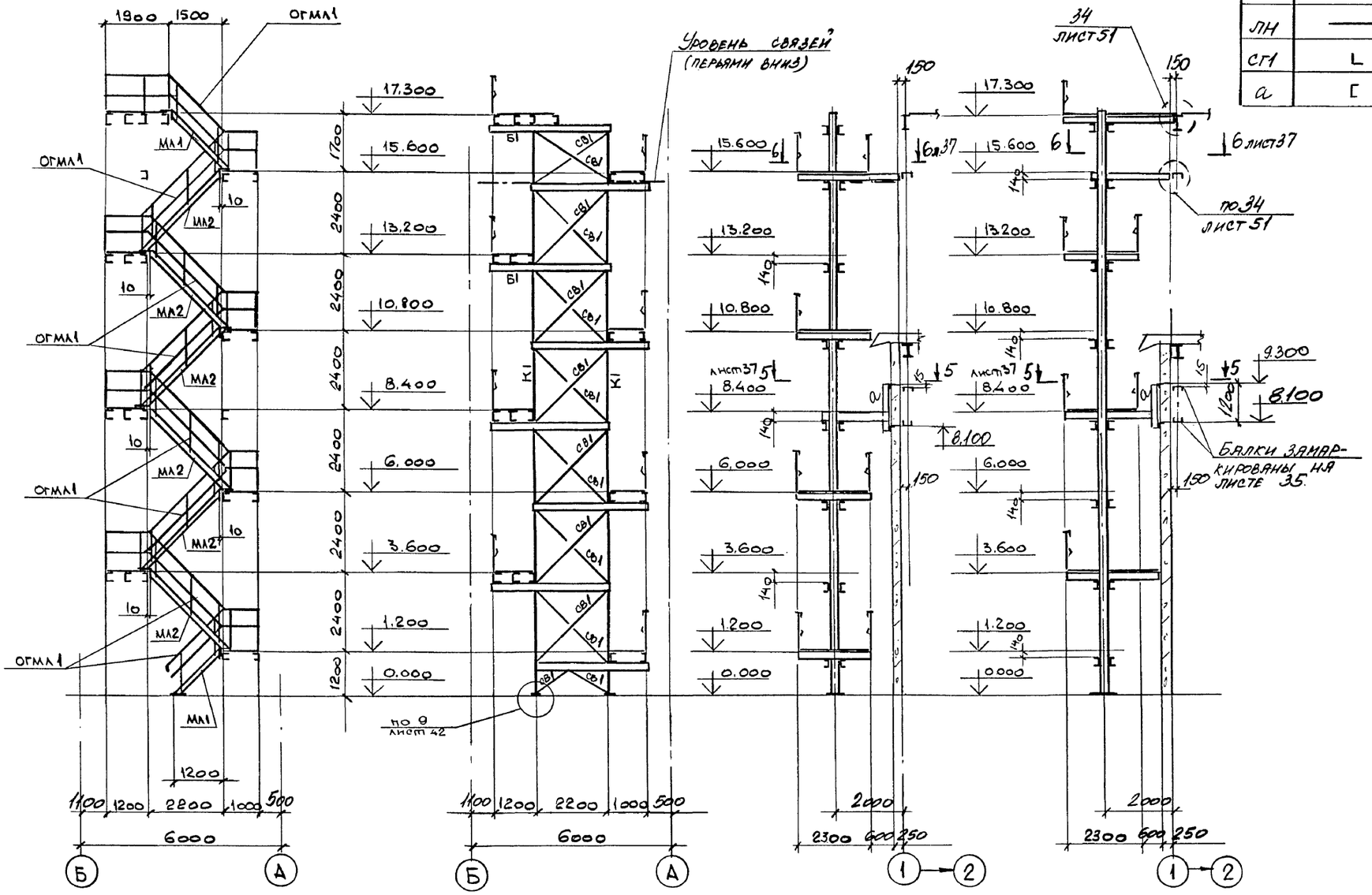

Ведомость элементов (к листам 37, 38)

Марка	Сечение: Эскиз	Поз	Состав	Расчетные усилия: M тс·м	N тс	Q тс	Марка металла	Примечан.
К1	[		[20		5,4		С245	
Б1	[		[14	0,9		1,2	С235	
СВ1	L		∠50×5	по гибкости				
ЛН	——		ГВ506	конструктивно				
СГ1	L		∠90×7	по гибкости			С245	
а	[		[14	конструктивно				

Нач.отд.	Учитель		903-1-281.90-КМ	
Н.контр.	Учитель		Котельная с 4 котлами Е-10-1,4Р Золошлакоудаление пневматическое.	
Гл.спец.	Учитель		Осадительная станция.	Стадия: Р; Лист: 38; Листов:
Зав.гр.	Мениворская			
Вед.инж.	Рапопорт		Разрезы к листу 37.	Харьковский Промстройниипроект
Провер.	Мениворская			
Разраб.	Власова			

Привязан:

Инв. №

Инв.№подл. | Подпись и дата | Взамен инв.№

Альбом 7

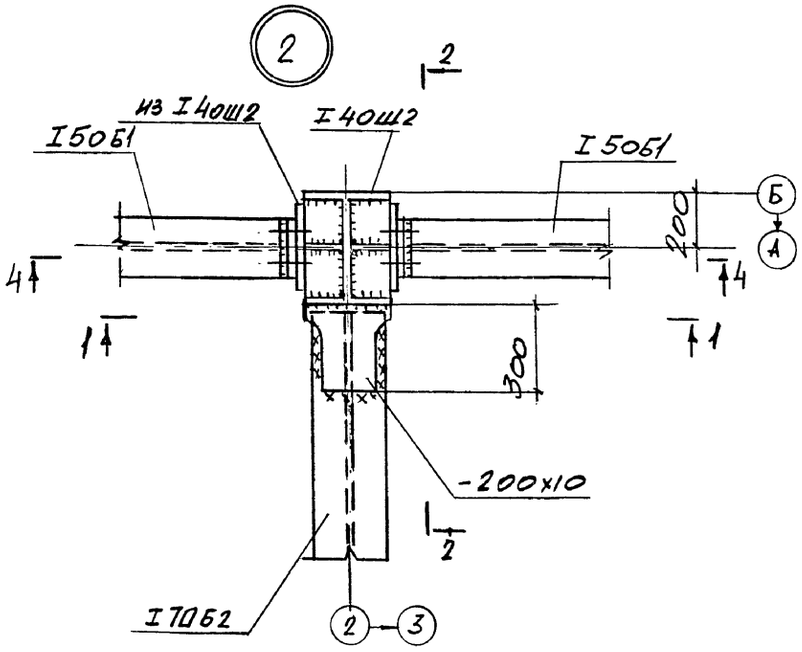

3 — 3

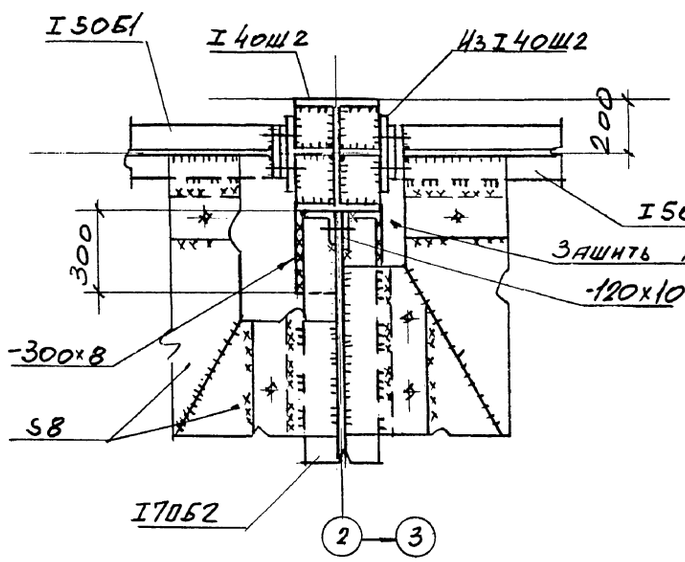

4 — 4

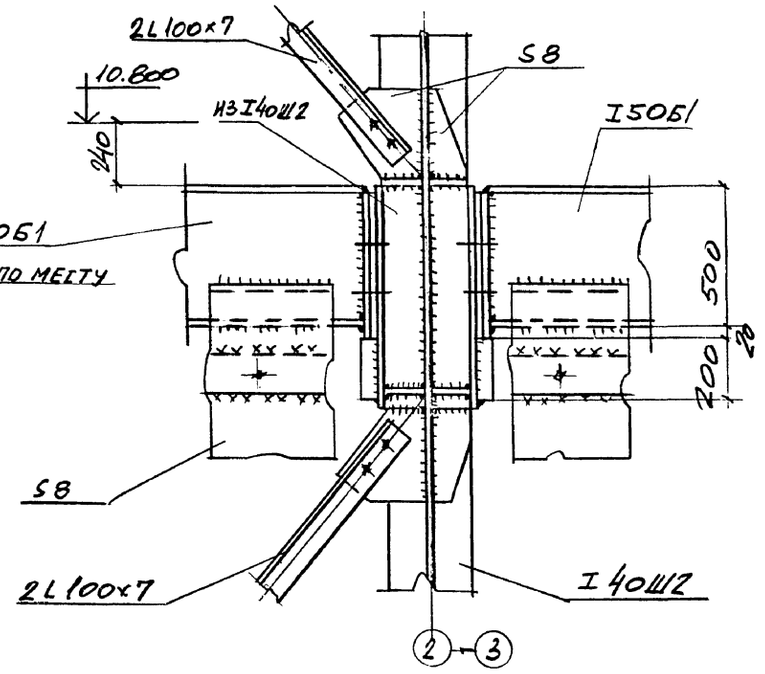

1 — 1

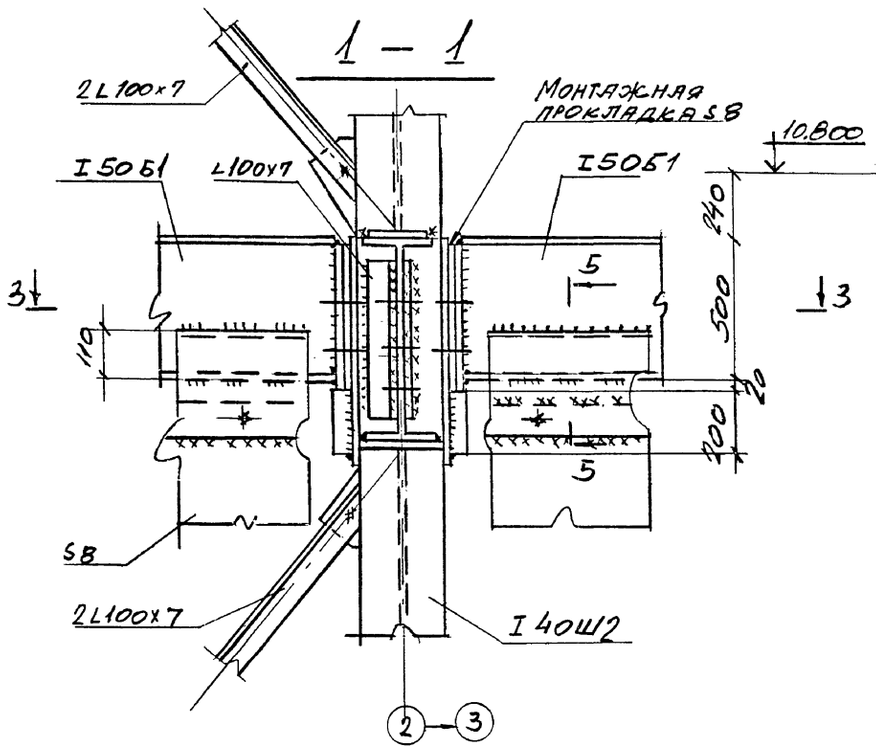

2 — 2

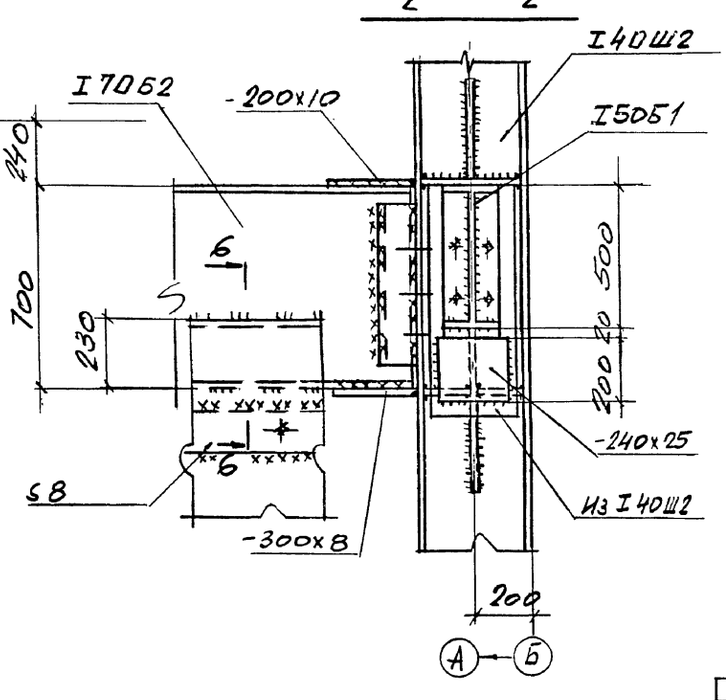

5 — 5

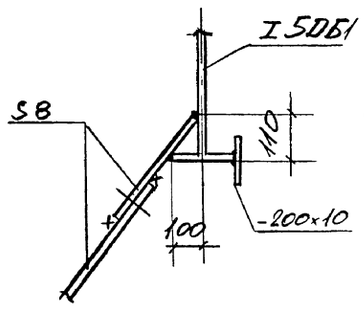

6 — 6

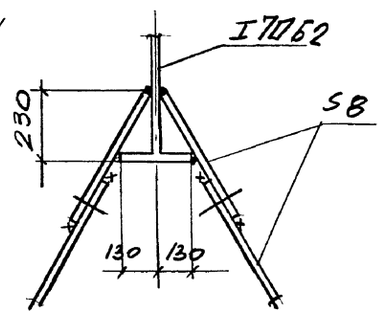

Инв. №подл. | Подпись и дата | Взамен инв.№

Привязан:

Инв. №:

Нач.отд.	Учитель		
Н.контр.	Учитель		
Гл.спец.	Учитель		
Зав.гр.	Менн Борская		
Вед.инж.	Рапопорт		
Провер.	Рапопорт		
Разраб.	Пащенко		

903-1-281.90-КМ

Котельная с 4 котлами Е-10-1,4Р
Золошлакоудаление пневматическое.

Стадия	Лист	Листов
Р	39	

Узел 2.

Харьковский промстройниипроект

Альбом 7

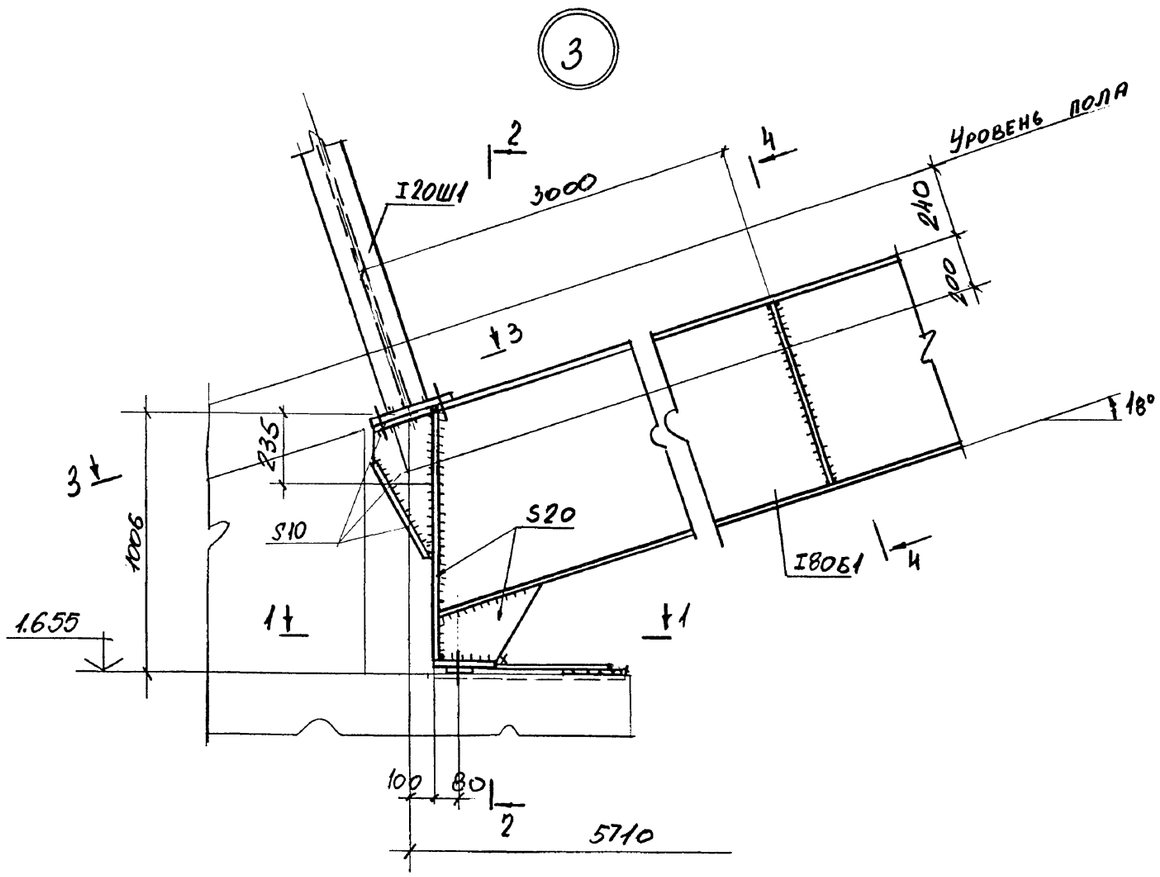

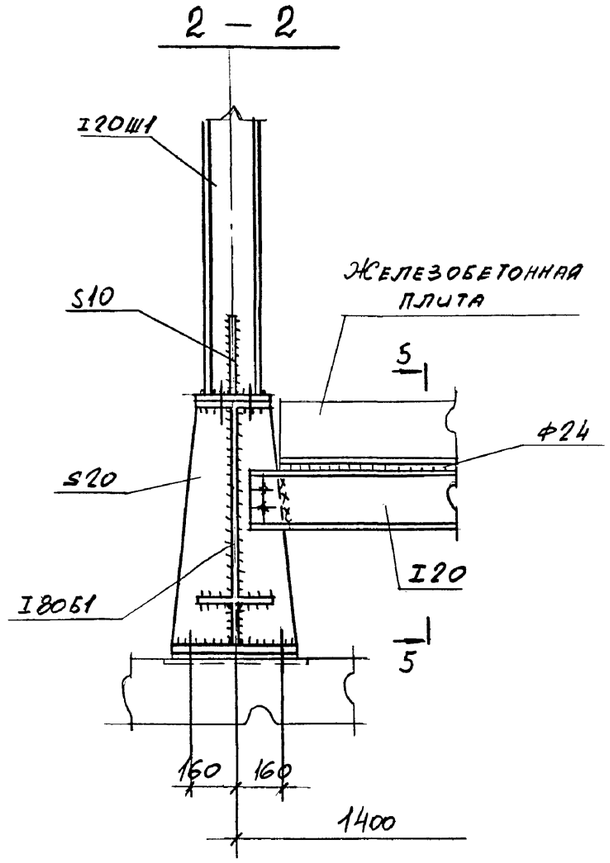

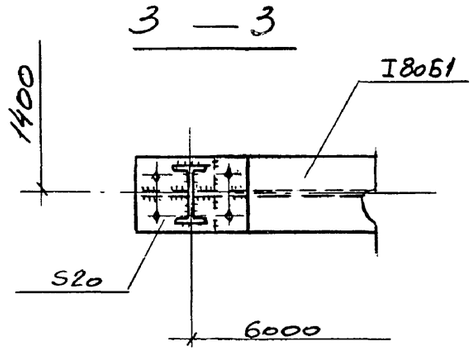

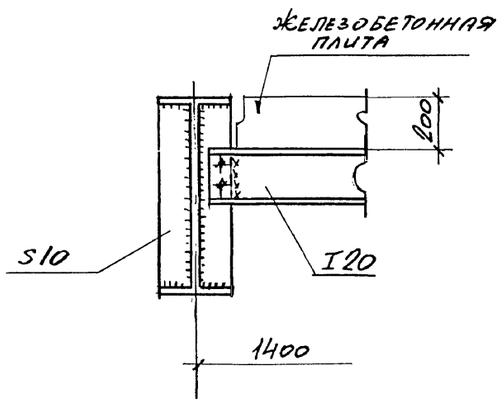

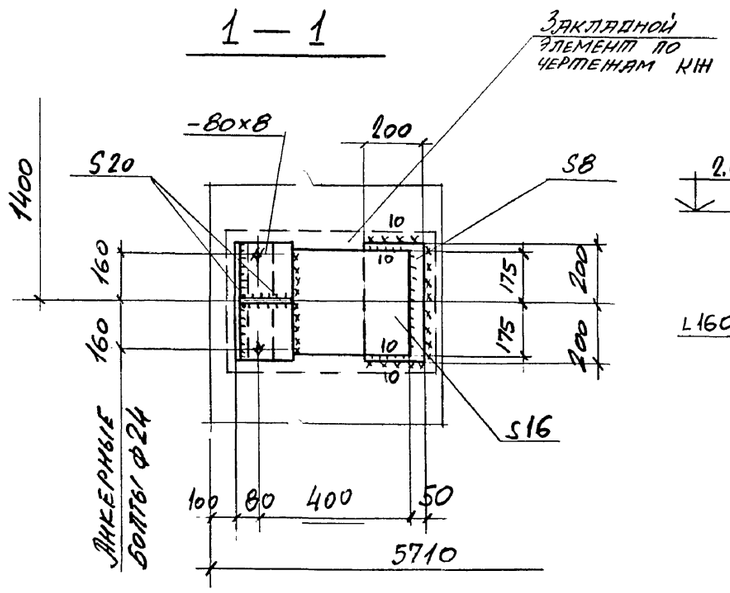

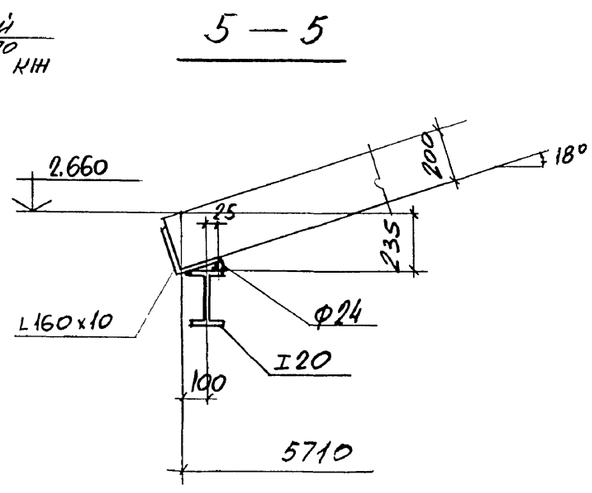

				903-1-281.90- КМ
	Нач.отд.	Капитульский		Котельная с 4 котлами Е-10-1.4Р золошлакоудаление пневматическое.
	Н.контр.	Учитель		
	Гл.спец.	Учитель		
Привязан:	Зав.гр.	Нениборская		Главный корпус.
	Вед.инж.	Рапопорт		
	Провер.	Рапопорт		Узел 3.
Инв. №	Разраб.	Пащенко		

Стадия	Лист	Листов
Р	40	

ХАРЬКОВСКИЙ ПРОМСТРОЙНИИПРОЕКТ

Инв.№подл. | Подпись и дата | Взамен инв.№

Альбом 7

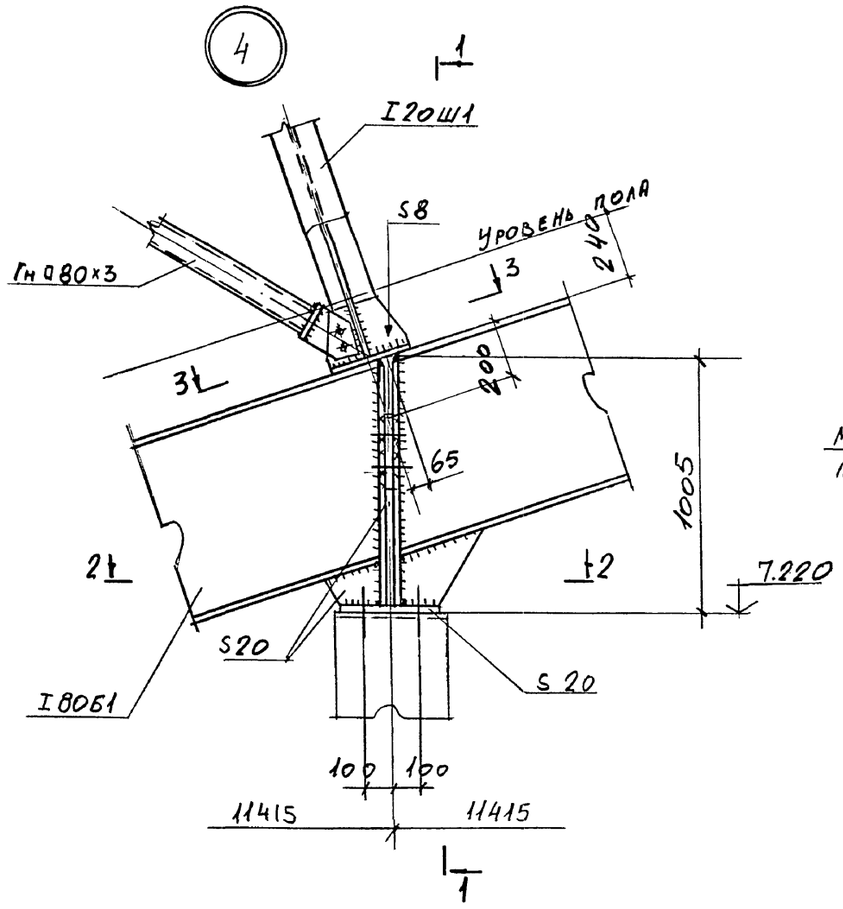

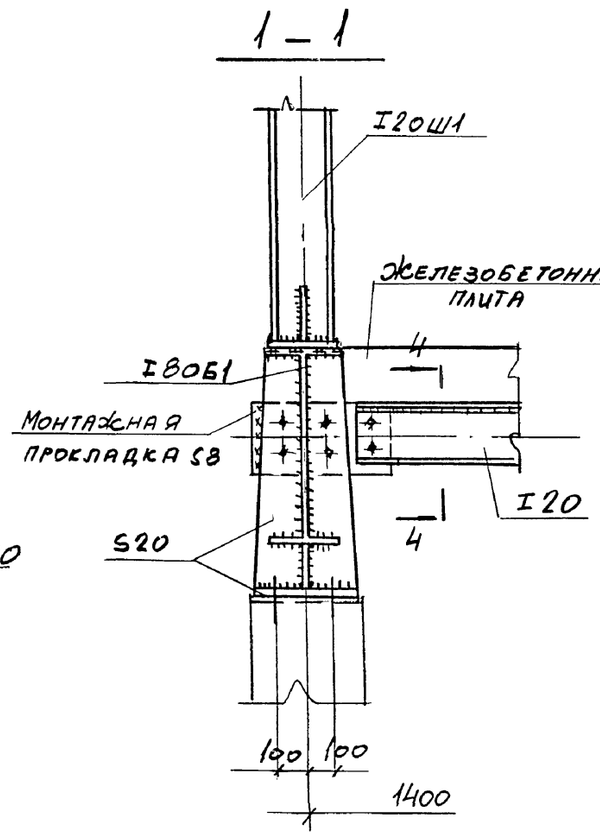

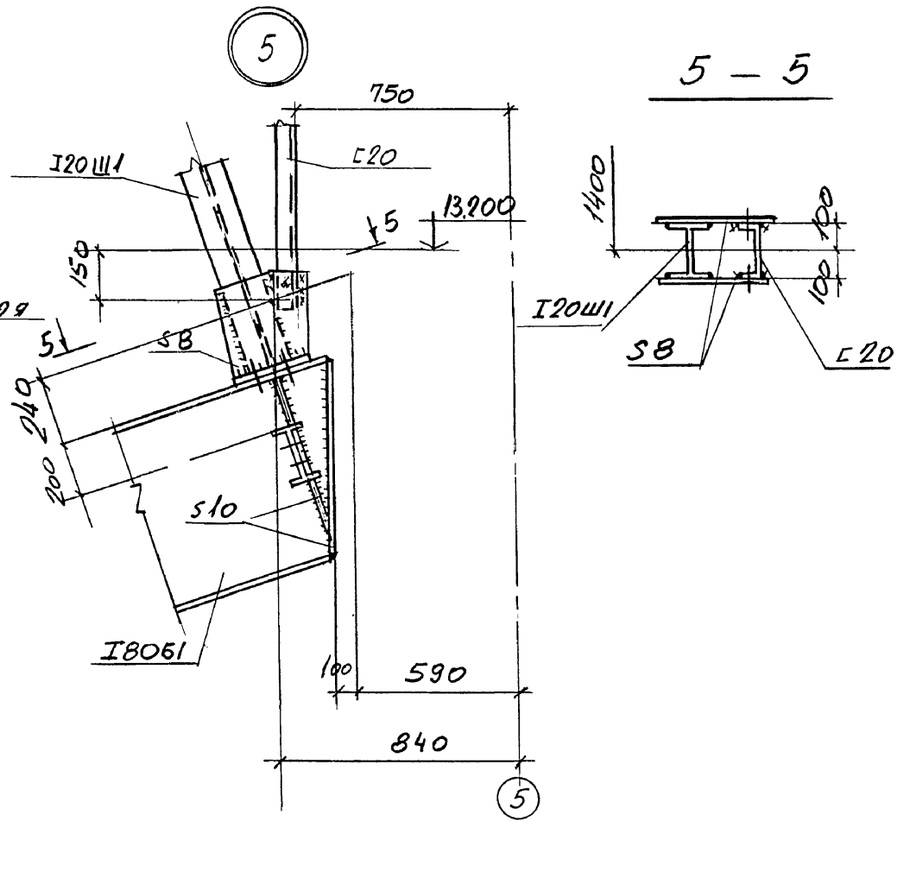

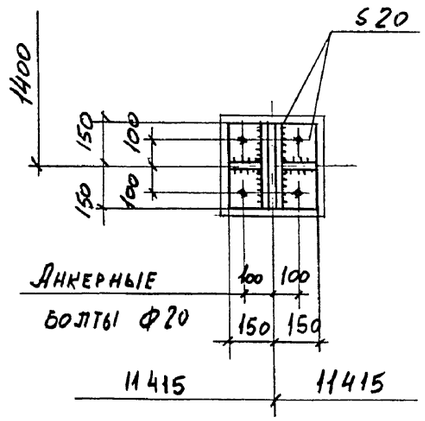

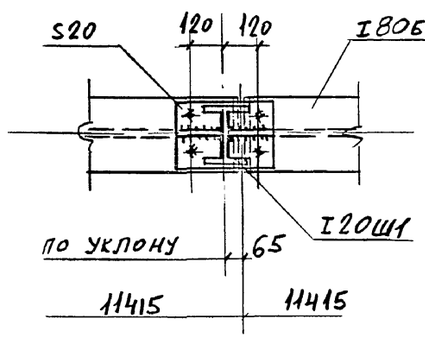

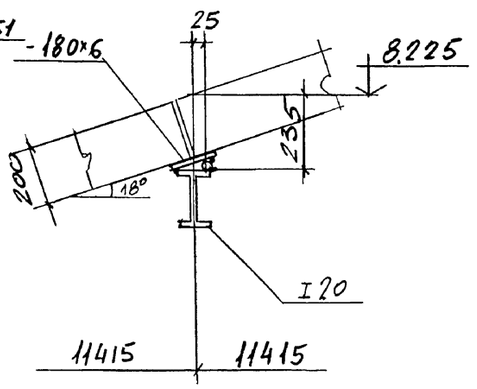

Взамен инв.№

Подпись и дата

Инв.№подл.

				903-1-281.90- КМ	
				Котельная с 4 котлами Е-10-1,4Р Золошлакоудаление пневматическое.	
Нач.отд.	Капитульский			Главный корпус.	Стадия: Р; Лист: 41; Листов:
Н.контр.	Учитель				
Гл.спец.	Учитель				
Зав.гр	Меннборская				
Вед.инж	Рапопорт				
Провер	Рапопорт			Узлы 4,5	Харьковский Промстройниипроект
Разраб.	Пащенко				

Привязан:

Инв.№

24566-14 43

Альбом 7

6

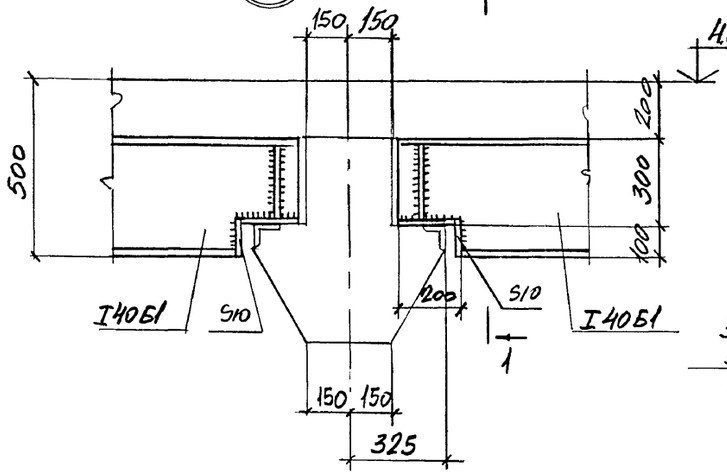

1 – 1

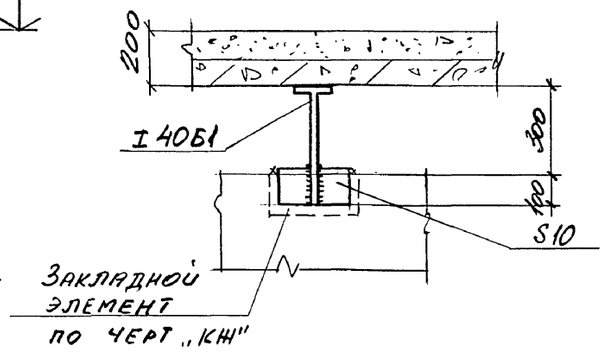

9

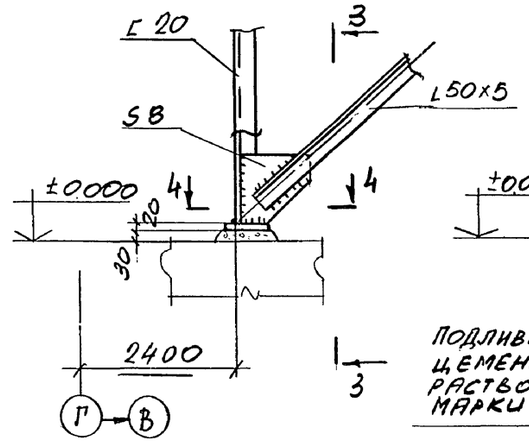

3 – 3

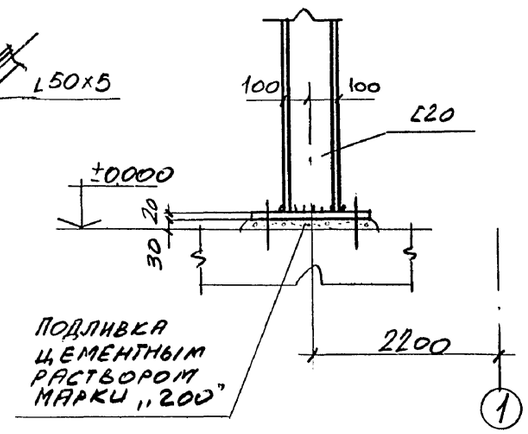

7

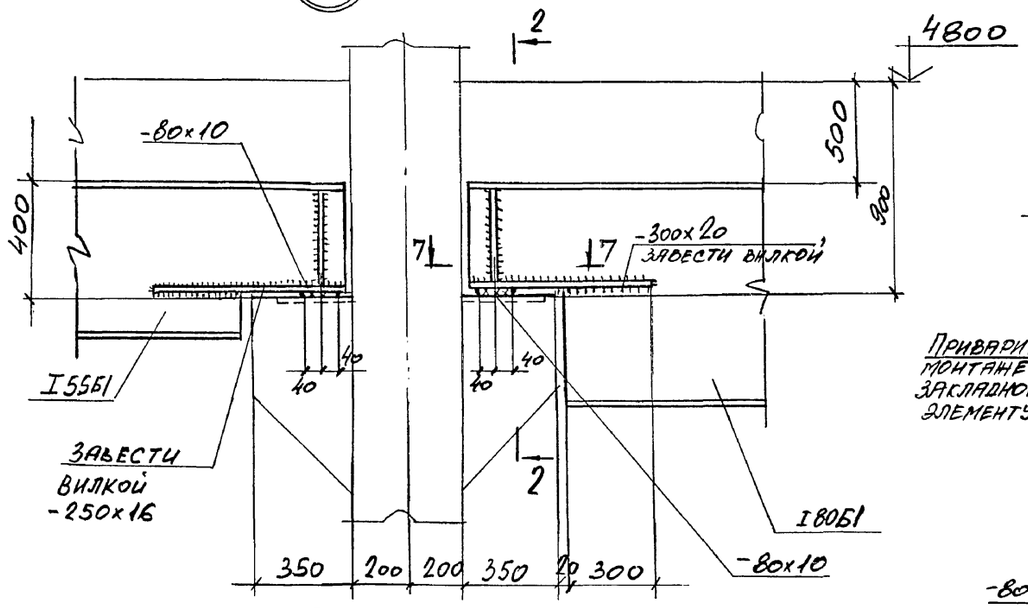

2 – 2

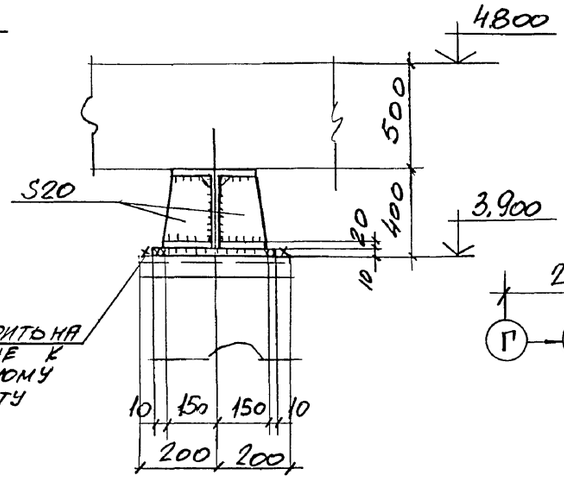

4 – 4

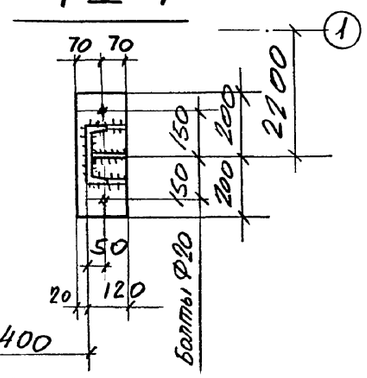

7 – 7

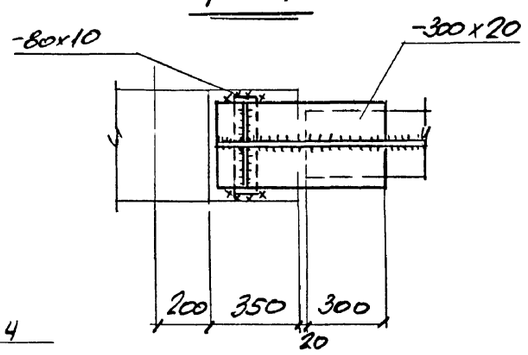

В

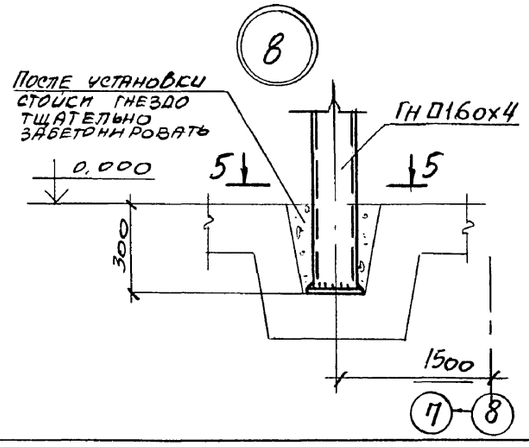

5 – 5

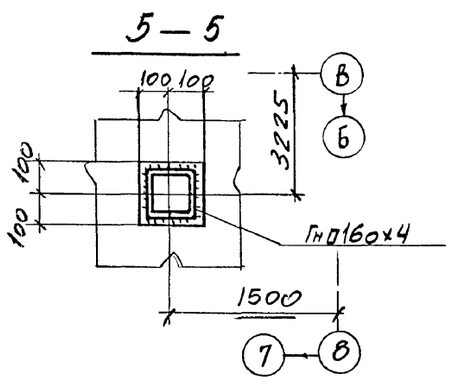

Взамен инв.№ | Подпись и дата | Инв.№подл.

			903-1-281.90 - КМ
Нач. отд.	Капитульский		Котельная с 4 котлами Е-10-1.4Р золошлакоудаление пневматическое.
Н. контр.	Учитель		
Гл. спец.	Учитель		
Зав. гр	Менниборесса		Главный корпус. Стадия Р; Лист 42; Листов
Вед. инж.	Рапопорт		
Провер.	Рапопорт		
Разраб.	Пащенко		Узлы 6÷9. Харьковский промстройниипроект

Привязан:

Инв.№

24566-14 44

Альбом 7

10

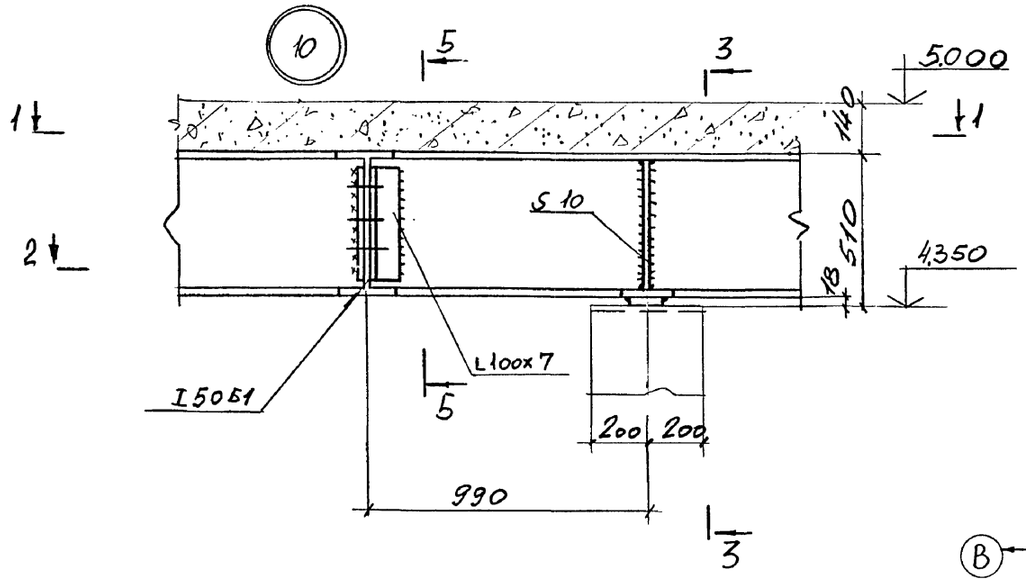

3 — 3

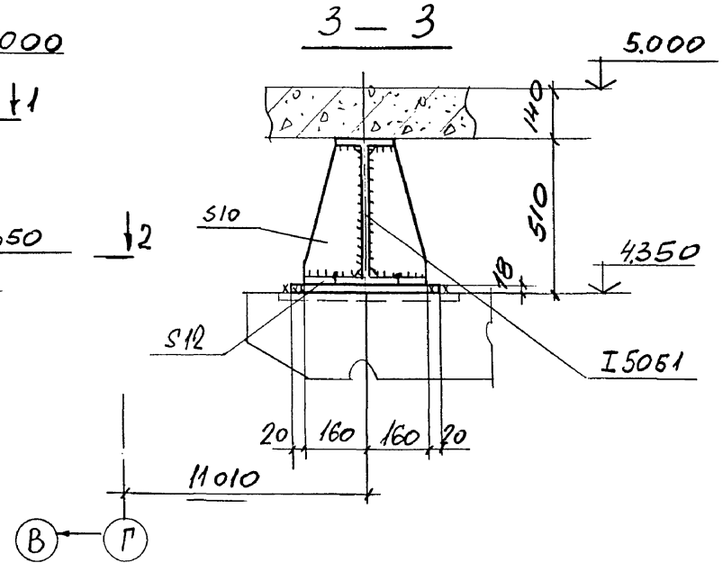

4 — 4

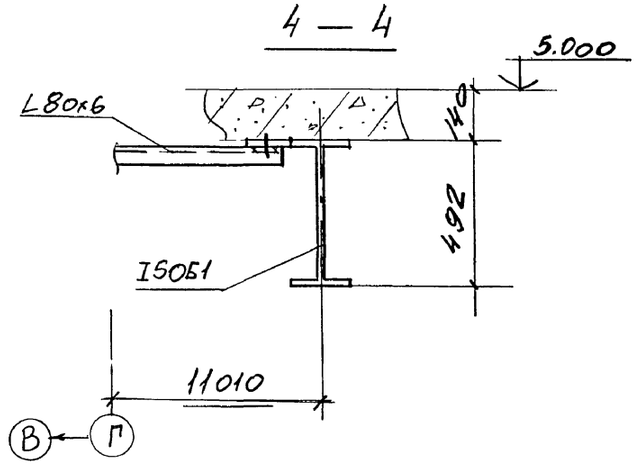

11

1 — 1

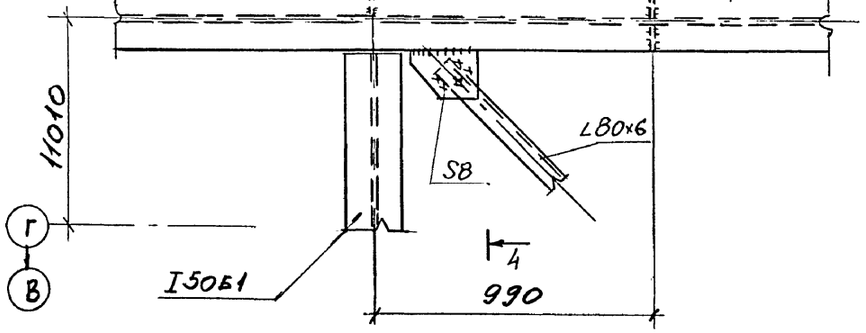

5 — 5

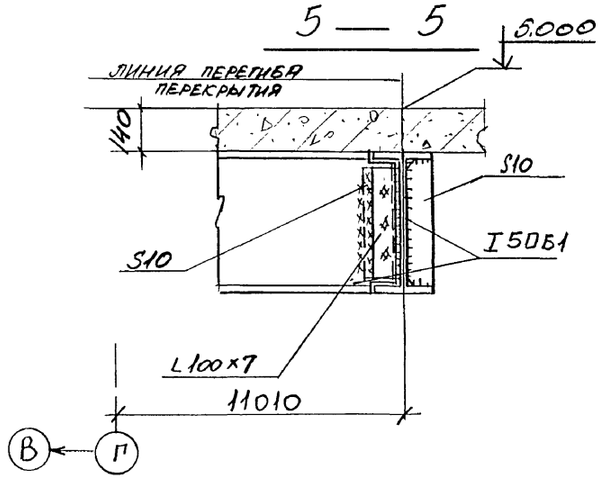

6

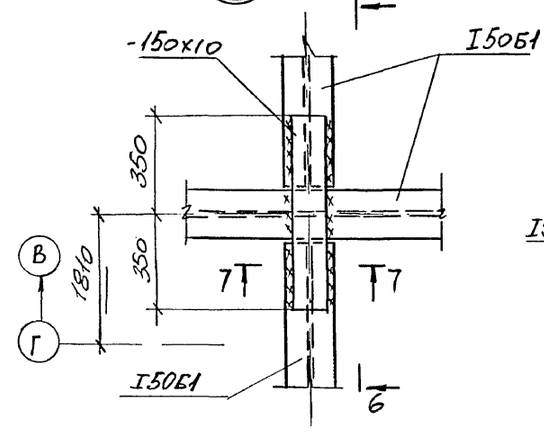

7 - 7

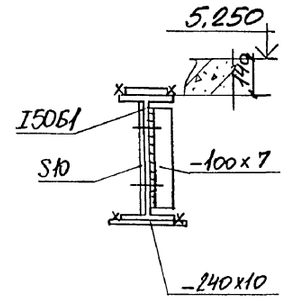

2 — 2

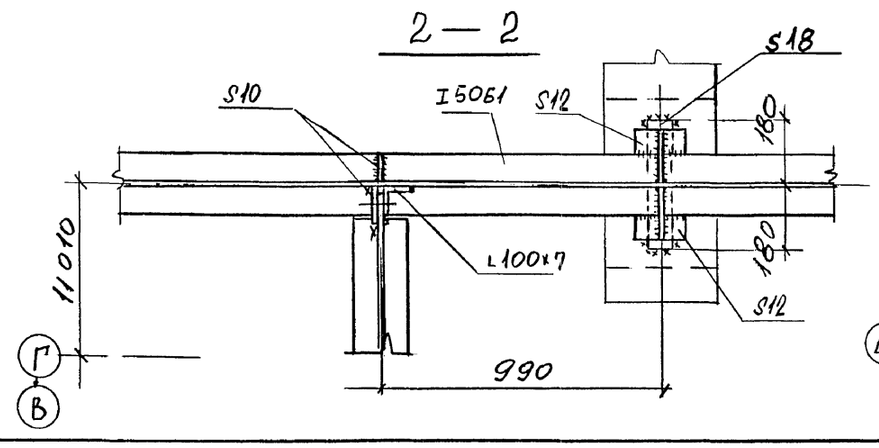

6 — 6

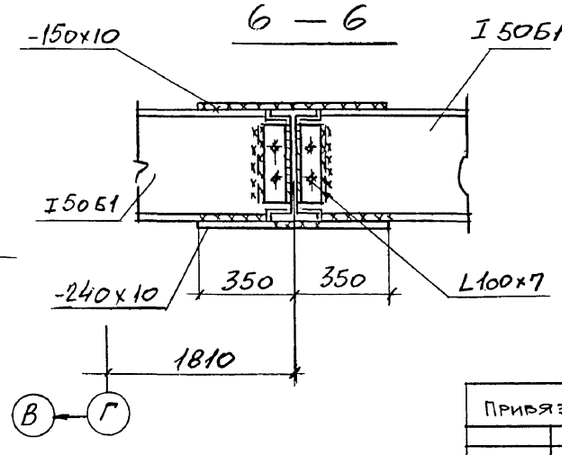

Взамен инв.№

Подпись и дата

Инв.№подл.

Привязан:

Инв.№

Нач.отд.	Капитульский	
Н.контр.	Учитель	
Гл.спец.	Учитель	
Зав.гр.	Меницкая	
Вед.инж.	Рапопорт	
Провер.	Колица	
Разраб.	Пащенко	

903-1-281.90-КМ

Котельная с 4 котлами Е-10-1.4Р. Золошлакоудаление пневматическое.

Главный корпус.

Стадия	Лист	Листов
Р	43	

Узлы 10,11.

ХАРЬКОВСКИЙ ПРОМСТРОЙНИИПРОЕКТ

Альбом 7

12

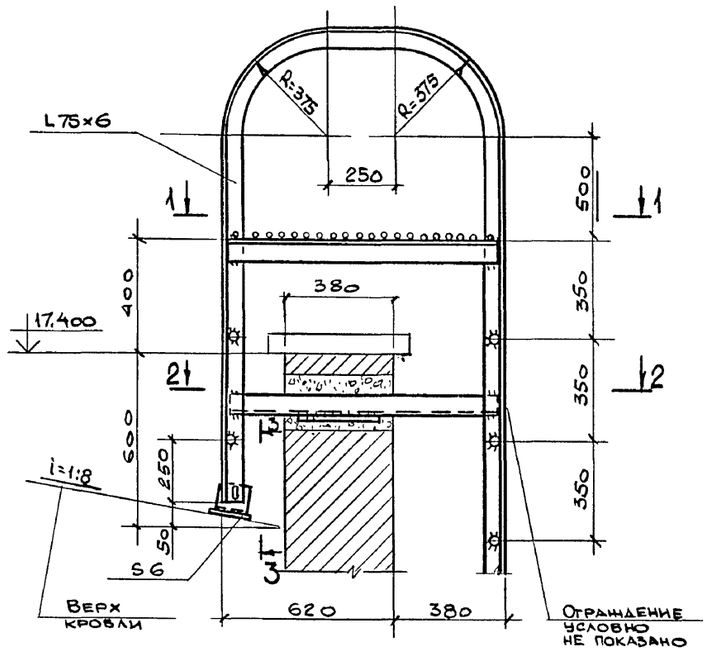

13

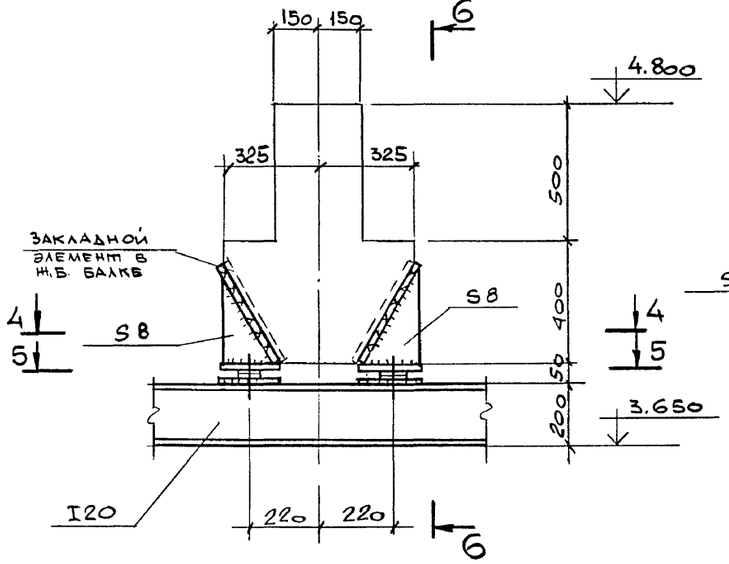

6-6

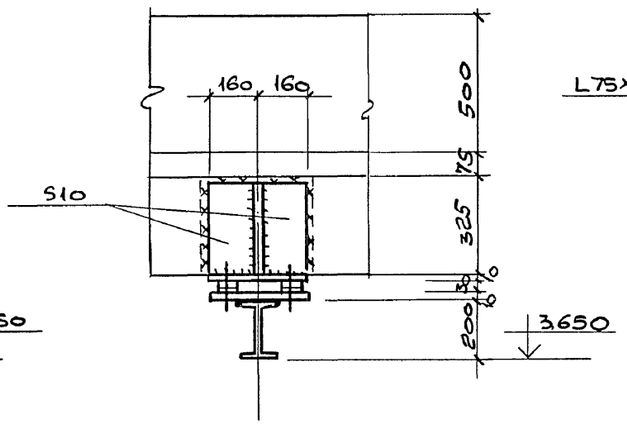

3-3

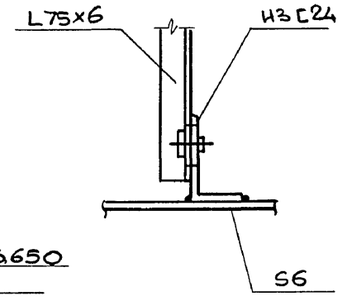

1-1

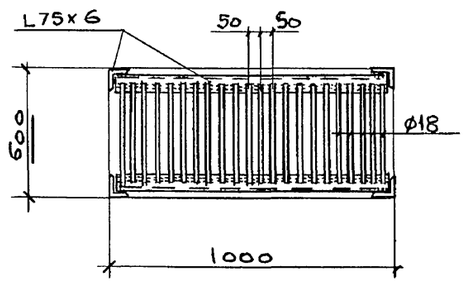

4-4

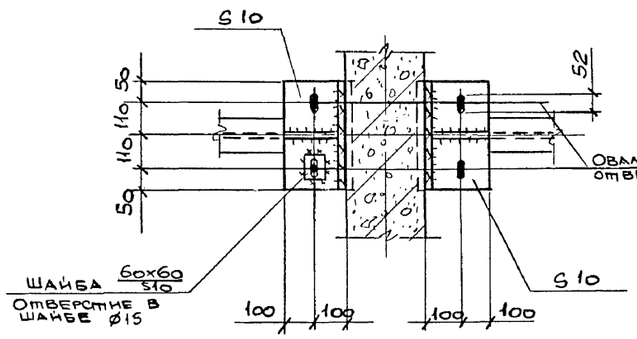

14

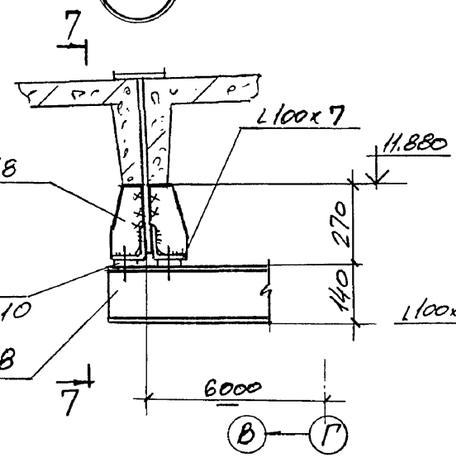

7-7

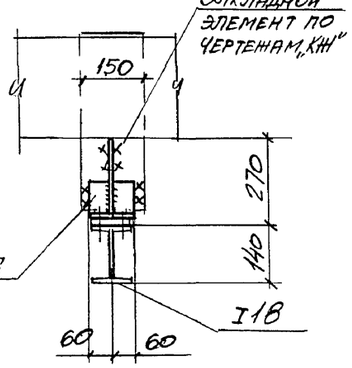

2-2

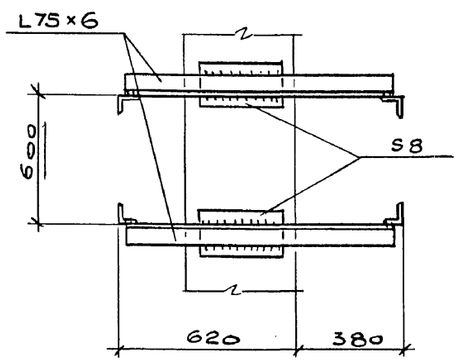

5-5

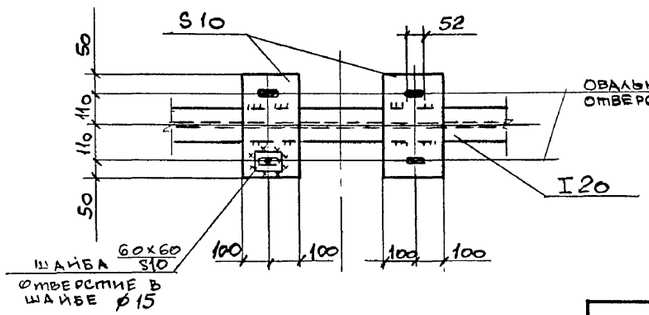

Привязан:

Инв. №

Нач.отд.	Учитель		
Н.контр.	Учитель		
Гл.спец.	Учитель		
Зав. гр.	Меницборская		
Вед.инж.	Рапопорт		
Провер.	Рапопорт		
Разраб.	Власова		

903-1-281.90-КМ

Котельная с 4 котлами Е-10-1,4Р Золошлакоудаление пневматическое.

Стадия	Лист	Листов
Р	44	

Узлы 12÷14.

ХАРЬКОВСКИЙ ПРОМСТРОЙНИИПРОЕКТ

Инв.№подл. | Подпись и дата | Взамен инв.№

Альбом 7

15

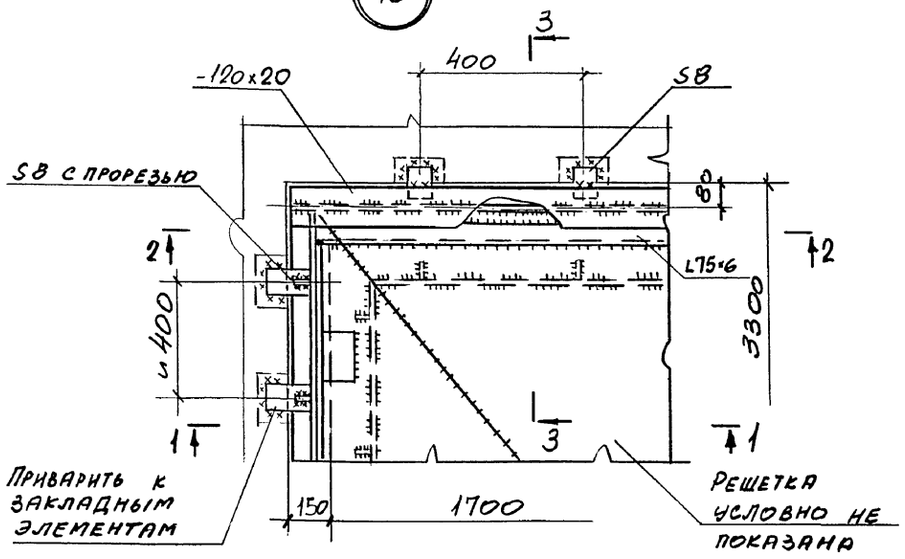

3 — 3

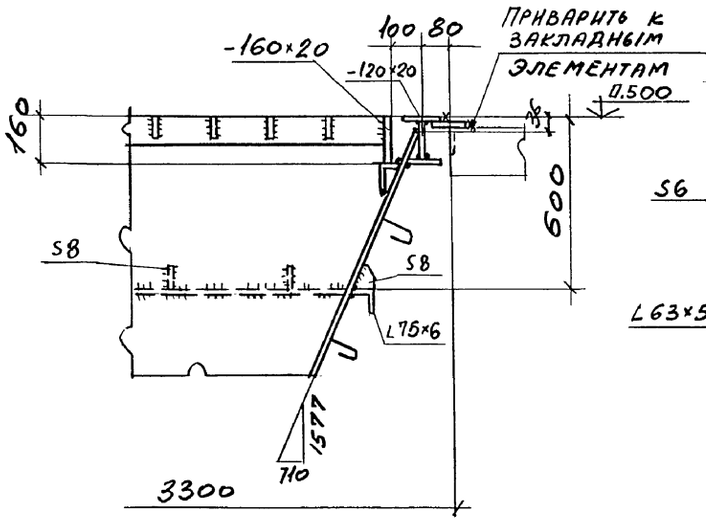

16

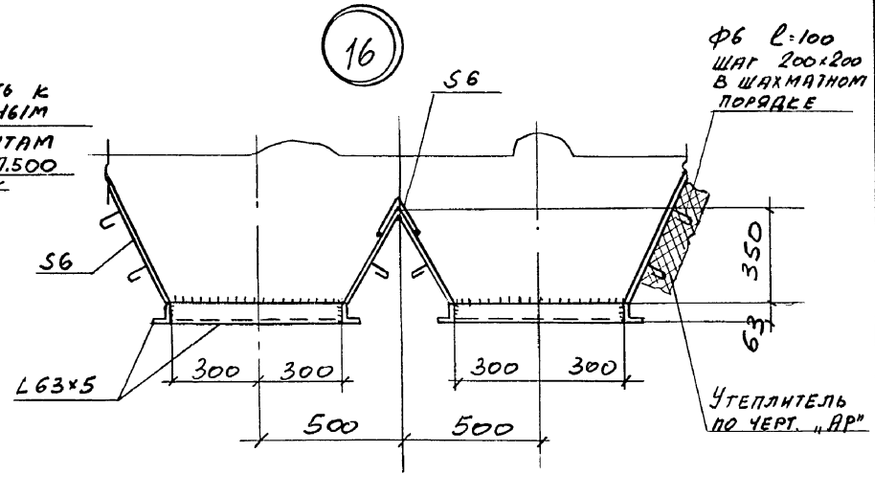

1 — 1

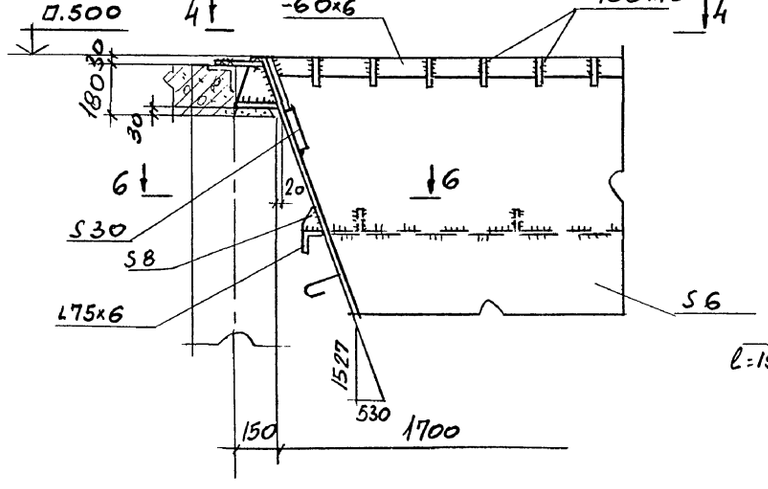

4 — 4

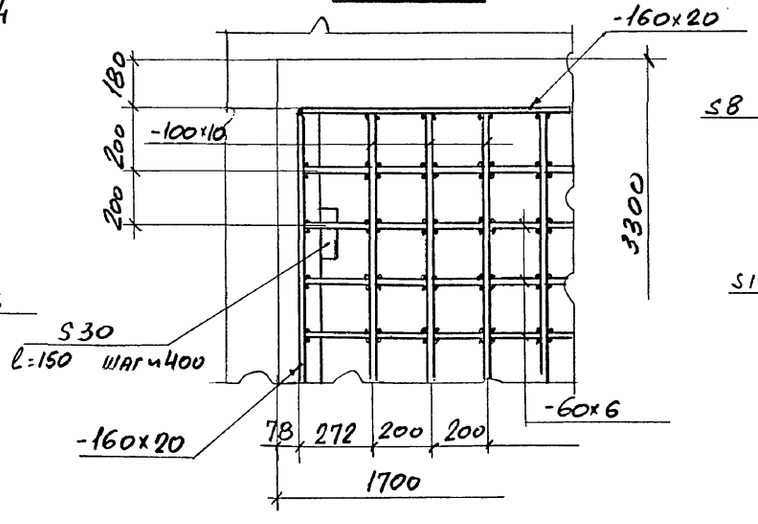

5 — 5

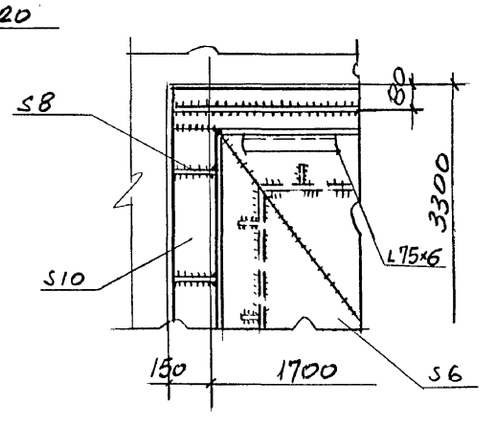

6 — 6

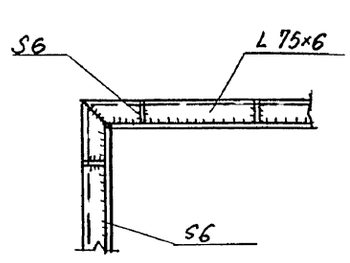

2 — 2

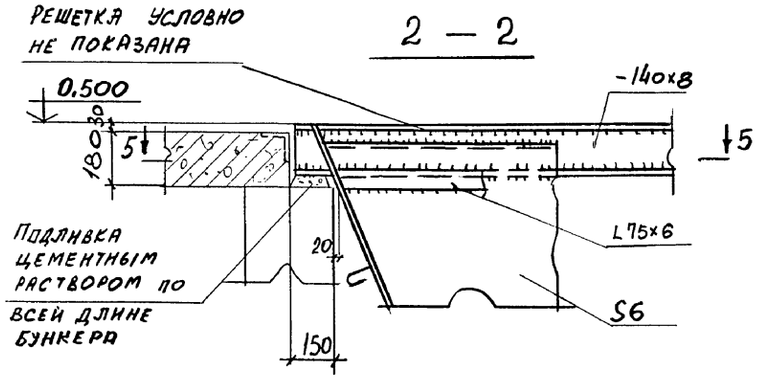

Нач.отд.	Капитульский		903-1-281.90 - КМ	
Н.контр.	Учитель		котельная с 4 котлами Е-10-1.4Р Золошлакоудаление пневматическое.	
Гл.спец.	Учитель			
Зав.гр	Меженовская		Главный корпус.	Стадия: Р; Лист: 45; Листов:
Вед.инж	Рапопорт			
Провер.	Копица		Узлы 15, 16.	Харьковский Промстройниипроект
Разраб.	Пащенко			

Привязан:

Инв. №

Инв.№подл. | Подпись и дата | Взамен инв.№

24566-14 47

Альбом 7

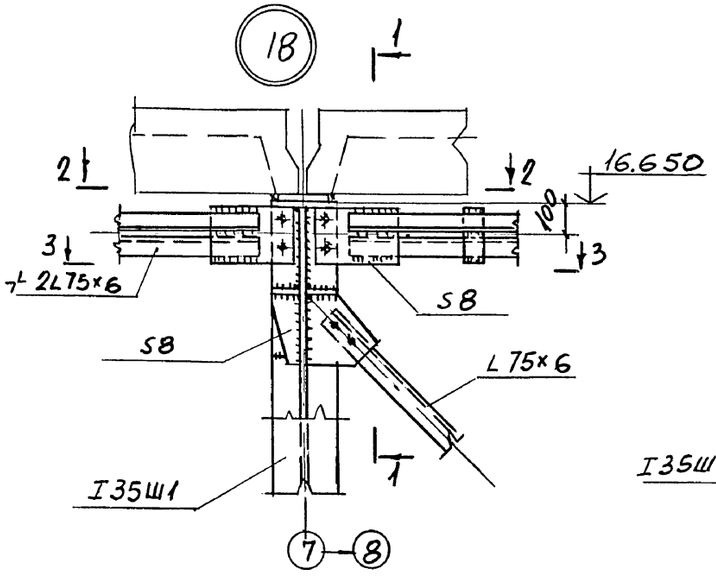

1 — 1

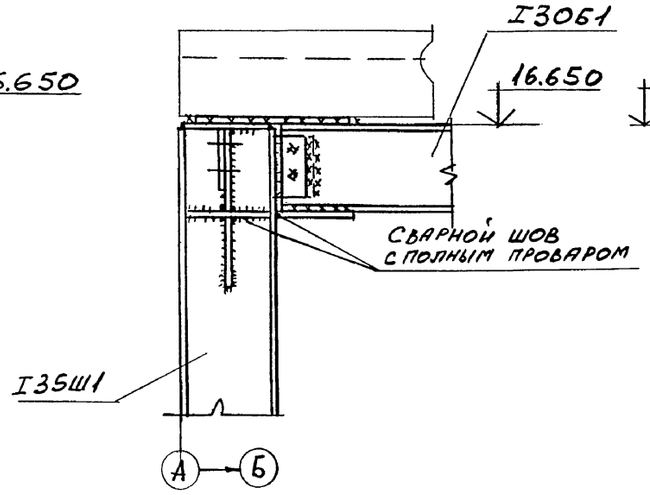

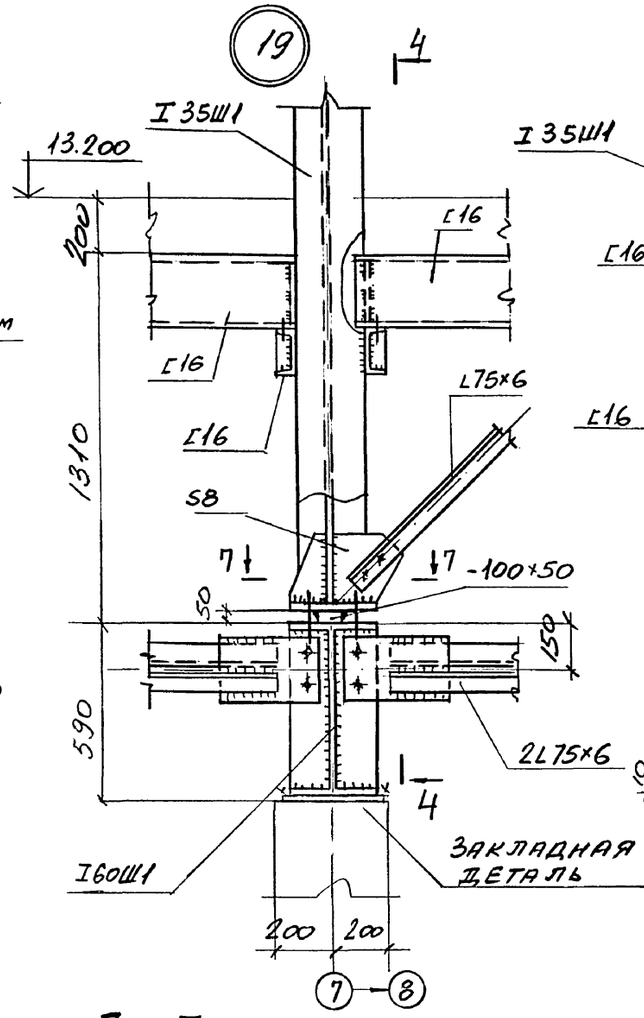

4 — 4

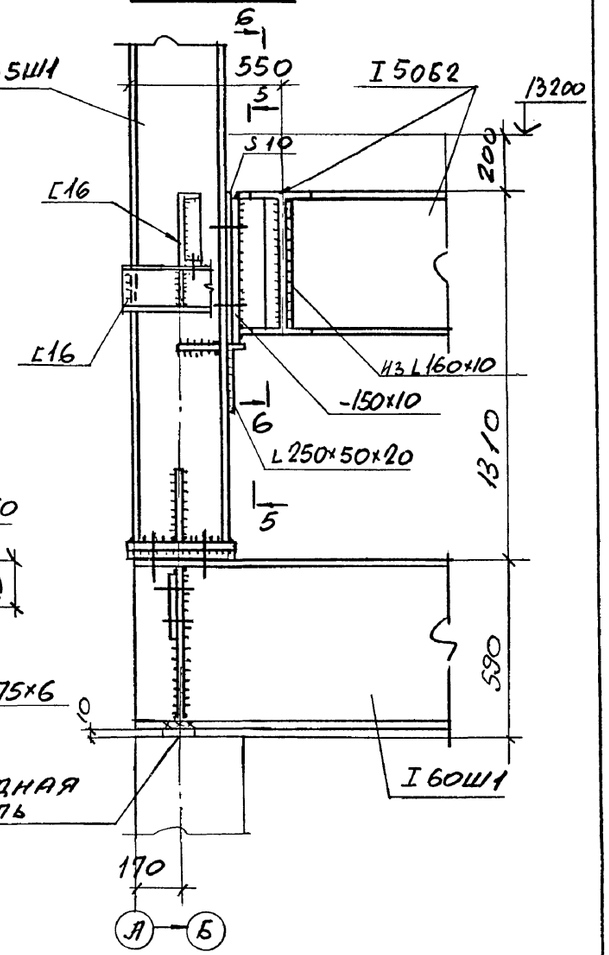

2 — 2

5 — 5

7 — 7

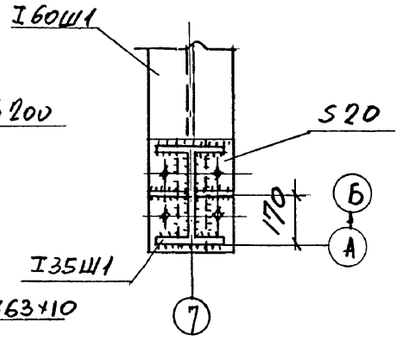

3 — 3

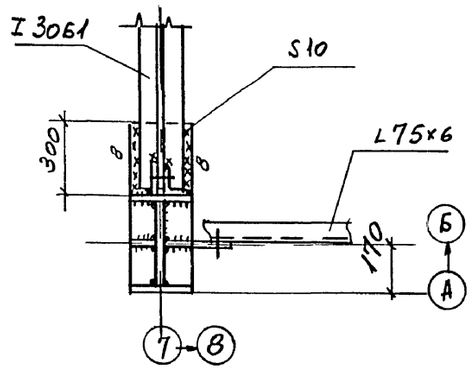

6 — 6

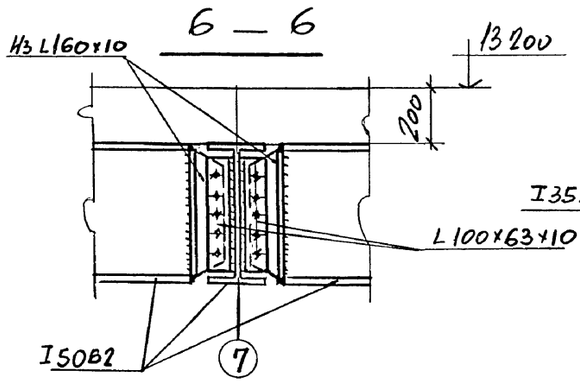

Инв.№подл. | Подпись и дата | Взамен инв.№

Нач.отд.	Капитульский		
Н.контр.	Учитель		
Гл.спец.	Учитель		
Зав.гр.	Меннибоксая		
Вед.инж.	Рапопорт		
Провер.	Рапопорт		
Разраб.	Пащенко		

Привязан:

Инв. №

903-1-281.90-КМ

Котельная с 4 котлами Е-10-1.4Р. Золошлакоудаление пневматическое.

Главный корпус.

Стадия	Лист	Листов
Р	46	

Узлы 18,19

Харьковский Промстройниипроект

Альбом 7

20

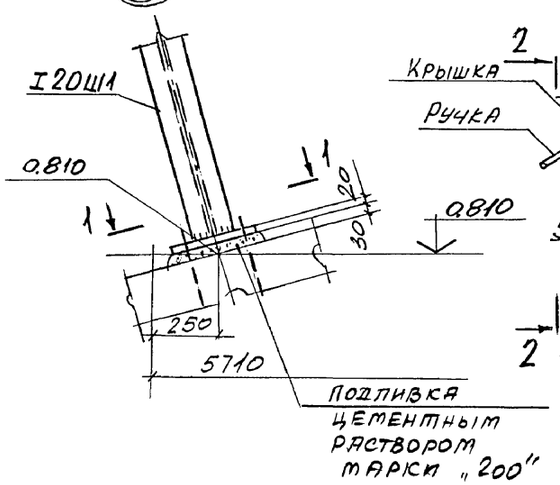

21

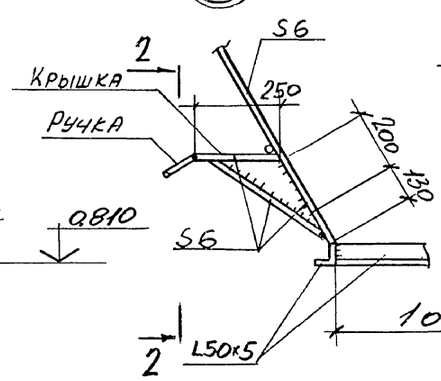

2 – 2

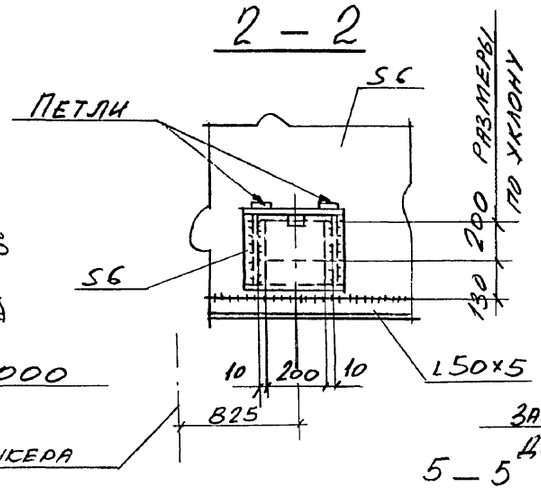

24

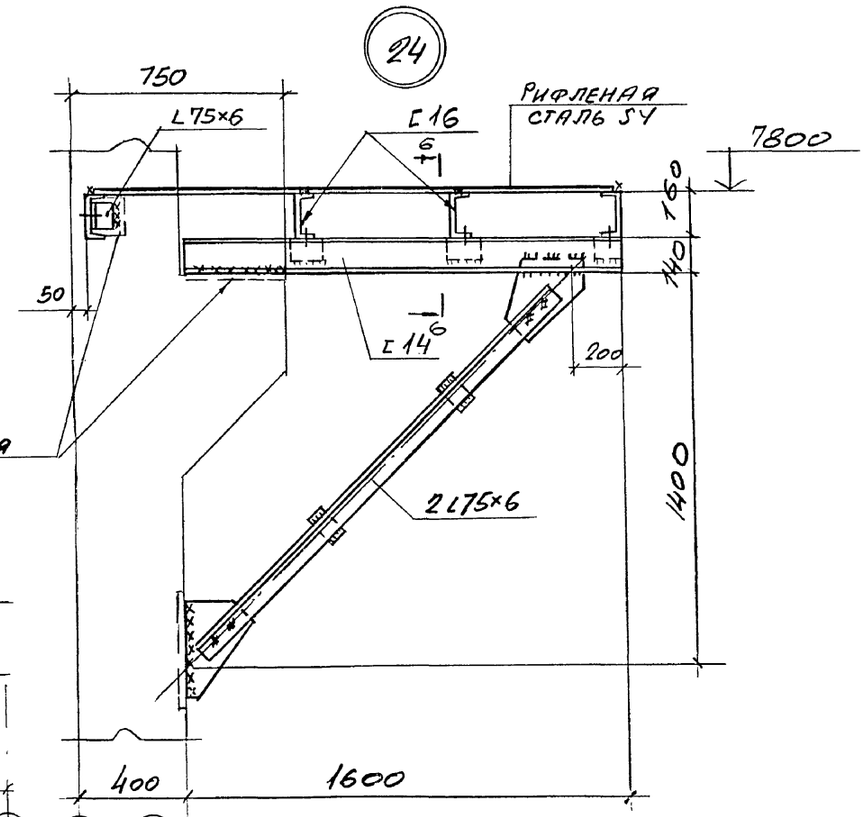

5 – 5

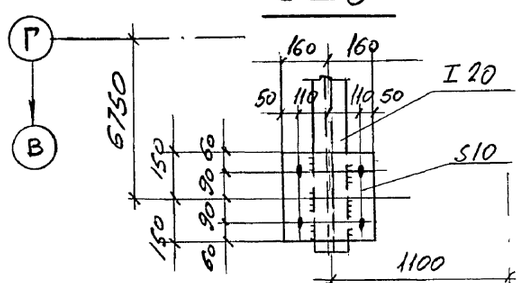

1 – 1

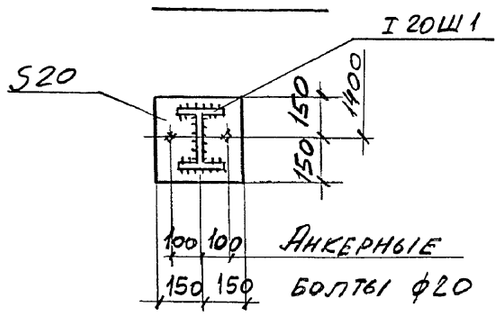

23

3 – 3

6 – 6

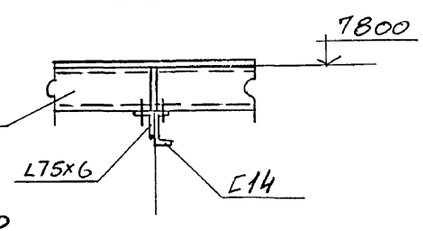

22

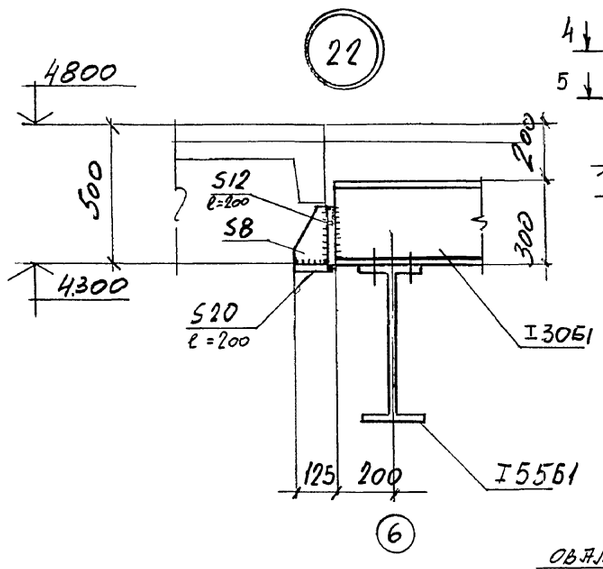

4 – 4

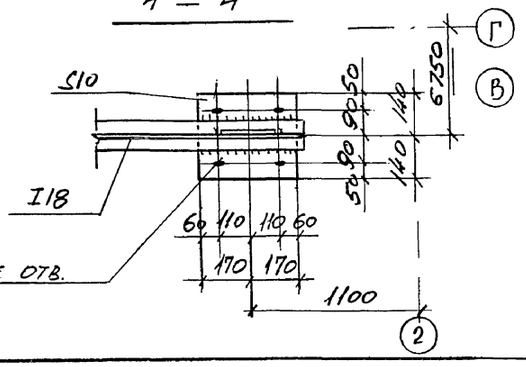

Привязан:

Инв. №

Нач.отд.	Капитульский		
Н.контр.	Учитель		
Гл.спец.	Учитель		
Зав.гр.	Меняборская		
Вед.инж.	Рапопорт		
Провер.	Рапопорт		
Разраб.	Пащенко		

903-1-281.90-КМ

Котельная с 4 котлами Е-10-1.4Р. Золошлакоудаление пневматическое.

Главный корпус.

Стадия	Лист	Листов
Р	47	

Узлы 20÷24.

ХАРЬКОВСКИЙ ПРОМСТРОЙНИИПРОЕКТ

Инв.№подл. | Подпись и дата | Взамен инв.№

Альбом 7

26

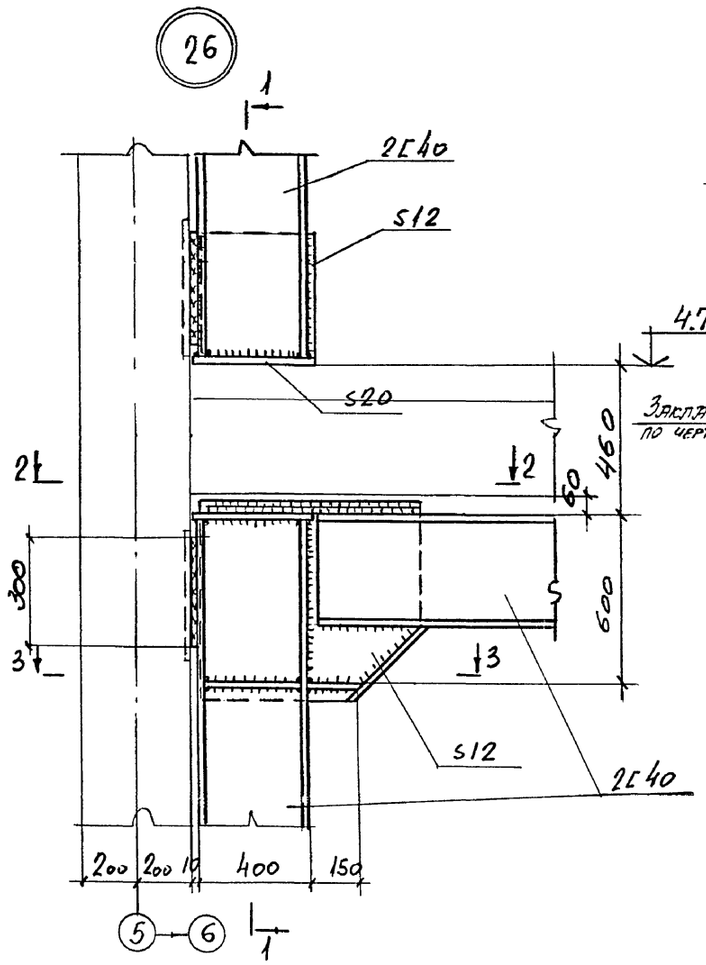

1 — 1

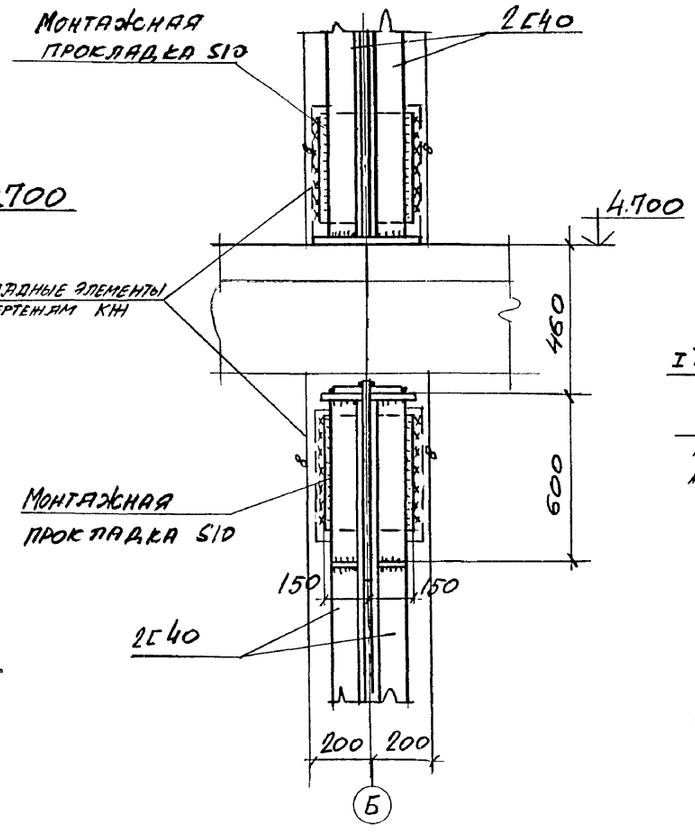

27

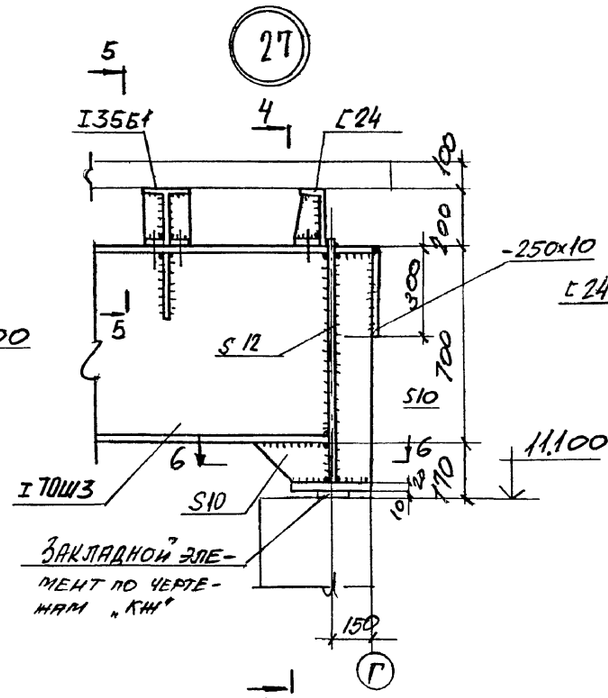

4 — 4

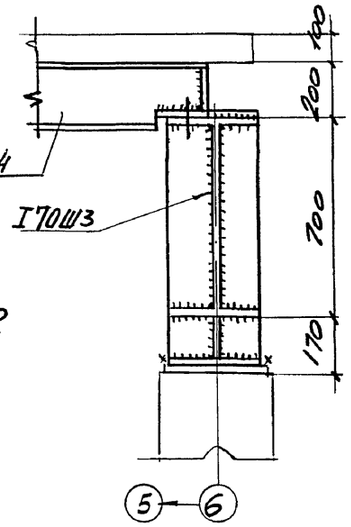

6 — 6

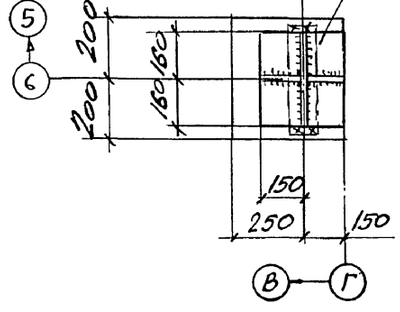

5 — 5

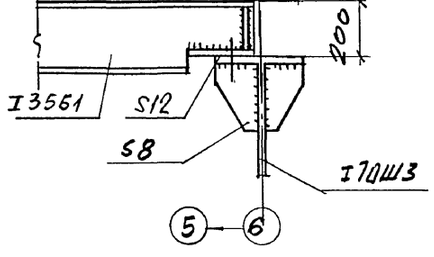

2 — 2

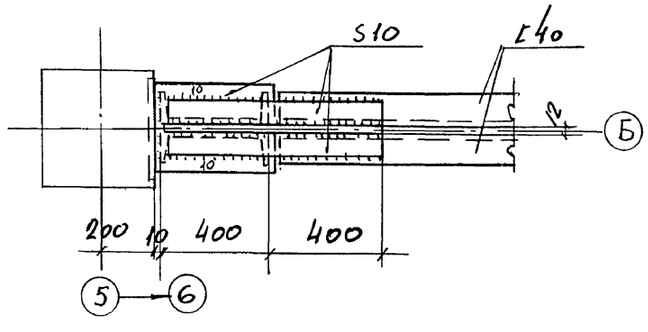

3 — 3

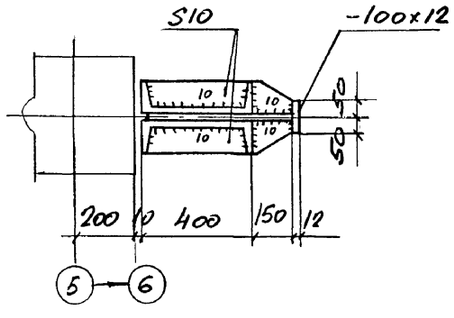

Инв.№подл. | Подпись и дата | Взамен инв.№

				903-1-281.90-КМ	
				Котельная с 4 котлами Е-10-1.4Р. Золошлакоудаление пневматическое.	
Привязан:	Нач.отд.	Капитульский		Главный корпус.	Стадия: Р; Лист: 48; Листов:
	Н.контр.	Учитель			
	Гл.спец.	Учитель			
	Зав.гр.	Меннборская			
	Вед.инж.	Рапопорт			
	Провер.	Рапопорт		Узлы 26, 27	ХАРЬКОВСКИЙ ПРОМСТРОЙНИИПРОЕКТ
Инв.№	Разраб.	Пащенко			

Альбом 7

(31)

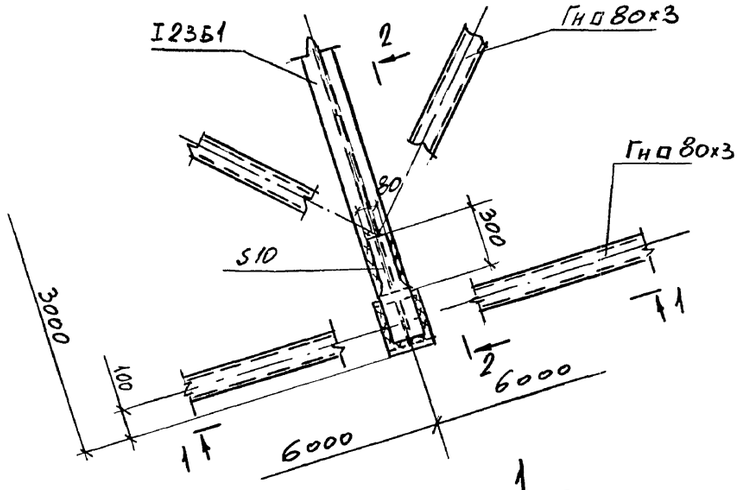

3 — 3

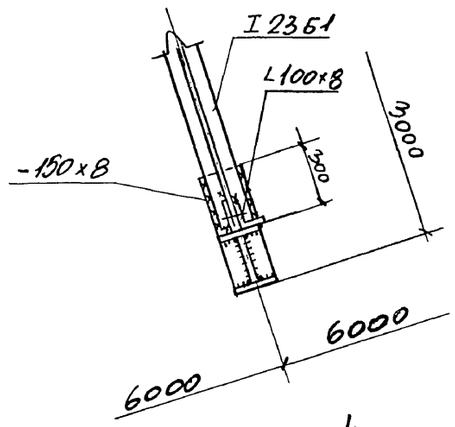

(32)

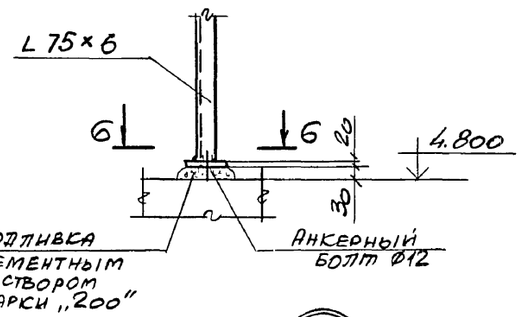

6 — 6

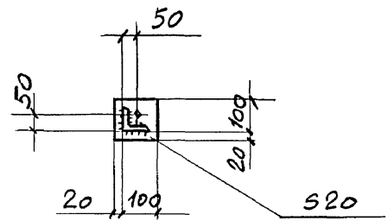

1 — 1

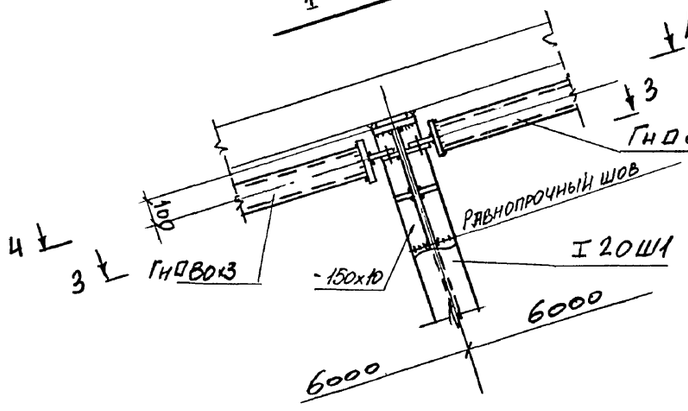

4 — 4

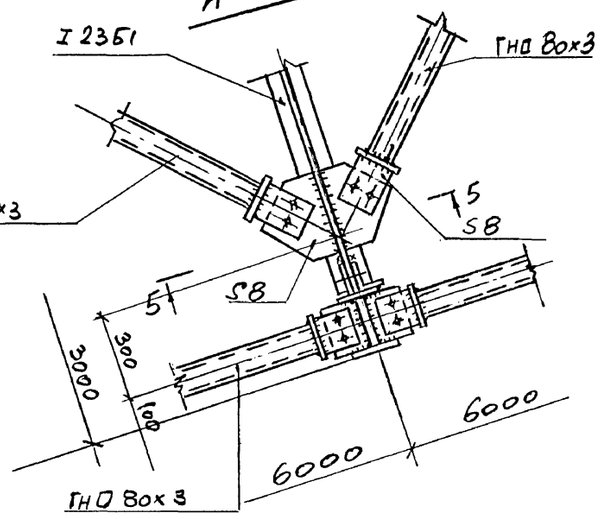

(25)

8 — 8

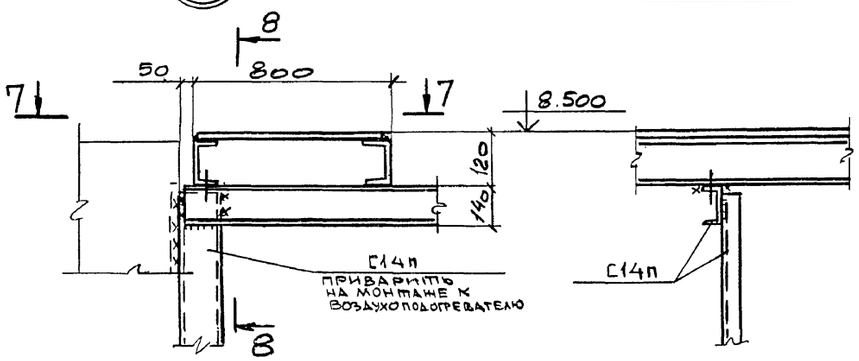

7 — 7

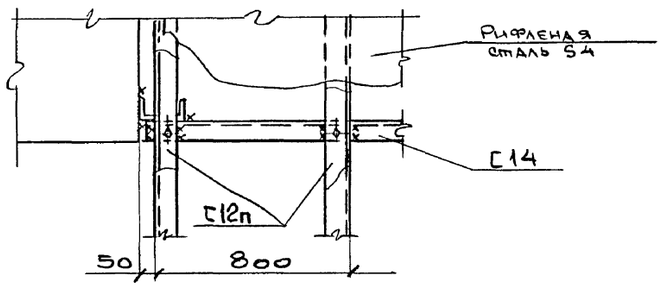

2 — 2

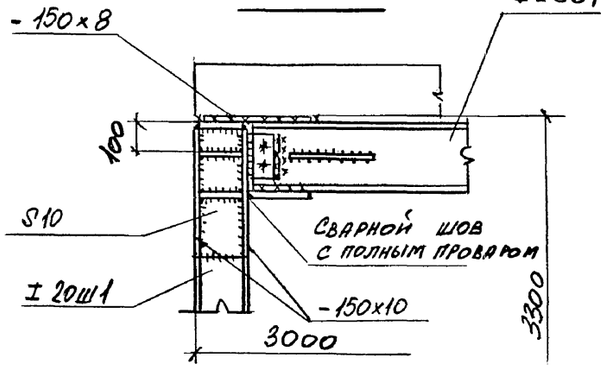

5 — 5

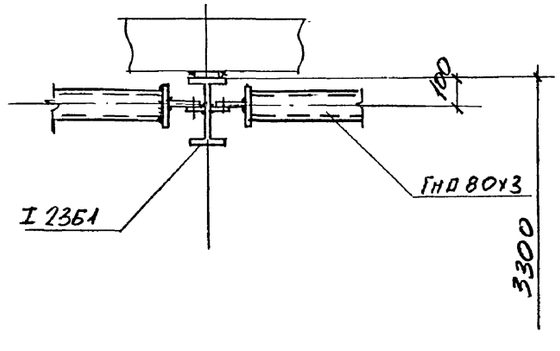

Инв. № подл. | Подпись и дата | Взамен инв. №

Привязан:

Инв. №

Нач. отд.	Капитульский		
Н. контр.	Учитель		
Гл. спец.	Учитель		
Зав. гр.	Меннибоская		
Вед. инж.	Рапопорт		
Провер.	Рапопорт		
Разраб.	Пащенко		

903-1-281.90-КМ

Котельная с 4 котлами Е-10-1.4Р
Золошлакоудаление пневматическое.

Главный корпус

Стадия	Лист	Листов
Р	49	

Узлы 25, 31, 32.

ХАРЬКОВСКИЙ ПРОМСТРОЙНИИПРОЕКТ

Альбом 7

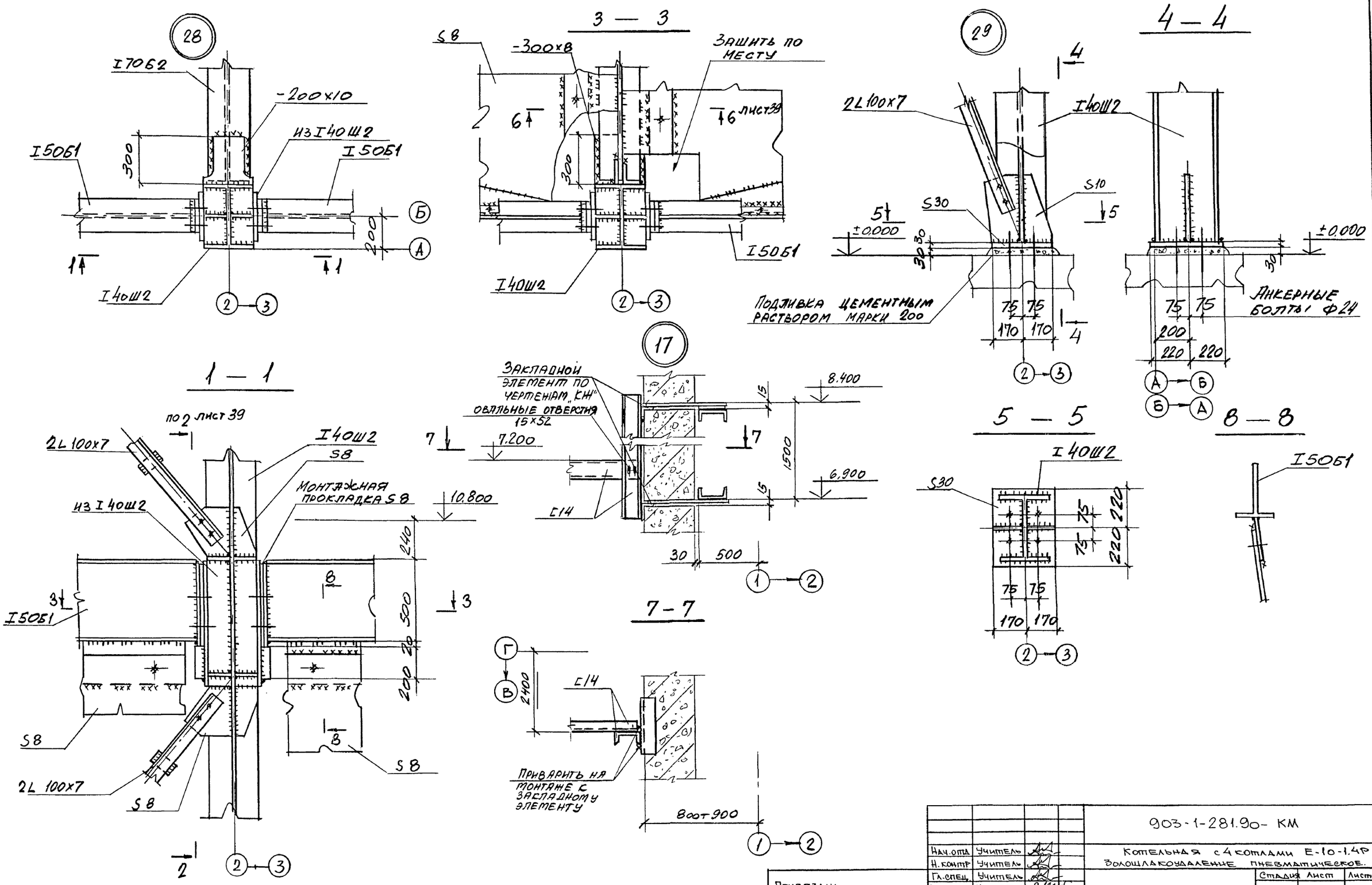

Нач. отд.	Учитель		903-1-281.90- КМ
Н. контр.	Учитель		Котельная с 4 котлами Е-10-1.4Р. Золошлакоудаление пневматическое.
Гл. спец.	Учитель		Стадия: Р; Лист: 50; Листов:
Зав. гр.	Межиборский		
Вед. инж.	Рапопорт		
Провер.	Рапопорт		Узлы 17, 28; 29
Разраб.	Пащенко		Харьковский Промстройниипроект

Привязан:

Инв. №

Инв. № подл. | Подпись и дата | Взамен инв. №

24566-14 52

Альбом 7

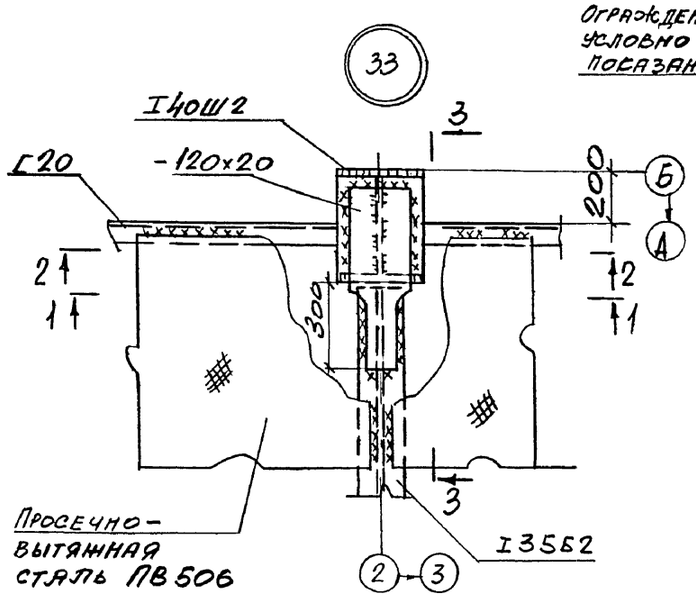

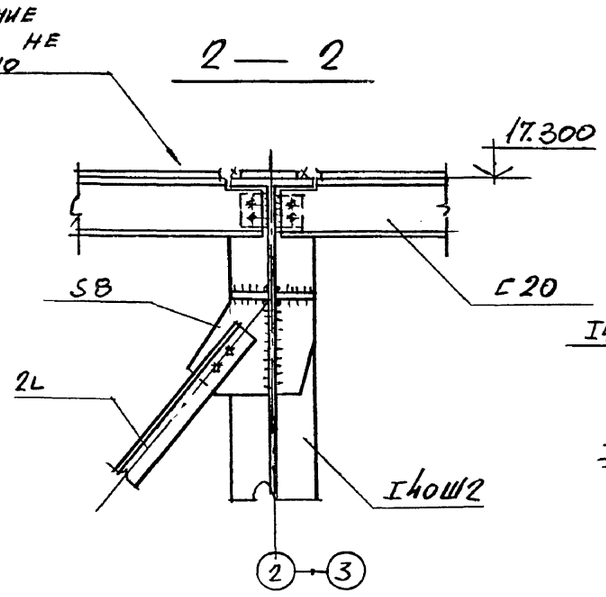

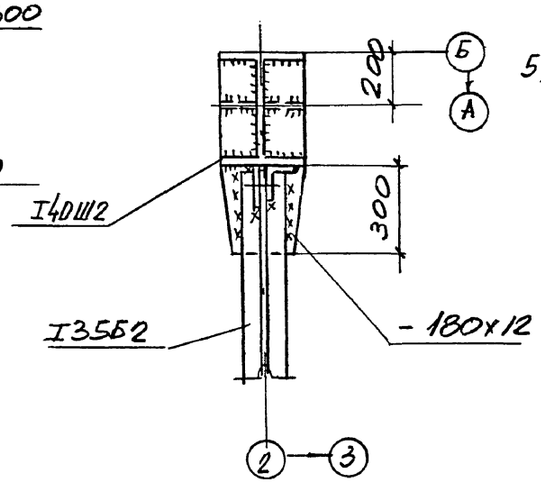

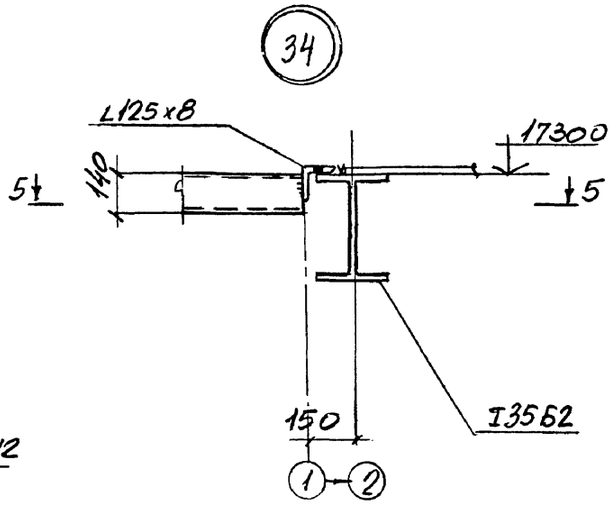

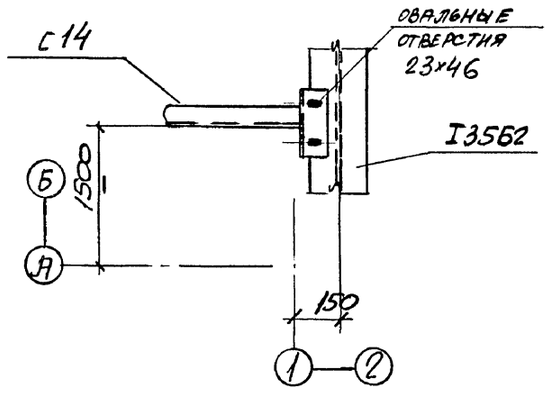

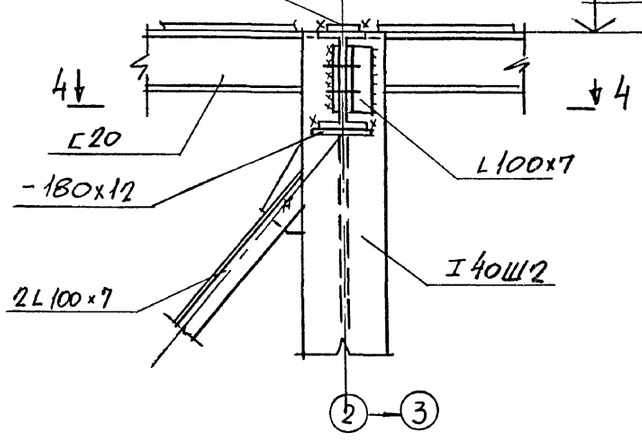

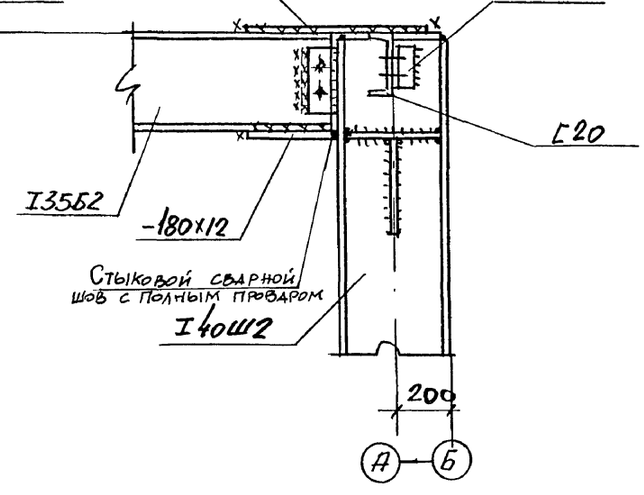

Привязан:				903-1-281.90 - КМ	
			Нач.отд.	Учитель	Котельная с 4 котлами Е-10-14Р Золошлакоудаление пневматическое.
			Н.контр.	Учитель	
			Гл.спец.	Учитель	
			Зав.гр.	Меньборская	Главный корпус — Стадия: Р; Лист: 51; Листов:
			Вед.инж.	Рапопорт	
			Провер.	Рапопорт	Узлы 33,34. — Харьковский Промстройниипроект
			Разраб.	Пащенко	
Инв.№					

Альбом 7

Ворота ВТ-1-1у

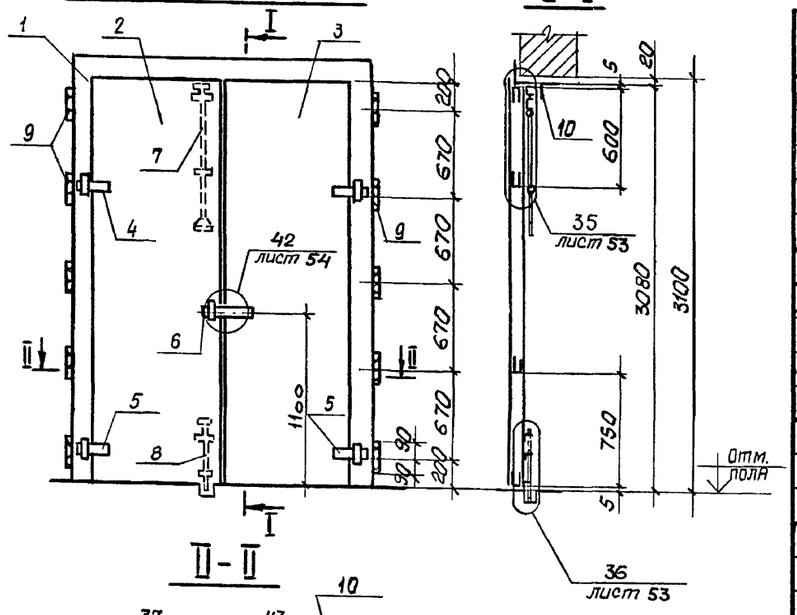

Рама РВ-2, полотна ПВ-1лу, ПВ-1пу

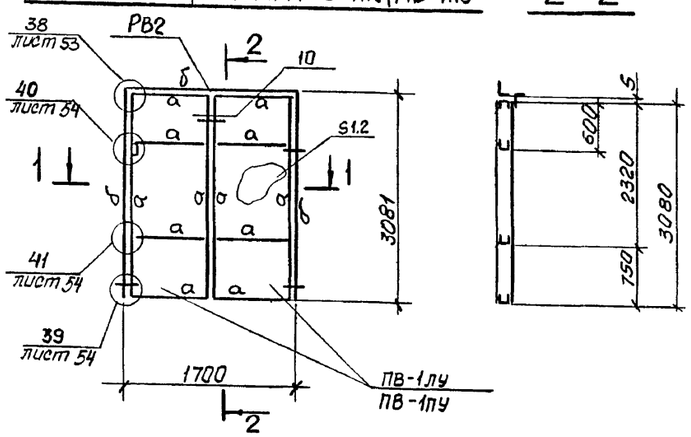

Выборка стали по профилям на одно изделие

Форм.	Зона	Позиц	Обозначение	Наименование	Кол.	Примеч.
		1	**РВ 2**			
			ГОСТ 19772-74*	Уголок ГнL 110х90х5	8.4	62.9 кг
		2	**ПВ-1лу**			82.1 кг
			ГОСТ 8278-83	Швеллер Гн С60х50х3	11.5 м	40.7 кг
			ГОСТ 19903-74*	Лист δ=1.2	4.40 м²	41.4 кг
			ГОСТ 19903-74*	Полоса 60х3	–	–
		3	**ПВ-1пу**			86.6 кг
			ГОСТ 8278-83	Швеллер Гн С60х50х3	11.5 м	40.7 кг
			ГОСТ 19903-74*	Лист δ=1.2	4.40 м²	41.4 кг
			ГОСТ 19903-74*	Полоса 60х3	0.18 м²	4.5 кг
		6	**Ручка Ру-1**			2.3 кг
			ГОСТ 19903-74*	δ=6	0.04 м	2.0 кг
			ГОСТ 5781-82*	⌀18 А I	0.2 м	0.3 кг
		4	**Верхняя петля П-1**			3.4 кг
			ГОСТ 8509-86	L63х6	0.2 м	0.9 кг
			ГОСТ 19903-74*	δ=3	0.04 м²	0.9 кг
			ГОСТ 2590-88*	В 50	0.1 м	1.3 кг
			ГОСТ 7798-70*	Болт М 16		0.3 кг
		5	**Нижняя петля П-2л/л-2п**			3.2 кг
			ГОСТ 8509-86	L63х6	0.1 м	0.4 кг
			ГОСТ 19903-74*	δ=3	0.04 м²	0.9 кг
			ГОСТ 2590-88*	В 50	0.1 м	1.4 кг
			ГОСТ 2590-88*	В 25	0.1 м	0.5 кг
			ГОСТ 3722-81	Шарик 50 № 16.669Р	1 шт	
		7	**Защелка ЗК-1**			1.6 кг
			ГОСТ 8278-83	ГнС60х50х3	0.2 м	0.8 кг
			ГОСТ 19772-74*	ГнС50х36х3	0.1 м	0.2 кг
			ГОСТ 19903-74*	δ=3	0.01 м²	0.2 кг
			ГОСТ 5781-82*	⌀6 А I	1.9 м	0.3 кг
			ГОСТ 5781-82*	⌀12 А I	0.1 м	0.1 кг
		8	**Шпингалет Ш-1**			1.0 кг
			ГОСТ 19772-74*	ГнL 50х36х3	0.2 м	0.5 кг
			ГОСТ 5781-82*	⌀12 А I	0.6 м	0.5 кг
		9	**Закладной элемент ЗЭ1**			5.2 кг
			ГОСТ 8509-86	L140х10	0.2 м	4.0 кг
			ГОСТ 19903-74*	δ=4	0.04 м²	1.2 кг

Ведомость элементов

Марка	Сечение: Эскиз	Сечение: поз.	Сечение: Состав	Опорное усилие: M тсм	Опорное усилие: N тс	Опорное усилие: Q тс	Марка металла	Примечание
а	[		Гнс 60х50х3	Конструктивно			С235	
б	L		ГнL 110х90х5	—— " ——				

1. Полотна выполняются в виде каркаса из гнутых профилей по ГОСТ 19772-74* и 8278-83* обшивкой из стального листа толщиной 1.2 мм.
2. Соединение обшивки с каркасом полотен принято заклепочным с фасадной стороны и винтовым с внутренней стороны.
3. Допускается выполнять крепление обшивки к корпусу электросваркой.
4. Навеска полотен выполняется на индивидуальных петлях, которые привариваются к раме.
5. Изготовление и монтаж производить в соответствии с СНиП 3.03.01-87. Сварку выполнить электродами типа Э42 по ГОСТ 9467-75*.
6. Стальные элементы должны быть огрунтованы на месте их изготовления.
7. При производстве сварочных работ в местах монтажной сварки утеплитель защитить асбестовым листом толщиной 6 мм.
8. Полотна ворот состоят из каркаса с двухсторонней обшивкой из стального листа толщиной 1.2 мм. Обшивке с внутренней стороны приклеивается утеплитель из полужестких минераловатных плит ГОСТ 10140-80 толщиной 60 мм, для клапанов - минеральной ватой ГОСТ 4640-84, толщиной 30 мм.
9. Все отверстия под заклепки d=3 самонарезающие винты М3х6 ГОСТ 10299-80* сверлить в раме каркаса и листах обшивки совместно. При отсутствии соответствующего оборудования для клепки допускается крепление обшивки на винтах с двух сторон.
10. Склеивание стальных листов обшивки с утеплителем производить клеем 88 Н (МРТУ 38-5-880-66) или эпоксидным.
11. Спецификацию элементов ворот см. лист 53.

Взамен инв.№ | Подпись и дата | Инв.№подл.

Привязан:

Инв.№

Нач.отд.	Учитель		903-1-281.90-КМ
Н.контр.	Учитель		Котельная с 4 котлами Е-10-1.4Р Золошлакоудаление пневматическое.
Гл.спец.	Учитель		
Зав.гр.	Меннибоpская		Главный корпус. Стадия: Р; Лист: 52; Листов:
Вед.инж.	Рапопорт		
Провер.	Копица		Ворота ВТ-1-1у. Общий вид.
Разраб.	Власова		Харьковский Промстройниипроект

Альбом 7

Спецификация элементов ворот ВТ-1-1У

Форм.	Зона	Поз.	Обозначение	Наименование	Кол.	Примечан
			ВТ-1-1У			319.7
		1	лист 52.	Рама РВ-2	1	62.9кг
		2	лист 52.	Полотно ПВ-1АУ	1	82.1кг
		3	лист 52.	Полотно ПВ-1ПУ	1	86.6кг
		4	лист 52.	Петля верхняя П-1	2	6.8кг
		5	лист 52.	Петля нижняя П-2п/п-2л	1+1	6.4кг
		6	лист 52.	Ручка РУ-1	1	2.3кг
		7	лист 52.	Защелка ЗК-1	1	1.6кг
		8	лист 52.	Шпингалет Ш-1	1	1.0кг
		9	лист 52.	Закладн. элемент ЗЭ-1	10	52.0кг
		10	лист 52.	Уголок L 45×28×4 ГОСТ 8510-86		18.0кг

35

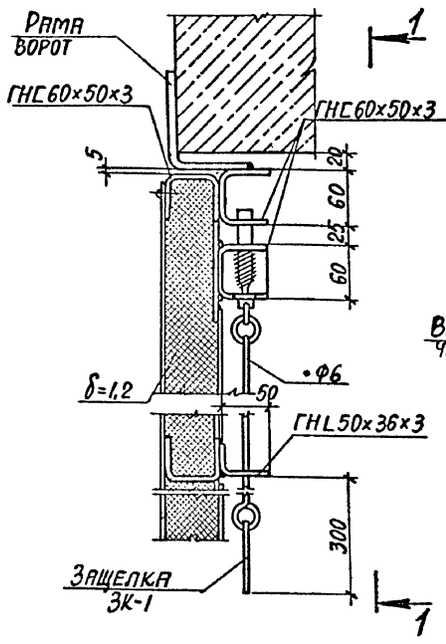

1 – 1

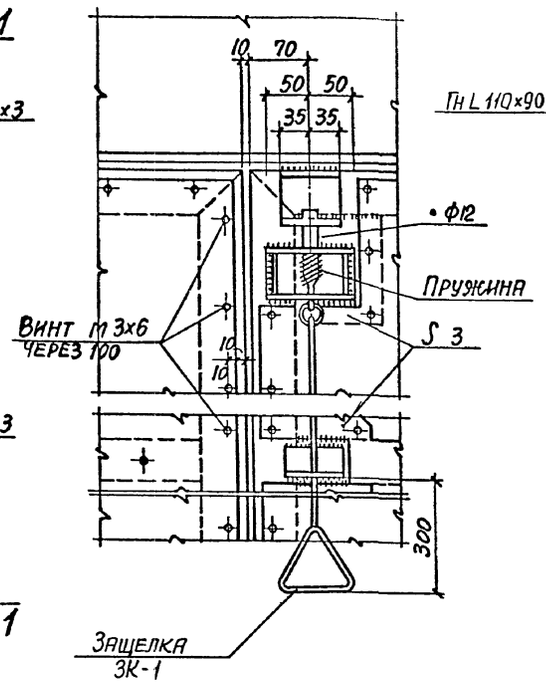

38

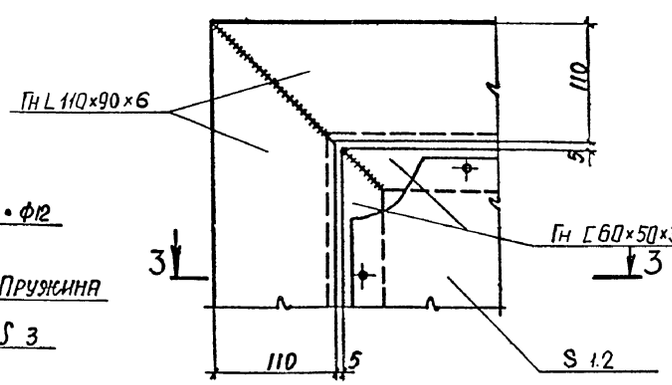

3 – 3

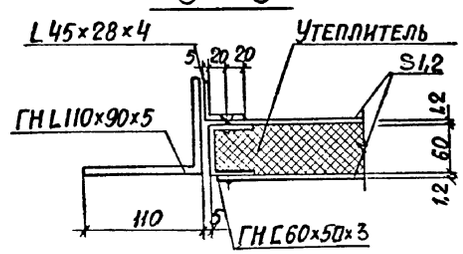

36

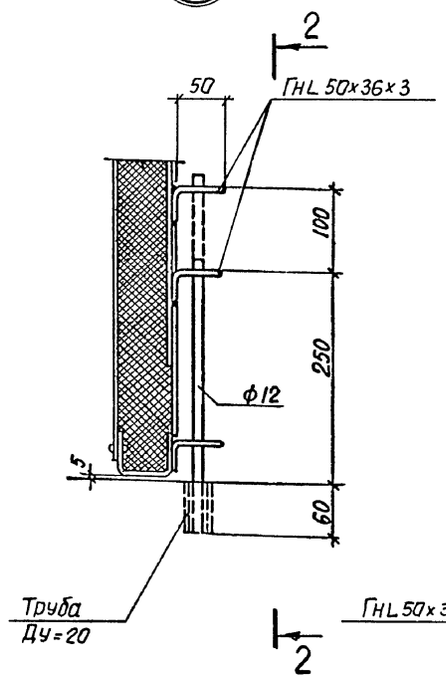

2 – 2

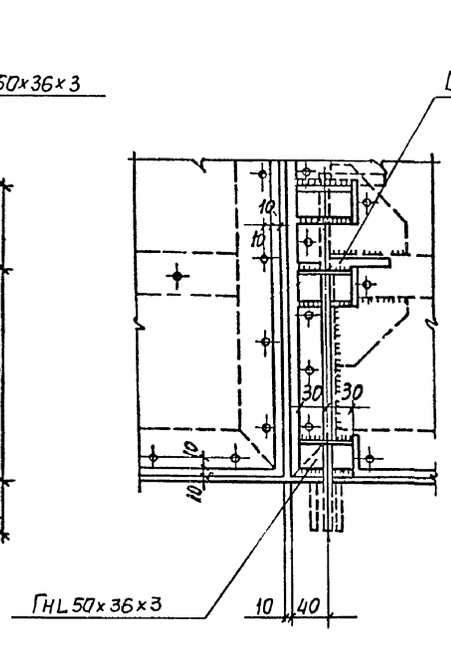

37

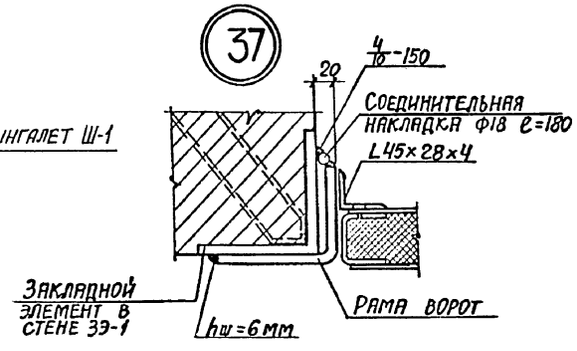

ЗЭ – 1

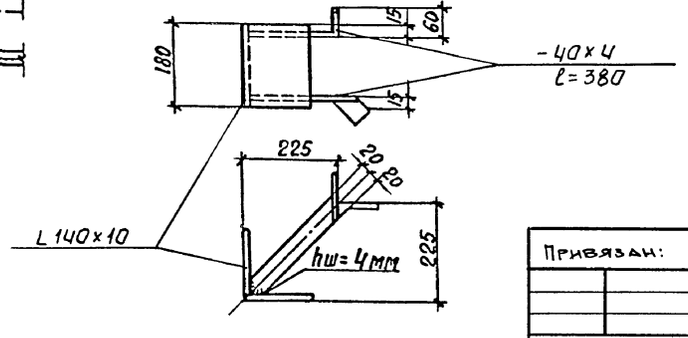

				903-1-281.90-КМ
Нач.отд.	Учитель			Котельная с 4 котлами Е-10-1.4 Р Золошлакоудаление пневматическое.
Н.контр.	Учитель			
Гл.спец.	Учитель			Главный корпус — Стадия: Р; Лист: 53; Листов:
Зав.гр	Меняйборская			
Ведущ	Рапопорт			Ворота ВТ-1-1у. Узлы 35÷38. — Харьковский Промстройниипроект
Провер	Копица			
Разраб.	Власова			

Привязан:

Инв.№

Инв.№подл. | Подпись и дата | Взам.инв.№

Альбом 7

39

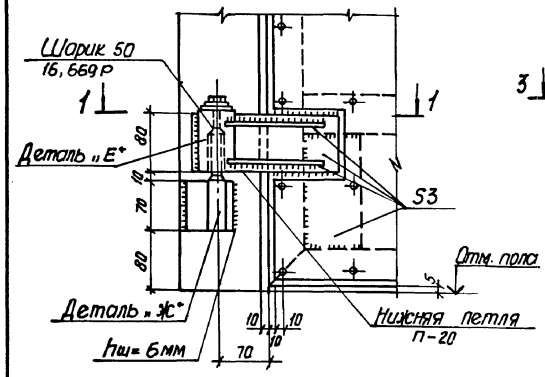

41

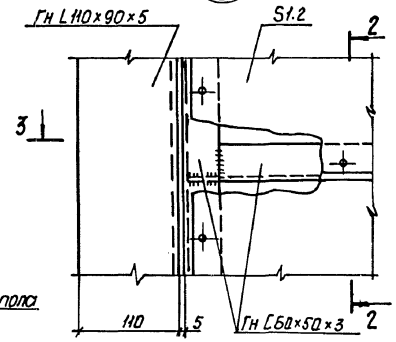

2-2

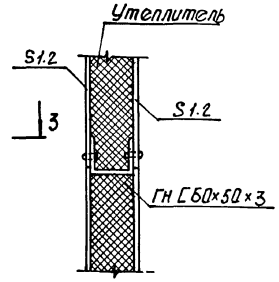

Деталь „А"

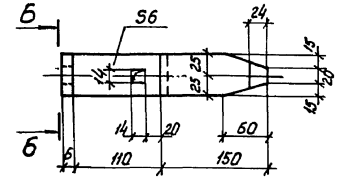

Деталь „Б"

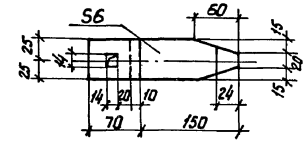

Б-Б

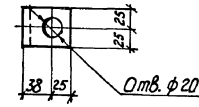

8-8

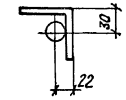

Деталь „Ж"

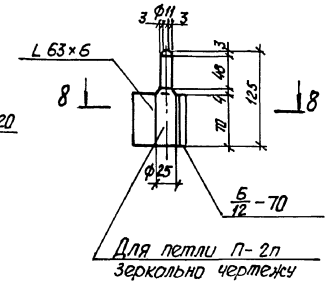

3-3

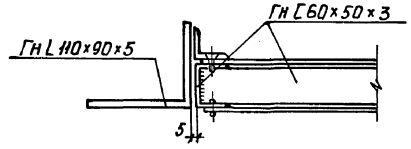

Деталь „В"

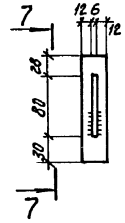

7-7

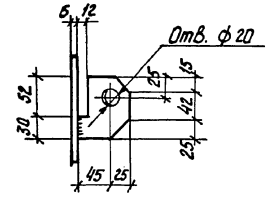

Деталь „Д"

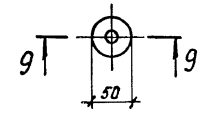

Деталь „Е"

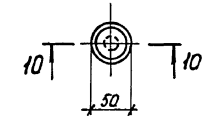

40

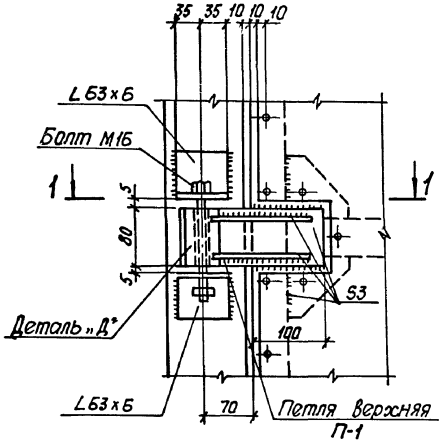

42

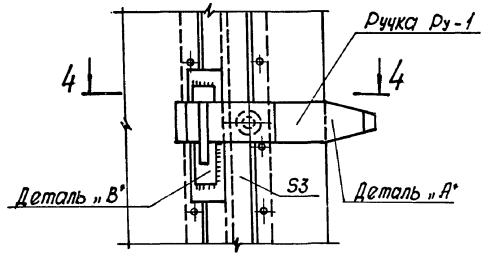

4-4
Ручка Ру-1

43

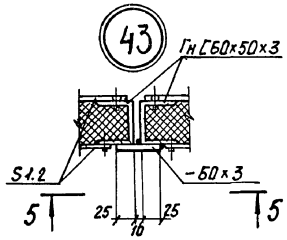

Деталь „Г"

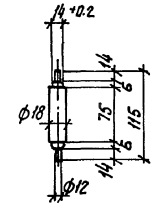

9-9

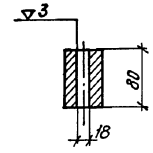

10-10

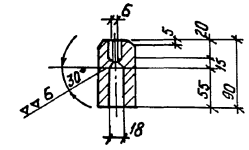

1-1

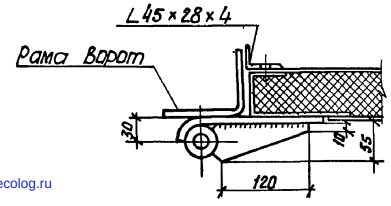

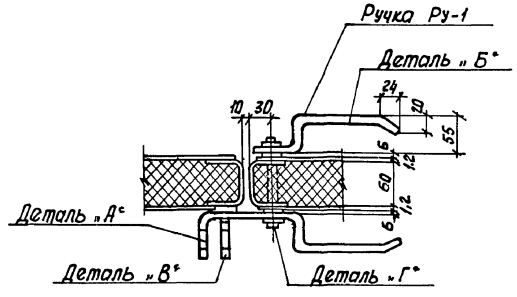

5-5

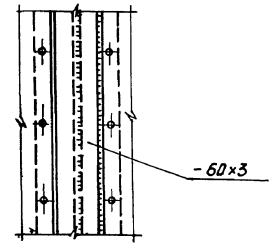

Привязан:

Инв. №

Нач. отд.	Учитель		
Н. контр.	Учитель		
Гл. спец.	Учитель		
Зав. гр.	Мекиберская		
Вед. инж.	Рапапорт		
Провер.	Копцио		
Разраб.	Власова		

903-1-281.90-КМ

Котельная с 4 котлами Е-10-1.4 р. золошлакоудаление пневматическое

Главный корпус

Стадия	Лист	Листов
Р	54	

Ворота ВТ-1-14. Узлы 39÷43.

Харьковский ПРОМСТРОЙНИИПРОЕКТ

24566-14 (56)

Инв. № подл. | Подпись и дата | Взам. инв. №

gost.e-ecolog.ru