ТИПОВОЙ ПРОЕКТ
903-1-281.90

КОТЕЛЬНАЯ С 4 КОТЛАМИ Е-10-1,4 Р. ЗОЛОШЛАКОУДАЛЕНИЕ ПНЕВМАТИЧЕСКОЕ ТОПЛИВО - КАМЕННЫЕ И БУРЫЕ УГЛИ. СИСТЕМА ТЕПЛОСНАБЖЕНИЯ ЗАКРЫТАЯ

АЛЬБОМ 6

ЧАСТЬ 1

КЖ КОНСТРУКЦИИ ЖЕЛЕЗОБЕТОННЫЕ СТР. 1...69

24566-12
gost.e-ecolog.ru

ТИПОВОЙ ПРОЕКТ
903-1-281.90
КОТЕЛЬНАЯ С 4 КОТЛАМИ Е-10-1,4Р. ЗОЛОШЛАКОУДАЛЕНИЕ ПНЕВМАТИЧЕСКОЕ. ТОПЛИВО - КАМЕННЫЕ И БУРЫЕ УГЛИ. СИСТЕМА ТЕПЛОСНАБЖЕНИЯ ЗАКРЫТАЯ.

АЛЬБОМ 6

ПЕРЕЧЕНЬ АЛЬБОМОВ

АЛЬБОМ 1		ПОЯСНИТЕЛЬНАЯ ЗАПИСКА
АЛЬБОМ 2		РЕШЕНИЯ ТЕПЛОМЕХАНИЧЕСКИЕ
ч.1	ТМ1	РАСПОЛОЖЕНИЕ ОБОРУДОВАНИЯ
	ТМ2	ОБЩЕКОТЕЛЬНЫЕ ТРУБОПРОВОДЫ ДЕАЭРАЦИОННО-ПИТАТЕЛЬНАЯ УСТАНОВКА
ч.2	ТМ3	КОТЛОАГРЕГАТЫ. КАМЕННЫЕ УГЛИ
	ГСВ	ГАЗОСНАБЖЕНИЕ. ВНУТРЕННИЕ УСТРОЙСТВА
ч.3	ТМ4	КОТЛОАГРЕГАТЫ. БУРЫЕ УГЛИ
ч.4	ТМ5	ВОДОПОДОГРЕВАТЕЛЬНАЯ УСТАНОВКА
	ТМ6	УСТАНОВКА ГОРЯЧЕГО ВОДОСНАБЖЕНИЯ
	ТМ7	ВОДОПОДГОТОВИТЕЛЬНАЯ УСТАНОВКА
ч.5	ТП	ТОПЛИВОПОДАЧА
	ЗШ	ЗОЛОШЛАКОУДАЛЕНИЕ
АЛЬБОМ 3 ч.1,2	А	АВТОМАТИЗАЦИЯ
АЛЬБОМ 4 ч.1	ЭМ	ЭЛЕКТРООБОРУДОВАНИЕ СИЛОВОЕ
	ЭО	ЭЛЕКТРООСВЕЩЕНИЕ ВНУТРЕННЕЕ
	СС	СВЯЗЬ И СИГНАЛИЗАЦИЯ
ч.2	ЭМ	ЭЛЕКТРООБОРУДОВАНИЕ СИЛОВОЕ УПРАВЛЕНИЕ ЭЛЕКТРОПРИВОДАМИ
АЛЬБОМ 5	АР	РЕШЕНИЯ АРХИТЕКТУРНЫЕ
	АРИ	СТРОИТЕЛЬНЫЕ ИЗДЕЛИЯ
	АЗ	ЗАЩИТА АНТИКОРРОЗИОННАЯ КОНСТРУКЦИЙ
	ГП	ГЕНЕРАЛЬНЫЙ ПЛАН
	ОС	ОРГАНИЗАЦИЯ СТРОИТЕЛЬСТВА
АЛЬБОМ 6 ч.1,2	КЖ	КОНСТРУКЦИИ ЖЕЛЕЗОБЕТОННЫЕ
АЛЬБОМ 7	КМ	КОНСТРУКЦИИ МЕТАЛЛИЧЕСКИЕ
АЛЬБОМ 8 ч.1,2	КЖИ	СТРОИТЕЛЬНЫЕ ИЗДЕЛИЯ
АЛЬБОМ 9	ОВ	ОТОПЛЕНИЕ И ВЕНТИЛЯЦИЯ
	ВК	ВОДОПРОВОД И КАНАЛИЗАЦИЯ ВНУТРЕННИЕ
АЛЬБОМ 10	ЗШ.Н	ЗОЛОШЛАКОУДАЛЕНИЕ НЕСТАНДАРТИЗИРОВАННОЕ ОБОРУДОВАНИЕ
АЛЬБОМ 11		ГАЗОПРОВОДЫ КОТЛОАГРЕГАТА КОНСТРУКТОРСКАЯ ДОКУМЕНТАЦИЯ
АЛЬБОМ 12 ч.1		ВОЗДУХОВОДЫ КОТЛОАГРЕГАТА. КАМЕННЫЕ УГЛИ КОНСТРУКТОРСКАЯ ДОКУМЕНТАЦИЯ
ч.2		ВОЗДУХОВОДЫ КОТЛОАГРЕГАТА. БУРЫЕ УГЛИ КОНСТРУКТОРСКАЯ ДОКУМЕНТАЦИЯ
АЛЬБОМ 13 ч.1,2		МОНТАЖНЫЕ ИЗДЕЛИЯ. КОНСТРУКТОРСКАЯ ДОКУМЕНТАЦИЯ.
АЛЬБОМ 14		ЩИТЫ УПРАВЛЕНИЯ. ЗАДАНИЕ ЗАВОДУ-ИЗГОТОВИТЕЛЮ
АЛЬБОМ 15		НИЗКОВОЛЬТНЫЕ КОМПЛЕКТНЫЕ УСТРОЙСТВА ЗАДАНИЕ ЗАВОДУ-ИЗГОТОВИТЕЛЮ
АЛЬБОМ 16 ч.1,2		СПЕЦИФИКАЦИЯ ОБОРУДОВАНИЯ. ПОСТАВКА ЗАКАЗЧИКА
АЛЬБОМ 17		СПЕЦИФИКАЦИЯ ОБОРУДОВАНИЯ. ПОСТАВКА ПОДРЯДЧИКА
АЛЬБОМ 18		ОПРОСНЫЕ ЛИСТЫ
АЛЬБОМ 19		ВЕДОМОСТИ ПОТРЕБНОСТИ В МАТЕРИАЛАХ
АЛЬБОМ 20 ч.1,2		СМЕТЫ НА ТЕПЛОМЕХАНИЧЕСКОЕ ОБОРУДОВАНИЕ
АЛЬБОМ 21		СМЕТЫ НА РАБОТЫ ПО АВТОМАТИЗАЦИИ, СВЯЗИ И СИГНАЛИЗАЦИИ
АЛЬБОМ 22		СМЕТЫ НА ЭЛЕКТРООБОРУДОВАНИЕ И МОНТАЖНЫЕ РАБОТЫ
АЛЬБОМ 23 ч.1,2		СМЕТЫ НА СТРОИТЕЛЬНЫЕ РАБОТЫ
АЛЬБОМ 24		СМЕТЫ НА САНИТАРНО-ТЕХНИЧЕСКИЕ РАБОТЫ
АЛЬБОМ 25		ТЕХНИКО-ЭКОНОМИЧЕСКИЕ ПОКАЗАТЕЛИ ОБЪЕКТНЫЕ СМЕТЫ

ПРИМЕНЕННЫЕ МАТЕРИАЛЫ

ТИПОВОЙ ПРОЕКТ	709-9-101.89	СКЛАД МОКРОГО ХРАНЕНИЯ ХЛОРИСТОГО НАТРИЯ V=40м³
ТИПОВОЙ ПРОЕКТ	903-9-29.89	БЛОК КОТЕЛЬНО-ВСПОМОГАТЕЛЬНЫХ ПОМЕЩЕНИЙ
ТИПОВОЙ ПРОЕКТ	709-9-100.89	СКЛАД УГЛЯ С ЖЕЛЕЗНОДОРОЖНОЙ ЭСТАКАДОЙ
ТИПОВОЙ ПРОЕКТ	907-2-208	ТРУБА ДЫМОВАЯ КИРПИЧНАЯ Н=45м; Д₀=2,1м С НАДЗЕМНЫМ ПРИМЫКАНИЕМ ГАЗОХОДОВ ДЛЯ КОТЕЛЬНЫХ УСТАНОВОК
ТИПОВОЙ ПРОЕКТ	907-02-222	СВЕТОВЫЕ ОГРАЖДЕНИЯ ВЫСОТНЫХ ДЫМОВЫХ ТРУБ
ТИПОВОЙ ПРОЕКТ	903-1-270.89	БЛОКИ ТЕПЛОМЕХАНИЧЕСКОГО ОБОРУДОВАНИЯ
АЛЬБОМ 10 ЧАСТИ	1,2,3,4,5,6,7	КОНСТРУКТОРСКАЯ ДОКУМЕНТАЦИЯ
ТИПОВОЙ ПРОЕКТ АЛЬБОМ 11	903-1-270.89	КОНВЕЙЕР ЛЕНТОЧНЫЙ КОНСТРУКТОРСКАЯ ДОКУМЕНТАЦИЯ
ТИПОВОЙ ПРОЕКТ	903-9-27.89	СТАЛЬНОЙ БАК-АККУМУЛЯТОР ДЛЯ ГОРЯЧЕЙ ВОДЫ V=200м³
СЕРИЯ 3.407-108	В.1,2,3	УНИФИЦИРОВАННЫЕ ПРОЖЕКТОРНЫЕ МАЧТЫ И ОТДЕЛЬНО-СТОЯЩИЕ МОЛНИЕОТВОДЫ

РАЗРАБОТАН
ИНСТИТУТОМ ХАРЬКОВСКИЙ САНТЕХПРОЕКТ
ГЛАВНЫЙ ИНЖЕНЕР ИНСТИТУТА
В. А. СЛЮСАРЕВ
ГЛАВНЫЙ ИНЖЕНЕР ПРОЕКТА
Л. И. ЛЕВОНТИН
ИНСТИТУТОМ ХАРЬКОВСКИЙ ПРОМСТРОЙНИИПРОЕКТ
ГЛАВНЫЙ ИНЖЕНЕР ИНСТИТУТА
Н. Ф. ДОВГИЙ
ГЛАВНЫЙ ИНЖЕНЕР ПРОЕКТА
А. М. МОНИН

УТВЕРЖДЕН
И ВВЕДЕН В ДЕЙСТВИЕ
ГПКНИИ „САНТЕХНИИПРОЕКТ"
ПРОТОКОЛ ОТ 11.07.1990 г. N4

Альбом 6 41

Ведомость чертежей основного комплекта

Лист	Наименование	Примечание
	Главный корпус	
1	Общие данные (начало).	
2	Общие данные (продолжение).	
3	Общие данные (окончание).	
4	Схема расположения фундаментов и фундаментных балок.	
5	Схема расположения фундаментов и фундаментных балок. Узел I...V.	
6	Схема расположения фундаментов и фундаментных балок. Узел VI ... XIII.	
7	Схема расположения фундаментов и фундаментных балок. Узел XIV... XIX.	
8	Фундамент монолитный Фм1 ... Фм3.	
9	Фундамент монолитный Фм4...Фм6; Фм8; Фм11.	
10	Фундамент монолитный Фм7; Фм9; Фм10.	
	Ведомость расхода стали.	
11	Спецификация фундаментов Фм1...Фм11.	
12	Схема расположения фундаментов под оборудование.	
13	Схема расположения фундаментов под оборудование. Узлы „1"... „4".	
14	Фундамент под оборудование Фо1... Фо6.	
15	Приямок ПРМ1. Опалубка.	
16	Приямок ПРМ1. Армирование.	
17	Канал КЛм1.	
18	Электротехническое помещение на отм. 0.000.	
19	Электротехническое помещение на отм. 0.000. Разрез 1-1... 8-8.	
20	Электротехническое помещение на отм. 0.000. Разрез 9-9... 11-11.	
	Спецификация.	
21	Схема расположения колонн на отм. 0.000; 4.800; 8.400.	
22	Схема расположения колонн и ригелей на отм. 11.100.	
23	Схема расположения ригелей на отм. 4.800; 8.400.	
24	Схема расположения колонн и ригелей. Разрез 1-1... 8-8.	
25	Схема расположения плит перекрытия на отм. 4.800.	
26	Схема расположения плит перекрытия на отм. 8.400 и плит покрытия на отм. 16.650.	
27	Схема расположения плит покрытия на отм. 12.000; 15.620 и 16.720.	
28	Схема расположения соединительных изделий в перекрытии на отм. 4.800.	
29	Схема расположения соединительных изделий в перекрытии на отм. 4.800 и 8.400.	
30	Схема расположения соединительных изделий в покрытии на отм. 12.000.	
31	Схема расположения соединительных изделий в покрытии на отм. 12.000. Сечение 1-1... 6-6.	
32	Схема расположения фахверковых стоек, насадок и опорных столиков.	
33	Схема расположения стеновых панелей из легкого бетона.	
34	Схема расположения стеновых панелей из арболита.	
35	Схема расположения стеновых панелей. Фрагмент 1... 11.	
36	Схема расположения стеновых панелей. Фрагмент 12... 21.	
37	Схема расположения стеновых панелей. Фрагмент 22...27. Узел 31; 34.	
38	Спецификация к схеме расположения стеновых панелей из легкого бетона при $t_н$=-20°.	
39	Спецификация к схеме расположения стеновых панелей из легкого бетона при $t_н$=-30°.	
40	Спецификация к схеме расположения стеновых панелей из легкого бетона при $t_н$=-40°.	
41	Спецификация к схеме расположения стеновых панелей из арболита при $t_н$=-20°.	
42	Спецификация к схеме расположения стеновых панелей из арболита при $t_н$=-30°.	
43	Спецификация к схеме расположения стеновых панелей из арболита при $t_н$=-40°.	
44	Схема расположения стеновых панелей. Узел 1...5; 3а...5а.	
45	Схема расположения стеновых панелей. Узел 6...12; 6а; 8а.	
46	Схема расположения стеновых панелей. Узел 13...20; 32; 33; 35.	
47	Схема расположения стеновых панелей. Узел 21...25; 25а; 26...29; 30.	
48	Схема расположения стеновых панелей. Узлы. Спецификация (начало).	
49	Схема расположения стеновых панелей. Узлы. Спецификация (окончание).	
50	Схема расположения перегородок на отм. 0.000; 4.800 и 8.400.	
51	Схема расположения перегородок на отм. 0.000; 4.800 и 8.400. Спецификация.	
52	Схема расположения элементов лестницы.	
53	Перекрытие на отм 4.800. Участок монолитный Ум1. Опалубка. Вариант: каменные угли.	
54	Перекрытие на отм. 4.800. Участок монолитный Ум1. Элемент плана №1 и №2. Опалубка. Вариант: каменные угли.	
55	Перекрытие на отм. 4.800. Участок монолитный Ум1. Опалубка. Сечение 1-1...4-4. Вариант: каменные угли.	
56	Перекрытие на отм. 4.800. Участок монолитный Ум1. Армирование. Вариант: каменные угли.	
57	Перекрытие на отм. 4.800. Участок монолитный Ум1. Армирование. Вариант: каменные угли.	
58	Перекрытие на отм. 4.800. Участок монолитный Ум1. Сечение 12-12... 16...16. Армирование. Вариант: каменные угли.	
59	Перекрытие на отм. 4.800. Участок монолитный Ум1. Сечение 17-17... 21-21. Армирование. Вариант: каменные угли.	
60	Перекрытие на отм. 4.800. Спецификация участка монолитного Ум1. Вариант: каменные угли.	
61	Перекрытие на отм. 4.800. Участок монолитный Ум1. Опалубка. Вариант: бурые угли.	
62	Перекрытие на отм. 4.800. Участок монолитный Ум1. Элемент плана №1 и №2. Опалубка. Вариант: бурые угли.	
63	Перекрытие на отм. 4.800. Участок монолитный Ум1. Опалубка. Сечение 1-1...4-4. Вариант: бурые угли.	
64	Перекрытие на отм. 4.800. Участок монолитный Ум1. Армирование. Вариант: бурые угли.	
65	Перекрытие на отм. 4.800. Участок монолитный Ум1. Армирование. Вариант: бурые угли.	
66	Перекрытие на отм. 4.800. Участок монолитный Ум1. Сечение 12-12... 16-16. Армирование. Вариант: бурые угли.	
67	Перекрытие на отм. 4.800. Участок монолитный Ум1. Сечение 17-17... 21-21. Армирование. Вариант: бурые угли.	
68	Перекрытие на отм. 4.800. Спецификация участка монолитного Ум1. Вариант: бурые угли.	
69	Участок монолитный Ум2... Ум4.	
70	Спецификация участка монолитного Ум2... Ум4.	
71	Участок монолитный Ум7, Ум8. Опалубка. Участок монолитный Ум6. Опалубка и армирование.	
72	Участок монолитный Ум5, Ум7, Ум8.	
73	Спецификация участка монолитного Ум5, 7, 8.	
74	Участок монолитный Ум9. Опалубка.	
75	Участок монолитный Ум9. Сечение 1-1... 15-15.	
76	Участок монолитный Ум9. Армирование.	
77	Спецификация участка монолитного Ум9.	
	Галерея топливоподачи	
78	Схема расположения фундаментов и стоек.	

Проектная документация разработана в соответствии с действующими нормами, правилами, инструкциями и государственными стандартами, а также предусматривает мероприятия по безопасности эксплуатации зданий (сооружений) с пожаровзрывоопасным характером производства.

Главный инженер проекта А.М.Монин

Взам. инв. № | Подп. и дата | Инв. № подл.

Привязан:

Инв. №

ГИП	Монин	
Нач. отд	Агранович	
Н. контр.	Зорин	
Гл. спец.	Зорин	
Зав. гр.	Шахновский	
Провер.	Шахновский	
Разраб.	Жерносекова	

903-1-281.90 КЖ

Котельная с 4 котлами Е-10-1,4 Р. Золошлакоудаление пневматическое.

Главный корпус	Стадия	Лист	Листов
	Р	1	108
Общие данные (начало)	ХАРЬКОВСКИЙ ПРОМСТРОЙНИИПРОЕКТ		

Альбом 6 ч.1

Лист	Наименование	Примечание
79	Спецификация к схеме расположения конструктивных элементов.	
80	Схема расположения плит перекрытия и стеновых панелей.	
81	Участок монолитный Ум 1. Сечение 1-1...3-3. Опалубка.	
82	Участок монолитный Ум 1. Сечение 4-4...9-9. Опалубка.	
83	Участок монолитный Ум 1. Армирование.	
84	Участок монолитный Ум 1. Армирование. Спецификация.	
85	Участок монолитный Ум 2; Ум 3. Фундамент монолитный Фм 1.	
86	Схема расположения плит покрытия.	
	Приемно-дробильное отделение	
87	Схема расположения плит на отм. 0,470. Перекрытие на отм. -2,580.	
	Опалубка.	
88	Плита днища Пм 1. Сечение 1-1...10-10. Опалубка.	
89	Плита днища Пм 1, стены. Армирование.	
90	Стены. Армирование.	
91	Плита перекрытия Пм 2 на отм. -2,580. Армирование.	
92	Участок монолитный Ум 1, Ум 2 на отм. 0.470. Балка Бм 1.	
93	Спецификация (начало)	
94	Спецификация (окончание)	
95	Ведомость деталей и расхода стали.	
	Продувочный колодец	
96	Схема расположения конструктивных элементов.	
97	Схема армирования. Спецификация	
	Баки-аккумуляторы	
98	Схема расположения конструктивных элементов.	
99	Фундамент Фо1...Фо4.	
100	Фундамент Фо5...Фо7, Ум1, Ум2. Сечение 3-3...5-5.	
	Осадительная станция	
101	Схема расположения фундаментов и фундаментных	
	балок. Фундамент Фм 1.	
102	Перекрытие на отм. 3,600 и 10,800. Опалубка.	
103	Перекрытие на отм. 3,600. Армирование.	
104	Перекрытие на отм 10,800. Армирование.	
105	Схема расположения стеновых панелей.	
	Газоходы	
106	Схема расположения фундаментов.	
107	Схемы расположения колонн, плит перекрытия и покрытия.	
108	Фундамент Фм 1. Участок монолитный Ум1...Ум4.	

Ведомость спецификаций

Лист	Наименование	Примечание
	Главный корпус	
7	Спецификация элементов к схеме расположения фунда-	
	ментов и фундаментных балок.	
11	Спецификация фундаментов Фм 1...Фм 11.	
12	Спецификация к схеме расположения фундаментов	
	под оборудование.	
14	Спецификация фундаментов Фо1...Фо6.	
15	Спецификация к схеме расположения плит покрытия.	
16	Спецификация приямка ПРм 1.	
17	Спецификация канала КЛм 1.	
20	Спецификация закладных изделий и деталей	
	электропомещения на отм. 0.000.	
21...23	Спецификация к схеме расположения колонн	
	и ригелей.	
25	Спецификация к схеме расположения плит	
	перекрытия на отм. 4.800.	
26	Спецификация к схеме расположения плит	
	перекрытия на отм. 8.400 и плит покрытия	
	на отм. 16.650.	
27	Спецификация к схеме расположения плит	
	покрытия на отм. 12.000; 15.620 и 16.720.	
29	Спецификация к схеме расположения	
	соединительных изделий.	
31	Спецификация к схеме расположения	
	соединительных изделий.	
32	Спецификация к схеме расположения фахвер-	
	ковых стоек, насадок и опорных столиков.	
38	Спецификация к схеме расположения стеновых	
	панелей из легкого бетона при $t_н$=-20°.	
39	Спецификация к схеме расположения стеновых	
	панелей из легкого бетона при $t_н$=-30°.	
40	Спецификация к схеме расположения стеновых	
	панелей из легкого бетона при $t_н$=-40°.	
41	Спецификация к схеме расположения стеновых	
	панелей из арболита при $t_н$=-20°.	
42	Спецификация к схеме расположения стеновых	
	панелей из арболита при $t_н$=-30°.	
43	Спецификация к схеме расположения стеновых	
	панелей из арболита при $t_н$=-40°.	
48,49	Спецификация	
51	Спецификация к схеме расположения	
	перегородок.	
52	Спецификация к схеме расположения элементов	
	лестницы.	
60	Спецификация участка монолитного Ум 1.	
	Вариант: каменные угли.	
68	Спецификация участка монолитного Ум 1.	
	Вариант: бурые угли.	
70	Спецификация участка монолитного Ум 2...Ум 4.	
71	Спецификация участка монолитного Ум 6.	
73	Спецификация участка монолитного Ум 5, 7, 8.	
77	Спецификация участка монолитного Ум 9.	
	Галерея топливоподачи	
78,79	Спецификация к схеме расположения	
	конструктивных элементов.	
84	Спецификация участка монолитного Ум 1.	
85	Спецификация Ум 2; Ум 3; Фм 1.	
86	Спецификация к схеме расположения плит	
	покрытия.	
	Приемно-дробильное отделение	
87	Спецификация к схеме расположения плит на отм. 0.470.	
93,94	Спецификация	
	Продувочный колодец	
96	Спецификация конструктивных элементов	
	продувочного колодца.	
97	Спецификация продувочного колодца.	
	Баки - аккумуляторы	
98	Спецификация к схеме расположения	
	конструктивных элементов.	
99,100	Спецификация фундаментов.	
	Осадительная станция	
101	Спецификация к схеме расположения	
	фундаментов и фундаментных балок.	
103	Спецификация перекрытия на отм. 3.600.	
104	Спецификация перекрытия на отм. 10,800.	
105	Спецификация к схеме расположения	
	стеновых панелей.	
	Газоходы	
106	Спецификация к схеме расположения	
	фундаментов.	
107	Спецификация к схеме расположения колонн,	
	плит перекрытия и покрытия.	
108	Спецификация Ум 1...Ум 4; Фм 1.	

Взам. инв. №

Подп. и дата

Инв. № подл.

Привязан:

Инв. №

ГИП	Монин		903-1-281.90 КЖ
Нач. отд	Агранович		Котельная с 4 котлами Е-10-1,4Р. Золошлакоудаление пневматическое.
Н. контр.	Зорин		
Гл. спец.	Зорин		Главный корпус — Стадия: Р; Лист: 2; Листов:
Зав. гр.	Шахновский		
Провер.	Боднянская		Общие данные (продолжение) — ХАРЬКОВСКИЙ ПРОМСТРОЙНИИПРОЕКТ
Разраб.	Жерносекова		

Альбом 6 ч.1

Ведомость ссылочных и прилагаемых документов

Обозначение	Наименование	Примечание
	Ссылочные документы	
ГОСТ 22701.1-77* ГОСТ 22701.5-77*	Плиты железобетонные ребристые предварительно напряженные размерами 6×3м для покрытий производственных зданий.	
ГОСТ 3634-89	Люки чугунные для смотровых колодцев.	
ГОСТ 23279-85 ГОСТ 8478-81*	Сетки арматурные сварные для железобетонных конструкций и изделий.	
3.015-8/84 вып. 1	Фундаменты монолитные железобетонные под типовые конструкции эстакад и отдельно стоящих опор технологических трубопроводов.	
3.006.1-2.87 вып. 1(ч.1,2); 2	Сборные железобетонные каналы и тоннели из лотковых элементов.	
1.415.1-2 вып. 1	Железобетонные фундаментные балки для стен производственных зданий.	
1.420-12 вып. 1,4,5,6,7,9,12,14,16	Конструкции многоэтажных производственных зданий с сетками колонн 6×6 и 9×6 м под нагрузки соответственно до 2500 и 1500 кгс/м².	
ИИ 23-2/70	Железобетонные ригели пролетом 9м с полками для опирания плит.	
1.442.1-1.87 вып. 1,3	Плиты перекрытий железобетонные ребристые высотой 400 мм, укладываемые на полки ригелей.	
1.465.1-10/82 вып. 1	Комплексные железобетонные плиты покрытий одноэтажных промышленных зданий.	
1.141-1 вып. 60,63	Панели перекрытий железобетонные многопустотные.	
1.494-24 вып. 1	Стаканы для крепления крышных вентиляторов, дефлекторов и зонтов.	
1.030.9-2 вып. 0,1,6,7(ч.1,2)	Перегородки панельные зданий промышленных и сельскохозяйственных предприятий.	
1.030.1-1 вып. 0-1...0-3; 1-1...1-3; 3-1...3-3; 4-1; 4-2	Стены наружные из однослойных панелей для каркасных общественных зданий, производственных и вспомогательных зданий промышленных предприятий.	
Шифр 110-85 вып. 1,2	Панели длиной до 6М из арболита для самонесущих стен зданий промышленных предприятий.	
1.050.1-2 вып. 1	Сборные железобетонные марши, площадки и проступи для многоэтажных общественных зданий, производственных и вспомогательных зданий промышленных предприятий.	
3.016-3 вып. 3	Отапливаемые транспортные галереи пролетами 12,24 и 30м с облегченными ограждающими конструкциями.	
3.904-19	Виброизолированные постаменты под тягодутьевые машины.	
5.900-3	Сальники нажимные Dу 50...1400 для пропуска труб через стены сооружений. Рабочие чертежи.	

Обозначение	Наименование	Примечание
5.900-2	Сальники набивные Dу 50...1400 для пропуска труб через стены. Рабочие чертежи.	
1.400-15 вып. 1	Унифицированные закладные изделия железобетонных конструкций для крепления технологических коммуникаций и устройств.	
1.400-6/76 вып. 1	Унифицированные закладные детали сборных железобетонных конструкций зданий промышленных предприятий.	
3.400-6/76	Унифицированные закладные детали сборных железобетонных конструкций инженерных сооружений промышленных предприятий.	
1.400-9 вып. 1	Унифицированные строповочные петли для подъема сборных железобетонных конструкций зданий и сооружений промышленных предприятий.	
3.015-2/82 вып. II-3	Унифицированные одноярусные эстакады под технологические трубопроводы.	
1.020-1/83	Конструкции каркаса межвидового применения для многоэтажных общественных зданий, производственных и вспомогательных зданий промышленных предприятий.	
1.410-3 вып. 1	Сетки сварные для армирования железобетонных конструкций.	
3.900-3 вып. 7 ч.1	Сборные железобетонные конструкции емкостных сооружений для водоснабжения и канализации.	
	Прилагаемые документы	
903-1-281.90. КЖ ВМ	Ведомость потребности в материалах.	
903-1-281.90 КЖ.И Альбом 8 ч.1,2	Строительные изделия.	

Ведомость объемов сборных и железобетонных конструкций по чертежам основного комплекта марки КЖ

	Наименование группы элементов конструкций	Код	Кол. м³	Примечание
1	Колонны	5821000 000	111,1	
2	Балки стропильные и ригели	5822 000 000	91,1	
3	Балки фундаментные	5824 000 000	7,8	
4	Перемычки	5828 000 000	17,7	
5	Панели стеновые наружные	5831 000 000	506,0	
6	Перегородки	5833 000 000		
7	Плиты покрытий	5841 000 000	53,8	
8	Плиты перекрытий	5842 000 000	141,9	
9	Конструкции и детали каналов и открытых водопроводов	5858 000 000	30,5	
10	Элементы лестниц	5891 000 000	10,4	
	Всего бетона и железобетона		970,3	

Общие указания

1. Проект котельной разработан для следующих условий строительства и эксплуатации:
   а) сейсмичность района не более 6 баллов;
   б) территория - без подработки горными выработками;
   в) ветровое давление - для I, II, III и IV ветровых районов;
   г) вес снегового покрова - для I, II, III и IV снеговых районов;
   д) расчетная температура наружного воздуха: минус 20°; 30°(основная); 40°;
   е) рельеф местности спокойный, грунтовые воды отсутствуют;
   ж) грунты - непучинистые, непросадочные со следующими нормативными характеристиками:
   $\varphi^н = 28°$; $C^н = 2$ кПа (0,02 кг/см²); $E = 15$ мПа (150 кг/см²); $\gamma_c = 1,3$ т/м³.
2. Под всеми железобетонными фундаментами, днищем приемно-дробильного отделения, подземного участка галереи топливоподачи и приямками предусмотрена бетонная подготовка из бетона класса В 3,5 толщиной 100 мм, превышающая габариты фундаментов или сооружений на 100 мм в каждую сторону.
3. Наружные поверхности стен приемно-дробильного отделения и подземного участка галереи топливоподачи, находящиеся в грунте, обмазать горячим битумом за 2 раза по холодной битумной подготовке.
4. Обратную засыпку пазух котлованов и подсыпку под полы производить местным грунтом с послойным уплотнением до $k = 0,98$.
5. Строительные работы должны выполняться согласно действующих СНиП по производству и приемке работ, а также техники безопасности в строительстве.
6. Открытые поверхности закладных и соединительных изделий, а также монтажные соединения, находящиеся внутри здания защищаются лакокрасочным покрытием: эмаль ПФ-115 или ПФ-133 в два слоя по слою грунтовки ГФ-021 или ПФ-020. Стальные закладные изделия, входящие в состав панелей наружных стен, оцинковать.
7. При изготовлении и монтаже сборных железобетонных конструкций по типовым сериям следует руководствоваться указаниями этих серий.
8. Классы бетона и характеристики стали для монолитных железобетонных и бетонных конструкций приведены на листах проекта.
9. Класс ответственности сооружения в соответствии с правилами учета степени ответственности зданий и сооружений при проектировании конструкций установлен II, в связи с чем при расчете конструкций применен коэффициент надежности по назначению $\gamma_n = 0,95$.
10. Если действительные условия строительства отличаются от принятых в проекте, при привязке проекта должны быть выполнены необходимые расчеты, подтверждающие возможность применения конструкций типового проекта без изменений, либо внесены необходимые изменения.
11. При привязке проекта для конкретного района в чертежах железобетонных изделий необходимо указать толщину панелей стен и утеплителя комплексных плит в соответствии с таблицей „Толщины стен и утеплителя, в мм" Альбом 5 „Решения архитектурные", а также несущую способность панелей стен в соответствии с табл. 2 серии 1.030.1-1 вып. 0-1.
12. Материалы на изготовление сборных и железобетонных конструкций учтены в ведомости потребности в материалах и отдельно не учитываются.

Взам. инв. № | Подп. и дата | Инв. № подл.

Привязан:

Инв. №

ГИП	Монин		
Нач. отд.	Агранович		
Н. контр.	Зорин		
Гл. спец.	Зорин		
Зав. гр.	Шахновский		
Провер.	Боднянская		
Разраб	Жерносекова		

903-1-281.90 КЖ

Котельная с 4 котлами Е-10-1,4Р. Золошлакоудаление пневматическое.

Главный корпус	Стадия	Лист	Листов
	Р	3	

Общие данные (окончание)

ХАРЬКОВСКИЙ ПРОМСТРОЙНИИПРОЕКТ

Альбом 6 4.1

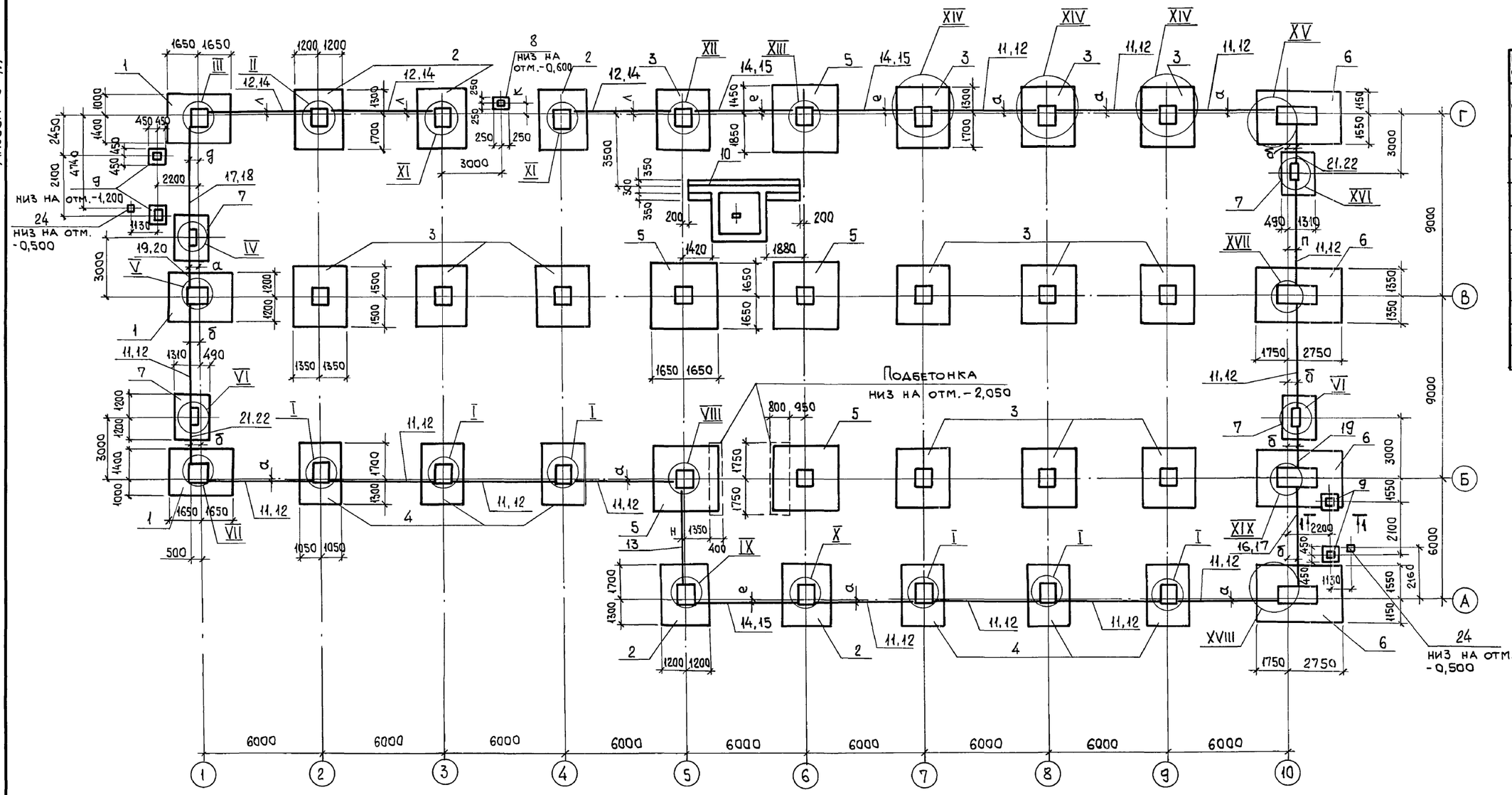

Расшифровка буквенных обозначений на листах			
Буквен. обознач. размера	Размеры при расчетной наружной $t_н$		
	-20	-30	-40
а	130	180	180
б	630	680	680
в	460	510	560
г	360	410	460
д	680	730	730
е	20	70	55
к	527	577	627
л	180	230	230

1-1

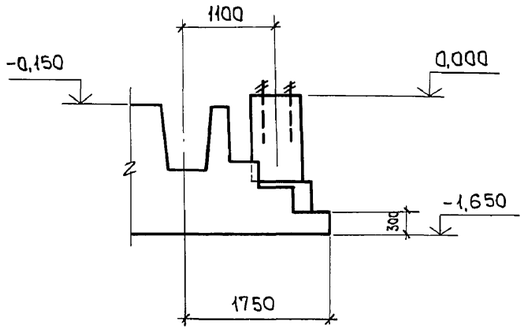

1. Отметки низа фундаментов, кроме оговоренных, приняты -1,650.
2. Бетон подбетонки принят класса В 3,5.
3. Фундаменты (поз. 6) по оси „10" запроектированы с учетом возможного расширения котельной.
4. Узлы I...V смотрите лист 5, узлы VI...XIII лист 6, узлы XIV...XIX лист 7.

Нач.отд.	Агранович		903-1-281.90 КЖ
Н.контр.	Зорин		Котельная с 4 котлами Е-10-1,4 Р. Золошлакоудаление пневматическое.
Гл.спец.	Зорин		Главный корпус
Зав. гр.	Шахновский		Стадия: Р; Лист: 4; Листов:
Провер.	Шахновский		Схема расположения фундаментов и фундаментных балок.
Разраб.	Минаева		ХАРЬКОВСКИЙ ПРОМСТРОЙНИИПРОЕКТ
Рассчит.	Петраш		

Привязан:

Инв. №

Взам. инв. №

Подп. и дата

Инв. № подл.

24566-12 6

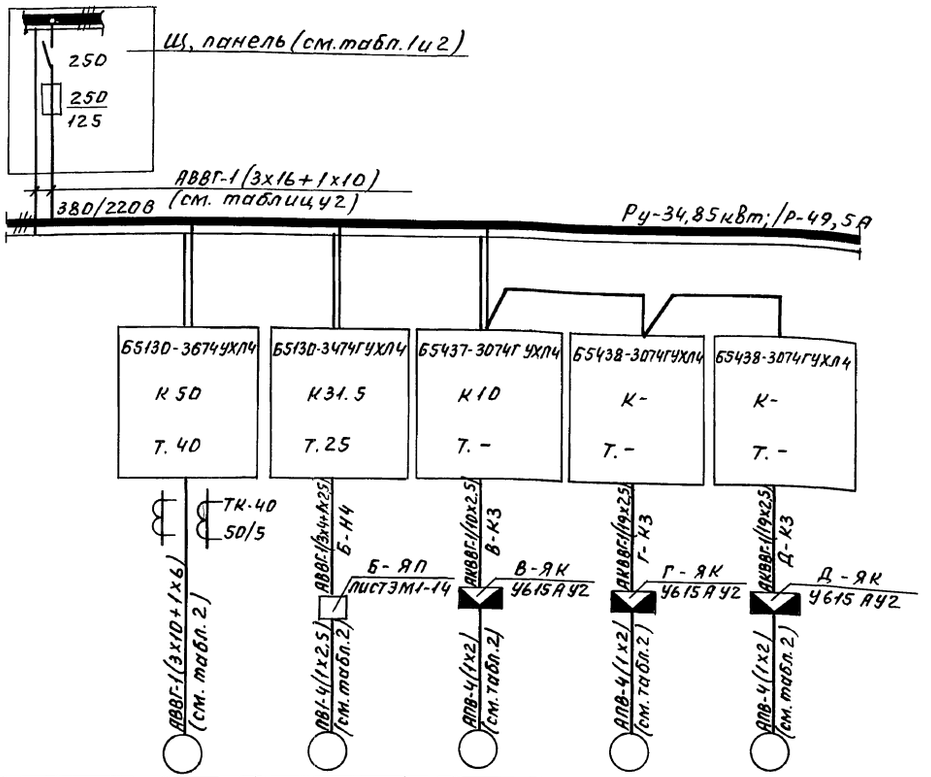

Данные питающей сети							
Аппараты ввода	Обозначение; тип; Iном, А; расцепитель, А.						
Сборные шины	Обозначение; напряжение; Руст, кВт; Iрасч. А.						
Комплектные устройства управления	Тип; расцепитель; уставка теплового реле, А.						
Марка и сечение проводника	Обозначение участка сети; длина, м. Обозначение трубы на плане по стандарту; длина, м.						
Электроприемник	Условное обозначение		А	Б	В	Г	Д
	Номер по плану						
	Тип		4А200М6У3	4А160S6У3	4АХС80А4У3	В63В4У2	4АА56В4
	Рном, кВт	Рр - 28.97	22	11	1.3	0,37	0,18
	Ток, А Iном	Iр - 49.5	41.3	22.6	3,6	1.06	0.66
	Ток, А Iпуск	296,3	268.5	135.6	24.5	4.34	2,3
	Наименование механизма	Ввод ~380/220В	Дымосос	Дутьевой вентилятор	Задвижка на паропроводе от котла	Задвижка на газопроводе	Вентиль на мазутопроводе
Обозначение чертежа принципиальной схемы		—	ЭМ2-2	ЭМ2-3	ЭМ2-4	ЭМ2-5	ЭМ2-6

Таблица 1

Котлоагрегат	Щит	Номер электропривода А	Б	В	Г	Д
1Е	1Щ	1Е1	1Е2	1Е3	1Е4	1Е5
2Е	2Щ	2Е1	2Е2	2Е3	2Е4	2Е5
3Е	3Щ	3Е1	3Е2	3Е3	3Е4	3Е5
4Е	4Щ	4Е1	4Е2	4Е3	4Е4	4Е5

Таблица 2

Котлоагрегат	Маркировка кабелей электропривода А	Б	В	Г	Д	Маркировка кабеля питания	Питание
1Е	1Е1-Н1	1Е2-Н1	1Е3-Н1	1Е4-Н1	1Е5-Н1	1Щ-Н	Щ, панель 2
2Е	2Е1-Н1	2Е2-Н1	2Е3-Н1	2Е4-Н1	2Е5-Н1	2Щ-Н	Щ, панель 5
3Е	3Е1-Н1	3Е2-Н1	3Е3-Н1	3Е4-Н1	3Е5-Н1	3Щ-Н	Щ, панель 3
4Е	4Е1-Н1	4Е2-Н1	4Е3-Н1	4Е4-Н1	4Е5-Н1	4Щ-Н	Щ, панель 5

1. Номер электропривода по плану в зависимости от номера котлоагрегата приведен в таблице 1.
2. Маркировку электрокабелей смотреть таблицу 2.
3. Кабельный журнал смотреть листы ТП 903-1- -ЭМ1-15÷18.

Привязан:

Инв. №

ГИП	Гусева	подп.	
Нач. отд.	Латынцев	"	
Н. контр.	Креймер	"	
Гл. спец.	Креймер	"	
Рук. гр.	Боброва	"	
Ст. инж.	Сорокина		

ТП 903-1-265.88 -ЭМ1

Котельная с 4 котлами ДЕ-6,5-14ГМ. Здание из сборных железобетонных конструкций

Стадия	Лист	Листов
Р	4	

Щит 1Щ (2Щ, 3Щ, 4Щ) Схема электрическая принципиальная

Госстрой СССР ГПИ Горьковский САНТЕХПРОЕКТ

23296-12 7

Инв. № подл. | Подп. и дата | Взам. инв. №

Пров. Жоля 29.10.91 Коп. Петрук

Альбом 6 ч.1

VI

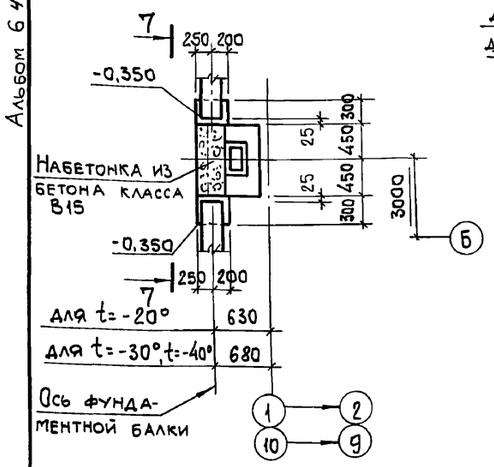

VII

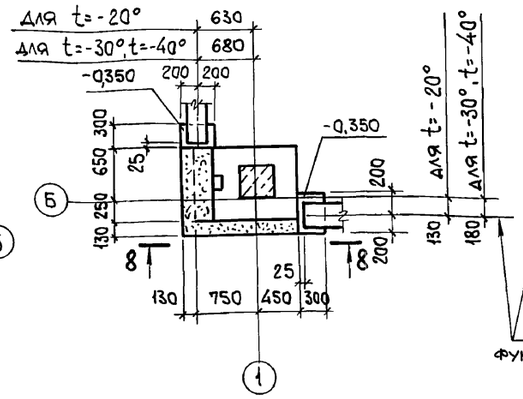

VIII

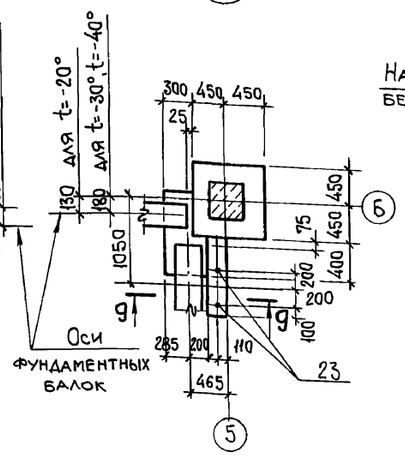

IX

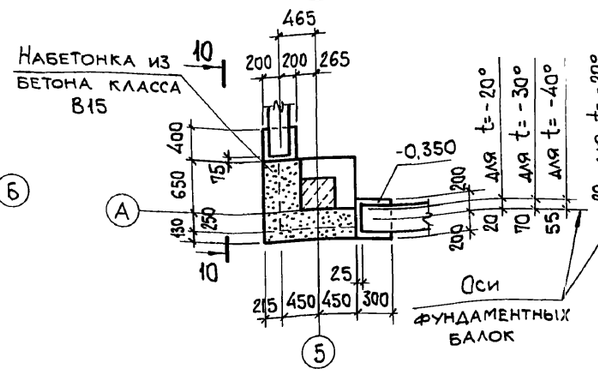

X

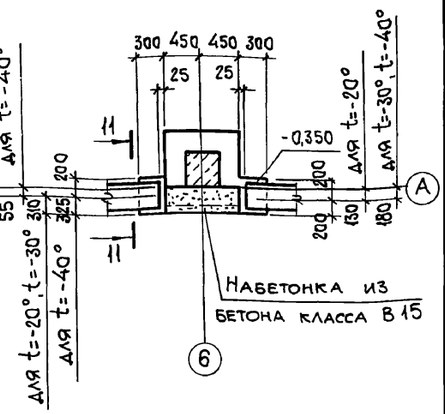

7-7

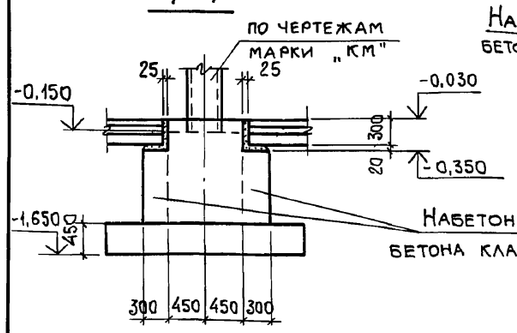

8-8

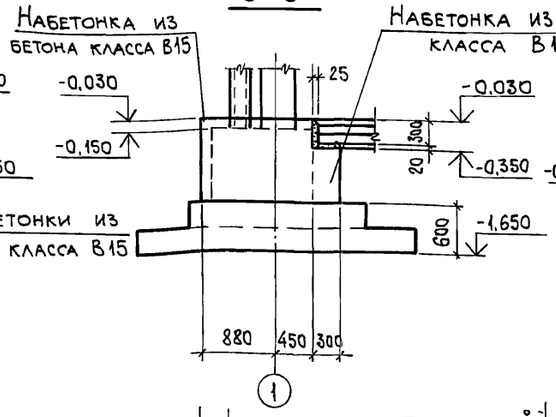

9-9

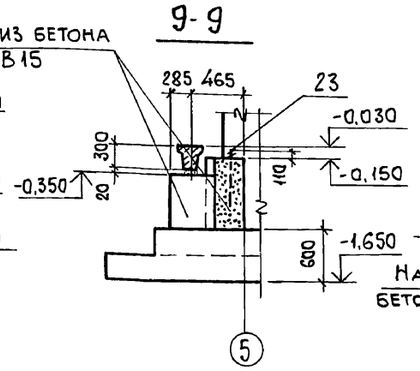

10-10

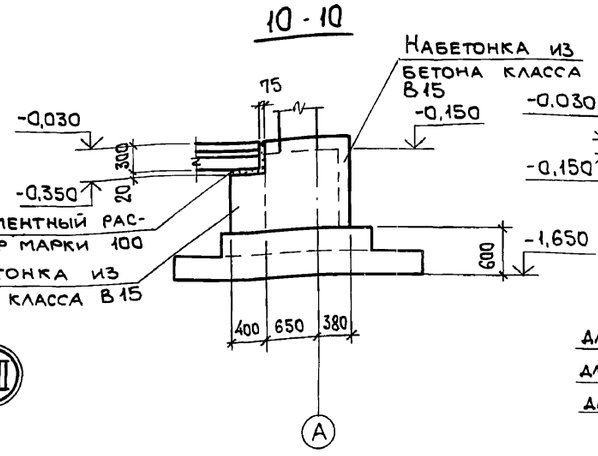

11-11

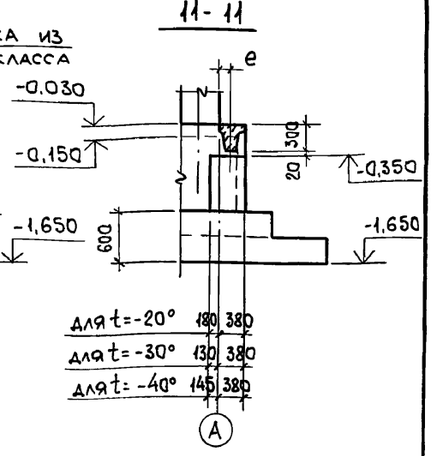

XI

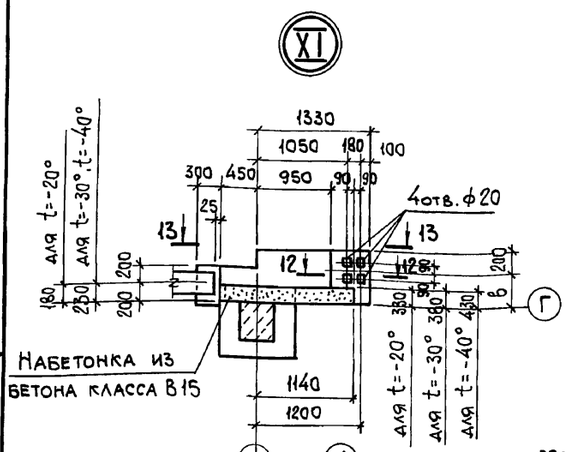

XII

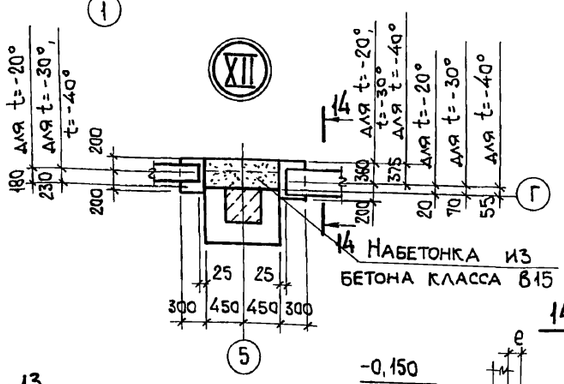

XIII

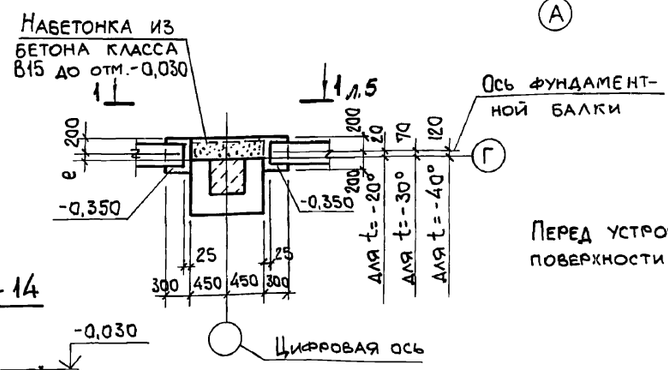

12-12

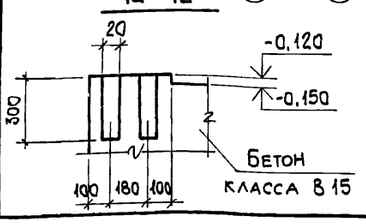

13-13

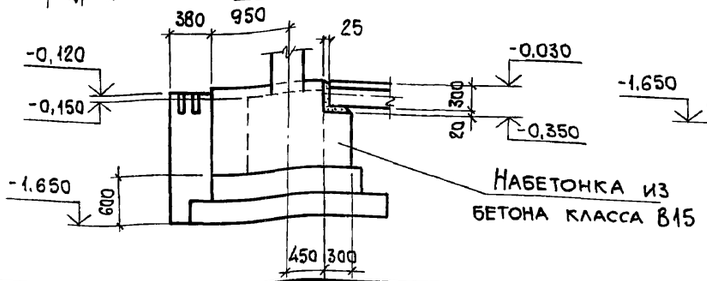

14-14

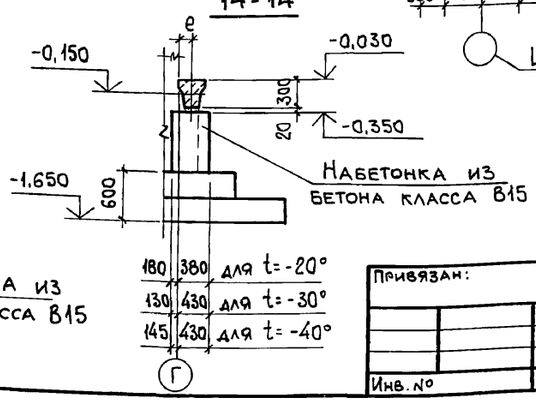

Перед устройством набетонок примыкающие боковые поверхности фундаментов насечь и промыть водой.

Привязан:

Инв. №

Нач.отд.	Агранович	
Н.контр.	Зорин	
Гл.спец.	Зорин	
Зав.гр.	Шахновский	
Провер.	Чепелева	
Разраб	Минаева	

903-1-281.90 КЖ

Котельная с 4 котлами Е-10-1,4Р. Золошлакоудаление пневматическое.

Главный корпус — Стадия: Р; Лист: 6; Листов:

Схема расположения фундаментов и фундаментных балок. Узел VI ... XIII.

ХАРЬКОВСКИЙ ПРОМСТРОЙНИИПРОЕКТ

Взам. инв. № | Подп. и дата | Инв. № подл.

Альбом 6 ч.1

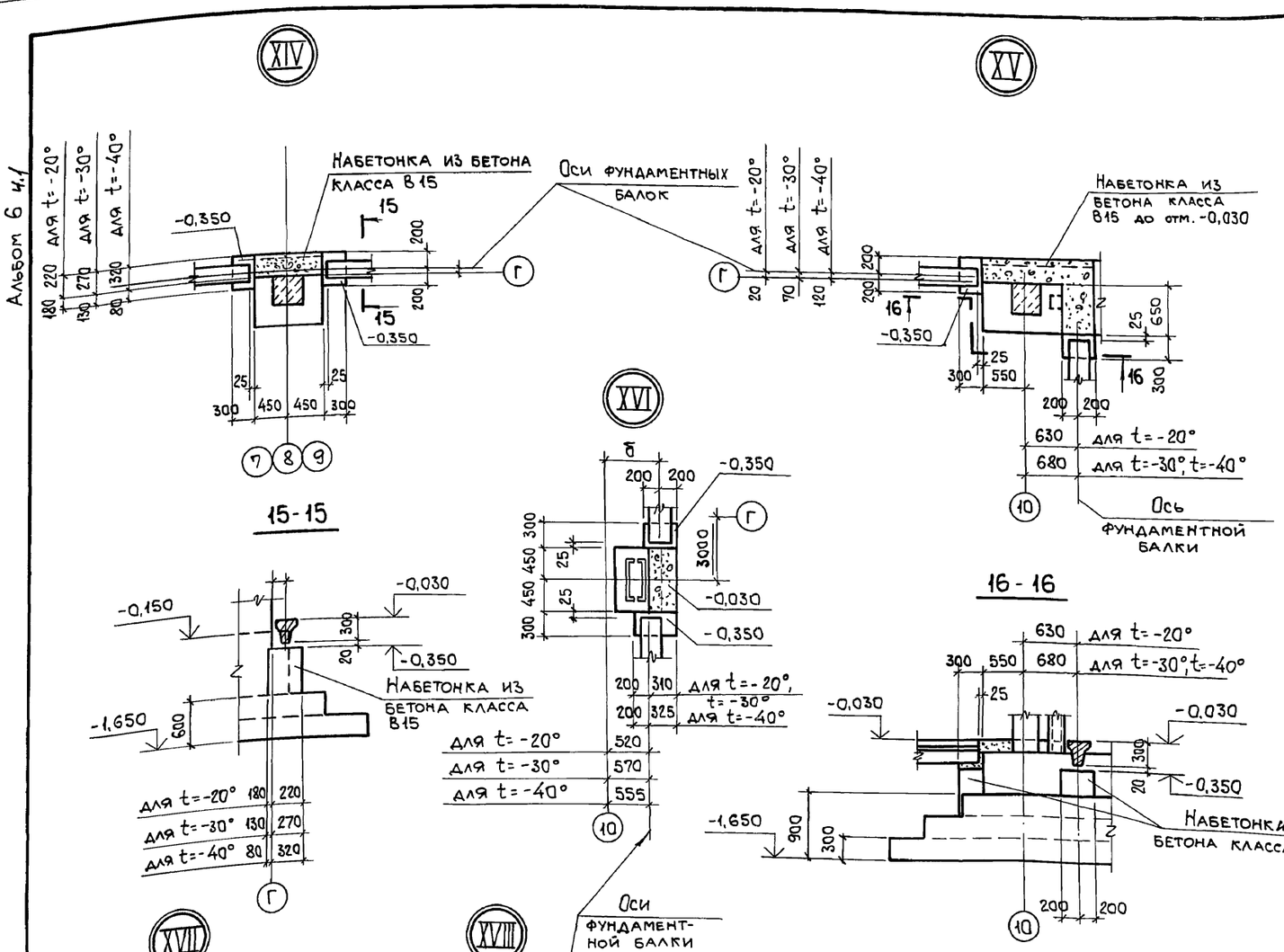

Спецификация элементов к схеме расположения фундаментов и фундаментных балок

Поз.	Обозначение	Наименование	К-во для t° -20°	-30°	-40°	Масса, ед., кг	Примечание
		Фундаменты					
1	903-1-281.90 КЖ 8	Фм 1	3	3	3		
2	" КЖ 8	Фм 2	5	5	5		
3	" КЖ 8	Фм 3	13	13	13		
4	" КЖ 9	Фм 4	6	6	6		
5	" КЖ 9	Фм 5	5	5	5		
6	" КЖ 9	Фм 6	4	4	4		
7	" КЖ 10	Фм 7	4	4	4		
8	" КЖ 9	Фм 8	1	1	1		
9	" КЖ 10	Фм 9	4	4	4		
10	" КЖ 10	Фм 10	1	1	1		
24	" КЖ 9	Фм 11	2	2	2		
		Фундаментные балки					
11	1.415.1-2.1-1-04	1БФ6-5	14	—	—	680	
12	1.415.1-2.1-2-48	2БФ6-13АIV	3	14	14	850	
13	1.415.1-2.1-4-42	4БФ6-14АIV	1	1	1	1200	
14	1.415.1-2.1-3-49	3БФ6-11АIV	3	3	3	1300	
15	1.415.1-2.1-4-37	4БФ6-9АIV	—	3	3	1100	
16	1.415.1-2.1-1-06	1БФ6-7	1	—	—	630	
17	1.415.1-2.1-2-54	2БФ6-19АIV	1	1	1	800	
18	1.415.1-2.1-3-54	3БФ6-16АIV	—	1	1	1000	
19	903-1-281.90 КЖ.И-БФ1	БФ1	2	2	1	250	
20	" КЖ.И-БФ2	БФ2	—	—	1	300	
21	" КЖ.И-БФ3	БФ3	2	—	—	430	
22	" КЖ.И-БФ4	БФ4	—	2	2	500	
		Фундаментные болты					
23	ГОСТ24379.1-80	Болт 1.1 М24х710 ВСт3 пс 2	2	2	2	3,1	

Перед устройством набетонок примыкающие боковые поверхности фундаментов насечь и промыть водой.

Привязан:

Инв. №

Нач.отд.	Агранович		
Н.контр.	Зорин		
Гл.спец.	Зорин		
Зав.гр.	Шахновский		
Провер.	Чепелева		
Разраб.	Минаева		

903-1-281.90 КЖ

Котельная с 4 котлами Е-10-1,4Р. Золошлакоудаление пневматическое.

Главный корпус

Стадия	Лист	Листов
Р	7	

Схема расположения фундаментов и фундаментных балок. Узел XIV ... XIX.

ХАРЬКОВСКИЙ ПРОМСТРОЙНИИПРОЕКТ

Взам.инв.№ | Подп. и дата | Инв.№ подл.

Альбом 6 ч.1

Фм 1

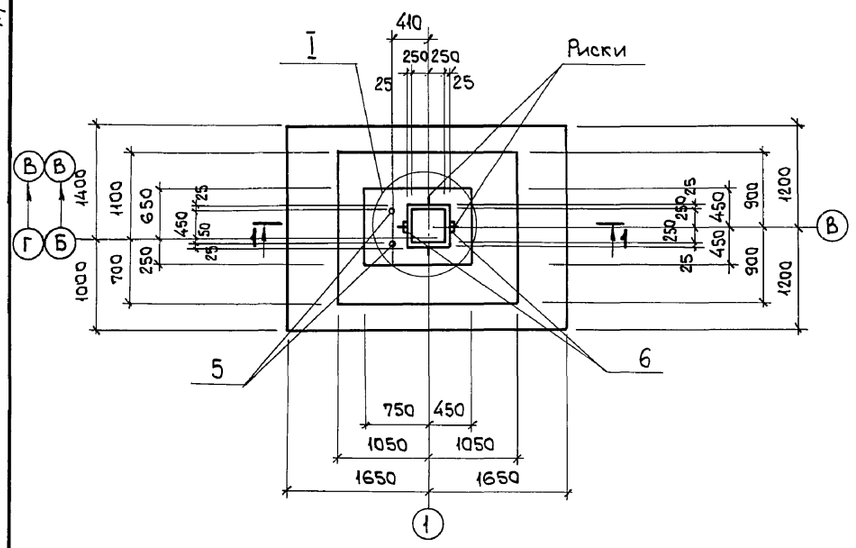

1-1

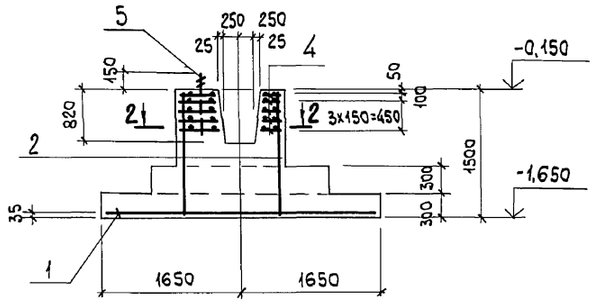

Фм 2

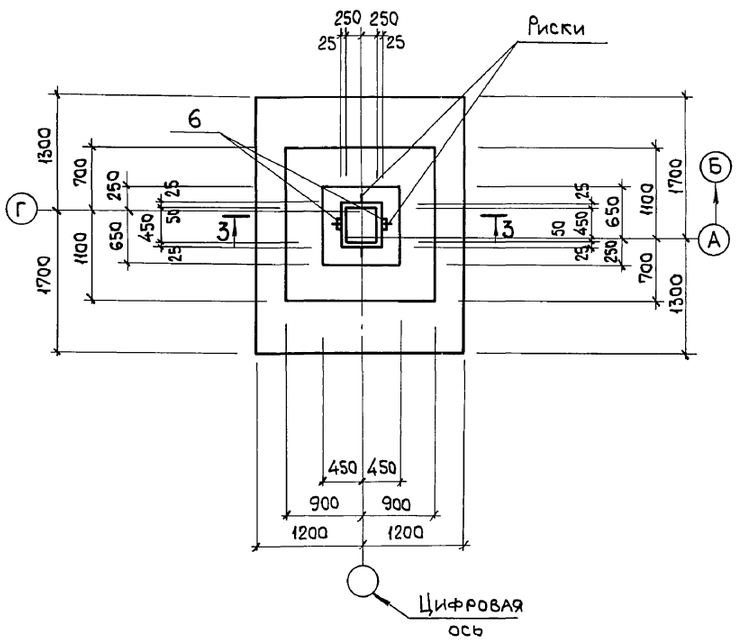

3-3

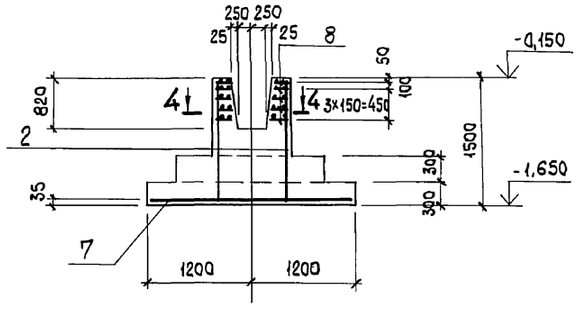

Фм 3

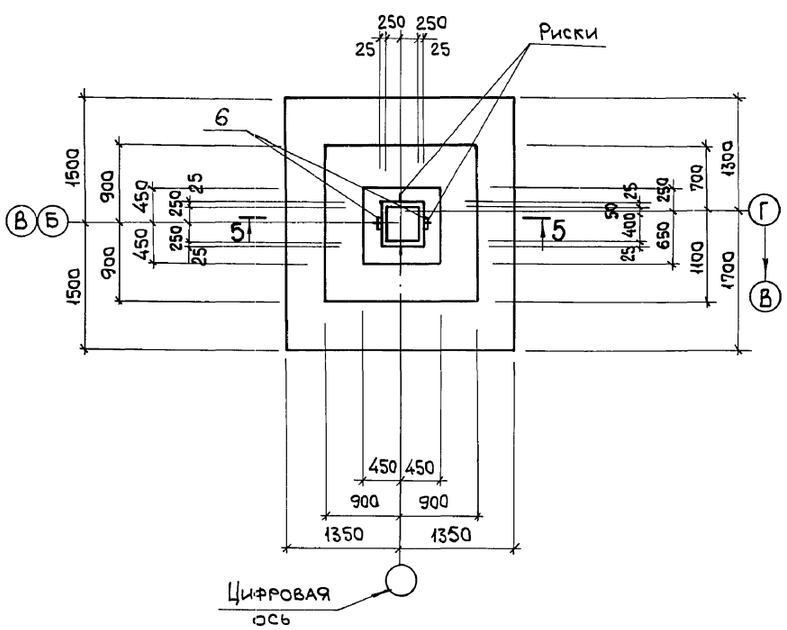

5-5

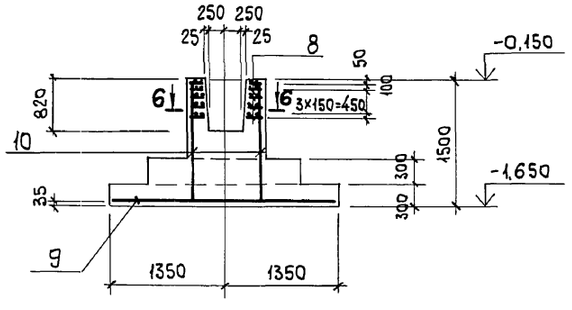

2-2

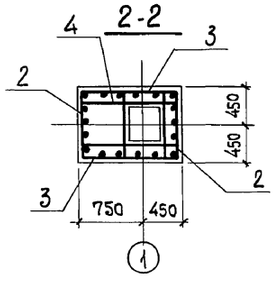

4-4

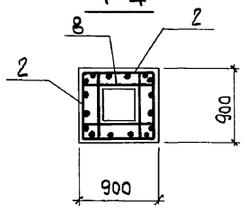

6-6

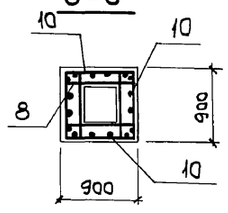



Для оси В

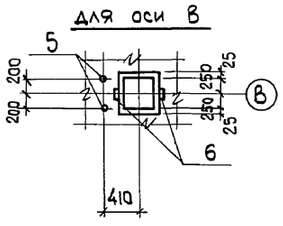

Для оси Б

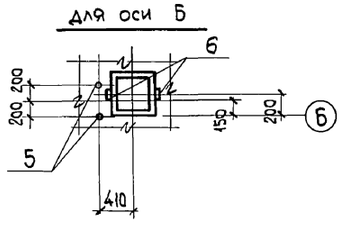

1. Схему расположения фундаментов см. на листе 4.
2. Спецификацию арматурных и закладных изделий см. на листе 11.
3. Расчетные схемы см. на листе 10.

Взам. инв. №

Подп. и дата

Инв. № подл.

Привязан:

Инв. №

Нач. отд.	Агранович	
Н. контр.	Зорин	
Гл. спец.	Зорин	
Зав. гр.	Шахновский	
Провер.	Чепелева	
Разраб.	Минаева	
Рассчит.	Петраш	

903-1-281.90 КЖ

Котельная с 4 котлами Е-10-1,4 Р. Золошлакоудаление пневматическое.

Главный корпус

Стадия	Лист	Листов
Р	8	

Фундамент монолитный Фм 1... Фм 3

ХАРЬКОВСКИЙ ПРОМСТРОЙНИИПРОЕКТ

24566-12 10

Альбом 6 4.1

Фм 4

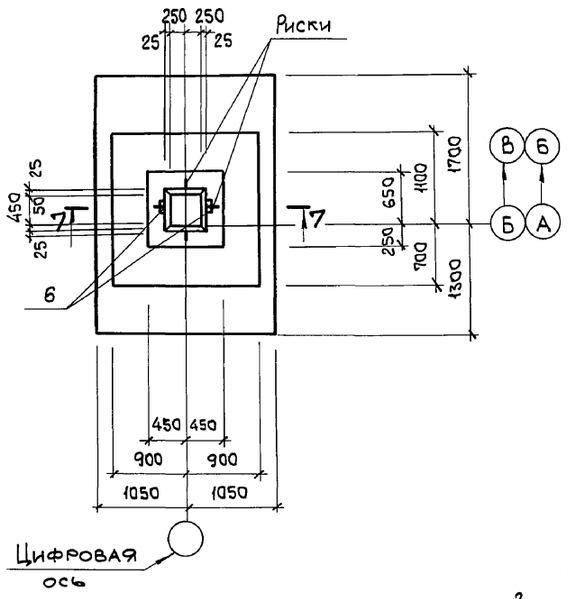

Фм 5

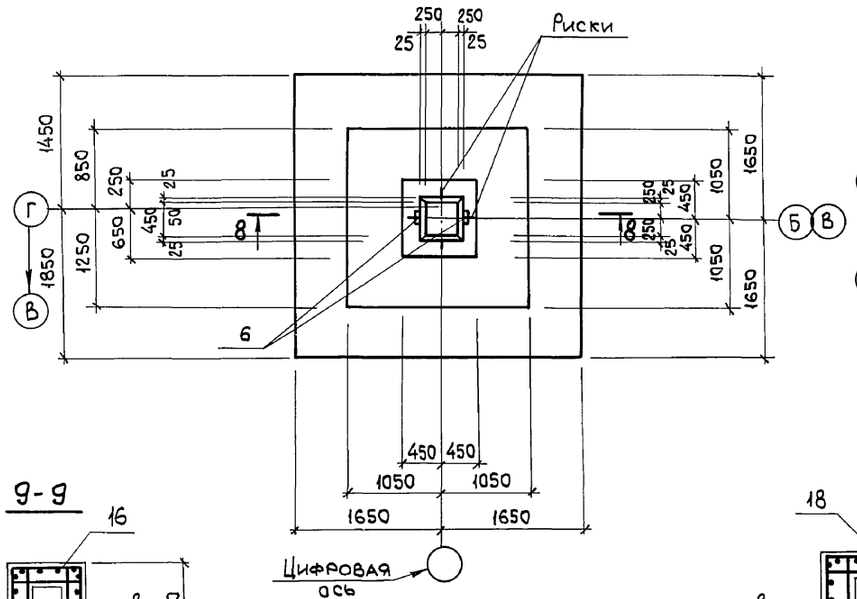

Фм 6

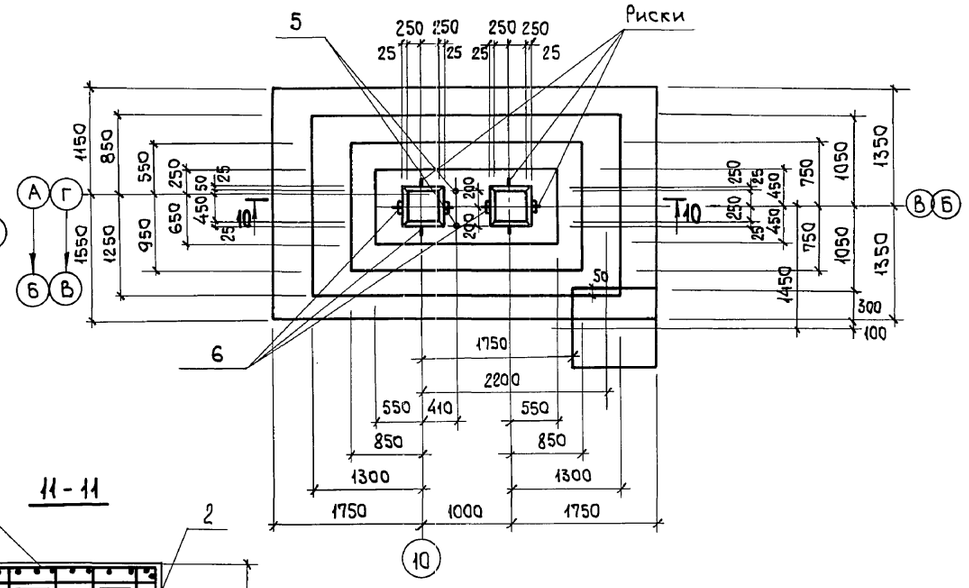

7-7

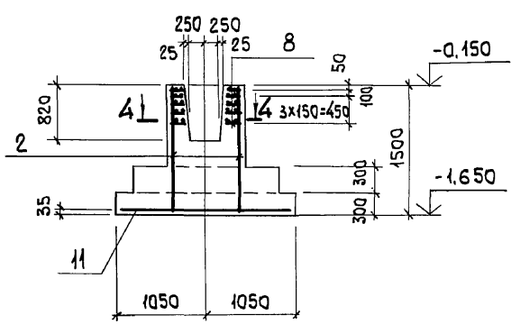

9-9

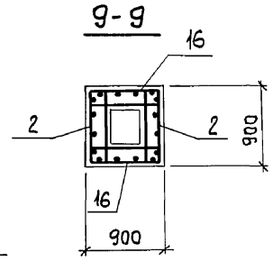

8-8

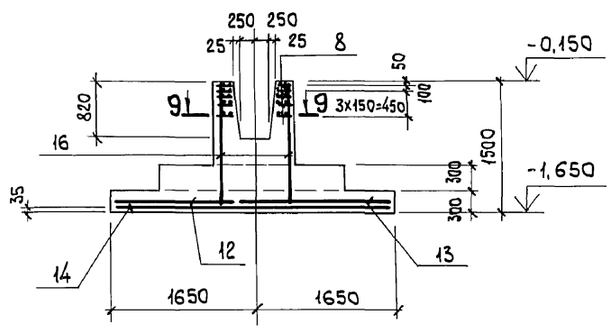

11-11

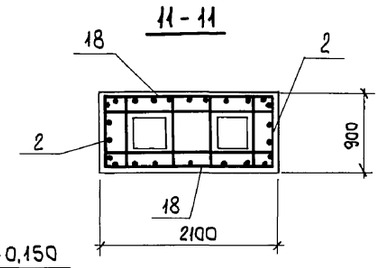

10-10

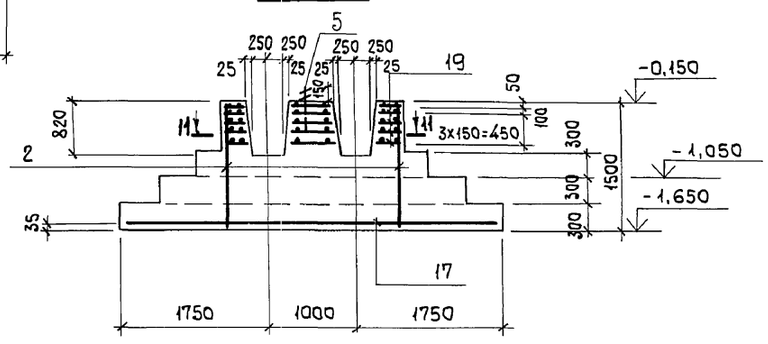

Фм 8

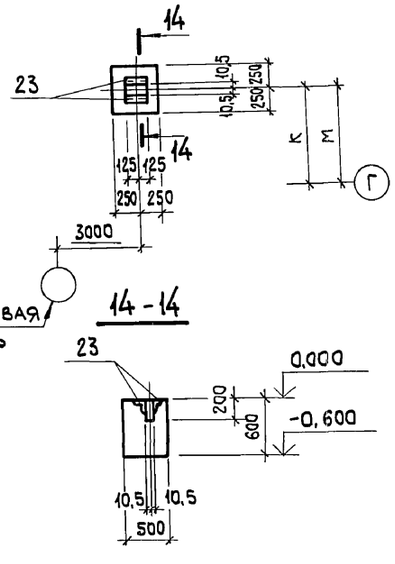

14-14

Фм 11

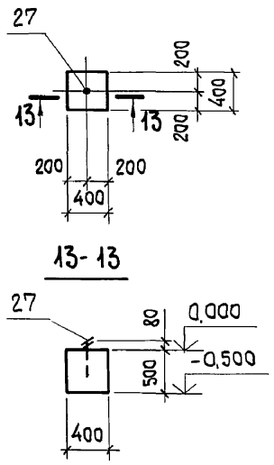

13-13

Схема расположения сеток подошвы Фм 5

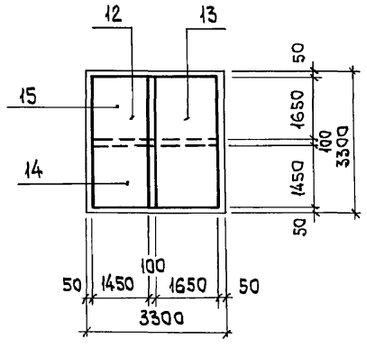

1. Схему расположения фундаментов см. на листе 4.
2. Спецификацию арматурных и закладных изделий см. на листе 11.
3. Сечение 4-4 см. на листе 8.
4. Расчетные схемы см. на листе 10.

Нач.отд.	Агранович		
Н.контр.	Зорин		
Гл.спец.	Зорин		
Зав.гр.	Шахновский		
Провер.	Чепелева		
Разраб.	Минаева		
Рассчит.	Петраш		

Привязан:

Инв. №

903-1-281.90 КЖ

Котельная с 4 котлами Е-10-1,4Р. Золошлакоудаление пневматическое.

Главный корпус

Стадия	Лист	Листов
Р	9	

Фундамент монолитный Фм 4...Фм 6; Фм 8; Фм 11

ХАРЬКОВСКИЙ ПРОМСТРОЙНИИПРОЕКТ

Взам. инв. № | Подп. и дата | Инв. № подл.

24566-12 11

Альбом 6 ч.1

Фм 7

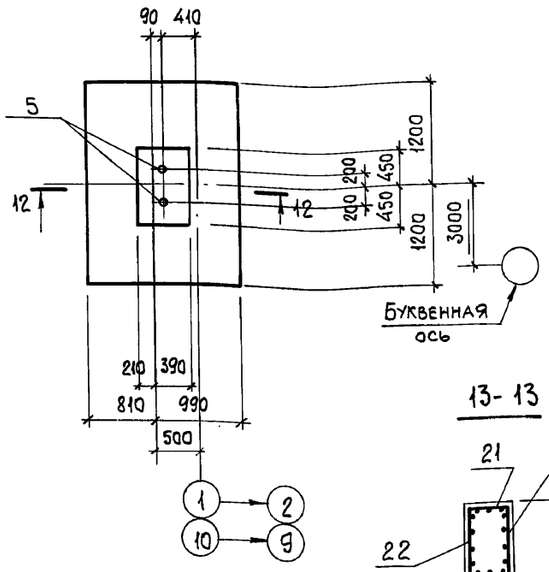

13-13

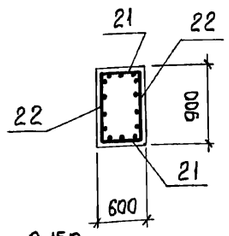

12-12

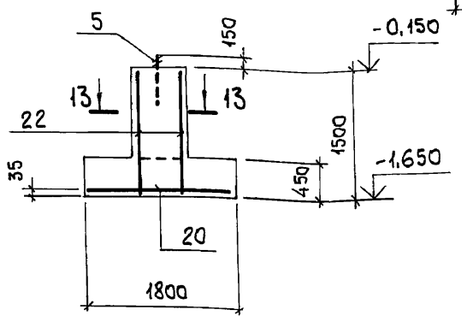

Фм 9

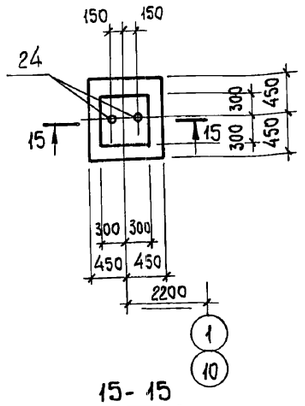

15-15

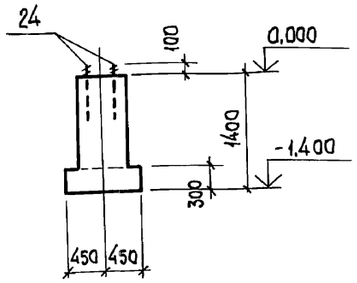

Фм 10

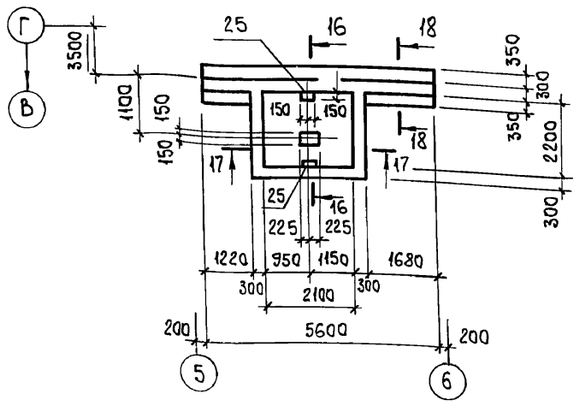

16-16

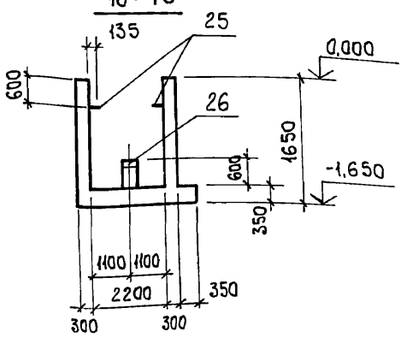

Схема нагрузок

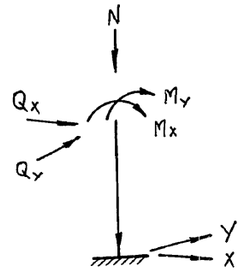

17-17

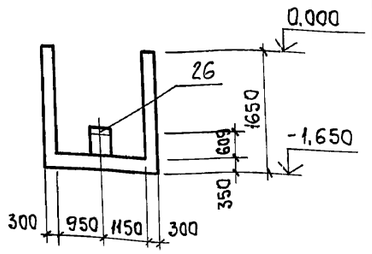

18-18

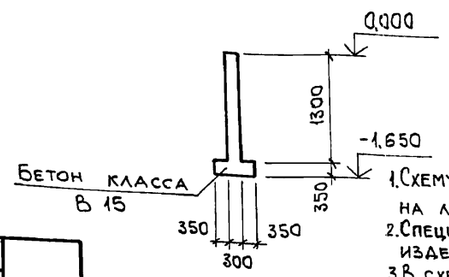

Нагрузки на фундаменты

Марка фундамента	Номер комбинац.	N кН	Mx кНМ	Qx кН	My кНМ	Qy кН
Фм 1	1	1467	71.5	39	165,7	0
	2	1321	149,6	4	165,7	0
Фм 2	1	1331	197	55	63	0
	2	1146	155	32	63	0
	3	1167	207	57	63	0
Фм 3	1	1370	248	82	0	0
	2	786	39	17	0	0
	3	1066	290	100	0	0
Фм 4	1	988	197	74	39	0
	2	651	51	9	39	0
	3	896	198	73	39	0
Фм 5	1	2467	357	30	356	8
	2	1888	323	8	255	8
	3	2177	354	28	356	8
Фм 6	1	1873	350	34	340	0
	2	1241	241	-13	340	0
	3	1494	369	44	340	0
Фм 7	1	531	258	0	66	7

1. Схему расположения фундаментов см. на листе 4.
2. Спецификацию арматурных и закладных изделий см. на листе 11.
3. В схеме нагрузок ось X совпадает с направлением цифровой оси.
4. В таблице нагрузок на фундаменты даны нагрузки от колонны и стен, приведенные к ц.т. колонны в уровне верха подколонника.

Ведомость расхода стали на элемент, кг

Марка элемента	Изделия арматурные: Арматура класса A-III ГОСТ 5781-82 ф6	ф8	ф10	ф12	ф14	ф16	ф18	Итого	A-I ГОСТ 5781-82 ф12		Итого	Всего
Фм 1	3,6	—	—	63,7	47,2	—	—	114,5	35,5	—	35,5	150,0
Фм 2	3,2	—	—	56,9	42,8	—	—	102,9	32,0	—	32,0	134,9
Фм 3	1,4	—	—	35,3	49,9	—	58,0	144,6	32,0	—	32,0	147,6
Фм 4	3,2	—	19,0	25,6	39,2	—	—	87,0	32,0	—	32,0	119,0
Фм 5	1,6	41,6	—	12,8	—	87,3	110,5	253,5	32,0	—	32,0	285,5
Фм 6	8,6	—	—	12,8	95,4	96,6	—	213,4	76,5	—	76,5	289,9
Фм 7	5,0	—	—	58,0	—	—	—	63,0	—	—	—	63,0
Фм 8	—	—	—	—	—	—	—	—	—	—	—	—
Фм 9	—	—	—	—	—	—	—	—	—	—	—	—
Фм 10	—	—	—	—	—	—	—	—	—	—	—	—
Фм 11	—	—	—	—	—	—	—	—	—	—	—	—

Марка элемента	Изделия закладные: Арматура класса A-III ГОСТ 5781-82 ф8	ф14	Итого	A-I ГОСТ 5781-82 ф22	Итого	Прокат марки: Ст3 кп2 ГОСТ 19903-74* δ=6	δ=10	Итого	Ст3 кп2 ГОСТ 8509-86 L50x5	Итого	Болты ГОСТ 24379.1-80 М12	М20	М24	Итого	Всего	Общий расход, кг
Фм 1	0,6	—	0,6	—	—	0,4	—	0,4	—	—	—	—	6,8	6,8	7,8	157,8
Фм 2	0,6	—	0,6	—	—	0,4	—	0,4	—	—	—	—	—	—	1,0	135,9
Фм 3	0,6	—	0,6	—	—	0,4	—	0,4	—	—	—	—	—	—	1,0	177,6
Фм 4	0,6	—	0,6	—	—	0,4	—	0,4	—	—	—	—	—	—	1,0	120,0
Фм 5	1,2	—	1,2	—	—	0,8	—	0,8	—	—	—	—	6,8	6,8	8,8	286,5
Фм 6	—	—	—	—	—	—	—	—	—	—	—	—	6,8	6,8	6,8	298,7
Фм 7	0,4	—	0,4	—	—	—	—	—	1,8	1,8	—	—	—	—	—	69,8
Фм 8	—	—	—	—	—	—	—	—	—	—	—	3,6	—	3,6	3,6	2,2
Фм 9	—	2,2	2,2	7,4	7,4	—	12,2	12,2	—	—	—	—	—	—	21,8	3,6
Фм 10	—	—	—	—	—	—	—	—	—	—	0,3	—	—	0,3	0,3	21,8
Фм 11	—	—	—	—	—	—	—	—	—	—						0,3

Привязан:

Инв. №

Взам. инв. № | Подп. и дата | Инв. № подл.

Нач.отд.	Агранович	
Н.контр.	Зорин	
Гл.спец.	Зорин	
Зав. гр.	Шахновский	
Провер.	Чепелева	
Разраб.	Минаева	
Рассчит.	Петраш	

903-1-281.90 КЖ

Котельная с 4 котлами Е-10-1,4Р. Золошлакоудаление пневматическое.

Главный корпус

Стадия	Лист	Листов
Р	10	

Фундамент монолитный Фм 7, Фм 9, Фм 10. Ведомость расхода стали.

ХАРЬКОВСКИЙ ПРОМСТРОЙНИИПРОЕКТ

24566-12 12

Альбом 6 4.1

Формат	Зона	Поз.	Обозначение	Наименование	Кол.	Примечание
				Фундамент Фм 1		
				Сборочные единицы		
				Сетки арматурные		
		1	ГОСТ23279-85	2С 14АIII/12АIII 235×325 25/75	1	82,7 кг
		2	То же	1С 12АIII/6АIII 85×145 125+725/25	2	7,1 кг
		3	"	1С 12АIII/6АIII 115×145 125+725/75	2	8,7 кг
		4	903-1-281.90 КЖ.И-С1	С1	5	7,1 кг
				Изделие закладное		
		5	ГОСТ24379.1-80	Болт 1,1 М24×800 ВСт3кп2	2	3,4 кг
		6	1.400-6/76 в.1	М8-12	2	0,5 кг
				Материалы		
				Бетон класса В15	4,3	м³
				Фундамент Фм 2		
				Сборочные единицы		
				Сетки арматурные		
		2	ГОСТ23279-85	1С 12АIII/6АIII 85×145 125+725/25	4	7,2 кг
		7	То же	2С 14АIII/12АIII 235×295 75/75	1	74,1 кг
		8	903-1-281.90 КЖ.И-С2	С2	5	6,4 кг
		6	1.400-6/76 в.1	Изделие закладное М8-12	2	0,5 кг
				Материалы		
				Бетон класса В15	3,7	м³
				Фундамент Фм 3		
				Сборочные единицы		
				Сетки арматурные		
		8	903-1-281.90 КЖ.И-С2	С2	5	6,4 кг
		9	ГОСТ23279-85	2С 14АIII/12АIII 265×295 25/75	1	85,2 кг
		10	То же	1С 18АIII/6АIII 85×145 125+725/25	4	15,2 кг
		6	1.400-6/76	Изделие закладное М8-12	2	0,5 кг
				Материалы		
				Бетон класса В15	3,9	м³
				Фундамент Фм 4		
				Сборочные единицы		
				Сетки арматурные		
		2	ГОСТ23279-85	1С 14АIII/8АIII 85×145 125+725/25	4	7,2 кг
		8	903-1-281.90 КЖ.И-С2	С2	5	6,4 кг
		11	ГОСТ23279-85	2С 14АIII/10АIII 205×295 25/75	1	58,2 кг
		6	1.400-6/76 в.1	Изделие закладное М8-12	2	0,5 кг
				Материалы		
				Бетон класса В15	3,55	м³
				Фундамент Фм 5		
				Сборочные единицы		
				Сетки арматурные		
		2	ГОСТ23279-85	1С 12АIII/8АIII 85×145 125+725/25	2	7,2 кг
		8	903-1-281.90 КЖ.И-С2	С2	5	6,4 кг
		12	ГОСТ23279-85	1С 18АIII/8АIII 145×325	1	61,7 кг
		13	То же	1С 18АIII/8АIII 165×325	1	69,6 кг
		14	"	1С 16АIII/8АIII 145×325	1	50,8 кг
		15	"	1С 16АIII/8АIII 165×325	1	57,3 кг
		16	"	1С 14АIII/6АIII 85×145 125+725/25	2	9,5 кг
		6	1.400-6/76 в.1	Изделие закладное М8-12	2	0,5 кг
				Материалы		
				Бетон класса В15	5,1	м³
				Фундамент Фм 6		
				Сборочные единицы		
				Сетки арматурные		
		2	ГОСТ23279-85	1С 12АIII/6АIII 85×145 125+725/25	2	7,2 кг
		17	То же	2С 14АIII/16АIII 265×445	1	172,2 кг
		18	"	1С 14АIII/6АIII 145×205 125+725/25	2	21,1 кг
		19	903-1-281.90 КЖ.И-С3	С3	5	14,0 кг
		5	ГОСТ24379.1-80	Болт 1,1 М24×800 ВСт3кп2	2	3,4 кг
		6	1.400-6/76 в.1	Изделие закладное М8-12	4	0,5 кг
				Материалы		
				Бетон класса В15	7,9	м³
				Фундамент Фм 7		
				Сборочные единицы		
				Сетки арматурные		
		20	ГОСТ23279-85	2С 12АIII/12АIII 175×235 75/75	1	37,4 кг
		21	903-1-281.90 КЖ.И-С4	С4	2	4,9 кг
		22	ГОСТ23279-85	1С 12АIII/6АIII 85×145	2	7,9 кг
				Изделие закладное		
		5	ГОСТ24379.1-80	Болт 1,1 М24×800 ВСт3кп2	2	3,4 кг
				Материалы		
				Бетон класса В15	2,5	м³
				Фундамент Фм 8		
				Изделие закладное		
		23	1.400-15.в.1 540-05	МН544	2	1,1 кг
				Материалы		
				Бетон класса В15	0,15	м³
				Фундамент Фм 9		
				Изделие закладное		
		24	ГОСТ24379.1-80	Болт 1.1 М20×600 ВСт3кп2	2	1,8 кг
		27	То же	Болт 1.1 М12×300 ВСт3кп2	2	0,3 кг
				Материалы		
				Бетон класса В15	0,64	м³
				Фундамент Фм 10		
				Изделие закладное		
		25	903-1-281.90 КЖ.И-МН1	МН1	2	3,7 кг
		26	1.400-6/76 в.1	МО-9-3	1	14,4 кг
				Материалы		
				Бетон класса В15	8,2	м³
				Фундамент Фм 11		
				Изделие закладное		
		27	ГОСТ24379.1-80	Болт 1.1 М12×300 ВСт3кп2	1	0,3 кг
				Материалы		
				Бетон класса В15	0,02	м³

Взам. инв. №

Подп. и дата

Инв. № подл.

Привязан:

Инв. №

Нач. отд.	Агранович		903-1-281.90 КЖ
Н. контр.	Зорин		Котельная с 4 котлами Е-10-1,4Р. Золошлакоудаление пневматическое.
Гл. спец.	Зорин		Главный корпус — Стадия: Р; Лист: 11; Листов:
Зав. гр.	Шахновский		Спецификация фундаментов Фм 1...Фм 11
Провер.	Чепелева		ХАРЬКОВСКИЙ ПРОМСТРОЙНИИПРОЕКТ
Разраб.	Минаева		
Рассчит.	Петраш		

Альбом 6 4.1

Узел „1"

Узел „2"

Узел „3"

Узел „4"

Узел „5"

Спецификация к схеме расположения фундаментов под оборудование

Поз.	Обозначение	Наименование	Кол.	Масса ед., кг	Примечание
		Фундамент под оборудование			
1	3.904-19. П1 стр.14	Постамент П1	4		
2	903-1-281.90 КЖ14	Фундамент ФО1	3		
3	—"—	ФО2	4		
4	—"—	ФО3	1		
5	—"—	ФО4	1		
6	—"—	ФО5	1		
7	—"—	ФО6	4		
8	КЖ15	Приямок Прм1	1		
		Изделие закладное			
9	1.400-15	МН121-1	32		
10	1.400-6/76	М6-3	5		

1-1

2-2

3-3

4-4

Узлы I...IV и сечения 5-5...9-9 смотрите лист 13.

Взам. инв. №

Подп. и дата

Инв. № подл.

Привязан:

Инв. №

Нач. отд.	Агранович	
Н. контр.	Зорин	
Гл. спец.	Зорин	
Зав. гр.	Шахновский	
Провер.	Боднянская	
Разраб.	Минаева	

903-1-281.90 КЖ

Котельная с 4 котлами Е-10-1,4Р. Золошлакоудаление пневматическое.

Главный корпус

Стадия	Лист	Листов
Р	12	

Схема расположения фундаментов под оборудование

ХАРЬКОВСКИЙ ПРОМСТРОЙНИИПРОЕКТ

Альбом 6 ч.

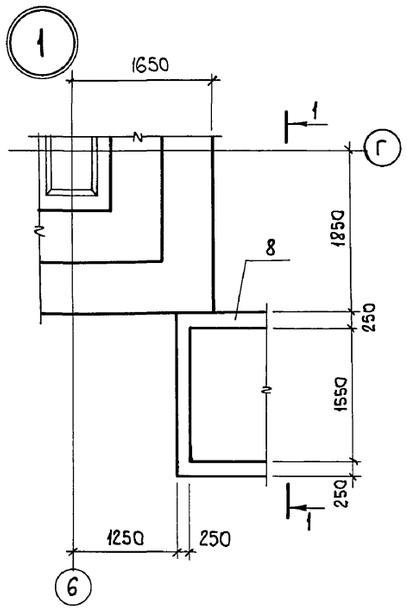

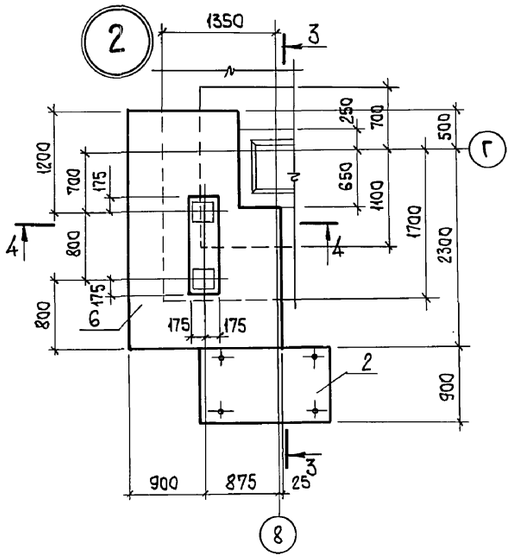

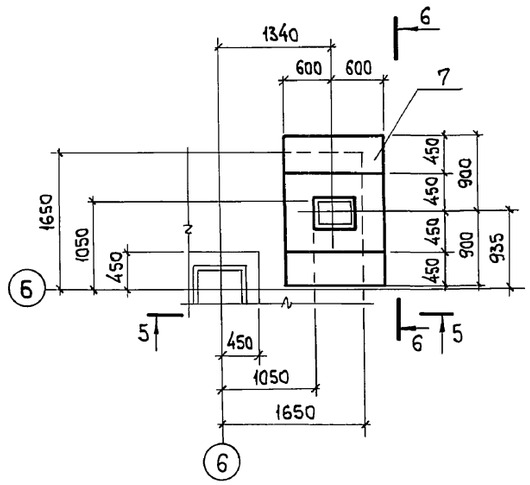

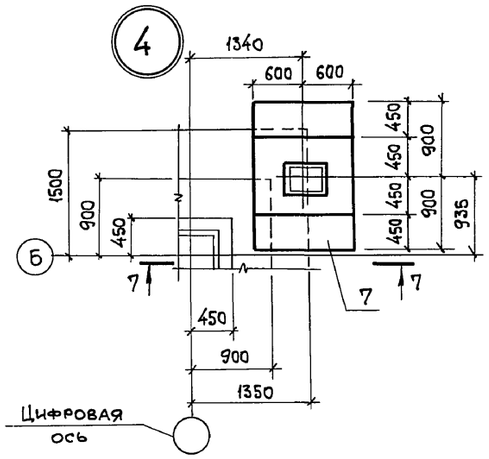

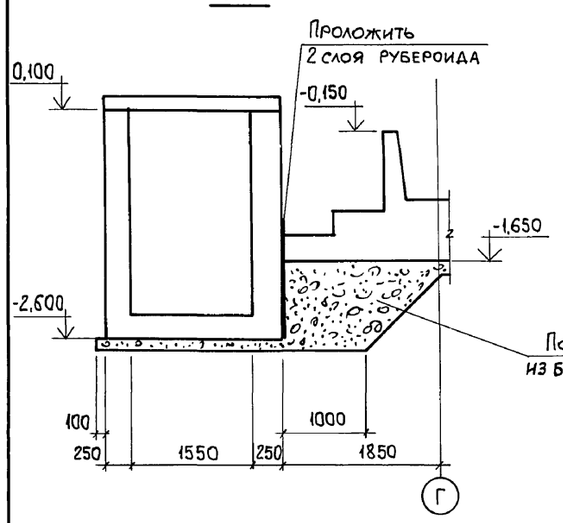

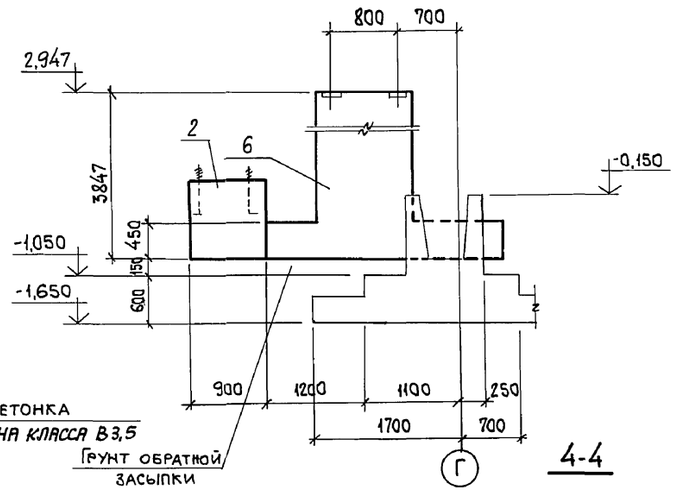

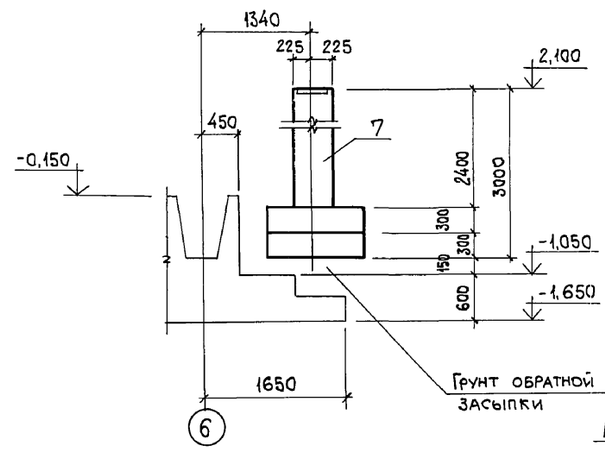

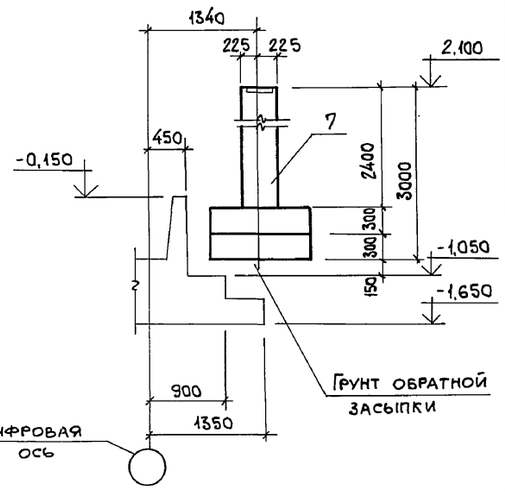

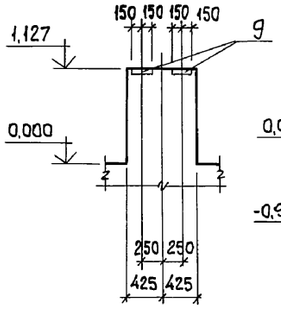

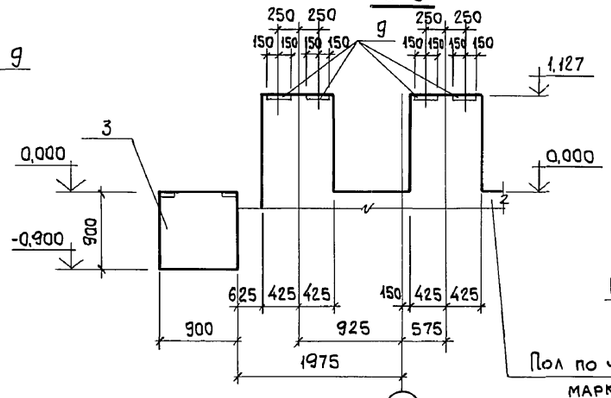

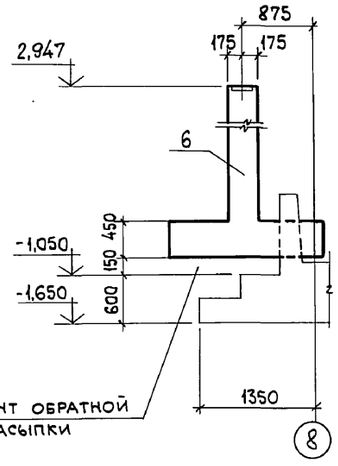

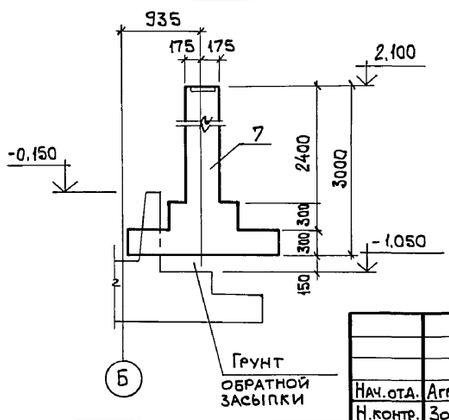

1. Сечения 5-5...9-9 замаркированы на листе 12.
2. Обратную засыпку выполнять согласно п. 4 „Общих указаний."

Нач.отд.	Агранович		
Н.контр.	Зорин		
Гл.спец.	Зорин		
Зав.гр.	Шахновский		
Провер.	Боднянская		
Разраб.	Минаева		

Привязан:

Инв. №

Взам.инв. №

Подп. и дата

Инв. № подл.

903-1-281.90 КЖ

Котельная с 4 котлами Е-10-1,4Р. Золошлакоудаление пневматическое.

Главный корпус

Стадия	Лист	Листов
Р	13	

Схема расположения фундаментов под оборудование. Узлы „1"... „4".

ХАРЬКОВСКИЙ ПРОМСТРОЙНИИПРОЕКТ

Альбом 6 ч.1

ФО 1

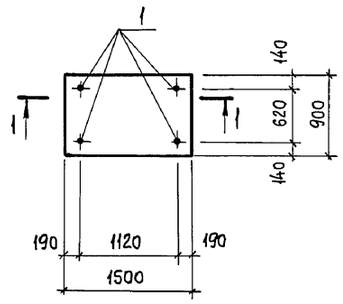

ФО 2

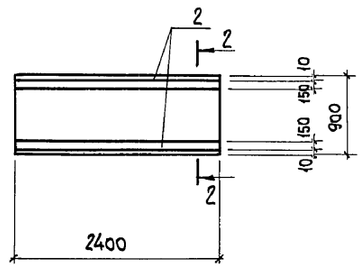

ФО 3

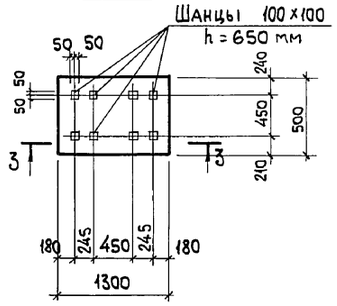

ФО 4

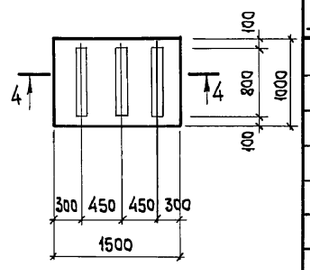

1-1

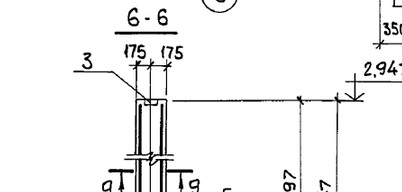

2-2

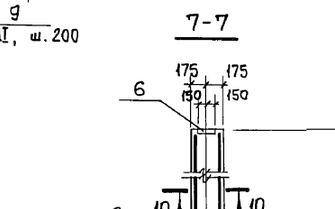

3-3

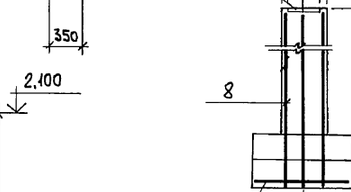

4-4

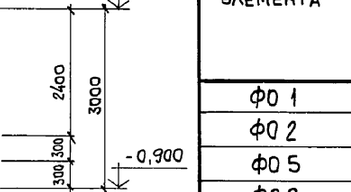

ФО 5

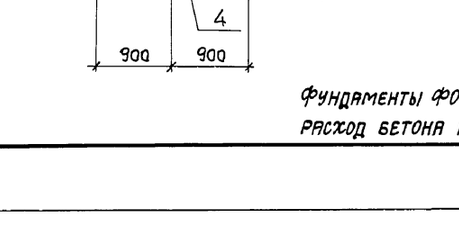

5-5

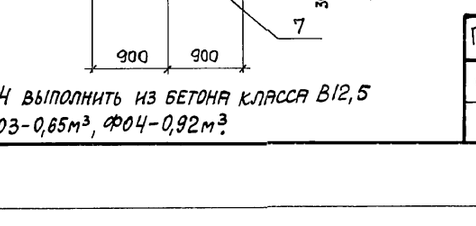

ФО 6

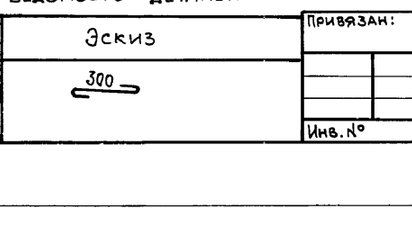

9-9

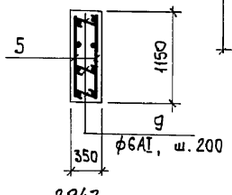

10-10

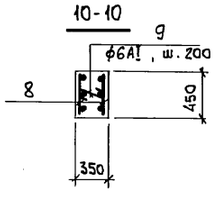

8-8

6-6

7-7

Ведомость деталей

Поз.	Эскиз
9	300

Фундаменты ФО3, ФО4 выполнить из бетона класса В12,5
Расход бетона на ФО3 - 0,65м³, ФО4 - 0,92м³.

Спецификация фундаментов ФО1... ФО6

Формат	Зона	Поз.	Обозначение	Наименование	Кол.	Примеч.
				ФО 1 (шт. 3)		
				Сборочные единицы		
		1	ГОСТ24379.1-80	Болт 1.1 М12×660 Вст 3 пс 2	4	0,59 кг
				Материалы		
				Бетон класса В 12,5	1,2	м³
				ФО 2 (шт. 4)		
				Сборочные единицы		
		2	1.400-15	Изделие закладное МН128-3	п.м.	4,8 кг
				Материалы		
				Бетон класса В 12,5	1,9	м³
				ФО 5 (шт. 1)		
				Сборочные единицы		
		3	1.400-15	Изделие закладное МН126-2	2	7,0 кг
		4	903-1-281.90 КЖ.И-С51	Сетка арматурная С51	1	27,6 кг
		5	" КЖ.И-Кр92	Каркас плоский Кр 92	2	28,6 кг
		9*		Отдельный стержень ф6AI, ГОСТ5781-82, ℓ=380	3	0,08 кг
				Материалы		
				Бетон класса В 12,5	3,4	м³
				ФО 6 (шт. 4)		
				Сборочные единицы		
		6	1.400-15	Изделие закладное МН144-2	1	9,5 кг
				Сетка арматурная		
		7	ГОСТ23279-85	4С $\frac{10AIII-200}{10AIII-200}$ 105×175 $\frac{75}{25}$	1	12,3 кг
		8	903-1-281.90 КЖ.И-Кр93	Каркас плоский Кр 93	2	15,3 кг
		9*		Отдельный стержень ф6AI, ГОСТ5781-82, ℓ=380	2	0,08 кг
				Материалы		
				Бетон класса В12,5	1,35	м³

Ведомость расхода стали на элемент, кг

Марка элемента	Арматурные изделия						Закладные изделия								Общий расход
	Арматура класса AIII ГОСТ 5781-82			Арматура класса AI ГОСТ 5781-82		Всего	Арматура класса AIII ГОСТ 5781-82			Прокат марки Вст 3 кп 2 ГОСТ19903-74*			Болт ГОСТ 24379.1-80			
	ф16	ф10	Итого	ф6	Итого		ф12	ф8	Итого	δ=8	δ=6	Итого	М12	Итого		
ФО 1													2,4	2,4	2,4	2,4
ФО 2								3,8	3,8		22,6	22,6			26,4	26,4
ФО 5	48,0	27,6	75,6	13,8	13,8	89,4	2,0		2,0	11,4		11,4			13,4	102,8
ФО 6	28,2	12,3	40,5	2,4	2,4	42,9		2,0	2,0	7,5		7,5			95	52,4

Нач.отд.	Агранович		903-1-281.90 КЖ
Н.контр.	Зорин		Котельная с 4 котлами Е-10-1,4 Р. Золошлакоудаление пневматическое.
Гл.спец.	Зорин		Главный корпус — Стадия: Р; Лист: 14; Листов:
Зав.гр.	Шахновский		Фундаменты под оборудование ФО1... ФО6 — ХАРЬКОВСКИЙ ПРОМСТРОЙНИИПРОЕКТ
Провер.	Боднянская		
Разраб.	Минаева		

Привязан:

Инв.№

Взам. инв.№ | Подп. и дата | Инв.№ подл.

Альбом 6 ч.1

Приямок ПРМ1

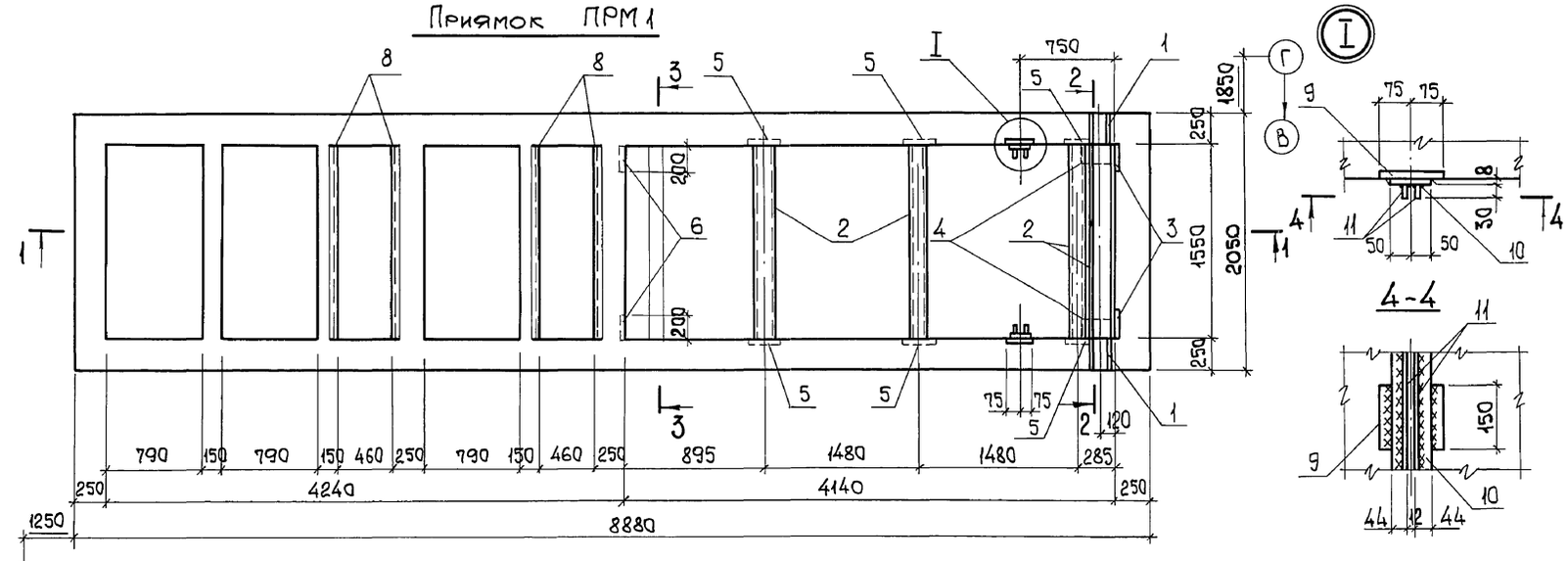

Схема расположения плит покрытия

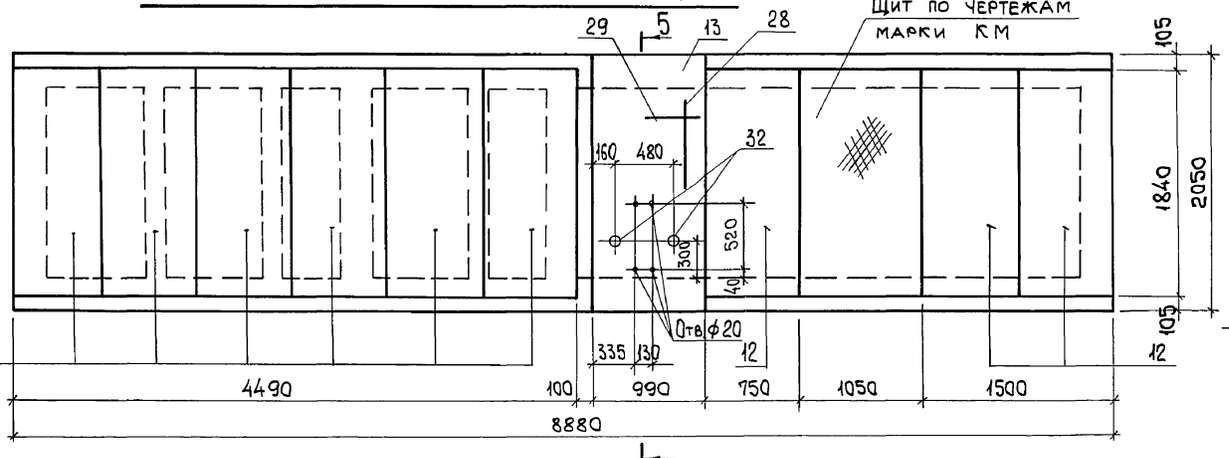

Спецификация к схеме расположения плит покрытия

Поз.	Обозначение	Наименование	Кол.	Масса ед., кг	Примечание
		Плиты покрытия			
12	3.006.1-2.82 в.1-2	ПН4д-3	9	300	
		Участок монолитный			
13	903-1-281.90 КЖ 15	УМ1	1		

Спецификация приямка ПРМ1

Формат	Зона	Поз.	Обозначение	Наименование	Кол.	Примечание
				Сборочные единицы		
				Изделия закладные		
		1	5.900-3	Сальник dy-150	2	19,5 кг
		2		ГОСТ 8240-72*, Б18, ℓ=1550	4	25,3 кг
		3	1.400-15	МН136-6	2	6,4 кг
		4		ГОСТ 8509-86, L220×16; ℓ=150	2	8,1 кг
		5	1.400-15	МН115-3	6	2,1 кг
		6	1.400-15	МН117-6	2	2,4 кг
		7	1.400-15	МН117-3	12	2,2 кг
		8	1.400-15	МН518 ℓ-п.м.	6,2	50,2 кг
		9	1.400-15	МН111-3	4	1,4 кг
		10		ГОСТ 19903-74*, -100×8; ℓ=1300	2	8,2 кг
		11		ГОСТ 19903-74*, -30×10; ℓ=1300	4	3,1 кг

Взам. инв. №

Подп. и дата

Инв. № подл.

Привязан:

Инв. №

Нач. отд.	Агранович	
Н. контр.	Зорин	
Гл. спец.	Зорин	
Зав. гр.	Шахновский	
Провер.	Боднянская	
Разраб.	Копина	

903-1-281.90 КЖ

Котельная с 4 котлами Е-10-1,4 Р. Золошлакоудаление пневматическое.

Главный корпус

Стадия	Лист	Листов
Р	15	

Приямок ПРМ1. Опалубка.

ХАРЬКОВСКИЙ ПРОМСТРОЙНИИПРОЕКТ

24566-12 17

Альбом 6 ч.1

Схема расположения арматурных сеток ПРМ 1

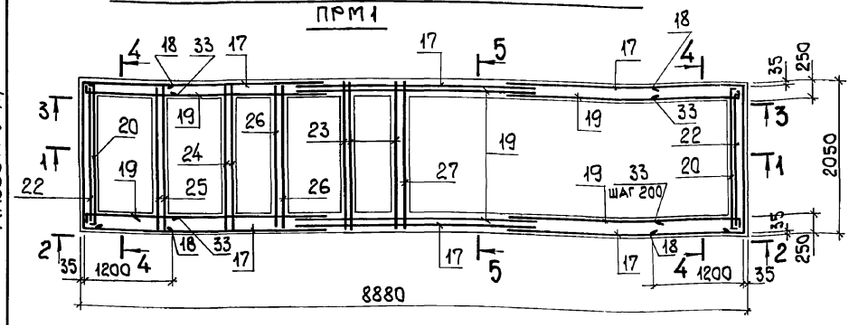

1-1

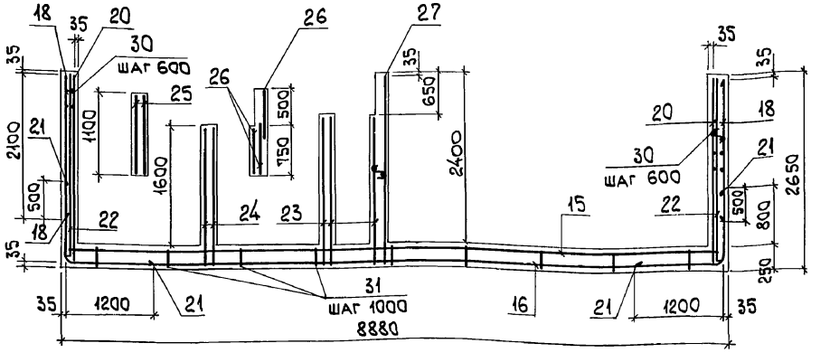

4-4

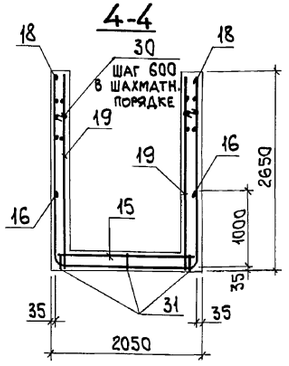

5-5

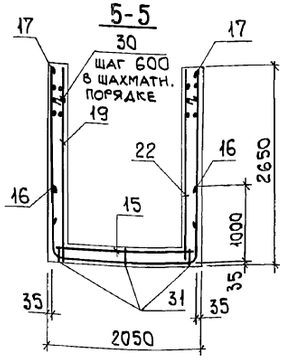

Схема расположения нижних сеток днища ПРМ 1

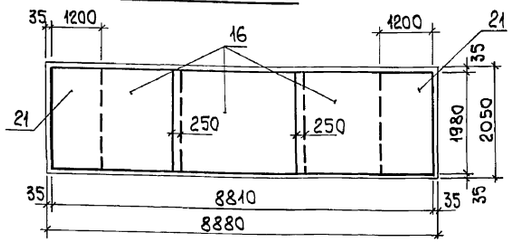

Схема расположения верхних сеток днища ПРМ 1

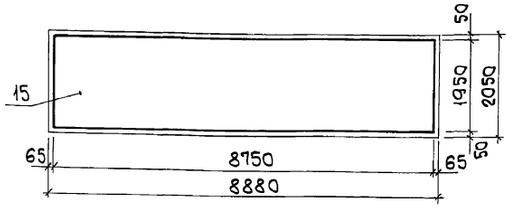

2-2

Схема расположения наружных сеток

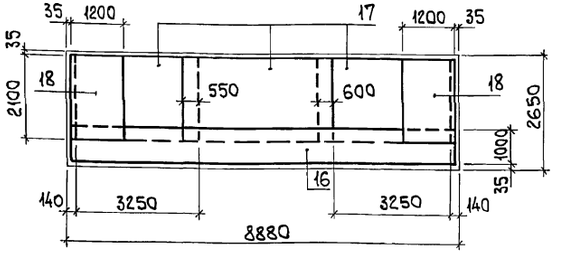

3-3

Схема расположения внутренних сеток

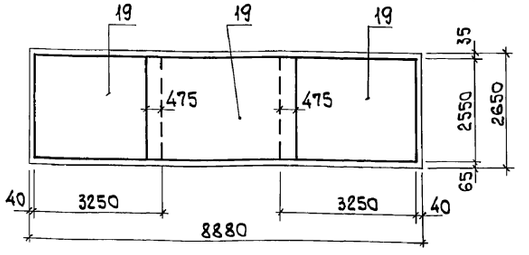

Спецификация приямка ПРМ 1

Формат	Зона	Поз.	Обозначение	Наименование	Кол.	Примечание
				Сборочные единицы		
				Сетки арматурные		
		15	ГОСТ 23279-85	4С 6AIII-200 / 10AIII-200 175×875 75/75	1	65,0 кг
		16	903-1-281.90 КЖ.И-С54	С54	3	54,5 кг
		17	ГОСТ 23279-85	4С 6AIII-200 / 10AIII-200 210×325 25/50	6	31,2 кг
		18	903-1-281.90 КЖ.И-С55	С55	2	40,9 кг
		19	ГОСТ 23279-85	4С 6AIII-200 / 10AIII-200 260×325 25/100	6	36,7 кг
		20	903-1-281.90 КЖ.И-С56	С56	2	23,6 кг
		21	903-1-281.90 КЖ.И-С57	С57	2	28,7 кг
		22	903-1-281.90 КЖ.И-С58	С58	2	22,9 кг
		23	ГОСТ 23279-85	4С 6AIII-200 / 6AIII-200 195×195 175/75	3	8,2 кг
		24	ГОСТ 23279-85	4С 6AIII-200 / 6AIII-200 175×195 175/75	2	7,4 кг
		25	ГОСТ 23279-85	4С 6AIII-200 / 6AIII-200 105×195 75/25	2	4,9 кг
		26	ГОСТ 23279-85	4С 6AIII-200 / 6AIII-200 70×195 75/50	3	3,3 кг
		27	ГОСТ 23279-85	4С 6AIII-200 / 6AIII-200 195×260 100/100	1	11,4 кг
				Детали		
		28		ф12AIII, ГОСТ5781-82, ℓ=2030	5	1,8 кг
		29		ф6AI, ГОСТ5781-82, ℓ=950	11	0,2 кг
		30*		ф8AI, " , ℓ=300	180	0,12 кг
		31*		ф8AI, " , ℓ=1000	27	0,39 кг
		32		ГОСТ3262-75*, труба 70×32×110	2	0,60 кг
		33*		ф10AIII, ГОСТ5781-82, ℓ=1400	52	0,90 кг
				Материал		
				Бетон класса В15	21,4	м³

*Позиции см. Ведомость деталей.

Ведомость деталей

Поз.	Эскиз
30	180
31	200, 200, 200, 200
33	200, 1200

Ведомость расхода стали на элемент, кг

Марка элемента	Изделия арматурные							Всего	Изделия закладные																Всего	Общий расход
	Арматура класса A-III, ГОСТ 5781-82				Арматура класса A-I, ГОСТ 5781-82				Арматура класса A-III, ГОСТ 5781-82				Прокат марки Вст3кп2, ГОСТ 19903-74*				ГОСТ 8509-86	ГОСТ 8240-72	ГОСТ 5915-70	ГОСТ 11371-78	ГОСТ 3262-75					
	ф6	ф10	ф12	Итого	ф6	ф8	Итого		ф8	ф14	Итого	ф16	Итого	δ=4	δ=6	δ=8	δ=10	δ=16	∟220×16	∟75×6	С18	Гайка М16	Шайба М16	Труба 70×3,2×110		
ПРМ 1	275,6	699,5	9,0	984,1	2,2	32,1	34,3	1018,4	14,2	2,6	16,8	2,0	2,0	18,8	41,8	17,2	22,6	18,6	16,2	42,8	101,2	0,5	0,1	1,2	299,8	1318,2

Привязан:

Инв.№

Нач.отд.	Агранович		
Н.контр.	Зорин		
Гл.спец.	Зорин		
Зав.гр.	Шахновский		
Провер.	Боднянская		
Разраб.	Копина		

903-1-281.90 КЖ

Котельная с 4 котлами Е-10-1,4 Р. Золошлакоудаление пневматическое.

Главный корпус

Стадия	Лист	Листов
Р	16	

Приямок ПРМ 1. Армирование.

ХАРЬКОВСКИЙ ПРОМСТРОЙНИИПРОЕКТ

Взам.инв.№ | Подп. и дата | Инв.№ подл.

Альбом 6 ч.1

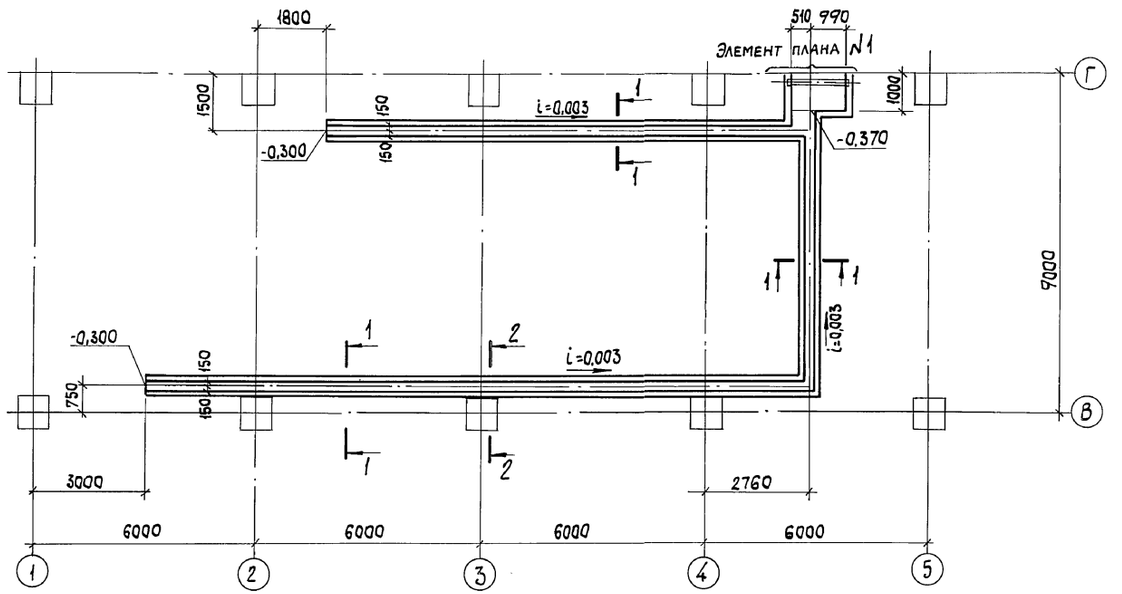

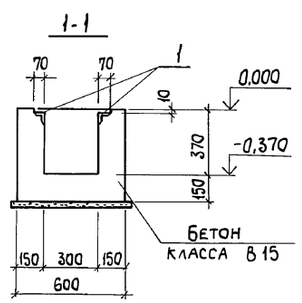

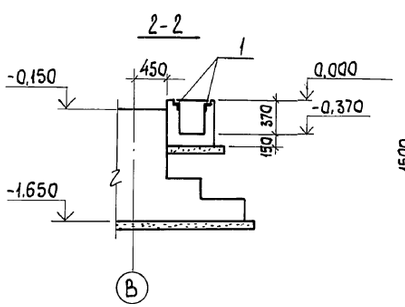

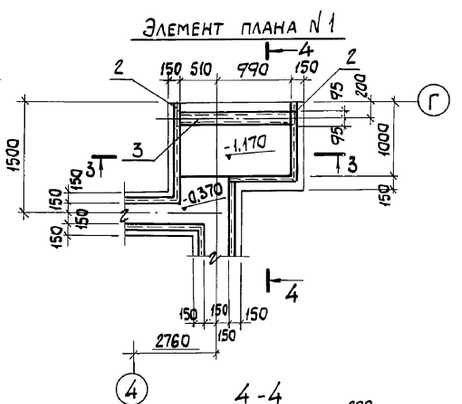

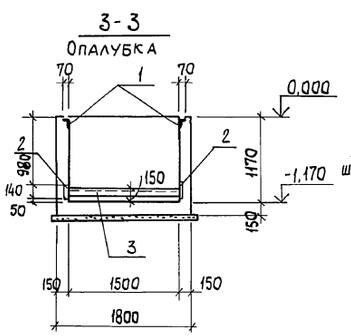

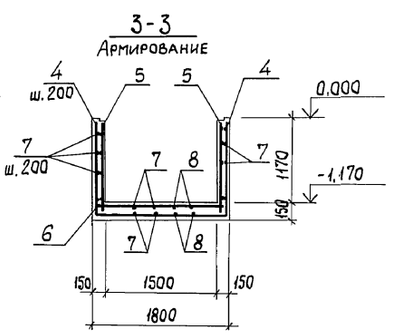

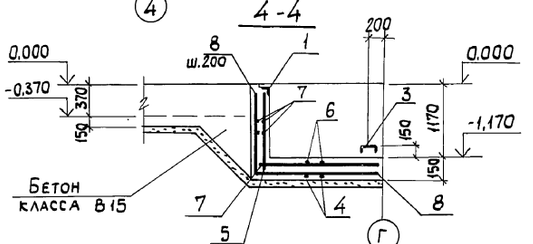

Спецификация канала КЛм 1

Марка, поз.	Обозначение	Наименование	Кол.	Масса, ед, кг	Примечание
		Сборные единицы			
1	3.400-6/76	Изделие закладное МИ4-46	77,4 п.м.	4,4	
2	1.400-6/76 В.1	То же М4-1-1	2	1,4	
3	903-1-281.90 КЖ.И-МН1, МН2	" МН2	1	21,2	
		Детали			
4		ф8AIII, ГОСТ5781-82, ℓ=4300	5	1,7	
5		ф8AIII, То же, ℓ=1280	10	0,51	
6		ф8AIII, " , ℓ=1740	5	0,69	
7		ф6AI, " , ℓ=п.м.	160,0	0,22	
8		ф8AIII, " , ℓ=2380	4	0,94	
		Материалы			
		Бетон класса В15	8,5	м³	

Ведомость расхода стали на элемент, кг

Марка элемента	Изделия арматурные					Изделия закладные						Общий расход
	Арматура класса					Арматура класса	Прокат марки					
	A-III		A-I		Всего	A-III	Вст3кп2	Вст3пс6-1			Всего	
	ГОСТ 5781-82					ГОСТ 5781-82	ГОСТ 19903-74	ГОСТ 8508-86	ГОСТ 8240-72*			
	ф8	Итого	ф6	Итого		ф8	Итого	Б=6	L 50×5	C 16	Итого	
КЛм 1	20,9	20,9	35,5	35,5	56,4	16,6	16,6	2,6	294,1	21,2	317,9	334,5	390,9

Ведомость деталей

Поз.	Эскиз
4	1280 — 1740 — 1280
8	1280 — 1100

Нач.отд.	Агранович		903-1-281.90	КЖ	
Н.контр.	Зорин		Котельная с 4 котлами Е-10-1,4 Р. Золошлакоудаление пневматическое.		
Гл.конст.	Зорин		Главный корпус	Стадия: Р	Лист: 17
Зав. гр.	Шахновский				Листов:
Провер.	Боднянская		Канал КЛм 1	ХАРЬКОВСКИЙ ПРОМСТРОЙНИИПРОЕКТ	
Разраб.	Минаева				

Привязан:

Инв.№

Инв.№ подл. | Подп. и дата | Взам.инв.№

Альбом 6 4.1

План на отм. 0,000

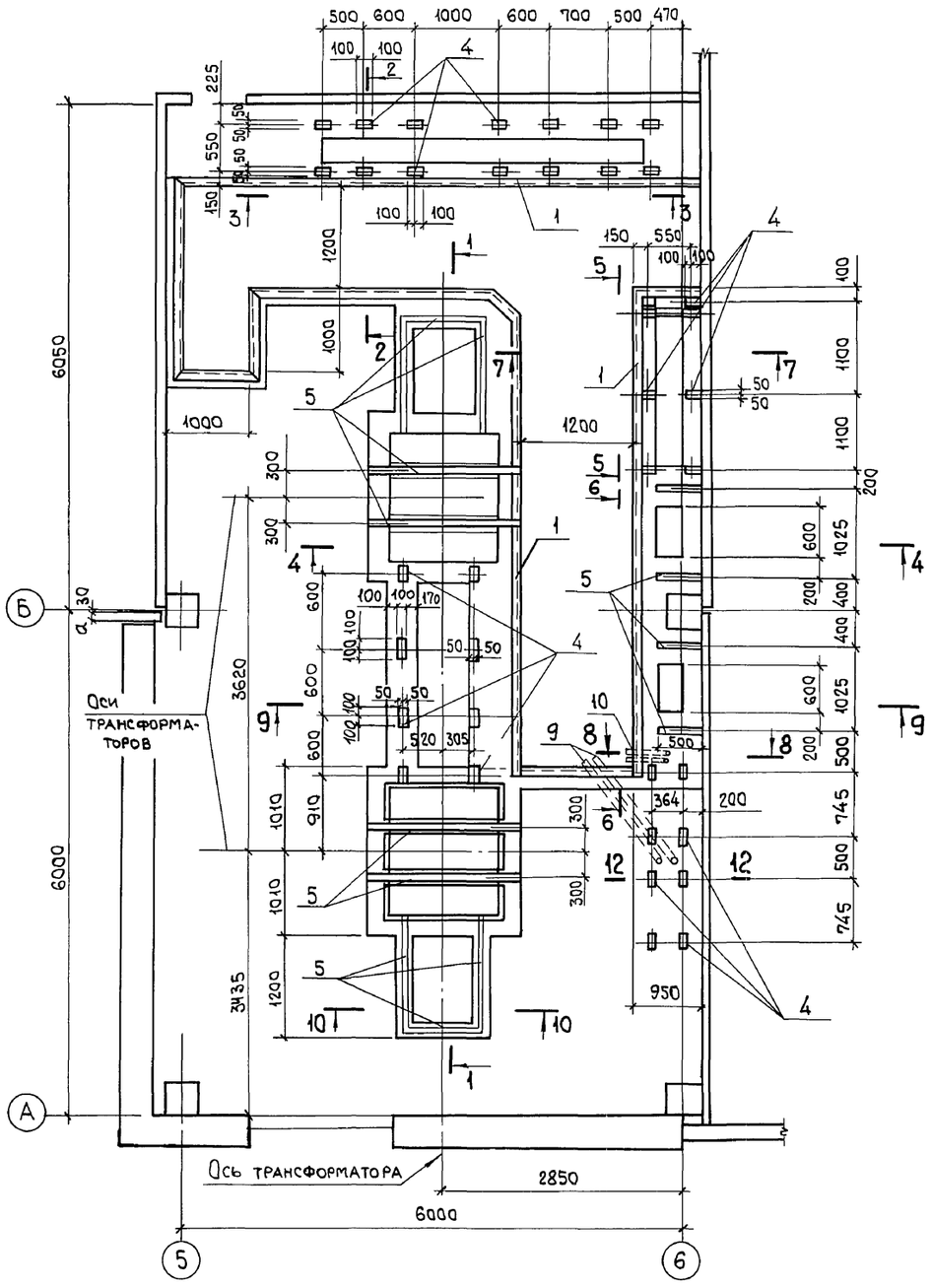

План на отм. -0,900

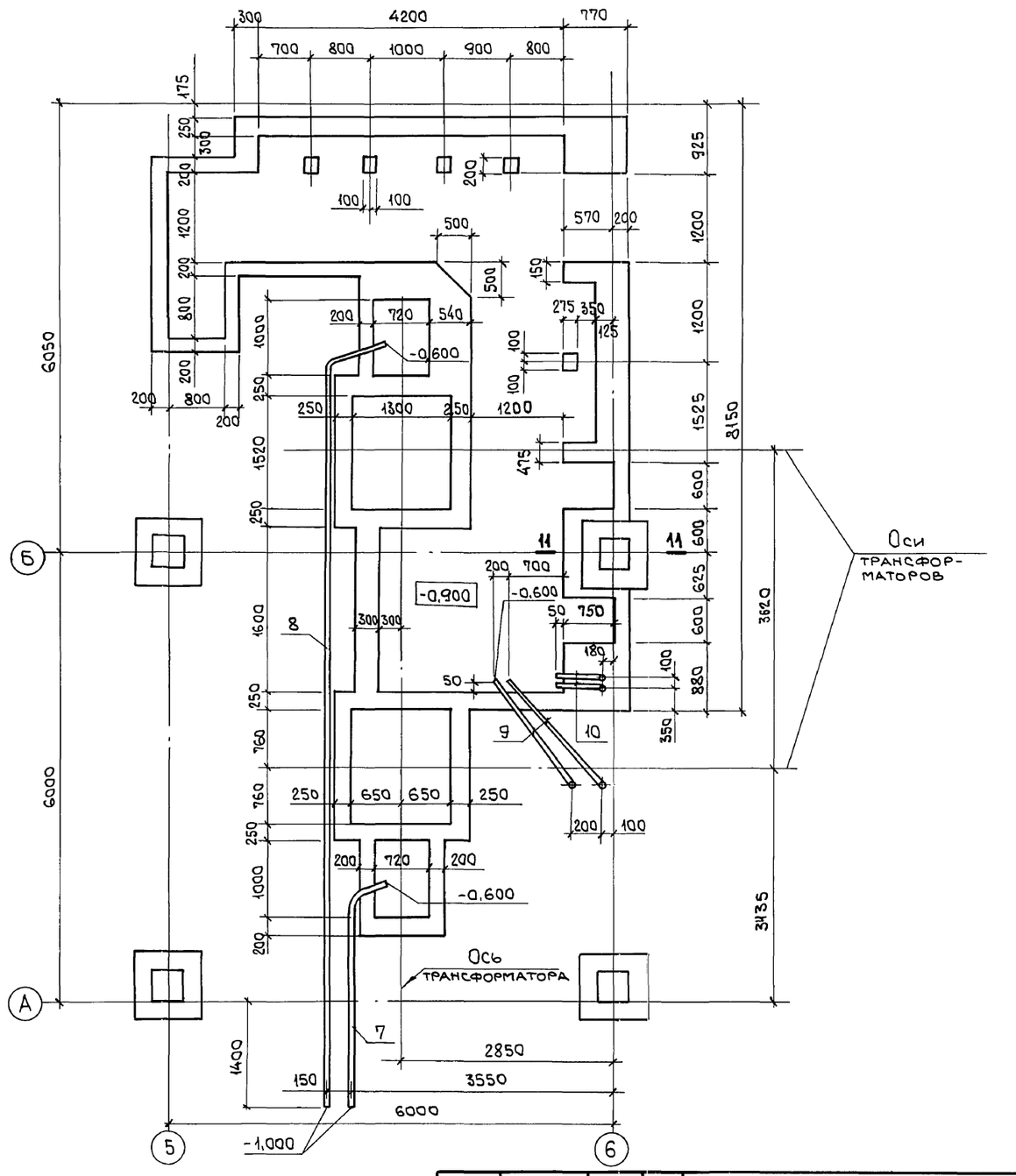

Сечения 1-1...8-8 смотрите лист 19,
9-9...11-11 смотрите лист 20.

			903-1-281.90 КЖ	
Нач.отд.	Агранович		Котельная с 4 котлами Е-10-1,4Р. Золошлакоудаление пневматическое.	
Н.контр.	Зорин			
Гл.спец.	Зорин		Главный корпус	Стадия: Р; Лист: 18; Листов:
Зав.гр.	Шахновский			
Провер.	Шахновский		Электротехническое помещение на отм. 0,000	Харьковский Промстройниипроект
Разраб.	Фомичев			

Привязан:

Инв. №

Взам. инв. №

Подп. и дата

Инв. № подл.

24566-12 20

Альбом 6 4.1

1-1

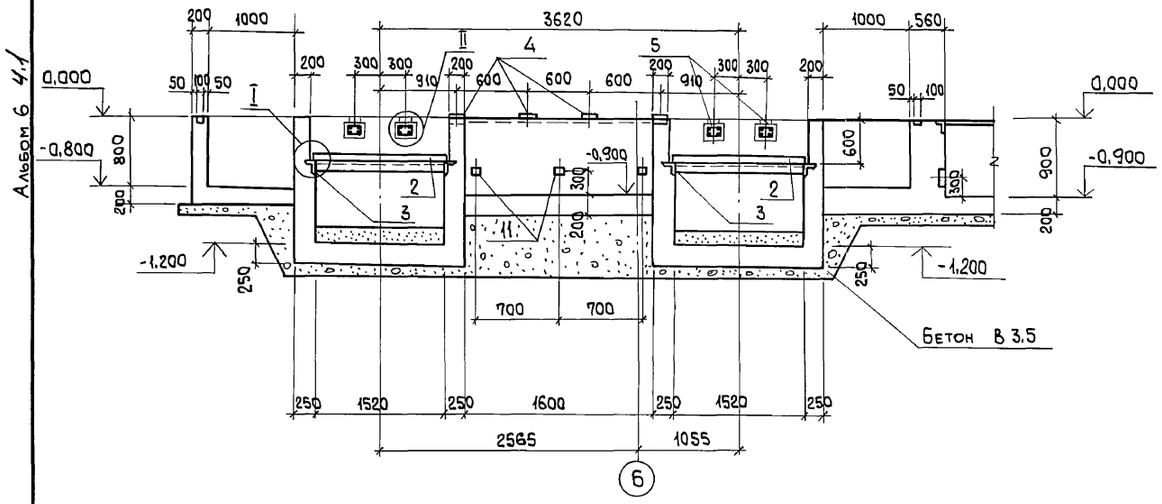

2-2

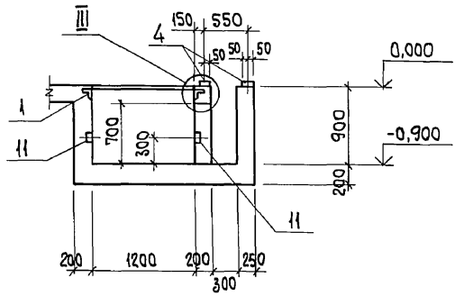

3-3

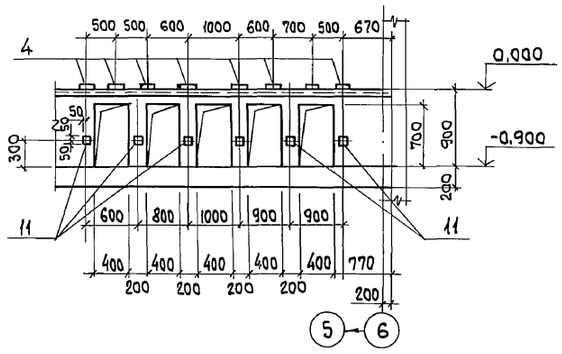

4-4

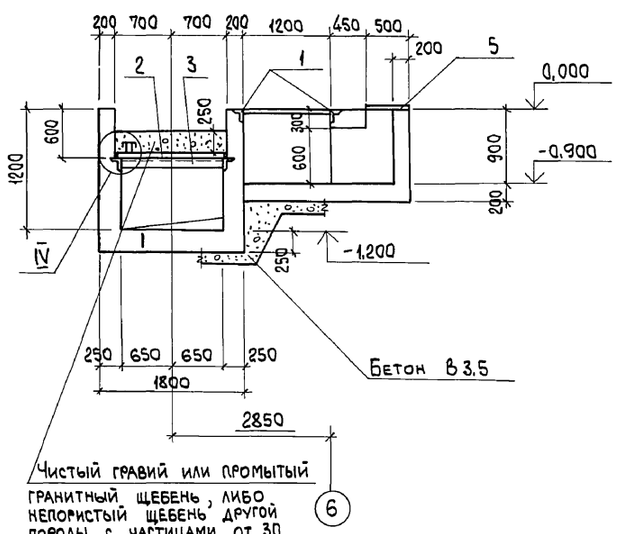

5-5

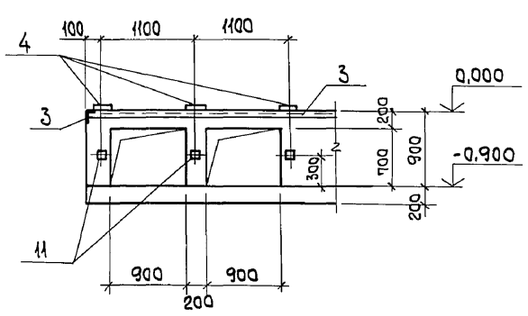

6-6

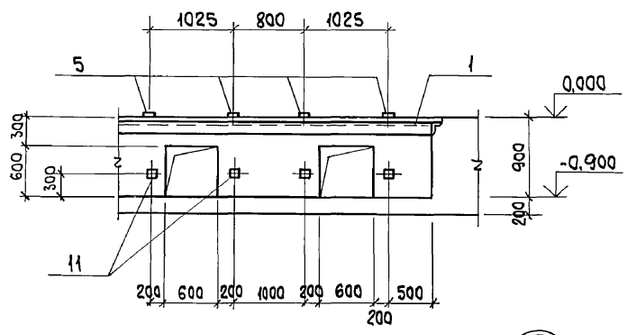

7-7

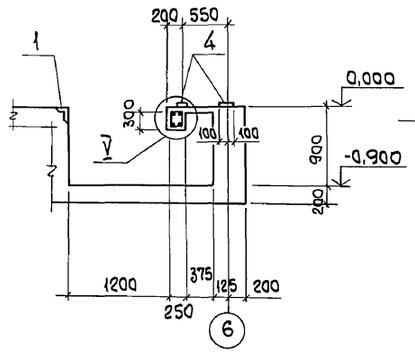

8-8

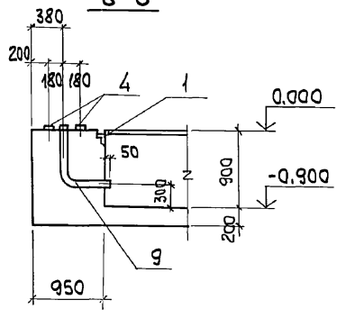

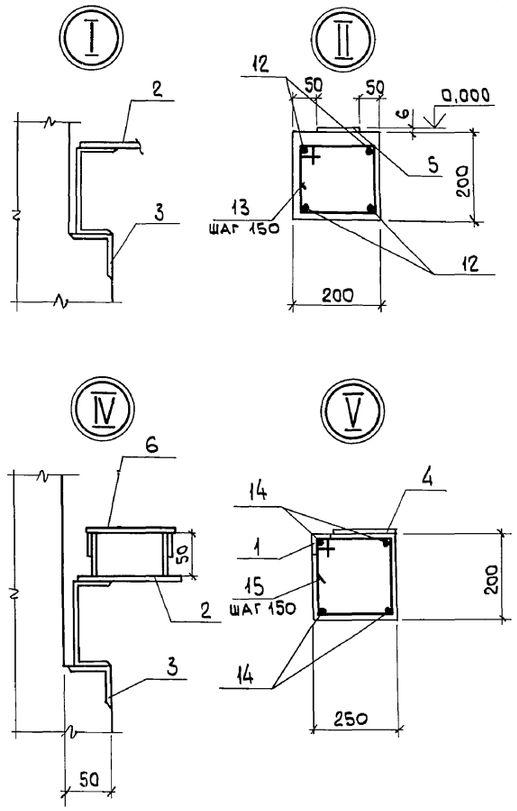

Спецификацию арматурных и закладных изделий смотрите на листе 20.

				903-1-281.90	КЖ
Нач.отд.	Агранович			Котельная с 4 котлами Е-10-1,4 Р. Золошлакоудаление пневматическое.	
Н.контр.	Зорин				
Гл. спец.	Зорин			Главный корпус	Стадия: Р; Лист: 19; Листов:
Зав. гр.	Шахновский				
Провер.	Баднянская			Электротехническое помещение на отм. 0,000. Разрезы 1-1... 8-8.	ХАРЬКОВСКИЙ ПРОМСТРОЙНИИПРОЕКТ
Разраб.	Дубинкер				

Привязан:

Инв. №

Взам. инв. №

Подп. и дата

Инв. № подл.

Альбом 6 4.1

9-9

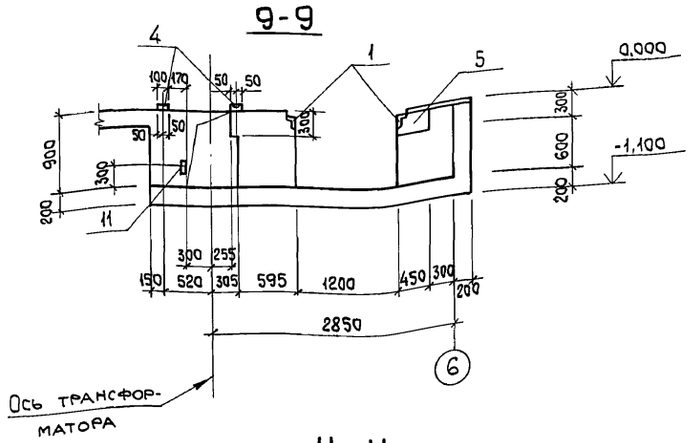

10-10

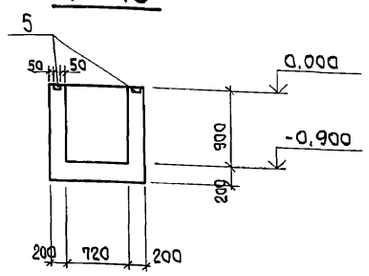

11-11

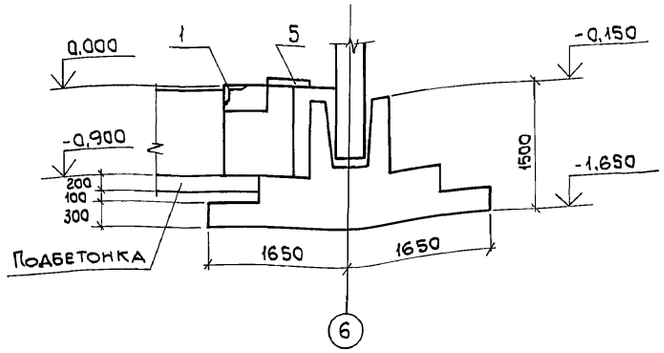

Ведомость деталей

Поз.	Эскиз
13	
15	

Спецификация закладных изделий и деталей электропомещения на отм. 0,000

Формат	Зона	Поз.	Обозначение	Наименование	Кол.	Примечание
				Сборочные единицы		
		1	1.400-15.в.1-550-06	Изделие закладное МН555	27,9 п.м	5,3 кг
		2	903-1-281.90 КЖ.И-МН4	То же МН4	2	94,4 кг
		3	1.400-15.в.1-540-09	" МН548	11,3 п.м.	4,2 кг
		4	" 1-120-14	" МН107-3	32	1,2 кг
		5	" 1-140-02	" МН127-3	17,0 п.м	5,5 кг
		6	903-1-281.90 КЖ.И-МН5, МН6, МН8	" МН8	2	1,2 кг
		7	То же КЖ.И-МН9,МН10	" МН9	1	39,1 кг
		8	" КЖ.И-МН9,МН10	" МН10	1	116,1 кг
		9	" КЖ.И-МН11...МН13	" МН11	2	10,6 кг
		10	" КЖ.И-МН11...МН13	" МН12	2	6,2 кг
		11	1.400-15.в.1-120-5	" МН105-6	32	1,0 кг
				Детали		
		12		ф16 AIII, ГОСТ5781-82, ℓ=1780	16	2,8 кг
		13*		ф6 AI, " , ℓ=750	52	0,17 кг
		14		ф12 AIII, " , ℓ=2500	52	2,2 кг
		15*		ф6 AI, " , ℓ=850	17	0,19 кг
				Материалы		
				Бетон класса В15	17,0	м³

*Ведомость деталей смотреть лист 20.

Ведомость расхода стали на элемент, кг

Марка элемента	Изделия арматурные: Арматура класса А-III ГОСТ 5781-82 ф16	ф12	Итого	Арматура класса А-I ГОСТ5781-82 ф6			Итого	Всего	Изделия закладные: Арматура класса А-III ГОСТ 5781-82 ф8	ф6	Итого	Прокат марки: Вст3кп2 ГОСТ 19903-74* δ=6	δ>8	Итого	Вст3кп2 ГОСТ 8509-86 L50x5	L63x5	Итого	Вст3кп2 ГОСТ 8240-72* [10		Итого	Вст3кп2 ГОСТ 3262-75* ф3"	ф4"		Итого	Всего	Общий расход
Электропомещение	44,8	8,8	53,6	12,0			12,0	65,6	97,2	5,4	102,6	126,0	12,8	138,8	42,9	129,6	172,5	125,6		125,6	21,8	156,3		178,1	717,6	783,2

Нач.отд.	Агранович		903-1-281.90 КЖ
Н.контр.	Зорин		Котельная с 4 котлами Е-10-1,4Р. Золошлакоудаление пневматическое.
Гл.спец.	Зорин		
Зав.гр.	Шахновский		Главный корпус — Стадия: Р; Лист: 20; Листов:
Провер.	Боднянская		Электротехническое помещение на отм. 0,000. Разрез 9-9...11-11. Спецификация — ХАРЬКОВСКИЙ ПРОМСТРОЙНИИПРОЕКТ
Разраб.	Дубинкер		

Привязан:

Инв. №

Взам. инв. № | Подп. и дата | Инв. № подл.

24566-12 22

Альбом 6 4.1

Схема расположения колонн на отм. 0,000

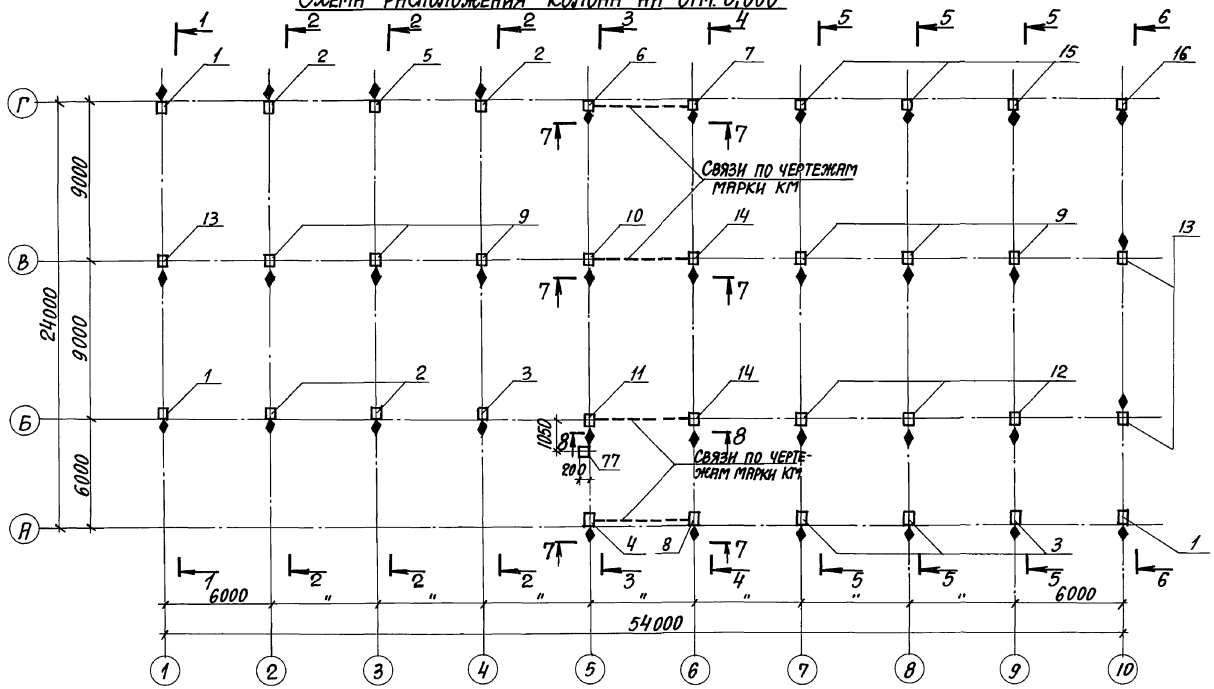

Схема расположения колонн на отм. 4,800; 8,400

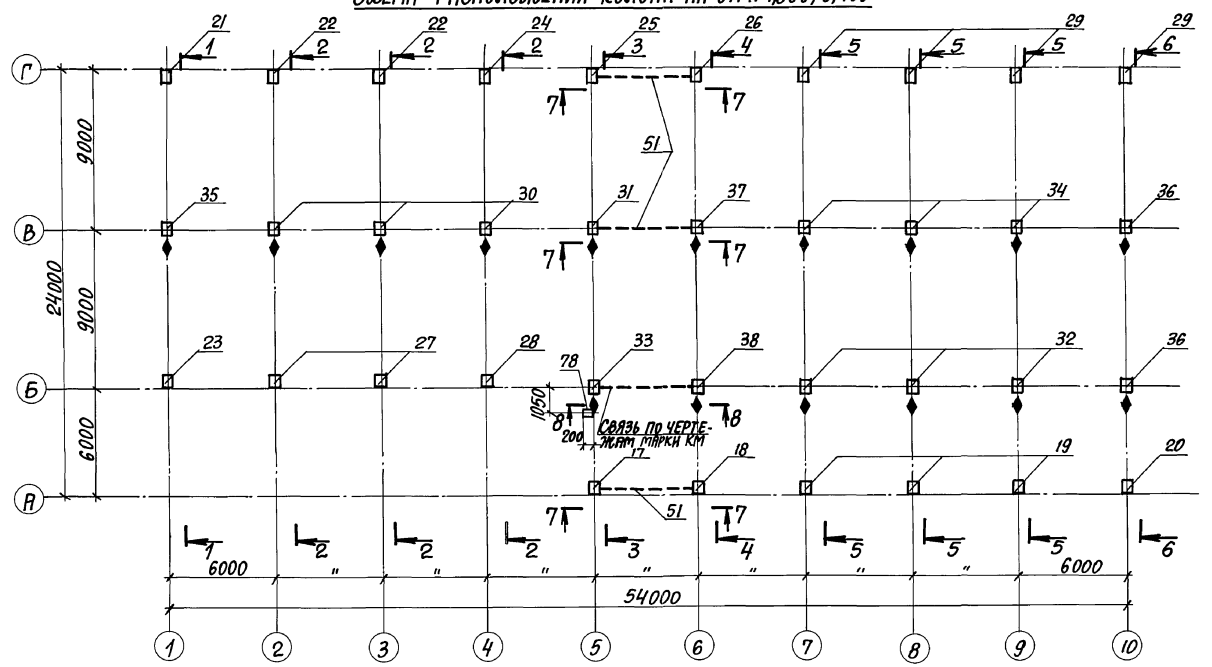

Спецификация к схеме расположения колонн и ригелей

Поз.	Обозначение	Наименование	Кол.	Масса ед., кг	Примечание
1	903-1-281.90 КЖ.И-К1;К1-1	К1	3	1200	
2	То же	К1-1	4	1200	
3	КЖ.И-К1-2;К2-1	К1-2	4	1200	
4	КЖ.И-К1-3;К1-4	К1-3	1	1200	
5	То же	К1-4	1	1200	
6	КЖ.И-К1-5;К1-6	К1-5	1	1200	
7	То же	К1-6	1	1200	
8	КЖ.И-К1-7	К1-7	1	1200	
9	КЖ.И-К2;К2-2	К2	6	1200	
10	КЖ.И-К1-2;К2-1	К2-1	1	1200	
11	КЖ.И-К2;К2-2	К2-2	1	1200	
12	КЖ.И-К2-3	К2-3	3	1200	
13	КЖ.И-К2-4	К2-4	3	1200	
14	КЖ.И-К3	К3	2	1200	
15	КЖ.И-К3-1;К3-2	К3-1	3	1200	
16	То же	К3-2	1	1200	
17	КЖ.И-К4	К4	1	2900	
18	КЖ.И-К4-1	К4-1	1	2900	
19	КЖ.И-К4-2	К4-2	3	2900	
20	КЖ.И-К4-3	К4-3	1	2900	
21	КЖ.И-К5	К5	1	2900	
22	КЖ.И-К5-1	К5-1	2	2900	
23	КЖ.И-К5-2	К5-2	1	2900	
24	КЖ.И-К5-3	К5-3	1	2900	
25	КЖ.И-К5-4	К5-4	1	2900	
26	КЖ.И-К5-5	К5-5	1	2900	
27	КЖ.И-К5-6	К5-6	2	2900	
28	КЖ.И-К5-7	К5-7	1	2900	

1. При монтаже колонн обратить особое внимание на знак ◆, обозначающий сторону монтажа.
2. Указания по монтажу колонн и ригелей, замоноличиванию стыков и требования к монтажным соединениям приведены в серии 1.420-12 вып. 0-2.
3. Продолжение спецификации смотреть листы 22,23.
4. Сечения 1-1...8-8 смотреть лист 24.

Привязан:

Инв. №

Нач. отд.	Агранович		903-1-281.90 КЖ
Н. контр.	Зорин		Котельная с 4 котлами Е-10-1,4Р Золошлакоудаление пневматическое
Гл. спец.	Зорин		
Зав. гр.	Шрамовский		Главный корпус — Стадия: Р; Лист: 21; Листов:
Вед. инж.	Боднянская		
Провер.	Боднянская		Схема расположения колонн на отм. 0,000; 4,800; 8,400 — Харьковский Промстройниипроект
Разраб.	Артеменко		
Рассчит.	Петраш		

Инв. № подл. | Подпись и дата | Взам. инв. №

24566-12 23

Формат А2

Альбом 6 ч.1

Схема расположения колонн на отм. 11,100

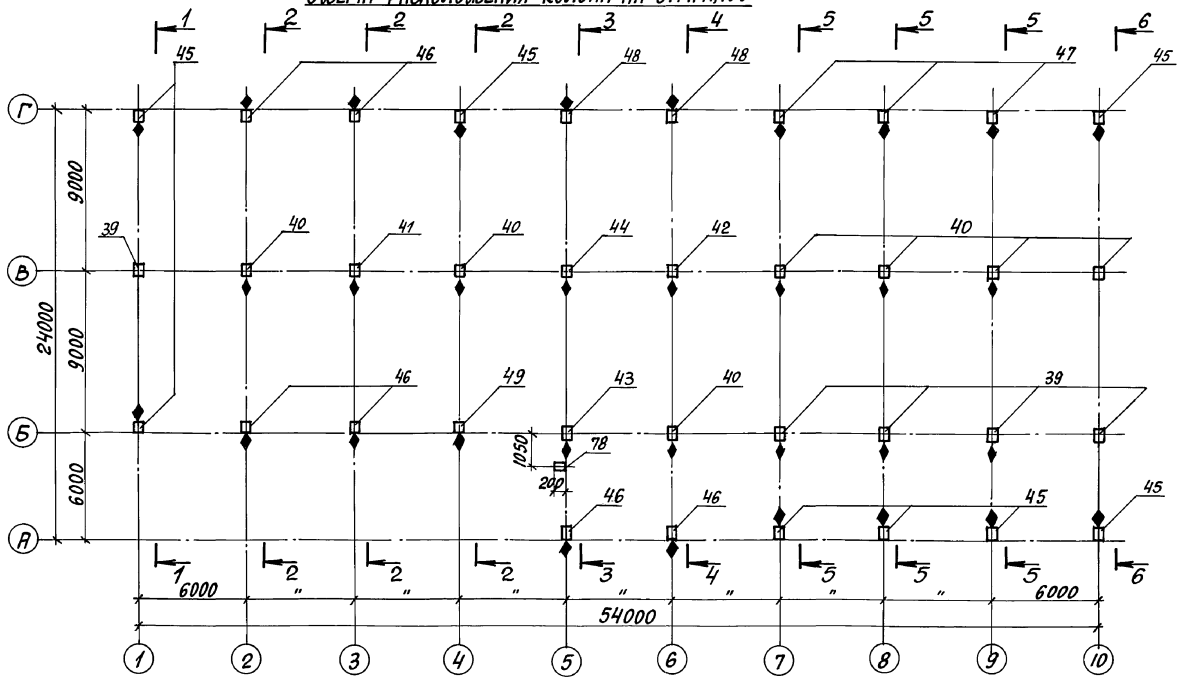

Схема расположения ригелей на отм. 11,100

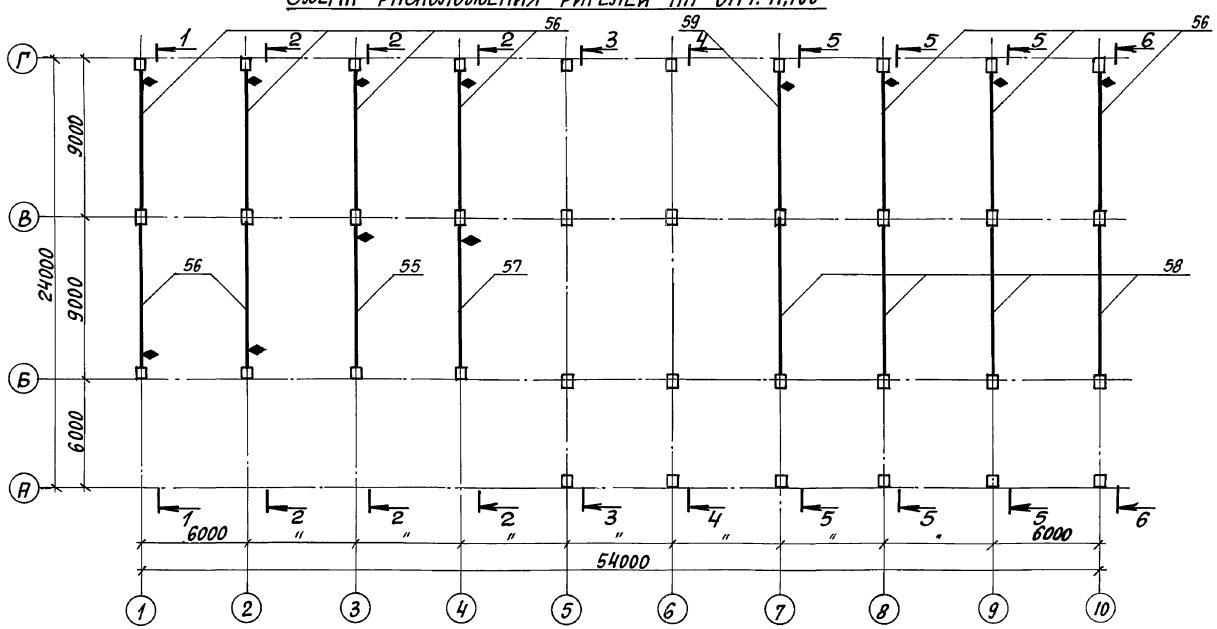

Спецификация к схеме расположения колонн и ригелей

Поз.	Обозначение	Наименование	Кол.	Масса ед.,кг	Примечание
29	903-1-281.90 КЖ.И-К6	К6	4	2900	
30	КЖ.И-К7	К7	3	3100	
31	КЖ.И-К7-1	К7-1	1	3100	
32	КЖ.И-К7-2	К7-2	3	3100	
33	КЖ.И-К7-3	К7-3	1	3100	
34	КЖ.И-К7-4	К7-4	3	3100	
35	КЖ.И-К7-5	К7-5	1	3100	
36	КЖ.И-К7-6	К7-6	2	3100	
37	КЖ.И-К8	К8	1	3100	
38	КЖ.И-К8-1	К8-1	1	3100	
39	1.420-12 вып.4	К75-1	5	700	
40	903-1-281.90 КЖ.И-К9...К9-2	К9-1	7	700	
41	То же	К9-2	1	700	
42	КЖ.И-К9-3,К9-4	К9-3	1	700	
43	То же	К9-4	1	700	
44	КЖ.И-К9...К9-2	К9	1	700	
45	КЖ.И-К10-4;К10-5	К10-2	8	700	
46	903-1-281.90 КЖ.И-К10-1...К10-3	К10-1	6	700	
47	1.420-12 вып.4	К10-5	3	700	
48	903-1-281.90 КЖ.И-К10-1. К10-3	К10-3	2	700	
49	903-1-281.90 КЖ.И-К10-4;К10-5	К10-4	1	700	
51	ИИ 29-2/70	СП7	3	843	

1. При монтаже колонн и ригелей обратить особое внимание на знак ♦, обозначающий сторону монтажа.
2. Продолжение спецификации смотреть лист 23.
3. Сечения 1-1... 6-6 смотреть лист 24.

Привязан:

Инв. №

Инв. № подл. | Подпись и дата | Взам. инв. №

		903-1-281.90 КЖ	
Нач. отд.	Агранович	Котельная с 4 котлами Е-10-1,4Р Золошлакоудаление пневматическое	
Н. контр.	Зорин		
Гл. спец.	Зорин		
Зав. гр.	Шаховский	Главный корпус	Стадия: Р; Лист: 22; Листов:
Вед. инж.	Боднянская		
Провер.	Боднянская	Схема расположения колонн и ригелей на отм. 11,100	Харьковский Промстройниипроект
Разраб.	Артеменко		
Рассчит.	Петраш		

24566-12 24

Формат А2

Альбом 6 ч.1

Схема расположения ригелей на отм. 4,800

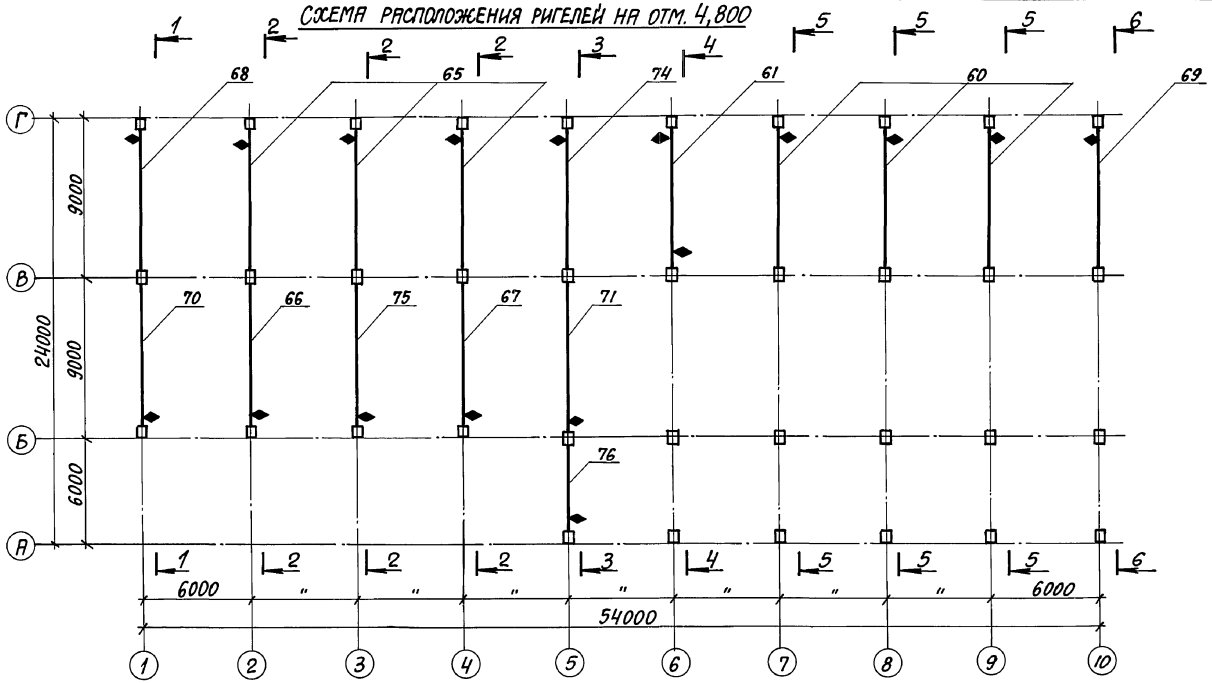

Схема расположения ригелей на отм. 8,400

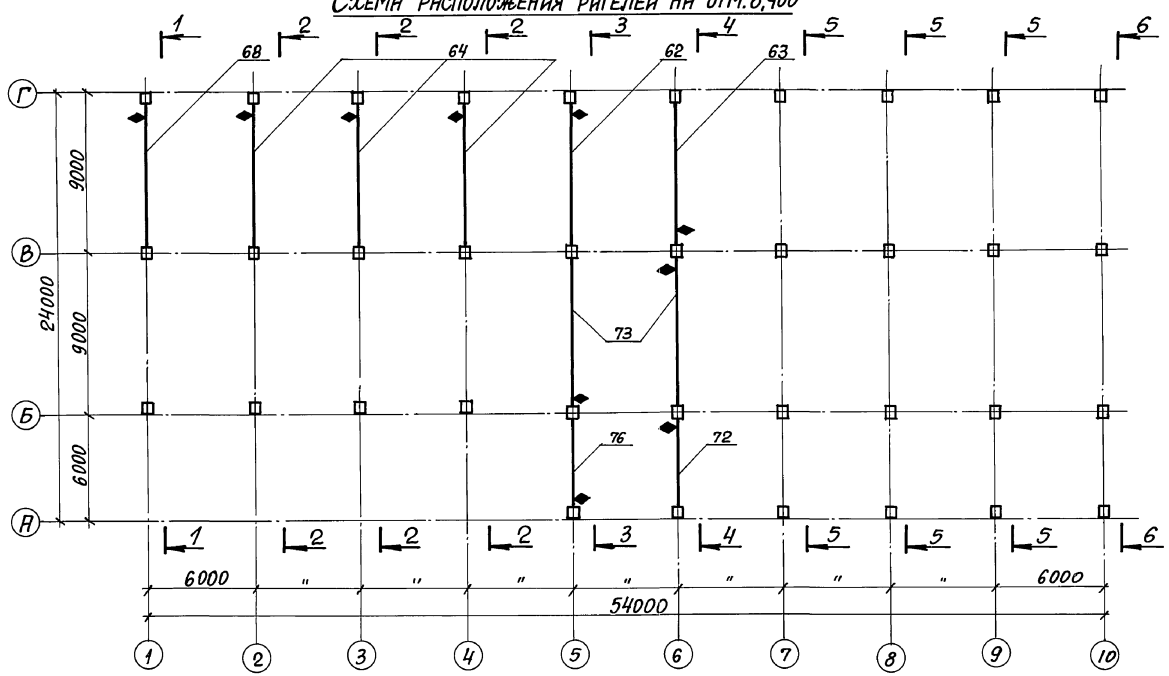

Спецификация к схеме расположения колонн и ригелей

Поз.	Обозначение	Наименование	Кол.	Масса ед.,кг	Примечание
55	903-1-281.90 КЖ.И-Р8;Р8-1;Р8-2;Р9	Р8	1	4000	
56	То же	Р8-1	9	4000	
57	"	Р8-2	1	4000	
58	1.420-12 вып.9	Б49-3-а	4	4000	
59	903-1-281.90 КЖ.И-Р8;Р8-1;Р8-2;Р9	Р9	1	4000	
60	КЖ.И-Р1;Р3;Р3-1;Р6;Р7	Р1	3	6730	
61	То же	Р3-1	1	6230	
62	"	Р7	1	6730	
63	"	Р3	1	6230	
64	ИИ 23-2/70	ИБ 5-28	3	6730	
65	То же	ИБ 5-6	3	6730	
66	903-1-281.90 КЖ.И-Р2;Р2-1;Р2-2;Р4;Р4-1;Р5	Р2	1	6730	
67	То же	Р2-1	1	6730	
68	ИИ 23-2/70	ИБ 5-7	2	6730	
69	903-1-281.90 КЖ.И-Р2;Р2-1;Р2-2;Р4;Р4-1;Р5	Р4	1	6730	
70	То же	Р4-1	1	6730	
71	"	Р5	1	6900	
72	1.420-12 вып.6	Б40-1	1	3700	
73	1.420-12 вып.7	Б44-1	2	6100	
74	903-1-281.90 КЖ.И-Р1;Р3;Р3-1;Р6;Р7	Р6	1	6730	
75	КЖ.И-Р2;Р2-1;Р2-2;Р4;Р4-1;Р5	Р2-2	1	6730	
76	КЖ.И-Р10	Р10	2	3700	
77	1.030.1-1.4-2-20	СФ18	1	208	
78	903-1-281.90 КЖ.И-МС16	МС16	2	149	

1. При монтаже ригелей обратить особое внимание на знак ◆, обозначающий сторону монтажа.
2. Сечения 1-1...6-6 смотреть лист 24.

Привязан:

Инв. №

Инв.№ подл. | Подпись и дата | Взам. инв.№

Нач.отд.	Агранович	
Н.контр.	Зорин	
Гл.спец.	Зорин	
Зав.гр.	Шахновский	
Вед.инж.	Боднянская	
Провер.	Боднянская	
Разраб.	Артеменко	
Рассчит.	Петраш	

903-1-281.90 КЖ

Котельная с 4 котлами Е-10-1,4Р
Золошлакоудаление пневматическое

Главный корпус

Стадия	Лист	Листов
Р	23	

Схема расположения ригелей на отм. 4,800; 8,400

Харьковский Промстройниипроект

24566-12 25

Альбом 6 4.1

1-1

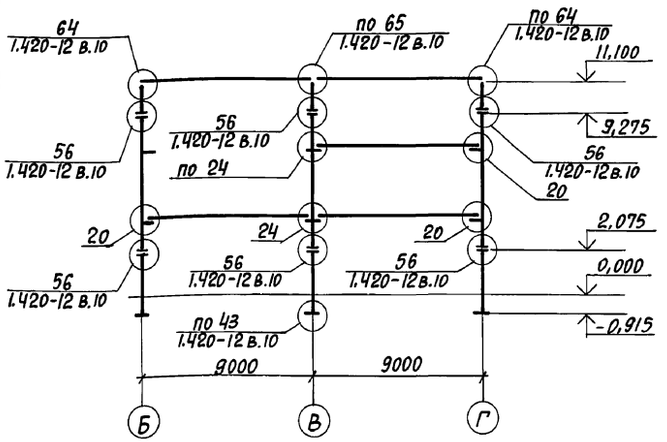

3-3

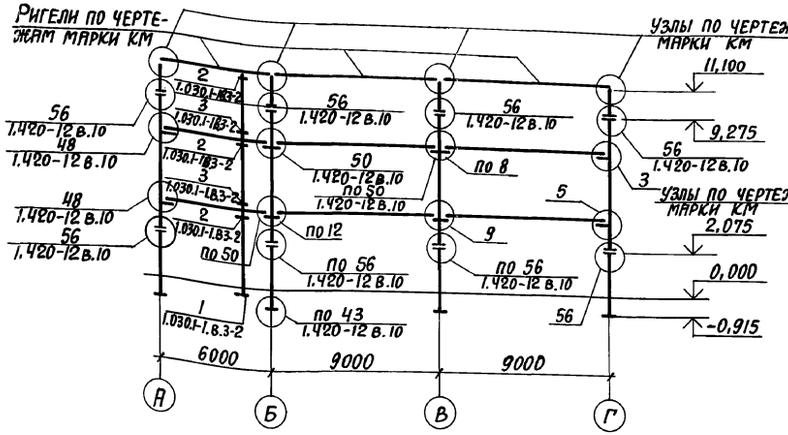

4-4

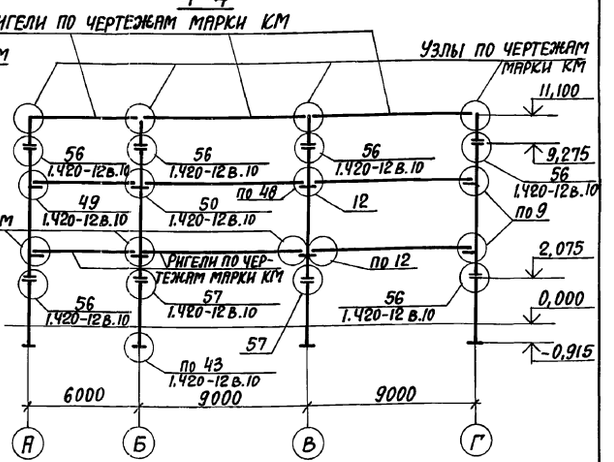

2-2

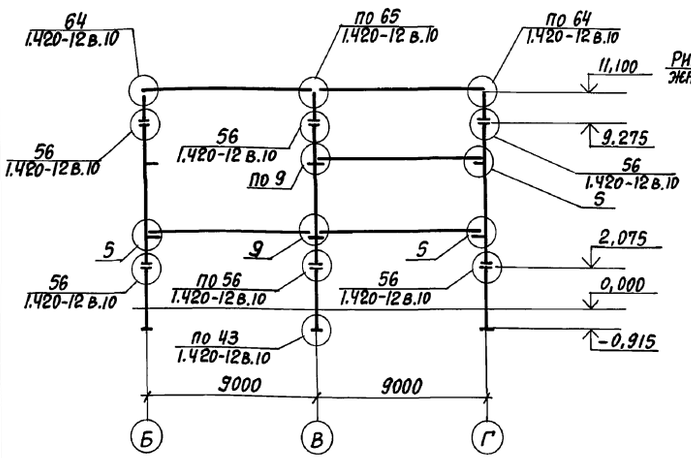

5-5

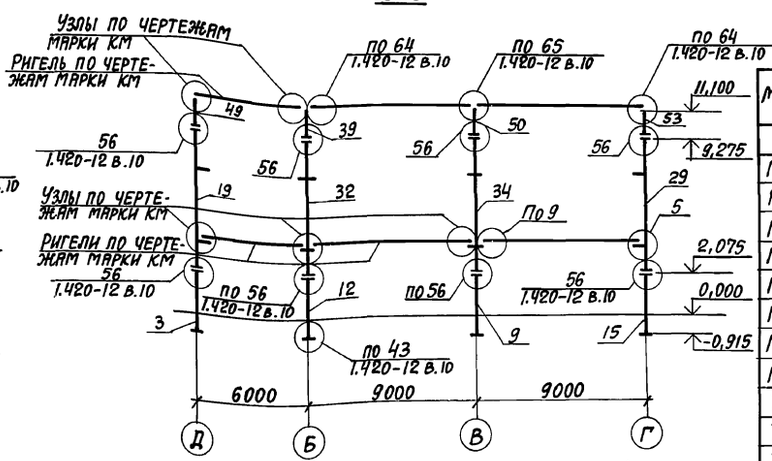

Спецификация соединительных изделий к схеме расположения колонн и ригелей

Марка, поз.	Обозначение	Наименование	Кол.	Масса ед., кг	Примеч.
ММ1	ИИ 29-2/70	ММ1	83	1,0	
ММ3	——"——	ММ3	72	0,9	
ММ64	1.420-12 вып.16	ММ64	64	1,6	
ММ65	——"——	ММ65	64	2,1	
ММ67	——"——	ММ67	64	0,9	
ММ69	——"——	ММ69	256	0,1	
ММ70	——"——	ММ70	512	0,5	
ММ77	——"——	ММ77	32	1,5	
Т11	1.030.1-1.4-1-160	Т11	4	8,2	
Т15	-200	Т15	3	7,0	
Т16	-210	Т16	3	2,2	
-20х70 с=70	1.030.1-1.3-1-451	-20х70 с=70	4		
Гайка М16	ГОСТ 5915-70*	Гайка М16	6	0,03	
Гайка М24	——"——	Гайка М24	4	0,1	
Болт М16 с=50	ГОСТ 7798-70*	Болт М16	6	0,1	
Шайба М16	ГОСТ 11371-78*	Шайба М16	6	0,01	

Узлы 3,5,9,12,20,24 выполнять по ТДМ 22-1/70

6-6

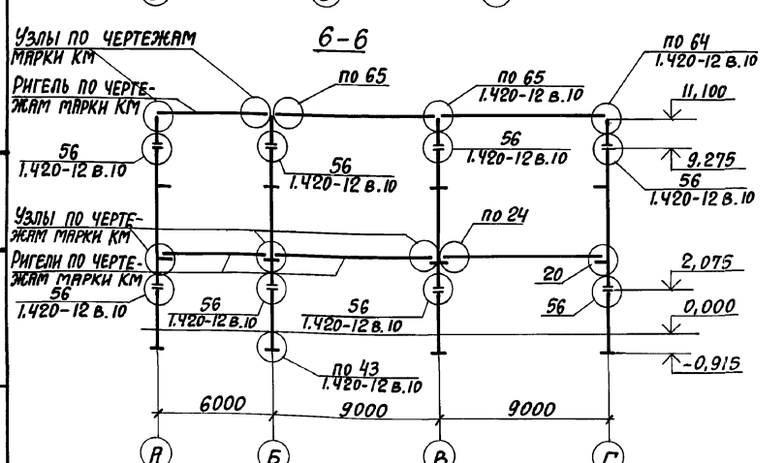

7-7

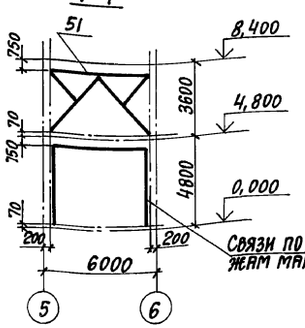

8-8

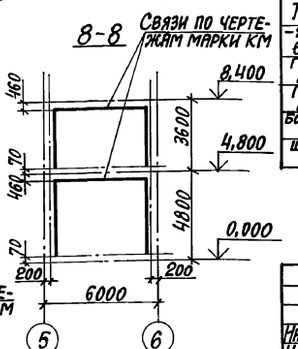

Нач.отд.	Агранович		
Н.контр.	Зорин		
Гл.спец.	Зорин		
Зав.гр.	Шаховский		
Вед.инж.	Боднянская		
Провер.	Челелеева		
Разраб.	Артеменко		
Рассчит.	Петраш		

Привязан:

Инв.№

903-1-281.90 КЖ

Котельная с 4 котлами Е-10-1,4Р
Золошлакоудаление пневматическое

Главный корпус	Стадия	Лист	Листов
	Р	24	

Схема расположения колонн и ригелей. Разрез 1-1...8-8

Харьковский промстройниипроект

24566-12 26

Инв.№ подл. | Подпись и дата | Взам. инв.№

Формат А2

Альбом 6 ч.1

Схема расположения плит перекрытия на отм. 4,800

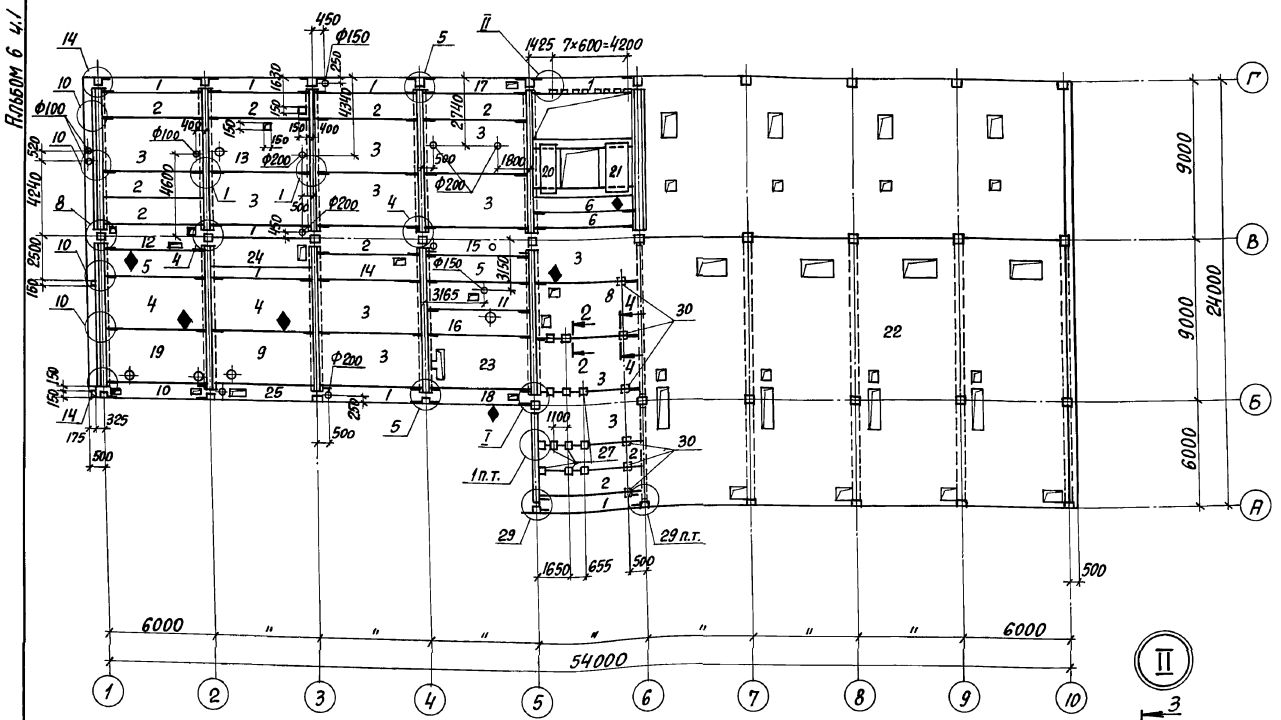

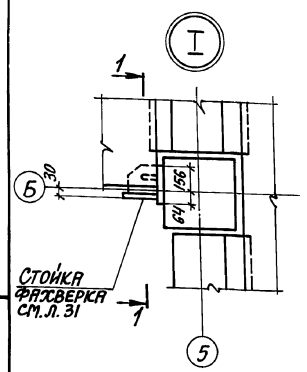

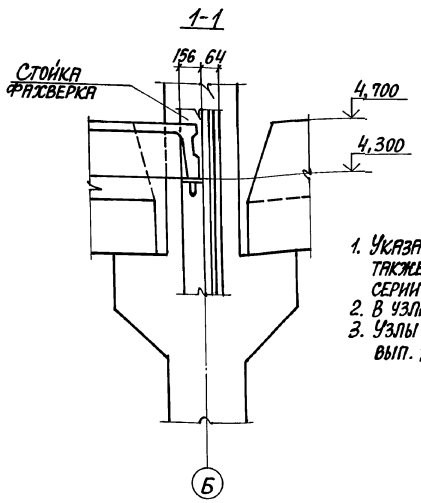

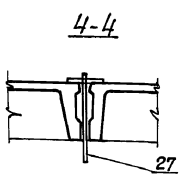

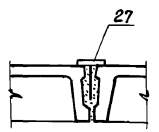

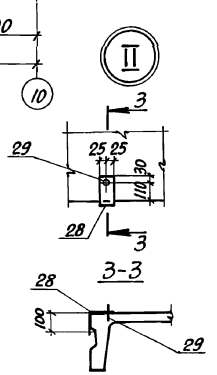

1. Указания о порядке монтажа плит, замоноличивания швов, а также требования к монтажным соединениям приведены в серии 1.420-12 в.0-2.
2. В узлах 4,8 соединительная деталь ММ17 не устанавливается.
3. Узлы крепления плит перекрытия смотреть серию 1.420-12 вып. 12.

Спецификация к схеме расположения плит перекрытия на отм. 4,800

Марка, поз.	Обозначение	Наименование	Кол. каменные угли	Кол. бурые угли	Масса ед., кг	Примечание
		Плиты				
1	1.442.1-1.31.00-01	1П7-2АIIIт	12	12	1500	
2	1.442.1-1.12.00.0-07	1П3-2АтVIIт	17	17	2200	
3	1.442.1-1.11.00.0-07	1П1-2АтVIIт	11	11	4730	
4	1.442.1-1.11.00.0-19	1П1-5АтVIIт	2	2	4730	
5	1.442.1-1.12.00.0-26	1П3-7АтVIIт	2	2	2200	
6	1.442.1-1.13.00.0-07	1П5-2АтVIIт	2	2	1700	
8	903-1-281.90 КЖ.И-П1,П2	П2	1	1	4730	
9	903-1-281.90 КЖ.И-П3,П4,П13	П3	1	1	4730	
10	" КЖ.И-П3,П4,П13	П4	1	1	1500	
11	903-1-281.90 КЖ.И-П5,П6	П5	1	1	2200	
12	" КЖ.И-П5,П6	П6	1	1	2200	
13	903-1-281.90 КЖ.И-П7,П8	П7	1	1	4730	
14	" КЖ.И-П7,П8	П8	1	1	2200	
15	903-1-281.90 КЖ.И-П9,П10	П9	1	1	2200	
16	" КЖ.И-П9,П10	П10	1	1	2200	
17	903-1-281.90 КЖ.И-П12,П13,П14	П11	1	1	1500	
18	" КЖ.И-П12,П13,П14	П12	1	1	1500	
19	" КЖ.И-П3,П4,П13	П13	1	1	4730	
20	1.141-1.60 40 00-04	ПК24-10-8т	1	1	712	
21	1.141-1.60 20 00-04	ПК24-15-8т	1	1	1145	
		Участки монолитные				
22	903-1-281.90 КЖ л. 53/61	Ум-1 вар. каменные угли / бурые угли	1	1		
23	л. 69	Ум-2	1	1		
24	л. 69	Ум-3	1	1		
25	л. 69	Ум-4	1	1		
		Изделия соединительные				
ММ19	ИИ29-2/70	ММ19	38	38	14,0	
ММ24	"	ММ24	13	13	7,3	
ММ25	"	ММ25	4	4	1,8	
ММ26	"	ММ26	8	8	1,0	
ММ71	"	ММ71	6	6	3,1	
27	1.400-15 вып.1	МН102-3	12	12	0,6	
28	ГОСТ 19903-74*	-50×2, ℓ=240	8	8	0,19	
29	ТУ14-4-1231-83	Дюбель-гвоздь ДГ3,7×40	8	8	0,005	
30	903-1-281.90 КЖ.И-МС22, МС26, МС27	МС27	6	6	9,9	

Нач. отд.	Агранович		903-1-281.90 КЖ
Н. контр.	Зорин		Котельная с 4 котлами Е-10-1,4Р. Золошлакоудаление пневматическое
Гл. спец.	Зорин		Главный корпус — Стадия: Р; Лист: 25; Листов:
Зав. гр.	Шахновский		
Вед. инж.	Боднянская		Схема расположения плит перекрытия на отм. 4,800
Провер.	Боднянская		Харьковский промстройниипроект
Разраб.	Артеменко		

Привязан:

Инв. №

Инв. № подл. | Подпись и дата | Взам. инв. №

24566-12 27

Альбом 6 ч.1

Схема расположения плит перекрытия на отм. 8,400

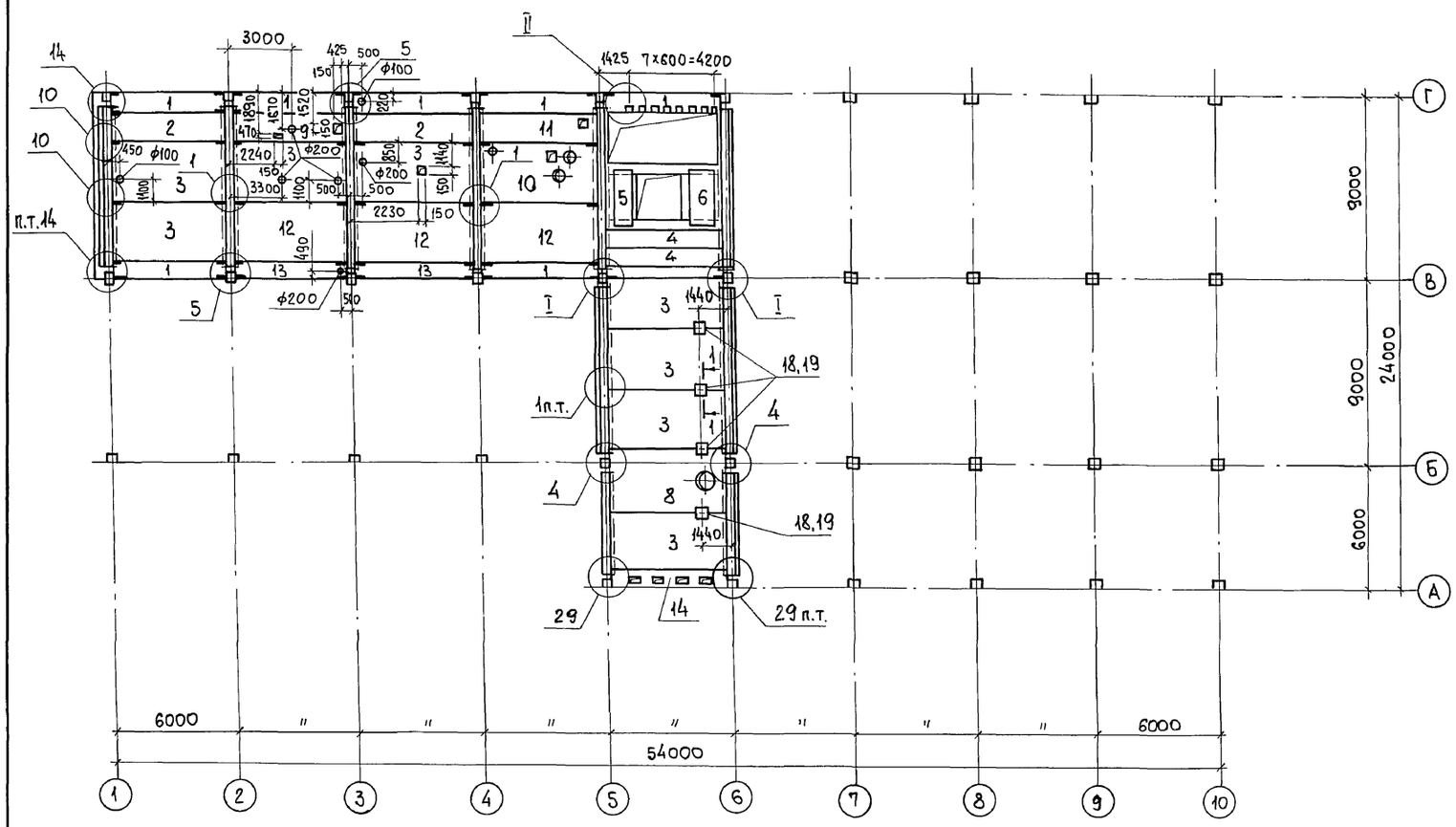

Схема расположения плит покрытия на отм. 16,650

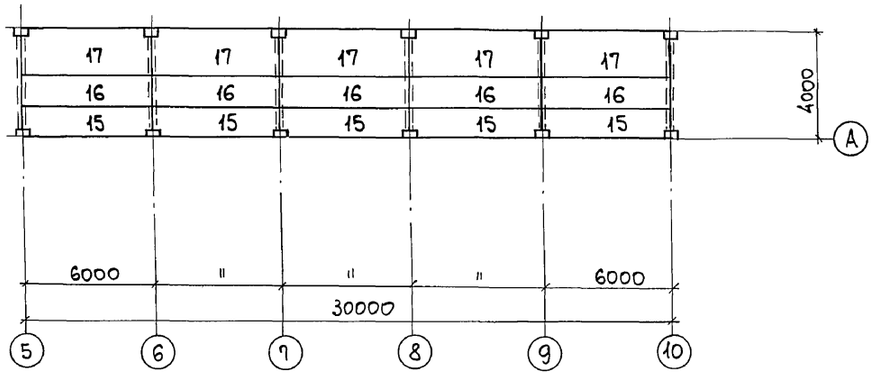

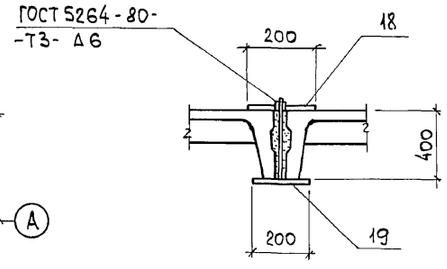

Спецификация к схеме расположения плит перекрытия на отм. 8,400 и плит покрытия на отм. 16,650

Марка, поз.	Обозначение	Наименование	Кол. каменные угли	Кол. бурые угли	Масса ед., кг	Примечание
		Плиты на отм. 8,400				
1	1.442.1-1.87.3-3	1П7-2АIIIт	7	7	1500	
2	1.442.1-1.87.1-5	1П3-2АтVIт	2	2	2200	
3	1.442.1-1.87.1-3	1П1-2АтVIт	8	8	4730	
4	1.442.1-1.87.1-8	1П5-2АтVIт	2	2	1700	
5	1.141-1.60 4000-04	ПК24-10-8т	1	1	712	
6	1.141-1.60 2000-04	ПК24-15-8т	1	1	1145	
8	903-1-281.90 КЖ.И-П14...П16	П15	1	1	4730	
9	То же	П16	1	1	2200	
10	903-1-281.90 КЖ.И-П1; П2	П1	1	1	4730	
11	903-1-281.90 КЖ.И-П14...П16	П14	1	1	2200	
12	1.442.1-1.87.1-3	1П1-3АтVIт	3	3	4730	
13	1.442.1-1.87.3-3	1П7-3АIIIт	2	2	1500	
		Участок монолитный				
14	903-1-281.90 КЖ л.72	Ум 5	1	1		
		Изделия · соединительные				
ММ19	ИИ29-2/70	ММ19	22	22	14,0	
ММ24	То же	ММ24	4	4	7,3	
ММ25	"	ММ25	2	2	1,8	
ММ26	"	ММ26	2	2	1,0	
ММ71	"	ММ71	2	2	3,1	
18	903-1-281.90 КЖ.И-МН26;МН36	МН36	4	4	3,9	
19	903-1-281.90 КЖ.И-МС22;МС26;МС27	МС22	4	4	9,6	
28	ГОСТ19903-74*	−50×2, ℓ=240	8	8	0,19	
29	ТУ14-4-1231-83	Дюбель-гвоздь ДГ3,7×40	8	8	0,005	
		Плиты на отм. 16,650				
15	1.141-1.63 400-07	ПК60.10-6АтVт	5	5	1725	
16	1.141-1.63 200-07	ПК60.15-6АтVт	5	5	2800	
17	1.141-1.63 100-07	ПК60.18-6АтVт	5	5	3175	

1. Указания о порядке монтажа плит, замоноличивания швов, а также требования к монтажным соединениям приведены в серии 1.420-12 выпуск 0-2.
2. В узле 4 соединительная деталь ММ17 не устанавливается.
3. Узлы I и II смотрите лист 25.
4. Узлы 5...14 см. по серии 1.420-12 вып. 12.

Нач.отд.	Агранович	
Н.контр.	Зорин	
Гл.спец.	Зорин	
Зав.гр.	Шахновский	
Вед.инж.	Боднянская	
Провер.	Боднянская	
Разраб.	Артеменко	

Привязан:

Инв. №

903-1-281.90 КЖ

Котельная с 4 котлами Е-10-1,4Р. Золошлакоудаление пневматическое.

Главный корпус

Стадия	Лист	Листов
Р	26	

Схема расположения плит перекрытия на отм. 8,400 и плит покрытия на отм. 16,650

ХАРЬКОВСКИЙ ПРОМСТРОЙНИИПРОЕКТ

Взам. инв. № | Подп. и дата | Инв. № подл.

Альбом 6 ч.1

Схема расположения плит покрытия на отм. 12,000

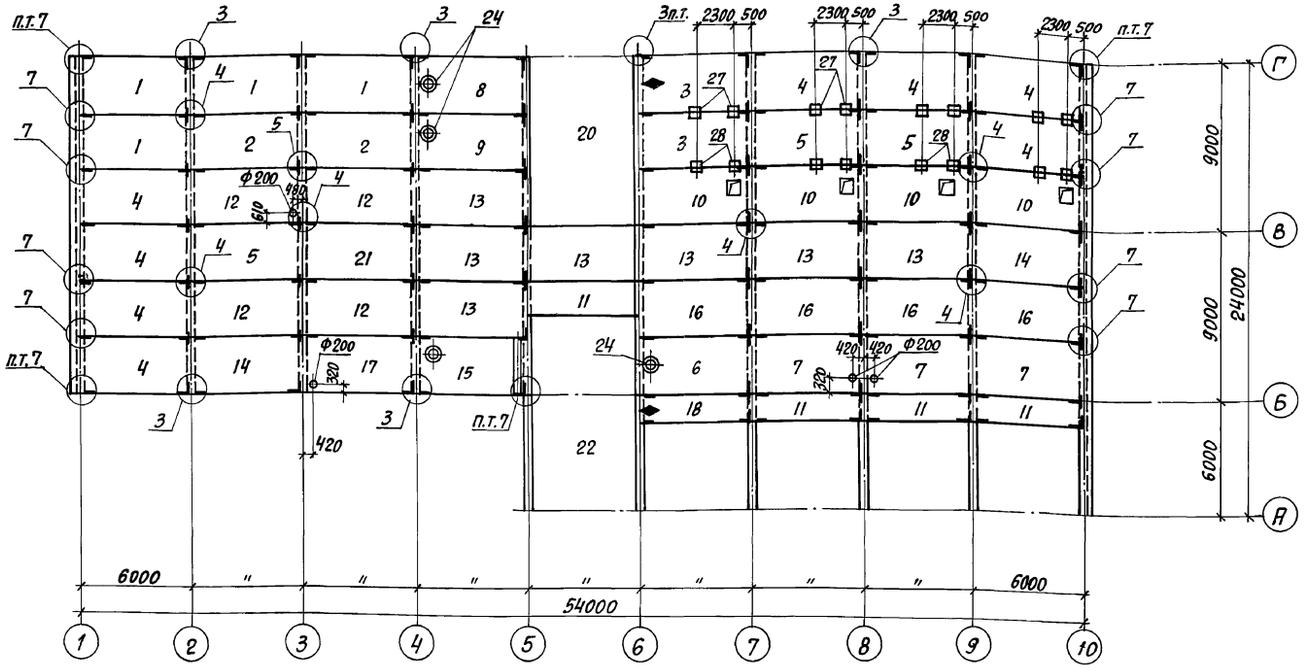

Схема расположения плит покрытия на отм. 15,620

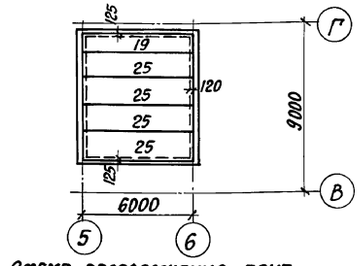

Схема расположения плит покрытия на отм. 16,720

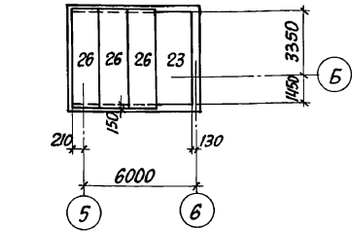

Спецификация к схеме расположения плит покрытия на отм. 12,000; 15,620 и 16,720

Марка, поз.	Обозначение	Наименование	Кол. для снегов. р-ов I, II	Кол. для снегов. р-ов III, IV	Масса ед., кг	Примечание
		Плиты покрытия на отм.12,000				
1	1.465.1-10/82. в.1	1ПГ-4АтIVсТ-□ЯН-400п	4	4		
2	"	1ПГ-2АтIVсТ-□ЯН-400п	2			
	"	1ПГ-3АтIVсТ-□ЯН-400п		2		
3	903-1-281.90 КЖ.И- П6-2,П8-1, П5-1,П9-1	П6-2	2			
	"	П8-1		2		
4	1.465.1-10/82. в.1	1ПГ-3АтIVсТ-□ЯН-400п	8	8		
5	"	1ПГ-1АтIVсТ-□ЯН-400п	3			
	"	1ПГ-2АтIVсТ-□ЯН-400п		3		
6	"	ПВ4-3АтIVсТ-□ЯН-400п	1			
	"	ПВ4-6АтIVсТ-□ЯН-400п		1		
7	1.465.1-10/82. в.1	1ПГ-3АтIVсТ-□ЯН-400п	3			
	"	1ПГ-6АтIVсТ-□ЯН-400п		3		
8	903-1-281.90 КЖ.И-П3-1	П3-1	1	1		
9	903-1-281.90 КЖ.И- П3-2, П4-1	П4-1	1			
	"	П2-2		1		
10	903-1-281.90 КЖ.И- П10-1, П10-2	П10-1	1			
	"	П10-2		1		
11	1.465.1-10/82. в.1	2ПГ6-2АтIVсТ-□ЯН-400п	3			
	"	2ПГ6-3АтIVсТ-□ЯН-400п		3		
12	ГОСТ 22701.1-77	1ПГ-1АтIVсТ	4			
	"	1ПГ-2АтIVсТ		4		
13	"	1ПГ-2АтIVсТ	7			
	"	1ПГ-4АтIVсТ		7		
14	"	1ПГ-3АтIVсТ	2	2		
15	903-1-281.90 КЖ.И- П6-1, П7-1	П6-1	1			
	"	П7-1		1		
16	903-1-281.90 КЖ.И- П1-2, П2-1	П1-2	4			
	"	П2-1		4		
17	903-1-281.90 КЖ.И-П1-1	П1-1	1	1		
18	903-1-281.90 КЖ.И- П6-2,П8-1, П5-1,П9-1	П5-1	1			
	"	П9-1		1		
		Участок монолитный				
20	903-1-281.90 КЖ.л.71	Ум-7	1	1		
21	л.71	Ум-8	1	1		
22	л.74	Ум-9	1	1		
23	л.71	Ум-6	1	1		
24	1.494-24. в.1	Стакан СБ4А-1	3	3	150	
		Изделие соединительное				
ММ79	1.420-12. в.16	ММ79	11	11	7,7	
27	903-1-281.90 КЖ.И	МС 27				
28		МС 22				
		Плиты покрытия на				
		отм. 15,620 и 16,720				
19	1.141-1 в.63	ПК 60.10-6АтVТ	1	1	1725	
25	"	ПК 60.15-6АтVТ	4	4	2850	
26	"	ПК 51.15-6АтVТ	3	3	2400	

1. Указания о порядке монтажа плит, замоноличивания швов, а также требования к монтажным соединениям приведены в серии 1.420-12 выпуск 0-2.
2. Узлы сопряжения плит покрытия смотрите серию 1.420-12 выпуск 14.
3. В плитах заложить закладные изделия М8. Привязку закладных изделий принять по ГОСТ 22701.0-77, приложение 3, пункт а.

Привязан:

Инв.№

Инв.№ подл. | Подпись и дата | Взам.инв.№

			903-1-281.90 КЖ
Нач.отд.	Агранович		Котельная с 4 котлами Е-10-1,4Р Золошлакоудаление пневматическое
Н.контр.	Зорин		
Гл.констр.	Зорин		Главный корпус — Стадия: Р; Лист: 27; Листов:
Зав.гр.	Шахновский		
Провер.	Богнянская		Схема расположения плит покрытия на отм.12,000; 15,620 и 16,720
Разраб.	Минаева		Харьковский Промстройниипроект

Альбом 6.4.1

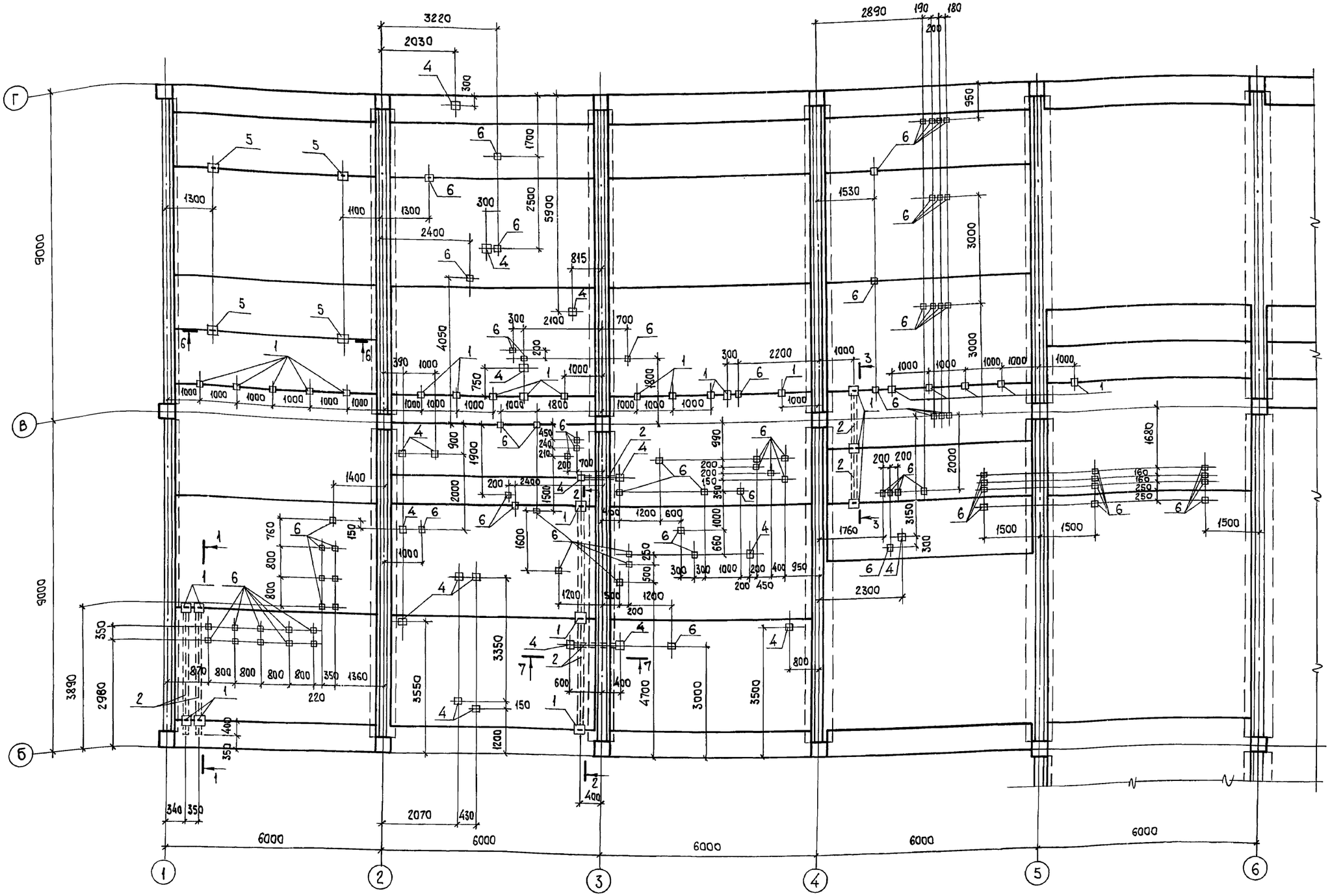

1. Разрезы 1-1...8-8 и спецификацию соединительных изделий см. на л. 29.
2. Соединительные изделия поз. 6 устанавливать согласно Каталогу крепежных изделий.
3. Соединительные изделия поз. 4 устанавливаются в заранее просверленные отверстия ϕ 12 мм.

Привязан:

Инв.№

Нач.отд.	Агранович	
Н.контр.	Зорин	
Гл.спец.	Зорин	
Зав.гр.	Шахновский	
Провер.	Боднянская	
Разраб.	Артеменко	

903-1-281.90 КЖ

Котельная с 4 котлами Е-10-1,4Р. Золошлакоудаление пневматическое.

Главный корпус

Стадия	Лист	Листов
Р	28	

Схема расположения соединительных изделий в перекрытии на отм. 4.800

ХАРЬКОВСКИЙ ПРОМСТРОЙНИИПРОЕКТ

Инв.№ подл. | Подп. и дата | Взам.инв.№

Альбом 6 ч.1

1-1

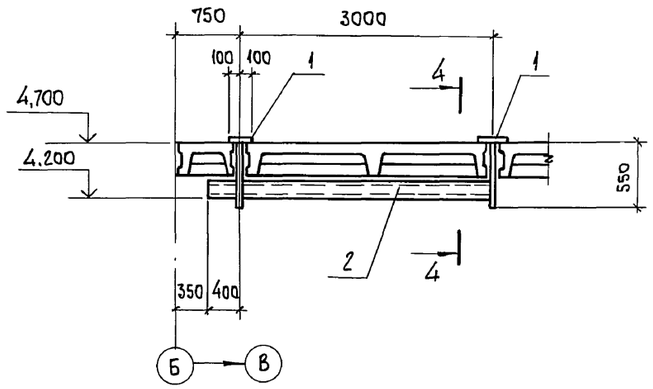

2-2

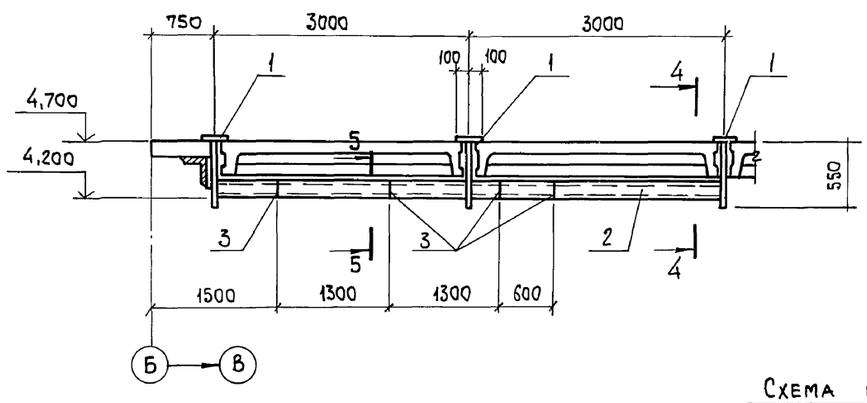

Спецификация к схеме расположения соединительных изделий

Поз.	Обозначение	Наименование	Кол.	Масса ед., кг	Примечание
		Сборочные единицы			
		Изделия соединительные			
1	903-1-281.90 КЖ.И-МС 22; МС26; МС27	МС 22	36	9,6	
2	903-1-281.90 КЖ.И-МС 23; МС 24	МС 23	21,6 п.м.	8,6	
3	То же	МС 24	7	0,09	
4	903-1-281.90 КЖ.И - МС25	МС 25	19	2,3	
5	903-1-281.90 КЖ.И-МС 22; МС26; МС27	МС 27	4	9,9	
6	ТУ-36.48.11-45-88	Подвеска регулируемая И28	84	0,42	См. примеч. п.2

3-3

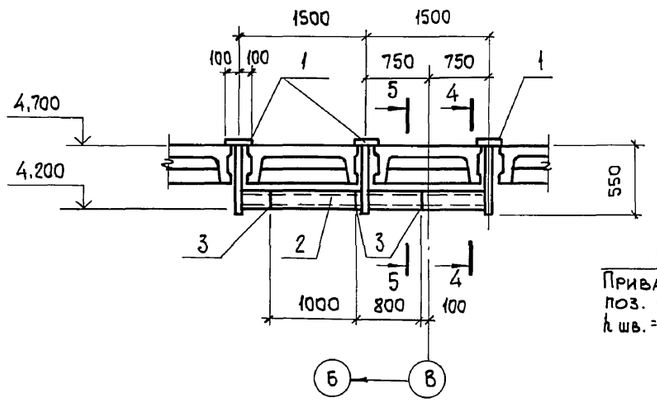

4-4

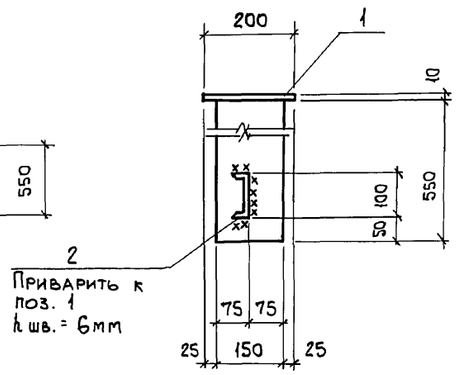

5-5

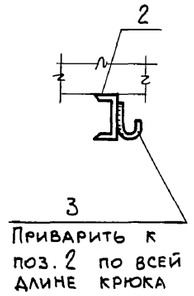

Схема расположения соединительных изделий в перекрытии на отм. 8,400

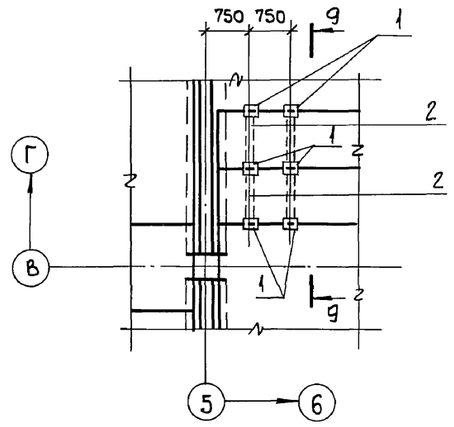

9-9

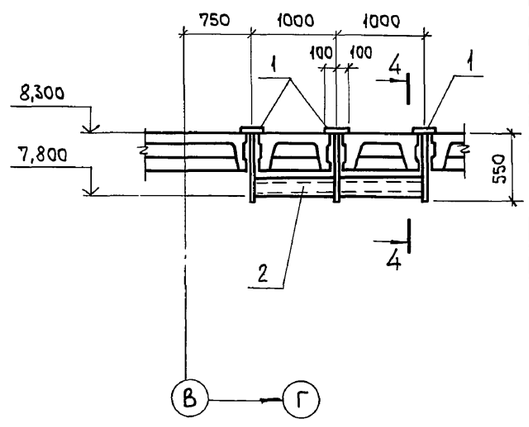

6-6

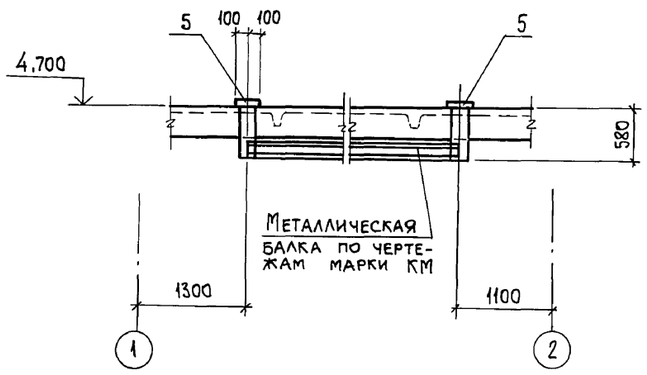

7-7

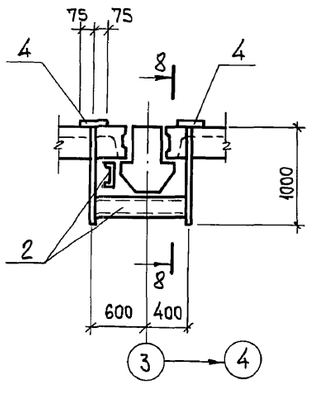

8-8

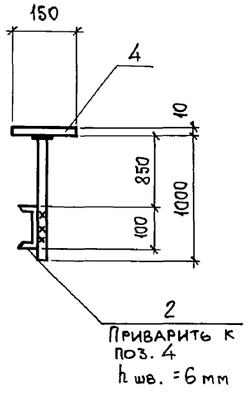

1. Производство и приемку работ по сварке соединений соединительных изделий выполнить в соответствии с требованиями СНиП 3.03.01-87 „Несущие и ограждающие конструкции".
2. Регулируемую подвеску И28 смотрите ТУ-36.48.11-45-88. (Средства крепления. Подвески. Технические условия).

Взам. инв. № | Подп. и дата | Инв. № подл.

Привязан:

Инв. №

Нач. отд.	Агранович		
Н. контр.	Зорин		
Гл. спец.	Зорин		
Зав. гр.	Шахновский		
Провер.	Боднянская		
Разраб.	Артеменко		

903-1-281.90 КЖ

Котельная с 4 котлами Е-10-1,4Р. Золошлакоудаление пневматическое.

Главный корпус

Стадия	Лист	Листов
Р	29	

Схема расположения соединительных изделий в перекрытии на отм. 4,800 и 8,400.

ХАРЬКОВСКИЙ ПРОМСТРОЙНИИПРОЕКТ

Альбом 6 4.1

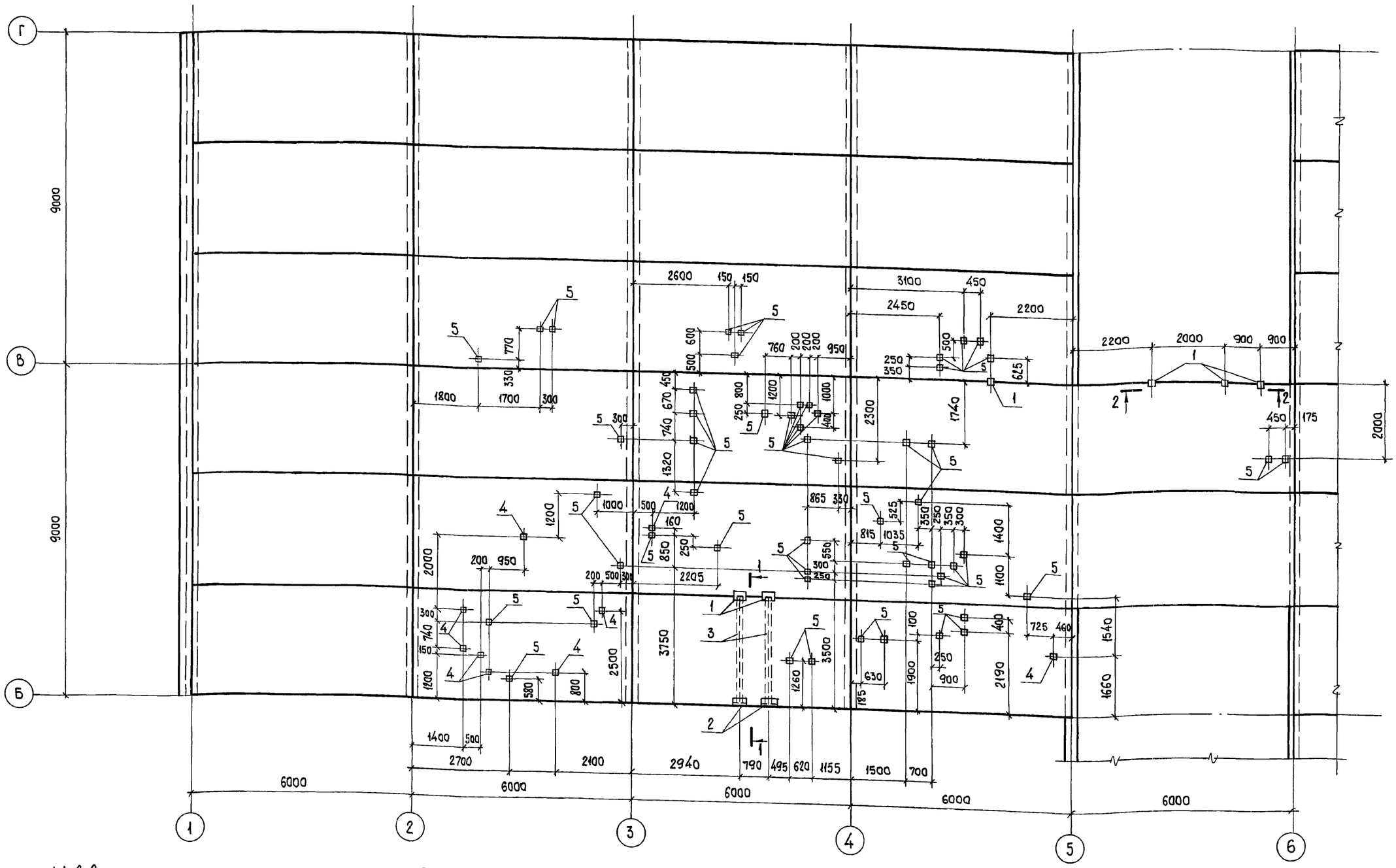

1. Разрезы 1-1, 2-2 и спецификацию соединительных изделий см. на л.31.
2. Соединительные изделия поз. 5 устанавливать согласно Каталогу крепежных изделий.
3. Соединительные изделия поз. 4 устанавливаются в заранее просверленные отверстия ф 12 мм.

			903-1-281.90 КЖ	
Нач.отд.	Агранович		Котельная с 4 котлами Е-10-1,4Р. Золошлакоудаление пневматическое.	
Н.контр.	Зорин			
Гл.спец.	Зорин		Главный корпус	Стадия: Р; Лист: 30; Листов:
Зав.гр.	Шахновский			
Провер.	Боднянская		Схема расположения соединительных изделий в покрытии на отм. 12,000	ХАРЬКОВСКИЙ ПРОМСТРОЙНИИПРОЕКТ
Разраб.	Артеменко			

Привязан:

Инв. №

Подл. | Подп. и дата | Взам. инв. №

Инв. № подл.

24566-12 32

Альбом 6 КЖ

Вариант: каменные угли

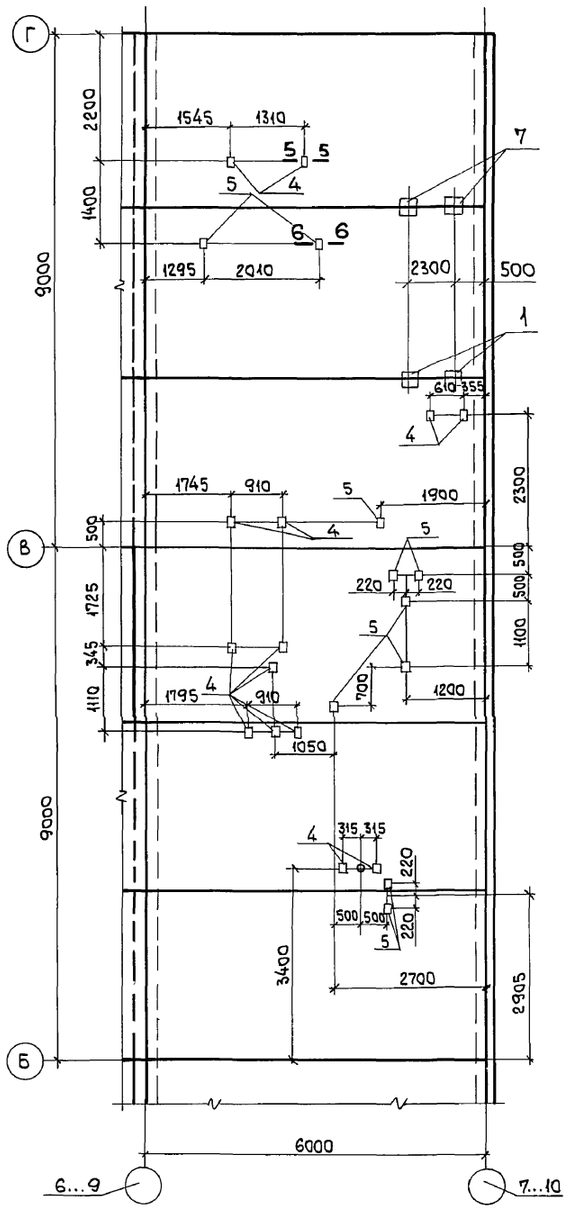

Вариант: бурые угли

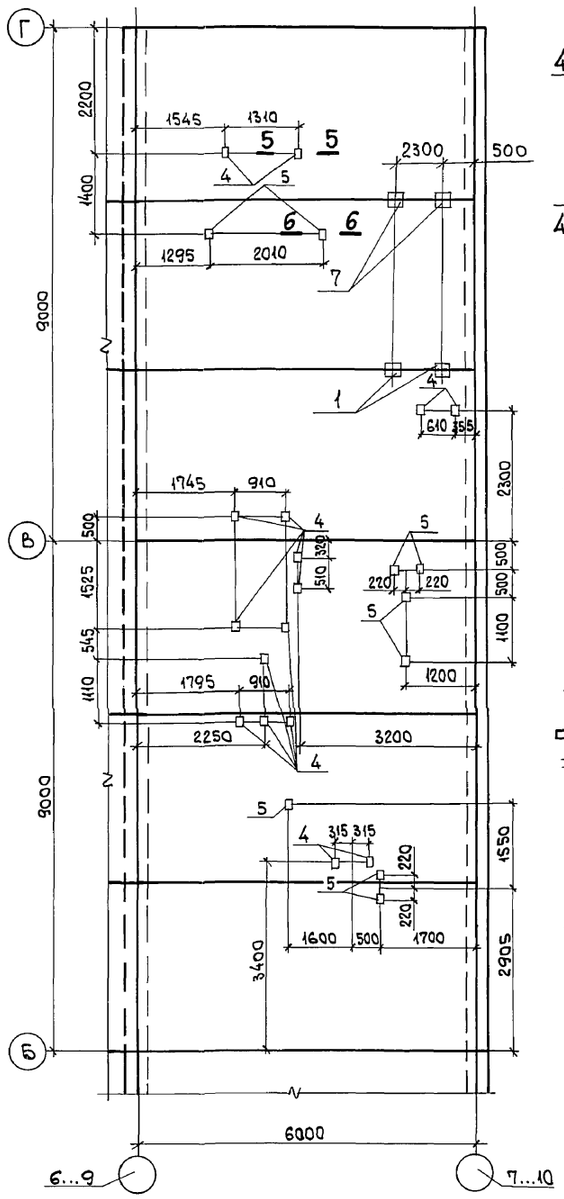

1-1

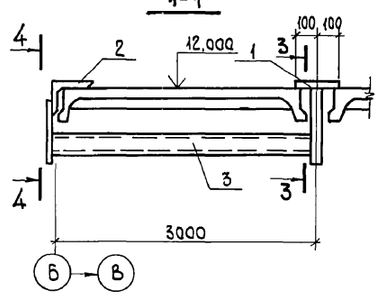

2-2

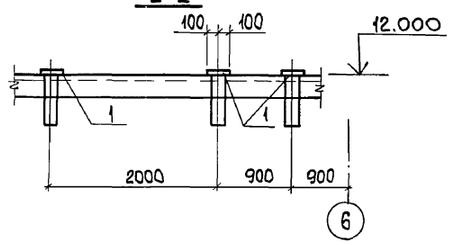

5-5

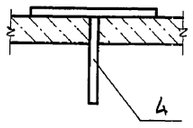

6-6

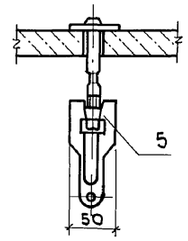

3-3

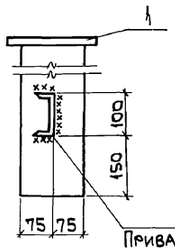

4-4

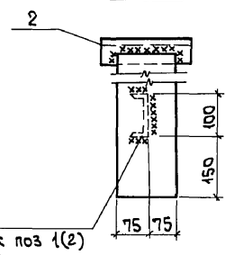

3
Приварить к поз 1(2)
$h_{шв}$ = 6 мм

Спецификация к схеме расположения соединительных изделий

Поз.	Обозначение	Наименование	Кол. кам. угли	Кол. бур. угли	Масса ед., кг	Примечание
		Сборочные единицы				
		Изделия соединительные				
1	903-1-281.90 КЖ.И-МС22 (МС22; МС26; МС27)	МС 22	14	14	9,6	
2	903-1-281.90 КЖ.И- МС28	МС28	2	2	8,9	
3	903-1-281.90 КЖ.И-МС23, МС24	МС 23	6,0 п.м	6,0 п.м	8,6	
4	903-1-281.90 КЖ.И-МС25	МС 25	42	48	2,3	
5	ТУ-36 48.11.45-88	Подвеска регулируемая И28	30	27		см. примечание п.4
6	3.400-6/76	Изделие закладное МИ3-4	1	1	0,9	
7	903-1-281.90 КЖ.И-МС22, МС26, МС27	МС 27	8	8	9,9	

1. Соединительные изделия поз. 4 устанавливаются в заранее просверленные отверстия ф12 мм.
2. Соединительные изделия поз. 5 устанавливать согласно каталогу крепежных изделий.
3. Производство и приемку работ по сварке соединений соединительных изделий выполнить в соответствии с требованиями СНиП 3.03.01-87 „Несущие и ограждающие конструкции".
4. Регулируемую подвеску И28 смотрите ТУ-36.48.11-45-88 (Средства крепления. Подвески. Технические условия.)

Взам. инв. №
Подп. и дата
Инв. № подл.

Привязан:
Инв. №

Нач. отд.	Агранович		
Н. контр.	Зорин		
Гл. спец.	Зорин		
Зав. гр.	Шахновский		
Провер.	Бодянская		
Разраб.	Дубинкер		

903-1-281.90 КЖ

Котельная с 4 котлами Е-10-1,4 Р. Золошлакоудаление пневматическое.

Главный корпус

Стадия	Лист	Листов
Р	31	

Схема расположения соединительных изделий в покрытии на отм. 12,000. Сечение 1-1...6-Б.

ХАРЬКОВСКИЙ ПРОМСТРОЙНИИПРОЕКТ

Альбом 6 4.1

Схема расположения фахверковой стойки, насадок и опорных столиков в осях „1"... „10"

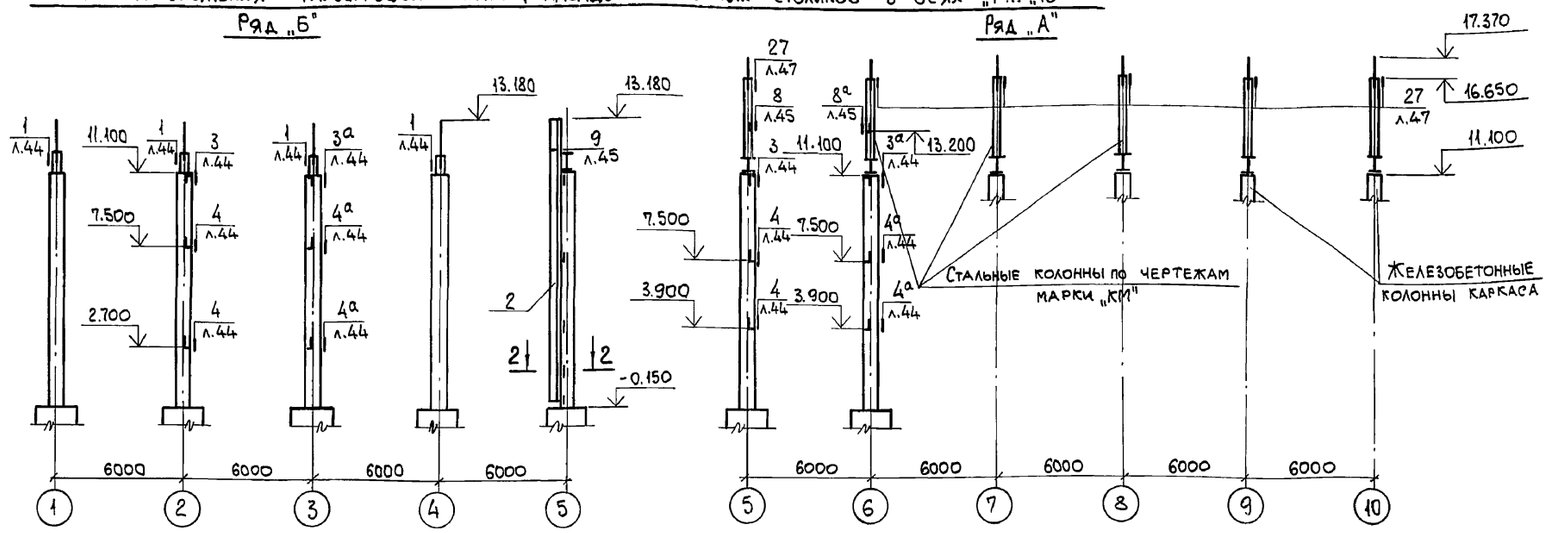

Спецификация к схемам расположения фахверковых стоек, насадок и опорных столиков

Марка, поз.	Обозначение	Наименование	Кол.	Масса, ед., кг	Примечание
1	1.030.1-1.4-2-10-16	Стойка СФ 17	11	608,8	
2	903-1-281.90 КЖ.И-МС1	" МС 1	1	932,8	
3	903-1-281.90КЖ.И-МС32,МС36	Насадка МС 32	7	59,0	
4	" КЖ.И-МС33...МС35	" МС33	3	31,5	
5	" КЖ.И-МС33...МС35	" МС34	1	13,9	

Схема расположения насадок и опорных столиков в осях „10"... „1"

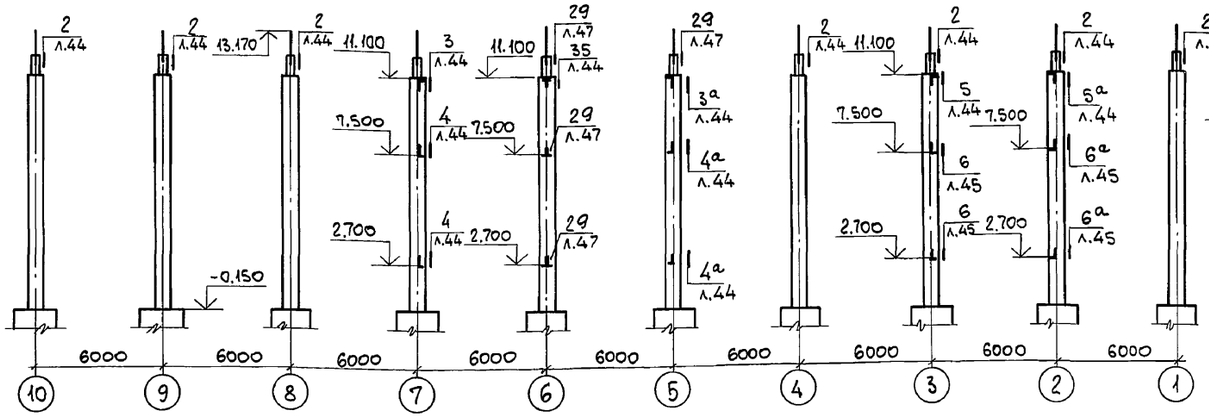

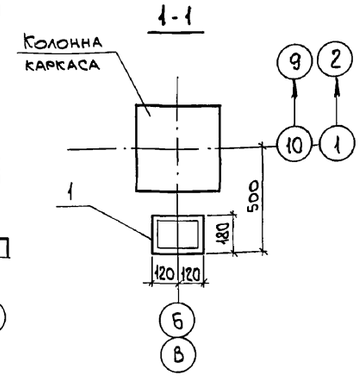

Схема расположения фахверковых стоек.

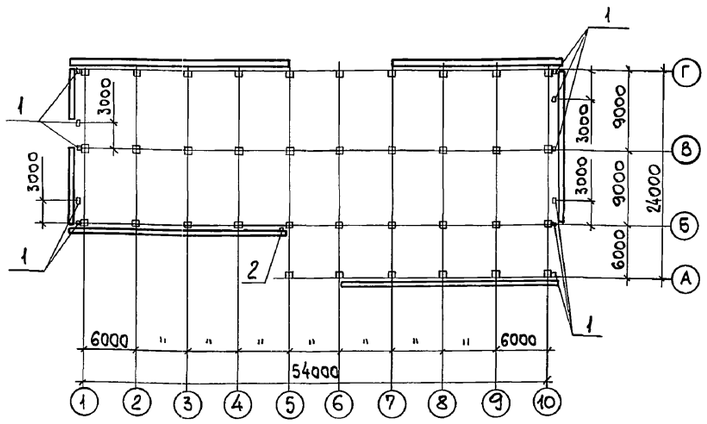

Схема расположения фахверковых стоек и насадок в рядах „А"... „Г", „Г"... „Б"

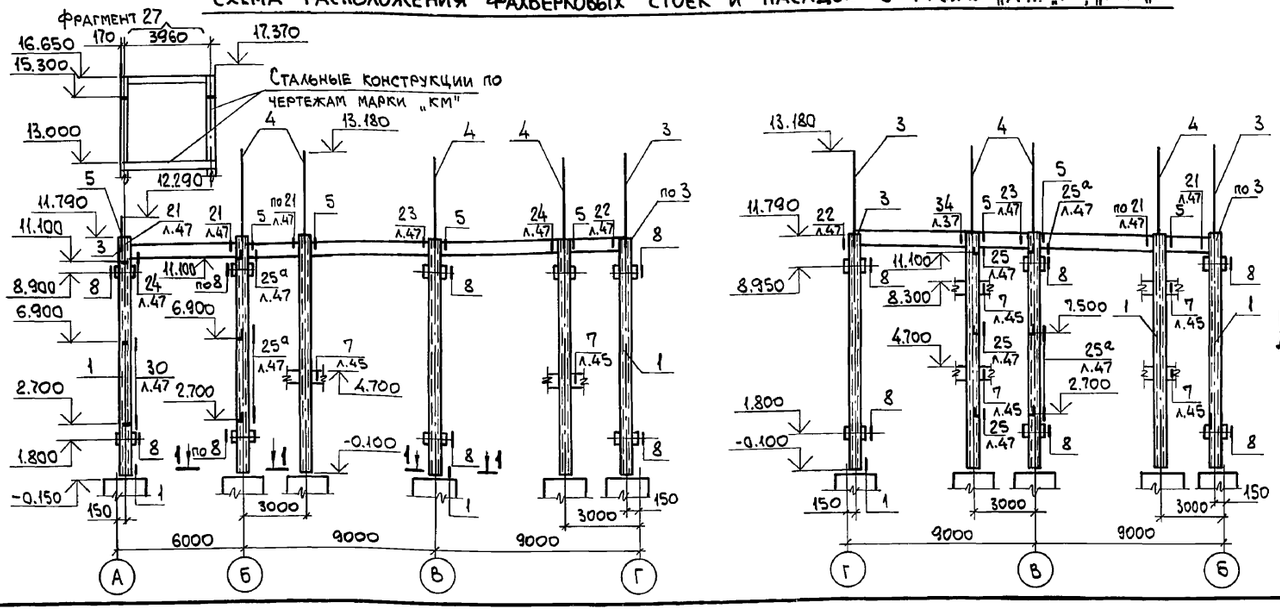

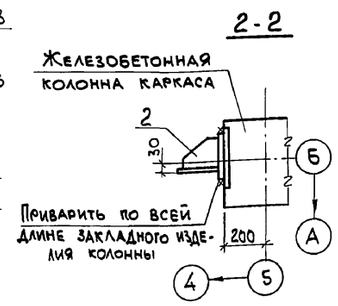

1. Узлы крепления без указания номера листа в знаменателе дроби принять по серии 1.030.1-1.3-3.
2. Фрагмент 27 смотрите лист 37.

Привязан:

Инв. №

Нач.отд.	Агранович		
Н.контр.	Зорин		
Гл. спец.	Зорин		
Зав. гр.	Шахновский		
Вед. инж.	Малуша		
Провер.	Малуша		
Разраб.	Дубинкер		

903-1-281.90 КЖ

Котельная с 4 котлами Е-10-1,4Р. Золошлакоудаление пневматическое.

Главный корпус

Стадия	Лист	Листов
Р	32	

Схема расположения фахверковых стоек, насадок и опорных столиков.

ХАРЬКОВСКИЙ ПРОМСТРОЙНИИПРОЕКТ

Взам. инв. № | Подп. и дата | Инв. № подл.

Альбом 6 4.1

Схема расположения стеновых панелей в осях „1" ... „10"

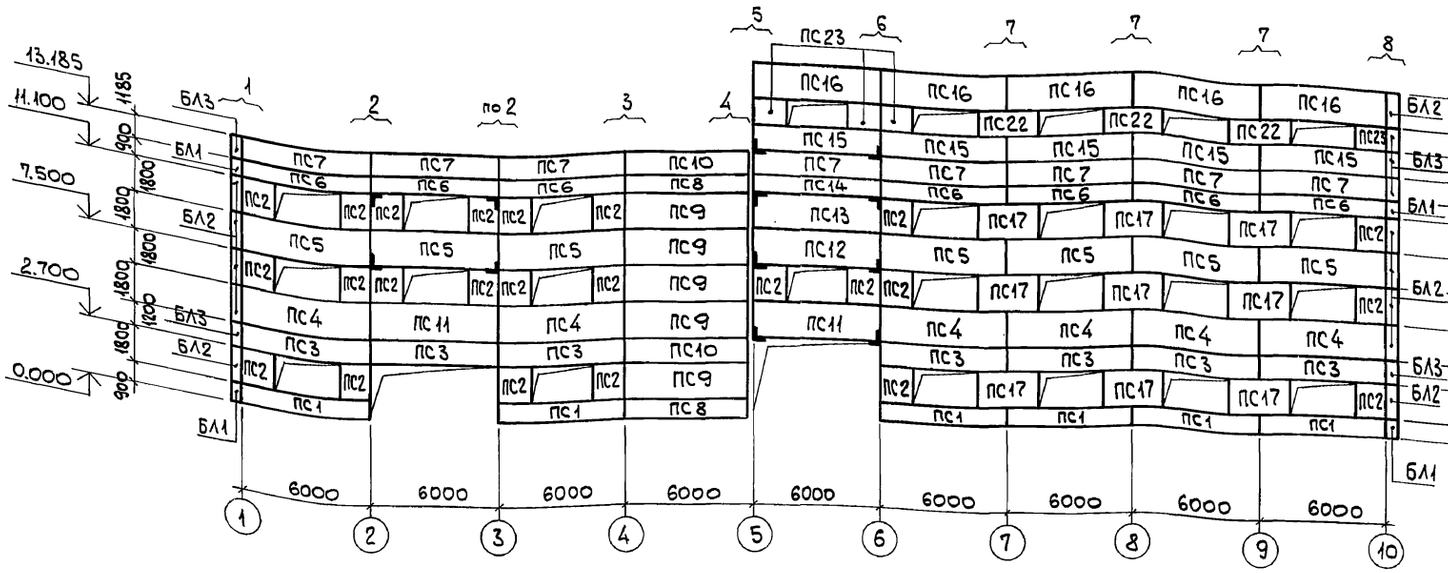

Схема расположения стеновых панелей в рядах „А"...„Г"

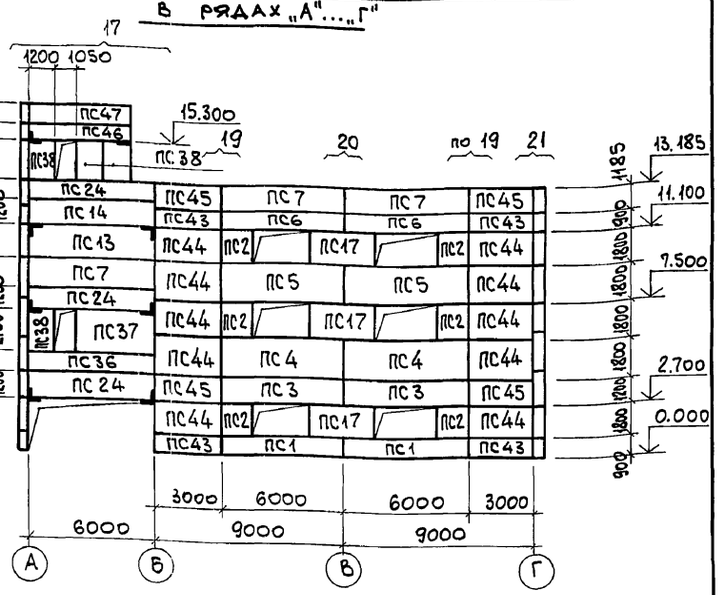

Схема расположения стеновых панелей в осях „10"... „1"

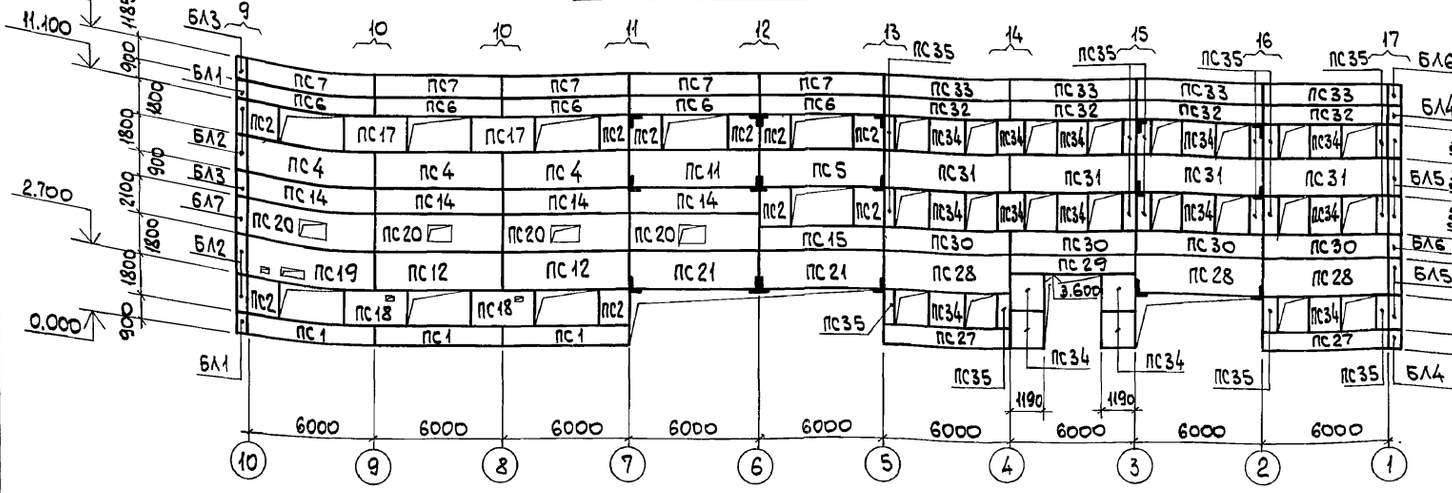

Схема расположения стеновых панелей в рядах „Г"... „А"

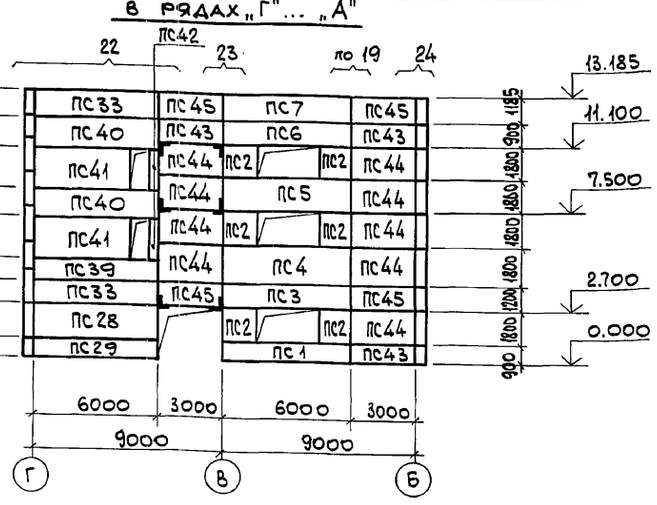

Схема расположения стеновых панелей в осях „10"... „6" с отм. 12.000.

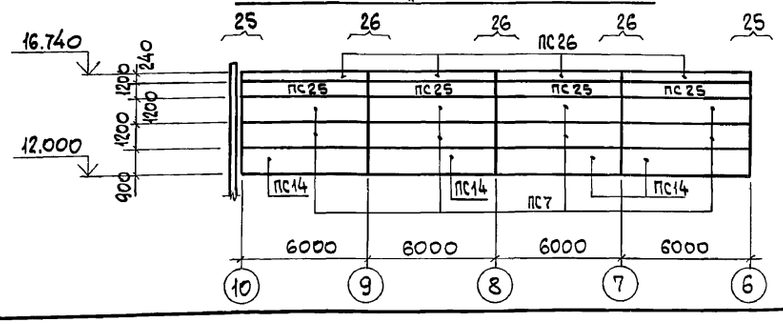

Фрагменты 1...11 смотрите лист 35,
Фрагменты 12...21 смотрите лист 36,
Фрагменты 22...27 смотрите лист 37.

Нач.отд.	Агранович	
Н.контр.	Зорин	
Гл.спец.	Зорин	
Зав.гр.	Шахновский	
Провер.	Шахновский	
Разраб.	Минаева	

Привязан:

Инв. №

903-1-281.90 КЖ

Котельная с 4 котлами Е-10-1,4Р. Золошлакоудаление пневматическое.

Главный корпус

Стадия	Лист	Листов
Р	33	

Схема расположения стеновых панелей из легкого бетона.

ХАРЬКОВСКИЙ ПРОМСТРОЙНИИПРОЕКТ

Взам.инв.№ | Подп. и дата | Инв.№подл.

Альбом 6 4.1

Схема расположения стеновых панелей в осях „1" ... „10"

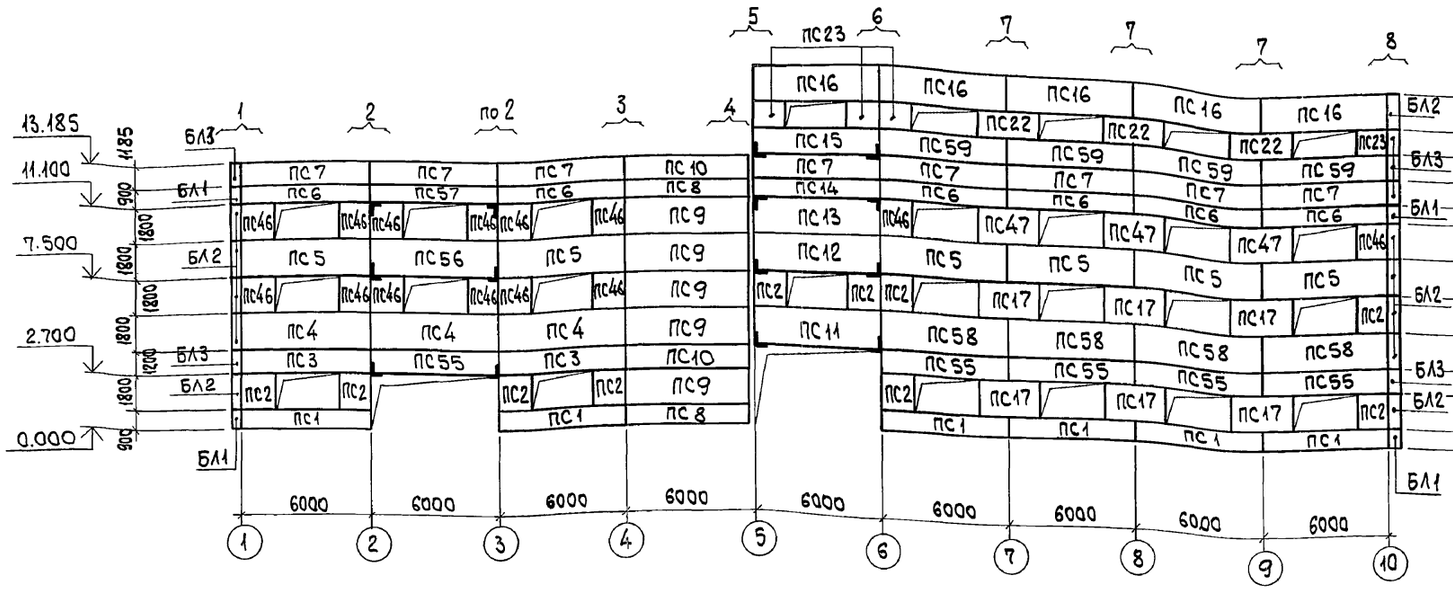

Схема расположения стеновых панелей в рядах „А"...„Г"

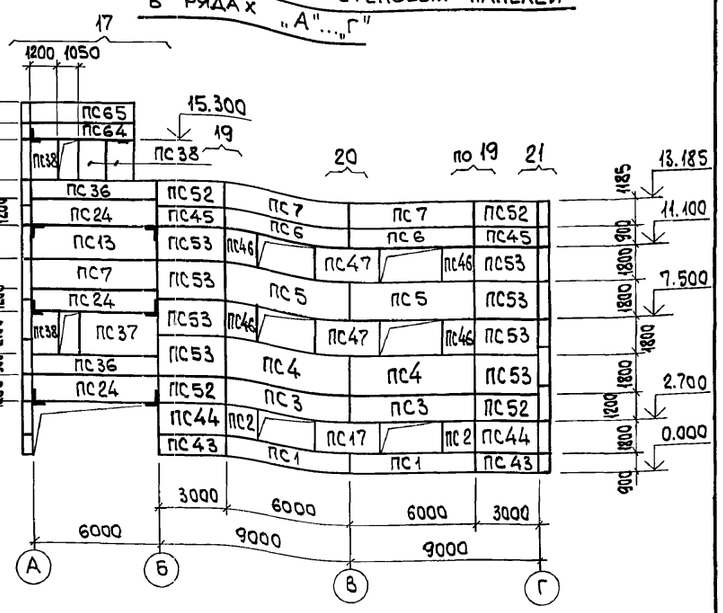

Схема расположения стеновых панелей в осях „10"... „1"

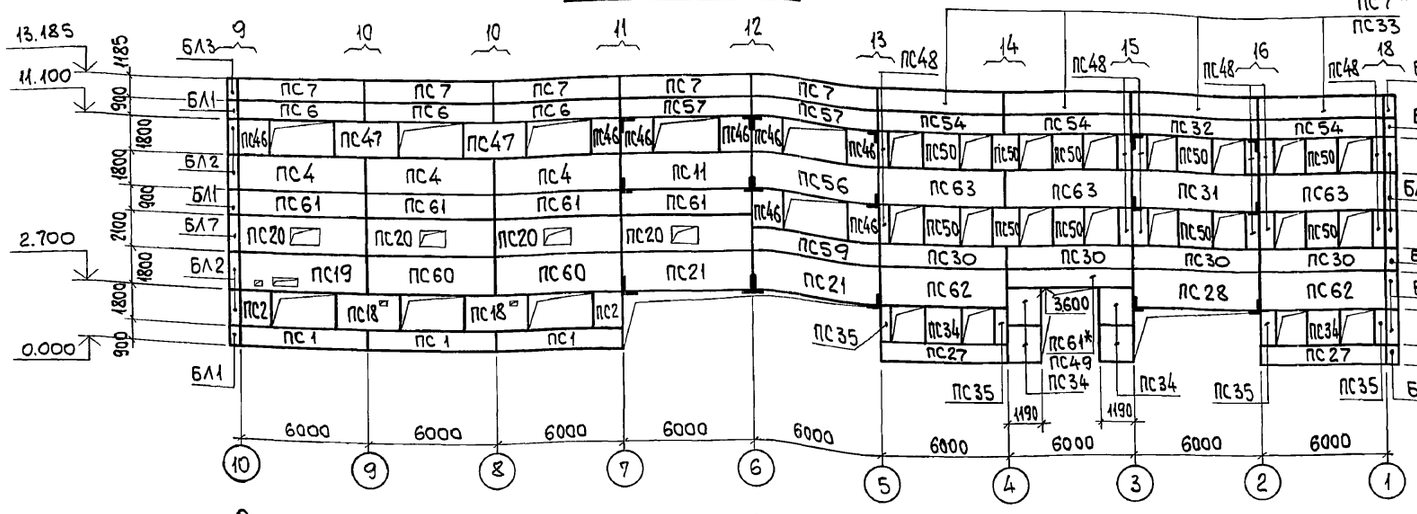

Схема расположения стеновых панелей в рядах „Г"...„А"

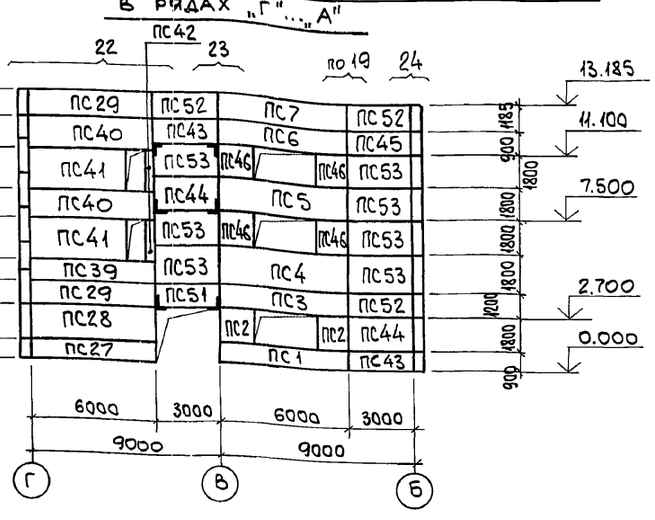

Схема расположения стеновых панелей в осях „10"... „6" с отм. 12.000

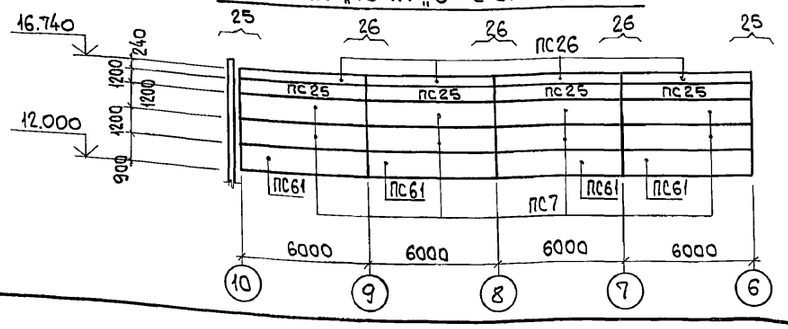

*Марка панели в числителе дроби соответствует $t_н$=-20°; $t_н$=-30°; в знаменателе – $t_н$=-40°.

Фрагменты 1...11 смотрите лист 35,
Фрагменты 12...21 смотрите лист 36,
Фрагменты 22... 27 смотрите лист 37.

Взам. инв. № | Подп. и дата | Инв. № подл.

Привязан:

Инв. №

Нач.отд.	Агранович	
Н.контр.	Зорин	
Гл.спец.	Зорин	
Зав.гр.	Шахновский	
Вед.инж.	Малуша	
Провер.	Малуша	
Разраб.	Минаева	

903-1-281.90 КЖ

Котельная с 4 котлами Е-10-1,4Р. Золошлакоудаление пневматическое.

Главный корпус

Стадия	Лист	Листов
Р	34	

Схема расположения стеновых панелей из арболита.

ХАРЬКОВСКИЙ ПРОМСТРОЙНИИПРОЕКТ

Альбом 6 ч./

Фрагмент N1

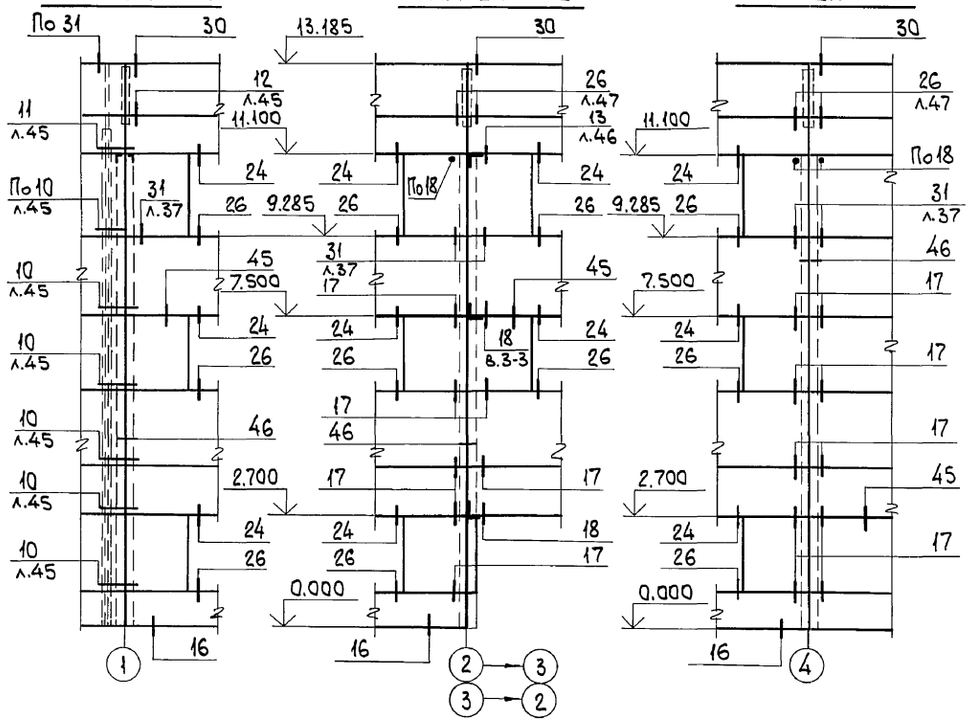

Фрагмент N2

Фрагмент N3

Фрагмент N4

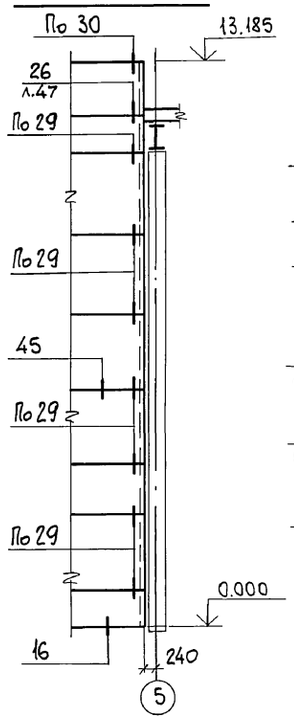

Фрагмент N5

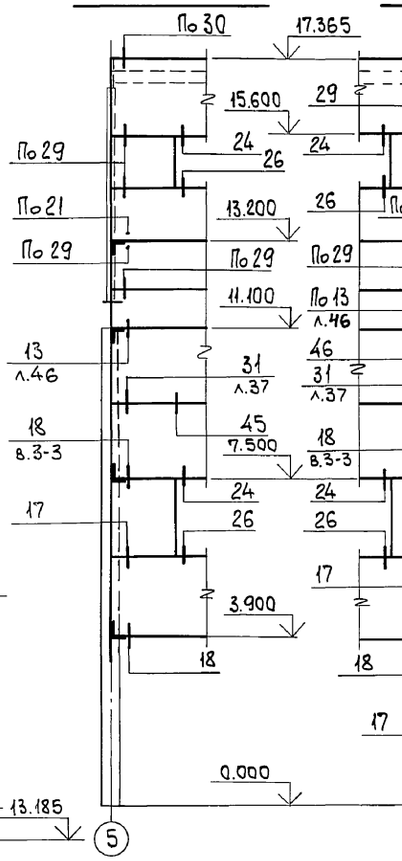

Фрагмент N6

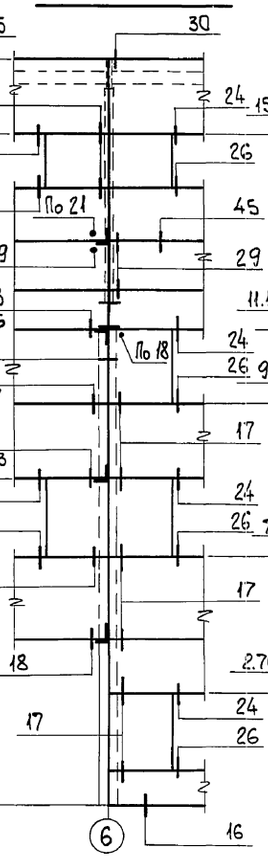

Фрагмент N7

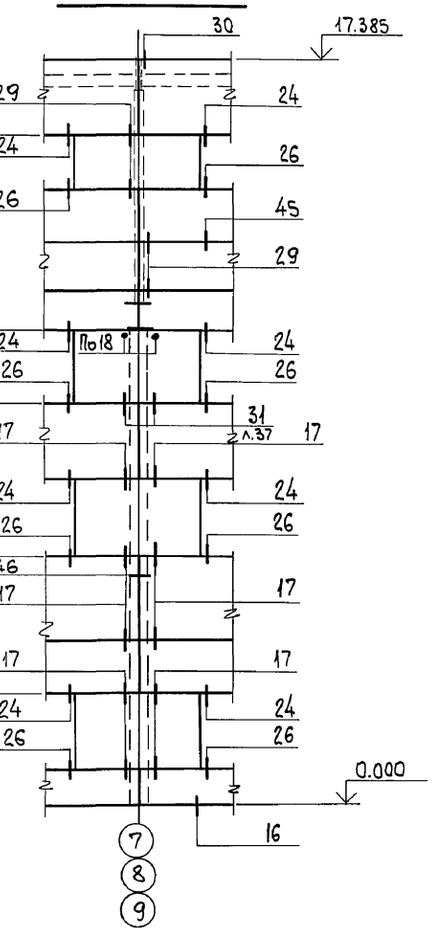

Фрагмент N8

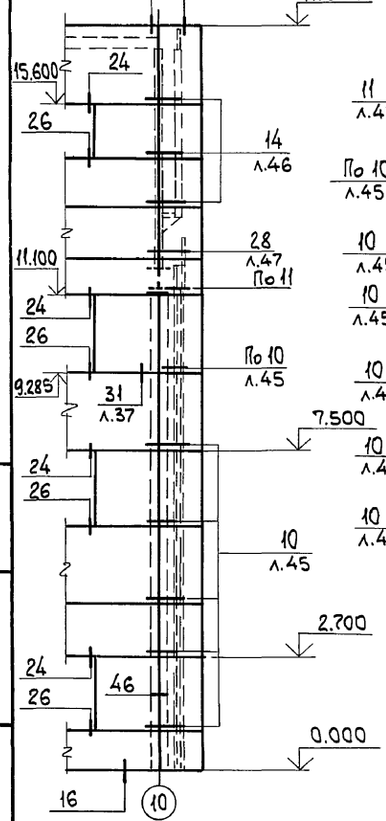

Фрагмент N9

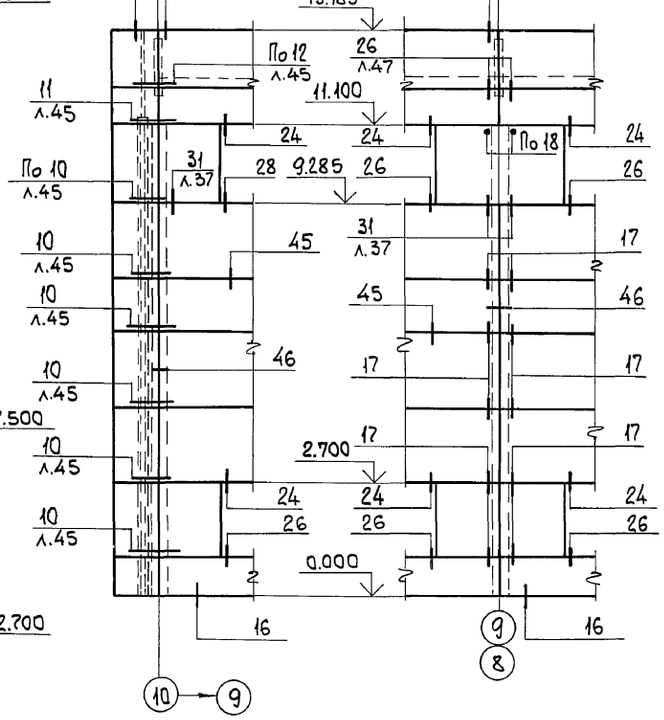

Фрагмент N10

Фрагмент N11

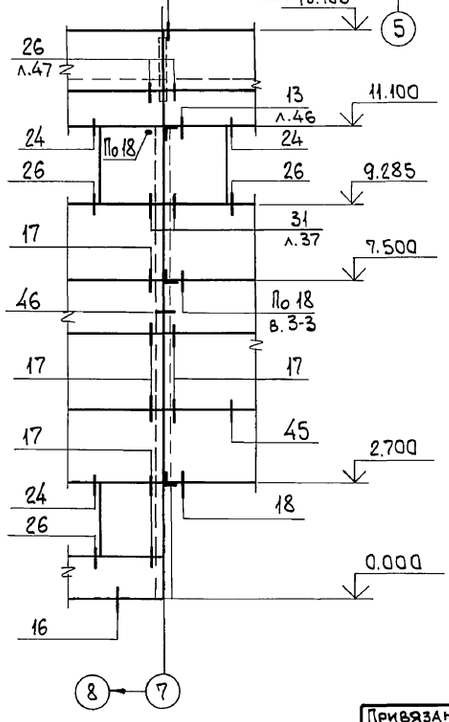

Узлы крепления стеновых панелей без указания номера листа в знаменателе принять по серии 1.030.1-1. вып. 3-2.

Нач.отд.	Агранович		903-1-281.90 КЖ
Н.контр.	Зорин		Котельная с 4 котлами Е-10-1,4 Р. Золошлакоудаление пневматическое.
Гл.спец.	Зорин		
Зав.гр.	Шахновский		Главный корпус — Стадия: Р; Лист: 35; Листов:
Вед.инж.	Малуша		
Провер.	Малуша		Схема расположения стеновых панелей. Фрагмент 1...11.
Разраб.	Минаева		Харьковский Промстройниипроект

Привязан:

Инв.№

Взам.инв.№ | Подп. и дата | Инв.№ подл.

Альбом 6 4.1

Фрагмент N 12

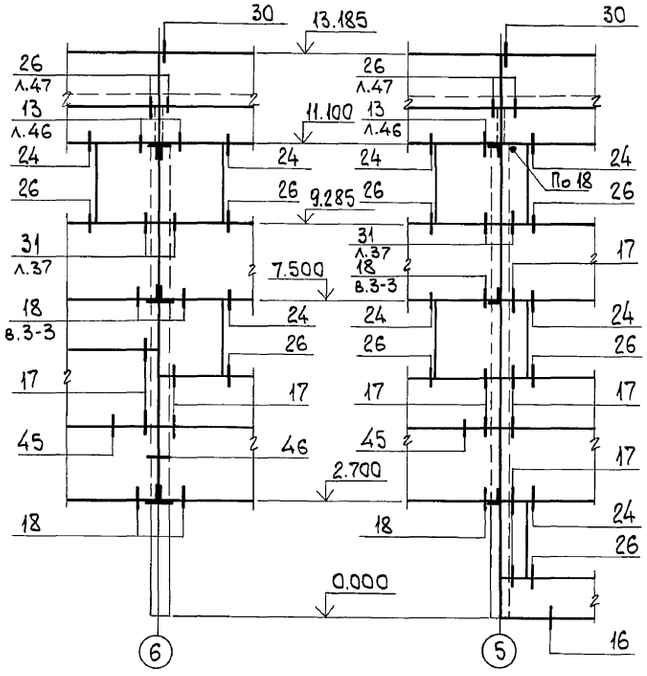

Фрагмент N 13

Фрагмент N 14

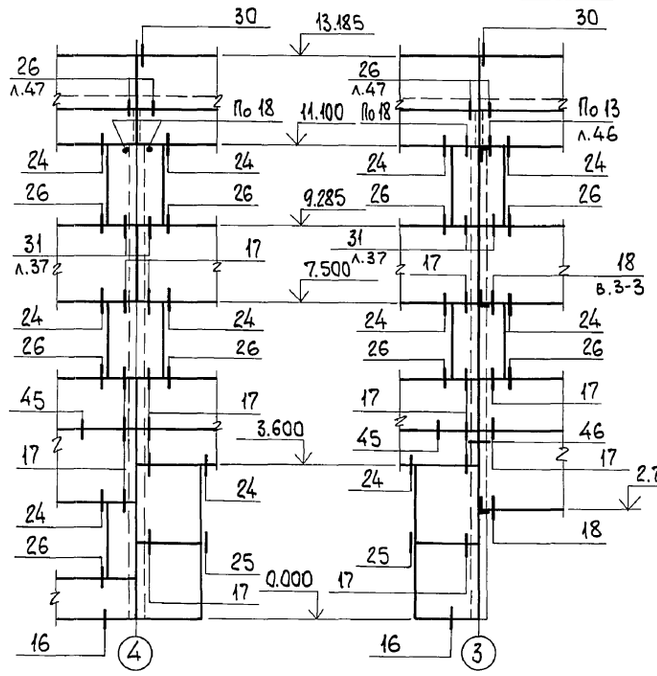

Фрагмент N 15

Фрагмент N 16

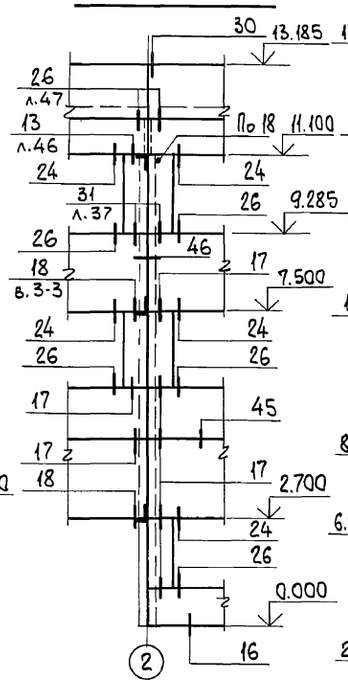

Фрагмент N 17

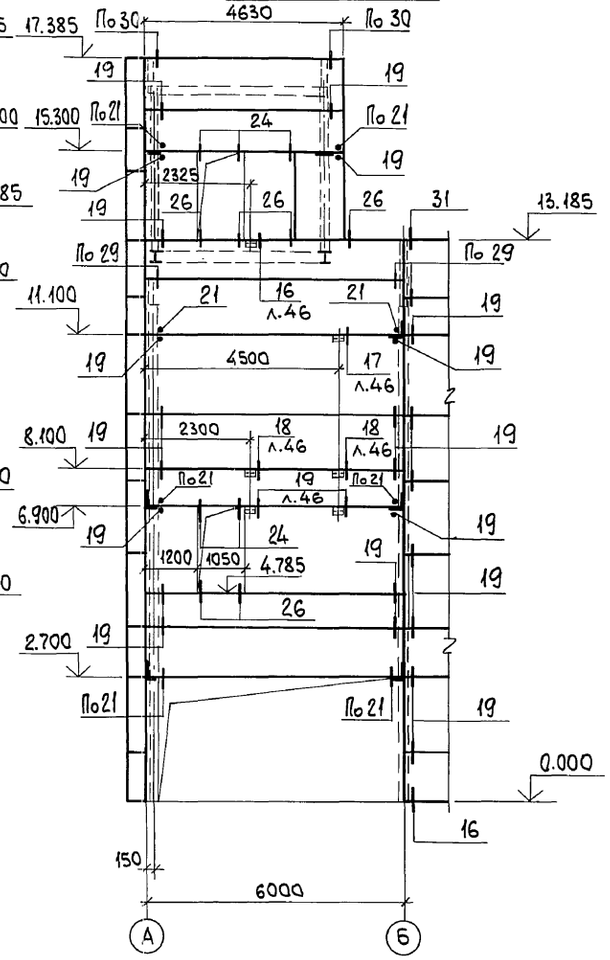

Фрагмент N 18

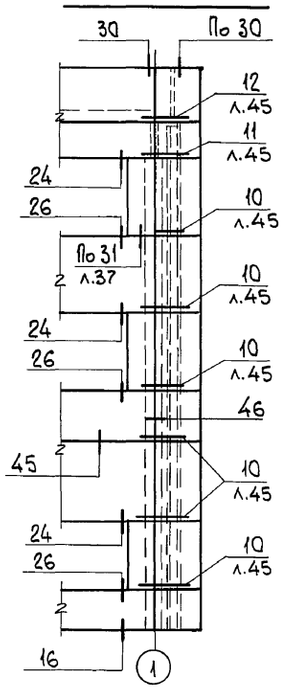

Фрагмент N 19

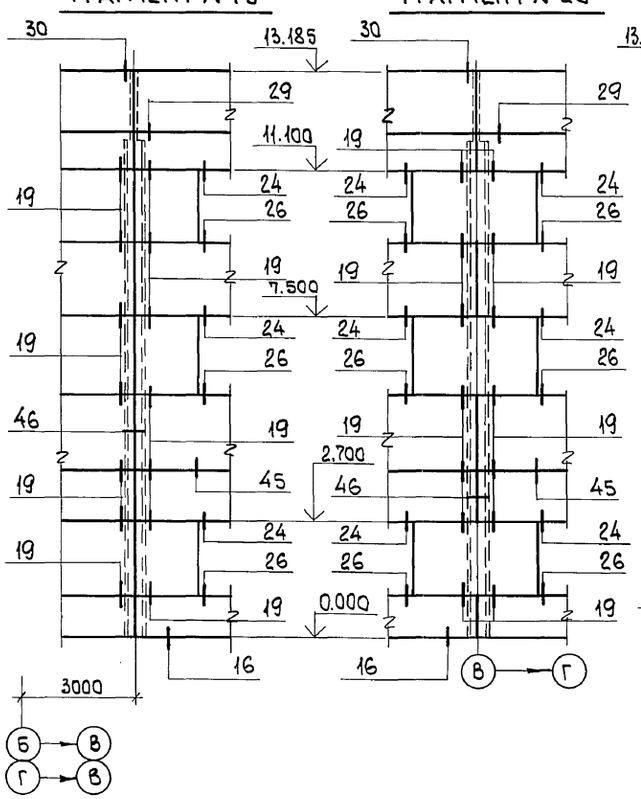

Фрагмент N 20

Фрагмент N 21

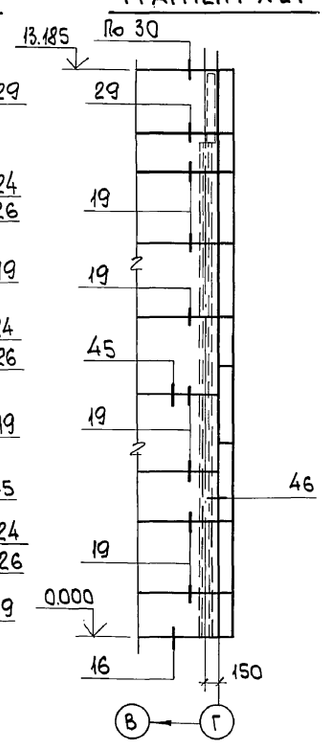

Узлы крепления стеновых панелей без указания номера листа в знаменателе принять по серии 1.030.1-1 вып. 3-2.

Нач.отд.	Атранович		
Н.контр.	Зорин		
Гл.спец.	Зорин		
Зав.гр.	Шахновский		
Вед.инж.	Малуша		
Провер.	Малуша		
Разраб.	Минаева		

Привязан:

Инв.№

903-1-281.90 КЖ

Котельная с 4 котлами Е-10-1,4 Р. Золошлакоудаление пневматическое.

Главный корпус

Стадия	Лист	Листов
Р	36	

Схема расположения стеновых панелей. Фрагмент 12...21.

ХАРЬКОВСКИЙ ПРОМСТРОЙНИИПРОЕКТ

Взам.инв.№ | Подп. и дата | Инв.№подл.

Альбом 6 4.1

Фрагмент N 22

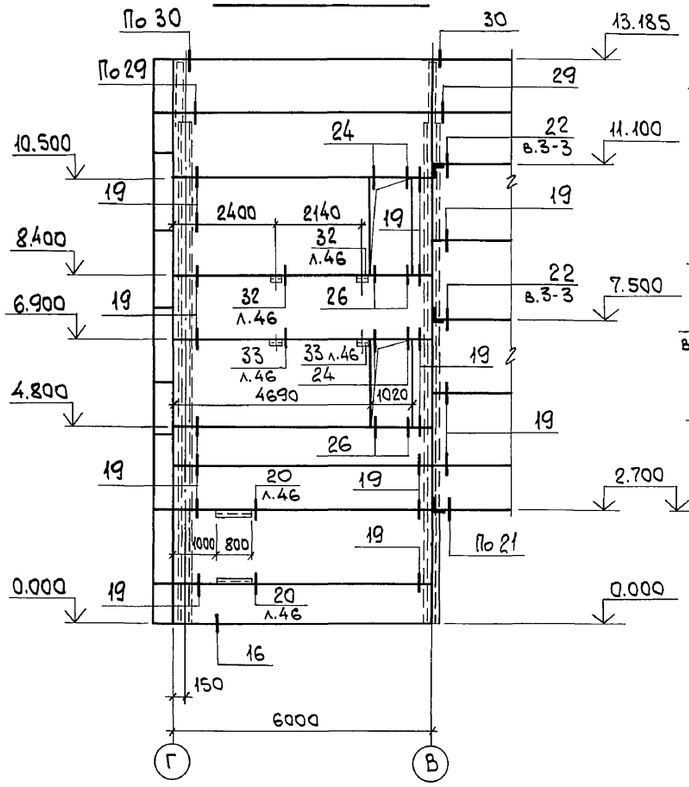

Фрагмент N 23

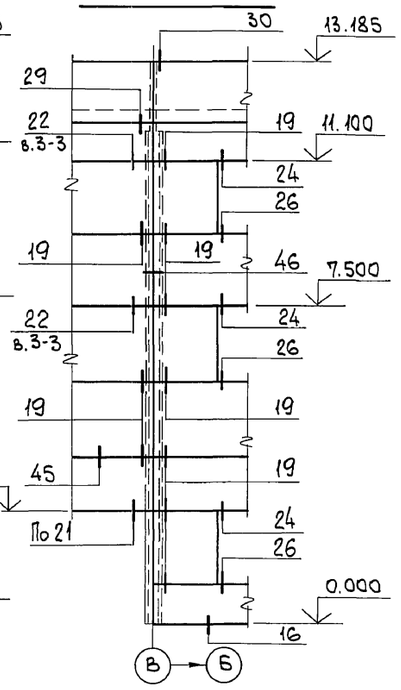

Фрагмент N 24

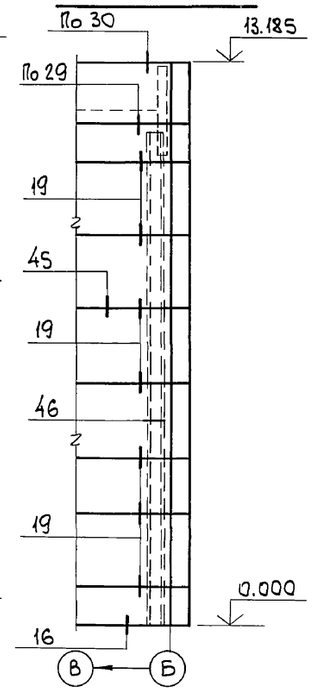

Фрагмент N 25

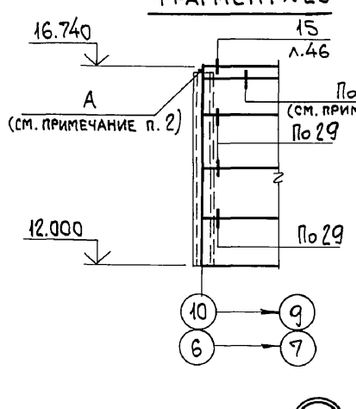

Фрагмент N 26

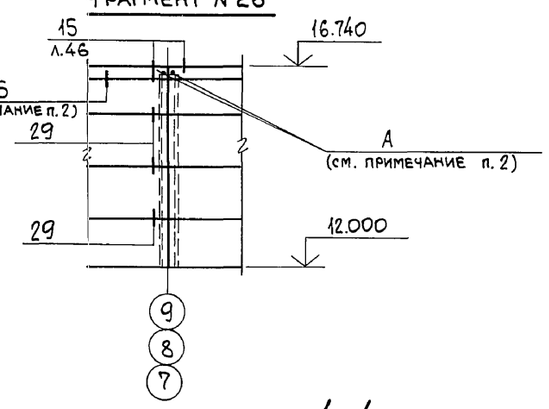

1-1

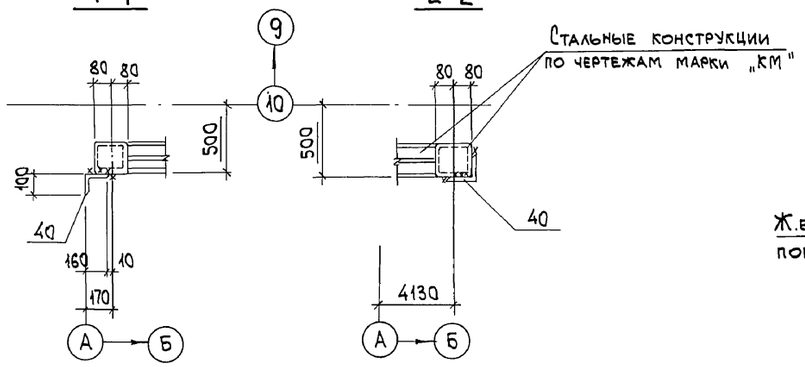

2-2

Фрагмент N 27

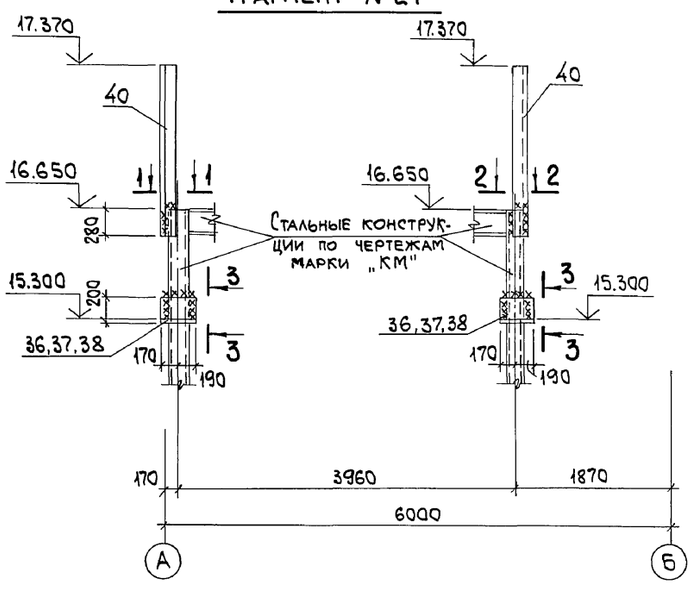

3-3

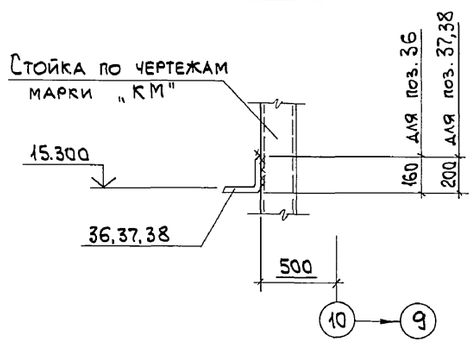

31

4-4

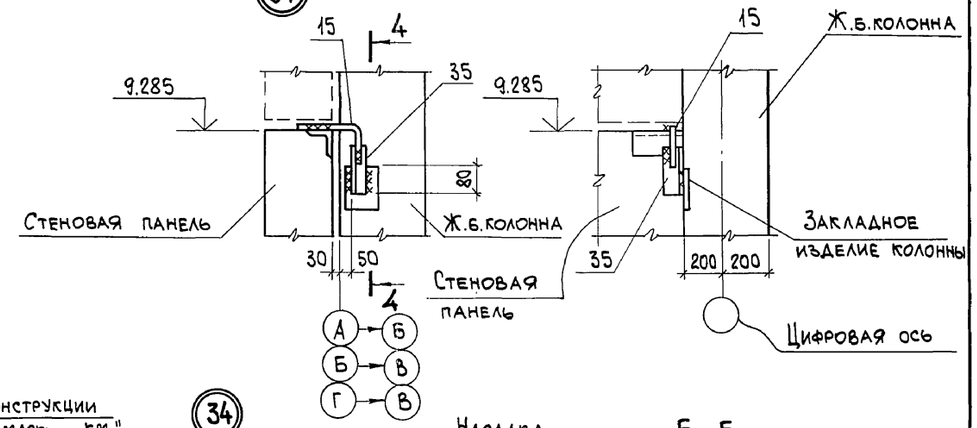

34

5-5

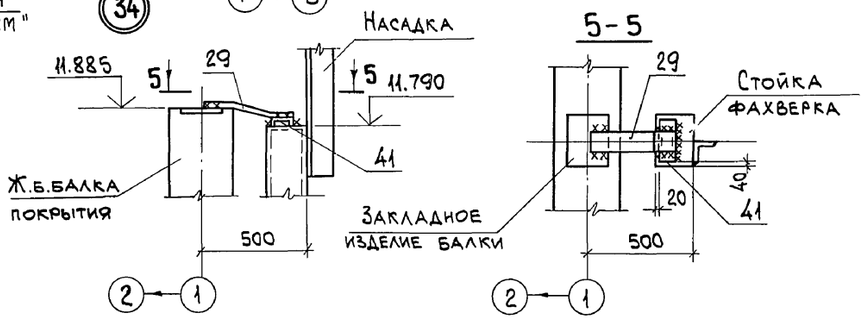

1. Узлы крепления стеновых панелей без указания номера листа в знаменателе принять по серии 1.030.1-1. в. 3-2.
2. Крепление карнизной панели к подкарнизной панели производить по узлам А и Б по докум. 1.030.1-1.0-3-2400.
3. Спецификацию к узлам 31 и 34 и фрагменту N27 смотрите лист 49.
4. Приварку соединительных изделий и деталей крепления производить по п. 2 примечаний на листе 44.

Нач.отд.	Агранович		903-1-281.90 КЖ
Н.контр.	Зорин		Котельная с 4 котлами Е-10-1,4Р. Золошлакоудаление пневматическое.
Гл.спец.	Зорин		
Зав.гр.	Шахновский		Главный корпус — Стадия: Р; Лист: 37; Листов:
Вед.инж.	Малуша		
Провер.	Малуша		Схема расположения стеновых панелей. Фрагмент N22...N27. Узел 31, 34.
Разраб.	Минаева		Харьковский Промстройниипроект

Привязан:

Инв. №

Взам. инв. № | Подп. и дата | Инв. № подл.

Альбом 6 4.1

Марка	Обозначение	Наименование	Кол.	Масса ед., кг	Примечание
		При t=-20°			
		Панели наружных стен			
ПС1	1.030.1-1.1-1 04-05	ПС 60.9.2,0-2.Л-47	12	1420	
ПС2	903-1-281.90 КЖ.И-ПС2, ПС23	ПС2	46	700	
ПС3	1.030.1-1.1-1 05	ПС 60.12.2,0-2.Л-48	10	1880	
ПС4	07-01	ПС 60.18.2,0-3.Л-47	12	2830	
ПС5	07-01	ПС60.18.2,0-3.Л-50	11	2830	
ПС6	04-05	ПС 60.9.2,0-2.Л-48	15	1420	
ПС7	05	ПС 60.12.2,0-2Л-31	26	1880	
ПС8	903-1-281-90 КЖ.И-ПС8...ПС10	ПС8	2	1660	
ПС9	КЖ.И-ПС8... ПС10	ПС9	5	3280	
ПС10	КЖ.И-ПС8-.ПС10	ПС10	2	2200	
ПС11	903-1-281.90 КЖ.И-ПС11, ПС15	ПС11	3	2830	
ПС12	1.030.1-1.1-1 07-01	ПС 60.18.2,0-3.Л-48	3	2830	
ПС13	07-01	ПС 60.18.2,0-2Л-31	2	2830	
ПС14	04-05	ПС 60.9.2,0-2.Л-32	10	1420	
ПС15	903-1-281.90 КЖ.И-ПС11, ПС15	ПС15	6	1880	
ПС16	КЖ.И-ПС16	ПС16	5	2900	
ПС17	1.030.1-1.1-1 03-04	ПС 30.18.2,0-6.Л-57	14	1420	
ПС18	903-1-281.90 КЖ.И-ПС18, ПС19	ПС18	2	1420	
ПС19	КЖ.И-ПС18, ПС19	ПС19	1	2830	
ПС20	КЖ.И-ПС20	ПС20	4	2830	
ПС21	1.030.1-1.1-1 07-01	ПС 60.18.2,0-3.Л-32	2	2830	
ПС22	01-09	ПС 30.12.2,0-6.Л-57	3	940	
ПС23	903-1-281.90 КЖ.И-ПС2, ПС23	ПС23	4	470	
ПС24	КЖ.И-ПС24, ПС36	ПС24	3	1880	
ПС25*	1.030.1-1.1-1 04	ПС60.12.2,0-6.Л-35	4	1440	
ПС26	1.030.1-1.2-16.00-01	ПС 60.7-Л	4	1300	
ПС27	903-1-281.90 КЖ.И-ПС27, ПС28, ПС30	ПС27	2	2070	
ПС28	КЖ.И-ПС27, ПС28, ПС30	ПС28	4	2830	
ПС29	1.030.1-1.1-1 04-11	ПС 60.9.3,0-6Л-42	2	2070	
ПС30	903-1-281.90 КЖ.И-ПС27, ПС28, ПС30	ПС30	4	1880	
ПС31	КЖ.И-ПС31, ПС32	ПС31	4	2830	
ПС32	КЖ.И-ПС31, ПС32	ПС32	4	2070	
ПС33	1.030.1-1.1-1 05-07	ПС 60.12.3,0-6.Л-31	6	2740	
ПС34	1.030.1-1.1-1 61-02	2ПС 12.18.3,0-Л-59	16	810	
ПС35	59-02	2ПС6.18.3,0-Л-60	16	410	
ПС36	903-1-281.90 КЖ.И-ПС24, ПС36	ПС36	2	1420	
ПС37	КЖ.И-ПС37, ПС41	ПС37	2	2300	
ПС38	1.030.1-1.1-1 61-05	2ПС 12.21.2,5-Л-59	2	800	
ПС39	903-1-281.90 КЖ.И-ПС39, ПС40	ПС39	1	4120	
ПС40	903-1-281.90 КЖ.И-ПС39, ПС40	ПС40	2	1420	
ПС41	КЖ.И-ПС37, ПС41	ПС41	2	2900	
ПС42	1.030.1-1.1-1 57-13	2ПС 3.21.3,0-Л-3	2	240	
ПС43	01-04	ПС30.9.2,0-6.Л-53	7	710	

Марка	Обозначение	Наименование	Кол.	Масса ед., кг	Примечание
ПС44	03-04	ПС30.18.2,0-6.Л-56	19	1420	
ПС45	01-09	ПС30.12.2,0-6.Л-56	8	940	
ПС46	903-1-281.90 КЖ.И-ПС46, ПС47	ПС46	1	2740	
ПС47	КЖ.И-ПС46, ПС47	ПС47	1	2044	
		Блоки наружных стен			
БЛ1	903-1-281.90 КЖ.И-БЛ1...БЛ7	БЛ1	7	130	
БЛ2	"	БЛ2	15	260	
БЛ3	"	БЛ3	7	170	
БЛ4	"	БЛ4	2	220	
БЛ5	"	БЛ5	5	440	
БЛ6	"	БЛ6	2	290	
БЛ7	"	БЛ7	1	300	
		Изделия соединительные			
Т2	1.030.1-1.4-1-080-01	Т2	28	10,4	
Т3	-120	Т3	281	0,4	
Т4	-120-01	Т4	4	0,7	
Т8	-140	Т8	249	0,5	
Т17	-220	Т17	43	0,3	
Т20	-220-03	Т20	5	0,6	
Т24	-240	Т24	28	1,1	
Т25	-260	Т25	26	1,0	
-8х20х60	1.030.1-1.3-1-453	-8х20х60	14	0,1	
-8х60х100	ГОСТ19903-74*	-8х60х100	9	0,4	
-8х80х140	1.030.1-1.3-1-455	-8х80х140	233	0,7	
-8х100х300	ГОСТ19903-74*	-8х100х300	11	1,9	
-8х140х140	1.030.1-1.3-1-456	-8х140х140	2	1,2	
-10х160х160	-454	-10х160х160	4	2,0	
L63х5	ГОСТ8509-86	L63х5, ГОСТ8509-86, ℓ=200	4	1,0	
L63х5	"	L63х5, ГОСТ8509-86, ℓ=250	38	1,2	
L75х6	"	L75х6, ГОСТ8509-86, ℓ=100	1	0,7	
ФК4	1.030.1-1.4-1-060	ФК4	1	11,7	
ТК4	-110	ТК4	2	12,2	
МС2	903-1-281.90 КЖ.И-МС2	МС2	20	12,7	
МС3	КЖ.И-МС3, МС3а	МС3	1	12,2	
МС3а	КЖ.И-МС3, МС3а	МС3а	5	12,2	
МС5	КЖ.И-МС5, МС6	МС5	6	5,7	
МС30	КЖ.И-МС30, МС43	МС30	5	2,7	
МС32	КЖ.И-МС32, МС36	МС32	7	59,0	
МС35	КЖ.И-МС33...МС35	МС35	1	19,8	

Марка	Обозначение	Наименование	Кол.	Масса ед., кг	Примечание
МС36	903-1-281.90 КЖ.И-МС32, МС36	МС36	4	65,6	
МС37	КЖ.И-МС37	МС37	11	9,8	
МС39	КЖ.И-МС39...МС42	МС39	5	7,4	
МС40	КЖ.И-МС39...МС42	МС40	4	8,0	
МС42	КЖ.И-МС39...МС42	МС42	1	11,8	
МС43	КЖ.И-МС30, МС43	МС43	1	4,4	
МС44	КЖ.И-МС44	МС44	2	13,1	
МС45	КЖ.И-МС38, МС45	МС45	6	20,6	
С8	ГОСТ8240-72*	С8, ГОСТ8240-72*, ℓ=160	1	1,1	
С22	"	С22, ГОСТ8240-72*, ℓ=110	2	2,3	
Болт М12	ГОСТ7798-70*	Болт М12	10	0,05	
Гайка М12	ГОСТ5915-70*	Гайка М12	10	0,015	
Шайба М12	ГОСТ11371-78	Шайба М12	10	0,006	
ф16АI	ГОСТ5781-82	ф16АI, ГОСТ5781-82, ℓ=300	4	0,6	

*Схема расположения закладных изделий в стеновых панелях принята по вып. 0-3.

Привязан:

Инв. №

Взам. инв. №

Подп. и дата

Инв. № подл.

		903-1-281.90	КЖ
Нач.отд.	Агранович	Котельная с 4 котлами Е-10-1,4 Р. Золошлакоудаление пневматическое	
Н.контр.	Зорин		
Гл.спец.	Зорин	Главный корпус	Стадия: Р; Лист: 38; Листов:
Зав.гр.	Шахновский		
Провер.	Шахновский	Спецификация к схеме расположения стеновых панелей из легкого бетона при t=-20°	ХАРЬКОВСКИЙ ПРОМСТРОЙНИИПРОЕКТ
Разраб.	Квасова		

Альбом 6 4.1

Марка	Обозначение	Наименование	Кол.	Масса ед., кг	Примечание
		При $t_н$ = -30°			
		Панели наружных стен			
ПС1	1.030.1-1.1-1 04-08	ПС60.9.2,5-2Л-47	12	1740	
ПС2	903-1-281.90 КЖ.И-ПС2,ПС23	ПС2	46	8600	
ПС3	1.030.1-1.1-1 05-03	ПС60.12.2,5-2Л-48	10	2310	
ПС4	07-07	ПС60.18.2,5-4Л-47	12	3500	
ПС5	07-07	ПС60.18.2,5-4Л-50	11	3500	
ПС6	04-10	ПС60.9.2,5-2Л-48	15	1760	
ПС7	05-05	ПС60.12.2,5-3Л-31	26	2340	
ПС8	903-1-281.90 КЖ.И-ПС8...ПС10	ПС8	2	1660	
ПС9	КЖ.И-ПС8...ПС10	ПС9	5	3280	
ПС10	КЖ.И-ПС8...ПС10	ПС10	2	2200	
ПС11	КЖ.И-ПС11,ПС15	ПС11	3	3460	
ПС12	1.030.1-1.1-1 07-07	ПС60.18.2,5-4Л-48	3	3500	
ПС13	07-07	ПС60.18.2,5-4Л-31	2	3500	
ПС14	04-08	ПС60.9.2,5-2Л-32	10	1740	
ПС15	903-1-281.90 КЖ.И-ПС11,ПС15	ПС15	6	2310	
ПС16	КЖ.И-ПС16	ПС16	5	3500	
ПС17	1.030.1-1.1-1 03-05	ПС30.18.2,5-6Л-57	14	1740	
ПС18	903-1-281.90 КЖ.И-ПС18,ПС19	ПС18	2	1740	
ПС19	КЖ.И-ПС18,ПС19	ПС19	1	3500	
ПС20	КЖ.И-ПС20	ПС20	4	3500	
ПС21	1.030.1-1.1-1 07-07	ПС60.18.2,5-4Л-32	2	3500	
ПС22	01-10	ПС30.12.2,5-6Л-57	3	1150	
ПС23	903-1-281.90 КЖ.И-ПС2,ПС23	ПС23	4	570	
ПС24	КЖ.И-ПС24,ПС36	ПС24	3	2310	
ПС25*	04-10	ПС60.12.2,5-4Л-35	3	1760	
ПС26	1.030.1-1.2-16.00-01	ПК 60.7-Л	3	1300	
ПС27	903-1-281.90 КЖ.И-ПС27,ПС28,ПС30	ПС27	2	1740	
ПС28	КЖ.И-ПС27,ПС28,ПС30	ПС28	4	4760	
ПС29	1.030.1-1.1-1 04-12	ПС60.9.3,5-6Л-42	2	2390	
ПС30	903-1-281.90 КЖ.И-ПС27,ПС28,ПС30	ПС30	4	3180	
ПС31	КЖ.И-ПС31,ПС32	ПС31	4	4760	
ПС32	КЖ.И-ПС31,ПС32	ПС32	4	3180	
ПС33	1.030.1-1.1-1 05-08	ПС60.12.3,5-6Л-31	6	3180	
ПС34	61-03	2ПС12.18.3,5-Л-59	16	940	
ПС35	59-03	2ПС6.18.3,5-Л-60	16	470	
ПС36	903-1-281.90 КЖ.И-ПС36,ПС40	ПС36	2	1760	
ПС37	КЖ.И-ПС37,ПС41	ПС37	2	2700	
ПС38	1.030.1-1.1-1 61-05	2ПС12.21.2,5-1-59	2	800	
ПС39	903-1-281.90 КЖ.И-ПС39,ПС40	ПС39	1	4120	
ПС40	903-1-281.90 КЖ.И-ПС39,ПС40	ПС40	2	2740	
ПС41	КЖ.И-ПС37,ПС41	ПС41	2	3400	
ПС42	1.030.1-1.1-1 57-14	2ПС3.21.3,5-Л-3	2	270	
ПС43	01-05	ПС30.9.2,5-6Л-53	7	870	
ПС44	1.030.1-1.1-1 03-05	ПС30.18.2,5-6Л-56	19	1740	
ПС45	01-10	ПС30.12.2,5-6Л-56	8	1150	
ПС46	903-1-281.90 КЖ.И-ПС46,ПС47	ПС46	1	3420	
ПС47	КЖ.И-ПС46,ПС47	ПС47	1	2555	
		Блоки наружных стен			
БЛ1	903-1-281.90 КЖ.И-БЛ1...БЛ7	БЛ1	6	170	
БЛ2	"	БЛ2	16	340	
БЛ3	"	БЛ3	8	230	
БЛ4	"	БЛ4	2	270	
БЛ5	"	БЛ5	5	540	
БЛ6	"	БЛ6	2	360	
БЛ7	"	БЛ7	1	400	
		Изделия соединительные			
Т2	1.030.1-1.4-1-080-01	Т2	28	10,4	
Т3	-120	Т3	248	0,4	
Т4	-120-01	Т4	4	0,7	
Т8	-140	Т8	151	0,5	
Т17	-220	Т17	29	0,3	
Т20	-220-03	Т20	5	0,6	
Т24	-240	Т24	28	1,1	
Т25	-260	Т25	26	1,0	
-8х20х60	1.030.1-1.3-1-453	-8х20х60	14	0,1	
-8х60х100	ГОСТ19903-74*	-8х60х100	9	0,4	
-8х80х140	1.030.1-1.3-1-455	-8х80х140	233	0,7	
-8х100х300	ГОСТ19903-74*	-8х100х300	11	1,9	
-8х140х140	1.030.1-1.3-1-456	-8х140х140	2	1,2	
-10х160х160	-454	-10х160х160	4	2,0	
L63х5	ГОСТ8509-86	L63х5, ГОСТ8509-86, l=200	4	1,0	
L63х5	"	L63х5, ГОСТ8509-86, l=250	38	1,2	
L75х6	"	L75х6, ГОСТ8509-86, l=100	1	0,7	
ФК3	1.030.1-1.4-1-060	ФК3	1	15,5	
ТК3	-110	ТК3	2	17,6	
МС2	903-1-281.90 КЖ.И-МС2	МС2	20	12,7	
МС3	КЖ.И-МС3,МС3а	МС3	1	12,2	
МС3а	КЖ.И-МС3,МС3а	МС3а	5	12,2	
МС4	КЖ.И-МС4,МС4а,МС31,МС31а	МС4	3	17,1	
МС4а	КЖИ-МС4,МС4а,МС31,МС31а	МС4а	3	17,1	
МС5	КЖ.И-МС5,МС6	МС5	6	5,7	
МС30	КЖ.И-МС30,МС43	МС30	5	2,7	
МС32	903-1-281.90 КЖ.И-МС32,МС36	МС32	7	59,0	
МС35	КЖ.И-МС33...МС35	МС35	1	19,8	
МС36	КЖ.И-МС32,МС36	МС36	4	65,6	
МС37	КЖ.И-МС37	МС37	11	9,8	
МС39	КЖ.И-МС39...МС42	МС39	5	7,4	
МС40	КЖ.И-МС39...МС42	МС40	5	8,0	
МС41	КЖ.И-МС39...МС42	МС41	4	9,3	
МС42	КЖ.И-МС39...МС42	МС42	1	11,8	
МС43	КЖ.И-МС30,МС43	МС43	1	4,4	
МС44	КЖ.И-МС44	МС44	2	13,1	
МС45	КЖ.И-МС38,МС45	МС45	6	20,6	
Г8	ГОСТ8240-72*	Г8, ГОСТ8240-72*, l=160	1	1,1	
Г22	"	Г22, ГОСТ8240-72*, l=110	2	2,3	
Болт М12	ГОСТ7798-70*	Болт М12	10	0,05	
Гайка М12	ГОСТ5915-70*	Гайка М12	10	0,015	
Шайба М12	ГОСТ11371-78	Шайба М12	10	0,006	
ф16АI	ГОСТ5781-82	ф16АI, ГОСТ5781-82, l=300	4	0,6	

*Схема расположения закладных изделий в стеновых панелях принята по вып. 0-3.

Взам. инв. №

Подп. и дата

Инв. № подл.

Привязан:

Инв. №

		903-1-281.90	КЖ
Нач. отд.	Агранович	Котельная с 4 котлами Е-10-1,4Р. Золошлакоудаление пневматическое.	
Н. контр.	Зорин		
Гл. спец.	Зорин	Главный корпус	Стадия: Р; Лист: 39; Листов:
Зав. гр.	Шахновский		
Провер.	Шахновский	Спецификация к схеме расположения стеновых панелей из легкого бетона при $t_н$=-30°	ХАРЬКОВСКИЙ ПРОМСТРОЙНИИПРОЕКТ
Разраб.	Квасова		

Альбом 6.41

Марка	Обозначение	Наименование	Кол.	Масса ед., кг	Примечание
		При t=-40°			
		Панели наружных стен			
ПС1	1.030.1-1.1-1 04-11	ПС60.9.3,0-6Л-47	12	2070	
ПС2	903-1-281.90 КЖ.И-ПС2,ПС3	ПС2	46	1020	
ПС3	1.030.1-1.1-1 05-06	ПС60.12.3,0-3Л-48	10	2730	
ПС4	07-09	ПС60.18.3,0-6Л-47	12	4120	
ПС5	07-09	ПС60.18.3,0-6Л-50	11	4120	
ПС6	04-11	ПС60.9.3,0-6Л-48	15	2070	
ПС7	05-06	ПС60.12.3,0-3Л-31	34	2730	
ПС8	903-1-281.90 КЖ.И-ПС8...ПС10	ПС8	2	1960	
ПС9	КЖ.И-ПС8...ПС10	ПС9	5	2580	
ПС10	КЖ.И-ПС8...ПС10	ПС10	2	3820	
ПС11	КЖ.И-ПС11,ПС15	ПС11	3	4100	
ПС12	1.030.1-1.1-1 07-09	ПС60.18.3,0-6Л-48	3	4120	
ПС13	07-09	ПС60.18.3,0-6Л-31	2	4120	
ПС14	04-11	ПС60.9.3,0-6Л-32	2	2070	
ПС15	903-1-281.90 КЖ.И-ПС11, ПС15	ПС15	6	2780	
ПС16	КЖ.И-ПС11,ПС15	ПС16	5	4120	
ПС17	1.030.1-1.1-1 03-6	ПС30.18.3,0-6Л-57	14	2050	
ПС18	903-1-281.90 КЖ.И-ПС18, ПС19	ПС18	2	2070	
ПС19	КЖ.И-ПС18,ПС19	ПС19	1	4120	
ПС20	КЖ.И-ПС20	ПС20	4	4120	
ПС21	1.030.1-1.1-1 07-09	ПС60.18.3,0-6Л-32	3	4120	
ПС22	01-11	ПС30.12.3,0-6Л-57	3	1370	
ПС23	903-1-281.90 КЖ.И-ПС2, ПС23	ПС23	4	680	
ПС24	КЖ.И-ПС24, ПС36	ПС24	3	2730	
ПС25	1.030.1-1.1-1 04-11	ПС60.9.3,0-6Л-35	3	2070	
ПС26	1.030.1-1.2-16.00-01	ПК60.7-Л	3	1300	
ПС27	903-1-281.90 КЖ.И-ПС27,ПС28,ПС30	ПС27	2	2070	
ПС28	КЖ.И-ПС27,ПС28,ПС30	ПС28	4	5390	
ПС29	1.030.1-1.1-1 04-13	ПСВ0.9.4,0-6Л-42	2	2710	
ПС30	903-1-281.90 КЖ.И-ПС27,ПС28,ПС30	ПС30	4	3600	
ПС31	КЖ.И-ПС31,ПС32	ПС31	4	5390	
ПС32	КЖ.И-ПС31,ПС32	ПС32	4	2710	
ПС33	1.030.1-1.1-1 05-09	ПС60.12.4,0-6Л-31	6	3600	
ПС34	61-04	2ПС12.18.4,0-Л-59	16	1070	
ПС35	59-04	2ПС6.18.4,0-Л-60	16	530	
ПС36	903-1-281.90 КЖ.И-ПС36,ПС40	ПС36	2	2070	
ПС37	КЖ.И-ПС37,ПС41	ПС37	2	3100	
ПС38	1.030.1-1.1-1 61-06	2ПС12.21.3,0-Л-59	2	950	
ПС39	903-1-281.90 КЖ.И-ПС39,ПС40	ПС39	1	4760	
ПС40	903-1-281.90 КЖ.И-ПС39,ПС40	ПС40	2	2710	
ПС41	КЖ.И-ПС37,ПС41	ПС41	2	3900	
ПС42	1.030.1-1.1-1 57-15	2ПС3.21.4,0-Л-3	2	310	
ПС43	01-06	ПС30.9.3,0-6Л-53	7	1030	
ПС44	1.030.1-1.1-1 03-06	ПС30.18.30-6Л-56	19	2050	
ПС45	01-11	ПС30.12.3,0-6Л-56	8	1370	
ПС46	903-1-281.90 КЖ.И-ПС46,ПС47	ПС46	1	4106	
ПС47	КЖ.И-ПС46,ПС47	ПС47	1	3066	
		Блоки наружных стен			
БЛ1	903-1-281.90 КЖ.И-БЛ1...БЛ7	БЛ1	6	220	
БЛ2	"	БЛ2	16	440	
БЛ3	"	БЛ3	8	290	
БЛ4	"	БЛ4	2	330	
БЛ5	"	БЛ5	5	660	
БЛ6	"	БЛ6	2	440	
БЛ7	"	БЛ7	1	510	
		Изделия соединительные			
Т2	1.030.1-1.4-1-080-01	Т2	28	10,4	
Т3	-120	Т3	248	0,4	
Т4	-120-01	Т4	4	0,7	
Т8	-140	Т8	151	0,5	
Т17	-220	Т17	29	0,3	
Т20	-220-03	Т20	5	0,6	
Т24	-240	Т24	28	1,1	
Т25	-260	Т25	26	1,0	
-8х20х60	1.030.1-1.3-1-453	-8х20х60	14	0,1	
-8х60х100	ГОСТ19903-74*	-8х60х100	9	0,4	
-8х80х140	1.030.1-1.3-1-455	-8х80х140	233	0,7	
-8х100х300	ГОСТ19903-74*	-8х100х300	11	1,9	
-8х140х140	1.030.1-1.3-1-456	-8х140х140	2	1,2	
-10х160х160	-454	-10х160х160	4	2,0	
L63х5	ГОСТ8509-86	L63х5,ГОСТ8509-86,ℓ=200	4	1,0	
L63х5	"	L63х5,ГОСТ8509-86,ℓ=250	38	1,2	
L75х6	"	L75х6,ГОСТ8509-86,ℓ=100	1	0,7	
ФК2	1.030.1-1.4-1-060	ФК2	1	17,9	
ТК2	1.030.1-1.4-1-110	ТК2	2	20,1	
МС3	903-1-281.90 КЖ.И-МС3,МС3а	МС3	13	12,2	
МС3а	КЖ.И-МС3,МС3а	МС3а	16	12,2	
МС5	КЖ.И-МС5,МС6	МС5	6	5,7	
МС30	КЖ.И-МС30,МС43	МС30	5	2,7	
МС31	КЖ.И-МС4,МС4а МС31,МС31а	МС31	5	17,1	
МС31а	КЖ.И-МС4,МС4а МС31,МС31а	МС31а	2	17,1	
МС32	КЖ.И-МС32,МС36	МС32	7	59,0	
МС35	903-1-281.90 КЖ.И-МС33...МС35	МС35	1	19,8	
МС36	КЖ.И-МС32,МС36	МС36	4	65,6	
МС37	КЖ.И-МС37	МС37	11	9,8	
МС38	КЖ.И-МС38,МС45	МС38	4	3,6	
МС40	КЖ.И-МС39...МС42	МС40	5	8,0	
МС41	КЖ.И-МС39...МС42	МС41	4	9,3	
МС42	КЖ.И-МС39...МС42	МС42	1	11,8	
МС43	КЖ.И-МС30,МС43	МС43	1	4,4	
МС44	КЖ.И-МС44	МС44	2	13,1	
МС45	КЖ.И-МС38,МС45	МС45	6	20,6	
Г8	ГОСТ8240-72*	Г8,ГОСТ8240-72*,ℓ=160	1	1,1	
Г22	"	Г22,ГОСТ8240-72,ℓ=110	2	2,3	
Болт М12	ГОСТ7798-70*	Болт М12	10	0,05	
Гайка М12	ГОСТ5915-70*	Гайка М12	10	0,015	
Шайба М12	ГОСТ11371-78	Шайба М12	10	0,006	
ф16АI	ГОСТ5781-82	ф16АI,ГОСТ5781-82,ℓ=300	4	0,6	

*Схема расположения закладных изделий в стеновых панелях принята по вып. 0-3.

Привязан:

Инв. №

Взам. инв. №

Подп. и дата

Инв. № подл.

		903-1-281.90	КЖ
Нач. отд.	Агранович	Котельная с 4 котлами Е-10-1,4Р. Золошлакоудаление пневматическое	
Н. контр.	Зорин		
Гл. спец.	Зорин		
Зав. гр.	Шахновский	Главный корпус	Стадия: Р; Лист: 40; Листов:
Провер.	Шахновский		
Разраб.	Квасова	Спецификация к схеме расположения стеновых панелей из легкого бетона при t=-40°	Харьковский Промстройниипроект

Альбом 6 ч.1

Марка	Обозначение	Наименование	Кол.	Масса ед., кг	Приме-чание
		при $t_н$=-20°			
		Панели наружных			
		стен			
ПС1	1.030.1-1.1-1 04-05	ПС60.9.2,0-2.л-47	12	1420	
ПС2	903-1-281.90 КЖ.И-ПС2,ПС23	ПС2	16	700	
ПС3	110-85.1-090-03	ПС60.12.2,0-А-9	5	1388	
ПС4	080-06	ПС60.18.2,0-А-8	9	2084	
ПС5	070-03	ПС60.18.2,0-А-7	9	2089	
ПС6	090	ПС60.9.2,0-А-9	12	1039	
ПС7	010-03	ПС60.12.2,0-А-1	29	1383	
ПС8	903-1-281.90 КЖ.И-ПС8...ПС10	ПС8	2	1660	
ПС9	КЖ.И-ПС8...ПС10	ПС9	5	3280	
ПС10	КЖ.И-ПС8...ПС10	ПС10	2	2200	
ПС11	КЖ.И-ПС11, ПС15	ПС11	2	2830	
ПС12	1.030.1-1.1-107-01	ПС60.18.2,0-3.л-48	1	2830	
ПС13	110-85.1-010-06	ПС60.18.2,0-А-1	2	2079	
ПС14	1.030.1-1.1-1 04-05	ПС60.9.2,0-2.л-32	1	1420	
ПС15	КЖ.И-ПС11,ПС15	ПС15	1	1880	
ПС16	110-85.1-090-06	ПС60.18.2,0-А-9	5	2084	
ПС17	1.030.1-1.1-1 03-04	ПС30.18.2,0-6.л-57	7	1420	
ПС18	903-1-281.90 КЖ.И-ПС18,ПС19	ПС18	2	1420	
ПС19	КЖ.И-ПС19А	ПС19-А	1	2079	
ПС20	КЖ.И-ПС20	ПС20	4	2830	
ПС21	1.030.1-1.1-1 07-01	ПС60.18.2,0-3.л-32	2	2830	
ПС22	110-85.1-170	ПС30.12.2,0-А-17	3	700	
ПС23	903-1-281.90 КЖ.И-ПС23А,ПС46А	ПС23-А	4	349	
ПС24	КЖ.И-ПС24,ПС36	ПС24	3	1880	
ПС25	110-85.1-130	ПС60.12.2,0-А-13	4	1399	
ПС26	1.030.1-1.2-16.00-01	ПК60.7-л	4	1300	
ПС27	903-1-281.90 КЖ.И-ПС27,ПС28,ПС30	ПС27	3	2070	
ПС28	КЖ.И-ПС27,ПС28,ПС30	ПС28	2	2830	
ПС29	1.030.1-1.1-1 05-07	ПС60.12.3,0-6.л-31	2	2740	
ПС30	110-85.1-110-03	ПС60.12.2,0-А-11	4	1389	
ПС31	903-1-281.90 КЖ.И-ПС31,ПС32	ПС31	1	2830	
ПС32	КЖ.И-ПС31,ПС32	ПС32	1	2070	
ПС34	1.030.1-1.1-1 61-02	2ПС12.18.3,0-л-59	6	810	
ПС35	59-02	2ПС6.18.3,0-л-60	4	410	
ПС36	903-1-281.90 КЖ.И-ПС24,ПС36	ПС36	2	1420	
ПС37	КЖ.И-ПС37,ПС41	ПС37	1	2300	
ПС38	КЖ.И-ПС38	ПС38	4	800	
ПС39	КЖ.И-ПС39,ПС40	ПС39	1	4120	
ПС40	903-1-281.90 КЖ.И-ПС39,ПС40	ПС40	2	1420	
ПС41	903-1-281.90 КЖ.И-ПС37,ПС41	ПС41	2	2900	
ПС42	1.030.1-1.1-1 57-13	2ПС3.21.3,0-л-3	2	240	
ПС43	1.030.1-1.1-1 01-04	ПС30.9.2,0-6.л-56	4	710	
ПС44	1.030.1-1.1-1 03-04	ПС30.18.2,0-6.л-56	4	1420	
ПС45	110-85.1-030	ПС30.9.2,0-А-3	3	517	
ПС46	КЖ.И-ПС23А,ПС46А	ПС46-А	30	520	
ПС47	110-85.1-170-03	ПС30.18.2,0-А-17	7	1044	
ПС48	200-03	ПС6.18.2,0-А-20	12	213	
ПС50	190-03	ПС12.18.2,0-А-19	10	422	
ПС51	1.030.1-1.1-1. 01-09	ПС30.12.2,0-6.л-56	1	940	
ПС52	110-85.1-030-03	ПС30.12.2,0-А-3	7	694	
ПС53	030-06	ПС30.18.2,0-А-3	15	1038	
ПС54	120	ПС60.9.2,0-А-12	3	1041	
ПС55	1.030.1-1.1-1. 05	ПС60.12.2,0-2.л-48	5	1880	
ПС56	07-01	ПС60.18.2,0-3.л-50	2	2830	
ПС57	04-05	ПС60.9.2,0-2.л-48	3	1420	
ПС58	07-01	ПС60.18.2,0-3.л-47	4	2830	
ПС59	110-85.1-080-03	ПС60.12.2,0-А-8	5	1388	
ПС60	090-06	ПС60.18.2,0-А-9	2	2084	
ПС61	010	ПС60.9.2,0-А-1	9	1034	
ПС62	120-06	ПС60.18.2,0-А-12	2	2086	
ПС63	100-06	ПС60.18.2,0-А-10	3	2092	
ПС64	903-1.281.90 КЖ.И-ПС46,ПС47	ПС47	1	2044	
ПС65	КЖ.И-ПС46,ПС47	ПС46	1	2740	
БЛ1	903-1-281.90 КЖ.И-БЛ1...БЛ7	БЛ1.2,0	6	130	
БЛ2	"	БЛ2.2,0	16	260	
БЛ3	"	БЛ3.2,0	8	170	
БЛ4	"	БЛ4.3,0	2	220	
БЛ5	"	БЛ5.3,0	5	440	
БЛ6	"	БЛ6.3,0	2	290	
БЛ7	"	БЛ7.2,0	3	300	
		Изделия соединительные			
Т2	1.030.1-1.4-1-080-01	Т2	28	10,4	
Т3	-120	Т3	281	0,4	
Т4	-120-01	Т4	4	0,7	
Т8	-140	Т8	253	0,5	
Т17	-220	Т17	43	0,3	
Т20	-220-03	Т20	5	0,6	
Т24	-240	Т24	28	1,1	
Т25	-260	Т25	26	1,0	
-8×80×140	-3-2-455	-8×80×140	233	0,7	
-8×140×140	-456	-8×140×140	2	1,2	
-8×20×60	-453	-8×20×60	14	0,1	
-10×160×160	-454	-10×160×160	4	2,0	
-8×100×300		-8×100×300	11	1,9	
-8×60×100		-8×60×100	9	0,4	
L63×5	ГОСТ 8509-86	L63×5, ГОСТ 8509-86, ℓ=250	38	1,2	
L75×6	"	L75×6, ГОСТ 8509-86, ℓ=100	1	0,7	
L63×5	"	L63×5, ГОСТ 8509-86, ℓ=200	4	1,0	
ФК4	1.030.1-1.4-1-060-07	ФК4	1	11,7	
ТК4	-110-01	ТК4	2	12,2	
МС2	903-1-281.90 КЖ.И-МС2	МС2	20	12,7	
МС3	КЖ.И-МС3,МС3а	МС3	1	12,2	
МС3а	КЖ.И-МС3,МС3а	МС3а	15	12,2	
МС5	КЖ.И-МС5,МС44	МС5	6	5,7	
МС30	КЖ.И-МС30,МС38	МС30	5	2,7	
МС32	КЖ.И-МС32,МС36	МС32	7	59,0	
МС35	КЖ.И-МС33...МС35	МС35	1	19,8	
МС36	КЖ.И-МС32,МС36	МС36	4	65,6	
МС37	КЖ.И-МС37	МС37	11	9,8	
МС39	КЖ.И-МС39...МС42	МС39	5	7,4	
МС40	КЖ.И-МС39...МС42	МС40	4	8,0	
МС42	КЖ.И-МС39...МС42	МС42	1	11,8	
МС43	КЖ.И-МС43,МС6	МС43	1	4,4	
МС44	КЖ.И-МС5,МС44	МС44	2	13,1	
МС45	КЖ.И-МС45	МС45	6	20,6	
С8	ГОСТ 8240-72*	С8, ГОСТ 8240-72*, ℓ=160	1	1,1	
С22	"	С22, ГОСТ 8240-72*, ℓ=110	2	2,3	
Болт М12	ГОСТ 7798-70*	Болт М12	10	0,05	
Гайка М12	ГОСТ 5915-70*	Гайка М12	10	0,015	
Шайба М12	ГОСТ 11371-78	Шайба М12	10	0,006	
ф16АI	ГОСТ 5781-82	ф16АI, ГОСТ 5781-82, ℓ=300	4	0,6	

Привязан:

Инв.№

Инв.№ подл. | Подпись и дата | Взам.инв.№

		903-1-281.90 КЖ	
Нач.отд.	Игранович	Котельная с 4 котлами Е-10-1,4 Р. Золошлакоудаление пневматическое	
Н.контр.	Зорин		
Гл.спец.	Зорин		
Зав.гр.	Шаховской	Главный корпус	Стадия: Р; Лист: 41; Листов:
Вед.инж.	Малуша		
Провер.	Малуша	Спецификация к схеме расположения стеновых панелей из арболита при $t_н$=-20°	Харьковский Промстройниипроект
Разраб.	Минаева		

Марка	Обозначение	Наименование	Кол.	Масса ед., кг	Примечание
		При tн=-30°			
		Панели наружных			
		стен			
ПС1	1.030.1-1.1-1 04-08	ПС60.9.2,5-2.л-47	12	1740	
ПС2	903-1-281.90 КЖ.И-ПС2,ПС23	ПС2	14	860	
ПС3	110-85.1-090-03	ПС60.12.2,0-А-9	10	1388	
ПС4	-080-06	ПС60.18.2,0-А-8	13	2084	
ПС5	-070-03	ПС60.18.2,0-А-7	11	2089	
ПС6	-090	ПС60.9.2,0-А-9	12	1039	
ПС7	-010-03	ПС60.12.2,0-А-1	34	1383	
ПС8	903-1-281.90 КЖ.И-ПС8...ПС10	ПС8	2	1660	
ПС9	КЖ.И-ПС8...ПС10	ПС9	5	3280	
ПС10	КЖ.И-ПС8...ПС10	ПС10	2	2200	
ПС11	КЖ.И-ПС11, ПС15	ПС11	2	3460	
ПС12	1.030.1-1.1-1 07-07	ПС60.18.2,5-6.л-48	3	3500	
ПС13	110-85.1-010-06	ПС60.18.2,0-А-1	2	2079	
ПС14	1.030.1-1.1-1 04-08	ПС60.9.2,5-2.л-32	2	1740	
ПС15	903-1-281.90 КЖ.И-ПС11,ПС15	ПС15	1	1880	
ПС16	110-85.1-090-06	ПС60.18.2,0-А-9	5	2084	
ПС17	1.030.1-1.1-1 03-05	ПС30.18.2,5-6.л-57	7	1740	
ПС18	903-1-281.90 КЖ.И-ПС18;ПС19	ПС18	2	1740	
ПС19	КЖ.И-ПС19А	ПС19-А	1	2079	
ПС20	КЖ.И-ПС20	ПС20	4	3500	
ПС21	1.030.1-1.1-1 07-07	ПС60.18.2,5-3.л-32	2	3500	
ПС22	110-85.1-170	ПС30.12.2,0-А-17	3	700	
ПС23	903-1-281.90 КЖ.И-ПС23А,ПС46А	ПС23-А	4	349	
ПС24	КЖ.И-ПС24,ПС36	ПС24	3	2310	
ПС25	110-85.1-130	ПС60.12.2,0-А-13	4	1399	
ПС26	1.030.1-1.2-1 6.00-01	ПК60.7-П	4	1300	
ПС27	903-1-281.90, КЖ.И-ПС27, ПС28, ПС30	ПС27	3	1740	
ПС28	КЖ.И-ПС27, ПС28, ПС30	ПС28	2	4760	
ПС29	1.030.1-1.1-1 05-08	ПС60.12.3,5-6.л-31	2	2390	
ПС30	110-85.1-110-03	ПС60.12.20-А-11	4	1389	
ПС31	903-1-281.90 КЖ.И-ПС31,ПС32	ПС31	1	4760	
ПС32	КЖ.И-ПС31, ПС32	ПС32	1	3180	
ПС34	1.030.1-1.1-1 61-03	2ПС12.18.3,5-л-59	6	940	
ПС35	59-03	2ПС6.18.3,5-л-60	4	470	
ПС36	903-1-281.90 КЖ.И-ПС24,ПС36	ПС36	2	1760	
ПС37	КЖ.И-ПС37,ПС41	ПС37	1	2700	
ПС38	1.030.1-1.1-1 61-05	2ПС12.21.2,5-л-59	4	800	
ПС39	903-1-281.90 КЖ.И-ПС39,ПС40	ПС39	1	4120	
ПС40	КЖ.И-ПС39,ПС40	ПС40	2	2740	
ПС41	КЖ.И-ПС37,ПС41	ПС41	2	3400	
ПС42	1.030.1-1.1-1 57-14	2ПС3.21.3,5-л-3	2	270	
ПС43	01-05	ПС30.9.2,5-6.л-56	4	870	
ПС44	03-05	ПС30.18.2,5-6.л-56	4	1740	
ПС45	110-85.1-030	ПС30.9.2,0-А-3	3	517	
ПС46	903-1-281.90 КЖ.И-ПС23А,ПС46А	ПС46-А	30	520	
ПС47	110-85.1-170-03	ПС30.18.2,0-А-17	7	1044	
ПС48	-200-03	ПС6.18.2,0-А-20	12	213	
ПС50	-190-03	ПС12.18.2,0-А-19	10	422	
ПС51	1.030.1-1.1-1 01-10	ПС30.12.2,5-6.л-56	1	1150	
ПС52	110-85.1-030-03	ПС30.12.2,0-А-3	7	694	
ПС53	-030-06	ПС30.18.2,0-А-3	15	1038	
ПС54	-120	ПС60.9.2,0-А-12	3	1041	
ПС55	1.030.1-1.1-1 05-03	ПС60.12.2,5-3.л-48	5	2310	
ПС56	07-06	ПС60.18.2,5-4.л-50	2	3480	
ПС57	04-08	ПС60.9.2,5-2.л-48	3	1740	
ПС58	07-06	ПС60.18.2,5-4.л-47	4	3480	
ПС59	110-85.1-080-03	ПС60.12.2,0-А-8	5	1388	
ПС60	-090-06	ПС60.18.2,0-А-9	2	2084	
ПС61	-010	ПС60.9.2,0-А-1	9	1034	
ПС62	-120-06	ПС60.18.2,0-А-12	2	2086	
ПС63	-100-06	ПС60.18.2,0-А-10	3	2092	
ПС64	903-1-281.90 КЖ.И-ПС46,ПС47	ПС47	1	2555	
ПС65	КЖ.И-ПС46,ПС47	ПС46	1	3420	
БЛ1	903-1-281.90 КЖ.И-БЛ1...БЛ7	БЛ1.2,5	6	170	
БЛ2	"	БЛ2.2,5	16	340	
БЛ3	"	БЛ3.2,5	8	230	
БЛ4	"	БЛ4.3,5	2	270	
БЛ5	"	БЛ5.3,5	5	540	
БЛ6	"	БЛ6.3,5	2	360	
БЛ7	"	БЛ7.2,5	3	400	
		Изделия соединительные			
Т2	1-030.1-1.4-1-080-01	Т2	28	10,4	
Т3	-120	Т3	248	0,4	
Т4	-120-01	Т4	4	0,7	
Т8	-140	Т8	155	0,5	
Т17	-220	Т17	29	0,3	
Т20	-220-03	Т20	5	0,6	
Т24	-240	Т24	28	1,1	
Т25	-260	Т25	26	1,0	
-8х80х140	3-1-455	-8х80х140	233	0,7	
-8х140х140	-456	-8х140х140	2	1,2	
-8х20х60	-453	-8х20х60	14	0,1	
-10х160х160	-454	-10х160х160	4	2,0	
-8х100х300		-8х100х300	11	1,9	
-8х60х100		-8х60х100	9	0,4	
L63х5	ГОСТ 8509-86	L63х5,ГОСТ 8509-86, ℓ=250	38	1,2	
L75х6	"	L75х6,ГОСТ 8509-86, ℓ=100	1	0,7	
L63х5	"	L63х5,ГОСТ 8509-86, ℓ=200	4	1,0	

Марка	Обозначение	Наименование	Кол.	Масса ед., кг	Примечание
ФК3	1.030.1-1.4-1-060-05	ФК3	1	15,5	
ТК3	-110	ТК3	2	17,6	
МС2	903-1-281.90 КЖ.И-МС2	МС2	20	12,7	
МС3	КЖ.И-МС3,МС3а	МС3	1	12,2	
МС3а	КЖ.И-МС3,МС3а	МС3а	15	12,2	
МС4	КЖ.И-МС4,МС4а,МС31,МС31а	МС4	3	17,1	
МС4а	КЖ.И-МС4,МС4а,МС31,МС31а	МС4а	3	17,1	
МС5	КЖ.И-МС5,МС44	МС5	6	5,7	
МС30	КЖ.И-МС30,МС38	МС30	5	2,7	
МС32	КЖ.И-МС32,МС36	МС32	7	59,0	
МС35	КЖ.И-МС33...МС38	МС35	1	19,8	
МС36	КЖ.И-МС32,МС36	МС36	4	65,6	
МС37	КЖ.И-МС37	МС37	11	9,8	
МС39	КЖ.И-МС39...МС42	МС39	5	7,4	
МС40	КЖ.И-МС39...МС42	МС40	5	8,0	
МС41	КЖ.И-МС39...МС48	МС41	4	9,3	
МС42	КЖ.И-МС39...МС42	МС42	1	11,8	
МС43	КЖ.И-МС43,МС6	МС43	1	4,4	
МС44	КЖ.И-МС5,МС44	МС44	2	13,1	
МС45	КЖ.И-МС45	МС45	6	20,6	
С8	ГОСТ 8240-72*	С8,ГОСТ 8240-72*, ℓ=160	1	1,1	
С22	"	С22,ГОСТ 8240-72*, ℓ=110	2	2,3	
Болт М12	ГОСТ 7798-70*	Болт М12	10	0,05	
Гайка М12	ГОСТ 5915-70*	Гайка М12	10	0,015	
Шайба М12	ГОСТ 11371-78	Шайба М12	10	0,006	
ф16АI	ГОСТ 5781-82	ф16АI,ГОСТ 5781-82, ℓ=300	4	0,6	

Привязан:

Инв.№

Взам.инв.№ | Подпись и дата | Инв.№ подл.

Нач.отд.	Игранович	
Н.контр.	Зорин	
Гл.спец.	Зорин	
Зав.гр.	Шарковский	
Вед.инж.	Малуша	
Провер.	Малуша	
Разраб.	Минаева	

903-1-281.90 КЖ

Котельная с 4 котлами Е-10-1,4Р
Золошлакоудаление пневматическое

Главный корпус

Стадия	Лист	Листов
Р	42	

Спецификация к схеме расположения стеновых панелей из арболита при tн=-30°

Харьковский Промстройниипроект

Альбом 6 ч.1

Марка	Обозначение	Наименование	Кол.	Масса ед., кг	Примечание
		При $t_н=-40°$			
		Панели наружных			
		стен			
ПС1	1.030.1-1.1-1 04-11	ПС60.9.3,0-2л-47	12	2070	
ПС2	903-1-281.90 КЖ.И-ПС2, ПС23	ПС2	14	1020	
ПС3	110-85.1-090-04	ПС60.12.2,5-А-9	10	1653	
ПС4	-080-07	ПС60.18.2,5-А-8	13	2488	
ПС5	-070-04	ПС60.18.2,5-А-7	11	2493	
ПС6	-090-01	ПС60.9.2,5-А-9	12	1239	
ПС7	-010-04	ПС60.12.2,5-А-1	34	1648	
ПС8	903-1-281.90 КЖ.И-ПС8...ПС10	ПС8	2	1960	
ПС9	КЖ.И-ПС8...ПС10	ПС9	5	2580	
ПС10	КЖ.И-ПС8...ПС10	ПС10	2	3820	
ПС11	КЖ.И-ПС11, ПС15	ПС11	2	4100	
ПС12	1.030.1-1.1-1 07-09	ПС12	3	4120	
ПС13	110-85.1-010-07	ПС60.18.2,5-А-1	2	2483	
ПС14	1.030.1-1.1-1 04-11	ПС60.9.3,0-6.л-32	2	2070	
ПС15	903-1-281.90 КЖ.И-ПС11, ПС15	ПС15	1	2730	
ПС16	110-85.1-090-07	ПС60.18.2,5-А-9	5	2488	
ПС17	1.030.1-1.1-1 03-06	ПС30.18.3,0-6.л-5	7	2050	
ПС18	903-1-281.90 КЖ.И-ПС18, ПС19	ПС18	2	2070	
ПС19	КЖ.И-ПС19А	ПС19-А	1	2488	
ПС20	КЖ.И-ПС20	ПС20	4	4120	
ПС21	1.030.1-1.1-1 07-09	ПС60.18.3,0-6.л-32	2	4120	
ПС22	110-85.1-170-01	ПС30.12.2,5-А-17	3	828	
ПС23	903-1-281.90 КЖ.И-ПС23-А, ПС46А	ПС23-А	4	417	
ПС24	КЖ.И-ПС24, ПС36	ПС24	3	2730	
ПС25	110-85.1-130-01	ПС60.12.2,5-А-13	4	1664	
ПС26	1.030.1-1.2-1 6.00-01	ПК60.7-Л	4	1300	
ПС27	903-1-281.90 КЖ.И-ПС27, ПС28, ПС30	ПС27	3	2070	
ПС28	КЖ.И-ПС27, ПС28, ПС30	ПС28	2	5390	
ПС29	1.030.1-1.1-1 04-13	ПС60.9.3,5-6.л-31	2	2710	
ПС30	110-85.1-110-04	ПС60.12.2,5-А-11	4	1655	
ПС31	903-1-281.90 КЖ.И-ПС31, ПС32	ПС31	1	5390	
ПС32	КЖ.И-ПС31, ПС32	ПС32	1	2710	
ПС33	110-85.1-010-04	ПС60.12.2,5-А-1	4	1648	
ПС34	1.030.1-1.1-1 61-04	2ПС12.18.4,0-л-59	6	1070	
ПС35	59-04	2ПС6.18.3,0-л-60	4	530	
ПС36	903-1-281.90 КЖ.И-ПС24, ПС36	ПС36	2	2070	
ПС37	КЖ.И-ПС37, ПС41	ПС37	1	3100	
ПС38	1.030.1-1.1-1 61-06	2ПС12.21.3,0-л-59	4	950	
ПС39	903-1-281.90 КЖ.И-ПС39, ПС40	ПС39	1	4760	
ПС40	КЖ.И-ПС39, ПС40	ПС40	2	2710	
ПС41	КЖ.И-ПС37, ПС41	ПС41	2	3900	
ПС42	1.030.1-1.1-1 57-15	2ПС3.21.4,0-л-3	2	310	
ПС43	01-06	ПС30.9.3,0-6.л-53	4	1030	
ПС44	03-06	ПС30.18.3,0-6.л-53	4	2050	

Марка	Обозначение	Наименование	Кол.	Масса ед., кг	Примечание
ПС45	110-85.1-030-01	ПС30.9.2,5-А-3	3	615	
ПС46	903-1-281.90 КЖ.И-ПС23-А, ПС46-А	ПС46-А	30	520	
ПС47	110-85.1-170-04	ПС30.18.2,5-А-17	7	1247	
ПС48	-200-05	ПС6.18.3,0-А-20	12	289	
ПС49	-010-01	ПС60.9.2,5-А-1	1	1234	
ПС50	-190-04	ПС12.18.2,5-А-19	10	498	
ПС51	1.030.1-1-1-1 01-11	ПС30.12.3,0.6.л-56	1	1370	
ПС52	110-85.1-030-03	ПС30.12.2,0-А-3	7	694	
ПС53	-030-06	ПС30.18.2,0-А-3	15	1038	
ПС54	-120-01	ПС60.9.2,5-А-12	3	1240	
ПС55	1.030.1-1.1-1 05-06	ПС60.12.3,0-3.л-48	5	2730	
ПС56	07-09	ПС60.18.3,0-6.л-50	2	4120	
ПС57	04-11	ПС60.9.3,0-6.л-48	3	2070	
ПС58	07-09	ПС60.18.3,0-6.л-47	4	4120	
ПС59	110-85.1-080-03	ПС60.12.2,0-А-8	5	1388	
ПС60	-090-06	ПС60.18.2,0-А-9	2	2084	
ПС61	-010	ПС60.9,2,0-А-1	8	1034	
ПС62	-120-07	ПС60.18.2,5-А-12	2	2490	
ПС63	-100-07	ПС60.18.2,5-А-10	3	2496	
ПС64	903-1-281.90 КЖ.И-ПС46, ПС47	ПС47	1	3066	
ПС65	КЖ.И-ПС46, ПС47	ПС46	1	4106	
БЛ1	903-1-281.90 КЖ.И-БЛ1...БЛ7	БЛ1.3,0	6	220	
БЛ2	"	БЛ2.3,0	16	440	
БЛ3	"	БЛ3.3,0	8	290	
БЛ4	"	БЛ4.4,0	2	330	
БЛ5	"	БЛ5.4,0	5	660	
БЛ6	"	БЛ6.4,0	2	440	
БЛ7	"	БЛ7.3,0	3	510	
		Изделия соединительные			
Т2	1.030.1-1.4-1-080-01	Т2	28	10,4	
Т3	-120	Т3	248	0,4	
Т4	-120-01	Т4	4	0,7	
Т8	-140	Т8	155	0,5	
Т17	-220	Т17	29	0,3	
Т20	-220-03	Т20	5	0,6	
Т24	-240	Т24	28	1,1	
Т25	-260	Т25	26	1,0	
-8×80×140	3-1-455	-8×80×140	233	0,7	
-8×140×140	-456	-8×140×140	2	1,2	
-8×20×60	-453	-8×20×60	14	0,1	
-10×160×160	-454	-10×160×160	4	2,0	
-8×100×300	ГОСТ 19903-74*	-8×100×300	11	1,9	
-8×60×100	"	-8×60×100	9	0,4	
L63×5	ГОСТ 8509-86	L63×5, ГОСТ 8509-86, ℓ=250	38	1,2	

Марка	Обозначение	Наименование	Кол.	Масса ед., кг	Примечание
L75×6	ГОСТ 8509-86	L75×6, ГОСТ 8509-86, ℓ=100	1	0,7	
L63×5	"	L63×5, ГОСТ 8509-86, ℓ=200	4	1,0	
ФК2	1.030.1-1.4-1-060-03	ФК2	1	17,9	
ТК2	-070-01	ТК2	2	20,1	
МС3	903-1-281.90 КЖ.И-МС3, МС3а	МС3	13	12,7	
МС3а	КЖ.И-МС3, МС3а	МС3а	16	12,7	
МС5	КЖ.И-МС5, МС44	МС5	6	5,7	
МС30	КЖ.И-МС30, МС38	МС30	5	2,7	
МС31	КЖ.И-МС4, МС4а, МС31, МС31а	МС31	5	17,1	
МС31а	КЖ.И-МС4, МС4а, МС31, МС31а	МС31а	2	17,1	
МС32	КЖ.И-МС32, МС36	МС32	7	59,0	
МС35	КЖ.И-МС33...МС35	МС35	1	19,8	
МС36	КЖ.И-МС32, МС36	МС36	4	65,8	
МС37	КЖ.И-МС37	МС37	11	9,8	
МС38	КЖ.И-МС30, МС38	МС38	4	3,6	
МС40	КЖ.И-МС39...МС42	МС40	5	8,0	
МС41	КЖ.И-МС39...МС42	МС41	4	9,3	
МС42	КЖ.И-МС39...МС42	МС42	1	11,8	
МС43	КЖ.И-МС43, МС6	МС43	1	4,4	
МС44	КЖ.И-МС5, МС44	МС44	2	13,1	
МС45	КЖ.И-МС45	МС45	6	20,6	
[8	ГОСТ 8240-72*	[8, ГОСТ 8240-72*, ℓ=160	1	1,1	
[22	"	[22, ГОСТ 8240-72*, ℓ=110	2	2,3	
Болт М12	ГОСТ 7798-70*	Болт М12	10	0,05	
Гайка М12	ГОСТ 5915-70*	Гайка М12	10	0,015	
Шайба М12	ГОСТ 11371-78	Шайба М12	10	0,006	
Ф16АI	ГОСТ 5781-82	Ф16АI, ГОСТ 5781-82, ℓ=300	4	0,6	

Инв. № подл. | Подпись и дата | Взам. инв. №

Привязан:

Инв. №

Нач. отд.	Агранович		
Н. контр.	Зорин		
Гл. спец.	Зорин		
Зав. гр.	Шахновский		
Вед. инж.	Малуша		
Провер.	Малуша		
Разраб.	Минаева		

903-1-281.90 КЖ

Котельная с 4 котлами Е-10-1,4Р
Золошлакоудаление пневматическое

Главный корпус

Стадия	Лист	Листов
Р	43	

Спецификация к схеме расположения стеновых панелей из арболита при $t_н=-40°$

Харьковский промстройниипроект

24566-12 45

Альбом 6 4.1

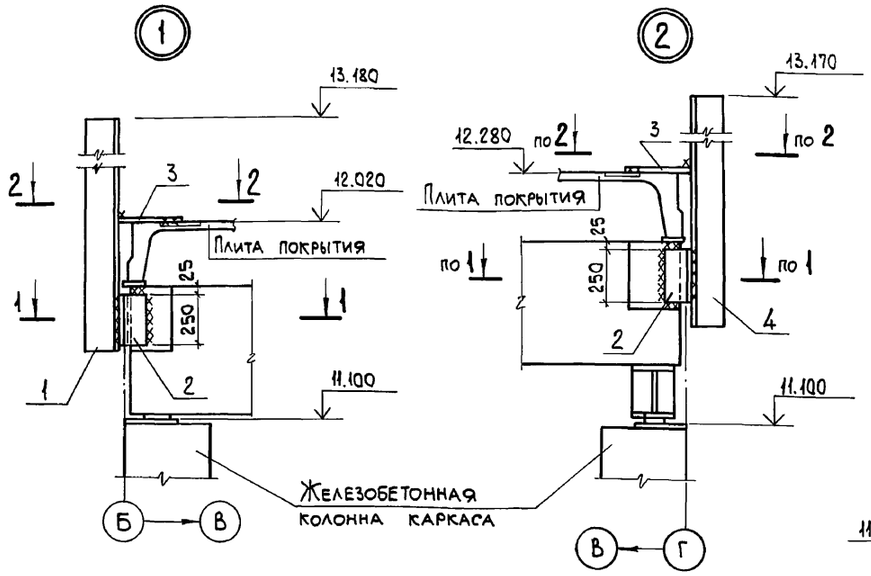

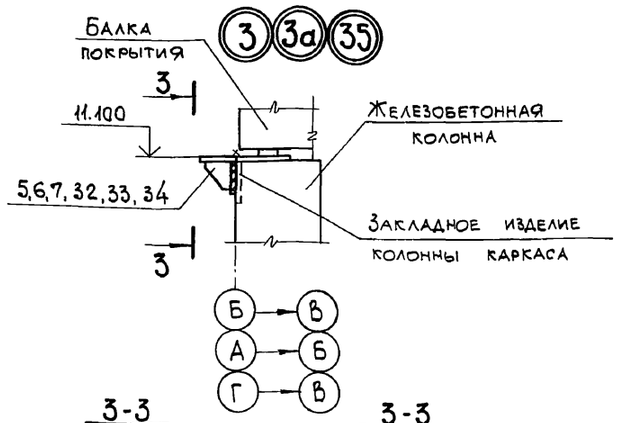

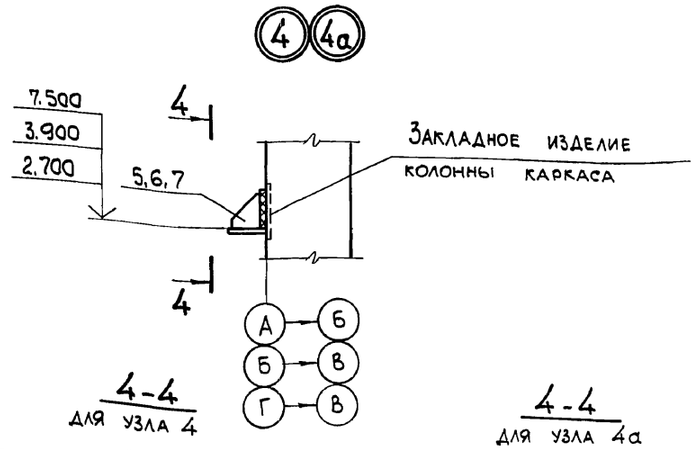

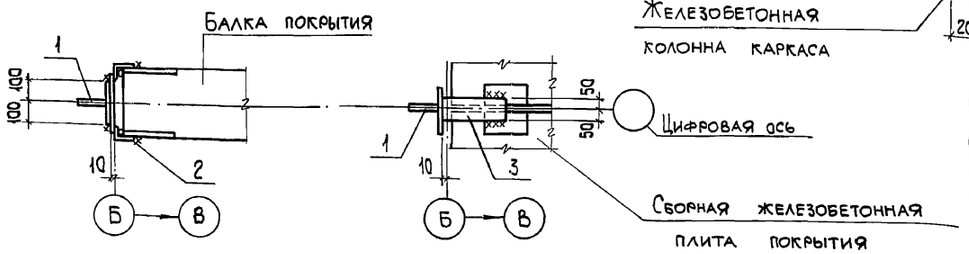

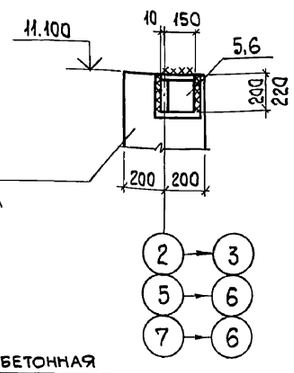

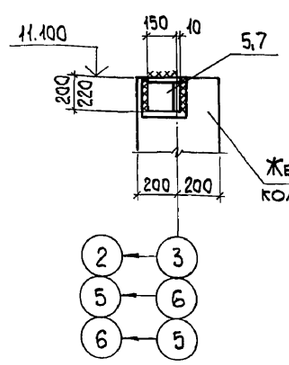

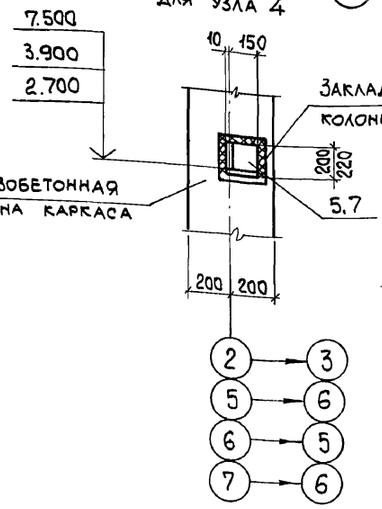

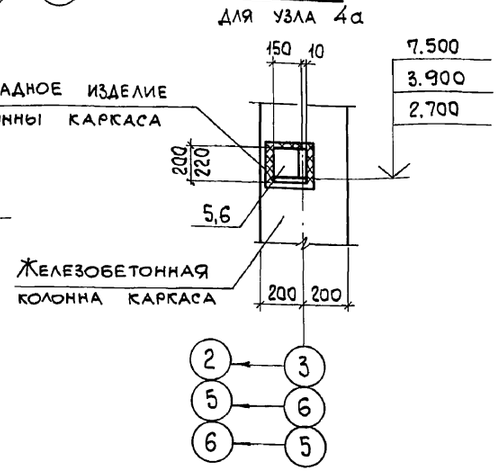

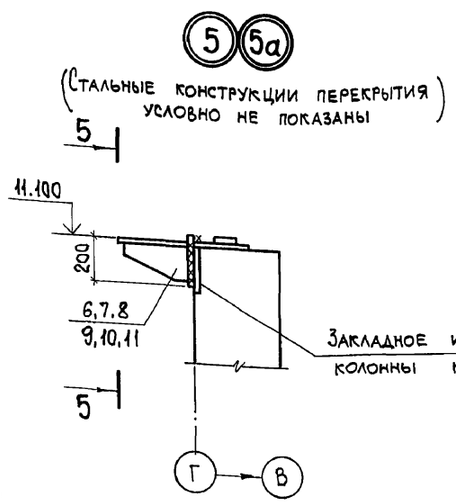

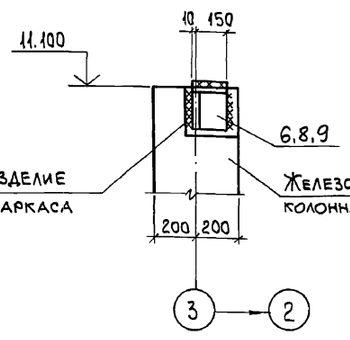

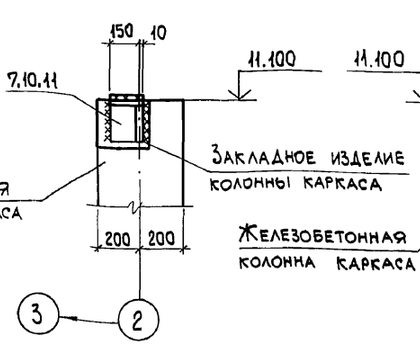

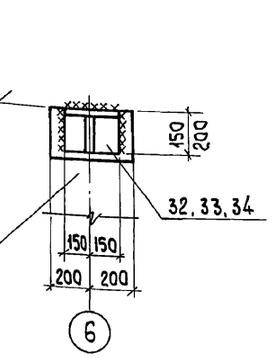

1. Спецификацию смотрите лист 48.
2. Приварку соединительных изделий и деталей крепления производить по ГОСТ 5264-80, катет шва - 6 мм, тип шва Н-1.
3. Маркировку узлов смотрите листы 35...37.

Привязан:

Инв. №

Нач.отд.	Агранович	
Н.контр.	Зорин	
Гл.спец.	Зорин	
Зав. гр.	Шахновский	
Вед.инж.	Малуша	
Провер.	Малуша	
Разраб.	Петраш	

903-1-281.90 КЖ

Котельная с 4 котлами Е-10-1,4 Р. Золошлакоудаление пневматическое.

Главный корпус

Стадия	Лист	Листов
Р	44	

Схема расположения стеновых панелей. Узел 1...5, 3а...5а, 35.

ХАРЬКОВСКИЙ ПРОМСТРОЙНИИПРОЕКТ

Инв. № подл. | Подп. и дата | Взам. инв. №

Альбом 6.41

6 6а

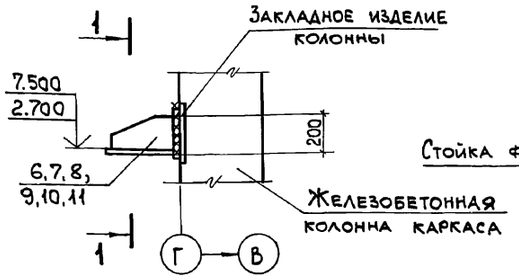

7

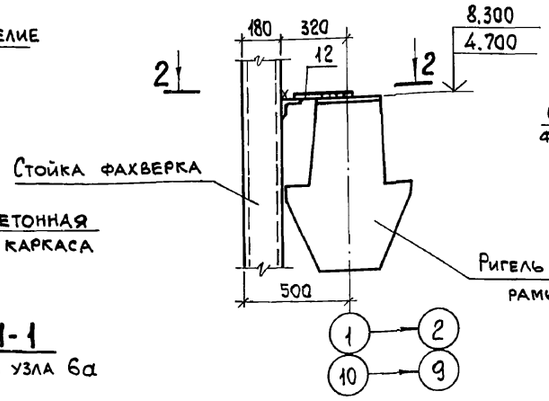

2-2

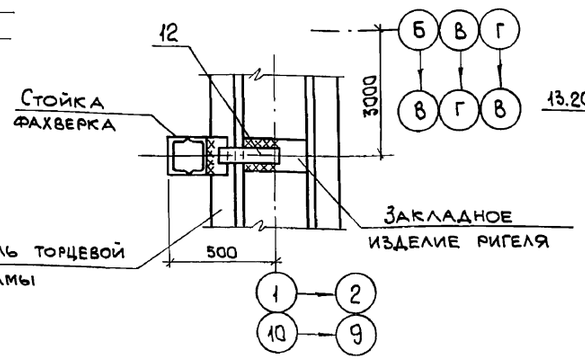

8

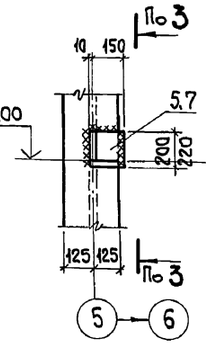

8а

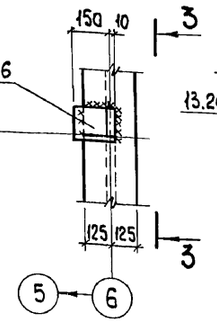

3-3

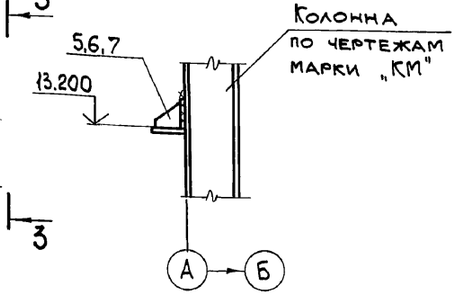

1-1 для узла 6

1-1 для узла 6а

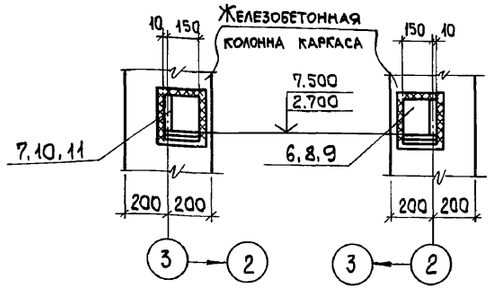

10

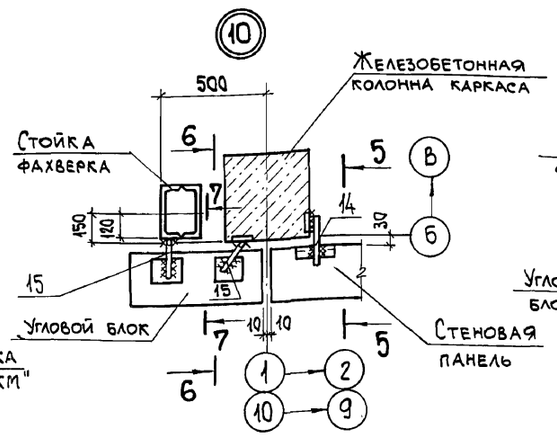

11

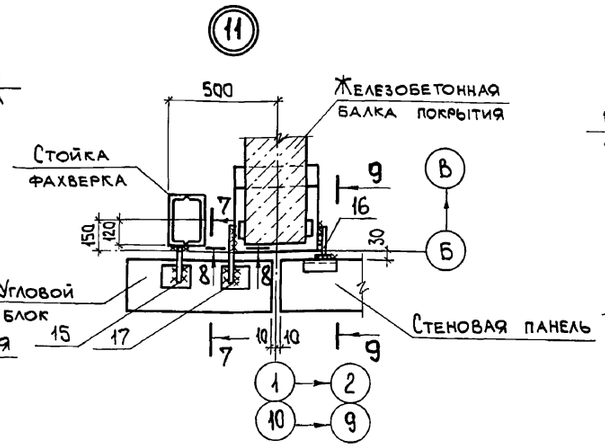

12

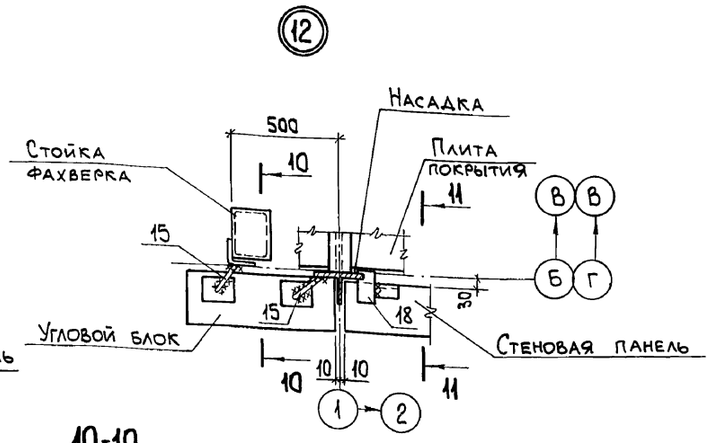

9

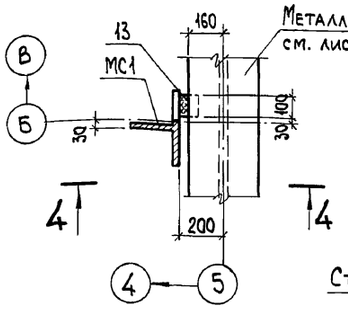

10-10

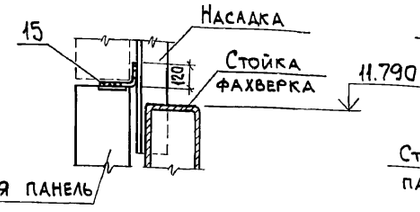

11-11

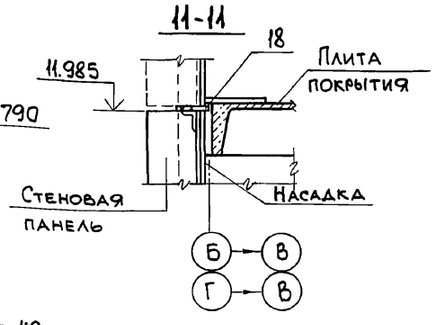

5-5

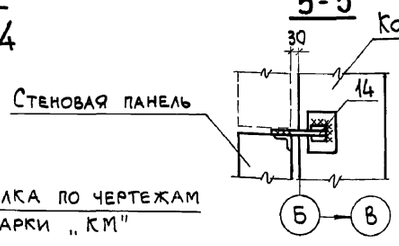

6-6

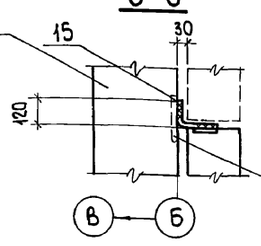

8-8

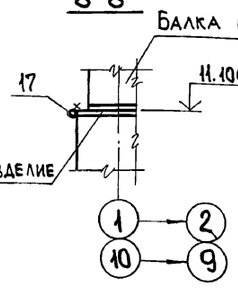

4-4

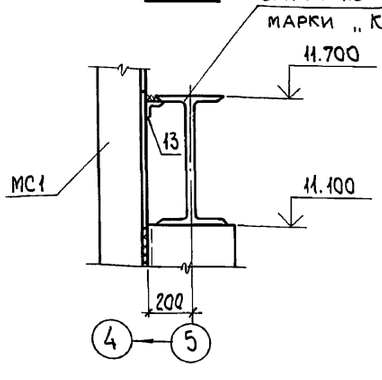

7-7

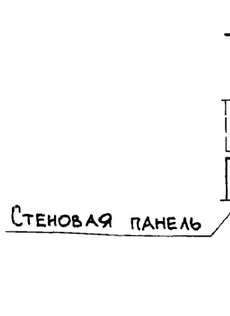

9-9

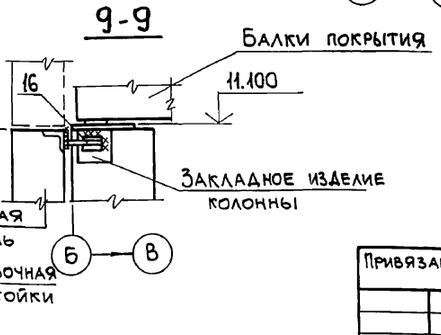

1. Спецификацию смотрите лист 48
2. Приварку соединительных изделий и деталей крепления производить:
   для изделий из прокатных профилей и листов по ГОСТ 5264-80, тип шва Н1;
   для изделий из арматурной стали по ГОСТ 14098-85, тип шва Н1-Рш.
3. *Маркировку узлов смотрите листы 35...37.*

Привязан:

Инв. №

Нач.отд.	Агранович		
Н.контр.	Зорин		
Гл.спец.	Зорин		
Зав.гр.	Шахновский		
Вед.инж.	Малуша		
Провер.	Малуша		
Разраб.	Петраш		
Рассчит.			

903-1-281.90 КЖ

Котельная с 4 котлами Е-10-1,4Р. Золошлакоудаление пневматическое.

Главный корпус

Стадия	Лист	Листов
Р	45	

Схема расположения стеновых панелей. Узел 6...12, 6а, 8а.

ХАРЬКОВСКИЙ ПРОМСТРОЙНИИПРОЕКТ

Инв.№ подл. | Подп. и дата | Взам.инв.№

Альбом 6 4.1

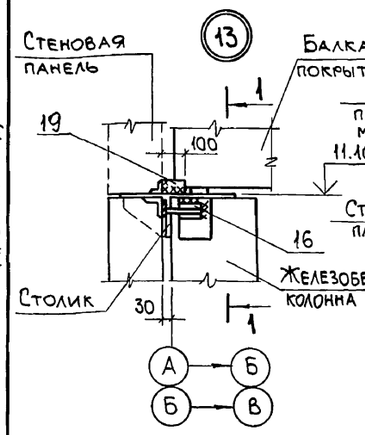

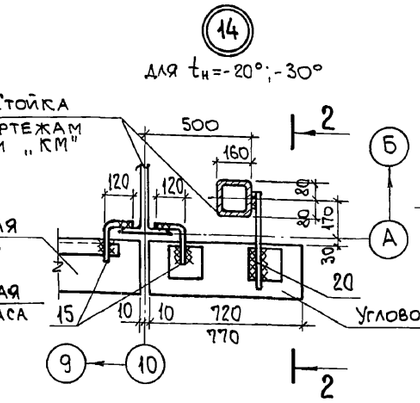

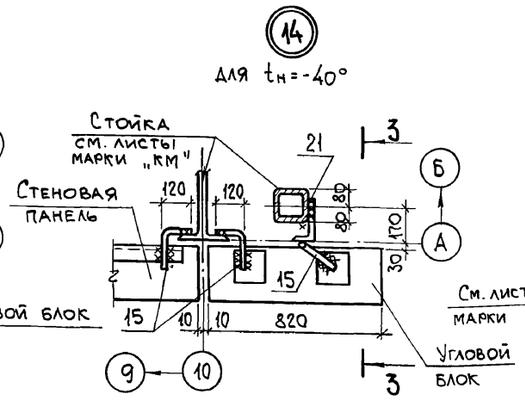

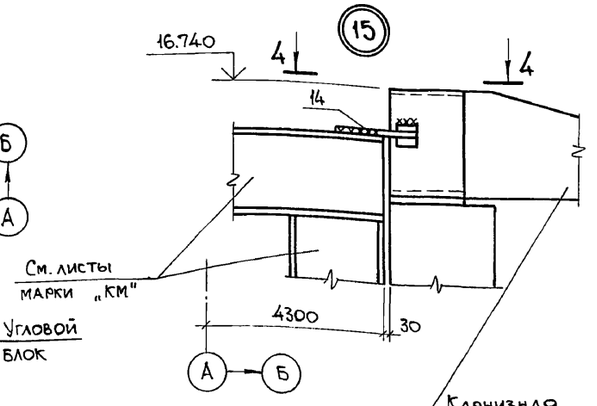

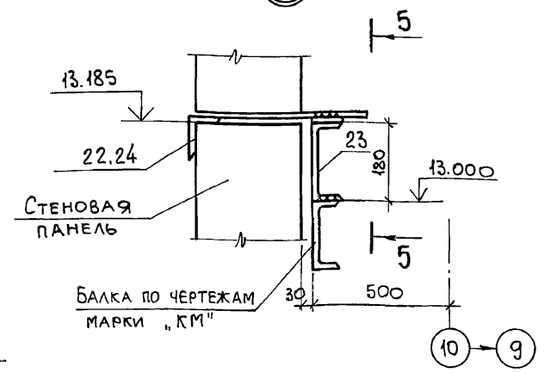

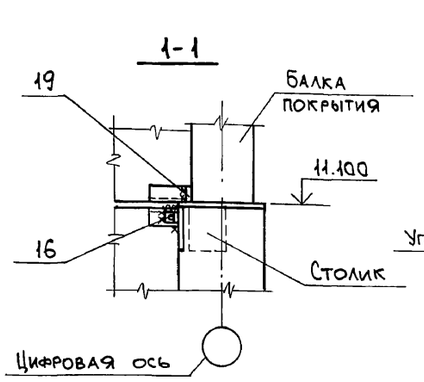

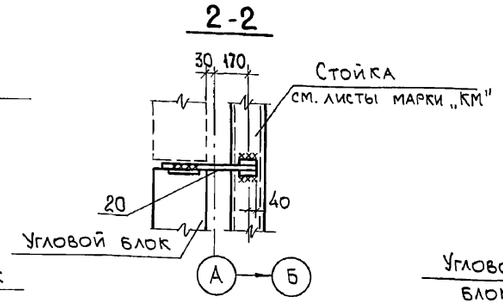

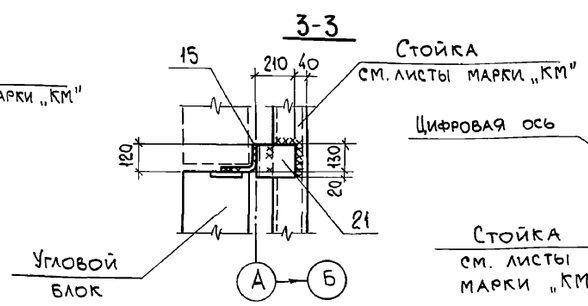

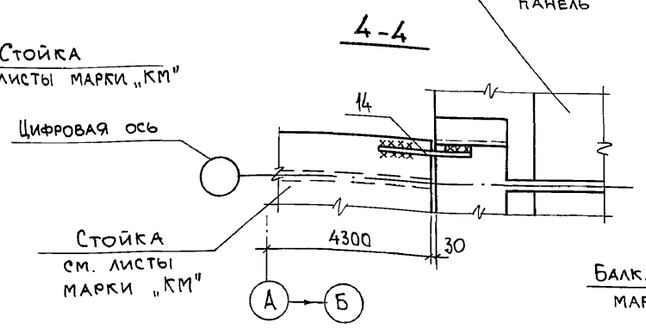

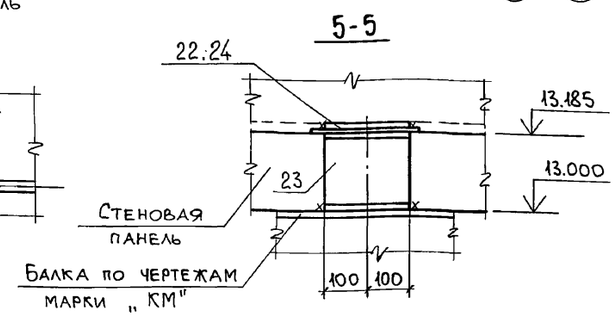

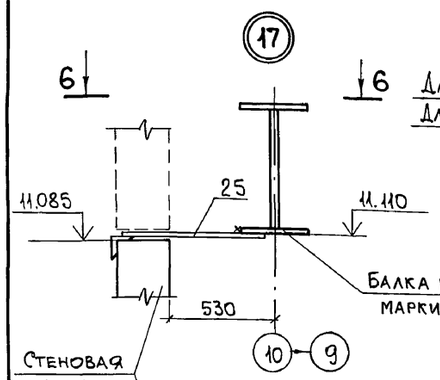

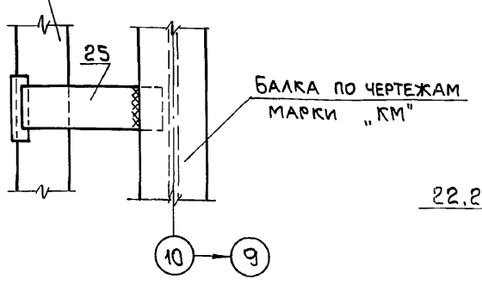

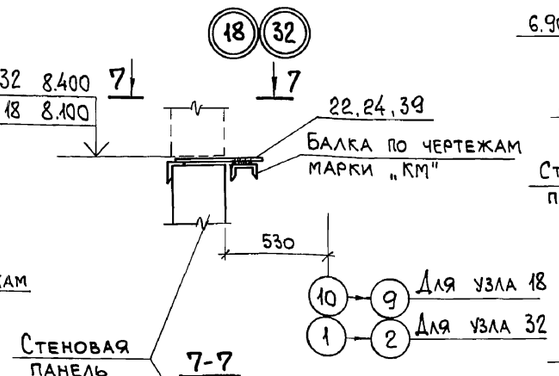

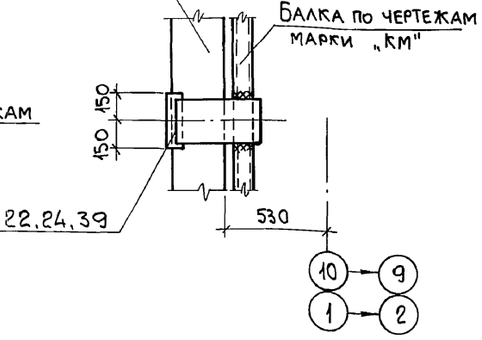

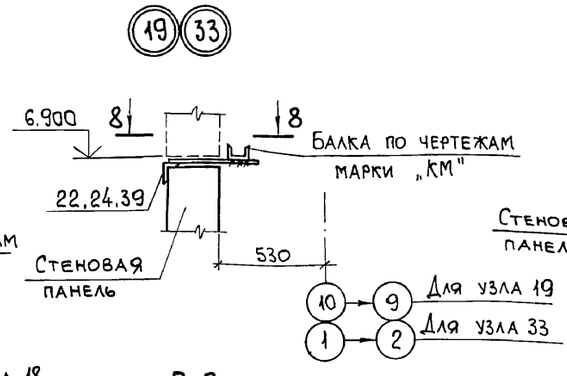

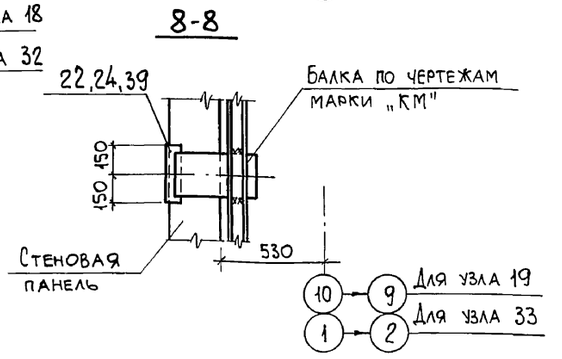

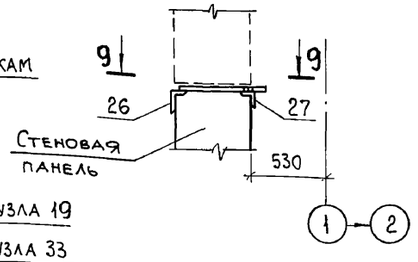

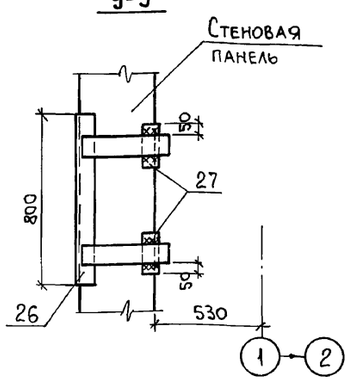

1. Спецификацию смотрите на листах 48,49.
2. Приварку соединительных изделий и деталей крепления производить по п. 2 примечаний на листе 45.
3. Маркировку узлов смотрите листы 35...37.

Привязан:

Инв. №

Взам. инв. №

Подп. и дата

Инв. № подл.

Нач. отд.	Агранович		
Н. контр.	Зорин		
Гл. спец.	Зорин		
Зав. гр.	Шахновский		
Вед. инж.	Малуша		
Провер.	Малуша		
Разраб.	Петраш		

903-1-281.90 КЖ

Котельная с 4 котлами Е-10-1,4Р. Золошлакоудаление пневматическое.

Главный корпус

Стадия	Лист	Листов
Р	46	

Схема расположения стеновых панелей. Узел 13...20, 32, 33.

ХАРЬКОВСКИЙ ПРОМСТРОЙНИИПРОЕКТ

Альбом 6 ч.1

21

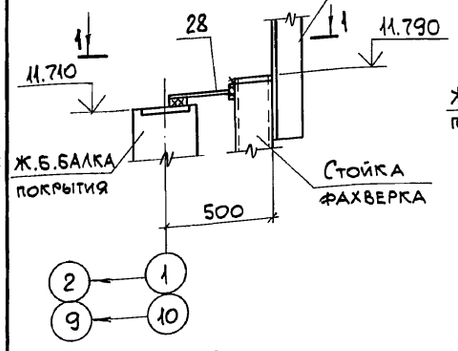

22

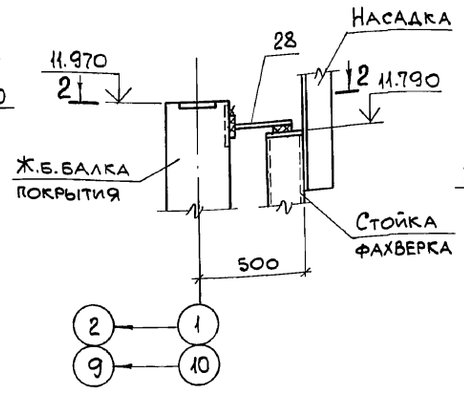

23

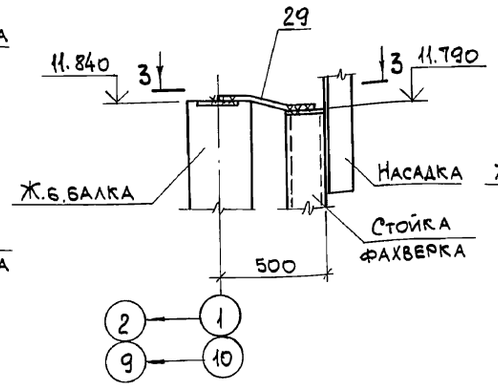

24

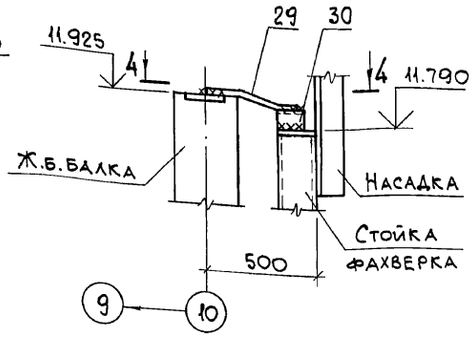

25 25а

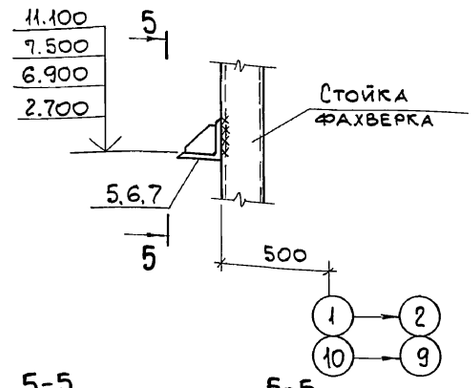

1-1

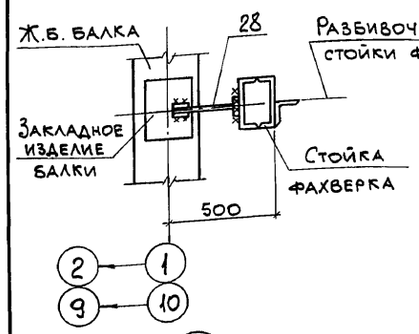

2-2

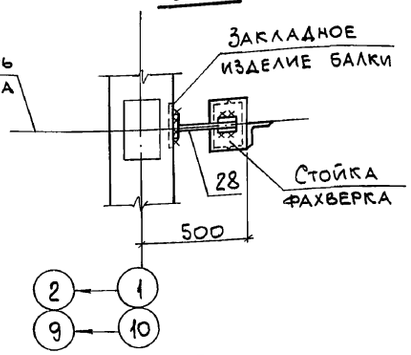

3-3

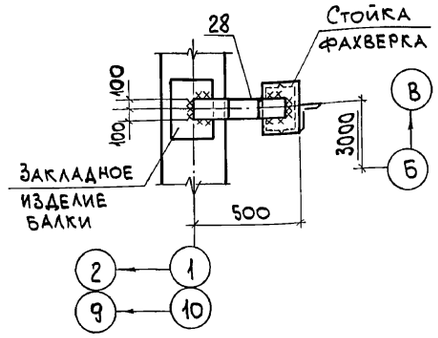

4-4

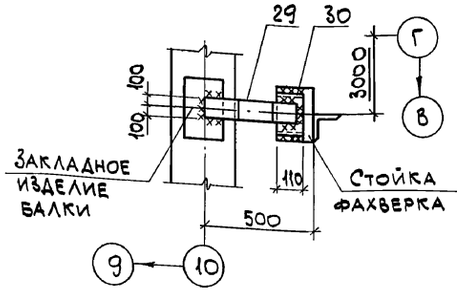

5-5 Для узла 25

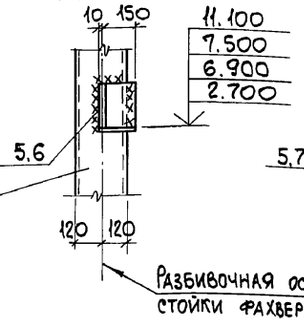

5-5 Для узла 25а

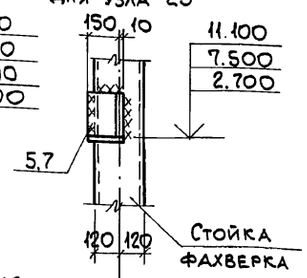

26

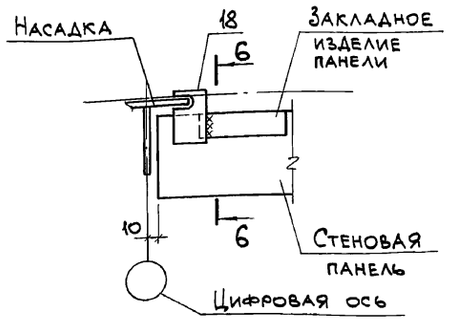

27

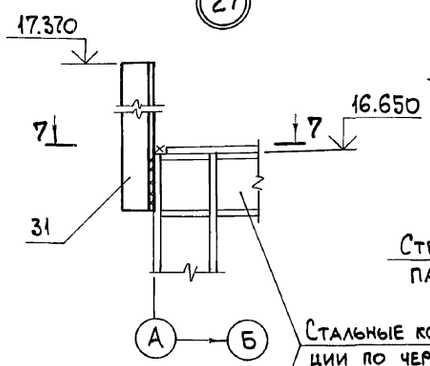

28

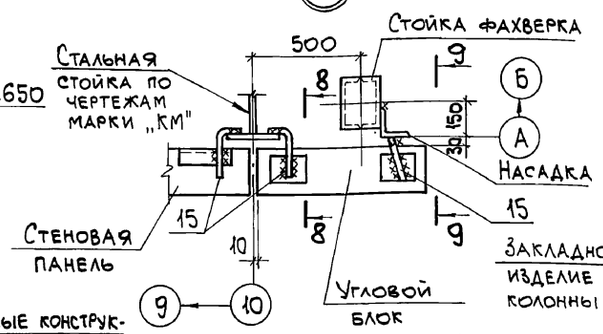

29

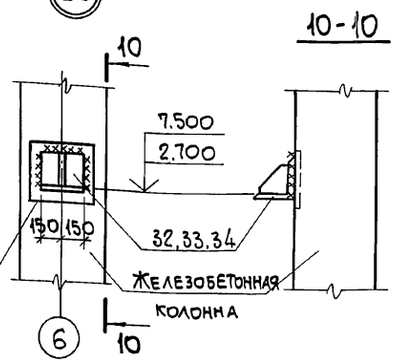

30

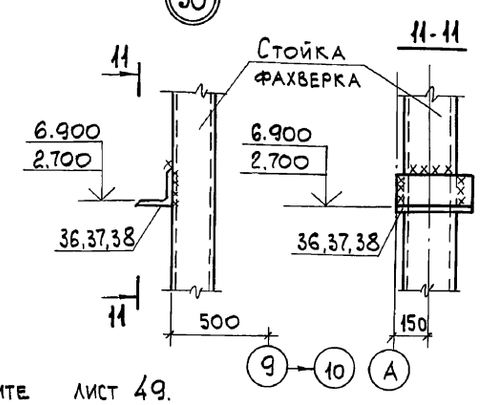

6-6

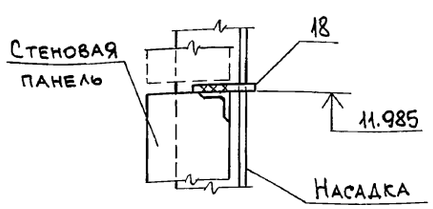

7-7

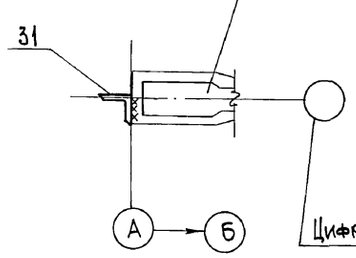

8-8

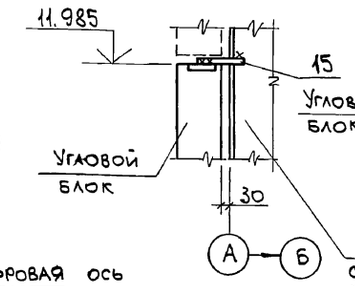

9-9

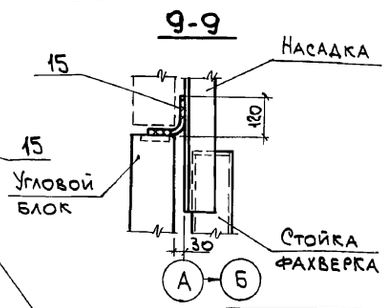

1. Спецификацию смотрите лист 49.
2. Привязку соединительных изделий и деталей крепления производить по п. 2 примечаний на листе 45.
3. Маркировку узлов смотрите листы 35...37.

Нач.отд.	Агранович		
Н.контр.	Зорин		
Гл.спец.	Зорин		
Зав.гр.	Шахновский		
Вед.инж.	Малуша		
Провер.	Малуша		
Разраб.	Копина		

Привязан:

Инв. №

Взам. инв. №

Подп. и дата

Инв. № подл.

903-1-281.90 КЖ

Котельная с 4 котлами Е-10-1,4 Р. Золошлакоудаление пневматическое.

Главный корпус

Стадия	Лист	Листов
Р	47	

Схема расположения стеновых панелей. Узел 21...25, 25а, 26...29, 30.

ХАРЬКОВСКИЙ ПРОМСТРОЙНИИПРОЕКТ

Альбом 6.4.1

Марка, поз.	Обозначение	Наименование	Кол. t=-20°	Кол. t=-30°	Кол. t=-40°	Масса ед., кг	Примечание
		Узел 1					
		Сборочные единицы					
1	903-1-281.90 КЖ.И-МС32,МС36	Изделие соединительное МС36	1	1	1	65,6	
2	903-1-281.90 КЖ.И-МС37	" МС37	1	1	1	9,8	
		Детали					
3		-100×8, ГОСТ 19903-74*, ℓ=300	1	1	1	1,9	
		Узел 2					
		Сборочные единицы					
2	903-1-281.90 КЖ.И-МС37	Изделие соединительное МС37	1	1	1	9,8	
4	903-1-281.90 КЖ.И-МС32,МС36	" МС32	1	1	1	59,0	
		Детали					
3		-100×8, ГОСТ 19903-74*, ℓ=300	1	1	1	1,9	
		Узел 3					
		Сборочные единицы					
5	903-1-281.90 КЖ.И-МС2	Изделие соединительное МС2	1	1	–	12,7	
6	903-1-281.90 КЖ.И-МС3,МС3а	" МС3а	–	–	1	12,2	
		Узел 3а					
		Сборочные единицы					
5	903-1-281.90 КЖ.И-МС2	Изделие соединительное МС2	1	1	–	12,7	
7	903-1-281.90 КЖ.И-МС3,МС3а	" МС3	–	–	1	12,2	
		Узел 4					
		Сборочные единицы					
5	903-1-281.90 КЖ.И-МС2	Изделие соединительное МС2	1	1	–	12,7	
7	903-1-281.90 КЖ.И-МС3,МС3а	" МС3	–	–	1	12,2	
		Узел 4а					
		Сборочные единицы					
5	903-1-281.90 КЖ.И-МС2	Изделие соединительное МС2	1	1	–	12,7	
6	903-1-281.90 КЖ.И-МС3,МС3а	" МС3а	–	–	1	12,2	
		Узел 5					
		Сборочные единицы					
6	903-1-281.90 КЖ.И-МС3,МС3а	Изделие соединительное МС3а	1	–	–	12,2	
8	903-1-281.90 КЖ.И-МС4,МС4а,МС31,МС31а	" МС4а	–	1	–	17,1	
9	То же	" МС31а	–	–	1	17,1	
		Узел 5а					
		Сборочные единицы					
7	903-1-281.90 КЖ.И-МС3,МС3а	Изделие соединительное МС3	1	–	–	12,2	
10	903-1-281.90 КЖ.И-МС4,МС4а,МС31,МС31а	" МС4	–	1	–	17,1	
11	То же	" МС31	–	–	1	17,1	
		Узел 6					
		Сборочные единицы					
6	903-1-281.90 КЖ.И-МС3,МС3а	Изделие соединительное МС3	1	–	–	12,2	
10	903-1-281.90 КЖ.И-МС4,МС4а,МС31,МС31а	" МС4	–	1	–	17,1	
11	То же	" МС31	–	–	1	17,1	
		Узел 6а					
		Сборочные единицы					
6	903-1-281.90 КЖ.И-МС3,МС3а	Изделие соединительное МС3а	1	–	–	12,2	
8	903-1-281.90 КЖ.И-МС4,МС4а,МС31,МС31а	" МС4а	–	1	–	17,1	
9	То же	" МС31а	–	–	1	17,1	

Марка, поз.	Обозначение	Наименование	Кол. t=-20°	Кол. t=-30°	Кол. t=-40°	Масса ед., кг	Примечание
		Узел 7					
		Сборочные единицы					
12	903-1-281.90 КЖ.И-МС5,МС4Д	Изделие соединительное МС5	1	1	1	5,7	
		Узел 8					
		Сборочные единицы					
5	903-1-281.90 КЖ.И-МС2	Изделие соединительное МС2	1	1	–	12,7	
7	903-1-281.90 КЖ.И-МС3,МС3а	" МС3	–	–	1	12,2	
		Узел 8а					
		Сборочные единицы					
5	903-1-281.90 КЖ.И-МС2	Изделие соединительное МС2	1	1	–	12,7	
6	903-1-281.90 КЖ.И-МС3,МС3а	" МС3а	–	–	1	12,2	
		Узел 9					
		Детали					
13		L75×6, ГОСТ 8509-86, ℓ=100	1	1	1	0,7	
		Узел 10					
		Сборочные единицы					
14	1.030.1-1.4-1-120	Деталь крепления Т3	1	1	1	0,4	
		Детали					
15	1.030.1-1.4-1-140	Деталь крепления Т8	2	2	2	0,5	
		Узел 11					
		Сборочные единицы					
16	1.030.1-1.4-1-220	Деталь крепления Т17	1	1	1	0,3	
		Детали					
15	1.030.1-1.4-1-140	Деталь крепления Т8	1	1	1	0,5	
17		Ф16 А I, ГОСТ 5781-82, ℓ=300	1	1	1	0,5	
		Узел 12					
		Детали					
15	1.030.1-1.4-1-140	Деталь крепления Т8	2	2	2	0,5	
18	1.030.1-1.4-1-260	" Т25	1	1	1	1,0	
		Узел 13					
		Сборочные единицы					
16	1.030.1-1.4-1-220	Деталь крепления Т17	1	1	1	0,3	
		Детали					
19		-60×8, ГОСТ 19903-74*, ℓ=100	1	1	1	0,4	
		Узел 14					
		Сборочные единицы					
20	1.030.1-1.4-1-120	Деталь крепления Т4	1	1	–	0,7	
		Детали					
15	1.030.1-1.4-1-140	Деталь крепления Т8	2	2	3	0,5	
21	903-1-281.90 КЖ.И-МС30,МС38	Изделие соединительное МС38	–	–	1	3,6	

Инв. № подл. | Подпись и дата | Взам. инв. №

Привязан:

Инв. №

Нач. отд.	Агранович		
Н. контр.	Зорин		
Гл. спец.	Зорин		
Зав. гр.	Шахновский		
Вед. инж.	Малуша		
Провер.	Малуша		
Разраб.	Петраш		

903-1-281.90 КЖ

Котельная с 4 котлами Е-10-1,4Р
Золошлакоудаление пневматическое

Главный корпус

Стадия	Лист	Листов
Р	48	

Схема расположения стеновых панелей. Узлы. Спецификация (начало)

Харьковский Промстройниипроект

Марка, поз.	Обозначение	Наименование	Кол. t=-20°	Кол. t=-30°	Кол. t=-40°	Масса ед., кг	Приме-чание
		Узел 15					
		Сборочные единицы					
14	1.030.1-1.4-1-120	Деталь крепления Т3	1	1	1	0,4	
		Узел 16					
		Сборочные единицы					
22	903-1-281.90 КЖ.И-МС39...МС42	Изделие соединительное МС39	1	1	–	7,4	
23	903-1-281.90 КЖ.И-МС43, МС6	" МС43	1	1	1	4,4	
24	903-1-281.90 КЖ.И-МС39...МС42	" МС40	–	–	1	8,0	
		Узел 17					
		Сборочные единицы					
25	903-1-281.90 КЖ.И-МС39...МС42	Изделие соединительное МС42	1	1	1	11,8	
		Узел 18					
		Сборочные единицы					
22	903-1-281.90 КЖ.И-МС39...МС42	Изделие соединительное МС39	1	1	–	7,4	
24	То же	" МС40	–	–	1	8,0	
		Узел 19					
		Сборочные единицы					
22	903-1-281.90 КЖ.И-МС39...МС42	Изделие соединительное МС39	1	1	–	7,4	
24	То же	" МС40	–	–	1	8,0	
		Узел 20					
		Сборочные единицы					
26	903-1-281.90 КЖ.И-МС5, МС44	Изделие соединительное МС44	1	1	1	13,11	
		Детали					
27		L63×5, ГОСТ 8509-86, ℓ=200	2	2	2	1,0	
		Узел 21					
		Сборочные единицы					
28	1.030.1-1.4-1-220	Деталь крепления Т20	1	1	1	0,6	
		Узел 22					
		Сборочные единицы					
28	1.030.1-1.4-1-220	Деталь крепления Т20	1	1	1	0,6	
		Узел 23					
		Детали					
29	903-1-281.90 КЖ.И-МС30, МС38	Изделие соединительное МС30	1	1	1	3,6	
		Узел 24					
		Детали					
29	903-1-281.90 КЖ.И-МС30, МС38	Изделие соединительное МС30	1	1	1	3,6	
30		[22, ГОСТ 8240-72*, ℓ=110	1	1	1	2,3	
		Узел 25					
		Сборочные единицы					
5	903-1-281.90 КЖ.И-МС2	Изделие соединительное МС2	1	1	–	12,7	
7	903-1-281.90 КЖ.И-МС3, МС3а	" МС3	–	–	1	12,2	
		Узел 25а					
		Сборочные единицы					
5	903-1-281.90 КЖ.И-МС2	Изделие соединительное МС2	1	1		12,7	
6	903-1-281.90 КЖ.И-МС3, МС3а	" МС3а	–	–	1	12,2	
		Узел 26					
		Детали					
18	1.030.1-1.4-1-260	Деталь крепления Т25	1	1	1	1,0	

Марка, поз.	Обозначение	Наименование	Кол. t=-20°	Кол. t=-30°	Кол. t=-40°	Масса ед., кг	Приме-чание
		Узел 27					
		Сборочные единицы					
31	903-1-281.90 КЖ.И-МС45	Изделие соединительное МС45	1	1	1	20,6	
		Узел 28					
		Детали					
15	1.030.1-1.4-1-140	Деталь крепления Т8	1	1	1	0,5	
		Узел 29,35					
		Сборочные единицы					
32	1.030.1-1.4-1-060	Консоль опорная ФК4	1	–	–	11,7	
33	То же	" ФК3	–	1	–	15,5	
34	"	" ФК2	–	–	1	17,9	
		Узел 30					
		Детали					
15	1.030.1-1.4-1-140	Деталь крепления Т8	1	1	1	0,5	
35		L63×5, ГОСТ 8509-86, ℓ=250	1	1	1	1,2	
		Узел 31					
		Сборочные единицы					
36	1.030.1-1.4-1-110	Консоль опорная ТК4	1	–	–	12,2	
37	То же	" ТК3	–	1	–	17,6	
38	1.030.1-1.4-1-070	" ТК2	–	–	1	20,1	
		Узел 32					
		Сборочные единицы					
24	903-1-281.90 КЖ.И-МС39...МС42	Изделие соединительное МС40	1	–	–	8,0	
39	То же	" МС41	–	1	1	9,3	
		Узел 33					
		Сборочные единицы					
24	903-1-281.90 КЖ.И-МС39...МС42	Изделие соединительное МС40	1	–	–	8,0	
39	То же	" МС41	–	1	1	9,3	
		Узел 34					
		Детали					
29	903-1-281.90 КЖ.И-МС30, МС38	Изделие соединительное МС30	1	1	1	2,7	
41		[8, ГОСТ 8240-72*, ℓ=160	1	1	1	1,1	
		Фрагмент №27					
		Сборочные единицы					
36	1.030.1-1.4-1-110	Консоль опорная ТК4	1	–	–	12,2	
37	То же	" ТК3	–	1	–	17,6	
38	1.030.1-1.4-1-070	" ТК2	–	–	1	20,1	
		Детали					
40	903-1-281.90 КЖ.И-МС33... МС36	Изделие соединительное МС35	1	1	1	19,6	

Привязан:

Инв.№

Нач.отд.	Игрянович		
Н.контр.	Зорин		
Гл.спец.	Зорин		
Зав.гр.	Шаховский		
Вед.инж.	Малуша		
Провер.	Малуша		
Разраб.	Петраш		

903-1-281.90 КЖ

Котельная с 4 котлами Е-10-1,4Р Золошлакоудаление пневматическое

Главный корпус

Стадия	Лист	Листов
Р	49	

Схема расположения стеновых панелей. Узлы. Спецификация (окончание)

Харьковский промстройниипроект

Инв.№ подл. | Подпись и дата | Взам.инв.№

Альбом 6 4.1

Схема расположения перегородок на отм. 0,000

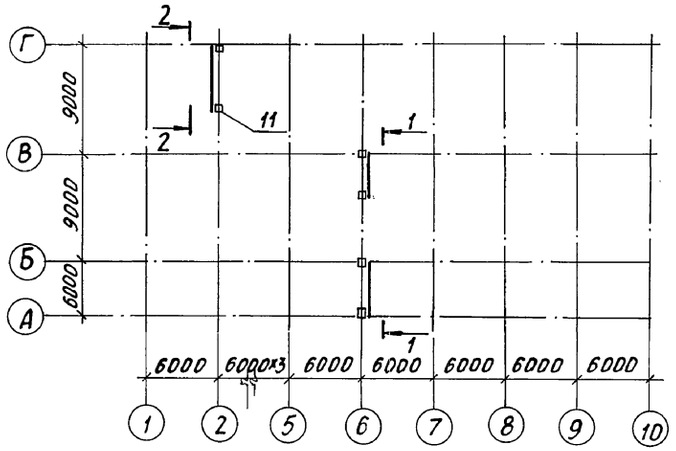

Схема расположения перегородок на отм. 4,800

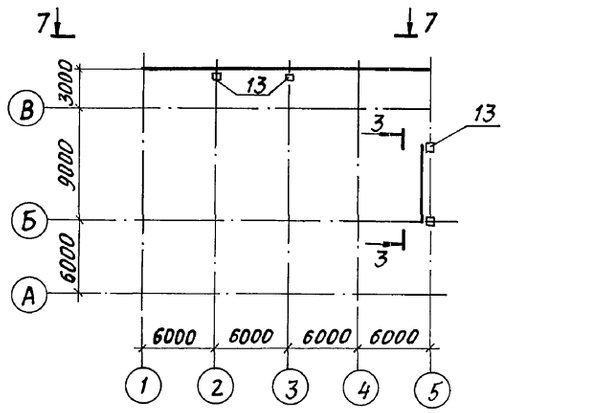

Схема расположения перегородок на отм. 8,400

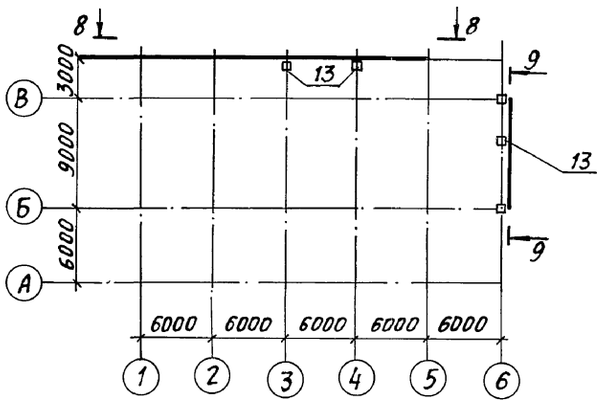

1-1

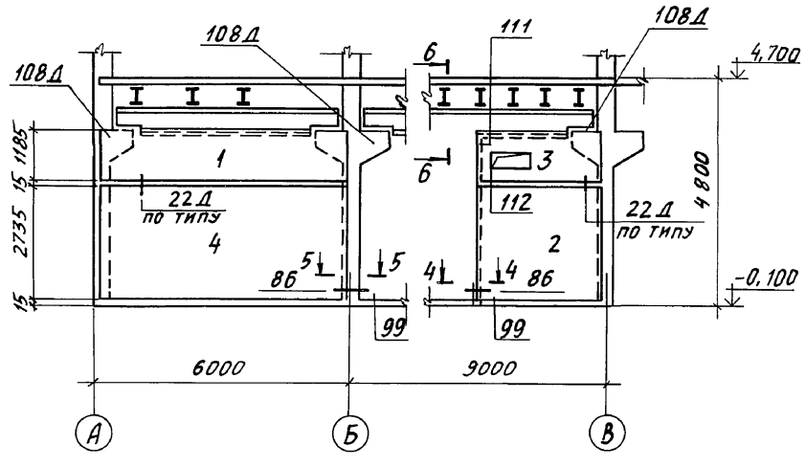

2-2

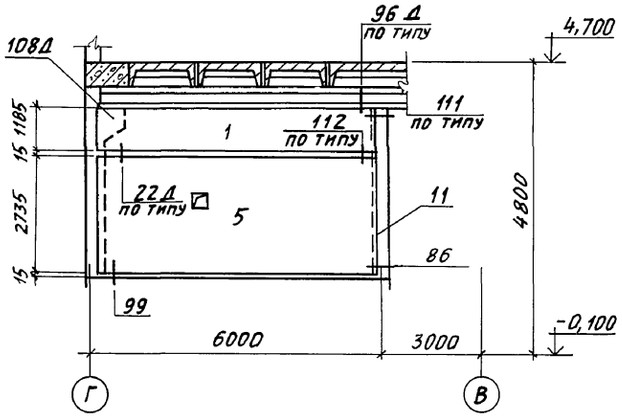

3-3

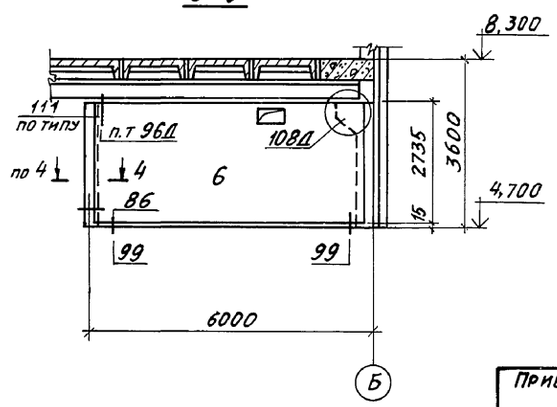

4-4

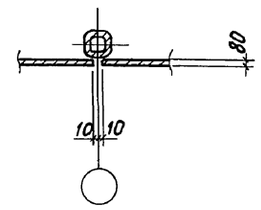

5-5

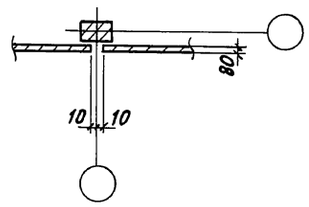

6-6

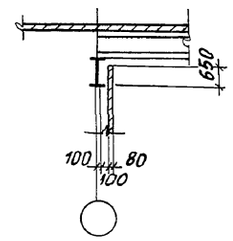

1. Перегородки на отм. 0,000 устанавливаются на утолщении в полу размером 200×400 мм. Опорные подушки под фахверковые стойки устанавливаются на бетонную подготовку из бетона класса В 3,5 размером на 100 мм больше габаритов опорной подушки в каждую сторону. Отметка низа опорной подушки – 0,100.
2. Сечения 7-7...10-10 смотрите лист 51.
3. Узлы крепления перегородок принять по серии 1.030,9-2 в.

Нач. отд.	Агранович		
Н. контр.	Зорин		
Гл. спец.	Зорин		
Зав. гр.	Шахновский		
Вед. инж.	Бодянская		
Провер.	Шахновский		
Разраб.	Цымбал		

Привязан:

Инв. №

903-1-281.90 КЖ

Котельная с 4 котлами Е 10-14Р
Золошлакоудаление пневматическое

Главный корпус

Стадия	Лист	Листов
Р	50	

Схема расположения перегородок на отм. 0,000; 4,800; 8,400

ХАРЬКОВСКИЙ ПРОМСТРОЙНИИПРОЕКТ

Инв. № подл. | Подпись и дата | Взам. инв. №

Альбом 6 ч.1

7-7

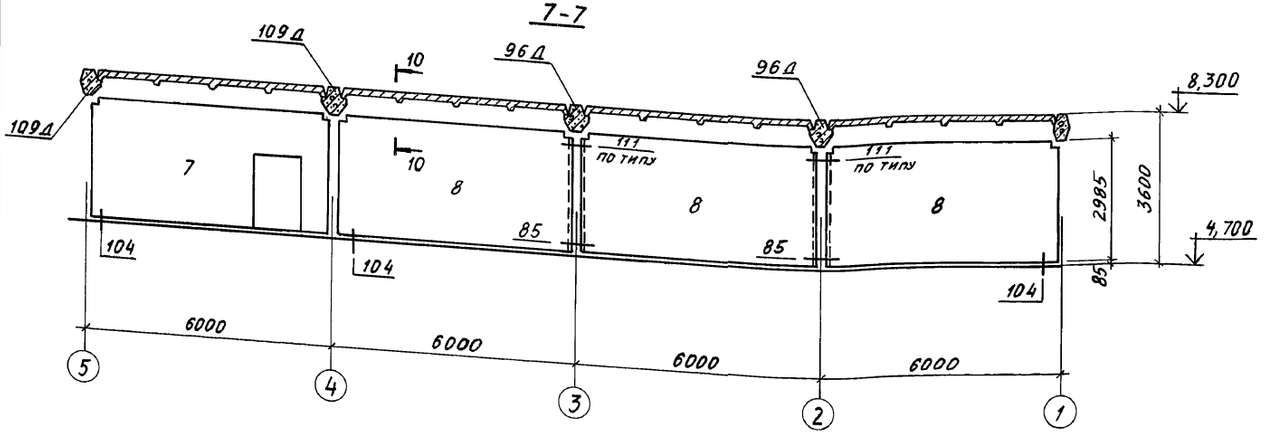

8-8

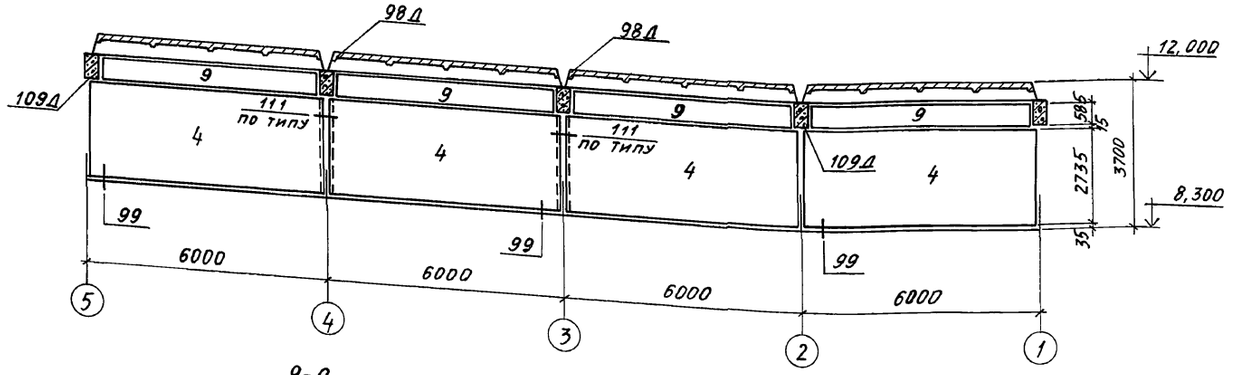

9-9

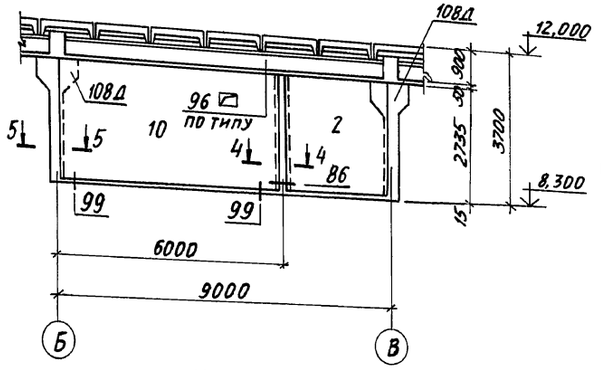

10-10

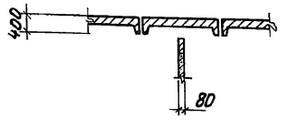

Спецификация к схеме расположения перегородок

Формат	Зона	Поз.	Обозначение	Наименование	Кол-во I и II ветр.р-н	Кол-во III и IV ветр.р-н	Примечание
				Панели перегородок			
		1	1.030.9-2.1-05.0	ПГ 60.12-1-л	2		0,57
			то же	ПГ 60.12-2-л		2	0,57
		2	1.030.9-2.1-07.0	ПГ 30.27-2-л	2	2	0,65
		3	903-1-281.90 КЖ.И ПГ4;ПГ5	ПГ4	1	1	0,28
		4	1.030.9-2.1-01.0	ПГ 60.27-1-л	5		1,02
			то же	ПГ 60.27-2-л		5	1,02
		5	903-1-281.90 КЖ.И-ПГ1...ПГ3	ПГ3	1	1	1,02
		6	903-1-281.90 КЖ.И-ПГ1...ПГ3	ПГ1	1	1	1,02
		7	1.030.9-2.1-07.0	ПГ 60.30-1-л-В1-Д1	1		1,43
			то же	ПГ 60.30-1-л-В1-Д1		1	1,43
		8	1.030.9-2.1-01.0	ПГ 60.30-1-л-В1	3		1,43
			то же	ПГ 60.30-1-л-В1		3	1,43
		9	1.030.9-2.1-06.0	ПГ 56.6-1-л	4		0,27
			то же	ПГ 56.6-2-л		4	0,27
		10	903-1-281.90 КЖ.И-ПГ1...ПГ3	ПГ2	1	1	1,02
				Стойки фахверка			
		11	1.030.9-2.4-09 КМ	СФ10	6	6	59 кг
		12	то же	СФ5	6	1	54 кг
		13	"	СФ1	6	6	43 кг
				Подушки опорные			
			1.030.9-2.1-11.0	ОП1	2	2	
			-01	ОП2	8	8	
			-02	ОП3	3	3	
				Изделия соединительные			
			1.030.9-2.7-2-0.16.0	МС1	6	6	
			-0.17.0	МС3	2	2	
			-0.18.0	МС4	4	4	
			-0.16.0-02	МС5	18	18	
			-0.16.0-03	МС6	25	25	
			-0.16.0-04	МС7	8	8	
			-0.19.0	МС9	5	5	
			-0.19.0-01	МС9а	6	6	
			-0.16.0-07	МС14	5	5	
			-0.19.0-03	МС15а	1	1	
			-0.35.0-04	МС67	4	4	
			-0.22.0-08	МС68	17	17	
			-0.56.0-01	МС112	2	2	
			-0.58.0-01	МС113	5	5	
			11761.00.00.000	Дюбель ДРК-М10	102	102	
				Болт М10х30.58 ГОСТ 7798-70* с шайбой 10.01 ГОСТ 11371-78	102	102	

Привязан:

Инв. №

Нач. отд.	Атранович		
Н. контр.	Зорин		
Гл. спец.	Зорин		
Зав. гр.	Шахновский		
Вед. инж.	Боднянская		
Провер.	Шахновский		
Разраб.	Цымбал		

903-1-281.90 КЖ

Котельная с 4 котлами Е-10-14р
Золошлакоудаление пневматическое

Главный корпус

Стадия	Лист	Листов
Р	51	

Схема расположения перегородок на отм. 0,000; 4,800 и 8,400. Спецификация

ХАРЬКОВСКИЙ ПРОМСТРОЙНИИПРОЕКТ

Инв. № подл. | Подпись и дата | Взам. инв. №

Альбом 6 ч.1

Схема расположения элементов лестницы

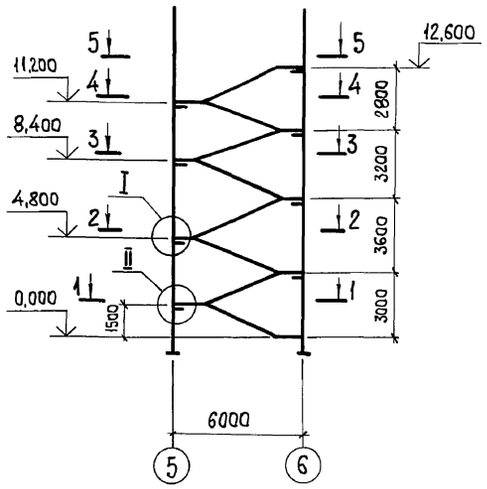

1-1

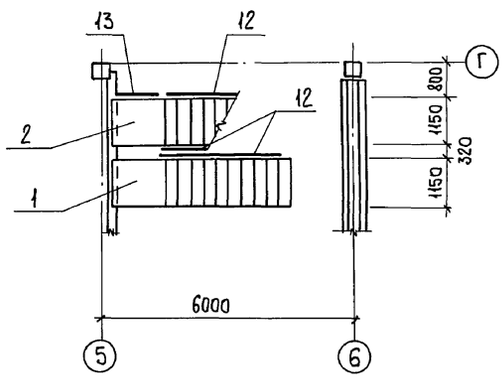

1-1 Раскладка проступей

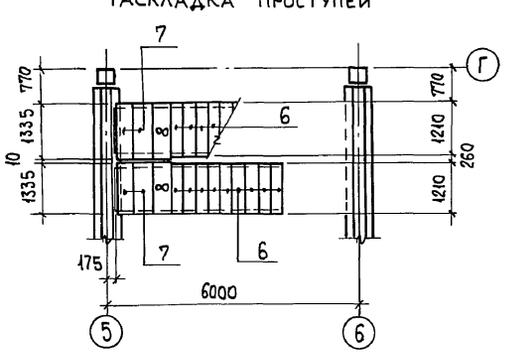

2-2

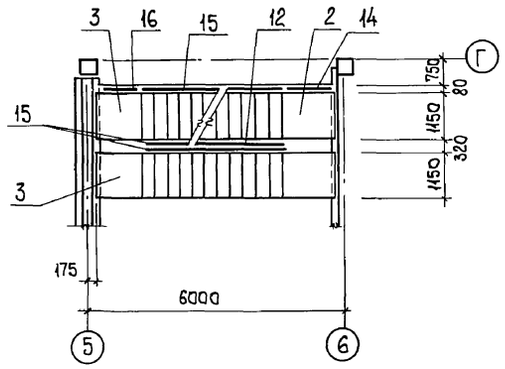

3-3

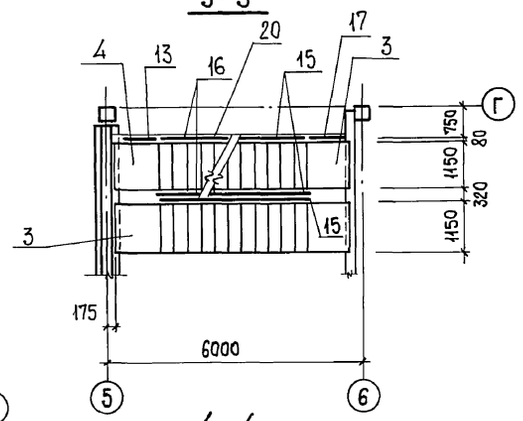

4-4

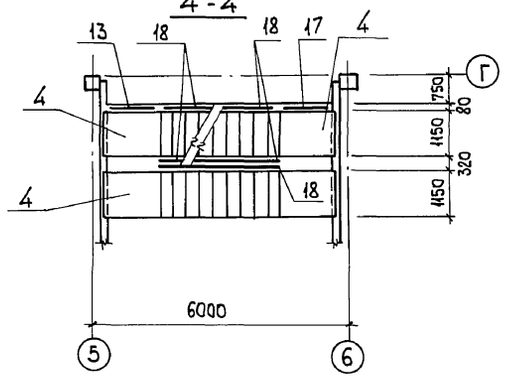

5-5

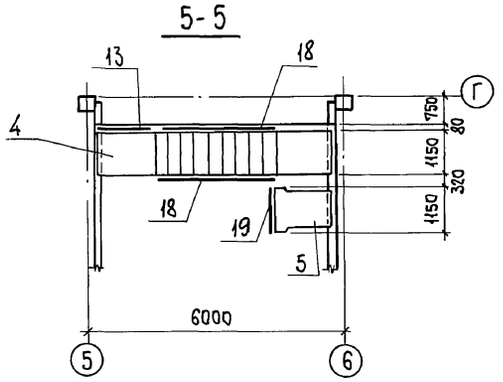

2-2 Раскладка проступей

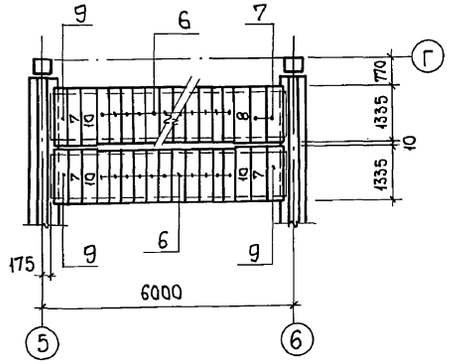

3-3 Раскладка проступей

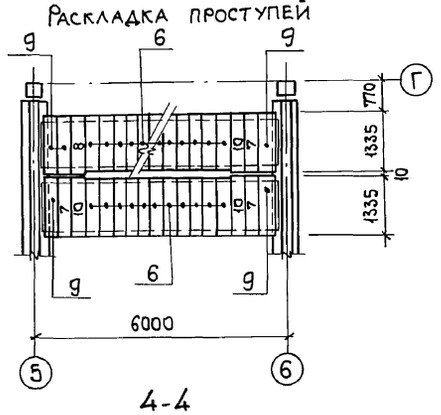

4-4 Раскладка проступей

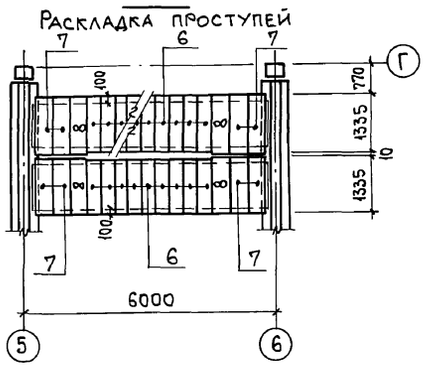

5-5 Раскладка проступей

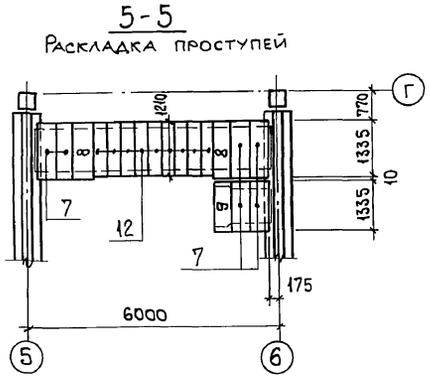

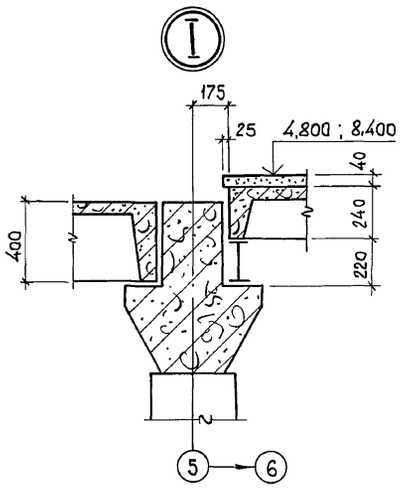

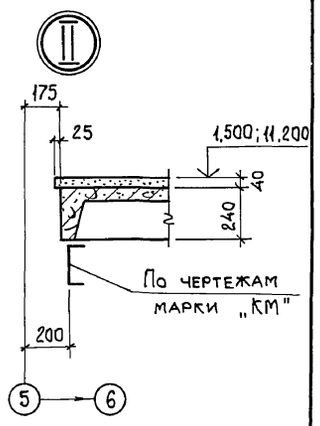

Спецификация к схеме расположения элементов лестницы

Поз.	Обозначение	Наименование	Кол.	Масса ед., кг	Примеч.
1	1.050.1-2 вып. 1	ЛМ57.11.15-5-3-С	1	0,8	
2	"	ЛМ57.11.15-5	1	0,92	
3	"	ЛМ57.11.18-5	3	0,95	
4	"	ЛМ57.11.14-5	3	0,9	
5	"	ЛПП 14.15В	1	0,24	
6	"	1ЛН 12.3	78	0,02	
7	"	2ЛН 13.5	26	0,03	
8	"	2ЛН 13,5В	9	0,03	
9	"	2ЛН 13,3	7	0,03	
10	"	2ЛН 13,3В	6	0,03	
11	1.020-1/83. 6-1	МС32	2	0,03	
12	1.050.1-2 вып. 2	ОМ15-1	3	36,7	
13	"	ОМН 14-1	3	15,5	
14	"	ОМВ 14-1	1	21,1	
15	"	ОМ18-1	4	43,9	
16	"	ОМН 17-1	1	15,2	
17	"	ОМВ 18-1	2	15,4	
18	"	ОМ14-1	5	36,6	
19	"	ОП12-1	1	18,3	
20	903-1-281.90 КЖ.И-04	Ограждение 04	2	53,2	

Привязан:

Инв. №

		903-1-281.90	КЖ
Нач.отд.	Агранович	Котельная с 4 котлами Е-10-1,4 Р. Золошлакоудаление пневматическое.	
Н.контр.	Зорин		
Гл.конст.	Зорин		
Зав. гр.	Шахновский	Главный корпус	Стадия: Р; Лист: 52; Листов:
Провер.	Шахновский	Схема расположения элементов лестницы	ХАРЬКОВСКИЙ ПРОМСТРОЙНИИПРОЕКТ
Разраб.	Минаева		

Инв. № подл. | Подп. и дата | Взам. инв. №

Альбом 6.4.1

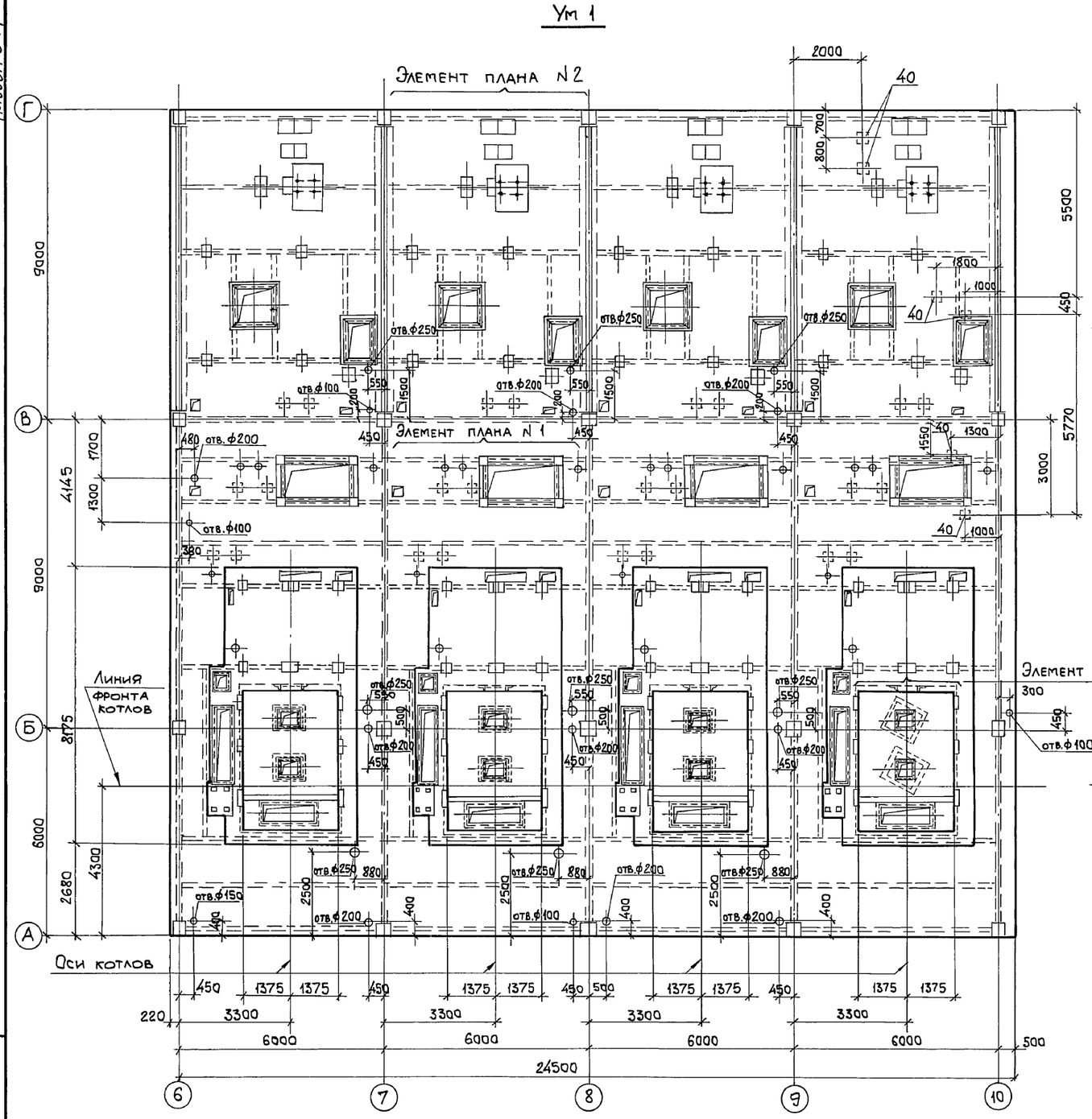

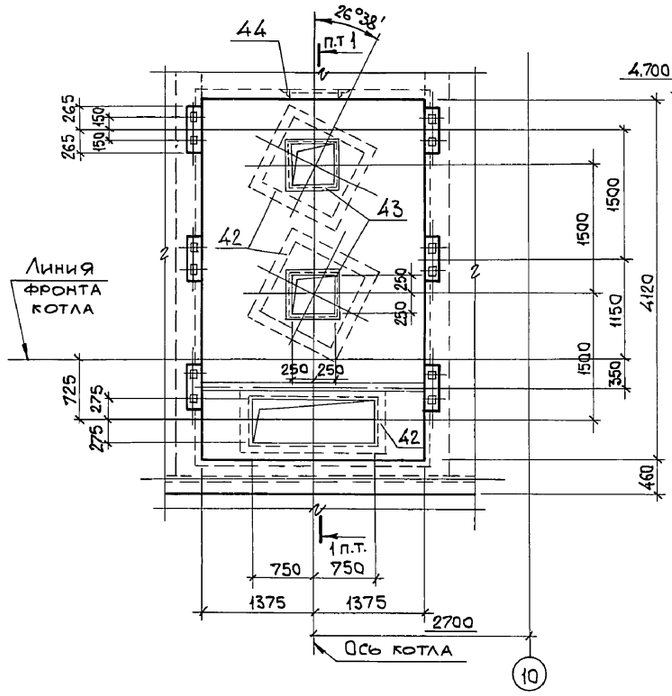

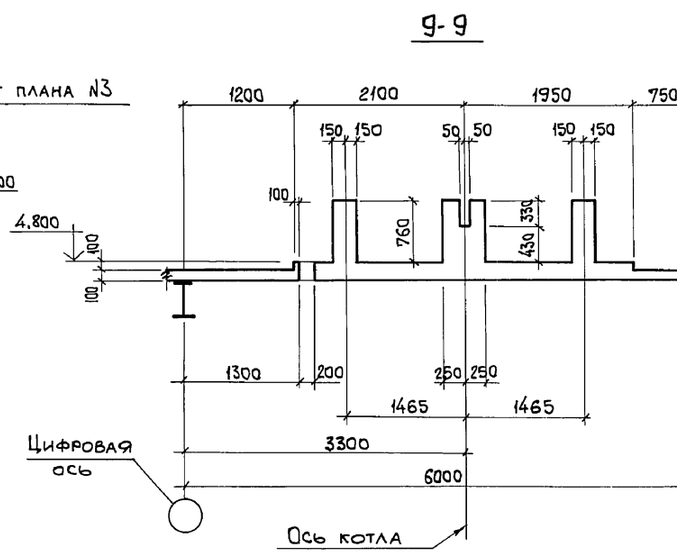

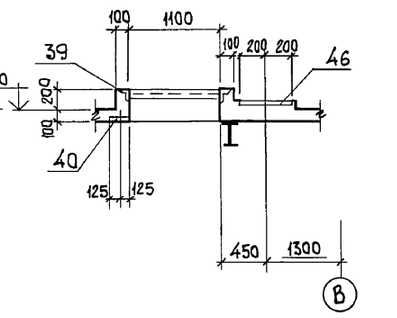

1. Элемент плана N1 и N2 смотрите лист 54.
2. Сечение 1-1 смотрите лист 55.
3. Сечения 9-9...13-13 замаркированы на листе 54.

Нач.отд.	Агранович		903-1-281.90 КЖ
Н.контр.	Зорин		Котельная с 4 котлами Е-10-1,4 Р. Золошлакоудаление пневматическое
Гл.спец.	Зорин		
Зав.гр.	Шахновский		Главный корпус — Стадия: Р; Лист: 53; Листов:
Провер.	Боднянская		Перекрытие на отм. 4,800. Участок монолитный Ум 1. Опалубка. Вариант: каменные угли.
Разраб.	Минаева		ХАРЬКОВСКИЙ ПРОМСТРОЙНИИПРОЕКТ

Привязан:

Инв.№

Инв.№ подл. | Подп. и дата | Взам.инв.№

24566-12 55

Альбом 6 кл

Элемент плана N 1

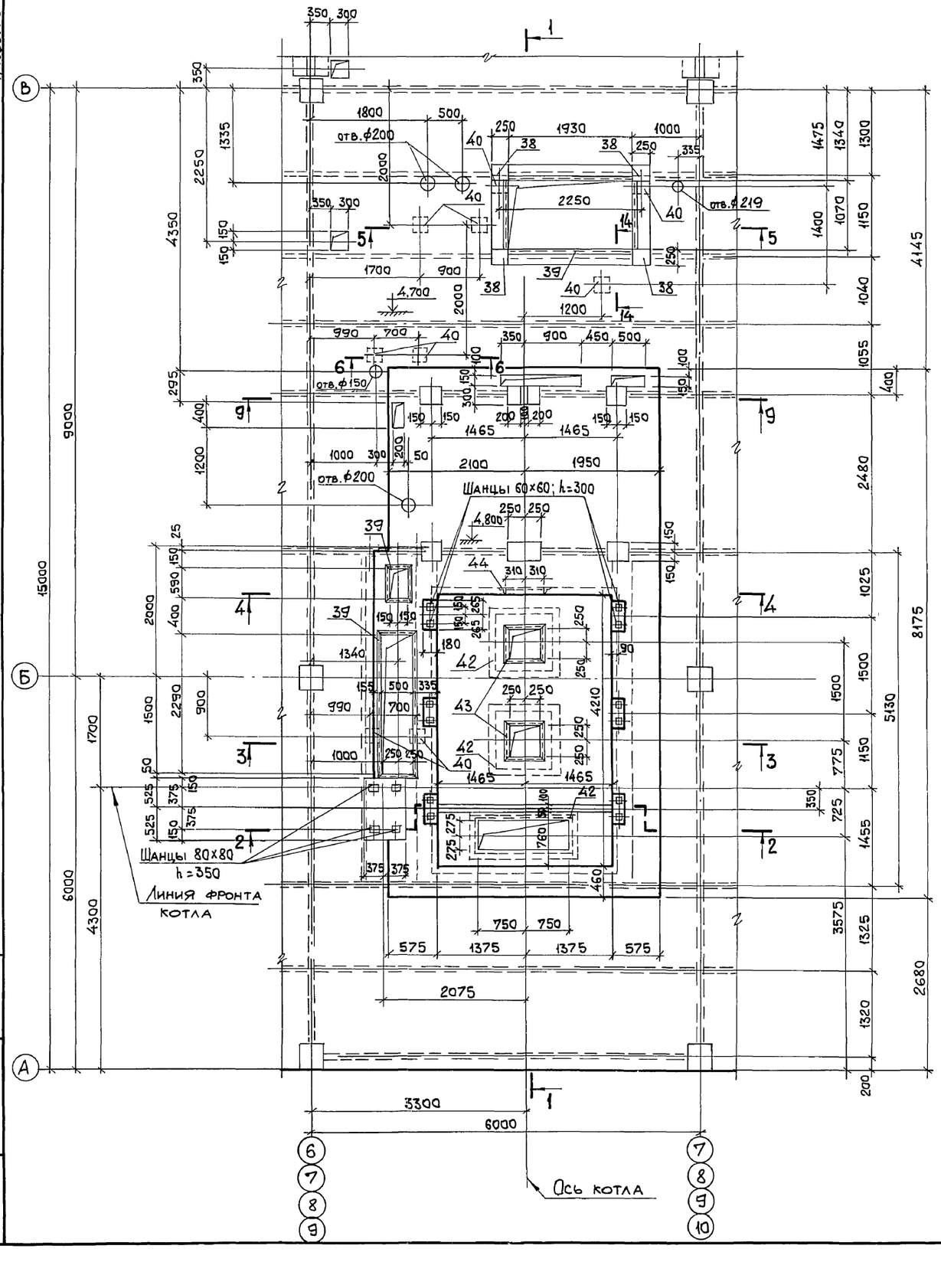

Элемент плана N 2

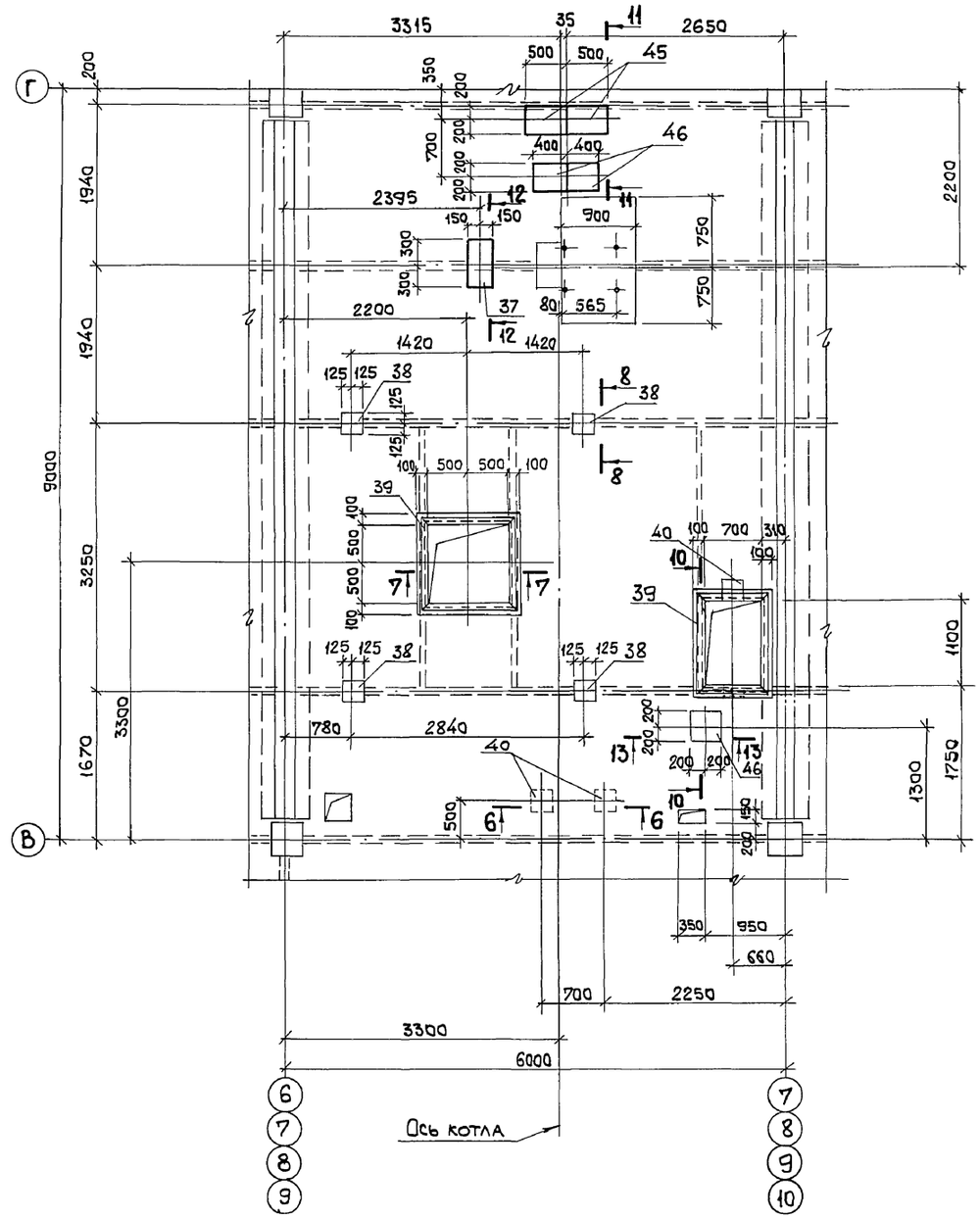

1. Сечения 1-1...8-8 смотрите лист 55.
2. Сечения 9-9...13-13 смотрите лист 53.

Взам. инв. N°
Подп. и дата
Инв. N° подл.

Привязан:
Инв. N°

Нач.отд.	Агранович	
Н.контр.	Зорин	
Гл.спец.	Зорин	
Зав. гр.	Шахновский	
Провер.	Боднянская	
Разраб.	Минаева	

903-1-281.90 КЖ

Котельная с 4 котлами Е-10-1,4 Р.
Золошлакоудаление пневматическое.

Главный корпус

Стадия	Лист	Листов
Р	54	

Перекрытие на отм. 4,800. Участок монолитный УМ 1. Элемент плана N 1 и N 2. Опалубка. Вариант: каменные угли.

ХАРЬКОВСКИЙ ПРОМСТРОЙНИИПРОЕКТ

Альбом 6 ч.1

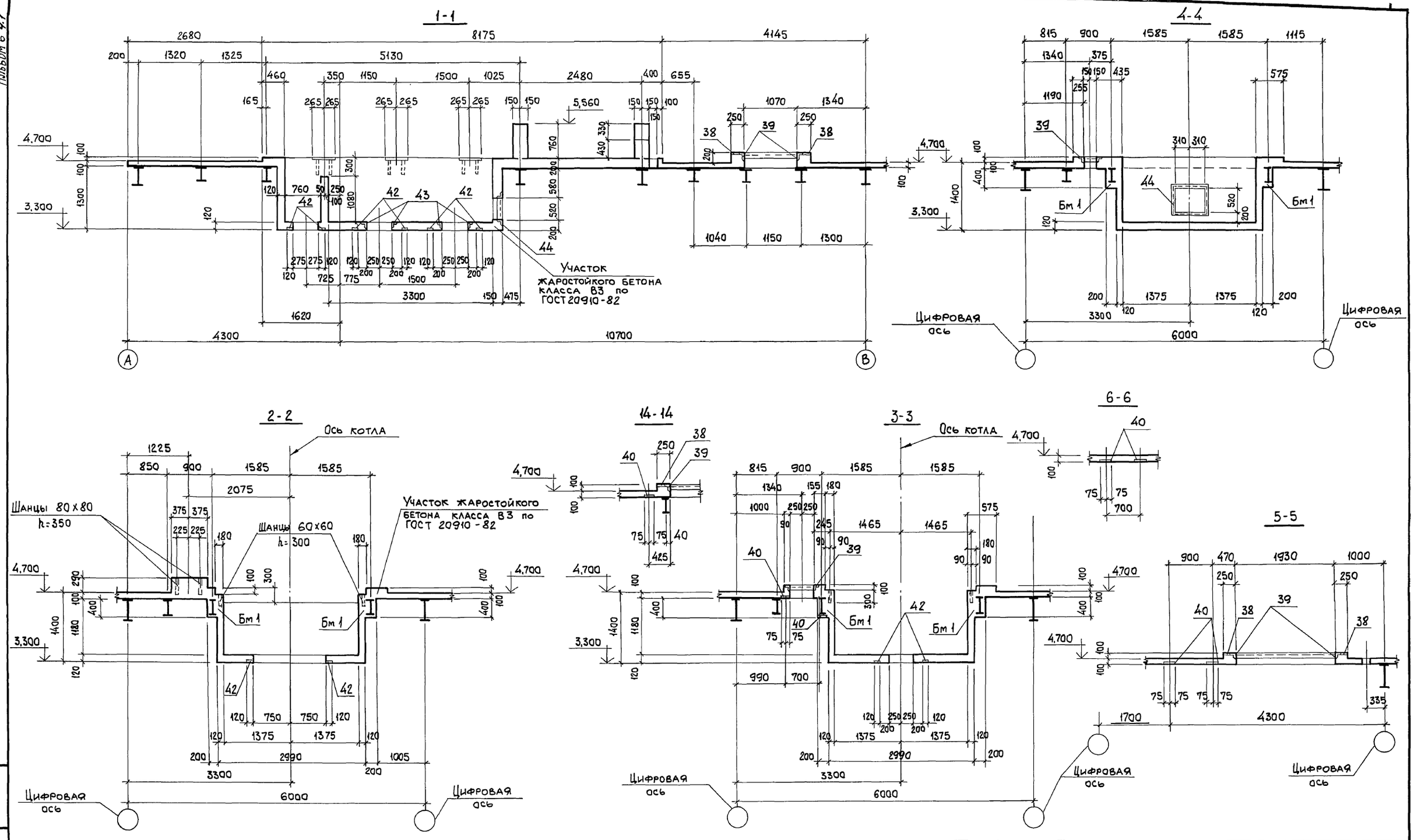

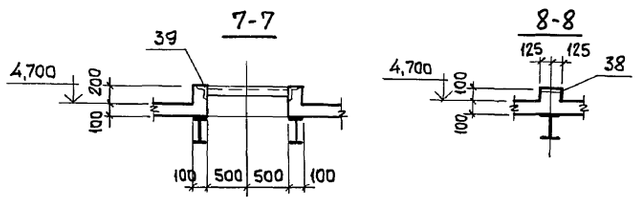

Сечения 1-1...8-8 замаркированы на листе 54.

Нач.отд.	Агранович		
Н.контр.	Зорин		
Гл.спец.	Зорин		
Зав.гр.	Шахновский		
Провер.	Боднянская		
Разраб.	Минаева		

Привязан:

Инв.№

903-1-281.90 КЖ

Котельная с 4 котлами Е-10-1,4 Р.
Золошлакоудаление пневматическое.

Главный корпус

Стадия	Лист	Листов
Р	55	

Перекрытие на отм. 4,800.
Участок монолитный Ум 1.
Опалубка. Сечения 1-1...4-4.
Вариант: каменные угли.

ХАРЬКОВСКИЙ ПРОМСТРОЙНИИПРОЕКТ

24566-12 57

Взам.инв.№ | Подп. и дата | Инв.№ подл.

Альбом 6 кл

Ум 1

Схема расположения нижних сеток

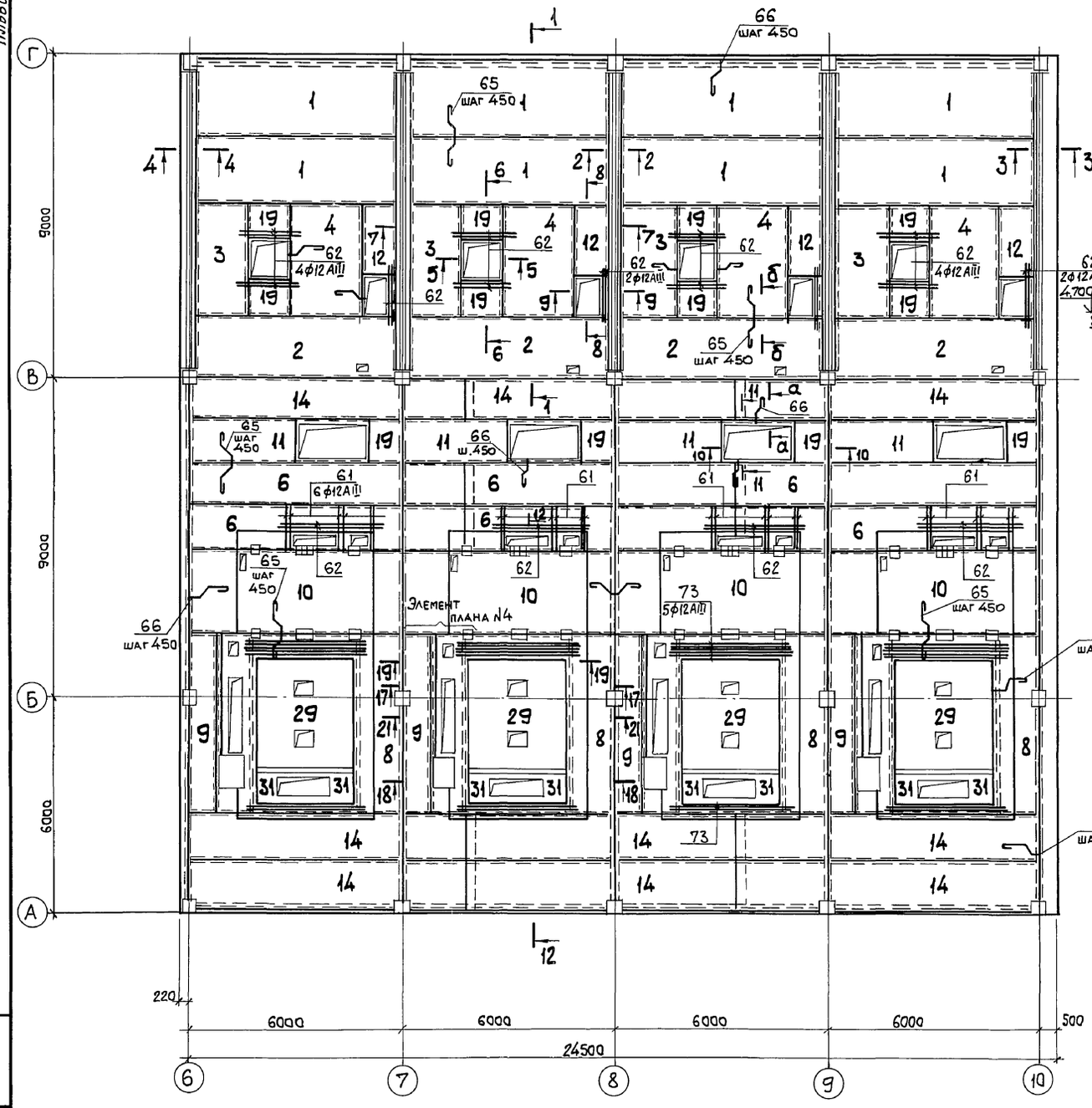

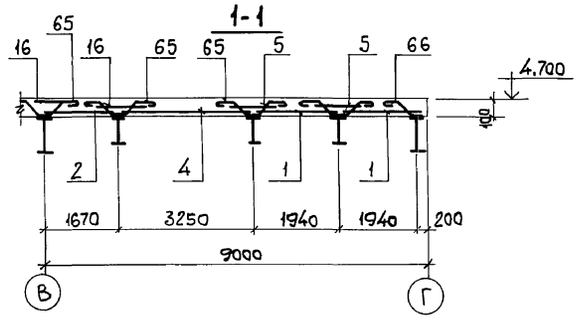

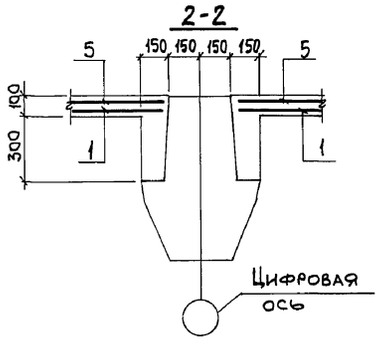

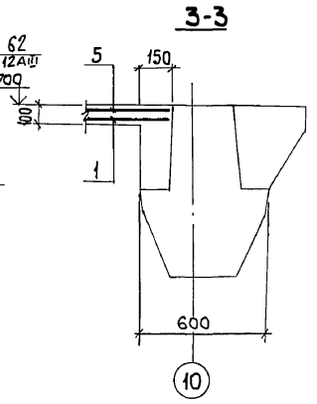

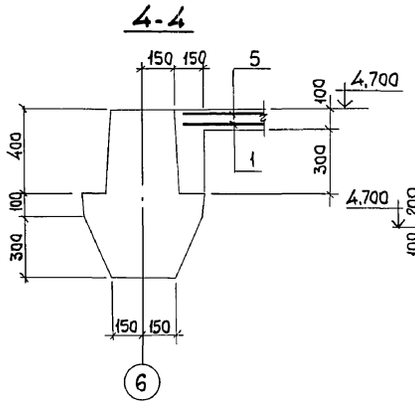

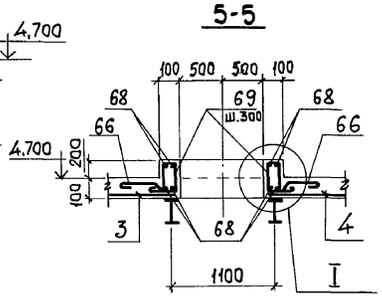

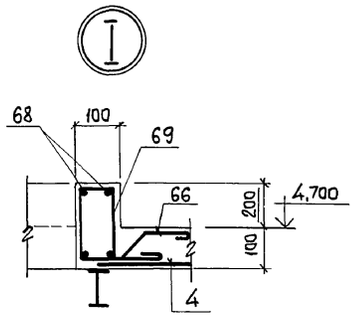

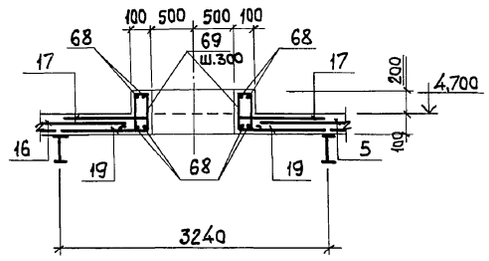

1. Элемент плана N4 смотрите лист 58.
2. Сечения 7-7...11-11 смотрите лист 57, сечения 12-12...16, а-а; б-б смотрите лист 58, сечения 17-17...21-21 смотрите лист 59.

Нач.отд.	Агранович		903-1-281.90 КЖ
Н.контр.	Зорин		Котельная с 4 котлами Е-10-1,4 Р. Золошлакоудаление пневматическое.
Гл.спец.	Зорин		
Зав.гр.	Шахновский		Главный корпус — Стадия: Р; Лист: 56; Листов:
Провер.	Бодянская		Перекрытие на отм. 4,800. Участок монолитный Ум 1. Армирование.
Разраб.	Минаева		Вариант: каменные угли. — Харьковский Промстройниипроект

Привязан:

Инв.№

Взам.инв.№ | Подп. и дата | Инв.№ подл.

Альбом 6 ч.1

Ум 1

Схема расположения верхних сеток

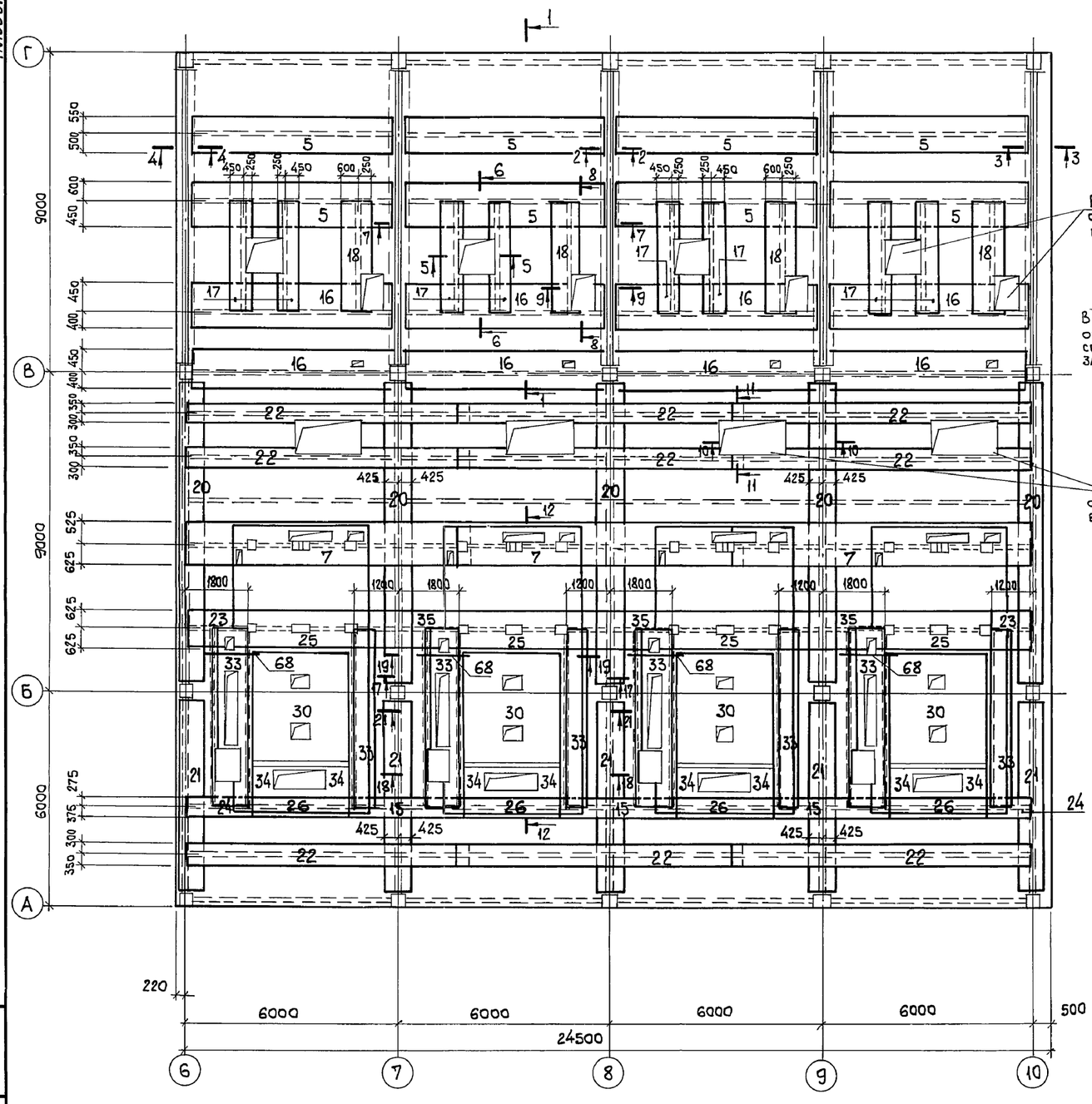

7-7

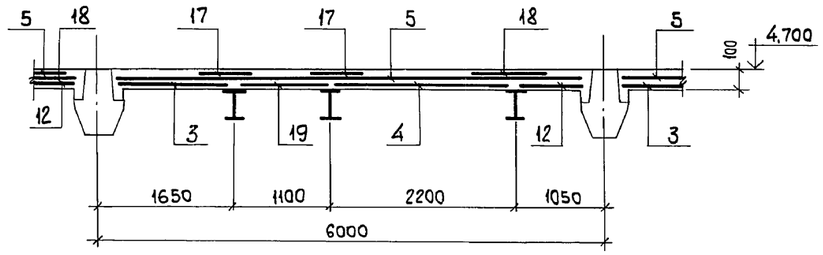

В местах отверстий сетки вырезать по месту

8-8

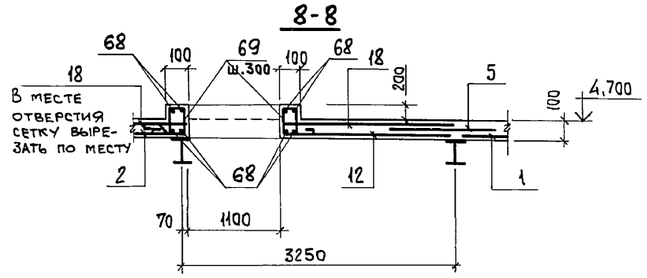

9-9

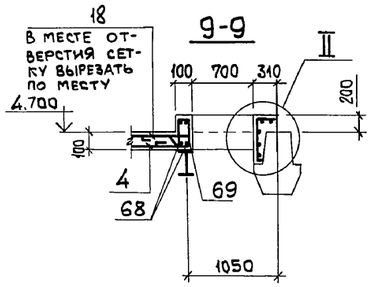

В местах отверстий сетки вырезать по месту

10-10

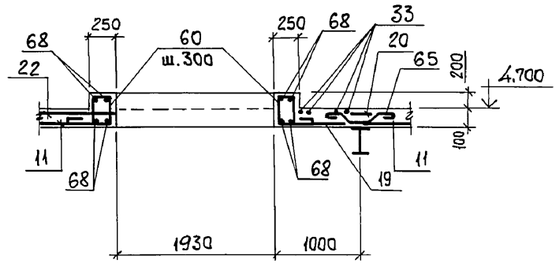

11-11

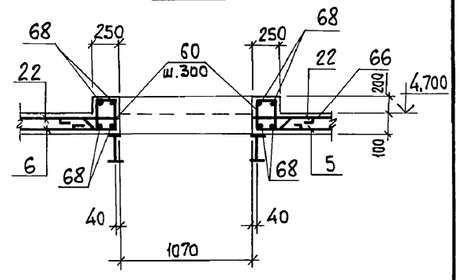

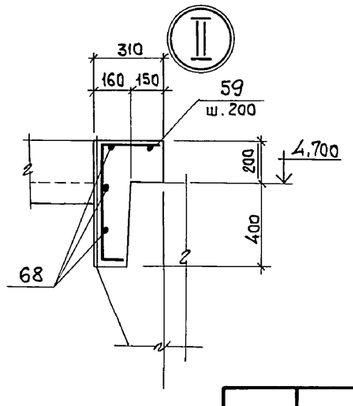

Нач.отд.	Агранович		
Н.контр.	Зорин		
Гл.спец.	Зорин		
Зав.гр.	Шахновский		
Провер.	Боднянская		
Разраб.	Минаева		

903-1-281.90 КЖ

Котельная с 4 котлами Е-10-1,4 Р.
Золошлакоудаление пневматическое.

Главный корпус

Стадия	Лист	Листов
Р	57	

Перекрытие на отм. 4,800. Участок монолитный Ум 1. Армирование.
Вариант: каменные угли.

ХАРЬКОВСКИЙ ПРОМСТРОЙНИИПРОЕКТ

Привязан:

Инв.№

Инв.№ подл. | Подп. и дата | Взам.инв.№

Альбом 6 ч.1

12-12

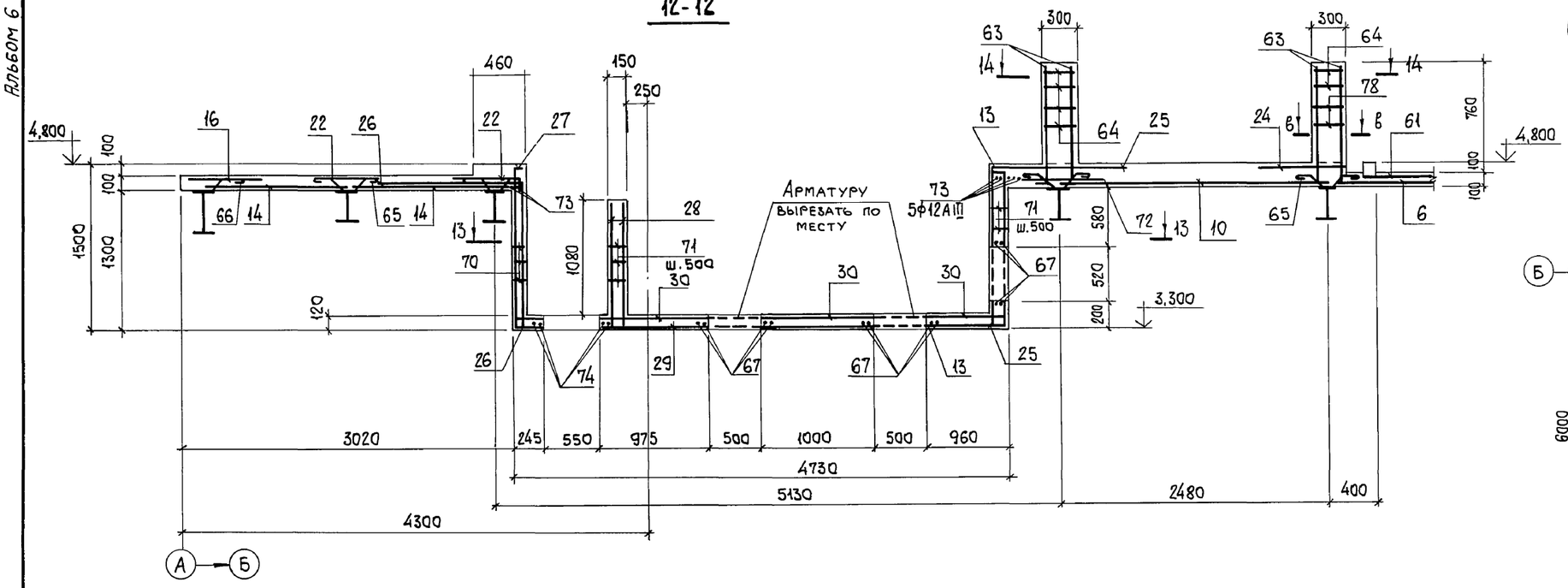

Элемент плана N 4

Схема расположения нижних сеток

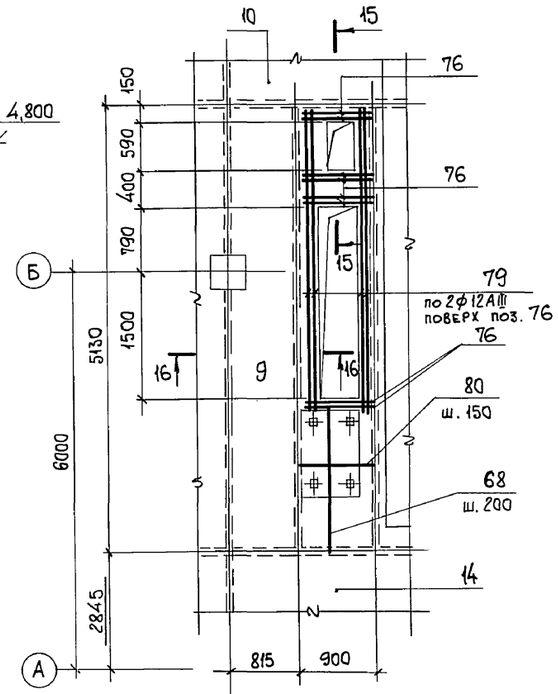

13-13

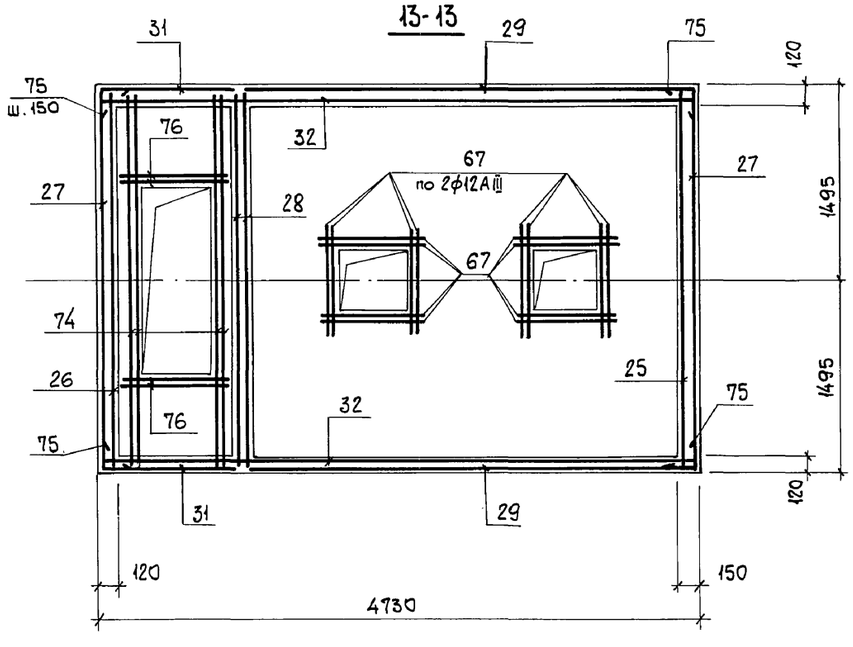

14-14

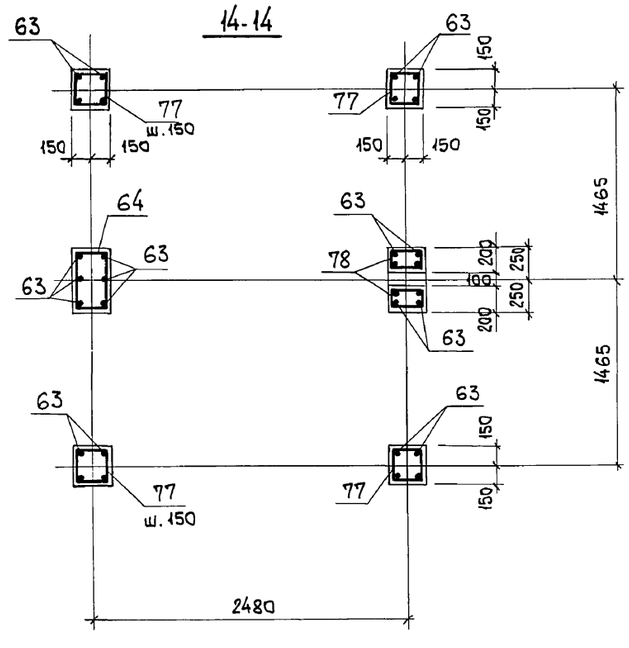

15-15

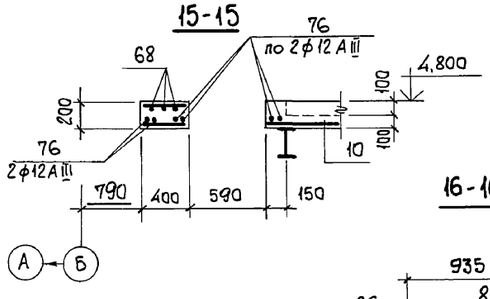

16-16

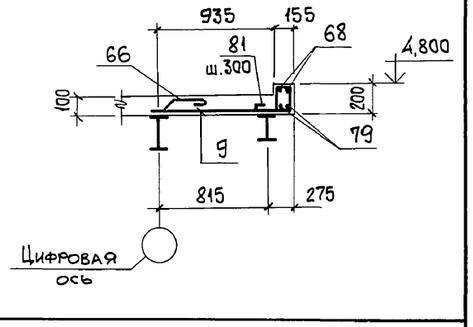

а-а

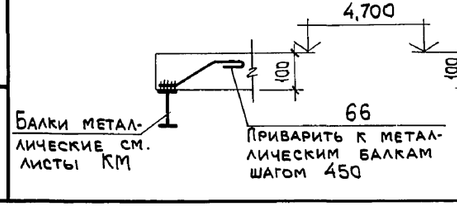

б-б

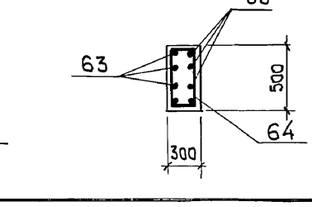

в-в

Нач.отд.	Агранович		
Н.контр.	Зорин		
Гл.спец.	Зорин		
Зав.гр.	Шахновский		
Провер.	Боднянская		
Разраб.	Минаева		

Привязан:

Инв.№

903-1-281.90 КЖ

Котельная с 4 котлами Е-10-1,4Р. Золошлакоудаление пневматическое.

Главный корпус

Стадия	Лист	Листов
Р	58	

Перекрытие на отм. 4,800. Участок монолитный. Ум 1. Сечение 12-12... 16-16. Армирование. Вариант: каменные угли.

ХАРЬКОВСКИЙ ПРОМСТРОЙНИИПРОЕКТ

Взам.инв.№ | Подп. и дата | Инв.№ подл.

Альбом 6.41

17-17

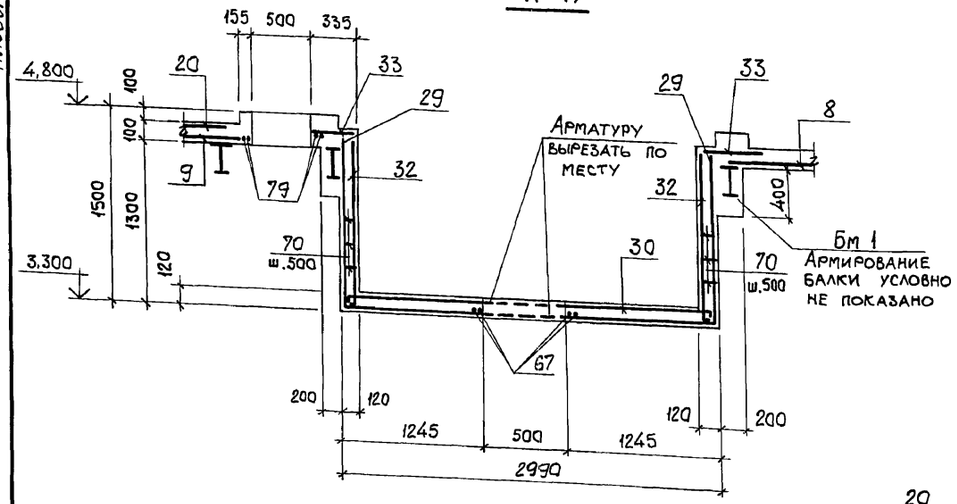

Бм 1

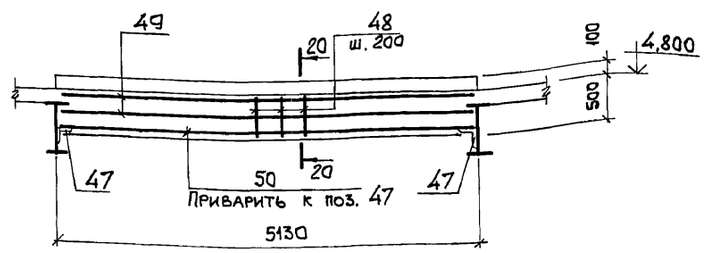

20-20

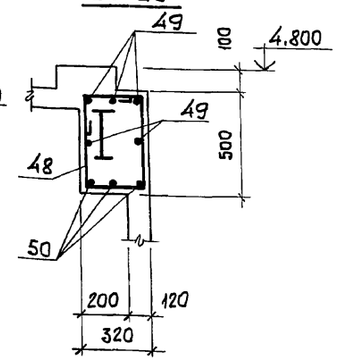

21-21

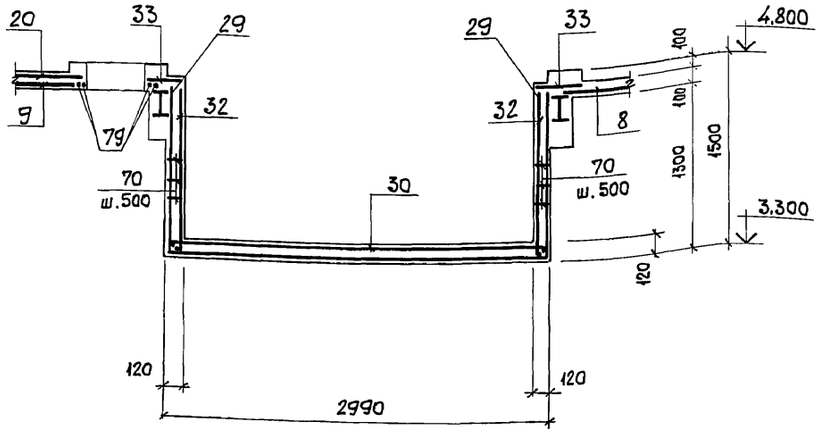

18-18

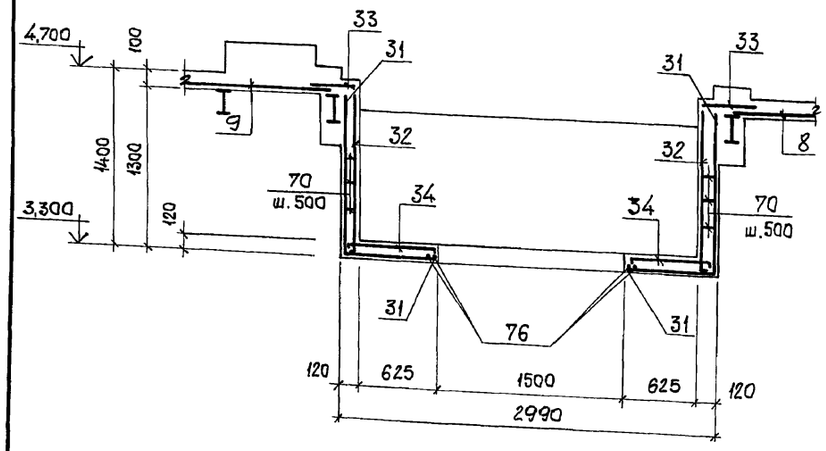

19-19

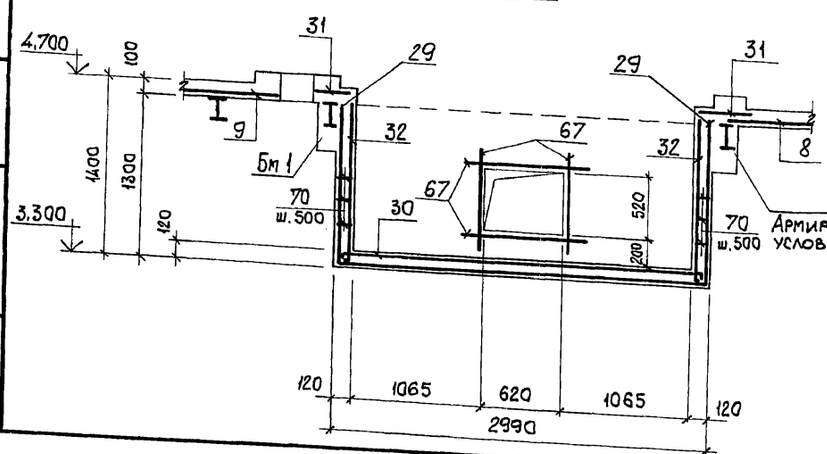

Ведомость деталей

Поз.	Эскиз
48	460, 280
59	280, 570, 130
60	230, 270, 350
63	110, 940
64	470, 270
65	130, 110, 110, 130, 80, 80, 80, 80
66	130, 110, 60, 80, 80
69	80, 270, 200
70	100
71	130
75	100, 200
77	270, 270
78	270, 170
81	120, 170, 200

Ведомость расхода стали на элемент, кг

Марка элемента	Изделия арматурные											Изделия закладные											Общий расход
	Арматура класса										Всего	Арматура класса	Прокат марки									Всего	
	Вр 1	AI			AIII							AIII	Вст 3 кп 2										
	ГОСТ 6727-80	ГОСТ 5781-82										ГОСТ 5781-82	ГОСТ 19903-74*					ГОСТ 8509-86					
	ф4	Итого	ф6		Итого	ф6	ф10	ф12	ф20		Итого	ф8	ф10	ф12	Итого	δ=6	δ=8	δ=10		Итого	L50×5	L75×6		Итого		
Ум 1	539,3	539,3	172,0		172,0	2406,0	126,0	420,3	302,4		3255,0	3966,0	71,6	16,0	38,4	126,0	342,0	640,0	50,0		1032,0	461,0	79,0		540,0	1690,0	5656,0

Нач.отд.	Агранович		903-1-281.90 КЖ
Н.контр.	Зорин		Котельная с 4 котлами Е-10-1,4Р Золошлакоудаление пневматическое
Гл.спец.	Зорин		Главный корпус
Зав.гр.	Шахновский		Стадия Р; Лист 59; Листов
Провер.	Боднянская		Перекрытие на отм. 4,800. Участок монолитный Ум 1. Сечение 17-17...21-21. Армирование. Вариант: каменные угли.
Разраб.	Минаева		Харьковский Промстройниипроект

Привязан:

Инв. №

Взам. инв. № | Подп. и дата | Инв. № подл.

Альбом 6.41

Формат	Зона	Поз.	Обозначение	Наименование	Кол.	Примеч.
				Плита Ум 1 шт. 1		
				Сборочные единицы		
				Сетки арматурные		
		1	ГОСТ23279-85	4С 4Вр1-200 / 6AIII-150 190х565 50/50	8	21.6
		2	"	4С 4Вр1-200 / 6AIII-150 165х565 50/25	4	18.9
		3	"	4С 4Вр1-200 / 6AIII-150 150х320 25/50	4	9.8
		4	"	4С 6AIII-200 / 6AIII-150 225х320	4	19.5
		5	"	4С 4Вр1-200 / 6AIII-150 105х565 25/50	8	12.1
		6	"	4С 4Вр1-200 / 6AIII-150 105х830	6	17.9
		7	"	4С 4Вр1-200 / 6AIII-150 115х830 25/75	3	19.4
		8	"	4С 4Вр1-200 / 6AIII-150 115х505 50/75	4	11.6
		9	"	4С 4Вр1-200 / 6AIII-150 110х505 50/50	4	11.2
		10	"	4С 4Вр1-200 / 6AIII-150 245х595 50/25	4	29.3
		11	"	4С 4Вр1-200 / 6AIII-150 110х290 25/50	4	6.6
		12	"	4С 4Вр1-200 / 6AIII-150 85х215	4	3.9
		13	903-1-281.90 КЖ.И-С23.С26	С26	4	13.8
		14	ГОСТ23279-85	4С 4Вр1-200 / 6AIII-150 130х830 25/50	9	21.8
		15	"	4С 4Вр1-200 / 6AIII-150 65х300 75/25	3	4.0
		16	"	4С 4Вр1-200 / 6AIII-150 85х565	8	10.0
		17	"	4С 4Вр1-200 / 6AIII-150 70х315 75/50	8	4.5
		18	"	4С 4Вр1-200 / 6AIII-150 85х315 75/25	4	5.5
		19	"	4С 6AIII-150 / 6AIII-150 115х115	12	4.2
		20	"	4С 4Вр1-200 / 6AIII-150 85х850 50/25	5	14.9
		21	ГОСТ23279-85	4С 4Вр1-200 / 6AIII-150 85х530	5	9.4
		22	"	4С 4Вр1-200 / 6AIII-150 65х830	9	2.5
		23	"	4С 4Вр1-200 / 6AIII-150 125х150 75/25	2	3.8
		24	"	4С 4Вр1-200 / 6AIII-150 65х150 75/25	2	2.0
		25	903-1-281.90 КЖ.И-С24	С24	4	15.4
		26	КЖИ-С25	С25	4	11.8
		27	КЖ.И-С23,С26	С23	4	9.7
		28	ГОСТ23279-85	4С 6AIII-150 / 6AIII-150 115х295 75/50	8	10.2
		29	903-1-281.90 КЖ.И-С27	С27	12	58.2
		30	" КЖ.И-С28	С28	4	31.5
		31	" КЖ.И-С29	С29	8	5.8
		32	" КЖ.И-С30	С30	8	12.8
		33	ГОСТ23279-85	4С 4Вр1-200 / 6AIII-150 65х515	8	7.0
		34	903-1-281.90 КЖ.И-С22	С22	8	2.3
		35	ГОСТ23279-85	4С 4Вр1-200 / 6AIII-150 125х300 75/25	3	7.6
				Изделия закладные		
		37	1.400-15	МН126-6	8	7.1
		38	"	МН122-6	32	4.6
		39	"	МН548	п.м.	86.4
		40	"	МН111-6	55	1.6
		41	"	МН142-6	16	7.3
		42	903-1-281.90 КЖ.И-МН35	МН35	п.м.	48.4
		43	1.400-15	МН713-1	п.м.	16.0
		44	903-1-281.90 КЖ.И-МН28	МН28	4	20.6
		45	1.400-15	МН159-6	12	15.8
		46	"	МН156-6	12	13.3
				Детали		
		59*		ф6AI, ГОСТ5781-82, ℓ=1060	20	0.24
		60*		ф4Вр1, ГОСТ6727-80, ℓ=1170	120	0.12
		61		ф12AIII, ГОСТ5781-82, ℓ=1050	24	0.93
		62		ф12AIII, " , ℓ=2000	32	1.78
		63*		ф6AIII, ГОСТ5781-82, ℓ=1050	120	0.23
		64*		ф4Вр1, ГОСТ6727-80, ℓ=1570	36	0.15
		65*		ф8AI, ГОСТ5781-82, ℓ=650	600	0.26
		66*		ф8AI, " , ℓ=350	260	0.14
		67		ф12AIII, " , ℓ=1450	96	1.29
		68		ф6AI, " , ℓ=п.м.	300.0	0.22
		69*		ф4Вр1, ГОСТ6727-80, ℓ=900	88	0.09
		70*		ф6AI, ГОСТ5781-82, ℓ=180	250	0.04
		71*		ф6AI, " , ℓ=230	150	0.05
		73		ф12AIII, " , ℓ=3200	28	2.84
		74		ф12AIII, " , ℓ=2900	16	2.58
		75*		ф6AIII, " , ℓ=400	130	0.09
		76		ф12AIII, " , ℓ=1000	48	0.89
		77*		ф4Вр1, ГОСТ6727-80, ℓ=1170	100	0.12
		78*		ф4Вр1, " , ℓ=970	24	0.10
		79		ф12AIII, ГОСТ5781-82, ℓ=3800	16	3.37
		80		ф6AIII, " , ℓ=900	48	0.20
		81*		ф4Вр1, ГОСТ6727-80, ℓ=850	76	0.08
				Балка Бм 1 (шт. 8)		
		47	903-1-281.90 КЖ.И-МН33	Изделие закладное МН33	п.м.	5.1
				Детали		
		48*		ф6AI, ГОСТ5781-82, ℓ=1800	208	0.40
		49		ф10AIII, " , ℓ=5100	40	3.15
		50		ф20AIII, " , ℓ=5100	24	12.6
				Материалы		
				Бетон класса В15	87.5	м³

*-см. ведомость деталей на листе 59

Ведомость расхода стали на элемент см. на листе 59

Привязан:

Инв. №

Взам. инв. №

Подп. и дата

Инв. № подл.

Нач.отд.	Агранович	
Н.контр.	Зорин	
Гл.спец.	Зорин	
Зав.гр.	Шахновский	
Провер.	Боднянская	
Разраб.	Минаева	

903-1-281.90 КЖ

Котельная с 4 котлами Е-10-1,4 Р.
Золошлакоудаление пневматическое.

Главный корпус

Стадия	Лист	Листов
Р	60	

Перекрытие на отм. 4.800. Спецификация участка монолитного Ум 1. Вариант: каменные угли.

ХАРЬКОВСКИЙ ПРОМСТРОЙНИИПРОЕКТ

Альбом 6 ч.I

Ум 1

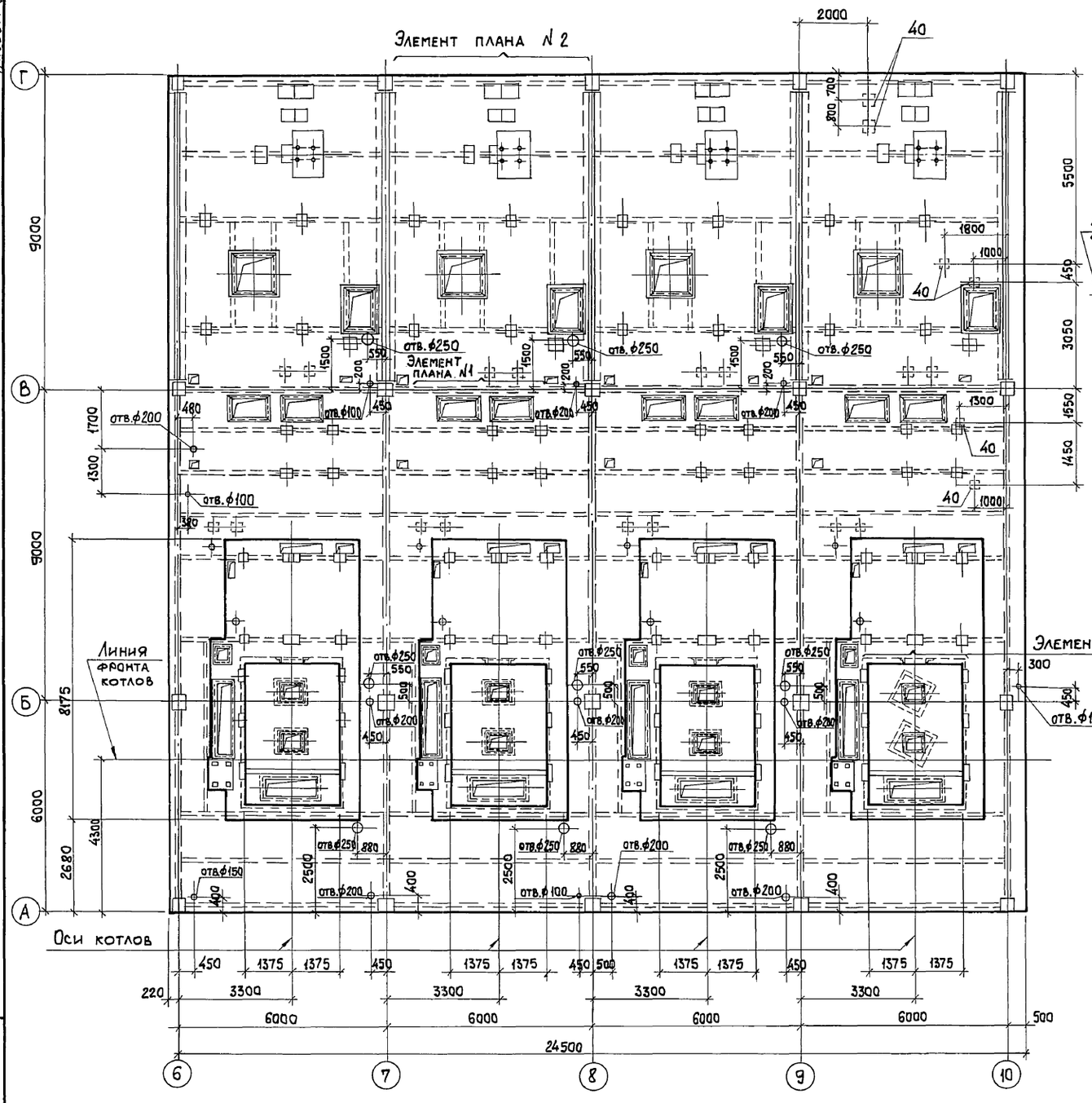

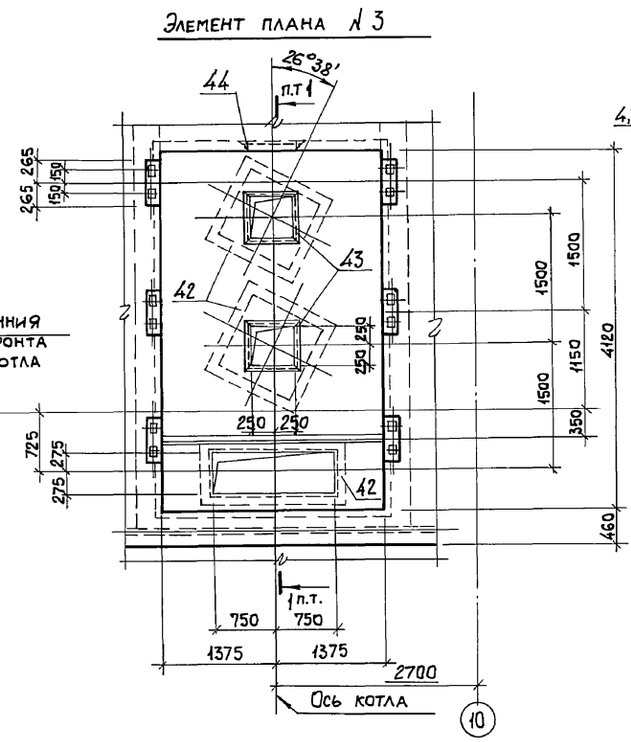

10-10

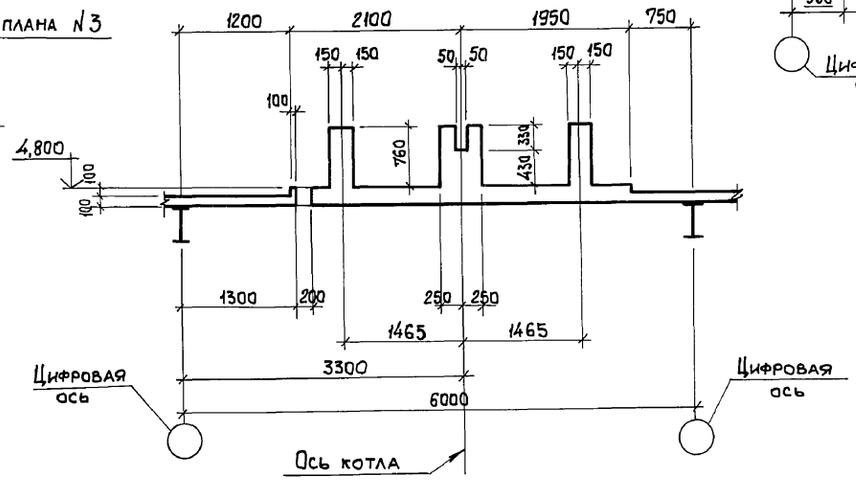

1. Элемент плана N1, 2 смотрите лист 62.
2. Сечение 1-1 смотрите на листе 63.
3. Сечение 10-10...13-13 замаркированы на листе 62.

		903-1-281.90	КЖ
Нач.отд.	Агранович	Котельная с 4 котлами Е-10-1,4Р. Золошлакоудаление пневматическое.	
Н.контр.	Зорин		
Гл.спец.	Зорин	Главный корпус	Стадия: Р; Лист: 61; Листов:
Зав.гр.	Шахновский		
Провер.	Боднянская	Перекрытие на отм. 4,800. Участок монолитный Ум1. Опалубка. Вариант: Бурые угли.	ХАРЬКОВСКИЙ ПРОМСТРОЙНИИПРОЕКТ
Разраб.	Минаева		

Привязан:

Инв.N°

Инв.N° подл. | Подп. и дата | Взам.инв.N°

24566-12 63

Альбом 6 4.1

Элемент плана N1

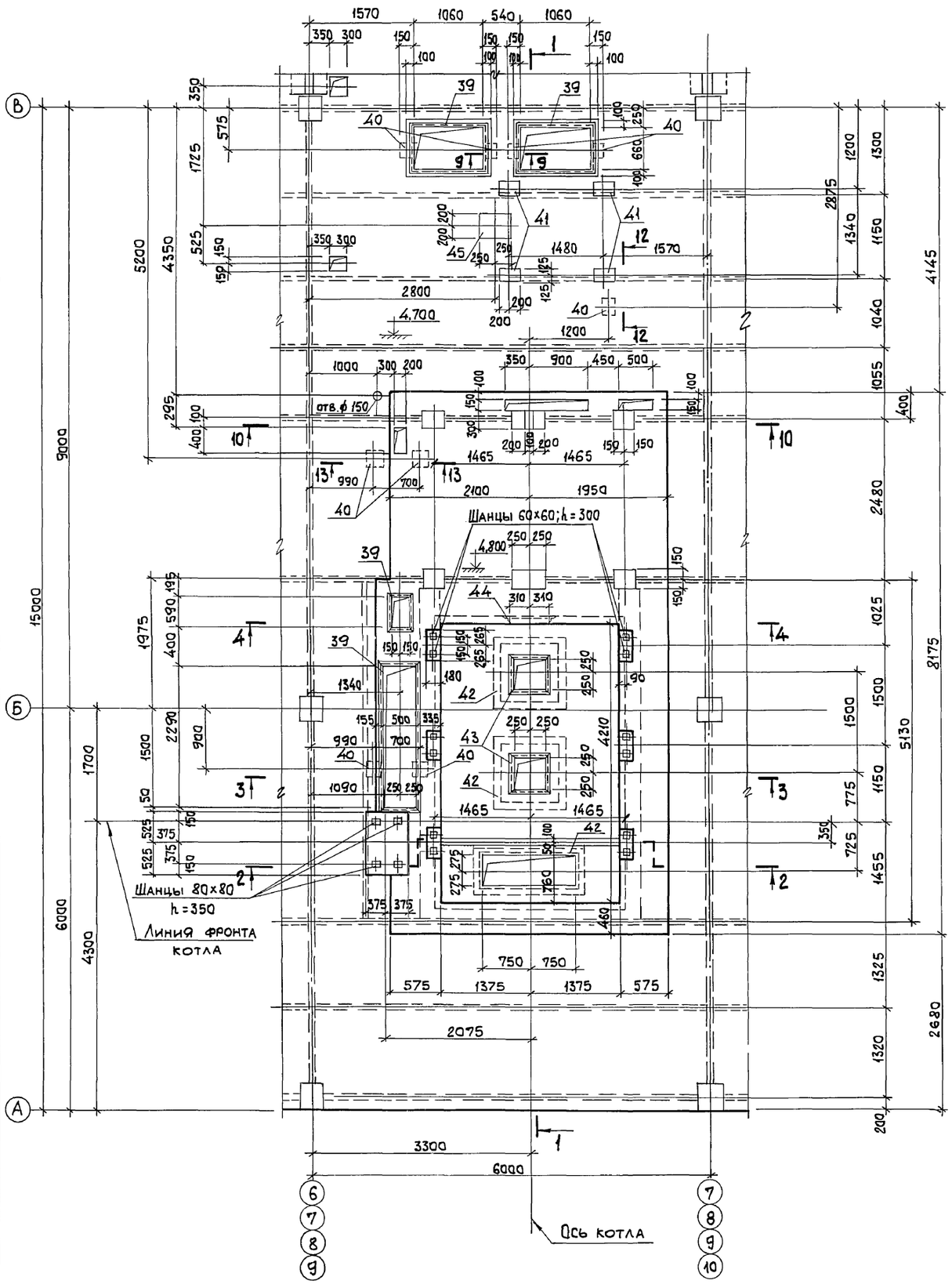

Элемент плана N2

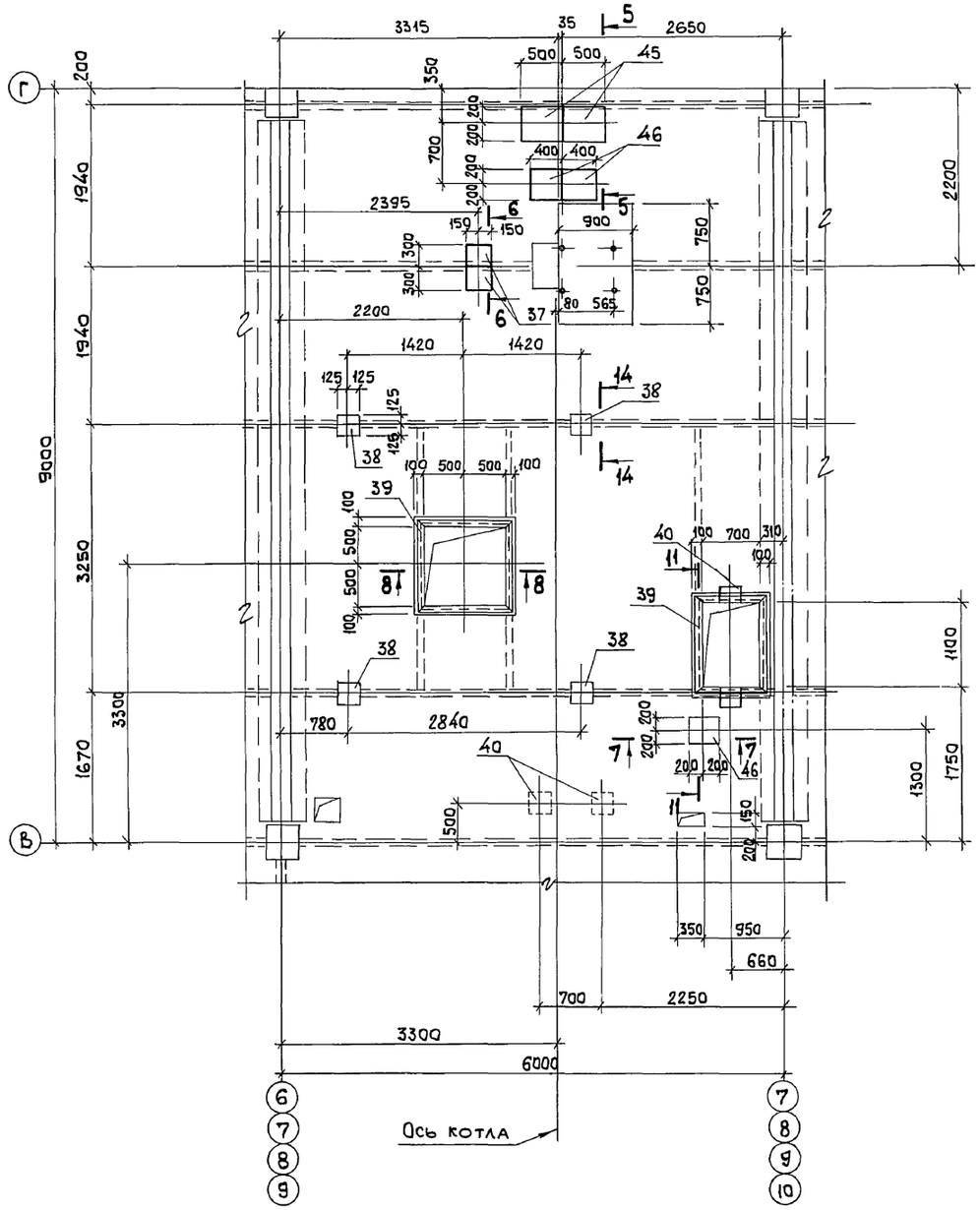

1. Сечения 1-1... 9-9; 14-14 смотрите лист 63.
2. Сечения 10-10...13-13 смотрите лист 61.

Инв.№ подл.	Подп. и дата	Взам.инв.№	

Привязан:			
Инв.№			

Нач.отд.	Агранович		
Н.контр	Зорин		
Гл.спец.	Зорин		
Зав. гр.	Шахновский		
Провер.	Боднянская		
Разраб.	Минаева		

903-1-281.90 КЖ

Котельная с 4 котлами Е-10-1,4Р. Золошлакоудаление пневматическое

Главный корпус

Стадия	Лист	Листов
Р	62	

Перекрытие на отм. 4,800 участок монолитный ум 1, элемент плана N1 и N2. Опалубка. Вариант: бурые угли.

ХАРЬКОВСКИЙ ПРОМСТРОЙНИИПРОЕКТ

24566-12 64

Альбом 6 4.1

1-1

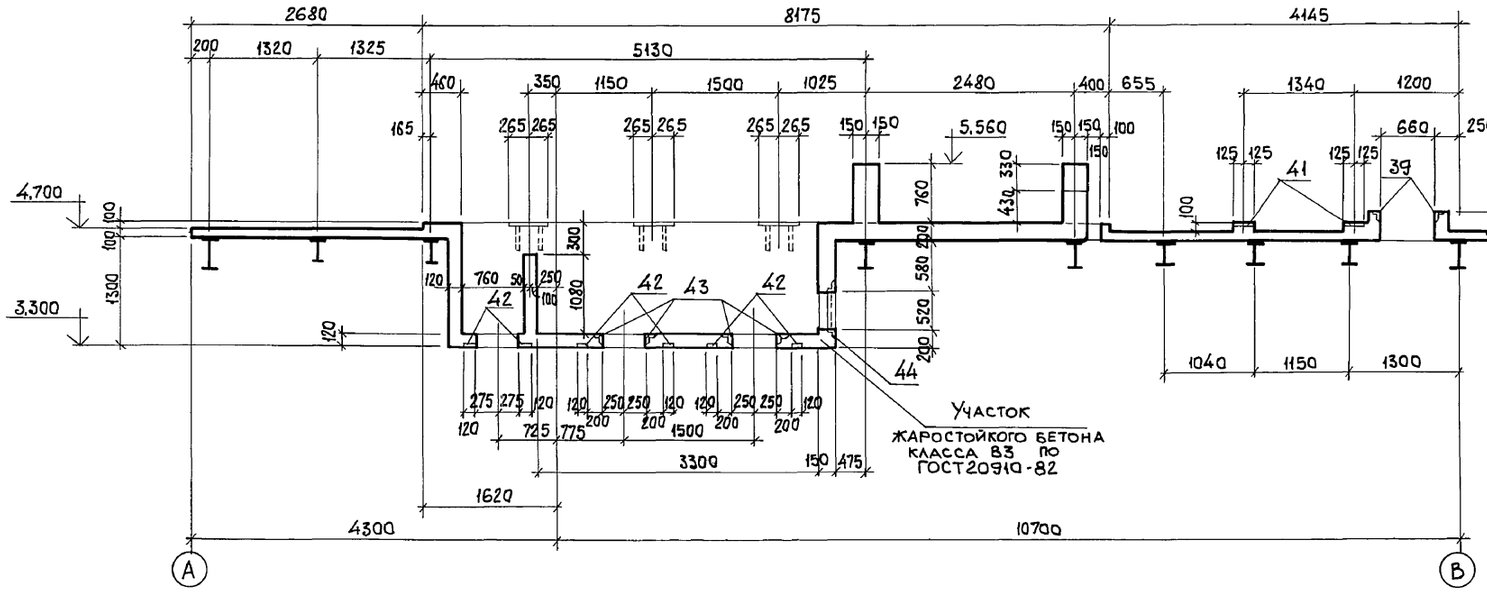

4-4

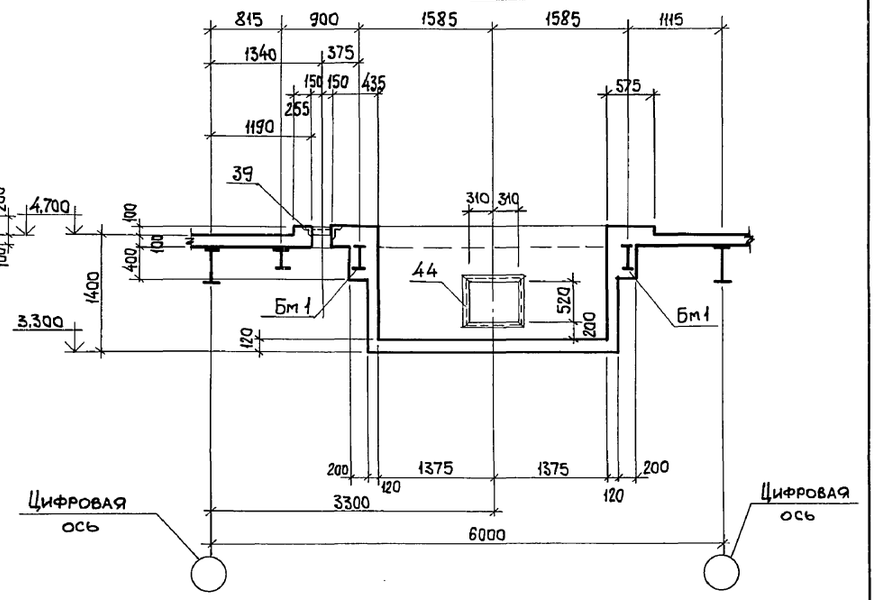

2-2

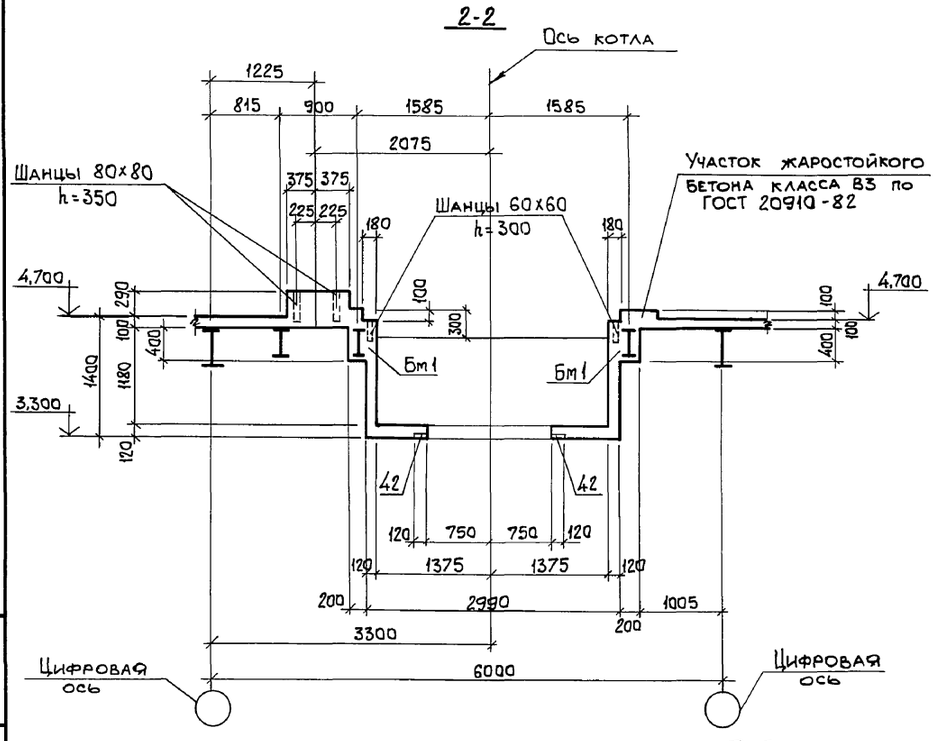

3-3

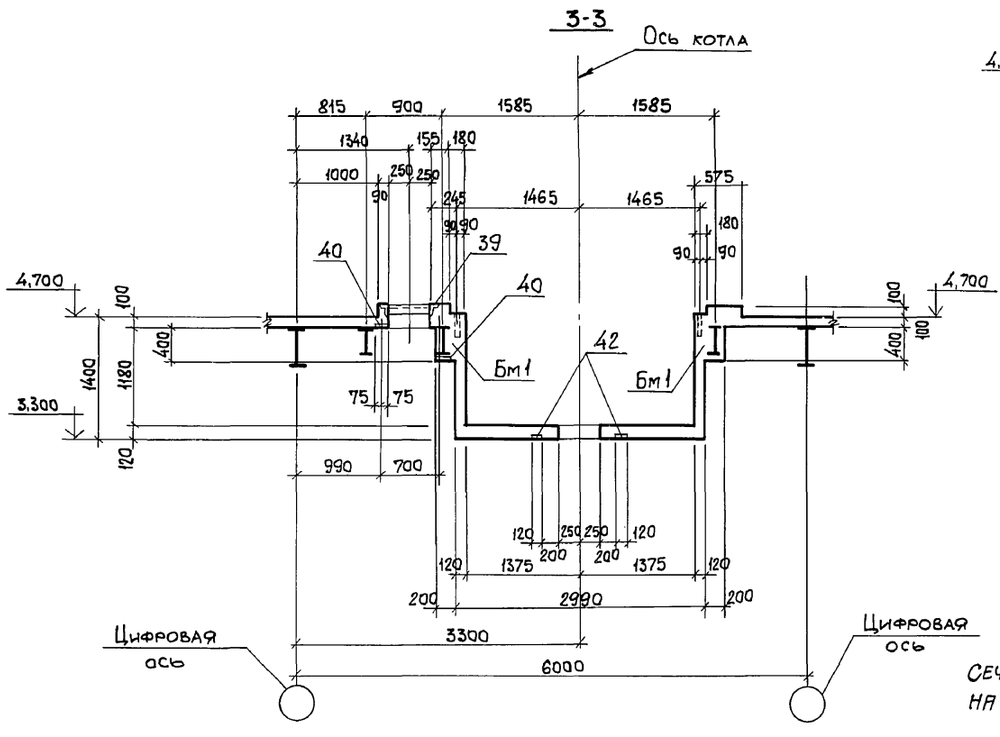

5-5

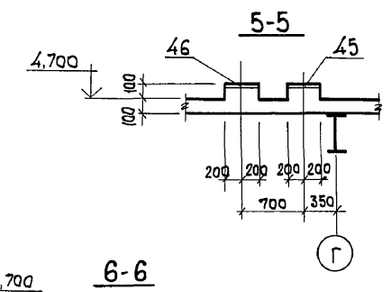

6-6

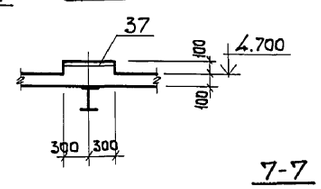

7-7

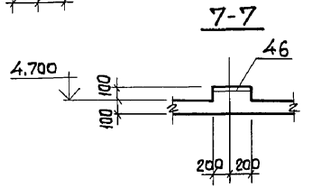

8-8

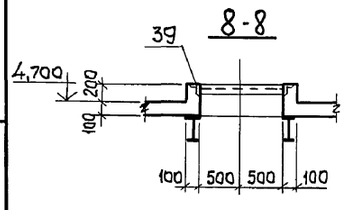

9-9

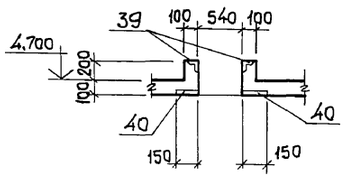

14-14

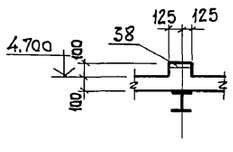

Сечения 1-1...9-9; 14-14 замаркированы на листе 62.

Нач.отд.	Агранович		903-1-281.90 КЖ
Н.контр.	Зорин		Котельная с 4 котлами Е-10-1,4 Р. Золошлакоудаление пневматическое
Гл.спец.	Зорин		Главный корпус — Стадия: Р; Лист: 63; Листов:
Зав. гр.	Шахновский		
Провер.	Боднянская		Перекрытие на отм. 4,800. Участок монолитный Ум 1. Опалубка. Сечения 1-1... 4-4. Вариант: Бурые угли.
Разраб.	Минаева		ХАРЬКОВСКИЙ ПРОМСТРОЙНИИПРОЕКТ

Привязан:

Инв.№

Взам. инв.№ | Подп. и дата | Инв.№ подл.

24566-12 65

Альбом 6 кч

Ум 1

Схема расположения нижних сеток

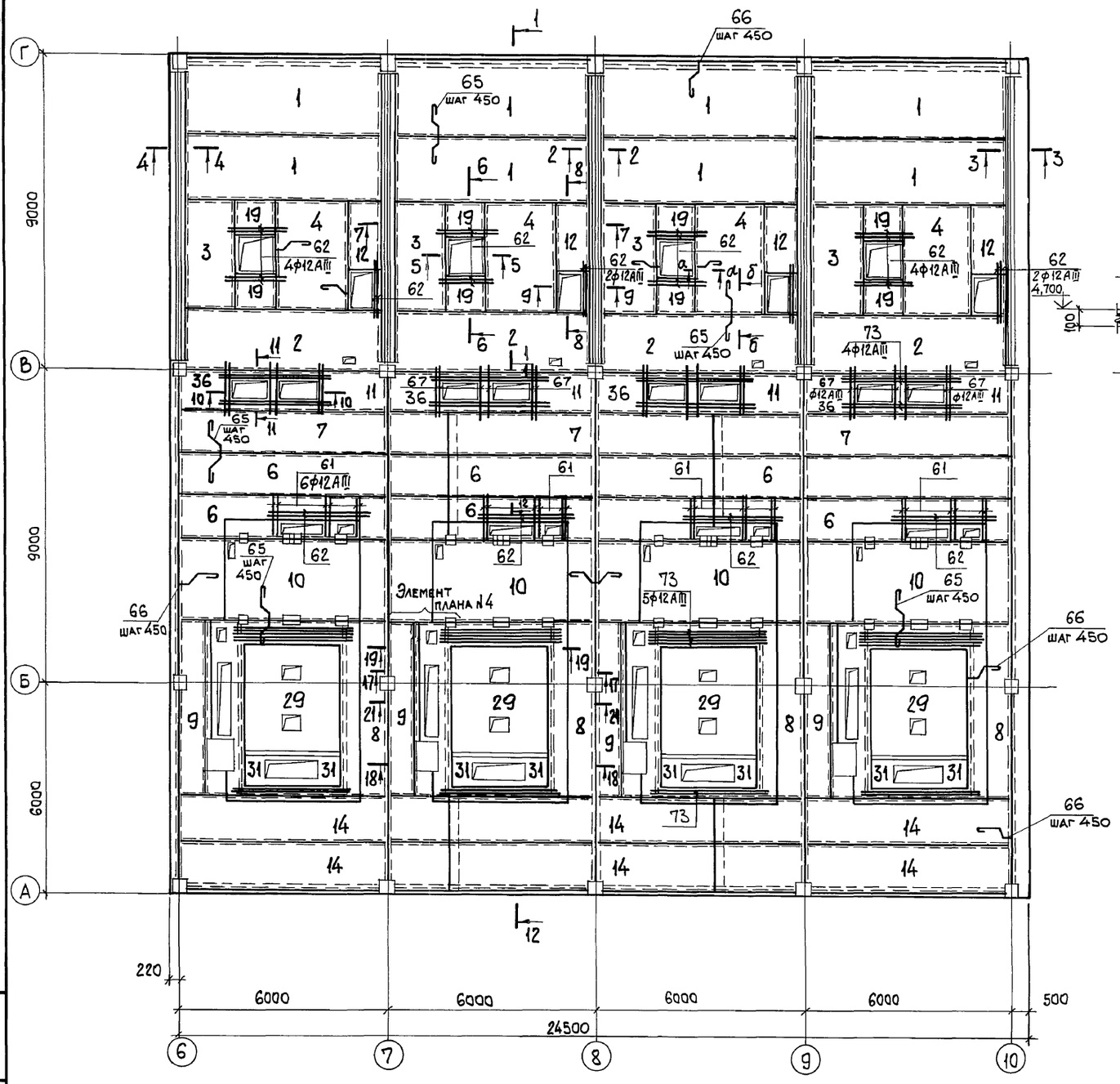

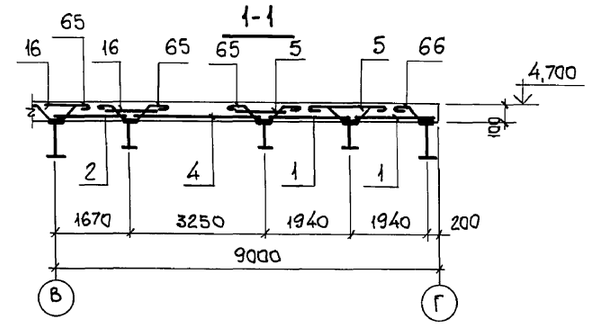

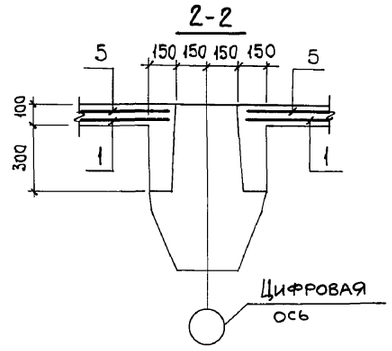

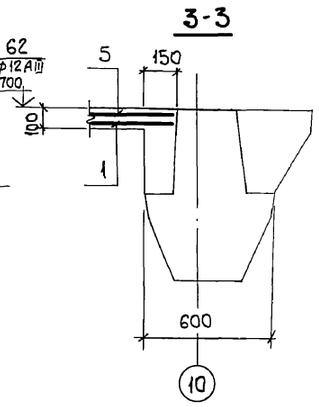

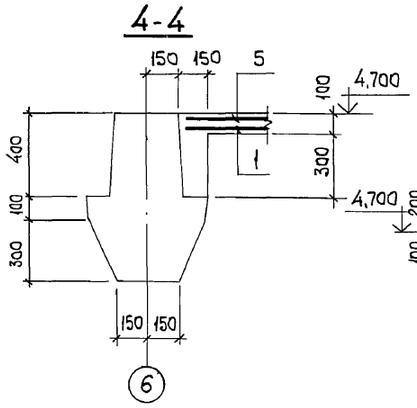

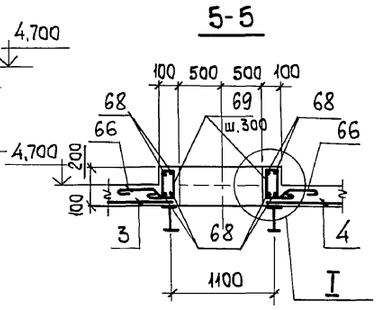

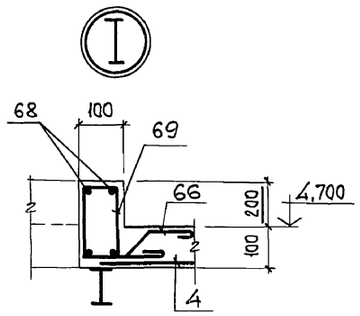

6-6

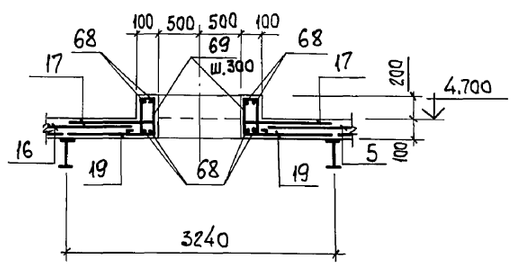

1. Элемент плана N4 смотрите лист 66.
2. Сечения 7-7...11-11 смотрите лист 65, сечения 12-12...16-16, а-а; б-б; в-в смотрите лист 66, сечения 17-17...21-21 смотрите лист 67.

Взам. инв. №
Подп. и дата
Инв. № подл.

Нач. отд.	Агранович		
Н. контр.	Зорин		
Гл. спец.	Зорин		
Зав. гр.	Шахновский		
Провер.	Боднянская		
Разраб.	Минаева		

Привязан:

Инв. №

903-1-281.90 КЖ

Котельная с 4 котлами Е-10-1,4Р.
Золошлакоудаление пневматическое.

Главный корпус

Стадия	Лист	Листов
Р	64	

Перекрытие на отм. 4,800.
Участок монолитный Ум 1.
Армирование.
Вариант: бурые угли.

ХАРЬКОВСКИЙ ПРОМСТРОЙНИИПРОЕКТ

Альбом 6 кл

Ум 1

Схема расположения верхних сеток

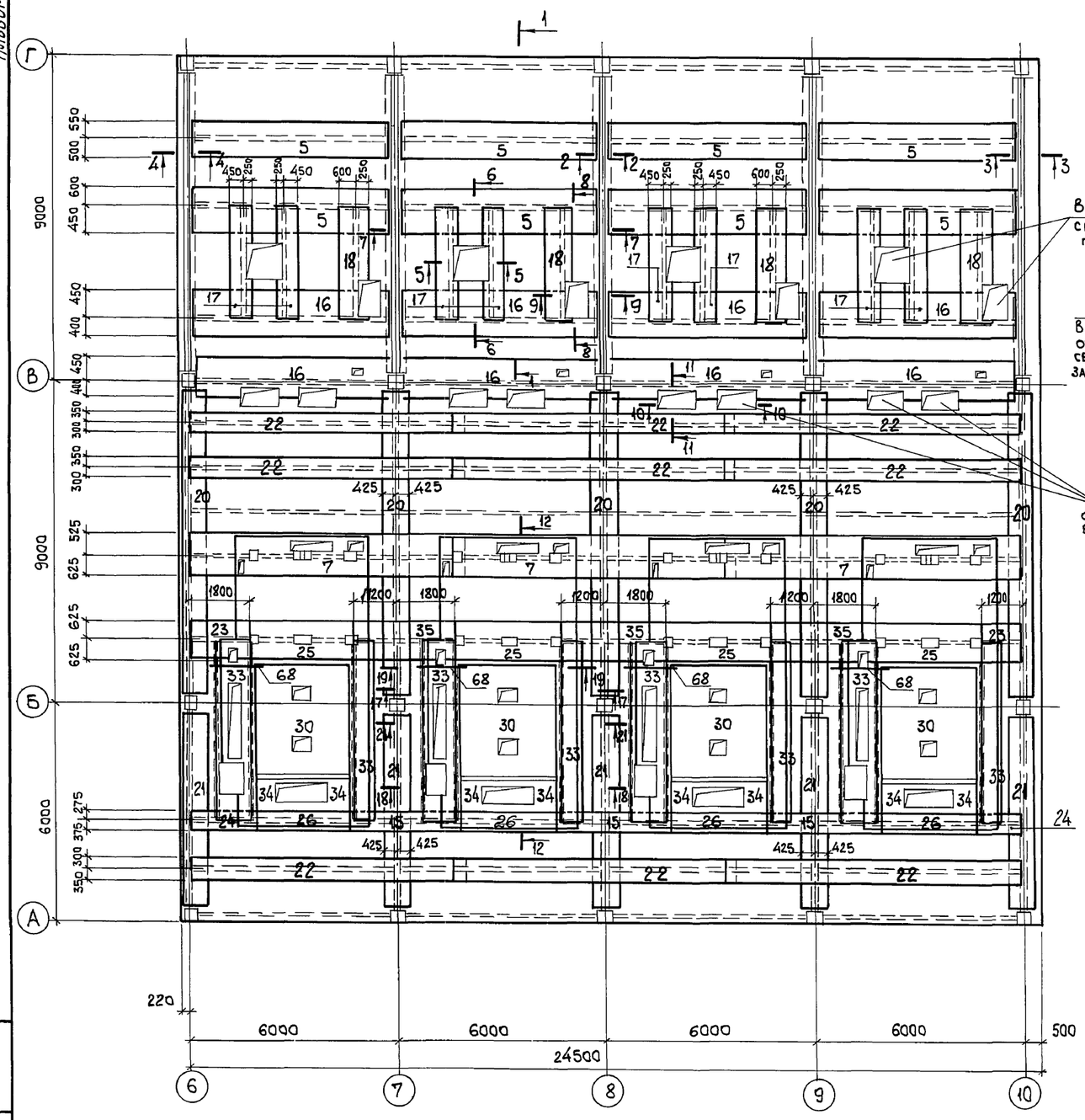

7-7

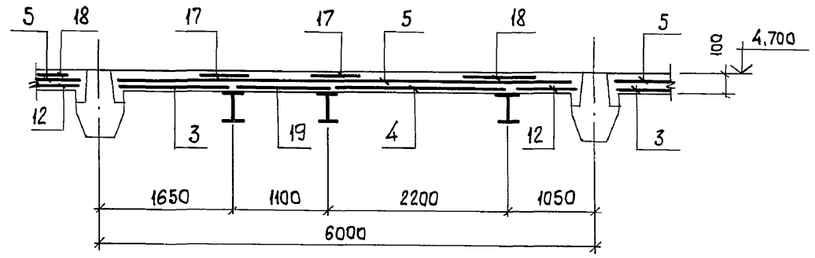

8-8

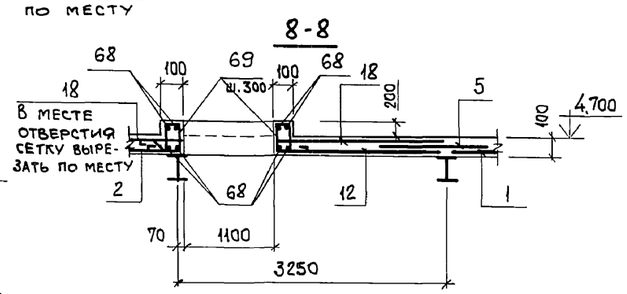

g-g

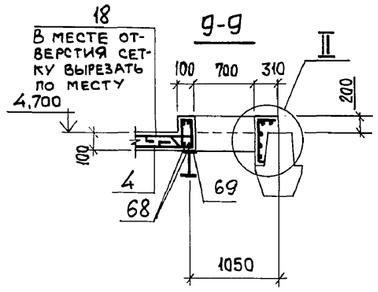

10-10

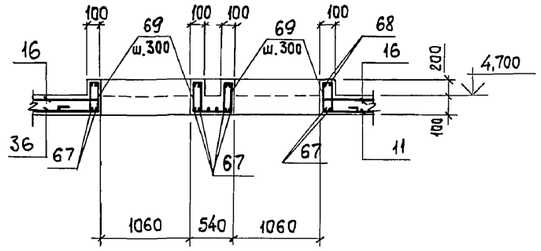

11-11

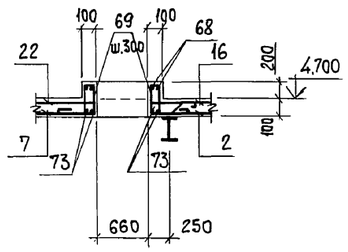

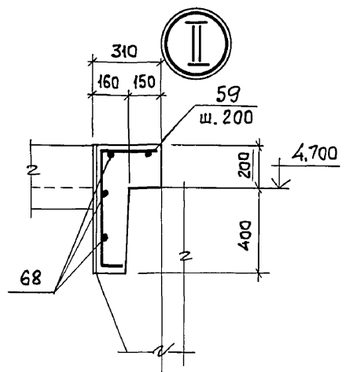

Нач.отд.	Агранович		
Н.контр.	Зорин		
Гл.спец.	Зорин		
Зав.гр.	Шахновский		
Провер.	Бодянская		
Разраб.	Минаева		

Привязан:

Инв.№

903-1-281.90 КЖ

Котельная с 4 котлами Е-10-1,4Р.
Золошлакоудаление пневматическое.

Главный корпус

Стадия	Лист	Листов
Р	65	

Перекрытие на отм. 4,800. Участок монолитный Ум 1. Армирование. Вариант: бурые угли.

ХАРЬКОВСКИЙ ПРОМСТРОЙНИИПРОЕКТ

Взам.инв.№ | Подп. и дата | Инв.№ подл.

Альбом 6 ч.1

12-12

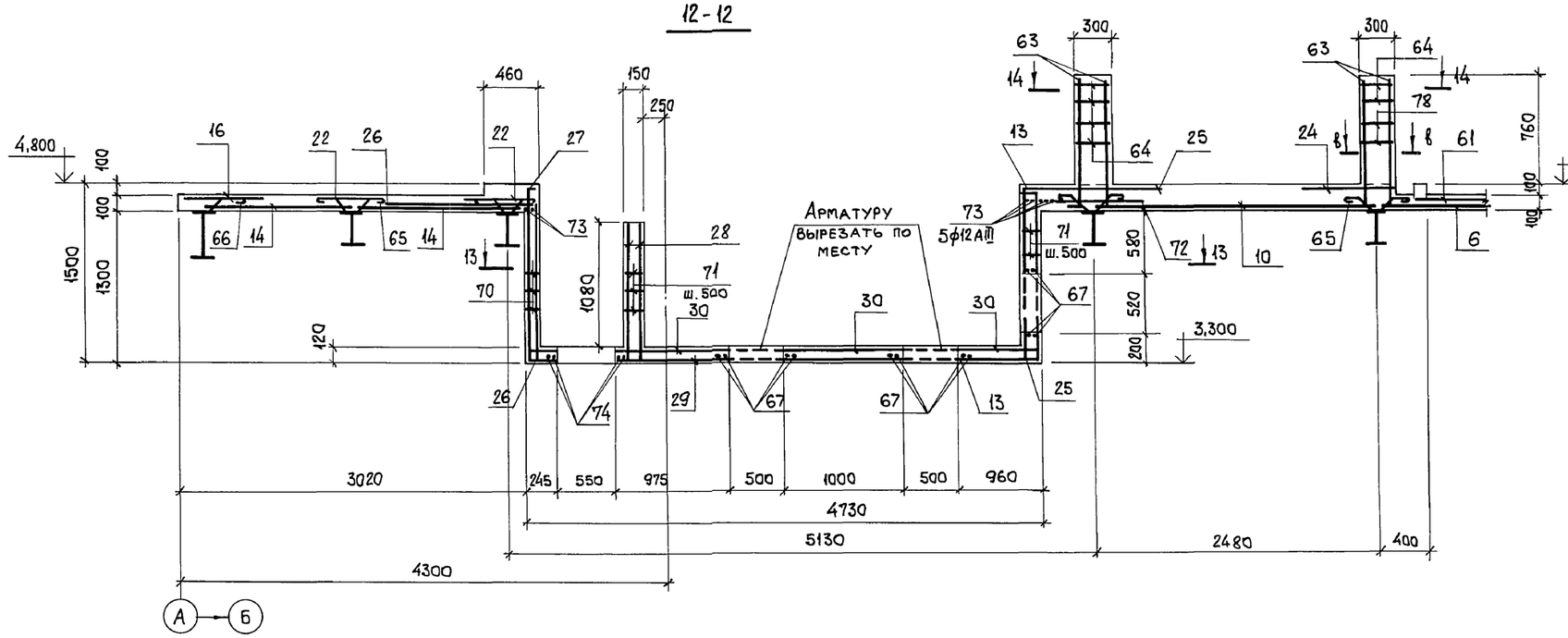

Элемент плана N4

Схема расположения нижних сеток

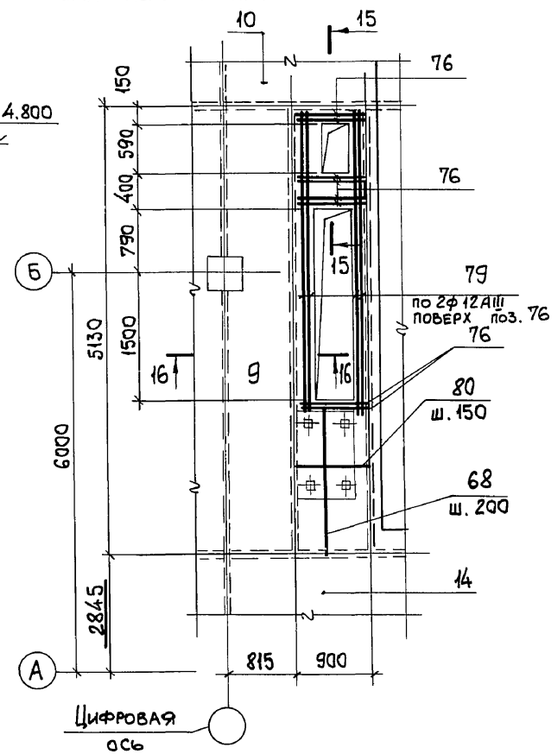

13-13

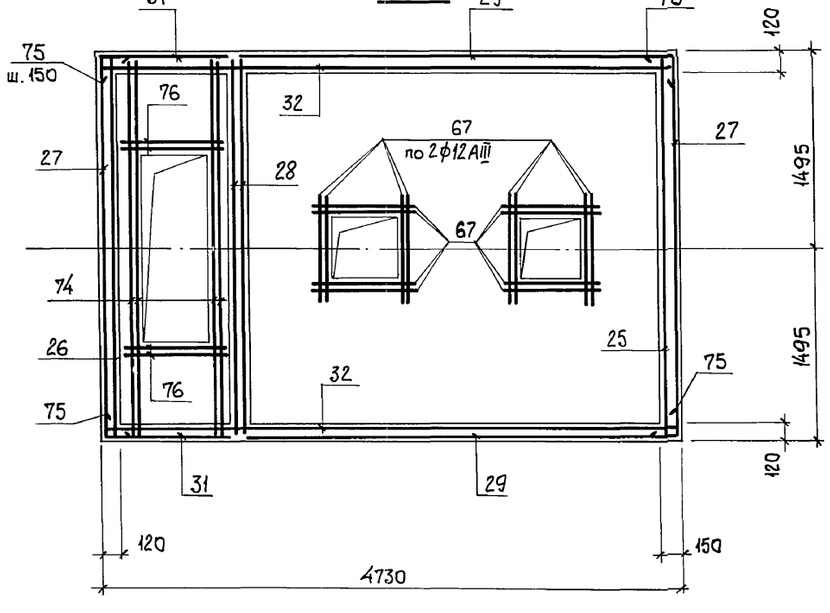

14-14

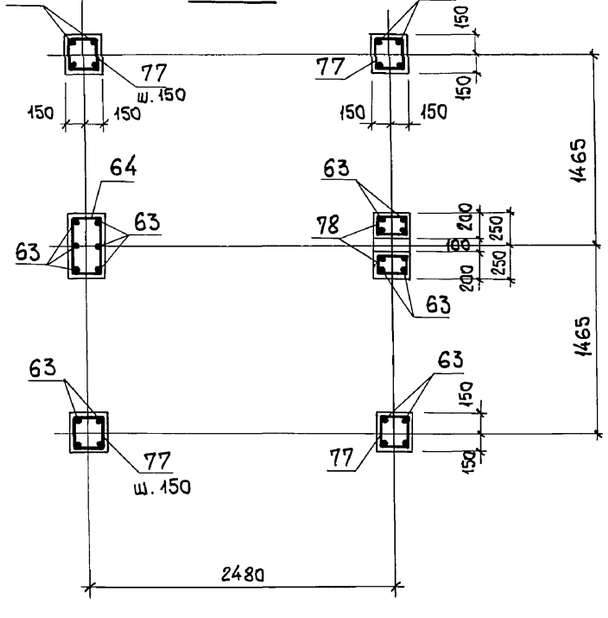

15-15

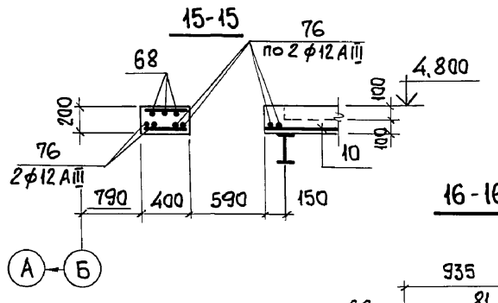

16-16

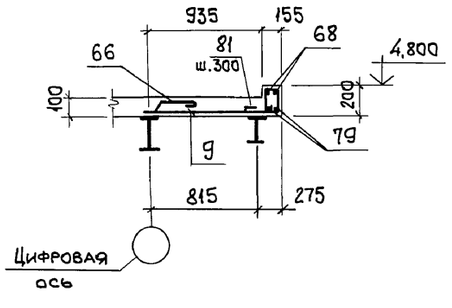

а-а

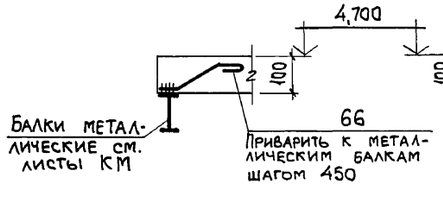

б-б

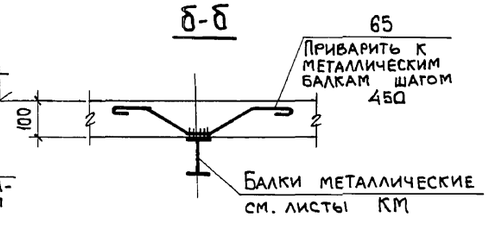

в-в

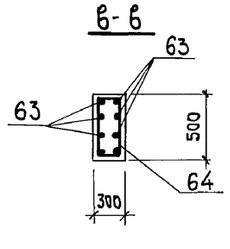

Нач.отд.	Агранович		
Н.контр.	Зорин		
Гл.спец.	Зорин		
Зав.гр.	Шахновский		
Провер.	Боднянская		
Разраб.	Минаева		

Привязан:

Инв. №

903-1-281.90 КЖ

Котельная с 4 котлами Е-10-1,4Р. Золошлакоудаление пневматическое.

Главный корпус

Стадия	Лист	Листов
Р	66	

Перекрытие на отм. 4,800. Участок монолитный Ум 1. Сечение 12-12...16-16. Армирование. Вариант: бурые угли.

ХАРЬКОВСКИЙ ПРОМСТРОЙНИИПРОЕКТ

Взам. инв. № | Подп. и дата | Инв. № подл.

Альбом 6 ч.1

17-17

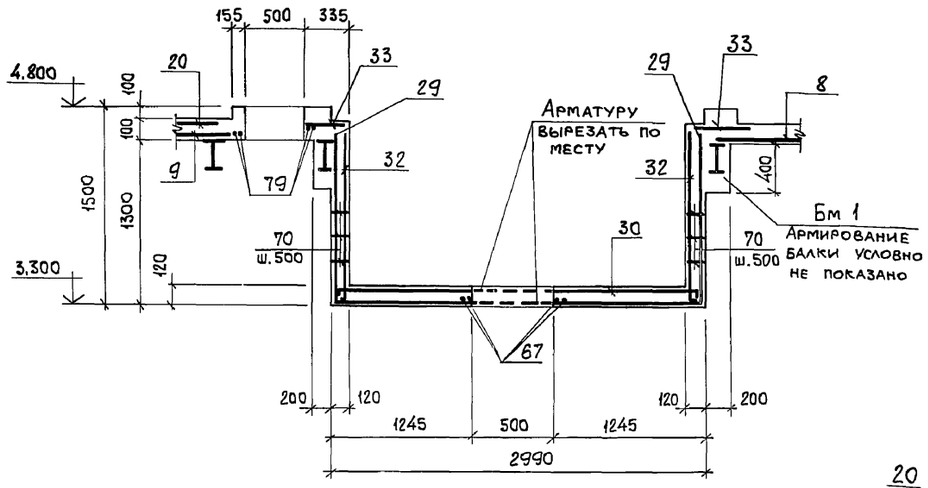

Бм 1

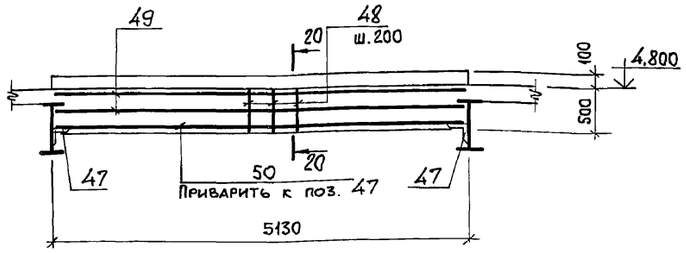

20-20

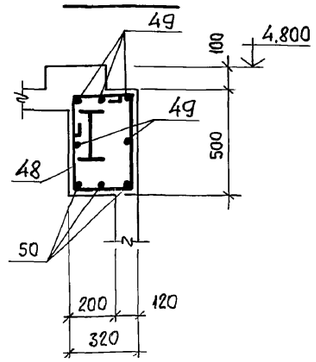

21-21

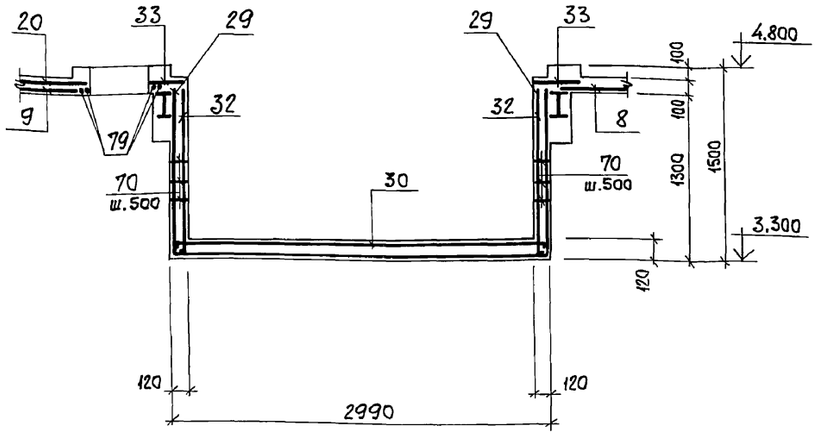

18-18

19-19

Ведомость деталей

Поз.	Эскиз
48	280, 460
59	280, 570, 130
63	110, 940
64	470, 270
65	130, 110, 110, 130, 80, 80, 80, 80
66	110, 130, 60, 80, 80
69	80, 270, 200
70	100
71	130
75	200, 200
77	270, 270
78	270, 170
81	120, 170, 200

Ведомость расхода стали на элемент, кг

Марка элемента	Изделия арматурные: Арматура класса Вр1 ГОСТ 6727-80 ф4	Итого	Арматура класса AI ГОСТ 5781-82 ф6		Итого	Арматура класса AIII ГОСТ 5781-82 ф6	ф10	ф12	ф20		Итого	Всего	Изделия закладные: Арматура класса AIII ГОСТ 5781-82 ф8	ф10	ф12	Итого	Прокат марки Вст 3 кп 2 ГОСТ 19903-74* δ=6	δ=8	δ=10		Итого	ГОСТ 8509-86 ∠50х5	∠75х6		Итого	Всего	Общий расход
Ум 1	503,9	503,9	171,1		171,1	2325,0	126,0	497,0	302,0		3250,0	3925,0	68,5	16,0	38,5	123,0	333,5	637,0	49,5		1020,0	470,0	79,0		549,0	1692,0	5617,0

			903-1-281.90 КЖ		
Нач.отд.	Агранович		Котельная с 4 котлами Е-10-1,4Р. Золошлакоудаление пневматическое		
Н.контр.	Зорин				
Гл.спец.	Зорин		Главный корпус	Стадия: Р	Лист: 67
Зав.гр.	Шахновский				
Провер.	Боднянская		Перекрытие на отм. 4,800. Участок монолитный Ум 1. Сечение 17-17...21-21. Армирование. Вариант: бурые угли.	ХАРЬКОВСКИЙ ПРОМСТРОЙНИИПРОЕКТ	
Разраб.	Минаева				

Привязан:

Инв.№

Взам.инв.№ | Подп. и дата | Инв.№ подл.

Формат	Зона	Поз.	Обозначение	Наименование	Кол.	Примеч.
				Плита Ум 1 шт. 1		
				Сборочные единицы		
				Сетки арматурные		
		1	ГОСТ23279-85	4С 4Вр1-200 / 6АIII-150 190×565 50/50	8	21,6
		2	"	4С 4Вр1-200 / 6АIII-150 165×565 50/25	4	18,9
		3	"	4С 4Вр1-200 / 6АIII-150 150×320 25/50	4	9,8
		4	"	4С 6АIII-200 / 6АIII-150 225×320	4	19,5
		5	"	4С 4Вр1-200 / 6АIII-150 105×565 25/50	8	12,1
		6	"	4С 4Вр1-200 / 6АIII-150 105×830	6	17,9
		7	"	4С 4Вр1-200 / 6АIII-150 115×830 25/75	3	19,2
		8	"	4С 4Вр1-200 / 6АIII-150 115×505 50/75	4	11,6
		9	"	4С 4Вр1-200 / 6АIII-150 110×505 50/50	4	11,2
		10	"	4С 4Вр1-200 / 6АIII-150 245×595 50/25	4	29,3
		11	"	4С 4Вр1-200 / 6АIII-150 130×175 50/50	4	4,7
		12	"	4С 4Вр1-200 / 6АIII-150 85×215	4	3,9
		13	903-1-281.90 КЖИ-С23,С26	С26	4	13,8
		14	ГОСТ23279-85	4С 4Вр1-200 / 6АIII-150 130×830 25/50	6	21,8
		15	"	4С 4Вр1-200 / 6АIII-150 65×300 75/25	3	4,0
		16	"	4С 4Вр1-200 / 6АIII-150 85×565	8	10,0
		17	"	4С 4Вр1-200 / 6АIII-150 70×315 75/50	8	4,5
		18	"	4С 4Вр1-200 / 6АIII-150 85×315 75/25	4	5,5
		19	"	4С 6АIII-150 / 6АIII-150 115×115	8	4,2
		20	"	4С 4Вр1-200 / 6АIII-150 85×850 50/25	5	14,9

Формат	Зона	Поз.	Обозначение	Наименование	Кол.	Примеч.
		21	ГОСТ23279-85	4С 4Вр1-200 / 6АIII-150 85×530	5	9,4
		22	"	4С 4Вр1-200 / 6АIII-150 65×830	9	2,5
		23	"	4С 4Вр1-200 / 6АIII-150 125×150 75/25	2	3,8
		24	"	4С 4Вр1-200 / 6АIII-150 65×150 75/25	2	2,0
		25	903-1-281.90 КЖ.И-С24	С24	4	15,4
		26	КЖ.И-С25	С25	4	11,8
		27	КЖ.И-С23,С26	С23	4	9,7
		28	ГОСТ23279-85	4С 6АIII-150 / 6АIII-150 115×295 75/50	8	10,2
		29	903-1-281.90 КЖ.И-С27	С27	12	58,2
		30	" КЖ.И-С28	С28	4	31,5
		31	" КЖ.И-С29	С29	8	5,8
		32	" КЖ.И-С30	С30	8	12,8
		33	ГОСТ23279-85	4С 4Вр1-200 / 6АIII-150 65×515	8	9,0
		34	903-1-281.90 КЖ.И-С22	С22	8	2,3
		35	ГОСТ23279-85	4С 4Вр1-200 / 6АIII-150 125×300 75/25	3	7,6
		36	ГОСТ 23279-85	4С 4Вр1-200 / 6АIII-150 130×185 25/50	4	4,3
				Изделия закладные		
		37	1.400-15	МН126-6	8	7,1
		38	"	МН122-6	32	4,6
		39	"	МН548	п.м.	88,8
		40	"	МН111-6	57	1,6
		41	"	МН142-6	16	7,3
		42	903-1-281.90 КЖ.И-МН35	МН35	п.м.	48,4
		43	1.400-15	МН713-1	п.м.	16,0
		44	903-1-281.90 КЖ.И-МН28	МН28	4	20,6
		45	1.400-15	МН159-6	12	15,8
		46	"	МН156-6	12	13,3
				Детали		
		59*		ф6АI, ГОСТ5781-82, ℓ=1060	20	0,2
		61		ф12АIII, ГОСТ5781-82, ℓ=1050	24	0,9
		62		ф12АIII, " , ℓ=2000	32	1,8

Формат	Зона	Поз.	Обозначение	Наименование	Кол.	Примеч.
		63*		ф6АIII, ГОСТ5781-82, ℓ=1050	120	0,2
		64*		ф4Вр1, ГОСТ6727-80, ℓ=1570	36	0,15
		65*		ф8АI, ГОСТ5781-82, ℓ=650	600	0,26
		66*		ф8АI, " , ℓ=350	260	0,14
		67		ф12АIII, " , ℓ=1450	128	1,3
		68		ф6АI, " , ℓ=п.м.	300,0	0,22
		69*		ф4Вр1, ГОСТ6727-80, ℓ=900	100	0,09
		70*		ф6АI, ГОСТ5781-82, ℓ=180	250	0,04
		71*		ф6АI, " , ℓ=230	150	0,05
		73		ф12АIII, " , ℓ=3200	40	2,8
		74		ф12АIII, " , ℓ=2900	16	2,6
		75*		ф6АIII, " , ℓ=400	130	0,09
		76		ф12АIII, " , ℓ=1000	48	0,89
		77*		4Вр1, ГОСТ6727-80, ℓ=1170	100	0,12
		78*		ф4Вр1, " , ℓ=970	24	0,10
		79		ф12АIII, ГОСТ5781-82, ℓ=3800	16	3,37
		80		ф6АIII, " , ℓ=900	48	0,20
		81*		ф4Вр1, ГОСТ6727-80, ℓ=850	76	0,08
				Балка Бм 1 (шт. 8)		
		47	903-1-281.90 КЖ.Н-МН33	Изделие закладное МН33	п.м.	5,1
				Детали		
		48		ф6АI, ГОСТ5781-82, ℓ=1800	208	0,4
		49		ф10АIII, " , ℓ=5100	40	3,15
		50		ф20АIII, " , ℓ=5100	24	12,6
				Материалы		
				Бетон класса В15	89,5	м³

*-см. ведомость деталей на листе 67

Ведомость расхода стали на элемент см. на листе 67

Взам. инв. № | Подп. и дата | Инв. №

Привязан:

Инв. №

Нач.отд.	Агранович		
Н.контр.	Зорин		
Гл.спец.	Зорин		
Зав.гр.	Шаховский		
Провер.	Боднянская		
Разраб.	Минаева		

903-1-281.90 КЖ

Котельная с 4 котлами Е-10-1,4Р. Золошлакоудаление пневматическое.

Главный корпус

Стадия	Лист	Листов
Р	68	

Перекрытие на отм. 4,800. Спецификация участка монолитного Ум 1. Вариант: бурые угли.

ХАРЬКОВСКИЙ ПРОМСТРОЙНИИПРОЕКТ

24566-12

gost.e-ecolog.ru