ТИПОВОЙ ПРОЕКТ
903-1-281.90

КОТЕЛЬНАЯ С 4 КОТЛАМИ Е-10-1.4 Р. ЗОЛОШЛАКОУДАЛЕНИЕ ПНЕВМАТИЧЕСКОЕ ТОПЛИВО-КАМЕННЫЕ И БУРЫЕ УГЛИ. СИСТЕМА ТЕПЛОСНАБЖЕНИЯ ЗАКРЫТАЯ

АЛЬБОМ 5

АР	РЕШЕНИЯ АРХИТЕКТУРНЫЕ	стр. 2-24
АРИ	СТРОИТЕЛЬНЫЕ ИЗДЕЛИЯ	стр. 25
АЗ	ЗАЩИТА АНТИКОРРОЗИОННАЯ КОНСТРУКЦИЙ	стр. 26, 27
ГП	ГЕНЕРАЛЬНЫЙ ПЛАН	стр. 28
ОС	ОРГАНИЗАЦИЯ СТРОИТЕЛЬСТВА	стр. 29-34

24566-11

gost.e-ecolog.ru

ТИПОВОЙ ПРОЕКТ
903-1-281.90
КОТЕЛЬНАЯ С 4 КОТЛАМИ Е-10-1,4Р. ЗОЛОШЛАКОУДАЛЕНИЕ ПНЕВМАТИЧЕСКОЕ. ТОПЛИВО - КАМЕННЫЕ И БУРЫЕ УГЛИ. СИСТЕМА ТЕПЛОСНАБЖЕНИЯ ЗАКРЫТАЯ.

АЛЬБОМ 5
ПЕРЕЧЕНЬ АЛЬБОМОВ

АЛЬБОМ 1		ПОЯСНИТЕЛЬНАЯ ЗАПИСКА
АЛЬБОМ 2		РЕШЕНИЯ ТЕПЛОМЕХАНИЧЕСКИЕ
ч.1	ТМ1	РАСПОЛОЖЕНИЕ ОБОРУДОВАНИЯ
	ТМ2	ОБЩЕКОТЕЛЬНЫЕ ТРУБОПРОВОДЫ ДЕАЭРАЦИОННО-ПИТАТЕЛЬНАЯ УСТАНОВКА
ч.2	ТМ3	КОТЛОАГРЕГАТЫ. КАМЕННЫЕ УГЛИ
	ГСВ	ГАЗОСНАБЖЕНИЕ. ВНУТРЕННИЕ УСТРОЙСТВА
ч.3	ТМ4	КОТЛОАГРЕГАТЫ. БУРЫЕ УГЛИ
ч.4	ТМ5	ВОДОПОДОГРЕВАТЕЛЬНАЯ УСТАНОВКА
	ТМ6	УСТАНОВКА ГОРЯЧЕГО ВОДОСНАБЖЕНИЯ
	ТМ7	ВОДОПОДГОТОВИТЕЛЬНАЯ УСТАНОВКА
ч.5	ТП	ТОПЛИВОПОДАЧА
	ЗШ	ЗОЛОШЛАКОУДАЛЕНИЕ
АЛЬБОМ 3 ч.1,2	А	АВТОМАТИЗАЦИЯ
АЛЬБОМ 4 ч.1	ЭМ	ЭЛЕКТРООБОРУДОВАНИЕ СИЛОВОЕ
	ЭО	ЭЛЕКТРООСВЕЩЕНИЕ ВНУТРЕННЕЕ
	СС	СВЯЗЬ И СИГНАЛИЗАЦИЯ
ч.2	ЭМ	ЭЛЕКТРООБОРУДОВАНИЕ СИЛОВОЕ УПРАВЛЕНИЕ ЭЛЕКТРОПРИВОДАМИ
АЛЬБОМ 5	АР	РЕШЕНИЯ АРХИТЕКТУРНЫЕ
	АРИ	СТРОИТЕЛЬНЫЕ ИЗДЕЛИЯ
	АЗ	ЗАЩИТА АНТИКОРРОЗИОННАЯ КОНСТРУКЦИЙ
	ГП	ГЕНЕРАЛЬНЫЙ ПЛАН
	ОС	ОРГАНИЗАЦИЯ СТРОИТЕЛЬСТВА
АЛЬБОМ 6 ч.1,2	КЖ	КОНСТРУКЦИИ ЖЕЛЕЗОБЕТОННЫЕ
АЛЬБОМ 7	КМ	КОНСТРУКЦИИ МЕТАЛЛИЧЕСКИЕ
АЛЬБОМ 8 ч.1,2	КЖИ	СТРОИТЕЛЬНЫЕ ИЗДЕЛИЯ
АЛЬБОМ 9	ОВ	ОТОПЛЕНИЕ И ВЕНТИЛЯЦИЯ
	ВК	ВОДОПРОВОД И КАНАЛИЗАЦИЯ ВНУТРЕННИЕ
АЛЬБОМ 10	ЗШ.Н	ЗОЛОШЛАКОУДАЛЕНИЕ НЕСТАНДАРТИЗИРОВАННОЕ ОБОРУДОВАНИЕ
АЛЬБОМ 11		ГАЗОПРОВОДЫ КОТЛОАГРЕГАТА КОНСТРУКТОРСКАЯ ДОКУМЕНТАЦИЯ
АЛЬБОМ 12 ч.1		ВОЗДУХОВОДЫ КОТЛОАГРЕГАТА. КАМЕННЫЕ УГЛИ КОНСТРУКТОРСКАЯ ДОКУМЕНТАЦИЯ
ч.2		ВОЗДУХОВОДЫ КОТЛОАГРЕГАТА. БУРЫЕ УГЛИ КОНСТРУКТОРСКАЯ ДОКУМЕНТАЦИЯ
АЛЬБОМ 13 ч.1,2		МОНТАЖНЫЕ ИЗДЕЛИЯ. КОНСТРУКТОРСКАЯ ДОКУМЕНТАЦИЯ.
АЛЬБОМ 14		ЩИТЫ УПРАВЛЕНИЯ. ЗАДАНИЕ ЗАВОДУ-ИЗГОТОВИТЕЛЮ
АЛЬБОМ 15		НИЗКОВОЛЬТНЫЕ КОМПЛЕКТНЫЕ УСТРОЙСТВА ЗАДАНИЕ ЗАВОДУ-ИЗГОТОВИТЕЛЮ
АЛЬБОМ 16 ч.1,2		СПЕЦИФИКАЦИЯ ОБОРУДОВАНИЯ. ПОСТАВКА ЗАКАЗЧИКА
АЛЬБОМ 17		СПЕЦИФИКАЦИЯ ОБОРУДОВАНИЯ. ПОСТАВКА ПОДРЯДЧИКА
АЛЬБОМ 18		ОПРОСНЫЕ ЛИСТЫ
АЛЬБОМ 19		ВЕДОМОСТИ ПОТРЕБНОСТИ В МАТЕРИАЛАХ
АЛЬБОМ 20 ч.1,2		СМЕТЫ НА ТЕПЛОМЕХАНИЧЕСКОЕ ОБОРУДОВАНИЕ
АЛЬБОМ 21		СМЕТЫ НА РАБОТЫ ПО АВТОМАТИЗАЦИИ, СВЯЗИ И СИГНАЛИЗАЦИИ
АЛЬБОМ 22		СМЕТЫ НА ЭЛЕКТРООБОРУДОВАНИЕ И МОНТАЖНЫЕ РАБОТЫ
АЛЬБОМ 23 ч.1,2		СМЕТЫ НА СТРОИТЕЛЬНЫЕ РАБОТЫ
АЛЬБОМ 24		СМЕТЫ НА САНИТАРНО-ТЕХНИЧЕСКИЕ РАБОТЫ
АЛЬБОМ 25		ТЕХНИКО-ЭКОНОМИЧЕСКИЕ ПОКАЗАТЕЛИ ОБЪЕКТНЫЕ СМЕТЫ

ПРИМЕНЕННЫЕ МАТЕРИАЛЫ

ТИПОВОЙ ПРОЕКТ	709-9-101.89	СКЛАД МОКРОГО ХРАНЕНИЯ ХЛОРИСТОГО НАТРИЯ $V=40м^3$
ТИПОВОЙ ПРОЕКТ	903-9-29.89	БЛОК КОТЕЛЬНО-ВСПОМОГАТЕЛЬНЫХ ПОМЕЩЕНИЙ
ТИПОВОЙ ПРОЕКТ	709-9-100.89	СКЛАД УГЛЯ С ЖЕЛЕЗНОДОРОЖНОЙ ЭСТАКАДОЙ
ТИПОВОЙ ПРОЕКТ	907-2-208	ТРУБА ДЫМОВАЯ КИРПИЧНАЯ $H=45м; Д_0=2,1м$ С НАДЗЕМНЫМ ПРИМЫКАНИЕМ ГАЗОХОДОВ ДЛЯ КОТЕЛЬНЫХ УСТАНОВОК
ТИПОВОЙ ПРОЕКТ	907-02-222	СВЕТОВЫЕ ОГРАЖДЕНИЯ ВЫСОТНЫХ ДЫМОВЫХ ТРУБ
ТИПОВОЙ ПРОЕКТ	903-1-270.89	БЛОКИ ТЕПЛОМЕХАНИЧЕСКОГО ОБОРУДОВАНИЯ
АЛЬБОМ 10 ЧАСТИ	1,2,3,4,5,6,7	КОНСТРУКТОРСКАЯ ДОКУМЕНТАЦИЯ
ТИПОВОЙ ПРОЕКТ АЛЬБОМ 11	903-1-270.89	КОНВЕЙЕР ЛЕНТОЧНЫЙ КОНСТРУКТОРСКАЯ ДОКУМЕНТАЦИЯ
ТИПОВОЙ ПРОЕКТ	903-9-27.89	СТАЛЬНОЙ БАК-АККУМУЛЯТОР ДЛЯ ГОРЯЧЕЙ ВОДЫ $V=200м^3$
СЕРИЯ 3.407-108	В.1,2,3	УНИФИЦИРОВАННЫЕ ПРОЖЕКТОРНЫЕ МАЧТЫ И ОТДЕЛЬНО-СТОЯЩИЕ МОЛНИЕОТВОДЫ

РАЗРАБОТАН
ИНСТИТУТОМ ХАРЬКОВСКИЙ САНТЕХПРОЕКТ
ГЛАВНЫЙ ИНЖЕНЕР ИНСТИТУТА
В. А. СЛЮСАРЕВ
ГЛАВНЫЙ ИНЖЕНЕР ПРОЕКТА
Л. И. ЛЕВОНТИН
ИНСТИТУТОМ ХАРЬКОВСКИЙ ПРОМСТРОЙНИИПРОЕКТ
ГЛАВНЫЙ ИНЖЕНЕР ИНСТИТУТА
Н. Ф. ДОВГИЙ
ГЛАВНЫЙ ИНЖЕНЕР ПРОЕКТА
А. М. МОНИН

УТВЕРЖДЕН
И ВВЕДЕН В ДЕЙСТВИЕ
ГПКНИИ „САНТЕХНИИПРОЕКТ"
ПРОТОКОЛ ОТ 11.07.1990 г. N4

СОДЕРЖАНИЕ АЛЬБОМА

№№ листов	Наименование и обозначение документов Наименование листа	Стр.
	Решения архитектурные	
1	Общие данные (начало)	3
2	Общие данные (продолжение)	4
3	Общие данные (окончание)	5
4	Главный корпус. Планы на отм. 0,000; 4,800. Узел А. Экспликация помещений.	6
5	Главный корпус. Планы на отм. 8,400; 12,250; 12,600; 13,200. Узлы Б, В. Экспликация помещений.	7
6	Главный корпус. Разрезы 1-1...5-5.	8
7	Главный корпус. Фасады 1-10; 10-1; А-Г; Г-А.	9
8	Главный корпус. Фрагменты 1, 2. Вид А.	10
9	Главный корпус. Фрагменты 3...6. Узел Г.	11
10	Главный корпус. Разрезы 6-6...9-9. Виды А, Б, В, Г, Д, Е, Ж, И, К, Л, М, Н, П, Р. Узлы Д, Е.	12
11	Главный корпус. План шахты лифта. План машинного помещения. Разрезы 10-10; 11-11.	13
12	Главный корпус. Планы и экспликация полов. План кровли.	14
13	Главный корпус. Узлы 1...11.	15
14	Главный корпус. Узлы 12...21.	16
15	Главный корпус. Схемы расположения закладных в полу на отм. 0,000; 4,800; 8,400.	17
16	Галерея топливоподачи. Приемно-дробильное отделение. Планы. Разрез 12-12. Узлы Е, Ж, И.	18
17	Галерея топливоподачи. Приемно-дробильное отделение. Фасады 1'-5, 5-1'. Разрезы 13-13...15-15.	19
18	Галерея топливоподачи. Приемно-дробильное отделение. Планы полов. План кровли.	20
19	Галерея топливоподачи. Приемно-дробильное отделение. Узлы 22...29.	21
20	Газоходы. План. Разрезы 16-16...21-21. Узел 30.	22
21	Осадительная станция. Планы на отм. 0,000; 3,600; 10,800; 17,300. Планы полов, кровли. Разрезы 1-1; 2-2. Фасады 1-3; 3-1; А-Б; Б-А. Узлы 31; 32	23
22	Главный корпус. Чертеж на заказ стандартного грузового лифта общего назначения Q=1000 кг	24
	Архитектурные изделия	
1	Дверь индивидуальная ДИ1	25
	Защита антикоррозионная конструкций	
1	Общие данные	26
2	План газоходов. Разрезы 1-1, 2-2. Узлы 1, 2.	27
	Генеральный план	
1	Схема генерального плана М 1:500	28
	Организация строительства	
1	Общие данные (начало)	29
2	Общие данные (окончание)	30
3	Схема производства работ по возведению конструкций главного корпуса	31
4	Календарный план производства работ (начало)	32
5	Календарный план производства работ (окончание)	33
6	Схема стройгенплана	34

Альбом 5

Ведомость рабочих чертежей основного комплекта АР (начало)

Лист	Наименование	Примечание
1	Общие данные (начало)	
2	Общие данные (продолжение)	
3	Общие данные (окончание)	
4	Главный корпус. Планы на отм. 0,000; 4,800. Узел А. Экспликация помещений.	
5	Главный корпус. Планы на отм. 8,400; 12,250; 12,600; 13,200. Узлы Б, В. Экспликация помещений.	
6	Главный корпус. Разрезы 1-1...5-5.	
7	Главный корпус. Фасады 1-10; 10-1; А-Г; Г-А.	
8	Главный корпус. Фрагменты 1,2. Вид А.	
9	Главный корпус. Фрагменты 3...6. Узел Г.	
10	Главный корпус. Разрезы 6-6...9-9. Виды А,Б,В,Г,Д,Е,Ж,И,К,Л,М,Н,П,Р. Узлы Д, Е.	
11	Главный корпус. План шахты лифта. План машинного помещения. Разрезы 10-10, 11-11.	
12	Главный корпус. Планы и экспликация полов. План кровли.	
13	Главный корпус. Узлы 1...11.	
14	Главный корпус. Узлы 12...21.	
15.	Главный корпус. Схемы расположения закладных в полу на отм. 0,000; 4,800; 8,400.	
16	Галерея топливоподачи. Приемно-дробильное отделение. Планы. Разрез 12-12. Узлы Е, Ж, И.	
17	Галерея топливоподачи. Приемно-дробильное отделение. Фасады 1'-5, 5-1'. Разрезы 13-13...15-15.	
18	Галерея топливоподачи. Приемно-дробильное отделение. Планы полов. План кровли.	
19	Галерея топливоподачи. Приемно-дробильное отделение. Узлы 22...29.	

„Проектная документация разработана в соответствии с действующими нормами, правилами, инструкциями и государственными стандартами, а так же предусматривает мероприятия по безопасности эксплуатации зданий (сооружений) с пожароопасным и взрывоопасным характером производства."

Главный инженер проекта /А.М.Монин/

Ведомость рабочих чертежей основного комплекта АР (окончание)

Лист	Наименование	Примечание
20	Газоходы. План. Разрезы 16-16...21-21. Узел 30.	
21	Осадительная станция. Планы на отм. 0,000; 3,600; 10,800; 17,300. Планы полов, кровли. Разрезы 1-1, 2-2. Фасады 1-3; 3-1;	
22	Главный корпус. Чертеж на заказ стандартного грузового лифта общего назначения Q=1000 кг.	
1	Архитектурные изделия. Дверь индивидуальная ДИ1.	

Ведомость ссылочных и прилагаемых документов (начало)

Обозначение	Наименование	Примечание
	Ссылочные документы	
ГОСТ 6629-88	Двери деревянные внутренние для жилых и общественных зданий	
ГОСТ 14624-84	Двери деревянные для производственных зданий	
ГОСТ 111-78	Стекло оконное листовое	
ГОСТ 9573-82	Плиты теплоизоляционные из минеральной ваты на синтетическом связующем	
ГОСТ 22414-77	Шкафы металлические для хранения одежды в санитарно-бытовых помещениях промышленных предприятий	
ГОСТ 24698-81	Двери деревянные наружные для жилых и общественных зданий	
2.460-18, вып. 1	Узлы покрытий одноэтажных производственных зданий с рулонными кровлями и железобетонными плитами	
2.430-20, вып. 1,2	Узлы стен из кирпича одноэтажных зданий промышленных предприятий	
1.431.6-28, вып. 1	Перегородки кирпичных зданий промышленных предприятий	
1.435.9-17, вып. 0,1	Ворота распашные	
5.904-4	Двери и люки для вентиляционных камер	
1.436.2-22, вып. 1,2,3	Двери металлические противопожарные для производственных зданий и сооружений	

Ведомость рабочих чертежей основного комплекта (окончание)

Обозначение	Наименование	Примечание
1.494-10	Решетки щелевые регулирующие. Тип Р.	
АТ-6.00-003	Раздел II: лифты грузовые	
2.460-14 вып. 1	Типовые узлы покрытий промышленных зданий в местах пропуска вентиляционных шахт	
1.400-15 вып. 0,1	Унифицированные закладные изделия железобетонных конструкций для крепления технологических коммуникаций и устройств	
3.016-3 вып. 5	Отапливаемые транспортные галереи пролетами 18,24 и 30м с облегченными ограждающими конструкциями	
1.050.1-2 вып. 2	Сборные железобетонные марши, площадки и проступи для многоэтажных общественных зданий, производственных и вспомогательных зданий промышленных предприятий	
1.100.2-5 вып. 1	Металлические изделия жилых зданий	
1.488.9-2 вып. 1,2	Кабины душевых помещений вспомогательных зданий промышленных предприятий	
1.038.1-1, вып. 1	Перемычки железобетонные для зданий с кирпичными стенами	
	Прилагаемые документы	
903-1-281.90-АР, ВМ	Ведомости потребности в материалах	
903-1-281.90-АР, СО1	Спецификация оборудования	

Согласовано:

ХСТП отд. ОВТ	Рабой	
ХСТП отд. КУ	Кривко	
ХСТП отд. ОА	Крастошевский	
Инв. № подл.	Подпись и дата	Взам. инв. №
ХСТП отд. ВК	Новиков	
ХСТП отд. КУ	Лижняк	
ХСТП отд. ОА	Борщов	
Группа КЖ	Шахновский	
Группа КМ	Рапопорт	
Гл. спец. ТО	Горяйнова	

Привязан:

Инв. №

ГИП	Монин	
Нач. отд.	Агранович	
Н. контр.	Кожевников	
Гл. арх.	Кожевников	
Гл. спец.	Зорин	
Зав. гр.	Берлин	
Вед. арх.	Берман	
Провер.	Берман	
Разраб.	Гамановская	

903-1-281.90-АР

Котельная с 4 котлами Е-10-1,4Р
Золошлакоудаление пневматическое

Главный корпус	Стадия	Лист	Листов
	Р	1	22

Общие данные (начало)

ХАРЬКОВСКИЙ ПРОМСТРОЙНИИПРОЕКТ

24566-11 4

Альбом 5

Ведомость отделки помещений
Площадь м²

Наименование или номер помещения	Потолок		Стены или перегородки		Низ стен или перегородок (панель)			Примечание
	Площадь	Вид отделки	Площадь	Вид отделки	Площадь	Вид отделки	Высота, мм	
101, 102, 104, 201, 203, 310, 404	2159	Затирка швов, известковая окраска	2184	Расшивка швов панельных стен, подрезка швов кирпичных стен, силикатная окраска	—	—	—	—
103, 403	285	Затирка швов, силикатная окраска	762	Расшивка швов панельных стен, штукатурка кирпичных стен, силикатная окраска	—	—	—	—
105, 204, 207, 208, 214, 308, 309	266	Затирка швов, клеевая окраска	729	Расшивка швов панельных стен, штукатурка кирпичных стен, водоэмульсионная окраска		—	—	—
202, 213, 311	110	Затирка швов, клеевая окраска	290	Расшивка швов панельных стен, штукатурка кирпичных стен, масляная окраска	—	—	—	—
209, 302, 303	68	Затирка швов, клеевая окраска	203	Расшивка швов панельных стен, штукатурка кирпичных стен, силикатная окраска	—	—	—	—
205, 206, 211, 212, 305, 306, 312	30	Затирка швов, окраска водоэмульсионной краской	159	Штукатурка кирпичных стен, силикатная окраска	97	Глазурованная керамическая плитка	1500	
210, 304	10	Затирка швов, известковая окраска	34	Штукатурка кирпичных стен, масляная окраска	25	Глазурованная керамическая плитка	1800	—
401	133	—	199	Затирка швов панельных стен, подрезка швов кирпичных стен, окраска силикатной краской светлых тонов	—	—	—	—
307, 402	40	Затирка швов, известковая окраска	190	Затирка швов, известковая окраска	—	—	—	—
107, 108	219	—	577	Затирка швов, окраска поливинилацетатной краской	—	—	—	—
Газоходы	80	Антикоррозионная защита см. листы АЗ	91	Антикоррозионная защита см. листы АЗ	—	—	—	—
Осадительная станция	144	Затирка швов, известковая окраска	319	Затирка швов, известковая окраска	—	—	—	—

Толщины стен и утеплителя в мм

tн	а	б	в	д	е	Утеплитель
Главный корпус. Производственная часть (в том числе помещения №№ 103, 105, 202, 311)						
-20°	200/200	380	330/330	210/210	170/170	80
-30°	250/200	380	380/330	260/210	120/170	80
-40°	300/200	380	300/200	310/210	200/300	100
Главный корпус. Бытовые и вспомогательные помещения (№№ помещений 104, 213, 301, 306)						
-20°	300/200	—	—	—	—	100
-30°	350/200	—	—	—	—	140
-40°	400/250	—	—	—	—	160
Надбункерная галерея						
-20°	200/200	—	—	—	—	80
-30°	250/200	—	—	—	—	80
-40°	300/200	—	—	—	—	100
Галерея топливоподачи						
-20°	200/200	380	—	—	—	80
-30°	250/200	380	—	—	—	120
-40°	300/200	380	—	—	—	160
Газоходы						
-20°	—	380	—	—	—	50
-30°	—	380	—	—	—	50
-40°	—	380	—	—	—	50
Осадительная станция						
-20°	250	—	—	—	—	80
-30°	250	—	—	—	—	80
-40°	250	—	—	—	—	100

Ведомость спецификаций

Лист	Наименование	Примечание
9, 17, 21	Спецификация элементов заполнения проемов	
9, 17, 20	Спецификация перемычек	
13	Спецификация стальных и деревянных изделий	
10, 18, 19, 20, 21	Спецификация стальных изделий	

Привязан:

Инв. №

Инв. № подл. | Подпись и дата | Взам. инв. №

ГИП	Монин		903-1-281.90-АР
Нач. отд.	Агранович		Котельная с 4 котлами Е-10-1,4Р Золошлакоудаление пневмятическое
Н. контр.	Кожевников		
Гл. арх.	Кожевников		
Гл. спец.	Зорин		Главный корпус — Стадия: Р; Лист: 2; Листов:
Зав. гр.	Берлин		
Вед. арх.	Берман		
Провер.	Берман		Общие данные (продолжение) — Харьковский промстройниипроект
Разраб.	Атамановская		

Общие данные

1.1. Исходные данные для проектирования и указания по применению проекта приведены в пояснительной записке альбома I.

1.2. По степени огнестойкости здание главного корпуса относится к II степени. По пожарной опасности здание главного корпуса относится к категории „Г".

1.3. За условную отметку 0,000 принят уровень чистого пола первого этажа главного корпуса, что соответствует абсолютной отметке [ ]

1.4. Вокруг здания устроить отмостку из асфальта толщиной 25 мм, шириной 750 мм на плотно утрамбованном щебнем основании.

1.5. Горизонтальная гидроизоляция кирпичных стен главного корпуса и галереи топливоподачи на отм. -0,030 состоит из цементного раствора состава 1:2 толщиной 20 мм.

1.6. Материалы стен и перегородок:

а) Стены главного корпуса, надбункерной галереи и галереи топливоподачи, разработаны в 2-х вариантах.

1-ый вариант - панели из легкого бетона γ=1000 кг/м³ по серии 1.030.1-1.

2-ой вариант - арболитовые панели γ=600 кг/м³ по шифру 110-85.

б) Стены осадительной станции разработаны в 1-ом варианте - панели из легкого бетона γ=1000 кг/м³ по серии 1.030.1-1.

в) Кирпичные участки стен главного корпуса и галереи топливоподачи - из силикатного кирпича марки 100 (ГОСТ3701-79) на растворе марки 50; цокольная часть всех кирпичных стен и карнизы - из обыкновенного глиняного кирпича марки 75 (ГОСТ 530-80) на растворе марки 50.

г) Перегородки в сухих помещениях главного корпуса - сборные железобетонные по серии 1.030.9.2 и из силикатного кирпича марки 100 или глиняного кирпича марки 75 на растворе марки 50; в санузлах и душевых кабинах перегородки только из глиняного кирпича. Указания по армированию кирпичных перегородок см. на листе 5.

1.7. При кладке кирпичных стен и перегородок в откосах оконных и дверных проемов для крепления коробок заложить деревянные антисептированные пробки размером 250×120×65 через 8 рядов кладки по высоте, но не менее 2-х на сторону; анкеры ЗД-1 для крепления рамы противопожарных дверей (тип по проекту 14) по серии 1.436.2-22 выпуск 1, анкеры 33-1 для крепления ворот (тип по проекту 2), см. листы КМ-52...54

Монтаж стальных конструкций по листам КМ, закладываемых в кладку, выполнять одновременно с ведением кладки.

1.8. Состав кровли:

1. Главный корпус (основное здание) поз. по генплану 1.

а) Защитный слой из гравия по ГОСТ8268-82 крупностью зерен 5-10 мм, втопленного в горячую антисептированную битумную мастику марки [ ] (ГОСТ 2889-80) - 10 мм.

б) Водоизоляционный ковер - из 4-х слоев рубероида марки РКП-350 Б по ГОСТ10923-82 на горячей антисептированной битумной мастике марки [ ] (ГОСТ2889-80), в том числе 1 слой в составе комплексных плит.

в) Комплексные плиты покрытия в составе:

Водоизоляционный ковер - 1 слой рубероида марки РКП-350 Б по ГОСТ10923-82 на горячей антисептированной битумной мастике марки [ ] (ГОСТ2889-80).

Утеплитель - ячеистый бетон марки 400 (Б) по ГОСТ 5742-76.

Толщины утеплителя приведены в таблице на листе 2.

Пароизоляция - 1 слой рубероида марки РКП-350 Б на горячей антисептированной битумной мастике марки [ ] (ГОСТ 2889-80).

Сборные железобетонные плиты.

Отдельные участки кровли выполнить с раздельной укладкой вышеуказанных слоев кровли по сборным железобетонным плитам.

2. Машинное помещение (N по проекту 403) и вентпомещения в осях 5-6 ряд Б (N по проекту 402):

а) Защитный слой из гравия по ГОСТ8268-82, крупностью зерен 5-10 мм, втопленного в горячую антисептированную битумную мастику марки [ ] (ГОСТ2889-80) - 10 мм.

б) Водоизоляционный ковер - 4 слоя рубероида марки РКП-350 Б по ГОСТ10923-82 на горячей антисептированной битумной мастике марки [ ] (ГОСТ2889-80).

в) Легкий бетон класса В3,5 D1000 по уклону от 20 до 125 мм.

г) Утеплитель - ячеистый бетон марки 400 (Б) по ГОСТ 5742-76.

д) Сборные железобетонные плиты.

3. Надбункерная галерея (поз. по генплану 2)

а) Защитный слой из гравия по ГОСТ 8268-82 крупностью зерен 5-10 мм, втопленного в горячую антисептированную битумную мастику марки [ ] (ГОСТ2889-80).

б) Водоизоляционный ковер из 4-х слоев рубероида марки РКП-350 Б по ГОСТ10923-82 на горячей антисептированной битумной мастике марки [ ] (ГОСТ2889-80).

в) Легкий бетон класса В3,5 D1000 по уклону от 20 до 70 мм.

г) Молниезащита - единая непрерывная токопроводящая сетка с токоотводами из полосы - 40×4 с сеткой 3×12 м в двух направлениях.

д) Утеплитель - ячеистый бетон марки 400 (Б) по ГОСТ 5742-76.

е) Пароизоляция - 1 слой рубероида марки РКП-350 Б по ГОСТ 10923-82 на горячей антисептированной битумной мастике марки [ ] (ГОСТ2889-80).

ж) Сборные железобетонные плиты.

4. Галерея топливоподачи (поз. по генплану 3)

1. Наклонная часть галереи.

а) Водоизоляционный ковер - из 3-х слоев рубероида марки РКП-350 Б по ГОСТ10923-82 на горячей антисептированной битумной мастике марки [ ] (ГОСТ2889-80), в том числе 1 слой в составе комплексных плит.

б) Молниезащита - единая непрерывная токопроводящая сетка с токоотводами из полосы - 40×4 с сеткой 3×12 м в двух направлениях.

в) Комплексные плиты покрытия в составе:

Водоизоляционный ковер - 1 слой рубероида марки РКП-350 Б по ГОСТ10923-82 на горячей битумной антисептированной мастике марки [ ] (ГОСТ 2889-80).

Утеплитель - ячеистый бетон марки 400 (Б) по ГОСТ 5742-76. Толщины утеплителя приведены в таблице на листе 2.

Пароизоляция - 1 слой рубероида марки РКП-350 Б на горячей антисептированной битумной мастике марки [ ] (ГОСТ2889-80).

Сборные железобетонные плиты.

Отдельные участки кровли выполнить с раздельной укладкой вышеуказанных слоев кровли по сборным железобетонным плитам.

2. Участок кровли над входным узлом и горизонтальной частью галереи.

а) Защитный слой из гравия по ГОСТ8268-82 крупностью зерен 5-10 мм, втопленного в горячую антисептированную битумную мастику марки [ ] (ГОСТ2889-80) - 20 мм.

б) Водоизоляционный ковер - 4 слоя рубероида марки РКП-350 Б по ГОСТ10923-82 на горячей антисептированной битумной мастике марки [ ] (ГОСТ2889-80).

в) Молниезащита - единая непрерывная токопроводящая сетка с токоотводами из полосы - 40×4, соединенная с сеткой наклонной части галереи.

г) Утеплитель - ячеистый бетон марки 400 (Б) по ГОСТ 5742-76.

д) Пароизоляция - 1 слой рубероида марки РКП-350 Б, наклеенный на горячей антисептированной битумной мастике марки [ ] (ГОСТ2889-80).

е) Сборные железобетонные плиты.

5. Приемно-дробильное отделение (поз. по генплану 4)

а) Бетон класса В30 с железнением - 30 мм.

б) Монолитная железобетонная плита.

в) Утеплитель - минераловатные плиты по ГОСТ9573-82 γ=125 кг/м³ - 80 мм, прикрепленные к железобетонной плите анкерами.

г) Штукатурка по сетке Р10-1,4 (ГОСТ 5336-80) - 20 мм.

6. Осадительная станция (поз. по генплану 7)

а) Защитный слой из песчаного асфальтобетона - 30 мм, по слою горячей битумной мастике толщ. 2 мм с температурно-усадочными швами шириной 10 мм через 1,5 м во взаимно-перпендикулярных направлениях, заполняемых битумной мастикой.

б) Водоизоляционный ковер - 5 слоев рубероида марки РКП-350 Б по ГОСТ 10923-82 на горячей антисептированной битумной мастике марки [ ] (ГОСТ 2889-80).

в) Стяжка - цементно-песчаный раствор марки 50 - 15 мм.

г) Утеплитель - ячеистый бетон марки 400 (Б) по ГОСТ 5742-76.

д) Железобетонные плиты.

Газоходы (поз. по генплану 6)

а) Водоизоляционный ковер - 1 слой рубероида марки РКЧ-350 Б по ГОСТ10923-82 (верхний слой), 2 слоя рубероида марки РКП-350 Б по ГОСТ10923-82 на горячей антисептированной битумной мастике марки [ ] (ГОСТ2889-80).

б) Стяжка из цементно-песчаного раствора марки 50 - 15 мм.

в) Утеплитель - керамзитобетон γ=1000 кг/м³ - 50 мм.

г) Сборные железобетонные плиты.

1.10. Все работы по устройству кровли должны выполняться в соответствии со СН и П 3.04.01-87 „Изоляционные и отделочные покрытия."

1.11. Водоотвод внутренний.

1.12. Наружная отделка:

а) Швы между панелями стен главного корпуса, надбункерной галереи, галереи топливоподачи и осадительной станции с наружной стороны заполнить тиоколовой мастикой марки АМ-05 по ГОСТ 13489-79, защищающей резиновую пористую уплотняющую прокладку, с внутренней стороны швы заполнить цементным раствором марки 50.

б) Кирпичную кладку наружных стен главного корпуса и галереи топливоподачи вести впустошовку с последующим оштукатуриванием и расшивкой вогнутым швом под стеновые панели.

Кладку кирпичных стен надземной части галереи топливоподачи выполнять под расшивку швов снаружи и с подрезкой - изнутри.

в) Наружные дверные и оконные откосы оштукатурить цементно-песчаным раствором состава 1:3, а с внутренней стороны - цементно-известковым раствором состава 1:1:5.

г) Стальные элементы ворот полной заводской готовности окрашены эмалью ПФ-1189 в 2 слоя.

д) Столярные изделия окрасить алкидной эмалью за 2 раза.

1.13. Над проемами по ширине менее 700 мм выполнить рядовые перемычки, деталь смотрите на листе 14.

1.14. Отделочные работы и чистые полы выполнять после монтажа оборудования, укладки труб электропроводок и прочих коммуникаций. В полах выполнять уклоны к трапам.

Все работы по устройству полов выполнять в соответствии со СНиП 3.0401-87, „Изоляционные и отделочные покрытия" пункт 4 Устройство полов.

1.15. Указания по защите строительных конструкций от коррозии смотрите на листах КЖ, КМ, АЗ.

1.16. На стальные конструкции перекрытий на отметках 4,800; 8,400; 12,250; 13,200, стальные конструкции галерей надбункерной и топливоподачи, вертикальные стальные связи по колоннам, расположенным в пределах лестничной клетки, нанести вспучивающееся огнезащитное покрытие. марки ВПМ-2 (ГОСТ 25131-82) для получения степени огнестойкости 0,75 часа.

1.17. Проектом предусматривается выполнение строительных работ при положительных температурах наружного воздуха.

При выполнении строительных работ в зимних условиях пользоваться указаниями соответствующих разделов СН и П часть 3.

1.18. При производстве работ, а также при изготовлении, монтаже и транспортировке конструкций и деталей необходимо соблюдение строительных норм и правил производства и приемки работ, а также требований СН и П III-4-80 „Техника безопасности в строительстве".

1.19. Перечень основных видов работ, по которым необходимо составлять акты освидетельствования скрытых работ:

1. Устройство оснований под полы.
2. Устройство отмостки.
3. Устройство кровли.
4. Устройство теплоизоляции.

2. Указания по применению проекта.

2.1. При привязке проекта в условиях, отличных от указанных в общих данных основных комплектов КЖ и КМ, соответствующие конструкции главного корпуса должны быть проверены на возможность эксплуатации их в новых условиях, а при необходимости в проект должны быть внесены коррективы.

Привязан:

Инв.№

Взам.инв.№ | Подп. и дата | Инв.№ подл.

ГИП	Монин	
Нач.отд.	Агранович	
Н.контр.	Кожевников	
Гл. арх.	Кожевников	
Гл.спец.	Зорин	
Зав.гр.АР	Берлин	
Вед. арх.	Берман	
Провер.	Берман	
Разработ.	Гамановская	

903-1-281.90 - АР

Котельная с 4 котлами Е-10-1,4 Р.
Золошлакоудаление пневматическое

Главный корпус

Стадия	Лист	Листов
Р	3	

Общие данные (окончание)

ХАРЬКОВСКИЙ ПРОМСТРОЙНИИПРОЕКТ

Альбом 5

План на отм. 4,800

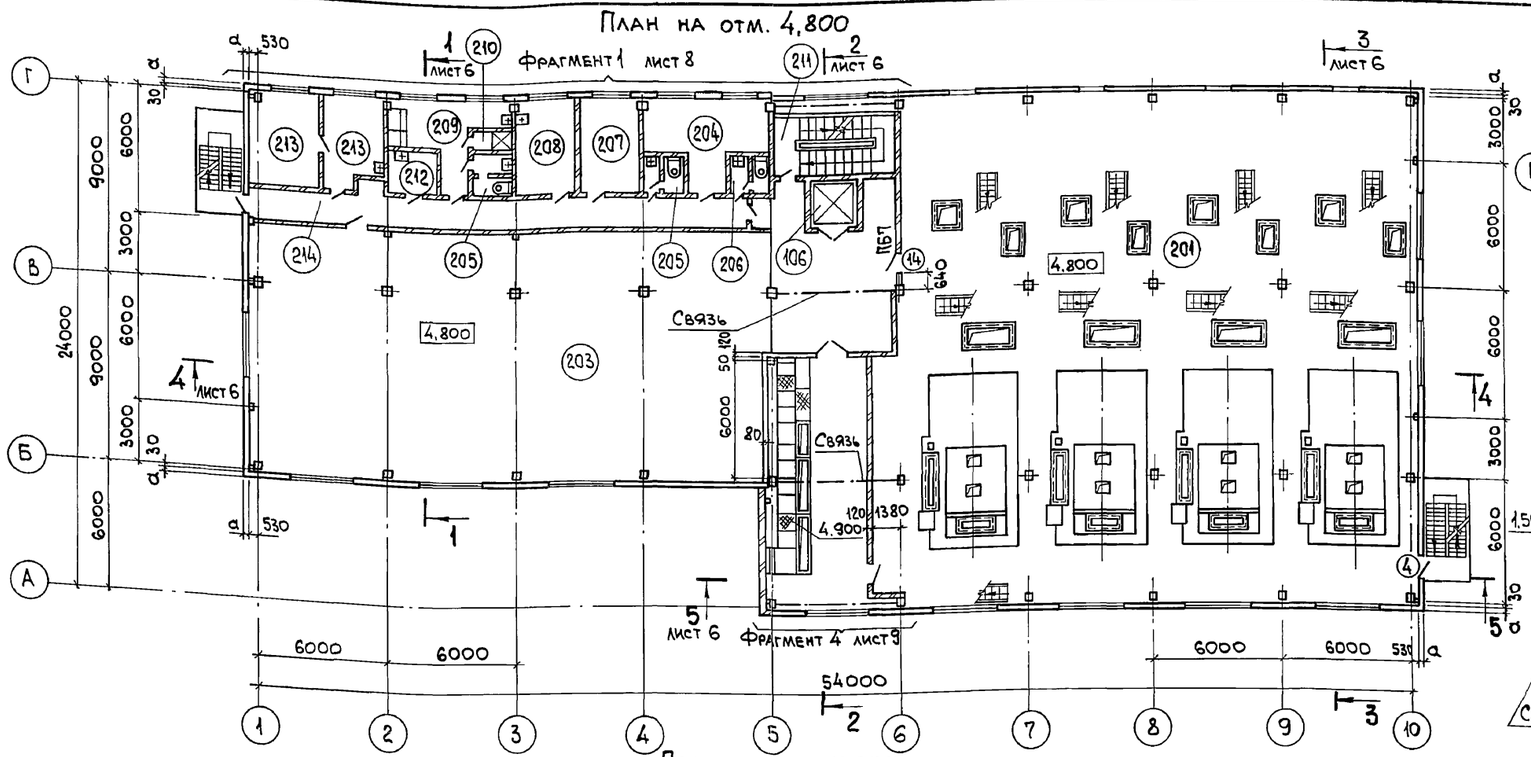

План на отм. 0,000

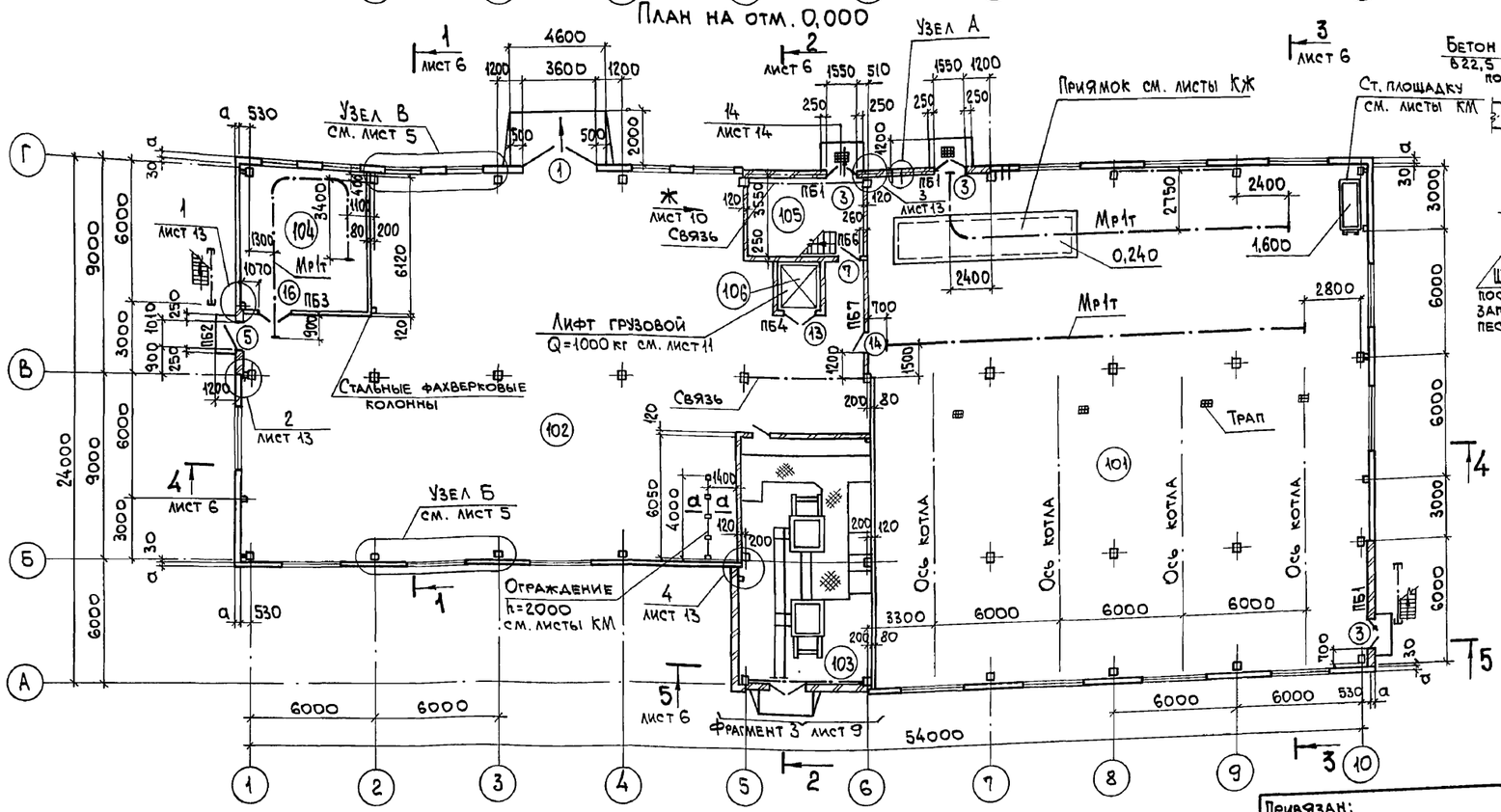

Узел А

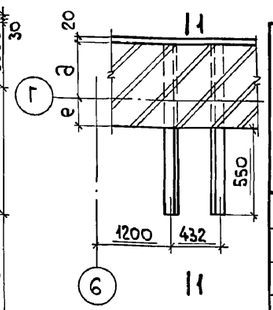

1-1

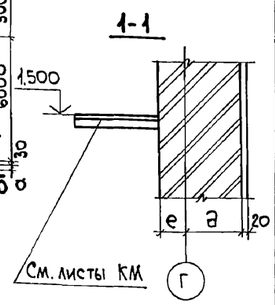

а-а

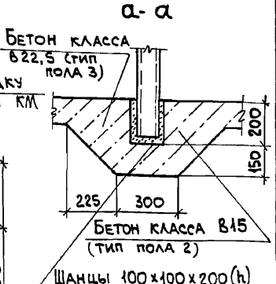

План на отм. 4,800 (вариант - бурые угли)

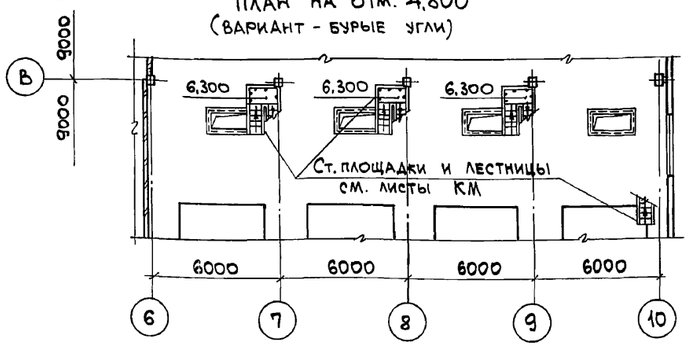

Экспликация помещений

Номер по плану	Наименование	Площадь м²	Категория производства по взрыво-пожарной и пожарной опасности
101	Помещение золошлакоудаления	576,5	Г
102	Помещение котельно-вспомогательного оборудования	437,7	Г
103	КТП	76,5	В
104	Механическая мастерская	39,3	Д
105	Лестничная клетка	20,5	—
106	Шахта лифта	4,6	—
201	Котельный зал	583,0	Г
202	Помещение КИП и А	75,1	Д
203	Помещение котельно-вспомогательного оборудования	334,1	Г
204	Комната для обогрева	18,1	—
205	Женская уборная	6,5	—
206	Мужская уборная	3,2	—
207	Помещение начальника котельной	12,7	—
208	Комната приема пищи	12,7	—
209	Женский гардероб домашней, уличной и спецодежды на 6 шкафов	15,7	—
210	Душевая	1,6	—
211	Лестничная клетка	20,5	—
212	Хозяйственная кладовая	4,0	—
213	Химическая лаборатория	25,9	Д
214	Коридор	32,6	—

Взам. инв. №

Подп. и дата

Инв. № подл.

Привязан:

Инв. №

ГИП	Монин	
Нач. отд.	Агранович	
Н. контр.	Кожевников	
Гл. арх.	Кожевников	
Гл. спец.	Зорин	
Зав. гр.	Берлин	
Вед. арх.	Берман	
Провер.	Берман	
Разраб.	Гамановская	

903-1-281.90-АР

Котельная с 4 котлами Е-10-1,4Р. Золошлакоудаление пневматическое.

Главный корпус

Стадия	Лист	Листов
Р	4	

Планы на отм. 0,000; 4,800. Узел А. Экспликация помещений.

ХАРЬКОВСКИЙ ПРОМСТРОЙНИИПРОЕКТ

Альбом 5

План на отм. 12,250; 12,600; 13,200

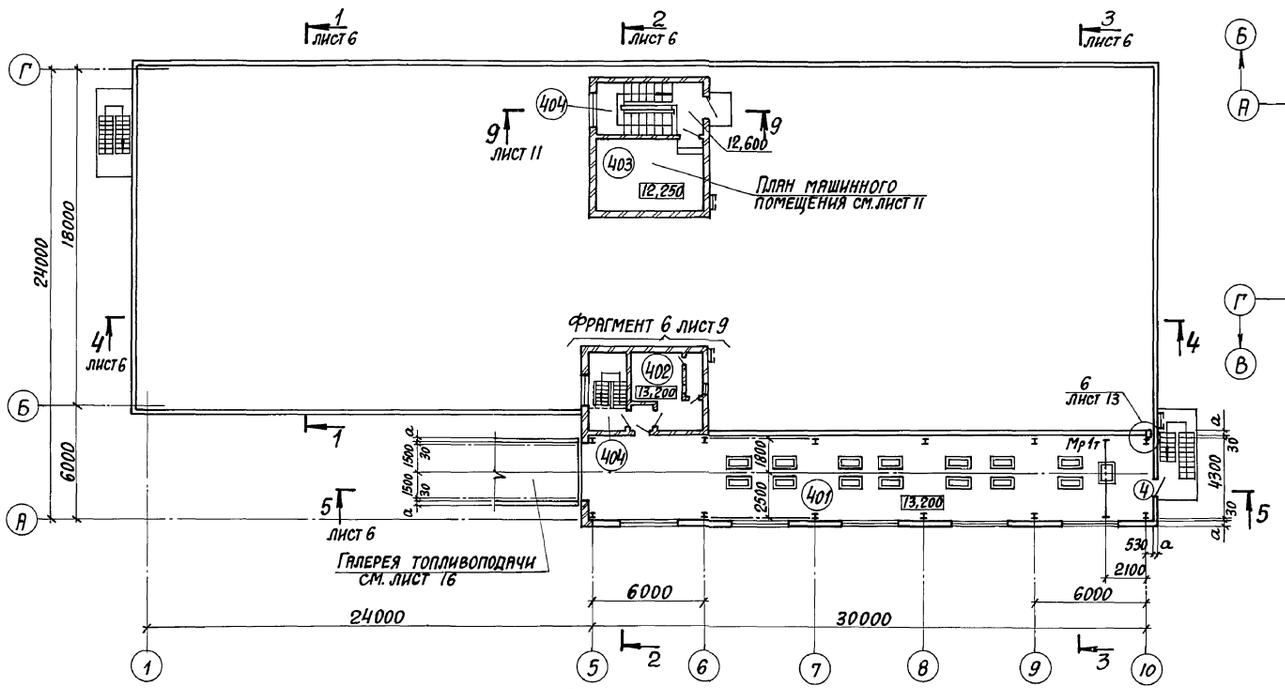

План на отм. 8,400

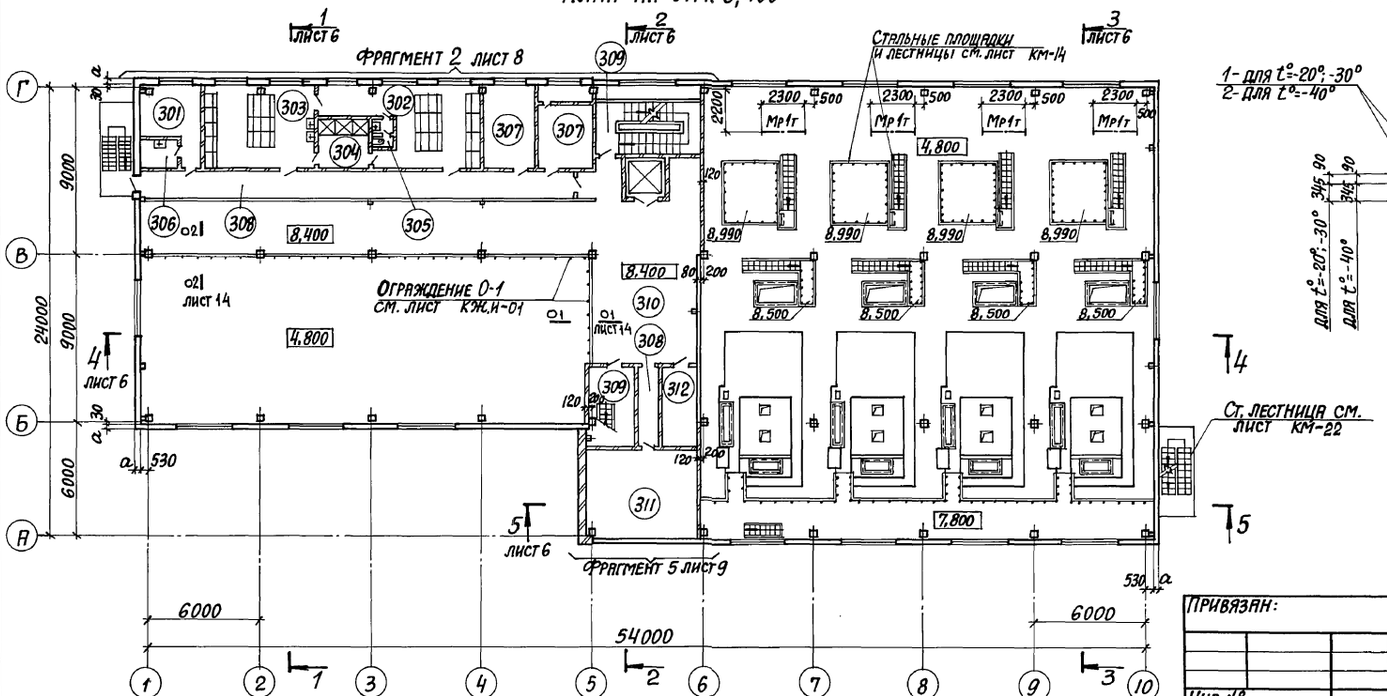

Узел Б

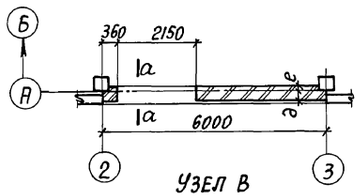

Узел В

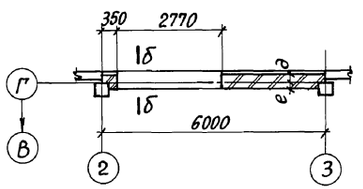

а-а

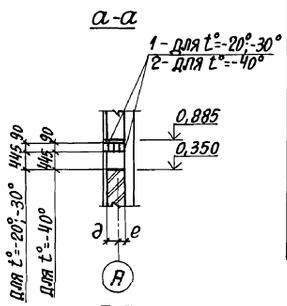

б-б

План на отм. 8,400 (вариант - бурые угли)

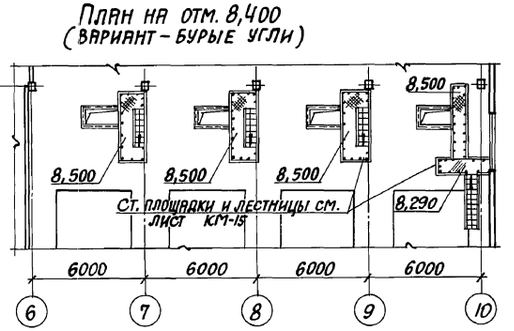

Экспликация помещений

Номер по плану	Наименование	Площадь м²	Категория производства по взрыво-пожарной и пожарной опасности
301	Комната персонала	9,89	—
302	Мужской гардероб домашней и уличной одежды на 30 шкафов	22,60	—
303	Мужской гардероб спецодежды на 20 шкафов	26,75	—
304	Душевая	7,61	—
305	Мужская уборная	2,88	—
306	Хозяйственная кладовая	3,99	—
307	Вентпомещение	12,79	Д
308	Коридор	38,38	—
309	Лестничная клетка	32,45	—
310	Технологическая площадка	131,19	Г
311	ЩСУ	27,0	Г
312	Кладовая	11,32	—
401	Надбункерная галерея	131,15	В
402	Вентпомещение	14,90	Д
403	Машинное помещение лифта	21,31	—
404	Лестничная клетка	27,17	—

1. Спецификацию стальных изделий см. лист 13.
2. Кирпичные перегородки толщиной 120мм, у которых расстояние в свету между поперечными конструкциями более 3м, в соответствии с требованиями серии 1.431.6-28 армировать горизонтальной арматурой через 1800мм по узлу 3 серии 1.431.6-28 вып 1. Верхний ряд армирования кладки должен быть расположен на расстоянии 300мм от низа плит перекрытия.

ГИП	Монин		903-1-281.90-АР
Нач. отд.	Агрянович		Котельная с 4 котлами Е-10-1,4Р Золошлакоудаление пневматическое
Н. контр.	Кожевников		
Гл. арх.	Кожевников		Главный корпус
Гл. спец.	Зорин		Стадия Р; Лист 5; Листов
Зав. гр.	Берлин		
Вед. арх.	Берман		Планы на отм. 8,400; 12,250; 12,600; 13,200. Узлы Б, В. Экспликация помещений.
Провер.	Берман		Харьковский промстройниипроект
Разраб.	Гамановская		

Привязан:

Инв. №

Инв. № подл. | Подпись и дата | Взам. инв. №

Альбом 5

Разрез 1-1

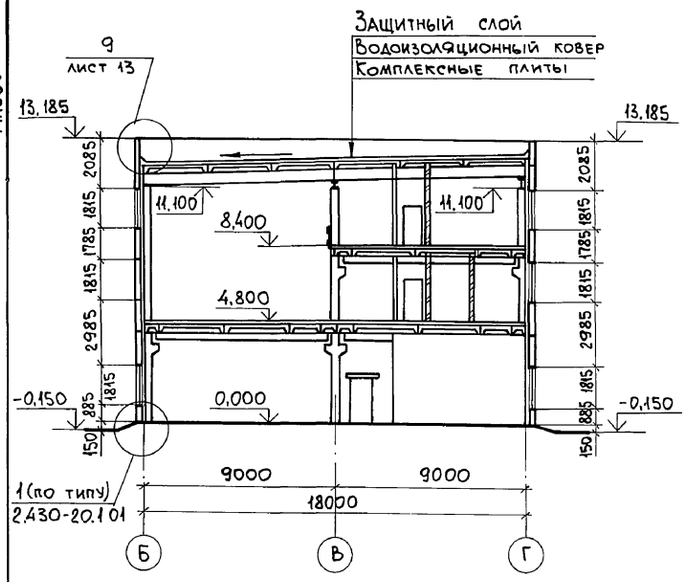

Разрез 2-2

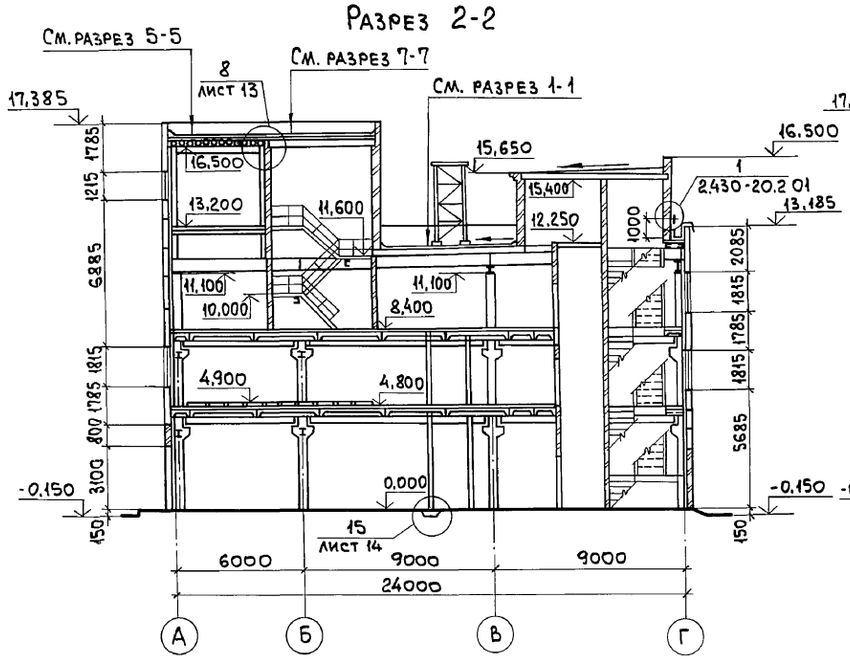

Разрез 3-3

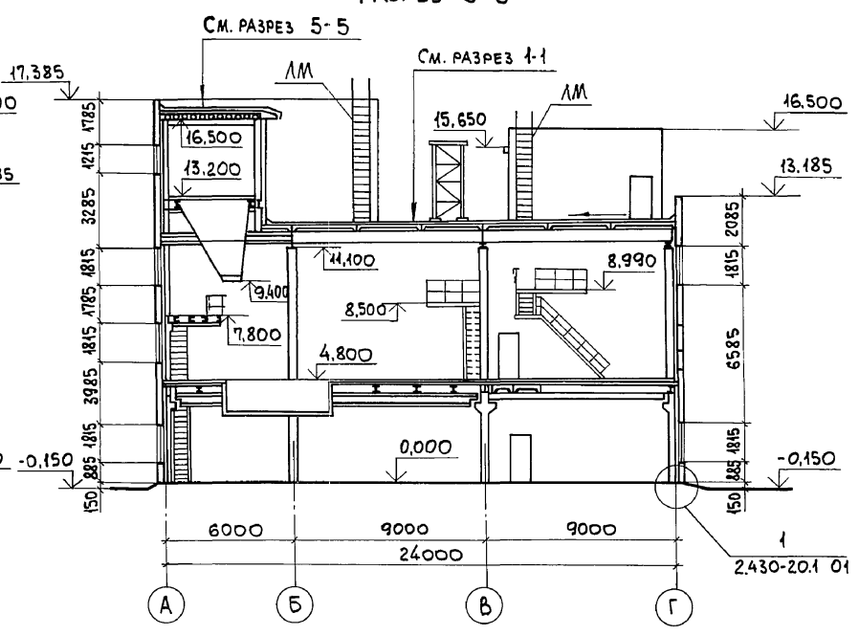

Разрез 4-4

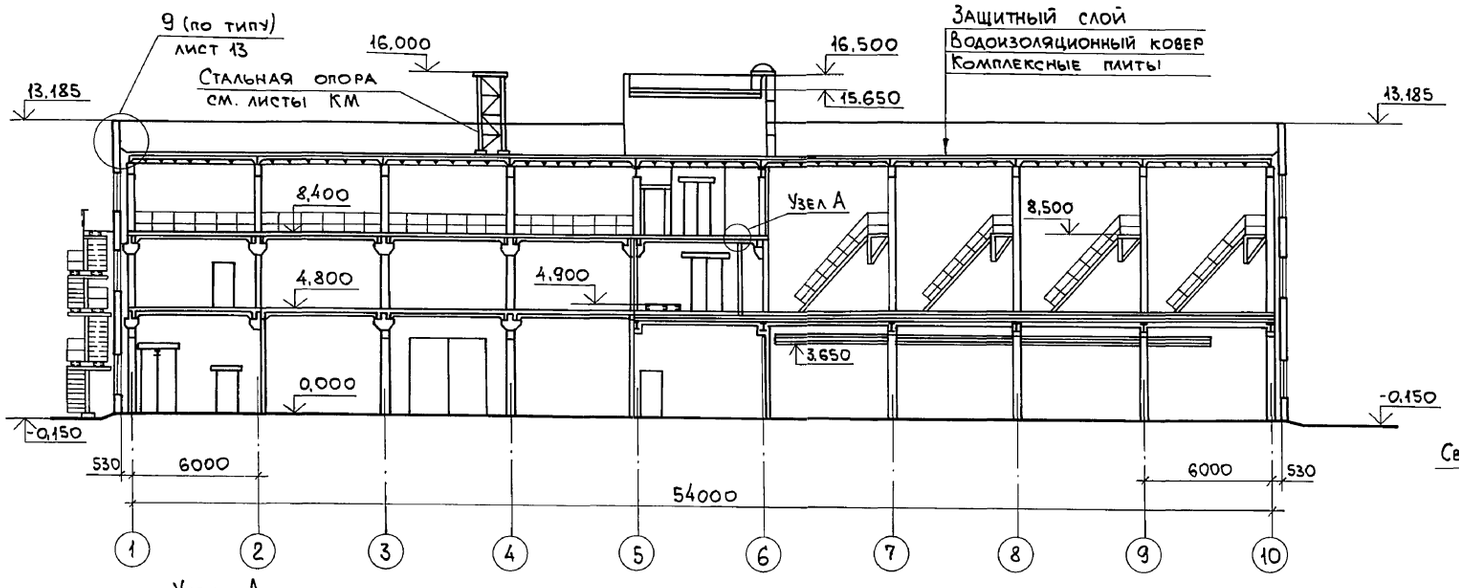

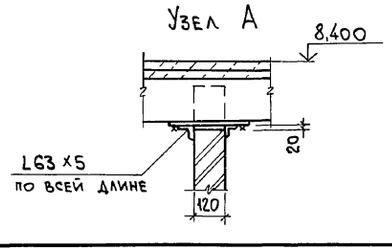

Разрезы 3-3 и 4-4 для варианта - бурые угли условно не показаны, см. листы марки КМ.

Разрез 5-5

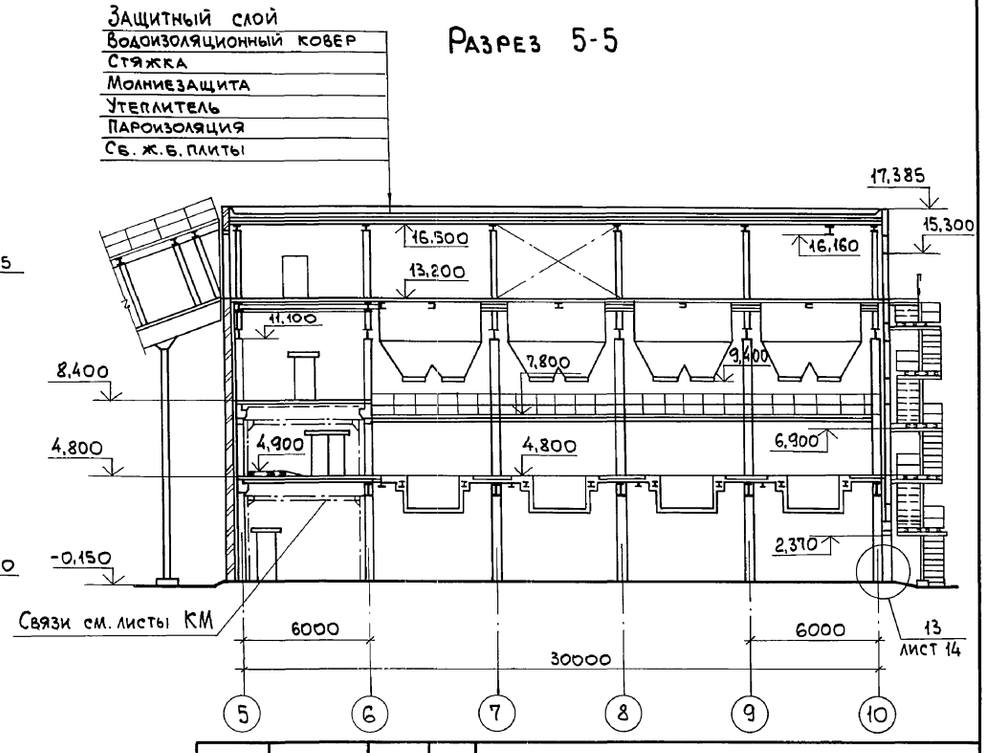

ГИП	Монин		903-1-281.90 - АР
Нач.отд.	Атранович		Котельная с 4 котлами Е-10-1,4Р. Золошлакоудаление пневматическое.
Н.контр.	Кожевников		
Гл.арх.	Кожевников		Главный корпус — Стадия: Р; Лист: 6; Листов:
Гл.спец.	Зорин		
Зав.гр.	Берлин		
Вед.арх.	Берман		Разрезы 1-1...5-5 — ХАРЬКОВСКИЙ ПРОМСТРОЙНИИПРОЕКТ
Провер.	Берман		
Разраб.	Гамановская		

Привязан:

Инв.№

Взам.инв.№ | Подп. и дата | Инв.№подл.

Альбом 5

Фасад 1-10

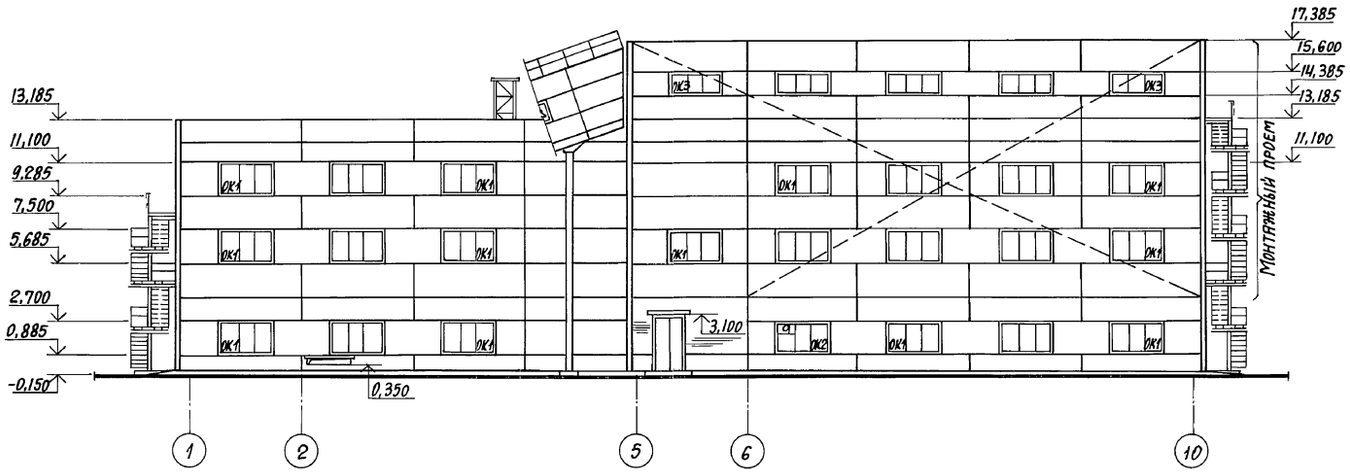

Фасад А-Г

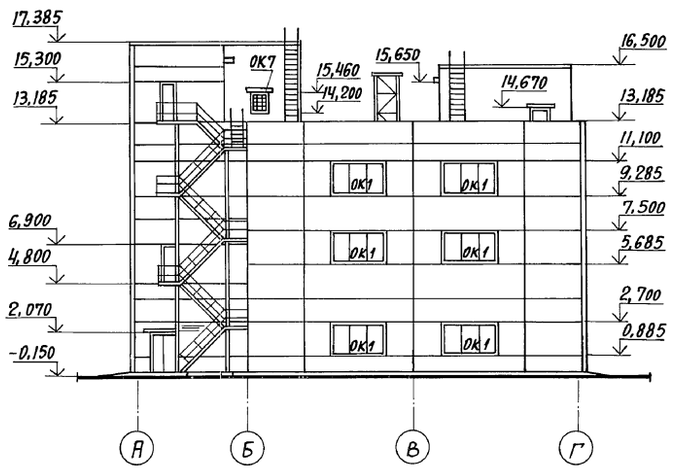

Фасад 10-1

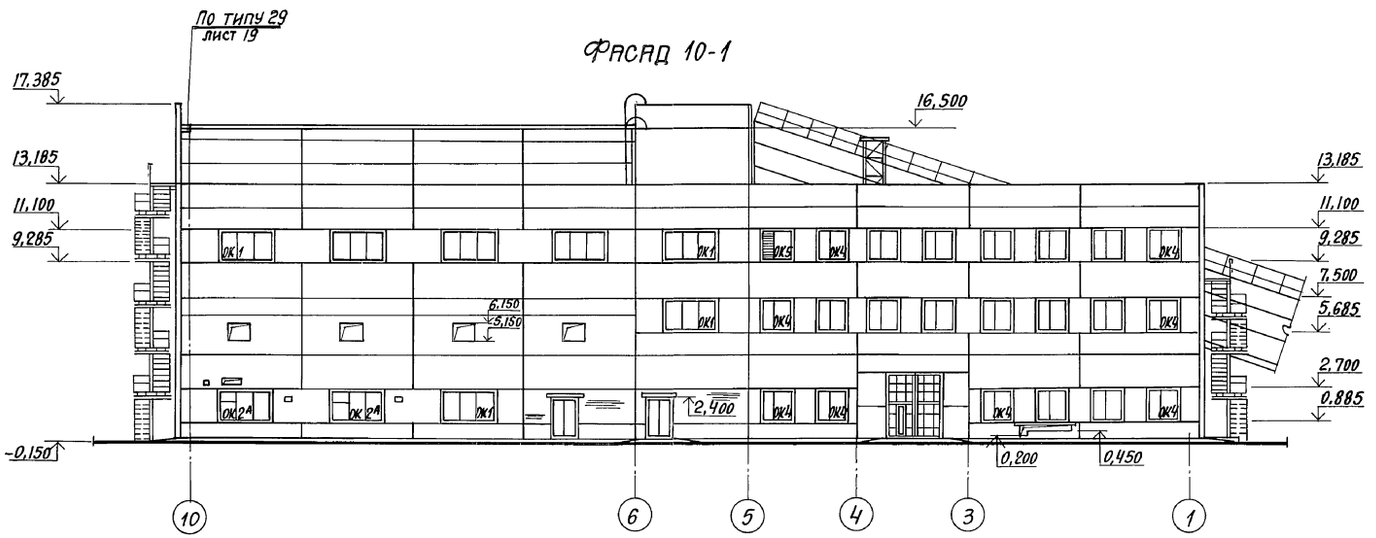

Фасад Г-А

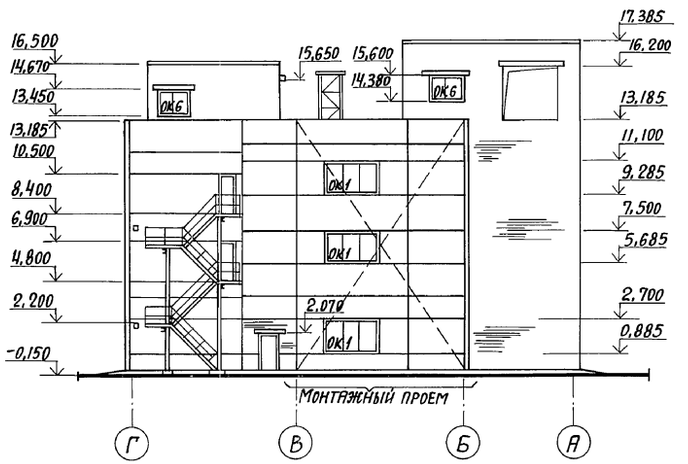

1. Стеновые панели в местах монтажных проемов монтируются после монтажа оборудования.
2. Схемы элементов заполнения оконных проемов ОК1÷ОК7 см. листы КМ-29,30.

ГИП	Монин		903-1-281.90-АР	
Нач.отд.	Агранович		Котельная с 4 котлами Е-10-1,4Р Золошлакоудаление пневматическое	
Н.контр.	Кожевников			
Гл.арх.	Кожевников			
Гл.спец.	Зорин		Главный корпус	Стадия: Р; Лист: 7; Листов:
Зав.гр.	Берлин			
Вед.арх.	Берман			
Провер.	Берман		Фасады 1-10;10-1;А-Г;Г-А	Харьковский Промстройниипроект
Разраб.	Гамановская			

Привязан:

Инв.№

Инв.№ подл. | Подпись и дата | Взам.инв.№

Альбом 5

Фрагмент 1

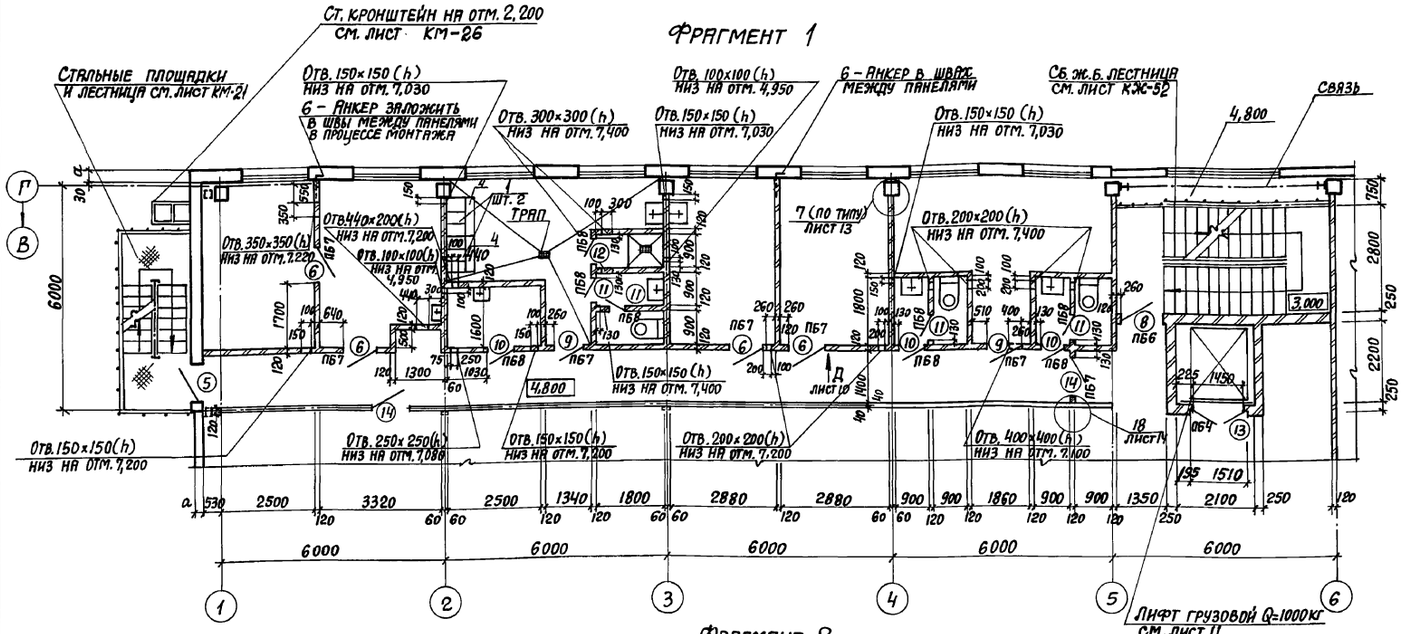

Фрагмент 2

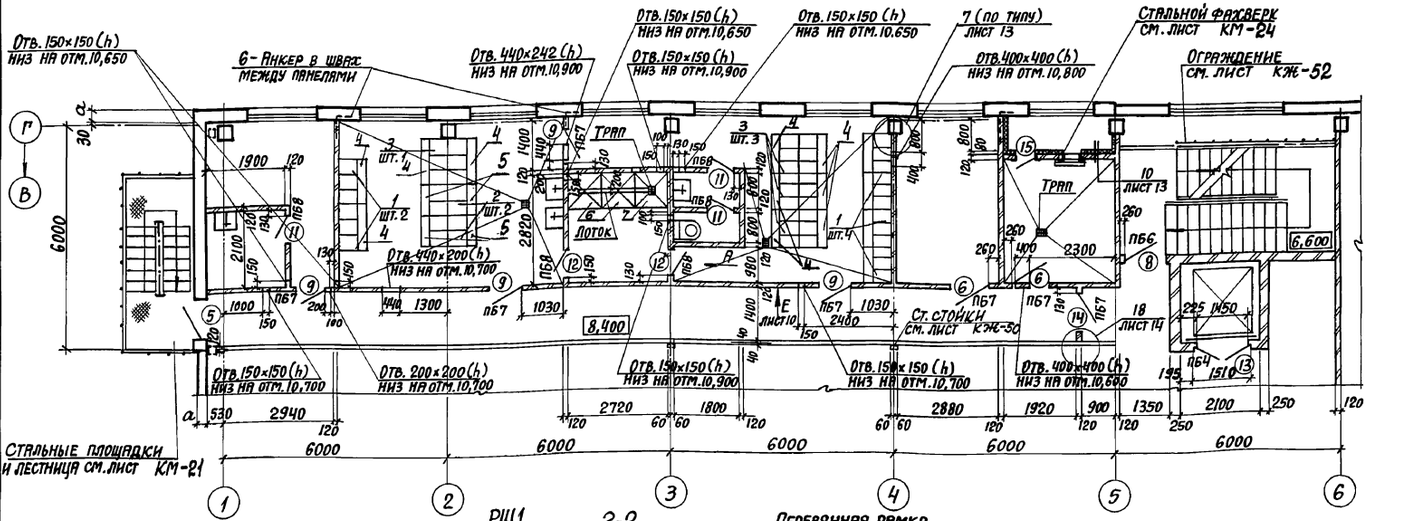

Вид А

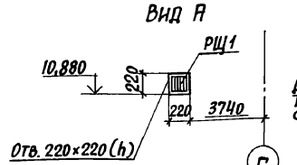

РЩ1 шт. 1

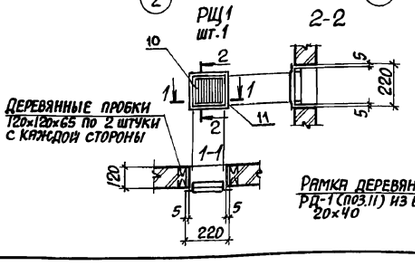

Деревянная рамка РД-1 (поз. 11) шт. 1

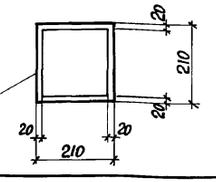

Ведомость проемов ворот и дверей

Марка поз.	Размер проема, мм
1	3600×3600
2	1740×3100
3	1510×2370
4	1010×2070
5	1010×2070
6	1010×2070
7	1010×2070
8	1010×2070
9	910×2070
10	710×2070
11	710×2070
12	710×2070
13	1510×2370
14	980×2080
15	505×1250
16	1520×3100

Ведомость перемычек (начало)

Тип	Схема сечения
Для $t_н$=-20°, -30°	
ПБ1	1
ПБ2	2

Ведомость перемычек (окончание)

Тип	Схема сечения
Для $t_н$=-40°	
ПБ1	1
ПБ2	2
Для $t_н$=-20°, -30°, -40°	
ПБ3	1
ПБ4	1 — внутренняя сторона помещения
ПБ5	4
ПБ6	2
ПБ7	2
ПБ8	5
ПБ9	7
ПБ10	6
ПБ11	3
ПБ12	5

1. В нижней части полотна двери проема тип 12, обозначенной *, просверлить отв. Ф20мм шт. 50 в шахматном порядке через 50мм.
2. Спецификацию стальных и деревянных изделий см. лист 13.
3. Двери в лестничной клетке самозакрывающиеся.
4. Спецификацию гардеробного оборудования см. альбом 16.

ГИП	Монин		903-1-281.90-АР
Нач. отд.	Агрянович		Котельная с 4 котлами Е-10-1,4Р. Золошлакоудаление пневматическое
Н. контр.	Кожевников		
Гл. арх.	Кожевников		
Гл. спец.	Зорин		Главный корпус — Стадия: Р; Лист: 8; Листов:
Зав. гр.	Берлин		
Вед. арх.	Берман		Фрагменты 1,2. Вид А. — Харьковский промстройниипроект
Провер.	Берман		
Разраб.	Гамановская		

Привязан:

Инв. №

Инв. № подл. | Подпись и дата | Взам. инв. №

Альбом 5

Фрагмент 3

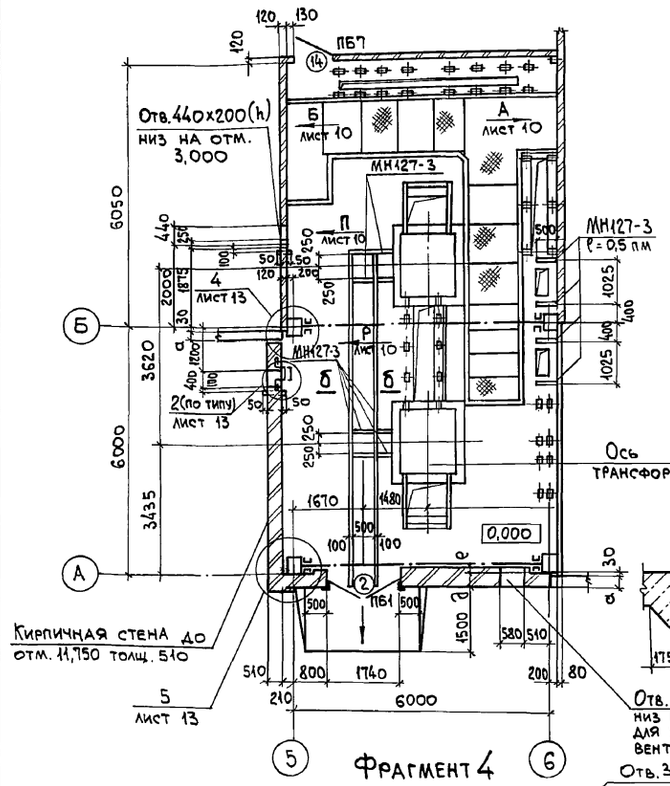

Фрагмент 5

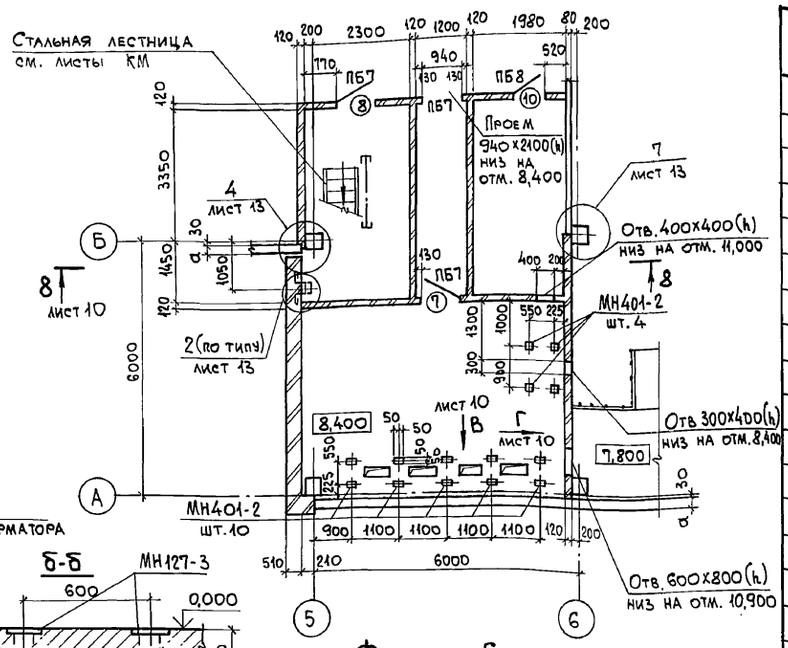

Фрагмент 6

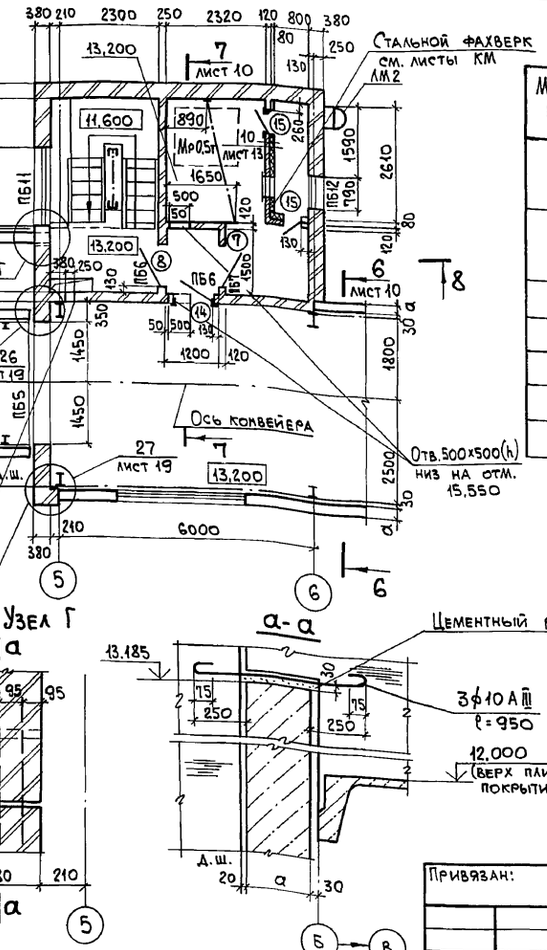

Фрагмент 4

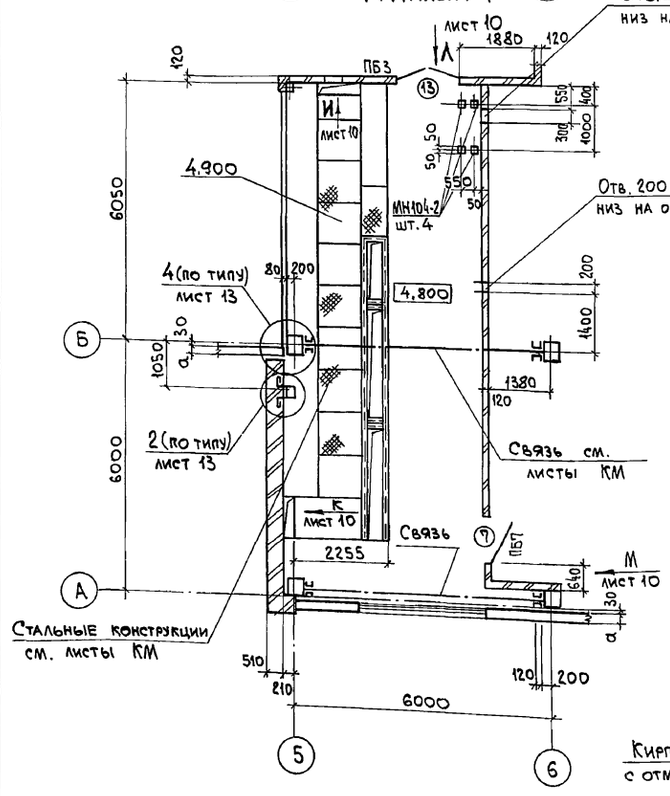

Узел Г

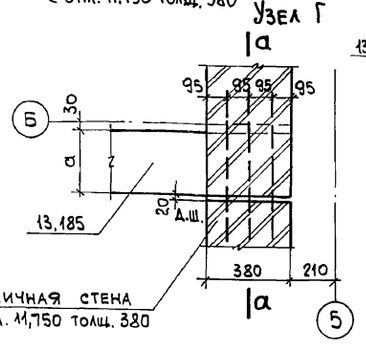

а-а

б-б

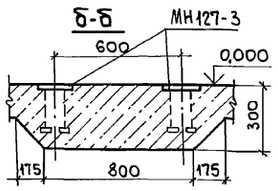

Спецификация элементов заполнения проемов

Марка поз.	Обозначение	Наименование	Количество на этаж 0,000	4,800	8,400	12,000 13,200	Всего	Масса кг	Примечание
1	1.435.9-17 вып. 1	Ворота ВР36×36-Т	1	—	—	—	1		
2	903-1-281.90 КМ.И	Ворота ВТ-1-1у	1	—	—	—	1		
3	ГОСТ24698-81	Дверь ДН24-15 ВГПЩР2	3	—	—	—	3		
4	ГОСТ24698-81	Дверь ДН21-10А ГЛПЩР2	—	1	—	1	2		
5	ГОСТ24698-81	Дверь ДН21-10А ГПЩР2	1	1	1	—	3		
6	ГОСТ6629-88	Дверной блок ДГ21-10	—	4	2	—	6		
7	ГОСТ6629-88	Дверной блок Ду 21-10Л	1	1	1	1	4		
8	ГОСТ6629-88	Дверной блок Ду 21-10	—	1	2	1	4		
9	ГОСТ6629-88	Дверной блок ДГ21-9	—	2	4	—	6		
10	ГОСТ6629-88	Дверной блок ДГ21-7	—	3	1	—	4		
11	ГОСТ6629-88	Дверной блок ДГ21-7Л	—	4	3	—	7		
12	ГОСТ6629-88	Дверной блок ДГ21-7П	—	1	2	—	3		
13	ГОСТ6629-88	Дверной блок ДГ24-15	1	2	1	—	4		см. примечание п. 3
14	1.436.2-22.2.00.00.00-04	Дверь противопожарная ДМП21×9/0,75-8	1	2	1	3	7		2шт.-правая 6шт.-левая
15	5.904-4	Дверь утепленная Дус 1,25×0,5	—	—	1	2	3		
16	903-1-281.90 АР.И-ДИ1	Дверь индивидуальная ДИ1	1	—	—	—	1		

Спецификация перемычек

Марка поз.	Обозначение	Наименование	Количество на этаж 0,000	4,800	8,400	12,000 13,200	Всего	Масса ед., кг	Примечание
1	1.038.1-1.1030000-02	2ПБ19-3	15/19	3	2	—	20/24	81,0	для $t_н$=-20°-30° для $t_н$=-40°
2	1.038.1-1.1010000-01	1ПБ13-1	8/9	11	12	7	38/39	25,0	для $t_н$=-20°-30° для $t_н$=-40°
3	1.038.1-1.1040000	2ПБ22-3	—	—	—	3	3	92,0	
4	1.038.1-1.1080000	3ПБ34-4	—	—	—	4	4	222,0	
5	1.038.1-1.1010000	1ПБ10-1	—	8	6	3	17	20,0	
6	1.038.1-1.1090000-02	3ПБ16-37	—	—	—	3	3	102,0	
7	1.038.1-1.1060000-04	3ПБ25-8	—	—	—	3	3	162,0	

1. Двери в помещениях №№ 103, 202, 311 самозапирающиеся, открывающиеся без ключа с внутренней стороны.
2. Спецификацию стальных изделий см. лист 13.
3. Дверной блок ДГ24-15 оббить с 2 сторон тонколистовой оцинкованной сталью по ГОСТ7118-78 толщиной 0,8 мм по асбестовому картону толщиной 5 мм по ГОСТ2850-75.

Взам. инв. №

Подп. и дата

Инв. № подл.

Привязан:

Инв. №

ГИП	Монин	
Нач. отд.	Агранович	
Н. контр.	Кожевников	
Гл. арх.	Кожевников	
Гл. спец.	Зорин	
Зав. гр.	Берлин	
Вед. арх.	Берман	
Провер.	Берман	
Разраб.	Гамановская	

903-1-281.90-АР

Котельная с 4 котлами Е-10-1,4Р. Золошлакоудаление пневматическое

Главный корпус

Стадия	Лист	Листов
Р	9	

Фрагменты 3...6. Узел Г.

ХАРЬКОВСКИЙ ПРОМСТРОЙНИИПРОЕКТ

Альбом 5

Разрез 6-6

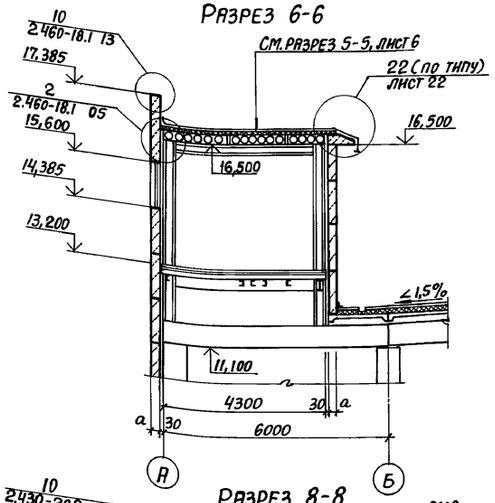

Разрез 7-7

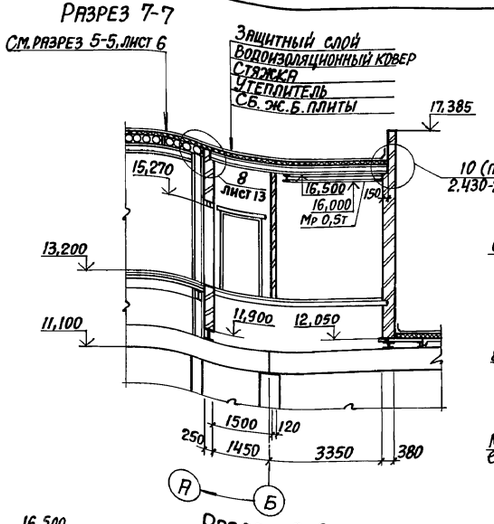

Вид Ж
(лист 4)

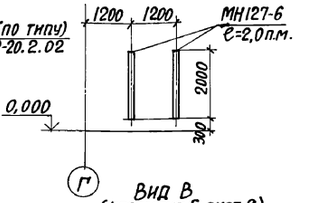

Вид Л
(фрагмент 4 лист 9)

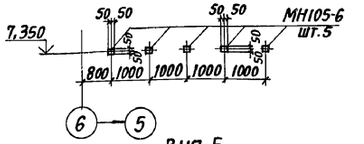

Вид М
(фрагмент 4 лист 9)

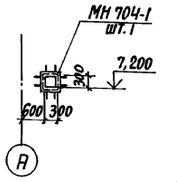

Вид В
(фрагмент 5 лист 9)

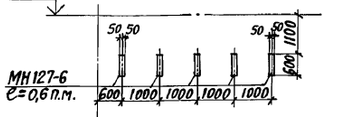

Вид Б
(фрагмент 3 лист 9)

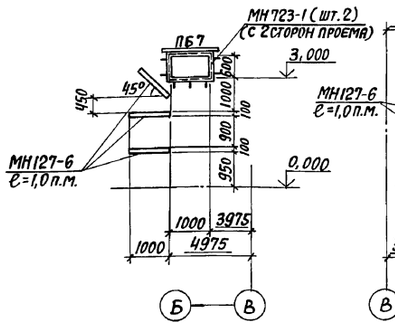

Вид А
(фрагмент 3 лист 9)

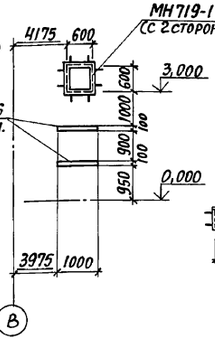

Вид Г
(фрагмент 5 лист 9)

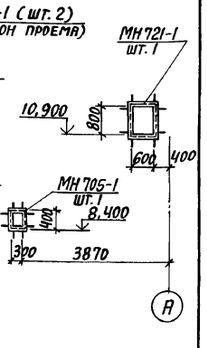

Разрез 8-8

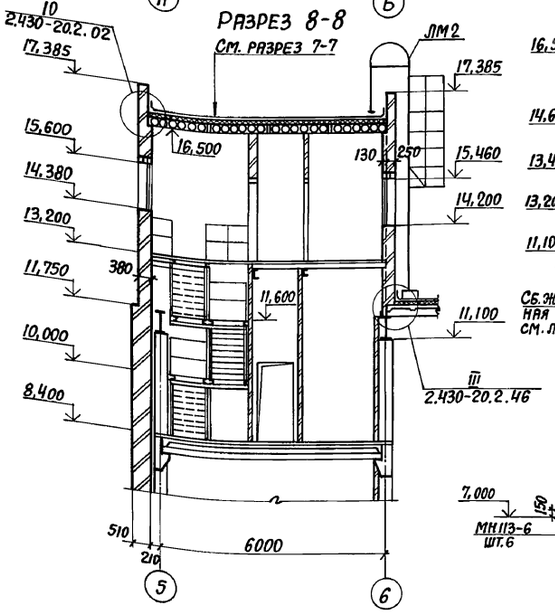

Разрез 9-9

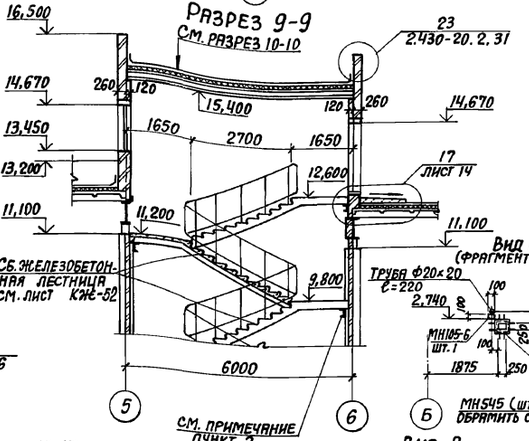

Вид И
(фрагмент 4 лист 9)

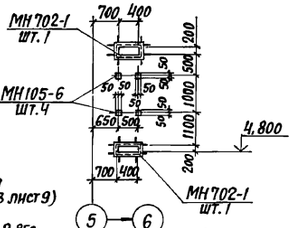

Вид П
(фрагмент 3 лист 9)

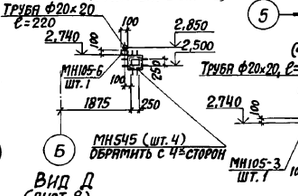

Вид Р
(фрагмент 3 лист 9)

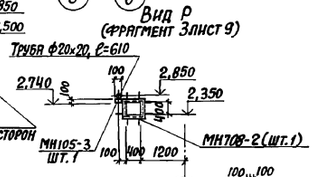

Вид Д
(лист 8)



Узел Д
(лист 12)

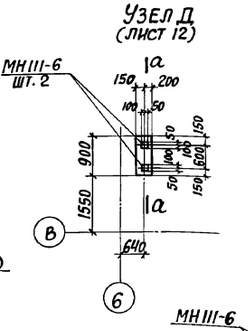

Узел Е
(лист 12)

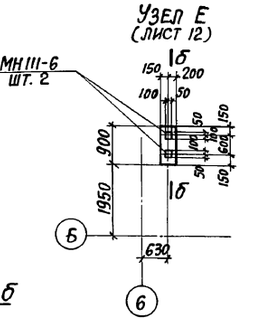

а-а, б-б

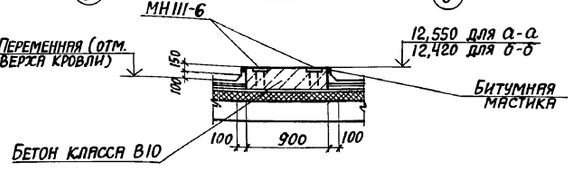

Вид Е
(лист 8)

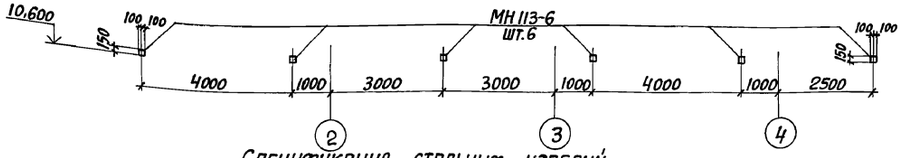

Вид К
(фрагмент 4 лист 9)

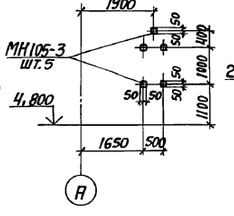

Вид Н
(план на отм. 0,000 лист 4)

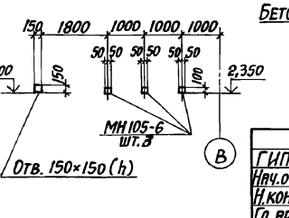

Спецификация стальных изделий

Марка поз.	Обозначение	Наименование	Кол.	Масса ед., кг	Примечание
МН545	1.400-15.В1.540-06	Изделие закладное	4	1,3	
МН708-2	1.400-15.В1.710-15	Изделие закладное	1	7,4	

1. Спецификацию стальных изделий см. лист 13.
2. На стальные балки лестничной клетки на отметках 1,500; 3,000; 6,600; 9,800; 11,200 нанести вспучивающее огнезащитное покрытие марки ВПМ-2 (ТОСТ 25131-82) для получения степени огнестойкости 0,75 часа.

Привязан:

Инв. №

Инв. № подл. | Подпись и дата | Взам. инв. №

ГИП	Монин		903-1-281.90-АР
Нач. отд.	Ягранович		Котельная с 4 котлами Е-10-1,4Р Золошлакоудаление пневматическое
Н. контр.	Кожевников		
Гл. арх.	Кожевников		Главный корпус — Стадия: Р; Лист: 10; Листов:
Гл. спец.	Зорин		
Зав. гр.	Берлин		Разрезы 6-6...9-9 Виды А, Б, В, Г, Д, Е, Ж, И, К, Л, М, Н, П, Р. Узлы Д, Е.
Вед. арх.	Берман		
Провер.	Берман		Харьковский промстройниипроект
Разраб.	Гамановская		

Альбом 5

Разрез 10-10

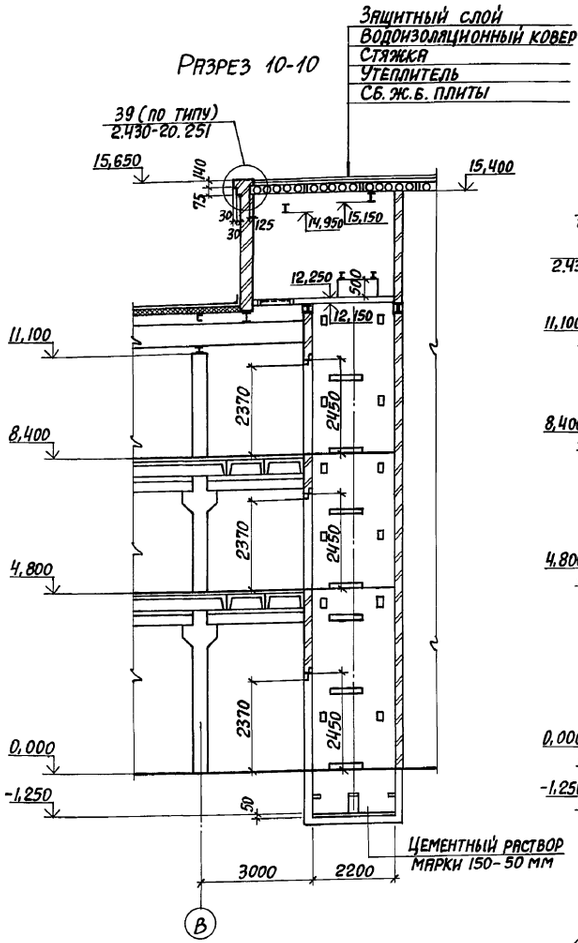

Разрез 11-11

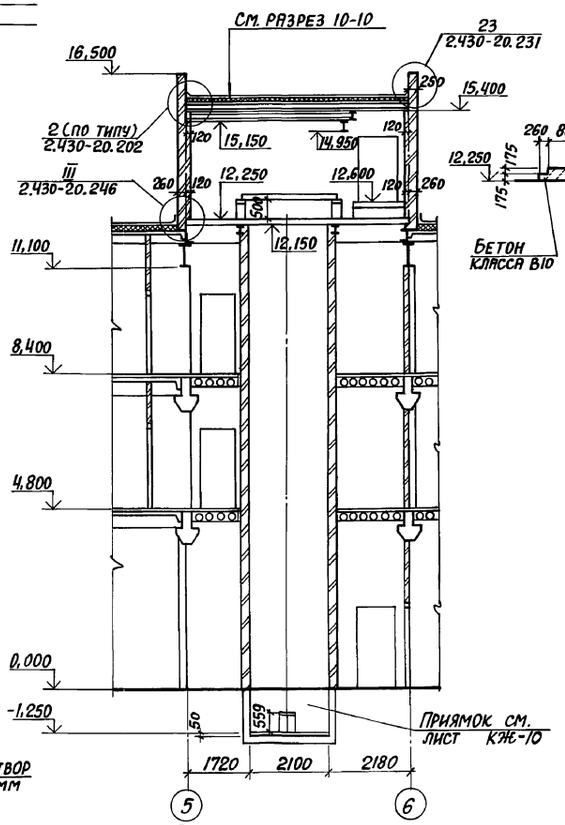

а-а

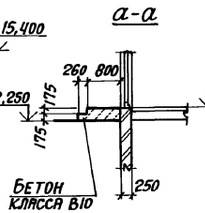

Вид А Вид Б Вид В Вид Г

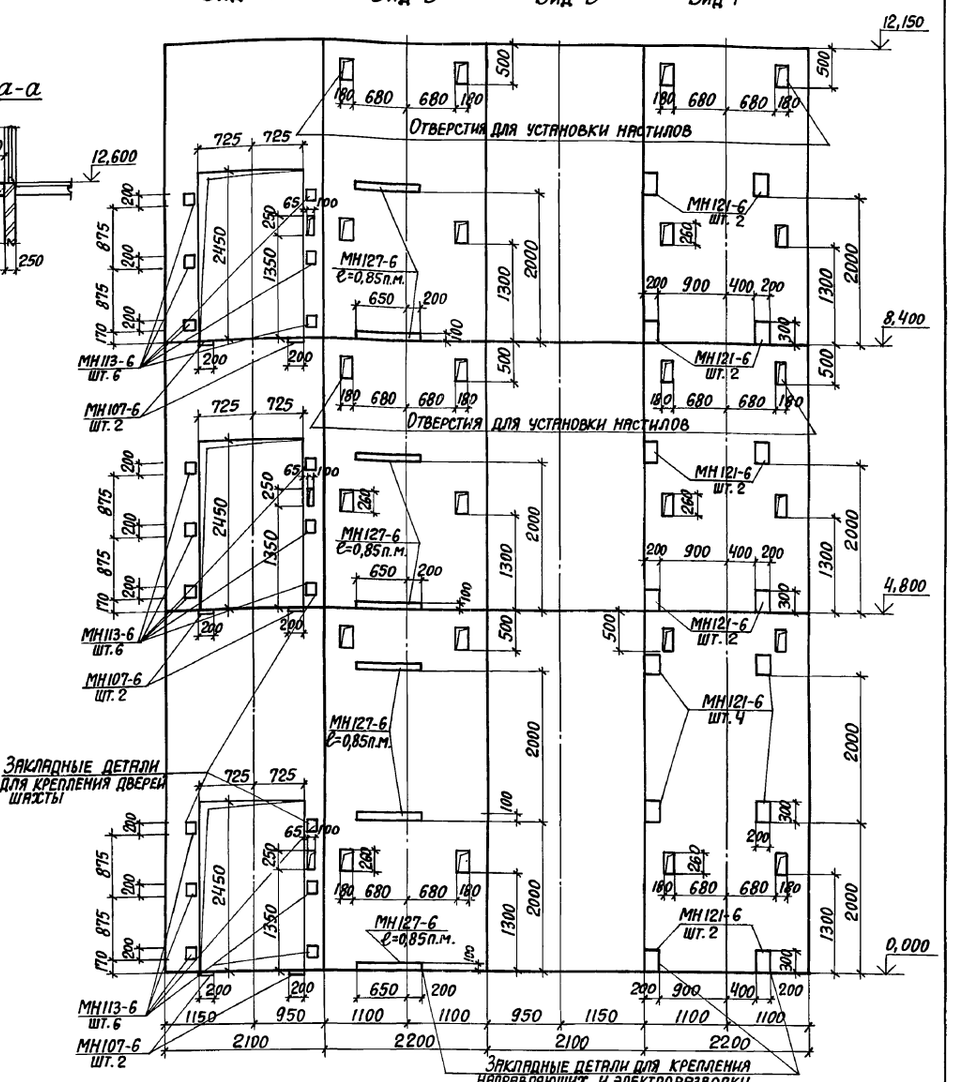

Спецификацию стальных изделий см. лист 13.

План машинного помещения

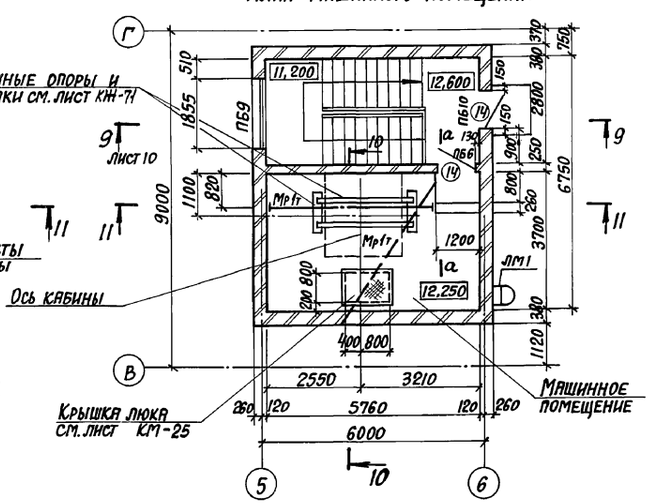

План шахты лифта

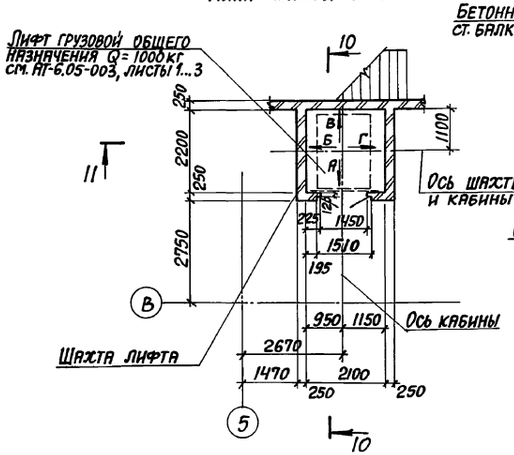

ГИП	Монин		903-1-281.90-АР	
Нач. отд.	Агранович		Котельная с 4 котлами Е-10-1,4 Р. Золошлакоудаление пневмятическое	
Н. контр.	Кожевников			
Гл. арх.	Кожевников		Главный корпус	Стадия: Р; Лист: 11; Листов:
Гл. спец.	Зорин			
Зав. гр.	Берлин		План шахты лифта. План машинного помещения. Разрезы 10-10, 11-11.	Харьковский Промстройниипроект
Вед. арх.	Берман			
Провер.	Берман			
Разраб.	Гамановская			

Привязан:

Инв. №

Инв. № подл. | Подпись и дата | Взам. инв. №

Альбом 5

План полов на отм. 8,400

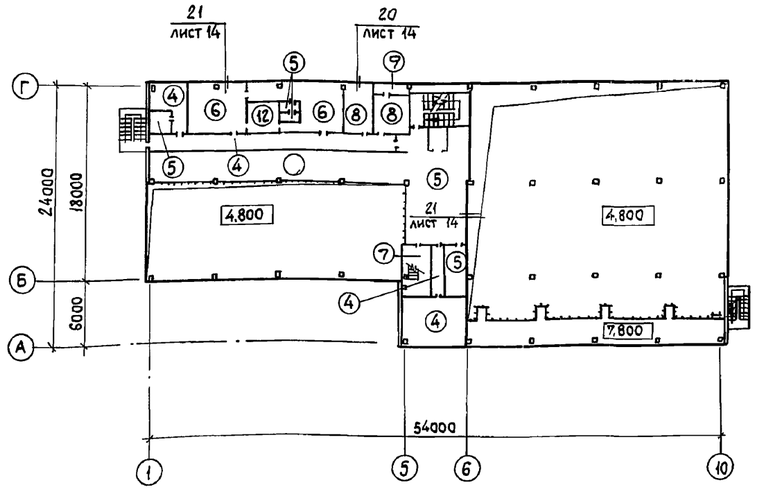

План полов на отм. 12,250; 12,600; 13,200

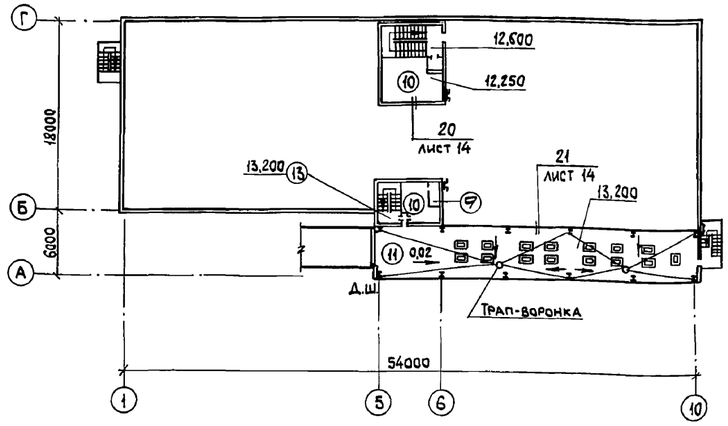

План кровли

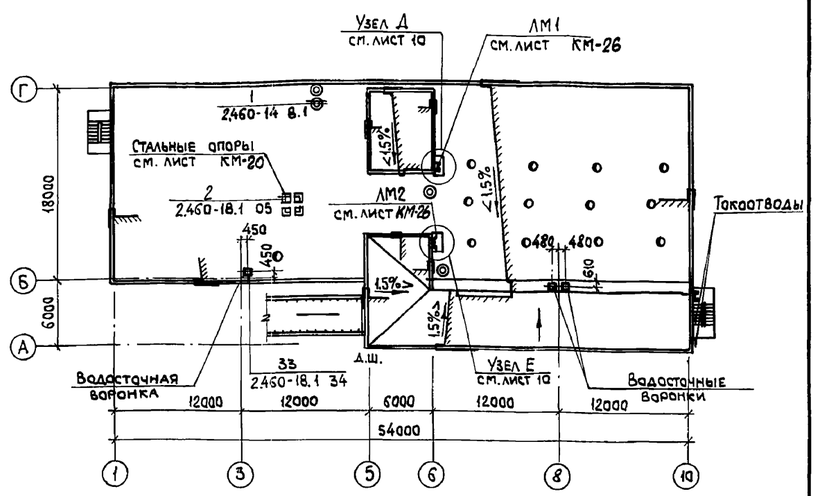

План полов на отм. 4,800

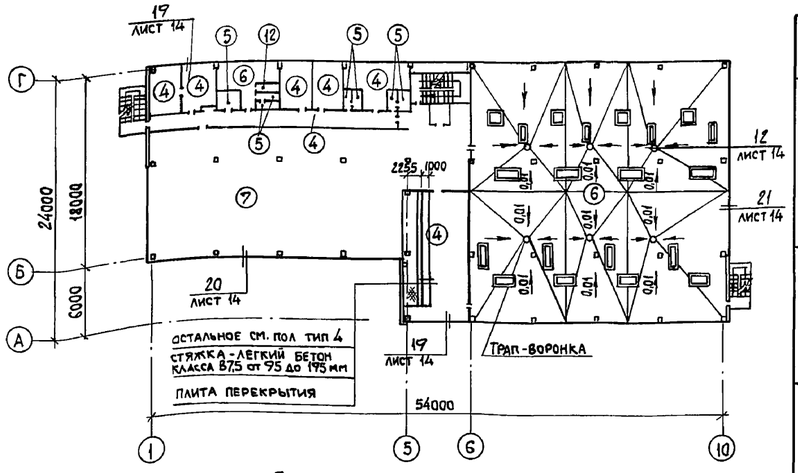

План полов на отм. 0,000

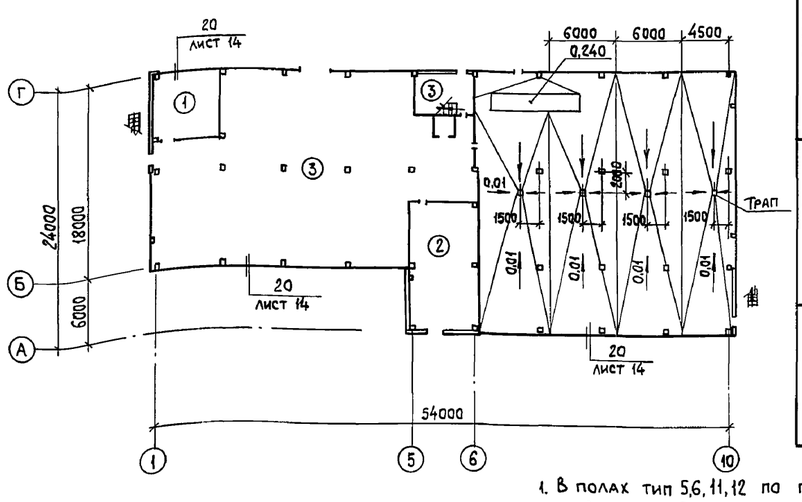

Экспликация полов

Наименование или номер помещения по проекту	Тип пола по проекту	Схема пола или номер узла по серии	Элементы пола и их толщина	Площадь пола, м²
104 101, 103	1 2		*Покрытие и подстилающий слой - бетон класса В15 - 125 мм Основание - уплотненный грунт с плотностью скелета до 1,6 т/м³ с втрамбованным в него слоем щебня или гравия крупностью 40-60 мм - 100 мм (для типа 1) Основание - уплотненный грунт с плотностью скелета до 1,6 т/м³ с втрамбованным в него слоем щебня или гравия крупностью 40-60 мм, спланированные с уклоном 0,02 к трапу к' маслоприемной яме (для типа 2)	564,5
102, 105	3		Покрытие - плитка мозаично-бетонная Заполнение швов-цементно-песчаный раствор марки 150 Прослойка-цементно-песчаный раствор марки 150 - 15 мм Подстилающий слой - бетон класса В22,5 - 100 мм Основание - см. тип пола 1	457,0
202, 204, 207, 208, 213, 214, 301, 308, 311	4		Покрытие из линолеума (ГОСТ 7251-77) - 4 мм Прослойка из холодной мастики на водостойких вяжущих - 1 мм Стяжка-легкий бетон класса В7,5 D=1000 кг/м³ - 95 мм Плита перекрытия	272,0
205, 206, 212, 305, 306, 309, 310	5		Покрытие-плитка керамическая по ГОСТ 6787-80* - 13 мм Заполнение швов-цементно-песчаный раствор марки 150 Прослойка-цементно-песчаный раствор марки 150-15 мм Гидроизоляционный слой - 2 слоя гидроизола на битумной мастике - 6 мм Стяжка-бетон класса В7,5 - 66 мм Плита перекрытия	168,0
201, 209, 302, 303	6		Покрытие-плитка керамическая по ГОСТ 6787-80* - 13 мм Заполнение швов-цементно-песчаный раствор марки 150 Прослойка-цементно-песчаный раствор марки 150 - 15 мм Гидроизоляционный слой - 2 слоя гидроизола на битумной мастике - 6 мм Стяжка-бетон класса В7,5 по уклону от 20 до 66 Плита перекрытия	861,0
203	7		Покрытие - плитка керамическая по ГОСТ 6787-80* - 13 мм Заполнение швов-цементно-песчаный раствор марки 150 Прослойка - цементно-песчаный раствор марки 150 - 15 мм Стяжка-бетон класса В12,5 - 72 мм Плита перекрытия	341,2

Экспликация полов

Наименование или номер помещения по проекту	Тип пола по проекту	Схема пола или номер узла по серии	Элементы пола и их толщина	Площадь пола, м²
307	8		Покрытие - бетон класса В15 - 20 мм Стяжка-бетон класса В7,5 - 80 мм Плита перекрытия	24,0
307, 402 (форкамеры)	9		Покрытие - бетон класса В15 - 20 мм Стяжка - цементно-песчаный раствор марки 150 - 40 мм Теплоизоляционный слой - пенобетон γ=400 кг/м³ - 40 мм Плита перекрытия	4,5
402, 403	10		Покрытие - бетон класса В15 - 20 мм Стяжка-легкий бетон класса В7,5 D=1000 кг/м³ по наклонной поверхности плиты от 20 мм Плита перекрытия	30,5
401	11		Покрытие - бетон класса В15 - 20 мм Гидроизоляционный слой - 2 слоя гидроизола на битумной мастике - 6 мм Стяжка-бетон класса В7,5 по уклону от 20 до 74 мм Плита перекрытия	129,0
210, 304	12		Покрытие-плитка керамическая по ГОСТ 6787-80* - 13 мм Заполнение швов-цементно-песчаный раствор марки 150 Прослойка - цементно-песчаный раствор марки 150 - 15 мм Гидроизоляционный слой - 4 слоя гидроизола на битумной мастике - 10 мм Стяжка-бетон класса В12,5 по уклону от 20 до 62 Плита перекрытия	9,2
404 (отм. 13,200)	13		Покрытие - плитка керамическая по ГОСТ 6787-80* - 13 мм Заполнение швов-цементно-песчаный раствор марки 150 Прослойка-цементно-песчаный раствор марки 150 - 47 мм Плита перекрытия	4,0

1. В полах тип 5,6,11,12 по поверхности гидроизоляционного слоя нанести слой битумной мастики с посыпкой песком крупностью 1,5-5 мм.
2. *Для пола тип 2 в помещении КТП (поз. 103) в осях 5-6 и А-В покрытие пола шлифовать и пропитать флюатом или уплотняющими составами.
3. **Стяжка для создания горизонтальной поверхности по наклонным плитам покрытия от 20 до 75 мм - для помещения поз. 403, от 20 до 95 мм - для помещения поз. 402.

Привязан:

Инв. №

Взам. инв. №

Подп. и дата

Инв. № подл.

ГИП	Монин		
Нач. отд.	Агранович		
Н. контр.	Кожевников		
Гл. арх.	Кожевников		
Гл. спец.	Зорин		
Зав. гр.	Берлин		
Вед. арх.	Берман		
Провер.	Берман		
Разработ.	Гамановская		

903-1-281.90-АР

Котельная с 4 котлами Е-10-1,4Р.
Золошлакоудаление пневматическое.

Главный корпус

Стадия	Лист	Листов
Р	12	

Планы и экспликация полов. План кровли.

ХАРЬКОВСКИЙ ПРОМСТРОЙНИИПРОЕКТ

Альбом 5

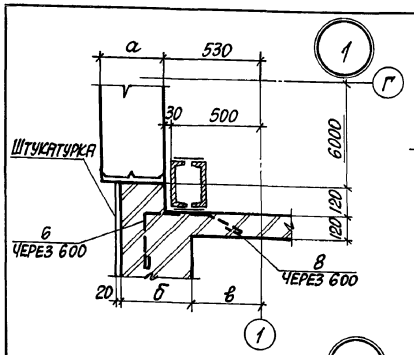

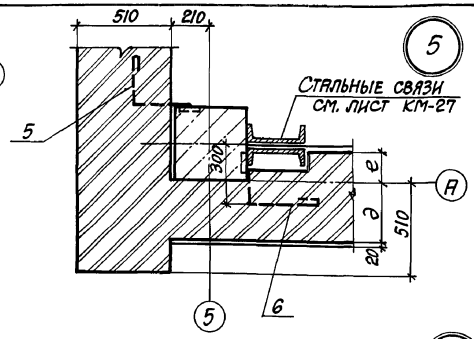

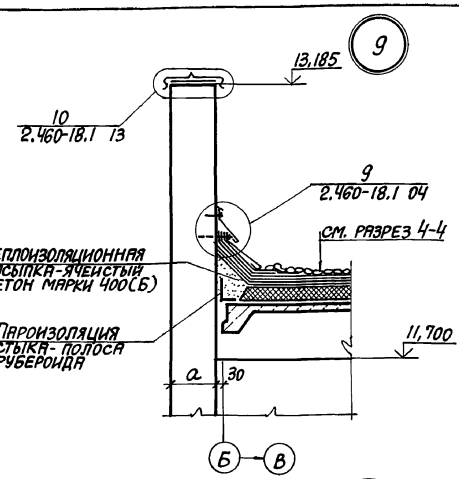

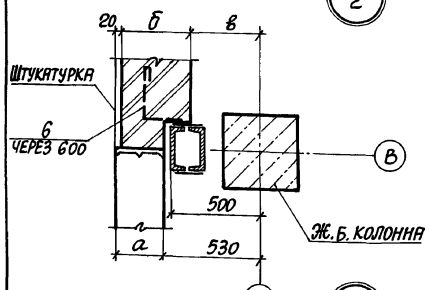

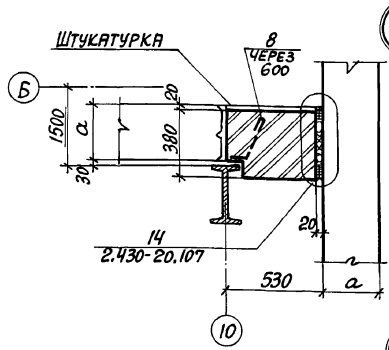

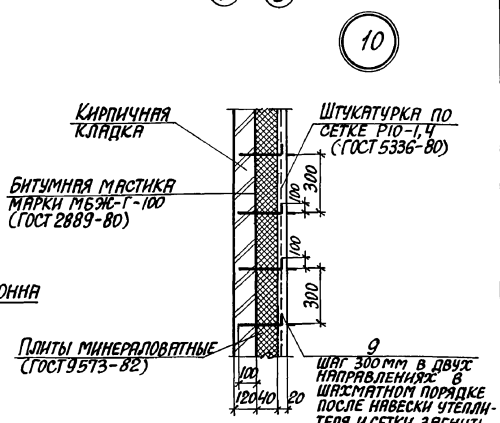

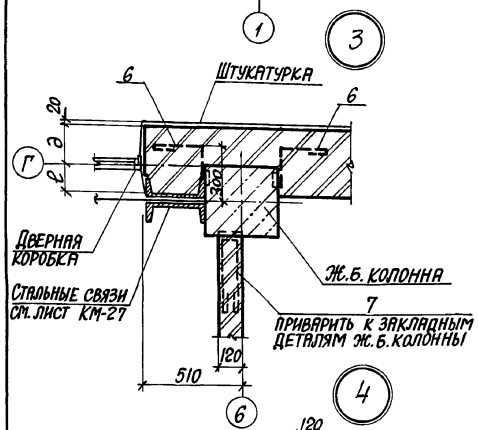

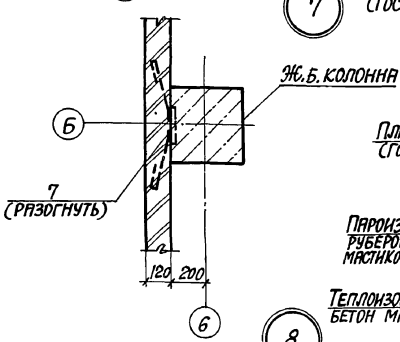

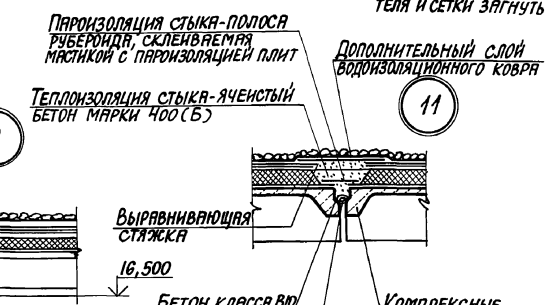

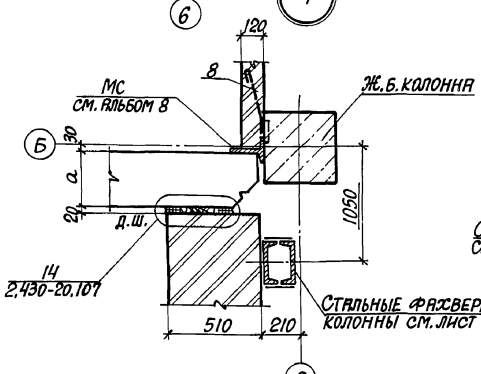

Продолжение спецификации стальных изделий см. на листе 10.

Спецификация стальных и деревянных изделий

Марка поз.	Обозначение	Наименование	Кол.	Масса ед., кг	Примечание
		Стальные изделия			
СР	903-1-281.90 КЖ.И-СР	Стальная рама	1	9,5	л.14
РН-7,5-1	1.100.2-5.1-31.СБ	Решетка для вытирания ног	1	15,17	л.14
ЗД-1	1.436.2-22.1 00.10.10	Закладное изделие (для крепления противопожарной двери)	48	1,45	
1		□90×6, ℓ=2650 ГОСТ 11474-76	4	38,7	для t°=-20°-30°
2		□125×90×6, ℓ=2650 ГОСТ 11474-76	4	47,4	для t°=-40
3		□90×6, ℓ=3250 ГОСТ 11474-76	4	47,5	
4		□125×90×6, ℓ=3250 ГОСТ 11474-76	4	58,2	
5	903-1-281.90 КЖ.И-поз.5...поз.7	Изделие закладное	14	0,3	
6	903-1-281.90 КЖ.И-поз.5...поз.7	Изделие закладное	20	0,22	
7	903-1-281.90 КЖ.И-поз.5...поз.7	Изделие закладное	60	0,32	
8	903-1-281.90 КЖ.И поз.8, поз.9, поз.12, поз.13	Изделие закладное	28	0,18	
9	903-1-281.90 КЖ.И поз.8, поз.9, поз.12, поз.13	Изделие закладное	250	0,06	
10	1.494-10	Решетки щелевые регулирующие сх. Р1200	1	0,64	
МН105-3	1.400-15.в1.120-02	Изделие закладное	6	0,8	
МН105-6	1.400-15.в1.120-05	Изделие закладное	57	1,0	
МН107-6	1.400-15.в1.120-17	Изделие закладное	12	1,4	
МН111-6	1.400-15.в1.120-41	Изделие закладное	31	1,6	
МН113-6	1.400-15.в1.120-53	Изделие закладное	26	1,9	
МН117-6	1.400-15.в1.130-05	Изделие закладное	19/21	2,4	каменные угли / бурые угли
МН119-6	1.400-15.в1.130-17	Изделие закладное	5	2,9	
МН121-6	1.400-15.в1.130-29	Изделие закладное	18	4,5	
МН122-6	1.400-15.в1.130-35	Изделие закладное	43	4,6	
МН126-6	1.400-15.в1.	Изделие закладное	8	7,1	
МН127-3	1.400-15.в1.140-02	Изделие закладное	19,3 п.м.	5,5	
МН127-6	1.400-15.в1.140-05	Изделие закладное	18,0 п.м.	6,0	
МН128-6	1.400-15.в1.	Изделие закладное	2,4 п.м.	8,4	
МН129-6	1.400-15.в1.	Изделие закладное	12,8 п.м.	10,7	
МН131-6	1.400-15.в1.140-29	Изделие закладное	7,8 п.м.	13,1	
МН134-6	1.400-15.в1.150-11	Изделие закладное	6	2,9	
МН137-6	1.400-15.в1.1	Изделие закладное	1	5,9	
МН139-6	1.400-15.в1.150-41	Изделие закладное	42	4,6	
МН142-6	1.400-15.в1.	Изделие закладное	3	7,3	
МН149-6	1.400-15.в1.160-23	Изделие закладное	2	13,1	
МН150-6	1.400-15.в1.160-29	Изделие закладное	2	8,5	
МН401-2	1.400-15.в1.410-01	Изделие закладное	18	1,3	
МН410-2	1.400-15.в1.420-11	Изделие закладное	24	3,4	
МН413-2	1.400-15.в1.420	Изделие закладное	16	5,4	
МН702-1	1.400-15.в1.710-02	Изделие закладное	2	4,9	
МН704-1	1.400-15.в1.710-06	Изделие закладное	1	6,1	
МН705-1	1.400-15.в1.710-08	Изделие закладное	1	6,8	
МН719-1	1.400-15.в1.	Изделие закладное	2	10,6	
МН721-1	1.400-15.в1.710-40	Изделие закладное	1	12,3	
МН723-1	1.400-15.в1.710-44	Изделие закладное	2	14,0	
		Деревянные изделия			
11	лист 8	Рамка деревянная РД1	1		

Привязан:

Инв. №

Инв. № подл. | Подпись и дата | Взам. инв. №

ГИП	Монин		903-1-281.90-АР
Нач. отд.	Агранович		Котельная с 4 котлами Е-10-1,4Р Золошлакоудаление пневматическое
Н. контр.	Кожевников		
Гл. арх.	Кожевников		
Гл. спец.	Зорин		Главный корпус — Стадия: Р; Лист: 13; Листов:
Зав. гр.	Берлин		
Вед. арх.	Берман		
Провер.	Берман		Узлы 1...11 — Харьковский Промстройниипроект
Разраб.	Гамановская		

Альбом 5

12

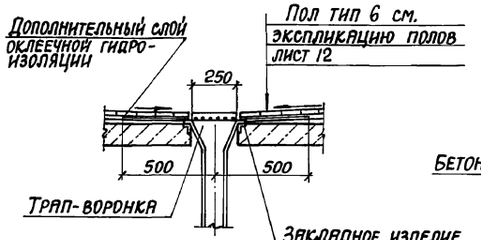

15

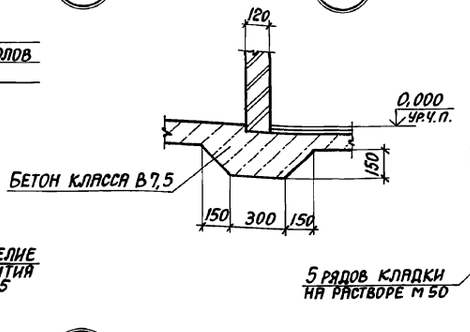

Рядовая кирпичная перемычка

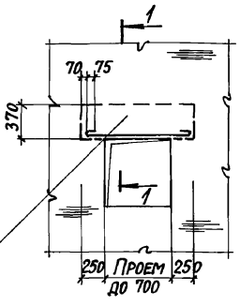

18

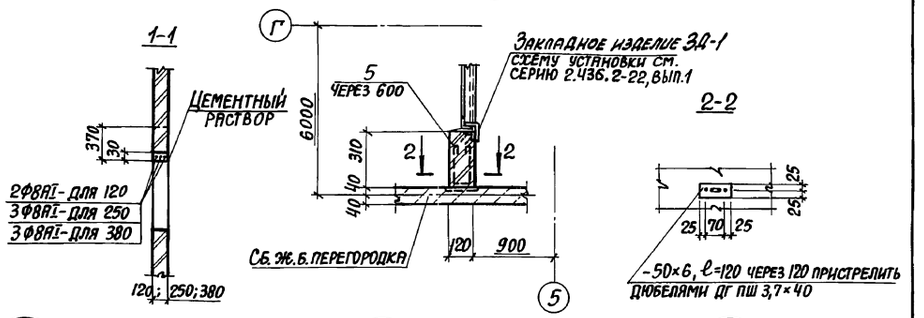

13

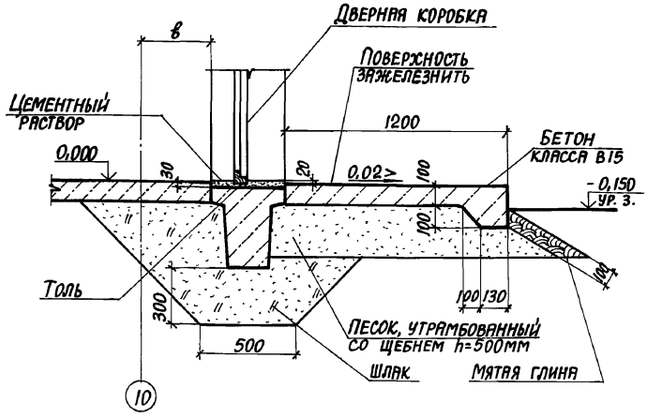

17

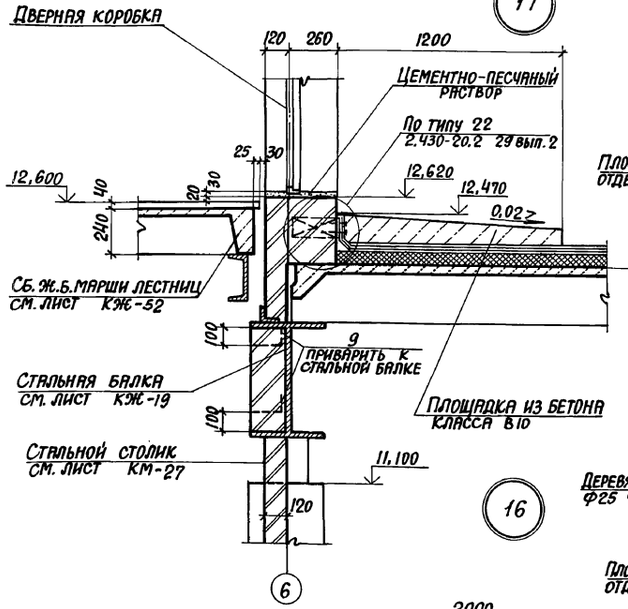

19

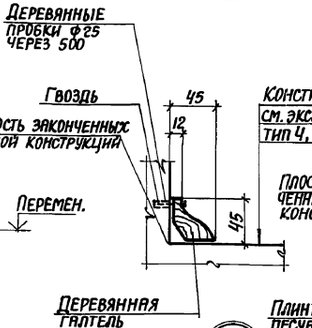

20

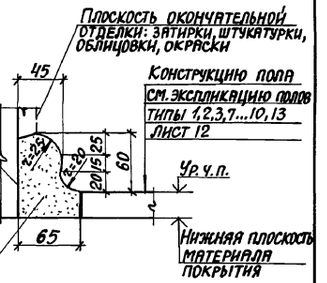

14

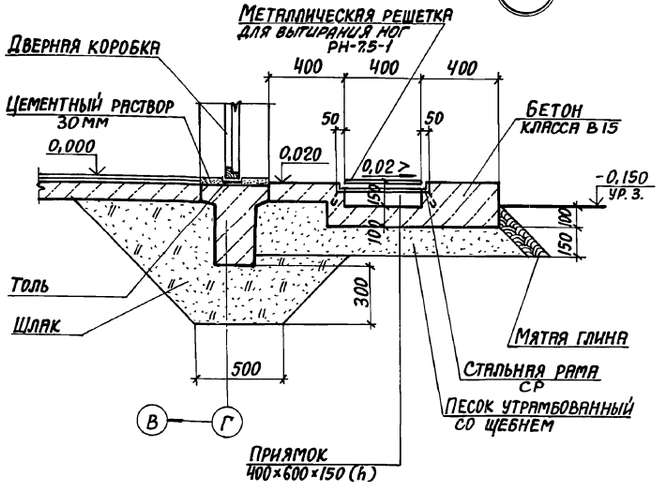

16

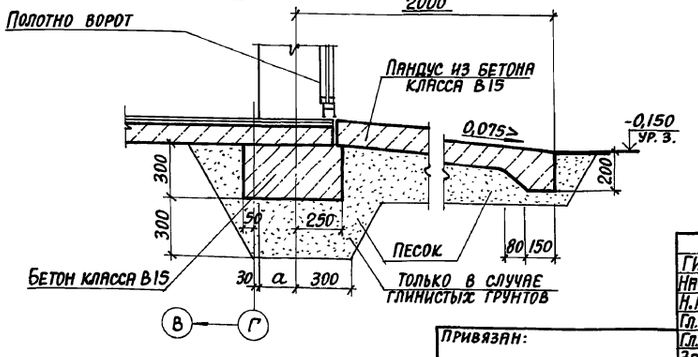

21

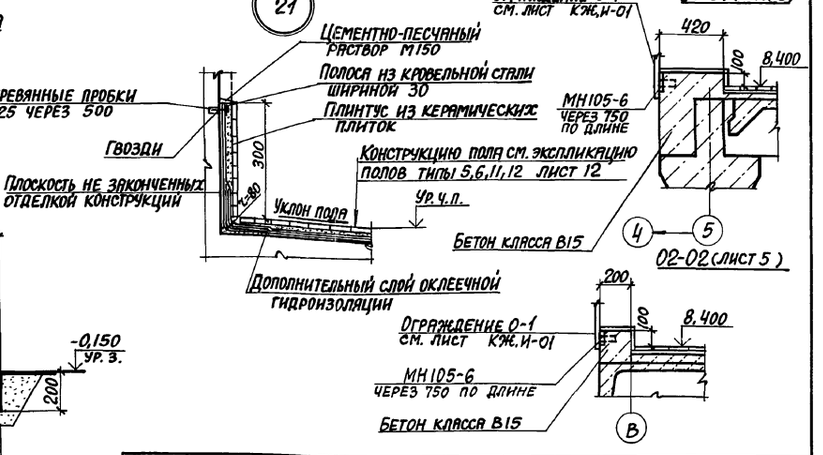

Привязан:

Инв. №

ГИП	Монин		903-1-281.90-АР
Нач.отд.	Агранович		Котельная с 4 котлами Е-10-1,4Р. Золошлакоудаление пневматическое
Н.контр.	Кожевников		
Гл.арх.	Кожевников		
Гл.спец.	Зорин		Главный корпус — Стадия: Р; Лист: 14; Листов:
Зав.гр.	Берлин		
Вед.арх.	Берман		
Провер.	Берман		Узлы 12...21 — Харьковский промстройниипроект
Разраб.	Гамановская		

Инв.№ подл. | Подпись и дата | Взам.инв.№

Альбом 5

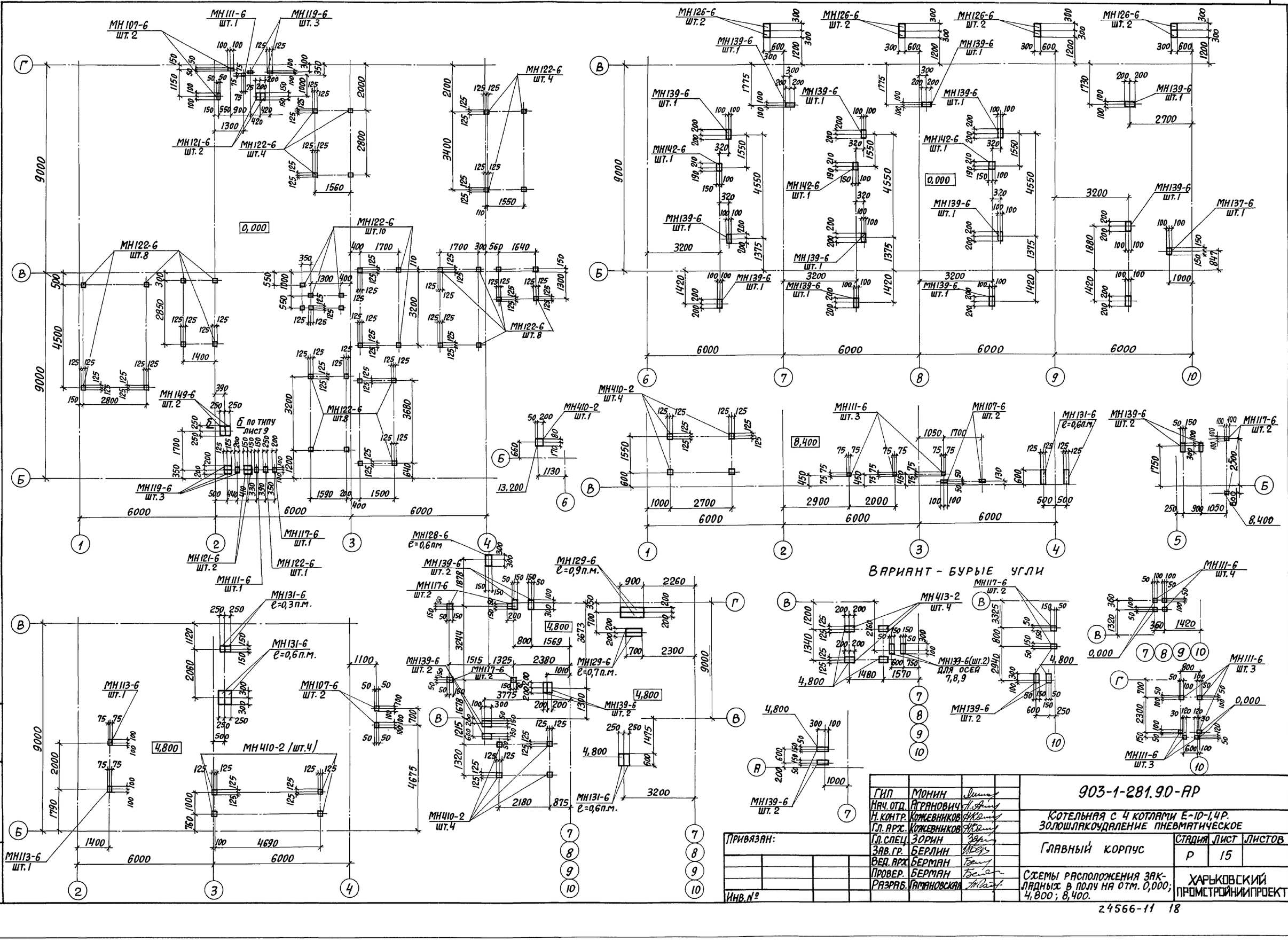

ГИП	Монин		
Нач. отд.	Аграновичч		
Н. контр.	Кожевников		
Гл. арх.	Кожевников		
Гл. спец.	Зорин		
Зав. гр.	Берлин		
Вед. арх.	Берман		
Провер.	Берман		
Разраб.	Гамановская		

Привязан:

Инв. №

903-1-281.90-АР

Котельная с 4 котлами Е-10-1,4Р. Золошлакоудаление пневматическое

Главный корпус

Стадия	Лист	Листов
Р	15	

Схемы расположения закладных в полу на отм. 0,000; 4,800; 8,400.

Харьковский промстройниипроект

Инв. № подл. | Подпись и дата | Взам. инв. №

Альбом 5

Разрез 12-12

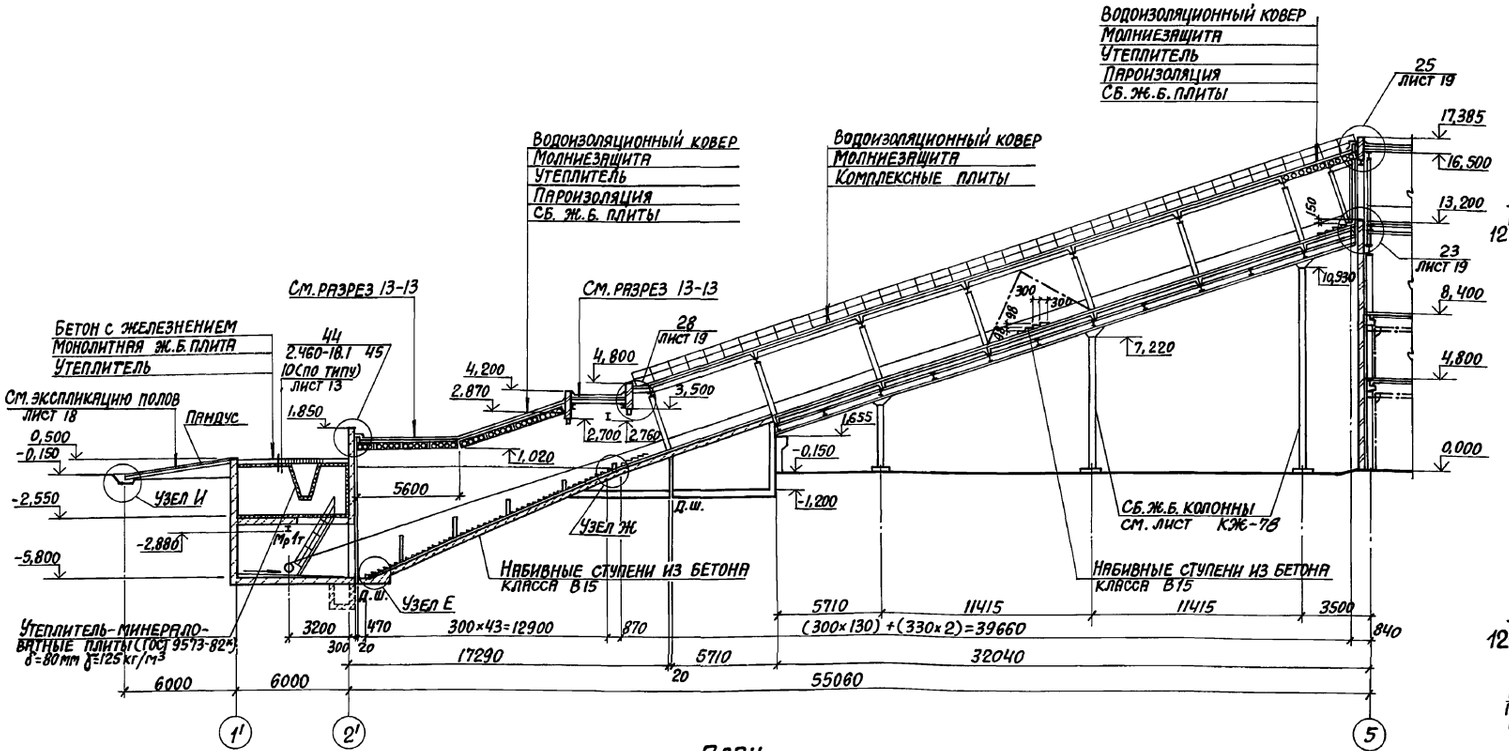

План

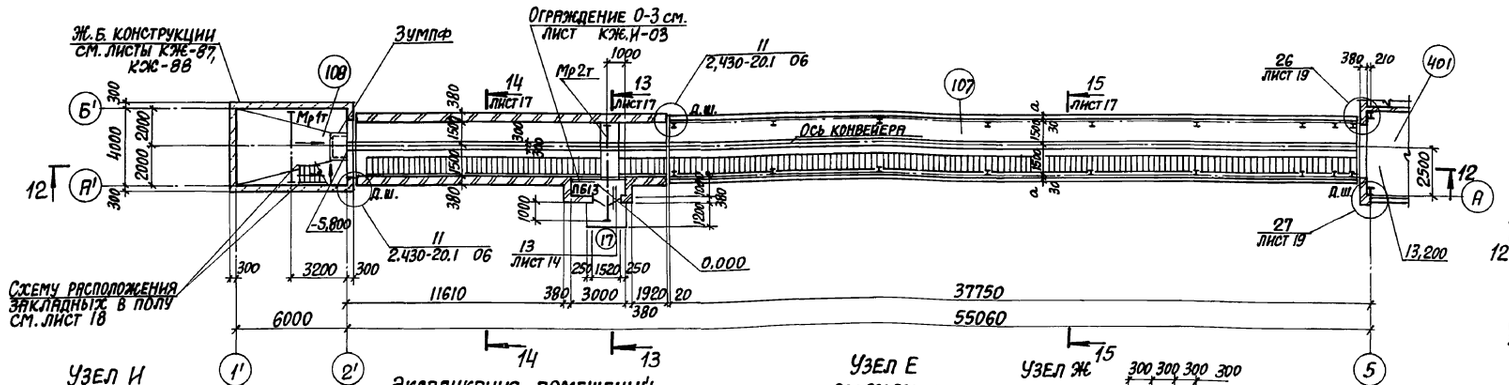

План на отм. 0,500

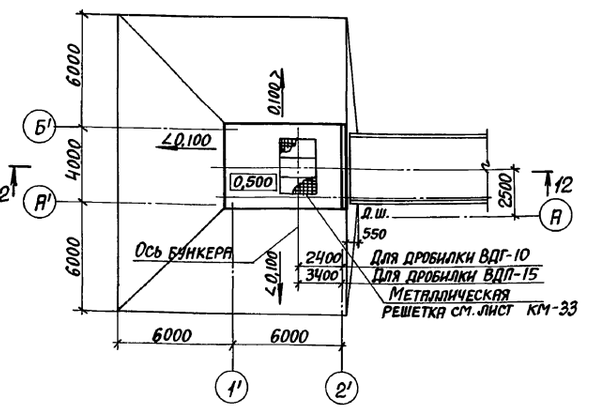

План на отм. -2,550 (при установке дробилки ВДГ-10)

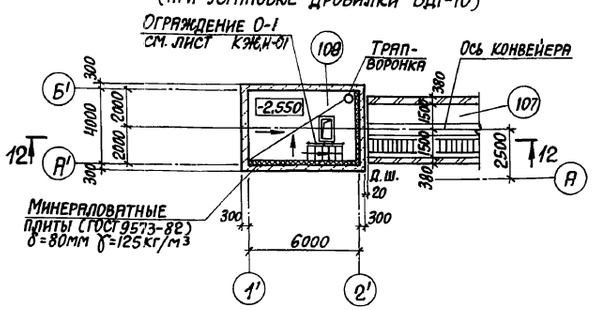

План на отм. -2,550 (при установке дробилки ВДП-15)

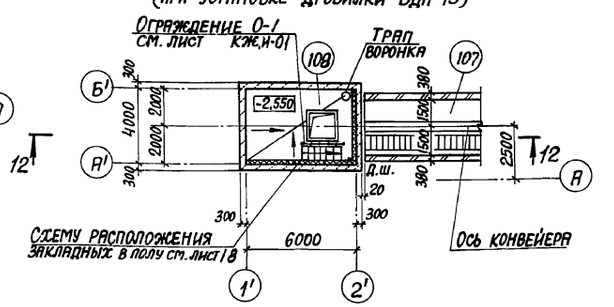

Узел И

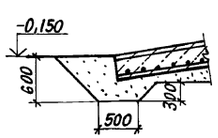

Узел Е

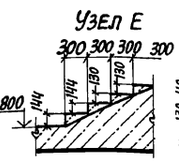

Узел Ж

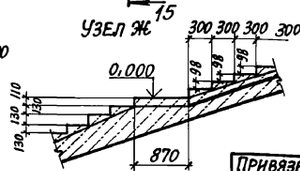

Экспликация помещений

Номер по плану	Наименование	Площадь м²	Категория производства по взрыво-пожарной и пожарной опасности
107	Галерея топливоподачи	167,7	В
108	Приемно-дробильное отделение	48,0	В

Привязан:

Инв.№

ГИП	Монин		903-1-281.90-АР
Нач.отд.	Агранович		Котельная с 4 котлами Е-10-1,4Р Золошлакоудаление пневматическое
Н.контр.	Корженников		
Гл.арх.	Корженников		
Гл.спец.	Зорин		Галерея топливоподачи Приемно-дробильное отделение
Зав.гр.	Берлин		Стадия Р; Лист 16; Листов
Вед.арх.	Берман		
Провер.	Берман		Планы. Разрез 12-12. Узлы И, Е, Ж
Разраб.	Гамановская		ХАРЬКОВСКИЙ ПРОМСТРОЙНИИПРОЕКТ

Инв.№ подл. | Подпись и дата | Взам.инв.№

Альбом 5

Фасад 1'-5

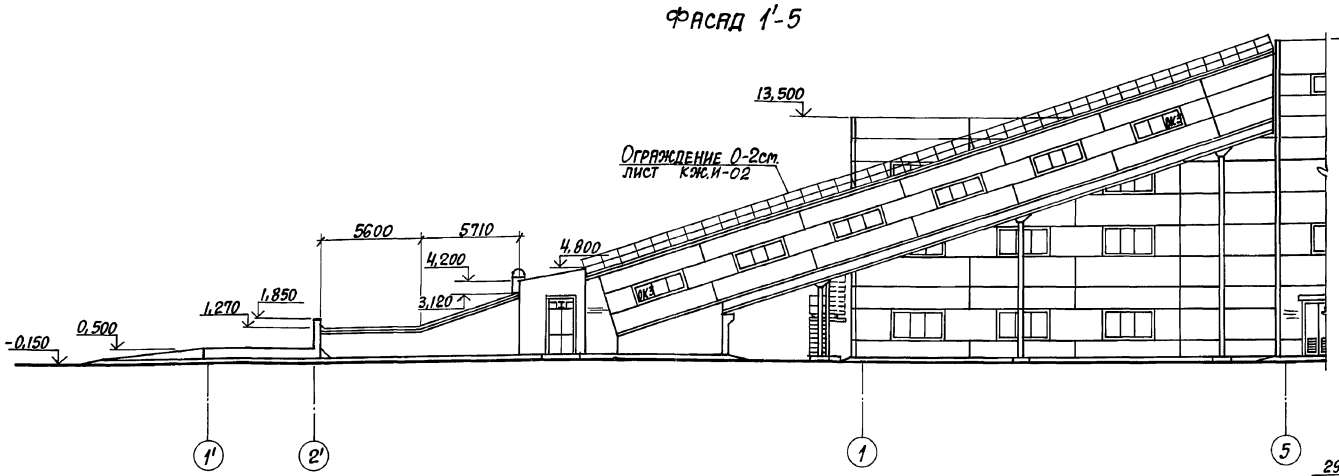

Разрез 13-13

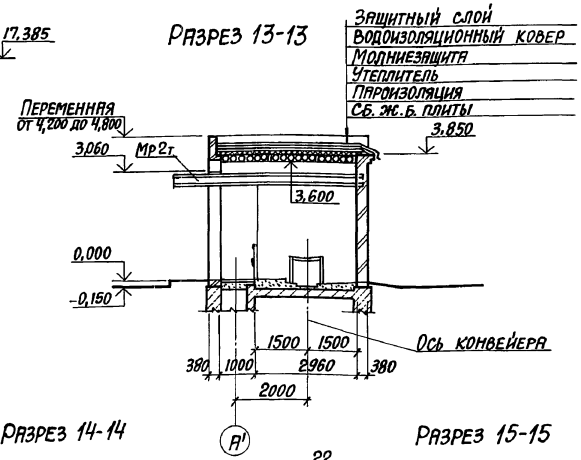

Фасад 5-1'

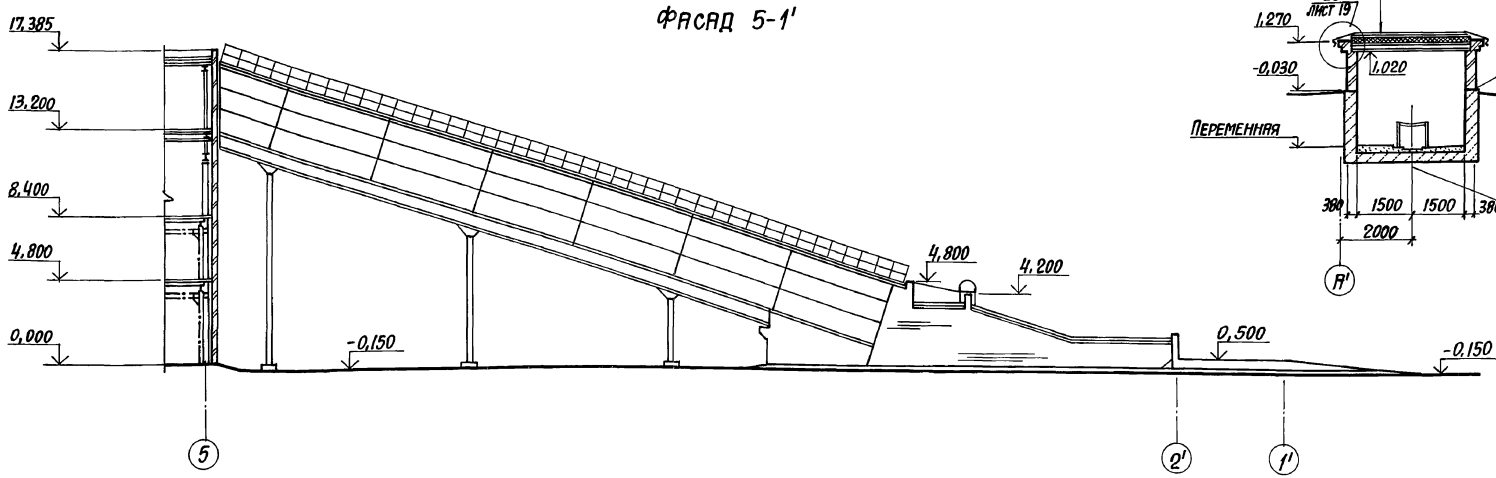

Разрез 14-14

Разрез 15-15

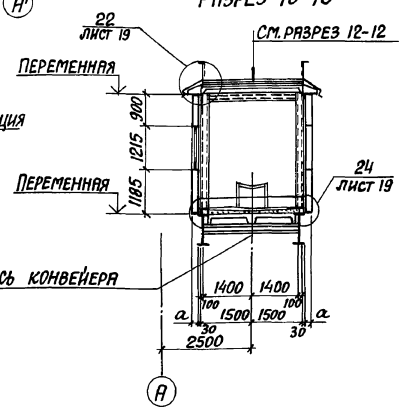

Ведомость проемов дверей

Марка поз.	Размер проема, мм
17	1520×3100

Ведомость перемычек

Марка поз.	Схема сечения
	Для $t_н$=-20°,-30°,-40°
ПБ13	8

Спецификация перемычек

Марка поз.	Обозначение	Наименование	Кол.	Масса ед. кг	Примечание
8	903-1-281.90 КЖИ-Б1	Балка Б1	1		

Спецификация элементов заполнения проемов

Марка поз.	Обозначение	Наименование	Кол.	Масса ед., кг	Примечание
17	903-1-281.90 АР.И-ДИ1	Дверь индивидуальная ДИ1	1	345,5	

Взам. инв. №

Подпись и дата

Инв. № подл.

Привязан:

Инв. №

ГИП	Монин	
Нач. отд.	Аграновичь	
Н. контр.	Кожевников	
Гл. арх.	Кожевников	
Гл. спец.	Зорин	
Зав. гр.	Берлин	
Вед. арх.	Берман	
Провер.	Берлин	
Разраб.	Романовская	

903-1-281.90-АР

Котельная с 4 котлами Е-10-1,4Р
Золошлакоудаление пневматическое

Галерея топливоподачи
Приемно-дробильное отделение

Стадия	Лист	Листов
Р	17	

Фасады 1'-5, 5-1'
Разрезы 13-13...15-15

Харьковский Промстройниипроект

Альбом 5

Планы полов

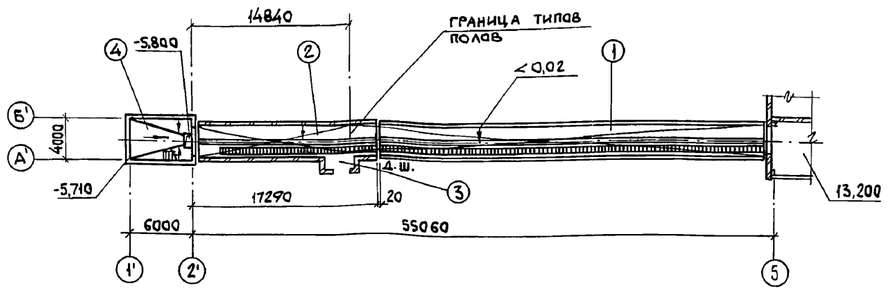

План кровли

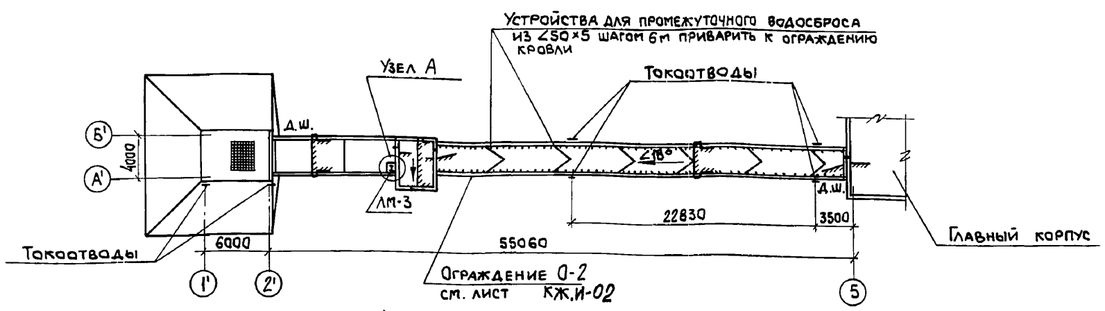

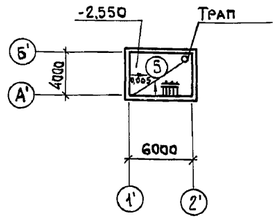

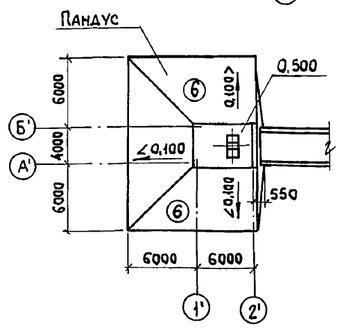

Узел А

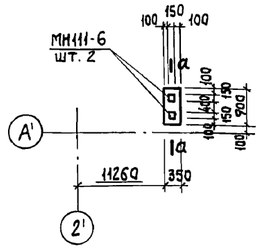

а - а

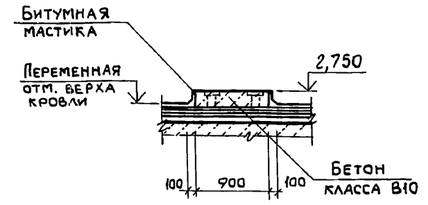

Экспликация полов (начало)

Наименование или номер помещения по проекту	Тип пола по проекту	Схема пола или номер узла по серии	Элементы пола и их толщина	Площадь пола м²
107	1	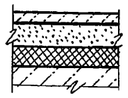	Покрытие - бетон класса В15 по уклону 0,02 к лотку от 45 до 100 мм 2 слоя гидроизола на битумной мастике (в лотках - 4 слоя гидроизола) - 10 мм Стяжка - цементно-песчаный раствор марки 150 - 40 мм Утеплитель - пенобетон γ = 400 кг/м³ 60 мм - для $t_н$ = -20°, 100мм - для $t_н$ = -30°; 120 мм - для $t_н$ = -40° Плита перекрытия	123,1
107	2	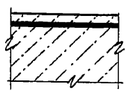	Покрытие - бетон класса В15 по уклону 0,02 к лотку от 45 до 100 мм 2 слоя гидроизола на битумной мастике (в лотках - 4 слоя гидроизола) - 10 мм Плита перекрытия	45,4
107 (отм. 0,000)	3	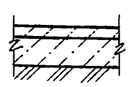	Покрытие - бетон класса В15 - 20 мм Подстилающий слой - бетон класса В15 - 100 мм Основание - уплотненный грунт с плотностью скелета до 1,6 т/м³ с втрамбованным в него слоем щебня или гравия крупностью 40-60мм толщиной 100 мм	3,0
108 (отм. -5,800)	4	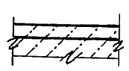	Покрытие - бетон класса В15 по уклону 0,015 к зумпфу от 30 до 120 мм Плита перекрытия	24,0

Экспликация полов (окончание)

Наименование или номер помещения по проекту	Тип пола по проекту	Схема пола или номер узла по серии	Элементы пола и их толщина	Площадь пола м²
108 (отм. -2,550)	5		Покрытие - цементно-песчаный раствор марки 300 - по уклону от 30 у трапа до 60 мм Плита перекрытия	24,0
Пандус	6		Покрытие - бетон класса В30 - 30 мм Подстилающий слой - бетон класса В15 армированный сеткой из ф10 AII шаг 200 в 2ˣ направлениях - 200 мм Песок Основание - уплотненный грунт с втрамбованным в него слоем щебня, спланированный с уклоном 0,1	171,4

Спецификация стальных изделий

Марка поз.	Обозначение	Наименование	Кол.	Масса ед. кг	Примечание
МН111-6	1.400-1581.120-41	Изделие закладное	2	1,6	

В полах типов 1,2 по поверхности гидроизоляционного слоя нанести слой битумной мастики с посыпкой песком крупностью 1,5 - 5 мм.

Взам. инв. №

Подп. и дата

Инв. № подл.

Привязан:

Инв. №

ГИП	Монин	
Нач. отд.	Агранович	
Н. контр.	Кожевников	
Гл. архит.	Кожевников	
Гл. спец.	Зорин	
Зав. гр.	Берлин	
Вед. арх.	Берман	
Провер.	Берман	
Разраб.	Гамановская	

903-1-281.90 -АР

Котельная с 4 котлами Е-10-1,4 Р.
Золошлакоудаление пневматическое.

Галерея топливоподачи
Приемно-дробильное отделение

Стадия	Лист	Листов
Р	18	

Планы полов. План кровли.

ХАРЬКОВСКИЙ ПРОМСТРОЙНИИПРОЕКТ

Альбом 5

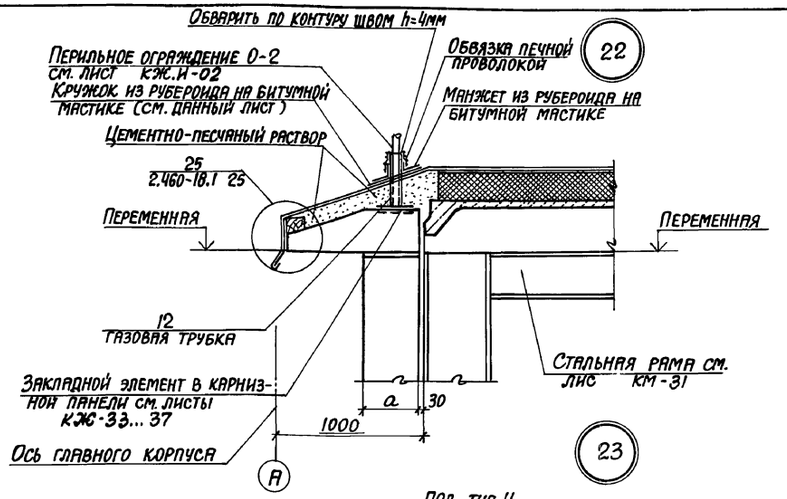

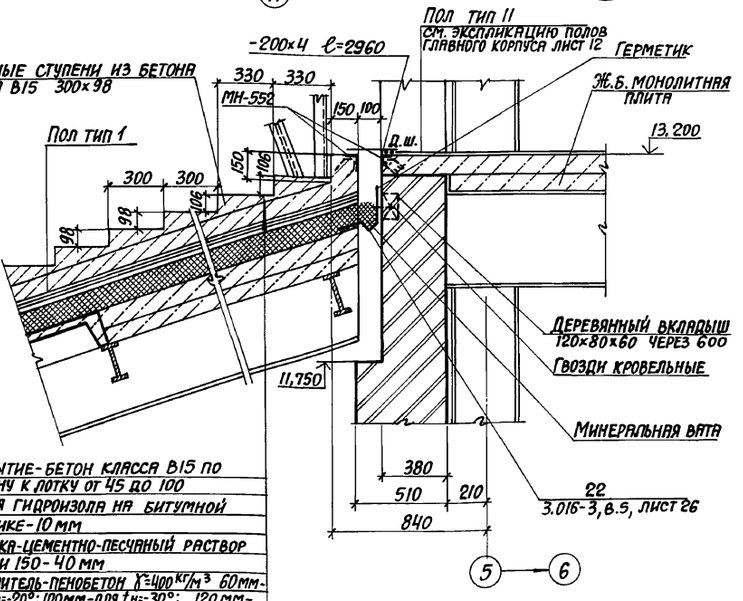

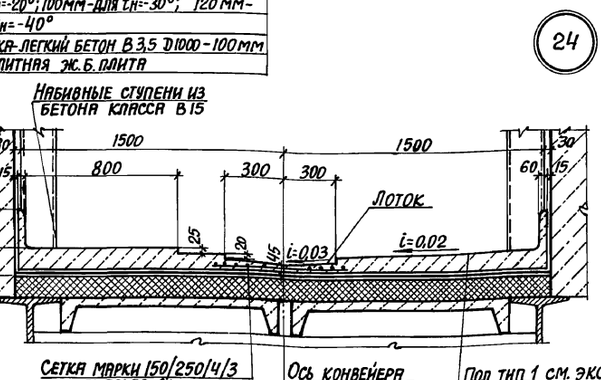

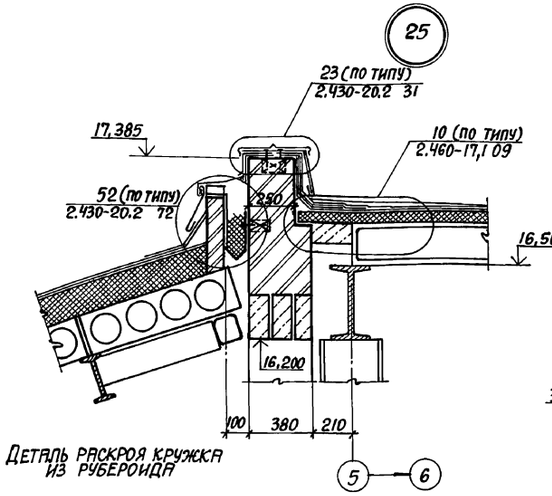

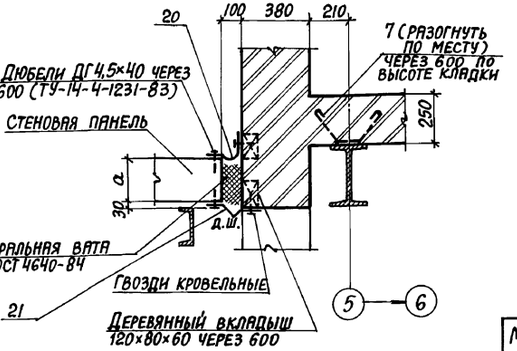

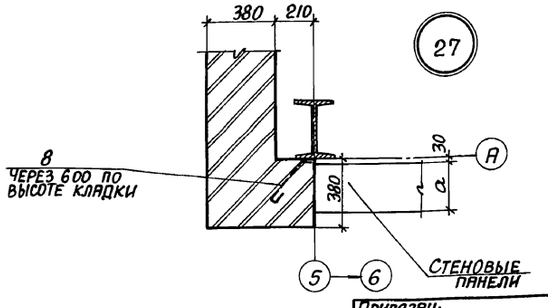

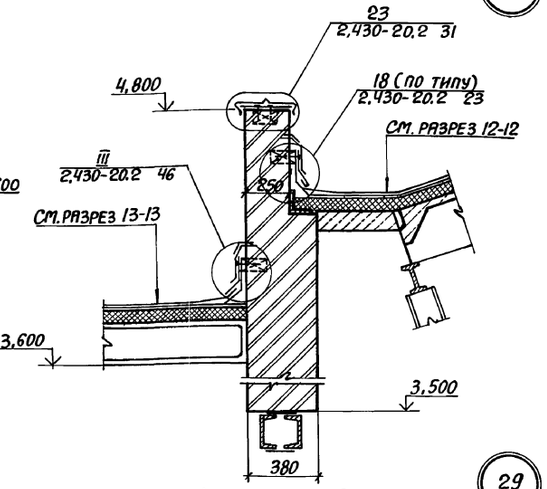

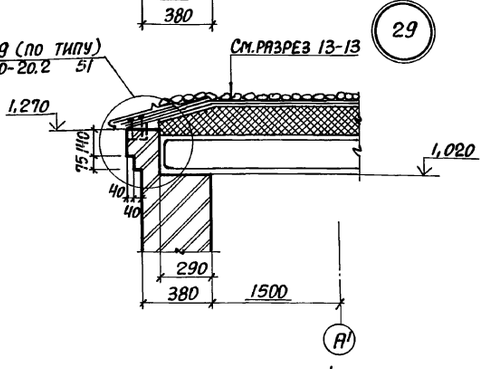

Спецификация стальных изделий

Марка поз.	Обозначение	Наименование	Кол.	Масса ед., кг	Примечание
7	903-1-281.90 КЖ.И поз.5.., поз.7	Анкер для крепления кирпичной кладки	10	0,32	
8	903-1-281.90 КЖ.И поз.8, поз.9 поз.12, поз.13	Анкер для крепления кирпичной кладки	12	0,14	
12	903-1-281.90 КЖ.И поз.8, поз.9 поз.12, поз.13	Газовая трубка Ф1 ℓ=240	64	0,58	
МН-552	1.400-15 в.1 550-03	Изделие закладное	6,2	4,4	
20	3.016-3, в.5, лист 26	Фасонный элемент	6,6 п.м.		Позиции фасонных элементов даны по серии 3.016-3.в.5
21	3.016-3, в.5, лист 26	Фасонный элемент	6,6 п.м.		
22	3.016-3, в.5, лист 26	Фасонный элемент	3,1 п.м.		
		-200×4 ГОСТ 19903-74*	2,96 п.м.		

Привязан:

Инв.№

Инв.№ подл. | Подпись и дата | Взам.инв.№

ГИП	Монин		903-1-281.90-АР
Нач.отд.	Ягранович		Котельная с 4 котлами Е-10-1,4Р золошлакоудаление пневматическое
Н.контр.	Кожевников		
Гл.арх.	Кожевников		Галерея топливоподачи. Приемно-дробильное отделение
Гл.спец.	Зорин		Стадия Р; Лист 19; Листов
Зав.гр.	Берлин		
Вед.арх.	Берман		Узлы 22...29
Провер.	Берман		Харьковский промстройниипроект
Разраб.	Гамановская		

Альбом 5

План

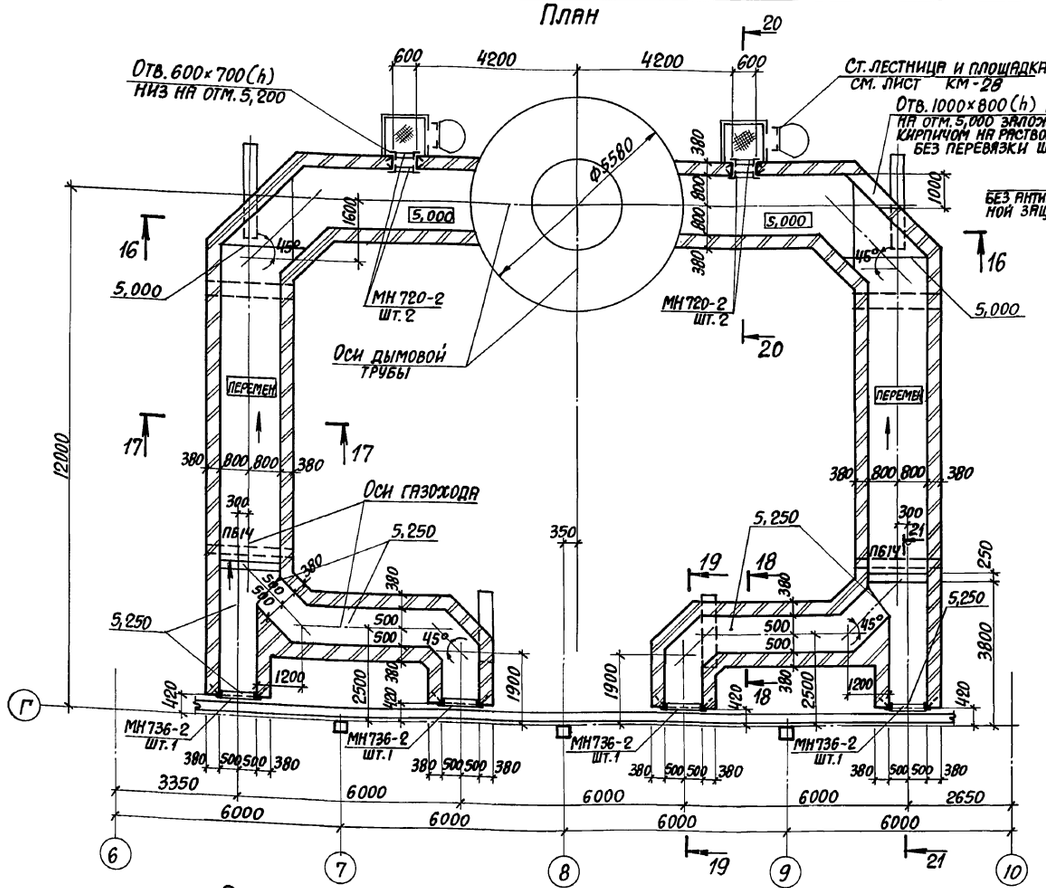

Разрез 16-16

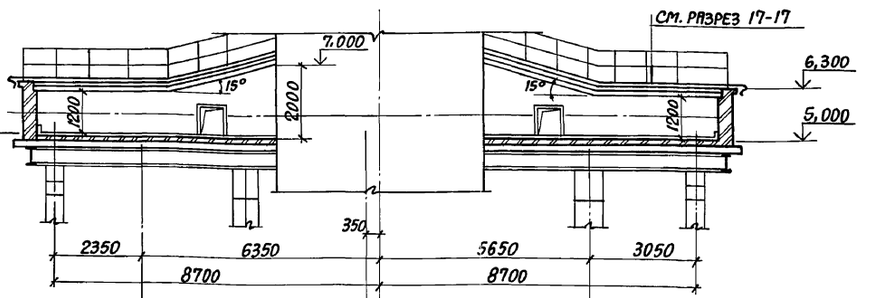

Разрез 17-17

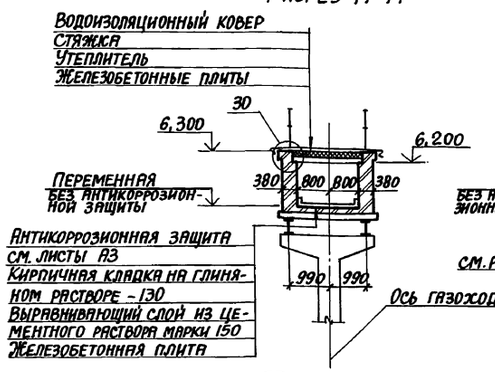

Разрез 18-18

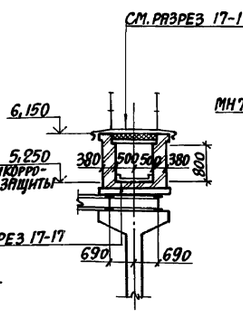

Разрез 19-19

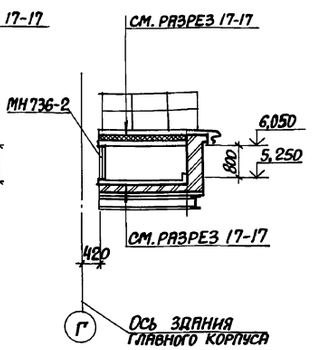

Разрез 20-20

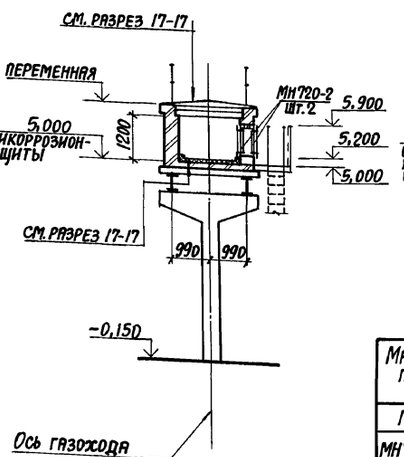

Разрез 21-21

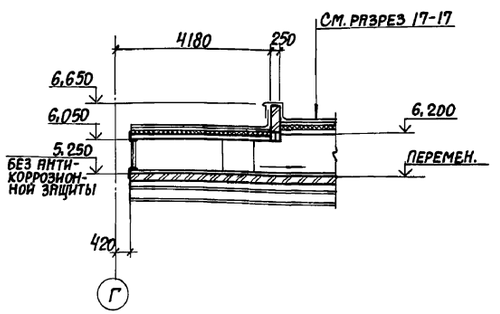

Узел А

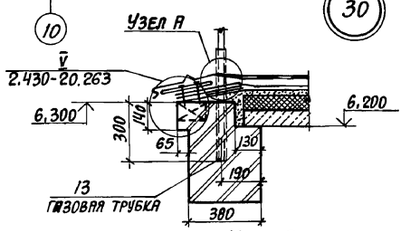

Узел А

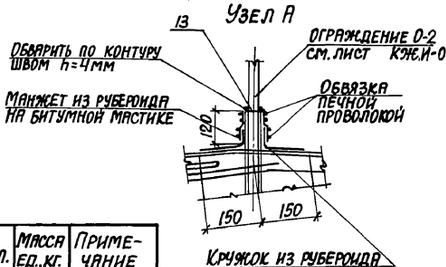

Спецификация перемычек

Марка поз.	Обозначение	Наименование	Кол-во	Масса ед.,кг	Примечание
1	1.038.1-1.1030000-02	2ПБ 19-3	4	81,0	

Ведомость перемычек

Марка поз.	Схема сечения
ПБ14	1

Спецификация стальных изделий

Марка, поз.	Обозначение	Наименование	Кол.	Масса ед.,кг.	Примечание
13	903-1-281.90 КЖИ.ИИ поз.8, поз.9 поз.12, поз.13	Газовая трубка Ф1" ℓ=500	85	1,2	
МН720-2	1.400-15.В1.710-39	Изделие закладное	4	11,4	
МН736-2	1.400-15 В1 720-21	Изделие закладное	4	15,4	

1. Стены газоходов выполнять из обыкновенного глиняного кирпича М-75 на растворе М-25. Кладку с внутренней стороны вести впустошовку на 30мм с последующим заполнением глиняным раствором, с наружной стороны - под расшивку швов. Поверхность железобетонных потолочных плит затереть глиняным раствором с добавлением асбеста.
2. Устройство кровли выполнять после установки взрывных клапанов.
3. Антикоррозионную защиту стен и полов газоходов см. на листах АЗ.

Привязан:

Инв. №

ГИП	Монин		903-1-281.90-АР
Нач.отд.	Граянович		Котельная с 4 котлами Е-10-1,4Р Золошлакоудаление пневматическое
Н.контр.	Кожевников		
Гл.арх.	Кожевников		
Гл.спец.	Зорин		Газоходы — Стадия Р; Лист 20; Листов
Зав.гр.	Берлин		
Вед.арх.	Берман		План. Разрезы 16-16...21-21. Узел 30 — Харьковский Промстройниипроект
Провер.	Берман		
Разраб.	Гаманюкская		

Инв. № подл. | Подпись и дата | Взам. инв. №

Альбом 5

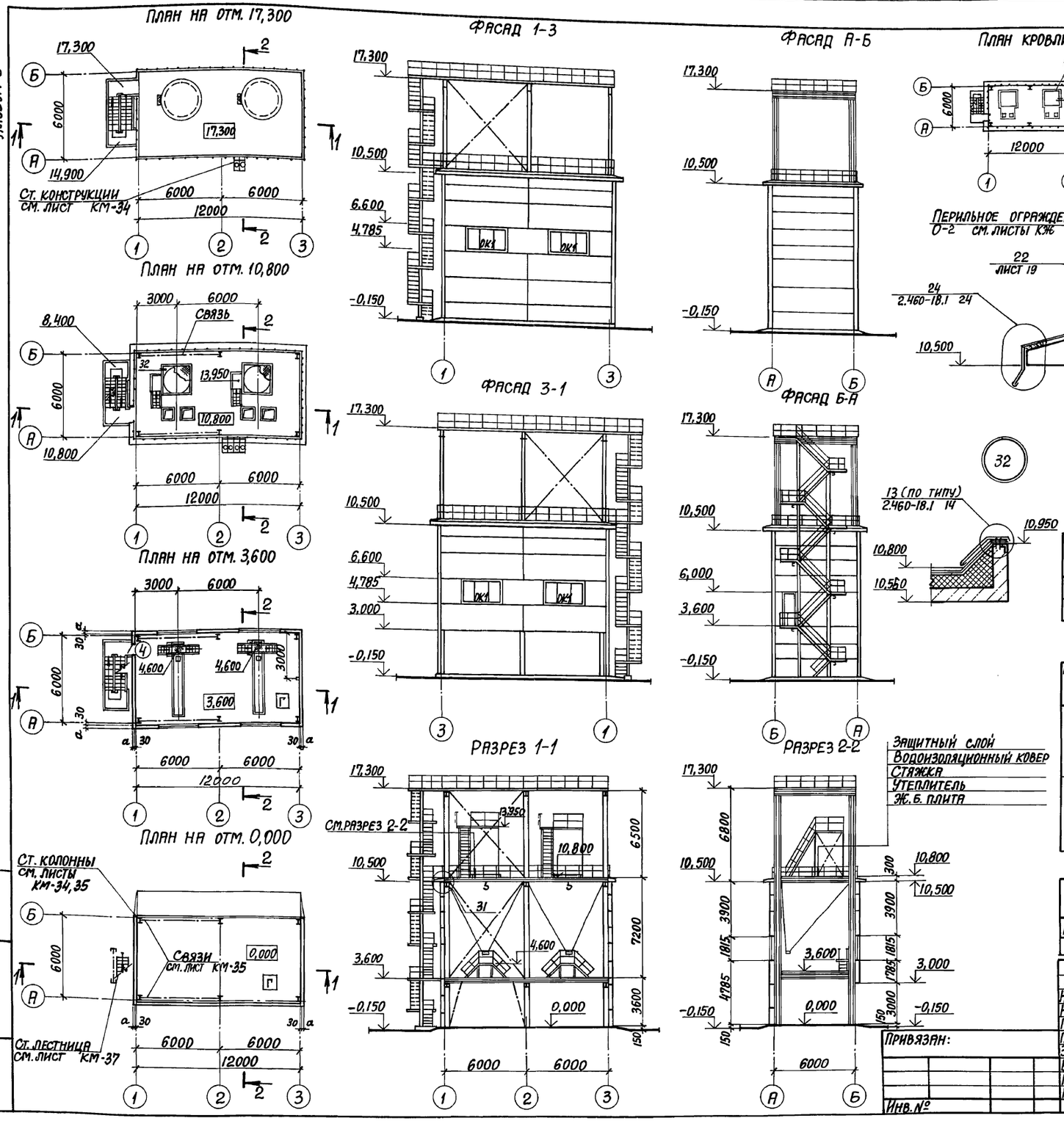

Ведомость проемов дверей

Марка поз.	Размер проема, мм
4	1010 × 2070

Спецификация элементов заполнения проемов

Марка поз.	Обозначение	Наименование	Кол.	Масса, ед., кг	Примечание
4	ГОСТ 24698-81	Дверь ДН21-10А ГЛПЩР2	1		

Экспликация полов

Наименование или номер помещения по проекту	Тип пола по проекту	Схема пола или номер узла по серии	Элементы пола и их толщина	Площадь пола, м²
На отм. 0,000	1		Покрытие и подстилающий слой - бетон класса В15 - 125 мм. Основание - уплотненный грунт с плотностью скелета до 1,6 т/м³ с втрамбованным в него слоем щебня или гравия крупностью 40-60 мм - 100 мм	73,1
На отм. 3,600	2		Покрытие - бетон класса В15 - 20 мм. Стяжка - цементно-песчаный раствор марки 150 - 40 мм. Теплоизоляционный слой - пенобетон γ=400 кг/м³ - 80 мм. Плита перекрытия	73,1

Спецификация стальных изделий

Марка поз.	Обозначение	Наименование	Кол.	Масса ед., кг	Примечание
МН139-6	1.400-15.В1.150-41	Изделие закладное	8	4,6	
12	903-1-281.90 альбом 8	Газовая трубка Ф1" ℓ=240	38	0,58	

ГИП	Монин	
Нач. отд.	Агранович	
Н. контр.	Кожевников	
Гл. арх.	Кожевников	
Гл. спец.	Зорин	
Зав. гр.	Берлин	
Вед. арх.	Берман	
Провер.	Берман	
Разраб.	Гамановская	

Привязан:

Инв. №

903-1-281.90-АР

Котельная с 4 котлами Е-10-1,4Р
Золошлакоудаление пневматическое

Осадительная станция

Стадия	Лист	Листов
Р	21	

Планы на отм. 0,000; 3,600; 10,800; 17,300. Планы полов, кровли. Разрезы 1-1, 2-2. Фасады 1-3; 3-1; А-Б; Б-А. Узлы 31, 32.

ХАРЬКОВСКИЙ ПРОМСТРОЙНИИПРОЕКТ

24566-11 24

Альбом 5

Развертка шахты с закладными деталями для крепления направляющих

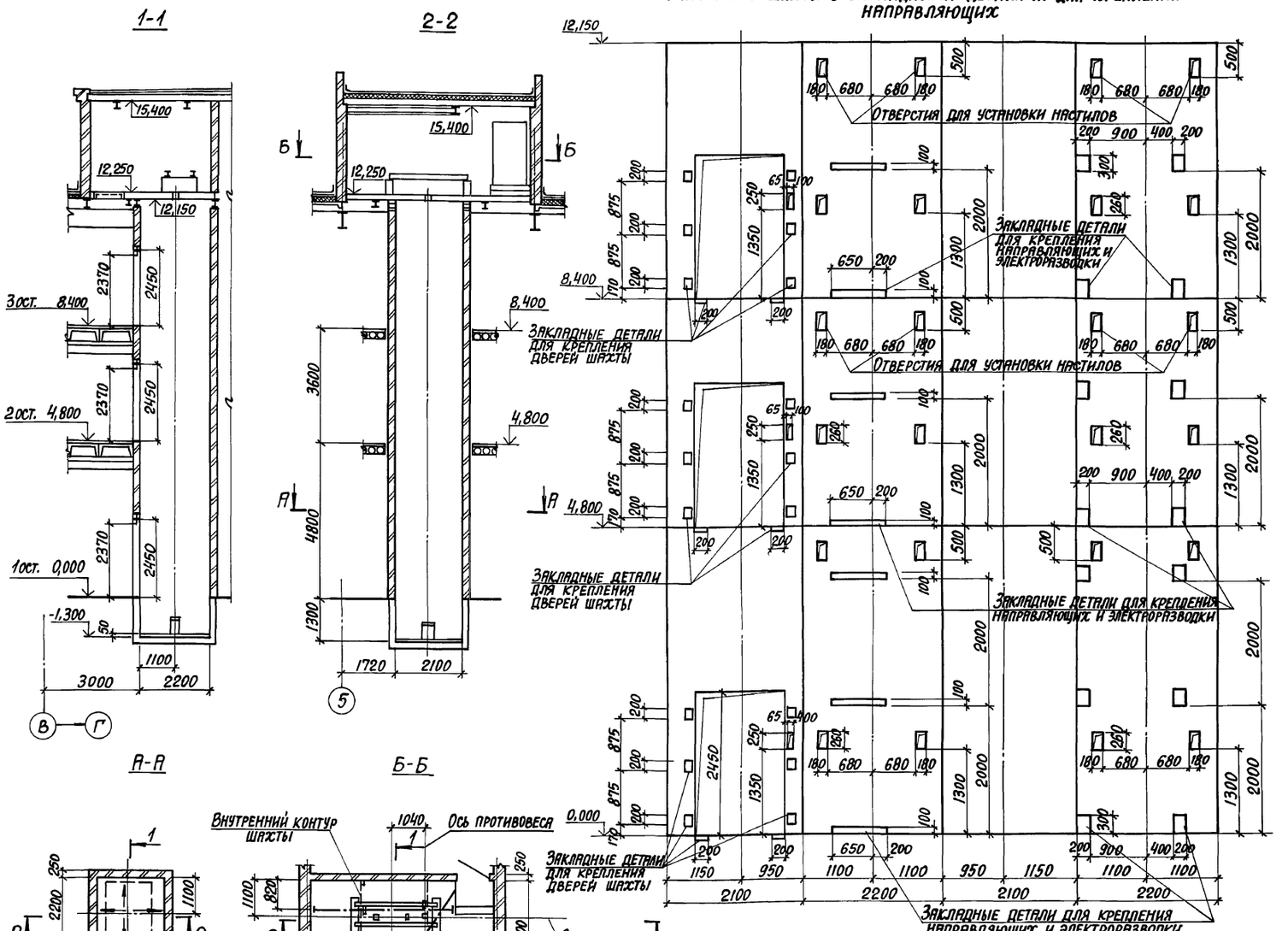

Данные для заказа лифта

1	Наименование, адрес и телефон заказчика		
2	Реквизиты грузополучателя (почтовые, телеграфные, отгрузочные)		
3	Назначение здания, в котором устанавливается лифт, и его почтовый адрес		
4	Назначение лифта	Грузовой	
5	Грузоподъемность лифта в кг, и его скорость в м/с	Q=1000кг, V=0,5м/сек.	
6	Высота подъема кабины в м (высота от нижней до верхней остановок)	8,4м	
7	Размеры кабины (ширина×глубина×высота) в мм	1500×2000×2200	
8	Требуется ли выход из кабины в две противоположные стороны	——	
9	Количество дверей шахты	3	
10	Количество остановок кабины	3	
11	Отметки основных посадочных этажей (этажей связанных с входом и выходом из здания) для пасс. лифтов		
12	Напряжение сети, питающей лифт (220 или 380 в) при заказе на экспорт указать и частоту тока	380 в	
13	Система управления	Кнопочная, наружная с сигнальным вызовом кабины с любого этажа	
14	Этаж с которого предусматривается управление грузовым лифтом (указать только при наружном кнопочном управлении)	1-ый этаж, отм. 0,000	
15	Управление пассажирскими лифтами (одиночное, парное, групповое)	——	
16	Число заказываемых лифтов одинаковой характеристики	1	
17	Места расположения шахты лифта (вне здания, внутри здания, в лестничной клетке)	Внутри здания	
18	Желательный срок поставки лифта (год, квартал)	——	

1. Лифт разработан по серии АТ-6.00-003, раздел II листы АТ-6.05-003.
2. Стены шахты выполнены из полнотелого глиняного кирпича марки „75" на растворе марки „50" по ГОСТ530-80.

Гип	Монин		903-1-281.90-АР
Нач. отд.	Агранович		Котельная с 4 котлами Е-10-1,4Р. Золошлакоудаление пневматическое
Н. контр.	Кожевников		
Гл. арх.	Кожевников		Главный корпус
Гл. констр.	Зорин		Стадия: Р; Лист: 22; Листов:
Зав. гр. АР	Берлин		
Вед. арх.	Берман		
Проверил	Берман		Чертеж на заказ стандартного грузового лифта общего назначения Q=1000 кг.
Разраб.	Ульяновская		Харьковский Промстройниипроект

Привязан:

Инв. №

Инв. № подл. | Подпись и дата | Взам. инв. №

Дверь индивидуальная ДИ 1

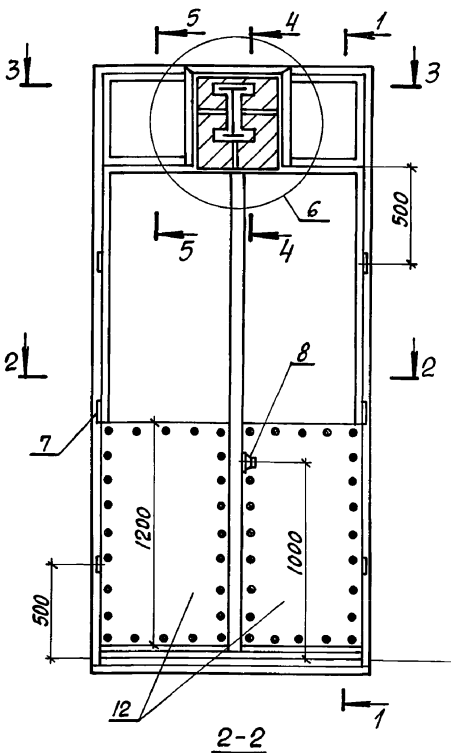

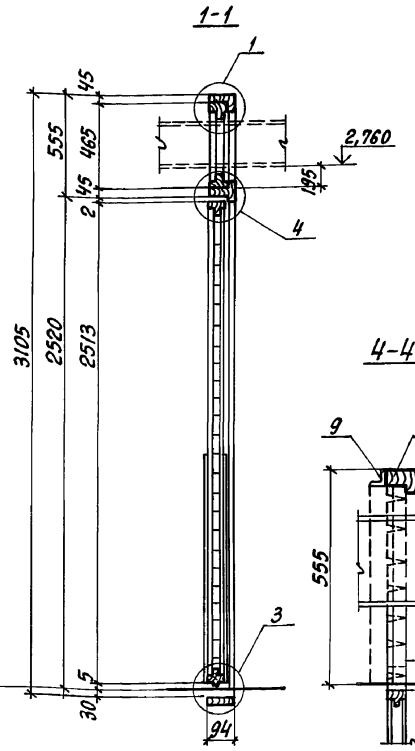

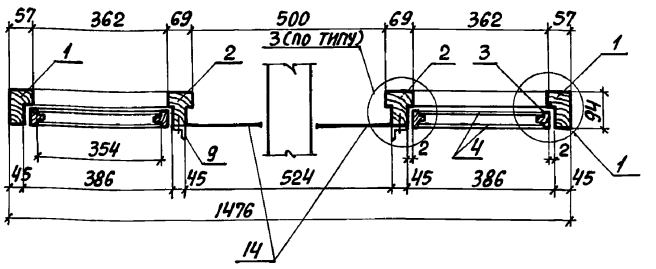

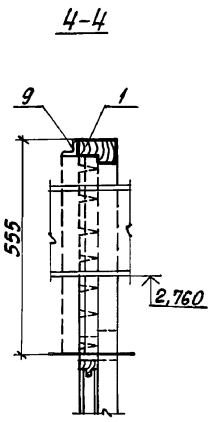

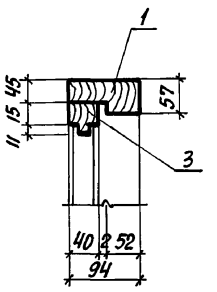

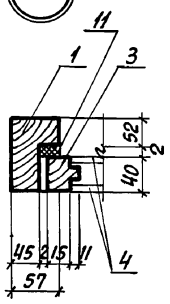

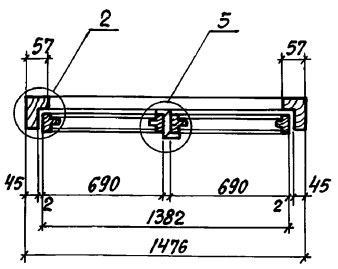

Нач. отд.	Агрянович		
Н. контр.	Кожевников		
Гл. спец.	Кожевников		
Зав. гр. АР	Берлин		
Вед. арх.	Берман		
Провер.	Берман		
Разраб.	Гаманюкская		

Привязан:

Инв. №

903-1-281.90 АР.И-ДИ1

Дверь индивидуальная ДИ1

Стадия	Масса	Масштаб
Лист 1	Листов 2	

ХАРЬКОВСКИЙ ПРОМСТРОЙНИИПРОЕКТ

Инв. № подл. | Подпись и дата | Взам. инв. №

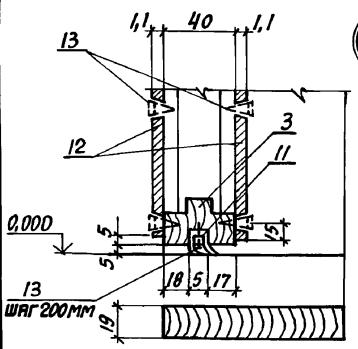

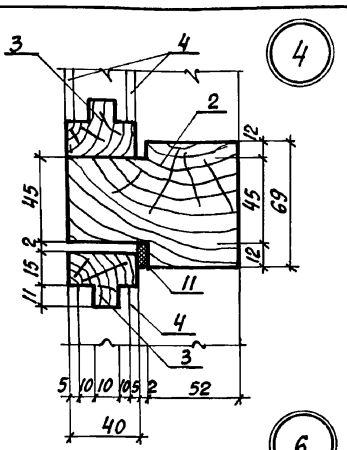

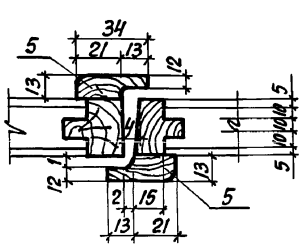

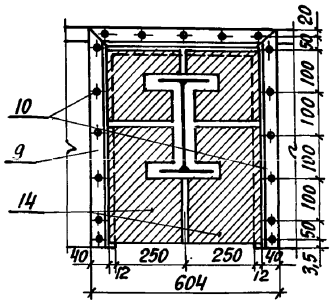

Спецификация материалов на дверь индивидуальную ДИ-1

Марка поз.	Обозначение	Наименование	Кол. шт.	Масса ед., кг	Примечание
1		Коробка ℓ=3,105 м ℓ=1,476 м	2/1		
2		Импост ℓ=0,510 м ℓ=0,431 м	2/2		
3		Обкладка дверей ℓ=2,513 м ℓ=0,690 м	4/4		
3		Обкладка фрамуги ℓ=0,382 м ℓ=0,465 м	4/4		
4	ГОСТ 4598-86*	Облицовка Т-СПгрБ 2745×1220×5,0 (2481×658 h)	2		
4	ГОСТ 4598-86*	Облицовка Т-СПгрБ 2140×1220×5,0 (350×433 h)	2		
5		Нащельник 34×13(h), ℓ=2,513	2		
6		Монтажная доска 1476×94×19	1		
7	ГОСТ 5088-78*	Петли дверные полушарнирные	6		
	ГОСТ 5089-80*	Замок фалевый цилиндровый 45 мм	1		
8	ГОСТ 5088-78*	Ручки фалевые „Г"-образные	2		
	ГОСТ 5090-86	Шпингалет врезной	1		
9	ГОСТ 8509-86	L 40×3	1,71 п.м.	1,85	
10	ГОСТ 1145-80*	Шурупы ф5×60	17		
11	ГОСТ 6051-76*	Уплотняющая прокладка резиновая δ=5 мм	1,7 п.м.		
11	ГОСТ 6051-76*	Уплотняющая прокладка резиновая δ=1 мм	4,2 п.м.		
11	ГОСТ 6051-76*	Уплотняющая прокладка резиновая δ=2 мм	1,2 п.м.		
12	ГОСТ 14918-80*	Сталь тонколистовая кровельная 1200×670×1,1	4		
13	ГОСТ 1145-80*	Шурупы 1-3×16	55		
14		Пористая резина 300×510	2		Разрезать на 2 части

1. Дверной блок должен изготовляться из древесины хвойных пород. Полотна изготовляются из щитов со сплошным заполнением деревянными рейками облицованными древесноволокнистой плитой марки ТС-500 по ГОСТ 4598-86*.
2. Дверь должна поставляться собранной в комплекты блоков, огрунтованной и окрашенной за один раз с навеской полотен и установкой всех приборов, кроме ручек.
3. После монтажа монорельса фрамуги жестко закрепить по месту уголками L 40×3. Стальные детали и шурупы покрыть антикоррозионным лаком.
4. Куски пористой резины δ=15 мм закреплены на шурупах уголками L 40×3 (ГОСТ 8509-86), низ не закреплен, по контуру монорельса фигурный вырез, куски разрезаны на 2 части.

Привязан:

Инв. №

Инв. № подл. | Подпись и дата | Взам. инв. №

2456-11 26

903-1-281.90 АР.И-ДИ1

Лист 2

Альбом 5

Ведомость рабочих чертежей основного комплекта АЗ

Лист	Наименование	Примечание
1.	Общие данные	
2.	План газоходов. Разрезы 1-1; 2-2. Узлы 1,2	

Ведомость объемов антикоррозионных работ по объектам защиты

Наименование	Объемы работ, м²			Итого
	Отметка: 5,000 ; 5,200 Кирпичный газоход вне здания в осях 6÷10			
	Пол	Стены и рама	Потолок	
1. Обеспыливание поверхности	111,2	90,8	80,0	282,0
2. Очистка рамы кварцевым песком	—	0,8	—	0,8
3. Обезжиривание рамы уайт-спиритом	—	0,8	—	0,8
4. Нанесение органосиликатной композиции ОС-82-02 в 4 слоя	—	90,8	80,0	170,8
5. Футеровка кислотоупорной керамической плиткой марки КШБ=35 мм на сульфатостойком цементно-песчаном растворе марки 150	111,2	—	—	111,2

Данным проектом для антикоррозионных покрытий применены токсичные материалы, в связи с чем при выполнении проектных решений необходимо:

1. Работы выполнять по специально разработанному проекту производства работ.
2. Строго соблюдать правила по технике безопасности, предусмотренные СНиП III-4-80 „Техника безопасности в строительстве", ГОСТ 12.3.016-87 „Антикоррозионные работы при строительстве", а также инструкции №14 „Сборника инструкций по защите от коррозии" ВСН 214-82 / ММСС СССР.
3. Подготовку и приемку поверхности под антикоррозионную защиту, выполнение работ и контроль качества покрытия производить согласно требованиям СН и П 3.04.03-85 „Защита строительных конструкций и сооружений от коррозии".
4. Нижнюю поверхность плит покрытия газохода окрасить органосиликатной композицией ОС 82-02 до установки.
5. Антикоррозионные работы выполнять при температуре воздуха не ниже +10°С.

Условия эксплуатации конструкций зданий и сооружений

Номер (обозначение), наименование, отметки, координационные оси помещения (участка) объекта защиты	Характеристика жидких сред: Наименование или химический состав	Концентрация мг/л, г/л, %	Температура °С	Интенсивность воздействия агрессивной среды на полы	Механическое воздействие на полы	Вид уборки пола	Характеристика газовоздушных сред: Наименование или химический состав	Концентрация мг/м³, %	Температура °С	Относительная влажность, %	Особые условия эксплуатации	Вид защиты
Кирпичный газоход вне здания в осях 6÷10	—	—	—	—	—	—	t возд. t R_2O t H_2O t N_2O_2 t N_2 $C_{тв}$ C_{CO} C_{SO_2} C_{NO_2}	45% 8,8% 10,2% 0,03% 35,97% 0,75 г/м³ 1,01 г/м³ 0,62 г/м³ 0,29 г/м³	165°С	—	—	см. лист 2

Типовой проект разработан в соответствии с действующими нормами и правилами и предусматривает мероприятия, обеспечивающие пожарную безопасность при эксплуатации здания.

Гл. инженер проекта /А.М.Монин/

Инв.№ подл. | Подпись и дата | Взам. инв.№

Привязан:

Инв.№

ГИП	Монин	
Нач.отд.	Агранович	
Н.контр.	Кожевников	
Гл.арх.	Кожевников	
Гл.конст.	Зорин	
Зав.гр.	Берлин	
Вед.арх.	Берман	
Провер.	Берман	
Разраб.	Грунина	

903-1-281.90-АЗ

Котельная с 4 котлами Е-10-1,4Р
Золошлакоудаление пневматическое

Газоходы

Стадия	Лист	Листов
Р	1	2

Общие данные

Харьковский Промстройниипроект

Альбом 5

План газоходов

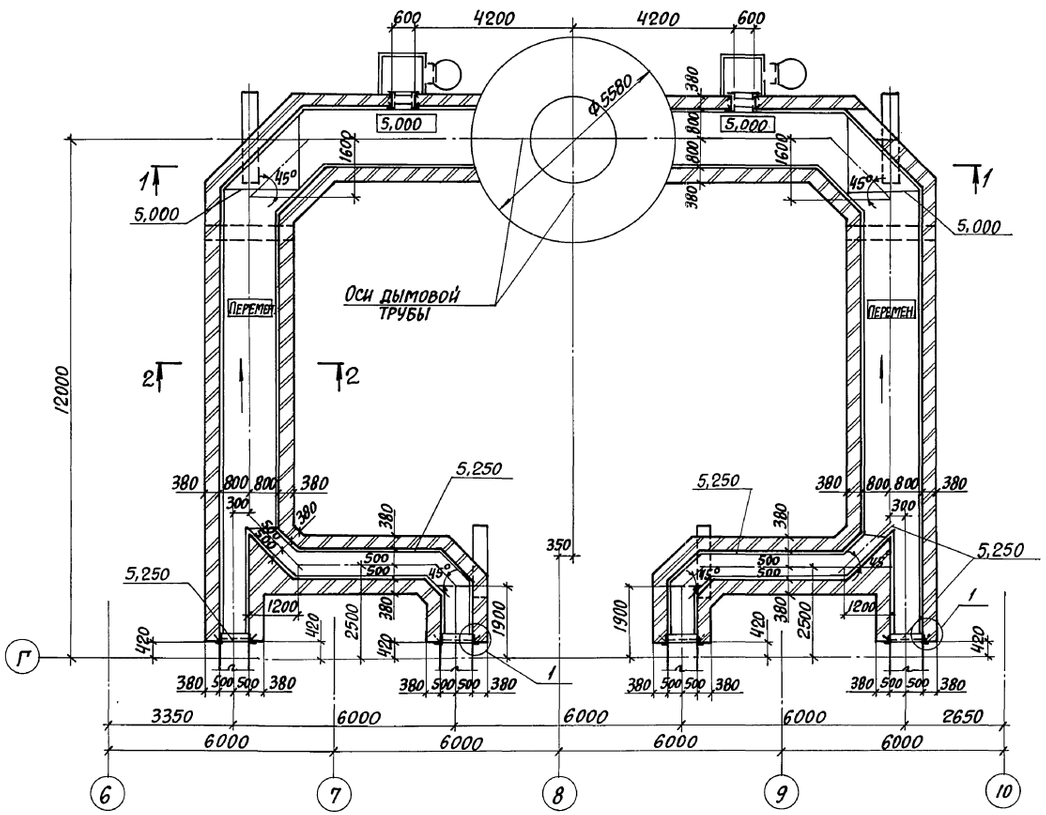

Разрез 1-1

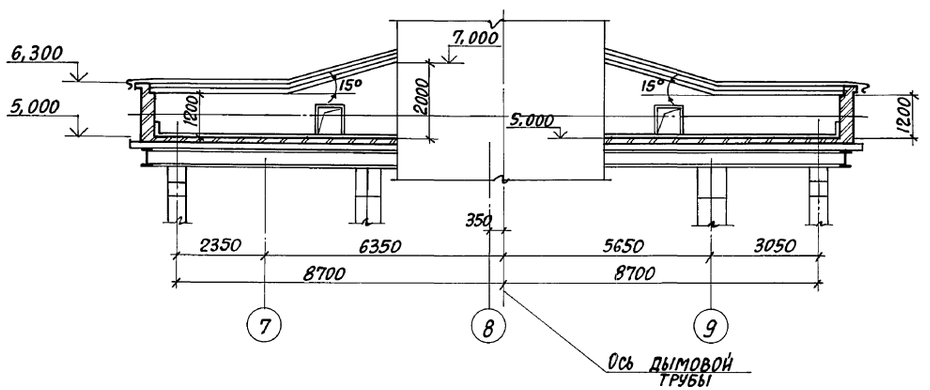

Разрез 2-2

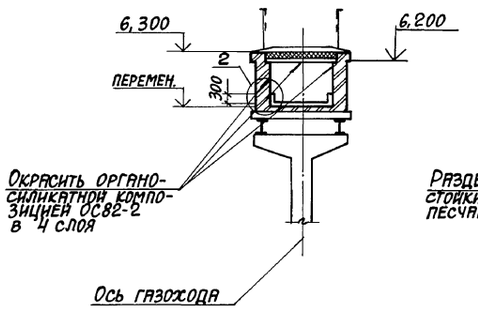

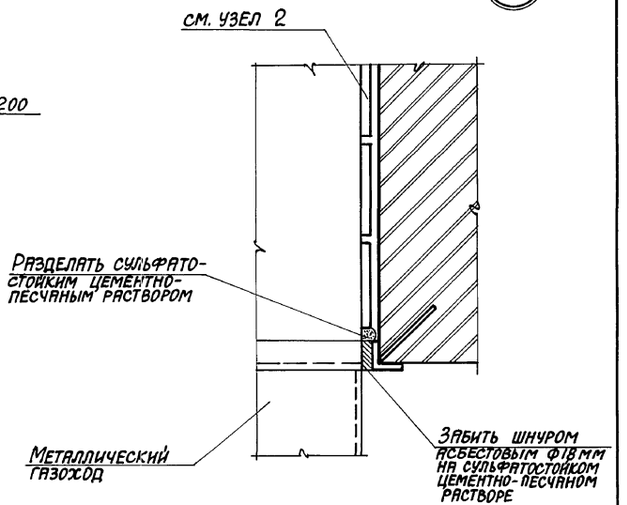

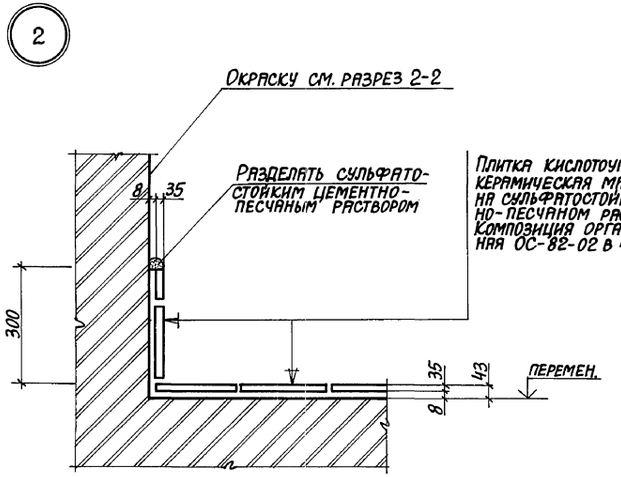

ГИП	Монин		903-1-281.90-АЗ	
Нач.отд.	Агранович		Котельная с 4 котлами Е-10-1,4Р. Золошлакоудаление пневматическое	
Н.контр.	Кожевников			
Гл. арх.	Кожевников			
Гл.конст.	Зорин		Газоходы	Стадия: Р; Лист: 2; Листов:
Зав. гр.	Берлин			
Вед. арх.	Берман			
Провер.	Берман		План газоходов. Разрезы 1-1; 2-2. Узлы 1, 2.	Харьковский промстройниипроект
Разраб.	Грунина			

Привязан:

Инв. №

Инв. № подл. | Подпись и дата | Взам. инв. №

Альбом 5

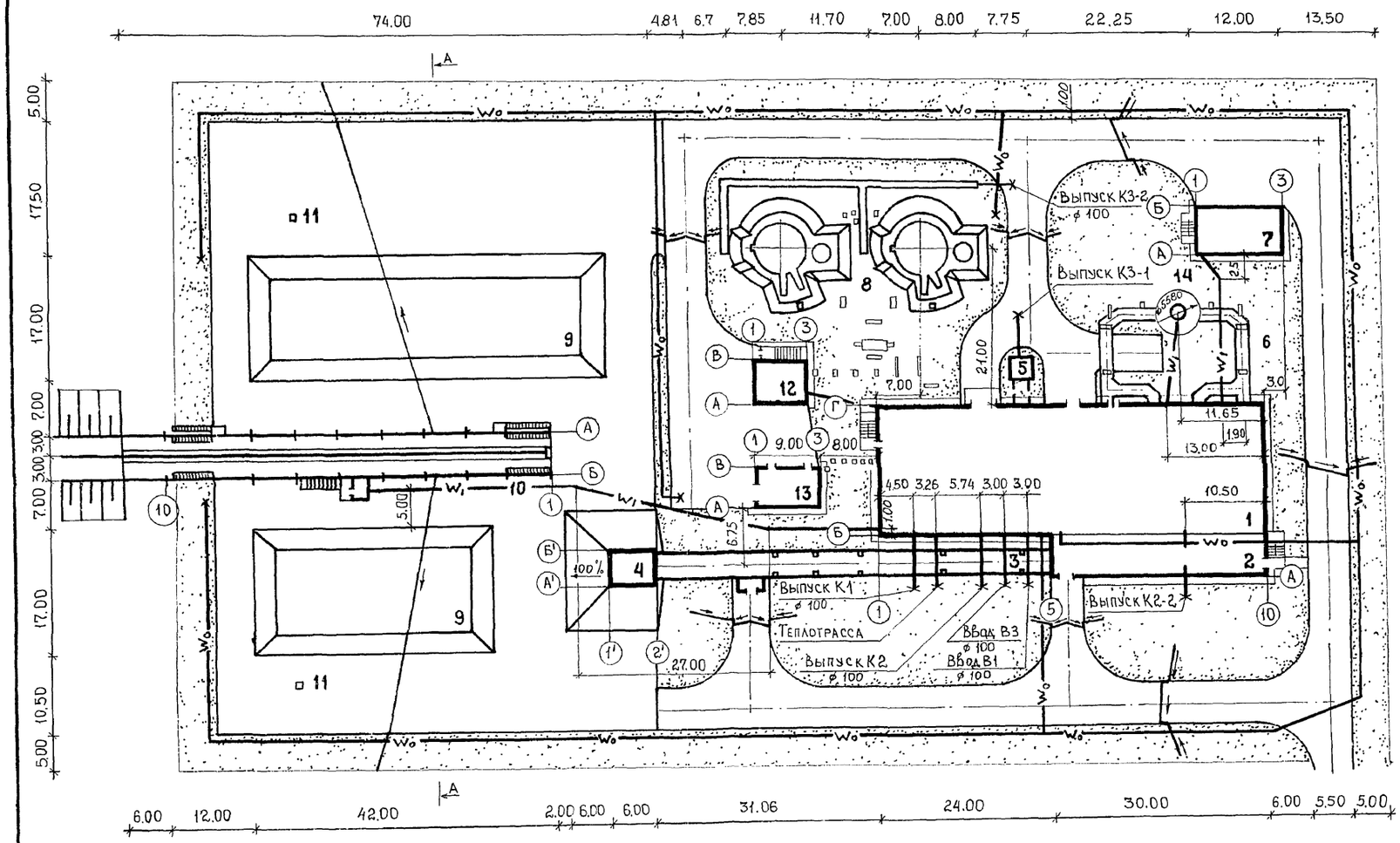

Экспликация зданий и сооружений

	Наименование	
1	Главный корпус	903-1-281.90
2	Надбункерная галерея	"
3	Галерея топливоподачи	"
4	Приемно-дробильное отделение	"
5	Продувочный колодец	"
6	Газоходы	"
7	Осадительная станция	"
8	Баки - аккумуляторы	903-9-27.89
9	Расходный склад угля	
10	Эстакада на 3 вагона	709-9-100.89
11	Молниеотвод	3.407-108
12	Склад мокрого хранения хлористого	
	натрия	709-9-101.89
13	Блок котельно-вспомогательных	
	помещений	903-9-29.89
14	Дымовая труба	907-2-208

А - А

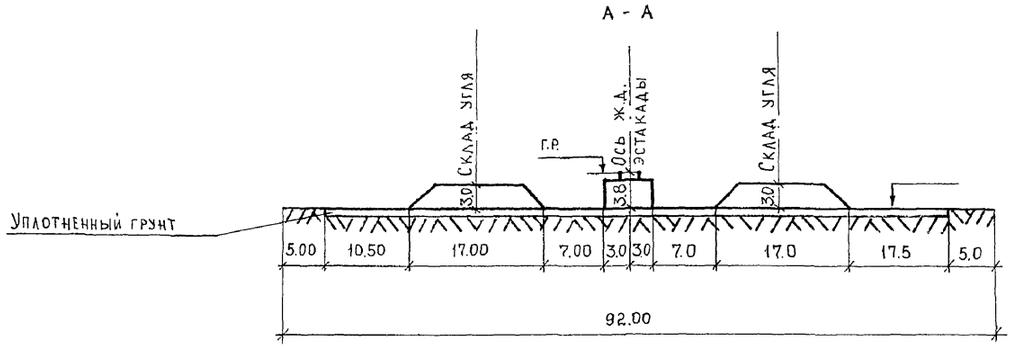

Инв.№ подл. | Подпись и дата | Взам.инв.№

ГИП	Монин		ТП 903-1-281.90-ГП	
Нач.ОТР	Василенко		Котельная с 4 котлами Е-10-1,4 Р Золошлакоудаление пневматическое	
Н.контр.	Монин			Стадия: Р; Лист: 1; Листов: 1
Зав.гр.	Иваненко			
Вед.инж.	Коровянская		Схема генерального плана М 1:500	Харьковский Промстройниипроект

Ведомость чертежей основного комплекта марки ОС

Лист	Наименование	Примечание
1	Общие данные (начало)	
2	Общие данные (окончание)	
3	Схема производства работ по возведению конструкций главного корпуса	
4	Календарный план производства работ (начало)	
5	Календарный план производства работ (окончание)	
6	Схема стройгенплана	

Раздел организации строительства разработан в соответствии с действующими нормами, правилами, инструкциями и государственными стандартами, а также предусматривает мероприятия, обеспечивающие взрывобезопасность и пожаробезопасность при производстве строительно-монтажных работ.

Главный инженер проекта /Монин/.

Основные положения по организации строительства

1 В настоящем разделе рассмотрена организация строительства котельной с 4 котлами Е-10-1,4Р. Золошлакоудаление пневматическое. Топливо – каменные и бурые угли. Система теплоснабжения – закрытая.

2 Осуществление строительства котельной предусматривается силами генподрядной строительной организации с привлечением субподрядных организаций.

Обеспечение строительства рабочими кадрами, энергоресурсами, конструкциями, полуфабрикатами и материалами осуществляется этими организациями.

Продолжительность строительства объекта принята в соответствии со СНиП 1.04.03-85, глава „3" – „Непроизводственное строительство, раздел 2 – „Коммунальное хозяйство", пункт 30 – равной 12 месяцам.

3 В составе проекта разработана схема строительного генерального плана, в соответствии с которой необходимо вначале выполнить следующие работы:
- геодезическую и вертикальную подготовку строительной площадки;
- организацию временного бытового городка;
- сооружение временных механизированных складов строительных конструкций, приобъектных складских площадок и стоянки строительных механизмов;
- устройство временных сетей водопровода, канализации, тепла, электроэнергии, освещения и оснащения территории строительства телефонной и радиосвязью, а также железнодорожных путей и автодорог;
- обеспечение строительной площадки противопожарным водоснабжением и инвентарем.

Временный бытовой городок строителей и склады размещаются на отведенной территории стройплощадки, как указано на стройгенплане.

Для доставки конструкций автотранспортом устраиваются временные автодороги, для чего укладываются сборные железобетонные плиты по трассе проектируемых автодорог.

Электроснабжение площадки строительства предусматривается по техническим условиям энергоснабжающей организации от существующих источников электропитания.

Питание потребителей строительной площадки запроектировано от комплектной трансформаторной подстанции наружной установки типа КТПН-72м.

Канализация электроэнергии выполняется, в основном, по воздушным ЛЭП-0,4кв за исключением зоны действия строительных механизмов, где ЛЭП-0,4кв предусматривается кабелем.

Для распределения электроэнергии между потребителями в зоне работы кранов и строительных механизмов устанавливаются силовые распределительные пункты наружной установки типа ШРС-1кв и ящики в защитном исполнении типа ЯВШ.

Наружное освещение запроектировано прожекторами ПЗС-45, установленными на прожекторных мачтах.

Строительный генеральный план приведен на листе 6.

4 При строительстве комплекса объектов котельной предусмотрено максимальное совмещение строительно-монтажных работ с соблюдением технологических разрывов и правил техники безопасности в строительстве. Последовательность выполнения работ смотрите календарный план производства работ.

5 При производстве строительно-монтажных работ приняты следующие методы производства работ.

5.1 Земляные работы:

Механизированная разработка котлованов производится экскаватором Э-652Б, оборудованным обратной лопатой с ковшом емкостью 0.65м³, с погрузкой разработанного грунта в автосамосвалы и отвозкой во временный отвал или полезные насыпи.

Доработка дна котлованов до проектных отметок выполняется вручную.

Обратная засыпка пазух котлованов производится местным грунтом с послойным уплотнением до требуемого объемного веса скелета грунта использованием бульдозеров, катков, а в местах, недоступных для прохождения механизмов, с использованием электротрамбовок.

5.2 Бетонирование конструкций предусматривается пневмоколесным краном КС-4361А со стрелой ℓ=15,5м с подачей бетонной смеси в конструкцию опалубки поворотными бункерами емкостью 1м³.

Как вариант, возможно бетонирование конструкций автобетононасосом марки АБН-60.

Опалубка применяется инвентарная, щитовая;

Арматура – в виде сеток и каркасов.

5.3 Монтаж сборных железобетонных и стальных конструкций производить гусеничным краном РДК-25-1 со стрелой ℓ= 22,5м и неуправляемым гуськом ℓ= 5м.

5.4 Монтаж и бетонирование конструкций производить с использованием инвентарных или индивидуальных средств подмащивания: подмостей, лесов, лестниц с площадками.

5.5 Монтаж стальных конструкций производить укрупненными блоками с комплексной механизацией процессов транспортирования, складирования, укрупнительной сборки и установки.

Привязан:

Инв.№

903-1-281.90 ОС

Котельная с 4 котлами Е-10-1.4Р
Золошлакоудаление пневматическое

			Стадия	Лист	Листов
ГИП	Монин				
Нач.отд.	Елизов		Р	1	6
Н.контр.	Елизов				
Гл.спец.	Осинецкий				
Провер.	Фрадкин				
Разраб.	Холодная				

Общие данные (начало)

ХАРЬКОВСКИЙ ПРОМСТРОЙНИИПРОЕКТ

Инв.№ подл. | Подпись и дата | Взам.инв.№

Согласовано.

Альбом 5

6 При производстве работ в зимних условиях необходимо предусмотреть специальные мероприятия для производства работ, а также для транспортировки складирования материалов, полуфабрикатов и конструкций.

6.1 Для выполнения земляных работ необходимо осуществить мероприятия по предохранению грунтов от промерзания.

6.2 При производстве каменных работ в зимних условиях необходимо обеспечить поставку теплых растворов, применять быстротвердеющие растворы или же вести кладку способом замораживания.

6.3 При производстве бетонных работ рекомендуется, применение бетонной смеси с положительной температурой, добавления в бетонную смесь хлористых солей, прогрев методом термоса, электроподогрев непосредственно перед укладкой, электропрогрев и паропрогрев уложенного бетона.

6.4 При кровельных работах в зимних условиях рекомендуется добавлять в цементно-песчаную смесь для стяжек хлористые соли; замену цементных стяжек под рулонный ковер на асфальтовые стяжки; снабжение готовой мастикой в дозе, приспособленной для длительного сохранения положительной температуры, замену горячих мастик на холодные – кукерсольные.

6.5 При монтаже сборных железобетонных конструкций в зимних условиях необходимо обеспечить обогрев стыков и замоноличенных поверхностей паром, применение быстротвердеющих бетонных смесей для замоноличивания стыков.

7 При производстве строительно-монтажных работ необходимо соблюдать СНиП III-4-80 „Правила техники безопасности в строительстве", „Правила устройства и безопасной эксплуатации грузоподъемных кранов", утвержденные Гостехнадзором и „Правила противопожарной безопасности".

8 До начала работ по возведению котельной необходимо разработать проект производства работ, без которого ведение строительства запрещается.

9 При разработке основных положений по организации строительства использованы следующие нормативные документы: СНиП IV-2-82; СН-227-82; СНиП 3.01.01-85; СНиП III-4-80; СНиП3.02.01-87; СНиП 3.03.01-87.

Технико-экономические показатели:

1 Общая продолжительность строительства 12 месяцев, в том числе:

монтаж оборудования – 5 месяцев

2 Максимальная численность работающих – 74 чел.

3 Затраты труда на выполнение строительно-монтажных работ – 12775 чел. дней.

Ведомость основных объемов работ

NN п.п.	Наименование работ	Единица изм.	Количество
1	Выемка грунта	м³	9504,0
2	Насыпь	м³	5883,0
3	Монолитные жел.бет. конструкции	м³	1662,0
4	Сборные жел.бет. конструкции	м³	973,2
5	Рулонная кровля	м²	1740,8
6	Полы	м²	3033,0
7	Отделочные работы	м²	40151,0
8	Стальные конструкции	т	357,0
9	Заполнение проемов	м²	475,2
10	Кирпичная кладка	м³	620,0
11	Железнодорожные пути	км	0,054

Ведомость основных материалов и полуфабрикатов

NN п.п.	Наименование	Единица изм.	Количество
1	Кирпич	Тыс. шт.	355,8
2	Рельсы	т	8,6
3	Арматура для сборного железобетона	т	81,5
4	Арматура для монолитного железобетона	т	44,2
5	Цемент	т	496,0
6	Песок	м³	2241,0
7	Щебень	м³	2325,8
8	Блоки дверные	м²	131,1
9	Блоки оконные	м²	344,1
10	Сборные жел.бет. конструкции	м³	973,2
11	Металлоконструкции	т	357,0
12	Щиты опалубки	м²	1183,0
13	Рулонные материалы	м²	13263,6

Ведомость механизмов, инструментов и приспособлений

NN п.п.	Наименование и марка	Ед. изм.	К-во	Техническая характеристика
1	2	3	4	5
1	Бульдозер	шт	4	ДЗ-42. Ширина отвала – 2,52 м
2	Экскаватор	шт	1	Э-652.6. Обратная лопата, емкость ковша – 0,65 м³
3	Кран	шт	1	РДК-25-1 – гусеничный со стрелой ℓ=22,5 м и неуправляемым гуськом ℓ=5 м
4	Кран	шт	1	КС-4361А – пневмоколесный со стрелой ℓ=15,5 м
5	Автобетононасос	шт	1	АБН-60
6	Траверса	шт	1	ЕН ПИ „Прометальконструкция" 02,025 строповка колонн
7	Траверса	шт	1	ПИ Прометальконструкция N4243-24 строповка балок и диафрагм жесткости
8	Строп четырехветвевой	комп	2	4СК1-6,3; ГОСТ 25573-82 строповка плит покрытия и перекрыт.
9	Строп двухветвевой	комп	2	2СК-6,3; ГОСТ 25573-82, строповка конструкций
10	Кондуктор	шт	4	ПИ „Прометальконструкция" N5460 г. Киев. Закрепление колонн в стаканах
11	Бункер поворотный	шт	4	Инвентарный металлический емкостью 1 м³
12	Вибратор	шт	2	ИВ-83 – поверхностный
13	Вибратор	шт	4	ИВ-66 – глубинный
14	Аппарат сварочный	шт	2	СТШ – 401
15	Люльки навесные	шт	2	ЛЭ-100-300
16	Подмости пакетные	м²	60	Самоустанавливающиеся, универс. треста „Мособлоргтехстрой"
17	Переносная площадка	шт	4	ВПН „Оргэнергострой", Донецкий филиал
18	Ящики каменщицкие	шт	6	Инвентарные емкостью 0,1 м³

Привязан:

Инв.№

Взам.инв.№ | Подп. и дата | Инв.№ подл.

Нач.отд.	Елизов	
Н.контр.	Елизов	
Гл.спец.	Осинецкий	
Провер.	Фравкин	
Разраб.	Холодная	

903-1-281.90 ОС

Котельная с 4 котлами Е-10-1,4Р
Золошлакоудаление пневматическое

Стадия	Лист	Листов
Р	2	

Общие данные (окончание)

ХАРЬКОВСКИЙ ПРОМСТРОЙНИИПРОЕКТ

План
М1:400

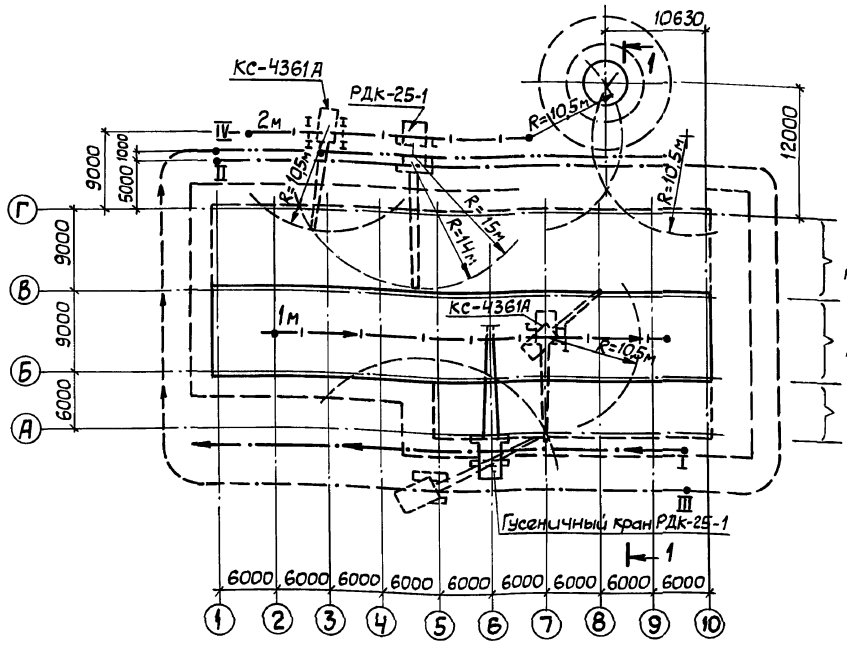

1-1
М1:200

На стадии монтажа каркаса здания

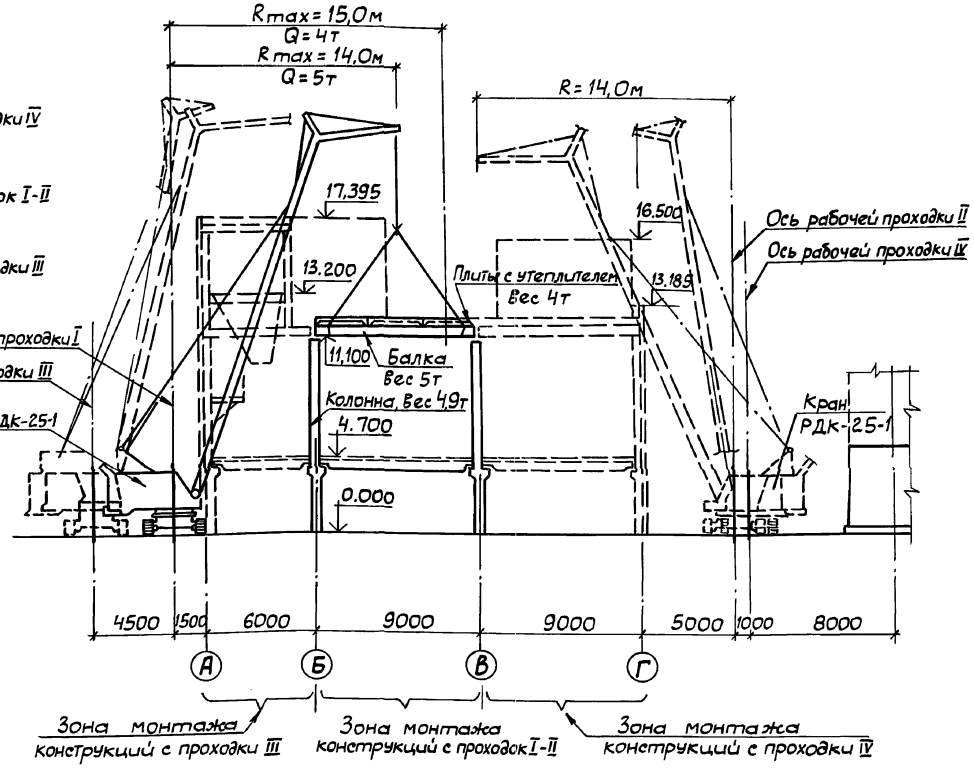

Условные обозначения

I·II, III, IV — Рабочие проходки крана РДК-25-1 при монтаже каркаса здания

1м·2м — Рабочие проходки крана КС-4361А при бетонировании фундамента

1-1
М1:200

На стадии бетонирования фундаментов

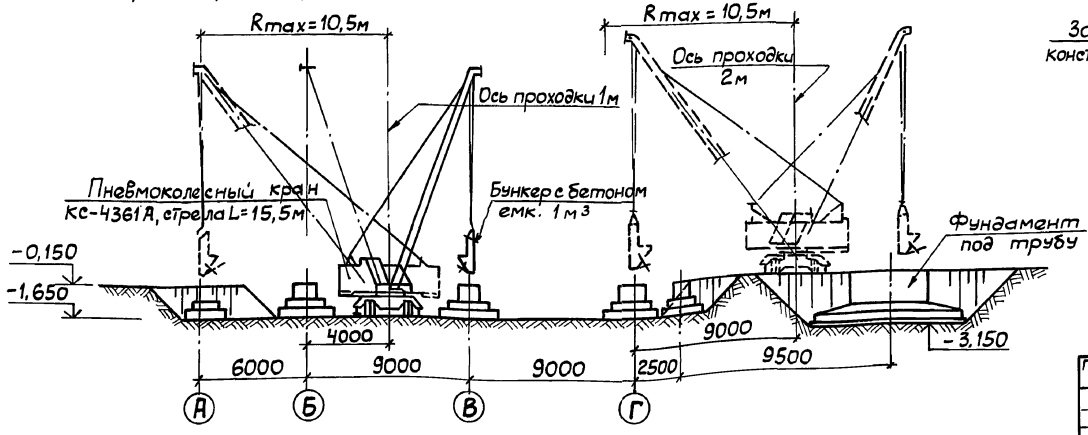

Нач.отд.	Елизов		
Н.контр.	Елизов		
Гл.спец.	Осинецкий		
Провер.	Фрадкин		
Разраб.	Холодная		

Привязан:

Инв.№

903-1-281.90 ОС

Котельная с 4 котлами Е-10-1,4Р
Золошлакоудаление пневматическое

Стадия	Лист	Листов
Р	3	

Схема производства работ по возведению конструкций главного корпуса

ХАРЬКОВСКИЙ ПРОМСТРОЙНИИПРОЕКТ

Инв.№подл. | Подп. и дата | Взам.инв.№

Календарный план производства работ

Наименование сооружений	NN п.п.	Наименование работ	Объем работ: Единица измерения	Объем работ: Количество	Затраты труда в чел. днях	Требуемые машины: Наименование	Требуемые машины: Число маш.-смен	Продолжительность работ в днях	Число смен	Численность рабочих в смену
1	2	3	4	5	6	7	8	9	10	11
Главный корпус, надбункерная галерея	1	Разработка грунта	м³	2262,0	126	Экскаватор Э-652„б"	18	9	2	7
	2	Устройство монолитных бетонных и жел.бет. фундаментов и приямка	м³	239,88	300	КС-4361А	50	25	2	6
	3	Обратная засыпка	м³	2022,0	100	ДЗ-42	20	10	2	5
	4	Устройство фундаментов под оборудование, каналов и приямков	м³	90,76	168	КС-4361А	28	14	2	6
	5	Монтаж сборных жел. бет. конструкций каркаса	м³	163,4	144	РДК-25	36	18	2	4
	6	Монтаж металлоконструкций	т	143,26	286	РДК-25	48	24	2	6
	7	Монтаж плит перекрытия и покрытия	м²	1959,6	151	РДК-25	30	15	2	6
	8	Монтаж панельных перегородок	м²	318,7	29					
	9	Устройство монолитных участков перекрытия	м³	111,3	156	КС-4361А	26	13	2	6
	10	Кирпичная кладка стен и перегородок	м³	312,3	304	РДК-25	38	19	2	8
	11	Устройство рулонной кровли	м²	1147,0	126	РДК-25	21	21	1	6
	12	Монтаж стеновых панелей	м²/м³	1857,8/497	192	РДК-25	32	16	2	6
	13	Заполнение проемов	м²	446	120	РДК-25	15	15	1	8
	14	Устройство полов	м²	2642	500			25	2	10
	15	Отделочные работы	м²	38722	1300			65	2	10
	16	Прочие работы	чел.дн.		550			55	1	10
Приемно-дробильное отделение	1	Разработка грунта	м³	940,0	50	Экскаватор Э-652„б"	10	5	2	5
	2	Устройство монолитных железобетонных конструкций подземной части	м³	97,9	120	КС-4361А	20	10	2	6
	3	Обратная засыпка	м³	755,0	40	ДЗ-42	8	4	2	5
	4	Монтаж металлоконструкций	т	3,89	8	КС-4361А	2	2	1	4
	5	Прочие работы	чел.дн.		33			11	1	3
Галерея топливоподачи	1	Разработка грунта	м³	711,0	40	Экскаватор Э-652„б"	8	4	2	5
	2	Устройство монолитных фундаментов и подземной части галереи	м³	115,7	144	КС-4361А	24	12	2	6
	3	Обратная засыпка	м³	466,0	23	ДЗ-42	4	2	2	5

Месяцы строительства

I	II	III	IV	V	VI	VII	VIII	IX	X	XI	XII
12	13	14	15	16	17	18	19	20	21	22	23

Взам.инв.№

Подп. и дата

Инв.№подл.

Привязан:

Инв.№

Нач.отд.	Елизов	
Н.контр.	Елизов	
Гл.спец.	Осинецкий	
Провер.	Фрайкин	
Разраб.	Холодная	

903-1-281.90 ОС

Котельная с 4 котлами Е-10-1,4Р. Золошлакоудаление пневматическое

Стадия	Лист	Листов
Р	4	

Календарный план производства работ (начало)

ХАРЬКОВСКИЙ ПРОМСТРОЙНИИПРОЕКТ

1	2	3	4	5	6	7	8	9	10	11	12	13	14	15	16	17	18	19	20	21	22	23
Галерея топливоподачи	4	Установка колонн	м³	13,6	10	РДК-25	2	2	1	5												
	5	Монтаж металлоконструкций	т	19,92	40	РДК-25	8	4	2	5												
	6	Монтаж плит перекрытия и покрытия	м²	266,0	18	РДК-25	6	3	2	6												
	7	Устройство рулонной кровли	м²	248,6	30	КС-4361А	5	5	1	6												
	8	Монтаж стеновых панелей	м²	272,6	36	КС-4361А	6	3	2	6												
	9	Кирпичная кладка стен	м³	41,2	24	КС-4361А	6	3	2	4												
	10	Заполнение проемов	м²	26,6	4	КС-4361А	1	1	1	4												
	11	Устройство полов	м²	139,8	18			3	2	3												
	12	Отделочные работы	м²	754,0	25			3	2	4												
	13	Прочие работы	чел.дн.		60			30	1	2												
Прочие объекты и благоустройство	1	Дымовая труба	руб	35510	550			55	1	10												
	2	Склад угля с железнодорожной эстакадой	руб	61956	953	КС-4361А	96	48	2	10												
	3	Продувочный колодец	руб	1478	25	КС-4361А	5	5	1	5												
	4	Склад мокрого хранения хлористого натрия емкостью 40 м³	руб	13354	205	РДК-25	17	17	1	12												
	5	Баки-аккумуляторы	руб	29320	400	КС-4361	40	20	2	10												
	6	Газоходы	руб	16727	257	РДК-25	22	11	2	12												
	7	Блок котельно-вспомогательных помещений	руб	7670	112	РДК-25	16	8	2	7												
	8	Осадительная станция	руб	35609	548	РДК-25	54	27	2	10												
	9	Наружные сети теплоснабжения	руб	2607	40	КС-4361А	8	8	1	5												
	10	Планировка территории	руб	1019	15	Д3-42	5	5	1	3												
	11	Устройство автодорог, тротуаров и площадок	руб	47851	720			36	2	10												
	12	Озеленение	руб	2202	42			4	1	7												
Спецработы	1	Водопровод и канализация	руб	12810	230			23	1	10												
	2	Отопление и вентиляция	руб	13750	250			25	1	10												
	3	Электромонтажные работы	руб	46950	588			49	1	12												
	4	Монтаж технологического оборудования	руб	162420	2496			104	2	12												
	5	Автоматизация	руб	17250	228			19	2	6												
	6	Связь и сигнализация	руб	1040	32			8	1	4												
	7	Автоматическая пожарная сигнализация	руб	2100	64			16	1	4												

Инв.№ подл. | Подп. и дата | Взам.инв.№

Привязан:

Инв.№

Нач.отд.	Елизов	
Н.контр.	Елизов	
Гл.спец.	Осинецкий	
Провер.	Фрадкин	
Разраб.	Холодная	

903-1-281.90 ОС

Котельная с 4 котлами Е-10-1,4 Р. Золошлакоудаление пневматическое

Стадия	Лист	Листов
Р	5	

Календарный план производства работ (окончание)

ХАРЬКОВСКИЙ ПРОМСТРОЙНИИПРОЕКТ

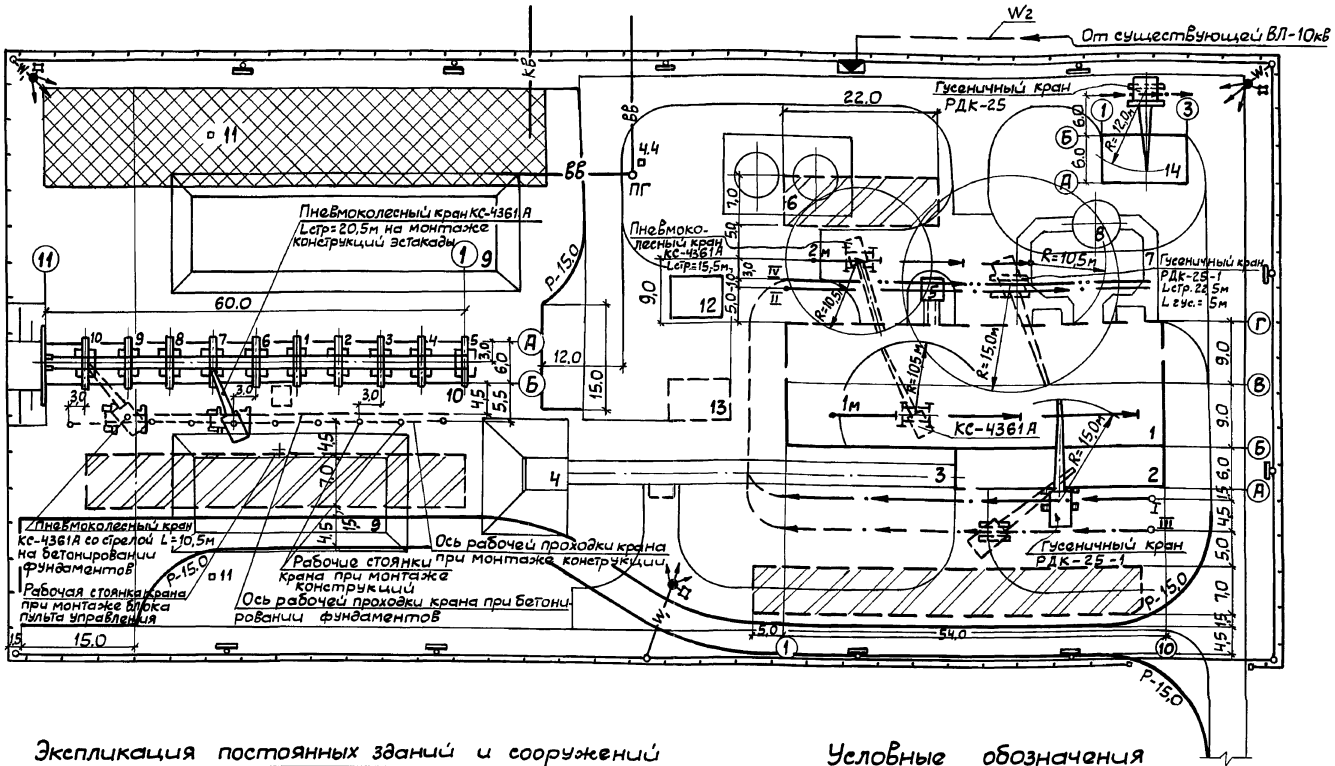

Экспликация временных зданий и сооружений

N по плану	Наименование	Ед. изм.	Кол-во	Примечание
I	Контора начальника участка и диспетчера	шт	2	"контур" КК-5-(0)
II	Красный уголок	"	1	"контур" КУК-18-(0)
III	Буфет на 8 посадочных мест	"	1	КБ8-00.00.000
IV	Помещение для отдыха, обогрева, приема пищи и сушки спецодежды рабочих	"	1	"Универсал" 1129-024-(0)
V	Гардеробные	"	4	420-140-(0)
VI	Инструментальная кладовая	"	3	3943-(0)
VII	Кладовая материальная	"	3	"Комфорт" МС-(0)
VIII	Мастерская инструментально-раздаточная	"	1	МР-10-(0)
IX	Вагон-душевая	шт	1	"Комфорт" Д-6-(0)
X	Автодороги с плитным покрытием толщ. 0,22м на песчаном основании толщиной 0,20м	п.м / м²		
XI	Водопровод, трубы чугунные водопроводные	м		
XII	Канализация, трубы чугунные канализационные	м		
XIII	Одноместный туалет	шт	3	"Днепр" Д-09-к-(0)
XIV	Временное ограждение	м		

Примечания

1 Набор временных зданий и сооружений и объемы работ по временным сетям уточняются при привязке проекта.

2 У места расположения пожарного гидранта необходимо установить указатель по ГОСТ 12.4.026-76* с поясняющей надписью по ГОСТ 12.4.009-83 п.1.9.

Экспликация постоянных зданий и сооружений

N по плану	Наименование	Примечание
1	Главный корпус	
2	Главный корпус, надбункерная галерея	
3	Главный корпус, галерея топливоподачи	
4	Главный корпус, приемно-дробильное отделение	
5	Главный корпус, продувочный колодец	
6	Главный корпус, баки-аккумуляторы	
7	Главный корпус, газоходы	
8	Дымовая труба H=45м, Dо=2,1м	
9	Расходный склад угля	
10	Эстакада на 3 Вагона	
11	Молниеотвод	
12	Склад мокрого хранения хлористого натрия	
13	Блок котельно-вспомогательных помещений	
14	Осадительная станция	

Условные обозначения

- Постоянные проектируемые здания и сооружения
- Площадка для размещения временного городка строителей
- Постоянные проектируемые автодороги, используемые на период строительства
- Временные проектируемые автодороги с покрытием из плит толщ. 0,18м на песчаном основании толщ. 0,15м.
- Площадки складирования конструкций и материалов
- 1м — Рабочие проходки (1м; 2м) крана КС-4361А при возведении фундаментов котельной
- II — Рабочие проходки (I, II, III, IV) крана РДК-25-1 при монтаже конструкций каркаса
- Холостая проходка крана
- ВВ — Водопровод с пожарным гидрантом
- КВ — Канализация
- W2 — Воздушная ЛЭП-10 кв
- W1 — Воздушная ЛЭП-0,4кв
- W1 — Кабельная ЛЭП-0,4 кв
- Комплектная трансформаторная подстанция наружной установки
- Распределительный щит
- Прожекторная мачта
- Временное ограждение

Привязан:

Инв. №

Нач.отд.	Елизов		
Н.контр.	Елизов		
Гл.спец.	Осинецкий		
Разраб.	Белопольская		
Разраб.	Горбачева		

903-1-281.90 ОС

Котельная с 4 котлами Е-10-1,4 Р
Золошлакоудаление пневматическое

Стадия	Лист	Листов
Р	6	

Схема стройгенплана

ХАРЬКОВСКИЙ ПРОМСТРОЙНИИПРОЕКТ

Подп. и дата | Взам. инв. № | Инв. №

gost.e-ecolog.ru

Копировал