# ТИПОВОЙ ПРОЕКТ
# 903-1-281.90

КОТЕЛЬНАЯ С 4 КОТЛАМИ Е-10-1,4Р
ЗОЛОШЛАКОУДАЛЕНИЕ ПНЕВМАТИЧЕСКОЕ
ТОПЛИВО - КАМЕННЫЕ И БУРЫЕ УГЛИ
СИСТЕМА ТЕПЛОСНАБЖЕНИЯ ЗАКРЫТАЯ

## АЛЬБОМ 4
## ЧАСТЬ 1


| | | |
|---|---|---|
| ЭМ | ЭЛЕКТРООБОРУДОВАНИЕ СИЛОВОЕ | СТР. 2÷53 |
| ЭО | ЭЛЕКТРООСВЕЩЕНИЕ ВНУТРЕННЕЕ | СТР. 54÷68 |
| СС | СВЯЗЬ И СИГНАЛИЗАЦИЯ | СТР. 69÷76 |


gost.e-ecolog.ru

# ТИПОВОЙ ПРОЕКТ
# 903-1-281.90
# КОТЕЛЬНАЯ С 4 КОТЛАМИ Е-10-1,4Р. ЗОЛОШЛАКОУДАЛЕНИЕ ПНЕВМАТИЧЕСКОЕ. ТОПЛИВО - КАМЕННЫЕ И БУРЫЕ УГЛИ. СИСТЕМА ТЕПЛОСНАБЖЕНИЯ ЗАКРЫТАЯ.

## АЛЬБОМ 4 ЧАСТИ 1,2

## ПЕРЕЧЕНЬ АЛЬБОМОВ

| | | |
|---|---|---|
| АЛЬБОМ 1 | | ПОЯСНИТЕЛЬНАЯ ЗАПИСКА |
| АЛЬБОМ 2 | | РЕШЕНИЯ ТЕПЛОМЕХАНИЧЕСКИЕ |
| ч.1 | ТМ1 | РАСПОЛОЖЕНИЕ ОБОРУДОВАНИЯ |
| | ТМ2 | ОБЩЕКОТЕЛЬНЫЕ ТРУБОПРОВОДЫ ДЕАЭРАЦИОННО-ПИТАТЕЛЬНАЯ УСТАНОВКА |
| ч.2 | ТМ3 | КОТЛОАГРЕГАТЫ. КАМЕННЫЕ УГЛИ |
| | ГСВ | ГАЗОСНАБЖЕНИЕ. ВНУТРЕННИЕ УСТРОЙСТВА |
| ч.3 | ТМ4 | КОТЛОАГРЕГАТЫ. БУРЫЕ УГЛИ |
| ч.4 | ТМ5 | ВОДОПОДОГРЕВАТЕЛЬНАЯ УСТАНОВКА |
| | ТМ6 | УСТАНОВКА ГОРЯЧЕГО ВОДОСНАБЖЕНИЯ |
| | ТМ7 | ВОДОПОДГОТОВИТЕЛЬНАЯ УСТАНОВКА |
| ч.5 | ТП | ТОПЛИВОПОДАЧА |
| | ЗШ | ЗОЛОШЛАКОУДАЛЕНИЕ |
| АЛЬБОМ 3 ч.1,2 | А | АВТОМАТИЗАЦИЯ |
| АЛЬБОМ 4 ч.1 | ЭМ | ЭЛЕКТРООБОРУДОВАНИЕ СИЛОВОЕ |
| | ЭО | ЭЛЕКТРООСВЕЩЕНИЕ ВНУТРЕННЕЕ |
| | СС | СВЯЗЬ И СИГНАЛИЗАЦИЯ |
| ч.2 | ЭМ | ЭЛЕКТРООБОРУДОВАНИЕ СИЛОВОЕ УПРАВЛЕНИЕ ЭЛЕКТРОПРИВОДАМИ |
| АЛЬБОМ 5 | АР | РЕШЕНИЯ АРХИТЕКТУРНЫЕ |
| | АРИ | СТРОИТЕЛЬНЫЕ ИЗДЕЛИЯ |
| | АЗ | ЗАЩИТА АНТИКОРРОЗИОННАЯ КОНСТРУКЦИЙ |
| | ГП | ГЕНЕРАЛЬНЫЙ ПЛАН |
| | ОС | ОРГАНИЗАЦИЯ СТРОИТЕЛЬСТВА |
| АЛЬБОМ 6 ч.1,2 | КЖ | КОНСТРУКЦИИ ЖЕЛЕЗОБЕТОННЫЕ |
| АЛЬБОМ 7 | КМ | КОНСТРУКЦИИ МЕТАЛЛИЧЕСКИЕ |
| АЛЬБОМ 8 ч.1,2 | КЖИ | СТРОИТЕЛЬНЫЕ ИЗДЕЛИЯ |
| АЛЬБОМ 9 | ОВ | ОТОПЛЕНИЕ И ВЕНТИЛЯЦИЯ |
| | ВК | ВОДОПРОВОД И КАНАЛИЗАЦИЯ ВНУТРЕННИЕ |
| АЛЬБОМ 10 | ЗШ.Н | ЗОЛОШЛАКОУДАЛЕНИЕ НЕСТАНДАРТИЗИРОВАННОЕ ОБОРУДОВАНИЕ |
| АЛЬБОМ 11 | | ГАЗОПРОВОДЫ КОТЛОАГРЕГАТА КОНСТРУКТОРСКАЯ ДОКУМЕНТАЦИЯ |
| АЛЬБОМ 12 ч.1 | | ВОЗДУХОВОДЫ КОТЛОАГРЕГАТА. КАМЕННЫЕ УГЛИ КОНСТРУКТОРСКАЯ ДОКУМЕНТАЦИЯ |
| ч.2 | | ВОЗДУХОВОДЫ КОТЛОАГРЕГАТА. БУРЫЕ УГЛИ КОНСТРУКТОРСКАЯ ДОКУМЕНТАЦИЯ |
| АЛЬБОМ 13 ч.1,2 | | МОНТАЖНЫЕ ИЗДЕЛИЯ. КОНСТРУКТОРСКАЯ ДОКУМЕНТАЦИЯ. |
| АЛЬБОМ 14 | | ЩИТЫ УПРАВЛЕНИЯ. ЗАДАНИЕ ЗАВОДУ-ИЗГОТОВИТЕЛЮ |
| АЛЬБОМ 15 | | НИЗКОВОЛЬТНЫЕ КОМПЛЕКТНЫЕ УСТРОЙСТВА ЗАДАНИЕ ЗАВОДУ-ИЗГОТОВИТЕЛЮ |
| АЛЬБОМ 16 ч.1,2 | | СПЕЦИФИКАЦИЯ ОБОРУДОВАНИЯ. ПОСТАВКА ЗАКАЗЧИКА |
| АЛЬБОМ 17 | | СПЕЦИФИКАЦИЯ ОБОРУДОВАНИЯ. ПОСТАВКА ПОДРЯДЧИКА |
| АЛЬБОМ 18 | | ОПРОСНЫЕ ЛИСТЫ |
| АЛЬБОМ 19 | | ВЕДОМОСТИ ПОТРЕБНОСТИ В МАТЕРИАЛАХ |
| АЛЬБОМ 20 ч.1,2 | | СМЕТЫ НА ТЕПЛОМЕХАНИЧЕСКОЕ ОБОРУДОВАНИЕ |
| АЛЬБОМ 21 | | СМЕТЫ НА РАБОТЫ ПО АВТОМАТИЗАЦИИ, СВЯЗИ И СИГНАЛИЗАЦИИ |
| АЛЬБОМ 22 | | СМЕТЫ НА ЭЛЕКТРООБОРУДОВАНИЕ И МОНТАЖНЫЕ РАБОТЫ |
| АЛЬБОМ 23 ч.1,2 | | СМЕТЫ НА СТРОИТЕЛЬНЫЕ РАБОТЫ |
| АЛЬБОМ 24 | | СМЕТЫ НА САНИТАРНО-ТЕХНИЧЕСКИЕ РАБОТЫ |
| АЛЬБОМ 25 | | ТЕХНИКО-ЭКОНОМИЧЕСКИЕ ПОКАЗАТЕЛИ ОБЪЕКТНЫЕ СМЕТЫ |

## ПРИМЕНЕННЫЕ МАТЕРИАЛЫ

| | | |
|---|---|---|
| ТИПОВОЙ ПРОЕКТ | 709-9-101.89 | СКЛАД МОКРОГО ХРАНЕНИЯ ХЛОРИСТОГО НАТРИЯ $V=40м^3$ |
| ТИПОВОЙ ПРОЕКТ | 903-9-29.89 | БЛОК КОТЕЛЬНО-ВСПОМОГАТЕЛЬНЫХ ПОМЕЩЕНИЙ |
| ТИПОВОЙ ПРОЕКТ | 709-9-100.89 | СКЛАД УГЛЯ С ЖЕЛЕЗНОДОРОЖНОЙ ЭСТАКАДОЙ |
| ТИПОВОЙ ПРОЕКТ | 907-2-208 | ТРУБА ДЫМОВАЯ КИРПИЧНАЯ $H=45м; Д_0=2,1м$ С НАДЗЕМНЫМ ПРИМЫКАНИЕМ ГАЗОХОДОВ ДЛЯ КОТЕЛЬНЫХ УСТАНОВОК |
| ТИПОВОЙ ПРОЕКТ | 907-02-222 | СВЕТОВЫЕ ОГРАЖДЕНИЯ ВЫСОТНЫХ ДЫМОВЫХ ТРУБ |
| ТИПОВОЙ ПРОЕКТ | 903-1-270.89 | БЛОКИ ТЕПЛОМЕХАНИЧЕСКОГО ОБОРУДОВАНИЯ |
| АЛЬБОМ 10 ЧАСТИ | 1,2,3,4,5,6,7 | КОНСТРУКТОРСКАЯ ДОКУМЕНТАЦИЯ |
| ТИПОВОЙ ПРОЕКТ АЛЬБОМ 11 | 903-1-270.89 | КОНВЕЙЕР ЛЕНТОЧНЫЙ КОНСТРУКТОРСКАЯ ДОКУМЕНТАЦИЯ |
| ТИПОВОЙ ПРОЕКТ | 903-9-27.89 | СТАЛЬНОЙ БАК-АККУМУЛЯТОР ДЛЯ ГОРЯЧЕЙ ВОДЫ $V=200м^3$ |
| СЕРИЯ 3.407-108 | В. 1,2,3 | УНИФИЦИРОВАННЫЕ ПРОЖЕКТОРНЫЕ МАЧТЫ И ОТДЕЛЬНО-СТОЯЩИЕ МОЛНИЕОТВОДЫ |


РАЗРАБОТАН
ИНСТИТУТОМ ХАРЬКОВСКИЙ САНТЕХПРОЕКТ
ГЛАВНЫЙ ИНЖЕНЕР ИНСТИТУТА
В. А. СЛЮСАРЕВ
ГЛАВНЫЙ ИНЖЕНЕР ПРОЕКТА
Л. И. ЛЕВОНТИН
ИНСТИТУТОМ ХАРЬКОВСКИЙ ПРОМСТРОЙНИИПРОЕКТ
ГЛАВНЫЙ ИНЖЕНЕР ИНСТИТУТА
Н. Ф. ДОВГИЙ
ГЛАВНЫЙ ИНЖЕНЕР ПРОЕКТА
А. М. МОНИН



УТВЕРЖДЕН
И ВВЕДЕН В ДЕЙСТВИЕ
ГПКНИИ „САНТЕХНИИПРОЕКТ"
ПРОТОКОЛ ОТ 11.07.1990 г. N4

# Содержание альбома 4


| NN листов | Наименование и обозначение документов Наименование листа | Стр. |
|---|---|---|
| — | Содержание альбома N4 (начало) | 2 |
| — | Содержание альбома N 4 (окончание) | 3 |
| | Содержание альбома N4, части 1 | |
| | Силовое электрооборудование - ЭМ | |
| 1 | Общие данные (начало) | 4 |
| 2 | Общие данные (окончание) | 5 |
| 3 | 2 КТП 400. Схема однолинейная принципиальная | 6 |
| 4 | Щит открытый 1Щ. Схема однолинейная принципиальная | 7 |
| 5 | Щит открытый 2Щ. Схема однолинейная принципиальная | 8 |
| 6 | Щит открытый 3Щ. Схема однолинейная принципиальная | 9 |
| 7 | Щит открытый 4Щ. Схема однолинейная принципиальная | 10 |
| 8 | Щит открытый 5Щ. Схема однолинейная принципиальная (начало) | 11 |
| 9 | Щит открытый 5Щ. Схема однолинейная принципиальная (продолжение) | 12 |
| 10 | Щит открытый 5Щ. Схема однолинейная принципиальная (продолжение) | 13 |
| 11 | Щит открытый 5Щ. Схема однолинейная принципиальная (продолжение) | 14 |
| 12 | Щит открытый 5Щ. Схема однолинейная принципиальная (окончание) | 15 |
| 13 | Щит открытый 6Щ. Схема однолинейная принципиальная (начало) | 16 |
| 14 | Щит открытый 6Щ. Схема однолинейная принципиальная (продолжение) | 17 |
| 15 | Щит открытый 6Щ. Схема однолинейная принципиальная (продолжение) | 18 |
| 16 | Щит открытый 6Щ. Схема однолинейная принципиальная (окончание) | 19 |
| 17 | 1ПР, 2ПР. Распределительная сеть ~380/220В. Схема однолинейная принципиальная | 20 |
| 18 | 1ШР, 2ШР. Распределительная сеть ~380/220В. Схема однолинейная принципиальная | 21 |
| 19 | 3ШР. Распределительная сеть ~380/220В. Схема однолинейная принципиальная | 22 |
| 20 | Щит открытый 1Щ (2Щ, 3Щ, 4Щ). Схема подключений | 23 |
| 21 | Щит открытый 5Щ. Схема подключений (начало) | 24 |
| 22 | Щит открытый 5Щ. Схема подключений (окончание) | 25 |
| 23 | Щит открытый 6Щ. Схема подключений | 26 |
| 24 | Шкаф 1Ш. Схема подключений | 27 |
| 25 | Ящик 60-Я. Схема подключений | 28 |
| 26 | Ящик Я. Схема подключений | 29 |
| 27 | Кабельный журнал | 30 |
| 28 | План расположения электрооборудования и прокладки кабелей на отм. 0.000 в осях 1÷6 | 31 |
| 29 | План расположения электрооборудования и прокладки кабелей на отм. 0.000 в осях 6÷10 | 32 |
| 30 | План расположения электрооборудования и прокладки кабелей на отм. 4.800 в осях 1÷6 | 33 |
| 31 | План расположения электрооборудования и прокладки кабелей на отм. 4.800 в осях 6÷10 | 34 |
| 32 | План расположения электрооборудования и прокладки кабелей на отм. 8.400 в осях 1÷6 | 35 |
| 33 | Механизмы топливоподачи. План расположения электрооборудования и прокладки кабелей | 36 |
| 34 | Осадительная станция. План расположения электрооборудования и прокладки кабелей и проводов | 37 |
| 35 | План расположения электрооборудования и прокладки кабелей. Спецификация | 38 |
| 36 | Трубозаготовительная ведомость (начало) | 39 |
| 37 | Трубозаготовительная ведомость (продолжение) | 40 |
| 38 | Трубозаготовительная ведомость (окончание) | 41 |
| 39 | Ведомость заполнения труб кабелями | 42 |
| 40 | Прокладка труб на отм. 0.000 | 43 |
| 41 | Прокладка труб на отм. 4.800 в осях 6÷10 | 44 |
| 42 | Механизмы топливоподачи. Прокладка труб | 45 |
| 43 | Заземление (начало) | 46 |
| 44 | Заземление (окончание) | 47 |
| 45 | Механизмы топливоподачи. Заземление | 48 |
| 46 | Осадительная станция. Заземление | 49 |
| 47 | Внутриплощадочные кабельные сети | 50 |
| | Прилагаемые документы к листам марки ЭМ | |
| И.ВБ | Ведомость электромонтажных конструкций, подлежащих изготовлению в МЭЗ | 51 |
| И.ВА | Ведомость изделий и материалов для изготовления электромонтажных конструкций и деталей в МЭЗ | 52 |
| ЛО | 2 КТП 400 кВА. Опросный лист | 53 |
| | Электроосвещение внутреннее - ЭО | |
| 1 | Общие данные | 54 |
| 2 | Принципиальная схема питающей сети | 55 |
| 3 | План расположения электрического оборудования и прокладки электрических сетей на отм 0.000 в осях 1÷6 | 56 |
| 4 | План расположения электрического оборудования и прокладки электрических сетей на отм. 0.000 в осях 6÷10 | 57 |
| 5 | План расположения электрического оборудования и прокладки электрических сетей на отм. 4.800 в осях 1÷6 и на отм. 12.250. Разрез 2-2 | 58 |
| 6 | План расположения электрического оборудования и прокладки электрических сетей на отм. 4.800 в осях 6÷10. Разрезы 1-1, 3-3÷5-5 | 59 |
| 7 | План расположения электрического оборудования и прокладки электрических сетей на отм. 8.400 | 60 |
| 8 | Механизмы топливоподачи. План расположения электрического оборудования и прокладки электрических сетей | 61 |
| 9 | Осадительная станция. План расположения электрооборудования и прокладки электрических сетей на отм. 0.000, 3.600, 10.800 и 17.300 | 62 |
| 10 | План расположения электрооборудования и прокладки кабелей. Спецификация | 63 |
| 11 | Наружное электроосвещение. План освещения территории | 64 |
| | Прилагаемые документы к листам марки ЭО | |
| И.ВБ | Ведомость электромонтажных конструкций, подлежащих изготовлению в МЭЗ (начало) | 65 |
| И.ВБ | Ведомость электромонтажных конструкций, подлежащих изготовлению в МЭЗ (окончание) | 66 |
| И.ВА | Ведомость изделий и материалов для изготовления электромонтажных конструкций и деталей в МЭЗ (начало) | 67 |
| И.ВА | Ведомость изделий и материалов для изготовления электромонтажных конструкций и деталей в МЭЗ (окончание) | 68 |
| | Связь и сигнализация - СС | |
| 1 | Общие данные | 69 |
| 2 | План на отм. 0.000 и 4.800 с сетями связи и сигнализации | 70 |
| 3 | План на отм. 8.400 и 12.500 с сетями связи и сигнализации | 71 |
| 4 | План на отм 0.000 и 4.800 с сетью автоматической пожарной сигнализации | 72 |
| 5 | План на отм. 8.400 и 12.500 с сетью автоматической пожарной сигнализации | 73 |
| 6 | План надбункерной галереи и дробильного отделения с сетью автоматической пожарной сигнализации | 74 |
| 7 | Схема включения извещателей в концентратор | |
| | Схема кабельных соединений | 75 |
| СС.Н | Шкаф для аккумуляторных батарей. Общий вид | 76 |


Альбом 4, часть 1

903-1-281.90

Взам.инв.№

Подп. и дата

Инв. N подл.

Альбом 4 часть 1

903-1-281.90


| NN листов | Наименование и обозначение документов Наименование листа | Стр. |
|---|---|---|
| | Содержание альбома 4 части 2 | |
| | Силовое электрооборудование. Управление электроприводами. Схемы - ЭМ | |
| 48 | 1К1(2К1,3К1,4К1) - Дымосос. Схема электрическая принципиальная | 77 |
| 49 | 1К2(2К2, 3К2, 4К2) - Дутьевой вентилятор. Схема электрическая принципиальная | 78 |
| 50 | 1К3(2К3, 3К3, 4К3) - Вентилятор возврата уноса. Схема электрическая принципиальная | 79 |
| 51 | 1К4(2К4, 3К4, 4К4) - Решетка. Схема электрическая принципиальная | 80 |
| 52 | 1К5 (1К6, 2К5, 2К6, 3К5, 3К6, 4К5, 4К6) - Забрасыватель. Схема электрическая принципиальная | 81 |
| 53 | 1К7(2К7, 3К7, 4К7) - Дробилка. Схемы электрическая принципиальная и подключений | 82 |
| 54 | Мех. 1 (2,3) - Сетевой насос. Схема электрическая принципиальная | 83 |
| 55 | Мех. 4 (5) - Питательный насос. Схема электрическая принципиальная | 84 |
| 56 | Мех. 6(7) - Подпиточный насос. Схема электрическая принципиальная | 85 |
| 57 | Мех. 8 (9.10) - Насос горячего водоснабжения. Схема электрическая принципиальная | 86 |
| 58 | Мех. 11 (12) - Насос рабочей воды. Схема электрическая принципиальная | 87 |
| 59 | Мех. 13(14) - Насос исходной воды ГВ. Схема электрическая принципиальная | 88 |
| 60 | Мех. 15(16,17) - Задвижка на напорном патрубке сетевого насоса. Схемы электрическая принципиальная и подключений | 89 |
| 61 | Мех. 18(19) - Перекачивающий насос. Схема электрическая принципиальная | 90 |
| 62 | Мех. 21 - Вентиль подпиточный. Схема электрическая принципиальная | 91 |
| 63 | Мех. 22(23) - Насос оборотного водоснабжения. Схема электрическая принципиальная | 92 |
| 64 | Мех. 24 - Задвижка на горячей воде. Схемы электрическая принципиальная и подключений | 93 |
| 65 | Мех 26(27,28) - ВПУ. Насос исходной воды. Схема электрическая принципиальная | 94 |
| 66 | Мех. 31(32,33) - ВПУ. Подкачивающий насос. Схема электрическая принципиальная | 95 |
| 67 | Мех. 34(35) - Насос - дозатор. Схемы электрическая принципиальная и подключений | 96 |
| 68 | Мех 75(76,77) - Вакуумный насос. Схема электрическая принципиальная | 97 |
| 69 | Мех. 80 - Насос осветленной воды. Схемы электрическая принципиальная | 98 |
| 70 | Мех. 81(82) - Дисковый затвор. Схема электрическая принципиальная | 99 |
| 71 | П-1 - Приточный вентилятор. Схемы электрическая принципиальная и подключений | 100 |
| 72 | В1,П3 — вентилятор. Схемы электрическая принципиальная и подключений | 101 |
| 73 | Аварийная сигнализация. Схема электрическая принципиальная (начало) | 102 |
| 74 | Аварийная сигнализация. Схема электрическая принципиальная. (Окончание) | 103 |
| 75 | Механизмы топливоподачи. Схема управления функциональная | 104 |
| 76 | Механизмы топливоподачи. Схема управления принципиальная (начало) | 105 |
| 77 | Механизмы топливоподачи. Схема управления принципиальная (окончание) | 106 |
| 78 | Механизмы топливоподачи. Схема сигнализации принципиальная (начало) | 107 |
| 79 | Механизмы топливоподачи. Схема сигнализации принципиальная (окончание) | 108 |
| 80 | Мех 41(42) - Дробилка. Схемы электрическая принципиальная и подключений | 109 |
| 81 | Мех. 43 - Ленточный конвейер. Схемы электрическая принципиальная и подключений | 110 |
| 82 | Мех 44 (45,...50) - Плужковый сбрасыватель Схемы принципиальная и подключений | 111 |
| 83 | Мех. 60 - Насос загрязненных вод. Схема электрическая принципиальная | 112 |
| 84 | Мех. 61 Вентиль дренчерной завесы. Схемы электрическая принципиальная и подключений | 113 |
| 85 | Мех. 62 - Вентиль гидрообеспыливания. Схемы электрическая принципиальная и подключений | 114 |
| 86 | П2 - Приточный вентилятор. Схемы электрическая принципиальная и подключений | 115 |


Взам.инв.№ | Подп. и дата | Инв.№ подл.

Альбом 4 часть 1

Ведомость чертежей основного комплекта марки ЭМ (начало)

| Лист | Наименование | Примечание |
|---|---|---|
| 1 | Общие данные (начало) | |
| 2 | Общие данные (окончание) | |
| 3 | 2КТП400. Схема однолинейная принципиальная | |
| 4 | Щит открытый 1Щ. Схема однолинейная принципиальная | |
| 5 | Щит открытый 2Щ. Схема однолинейная принципиальная. | |
| 6 | Щит открытый 3Щ. Схема однолинейная принципиальная | |
| 7 | Щит открытый 4Щ. Схема однолинейная принципиальная | |
| 8 | Щит открытый 5Щ. Схема однолинейная принципиальная (начало) | |
| 9 | Щит открытый 5Щ. Схема однолинейная принципиальная (продолжение) | |
| 10 | Щит открытый 5Щ. Схема однолинейная принципиальная (продолжение) | |
| 11 | Щит открытый 5Щ. Схема однолинейная принципиальная (продолжение) | |
| 12 | Щит открытый 5Щ. Схема однолинейная принципиальная (окончание) | |
| 13 | Щит открытый 6Щ. Схема однолинейная принципиальная (начало) | |
| 14 | Щит открытый 6Щ. Схема однолинейная принципиальная (продолжение) | |
| 15 | Щит открытый 6Щ. Схема однолинейная принципиальная (продолжение) | |
| 16 | Щит открытый 6Щ. Схема однолинейная принципиальная (окончание) | |
| 17 | 1ПР, 2ПР. Распределительная сеть ~380/220 В. Схема однолинейная принципиальная. | |
| 18 | 1ШР, 2ШР. Распределительная сеть ~380/220 В. Схема однолинейная принципиальная. | |
| 19 | 3ШР. Распределительная сеть ~380/220 В. Схема однолинейная принципиальная. | |
| 20 | Щит открытый 1Щ, 2Щ, 3Щ, 4Щ. Схема подключений | |
| 21 | Щит открытый 5Щ. Схема подключений (начало) | |
| 22 | Щит открытый 5Щ. Схема подключений (окончание). | |
| 23 | Щит открытый 6Щ. Схема подключений | |
| 24 | Шкаф 1Ш. Схема подключений | |
| 25 | Ящик 60-Я. Схема подключений | |
| 26 | Ящик Я. Схема подключений | |
| 27 | Кабельный журнал | |
| 28 | План расположения электрооборудования и проклодки кабелей на отм. 0,000 в осях 1÷6 | |
| 29 | План расположения электрооборудования и прокладки кабелей на отм. 0,000 в осях 6÷10 | |
| 30 | План расположения электрооборудования и проклодки кабелей на отм. 4,800 в осях 1÷6 | |
| 31 | План расположения электрооборудования и прокладки кабелей на отм. 4,800 в осях 6÷10 | |
| 32 | План расположения электрооборудования и прокладки кабелей на отм. 8.400 в осях 1÷6 | |
| 33 | Механизмы топливоподачи. План расположения электрооборудования и прокладки кабелей | |
| 34 | Осадительная станция. План расположения электрооборудования и прокладки кабелей и проводов | |
| 35 | План расположения электрооборудования и прокладки кабелей. Спецификация. | |
| 36 | Трубозаготовительная ведомость (начало) | |
| 37 | Трубозаготовительная ведомость (продолжение) | |
| 38 | Трубозаготовительная ведомость (окончание) | |
| 39 | Ведомость заполнения труб кабелями | |
| 40 | Прокладка труб на отм. 0,000 | |
| 41 | Прокладка труб на отм. 4,800 в осях 6÷10 | |
| 42 | Механизмы топливоподачи. Прокладка труб | |
| 43 | Заземление (начало) | |
| 44 | Заземление (окончание) | |
| 45 | Мехлизмы топливоподачи. Заземление | |
| 46 | Осадительная станция. Заземление | |
| 47 | Внутриплощадочные кабельные сети | |
| 48 | 1К1(2К1, 3К1, 4К1)-Дымосос. Схема электрическая принципиальная | Альбом 4 часть 2 |
| 49 | 1К2(2К2, 3К2, 4К2)-Дутьевой вентилятор. Схема электрическая принципиальная | " |
| 50 | 1К3(2К3, 3К3, 4К3)-Вентилятор возврата уноса. Схема электрическая принципиальная | " |
| 51 | 1К4(2К4, 3К4, 4К4)-Решетка. Схема электрическая принципиальная | " |
| 52 | 1К5(1К6, 2К5, 2К6, 3К5, 3К6, 4К5, 4К6). Забрасыватель. Схема электрическая принципиальная | Альбом 4 ч.2 |
| 53 | 1К7(2К7, 3К7, 4К7) - Дробилка. Схемы электрическая принципиальная и подключений | " |
| 54 | Мех. 1(2,3) - Сетевой насос. Схема электрическая принципиальная. | " |
| 55 | Мех. 4(5) - Питательный насос. Схема электрическая принципиальная | " |
| 56 | Мех. 6(7) - Подпиточный насос. Схема электрическая принципиальная | " |
| 57 | Мех. 8(9,10) - Насос горячего водоснабжения. Схема электрическая принципиальная | " |
| 58 | Мех. 11(12) - Насос рабочей воды. Схема электрическая принципиальная | " |
| 59 | Мех. 13(14) - Насос исходной воды ГВ. Схема электрическая принципиальная. | " |
| 60 | Мех. 15(16,17) - Задвижка на напорном патрубке сетевого насоса. Схемы электрическая принципиальная и подключений | " |
| 61 | Мех. 18(19) - Перекачивающий насос. Схема электрическая принципиальная | " |
| 62 | Мех 21 - Вентиль подпиточный. Схема электрическая принципиальная | " |
| 63 | Мех 22(23) - Насос оборотного водоснабжения. Схема электрическая принципиальная | " |
| 64 | Мех. 24 - Задвижка на горячей воде. Схемы электрическая принципиальная и подключений | " |
| 65 | Мех. 26(27,28) - ВПУ. Насос исходной воды. Схема электрическая принципиальная | " |
| 66 | Мех. 31(32,33) - ВПУ. Подкачивающий насос. Схема электрическая принципиальная. | " |

Типовой проект разработан в соответствии действующими нормами и правилами и предусматривает мероприятия, обеспечивающие пожарную безопасность при эксплуатации здания.
Главный инженер проекта И.Левантин

Взам. инв. N | Подпись и дата | Инв. N подл.

Привязан:

| | | |
|---|---|---|
| Инв. N | | |
| Гл. спец. ТО | Мороз | |
| Нач. отд. | Евтущенко | |
| Н. контр. | Борщев | |
| Гл. спец. | Амбросова | |
| Рук. гр. | Дывнер | |
| Инж. | Шевченко | |

903-1-281.90 ЭМ

Котельная с 4 котлами Е-10-1,4 Р
Золошлакоудаление пневматическое

| Стадия | Лист | Листов |
|---|---|---|
| Р | 1 | 89 |

Главный корпус

Общие данные (начало)

Харьковский Сантехпроект

24566-09 5 Формат А2

Альбом 4 часть 1

## Ведомость чертежей основного комплекта марки-ЭМ (продолжение)

| Лист | Наименование | Примеч. |
|---|---|---|
| 67 | Мех. 34(35)-Насос-дозатор. Схемы электрическая принципиальная и подключений | Альбом 4 часть 2 |
| 68 | Мех. 75(76,77)-Вакуумный насос. Схема электрическая принципиальная | " |
| 69 | Мех. 80-Насос осветленной воды. Схема электрическая принципиальная | " |
| 70 | Мех. 81(82)-Дисковый затвор. Схема электрическая принципиальная | " |
| 71 | П-1-Приточный вентилятор. Схемы электрическая принципиальная и подключений | " |
| 72 | В1, П3 — вентилятор. Схемы электрическая принципиальная и подключений | " |
| 73 | Аварийная сигнализация. Схема электрическая принципиальная (начало) | " |
| 74 | Аварийная сигнализация. Схема электрическая принципиальная (окончание) | " |
| 75 | Механизмы топливоподачи. Схема управления функциональная | " |
| 76 | Механизмы топливоподачи. Схема управления принципиальная (начало) | " |
| 77 | Механизмы топливоподачи. Схема управления принципиальная (окончание) | " |
| 78 | Механизмы топливоподачи. Схема сигнализации принципиальная (начало) | " |
| 79 | Механизмы топливоподачи. Схема сигнализации принципиальная (окончание) | " |
| 80 | Мех. 41(42)-Дробилка. Схемы электрическая принципиальная и подключений | " |
| 81 | Мех. 43-Ленточный конвейер. Схемы электрическая принципиальная и подключений | " |
| 82 | Мех 44(45...50)-Плужковый сбрасыватель. Схемы принципиальная и подключений | " |
| 83 | Мех 60-Насос загрязненных вод. Схема электрическая принципиальная | " |
| 84 | Мех. 61-Вентиль дренчерной завесы. Схемы электрическая принципиальная и подключений | " |
| 85 | Мех. 62-Вентиль гидрообеспыливания. Схемы электрическая принципиальная и подключений | " |
| 86 | П2-Приточный вентилятор. Схемы электрическая принципиальная и подключений | " |

## Ведомость ссылочных и прилагаемых документов

| Обозначение | Наименование | Примеч. |
|---|---|---|
| | Ссылочные документы | |
| ОСТ 160.800485-84 | Устройства комплектные на напряжение до 1000В. Состав и оформление проектной документации передаваемой предприятию изготовителю | |
| ОЛМ. 684.000 -89 | Формализованный язык записи приборов и аппаратов. Инструкция | |
| ОЛМ-684.003 - 89 | Формализованный язык записи НКУ | |
| ОЛХ. 684.002 - 82 | Устройство комплектные низковольтные управления электродвигателями. Руководящие материалы по проектированию | |
| ОЛХ. 684.009 - 88 | Электрические аппараты и приборы. Монтажные символы | |
| Рабочий проект ОЛХ.084.214-86 ВНИИВ, г Чебоксары | Нормализованная серия блоков управления асинхронными двигателями с короткозамкнутым ротором Б 5030 | |
| 5.407-11 ВНИПИ ТПЭП | Заземление и зануление электроустановок | |
| 5.407-63 ВНИПИ ТПЭП | Прокладка проводов и кабелей в полиэтиленовых трубах в производственных помещениях | |
| 5.407-77 ВНИПИ ТПЭП | Установка кнопок ПКЕ, ПКУ и сигнальных приборов и автоматов АП50Б | |
| 7.407-4 вып. 2 ВНИПИ ТПЭП | Прокладка кабелей в каналах | |
| 5.407-88 ВНИПИ ТПЭП | Установка конструкций для прокладки кабелей | |
| 4.407-251 ВНИПИ ТПЭП | Прокладка кабелей напряжением до 35кВ в траншеях | |
| | Прилагаемые документы | |
| 903-1-281.90 | Монтажные изделия. Конструкторская документация | Альбом 13 |
| 903-1-281.90-ЭМ.Н | Низковольтные комплектные устройства. Задание заводу-изготовителю | Альбом 15 |
| 903-1-281.90- ЭМ.ЛО | 2КТП 400 кВА. Опросный лист | Альбом 4 часть 1 |
| 903-1-281.90 -ЭМ.С01 -ЭМ.С011 | Спецификация оборудования. Поставка заказчика | Альбом 16 |
| 903-1-281.90 -ЭМ.С02 | Спецификация оборудования Поставка подрядчика | Альбом 17 |
| 903-1-281.90-ЭМ.ИВБ. | Ведомость электромонтажных конструкций, подлежащих изготовлению в МЭЗ | Альбом 4 часть 1 |
| 903-1-281.90-ЭМ.ИВА | Ведомость изделий и материалов для изготовления электромонтажных конструкций и деталей в МЭЗ | Альбом 4 часть 1 |
| 903-1-281.90-ЭМ.ВМ | Ведомость потребности в материалах | Альбом 19 |

| N п/п | Перечень видов работ, для которых необходимо составить акты освидетельствования скрытых работ согласно СНиП 3.01.01-85 |
|---|---|
| 1 | Монтаж постоянных стояков электрических сетей, проводок, требующих заделки борозд, штроб и отверстий |
| 2 | Укладка и монтаж труб в подливке пола |
| 3 | Прокладка кабелей в траншее, защита кирпичом |
| 4 | Устройство наружного заземления |

## Указания по привязке проекта

1. При привязке необходимо решить вопросы внешнего электроснабжения.
2. Заполнить данные в прямоугольниках на чертежах.
3. Проектом предусмотрен вариант использования железобетонных конструкций здания в качестве заземляющего устройства на основании „Унифицированного задания" ГПИ „Электропроект" и ВНИПИ „Тяжпромэлектропроект" им. Ф.Б. Якубовского во исполнение пункта 4 технического циркуляра „Главэлектромонтажа" ММиССР, СССР л/9-6-786/78 от 29.12.1978г. Необходимые закладные элементы для присоединения заземляемого оборудования предусмотрены строительной частью.
При этом заземляемое оборудование присоединяется к закладным элементам при помощи стальной ленты сечением 3х30 и перемычек.
В условиях, не отвечающих требованиям циркуляра об использовании строительных конструкций в качестве заземляющих устройств, выполняются искусственные заземлители и контуры заземлений внутри зданий (сооружений).
4. Молниезащиту котельной выполнить по III категории — молниеприемная сетка и опуски по РД-34.21.122-87 предусмотрены в строительной части альбом N5.
5. Молниезащита открытого склада угля выполняется отдельно стоящими молниеприемниками МС-332 по серии 3-407-108, В.1.
6. Указания по монтажу электроаппаратуры, электропроводок силовой сети, заземления приведены на соответствующих чертежах.

Взам.инв.N | Подп. и дата | Инв.Nподл.

Привязан:

Инв. N

| | | |
|---|---|---|
| ГИП | Левонтин | |
| Гл.спец.ТО | Мороз | |
| Нач.отд. | Евтушенко | |
| Н.контр. | Борщев | |
| Гл.спец. | Амбросова | |
| Рук.гр. | Дывнер | |
| Инэн. | Шевченко | |
| Инэн | Лариотина | |

903-1-281.90 — ЭМ

Котельная с 4 котлами Е-10-1,4 Р
Золошлакоудаление пневматическое

| Главный корпус | Стадия | Лист | Листов |
|---|---|---|---|
| | Р | 2 | |

Общие данные (окончание)

Харьковский Сантехпроект

24566-09 6

Копировал Шелест

Формат А2

Альбом 4 часть 1

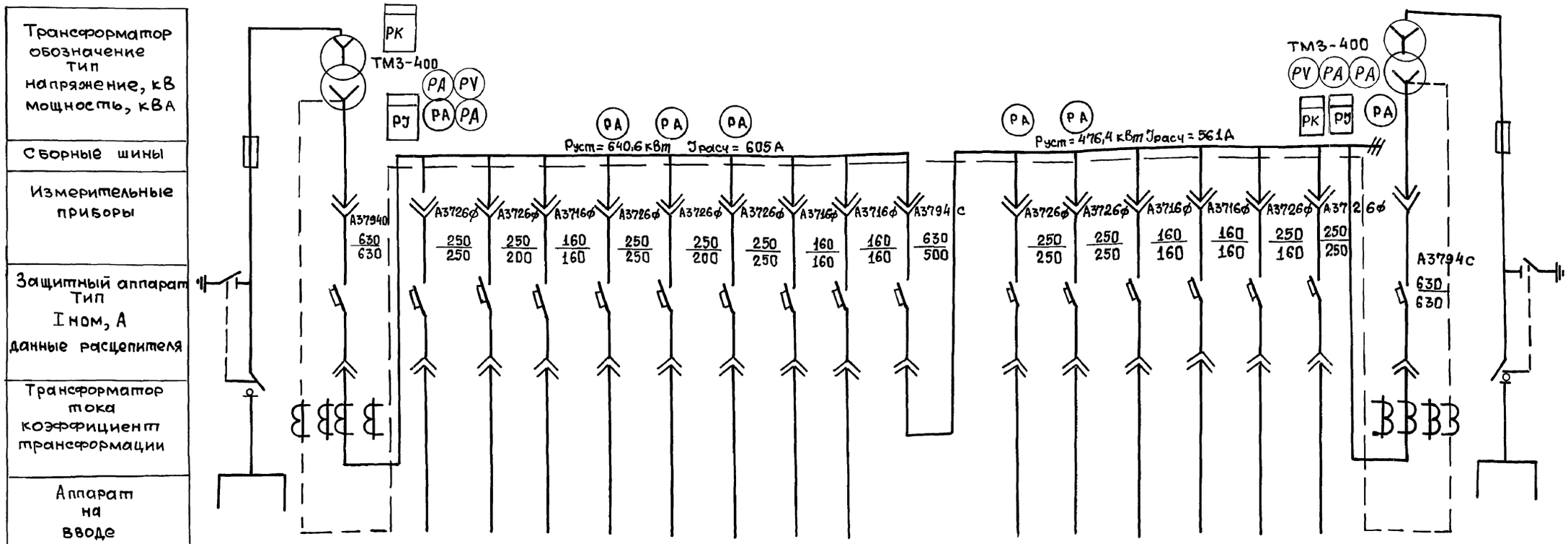


| Номер шкафа | | 1 | | | | 2 | | | | | 3 | | | | 4 | | | | |
|---|---|---|---|---|---|---|---|---|---|---|---|---|---|---|---|---|---|---|---|
| Тип шкафа | ШВВ-3 | ШНВ-1 | | | | ШНЛ-1 | | | | | ШНС-1 | | | | ШНВ-1 | | | | ШВВ-3 |
| Номер линии | | В1 | 1 | 2 | 3 | 4 | 5 | 6 | 7 | 8 | С | 9 | 10 | 11 | 12 | 13 | 14 | В2 | |
| Iрасч. линии | | | 202 | | 131 | 200 | 132 | 235 | 125 | 125 | | 200 | 235 | 125 | 125 | 140 | 202 | | |
| марка и сечение проводника или тип и номинальный ток шинопровода | | | 2(3×70+1×25) | | 1(3×120+1×35) | (3×120+1×35) | 3×95+1×35 | 2(3×70+1×25) | 3×70+1×25 | 3×70+1×25 | | 3×120+1×35 | 2(3×70+1×25) | 3×70+1×25 | 3×70+1×25 | 3×120+1×35 | 2(3×70+1×25) | | |
| Назначение линии | | Ввод от трансформатора 1Т | 1УК | Резерв | 1ПР | 5Щ Iсекция | 6Щ | 5Щ IIIсекция | 1Щ | 2Щ | Секционный автомат | 5Щ IIсекция | 5Щ IVсекция | 3Щ | 4Щ | 2ПР | 2УК | Ввод от трансформатора 2Т | |

| | | | | | |
|---|---|---|---|---|---|
| Нач. отд. | Евтушенко | | 903-1-281.90 ЭМ | | |
| Н. контр | Борщев | | Котельная с 4 котлами Е-10-1,4Р. Золошлакоудаление пневматическое | | |
| Гл. спец. | Амбросова | | Главный корпус | Стадия | Лист | Листов |
| Рук. гр. | Дыбнер | | | Р | 3 | |
| Техник | Лазаренко | | КТП-2×400. Схема однолинейная принципиальная | Харьковский Сантехпроект | | |

Привязан:

Инв. N

Инв. N подл. | Подпись и дата | Взам. инв. N

24566-09 7

Копировал: Шелест

Формат А2

Альбом 4 часть 1

| Распределительное устройство | Аппарат отходящей линии (ввода) Обозначение Тип Iном. А расцепитель или плавкая вставка А | Участок сети 1 | Пусковой аппарат обозначение Тип Iном. А расцепитель или плавкая вставка А уставка теплового реле А | Участок сети 2 | Кабель, провод: Участок сети | Обозначение | Марка | Количество жил и сечение | Длина, м | Труба: Обозначение на плане | Длина, м | Электроприемник: Обозначение | Руст. или Рном кВт | Iрасч. или Iном / Iпуск А | Наименование, тип, обозначение чертежа принципиальной схемы |
|---|---|---|---|---|---|---|---|---|---|---|---|---|---|---|---|
| 1Щ | | | | | 1 | 1Щ-Н | АВВГ | 1(3×70+1×25) | 50 | | | — | 79,4 | 125 | Ввод, КТП шкаф н.к. №2 |
| | | | | | – | | | | | | | | | | |
| | | | Б5130-3974 УХЛ4 100-80 | | – | | | | | | | 1К1 | 45 | 82,6 / 578,2 | Дымосос 4АМ200L4У3 ал.4,ч.2,лист 48 |
| | | | | | 2 | 1К1-Н1 | АВВГ | 1(3×35+1×16) | 47 | | | | | | |
| | | | | | – | | | | | | | 1К1-SA1 | — | — | Выключатель пакетный ПВ2-10 ал.4,ч.2,лист 48 |
| | | | | | 2 | 1К1-К2 | АКВВГ | 1(4×2,5) | 46 | | | | | | |
| | | | Б5130-3474 ГУХЛ4 31,5-25 | | – | | | | | | | 1К2 | 11 | 22,6 / 139,6 | Вентилятор 4А М160S8У3 ал.4,ч.2,лист 49 |
| | | | | | 2 | 1К2-Н1 | АВВГ | 1(3×6+1×4) | 36 | | | | | | |
| | | | | | – | | | | | | | 1К2-SA1 | — | — | Выключатель пакетный ПВ2-10 ал.4,ч.2,лист 49 |
| | | | | | 2 | 1К2-К2 | АКВВГ | 1(4×2,5) | 36 | | | | | | |
| | | | Б5130-2974 УХЛ4 10-8 | | – | | | | | | | 1К3 | 4 | 7,9 / 59,2 | Вентилятор возврата уноса 4А100 S4 ал.4,ч.2,лист 50 |
| | | | | | 2 | 1К3-Н1 | АВВГ | 1(4×2,5) | 34 | | | | | | |
| | | | | | – | | | | | | | 1К3-SA1 | — | — | Выключатель пакетный ПВ2-10 ал.4,ч.2,лист 50 |
| | | | | | 2 | 1К3-К4 | АКВВГ | 1(4×2,5) | 3 | | | | | | 2Щ, панель 1 лист 20 |
| | | | | | – | | | | | | | | | | Шкаф 1Ш лист 24 |
| | | | | | 2 | 1К3-К5 | АКВВГ | 1(10×2,5) | 30 | | | | | | |
| | | | Б5130-2874 ГУХЛ4 8-6 | | – | | | | | | | 1К4 | 2,2 | 4,5 | Решетка котла 2ПН-1126.2 ал.4,ч.2,лист 51 |
| | | | | | 2 | 1К4-Н1 | АВВГ | 1(2×2,5) | 27 | | | | | | |
| | | | | | – | | | | | | | 1К4-SA1 | — | — | Выключатель пакетный ПВ2-10 ал.4,ч.2,лист 51 |
| | | | | | 2 | 1К4-К2 | АКВВГ | 1(4×2,5) | 26 | | | | | | |
| | | | Б5130-2674 УХЛ4 5-4 | | – | | | | | | | 1К5 | 1,1 | 3 / 12 | Забрасыватель 4А80В6М300 ал.4,ч.2,лист 52 |
| | | | | | 2 | 1К5-Н1 | АВВГ | 1(4×2,5) | 30 | | | | | | |
| | | | | | – | | | | | | | 1К5-SA1 | — | — | Выключатель пакетный ПВ2-10 ал.4,ч.2,лист 52 |
| | | | | | 2 | 1К5-К2 | АКВВГ | 1(4×2,5) | 29 | | | | | | |
| | | | Б5130-2674 УХЛ4 5-4 | | – | | | | | | | 1К6 | 1,1 | 3 / 12 | Забрасыватель 4А80В6М300 ал.4,ч.2,лист 52 |
| | | | | | 2 | 1К6-Н1 | АВВГ | 1(4×2,5) | 32 | | | | | | |
| | | | | | – | | | | | | | 1К6-SA1 | — | — | Выключатель пакетный ПВ2-10 ал.4,ч.2,лист 52 |
| | | | | | 2 | 1К6-К2 | АКВВГ | 1(4×2,5) | 31 | | | | | | |

Данные о трубах см. трубозаготовительную ведомость листы ЭМ-36 ÷ ЭМ-38

| Распределительное устройство | Аппарат отходящей линии (ввода) Обозначение Тип Iном. А расцепитель или плавкая вставка А | Участок сети 1 | Пусковой аппарат Обозначение Тип Iном. А Расцепитель или плавкая вставка А уставка теплового реле А | Участок сети 2 | Кабель, провод: Участок сети | Обозначение | Марка | Количество жил и сечение | Длина, м | Труба: Обозначение на плане | Длина, м | Электроприемник: Обозначение | Руст. или Рном кВт | Iрасч. или Iном / Iпуск А | Наименование, тип, обозначение чертежа, принципиальной схемы |
|---|---|---|---|---|---|---|---|---|---|---|---|---|---|---|---|
| 1Щ | | | Б5130-3474 ГУХЛ4 31,5-25 | | 1 | | | | | | | 1К7 | 15 | 31,95 / 191,7 | Дробилка 4А180М8У3 ал.4,ч.2,лист 53 |
| | | | | | 2 | 1К7-Н1 | АВВГ | 1(3×6+1×4) | 38 | | | | | | |
| | | | | | – | | | | | | | 5Щ | | | Щит 5Щ. Панель 1 лист 21,22 |
| | | | | | 2 | 1К7-К2 | АКВВГ | 1(4×2,5) | 39 | | | | | | |
| | | | | | – | | | | | | | 1К7ЯК | — | — | Ящик клеммный |
| | | | 1К7 ЯК а У614 | | 2 | 1К7-К3 | АКВВГ | ?×2,5 | 38 | | | | | | |
| | | | | | – | | | | | а | | 1К7-SB | — | — | Кнопка управления ПКЕ-222-2У2 ал.4,ч.2,лист 53 |
| | | | | | 2 | 1К7-К4 | АПВ | 3(1×2,5) | 2 | | | | | | |
| | | | | | – | | | | | | | 1К7 ST | — | — | Переключатель пакетный ПП2-10 ал.4,ч.2,лист 53 |
| | | | | | 2 | 1К7-К5 | АПВ | 3(1×2,5) | 2 | | | | | | |

| | | | |
|---|---|---|---|
| Привязан: | Нач.отд. | Евтушенко | |
| | Н.контр. | Борщев | |
| | Гл.спец | Амбросова | |
| | Рук.гр. | Дывнер | |
| Инв. N | Инэн. | Ларютина | |
| | Инэн. | Шевченко | |

903-1-281.90 ЭМ

Котельная с 4 котлами Е-10-1,4р Золошлакоудаление пневматическое

Главный корпус

| Стадия | Лист | Листов |
|---|---|---|
| Р | 4 | |

Щит открытый 1Щ. Схема однолинейная принципиальная

Харьковский Сантехпроект

24566-09 8

Копировала: Шелест Формат А2

Взам. инв. N | Подп. и дата | Инв. N подл.

| Распределительное устройство | Аппарат отходящей линии (ВВОДа) Обозначение тип ном. А расцепитель или плавкая вставка А | Участок сети 1 | Пусковой аппарат Обозначение тип ном. А расцепитель или плавкая вставка А уставка теплового реле А | Участок сети 2 | Кабель, провод: Обозначение | Марка | Количество жил и сечение | Длина, м | Труба: Обозначение на плане | Длина, м | Электроприемник: Обозначение | Руст. или Рном. кВт | I расч. или Iном. Iпуск А | Наименование, тип, обозначение чертежа принципиальной схемы |
|---|---|---|---|---|---|---|---|---|---|---|---|---|---|---|
| 2Щ | | | | 1 | 2Ц-Н1 | АВВГ | 1(3х70+1х25) | 50 | | | | | | Ввод от КТП шкаф Н.Н. №2 |
| | | | | – | | | | | | | – | 79,4 | 125 | |
| | | | Б5130-3974 УХЛ4 100-80 | – | | | | | | | | | | |
| | | | | 2 | 2К1-Н1 | АВВГ | 1(3х35+1х16) | 55 | | | 2К1 | 45 | 82,6 / 578,2 | Дымосос 4АМ200L4У3 ал.Ч.4.2 лист 48 |
| | | | | – | | | | | | | | | | |
| | | | | 2 | 2К1-К2 | АКВВГ | 1(4х2,5) | 54 | | | 2К1-SA1 | — | — | Выключатель пакетный ПВ2-10 ал.Ч.4.2, лист 48 |
| | | | Б5130-3474 ГУХЛ4 31,5-25 | – | | | | | | | | | | |
| | | | | 2 | 2К2-Н1 | АВВГ | 1(3х6+1х4) | 43 | | | 2К2 | 11 | 22,6 / 135,6 | Вентилятор 4АМ160S6У3 ал.Ч.4.2 лист 49 |
| | | | | – | | | | | | | | | | |
| | | | | 2 | 2К2-К2 | АКВВГ | 1(4х2,5) | 43 | | | 2К2-SA1 | — | — | Выключатель пакетный ПВ2-10 ал.Ч.4.2 лист 49 |
| | | | Б5130-2974 УХЛ4 10-8 | – | | | | | | | | | | |
| | | | | 2 | 2К3-Н1 | АВВГ | 1(4х2,5) | 41 | | | 2К3 | 4 | 7,9 / 59,2 | Вентилятор возврата уноса 4А 100 S2 ал.Ч.4.2, лист 50 |
| | | | | – | | | | | | | | | | |
| | | | | 2 | 2К3-К2 | АКВВГ | 1(4х2,5) | 41 | | | 2К3-SA1 | — | — | Выключатель пакетный ПВ2-10 ал.Ч.4.2 лист 50 |
| | | | | – | | | | | | | | | | |
| | | | | 2 | 2К3-К4 | АКВВГ | 1(4х2,5) | 3 | | | | | | ЗЩ, панель 1 лист 20 |
| | | | Б5130-2874 ГУХЛ4 8-6 | – | | | | | | | | | | |
| | | | | 2 | 2К4-Н1 | АВВГ | 1(2х2,5) | 28 | | | 2К4 | 2,2 | 4,5 | Решетка колад 2ПН-1121,2 ал.Ч.4.2 лист 51 |
| | | | | – | | | | | | | | | | |
| | | | | 2 | 2К4-К2 | АКВВГ | 1(4х2,5) | 27 | | | 2К4-SA1 | — | — | Выключатель пакетный ПВ2-10 ал.Ч.4.2 лист 51 |
| | | | Б5130-2674 УХЛ4 5-4 | – | | | | | | | | | | |
| | | | | 2 | 2К5-Н1 | АВВГ | 1(4х2,5) | 32 | | | 2К5 | 1,1 | 3 / 12 | Забрасыватель 4АВО 86Н300 ал.Ч.4.2 лист 52 |
| | | | | – | | | | | | | | | | |
| | | | | 2 | 2К5-К2 | АКВВГ | 1(4х2,5) | 31 | | | 2К5-SA1 | — | — | Выключатель пакетный ПВ2-10 ал.Ч.4.2, лист 52 |
| | | | Б5130-2674 УХЛ4 5-4 | – | | | | | | | | | | |
| | | | | 2 | 2К6-Н1 | АВВГ | 1(4х2,5) | 34 | | | 2К6 | 1,1 | 3 / 12 | Забрасыватель ал.Ч.4.2, лист 52 |
| | | | | – | | | | | | | | | | |
| | | | | 2 | 2К6-К2 | АКВВГ | 1(4х2,5) | 33 | | | 2К6-SA1 | — | — | Выключатель пакетный ПВ2-10 ал.Ч.4.2, лист 52 |

| Распределительное устройство | Аппарат отходящей линии (ВВОДа) Обозначение тип ном. А расцепитель или плавкая вставка А | Участок сети 1 | Пусковой аппарат Обозначение тип ном. А расцепитель или плавкая вставка А уставка теплового реле А | Участок сети 2 | Кабель, провод: Обозначение | Марка | Количество жил и сечение | Длина, м | Труба: Обозначение на плане | Длина, м | Электроприемник: Обозначение | Руст. или Рном. кВт | I расч. или Iном. Iпуск А | Наименование, тип, обозначение чертежа принципиальной схемы |
|---|---|---|---|---|---|---|---|---|---|---|---|---|---|---|
| 2Щ | | | Б5130-3474 ГУХЛ4 31,5-25 | – | | | | | | | | | | |
| | | | | 2 | 2К7-Н1 | АВВГ | 1(3х6+1х4) | 38 | | | 2К7 | 15 | 31,95 / 191,7 | Дробилка 4А180М4У3 ал.Ч.4.2 лист 53 |
| | | | | – | | | | | | | | | | |
| | | | | 2 | 2К7-К2 | АКВВГ | 4х2,5 | 40 | | | 5Щ | | | Щит 5Щ панель 1 лист 21,22 |
| | | | | – | | | | | | | | | | |
| | | | | 2 | 2К7-К3 | АКВВГ | 7х2,5 | 38 | | | 2К7-ЯК | | | Ящик клеммный |
| | | | 2К7-ЯК У6Ч4 | – | | | | | | а | 2К7 SB | | | Кнопка управления ПКЕ-222-2У2 ал.Ч.4.2 лист 53 |
| | | | | 2 | 2К7-К4 | АПВ | 3(1х2,5) | 2 | | | | | | |
| | | | | – | | | | | | | 2К7 ST | | | Переключатель пакетный ПП2-10 ал.Ч.4.2, лист 53 |
| | | | | 2 | 2К7-К5 | АПВ | 3(1х2,5) | 2 | | | | | | |

Данные о трубах см. трубозаготовительную ведомость листы ЭМ-36 ÷ ЭМ-38

| | | | |
|---|---|---|---|
| Привязан: | | | 903-1-281.90 ЭМ |
| | | | Котельная с 4 котлами Е-10-1,4Р Золошлакоудаление пневматическое |
| | Нач.отд. | Евтушенко | Главный корпус |
| | Н.контр. | Борцев | Стадия: Р; Лист: 5; Листов: |
| | Гл.спец. | Андросова | |
| | Рук.гр. | Дывнер | Щит открытый 2Щ, схема однолинейная принципиальная |
| Инв.№ | Инж. | Ларютина | Харьковский Сантехпроект |
| | Инж. | Шевченко | |

| Распределительное устройство | Аппарат отходящей линии (ввода) Обозначение Тип Iном. А расцепитель или плавкая вставка А | Участок сети 1 | Пусковой аппарат Обозначение Тип Iном. А расцепитель или плавкая вставка А уставка теплового реле А | Участок сети 2 | Кабель, провод: Участок сети | Обозначение | Марка | Количество жил и сечение | Длина, м | Труба: Обозначение на плане | Длина, м | Электроприемник: Обозначение | Руст. или Рком кВт | Iрасч. или Iном. Iпуск А | Наименование, тип, обозначение чертежа принципиальной схемы |
|---|---|---|---|---|---|---|---|---|---|---|---|---|---|---|---|
| ЗЩ | | | | | 1 | ЗЩ-Н | АВВГ | 1(3×70+1×25) | 53 | | | — | 79,4 | 125 | Ввод от КТП Шкаф Н.Н. N3 |
| | | | Б5130-3974 УхЛ4 100-80 | | 2 | 3К1-Н1 | АВВГ | 1(3×35+1×16) | 62 | | | 3К1 | 45 | 82,6 / 578,2 | Дымосос 4АМ200L4У3 ал.4,ч.2,лист48 |
| | | | | | 2 | 3К1-К2 | АКВВГ | 1(4×2,5) | 61 | | | 3К1-SA1 | — | — | Выключатель пакетный ПВ2-10 ал.4,ч.2,лист48 |
| | | | Б5130-3474 ГУхЛ4 31,5-25 | | 2 | 3К2-Н1 | АВВГ | 1(3×6+1×4) | 50 | | | 3К2 | 11 | 22,6 / 135,6 | Вентилятор 4АМ160S6У3 ал.4,ч.2,лист49 |
| | | | | | 2 | 3К2-К2 | АКВВГ | 1(4×2,5) | 50 | | | 3К2-SA1 | — | — | Выключатель пакетный ПВ2-10 ал.4,ч.2,лист49 |
| | | | Б5130-2974 УхЛ4 10-8 | | 2 | 3К3-Н1 | АВВГ | 1(4×2,5) | 48 | | | 3К3 | 4 | 7,9 / 59,2 | Вентилятор возврата уноса 4А100S2 ал.4,ч.2,лист50 |
| | | | | | 2 | 3К3-К2 | АКВВГ | 1(4×2,5) | 48 | | | 3К3-SA1 | — | — | Выключатель пакетный ПВ2-10 ал.4,ч.2,лист50 |
| | | | | | 2 | 1К3-К4 | АКВВГ | 1(4×2,5) | 3 | | | | | | 4Щ, панель1 лист 20 |
| | | | Б5130-2874 ГУхЛ4 8-6 | | 2 | 3К4-Н1 | АВВГ | 1(2×2,5) | 36 | | | 3К4 | 2,2 | 4,5 | Решетка котла 2ПН-112Л2 ал.4,ч.2,лист51 |
| | | | | | 2 | 3К4-К2 | АКВВГ | 1(4×2,5) | 35 | | | 3К4-SA1 | — | — | Выключатель пакетный ПВ2-10 ал.4,ч.2,лист51 |
| | | | Б5130-2674 УхЛ4 5-4 | | 2 | 3К5-Н1 | АВВГ | 1(4×2,5) | 39 | | | 3К5 | 1,1 | 3 / 12 | Забрасыватель 4А80 В6М300 ал4,ч.2,лист52 |
| | | | | | 2 | 3К5-К2 | АКВВГ | 1(4×2,5) | 38 | | | 3К5-SA1 | — | — | Выключатель пакетный ПВ2-10 ал.4,ч.2,лист52 |
| | | | Б5130-2674 УхЛ4 5-4 | | 2 | 3К6-Н1 | АВВГ | 1(4×2,5) | 41 | | | 3К6 | 1,1 | 3 / 12 | Забрасыватель 4А80 В6М300 ал.4,ч.2,лист52 |
| | | | | | 2 | 3К6-К2 | АКВВГ | 1(4×2,5) | 40 | | | 3К6-SA1 | — | — | Выключатель пакетный ПВ2-10 ал.4,ч.2,лист52 |

| Распределительное устройство | Аппарат отходящей линии (ввода) Обозначение Тип Iном. А Расцепитель или плавкая вставка А уставка теплового реле А | Участок сети 1 | Пусковой аппарат Обозначение Тип Iном. А расцепитель или плавкая вставка А уставка теплового реле А | Участок сети 2 | Кабель, провод: Участок сети | Обозначение | Марка | Количество жил и сечение | Длина, м | Труба: Обозначение на плане | Длина, м | Электроприемник: Обозначение | Руст. или Рном. кВт | Iрасч. или Iном. Iпуск А | Наименование тип, обозначение чертежа принципиальной схемы |
|---|---|---|---|---|---|---|---|---|---|---|---|---|---|---|---|
| ЗЩ | | | Б5130-3474 ГУхЛ4 31,5-25 | | - | | | | | | | | | | |
| | | | | | 2 | 3К7-Н1 | АВВГ | 1(3×6+1×4) | 45 | | | 3К7 | 15 | 31,95 / 191,7 | Дробилка 4А180М8У3 ал.4,ч.2 лист 53 |
| | | | | | - | | | | | | | | | | |
| | | | | | 2 | 3К7-К2 | АКВВГ | 4×2,5 | 41 | | | 5Щ | — | — | Щит 5Щ, панель 1 лист 21, 22 |
| | | | | | - | | | | | | | | | | |
| | | | | | 2 | 3К7-К3 | АКВВГ | 7×2,5 | 45 | | | 3К7-ЯК | — | — | Ящик клеммный |
| | | | 3К7ЯК У614 | | - | | | | | | а | 3К7-SB | — | — | Кнопка управления КЕ-222-2У2 ал.4,ч.2,лист53 |
| | | | | | 2 | 3К7-К4 | АПВ | 3(1×2,5) | 2 | | | | | | |
| | | | | | - | | | | | | | 3К7 ST | — | — | Переключатель пакетный ПП2/10 ал.4,ч.2,лист53 |
| | | | | | 2 | 3К7-К5 | АПВ | 3(1×2,5) | 2 | | | | | | |

Данные о трубах см. трубозаготовительную ведомость листы ЭМ 36 ÷ ЭМ-38

Привязан:

Инв. N

| | | |
|---|---|---|
| Нач.отд | Евтушенко | |
| Н. контр. | Борщев | |
| Гл.спец | Амбросова | |
| Рук.гр. | Дыбнер | |
| Инэн. | Ларютина | |
| Инэн. | Шевченко | |

903-1-281.90 ЭМ

Котельная с 4 котлами Е-10-1,4 Р. Золошлакоудаление пневматическое.

Главный корпус

| Стадия | Лист | Листов |
|---|---|---|
| Р | 6 | |

Щит открытый ЗЩ. Схема однолинейная принципиальная

Харьковский Сантехпроект

24566-09 10

Копировала: Шелест Формат А2

Инв.№подл. | Подп. и дата | Взам.инв.N

| Распределительное устройство | Аппарат отходящей линии (ввода) Обозначение Тип Iном А расцепитель или плавкая вставка | Участок сети 1 | Пусковой аппарат Обозначение Тип Iном. А расцепитель или плавкая вставка А уставка теплового реле А | Участок сети 2 | Кабель, провод: Участок сети | Обозначение | Марка | Количество жил и сечение | Длина, м | Труба: Обозначение на плане | Длина, м | Электроприемник: Обозначение | Руст. или Рном. кВт | Iрасч. или Iном. / Iпуск. А | Наименование, тип, обозначение чертежа принципиальной схемы |
|---|---|---|---|---|---|---|---|---|---|---|---|---|---|---|---|
| 4Щ | | | | | 1 | 1Щ-Н | АВВГ | 1(3×70+1×25) | 55 | | | — | 79,4 | 125 | Ввод от КТП шкаф н.н. №4 |
| | | | Б5130-3974 УхЛ4 100-80 | | 2 | 4К1-Н1 | АВВГ | 1(3×35++1×16) | 69 | | | 4К1 | 45 | 82,6 / 578,2 | Дымосос 4АМ200L4У3 ал.4,ч.2, лист48 |
| | | | | | 2 | 4К1-К2 | АКВВГ | 1(4×2,5) | 68 | | | 4К1-SA1 | — | — | Выключатель пакетный ПВ2-10 ал.4,ч.2, лист48 |
| | | | Б5130-3474 УхЛ4 31,5-25 | | 2 | 4К2-Н1 | АВВГ | 1(3×6++1×4) | 58 | | | 4К2 | 11 | 22,6 / 133,6 | Вентилятор 4АМ160S6У3 ал.4,ч.2, лист49 |
| | | | | | 2 | 4К2-К2 | АКВВГ | 1(4×2,5) | 58 | | | 4К2-SA1 | — | — | Выключатель пакетный ПВ2-10 ал.4,ч.2, лист49 |
| | | | Б5130-2974 УхЛ4 10-8 | | 2 | 4К3-Н1 | АВВГ | 1(4×2,5) | 55 | | | 4К3 | 4 | 7,9 / 59,2 | Вентилятор возврата уноса 4А100S2 ал.4,ч.2, лист50 |
| | | | | | 2 | 4К3-К2 | АКВВГ | 1(4×2,5) | 55 | | | 4К3-SA1 | — | — | Выключатель пакетный ПВ2-10 ал.4,ч.2, лист50 |
| | | | Б5130-2874 УхЛ4 8-6 | | 2 | 4К4-Н1 | АВВГ | 1(2×2,5) | 44 | | | 4К4 | 2,2 | 4,5 | Решетка котла 2ПН-112L2 ал.4,ч.2, лист51 |
| | | | | | 2 | 4К4-К2 | АКВВГ | 1(4×2,5) | 43 | | | 4К4-SA1 | — | — | Выключатель пакетный ПВ2-10 ал.4,ч.2, лист51 |
| | | | Б5130-2674 УхЛ4 5-4 | | 2 | 4К5-Н1 | АВВГ | 1(4×2,5) | 48 | | | 4К5 | 1,1 | 3 / 12 | Забрасыватель 4А80В6М300 ал.4,ч.2, лист52 |
| | | | | | 2 | 4К5-К2 | АКВВГ | 1(4×2,5) | 47 | | | 4К5-SA1 | — | — | Выключатель пакетный ПВ2-10 ал.4,ч.2, лист52 |
| | | | Б5130-2674 УхЛ4 5-4 | | 2 | 4К6-Н1 | АВВГ | 1(4×2,5) | 46 | | | 4К6 | 1,1 | 3 / 12 | Забрасыватель 4А80В6М300 ал.4,ч.2, лист52 |
| | | | | | 2 | 4К6-К2 | АКВВГ | 1(4×2,5) | 45 | | | 4К6-SA1 | — | — | Выключатель пакетный ПВ2-10 ал.4,ч.2, лист52 |

| Распределительное устройство | Аппарат отходящей линии (ввода) Обозначение Тип Iном А расцепитель или плавкая вставка А | Участок сети 1 | Пусковой аппарат Обозначение Тип Iном. А расцепитель или плавкая вставка А уставка теплового реле А | Участок сети 2 | Кабель, провод: Участок сети | Обозначение | Марка | Количество жил и сечение | Длина, м | Труба: Обозначение на плане | Длина, м | Электроприемник: Обозначение | Руст. или Рном. кВт | Iрасч. или Iном. / Iпуск. А | Наименование, тип, обозначение чертежа принципиальной схемы |
|---|---|---|---|---|---|---|---|---|---|---|---|---|---|---|---|
| 4Щ | | | Б5130-3474 УхЛ4 31,5-25 | | 1 | | | | | | | 4К7 | 15 | 31,95 / 191,7 | Дробилка 4А180М8У3 ал.4,ч.2, лист53 |
| | | | | | 2 | 4К7-Н1 | АВВГ | 1(3×6 1×4) | 52 | | | | | | |
| | | | | | 1 | | | | | | | 5Щ | — | — | Щит 5Щ Панель 1 лист 21,22 |
| | | | | | 2 | 4К7-К2 | АКВВГ | 4×2,5 | 42 | | | | | | |
| | | | | | 1 | | | | | | | 4К7 ЯК | — | — | Ящик клеммный |
| | | | | | 2 | 4К7-К3 | АКВВГ | 7×2,5 | 52 | | | | | | |
| | | | 4К7 ЯК а У614 | | 1 | | | | | а | | 4К7 SB | — | — | Кнопка управления ПКЕ-222-2У2 ал.4,ч.2, лист53 |
| | | | | | 2 | 4К7-К4 | АПВ | 3(1×2,5) | 2 | | | | | | |
| | | | | | 1 | | | | | | | 4К7 ST | — | — | Переключатель пакетный ПП2-10 ал.4,ч.2, лист53 |
| | | | | | 2 | 4К7-К5 | АПВ | 3(1×2,5) | 2 | | | | | | |

Данные о трубах см. трубозаготовительную ведомость листы ЭМ-36 ÷ ЭМ-38.

Привязан:

Инв. №

| | | |
|---|---|---|
| Нач.отд. | Евтушенко | |
| Н. контр. | Борщев | |
| Гл.спец. | Амбросова | |
| Рук. гр. | Дыбнер | |
| Инэн | Ларютина | |
| Инэн | Шевченко | |

903-1-281.90 ЭМ

Котельная с 4 котлами Е-10-1,4Р
Золошлакоудаление пневматическое

Главный корпус

| Стадия | Лист | Листов |
|---|---|---|
| Р | 7 | |

Щит открытый 4Щ. Схема однолинейная принципиальная

Харьковский Сантехпроект

24566-09 11

Копировала: Шелест Формат А2

Взам. инв. № | Подп. и дата | Инв. № подл.

Альбом 4 часть 1

| Распределительное устройство | Аппарат отходящей линии /ввода/ Обозначение тип ном. А расцепитель или плавкая вставка А | Участок сети 1 | Пусковой аппарат Обозначение тип ном. А расцепитель или плавкая вставка А уставка теплового реле А | Участок сети 2 | Кабель, провод: Участок сети | Обозначение | Марка | Количество жил и сечение | Длина, м | Труба: Обозначение на плане | Длина, м | Электроприемник: Обозначение | Руст. или Рном. кВт | расч. или ном. пуск А | Наименование, тип, обознач. чертежа принципиальной схемы |
|---|---|---|---|---|---|---|---|---|---|---|---|---|---|---|---|
| 5Щ, I секция, Панель 1 | | | | | 1 | 5Щ-Н3 | АВВГ | 1(3х120+1х35) | 17 | | | — | 151 | 200 | ВВОД от КТП, шкаф 2 |
| | | | Б5130-3774 УХЛ4 63-50 | | — / 2 | 75-Н1 | АВВГ | 1(3х16+1х10) | 50 | | | 75 | 30 | 56/364 | Вакуумный насос N1 4А200L6У3 ал.4, ч.2 лист 68 |
| | | | | | 2 | 75-К2 | АКВВГ | 1(4х2,5) | 50 | | | Я | — | — | Ящик управления лист 26 |
| | | | Б5130-3774 УХЛ4 63-50 | | — / 2 | 76-Н1 | АВВГ | 1(3х16+1х10) | 58 | | | 76 | 30 | 56/364 | Вакуумный насос N 2 4А200L6У3 ал.4, ч.2 лист 68 |
| | | | | | — / 2 | 76-К2 | АКВВГ | 1(4х2,5) | 50 | | | Я | — | — | Ящик управления лист 26 |
| | | | Б5130-3274Г УХЛ4 20-16 | | — / 2 | 78-Н1 | АВВГ* | 1(4х2,5) | — | | | 78 | 7,5 | 14,8/103,6 | ШНЕК N1 А02-51-4 |
| | | | | | — / 2 | 78-К2 | АКВВГ* | 1(4х2,5) | — | | | 78SB | — | — | Кнопка управления ПКЕ-222-2У3 |
| Панель 2 | | | Б5130-3274Г УХЛ4 20-16 | | — / 2 | 13-Н1 | АВВГ | 1(4х2,5) | 43 | | | 13 | 7,5 | 14,8/111 | Насос исходной воды Г. Б. N1 4А112 М2 ал.4, ч.2 лист 59 |
| | | | | | — / 2 | 13-К2 | АКВВГ | 1(4х2,5) | 45 | | | 13-SA1 | — | — | Пакетный выключатель ПВ2-10 ал.4, ч.2 лист 59 |
| | | | Б5130-3274Г УХЛ4 20-16 | | — / 2 | 18-Н1 | АВВГ | 1(4х2,5) | 32 | | | 18 | 7,5 | 14,8/111 | Перекачивающий насос N1; 4А112 М2 ал.4, ч.2 лист 61 |
| | | | | | — / 2 | 18-К2 | АКВВГ | 1(4х2,5) | 26 | | | 18-SA1 | — | — | Выключатель пакетный ПВ2-10 ал.4, ч.2 лист 61 |
| | | | Б5130-2674Г УХЛ4 5-4 | | — / 2 | 20-Н1 | АВВГ | 1(4х2,5) | 47 | | | 20 | 2,2 | 4,6/29,9 | ВПУ. Насос регенеративных ВОД 4А80В2 |
| | | | | | — / 2 | 20-К2 | АКВВГ | 1(4х2,5) | 47 | | | 20-SB | — | — | Пост управления ПКЕ-222-2У3 |
| | | | Б5130-3174 УХЛ4 16-12,5 | | — / 2 | 26-Н1 | АВВГ | 1(4х2,5) | 40 | | | 26 | 5,5 | 11,5/80,5 | ВПУ. Насос исходной воды N1 4А112 М4 ал.4, ч.2 лист 65 |
| | | | | | — / 2 | 26-К2 | АКВВГ | 1(4х2,5) | 37 | | | 26-SA1 | — | — | Пакетный выключатель ПВ2-10 ал.4, ч.2 лист 65 |
| | QF9 АК63-3МГУЗ 63 5 | | | | 1 / — | 36-Н1 | АВВГ | 1(4х2,5) | 45 | | | 36-ШР | 1,7 | 4 | Розетка насоса загрязненных вод ГНОМ 16/15 РК25-4 |

| Распределительное устройство | Аппарат отходящей линии /ввода/ Обозначение Тип ном. А расцепитель или плавкая вставка А | Участок сети 1 | Пусковой аппарат Обозначение тип ном. А расцепитель или плавкая вставка А уставка теплового реле А | Участок сети 2 | Кабель, провод: Участок сети | Обозначение | Марка | Количество жил и сечение | Длина, м | Труба: Обозначение на плане | Длина, м | Электроприемник: Обозначение | Руст. или Рном. кВт | расч. или ном. пуск А | Наименование, тип, обознач. чертежа принципиальной схемы |
|---|---|---|---|---|---|---|---|---|---|---|---|---|---|---|---|
| Панель 3 | | | Б5130-3174Г УХЛ4 16-12,5 | | — / 2 | 27-Н1 | АВВГ | 1(4х2,5) | 40 | | | 27 | 5,5 | 11,5/80,5 | ВПУ. Насос исходной воды N2 4А112 М4 ал.4, ч.2 лист 65 |
| | | | | | — / 2 | 27-К2 | АКВВГ | 1(4х2,5) | 37 | | | 27-SA1 | — | — | Выключатель пакетный ПВ2-10 ал.4, ч.2 лист 65 |
| | QF3 АК63-1-МУЗ 63 0,6 | | | | — / 2 | 21-Н1 | АВВГ | 1(2х2,5) | 23 | | | 21-YA | 0,032 | 0,14 | Электромагнитный вентиль ЕСПР ал.4., ч.2 лист 62 |
| | | | | | — / 2 | 21-К2 | АКВВГ | 1(4х2,5) | 28 | | | Т-3СК | — | — | Соединительная коробка |
| | | | Б5130-3174Г УХЛ4 16-12,5 | | — / 2 | 6-Н1 | АВВГ | 1(4х2,5) | 35 | | | 6 | 5,5 | 11,5/80,5 | Подпиточный насос N1 4А112 М4 ал.4, ч.2 лист 56 |
| | | | | | — / 2 | 6-К2 | АКВВГ | 1(4х2,5) | 32 | | | 6-SA1 | — | — | Пакетный выключатель ПВ2-10 ал.4, ч.2 лист 56 |
| | | | Б5130-3274Г УХЛ4 20-16 | | — / 2 | 11-Н1 | АВВГ | 1(4х2,5) | 48 | | | 11 | 7,5 | 14,8/Н1 | Насос рабочей воды N1 4А112 М2 ал.4, ч.2 лист 58 |
| | | | | | — / 2 | 11-К2 | АКВВГ | 1(4х2,5) | 44 | | | 11-SA1 | — | — | Пакетный выключатель ПВ2-10 ал.4, ч.2 лист 58 |
| | | | Б5130-3174Г УХЛ4 16-12,5 | | — / 2 | 31-Н1 | АВВГ | 1(4х2,5) | 42 | | | 31 | 5,5 | 11,5/80,5 | ВПУ. Подкачивающий насос N1 4А112 М4 ал.4, ч.2 лист 66 |
| | | | | | — / 2 | 31-К2 | АКВВГ | 1(4х2,5) | 39 | | | 31-SA1 | — | — | Выключатель пакетный ПВ2-10 ал.4, ч.2 лист 66 |
| | QF4 BAS125 25 6,3 | | | | — / 2 | 5Щ-Н7 | АВВГ | 1(2х2,5) | 70 | | | — | 1 | 4,5 | Питание щита управления NS осадительная станция |
| | QF7 BAS125 25 20 | | | | — / 2 | 5Щ-Н2 | АВВГ | 1(3х4+1х2,5) | 18 | | | — | 12,5 | 20 | Питание щита КИП ~380/220В |

Данные о трубах см. трубозаготовительную ведомость листы ЭМ-36 ÷ ЭМ-38.

Продолжение см. лист 9.

Кабели, отмеченные *, учтены в проекте наружных сетей к осадительной станции.

Взам. инв. N | Подпись и дата | Инв. N подл.

привязан:

Инв. N

| | | |
|---|---|---|
| Нач. отд. | Евтушенко | |
| Н. контр. | Борщев | |
| Гл. спец. | Амбрасова | |
| Рук. гр. | Дыбнер | |
| Инж. | Ларютина | |
| Инж. | Шевченко | |

**903-1-281.90 ЭМ**

Котельная с 4 котлами Е-10-1,4Р. Золошлакоудаление пневматическое.

Главный корпус

| Стадия | Лист | Листов |
|---|---|---|
| Р | 8 | |

Щит открытый 5Щ, схема однолинейная принципиальная (начало).

Харьковский сантехпроект

24566-09 12

формат А2

Альбом 4 часть 1

| Распределительное устройство | Аппарат отходящей линии (ввода) Обозначение Тип Iном. А расцепитель или плавкая вставка А | Участок сети 1 | Пусковой аппарат Обозначение Тип Iном. А расцепитель или плавкая вставка А уставка теплового реле А | Участок сети 2 | Кабель, провод: Участок сети | Обозначение | Марка | Количество жил и сечение | Длина, м | Труба: Обозначение на плане | Длина, м | Электроприемник: Обозначение | Руст. или Рном кВт | Iрасч. или Iном / Iпуск А | Наименование, тип, обозначение чертежа принципиальной схемы |
|---|---|---|---|---|---|---|---|---|---|---|---|---|---|---|---|
| 5Щ I секция Панель 3 | | | Б5130-3174 УХЛ4 16-12,5 | | 2 | 80-Н1 | АВВГ | 1(3х4+1х2,5) | 33 | | | 80 | 5,5 | 11,5 / 80,5 | Насос осветленной воды 4А112М4 ал.4, ч.2 лист69 |
| | | | | | 2 | 80-К2 | АКВВГ | 1(4х2,5) | 33 | | | 80SB | — | — | Кнопка управления ПКЕ-222-2У3 ал.4, ч.2, лист69 |
| | | | | | 2 | 80-К3 | АКВВГ | 1(4х2,5) | 95 | | | 80SB1 | — | — | Кнопка управления (в насосной станции) ал.4, ч.2, лист69 |
| | | | | | 2 | 80-К4 | АКВВГ | 1(4х2,5) | 50 | | | Я | — | — | Ящик Я лист 26 |
| | | | Б5130-3474 УХЛ4 31,5-25 | | 2 | 22-Н1 | АВВГ | 1(3х4+1х2,5) | 25 | | | 22 | 11 | 21,96 / 164,7 | Насос оборотного водоснабжения 4А132М4 ал.4, ч.2, лист63 |
| | | | | | 2 | 22-К2 | АКВВГ | 1(4х2,5) | 23 | | | 22-SA1 | — | — | Выключатель пакетный ПВ2-10 ал.4, ч.2 лист63 |
| | | | Б5130-3274 УХЛ4 20-16 | | 2 | 29-Н1 | АВВГ | 1(4х2,5) | 55 | | | 29 | 7,5 | 14,8 / 111 | ВПУ. Насос отмывочных вод №1 4АМ112М2 |
| | | | | | 2 | 29-К2 | АКВВГ | 1(4х2,5) | 57 | | | 29-SA1 | — | — | Пакетный выключатель ПВ2-10 |
| | | | Б5130-2074 УХЛ4 1,6-1 | | 2 | 34-К2 | АКВВГ | 1(10х2,5) | 55 | | | 34-ЯК | — | — | Клеммный ящик ал.4, ч.2, лист67 |
| | | | 34-ЯК У615 | а | 2 | 34-Н1 | ПВ1 | 4(1х1) | 3 | | а | 34 | 0,25 | 0,86 / 4,3 | Насос-дозатор 4АА63А4 ал.4, ч.2, лист67 |
| | | | | | 2 | 34-К3 | АКВВГ | 1(5х2,5) | 2 | | | 34-SB | — | — | Пост управления ПКЕ-212-2У2 ал.4, ч.2, лист67 |
| | | | | | 2 | 34-К4 | АКВВГ | 1(4х2,5) | 6 | | | Х-СК | — | — | Соединительная коробка КИП |
| | ВА51-33 QF2 160 160 | | | | | | | | | | | — | — | 119 | Секционный автомат |
| 5Щ II секция Панель 4 | | | | | 1 | 5Щ-Н6 | АВВГ | 1(3х120+1х35) | 15 | | | — | 114,6 | 200 | Ввод от КТП шкаф №3 |
| | | | Б5130-3174 УХЛ4 16-12,5 | | 2 | 32-Н1 | АВВГ | 1(4х2,5) | 44 | | | 32 | 5,5 | 11,5 / 80,5 | ВПУ. Подкачивающий насос №2 4АМ112М14 ал.4, ч.2, лист66 |
| | | | | | 2 | 32-К2 | АКВВГ | 1(4х2,5) | 40 | | | 32-SA1 | — | — | Выключатель пакетный ПВ2-10 ал.4, ч.2, лист66 |

| Распределительное устройство | Аппарат отходящей линии (ввода) Обозначение Тип Iном. А расцепитель или плавкая вставка А | Участок сети 1 | Пусковой аппарат Обозначение Тип Iном. А расцепитель или плавкая вставка А уставка теплового реле А | Участок сети 2 | Кабель, провод: Участок сети | Обозначение | Марка | Количество жил и сечение | Длина, м | Труба: Обозначение на плане | Длина, м | Электроприемник: Обозначение | Руст. или Рном кВт | Iрасч. или Iном / Iпуск А | Наименование, тип, обозначение чертежа принципиальной схемы |
|---|---|---|---|---|---|---|---|---|---|---|---|---|---|---|---|
| 5Щ, панель 4 | | | Б5130-2674 УХЛ4 5-4 | | 2 | 37-Н1 | АВВГ | 1(4х2,5) | 48 | | | 37 | 1,5 | 3,3 / 21,5 | ВПУ. Насос рециркуляционный 4АМ80А2 |
| | | | | | 2 | 37-К2 | АКВВГ | 1(4х2,5) | 47 | | | 37-SB | — | — | Кнопка управления ПКЕ-212-2У2 |
| | | | Б5130-3274 УХЛ4 20-16 | | 2 | 14-Н1 | АВВГ | 1(4х2,5) | 43 | | | 14 | 7,5 | 14,8 / 111 | Насос исходной воды 2.В.N2 4АМ112М2 ал.4, ч.2, лист59 |
| | | | | | 2 | 14-К2 | АКВВГ | 1(4х2,5) | 47 | | | 14-SA1 | — | — | Выключатель пакетный ПВ2-10 ал.4, ч.2, лист59 |
| | QF8 ВА51-25 25 20 | | | | 2 | 5Щ-Н5 | АВВГ | 1(3х4+1х2,5) | 18 | | | — | 12,5 | 20 | Питание щита КИП ~380/220В |
| | | | Б5130-3274 УХЛ4 20-16 | | 2 | 19-Н1 | АВВГ | 1(4х2,5) | 34 | | | 19 | 7,5 | 14,8 / 111 | Перекачивающий насос №2 4АМ112М2У2 ал.4, ч.2, лист61 |
| | | | | | 2 | 19-К2 | АКВВГ | 1(4х2,5) | 28 | | | 19-SA1 | — | — | Выключатель пакетный ПВ2-10 ал.4, ч.2, лист61 |
| | | | Б5130-2074 УХЛ4 1,6-1 | | 2 | В1-К2 | АКВВГ | 1(10х2,5) | 58 | | | В1ЯК | — | — | Ящик клеммный ал.4, ч.2, лист72 |
| | | | | | 2 | В1-К4 | АКВВГ | 1(4х2,5) | 26 | б | | 1Ш | — | — | Шкаф 1Ш лист 72 |
| | | | В1-ЯК У614 | б | 2 | В1-Н1 | ПВ1 | 4(1х1) | 15 | | | В1 | 0,25 | 0,86 / 4,3 | Вытяжной вентилятор 4А63А4 ал.4, ч.2 лист72 |
| | | | | | 2 | В1-К3 | АКВВГ | 1(4х2,5) | 7 | | | В1-SB | — | — | Кнопка управления ПКЕ212-2У2 ал.4, ч.2, лист72 |
| | QF6 ВА51-25 25 6,3 | | | | 2 | 5Щ-Н8 | АВВГ | 1(2х2,5) | 70 | | | — | 1 | 4,5 | Питание щита управления №5 ~220В |

Данные о трубах см. трубозаготовительную ведомость листы ЭМ-36÷ЭМ38.
Начало см. лист 8, продолжение см. лист 10

Взам. инв. № | Подпись и дата | Инв. № подл.

Привязан:

Инв. №

| | | | |
|---|---|---|---|
| Нач. отд. | Евтушенко | | |
| Н. контр. | Борщев | | |
| Гл. спец. | Амбросова | | |
| Рук. гр. | Дыбнер | | |
| Инж. | Ларютина | | |
| Инж. | Шевченко | | |

903-1-281.90 ЭМ

Котельная с 4 котлами Е-10-1,4Р Золошлакоудаление пневматическое

Главный корпус

| Стадия | Лист | Листов |
|---|---|---|
| Р | 9 | |

Щит открытый 5Щ. Схема однолинейная принципиальная (продолжение)

Харьковский Сантехпроект

Альбом 4 часть 01

| Распределительное устройство | Аппарат отходящей линии (ввода) Обозначение Тип Iном. А расцепитель или плавкая вставка А | Участок сети 1 | Пусковой аппарат Обозначение Тип Iном. А расцепитель или плавкая вставка А уставка теплового реле А | Участок сети 2 | Кабель, провод: Участок сети | Обозначение | Марка | Количество жил и сечение | Длина, м | Труба: Обозначение на плане | Длина, м | Электроприемник: Обозначение | Руст. или Рном кВт | Iраст. или Iном / Iпуск А | Наименование тип, обозначение чертежа принципиальной схемы |
|---|---|---|---|---|---|---|---|---|---|---|---|---|---|---|---|
| 5Щ, II секция, Панель 4 | | | Б5130-3174 УХЛ4 16-12,5 | | – | | | | | | | 28 | 5,5 | 11,5 / 80,5 | ВПУ. Насос исходной воды N3 4АМ 112 М4 ал.4, ч.2, лист 65 |
| | | | | | 2 | 28-Н1 | АВВГ | 1 (4х2,5) | 43 | | | | | | |
| | | | | | – | | | | | | | 28-SA1 | — | — | Пакетный выключатель ПВ2-10 ал.4, ч.2, лист 65 |
| | | | | | 2 | 28-К2 | АКВВГ | 1 (4х2,5) | 39 | | | | | | |
| Панель 5 | | | Б5130-3174 УХЛ4 16-12,5 | | – | | | | | | | 33 | 5,5 | 11,5 / 80,5 | ВПУ. Подкачивающий насос N3 4АМ 112М4 ал.4, ч.2, лист 66 |
| | | | | | 2 | 33-Н1 | АВВГ | 1 (4х2,5) | 46 | | | | | | |
| | | | | | – | | | | | | | 33-SA1 | — | — | Выключатель пакетный ПВ2-10 ал.4, ч.2, лист 66 |
| | | | | | 2 | 33-К2 | АКВВГ | 1 (4х2,5) | 41 | | | | | | |
| | | | Б5130-3174 УХЛ4 16-12,5 | | – | | | | | | | 7 | 5,5 | 11,5 / 80,5 | Подпиточный насос N2 4АМ 112 М4 ал.4, ч.2 лист 56 |
| | | | | | 2 | 7-Н1 | АВВГ | 1 (4х2,5) | 36 | | | | | | |
| | | | | | – | | | | | | | 7-SA1 | — | — | Выключатель пакетный ПВ2-10 ал.4, ч.2, лист 56 |
| | | | | | 2 | 7-К2 | АКВВГ | 1 (4х2,5) | 34 | | | | | | |
| | | | Б5130-2074 УХЛ4 1,6-1 | | – | | | | | | | 35ЯК | — | — | Ящик клеммный ал.4, ч.2, лист 67 |
| | | | | | 2 | 35-К2 | АКВВГ | 1 (10х2,5) | 57 | | | | | | |
| | | | 35ЯК У615 в | | – | | | | | | в | Х-4СК | — | — | Соединительная коробка КИП |
| | | | | | 2 | 35-К4 | АКВВГ | 1 (4х2,5) | 6 | | | | | | |
| | | | | | – | | | | | | | 35 | 0,25 | 0,86 / 4,3 | ВПУ. Насос-дозатор N2 4АА63А4 ал.4, ч.2, лист 67 |
| | | | | | 2 | 35-Н1 | ПВ1 | 4 (1х1) | 5 | | | | | | |
| | | | | | – | | | | | | | 35SB | — | — | Пост управления ПКЕ 212-2У2 ал.4, ч.2, лист 67 |
| | | | | | 2 | 35-К3 | АКВВГ | 1 (5х2,5) | 2 | | | | | | |
| | | | Б5130-3474 УХЛ4 31,5-25 | | – | | | | | | | 23 | 11 | 21,96 / 164,7 | Насос оборотного водоснабжения 4А132М4 ал.4, ч.2, лист 63 |
| | | | | | 2 | 23-Н1 | АВВГ | 1 (3х4+1х2,5) | 23 | | | | | | |
| | | | | | – | | | | | | | 23-SA1 | — | — | Выключатель пакетный ПВ2-10 ал.4, ч.2, лист 63 |
| | | | | | 2 | 23-К2 | АКВВГ | 1 (4х2,5) | 19 | | | | | | |
| | | | Б5130-3274 УХЛ4 20-16 | | – | | | | | | | 30 | 7,5 | 14,8 / 111 | ВПУ. Насос отмывочных вод N2 4АМ 112М2 |
| | | | | | 2 | 30-Н1 | АВВГ | 1 (4х2,5) | 58 | | | | | | |
| | | | | | – | | | | | | | 30-SA1 | — | — | Выключатель пакетный ПВ2-10 |
| | | | | | 2 | 30-К2 | АКВВГ | 1 (4х2,5) | 57 | | | | | | |
| | QF5 ВА 51-25 25 8 | | К1 РШ Рш-Ц-2-05-6/220 | | 1 | К1-Н1 | АВВГ | 1 (3х2,5) | 35 | | | К1 | 1,6 | 4,2 | Кондиционер БК 2500 |

| Распределительное устройство | Аппарат отходящей линии/ввода Обозначение Тип Iном. А расцепитель или плавкая вставка А | Участок сети 1 | Пусковой аппарат Обозначение Тип Iном. А расцепитель или плавкая вставка А уставка теплового реле А | Участок сети 2 | Кабель, провод: Участок сети | Обозначение | Марка | Количество жил и сечение | Длина, м | Труба: Обозначение на плане | Длина, м | Электроприемник: Обозначение | Руст. или Рном кВт | Iраст. или Iном / Iпуск А | Наименование, тип, обозначение принципиальной схемы |
|---|---|---|---|---|---|---|---|---|---|---|---|---|---|---|---|
| 5Щ II секция, Панель 5 | | | Б5130-3274 УХЛ4 20-16 | | – | | | | | | | 12 | 7,5 | 14,8 / 111 | Насос рабочей воды N2 4АМ112М2У2 ал.4, ч.2, лист 58 |
| | | | | | 2 | 12-Н1 | АВВГ | 1(4х2,5) | 50 | | | | | | |
| | | | | | – | | | | | | | 12SA1 | — | — | Выключатель пакетный ПВ2-10 ал.4, ч.2, лист 58 |
| | | | | | 2 | 12-К2 | АКВВГ | 1 (4х2,5) | 46 | | | | | | |
| Панель 6 | | | Б5130-3774 УХЛ4 63-50 | | – | | | | | | | 77 | 30 | 56 / 364 | Вакуумный насос N3 4А200L6У3 ал.4, ч.2, лист 68 |
| | | | | | 2 | 77-Н1 | АВВГ | 1(3х16+1х10) | 54 | | | | | | |
| | | | | | – | | | | | | | 77SB | — | — | Ящик Я лист 26 |
| | | | | | 2 | 77-К2 | АКВВГ | 1 (4х2,5) | 46 | | | | | | |
| | | | Б5130-3274 УХЛ4 20-16 | | – | | | | | | | 79 | 7,5 | 15,16 / 113,6 | Шнек 4А132S4 У3 |
| | | | | | 2 | 79-Н1 | АВВГ | 1(4х2,5) | 115 | | | | | | |
| | | | | | – | | | | | | | 79SB | — | — | Кнопка управления ПКЕ 222-2У3 |
| | | | | | 2 | 79-К2 | АКВВГ | 1(4х2,5) | 110 | | | | | | |
| 5Щ III секция, Панель 7 | | | | | 1 | 5Щ-Н1 5Щ-Н1А | АВВГ | 2(3х70+1х25) | 12 12 | | | — | 159,8 | 235 | Ввод от КТП шкаф N2 |
| | | | Б5130-2874 УХЛ4 8-6 | | – | | | | | | | П1-ЯК | — | — | Ящик клеммный ал.4, ч.2, лист 71 |
| | | | | | 2 | П1-К2 | АКВВГ | 1(10х2,5) | 48 | | | | | | |
| | | | | | – | | | | | | г | 1Ш | — | — | Шкаф 1Ш ал.15, лист 71 |
| | | | | | 2 | П1-К5 | АКВВГ | 1(4х2,5) | 26 | | | | | | |
| | | | П1-ЯК У614 г | | – | | | | | | | П1 | 2,2 | 4,69 / 30,48 | Приточный вентилятор ЧА В082 ал.4, ч.2 лист 71 |
| | | | | | 2 | П1-Н1 | ПВ1 | 4 (1х1) | 5 | | | | | | |
| | | | | | – | | | | | | | П1-SB | — | — | Кнопка управления ПКЕ-222-2У3 ал.4, ч.2 лист 71 |
| | | | | | 2 | П1-К3 | АКВВГ | 1 (4х2,5) | 1 | | | | | | |
| | | | | | – | | | | | | | П1-СК | — | — | Соединительная коробка КИП |
| | | | | | 2 | П1-К4 | АКВВГ | 1 (4х2,5) | 5 | | | | | | |

Данные о трубах см трубозаготовительную ведомость листы ЭМ36÷ЭМ38

Начало см. лист 9; продолжение см. лист 11

Инв. № подл. | Подпись и дата | Взам. инв. №

Привязан:

Инв. №

| | | | |
|---|---|---|---|
| Нач.отд. | Евтушенко | | |
| Н.контр. | Борщев | | |
| Гл.спец. | Амбросова | | |
| Рук.гр. | Дыбнер | | |
| Инэн. | Ларютина | | |
| Инэн. | Шевченко | | |

903-1-281.90 ЭМ

Котельная с 4 котлами Е-10-1,4Р Золошлакоудаление пневматическое

Главный корпус | Стадия Р | Лист 10 | Листов

Щит открытый 5Щ. Схема однолинейная принципиальная (продолжение)

Харьковский Сантехпроект

24566-09 14

Копировала: Шелест Формат А2

Альбом 4 часть 1

| Распределительное устройство | Аппарат отходящей линии /ввода/ Обозначение Тип Iном. А расцепитель или плавкая вставка А | Участок сети 1 | Пусковой аппарат Обозначение Тип Iном. А расцепитель или плавкая вставка А уставка теплового реле А | Участок сети 2 | Кабель, провод: Обозначение | Марка | Количество жил и сечение | Длина, м | Труба: Обозначение на плане | Длина, м | Электроприемник: Обозначение | Уст. или Pном, кВт | Iраст или Iном / Iпуск А | Наименование, тип, обозначение чертежа принципиальной схемы |
|---|---|---|---|---|---|---|---|---|---|---|---|---|---|---|
| 5Щ, III секция, Панель 7 | | | Б5130-3974 УХЛ4 100-80 | – | | | | | | | 4 | 45 | 83,5 / 626 | Питательный насос №1 4АМ 200 L2 ал. 4, ч. 2, лист 55 |
| | | | | 2 | 4-К2 | АКВВГ | 1(4×2,5) | 30 | | | 4SA1 | — | — | Выключатель пакетный ПВ2-10 ал. 4, ч2, лист 55 |
| | | | Б5130-3974 УХЛ4 100-80 | – | | | | | | | 1 | 45 | 83,5 / 626 | Сетевой насос №1 4АМ 200 L2 ал. 4, ч2, лист 54 |
| | | | | 2 | 1-К2 | АКВВГ | 1(4×2,5) | 50 | | | 1-SA1 | — | — | Выключатель пакетный ПВ2-10 ал. 4, ч.2, лист 54 |
| | | | Б5130-3974 УХЛ4 100-80 | – | | | | | | | 2 | 45 | 83,5 / 626 | Сетевой насос №2 4АМ 200 L2 ал. 4, ч2, лист 54 |
| | | | | 2 | 2-Н1 | АВВГ | 1(3×50+1×25) | 48 | | | 2-SA1 | — | — | Выключатель пакетный ПВ2-10 ал. 4, ч2, лист 54 |
| | | | Б5437-3074 ГУХЛ4 10- | – | | | | | | | 15ЯК | — | — | Ящик клеммный ал. 4, ч.2, лист 60 |
| | | | | 2 | 15-К2 | АКВВГ | 1(14×2,5) | 50 | | | | | | |
| | | | 15ЯК У615 ж | – | | | | | | | 15 | 0,18 | 0,67 | Задвижка на напорном патрубке сетевого насоса №1; 4АА56В4У3 ал. 4, ч.2, лист 60 |
| | | | | 2 | 15-Н1 | ПВ1 | 4(1×1) | 3 | | | | | | |
| | | | | – | | | | | | | 15SB | — | — | Коробка конечных выключателей ал. 4, ч.2, лист 60 |
| | | | | 2 | 15-К4 | ПВ1 | 6(1×1) | 3 | | | | | | |
| | | | | – | | | | | | | 15-SB | — | — | Пост управления ПКЕ 222-3У3 ал. 4, ч.2, лист 60 |
| | | | | 2 | 15-К5 | АКВВГ | 1(7×2,5) | 2 | | | | | | |
| | | | Б5437-3074 ГУХЛ4 -10 | – | | | | | | | 16ЯК | — | — | Ящик клеммный ал. 4, ч.2, лист 60 |
| | | | | 2 | 16-К2 | АКВВГ | 1(14×2,5) | 48 | | | | | | |
| | | | 16ЯК У615 е | – | | | | | | | 16 | 0,18 | 0,67 | Задвижка на напорном патрубке сетевого насоса №2 4АА56В4У3 ал. 4, ч.2, лист 60 |
| | | | | 2 | 16-Н1 | ПВ1 | 4(1×1) | 3 | | | | | | |
| | | | | – | | | | | | | 16SB | — | — | Штепсельный разъем ал. 4, ч.2, лист 60 |
| | | | | 2 | 16-К4 | ПВ1 | 6(1×1) | 3 | | | | | | |
| | | | | – | | | | | | | 16-SB | — | — | Пост управления ПКЕ-222-3У3 ал. 4, ч.2, лист 60 |
| | | | | 2 | 16-К5 | АКВВГ | 1(7×2,5) | 2 | | | | | | |
| | | | Б5130-3774 УХЛ4 63-50 | – | | | | | | | 8 | 30 | 55,1 / 413 | Насос горячего водоснабжения №1 4АМ180М2ЖУ3 ал. 4, ч.2, лист 57 |
| | | | | 2 | 8-Н1 | АВВГ | 1(3×16+1×10) | 47 | | | | | | |
| | | | | – | | | | | | | 8-SA1 | — | — | Выключатель пакетный ПВ2-10 ал. 4, ч.2 лист 57 |
| | | | | 2 | 8-К2 | АКВВГ | 1(4×2,5) | 44 | | | | | | |

| Распределительное устройство | Аппарат отходящей линии /ввода/ Обозначение Тип Iном. А расцепитель или плавкая вставка А | Участок сети 1 | Пусковой аппарат Обозначение Тип Iном. А расцепитель или плавкая вставка А уставка теплового реле А | Участок сети 2 | Кабель, провод: Обозначение | Марка | Количество жил и сечение | Длина, м | Труба: Обозначение на плане | Длина, м | Электроприемник: Обозначение | Уст. или Pном, кВт | Iраст или Iном / Iпуск А | Наименование, тип, обозначение чертежа принципиальной схемы |
|---|---|---|---|---|---|---|---|---|---|---|---|---|---|---|
| 5Щ, III секция, Панель 7 | | | Б5437-3074 ГУХЛ4 -10 | – | | | | | | | 81ЯК | — | — | Ящик клеммный |
| | | | | 2 | 81-К1 | АКВВГ | 1(14×2,5) | 110 | | | | | | |
| | | | | – | | | | | ж | | 9 | — | — | Ящик Я лист 26 |
| | | | | 2 | 81-К2 | АКВВГ | 1(7×2,5) | 50 | | | | | | |
| | | | 81ЯК У614 ж | – | | | | | | | 81ИМ | 0,260 | — | Исполнительный механизм МЭО 630/25-0,25 ал. 4, ч.2, лист 70 |
| | | | | 2 | 81-Н1 | ПВ3 | 10(1×1) | 2 | | | | | | |
| Панель 8, 5Щ, IV секция | QF1 ВА 51-35 250 200 | | | | | | | | | | — | — | 160,5 | Секционный автомат |
| | | | | 1 | 5Щ-Н4 5Щ-Н4А | АВВГ | 2(3×70+1×25) | 10 10 | | | — | 142,6 | 235 | Ввод от КТП шкаф №3 |
| | | | Б5130-3974 УХЛ4 100-80 | – | | | | | | | 5 | 45 | 83,5 / 626 | Питательный насос №2 4АМ 200 М2 ал. 4, ч.2, лист 55 |
| | | | | 2 | 5-К2 | АКВВГ | 1(4×2,5) | 34 | | | 5-SA1 | — | — | Выключатель пакетный ПВ2-10 ал. 4, ч.2 лист 55 |
| | | | Б5130-3974 УХЛ4 100-80 | – | | | | | | | 3 | 45 | 83,5 / 626 | Сетевой насос №3 4АМ 200 L2 ал. 4, ч.2, лист 54 |
| | | | | 2 | 3-Н1 | АВВГ | 1(3×50+1×25) | 48 | | | | | | |
| | | | | – | | | | | | | 3-SA1 | — | — | Выключатель пакетный ПВ2-10 ал. 4, ч.2, лист 54 |
| | | | | 2 | 3-К2 | АКВВГ | 1(4×2,5) | 48 | | | | | | |
| | | | Б5437-3074 ГУХЛ4 -10 | – | | | | | | | 82ЯК | — | — | Ящик клеммный |
| | | | | 2 | 82-К1 | АКВВГ | 1(14×2,5) | 117 | | | | | | |
| | | | | – | | | | | 3 | | Я | — | — | Ящик управления лист 26 |
| | | | | 2 | 82-К2 | АКВВГ | 1(7×2,5) | 50 | | | | | | |
| | | | 82ЯК У614 3 | – | | | | | | | 82ИМ | 0,26 | — | Исполнительный механизм МЭО 630/25-0,25 ал. 4, ч.2, лист 70 |
| | | | | 2 | 82-Н1 | ПВ3 | 10(1×1) | 2 | | | | | | |

Данные о трубах см. трубозаготовительную ведомость листы ЭМ-36 ÷ ЭМ 38.
Начало см. лист 10, продолжение см. лист 12

Привязан:

Инв. N

Взам. инв. №

Подпись и дата

Инв. № подл.

| | | |
|---|---|---|
| Нач. отд. | Евтушенко | |
| Н. контр | Борщев | |
| Гл. спец. | Амбросова | |
| Рук. гр. | Дыбнер | |
| Инж. | Ларютина | |
| Инж. | Шевченко | |

903-1-281.90 ЭМ

Котельная с 4 котлами Е-10-1,4Р Золошлакоудаление пневматическое

Главный корпус

| Стадия | Лист | Листов |
|---|---|---|
| Р | 11 | |

Щит открытый 5Щ. Схема однолинейная принципиальная (продолжение)

Харьковский Сантехпроект

24566-09 15

Копировала: Шелест Формат: А2

Альбом 4 часть 1

| Распределительное устройство | Аппарат отходящей линии (ввода) Обозначение Тип Iном. А расцепитель или плавкая вставка А | Участок сети 1 | Пусковой аппарат Обозначение Тип Iном. А расцепитель или плавкая вставка А уставка теплового реле А | Участок сети 2 | Кабель, провод: Обозначение | Марка | Количество жил и сечение | Длина, м | Труба: Обозначение на плане | Длина, м | Электроприемник: Обозначение | Руст. или Рном кВт | Iрасч. или Iном / Iпуск А | Наименование, тип, обозначение чертежа принципиальной схемы |
|---|---|---|---|---|---|---|---|---|---|---|---|---|---|---|
| 5Щ, IV секция Панель 8 | | | Б5437-3074 ГУХЛ4-10 | 1 | | | | | | | 17-ЯК | — | — | Ящик клеммный ал.4,ч.2,лист 60 |
| | | | 17ЯК У615 и | 2 | 17-К2 | АКВВГ | 1(14×2,5) | 48 | | | | | | |
| | | | | 1 | | | | | | и | 17 | 0,18 | 0,67 | Задвижка на напорном патрубке сетевого насоса №3 4АА56В4У3 ал.4,ч.2, лист 60 |
| | | | | 2 | 17-Н1 | ПВ1 | 4(1×1) | 3 | | | | | | |
| | | | | 1 | | | | | | | 17-SB | — | — | Штепсельный разъем ал.4,ч.2 лист 60 |
| | | | | 2 | 17-К4 | ПВ1 | 6(1×1) | 3 | | | | | | |
| | | | | 1 | | | | | | | 17-SB | — | — | Пост управления ПКЕ 222-3У3 ал.4,ч.2,лист 60 |
| | | | | 2 | 17-К5 | АКВВГ | 1(7×2,5) | 2 | | | | | | |
| | | | Б5130-3774 УХЛ4 63-50 | 1 | | | | | | | 9 | 30 | 55,1 / 413 | Насос горячего водоснабжения №2; 4АМ180М2УЗ ал.4,ч.2 лист 57 |
| | | | | 2 | 9-Н1 | АВВГ | 1(3×16+1×10) | 52 | | | | | | |
| | | | | 1 | | | | | | | 9-SA1 | — | — | Выключатель пакетный ПВ2-10 ал.4,ч.2, лист 57 |
| | | | | 2 | 9-К2 | АКВВГ | 1(4×2,5) | 48 | | | | | | |
| | | | Б5130-3774 УХЛ4 63-50 | 1 | | | | | | | 10 | 30 | 55,1 / 413 | Насос горячего водоснабжения №3; 4АМ180М2УЗ ал.4,ч.2, лист 57 |
| | | | | 2 | 10-Н1 | АВВГ | 1(3×16+1×10) | 50 | | | | | | |
| | | | | 1 | | | | | | | 10-SA1 | — | — | Выключатель пакетный ПВ2-10 ал.4,ч.2, лист 57 |
| | | | | 2 | 10-К2 | АКВВГ | 1(4×2,5) | 45 | | | | | | |
| | | | Б5437-3074 ГУХЛ4-10 | 1 | | | | | | | 24-ЯК | — | — | Ящик клеммный ал.4,ч.2, лист 64 |
| | | | | 2 | 24-К2 | АКВВГ | 1(14×2,5) | 45 | | | | | | |
| | | | 24ЯК У615 к | 1 | | | | | | к | 24 | 0,18 | 0,67 | Задвижка на горячей воде 4АА56В4У3 ал.4,ч.2, лист 64 |
| | | | | 2 | 24-Н1 | ПВ1 | 4(1×1) | 4 | | | | | | |
| | | | | 1 | | | | | | | 24SB- | — | — | Штепсельный разъем ал.4,ч.2, лист 64 |
| | | | | 2 | 24-К4 | ПВ1 | 8(1×1) | 4 | | | | | | |
| | | | | 1 | | | | | | | 24-SB | — | — | Пост управления ПКЕ 222-3У3 ал.4,ч.2, лист 64 |
| | | | | 2 | 24-К5 | АКВВГ | 1(7×2,5) | 2 | | | | | | |
| | | | Б5130-2474 ГУХЛ4 3,15-2,5 | 1 | | | | | | | ПЗ-ЯК | — | — | Ящик клеммный ал.4,ч.2 лист 72 |
| | | | | 2 | ПЗ-К2 | АКВВГ | 1(10×2,5) | 20 | | | | | | |
| | | | | 1 | | | | | | м | 1Ш | — | — | Шкаф 1Ш лист 72 |
| | | | | 2 | ПЗ-К4 | АКВВГ | 1(4×2,5) | 15 | | | | | | |

Данные о трубах см. трубозаготовительную ведомость листы ЭМ-36÷ЭМ38

Начало см. лист 11

| Распределительное устройство | Аппарат отходящей линии (ввода) Обозначение тип ном.А расцепитель или плавкая вставка А | Участок сети 1 | Пусковой аппарат Обозначение тип Iном.А расцепитель или плавкая вставка А уставка теплового реле А | Участок сети 2 | Кабель, провод: Обозначение | Марка | Количество жил и сечение | Длина, м | Труба: Обозначение на плане | Длина, м | Электроприемник: Обозначение | Руст. или Рном кВт | Iрасч. или Iном / Iпуск А | Наименование, тип, обозначение чертежа принципиальной схемы |
|---|---|---|---|---|---|---|---|---|---|---|---|---|---|---|
| | | | ПЗ-ЯК У614 м | 1 | | | | | | | | | | |
| | | | | 2 | ПЗ-Н1 | ПВ1 | 4(1×1) | 8 | | | ПЗ | 0,75 | 1,7 | Вентилятор ЧА 71А2 ал.4,ч.2 лист 72 |
| | | | | 1 | | | | | | | ПЗ-SB1 | — | — | Кнопка ПКЕ-212-2У3 ал.4,ч.2 лист 72 |
| | | | | 2 | ПЗ-К3 | АКВВГ | 1(4×2,5) | 2 | | | | | | |

Привязан:

Инв.N

| | | |
|---|---|---|
| Нач.отд | Евтушенко | |
| Н.контр | Борщев | |
| Гл.спец | Амбросова | |
| Рук.гр. | Дыбнер | |
| Инж. | Ларютина | |
| Инж. | Шевченко | |

903-1-281.90 ЭМ

Котельная с 4 котлами Е-10-1,4Р Золошлакоудаление пневматическое

Главный корпус | Стадия Р | Лист 12 | Листов

Щит открытый 5Щ. Схема однолинейная принципиальная (окончание)

Харьковский Сантехпроект

24566-09 16

Копировала: Шелест Формат А2

Инв.№ подл. | Подпись и дата | Взам. инв.№

Альбом 4 часть 1

| Распределительное устройство | Аппарат отходящей линии (ввода) Обозначение Тип ном. А расцепитель или плавкая вставка А | Участок сети 1 | Пусковой аппарат Обозначение Тип ном. А расцепитель или плавкая вставка А уставка теплового реле А | Участок сети 2 | Кабель, провод: Обозначение | Марка | Количество жил и сечение | Длина, м | Труба: Обозначение на плане | Длина, м | Электроприемник: Обозначение | Руст. или Рном кВт | Iрасч. или Iном / Iпуск А | Наименование, тип, обозначение чертежа принципиальной схемы |
|---|---|---|---|---|---|---|---|---|---|---|---|---|---|---|
| 6Щ | ВА51-33 160/160 | | | | 6Щ-Н | АВВГ | 1(3×95+1×35) | 45 | | | | 137 | 132 | Ввод от КТП Ш №2 |
| | | | Б5130-3474 ГУХЛ4 31,5-25 | | 41-Н1 | АВВГ | 1(3×6+1×4) | 120 | | | 41 | 11 | 21,95 / 164,7 | Дробилка 4А132М4У3 ал.4,ч.2, лист80 |
| | | | | | 41-К2 | АКВВГ | 1(4×2,5) | 118 | | | 41-SB1 | — | — | Пост управления ПКУ15-21.121-54У2 ал.4,ч.2, лист80 |
| | | | | | 41-К3 | АКВВГ | 1(7×2,5) | 18 | | | 1Ш | | | Шкаф 1Ш лист 24 |
| | | | Б5130-3474 ГУХЛ4 31,5-25 | | 42-Н1 | АВВГ | 1(3×6+1×4) | 121 | | | 42 | 11 | 21,95 / 164,7 | Дробилка 4А132М4У3 ал.4,ч.2, лист80 |
| | | | | | 42-К2 | АКВВГ | 1(4×2,5) | 119 | | | 42-SB1 | | | Пост управления ПКУ15-21.121-54У2 ал.4,ч.2, лист80 |
| | | | | | 42-К3 | АКВВГ | 1(7×2,5) | 18 | | | 1Ш | | | Шкаф 1Ш лист 24 |
| | | | Б5430-1874 ГУХЛ4 1,6-1 | | 44-К6 | АКВВГ | 1(10×2,5) | 18 | | | | | | Шкаф 1Ш лист 24 |
| | | | | | 44-К1 | АКВВГ | 1(10×2,5) | 16 | | | 44-ЯК1 | — | — | Ящик клеммный ал.4,ч.2, лист82 |
| | | | 44-ЯК1 У615 а | | 44-К2 | ПВ1 | 4(1×1) | 5 | а | | 44 | 0,18 | 0,67 / 3,3 | Исполнительный механизм плужка 4АА56В4 ал.4, ч.2 лист82 |
| | | | | | 44-К3 | АПВ | 6(1×2,5) | 1 | | | 44-SB1 | — | — | Пост управления ПКУ15-21.131-54У2 ал.4,ч.2, лист82 |
| | | | | | 44-К5 | ПВ1 | 2(1×1) | 5 | | | 44-SB1 | — | — | Выключатель конечный ал.4,ч.2, лист82 |
| | | | | | 44-К4 | ПВ1 | 2(1×1) | 5 | | | 44-SB2 | — | — | Конечный выключатель ал.4,ч.2, лист82 |
| | | | Б5430-1874 ГУХЛ4 1,6-1 | | 45-К6 | АКВВГ | 1(10×2,5) | 18 | | | | | | Шкаф 1Ш лист 24 |
| | | | | | 45-К1 | АКВВГ | 1(10×2,5) | 19 | | | 45-ЯК1 | — | — | Ящик клеммный ал.4,ч.2, лист82 |
| | | | | | | | | | б | | | | | |

| Распределительное устройство | Аппарат отходящей линии (ввода) Обозначение Тип ном. А расцепитель или плавкая вставка А | Участок сети 1 | Пусковой аппарат Обозначение Тип ном. А расцепитель или плавкая вставка А уставка теплового реле А | Участок сети 2 | Кабель, провод: Обозначение | Марка | Количество жил и сечение | Длина, м | Труба: Обозначение на плане | Длина, м | Электроприемник: Обозначение | Руст. или Рном кВт | Iрасч. или Iном / Iпуск А | Наименование, тип, обозначение чертежа принципиальной схемы |
|---|---|---|---|---|---|---|---|---|---|---|---|---|---|---|
| 6Щ | | | 45ЯК1 У615 б | | 45-К2 | ПВ1 | 4(1×1) | 5 | | | 45 | 0,18 | 0,67 / 3,3 | Исполнительный механизм плужка 4АА56В4 ал.4,ч.2, лист82 |
| | | | | | 45-К3 | АПВ | 6(1×2,5) | 1 | | | 45SB1 | — | — | Пост управления ПКУ15-21.131-54У2 ал.4,ч.2, лист82 |
| | | | | | 45-К5 | ПВ1 | 2(1×1) | 5 | | | 45SB1 | — | — | Конечный выключатель ал.4,ч.2, лист82 |
| | | | | | 45-К4 | ПВ1 | 2(1×1) | 5 | | | 45SB2 | — | — | Конечный выключатель ал.4,ч.2, лист82 |
| | | | Б5430-1874 ГУХЛ4 1,6-1 | | 46-К6 | АКВВГ | 1(10×2,5) | 18 | | | | | | Шкаф 1Ш лист 24 |
| | | | | | 46-К1 | АКВВГ | 1(10×2,5) | 23 | | | 46-ЯК1 | — | — | Ящик клеммный ал.4,ч.2, лист82 |
| | | | 46ЯК1 У615 в | | 46-К2 | ПВ1 | 4(1×1) | 5 | в | | 46 | 0,18 | 0,67 / 3,3 | Исполнительный механизм плужка 4АА56В4 ал.4,ч.2, лист82 |
| | | | | | 46-К3 | АПВ | 6(1×2,5) | 1 | | | 46SB1 | — | — | Пост управления ПКУ15-21.131-54У2 ал.4,ч.2 лист82 |
| | | | | | 46-К5 | ПВ1 | 2(1×1) | 5 | | | 46-SB1 | — | — | Конечные выключатели ал.4,ч.2, лист82 |
| | | | | | 46-К4 | ПВ1 | 2(1×1) | 5 | | | 46-SB2 | — | — | Конечные выключатели ал.4,ч.2, лист82 |
| | | | Б5430 1874 ГУХЛ4 1,6-1 | | 47-К1 | АКВВГ | 1(10×2,5) | 21 | | | 47ЯК1 | — | — | Ящик клеммный ал.4,ч.2, лист82 |
| | | | | | 47-К6 | АКВВГ | 1(10×2,5) | 18 | 2 | | | | | Шкаф 1Ш лист 24 |

Данные о трубах см. трубозаготовительную ведомость листы ЭМ-36 ÷ ЭМ38

Продолжение см. лист 14

Взам. инв. № | Подпись и дата | Инв. № подл.

Привязан:

Инв. №

| | | |
|---|---|---|
| Нач. отд | Евтушенко | |
| Н. контр. | Борщев | |
| Гл. спец. | Амбросова | |
| Рук. гр. | Дыбнер | |
| Инж. | Ларютина | |
| Инж. | Шевченко | |

24566-09 17

903-1-281.90 ЭМ

Котельная с 4 котлами Е-10-1,4Р
Золошлакоудаление пневматическое

Главный корпус

| Стадия | Лист | Листов |
|---|---|---|
| Р | 13 | |

Щит открытый 6Щ. Схема однолинейная принципиальная (начало)

Харьковский Сантехпроект

Копировала: Шелест Формат А2

Альбом 4 часть 1

| Распределительное устройство | Аппарат отходящей линии (ввода) Обозначение Тип ном. А расцепитель или плавкая вставка А | Участок сети 1 | Пусковой аппарат Обозначение Тип ном. А расцепитель или плавкая вставка А уставка теплового реле А | Участок сети 2 | Кабель, провод: Участок сети | Обозначение | Марка | Количество жил и сечение | Длина, м | Труба: Обозначение на плане | Длина, м | Электроприемник: Обозначение | Руст. или Рном. кВт | Iрасч. или Iном / Iпуск А | Наименование, тип, обозначение чертежа принципиальной схемы |
|---|---|---|---|---|---|---|---|---|---|---|---|---|---|---|---|
| 6Щ | | | 47 ЯК1 У615 | | – | | | | | | | 47 | 0,18 | 0,67 / 3,3 | Исполнительный механизм плужка 4АА 56 В4 ал.4, ч.2, лист 82 |
| | | | | | 2 | 47-К2 | ПВ1 | 4(1×1) | 5 | | | | | | |
| | | | | | – | | | | | | | 47SB1 | | | Пост управления ПКУ 15-21.131-54У2 ал.4, ч.2, лист 82 |
| | | | | | 2 | 47-К3 | АПВ | 6(1×2,5) | 1 | | | | | | |
| | | | | | – | | | | | | | 47-SQ1 | | | Конечный выключатель ал.4, ч.2, лист 82 |
| | | | | | 2 | 47-К5 | ПВ1 | 2(1×1) | 5 | | | | | | |
| | | | | | – | | | | | | | 47 SQ2 | | | Конечный выключатель ал.4, ч.2, лист 82 |
| | | | Б5430-1874 ГУХЛ4 1,6-1 | | 2 | 47-К4 | ПВ1 | 2(1×1) | 5 | | | | | | |
| | | | | | – | | | | | | | | | | Шкаф 1Ш лист 24 |
| | | | | | 2 | 48-К6 | АКВВГ | 1(10×2,5) | 18 | | | | | | |
| | | | | | – | | | | | | | 48-ЯК1 | | | |
| | | | 48 ЯК1 У615 | | 2 | 48-К1 | АКВВГ | 1(10×2,5) | 31 | | | | | | |
| | | | | | – | | | | | | | 48 | 0,18 | 0,67 / 3,3 | Исполнительный механизм плужка 4АА56 В4 ал.4, ч.2, лист 82 |
| | | | | | 2 | 48-К2 | ПВ1 | 4(1×1) | 5 | | | | | | |
| | | | | | – | | | | | | | 48SB1 | | | Пост управления ПКУ 15-21.131-54У2 ал.4, ч.2, лист 82 |
| | | | | | 2 | 48-К3 | АПВ | 6(1×2,5) | 1 | | | | | | |
| | | | | | – | | | | | | | 48-SB1 | | | Конечный выключатель ал.4, ч.2, лист 82 |
| | | | | | 2 | 48-К5 | ПВ1 | 2(1×1) | 5 | | | | | | |
| | | | | | – | | | | | | | 48-SB2 | | | Конечный выключатель ал.4, ч.2, лист 82 |
| | | | Б5430-1874 ГУХЛ4 1,6-1 | | 2 | 48-К4 | ПВ1 | 2(1×1) | 5 | | | | | | |
| | | | | | – | | | | | | | | | | Шкаф 1Ш лист 24 |
| | | | | | 2 | 49-К6 | АКВВГ | 1(10×2,5) | 18 | | | | | | |
| | | | | | – | | | | | | | | | | |
| | | | | | 2 | 49-К1 | АКВВГ | 1(10×2,5) | 35 | | | | | | |
| | | | 49 ЯК1 У615 | | – | | | | | | | 49 | 0,18 | 0,67 / 3,3 | Исполнительный механизм плужка 4АА 56 В4 ал.4, ч.2, лист 82 |
| | | | | | 2 | 49-К2 | ПВ1 | 4(1×1) | 5 | | | | | | |
| | | | | | – | | | | | | | 49SB1 | | | Пост управления ПКУ 1521.131-54У2 ал.4, ч.2, лист 82 |
| | | | | | 2 | 49-К3 | АПВ | 6(1×2,5) | 1 | | | | | | |
| | | | | | – | | | | | | | 49SB1 | | | Конечный выключатель ал.4, ч.2, лист 82 |
| | | | | | 2 | 49-К5 | ПВ1 | 2(1×1) | 5 | | | | | | |
| | | | | | – | | | | | | | 49SB2 | | | Конечный выключатель ал.4, ч.2, лист 82 |
| | | | | | 2 | 49-К4 | ПВ1 | 2(1×1) | 5 | | | | | | |

| Распределительное устройство | Аппарат отходящей линии (ввода) Обозначение Тип I ном. А расцепитель или плавкая вставка А | Участок сети 1 | Пусковой аппарат Обозначение Тип ном. А расцепитель или плавкая вставка А уставка теплового реле А | Участок сети 2 | Кабель, провод: Участок сети | Обозначение | Марка | Количество жил и сечение | Длина, м | Труба: Обозначение на плане | Длина, м | Электроприемник: Обозначение | Руст. Рном. кВт | Iрасч. Iном / Iпуск А | Наименование, тип, обозначение чертежа принципиальной схемы |
|---|---|---|---|---|---|---|---|---|---|---|---|---|---|---|---|
| 6Щ | | | Б5430-1874 ГУХЛ4 1,6-1 | | – | | | | | | | | | | Шкаф 1Ш лист 24 |
| | | | | | 2 | 50-К6 | АКВВГ | 1(10×2,5) | 18 | | | | | | |
| | | | | | – | | | | | | | | | | |
| | | | | | 2 | 50-К1 | АКВВГ | 1(10×2,5) | 39 | | | | | | |
| | | | 50 ЯК1 У615 | | – | | | | | | | | | | |
| | | | | | 2 | 50-К2 | ПВ1 | 4(1×1) | 5 | | | 50 | 0,18 | 0,67 / 3,3 | Исполнительный механизм плужка 4АА 56 В4 ал.4, ч.2, лист 82 |
| | | | | | – | | | | | | | 50SB1 | | | Пост управления ПКУ15-21.131-54У2 ал.4, ч.2, лист 82 |
| | | | | | 2 | 50-К3 | АПВ | 6(1×2,5) | 1 | | | | | | |
| | | | | | – | | | | | | | 50SB1 | | | Конечный выключатель ал.4, ч.2, лист 82 |
| | | | | | 2 | 50-К5 | ПВ1 | 2(1×1) | 5 | | | | | | |
| | | | | | – | | | | | | | 50SB2 | | | Конечный выключатель ал.4, ч.2, лист 82 |
| | | | | | 2 | 50-К4 | ПВ1 | 2(1×1) | 5 | | | | | | |
| | QF2 ВА51-25 25 6,3 | | 51 ВУ | | 1 | 51-Н2 | АВВГ | 1(3×4 + 1×2,5) | 20 | | | 51-GA1 | | | Пакетный выключатель ПВ2-60 |
| | | | | | 2 | 51-Н3 | АВВГ | 1(2×10) | 65 | | | | | | |
| | | | 3 51 SA ПВ2-60 | | – | | | | | | | | | | |
| | | | | | 2 | 51-Н1 | АВВГ | 1(2×10) | 10 | | | 51 | 3,5 | 5,3 | Железоотделитель |
| | | | | | – | | | | | | | | | | Шкаф 1Ш лист 24 |
| | | | | | 2 | 51-К3 | АКВВГ | 1(4×2,5) | 30 | | | | | | |

Данные о трубах см. трубозаготовительную ведомость листы ЭМ-36 ÷ ЭМ38

Начало см. лист 13, продолжение см. лист 15

Инв.N подл. | Подпись и дата | Взам. инв.N

Привязан:

Инв.N

| | | |
|---|---|---|
| Нач.отд. | Евтушенко | |
| Н.контр. | Борщев | |
| Гл.спец. | Амбросова | |
| Рук.гр. | Дыбнер | |
| Инжн. | Ларютина | |
| Инжн. | Шевченко | |

903-1-281.90 ЭМ

Котельная с 4 котлами Е-10-1,4Р. Золошлакоудаление пневматическое

Главный корпус

| Стадия | Лист | Листов |
|---|---|---|
| Р | 14 | |

Щит открытый 6Щ. Схема однолинейная принципиальная (Продолжение)

Харьковский Сантехпроект

24566-09 18

Копировала: Шелест Формат А2

Альбом 4 часть 1

| Распределительное устройство | Аппарат отходящей линии (ввода) Обозначение Тип Iном. А расцепитель или плавкая вставка А | Участок сети 1 | Пусковой аппарат Обозначение Тип Iном. А расцепитель или плавкая вставка А уставка теплового реле А | Участок сети 2 | Кабель, провод: Обозначение | Марка | Количество жил и сечение | Длина, м | Труба: Обозначение на плане | Длина, м | Электроприемник: Обозначение | Руст или Pном кВт | Iрасч или Iном Iпуск А | Наименование, тип, обозначение чертежа принципиальной схемы |
|---|---|---|---|---|---|---|---|---|---|---|---|---|---|---|
| 6Щ | | | Б 9130-3074 ГУКПУ 12,5-10 | 1 | 60-Н1 | АВВГ | 1(4×2,5) | 111 | | | 60ШР | 4 | | Розетка электродвигателя насоса загрязненных вод РКС 25-4 ал.4,ч.2. лист 83 |
| | | | | 2 | ж | | | | | | | | | |
| | | | | – | | | | | | | 60Я | — | — | Ящик клеммный 60-Я |
| | | | | 2 | 60-К2 | АКВВГ | 1(7×2,5) | 110 | | | | | | |
| | | | 60-Я лист 28 и | – | | | | | | и | Т-2СК | — | — | Соединительная коробка |
| | | | | 2 | 60-К3 | АКВВГ | 1(4×2,5) | 8 | | | | | | |
| | QF3 ВА51-25 25 6,3 | | Шкаф 1Ш лист 24 | 1 | 61-Н2 | АВВГ | 1(2×2,5) | 18 | | | 61ЯК1 | — | — | Ящик клеммный 61-ЯК1 ал.4,ч.2 лист 84 |
| | | | | 2 | 61-К2 | АКВВГ | 1(4×2,5) | 44 | | | | | | |
| | | | | – | | | | | | к | 61ЯК2 | — | — | Ящик клеммный 61-ЯК2 ал.4,ч.2, лист 84 |
| | | | | 2 | 61-К3 | АКВВГ | 1(7×2,5) | 35 | | | | | | |
| | | | 61ЯК1 к У614 | – | | | | | | л | 61УА | 0,0032 | 0,14 | Вентиль дренчерной завесы ЕСПА ал.4,ч.2, лист 84 |
| | | | | 2 | 61-Н1 | АВВГ | 1(2×2,5) | 5 | | | | | | |
| | | | | – | | | | | | | 61-SB1 | — | — | Пост управления ПКУ15-21.121-54У2 ал.4, ч.2, лист 84 |
| | | | | 2 | 61-К4 | АКВВГ | 1(4×2,5) | 1 | | | | | | |
| | | | 61-ЯК2 л У614 | – | | | | | | | 61-SB3 | — | — | Пост управления ПКУ15-121.111-54У2 ал.4,ч.2, лист 84 |
| | | | | 2 | 61-К5 | АКВВГ | 1(4×2,5) | 75 | | | | | | |
| | | | | – | | | | | | | 61-SB4 | — | — | Пост управления ПКУ15-121.111-54У2 ал.4,ч.2, лист 84 |
| | | | | 2 | 61-К6 | АКВВГ | 1(4×2,5) | 10 | | | | | | |
| | QF4 ВА51-25 25 6,3 | | Шкаф 1Ш лист 24 | 1 | 62-Н2 | АВВГ | 1(4×2,5) | 18 | | | — | — | — | Ящик клеммный 62-ЯК1 ал.4,ч.2, лист 85 |
| | | | | 2 | 62-К2 | АКВВГ | 1(7×2,5) | 140 | | | | | | |
| | | | 62ЯК1 м У614 | – | | | | | | м | 62 | 0,0032 | 0,14 | Вентиль гидрообеспыливания ЕСПА ал.4,ч.2, лист 85 |
| | | | | 2 | 62-Н1 | АВВГ | 1(2×2,5) | 5 | | | | | | |
| | | | | – | | | | | | | 62-SB1 | — | — | Пост управления ПКУ15-21.121-54У2 ал.4,ч.2 лист 85 |
| | | | | 2 | 62-К3 | АКВВГ | 1(4×2,5) | 1 | | | | | | |
| | | | 65130-2674 ГУКП 4 5-4 | – | | | | | | | П2-ЯК | — | — | Ящик клеммный П2-ЯК ал.4,ч.2, лист 86 |
| | | | | 2 | П2-К2 | АКВВГ | 1(10×2,5) | 25 | | | | | | |
| | | | | – | | | | | | н | — | — | — | Шкаф 1Ш лист 24 |
| | | | | 2 | П2-К5 | АКВВГ | 1(10×2,5) | 18 | | | | | | |

| Распределительное устройство | Аппарат отходящей линии (ввода) Обозначение Тип Iном. А расцепитель или плавкая вставка А | Участок сети 1 | Пусковой аппарат. Обозначение Тип Iном. А расцепитель или плавкая вставка А уставка теплового реле А | Участок сети 2 | Кабель, провод: Обозначение | Марка | Количество жил и сечение | Длина, м | Труба: Обозначение на плане | Длина, м | Электроприемник: Обозначение | Руст или Pном кВт | Iрасч или Iном Iпуск А | Наименование, тип, обозначение чертежа принципиальной схемы |
|---|---|---|---|---|---|---|---|---|---|---|---|---|---|---|
| 6Щ | | | П2-ЯК У614 н | – | | | | | | | | | | |
| | | | | 2 | П2-Н1 | ПВ1 | 4(1×1) | 4 | | | П2 | 1,5 | 3,6 / 18 | Вентилятор приточный 4А 80В4; ал.4,ч.2, лист 86 |
| | | | | – | | | | | | | | | | |
| | | | | 2 | П2-К3 | АКВВГ | 1(4×2,5) | 1 | | | П2-SB1 | — | — | Пост управления ПКУ15-21.121-54У2 ал.4,ч.2, лист 86 |
| | | | | – | | | | | | | | | | |
| | | | | 2 | П2-К4 | АКВВГ | 1(4×2,5) | 3 | | | П2-СК | — | — | Соединительная коробка |
| | QF10 ВА 51-31 100 100 | | | 1 | 4ШР-Н | АВВГ | 1(3×35+1×16) | учтен в проекте склада угля | | | 4ШР | 94,8 | 84 | Шкаф распределительный (склад угля) |
| | | | | – | | | | | | | | | | |
| | QF5 ВА 51-25 25 6,3 | | Прибор пожарной сигнализации ППС-1 | 1 | Н2 | АВВГ | 1(2×2,5) | 18 | | | — | 1 | 5 | Шкаф 1Ш лист 24 |
| | | | | 2 | ПС-1 | АВВГ | 1(2×2,5) | 20 | | | | | | |
| | QF6 ВА 51-25 25 6,3 | | | – | — | — | — | — | | | — | 0,054 | 0,245 | Шкаф 1Ш лист 24 |
| | | | | 2 | Н1 | АВВГ | 1(2×2,5) | 18 | | | | | | |
| | QF7 ВА51-25 25 6,3 | | | | | | | | | | — | 0,027 | 0,122 | Цепи блокировки плунжковых ребрасывателей ал.4,ч.2, лист 82 |
| | QF8 ВА51-25 25 6,3 | | | – | | | | | | | — | 0,018 | 0,08 | Шкаф 1Ш лист 24 |
| | | | | 2 | Н3 | АВВГ | 1(2×2,5) | 18 | | | | | | |
| | QF9 ВА51-25 25 6,3 | | | – | | | | | | | — | 0,420 | 1,9 | Цепи схемы световой сигнализации ал.4,ч.2 лист 79 |
| | | | | 2 | Н4 | АВВГ | 1(2×2,5) | 18 | | | | | | |

Данные о трубах см. трубозаготовительную ведомость листы ЭМ-36, ЭМ-38.
Начало см. лист 14, продолжение см. лист 16

Взам. инв.№ | Подпись и дата | Инв.№ подл.

| | | | |
|---|---|---|---|
| | | 903-1-281.90 | ЭМ |
| | | Котельная с 4 котлами Е-10-1,4Р. Золошлакоудаление пневматическое | |
| Привязан: | | Главный корпус | Стадия: Р; Лист: 15; Листов: |
| Инв.N | Нач.отд. Евтушенко; Н.контр. Борщев; Гл.спец. Амбросова; Рук.гр. Дыбнер; Инэн. Ларютина; Инэн. Шевченко | Щит открытый 6Щ. Схема однолинейная принципиальная (продолжение) | Харьковский Сантехпроект |

24566-09 19

Копировала: Шелест Формат А2

| Распределительное устройство | Аппарат отходящей линии (ввода) Обозначение Тип Iном. А расцепитель или плавкая вставка А | Участок сети 1 | Пусковой аппарат Обозначение Тип. Iном. А расцепитель или плавкая вставка А уставка теплового реле А | Участок сети 2 | Кабель, провод: Участок сети | Обозначение | Марка | Количество жил и сечение | Длина, м | Труба: Обозначение на плане | Длина, м | Электроприемник: Обозначение | Руст. или Рном кВт | Iрасч. или Iном / Iпуск А | Наименование, тип, обозначение чертежа принципиальной схемы |
|---|---|---|---|---|---|---|---|---|---|---|---|---|---|---|---|
| 6Щ | | | Б 5130-3274 ГУХЛ4 20-16 | | 2 | 43-К1 | АВВГ | 1(4×2,5) | 50 | | | 43 | 7,5 | 16,5 / 115 | Ленточный конвейер 4А132 М6 ал.44.2, лист 81 |
| | | | | | 2 | 43-К18 | АКВВГ | 1(10×2,5) | 18 | | | | | | Шкаф 1Ш лист 24 |
| | | | Шкаф 1Ш лист 24 / О | | 2 | 43-К7 | АКВВГ | 1(7×2,5) | 25 | | О | 43-ЯК2 | — | — | Ящик клеммный ал.4, ч.2, лист 81 |
| | | | 43ЯК2 У615 / П | | 2 | 43-К8 | АПВ | 2(1×2,5) | 15 | | П | 43-SB3 | — | — | Конечный выключатель ал.4, ч.2, лист 81 |
| | | | | | 2 | 43-К9 | АПВ | 2(1×2,5) | 12 | | | 43-SB4 | — | — | Конечный выключатель ал4, ч.2, лист 81 |
| | | | | | 2 | 43-К10 | АПВ | 2(1×2,5) | 28 | | | 43-SB5 | — | — | Конечный выключатель ал.4, ч.2, лист 81 |
| | | | | | 2 | 43-К11 | АПВ | 2(1×2,5) | 40 | | | 43-SB6 | — | — | Конечный выключатель ал.4 ч.2, лист 81 |
| | | | | | 2 | 43-К12 | АПВ | 2(1×2,5) | 38 | | | 43-SB7 | — | — | Конечный выключатель ал.4, ч.2, лист 81 |
| | | | | | 2 | 43-К13 | АКВВГ | 1(4×2,5) | 70 | | | 43-ЯК3 | — | — | Ящик клеммный ал.4, ч.2, лист 81 |
| | | | | | 2 | 43-К2 | АКВВГ | 1(7×2,5) | 40 | | Р | 43-ЯК1 | — | — | Ящик клеммный ал.4, ч.2, лист 81 |
| | | | 43ЯК1 У614 / Р | | 2 | 43-К3 | АПВ | 2(1×2,5) | 1 | | С | 43-SA2 | — | — | Выключатель безопасности ПВ 2-10 ал.4, ч.2, лист 81 |
| | | | | | 2 | 43-К4 | АПВ | 3(1×2,5) | 2 | | | 43-SB1 | — | — | Пост управления. Кнопочный ПКУ15-21.121-54У2 ал.4, ч.2, лист 81 |
| | | | | | 2 | 43-К5 | АПВ | 2(1×2,5) | 5 | | | 43-SQ1 | — | — | Конечный выключатель ал4, ч.2, лист 81 |
| | | | | | 2 | 43-К6 | АПВ | 2(1×2,5) | 8 | | | 43-SQ2 | — | — | Конечный выключатель ал.4, ч.2, лист 81 |

| Распределительное устройство | Аппарат отходящей линии (ввода) Обозначение Тип Iном. А расцепитель или плавкая вставка А | Участок сети 1 | Пусковой аппарат Обозначение Тип Iном. А расцепитель или плавкая вставка А уставка теплового реле А | Участок сети 2 | Кабель, провод: Участок сети | Обозначение | Марка | Количество жил и сечение | Длина, м | Труба: Обозначение на плане | Длина, м | Электроприемник: Обозначение | Руст. или Рном кВт | Iрасч. или Iном / Iпуск А | Наименование, тип, обозначение чертежа принципиальной схемы |
|---|---|---|---|---|---|---|---|---|---|---|---|---|---|---|---|
| | | | 43ЯК3 У614 / С | | — | | | | | | | 43-SB8 | — | — | Конечный выключатель ал.4, ч.2, лист 81 |
| | | | | | 2 | 43-К14 | АПВ | 2(1×2,5) | 10 | | | | | | |
| | | | | | — | | | | | | | 43-SB9 | — | — | Конечный выключатель ал4, ч2, лист 81 |
| | | | | | 2 | 43-К15 | АПВ | 2(1×2,5) | 8 | | | | | | |
| | | | | | — | | | | | | | 43-КС | — | — | Датчик реле-скорости ал.4, ч.2, лист 81 |
| | | | | | 2 | 43-К16 | АПВ | 2(1×2,5) | 5 | | | | | | |
| | | | | | — | | | | | | | 43-SA3 | — | — | Выключатель безопасности ПВ2-10 ал.4, ч.2, лист 81 |
| | | | | | 2 | 43-К17 | АПВ | 2(1×2,5) | 2 | | | | | | |

Данные о трубах см. трубозаготовительскую ведомость листы ЭМ-36 ÷ ЭМ38
Начало см. лист 15

Привязан:

Инв. N

| | | |
|---|---|---|
| Нач. отд. | Евтушенко | |
| Н. контр. | Борщев | |
| Гл. спец. | Амбросова | |
| Рук. гр. | Дыбнер | |
| Инженер. | Ларютина | |
| Инженер | Шевченко | |

903-1-281.90 ЭМ

Котельная с 4 котломи Е-10-1,4Р. Золошлакоудаление пневматическое

Главный корпус — Стадия: Р; Лист: 16; Листов:

Щит открытый 6Щ. Схема однолинейная принципиальная (окончание)

Харьковский Сантехпроект

24566-09 20

Копировала: Шелест Формат А2

Взам. инв. № | Подп. и дата | Инв. № подл.

| Распределительное устройство | Аппарат отходящей линии (ввода) Обозначение Тип Iном. А расцепитель или плавкая вставка А | Участок сети 1 | Пусковой аппарат Обозначение Тип Iном. А расцепитель или плавкая вставка А уставка теплового реле А | Участок сети 2 | Кабель, провод: Обозначение | Марка | Количество жил и сечение | Длина, м | Труба: Обозначение на плане | Длина, м | Электроприемник: Обозначение | Руст или Рном, кВт | Iрасч или Iном / Iпуск, А | Наименование, тип, обозначение чертежа принципиальной схемы |
|---|---|---|---|---|---|---|---|---|---|---|---|---|---|---|
| 1ПР ПР8501-2091-3У3 | ВА51-39 630 400 | | | 1 | 1ПР-Н | АВВГ | 1(3х120+1х35) | 7 | | | 1ПР | 54 | 131 | Ввод от КТП шкаф Н.Н №1 |
| | ВА51-31 100 80 | | | 1 | С2 | АВВГ | 1(3х35+1х16) | 29 | | | МЩАО | 11 | 18 | Щит аварийного освещения ПР8501-1091-3У3 |
| | ВА51-31 100 80 | | | 1 | 1ШР-Н | АВВГ | 1(3х35+1х16) | 50 | | | 1ШР | 26,8 | 70 | Шкаф распределительный ПР8501-1091-3У3 лист 18 |
| | ВА51-31 100 40 | | | 1 | 3ШР-Н | АВВГ | 1(3х10+1х6) | 65 | | | 3ШР | 16 | 28 | Шкаф распределительный ПР11-3086-21У3 лист 19 |
| | ВА51-31 100 80 | | | | | | | | | | — | — | — | Резерв |
| | ВА51-31 100 25 | | | | | | | | | | — | — | — | Резерв |
| | ВА51-31 100 25 | | | | | | | | | | — | — | — | Резерв |
| | ВА51-31 100 25 | | | | | | | | | | — | — | — | Резерв |
| | ВА51-31 100 25 | | | | | | | | | | — | — | — | Резерв |
| 2ПР ПР8501-2091-3У3 | ВА51-39 630 400 | | | 1 | 2ПР-Н | АВВГ | 1(3х120+1х35) | 8 | | | 2ПР | 75,4 | 140 | Ввод от КТП шкаф №4 |

| Распределительное устройство | Аппарат отходящей линии (ввода) Обозначение Тип Iном. А расцепитель или плавкая вставка А | Участок сети 1 | Пусковой аппарат Обозначение Тип Iном. А расцепитель или плавкая вставка А уставка теплового реле А | Участок сети 2 | Кабель, провод: Обозначение | Марка | Количество жил и сечение | Длина, м | Труба: Обозначение на плане | Длина, м | Электроприемник: Обозначение | Руст или Рном, кВт | Iрасч или Iном / Iпуск, А | Наименование, тип, обозначение чертежа принципиальной схемы |
|---|---|---|---|---|---|---|---|---|---|---|---|---|---|---|
| | ВА51-31 100 80 | | | 1 | С1 | АВВГ | 1(3х70+1х25) | 28 | | | МЩО | 38 | 58 | Щиток рабочего освещения ПР8501-1091-3У3 |
| | ВА51-31 100 100 | | | 1 | 2ШР-Н | АВВГ | 1(3х50+1х25) | 30 | | | 2ШР | 37,4 | 100 | Шкаф распределительный ПР8501-1091-3У3 |
| | ВА51-31 100 80 | | | | | | | | | | — | — | — | Резерв |
| | ВА51-31 100 80 | | | | | | | | | | — | — | — | Резерв |
| | ВА51-31 100 25 | | | | | | | | | | — | — | — | Резерв |
| | ВА51-31 100 25 | | | | | | | | | | — | — | — | Резерв |
| | ВА51-31 100 25 | | | | | | | | | | — | — | — | Резерв |
| | ВА51-31 100 25 | | | | | | | | | | — | — | — | Резерв |

Взам. инв. №

Подпись и дата

Инв. № подл.

Привязан:

Инв. N

| | | |
|---|---|---|
| Нач. отд. | Евтушенко | |
| Н. контр. | Борщев | |
| Гл. спец. | Амбросова | |
| Рук. гр. | Дыбнер | |
| Инж. | Ларютина | |
| Инж. | Шевченко | |

903-1-281.90 ЭМ

Котельная с 4 котлами Е-10-1,4 Р. Золошлакоудаление пневматическое.

Главный корпус

| Стадия | Лист | Листов |
|---|---|---|
| Р | 17 | |

1ПР, 2ПР Распределительная сеть ~380/220В. Схема однолинейная принципиальная

Харьковский Сантехпроект

24566-09 21

Копировала: Шелест Формат А2

Альбом 4 часть 1

| Распределительное устройство | Аппарат отходящей линии /ввода/ Обозначение Тип I ном. А расцепитель или плавкая вставка А | Участок сети 1 | Пусковой аппарат Обозначение Тип I ном. А расцепитель или плавкая вставка А уставка теплового реле А | Участок сети 2 | Кабель, провод: Участок сети | Обозначение | Марка | Количество жил и сечение | Длина, м | Труба: Обозначение на плане | Длина, м | Электроприемник: Обозначение | Руст. или Рном, кВт | I расч или I ном / I пуск, А | Наименование, тип, обозначение чертежа, принципиальной схемы |
|---|---|---|---|---|---|---|---|---|---|---|---|---|---|---|---|
| 1ШР ПР 8501--1091--193 | ВА51-39 630 400 | | | | 1 | 1ШР-Н | АВВГ | 1(3×70+1×25) | ** | | | 1ШР | 26,8 | 70 | Ввод от 1ПР. |
| | ВА51-31 100/100 | | ЯВШ-3-100У2 1ЯШ | | 1 | 1ЯШ-Н1 | АВВГ | 1(2×25+1×16) | 30 | | | 1ЯШ | 17,3 | 65 | Сварочный пост |
| | | | ЯВШ-3-100У2 2ЯШ | | 1 | 2ЯШ-Н1 | АВВГ | 1(2×25+1×16) | 8 | | | 2ЯШ | 17,3 | 65 | Сварочный пост |
| | | | ЯВШ-3-100У2 3ЯШ | | 1 | 3ЯШ-Н1 | АВВГ | 1(2×25+1×16) | 18 | | | 3ЯШ | 17,3 | 65 | Сварочный пост |
| | ВА51-31 100 6,3 | | | | | | | | | | | — | — | — | Резерв |
| | ВА51-31 100 16 | | | | 1 | 38-Н1 | АПВ | 4(1×2,5) | 10 | | | 38 | 4 | 12 | Станок точильно-шлифовальный АВ2-51-4 |
| | ВА51-31 100 16 | | | | | | | | | | | — | — | — | Резерв |
| | ВА51-31 100 16 | | | | 1 | 40-Н1 | АПВ | 4(1×2,5) | 7 | | | 40 | 4 | 12 | Станок вертикально-сверлильный А02-41-4 |
| | ВА51-31 100 6,3 | | | | 1 | Р1-Н1 | АПВ | 4(1×2,5) | 10 | | | Р1 | 1,5 | 3,3 | Пылеулавливающий агрегат 4АХ80А2У3 |
| | ВА51-31 100 16 | | | | | | | | | | | — | — | — | Резерв |
| | ВА51-31 100 16 | | | | | | | | | | | — | — | — | Резерв |
| 2ШР ПР8501--1091--193 | ВА51-39 630 400 | | | | 1 | 2ШР-Н | АВВГ | 1(3×95+1×35) | ** | | | 2ШР | 37,4 | 80,5 | Ввод от 2ПР |
| | ВА51-31 100 100 | | 5ЯШ ЯВШ-3-100У2 | | 1 | 5ЯШ-Н1 | АВВГ | 1(2×25+1×16) | 32 | | | 5ЯШ | 17,3 | 65 | Сварочный пост |
| | | | 4ЯШ ЯВШ-3-100У2 | | 1 | 4ЯШ-Н1 | АВВГ | 1(2×25+1×16) | 30 | | | 4ЯШ | 17,3 | 65 | Сварочный пост |

| Распределительное устройство | Аппарат отходящей линии /ввода/ Обозначение Тип I ном. А расцепитель или плавкая вставка А | Участок сети 1 | Пусковой аппарат Обозначение Тип I ном. А расцепитель или плавкая вставка А уставка теплового реле А | Участок сети 2 | Кабель, провод: Участок сети | Обозначение | Марка | Количество жил и сечение | Длина, м | Труба: Обозначение на плане | Длина, м | Электроприемник: Обозначение | Руст. или Рном, кВт | I расч или I ном / I пуск, А | Наименование, тип, обозначение чертежа принципиальной схемы |
|---|---|---|---|---|---|---|---|---|---|---|---|---|---|---|---|
| 2ШР | ВА51-31 100 50 | | | | 1 | 52-Н1 | АВВГ | 1(3×10+1×6) | 20 | | | 52 | 18,6 | 35,4 | Лифт грузовой |
| | | | | | 2 | * | | | | | | | | | |
| | ВА51-31 100 6,3 | | А4-КМ ПМЛ122002Б 1,6 | | 1 | А4-Н2 | АВВГ | 1(4×2,5) | 20 | | | А4 | 0,37 | 1,2 | Отопительный агрегат 4А63В4 |
| | | | | | 2 | А4-Н1 | ПВ1 | 4(1×1) | 4 | | | | | | |
| | | | А1-КМ ПМЛ122002Б 1,6(2,6) | | 1 | А1-Н2 | АВВГ | 1(4×2,5) | 65 | | | А1 | 0,37 (0,75) | 1,2 (2,2) | Отопительный агрегат 4А63В4 |
| | | | | | 2 | А1-Н1 | ПВ1 | 4(1×1) | 4 | | | | | | |
| | ВА51-31 100 6,3 | | А3-КМ ПМЛ122002Б 1,6(2,6) | | 1 | А3-Н2 | АВВГ | 1(4×2,5) | 20 | | | А3 | 0,37 (0,75) | 1,2 (2,2) | Отопительный агрегат 4А63В4 |
| | | | | | 2 | А3-Н1 | ПВ1 | 4(1×1) | 4 | | | | | | |
| | | | А2-КМ ПМЛ-122002Б 1,6(2,6) | | 1 | А2-Н2 | АВВГ | 1(4×2,5) | 26 | | | А2 | 0,37 (0,75) | 1,2 (2,2) | Отопительный агрегат 4А63В4 |
| | | | | | 2 | А2-Н1 | ПВ1 | 4(1×1) | 4 | | | | | | |
| | ВА51-31 100 10 | | | | | | | | | | | | | | Резерв |
| | ВА51-31 100 10 | | | | | | | | | | | | | | Резерв |
| | ВА51-31 100 10 | | | | | | | | | | | | | | Резерв |
| | ВА51-31 100 10 | | | | | | | | | | | | | | Резерв |

Данные для отопительных агрегатов А1÷А3 указаны для температуры наружного воздуха -20°С. В скобках указаны данные для отопительных агрегатов А1÷А3 при температурах наружного воздуха -30°, -40°С.

* - Поставляется комплектно с механизмом.

** - Длина кабеля учтена на листе ЭМ-17

Взам. инв. №

Подпись и дата

Инв. № подл.

| | | | |
|---|---|---|---|
| Привязан: | Нач. отд. | Евтушенко | |
| | Н. контр. | Борщев | |
| | Гл. спец. | Амбросова | |
| | Рук. гр. | Дывнер | |
| | Инж. | Ларютина | |
| Инв. № | Инж. | Шевченко | |

903-1-281.90 ЭМ

котельная с 4 котлами Е-10-1,4Р Золошлакоудаление пневматическое

Главный корпус

| Стадия | Лист | Листов |
|---|---|---|
| Р | 18 | |

1ШР, 2ШР. Распределительная сеть ~380/220В. Схема однолинейная принципиальная

Харьковский Сантехпроект

24566-09 22

Копировала: Шелест Формат: А2

Альбом 4 часть 1

| Распределительное устройство | Аппарат отходящей линии/ввода/ Обозначение Тип Iном А расцепитель или плавкая вставка А | Участок сети 1 | Пусковой аппарат Обозначение Тип Iном. А расцепитель или плавкая вставка А уставка теплового реле А | Участок сети 2 | Кабель, провод: Обозначение | Марка | Количество жил и сечение | Длина, м | Труба: Обозначение на плане | Длина, м | Электроприемник: Обозначение | Руст. или Рном. кВт | Iрасч. или Iном. Iпуск. А | Наименование, тип, обозначение чертежа принципиальной схемы |
|---|---|---|---|---|---|---|---|---|---|---|---|---|---|---|
| ЗШР ПР11-3086-21У3 | А3726 ф УЗ 250/160 | | | 1 | ЗШР-Н | АВВГ | 1(3х10+1х6) ~1000 | ** | | | ЗШР | 16 | 28 | Ввод от 1ПР |
| | | | | 1 | | | | | | | | | | |
| | АЕ 2044 63/10 | | 53УZ ВСА-5К | 1 | 53-Н2 | АВВГ | 1(2х2,5) | 45 | | | 53УА | 0,36 | 4,6 | Аппарат электромагнитный АМО-25-У4 |
| | | | | 2 | 53-Н1 | ВВГ | 1(2х1,5) | 3 | | | | | | |
| | АЕ 2044 63/10 | | 54УZ ВСА-5К | 1 | 54-Н2 | АВВГ | 1(2х2,5) | 45 | | | 54УА | 0,36 | 4,6 | Аппарат электромагнитный АМО-25-У4 |
| | | | | 2 | 54-Н1 | ВВГ | 1(2х1,5) | 3 | | | | | | |
| | АЕ 2044 63/10 | | 55УZ ВСА-5К | 1 | 55-Н2 | АВВГ | 1(2х2,5) | 47 | | | 55УА | 0,36 | 4,6 | Аппарат электромагнитный АМО-25-У4 |
| | | | | 2 | 55-Н1 | ВВГ | 1(2х1,5) | 3 | | | | | | |
| | АЕ 2044 63/10 | | 56УZ ВСА-5К | 1 | 56-Н2 | АВВГ | 1(2х2,5) | 50 | | | 56УА | 0,36 | 4,6 | Аппарат электромагнитный АМО-25-У4 |
| | | | | 2 | 56-Н1 | ВВГ | 1(2х1,5) | 3 | | | | | | |
| | АЕ 2044 63/10 | | 57УZ ВСА-5К | 1 | 57-Н2 | АВВГ | 1(2х2,5) | 50 | | | 57УА | 0,36 | 4,6 | Аппарат электромагнитный АМО-25-У4 |
| | | | | 2 | 57-Н1 | ВВГ | 1(2х1,5) | 3 | | | | | | |
| | АЕ 2044 63/10 | | 58УZ ВСА-5К | 1 | 58-Н2 | АВВГ | 1(2х2,5) | 52 | | | 58УА | 0,36 | 4,6 | Аппарат электромагнитный АМО-25-У4 |
| | | | | 2 | 58-Н1 | ВВГ | 1(2х1,5) | 3 | | | | | | |
| | АЕ 2046 63/25 | | 69ШР РШ-Ц-2-05-6/220 | 1 | 69-Н1 | АПВ | 2(1х4) | 10 | | | 69 | 2,4 | 6,3 | Сушильный шкаф |
| | | | | 2 | * | | | | | | | | | |
| | | | 70ШР РШ-Ц-2-05-6/220 | 1 | 70-Н1 | АПВ | 2(1х2,5) | 9 | | | 70 | 1,6 | 7,3 | Холодильник (лаборатория) |
| | | | | 2 | * | | | | | | | | | |
| | | | 71ШР РШ-Ц-2-05-6/220 | 1 | 71-Н1 | АПВ | 2(1х2,5) | 8 | | | 71 | 0,5 | 2,27 | Электрополотенцесушитель (лаборатория) |
| | | | | 2 | * | | | | | | | | | |
| | | | 64ШР РШ-Ц-2-05-6/220 | 1 | 64-Н1 | АПВ | 2(1х2,5) | 15 | | | 64 | 1,6 | 7,3 | Холодильник (комната приема пищи) |
| | | | | 2 | * | | | | | | | | | |
| | | | 63ШР РШ-Ц-2-05-6/220 | 1 | 63-Н1 | АПВ | 2(1х2,5) | 1 | | | 63 | 0,8 | 3,8 | Электроплитка ЭПУ-2-2/220 |
| | | | | 2 | * | | | | | | | | | |
| | АЕ 2046 Б 63/10 | | | 1 | 65-Н1 | АПВ | 3(1х2,5) | 10 | | | 65 | 0,45 | 2,5 | Автомат газированной воды АВ-2 |
| | | | | 2 | * | | | | | | | | | |
| | АЕ 2046 Б 63/10 | | | 1 | 66-Н1 | АПВ | 4(1х2,5) | 20 | | | 66 | 3 | 7,8 | Электрокипятильник НЭ-18 |
| | | | | 2 | * | | | | | | | | | |
| | АЕ 2046 Б 63/10 | | | 1 | 67-Н1 | АПВ | 4(1х2,5) | 13 | | | 67 | 4 | 9 | Лабораторный стол химический СТХ-3 |
| | | | | 2 | * | | | | | | | | | |
| | АЕ 2046 Б 63/10 | | | 1 | 68-Н1 | АПВ | 4(1х2,5) | 10 | | | 68 | 3 | 7 | Шкаф вытяжной ШВ-2,3 |
| | | | | 2 | * | | | | | | | | | |

| Распределительное устройство | Аппарат отходящей линии (ввода) Обозначение Тип Iном. А Расцепитель или плавкая вставка А | Участок сети 1 | Пусковой аппарат Обозначение Тип Iном. А расцепитель или плавкая вставка А уставка теплового реле А | Участок сети 2 | Кабель, провод: Обозначение | Марка | Количество жил и сечение | Длина, м | Труба: Обозначение на плане | Длина, м | Электроприемник: Обозначение | Руст. или Рном. кВт | Iрасч. или Iном. Iпуск. А | Наименование, тип, обозначение чертежа принципиальной схемы |
|---|---|---|---|---|---|---|---|---|---|---|---|---|---|---|
| ЗШР | АЕ 2046 Б 63/10 | | ПМЛ1220026 1А | 1 | В2-К2 | АВВГ | 1(4х2,5) | 35 | | | В2 | 0,18 | 0,67/3,35 | Вентилятор 4АА56В4 |
| | | | | 2 | В2-Н1 | ПВ1 | 4(1х1) | 4 | | | | | | |
| | АЕ 2046 Б 63/10 | | В3-ШР РШ-Ц-20-С-56-10/220 | 1 | В3-Н1 | АВВГ | 1(3х2,5) | 23 | | | В3 | 0,035 | — | Вентилятор бытовой |
| | | | | 2 | * | | | | | | | | | |
| | АЕ 2046 Б 63/10 | | | | | | | | | | | | | Резерв |

Потребность кабелей и проводов
длина, м

| Число и сечение жил, напряжение | Марка: АВВГ | ВВГ | АКВВГ | АПВ | ПВ1 | ПВ3 | |
|---|---|---|---|---|---|---|---|
| 2х2,5 - 0,66 кВ | 671 | | | | | | |
| 2х10 - 0,66 кВ | 75 | | | | | | |
| 3х2,5 - 0,66 кВ | 58 | | | | | | |
| 4х2,5 - 0,66 кВ | 1856 | | 3616 | | | | |
| 2х2,5+1х16-0,66кВ | 118 | | | | | | |
| 3х4+1х2,5 - 0,66 кВ | 114 | | | | | | |
| 3х6+1х4 - 0,66кВ | 601 | | | | | | |
| 3х10+1х6 - 0,66кВ | 85 | | | | | | |
| 3х16+1х10-0,66кВ | 311 | | | | | | |
| | | | | | | | |
| 3х35+1х16-0,66кВ | 212 | | | | | | |
| 3х50+1х25-0,66кВ | 217 | | | | | | |
| 3х70+1х25 - 1кВ | 416 | | | | | | |
| 3х95+1х35 - 1кВ | 90 | | | | | | |
| 3х120+1х35 - 1кВ | 84 | | | | | | |
| 5х2,5 | | | 42 | | | | |
| 7х2,5 | | | 853 | | | | |
| 10х2,5 | | | 613 | | | | |
| 14х2,5 | | | 418 | | | | |
| 1х4 - 0,38кВ | | | | 20 | | | |
| 1х1 - 0,38кВ | | | | | 594 | 40 | |
| 1х2,5 - 0,38кВ | | | | 816 | | | |
| 2х1,5 - 0,66кВ | | 18 | | | | | |

* - Поставляется комплектно с механизмом

** - Длина кабеля учтена на листе ЭМ. 17

| | | | |
|---|---|---|---|
| | | 903-1-281 90 | ЭМ |
| | | Котельная с 4 котлами Е-10-1,4Р. Золошлакоудаление пневматическое | |
| Привязан: | Нач.отд. Евтушенко | Главный корпус | Стадия Р; Лист 19; Листов |
| | Н. контр. Борщев | | |
| | Гл.спец. Амбросова | | |
| | Рук.гр. Дыбнер | ЗШР. Распределительная сеть ~380В/220В. Схема однолинейная принципиальная | Харьковский Сантехпроект |
| Инв. N | Инж. Ларютина; Инж. Шевченко | | |

24566-09 23

Копировала: Шелест Формат А2

Взам. инв. № | Подпись и дата | Инв. № подл.

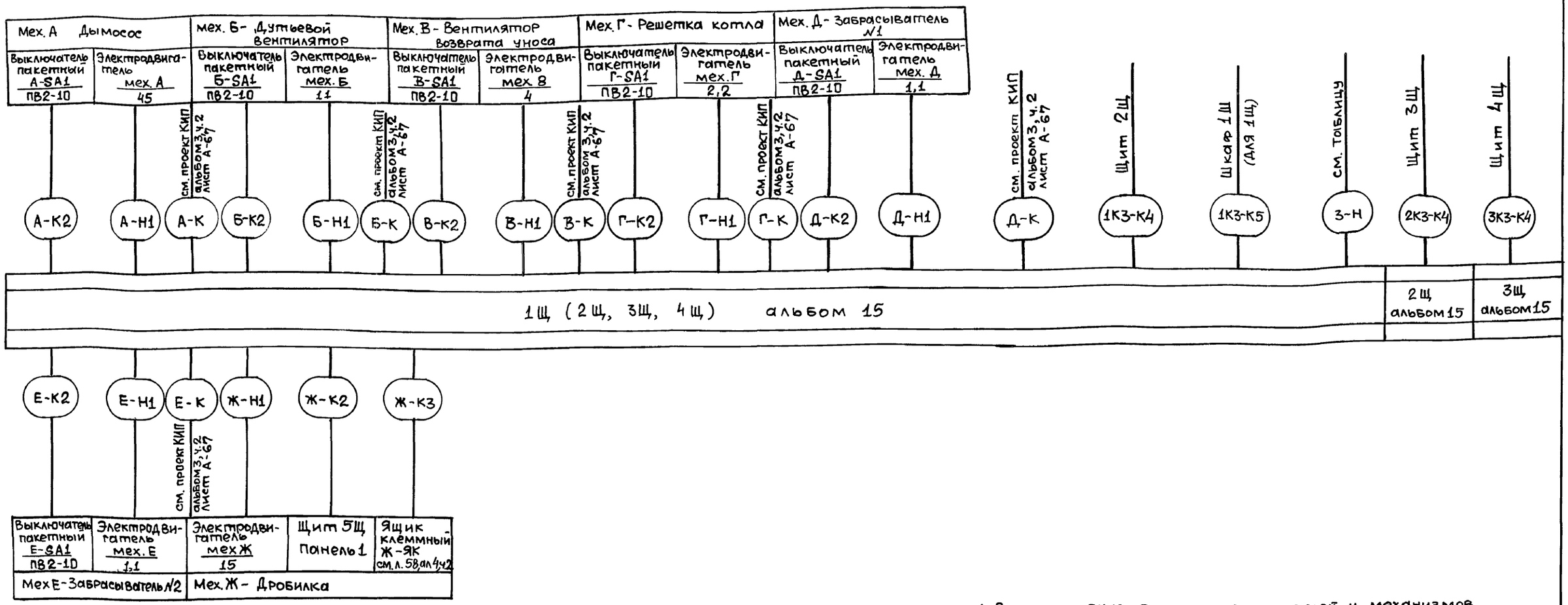


1. Значения букв в маркировке кабелей и механизмов см. таблицу.
2. Длину, марку и сечение кабелей см на листах 4 ÷ 7

Таблица

| Котлоагрегат | Щит | Номер привода | | | | | | | | Направление кабеля З |
|---|---|---|---|---|---|---|---|---|---|---|
| | | А | Б | В | Г | Д | Е | Ж | З | |
| 1К | 1Щ | 1К1 | 1К2 | 1К3 | 1К4 | 1К5 | 1К6 | 1К7 | 1Щ-Н | КТП. Шкаф 2 |
| 2К | 2Щ | 2К1 | 2К2 | 2К3 | 2К4 | 2К5 | 2К6 | 2К7 | 2Щ-Н | КТП. Шкаф 2 |
| 3К | 3Щ | 3К1 | 3К2 | 3К3 | 3К4 | 3К5 | 3К6 | 3К7 | 3Щ-Н | КТП. Шкаф 3 |
| 4К | 4Щ | 4К1 | 4К2 | 4К3 | 4К4 | 4К5 | 4К6 | 4К7 | 4Щ-Н | КТП. Шкаф 4 |

Взам. инв. № | Подпись и дата | Инв. № подл.

Привязан:

Инв. №

| | | | |
|---|---|---|---|
| Нач. отд. | Евтушенко | | |
| Н. контр. | Борщев | | |
| Гл. спец. | Амбросова | | |
| Рук. гр. | Дыбнер | | |
| Инж. | Ларютина | | |

903-1-281.90 ЭМ

Котельная с 4 котлами Е-10-1,4Р
Золошлакоудаление пневматическое

Главный корпус | Стадия Р | Лист 20 | Листов

Щит открытый 1Щ. (2Щ, 3Щ, 4Щ). Схема подключений

Харьковский Сантехпроект

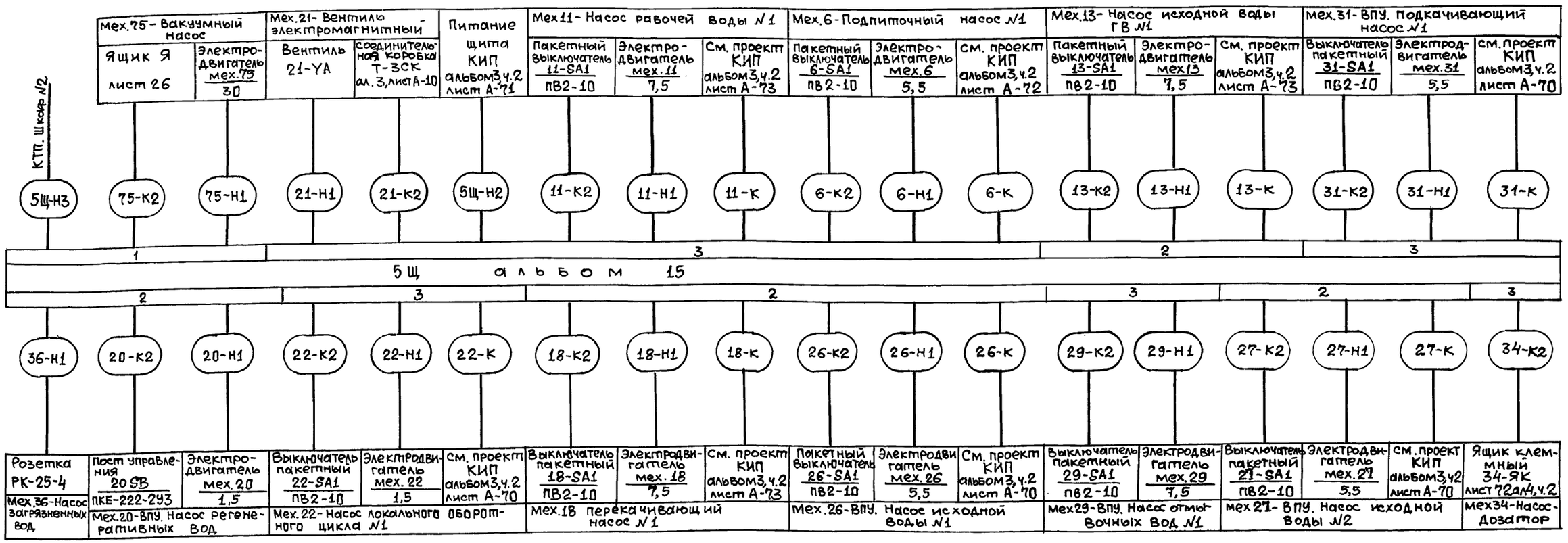


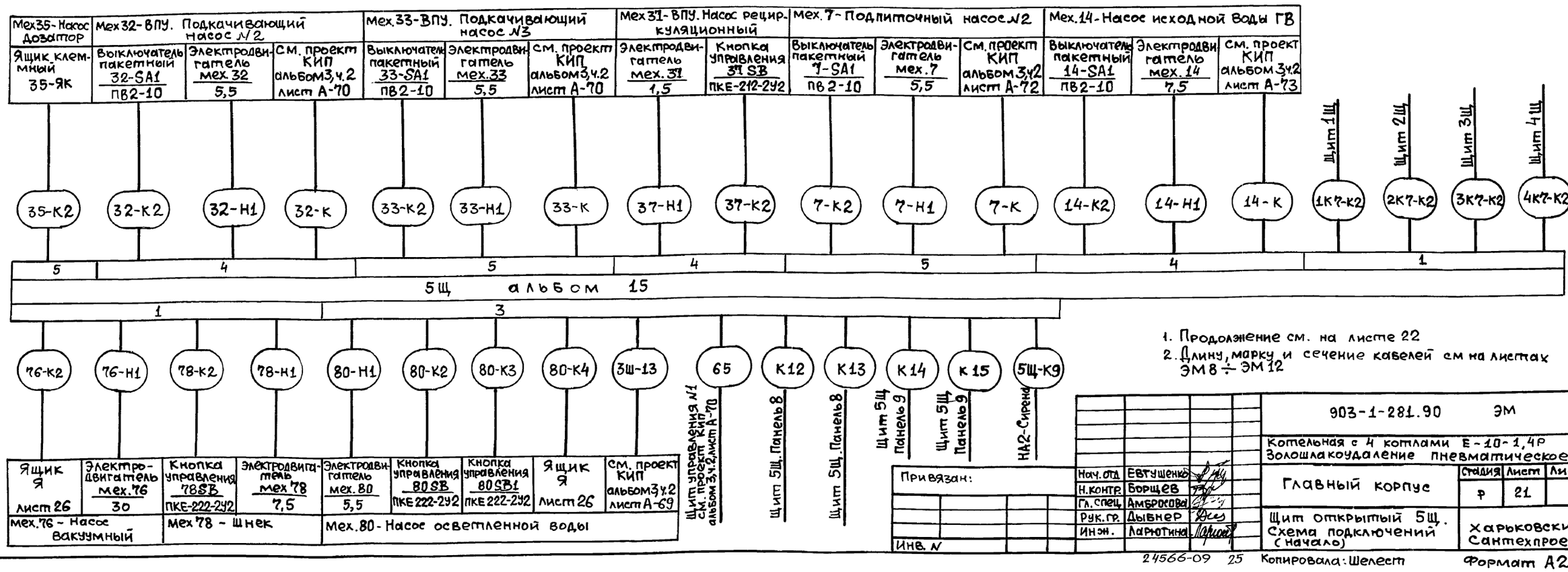


1. Продолжение см. на листе 22
2. Длину, марку и сечение кабелей см на листах ЭМ 8 ÷ ЭМ 12

Привязан:

Инв. №

| | | | |
|---|---|---|---|
| Нач. отд | Евтушенко | | |
| Н. контр. | Борщев | | |
| Гл. спец. | Амбросова | | |
| Рук. гр. | Дывнер | | |
| Инж. | Ларютина | | |

903-1-281.90 ЭМ

Котельная с 4 котлами Е-10-1,4Р
Золошлакоудаление пневматическое

Главный корпус

| Стадия | Лист | Листов |
|---|---|---|
| Р | 21 | |

Щит открытый 5Щ. Схема подключений (начало)

Харьковский Сантехпроект

24566-09 25 Копировала: Шелест Формат А2

Взам. инв. № | Подпись и дата | Инв. № подл.

Альбом 4 часть 1

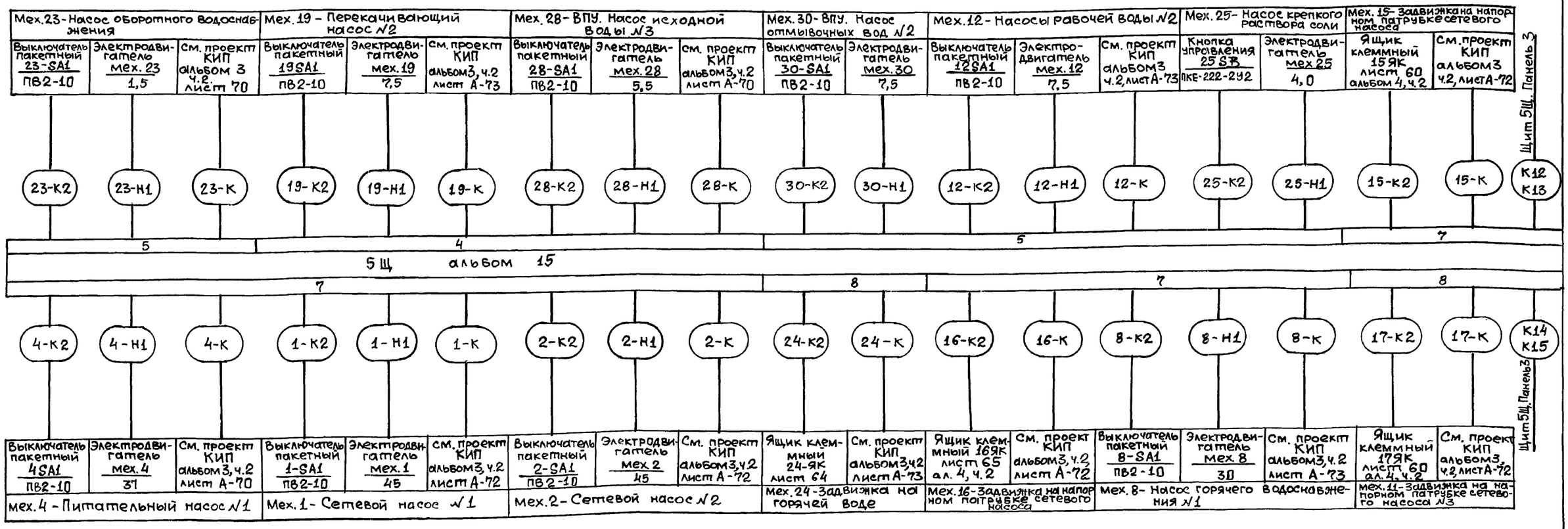


1. Начало см. лист 21
2. Длину, марку и сечение кабелей см. на листах ЭМ 8 ÷ ЭМ12

Привязан:

Инв. №

| | | |
|---|---|---|
| Нач. отд. | Евтущенко | |
| Н. контр. | Борщев | |
| Гл. спец. | Амбросова | |
| Рук. гр. | Дыбнер | |
| Инж. | Ларютина | |

903-1-281.90 ЭМ

Котельная с 4 котлами Е-10-1,4Р
Золошлакоудаление пневматическое

| Стадия | Лист | Листов |
|---|---|---|
| Р | 22 | |

Главный корпус

Щит открытый 5Щ
Схема подключений (окончание)

Харьковский Сантехпроект

24566-09 26

Копировала: Шелест Формат А2

Взам. инв. №

Подпись и дата

Инв. № подл.

Альбом 4 часть 1

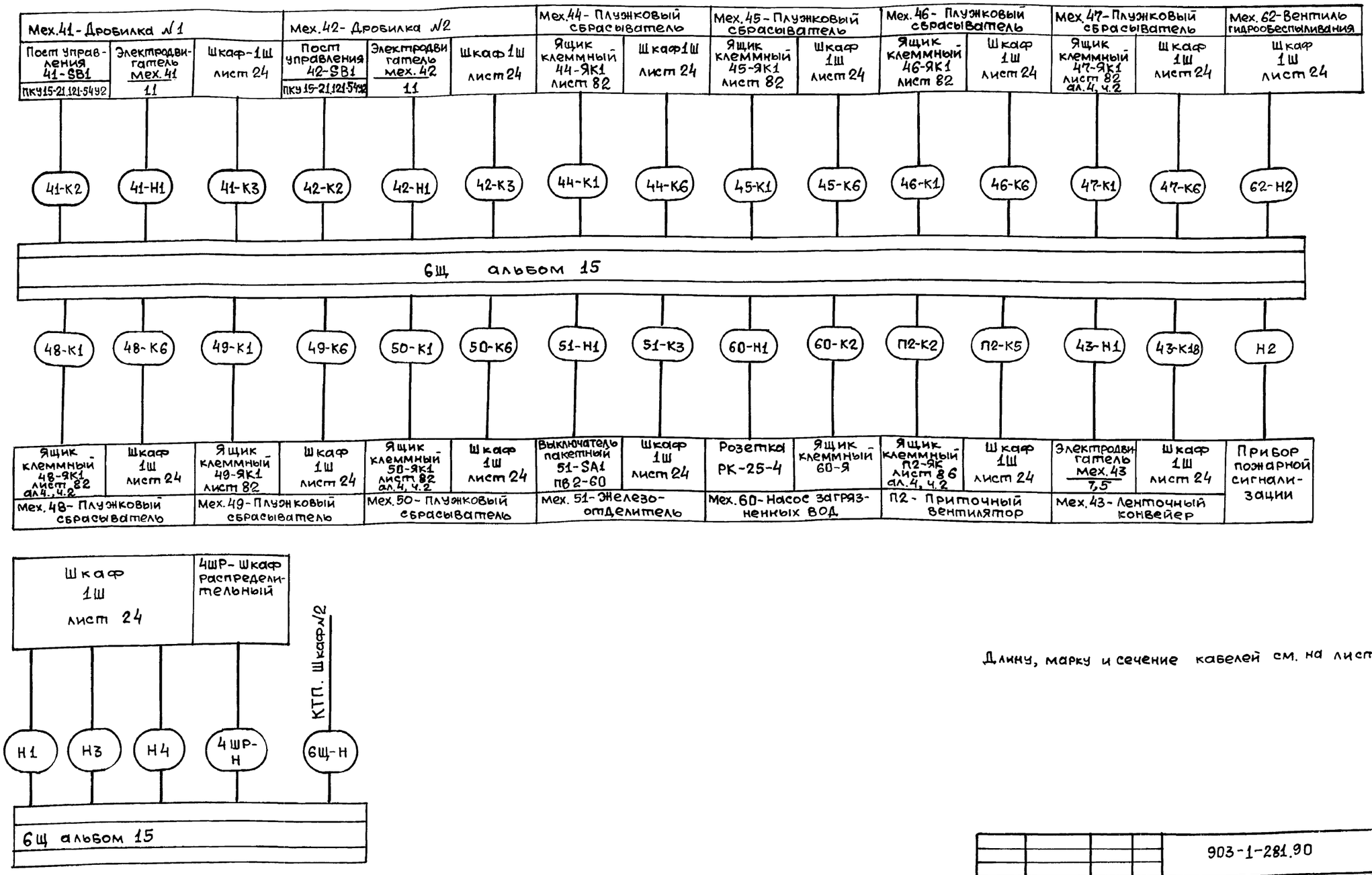


Длину, марку и сечение кабелей см. на листах 13÷16

| | | | | | |
|---|---|---|---|---|---|
| Привязан: | Нач. отд. | Евтушенко | | 903-1-281.90 ЭМ | |
| | Н.контр. | Борщев | | Котельная с 4 котлами Е-10-1,4Р. Золошлакоудаление пневматическое | |
| | Гл. спец. | Амбросова | | Главный корпус | Стадия: Р; Лист: 23; Листов: |
| | Рук.гр. | Дыбнер | | Щит открытый 6Щ. Схема подключений | Харьковский Сантехпроект |
| Инв.№ | Инж. | Ларютина | | | |

24566-09 27 Копировала: Шелест Формат А2

Инв.№ подл. | Подпись и дата | Взам. инв.№

Альбом 4 часть 1

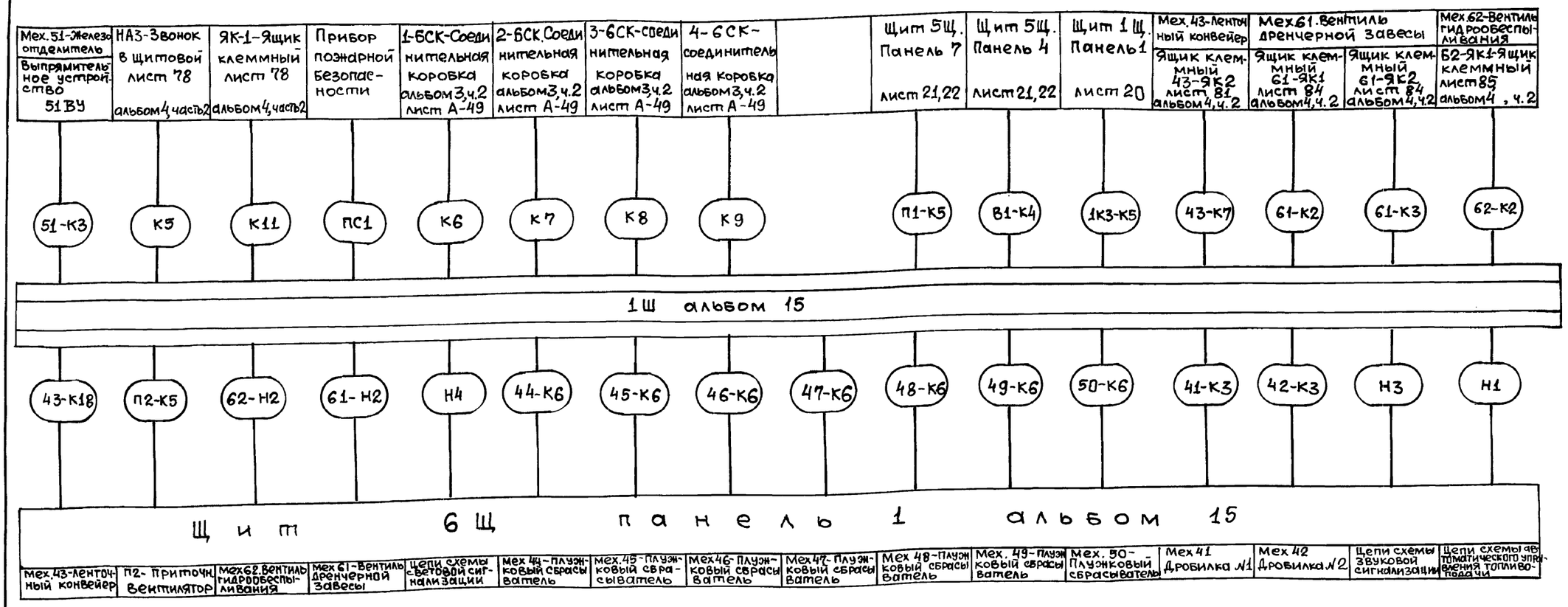


Длину, марку и сечение кабелей см. на листах 13 ÷ 16.

Инв. № подл. | Подпись и дата | Взам. инв. №

| | | | |
|---|---|---|---|
| Привязан: | | | 903-1-281.90 ЭМ |
| | | | Котельная с 4 котлами Е-10-1,4Р Золошлакоудаление пневматическое |
| Инв. № | Нач. отд | Евтушенко | Главный корпус — Стадия: Р; Лист: 24; Листов: |
| | Н. контр. | Борщев | |
| | Гл. спец. | Амбросова | |
| | Рук. гр. | Дыбнер | Шкаф 1Ш Схема подключений — Харьковский Сантехпроект |
| | Вед. инж. | Ларютина | |

24566-09 28 Копировала: Шелест Формат А2

Альбом 4 Часть 1

Ящик 60-Я
(вид спереди)

Дверь ящика
(вид со стороны монтажа)

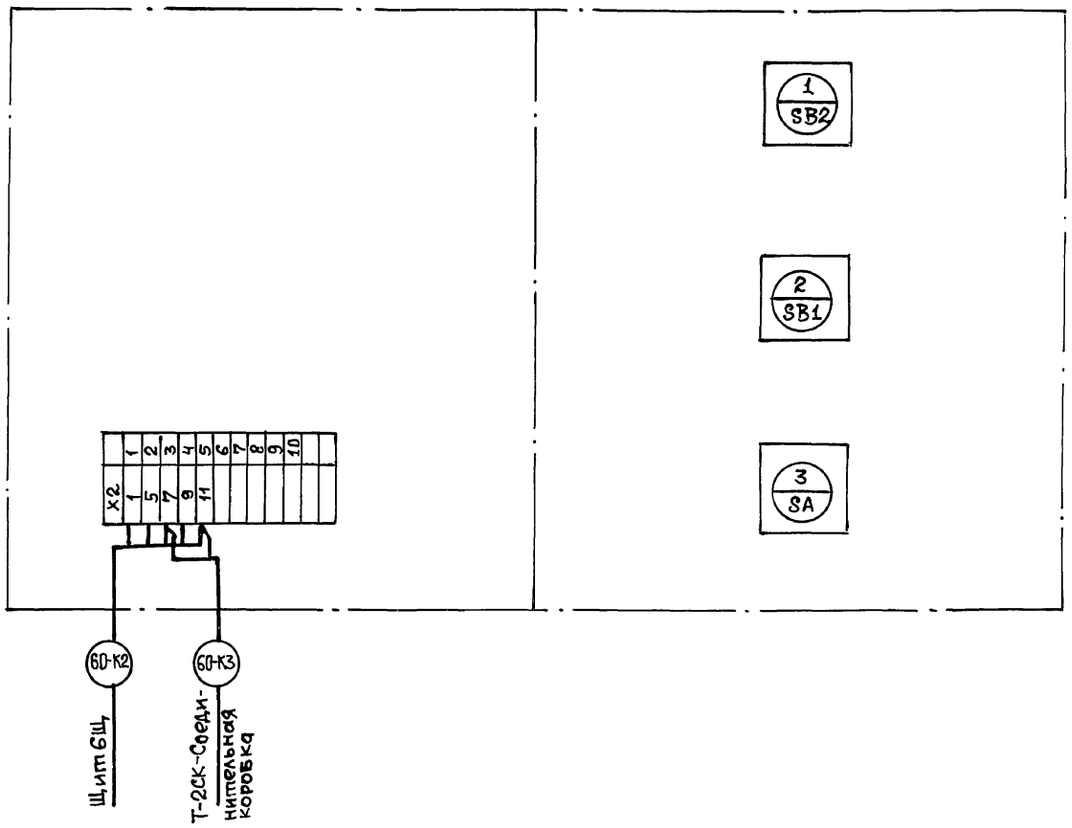


1. Рассматривать совместно с листами 13÷16

| | | | | | | | |
|---|---|---|---|---|---|---|---|
| | | | | 903-1-281.90 ЭМ | | | |
| | | | | Котельная с 4 котлами Е-10-1,4Р Золошлакоудаление пневматическое | | | |
| Привязан: | | | | Главный корпус | Стадия | Лист | Листов |
| | | | | | Р | 25 | |
| Инв. № | | | | Ящик 60-Я Схема подключений | Харьковский Сантехпроект | | |

| | | |
|---|---|---|
| Нач. отд. | Евтушенко | |
| Н. контр. | Борщев | |
| Гл. спец. | Амбросова | |
| Рук гр | Дыбнер | |
| Инж | Ларютина | |

Инв. № подл. | Подпись и дата | Взам. инв. №



Копировала: Шелест

Формат А2

Альбом 4 часть 1

Вид спереди

Дверь ящика

Вид со стороны монтажа

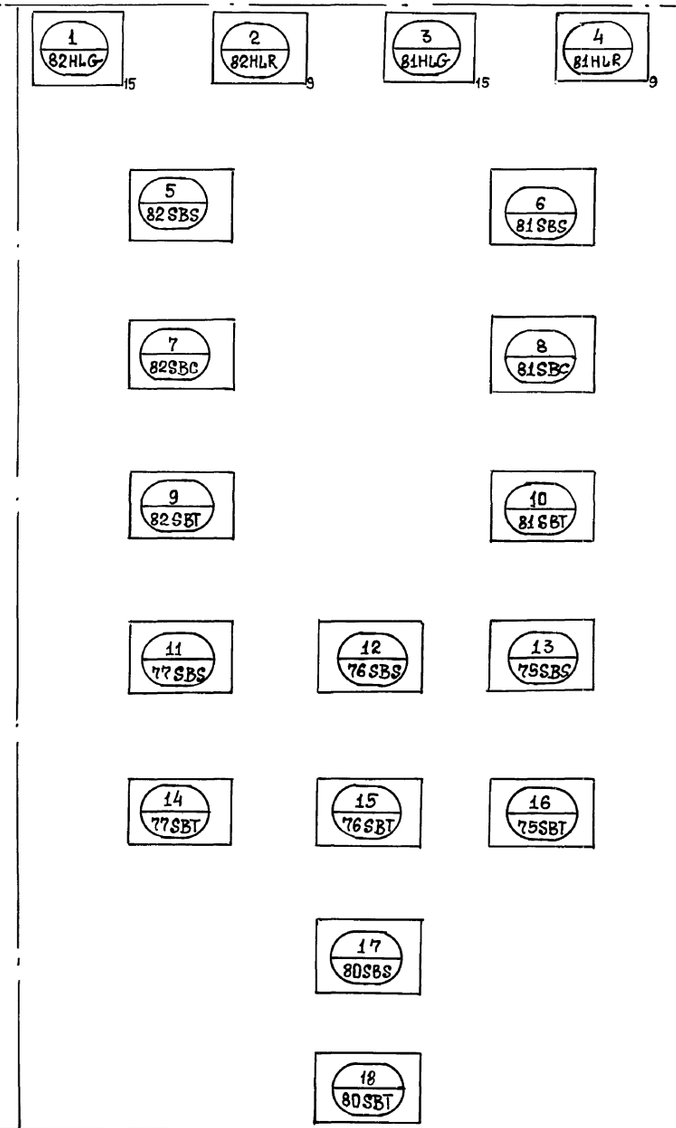


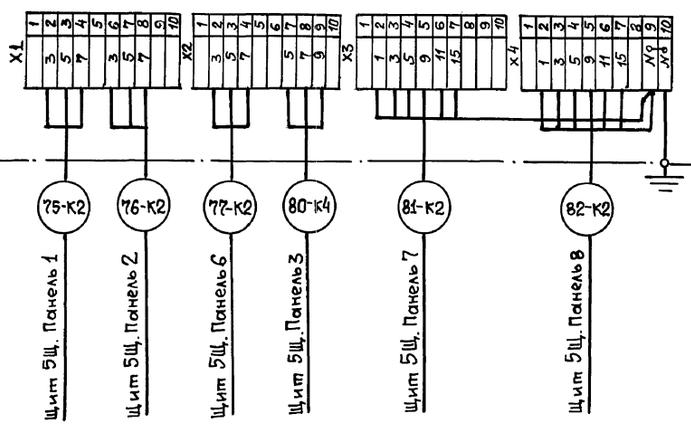


Рассматривать совместно с листами Э 8÷12

Привязан:

Инв.N

| | | |
|---|---|---|
| Нач.отд | Евтушенко | |
| Н. контр. | Борщев | |
| Гл. спец. | Амбросова | |
| Рук.гр. | Дывнер | |
| Инж. | Ларютина | |

903-1-281.90 ЭМ

Котельная с 4 котлами Е-10-1,4Р
Золошлакоудаление пневматическое

Главный корпус

| Стадия | Лист | Листов |
|---|---|---|
| Р | 26 | |

Ящик Я.
Схема подключений

Харьковский Сантехпроект

Инв.№подл. | Подп. и дата | Взам.инв.№

24566-09 30 Копировала: Шелест Формат А2

Альбом 4 часть I

| Обозначение кабеля, провода | Трасса: Начало | Трасса: Конец | Участок трассы кабеля, провода | Кабель, провод по проекту: Марка | по проекту: Кол, число и сечение жил | по проекту: Длина, м | проложен: Марка | проложен: Кол., число и сечение жил | проложен: Длина, м |
|---|---|---|---|---|---|---|---|---|---|
| | Кабели 6(10) кВ | | | | | | | | |
| | | КТП, шкаф в/ввода №1 | Помещение КТП | | | | | | |
| | | КТП, шкаф в/ввода №2 | // | | | | | | |
| | Кабели до 1000 вольт | | | | | | | | |
| 1УК-Н1 | КТП, шкаф №1 | 1УК: Конденсаторная установка | // | АВВГ | 1(3х70+1х25) ~1000в | 10 | | | |
| 1УК-Н2 | // | // | // | АВВГ | 1(3х70+1х25) ~1000 | 10 | | | |
| 2УК-Н1 | КТП шкаф №4 | 2УК. Конденсаторная установка | // | АВВГ | 1(3х70+1х25) ~1000 | 8 | | | |
| 2УК-Н2 | // | // | // | АВВГ | 1(3х70+1х25) ~1000 | 8 | | | |
| | Аварийная | система и предупредительная сигнализация | | | | | | | |
| К1 | Шкаф 1Ш | НА-1-Сирена в топливоподаче | Помещение топливоподачи | АКВВГ | 1(4х2,5) | 40 | | | |
| К2 | ЯК1-Ящик клеммный | SB1-Пост управления | // | АКВВГ | 1(4х2,5) | 12 | | | |
| К3 | // | НА2-Сирена топливоподачи | // | АКВВГ | 1(4х2,5) | 10 | | | |
| К4 | // | SB2-Пост управления | // | АКВВГ | 1(4х2,5) | 11 | | | |
| К5 | Шкаф 1Ш | НАЗ-Звонок в помещении КИП | Помещение КИП | АКВВГ | 1(4х2,5) | 15 | | | |
| К11 | // | ЯК1-Ящик клеммный | // | АКВВГ | 1(5х2,5) | 38 | | | |
| ПС1 | // | Прибор пожарной сигнализации | // | АКВВГ | 1(4х2,5) ~660 | 20 | | | |
| К6 | // | 1-6СК-Соединительная коровка | // | АКВВГ | 1(7х2,5) | 30 | | | |
| К7 | // | 2-6СК-Соединительная коровка | // | АКВВГ | 1(7х2,5) | 36 | | | |
| К8 | // | 3-6СК-Соединительная коробка | // | АКВВГ | 1(7х2,5) | 42 | | | |
| К9 | // | 4-6СК. Соединительная коробка | // | АКВВГ | 1(7х2,5) | 48 | | | |
| 5Щ-К9 | Щит 5Щ. Панель 4 | НА-2-Сирена в помещении КИП | // | АКВВГ | 1(4х2,5) | 22 | | | |
| К12 | Щит 5Щ. Панель 3 | Щит 5Щ. Панель 7 | Помещение КТП | АКВВГ | 1(7х2,5) | 10 | | | |
| К13 | // | // | // | АКВВГ | 1(7х2,5) | 10 | | | |
| К14 | // | Щит 5Щ. Панель 8 | // | АКВВГ | 1(4х2,5) | 10 | | | |
| К15 | // | // | // | АКВВГ | 1(7х2,5) | 10 | | | |
| | | | | | | | | | |

Взам. инв. №

Подп. и дата

Инв. № подл.

Привязан:

Инв. N

| | | |
|---|---|---|
| Нач. отд. | Евтушенко | |
| Н. контр. | Борщев | |
| Гл. спец. | Амбросова | |
| Рук. гр. | Дыбнер | |
| Инж. | Ларютина | |
| Инж. | Шевченко | |

24566-09 31

903-1-281.90 ЭМ

Котельная с 4 котлами Е-10-1,4Р
Золошлакоудаление пневматическое

| Главный корпус | Стадия | Лист | Листов |
|---|---|---|---|
| | Р | 27 | |

Кабельный журнал — Харьковский Сантехпроект

Копировал Шелест Формат А2

Альбом 4 часть 1

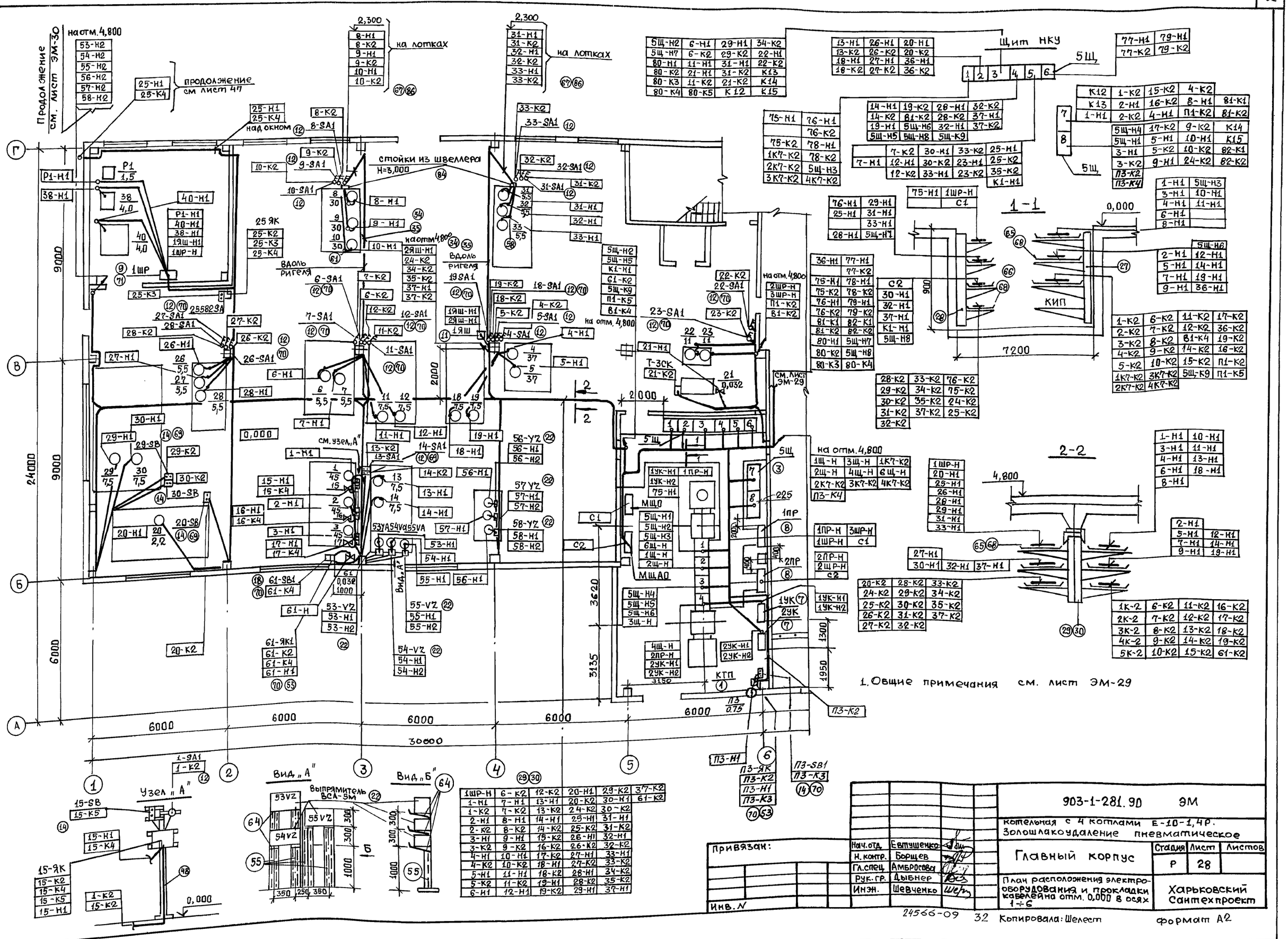


1. Общие примечания см. лист ЭМ-29

| | | | | | |
|---|---|---|---|---|---|
| 1ШР-Н | 6-К2 | 12-К2 | 20-Н1 | 29-К2 | 37-К2 |
| 1-Н1 | 7-Н1 | 13-Н1 | 20-К2 | 30-Н1 | 61-К2 |
| 1-К2 | 7-К2 | 13-К2 | 24-К2 | 30-К2 | |
| 2-Н1 | 8-Н1 | 14-Н1 | 25-Н1 | 31-Н1 | |
| 2-К2 | 8-К2 | 14-К2 | 25-К2 | 31-К2 | |
| 3-Н1 | 9-Н1 | 15-К2 | 26-Н1 | 32-Н1 | |
| 3-К2 | 9-К2 | 16-К2 | 26-К2 | 32-К2 | |
| 4-Н1 | 10-Н1 | 17-К2 | 27-Н1 | 33-Н1 | |
| 4-К2 | 10-К2 | 18-Н1 | 27-К2 | 33-К2 | |
| 5-Н1 | 11-Н1 | 18-К2 | 28-Н1 | 34-К2 | |
| 5-К2 | 11-К2 | 19-Н1 | 28-К2 | 35-К2 | |
| 6-Н1 | 12-Н1 | 19-К2 | 29-Н1 | 37-Н1 | |

| | | | |
|---|---|---|---|
| 5Щ-Н2 | 6-Н1 | 29-Н1 | 34-К2 |
| 5Щ-Н7 | 6-К2 | 29-К2 | 22-Н1 |
| 80-Н1 | 11-Н1 | 31-Н1 | 22-К2 |
| 80-К2 | 21-Н1 | 31-К2 | К13 |
| 80-К3 | 11-К2 | 21-К2 | К14 |
| 80-К4 | 80-К5 | К12 | К15 |

| | | | |
|---|---|---|---|
| 13-Н1 | 26-Н1 | 20-Н1 | |
| 13-К2 | 26-К2 | 20-К2 | |
| 18-Н1 | 27-Н1 | 36-Н1 | |
| 18-К2 | 27-К2 | 36-К2 | |

| | | | |
|---|---|---|---|
| 77-Н1 | 79-Н1 | | |
| 77-К2 | 79-К2 | | |

| | | | |
|---|---|---|---|
| 14-Н1 | 19-К2 | 28-Н1 | 32-К2 |
| 14-К2 | 81-К2 | 28-К2 | 37-Н1 |
| 19-Н1 | 5Щ-Н6 | 32-Н1 | 37-К2 |
| 5Щ-Н5 | 5Щ-Н8 | 5Щ-К9 | |

| | | | |
|---|---|---|---|
| 75-Н1 | 76-Н1 | | |
| | 76-К2 | | |
| 75-К2 | 78-Н1 | | |
| 1К7-К2 | 78-К2 | | |
| 2К7-К2 | 5Щ-Н3 | | |
| 3К7-К2 | 4К7-К2 | | |

| | | | |
|---|---|---|---|
| | 7-К2 | 30-Н1 | 33-К2 |
| 7-Н1 | 12-Н1 | 30-К2 | 23-Н1 |
| | 12-К2 | 33-Н1 | 23-К2 |

| | | | |
|---|---|---|---|
| 25-Н1 | 25-К2 | 25-К2 | |
| 25-К2 | 35-К2 | К1-Н1 | |

| | | | |
|---|---|---|---|
| К12 | 1-К2 | 15-К2 | 4-К2 |
| К13 | 2-Н1 | 16-К2 | 8-Н1 |
| 1-Н1 | 2-К2 | 4-Н1 | П1-К2 |

| | | | |
|---|---|---|---|
| 81-К1 | 81-К2 | | |
| 81-К2 | 82-К2 | | |

| | | | |
|---|---|---|---|
| 5Щ-Н4 | 17-К2 | 9-К2 | К14 |
| 5Щ-Н1 | 5-Н1 | 10-Н1 | К15 |
| 3-Н1 | 5-К2 | 10-К2 | 82-К1 |
| 3-К2 | 9-Н1 | 24-К2 | 82-К2 |
| П3-К2 | | | |
| П3-К4 | | | |

| | | | |
|---|---|---|---|
| 75-Н1 | 1ШР-Н | | |
| | С1 | | |

| | | | |
|---|---|---|---|
| 76-Н1 | 29-Н1 | | |
| 25-Н1 | 31-Н1 | | |
| | 33-Н1 | | |
| 28-Н1 | 5Щ-Н7 | | |

| | | | |
|---|---|---|---|
| 1-Н1 | 5Щ-Н3 | | |
| 3-Н1 | 10-Н1 | | |
| 4-Н1 | 11-Н1 | | |
| 6-Н1 | | | |
| 8-Н1 | | | |

| | | | |
|---|---|---|---|
| 5Щ-Н6 | | | |
| 2-Н1 | 12-Н1 | | |
| 5-Н1 | 14-Н1 | | |
| 7-Н1 | 19-Н1 | | |
| 9-Н1 | 36-Н1 | | |

| | | | |
|---|---|---|---|
| 36-Н1 | 77-Н1 | | |
| | 77-К2 | | |
| 75-Н1 | 78-Н1 | | |
| 75-К2 | 78-К2 | | |
| 76-Н1 | 79-Н1 | | |
| 76-К2 | 79-К2 | | |
| 81-К1 | 82-К1 | | |
| 81-К2 | 82-К2 | | |
| 80-Н1 | 5Щ-Н7 | | |
| 80-К2 | 5Щ-Н8 | | |
| 80-К3 | 80-К4 | | |

| | | | |
|---|---|---|---|
| С2 | | | |
| 30-Н1 | | | |
| 32-Н1 | | | |
| 37-Н1 | | | |
| К1-Н1 | | | |
| 5Щ-Н8 | | | |

| | | | |
|---|---|---|---|
| 1-К2 | 6-К2 | 11-К2 | 17-К2 |
| 2-К2 | 7-К2 | 12-К2 | 36-К2 |
| 3-К2 | 8-К2 | В1-К4 | 19-К2 |
| 4-К2 | 9-К2 | 14-К2 | 16-К2 |
| 5-К2 | 10-К2 | 15-К2 | П1-К2 |
| 1К7-К2 | 3К7-К2 | 5Щ-К9 | П1-К5 |
| 2К7-К2 | 4К7-К2 | | |

| | | | |
|---|---|---|---|
| 28-К2 | 33-К2 | 76-К2 | |
| 29-К2 | 34-К2 | 75-К2 | |
| 30-К2 | 35-К2 | 24-К2 | |
| 31-К2 | 37-К2 | 25-К2 | |
| 32-К2 | | | |

| | | | |
|---|---|---|---|
| 1-Н1 | 10-Н1 | | |
| 3-Н1 | 11-Н1 | | |
| 4-Н1 | 13-Н1 | | |
| 6-Н1 | 18-Н1 | | |
| 8-Н1 | | | |

| | | | |
|---|---|---|---|
| 1Щ-Н | 3Щ-Н | 1К7-К2 | |
| 2Щ-Н | 4Щ-Н | 6Щ-Н | |
| 2К7-К2 | 3К7-К2 | 4К7-К2 | |
| П3-К4 | | | |

| | | | |
|---|---|---|---|
| 1ШР-Н | 3ШР-Н | | |
| 1ШР-Н | С1 | | |

| | | | |
|---|---|---|---|
| 1ПР-Н | 3ШР-Н | | |
| 1ШР-Н | С1 | | |

| | | | |
|---|---|---|---|
| 2ПР-Н | | | |
| 2ШР-Н | | | |
| С2 | | | |

| | | | |
|---|---|---|---|
| 27-Н1 | | | |
| 30-Н1 | 32-Н1 | 37-Н1 | |

| | | | |
|---|---|---|---|
| 20-К2 | 28-К2 | 33-К2 | |
| 24-К2 | 29-К2 | 34-К2 | |
| 25-К2 | 30-К2 | 35-К2 | |
| 26-К2 | 31-К2 | 37-К2 | |
| 27-К2 | 32-К2 | | |

| | | | |
|---|---|---|---|
| 1К-2 | 6-К2 | 11-К2 | 16-К2 |
| 2К-2 | 7-К2 | 12-К2 | 17-К2 |
| 3К-2 | 8-К2 | 13-К2 | 18-К2 |
| 4К-2 | 9-К2 | 14-К2 | 19-К2 |
| 5К-2 | 10-К2 | 15-К2 | 61-К2 |

| | | | | | |
|---|---|---|---|---|---|
| 1ШР-Н | 6-К2 | 12-К2 | 20-Н1 | 29-К2 | 37-К2 |
| 1-Н1 | 7-Н1 | 13-Н1 | 20-К2 | 30-Н1 | 61-К2 |
| 1-К2 | 7-К2 | 13-К2 | 24-К2 | 30-К2 | |
| 2-Н1 | 8-Н1 | 14-Н1 | 25-Н1 | 31-Н1 | |
| 2-К2 | 8-К2 | 14-К2 | 25-К2 | 31-К2 | |
| 3-Н1 | 9-Н1 | 15-К2 | 26-Н1 | 32-Н1 | |
| 3-К2 | 9-К2 | 16-К2 | 26-К2 | 32-К2 | |
| 4-Н1 | 10-Н1 | 17-К2 | 27-Н1 | 33-Н1 | |
| 4-К2 | 10-К2 | 18-Н1 | 27-К2 | 33-К2 | |
| 5-Н1 | 11-Н1 | 18-К2 | 28-Н1 | 34-К2 | |
| 5-К2 | 11-К2 | 19-Н1 | 28-К2 | 35-К2 | |
| 6-Н1 | 12-Н1 | 19-К2 | 29-Н1 | 37-Н1 | |

| | | | | | |
|---|---|---|---|---|---|
| Согласовано: | | | | | |
| Должность | Фамилия | Подпись | Дата | Согласовано: | |
| Гл. спец. ПВК | Новиков | | | Должность | Фамилия |
| Гл. спец. ОВТ | Рябой | | | Гл. спец. КУ | Григорьянц |
| | | | | Рук. гр. ХПСНИИП | Шахновский |

| | | | | | |
|---|---|---|---|---|---|
| Взам. инв. N | Подп. и дата | Инв. N подл. | | | |

Привязан:

Инв. N

| | | |
|---|---|---|
| Нач. отд. | Евтушенко | |
| Н. контр. | Борщев | |
| Гл. спец. | Амбросова | |
| Рук. гр. | Дыбнер | |
| Инэн. | Шевченко | |

903-1-281.90 ЭМ

котельная с 4 котлами Е-10-1,4Р. Золошлакоудаление пневматическое

Главный корпус

| Стадия | Лист | Листов |
|---|---|---|
| Р | 28 | |

План расположения электрооборудования и прокладки кабелей на отм. 0,000 в осях 1÷6

Харьковский Сантехпроект

24566-09 32 Копировала: Шелест формат А2

Альбом 4 часть 1

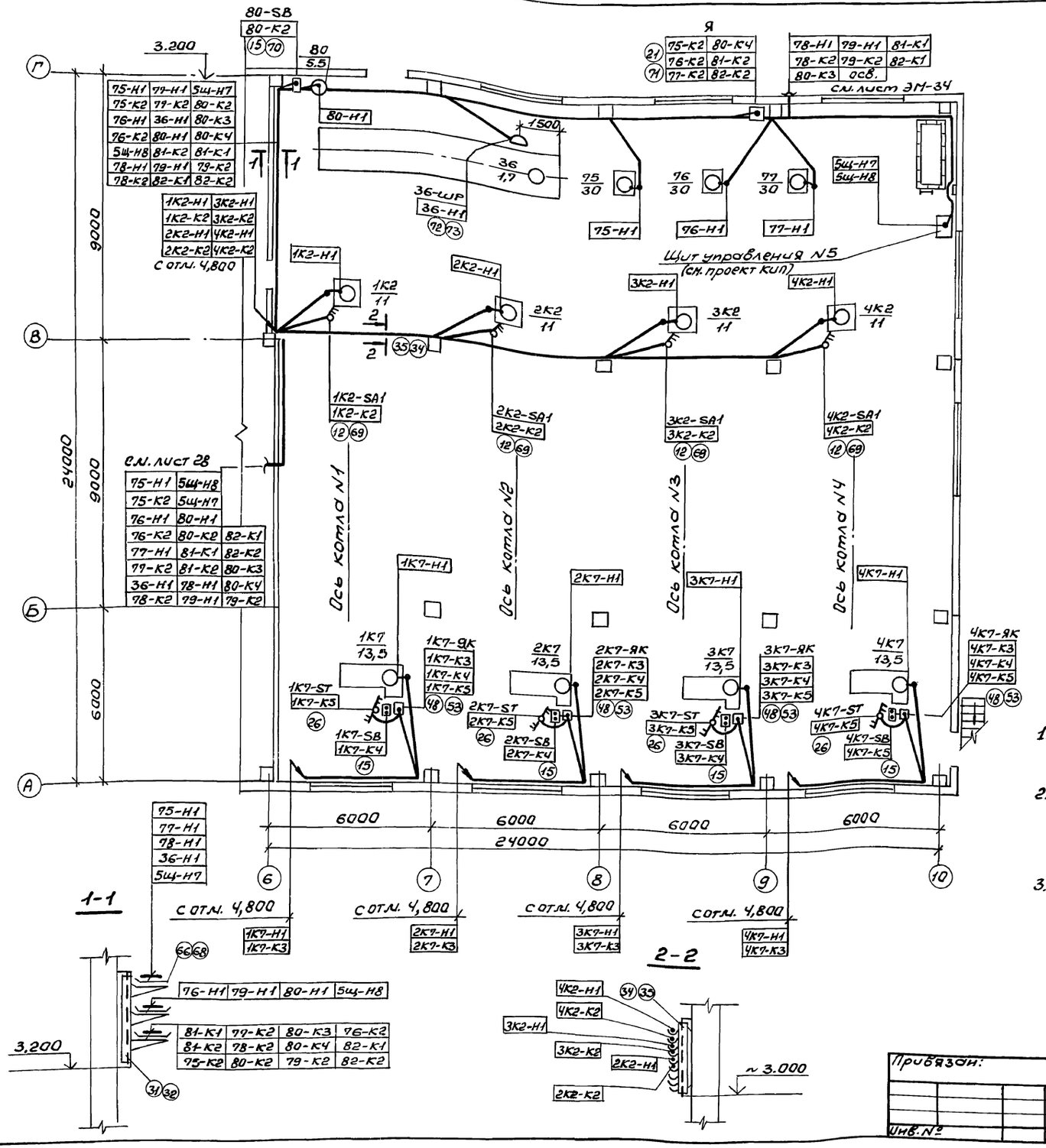


| Марка поз. | Обозначение | Наименование | Кол. | Масса ед.кг. | Примечание |
|---|---|---|---|---|---|
| 1 | КТП 2х400кв.А | Комплектная трансформаторная подстанция | 1 | | |
| 2 | ТМЗ 400кв.А | Трансформатор | 2 | | |
| 3 | ШВВ-3 | Шкаф ввода в/в | 2 | | |
| 4 | ШНВ-1 | Шкаф ввода в/н | 2 | | |
| 5 | ШНС-1 | Шкаф секционный | 1 | | |
| 6 | ШНЛ-1 | Шкаф линейный | 1 | | |

## Установка КТП 2х400 кв. А

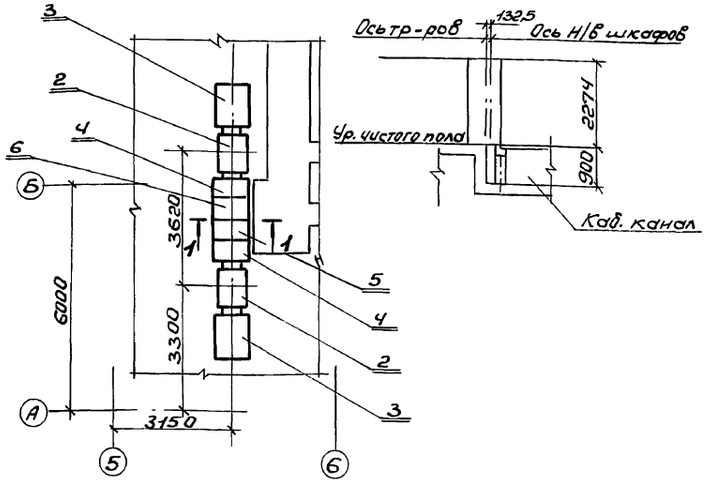


1. Данный лист рассматривать совместно с листами ЭМ-28; ЭМ-31, ЭМ-34, ЭМ-35
2. Проходы кабелей через стены и перекрытия выполнить в отрезках труб и защитить трубами до высоты 2м от уровня пола.
3. Кабельные конструкции крепить пристрелкой и приваркой.

Согласовано:

| Должн. | Фамилия | Подпись | Дата | Должн. | Фамилия | Подпись | Дата |
|---|---|---|---|---|---|---|---|
| Гл.спец.ПВК | Новиков | | | Гл.спец.ОВТ | Рядой | | |
| Гл.спец.КУ | Григорьянц | | | Рукоприкладчик | Шахновский | | |

| Инв.№ подл. | Подп. и дата | Взам.инв.№ |
|---|---|---|
| | | |

Привязан:

Инв.№

| | | |
|---|---|---|
| Нач.отд. | Евтушенко | |
| Н.контр. | Борщев | |
| Гл.спец. | Амбросова | |
| Рук.гр. | Дыднер | |
| Инж. | Шевченко | |

903-1-281.90 ЭМ

Котельная с 4 котлами Е-10-1,4Р
Золошлакоудаление пневматическое

Главный корпус

| Стадия | Лист | Листов |
|---|---|---|
| Р | 29 | |

План расположения электрооборудования и прокладки кабелей на отм. 0,000 в осях 6÷10

Харьковский Сантехпроект

24566-09 33 Формат А2

Альбом 4 часть 1

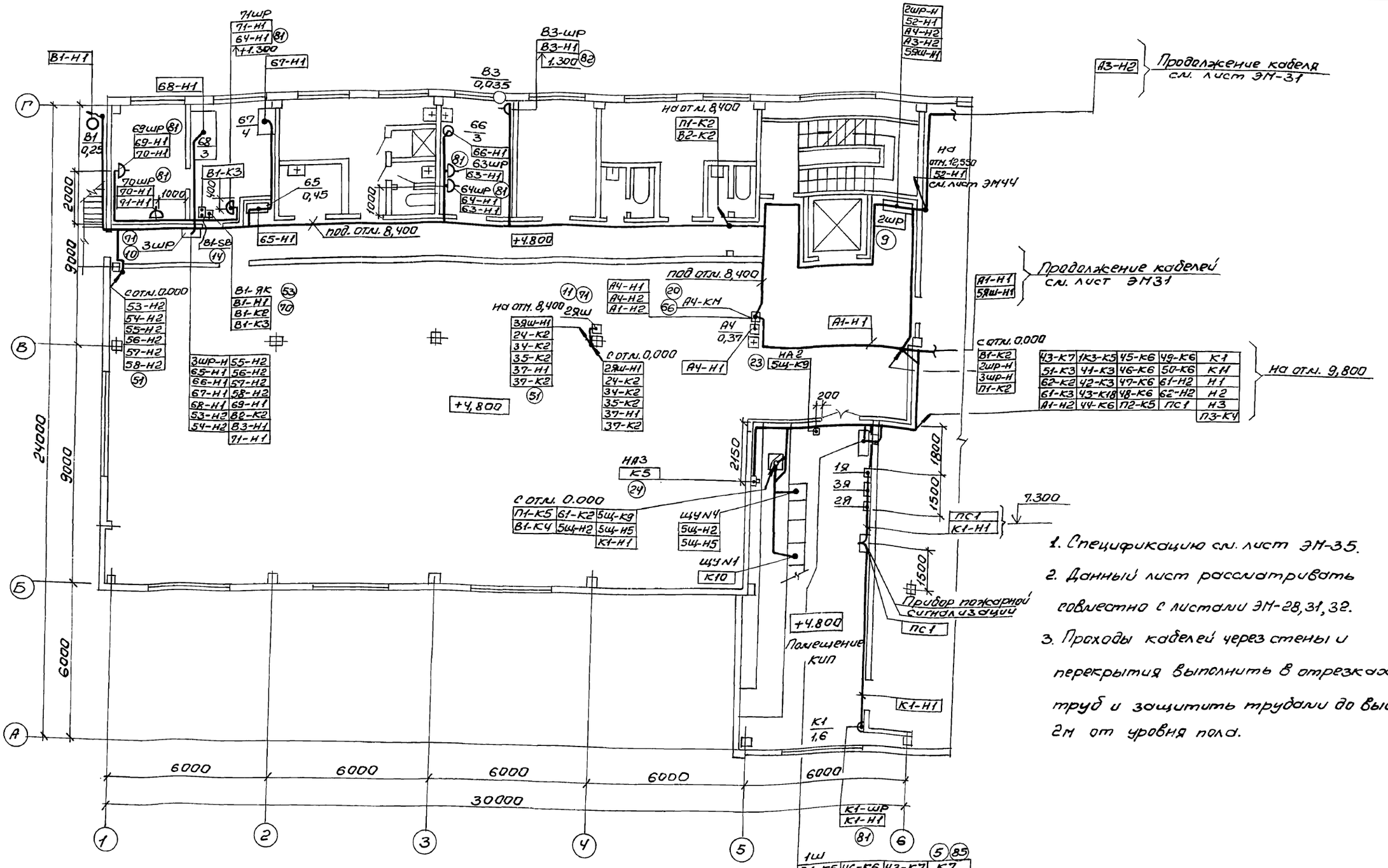


| | | |

Альбом 4 часть 1

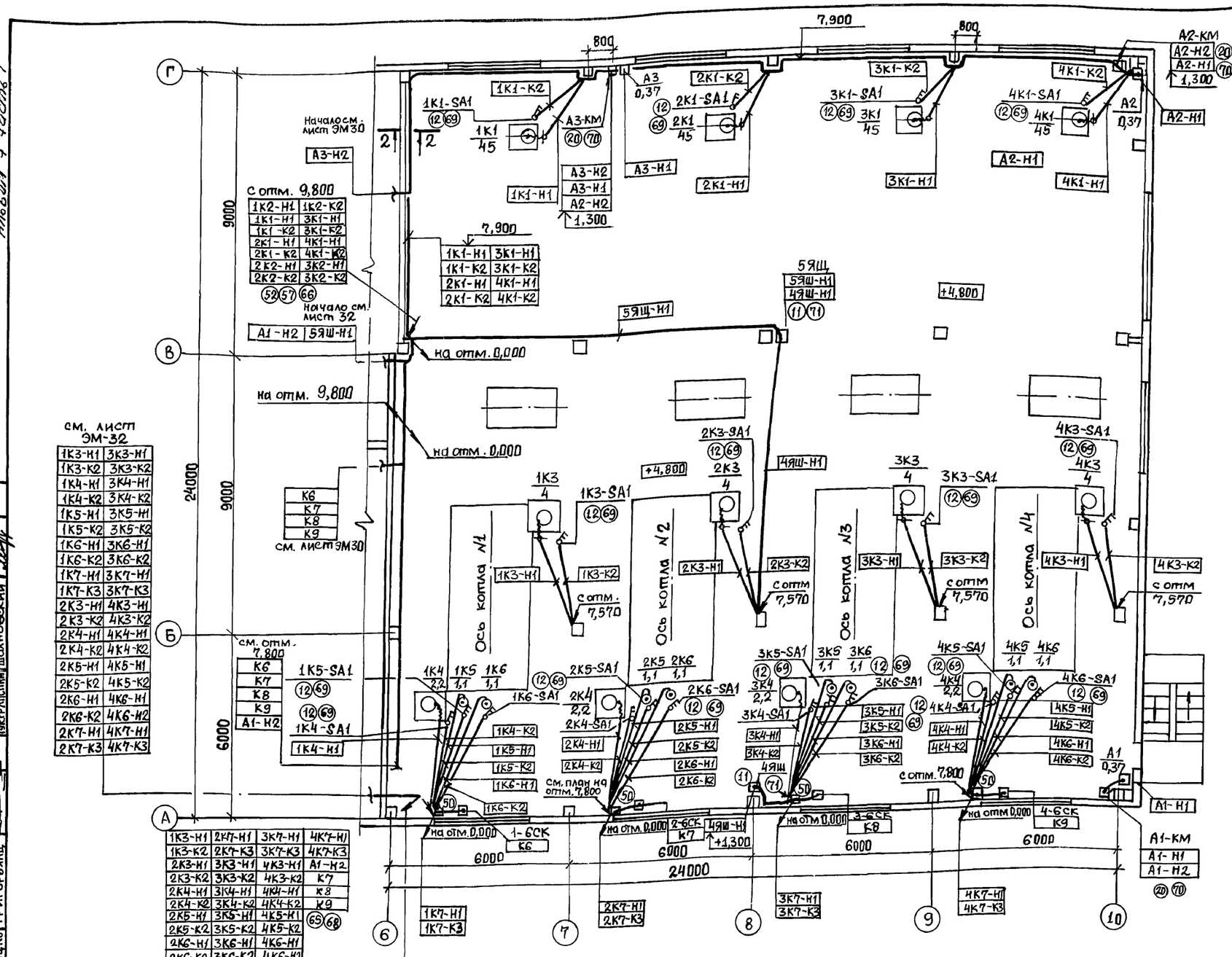


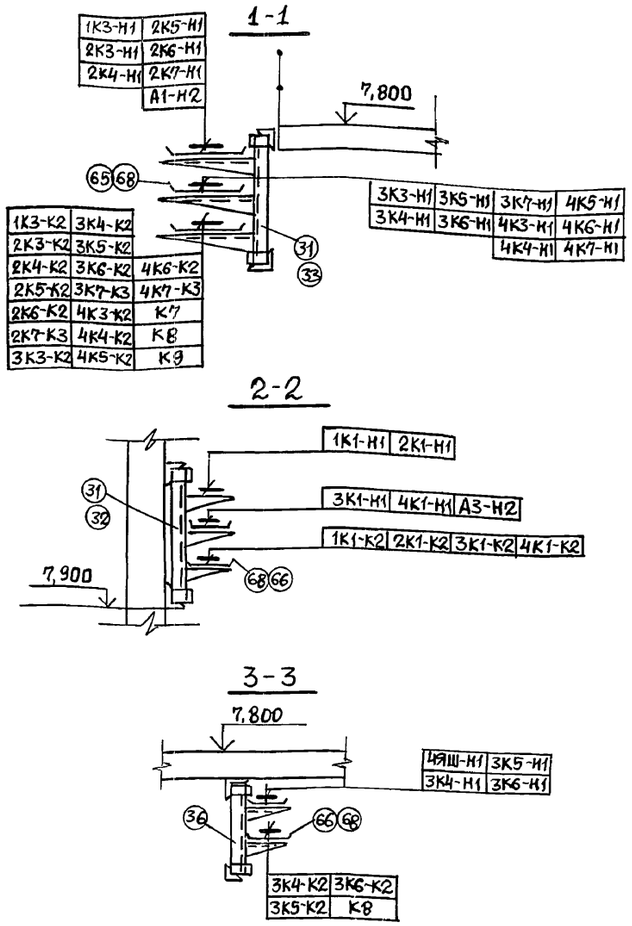


1. Спецификацию см. лист ЭМ-36.
2. Данный лист рассматривать совместно с листами ЭМ-28, ЭМ-29, ЭМ-30, ЭМ-32.
3. Кабельные конструкции крепить пристрелкой и приваркой.

## План на отм. 7.800

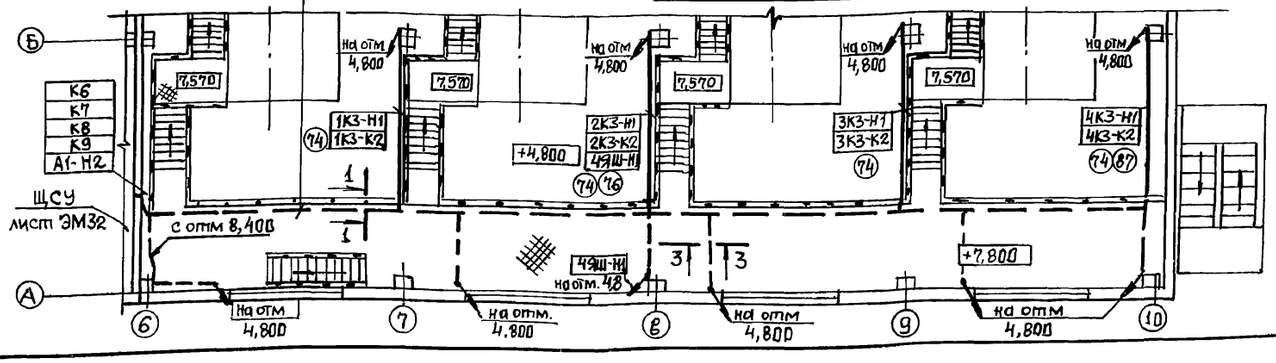


| | | | |
|---|---|---|---|
| Нач. отд | Евтушенко | | |
| Н. контр | Борщев | | |
| Гл. спец | Амбросова | | |
| Рук. гр | Дыбнер | | |
| Инж. | Шевченко | | |

Привязан:

Инв. N

903-1-281.90 ЭМ

Котельная с 4 котлами Е-1D-1,4Р
Золошлакоудаление пневматическое

Главный корпус

| Стадия | Лист | Листов |
|---|---|---|
| Р | 31 | |

План расположения электрооборудования и прокладки кабелей на отм. 4.800 в осях 6÷10

Харьковский Сантехпроект

24566-09 35

Копировала: Шелест

Формат А2

Согласовано:

| Должн. | Фамилия | Подп. | Дата | Должность | Фамилия | Подпись | Дата |
|---|---|---|---|---|---|---|---|
| Гл. сп. ПВК | Новиков | | | Гл. спец ОВТ | Рябой | | |
| Гл. спец КУ | Григорьянц | | | Рук. гр. КПСНИИ | Шахновский | | |

Взам. инв. N

Подп. и дата

Инв. N попл.

Альбом 4 часть 1

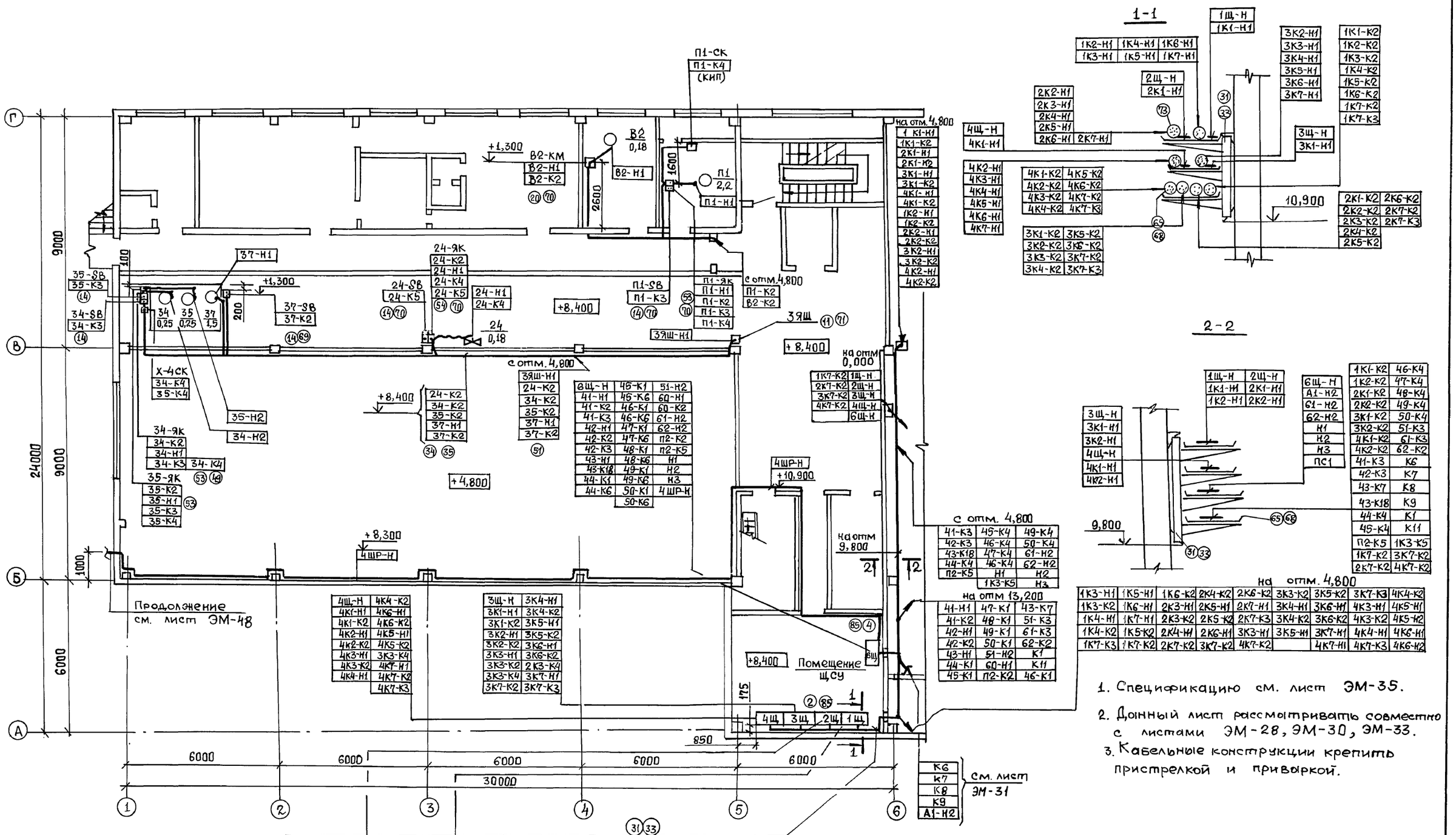


1. Спецификацию см. лист ЭМ-35.
2. Данный лист рассматривать совместно с листами ЭМ-28, ЭМ-30, ЭМ-33.
3. Кабельные конструкции крепить пристрелкой и приваркой.

| | | | | | | | | | | | |
|---|---|---|---|---|---|---|---|---|---|---|---|
| 2Щ-Н | 1К3-К4 | 1Щ-Н | 1К3-К5 | 1К1-Н1 | 1К4-К2 | 1Щ-Н | 2К4-Н1 | 3Щ-Н | 3К4-Н1 | 4К7-К2 | |
| 2К1-Н1 | 2К5-Н1 | 1К1-Н1 | 1К5-Н1 | 1К1-К2 | 1К9-Н1 | 2Щ-Н | 2К4-К2 | 4Щ-Н | 3К4-К2 | 4К7-К3 | |
| 2К1-К2 | 2К5-К2 | 1К1-К2 | 1К5-К2 | 1К2-Н1 | 1К5-Н1 | 2К1-Н1 | 2К5-Н1 | 4К7-Н1 | 3К5-Н1 | 4К1-Н1 | |
| 2К2-Н1 | 2К6-Н1 | 1К2-Н1 | 1К6-Н1 | 1К2-К2 | 1К6-Н1 | 2К1-К2 | 2К5-К2 | 3К1-Н1 | 3К5-К2 | 4К1-К2 | |
| 2К2-К2 | 2К6-К2 | 1К2-К2 | 1К6-К2 | 1К3-Н1 | 1К6-К2 | 2К2-Н1 | 2К6-Н1 | 3К1-К2 | 3К6-Н1 | 4К2-Н1 | |
| 2К3-Н1 | 2К7-Н1 | 1К3-Н1 | 1К7-Н1 | 1К3-К2 | 1К7-Н1 | 2К2-К2 | 2К6-К2 | 3К2-Н1 | 3К6-К2 | 4К2-К2 | |
| 2К3-К2 | 2К7-К2 | 1К3-К2 | 1К7-К2 | 1К3-К5 | 1К7-К2 | 2К3-Н1 | 2К7-Н1 | 3К2-К2 | 3К7-Н1 | 4К3-Н1 | |
| 2К3-К4 | 2К7-К3 | 1К3-К4 | 1К7-К3 | 1К4-Н1 | 1К7-К3 | 2К3-К2 | 2К7-К2 | 3К3-Н1 | 3К7-К2 | 4К3-К2 | |
| 2К4-Н1 | 2К4-К2 | 1К4-Н1 | 1К4-К2 | 4К4-Н1 | 4К4-К2 | 4К5-Н1 | 2К7-К3 | 3К3-К2 | 3К7-К3 | 4К5-К2 | |
| | | | | | | | | | 4К6-Н1 | 4К6-К2 | |

| | | | | | | | | | | | |
|---|---|---|---|---|---|---|---|---|---|---|---|
| 1К3-Н1 | 1К5-Н1 | 1К6-К2 | 2К4-К2 | 2К6-К2 | 3К3-К2 | 3К5-К2 | 3К7-К3 | 4К4-К2 | | | |
| 1К3-К2 | 1К6-Н1 | 2К3-Н1 | 2К5-Н1 | 2К7-Н1 | 3К4-Н1 | 3К6-Н1 | 4К3-Н1 | 4К5-Н1 | | | |
| 1К4-Н1 | 1К7-Н1 | 2К3-К2 | 2К5-К2 | 2К7-К3 | 3К4-К2 | 3К6-К2 | 4К3-К2 | 4К5-Н2 | | | |
| 1К4-К2 | 1К5-К2 | 2К4-Н1 | 2К6-Н1 | 3К3-Н1 | 3К5-Н1 | 3К7-Н1 | 4К4-Н1 | 4К6-Н1 | | | |
| 1К7-К3 | 1К7-К2 | 2К7-К2 | 3К7-К2 | 4К7-К2 | | 4К7-Н1 | 4К7-К3 | 4К6-К2 | | | |

| | | | | | | | | | | | |
|---|---|---|---|---|---|---|---|---|---|---|---|
| 1Щ-Н | 2Щ-Н | 6Щ-Н | 1К1-К2 | 46-К4 | | | | | | | |
| 1К1-Н1 | 2К1-Н1 | А1-Н2 | 1К2-К2 | 47-К4 | | | | | | | |
| 1К2-Н1 | 2К2-Н1 | 61-Н2 | 2К1-К2 | 48-К4 | | | | | | | |
| 3Щ-Н | | 62-Н2 | 2К2-К2 | 49-К4 | | | | | | | |
| 3К1-Н1 | | Н1 | 3К1-К2 | 50-К4 | | | | | | | |
| 3К2-Н1 | | Н2 | 3К2-К2 | 51-К3 | | | | | | | |
| 4Щ-Н | | Н3 | 4К1-К2 | 61-К3 | | | | | | | |
| 4К1-Н1 | | ПС1 | 4К2-К2 | 62-К2 | | | | | | | |
| 4К2-Н1 | | | 41-К3 | К6 | | | | | | | |
| | | | 42-К3 | К7 | | | | | | | |
| | | | 43-К7 | К8 | | | | | | | |
| | | | 43-К18 | К9 | | | | | | | |
| | | | 44-К4 | К1 | | | | | | | |
| | | | 45-К4 | К11 | | | | | | | |
| | | | П2-К5 | 1К3-К5 | | | | | | | |
| | | | 1К7-К2 | 3К7-К2 | | | | | | | |
| | | | 2К7-К2 | 4К7-К2 | | | | | | | |

| | | | | | | | | | | | |
|---|---|---|---|---|---|---|---|---|---|---|---|
| 3Щ-Н | 3К4-Н1 | | | | | | | | | | |
| 3К1-Н1 | 3К4-К2 | | | | | | | | | | |
| 3К1-К2 | 3К5-Н1 | | | | | | | | | | |
| 3К2-Н1 | 3К5-К2 | | | | | | | | | | |
| 3К2-К2 | 3К6-Н1 | | | | | | | | | | |
| 3К3-Н1 | 3К6-К2 | | | | | | | | | | |
| 3К3-К2 | 2К3-К4 | | | | | | | | | | |
| 3К3-К4 | 3К7-Н1 | | | | | | | | | | |
| 3К7-К2 | 3К7-К3 | | | | | | | | | | |

| | | | | | | | | | | | |
|---|---|---|---|---|---|---|---|---|---|---|---|
| 4Щ-Н | 4К4-К2 | | | | | | | | | | |
| 4К1-Н1 | 4К6-Н1 | | | | | | | | | | |
| 4К1-К2 | 4К6-К2 | | | | | | | | | | |
| 4К2-Н1 | 4К5-Н1 | | | | | | | | | | |
| 4К2-К2 | 4К5-К2 | | | | | | | | | | |
| 4К3-Н1 | 3К3-К4 | | | | | | | | | | |
| 4К3-К2 | 4К7-Н1 | | | | | | | | | | |
| 4К4-Н1 | 4К7-К2 | | | | | | | | | | |
| | 4К7-К3 | | | | | | | | | | |

| | | | | | | | | | | | |
|---|---|---|---|---|---|---|---|---|---|---|---|
| 41-К3 | 45-К4 | 49-К4 | | | | | | | | | |
| 42-К3 | 46-К4 | 50-К4 | | | | | | | | | |
| 43-К18 | 47-К4 | 61-Н2 | | | | | | | | | |
| 44-К4 | 46-К4 | 62-Н2 | | | | | | | | | |
| П2-К5 | Н1 | Н2 | | | | | | | | | |
| | 1К3-К5 | Н3 | | | | | | | | | |

| | | | | | | | | | | | |
|---|---|---|---|---|---|---|---|---|---|---|---|
| 41-Н1 | 47-К1 | 43-К7 | | | | | | | | | |
| 41-К2 | 48-К1 | 51-К3 | | | | | | | | | |
| 42-Н1 | 49-К1 | 61-К3 | | | | | | | | | |
| 42-К2 | 50-К1 | 62-К2 | | | | | | | | | |
| 43-Н1 | 51-Н2 | К1 | | | | | | | | | |
| 44-К1 | 60-Н1 | К11 | | | | | | | | | |
| 45-К1 | П2-К2 | 46-К1 | | | | | | | | | |

| | | | | | | | | | | | |
|---|---|---|---|---|---|---|---|---|---|---|---|
| 4Щ | 3Щ | 2Щ | 1Щ | | | | | | | | |

| | | | | | | | | | | | |
|---|---|---|---|---|---|---|---|---|---|---|---|
| К6 | | | | | | | | | | | |
| К7 | | | | | | | | | | | |
| К8 | | | | | | | | | | | |
| К9 | | | | | | | | | | | |
| А1-Н2 | | | | | | | | | | | |

| | | | | | | | | | | | |
|---|---|---|---|---|---|---|---|---|---|---|---|
| 6Щ-Н | 45-К1 | 51-Н2 | | | | | | | | | |
| 41-Н1 | 45-К6 | 60-Н1 | | | | | | | | | |
| 41-К2 | 46-К1 | 60-К2 | | | | | | | | | |
| 41-К3 | 46-К6 | 61-Н2 | | | | | | | | | |
| 42-Н1 | 47-К1 | 62-Н2 | | | | | | | | | |
| 42-К2 | 47-К6 | П2-К2 | | | | | | | | | |
| 42-К3 | 48-К1 | П2-К5 | | | | | | | | | |
| 43-Н1 | 48-К6 | Н1 | | | | | | | | | |
| 43-К18 | 49-К1 | Н2 | | | | | | | | | |
| 44-К1 | 49-К6 | Н3 | | | | | | | | | |
| 44-К6 | 50-К1 | 4ШР-Н | | | | | | | | | |
| | 50-К6 | | | | | | | | | | |

| | | | | | | | | | | | |
|---|---|---|---|---|---|---|---|---|---|---|---|
| 3ЯШ-Н1 | 24-К2 | | | | | | | | | | |
| | 24-К2 | | | | | | | | | | |
| | 34-К2 | | | | | | | | | | |
| | 35-К2 | | | | | | | | | | |
| | 37-Н1 | | | | | | | | | | |
| | 37-К2 | | | | | | | | | | |

| | | | | | | | | | | | |
|---|---|---|---|---|---|---|---|---|---|---|---|
| 1К7-К2 | 1Щ-Н | | | | | | | | | | |
| 2К7-К2 | 2Щ-Н | | | | | | | | | | |
| 3К7-К2 | 3Щ-Н | | | | | | | | | | |
| 4К7-К2 | 4Щ-Н | | | | | | | | | | |
| | 6Щ-Н | | | | | | | | | | |

| | | | | | | | | | | | |
|---|---|---|---|---|---|---|---|---|---|---|---|
| 24-ЯК | 24-К2 | | | | | | | | | | |
| | 24-Н1 | | | | | | | | | | |
| | 24-К4 | | | | | | | | | | |
| | 24-К5 | | | | | | | | | | |

| | | | | | | | | | | | |
|---|---|---|---|---|---|---|---|---|---|---|---|
| 24-ЯК | 24-К2 | | | | | | | | | | |
| | 24-Н1 | | | | | | | | | | |
| | 24-К4 | | | | | | | | | | |
| | 24-К5 | | | | | | | | | | |

| | | | | | | | | | | | |
|---|---|---|---|---|---|---|---|---|---|---|---|
| 35-SB | 35-К3 | | | | | | | | | | |
| 34-SB | 34-К3 | | | | | | | | | | |

| | | | | | | | | | | | |
|---|---|---|---|---|---|---|---|---|---|---|---|
| 37-Н1 | | | | | | | | | | | |
| 37-SB | 37-К2 | | | | | | | | | | |

| | | | | | | | | | | | |
|---|---|---|---|---|---|---|---|---|---|---|---|
| 34 | 35 | 37 | | | | | | | | | |
| 0,25 | 0,25 | 1,5 | | | | | | | | | |

| | | | | | | | | | | | |
|---|---|---|---|---|---|---|---|---|---|---|---|
| П1-ЯК | П1-Н1 | | | | | | | | | | |
| | П1-К2 | | | | | | | | | | |
| | П1-К3 | | | | | | | | | | |
| | П1-К4 | | | | | | | | | | |

| | | | | | | | | | | | |
|---|---|---|---|---|---|---|---|---|---|---|---|
| П1-СВ | П1-К3 | | | | | | | | | | |

| | | | | | | | | | | | |
|---|---|---|---|---|---|---|---|---|---|---|---|
| 3ЯШ | 3ЯШ-Н1 | | | | | | | | | | |

| | | | | | | | | | | | |
|---|---|---|---|---|---|---|---|---|---|---|---|
| 34-ЯК | 34-К2 | | | | | | | | | | |
| | 34-Н1 | | | | | | | | | | |
| | 34-К3 | 34-К4 | | | | | | | | | |

| | | | | | | | | | | | |
|---|---|---|---|---|---|---|---|---|---|---|---|
| 35-ЯК | 35-К2 | | | | | | | | | | |
| | 35-Н1 | | | | | | | | | | |
| | 35-К3 | | | | | | | | | | |
| | 35-К4 | | | | | | | | | | |

| | | | | | | | | | | | |
|---|---|---|---|---|---|---|---|---|---|---|---|
| Х-4СК | 34-К4 | | | | | | | | | | |
| | 35-К4 | | | | | | | | | | |

| | | | | | | | | | | | |
|---|---|---|---|---|---|---|---|---|---|---|---|
| 35-Н2 | | | | | | | | | | | |
| 34-Н2 | | | | | | | | | | | |

| | | | | | | | | | | | |
|---|---|---|---|---|---|---|---|---|---|---|---|
| 24-К2 | | | | | | | | | | | |
| 34-К2 | | | | | | | | | | | |
| 35-К2 | | | | | | | | | | | |
| 37-Н1 | | | | | | | | | | | |
| 37-К2 | | | | | | | | | | | |

| | | | | | | | | | | | |
|---|---|---|---|---|---|---|---|---|---|---|---|
| 4ШР-Н | | | | | | | | | | | |

| | | | | | | | | | | | |
|---|---|---|---|---|---|---|---|---|---|---|---|
| 4Щ-Н | 4К4-К2 | | | | | | | | | | |
| 4К1-Н1 | 4К6-Н1 | | | | | | | | | | |
| 4К1-К2 | 4К6-К2 | | | | | | | | | | |
| 4К2-Н1 | 4К5-Н1 | | | | | | | | | | |
| 4К2-К2 | 4К5-К2 | | | | | | | | | | |
| 4К3-Н1 | 3К3-К4 | | | | | | | | | | |
| 4К3-К2 | 4К7-Н1 | | | | | | | | | | |
| 4К4-Н1 | 4К7-К2 | | | | | | | | | | |
| | 4К7-К3 | | | | | | | | | | |

| | | | | | | | | | | | |
|---|---|---|---|---|---|---|---|---|---|---|---|
| 3Щ-Н | 3К4-Н1 | | | | | | | | | | |
| 3К1-Н1 | 3К4-К2 | | | | | | | | | | |
| 3К1-К2 | 3К5-Н1 | | | | | | | | | | |
| 3К2-Н1 | 3К5-К2 | | | | | | | | | | |
| 3К2-К2 | 3К6-Н1 | | | | | | | | | | |
| 3К3-Н1 | 3К6-К2 | | | | | | | | | | |
| 3К3-К2 | 2К3-К4 | | | | | | | | | | |
| 3К3-К4 | 3К7-Н1 | | | | | | | | | | |
| 3К7-К2 | 3К7-К3 | | | | | | | | | | |

| | | | | | | | | | | | |
|---|---|---|---|---|---|---|---|---|---|---|---|
| 4Щ | 3Щ | 2Щ | 1Щ | | | | | | | | |

| | | | | | | | | | | | |
|---|---|---|---|---|---|---|---|---|---|---|---|
| 4ШР-Н | | | | | | | | | | | |

| | | | | | | | | | | | |
|---|---|---|---|---|---|---|---|---|---|---|---|
| 1Щ-Н | 1К3-К5 | | | | | | | | | | |
| 1К1-Н1 | 1К5-Н1 | | | | | | | | | | |
| 1К1-К2 | 1К5-К2 | | | | | | | | | | |
| 1К2-Н1 | 1К6-Н1 | | | | | | | | | | |
| 1К2-К2 | 1К6-К2 | | | | | | | | | | |
| 1К3-Н1 | 1К7-Н1 | | | | | | | | | | |
| 1К3-К2 | 1К7-К2 | | | | | | | | | | |
| 1К3-К4 | 1К7-К3 | | | | | | | | | | |
| 1К4-Н1 | 1К4-К2 | | | | | | | | | | |

| | | | | | | | | | | | |
|---|---|---|---|---|---|---|---|---|---|---|---|
| 1К1-Н1 | 1К4-К2 | 1Щ-Н | 2К4-Н1 | 3Щ-Н | 3К4-Н1 | 4К7-К2 | | | | | |
| 1К1-К2 | 1К9-Н1 | 2Щ-Н | 2К4-К2 | 4Щ-Н | 3К4-К2 | 4К7-К3 | | | | | |
| 1К2-Н1 | 1К5-Н1 | 2К1-Н1 | 2К5-Н1 | 4К7-Н1 | 3К5-Н1 | 4К1-Н1 | | | | | |
| 1К2-К2 | 1К6-Н1 | 2К1-К2 | 2К5-К2 | 3К1-Н1 | 3К5-К2 | 4К1-К2 | | | | | |
| 1К3-Н1 | 1К6-К2 | 2К2-Н1 | 2К6-Н1 | 3К1-К2 | 3К6-Н1 | 4К2-Н1 | | | | | |
| 1К3-К2 | 1К7-Н1 | 2К2-К2 | 2К6-К2 | 3К2-Н1 | 3К6-К2 | 4К2-К2 | | | | | |
| 1К3-К5 | 1К7-К2 | 2К3-Н1 | 2К7-Н1 | 3К2-К2 | 3К7-Н1 | 4К3-Н1 | | | | | |
| 1К4-Н1 | 1К7-К3 | 2К3-К2 | 2К7-К2 | 3К3-Н1 | 3К7-К2 | 4К3-К2 | | | | | |
| 4К4-Н1 | 4К4-К2 | 4К5-Н1 | 2К7-К3 | 3К3-К2 | 3К7-К3 | 4К5-К2 | | | | | |
| | | | | | 4К6-Н1 | 4К6-К2 | | | | | |

| | | | | | | | | | | | |
|---|---|---|---|---|---|---|---|---|---|---|---|
| 2Щ-Н | 1К3-К4 | | | | | | | | | | |
| 2К1-Н1 | 2К5-Н1 | | | | | | | | | | |
| 2К1-К2 | 2К5-К2 | | | | | | | | | | |
| 2К2-Н1 | 2К6-Н1 | | | | | | | | | | |
| 2К2-К2 | 2К6-К2 | | | | | | | | | | |
| 2К3-Н1 | 2К7-Н1 | | | | | | | | | | |
| 2К3-К2 | 2К7-К2 | | | | | | | | | | |
| 2К3-К4 | 2К7-К3 | | | | | | | | | | |
| 2К4-Н1 | 2К4-К2 | | | | | | | | | | |

| | | | | | | | | | | | |
|---|---|---|---|---|---|---|---|---|---|---|---|
| К6 | | | | | | | | | | | |
| К7 | | | | | | | | | | | |
| К8 | | | | | | | | | | | |
| К9 | | | | | | | | | | | |
| А1-Н2 | | | | | | | | | | | |

| | | | | | | | | | | | |
|---|---|---|---|---|---|---|---|---|---|---|---|
| 3Щ-Н | | | | | | | | | | | |
| 3К1-Н1 | | | | | | | | | | | |
| 3К2-Н1 | | | | | | | | | | | |
| 4Щ-Н | | | | | | | | | | | |
| 4К1-Н1 | | | | | | | | | | | |
| 4К2-Н1 | | | | | | | | | | | |

| | | | | | | | | | | | |
|---|---|---|---|---|---|---|---|---|---|---|---|
| 1Щ-Н | 2Щ-Н | | | | | | | | | | |
| 1К1-Н1 | 2К1-Н1 | | | | | | | | | | |
| 1К2-Н1 | 2К2-Н1 | | | | | | | | | | |

| | | | | | | | | | | | |
|---|---|---|---|---|---|---|---|---|---|---|---|
| 1К2-Н1 | 1К4-Н1 | 1К6-Н1 | | | | | | | | | |
| 1К3-Н1 | 1К5-Н1 | 1К7-Н1 | | | | | | | | | |

| | | | | | | | | | | | |
|---|---|---|---|---|---|---|---|---|---|---|---|
| 2Щ-Н | | | | | | | | | | | |
| 2К1-Н1 | | | | | | | | | | | |
| 2К2-Н1 | | | | | | | | | | | |
| 2К3-Н1 | | | | | | | | | | | |
| 2К3-К2 | | | | | | | | | | | |
| 2К4-Н1 | | | | | | | | | | | |
| 2К4-К2 | | | | | | | | | | | |
| 2К5-Н1 | | | | | | | | | | | |
| 2К5-К2 | | | | | | | | | | | |
| 2К6-Н1 | | | | | | | | | | | |
| 2К6-К2 | | | | | | | | | | | |
| 2К7-Н1 | | | | | | | | | | | |
| 2К7-К2 | | | | | | | | | | | |
| 2К7-К3 | | | | | | | | | | | |

| | | | | | | | | | | | |
|---|---|---|---|---|---|---|---|---|---|---|---|
| 3К2-Н1 | | | | | | | | | | | |
| 3К3-Н1 | | | | | | | | | | | |
| 3К4-Н1 | | | | | | | | | | | |
| 3К5-Н1 | | | | | | | | | | | |
| 3К6-Н1 | | | | | | | | | | | |
| 3К7-Н1 | | | | | | | | | | | |

| | | | | | | | | | | | |
|---|---|---|---|---|---|---|---|---|---|---|---|
| 3Щ-Н | | | | | | | | | | | |
| 3К1-Н1 | | | | | | | | | | | |

| | | | | | | | | | | | |
|---|---|---|---|---|---|---|---|---|---|---|---|
| 1К1-К2 | | | | | | | | | | | |
| 1К2-К2 | | | | | | | | | | | |
| 1К3-К2 | | | | | | | | | | | |
| 1К4-К2 | | | | | | | | | | | |
| 1К5-К2 | | | | | | | | | | | |
| 1К6-К2 | | | | | | | | | | | |
| 1К7-К2 | | | | | | | | | | | |
| 1К7-К3 | | | | | | | | | | | |

| | | | | | | | | | | | |
|---|---|---|---|---|---|---|---|---|---|---|---|
| 2К1-К2 | | | | | | | | | | | |
| 2К2-К2 | | | | | | | | | | | |
| 2К3-К2 | | | | | | | | | | | |
| 2К4-К2 | | | | | | | | | | | |
| 2К5-К2 | | | | | | | | | | | |
| 2К6-К2 | | | | | | | | | | | |
| 2К7-К2 | | | | | | | | | | | |
| 2К7-К3 | | | | | | | | | | | |

| | | | | | | | | | | | |
|---|---|---|---|---|---|---|---|---|---|---|---|
| 3К1-К2 | | | | | | | | | | | |
| 3К2-К2 | | | | | | | | | | | |
| 3К3-К2 | | | | | | | | | | | |
| 3К4-К2 | | | | | | | | | | | |
| 3К5-К2 | | | | | | | | | | | |
| 3К6-К2 | | | | | | | | | | | |
| 3К7-К2 | | | | | | | | | | | |
| 3К7-К3 | | | | | | | | | | | |

| | | | | | | | | | | | |
|---|---|---|---|---|---|---|---|---|---|---|---|
| 4К1-К2 | | | | | | | | | | | |
| 4К2-К2 | | | | | | | | | | | |
| 4К3-К2 | | | | | | | | | | | |
| 4К4-К2 | | | | | | | | | | | |
| 4К5-К2 | | | | | | | | | | | |
| 4К6-К2 | | | | | | | | | | | |
| 4К7-К2 | | | | | | | | | | | |
| 4К7-К3 | | | | | | | | | | | |

| | | | | | | | | | | | |
|---|---|---|---|---|---|---|---|---|---|---|---|
| 4К1-Н1 | | | | | | | | | | | |
| 4К2-Н1 | | | | | | | | | | | |
| 4К3-Н1 | | | | | | | | | | | |
| 4К4-Н1 | | | | | | | | | | | |
| 4К5-Н1 | | | | | | | | | | | |
| 4К6-Н1 | | | | | | | | | | | |
| 4К7-Н1 | | | | | | | | | | | |

| | | | | | | | | | | | |
|---|---|---|---|---|---|---|---|---|---|---|---|
| 4К1-К2 | | | | | | | | | | | |
| 4К2-К2 | | | | | | | | | | | |
| 4К3-К2 | | | | | | | | | | | |
| 4К4-К2 | | | | | | | | | | | |
| 4К5-К2 | | | | | | | | | | | |
| 4К6-К2 | | | | | | | | | | | |
| 4К7-К2 | | | | | | | | | | | |
| 4К7-К3 | | | | | | | | | | | |

| | | | | | | | | | | | |
|---|---|---|---|---|---|---|---|---|---|---|---|
| 3К1-Н1 | | | | | | | | | | | |
| 3К1-К2 | | | | | | | | | | | |
| 3К2-Н1 | | | | | | | | | | | |
| 3К2-К2 | | | | | | | | | | | |
| 3К3-Н1 | | | | | | | | | | | |
| 3К3-К2 | | | | | | | | | | | |
| 3К4-Н1 | | | | | | | | | | | |
| 3К4-К2 | | | | | | | | | | | |
| 3К5-Н1 | | | | | | | | | | | |
| 3К5-К2 | | | | | | | | | | | |
| 3К6-Н1 | | | | | | | | | | | |
| 3К6-К2 | | | | | | | | | | | |
| 3К7-Н1 | | | | | | | | | | | |
| 3К7-К2 | | | | | | | | | | | |
| 3К7-К3 | | | | | | | | | | | |

| | | | | | | | | | | | |
|---|---|---|---|---|---|---|---|---|---|---|---|
| 4К1-Н1 | | | | | | | | | | | |
| 4К1-К2 | | | | | | | | | | | |
| 4К2-Н1 | | | | | | | | | | | |
| 4К2-К2 | | | | | | | | | | | |
| 4К3-Н1 | | | | | | | | | | | |
| 4К3-К2 | | | | | | | | | | | |
| 4К4-Н1 | | | | | | | | | | | |
| 4К4-К2 | | | | | | | | | | | |
| 4К5-Н1 | | | | | | | | | | | |
| 4К5-К2 | | | | | | | | | | | |
| 4К6-Н1 | | | | | | | | | | | |
| 4К6-К2 | | | | | | | | | | | |

Согласовано:

| Должность | Фамилия | Подпись | Дата |
|---|---|---|---|
| Гл. спец. ПВК | Новиков | | |
| Гл. спец. ОВТ | Рябой | | |
| Гл. спец. КУ | Григорянц | | |
| Гл. арх. отд. | Кожевников | | |

Инв. N подл. | Подп. и дата | Взам. инв. N

Привязан:

Инв. N

| | | |
|---|---|---|
| Нач. отд. | Евтушенко | |
| Н. контр. | Борщев | |
| Гл. спец. | Амбросова | |
| Рук. гр. | Дыбнер | |
| Инж. | Шевченко | |

903-1-281.90 ЭМ

Котельная с 4 котлами Е-10-1,4Р. Золошлакоудаление пневматическое

Главный корпус

| Стадия | Лист | Листов |
|---|---|---|
| Р | 32 | |

План расположения электрооборудования и прокладки кабелей на отм 8,400 в осях 1÷6

Харьковский Сантехпроект

24566-09 36

Копировала: Шелест

Формат А2

Альбом 4 часть 1

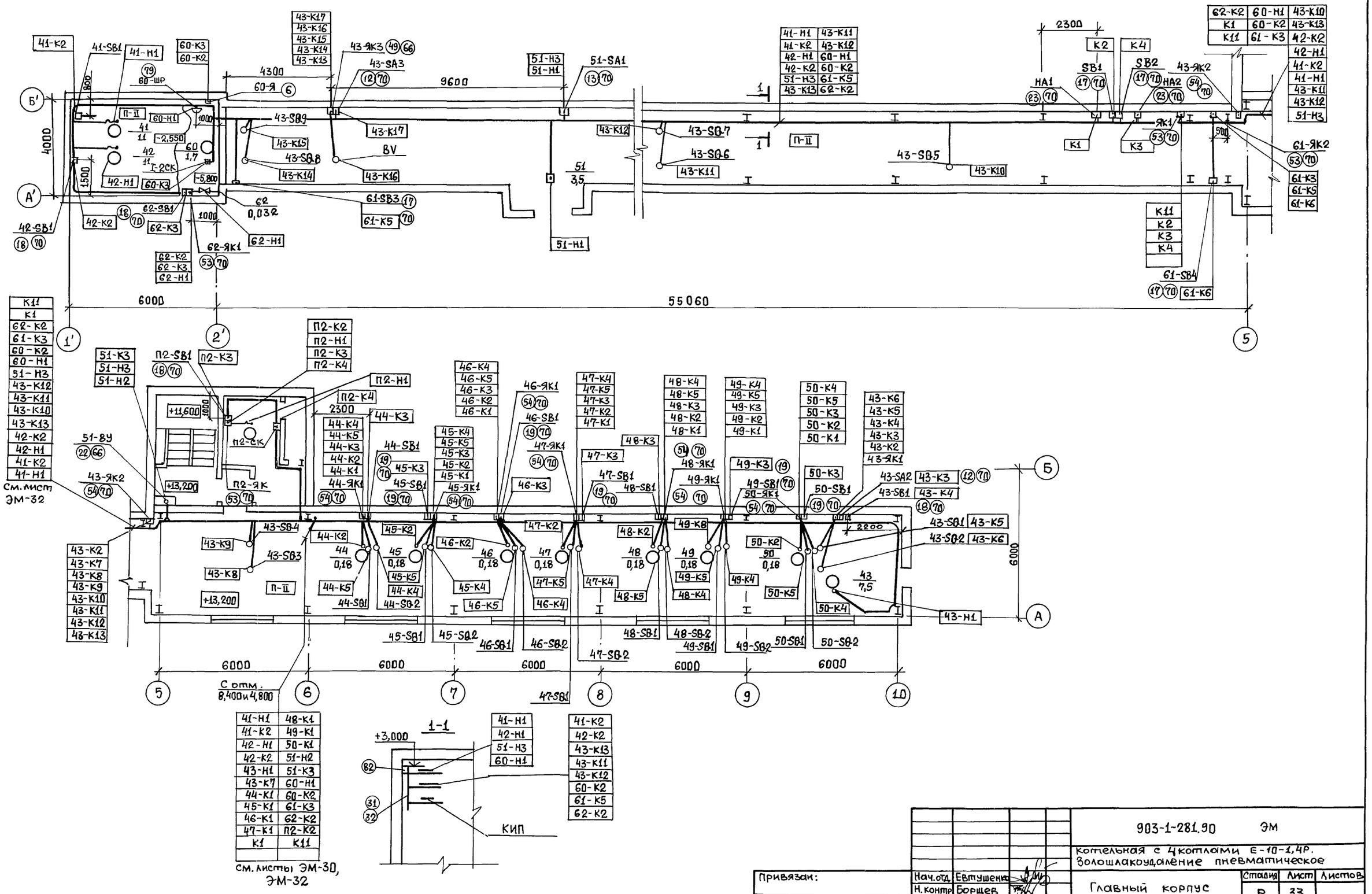


| | |
|---|---|
| 41-Н1 | 48-К1 |
| 41-К2 | 49-К1 |
| 42-Н1 | 50-К1 |
| 42-К2 | 51-Н2 |
| 43-Н1 | 51-К3 |
| 43-К7 | 60-Н1 |
| 44-К1 | 60-К2 |
| 45-К1 | 61-К3 |
| 46-К1 | 62-К2 |
| 47-К1 | П2-К2 |
| К1 | К11 |

См. листы ЭМ-30, ЭМ-32

| | |
|---|---|
| 41-Н1 | 43-К11 |
| 41-К2 | 43-К12 |
| 42-Н1 | 60-Н1 |
| 42-К2 | 60-К2 |
| 51-Н3 | 61-К5 |
| 43-К13 | 62-К2 |

| | | |
|---|---|---|
| 62-К2 | 60-Н1 | 43-К10 |
| К1 | 60-К2 | 43-К13 |
| К11 | 61-К3 | 42-К2 |
| | | 42-Н1 |
| | | 41-К2 |
| | | 41-Н1 |
| | | 43-К11 |
| | | 43-К12 |
| | | 51-Н3 |

| |
|---|
| К11 |
| К2 |
| К3 |
| К4 |

| |
|---|
| К11 |
| К1 |
| 62-К2 |
| 61-К3 |
| 60-К2 |
| 60-Н1 |
| 51-Н3 |
| 43-К12 |
| 43-К11 |
| 43-К10 |
| 43-К13 |
| 42-К2 |
| 42-Н1 |
| 41-К2 |
| 41-Н1 |

См. лист ЭМ-32

| |
|---|
| 43-К2 |
| 43-К7 |
| 43-К8 |
| 43-К9 |
| 43-К10 |
| 43-К11 |
| 43-К12 |
| 43-К13 |

| | | | | | | | | | | | |
|---|---|---|---|---|---|---|---|---|---|---|---|
| 44-К4 | 45-К4 | 46-К4 | 47-К4 | 48-К4 | 49-К4 | 50-К4 | 43-К6 | | | | |
| 44-К5 | 45-К5 | 46-К5 | 47-К5 | 48-К5 | 49-К5 | 50-К5 | 43-К5 | | | | |
| 44-К3 | 45-К3 | 46-К3 | 47-К3 | 48-К3 | 49-К3 | 50-К3 | 43-К4 | | | | |
| 44-К2 | 45-К2 | 46-К2 | 47-К2 | 48-К2 | 49-К2 | 50-К2 | 43-К3 | | | | |
| 44-К1 | 45-К1 | 46-К1 | 47-К1 | 48-К1 | 49-К1 | 50-К1 | 43-К2 | | | | |
| 44-ЯК1 | 45-ЯК1 | 46-ЯК1 | 47-ЯК1 | 48-ЯК1 | 49-ЯК1 | 50-ЯК1 | 43-ЯК1 | | | | |
| 44-К2 | 45-К2 | 46-К2 | 47-К2 | 48-К2 | 49-К8 | 50-К2 | 43-К5 | | | | |
| 44-К5 | 45-К5 | 46-К5 | 47-К5 | 48-К5 | 49-К5 | 50-К5 | 43-К6 | | | | |
| 44-К4 | 45-К4 | 46-К4 | 47-К4 | 48-К4 | 49-К4 | 50-К4 | 43-Н1 | | | | |
| 44-SВ1 | 45-SВ1 | 46-SВ1 | 47-SВ1 | 48-SВ1 | 49-SВ1 | 50-SВ1 | 43-SА2 | 43-К3 | | | |
| 44-SВ2 | 45-SВ2 | 46-SВ2 | 47-SВ2 | 48-SВ2 | 49-SВ2 | 50-SВ2 | 43-SВ1 | 43-К4 | | | |
| | | | | | | | 43-SВ1 | 43-К5 | | | |
| | | | | | | | 43-SВ2 | 43-К6 | | | |

| | |
|---|---|
| 41-Н1 | 42-Н1 |
| 51-Н3 | 60-Н1 |

| |
|---|
| 41-К2 |
| 42-К2 |
| 43-К13 |
| 43-К11 |
| 43-К12 |
| 60-К2 |
| 61-К5 |
| 62-К2 |

| | | | | | | | | | | | |
|---|---|---|---|---|---|---|---|---|---|---|---|
| 43-К17 | 43-К15 | 43-К14 | 43-К13 | 43-ЯК3 | 43-SА3 | 51-Н3 | 51-Н1 | 51-SА1 | 43-К12 | 43-SВ7 | 43-SВ6 |
| 43-К16 | 43-К15 | 43-SВ8 | 43-К14 | 43-К17 | BV | 51-Н1 | 51 3,5 | 1 | 1 | 43-К11 | 43-SВ5 |
| 43-К10 | 43-К2 | 43-К1 | 43-К3 | 43-К4 | 43-ЯК2 | 61-ЯК2 | 61-К3 | 61-К5 | 61-К6 | 61-SВ3 | 61-К5 |
| 61-SВ4 | 61-К6 | 42-SВ1 | 42-К2 | 62-SВ1 | 62-К3 | 62-ЯК1 | 62-Н1 | 62 0,032 | 51-Н1 | | |

| | | | | | | | | | | | |
|---|---|---|---|---|---|---|---|---|---|---|---|
| 51-К3 | 51-Н3 | 51-Н2 | П2-SВ1 | П2-К3 | П2-К2 | П2-Н1 | П2-К3 | П2-К4 | П2-Н1 | П2-К4 | 44-К3 |
| 51-ВУ | 43-ЯК2 | 43-К2 | 43-К7 | 43-К8 | 43-К9 | 43-К10 | 43-К11 | 43-К12 | 43-К13 | 43-К9 | 43-К8 |
| 43-SВ4 | 43-SВ3 | 44-К2 | 44 0,18 | 44-К5 | 44-SВ1 | 44-SВ2 | 45-К2 | 45 0,18 | 45-К5 | 45-К4 | 45-SВ1 |
| 45-SВ2 | 46-К2 | 46 0,18 | 46-К5 | 46-К4 | 46-SВ1 | 46-SВ2 | 47-К2 | 47 0,18 | 47-К5 | 47-К4 | 47-SВ1 |
| 47-SВ2 | 48-К2 | 48 0,18 | 48-К5 | 48-К4 | 48-SВ1 | 48-SВ2 | 49-К8 | 49 0,18 | 49-К5 | 49-К4 | 49-SВ1 |
| 49-SВ2 | 50-К2 | 50 0,18 | 50-К5 | 50-К4 | 50-SВ1 | 50-SВ2 | 43 7,5 | | | | |

| | | | | | | | | | | | |
|---|---|---|---|---|---|---|---|---|---|---|---|
| 46-К4 | 46-К5 | 46-К3 | 46-К2 | 46-К1 | 46-ЯК1 | 46-SВ1 | 46-К3 | 47-К4 | 47-К5 | 47-К3 | 47-К2 |
| 47-К1 | 48-К3 | 48-К4 | 48-К5 | 48-К3 | 48-К2 | 48-К1 | 48-ЯК1 | 48-SВ1 | 49-К4 | 49-К5 | 49-К3 |
| 49-К2 | 49-К1 | 50-К4 | 50-К5 | 50-К3 | 50-К2 | 50-К1 | 50-ЯК1 | 50-SВ1 | 43-К6 | 43-К5 | 43-К4 |
| 43-К3 | 43-К2 | 43-ЯК1 | 43-К3 | 43-К4 | 43-К5 | 43-К6 | 43-Н1 | 43-К9 | 43-К8 | 43-К7 | 43-К6 |
| 43-К5 | 43-К4 | 43-К3 | 43-К2 | 43-ЯК1 | 43-К3 | 43-К4 | 43-К5 | 43-К6 | 43-К7 | 43-К8 | 43-К9 |
| 43-К10 | 43-К11 | 43-К12 | 43-К13 | 43-К11 | 43-К12 | 43-К13 | 43-К11 | 43-К12 | 43-К13 | | |

| | | | | | | | | | | | |
|---|---|---|---|---|---|---|---|---|---|---|---|
| 45-К4 | 45-К5 | 45-К3 | 45-К2 | 45-К1 | 45-ЯК1 | 46-К3 | 47-К3 | 47-SВ1 | 48-К3 | 48-ЯК1 | 48-SВ1 |
| 49-ЯК1 | 49-SВ1 | 49-К3 | 50-К3 | 50-SВ1 | 50-ЯК1 | 43-SА2 | 43-SВ1 | 43-К3 | 43-К4 | 43-К5 | 43-К6 |
| 43-К5 | 43-К4 | 43-К3 | 43-К2 | 43-ЯК1 | 43-К3 | 43-К4 | 43-К5 | 43-К6 | 43-Н1 | 43-К9 | 43-К8 |
| 43-К7 | 43-К6 | 43-К5 | 43-К4 | 43-К3 | 43-К2 | 43-ЯК1 | 43-К3 | 43-К4 | 43-К5 | 43-К6 | 43-К7 |
| 43-К8 | 43-К9 | 43-К10 | 43-К11 | 43-К12 | 43-К13 | 43-К11 | 43-К12 | 43-К13 | | | |

| | | | | | | | | | | | |
|---|---|---|---|---|---|---|---|---|---|---|---|
| 45-SВ1 | 45-SВ2 | 46-SВ1 | 46-SВ2 | 47-SВ2 | 47-SВ1 | 48-SВ1 | 48-SВ2 | 49-SВ1 | 49-SВ2 | 50-SВ1 | 50-SВ2 |

| | | | | | | | | | | | |
|---|---|---|---|---|---|---|---|---|---|---|---|
| 1 | 2' | 5 | 1' | 2' | 5 | 6 | 7 | 8 | 9 | 10 | Б |
| А | Б' | А' | 6000 | 6000 | 6000 | 6000 | 6000 | 6000 | 6000 | 6000 | 6000 |

| | | | | | |
|---|---|---|---|---|---|
| Согласовано: | | | | | |
| Должность | Фамилия | Подпись | Дата | Должность | Фамилия |
| Гл. спец. КУ | Григорьянц | | | Гл. арх. отд. КПСНИИП | Кожевников |
| Гл. спец. ОВТ | Рябой | | | Гл. спец. ПВК | Новиков |

| | | | | | |
|---|---|---|---|---|---|
| Инв. N подл. | Подпись и дата | Взам. инв. N | | | |

| | | | | | | |
|---|---|---|---|---|---|---|
| | | | | 903-1-281.90 | ЭМ | |
| | | | | Котельная с 4 котлами Е-10-1,4Р. Золошлакоудаление пневматическое | | |
| Привязан: | | | Нач. отд. | Евтушенко | Главный корпус | Стадия: Р; Лист: 33; Листов: |
| | | | Н. контр. | Борщев | | |
| | | | Гл. спец. | Амбросова | | |
| | | | Рук. гр. | Дыбнер | Механизмы топливоподачи. План расположения электрооборудования и прокладки кабелей | Харьковский Сантехпроект |
| | | | Инж. I к. | Шевченко | | |
| Инв. N | | | | | | |

24566-09 37 Копировала: Шелест Формат А2

Альбом 4 Усолье 1

Согласовано:

План на отм. 10,800

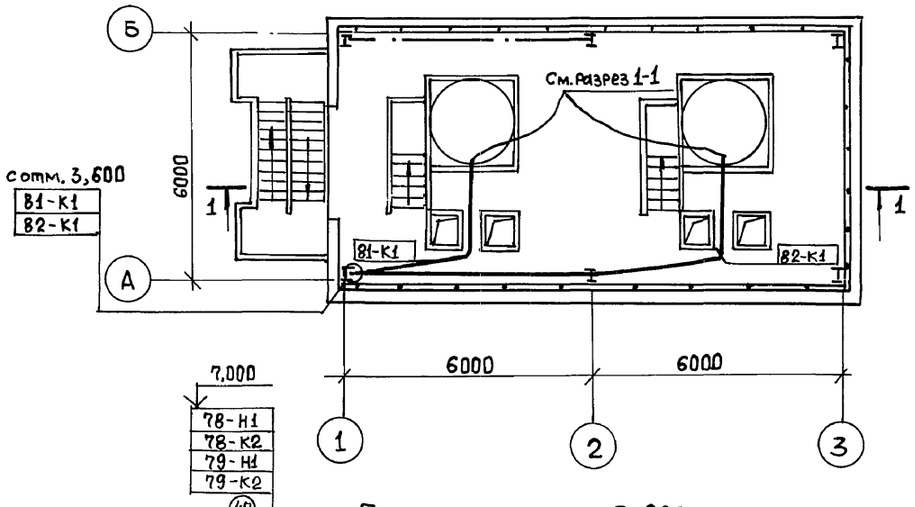


План на отм. 3,600

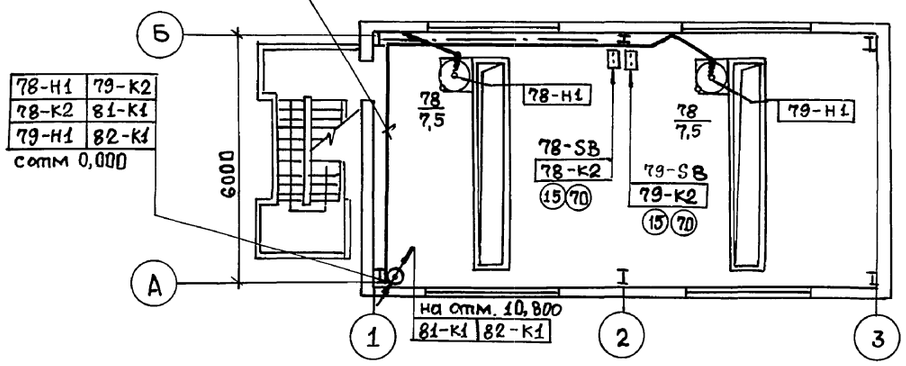


План на отм. 0.000

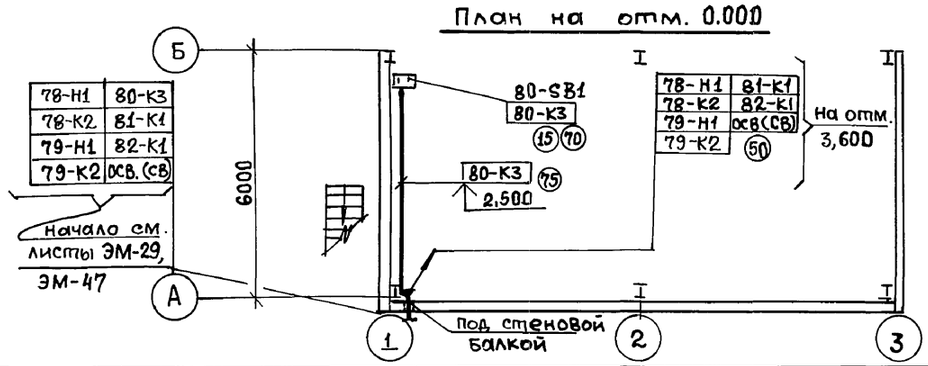


1-1

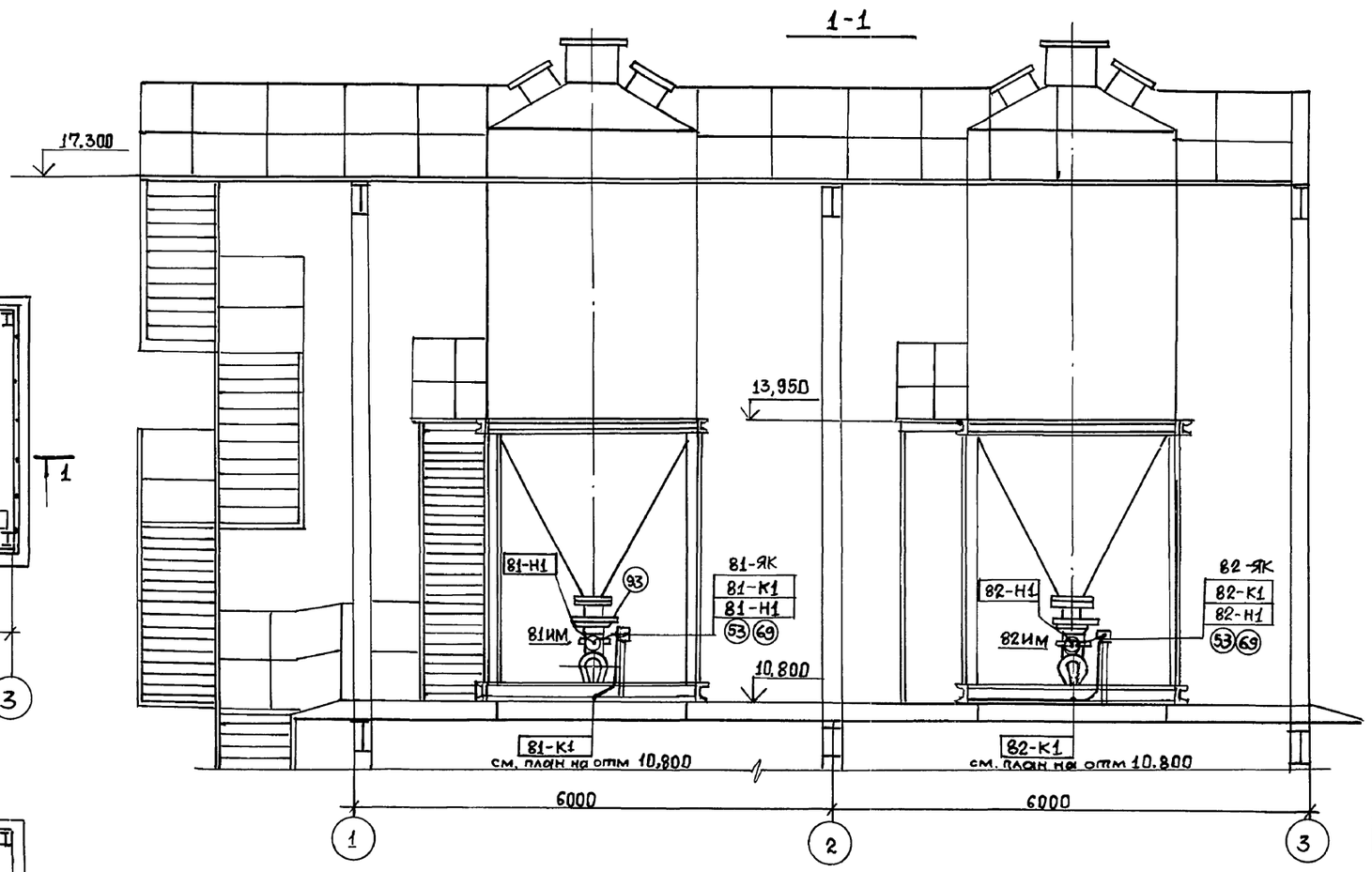


1. Спецификацию см. лист. ЭМ-35.
2. Данный лист рассматривать совместно с листами ЭМ-29, ЭМ-47.
3. Кабельные конструкции крепить пристрелкой и приваркой

| | | | | | | |
|---|---|---|---|---|---|---|
| Привязан: | | | | 903-1-281.90 ЭМ | | |
| | | | | Котельная с 4 котлами Е 10-1,4Р Золошлакоудаление пневматическое | | |
| | | | | Главный корпус | Стадия: Р | Лист: 34 | Листов: 1 |
| Инв. N | | | | осадительная станция План расположения электрооборудования и прокладки кабелей и проводов | Харьковский Сантехпроект | |
| Нач.отд | Евтушенко | | | | | |
| Н.контр | Борщев | | | | | |
| Гл.спец | Амбросова | | | | | |
| Рук.гр | Дыбнер | | | | | |
| Инж | Шевченко | | | | | |

Инв. N подл. | Подп. и дата | Взам.инв. N

| Должность | Фамилия | Подпись | Дата |
|---|---|---|---|
| Гл.спец. ПВК | Новиков | | |
| Гл.спец. КУ | Григорьянц | | |
| Гл.спец. ОВиК | Кожевников | | |
| Гл.инж. | Коженевский | | |
| Гл.спец. ОВТ | Рябой | | |
| Дизайн. | | | |

24566-09 38 Копировала: Шелест Формат: А2

Альбом 4 чертеж 4

| Поз. марка | Обозначение или тип изделия | Наименование | Кол. | Прим. |
|---|---|---|---|---|
| | | Оборудование | | |
| 1 | КТП-2х400-10/0,4-122-80 УЗ | Комплектная трансформаторная подстанция | 1 | |
| 2 | черт. т.п. 903-1-281.90 альбом 15, л ЭМ. НЗ. ВО | Щит открытый 1Щ (2Щ, 3Щ, 4Щ) | 4 | |
| 3 | черт. т.п. 903-1-281.90 альбом 15, л. ЭМ. Н4. ВО | Щит открытый 5Щ | 1 | |
| 4 | черт. т.п. 903-1-281.90 альбом 15, л. ЭМ. Н5. ВО | Щит открытый 6Щ | 1 | |
| 5 | черт. т.п. 903-1-281.90 альбом 15, л. ЭМ. Н6. ВО | Шкаф 1Ш | 1 | |
| 6 | черт. т.п. 903-1-281.90 альбом 15, л. ЭМ. Н7. ВО | Ящик управления 60-Я | 1 | |
| 7 | УК4-0,4-133 1/3 УЗ | Установка конденсаторная | 2 | |
| 8 | ПР 8501-2091-3У3 | Пункт распределительный (1ПР, 2ПР) | 2 | |
| 9 | ПР 8501-1091-1У3 | Пункт распределительный (1ШР, 2ШР) | 2 | |
| 10 | ПР11-3086-21У3 | Пункт распределительный ЗШР | 1 | |
| 11 | ЯВШ-3-100 У2 | Ящик однофидерный | 5 | |
| 12 | ПВ2-10У3-56Б | Пакетный выключатель | 52 | |
| 13 | ПВ2-60У3-56Б | Пакетный выключатель | 1 | |
| 14 | ПКЕ-212-2У3 | Пост управления | 8 | |
| 15 | ПКЕ-222-2У2 | Пост управления | 9 | |
| | | | | |
| 17 | ПКУ-15-21.111-54У2 | Пост управления | 2 | |
| 18 | ПКУ 15-21.121-54У2 | Пост управления | 6 | |
| 19 | ПКУ15-21.131-54У2 | Пост управления | 7 | |
| 20 | ПМЛ 122002Б | Пускатель магнитный | 5 | |
| 21 | черт. т.п. 903-1-281.90 альбом 15, л. ЭМ. Н8. ВО | Ящик Я | 1 | |
| 22 | ВСА-5К | Выпрямитель | 6 | |
| 23 | СС-1У5 | Сирена | 3 | |
| 24 | ЗВП-220 | Звонок | 1 | |
| 25 | ПКЕ-222-3У2 | Пост управления | 4 | |
| 26 | ПП2-10/Н2 | Пакетный переключатель | 4 | |
| | | Сборочные единицы | | |
| 27 | 5.407-88.420-11 | Конструкция кабельная одиночная | | |
| | | для установки в каналах глубиной 900 мм | 18 | |
| 28 | 5.407-88.420-06 | Конструкция кабельная одиночная | | |
| | | для установки в каналах глубиной 900 мм | 7 | |
| 29 | 5.407-88.630-01 | Потолочный двухсторонний | | |
| | | блок кабельных конструкций с полками | 4 | |
| 30 | 5.407-88.300-13 | Конструкция | 24 | |
| 31 | 5.407-88.600-01 | Настенный блок кабельных | | |
| | | конструкций с полками | 40 | |
| 32 | 5.407-88.170-05 | Конструкция | 216 | |
| 33 | 5.407-88.170-13 | Конструкция | 24 | |
| 34 | 5.407-88-610 | Настенный блок кабельных | | |
| | | конструкций с подвесками | 11 | |
| 35 | 5.407-88-210 | Конструкция | 66 | |
| 36 | 5.407-88-600 | Настенный блок кабельных конструкций с полками | 3 | |
| 37 | 5.407-88.160-06 | Конструкция | 18 | |

| Поз. марка | Обозначение или тип изделия | Наименование | Кол. | Прим. |
|---|---|---|---|---|
| 38 | 5.407-88.600-02 | Настенный блок кабельных конструкций с полками | 3 | |
| 39 | 5.407-88.180-13 | Конструкция | 18 | |
| 40 | 5.407-77.1-2.90ПМ | Сирена типа СС-195 на стене | | |
| | | Монтажный чертеж | 3 | |
| 41 | 5.407-77.2-190 | Конструкция | 3 | |
| 42 | 5.407-63.1.210 | Колено из трубы 60×2,0 | 10 | |
| 43 | 5.407-63.1-200-01 | Колено из трубы 48×2,0 | 28 | |
| 44 | 5.407-63.1-190 | Колено из трубы 33×2,0 | 6 | |
| 45 | 5.407-631-180-01 | Колено из трубы 25×1,6 | 188 | |
| 46 | 5.407-88.160-01 | Конструкция | 6 | |
| 47 | 5.407-88.200 | Конструкция | 12 | |
| 48 | черт. NБ12А191.000СБ | Статив 1 | 7 | см. часть нестандар |
| 49 | черт. NБ12А192.000СБ | Статив 2 | 1 | тного оборудования |
| 50 | черт NБ12А193.000 исп. 2 | Кожух | 6 | см. часть нестандар |
| 51 | черт NБ12А193.000 исп 3 | Кожух | 3 | тного оборудования |
| 52 | черт. NБ12А193.000 исп 4 | Кожух | 2 | |
| | | Изделия ГЭМ | | |
| 53 | У614АУ2 | Клеммная коробка | 15 | |
| 54 | У615АУ2 | Клеммная коробка | 14 | |
| 55 | К238У2 | Профиль зетовый | 7 | |
| 56 | УСЭК 53У1 | Швеллер перфорированный | 55 | |
| 57 | УСЭК 56У1 | Полоса перфорированная | 35 | |
| 58 | К1080У3 | Ввод гибкий | 19 | |
| 59 | К1081У3 | Ввод гибкий | 17 | |
| 60 | К1082У3 | Ввод гибкий | 23 | |
| 61 | К1086У3 | Ввод гибкий | 6 | |
| 62 | К1087У3 | Ввод гибкий | 4 | |
| 63 | К1088У3 | Ввод гибкий | 7 | |
| 64 | К1161У3 | Полка кабельная | 12 | |
| 65 | НЛ40-П2У3 | Лоток | 155 | |
| 66 | НЛ20-П2У3 | Лоток | 165 | |
| 67 | НЛ10-П2У3 | Лоток | 55 | |
| 68 | НЛ-ПРУ3 | Прижим для лотка | 1500 | |
| 69 | К313УХЛ2 | Стойка | 42 | |
| 70 | К350 | Закреп | 160 | |
| 71 | К351 | Закреп | 55 | |
| 72 | К146ПУ2 | Скоба | 325 | |
| 73 | К395УХЛ2 | Полоска-пряжка | 100 | |

| Поз. марка | Обозначение или тип изделия | Наименование | Кол. | Прим. |
|---|---|---|---|---|
| 74 | К731У2 | Скова | 100 | |
| 75 | К729У2 | Скоба | 100 | |
| 76 | К733У2 | Скоба | 100 | |
| 77 | К730У2 | Скова | 600 | |
| 78 | К340У3 | Подвеска закладная | 60 | |
| | | | | |
| | | | | |
| | | Стандартные изделия | | |
| 79 | РК25-4УХЛ18**К | Розетка | 2 | |
| 80 | ВК25-4УХЛ18**К | Вилка | 2 | |
| 81 | Рш-Ц-20-05-6/220 | Розетка | 5 | |
| 82 | Рш-Ц-20-С-56-10/220 | Розетка | 2 | |
| | | | | |
| | | Материалы | | |
| 83 | [6,5 | Швеллер | 530кг | |
| 84 | [8,0 | Швеллер | 43кг | |
| 85 | [20,0 | Швеллер | 120кг | |
| 86 | 40×40×4 | Уголок стальной | 20кг | |
| 87 | 50×50×5 | Уголок стальной | 38кг | |
| 88 | 40×4 | Полоса стальная | 65кг | |
| 89 | 2,0-О-4 | Проволока ст. общего назначения | 4кг | |
| 90 | 4,0-II | Проволока ст. общего назначения | 17кг | |
| 91 | ф8 | Круг | 17кг | |
| 93 | Р3-Ц-ХШ18 | Гибкий металлорукав | 31м | |
| 93 | Р3-Ц-ХШ22 | Гибкий металлорукав | 22м | |
| 94 | Р3-Ц-ХШ25 | Гибкий металлорукав | 10м | |
| | | | | |
| | | Трубы стальные | | |
| 95 | Т25×1,6 | Труба электросварная | 125м | |
| 96 | Т33×2,0 | Труба электросварная | 45м | |
| 97 | Т48×2,0 | Труба электросварная | 5м | |
| 98 | Т60×2,0 | Труба электросварная | 4м | |

Взам. инв. N | Подп. и дата | Инв. N подл.

Привязан:

Инв. No

| | | |
|---|---|---|
| Нач. отд | Евтушенко | |
| Н. контр. | Борщев | |
| Гл. спец. | Амбросова | |
| Рук. гр. | Дывнер | |
| Инэн. | Шевченко | |

903-1-281.90 ЭМ

Котельная с 4 котлами Е-10-1,4Р. Золошлакоудаление пневматическое

Главный корпус | Стадия: Р | Лист: 35 | Листов:

План расположения электрооборудования и прокладки кабелей. Спецификация.

Харьковский Сантехпроект



Копировала: Шелест

Формат А-2

| Обозначение | Труба: полиэтиленовая диаметр по ГОСТ | Труба: полиэтиленовая длина, м | Труба: стальная диаметр по ГОСТ | Труба: стальная длина, м | Трасса: Начало | Трасса: Конец | Участок трассы трубы | | | | | Примечание |
|---|---|---|---|---|---|---|---|---|---|---|---|---|
| | | | | | | | | | | | | |
| | | | | | | | — | — | | — | — | |
| Т1К1-Н1 | 50 | 2,5 | Т48×2,0 | 3,1 | отм. 4,800 колонна Г-7 | Электродвигатель | с 2,0 | 90° 0,3 | 2,5 | 90° 0,3 | с 0,5 | |
| Т1К1-К2 | 25 | 2,5 | Т25×1,6 | 3,9 | отм. 4,800 колонна Г-7 | Пакетный выключатель | с 2,0 | 90° 0,2 | 2,5 | 90° 0,2 | с 1,5 | |
| Т1К2-Н1 | 25 | 2,5 | Т25×1,6 | 2,6 | отм. 0,000 колонна В-6 | Электродвигатель | с 2,0 | 90° 0,2 | 2,5 | 90° 0,2 | с 0,2 | |
| Т1К2-К2 | 25 | 2,5 | Т25×1,6 | 3,7 | отм. 0,000 колонна В-6 | Пакетный выключатель | с 2,0 | 90° 0,2 | 2,5 | 90° 0,2 | с 1,3 | |
| Т1К3-Н1 | 25 | 3,2 | Т25×1,6 | 2,6 | отм. 4,800 колонна Б-7 | Электродвигатель | с 2,0 | 90° 0,2 | 3,2 | 90° 0,2 | с 0,2 | |
| Т1К3-К2 | 25 | 3,0 | Т25×1,6 | 3,7 | Отм. 4,800 колонна Б-7 | Пакетный выключатель | с 2,0 | 90° 0,2 | 3,0 | 90° 0,2 | с 1,3 | |
| Т1К4-Н1 | 25 | 2,8 | Т25×1,6 | 2,6 | отм. 4,800 стена А-6-7 | Электродвигатель | с 2,0 | 90° 0,2 | 2,8 | 90° 0,2 | с 0,2 | |
| Т1К4-К2 | 25 | 2,8 | Т25×1,6 | 3,7 | отм. 4,800 стена А-6-7 | Пакетный выключатель | с 2,0 | 90° 0,2 | 2,8 | 90° 0,2 | с 1,3 | |
| Т1К5-Н1 | 25 | 3,7 | Т25×1,6 | 4,9 | отм. 4,800 стена А-6-7 | Электродвигатель | с 2,0 | 90° 0,2 | 3,7 | 90° 0,2 | с 2,5 | |
| Т1К5-К2 | 25 | 3,5 | Т25×1,6 | 3,7 | отм. 4,800 стена А-6-7 | Пакетный выключатель | с 2,0 | 90° 0,2 | 3,5 | 90° 0,2 | с 1,3 | |
| Т1К6-Н1 | 25 | 3,8 | Т25×1,6 | 4,9 | отм. 4,800 Стена А-6-7 | Электродвигатель | с 2,0 | 90° 0,2 | 3,8 | 90° 0,2 | с 2,5 | |
| Т1К6-К2 | 25 | 3,6 | Т25×1,6 | 3,7 | отм. 4,800 стена А-6-7 | Пакетный выключатель | с 2,0 | 90° 0,2 | 3,6 | 90° 0,2 | с 1,3 | |
| Т2К1-Н1 | 50 | 2,5 | Т48×2,0 | 3,1 | отм. 4,800 колонна Г-8 | Электродвигатель | с 2,0 | 90° 0,3 | 2,5 | 90° 0,3 | с 0,5 | |
| Т2К1-К2 | 25 | 2,5 | Т25×1,6 | 3,7 | отм. 4,800 колонна Г-8 | Пакетный выключатель | с 2,0 | 90° 0,2 | 2,5 | 90° 0,2 | с 1,3 | |
| Т2К2-Н1 | 25 | 2,5 | Т25×1,6 | 2,6 | отм 0,000 колонна В-7 | Электродвигатель | с 2,0 | 90° 0,2 | 2,5 | 90° 0,2 | с 0,2 | |
| Т2К2-К2 | 25 | 2,5 | Т25×1,6 | 3,7 | отм. 0,000 колонна В-7 | Пакетный выключатель | с 2,0 | 90° 0,2 | 2,5 | 90° 0,2 | с 1,3 | |
| Т2К3-Н1 | 25 | 3,2 | Т25×1,6 | 2,6 | отм. 4,800 колонна Б-8 | Электродвигатель | с 2,0 | 90° 0,2 | 3,2 | 90° 0,2 | с 0,2 | |
| Т2К3-К2 | 25 | 3,0 | Т25×1,6 | 3,7 | отм. 4,800 колонна Б-8 | Пакетный выключатель | с 2,0 | 90° 0,2 | 3,0 | 90° 0,2 | с 1,3 | |
| Т2К4-Н1 | 25 | 2,8 | Т25×1,6 | 2,6 | отм. 4,800 стена А-7-8 | Электродвигатель | с 2,0 | 90° 0,2 | 2,8 | 90° 0,2 | с 0,2 | |
| Т2К4-К2 | 25 | 2,8 | Т25×1,6 | 3,7 | отм. 4,800 стена А-7-8 | Пакетный выключатель | с 2,0 | 90° 0,2 | 2,8 | 90° 0,2 | с 1,3 | |
| Т2К5-Н1 | 25 | 3,7 | Т25×1,6 | 4,9 | отм. 4,800 стена А-7-8 | Электродвигатель | с 2,0 | 90° 0,2 | 3,7 | 90° 0,2 | с 2,5 | |
| Т2К5-К2 | 25 | 3,5 | Т25×1,6 | 3,7 | отм. 4,800 стена А-7-8 | Пакетный выключатель | с 2,0 | 90° 0,2 | 3,5 | 90° 0,2 | с 1,3 | |
| Т2К6-Н1 | 25 | 3,8 | Т25×1,6 | 4,9 | Отм. 4,800 стена А-7-8 | Электродвигатель | с 2,0 | 90° 0,2 | 3,8 | 90° 0,2 | с 2,5 | |
| Т2К6-К2 | 25 | 3,6 | Т25×1,6 | 3,7 | отм. 4,800 стена А-7-8 | Пакетный выключатель | с 2,0 | 90° 0,2 | 3,6 | 90° 0,2 | с 1,3 | |
| Т3К1-Н1 | 50 | 2,5 | Т48×2,0 | 3,1 | отм. 4,800 колонна Г-9 | Электродвигатель | с 2,0 | 90° 0,3 | 2,5 | 90° 0,3 | с 0,5 | |
| Т3К1-К2 | 25 | 2,5 | Т25×1,6 | 3,7 | отм. 4,800 колонна Г-9 | Пакетный выключатель | с 2,0 | 90° 0,2 | 2,5 | 90° 0,2 | с 1,3 | |
| Т3К2-Н1 | 25 | 2,5 | Т25×1,6 | 2,6 | отм. 0,000 колонна В-8 | Электродвигатель | с 2,0 | 90° 0,2 | 2,5 | 90° 0,2 | с 0,2 | |
| Т3К2-К2 | 25 | 2,5 | Т25×1,6 | 3,7 | отм. 0,000 колонна В-8 | Пакетный выключатель | с 2,0 | 90° 0,2 | 2,6 | 90° 0,2 | с 1,3 | |
| Т3К3-Н1 | 25 | 3,2 | Т25×1,6 | 2,6 | отм. 4,800 колонна Б-9 | Электродвигатель | с 2,0 | 90° 0,2 | 3,2 | 90° 0,2 | с 0,2 | |
| Т3К3-К2 | 25 | 3,0 | Т25×1,6 | 3,7 | отм. 4,800 колонна Б-9 | Пакетный выключатель | с 2,0 | 90° 0,2 | 3,0 | 90° 0,2 | с 1,3 | |
| Т3К4-Н1 | 25 | 2,8 | Т25×1,6 | 2,6 | отм. 4,800 стена А-8-9 | Электродвигатель | с 2,0 | 90° 0,2 | 2,8 | 90° 0,2 | с 0,2 | |
| Т3К4-К2 | 25 | 2,8 | Т25×1,6 | 3,7 | отм. 4,800 стена А-8-9 | Пакетный выключатель | с 2,0 | 90° 0,2 | 2,8 | 90° 0,2 | с 1,5 | |
| Т3К5-Н1 | 25 | 3,7 | Т25×1,6 | 4,9 | отм. 4,800 стена А-8-9 | Электродвигатель | с 2,0 | 90° 0,2 | 3,7 | 90° 0,2 | с 2,5 | |
| Т3К5-К2 | 25 | 3,5 | Т25×1,6 | 3,7 | отм. 4,800 стена А-8-9 | Пакетный выключатель | с 2,0 | 90° 0,2 | 3,5 | 90° 0,2 | с 1,3 | |
| Т3К6-Н1 | 25 | 3,8 | Т25×1,6 | 4,9 | отм. 4,800 стена А-8-9 | Электродвигатель | с 2,0 | 90° 0,2 | 3,8 | 90° 0,2 | с 2,5 | |
| Т3К6-К2 | 25 | 3,6 | Т25×1,6 | 3,7 | отм. 4,800 стена А-8-9 | Пакетный выключатель | с 2,0 | 90° 0,2 | 3,6 | 90° 0,2 | с 1,3 | |
| Т4К1-Н1 | 50 | 2,5 | Т48×2,0 | 3,1 | отм. 4,800 колонна Г-10 | Электродвигатель | с 2,0 | 90° 0,3 | 2,5 | 90° 0,3 | с 0,5 | |
| Т4К1-К2 | 25 | 2,5 | Т25×1,6 | 3,7 | отм. 4,800 колонна Г-10 | Пакетный выключатель | с 2,0 | 90° 0,2 | 2,5 | 90° 0,2 | с 1,3 | |
| Т4К2-Н1 | 25 | 2,5 | Т25×1,6 | 2,6 | отм. 0,000 колонна В-9 | Электродвигатель | с 2,0 | 90° 0,2 | 2,5 | 90° 0,2 | с 0,2 | |
| Т4К2-К2 | 25 | 2,5 | Т25×1,6 | 3,7 | отм 0,000 колонна В-9 | Пакетный выключатель | с 2,0 | 90° 0,2 | 2,5 | 90° 0,2 | с 1,3 | |
| Т4К3-Н1 | 25 | 3,2 | Т25×1,6 | 2,6 | отм 4,800 колонна Б-10 | Электродвигатель | с 2,0 | 90° 0,2 | 3,2 | 90° 0,2 | с 0,2 | |
| Т4К3-К2 | 25 | 3,0 | Т25×1,6 | 3,7 | отм. 4,800 колонна Б-10 | Пакетный выключатель | с 2,0 | 90° 0,2 | 3,0 | 90° 0,2 | с 1,3 | |
| Т4К4-Н1 | 25 | 2,8 | Т25×1,6 | 2,6 | отм. 4,800 стена А-9-10 | Электродвигатель | с 2,0 | 90° 0,2 | 2,8 | 90° 0,2 | с 0,2 | |
| Т4К4-К2 | 25 | 2,8 | Т25×1,6 | 3,7 | отм. 4,800 стена А-9-10 | Пакетный выключатель | с 2,0 | 90° 0,2 | 2,8 | 90° 0,2 | с 1,3 | |
| Т4К5-Н1 | 25 | 3,7 | Т25×1,6 | 4,9 | Отм. 4,800 стена А-9-10 | Электродвигатель | с 2,0 | 90° 0,2 | 3,7 | 90° 0,2 | с 2,5 | |
| Т4К5-К2 | 25 | 3,5 | Т25×1,6 | 3,7 | отм 4,600 стена А-9-10 | Пакетный выключатель | с 2,0 | 90° 0,2 | 3,5 | 90° 0,2 | с 1,3 | |
| Т4К6-Н1 | 25 | 3,8 | Т25×1,6 | 4,9 | Отм. 4,800 стена А-9-10 | Электродвигатель | с 2,0 | 90° 0,2 | 3,8 | 90° 0,2 | с 2,5 | |
| Т4К6-К2 | 25 | 3,6 | Т25×1,6 | 3,7 | Отм 4,800 стена А-9-10 | Пакетный выключатель | с 2,0 | 90° 0,2 | 3,6 | 90° 0,2 | с 1,3 | |
| Т1К7-Н1 | 25 | 3,8 | Т25×1,6 | 2,6 | Отм 0,000 Стена А-Б-6-7 | Электродвигатель | с 2,0 | 90° 0,2 | 3,8 | 90° 0,2 | с 0,2 | |
| Т1К7-К3 | 25 | 3,0 | Т25×1,6 | 3,7 | Отм. 0,000 стена А-Б-6-7 | Ящик клеммный | с 2,0 | 90° 0,2 | 3,0 | 90° 0,2 | с 1,3 | |
| Т2К7-Н1 | 25 | 3,8 | Т25×1,6 | 2,6 | Отм. 0,000 стена А-Б-7-8 | Электродвигатель | с 2,0 | 90° 0,2 | 3,8 | 90° 0,2 | с 0,2 | |
| Т2К7-К3 | 25 | 3,0 | Т25×1,6 | 3,7 | Отм. 0,000 стена А-Б-7-8 | Ящик клеммный | с 2,0 | 90° 0,2 | 3,0 | 90° 0,2 | с 1,3 | |
| Т3К7-Н1 | 25 | 3,8 | Т25×1,6 | 2,6 | Отм. 0,000 Стена А-Б-8-9 | Электродвигатель | с 2,0 | 90° 0,2 | 3,8 | 90° 0,2 | с 0,2 | |
| Т3К7-К3 | 25 | 3,0 | Т25×1,6 | 3,7 | Отм. 0,000 Стена А-Б-8-9 | Ящик клеммный | с 2,0 | 90° 0,2 | 3,0 | 90° 0,2 | с 1,3 | |
| Т4К7-Н1 | 25 | 3,8 | Т25×1,6 | 2,6 | Отм. 0,000 Стена А-Б-9-10 | Электродвигатель | с 2,0 | 90° 0,2 | 3,8 | 90° 0,2 | с 0,2 | |
| Т4К7-К3 | 25 | 3,0 | Т25×1,6 | 3,7 | Отм. 0,000 Стена А-Б-9-10 | Ящик клеммный | с 2,0 | 90° 0,2 | 3,0 | 90° 0,2 | с 1,3 | |
| | | | | | | | | | | | | |
| Т1-Н1 | 63 | 3,3 | Т60×2,0 | 3,0 | отм. 0,000 колонна Б-3 | Электродвигатель | с 2,0 | 90° 0,4 | 3,3 | 90° 0,4 | с 0,2 | |
| Т1-К2 | 25 | 3,2 | Т25×1,6 | 3,7 | отм 0,000 колонна Б-3 | Пакетный выключатель | с 2,0 | 90° 0,2 | 3,2 | 90° 0,2 | с 1,3 | |
| Т2-Н1 | 63 | 2,2 | Т60×2,0 | 3,0 | Отм. 0,000 колонна Б-3 | Электродвигатель | с 2,0 | 90° 0,4 | 2,2 | 90° 0,4 | с 0,2 | |
| Т2-К2 | 25 | 2,0 | Т25×1,6 | 3,7 | Отм. 0,000 колонна Б-3 | Пакетный выключатель | с 2,0 | 90° 0,2 | 2,0 | 90° 0,2 | с 1,3 | |
| Т3-Н1 | 63 | 1,0 | Т60×2,0 | 3,0 | отм. 0,000 колонна Б-3 | Электродвигатель | с 2,0 | 90° 0,4 | 1,0 | 90° 0,4 | с 0,2 | |
| Т3-К2 | 25 | 1,0 | Т25×1,6 | 3,7 | Отм 0,000 колонна Б-3 | Пакетный выключатель | с 2,0 | 90° 0,2 | 1,0 | 90° 0,2 | с 1,3 | |
| Т4-Н1 | 63 | 0,8 | Т60×2,0 | 3,0 | отм. 0,000 колонна В-4 | Электродвигатель | с 2,0 | 90° 0,4 | 0,8 | 90° 0,4 | с 0,2 | |
| Т5-Н1 | 63 | 1,0 | Т60×2,0 | 3,0 | Отм. 0,000 колонна В-4 | Электродвигатель | с 2,0 | 90° 0,4 | 1,0 | 90° 0,4 | с 0,2 | |
| Т6-Н1 | 25 | 2,2 | Т25×1,6 | 2,6 | отм. 0,000 колонна В-3 | Электродвигатель | с 2,0 | 90° 0,2 | 2,2 | 90° 0,2 | с 0,2 | |
| Т7-Н1 | 25 | 1,6 | Т25×1,6 | 2,6 | Отм. 0,000 колонна В-3 | Электродвигатель | с 2,0 | 90° 0,2 | 1,6 | 90° 0,2 | с 0,2 | |
| Т8-Н1 | 50 | 1,0 | Т48×2,0 | 2,8 | отм 0,000 стойка у блока насосов горячего водоснабжения | Электродвигатель | с 2,0 | 90° 0,3 | 1,0 | 90° 0,3 | с 0,2 | |

Инв. № подл. | Подпись и дата | Взам. инв. №

Привязан:

Инв. No

| | | |
|---|---|---|
| Нач. отд | Евтушенко | |
| Н. контр | Борщев | |
| Гл. спец | Амбросова | |
| Рук. гр. | Дывнер | |
| Инэн. | Шевченко | |

903-1-281.90 ЭМ

Котельная с 4 котлами Е-10-1,4 Р. Золошлакоудаление пневматическое

Главный корпус

| Стадия | Лист | Листов |
|---|---|---|
| Р | 36 | |

Трубозаготовительная ведомость (начало)

Харьковский Сантехпроект

24566-09 40 формат А2

Копировала: Шелест

Альбом 4 часть 1

| Обозначение | Труба: полиэтиленовая диаметр по ГОСТ | Труба: полиэтиленовая длина, м | Труба: стальная диаметр по ГОСТ | Труба: стальная длина, м | Трасса: Начало | Трасса: Конец | Участок трассы трубы | | | | | Примечание |
|---|---|---|---|---|---|---|---|---|---|---|---|---|
| Т9-Н1 | 50 | 2,0 | Т48×2,0 | 2,8 | отм.0.000. стойка у блока насосов горячего водоснабжения | Электродвигатель | с 2,0 | 90° 0,3 | 2,0 | 90° 0,3 | с 0,2 | |
| Т10-Н1 | 50 | 2,8 | Т48×2,0 | 2,8 | отм.0.000. стойка у блока насосов горячего водоснабжения | Электродвигатель | с 2,0 | 90° 0,3 | 2,8 | 90° 0,3 | с 0,2 | |
| Т11-Н1 | 25 | 2,7 | Т25×1,6 | 2,6 | отм 0.000 колонна В-3 | Электродвигатель | с 2,0 | 90° 0,2 | 2,7 | 90° 0,2 | с 0,2 | |
| Т12-Н1 | 25 | 3,0 | Т25×1,6 | 2,6 | отм.0.000 колонна В-3 | Электродвигатель | с 2,0 | 90° 0,2 | 3,0 | 90° 0,2 | с 0,2 | |
| Т13-Н1 | 25 | 3,4 | Т25×1,6 | 2,6 | отм. 0.000 колонна Б-3 | Электродвигатель | с 2,0 | 90° 0,2 | 3,4 | 90° 0,2 | с 0,2 | |
| Т13-К2 | 25 | 3,7 | Т25×1,6 | 3,7 | отм. 0.000 колонна Б-3 | Пакетный выключатель | с 2,0 | 90° 0,2 | 3,7 | 90° 0,2 | с 1,3 | |
| Т14-Н1 | 25 | 2,7 | Т25×1,6 | 2,6 | Отм.0.000 колонна Б-3 | Электродвигатель | с 2,0 | 90° 0,2 | 2,7 | 90° 0,2 | с 0,2 | |
| Т14-К2 | 25 | 3,7 | Т25×1,6 | 3,7 | отм.0.000 колонна Б-3 | Пакетный выключатель | с 2,0 | 90° 0,2 | 3,7 | 90° 0,2 | с 1,3 | |
| Т15-К2 | 32 | 3,2 | Т33×2,0 | 3,7 | Отм.0.000 колонна Б-3 | Ящик клеммный | с 2,0 | 90° 0,2 | 3,2 | 90° 0,2 | с 1,3 | |
| Т16-К2 | 32 | 2,0 | Т33×2,0 | 3,7 | Отм.0.000 колонна Б-3 | Ящик клеммный | с 2,0 | 90° 0,2 | 2,0 | 90° 0,2 | с 1,3 | |
| Т17-К2 | 32 | 1,0 | Т33×2,0 | 3,7 | отм. 0.000 колонна Б-3 | Ящик клеммный | с 2,0 | 90° 0,2 | 1,0 | 90° 0,2 | с 1,3 | |
| Т18-Н1 | 25 | 3,3 | Т25×1,6 | 2,6 | Отм. 0.000 колонна В-4 | Электродвигатель | с 2,0 | 90° 0,2 | 3,3 | 90° 0,2 | с 0,2 | |
| Т19-Н1 | 25 | 2,8 | Т25×1,6 | 2,6 | Отм. 0.000 колонна В-4 | Электродвигатель | с 2,0 | 90° 0,2 | 2,8 | 90° 0,2 | с 0,2 | |
| Т20-Н1 | 25 | 2,6 | Т25×1,6 | 2,6 | Отм. 0.000 колонна Б-2 | Электродвигатель | с 2,0 | 90° 0,2 | 2,6 | 90° 0,2 | с 0,2 | |
| Т20-К2 | 25 | 2,8 | Т25×1,6 | 3,7 | Отм. 0.000 колонна Б-2 | Пост управления | с 2,0 | 90° 0,2 | 2,8 | 90° 0,2 | с 1,3 | |
| Т21-Н1 | 25 | 1,2 | Т25×1,6 | 2,6 | отм. 0.000 стена Б-В-5-6 | Электромагнитный вентиль | с 2,0 | 90° 0,2 | 1,2 | 90° 0,2 | с 0,2 | |
| Т21-К2 | 25 | 2,5 | Т25×1,6 | 3,7 | отм. 0.000 стена Б-В-5-6 | Соединительная коробка | с 2,0 | 90° 0,2 | 2,5 | 90° 0,2 | с 1,3 | |
| Т22-Н1 | 25 | 2,6 | Т25×1,6 | 2,6 | отм. 0.000 стена Б-В-6 | Электродвигатель | с 2,0 | 90° 0,2 | 2,6 | 90° 0,2 | с 0,2 | |
| Т23-Н1 | 25 | 1,9 | Т25×1,6 | 2,6 | отм. 0.000 стена Б-В-6 | Электродвигатель | с 2,0 | 90° 0,2 | 1,9 | 90° 0,2 | с 0,2 | |
| Т26-Н1 | 25 | 1,0 | Т25×1,6 | 2,6 | отм. 0.000 колонна В-2 | Электродвигатель | с 2,0 | 90° 0,2 | 1,0 | 90° 0,2 | с 0,2 | |
| Т27-Н1 | 25 | 1,3 | Т25×1,6 | 2,6 | отм. 0.000 колонна В-2 | Электродвигатель | с 2,0 | 90° 0,2 | 1,3 | 90° 0,2 | с 0,2 | |
| Т28-Н1 | 25 | 1,8 | Т25×1,6 | 2,6 | отм. 0.000 колонна В-2 | Электродвигатель | с 2,0 | 90° 0,2 | 1,8 | 90° 0,2 | с 0,2 | |
| Т29-Н1 | 25 | 4,5 | Т25×1,6 | 2,6 | отм. 0.000 колонна Б-1 | Электродвигатель | с 2,0 | 90° 0,2 | 4,5 | 90° 0,2 | с 0,2 | |
| Т29-К2 | 25 | 5,7 | Т25×1,6 | 3,7 | Отм 0. 000 колонна Б-1 | пост управления | с 2,0 | 90° 0,2 | 5,7 | 90° 0,2 | с 1,3 | |
| Т30-Н1 | 25 | 4,8 | Т25×1,6 | 2,6 | Отм. 0.000 колонна Б-1 | Электродвигатель | с 2,0 | 90° 0,2 | 4,8 | 90° 0,2 | с 0,2 | |
| Т30-К2 | 25 | 5,7 | Т25×1,6 | 3,7 | Отм. 0.000 колонна Б-1 | Пост управления | с 2,0 | 90° 0,2 | 5,7 | 90° 0,2 | с 1,3 | |
| Т31-Н1 | 25 | 0,8 | Т25×1,6 | 2,6 | отм.0.000 стойка у блока подкачивающих насосов | Электродвигатель | с 2,0 | 90° 0,2 | 0,8 | 90° 0,2 | с 0,2 | |
| Т32-Н1 | 25 | 1,5 | Т25×1,6 | 2,6 | отм. 0.000 стойка у блока подкачивающих насосов | Электродвигатель | с 2,0 | 90° 0,2 | 1,5 | 90° 0,2 | с 0,2 | |
| Т33-Н1 | 25 | 2,2 | Т25×1,6 | 2,6 | отм.0.000.стойка у блока подкачивающих насосов | Электродвигатель | с 2,0 | 90° 0,2 | 2,2 | 90° 0,2 | с 0,2 | |
| ТП1-Н1 | 25 | 1,4 | Т25×1,6 | 2,1 | Отм. 0.400 П1-Як ящик клеммный | Электродвигатель | с 1,5 | 90° 0,2 | 1,4 | 90° 0,2 | с 0,2 | |
| ТВ2-Н1 | 25 | 1,4 | Т25×1,6 | 2,1 | Отм. 0.400 В2-Км пускатель магнитный | Электродвигатель | с 1,5 | 90° 0,2 | 1,4 | 90° 0,2 | с 0,2 | |
| Т42-Н1 | 25 | 1,6 | Т25×3,2 | 2,6 | Приемно-дробильное устройство Стена А'-Б'-1' | Электродвигатель | с 2,0 | 90° 0,2 | 1,6 | 90° 0,2 | с 0,2 | |
| Т41-Н1 | 25 | 1,6 | Т25×3,2 | 2,6 | Приемно-дробил. устр. Стена А'-Б'-1 | Электродвигатель | с 2,0 | 90° 0,2 | 1,6 | 90° 0,2 | с 0,2 | |
| Т43-Н1 | — | — | Т25×3,2 | 2,6 | Отм. 13.200 Стена 9-10 | Электродвигатель | с 2,0 | 90° 0,2 | 1,5 | 90° 0,2 | с 0,2 | |
| Т43-К5 | — | — | Т25×3,2 | 3,4 | Отм 13.200 ≠43-ЯК1 Ящик кл. | ≠43-SQ1-конечный выключатель | с 1,5 | 90° 0,2 | 1,8 | 90° 0,2 | с 1,5 | |
| Т43-К6 | — | — | Т25×3,2 | 3,4 | Отм. 13.200 ≠43-ЯК1 Ящик кл. | ≠43-SQ2-конечный выключатель | с 1,5 | 90° 0,2 | 2,8 | 90° 0,2 | с 1,5 | |
| Т43-К8 | — | — | Т25×3,2 | 3,9 | отм.13.200. Стена 5-6 | ≠43-SQ3-конечный выключатель | с 2,0 | 90° 0,2 | 2,5 | 90° 0,2 | с 1,5 | |
| Т43-К9 | — | — | Т25×3,2 | 3,9 | Отм.13.200 Стена 5-6 | ≠43-SQ4-конечный выключатель | с 2,0 | 90° 0,2 | 1,0 | 90° 0,2 | с 1,5 | |
| Т43-К10 | — | — | Т25×3,2 | 3,9 | Отм.13.200. Стена Б-2'-4 | ≠43-SQ5-конечный выключатель | с 2,0 | 90° 0,2 | 2,0 | 90° 0,2 | с 1,5 | |

| Обозначение | Труба: полиэтиленовая диаметр по ГОСТ | Труба: полиэтиленовая длина, м | Труба: стальная диаметр по ГОСТ | Труба: стальная длина, м | Трасса: Начало | Трасса: Конец | Участок трассы трубы | | | | | Примечание |
|---|---|---|---|---|---|---|---|---|---|---|---|---|
| Т43-К11 | — | — | Т25×3,2 | 5,4 | Галерея Стена Б'-2'-4 | ≠43-SQ6-конечный выключатель | с 2,0 | 90° 0,2 | 2,0 | 90° 0,2 | с 1,5 | |
| Т43-К12 | — | — | Т25×3,2 | 4,7 | Галерея. Стена Б'-2'-4 | ≠43-SQ7-конечный выключатель | с 2,0 | 90° 0,2 | 0,8 | 90° 0,2 | с 1,5 | |
| Т43-К14 | — | — | Т25×3,2 | 8,9 | Галерея ≠43-ЯК3 Ящик кл. | ≠43-SQ8-конечный выключатель | с 5,0 | 90° 0,2 | 2,0 | 90° 0,2 | с 1,5 | |
| Т43-К15 | — | — | Т25×3,2 | 7,9 | Галерея ≠43-ЯК3-Ящик кл | ≠43-SQ9-конечный выключатель | с 5,0 | 90° 0,2 | 1,0 | 90° 0,2 | с 1,5 | |
| Т43-К16 | — | — | Т25×3,2 | 5,4 | Отм. 13.200 ≠43-ЯК3-Ящик кл. | ВУ- реле скорости | с 1,5 | 90° 0,2 | 2,0 | 90° 0,2 | с 1,5 | |
| Т44-К2 | — | — | Т25×3,2 | 4,6 | Отм. 13.200 ≠44-ЯК1-Ящик кл. | Электродвигатель | с 1,5 | 90° 0,2 | 1,2 | 90° 0,2 | с 1,5 | |
| Т44-К5 | — | — | Т25×3,2 | 4,6 | Отм. 13.200 ≠44-ЯК1-Ящик кл. | ≠44-SQ1-конечн. выключатель | с 1,5 | 90° 0,2 | 1,2 | 90° 0,2 | с 1,5 | |
| Т44-К4 | — | — | Т25×3,2 | 4,6 | Отм. 13.200 ≠44-ЯК1-Ящик кл | ≠44-SQ2-конечн. выключатель | с 1,5 | 90° 0,2 | 1,2 | 90° 0,2 | с 1,5 | |
| Т45-К2 | — | — | Т25×3,2 | 4,6 | Отм. 13.200 ≠45-ЯК1-Ящик кл | Электродвигатель | с 1,5 | 90° 0,2 | 1,2 | 90° 0,2 | с 1,5 | |
| Т45-К5 | — | — | Т25×3,2 | 4,6 | Отм 13.200 ≠ 45-ЯК1-Ящик кл. | ≠ 45-SQ1- конечн. выключатель | с 1,5 | 90° 0,2 | 1,2 | 90° 0,2 | с 1,5 | |
| Т45-К4 | — | — | Т25×3,2 | 4,6 | Отм. 13.200 ≠ 45-ЯК1-Ящик кл | ≠ 45-SQ2-конечн. выключатель | с 1,5 | 90° 0,2 | 1,2 | 90° 0,2 | с 1,5 | |
| Т46-К2 | — | — | Т25×3,2 | 4,6 | Отм. 13.200 ≠46-ЯК1-Ящик кл. | Электродвигатель | с 1,5 | 90° 0,2 | 1,2 | 90° 0,2 | с 1,5 | |
| Т46-К5 | — | — | Т25×3,2 | 4,6 | Отм. 13.200 ≠ 46-ЯК1-Ящик кл | ≠ 46-SQ1-конечн. выключатель | с 1,5 | 90° 0,2 | 1,2 | 90° 0,2 | с 1,5 | |
| Т46-К4 | — | — | Т25×3,2 | 4,6 | Отм. 13.200 ≠ 46-ЯК1-Ящик кл. | ≠46-SQ2-конечн. выключатель | с 1,5 | 90° 0,2 | 1,2 | 90° 0,2 | с 1,5 | |
| Т47-К2 | — | — | Т25×3,2 | 4,6 | Отм. 13.200 ≠47-ЯК1-Ящик кл. | Электродвигатель | с 1,5 | 90° 0,2 | 1,2 | 90° 0,2 | с 1,5 | |
| Т47-К5 | — | — | Т25×3,2 | 4,6 | Отм. 13.200 ≠47-ЯК1-Ящик кл. | ≠47-SQ1-конечн. выключатель | с 1,5 | 90° 0,2 | 1,2 | 90° 0,2 | с 1,5 | |
| Т47-К4 | — | — | Т25×3,2 | 4,6 | Отм. 13.200 ≠47-ЯК1-Ящик кл. | ≠47-SQ2-конечн. выключатель | с 1,5 | 90° 0,2 | 1,2 | 90° 0,2 | с 1,5 | |
| Т48-К2 | — | — | Т25×3,2 | 4,6 | Отм 13.200 ≠48-ЯК1-Ящик кл | Электродвигатель | с 1,5 | 90° 0,2 | 1,2 | 90° 0,2 | с 1,5 | |
| Т48-К5 | — | — | Т25×3,2 | 4,6 | Отм. 13.200 ≠ 48-ЯК1-Ящик кл | ≠ 48-SQ1-конечн. выключатель | с 1,5 | 90° 0,2 | 1,2 | 90° 0,2 | с 1,5 | |
| Т48-К4 | — | — | Т25×3,2 | 4,6 | Отм. 13.200 ≠ 48-ЯК1-Ящик кл | ≠ 48-SQ2-конечн. выключатель | с 1,5 | 90° 0,2 | 1,2 | 90° 0,2 | с 1,5 | |
| Т49-К2 | — | — | Т25×3,2 | 4,6 | Отм. 13,200 ≠ 49-ЯК1-Ящик кл | Электродвигатель | с 1,5 | 90° 0,2 | 1,2 | 90° 0,2 | с 1,5 | |
| Т49-К5 | — | — | Т25×3,2 | 4,6 | Отм. 13.200 ≠ 49-ЯК1-Ящик кл. | ≠49-SQ1-конечн. выключатель | с 1,5 | 90° 0,2 | 1,2 | 90° 0,2 | с 1,5 | |
| Т49-К4 | — | — | Т25×3,2 | 4,6 | Отм. 13,200 ≠ 49-ЯК1-Ящик кл. | ≠ 49-SQ2 - конечн. выключатель | с 1,5 | 90° 0,2 | 1,2 | 90° 0,2 | с 1,5 | |
| Т50-К2 | — | — | Т25×3,2 | 4,6 | Отм. 13.200 ≠50-ЯК1-Ящик кл | Электродвигатель | с 1,5 | 90° 0,2 | 1,2 | 90° 0,2 | с 1,5 | |
| Т50-К5 | — | — | Т25×3,2 | 4,6 | Отм. 13,200 ≠50-ЯК1-Ящик кл | ≠ 50-SQ1-конечн. выключатель | с 1,5 | 90° 0,2 | 1,2 | 90° 0,2 | с 1,5 | |
| Т50-К4 | — | — | Т25×3,2 | 4,6 | Отм. 13,200 ≠ 50-ЯК1-Ящик кл | ≠ 50-SQ2-конечн. выключатель | с 1,5 | 90° 0,2 | 1,2 | 90° 0,2 | с 1,5 | |
| Т51-Н1 | — | — | Т25×3,2 | 7,6 | Галерея. Пакетный выключ | Железоотделитель | с 1,5 | 90° 0,2 | 3,0 | 90° 0,2 | с 2,7 | |
| Т60-К3 | 25 | 2,3 | Т25×3,2 | 3,4 | Приемно-дробильн. устройство. Стена Б-1-2 | Т-2СК-соединительн. коробка | с 1,5 | 90° 0,2 | 2,3 | 90° 0,2 | с 1,5 | |

Взам. инв.№ | Подпись и дата | Инв.№ подл.

| | | | |
|---|---|---|---|
| Привязан: | Нач.отд | Евтушенко | |
| | Н.контр | Борщев | |
| | Гл.спец | Амбросово | |
| | Рук.гр | Дубнер | |
| Инв.№ | Инж. | Шевченко | |

903-1-281.90 ЭМ

Котельная с 4 котлами Е-10-1,4Р
Золошлакоудаление пневматическое

Главный корпус

| Стадия | Лист | Листов |
|---|---|---|
| Р | 37 | |

Трубозаготовительная ведомость (продолжение)

Харьковский Сантехпроект

24566-09 41

Копировала: Шелест Формат А2

Альбом 4 часть I

| Обозначение | Труба: полиэтиленовая диаметр по ГОСТ | Труба: полиэтиленовая длина, м | Труба: стальная диаметр по ГОСТ | Труба: стальная длина, м | Трасса: Начало | Трасса: Конец | Участок трассы трубы | | | | | Примечание |
|---|---|---|---|---|---|---|---|---|---|---|---|---|
| ТП2-Н1 | 25 | 1,0 | Т25х3,2 | 2,1 | отм. 13,200 п-ЯК-ящик клем | Электродвигатель | с 1,5 | 90° 0,2 | 1,0 | 90° 0,2 | с 0,2 | |
| Т53-Н2 | 25 | 0,7 | Т25х1,6 | 4,0 | отм. 0.000 Колонна Б-3 | Выпрямительное устройство | с 2,0 | 90° 0,2 | 0,7 | 90° 0,2 | с 1,6 | |
| Т54-Н2 | 25 | 1,4 | Т25х1,6 | 3,4 | отм. 0.000 Колонка Б-3 | Выпрямительное устройство | с 2,0 | 90° 0,2 | 1,4 | 90° 0,2 | с 1,0 | |
| Т55-Н2 | 25 | 1,9 | Т25х1,6 | 3,9 | отм. 0.000 Колонна Б-3 | Выпрямительное устройство | с 2,0 | 90° 0,2 | 1,9 | 90° 0,2 | с 1,5 | |
| Т56-Н2 | 25 | 2,3 | Т25х1,6 | 4,0 | отм. 0.000 Колонка Б-4 | Выпрямительное устройство | с 2,0 | 90° 0,2 | 2,3 | 90° 0,2 | с 1,6 | |
| Т57-Н2 | 25 | 1,7 | Т25х1,6 | 3,4 | отм. 0.000 Колонна Б-4 | Выпрямительное устройство | с 2,0 | 90° 0,2 | 1,7 | 90° 0,2 | с 1,0 | |
| Т58-Н2 | 25 | 1,0 | Т25х1,6 | 3,9 | отм. 0.000 Колонка Б-4 | Выпрямительное устройство | с 2,0 | 90° 0,2 | 1,0 | 90° 0,2 | с 1,5 | |
| Т38-Н1 | — | — | Т20х2,5 | 8,2 | отм. 0.000 Стена В-Г-1-2 | Электродвигатель | с 1,0 | 90° 0,2 | 6,3 | 90° 0,2 | с 0,5 | |
| Т40-Н1 | — | — | Т20х2,5 | 6,9 | отм. 0.000 Стена В-Г-1-2 | Электродвигатель | с 1,0 | 90° 0,2 | 5,0 | 90° 0,2 | с 0,5 | |
| ТР1-Н1 | — | — | Т20х2,5 | 8,4 | отм. 0.000 Стена В-Г-1-2 | Электродвигатель | с 1,0 | 90° 0,2 | 6,5 | 90° 0,2 | с 0,5 | |
| | | | | | | | | | | | | |
| Т36-Н1 | 25 | 3,0 | Т25х1,6 | 3,9 | отм. 0.000 колонна Г-7 | Розетка насоса ГНОМ | с 2,0 | 90° 0,2 | 3,0 | 90° 0,2 | с 1,5 | |
| Т59Ш-Н1 | 50 | 12,2 | Т48х2,0 | 4,3 | отм. 4.8000 колонна В-6 | Ящик сварочного поста | с 2,0 | 90° 0,2 | 12,2 | 90° 0,2 | с 1,9 | |
| Т49Ш-Н1 | 50 | 9,4 | Т48х2,0 | 4,3 | отм 4. 800 колонка В-8 | отм. 4.800 колонка Б-8 | с 2,0 | 90° 0,2 | 9,4 | 90° 0,2 | с 1,9 | |
| Т75-Н1 | 50 | 3,0 | Т48х2,0 | 2,6 | отм. 0.000 колонна 8 | Электродвигатель | с 2,0 | 90° 0,2 | 3,0 | 90° 0,2 | с 0,2 | |
| Т76-Н1 | 50 | 3,0 | Т48х2,0 | 2,6 | отм. 0.000 Колонна Г-9 | Электродвигатель | с 2,0 | 90° 0,2 | 3,0 | 90° 0,2 | с 0,2 | |
| Т77-Н1 | 50 | 3,0 | Т48х2,0 | 2,6 | отм 0.000 Колонка Г-9 | Электродвигатель | с 2,0 | 90° 0,2 | 3,0 | 90° 0,2 | с 0,2 | |
| Т78-Н1 | — | — | Т20х2,5 | 4,6 | отм. 3.600 Стена Б-1-2 | Электродвигатель | с 2,0 | 90° 0,2 | 2,0 | 90° 0,2 | с 0,2 | |
| Т79-Н1 | — | — | Т20х2,5 | 4,6 | отм. 3.600 стена Б-2-3 | Электродвигатель | с 2,0 | 90° 0,2 | 2,0 | 90° 0,2 | с 0,2 | |
| Т81-К1 | — | — | Т25х3,2 | 8,3 | отм 10.800 колонна А-1 | Ящик клеммный | с 0,2 | 90° 0,2 | 6,2 | 90° 0,2 | с 1,5 | |
| Т82-К1 | — | — | Т25х3,2 | 8,3 | отм. 10.800 колонка А-2 | Ящик клеммный | с 0,2 | 90° 0,2 | 6,2 | 90° 0,2 | с 1,5 | |

Потребность труб

| Обозначение по стандарту | | Диаметр по стандарту | Длина м |
|---|---|---|---|
| Полиэтиленовая | ПВД (ПНП) 25С | 25 | 262 |
| | ПВД (ПНП) 32С | 32 | 6 |
| | ПВД (ПНП) 50С | 50 | 47 |
| | ПНД (ПНП) 63С | 63 | 9 |
| Стальная | Т25×1,6 | 25 | 300 |
| | Т33×2,0 | 33 | 15 |
| | Т48×2,0 | 48 | 37 |
| | Т60×2,0 | 60 | 15 |
| | Т20×2,5 | 20 | 33 |
| | Т25×3,2 | 25 | 183 |

Взам.инв.№ | Подп. и дата | Инв.№ подл.

Привязан:

Инв.№

| | | |
|---|---|---|
| Нач.отд | Евтушенко | |
| Н.контр. | Борцев | |
| Гл.спец. | Амбросова | |
| Рук. гр. | Дыбнер | |
| Инж. | Шевченко | |

903-1-281.90 ЭМ

Котельная с 4 котлами Е-10-1,4Р. Золошлакоудаление пневматическое

Главный корпус

| Стадия | Лист | Листов |
|---|---|---|
| Р | 38 | |

Трубозаготовительная ведомость (окончание)

Харьковский Сантехпроект

Альбом 4 часть 1

| Обозначение | | | | | | | | | | | |
|---|---|---|---|---|---|---|---|---|---|---|---|
| Труба | Кабель | Труба | Кабель | Труба | Кабель | Труба | Кабель | Труба | Кабель | Труба | Кабель |
| | | Т3К1-Н1 | 3К1-Н1 | Т2К7-Н1 | 2К7-Н1 | Т16-К2 | 16-К2 | Т43-К5 | 43-К5 | Т49-К5 | 49-К5 |
| | | Т3К1-К2 | 3К1-К2 | Т2К7-К3 | 2К7-К3 | Т17-К2 | 17-К2 | Т43-К6 | 43-К6 | Т49-К4 | 49-К4 |
| Т1К1-Н1 | 1К1-Н1 | Т3К2-Н1 | 3К2-Н1 | Т3К7-Н1 | 3К7-Н1 | Т18-Н1 | 18-Н1 | Т43-К8 | 43-К8 | Т5О-К2 | 5О-К2 |
| Т1К1-К2 | 1К1-К2 | Т3К2-К2 | 3К2-К2 | Т3К7-К3 | 3К7-К3 | Т19-Н1 | 19-Н1 | Т43-К9 | 43-К9 | Т5О-К5 | 5О-К5 |
| Т1К2-Н1 | 1К2-Н1 | Т3К3-Н1 | 3К3-Н1 | Т4К7-Н1 | 4К7-Н1 | Т2О-Н1 | 2О-Н1 | Т43-К10 | 43-К10 | Т5О-К4 | 5О-К4 |
| Т1К2-К2 | 1К2-К2 | Т3К3-К2 | 3К3-К2 | Т4К7-К3 | 4К7-К3 | Т2О-К2 | 2О-К2 | Т43-К11 | 43-К11 | Т51-Н1 | 51-Н1 |
| Т1К3-Н1 | 1К3-Н1 | Т3К4-Н1 | 3К4-Н1 | Т1-Н1 | 1-Н1 | Т21-Н1 | 21-Н1 | Т43-К12 | 43-К12 | Т6О-К3 | 6О-К3 |
| Т1К3-К2 | 1К3-К2 | Т3К4-К2 | 3К4-К2 | Т1-К2 | 1-К2 | Т21-К2 | 21-К2 | Т43-К14 | 43-К14 | ТП2-Н1 | П2-Н1 |
| Т1К4-Н1 | 1К4-Н1 | Т3К5-Н1 | 3К5-Н1 | Т2-Н1 | 2-Н1 | Т22-Н1 | 22-Н1 | Т43-К15 | 43-К15 | Т53-Н2 | 53-Н2 |
| Т1К4-К2 | 1К4-К2 | Т3К5-К2 | 3К5-К2 | Т2-К2 | 2-К2 | Т23-Н1 | 23-Н1 | Т43-К16 | 43-К16 | Т54-Н2 | 54-Н2 |
| Т1К5-Н1 | 1К5-Н1 | Т3К6-Н1 | 3К6-Н1 | Т3-Н1 | 3-Н1 | Т26-Н1 | 26-Н1 | Т44-К2 | 44-К2 | Т55-Н2 | 55-Н2 |
| Т1К5-К2 | 1К5-К2 | Т3К6-К2 | 3К6-К2 | Т3-К2 | 3-К2 | Т27-Н1 | 27-Н1 | Т44-К5 | 44-К5 | Т56-Н2 | 56-Н2 |
| Т1К6-Н1 | 1К6-Н1 | Т4К1-Н1 | 4К1-Н1 | Т4-Н1 | 4-Н1 | Т28-Н1 | 28-Н1 | Т44-К4 | 44-К4 | Т57-Н2 | 57-Н2 |
| Т1К6-К2 | 1К6-К2 | Т4К1-К2 | 4К1-К2 | Т5-Н1 | 5-Н1 | Т29-Н1 | 29-Н1 | Т45-К2 | 45-К2 | Т58-Н2 | 58-Н2 |
| Т2К1-Н1 | 2К1-Н1 | Т4К2-Н1 | 4К2-Н1 | Т6-Н1 | 6-Н1 | Т29-К2 | 29-К2 | Т45-К5 | 45-К5 | Т38-Н1 | 38-Н1 |
| Т2К1-К2 | 2К1-К2 | Т4К2-К2 | 4К2-К2 | Т7-Н1 | 7-Н1 | Т3О-Н1 | 3О-Н1 | Т45-К4 | 45-К4 | Т4О-Н1 | 4О-Н1 |
| Т2К2-Н1 | 2К2-Н1 | Т4К3-Н1 | 4К3-Н1 | Т8-Н1 | 8-Н1 | Т3О-К2 | 3О-К2 | Т46-К2 | 46-К2 | ТР1-Н1 | Р1-Н1 |
| Т2К2-К2 | 2К2-К2 | Т4К3-К2 | 4К3-К2 | Т9-Н1 | 9-Н1 | Т31-Н1 | 31-Н1 | Т46-К5 | 46-К5 | Т5ЯШ-Н1 | 5ЯШ-Н1 |
| Т2К3-Н1 | 2К3-Н1 | Т4К4-Н1 | 4К4-Н1 | Т1О-Н1 | 1О-Н1 | Т32-Н1 | 32-Н1 | Т46-К4 | 46-К4 | Т4ЯШ-Н1 | 4ЯШ-Н1 |
| Т2К3-К2 | 2К3-К2 | Т4К4-К2 | 4К4-К2 | Т11-Н1 | 11-Н1 | Т33-Н1 | 33-Н1 | Т47-К2 | 47-К2 | Т75-Н1 | 75-Н1 |
| Т2К4-Н1 | 2К4-Н1 | Т4К5-Н1 | 4К5-Н1 | Т12-Н1 | 12-Н1 | ТП1-Н1 | П1-Н1 | Т47-К5 | 47-К5 | Т76-Н1 | 76-Н1 |
| Т2К4-К2 | 2К4-К2 | Т4К5-К2 | 4К5-К2 | Т13-Н1 | 13-Н1 | Т82-Н1 | В2-Н1 | Т47-К4 | 47-К4 | Т77-Н1 | 77-Н1 |
| Т2К5-Н1 | 2К5-Н1 | Т4К6-Н1 | 4К6-Н1 | Т13-К2 | 13-К2 | Т41-Н1 | 41-Н1 | Т48-К2 | 48-К2 | Т78-Н1 | 78-Н1 |
| Т2К5-К2 | 2К5-К2 | Т4К6-К2 | 4К6-К2 | Т14-Н1 | 14-Н1 | Т42-Н1 | 42-Н1 | Т48-К5 | 48-К5 | Т79-Н1 | 79-Н1 |
| Т2К6-Н1 | 2К6-Н1 | Т1К7-Н1 | 1К7-Н1 | Т14-К2 | 14-К2 | Т43-Н1 | 43-Н1 | Т48-К4 | 48-К4 | Т81-К1 | 81-К1 |
| Т2К6-К2 | 2К6-К2 | Т1К7-К3 | 1К7-К3 | Т15-К2 | 15-К2 | Т36-Н1 | 36-Н1 | Т49-К2 | 49-К2 | Т82-К1 | 82-К1 |

Инв.№подл. | Подп. и дата | Взам.инв.№

Привязан:

Инв.№

| | | |
|---|---|---|
| Нач.отд. | Евтушенко | |
| Н.контр. | Борщев | |
| Гл.спец. | Амбросова | |
| Рук.гр. | Дыбнер | |
| Инж. | Шевченко | |

**903-1-281.90 ЭМ**

Котельная с 4 котлами Е-10-1,4Р. Золошлакоудаление пневматическое.

Главный корпус

| Стадия | Лист | Листов |
|---|---|---|
| Р | 39 | |

Ведомость заполнения труб кабелями.

Харьковский сантехпроект

Альбом 4 часть 1

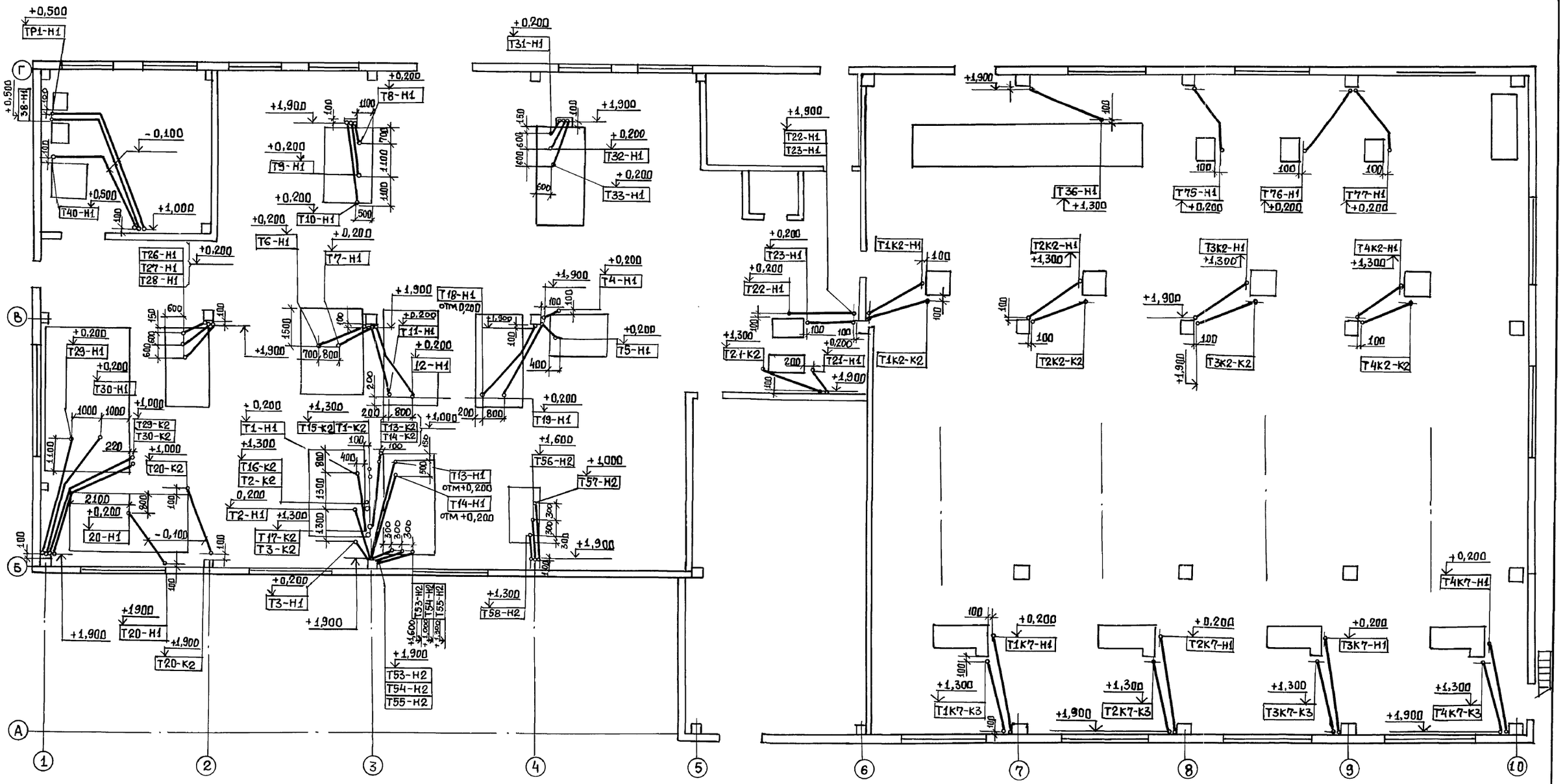


Трубозаготовительная ведомость см. листы ЭМ-36 ÷ ЭМ38

| | | | | | | | |
|---|---|---|---|---|---|---|---|
| Привязан: | | | | 903-1-281.90 | | ЭМ | |
| | | | | Котельная с 4 котлами Е-10-1,4Р. Золошлакоудаление пневматическое | | | |
| | Нач.отд. | Евтушенко | | Главный корпус | Стадия | Лист | Листов |
| | Н.контр. | Борщев | | | Р | 40 | |
| | Гл.спец. | Амбросова | | | | | |
| | Рук.гр. | Дыбнер | | Прокладка труб на отм. 0,000 | Харьковский Сантехпроект | | |
| Инв.N | Инж. | Шевченко | | | | | |

24566-09 44 Копировала: Шелест Формат А2

Согласовано:

| Должность | Фамилия | Подпись | Дата |
|---|---|---|---|
| Гл.спец. ОВТ | Рябой | | |
| Гл.спец. ПВК | Новиков | | |

Согласовано:

| Должность | Фамилия | Подпись | Дата |
|---|---|---|---|
| Гл.спец. КУ | Григорьянц | | |
| Гл.арх.отд. ХСКНИИП | Кожевников | | |

Инв.N подл. | Подп. и дата | Взам. инв.N

Альбом 4 часть 1

## План на отм. 4.800

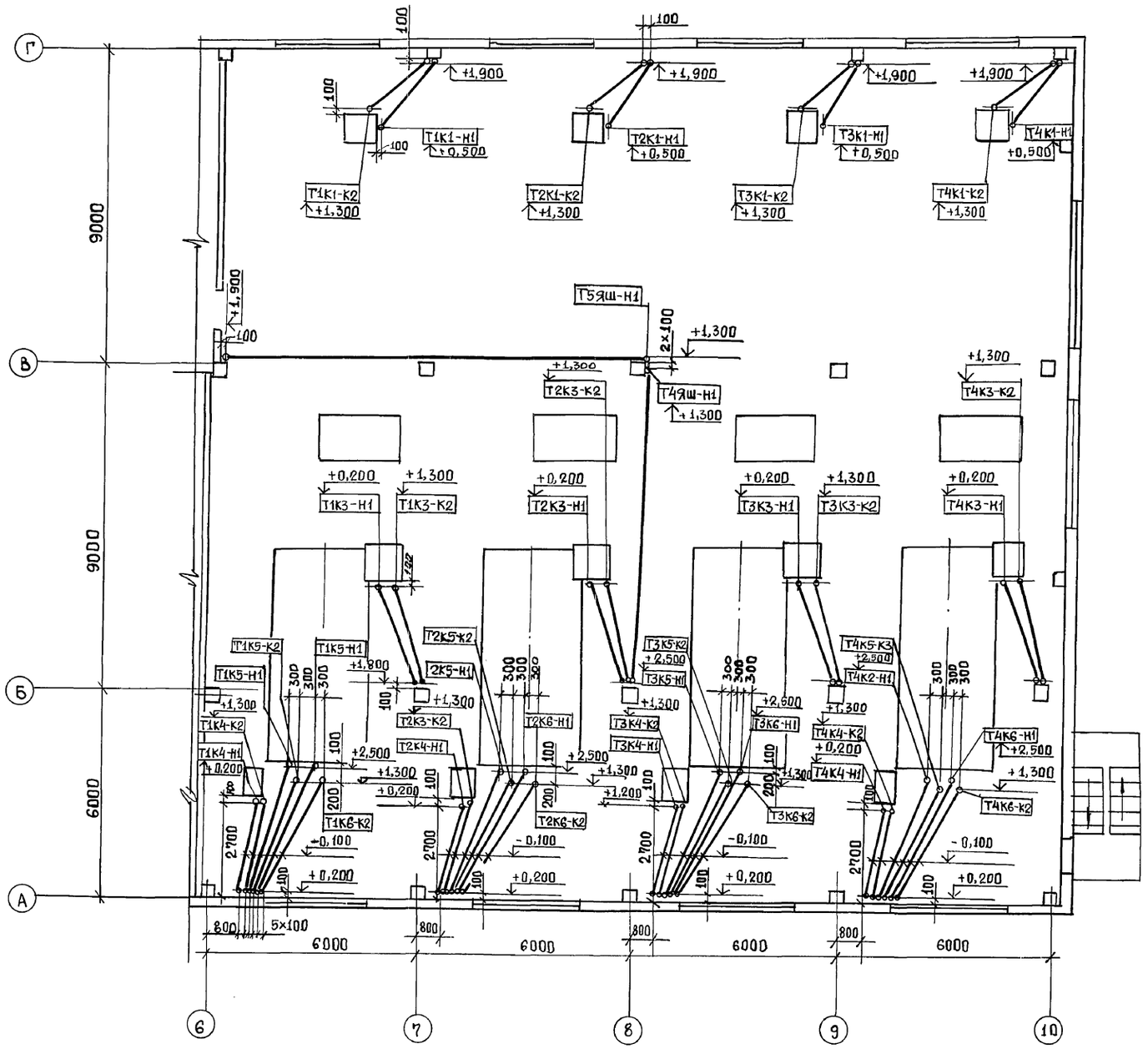


## Осадительная станция

### План на отм. 10,800

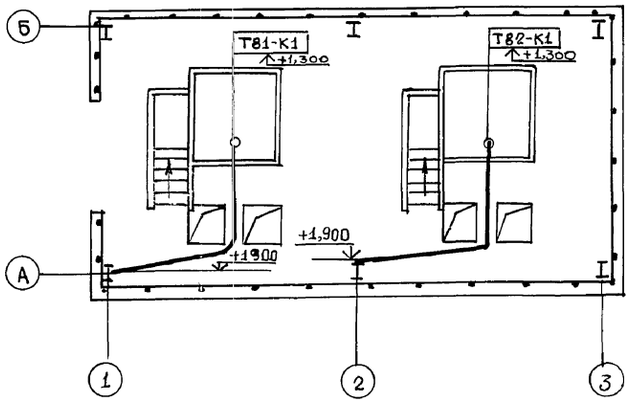


### План на отм. 3,600

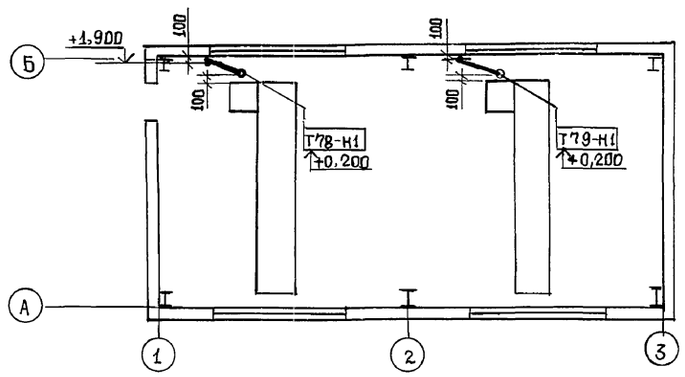


Трубозаготовительная ведомость см. листы ЭМ-36 ÷ ЭМ-38

| | | | | | | | |
|---|---|---|---|---|---|---|---|
| Нач.отд. | Евтушенко | | | 903-1-281.90 | | | ЭМ |
| Н.контр | Борщев | | | Котельная с 4 котлами Е-10-1,4Р Золошлакоудаление пневматическое | | | |
| Гл.спец | Амбросова | | | Главный корпус | Стад. | Лист | Листов |
| Рук.гр. | Дыбнер | | | | Р | 41 | |
| Инж. | Шевченко | | | Прокладка труб на отм. 4,800 в осях 6 ÷ 10 | Харьковский Сантехпроект | | |

Привязан

Инв.N

24566-09 45 Копировала: Шелест Формат А2

Согласовано:

| Должность | Фамилия | Подпись | Дата |
|---|---|---|---|
| Гл. спец. КУ | Григорьянц | | |
| Гл. спец. ОВТ | Рябой | | |

Согласовано:

| Должность | Фамилия | Подпись | Дата |
|---|---|---|---|
| | | | |

Инв.N подл. | Подп. и дата | Взам. инв.N

Альбом 4 часть 1

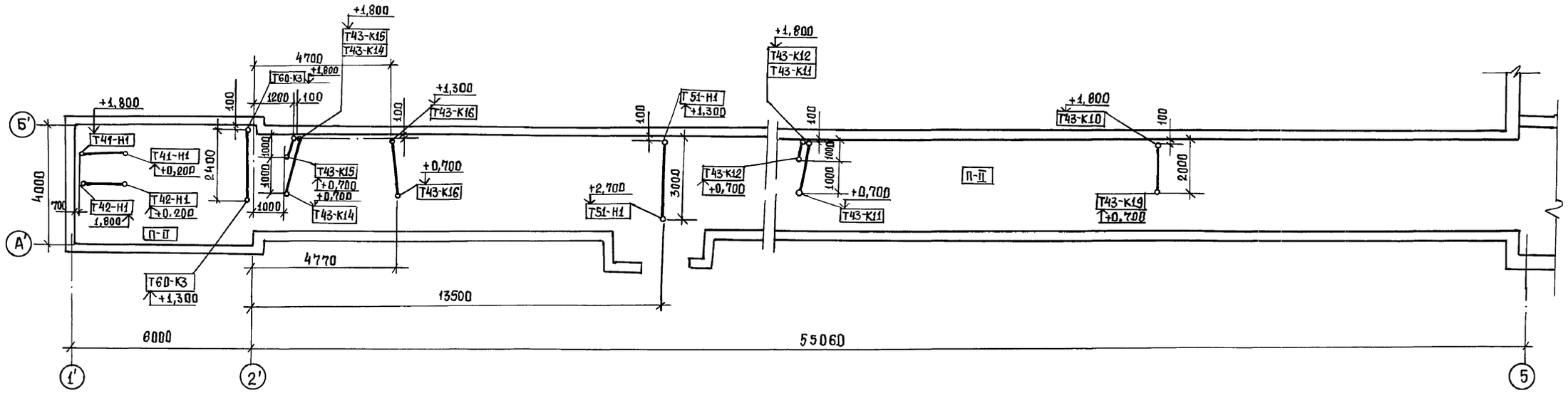


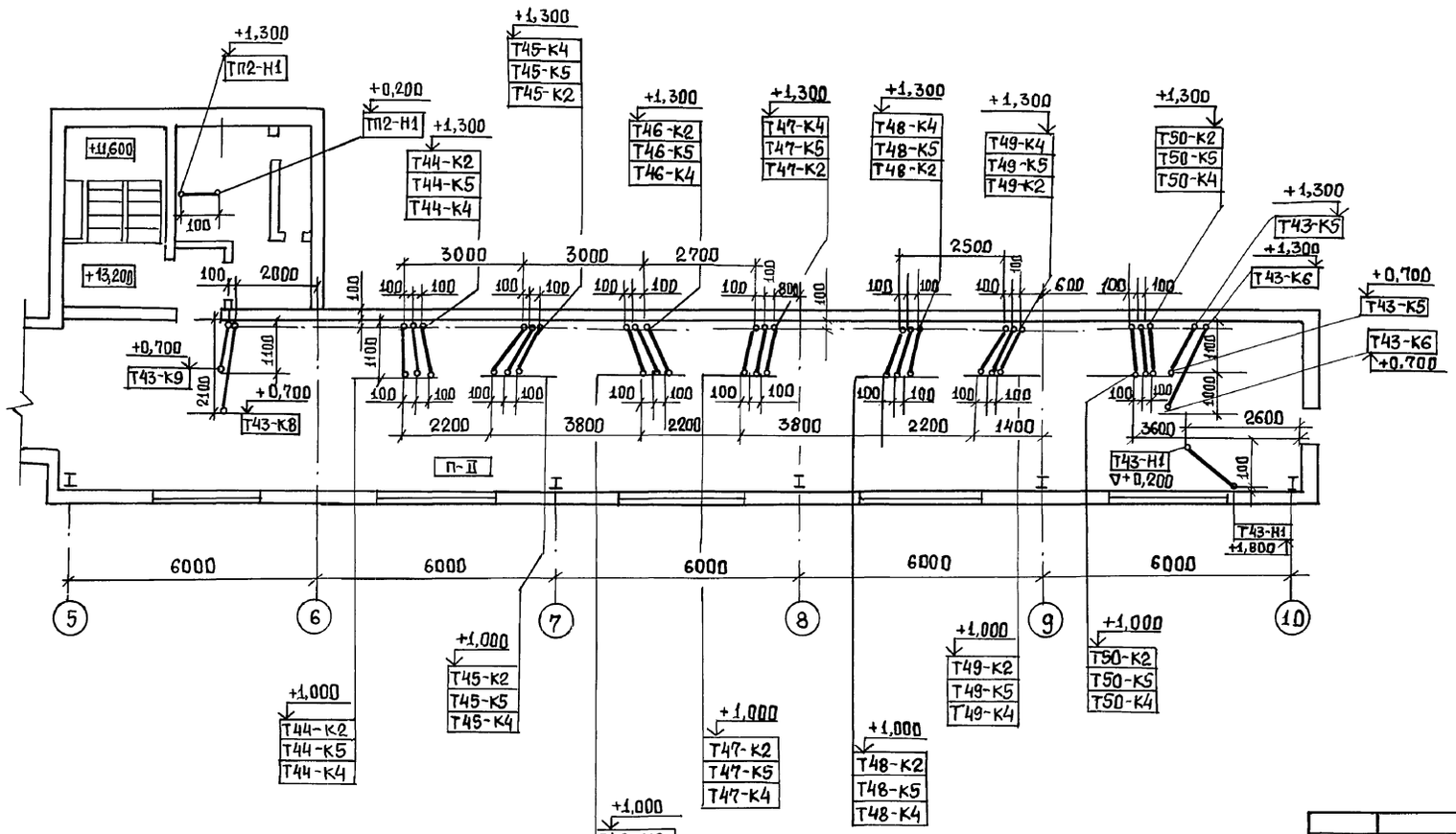


Согласовано:

| | | | |
|---|---|---|---|
| Должность | Фамилия | Подпись | Дата |
| Гл. арх. отд. | Кожевников | | |
| Должность | Фамилия | Подпись | Дата |
| Гл. спец. | Тритобянец | | |
| Должность | Фамилия | Подпись | Дата |
| Гл. спец. | Ку | | |

Инв. № подл. | Подп. и дата | Взам. инв. №

Привязан:

Инв. №

| | | |
|---|---|---|
| Нач. отд. | Евтушенко | |
| Н. контр. | Борщев | |
| Гл. спец. | Амбросова | |
| Рук. гр. | Дыбнер | |
| Инж. Ік | Шевченко | |

903-1-281.90 ЭМ

Котельная с 4 котлами Е-10-1,4Р. Золошлакоудаление пневматическое.

| Стадия | Лист | Листов |
|---|---|---|
| Р | 42 | |

Главный корпус

Механизмы топливоподачи. Прокладка труб

Харьковский Сантехпроект

24566-09 46

Копировала: Шелест

Формат А2

Альбом 4 часть 1

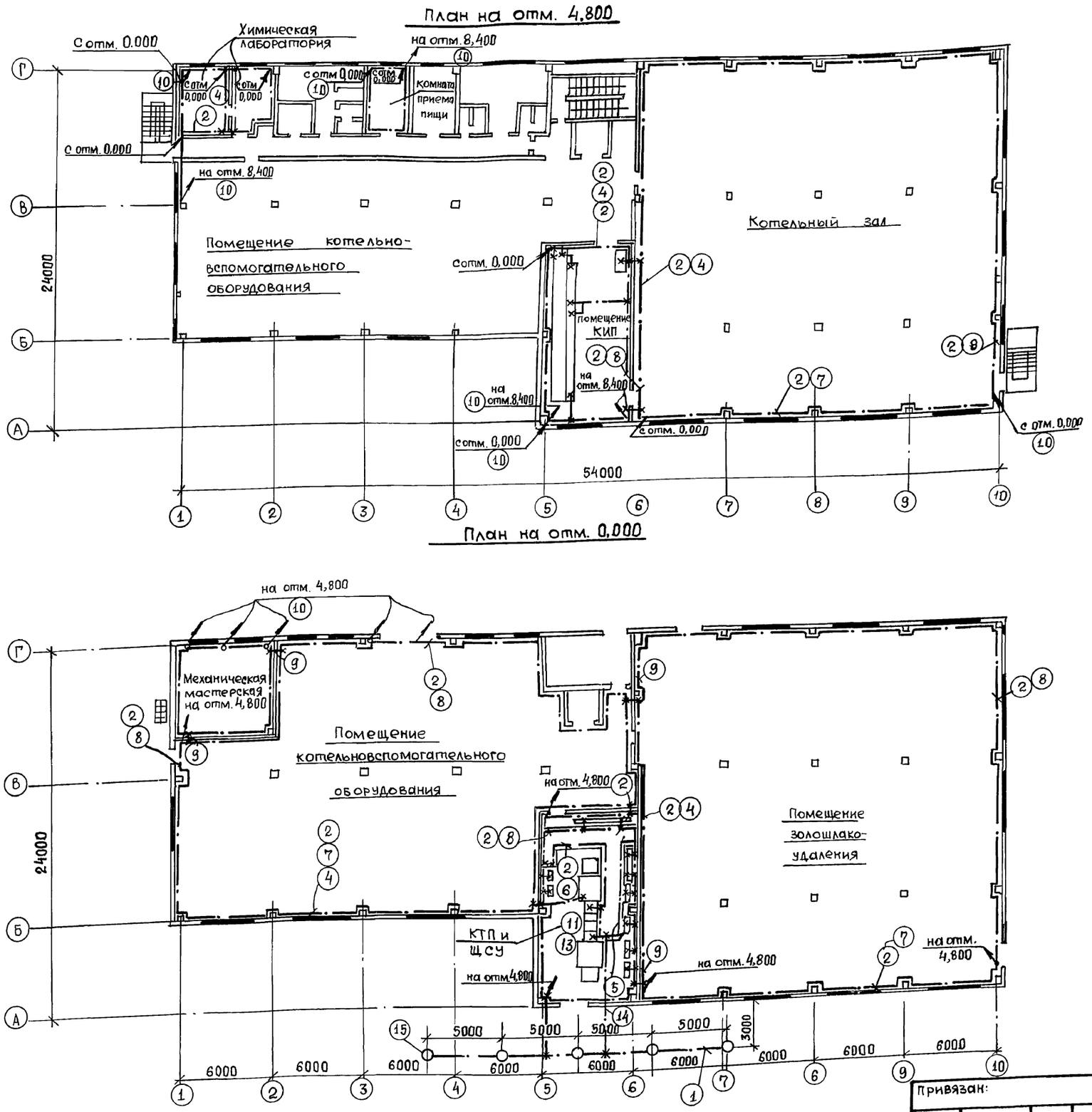


| Поз. марка | Обозначение или тип изделия | Наименование | Кол. | Примечание |
|---|---|---|---|---|
| 1 | | Полоса 50х5, ГОСТ 103-76 | 60кг | |
| 2 | | Полоса 40х4, ГОСТ 103-76 | 1390кг | |
| 3 | | Лента стальная 30х3, ГОСТ6009-74 | 260кг | |
| 4 | 5.407-11, лист 28 вариант 1 | Прокладка заземляющих, нулевых защитных проводников по стене | 1390м | |
| 5 | 5.407-11, лист 24 вариант 1 | Заземление зануление одиночных кабельных конструкций в канале | 10 | |
| 6 | 5.407-11, лист 24 Вариант 2 | Заземление зануление одиночных кабельных конструкций в канале | 20 | |
| 7 | 5.407-11, лист 36 вариант 1 | Обходы заземляющим нулевым защитным проводником оконных проемов | 35 | |
| 8 | 5.407-11, лист 36 вариант 3 | Обходы заземляющим нулевом защитным проводником дверных проемов | 35 | |
| 9 | 5.407-11, лист 37 | Проход заземляющего нулевого защитного проводника через стену | 19 | |
| 10 | 5.407-11, лист 38 | Проход заземляющего нулевого защитного проводника через перекрытие | 24 | |
| 11 | 5.407-11 л.59 исп.8 | Перемычка | 120 | |
| 12 | 5.407-11, лист 30 | Ответвление от магистрали заземления (при прокладке по стене) | 120 | |
| 13 | 5.407-11, лист 7 | Заземление и зануление КТП | 2 | |
| 14 | 5.407-11, лист 39 | Ввод заземляющего проводника в здание | 2 | |
| 15 | 5.407-11, лист 56 исп. 1 | Заземлитель вертикальный стержневой | 5 | |
| 16 | Тип II | Наконечник направляющий | 5 | |

Общие примечания см. лист ЭМ-44

Согласовано:

| Должность | Фамилия | Подпись | Дата |
|---|---|---|---|
| Гл. спец. КУ | Григорьянц | | |
| Гл. арх. отд. ХПСНИИП | Кожевников | | |

Инв. N подл. | Подпись и дата | Взам. инв. N

Привязан:

Инв. N

| | | |
|---|---|---|
| Нач. отд. | Евтушенко | |
| Н. контр | Борщев | |
| Гл. спец | Амбросова | |
| Рук. гр. | Дыбнер | |
| Инж. | Шевченко | |

903-1-281.90 ЭМ

Котельная с 4 котлами Е-10-1,4Р. Золошлакоудаление пневматическое

Главный корпус

| Стадия | Лист | Листов |
|---|---|---|
| Р | 43 | |

Заземление (начало)

Харьковский Сантехпроект

24566-09 47

Копировала: Шелест

Формат А2

## План на отм. 8,400

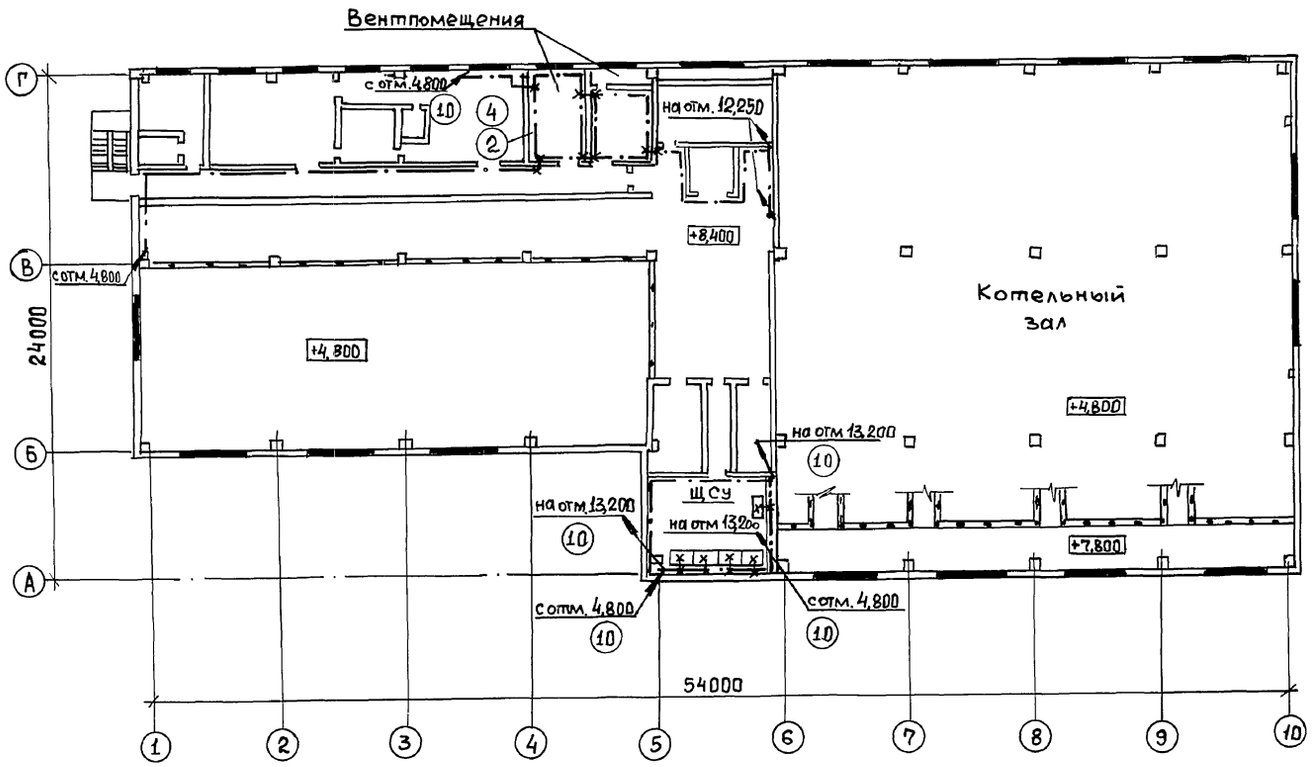


## План на отм. 12.250

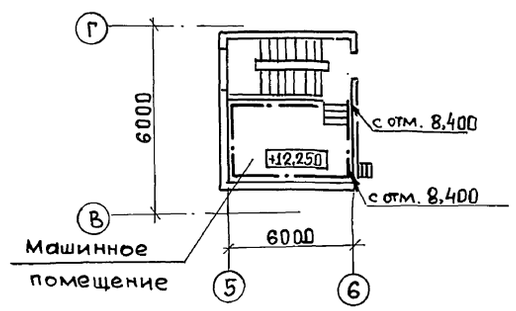


В качестве магистралей заземления использовать металлоконструкции, обрамления каналов и специально проложенную полосовую сталь 4х40, в качестве ответвлений от магистрали заземления до заземляющего электрооборудования использовать стальную ленту 3х30. Независимо от выполняемого варианта заземления необходимо:

3.1. Заземляющее устройство выполнить в соответствии с главой 1.7. ПУЭ-86.

3.2. Сопротивление заземляющего устройства, полученное замерами, в любое время года не должно превышать 4 см.

3.3. С целью выравнивания потенциала во всех помещениях, где применяется заземление или зануление, стационарно проложенные металлические трубопроводы всех назначений, металлические корпуса технологического оборудования должны быть присоединены к сети заземления или зануления.

3.4. В местах, где отсутствует металлический контакт между элементами конструкций, соединение между ними выполнить гибкими перемычками согласно СНиП 3.05.06-85 и типовой серии 5.407-11.

Согласовано:

| Должность | Фамилия | Подпись | Дата |
|---|---|---|---|
| Гл. сп. КУ | Григорьянц | | |
| Гл.архитектор ХПСНИИП | Кожевников | | |

Инв.N подл. | Подпись и дата | Взам. инв.N

| | | | |
|---|---|---|---|
| Привязан: | | | |
| Инв.N | | | |

| | | |
|---|---|---|
| Нач.отд. | Евтушенко | |
| Н.контр. | Борщев | |
| Гл.спец. | Амбросова | |
| Рук.гр. | Дыбнер | |
| Инж. | Шевченко | |

903-1-281.90 ЭМ

Котельная с 4 котлами Е-10-1,4Р. Золошлакоудаление пневматическое

| Главный корпус | Стадия | Лист | Листов |
|---|---|---|---|
| | Р | 44 | |

Заземление (окончание) — Харьковский Сантехпроект

Альбом 4 часть 1

## Галерея топливоподачи

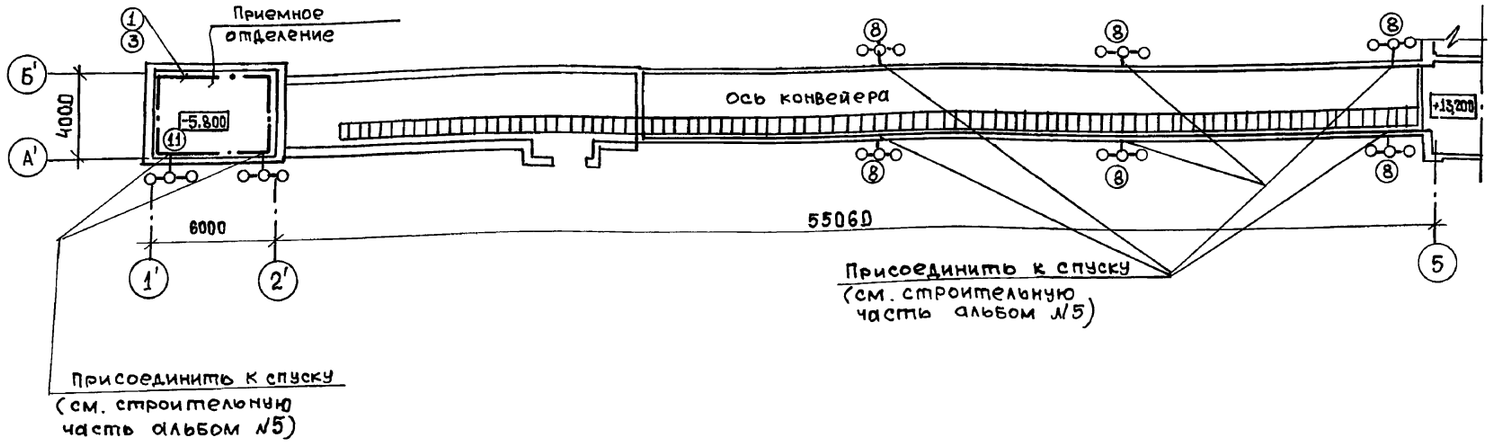


## Надбункерная галерея

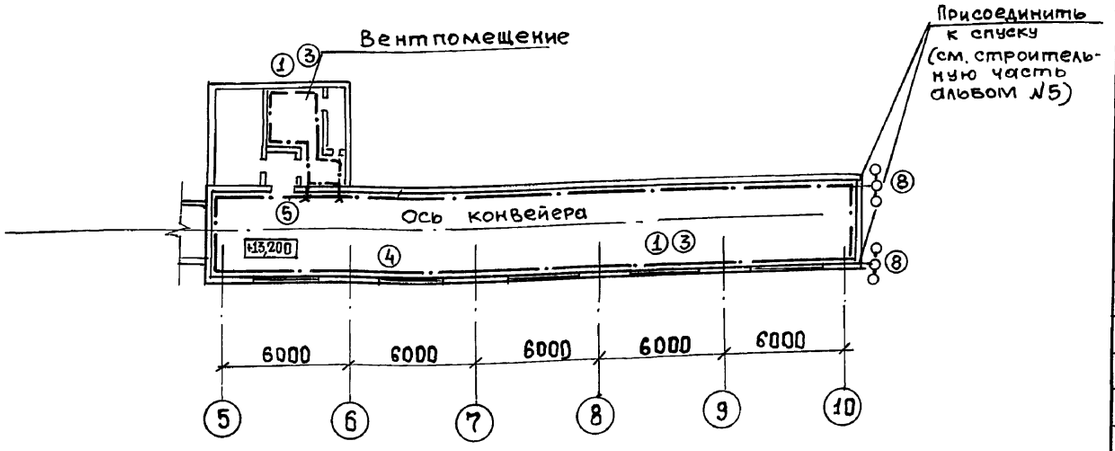


## Комбинированный трехстержневой заземлитель (поз.8)

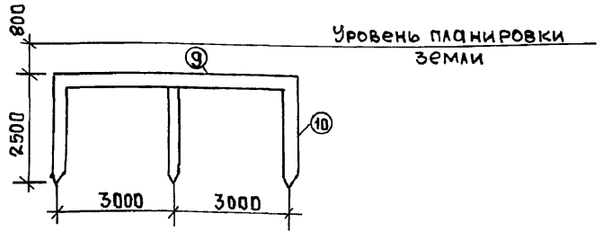


| Марка, позиц. | Обозначение | Наименование | Кол. | Масса ед. кг | Примечание |
|---|---|---|---|---|---|
| 1 | | Полоса 40х4 ГОСТ 103-76 | | 155 | |
| 2 | | Лента стальная 30х3 | | | |
| | | ГОСТ 6009-74 | | 50 | |
| 3 | 5.407-11 лист 28 | Прокладка, заземля- | | | |
| | вариант 1 | ющих нулевых защит- | | | |
| | | ных проводников по | | | |
| | | стене | 120м | | |
| 4 | 5.407-11 лист 36 | Обходы заземляющим | | | |
| | вариант 1 | нулевым защитным | | | |
| | | проводником окон- | | | |
| | | ных проемов | 5 | | |
| 5 | 5.407-11 лист 36 | Обходы заземляю- | | | |
| | вариант 3 | щим нулевым | | | |
| | | защитным провод- | | | |
| | | ником дверных | | | |
| | | проемов | 4 | | |
| 6 | 5.407-11 лист 59 | Перемычка | | | |
| | исп. 8 | | 30 | | |
| 7 | 5.407-11 лист 30 | Ответвление от | | | |
| | | магистрали зазем- | | | |
| | | ления, зануления | | | |
| | | (при прокладке | | | |
| | | по стене) | 20 | | |
| 8 | | Комбинированный 3-х | | | |
| | | стержневой зазем- | 10 | | |
| | | литель состоит из: | | | |
| 9 | | Сталь полос. 40х4 ℓ=6м | 1 | | |
| 10 | | Ст. угл. 63х63х6, ℓ=2,5 | 3 | | |
| 11 | 5.407-11 лист 37 | Проход заземляющего | | | |
| | вариант 1 | нулевого защитного про- | | | |
| | | водника через стену | 2 | | |

1. Общие примечания см. лист ЭМ-44

| | | | |
|---|---|---|---|
| 903-1-281.90 | | | ЭМ |
| Котельная с 4 котлами Е-10-1,4Р Золошлакоудаление пневматическое | | | |
| Главный корпус | | Стадия | Лист | Листов |
| | | Р | 45 | |
| Механизмы топливопо-дачи. Заземление | | Харьковский сантехпроект | |
| Нач.отд | Евтушенко | | |
| Н.контр. | Борщев | | |
| Гл.спец. | Амбросова | | |
| Рук.гр. | Дыбнер | | |
| Инж.Ik | Шевченко | | |

Привязан:

Инв. N

24566-09 49

Копировала: Шелест Формат А2

Согласовано

Инв. N подл. | Подп. и дата | Взам. инв. N | Должность | Фамил. | Подпись | Дата

Альбом 4 часть I

## План на отм. 3,600

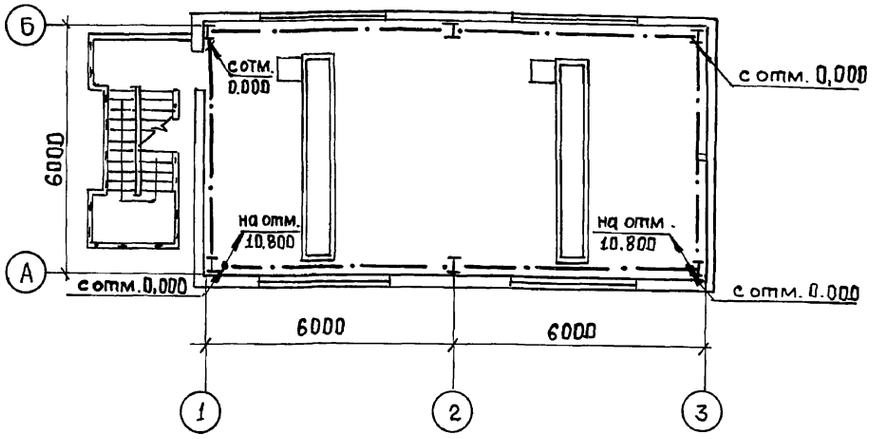


## План на отм. 10,800

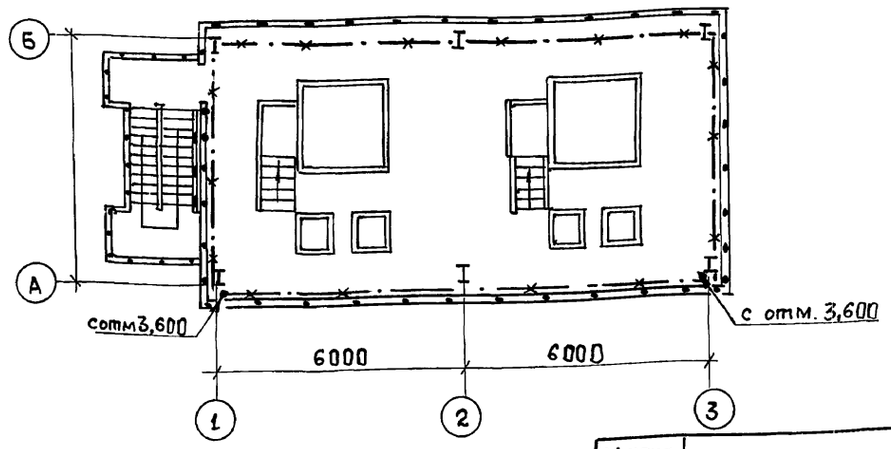


## План на отм. 0,000

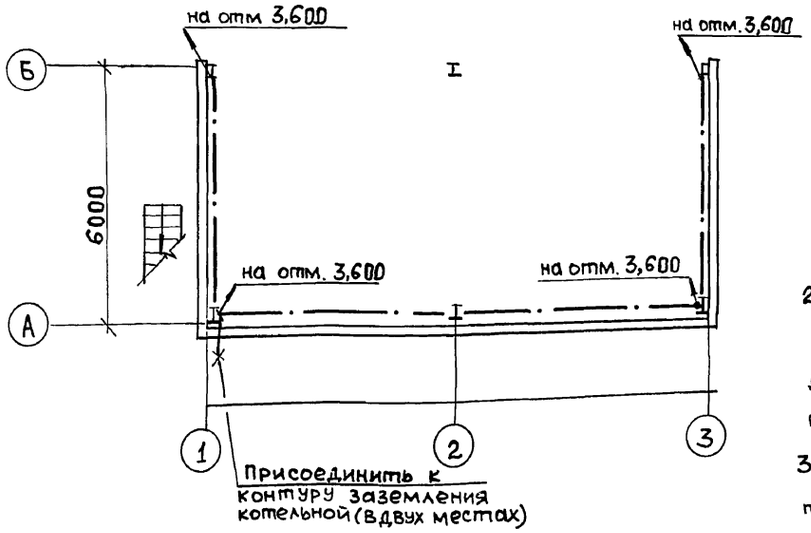


1. В качестве магистралей заземления использовать металлоконструкции и специально проложенную полосовую сталь 4×40, в качестве ответвлений от магистрали заземления до заземляющего электрооборудования использовать стальную ленту 3×30.
2. Заземляющий проводник к котельной проложить в кабельной траншее и присоединить к контуру заземления котельной в 2-х местах.
3. Заземление выполнить согласно типовой серии 5.407-11 и СНиП 3.05.06-85.

| Марка поз. | Обозначение | Наименование | Кол. | Масса ед. кг | Примеч. |
|---|---|---|---|---|---|
| 1 | | Полоса 40×4 ГОСТ 103-76 | | 155кг | |
| 2 | | Лента 30×3 ГОСТ6009-74 | | 20кг | |
| 3 | 5.407-11 лист 28 | Прокладка заземляющих | | | |
| | вариант 1 | нулевых защитных про- | | | |
| | | водников по стене | 120м | | |
| 4 | 5.407-11 лист 36 | Обходы заземляющим | | | |
| | вариант 1 | нулевым защитным | | | |
| | | проводником оконных | | | |
| | | проемов | 2 | | |
| 5 | 5.407-11 лист 36 | Обходы заземляющим | | | |
| | вариант 3 | нулевым проводником | | | |
| | | дверных проемов | 3 | | |
| 6 | 5.407-11 лист 59 | Перемычка | 6 | | |
| | исп. 8 | | | | |
| 7 | 5.407-11 лист 30 | Ответвление от магистрали | | | |
| | | заземления, занумения при про- | | | |
| | | кладке по стене | 5 | | |

Привязан:

Инв. N

| | | |
|---|---|---|
| Нач. отд. | Евтушенко | |
| Н. контр. | Борщев | |
| Гл. спец. | Амбросова | |
| Рук. гр. | Дыбнер | |
| Инж. | Шевченко | |

903-1-281.90 ЭМ

Котельная с 4 котлами Е-10-1,4Р. Золошлакоудаление пневматическое

Главный корпус — Стадия: Р; Лист: 46; Листов:

Осадительная станция. Заземление.

Харьковский Сантехпроект

24566-09 50

Копировала: Шелест Формат А2

Инв. N подл. | Подп. и дата | Взам. инв. N | Должность | Гл. спец. КУ | Фамилия | Григорян | Подпись | Дата | Должность | Фамилия | Подпись | Дата

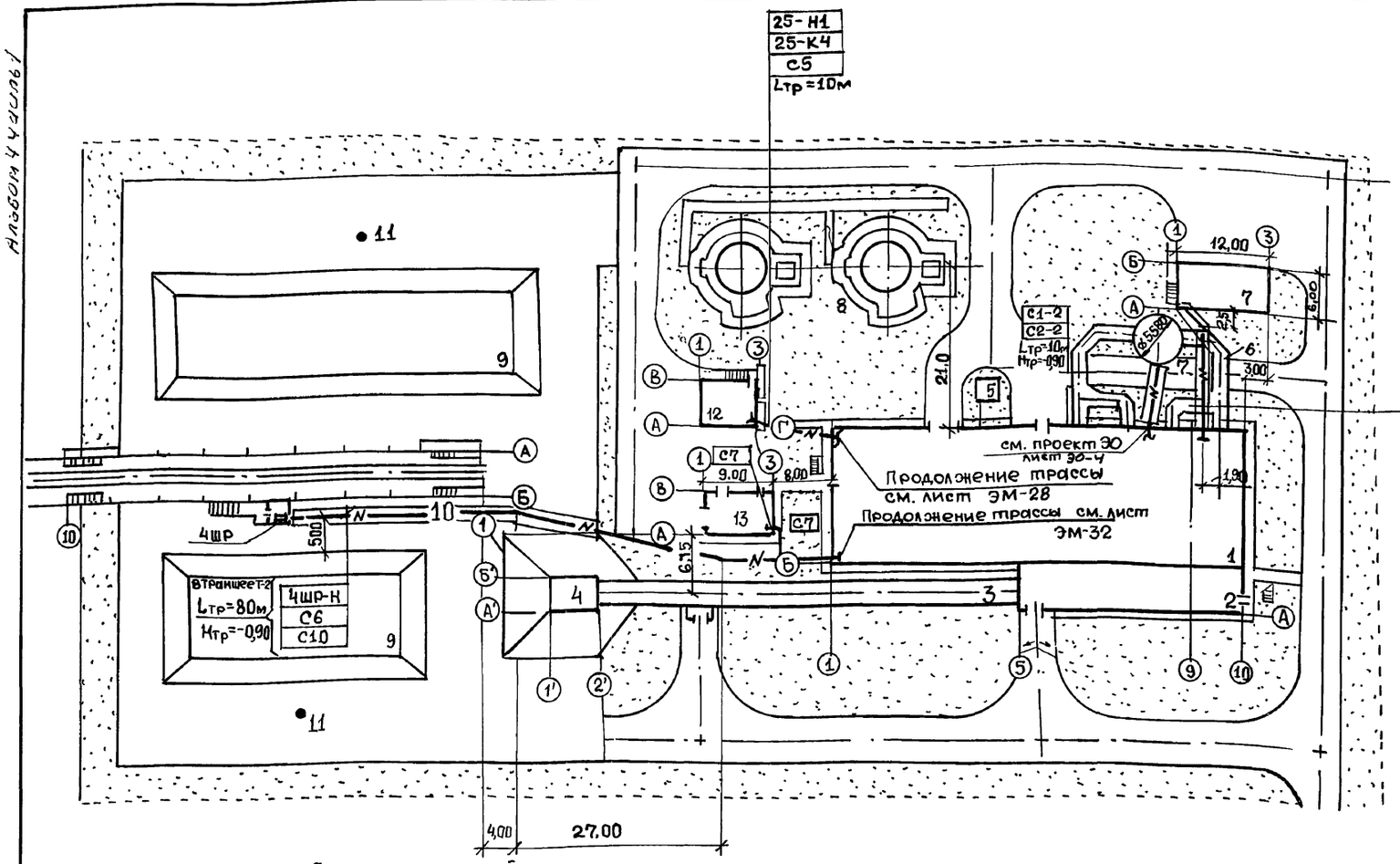


| Поз. марка | Обозначение или тип изделия | Наименование | Кол. | Примеч. |
|---|---|---|---|---|
| 1 | — | Кирпич красный | 250 | |
| 2 | ф 100 ℓ=3000 | Труба асбестоцементная ГОСТ 1839-72 | 38 | |
| 3 | 40×3,5 | Труба водогазопроводная ГОСТ 3262-75 | 15м | |
| 4 | 25×3,2 | Труба водогазопроводная ГОСТ 3262-75 | 25м | |
| | | | | |

| Обозначение кабеля | Трасса | | Кабель | | |
|---|---|---|---|---|---|
| | Начало | Конец | Марка | Количество кабелей, число и сечение жил, напряжен. | Длина м |
| С1-2* | Главный корпус Помещение КИП, 1Я | Сооружение дымовой трубы 1ЯП | — | — | — |
| С2-2* | Главный корпус Помещение КИП, 2Я | Сооружение дымовой трубы 2ЯП | — | — | — |
| 25-Н1 | Главный корпус 5Щ. Панель 4 | Склад мокрого хранен. хлорист. натрия 25-М. Электрод 6 | АВВГ | 1(4×2,5) ~660 В | 90 |
| 25-К4 | Главный корпус 25ЯК-Ящик клеммный | Склад мокрого хранен. хлорист. натрия 25-SB1-ПОСТ управления | АКВВГ | 1(5×2,5) | 50 |
| 4ШР-Н | Главный корпус 6Щ. Панель 1 | Эстакада на 3 вагона. 4ШР. Шкаф распределительный | АВВГ | 1(3×35+1×16) | 145 |
| С5 | Главный корпус. МЩО-магистр. щиток освещения | Склад мокрого хранения хлористого натрия. Освещение | АВВГ | 1(3×4+1×2,5) - 0,66 | 100 |
| С6 | Главный корпус МЩО-Магистр. щиток освещения | Эстакада на 3 вагона. Щиток освещения 5ЩО | АВВГ | 1(3×10+1×6) - 0,66 | 140 |
| С10 | Главный корпус МЩАО-магистр. щиток аварийн. освещения | Эстакада на 3 вагона. Щиток аварийного освещения | АВВГ | 1(3×4+1×2,5) - 0,66 | 140 |
| С7** | Главный корпус МЩО-магистральный щиток рабочего освещения | Блок котельно-вспомогательных помещений | АВВГ | 3×4 | — |
| 78-Н1 | Главный корпус 5Щ. Панель 1 | Осадительная станция. Электродвигатель шнека N1 | АВВГ | 1(4×2,5) | 110 |
| 78-К2 | Главный корпус 5Щ. Панель 1 | Осадительная станция Пост управления шнека N1 78-SB | АКВВГ | 1(4×2,5) | 110 |
| 79-Н1 | Главный корпус 5Щ. Панель 6 | Осадительная станция Эл. двигатель шнека N2 | АВВГ | 1(4×2,5) | 115 |
| 79-К2 | Главный корпус 5Щ. Панель 6 | Осадительная станция Пост управления шнека N2 79-SB | АКВВГ | 1(4×2,5) | 110 |
| 80-К3 | Главный корпус 5Щ. Панель 3 | Осадительная станция Пост управления 80-SB1 | АКВВГ | 1(4×2,5) | 95 |
| 81-К1 | Главный корпус 5Щ. Панель 7 | Осадительная станция Ящик клеммный 81-ЯК | АКВВГ | 1(14×2,5) | 110 |
| 82-К1 | Главный корпус 5Щ. Панель 8 | Осадительная станция Ящик клеммный 82-ЯК | АКВВГ | 1(14×2,5) | 117 |
| СВ | Главный корпус. МЩО-магистр. щиток освещения | Осадительная станция Щиток освещения ЩО | АВВГ | 3×10+1×6 | 110 |

## Экспликация зданий и сооружений

| Поз. по плану | Наименование | Обозначение типового проекта |
|---|---|---|
| 1. | Главный корпус | 903-1-281.90 |
| 2 | Надбункерная галерея | 903-1-281.90 |
| 3 | Галерея топливоподачи | 903-1-281.90 |
| 4 | Приемно-дробильное отделение | 903-1-281.90 |
| 5 | Продувочный колодец | 903-1-281.90 |
| 6 | Газоходы | 903-1-281.90 |
| 7 | Осадительная станция | 903-1-281.90 |
| 8 | Баки-аккумуляторы | 903-9-27.89 |
| 9 | Расходный склад угля | |
| 10 | Эстакада на 3 вагона | 709-9-100.89 |
| 11 | Молниеотвод | 3.407-108 |
| 12 | Склад мокрого хранения хлористого натрия | 709-9-101.89 |
| 13 | Блок котельно-вспомогательных помещений | 903-9-29.89 |
| 14 | Дымовая труба | 907-2-208 |

1. Кабели, отмеченные *, учтены в типовом проекте дымовой трубы.
2. Кабели, отмеченные ** учтены в типовом проекте блока котельно-вспомогательных помещений.

Согласовано:

Должность | Подпись | Дата

Гл. спец. КУ | Григорьев

Взам. инв. N

Подп. и дата

Инв. N подл.

Привязан

Инв. N

| | | |
|---|---|---|
| Нач. отд | Евтушенко | |
| Н. контр. | Борщев | |
| Гл. спец. | Амбросова | |
| Рук. гр. | Дыбкер | |
| Инж. | Шевченко | |

903-1-281.90 ЭМ

Котельная с 4 котлами Е10-1,4Р. Золошлакоудаление пневматическое

Главный корпус

| Стадия | Лист | Листов |
|---|---|---|
| Р | 47 | |

Внутриплощадочные кабельные сети

Харьковский Сантехпроект

24566-09 51

Копировала: Шелест

Формат А2

Альбом 4 части

| Обозначение | Наименование | Кол. | Примечание |
|---|---|---|---|
| 5.407-88.420-11 | Конструкция кабельная одиноч- | | |
| | ная для установки в каналах | | |
| | глубиной 900 мм | 18 | |
| 5.407-88.420-06 | Конструкция кабельная одиноч- | | |
| | ная для установки в каналах | | |
| | глубиной 900 мм | 7 | |
| 5.407-88.630-01 | Потолочный двухсторонний блок | | |
| | кабельных конструкций с полками | 4 | |
| 5.407-88.300-13 | Конструкция | 24 | |
| 5.407-88.600-01 | Настенный блок кабельных | | |
| | конструкций с полками | 40 | |
| 5.407-88.170-05 | Конструкция | 216 | |
| 5.407-88.170-13 | Конструкция | 24 | |
| 5.407-88.610 | Настенный блок кабельных | | |
| | конструкций с подвесками | 11 | |
| 5.407-88.600 | Настенный блок кабельных | | |
| | конструкций с полками | 3 | |
| 5.407-88.160-01 | Конструкция | 6 | |
| 5.407-88.210 | Конструкция | 66 | |
| 5.407-88.160-06 | Конструкция | 18 | |
| 5.407-88.600-02 | Настенный блок кабельных | | |
| | конструкций с полками | 3 | |
| 5.407-88.180-13 | Конструкция | 18 | |
| 5.407-88.200 | Конструкция | 12 | |
| 5.407-77.1-290 м4 | Сирена типа СС-195 на стене | | |
| | Монтажный чертеж | 3 | |

| Обозначение | Наименование | Кол. | Примеч. |
|---|---|---|---|
| 5.407-77.2-190 | Конструкция | 3 | |
| 5.407-63.1-210 | Колено из трубы 60×2,0 | 10 | |
| 5.407-63.1-200-01 | Колено из трубы 48×2,0 | 28 | |
| 5.407-63.1-190 | Колено из трубы 33×2,0 | 6 | |
| 5.407-63.1-180-01 | Колено из трубы 25×1,6 | 188 | |
| черт. N | Конструкция для напольной | | |
| | установки клеммной коробки | | |
| | кнопки управления и пакетного выключателя | 7 | |
| черт. N | Конструкция для напольной | | |
| | установки двух клеммных коро- | | |
| | бок и двух кнопок управления | 1 | |
| черт. N | Кожух для защиты кабелей исп. 2 | 6 | |
| черт N | Кожух для защиты кабелей исп 3 | 3 | |
| черт. N | Кожух для защиты кабелей исп. 4 | 2 | |
| | | | |
| | Заземление | | |
| 5.407-11 л.58 | Гильза | 19 | |
| исп. 1 | | | |
| 5.407-11 л 58 | Гильза | 24 | |
| исп. 2 | | | |
| 5.407-1 л. 59 | Перемычка | 160 | |
| исп. 8 | | | |

Взам. инв. N | Подп. и дата | Инв. N подл.

| | | | |
|---|---|---|---|
| | | | 903-1-281.90 ЭМ. И. ВБ |
| | | | Котельная с 4 котлами. Е-10-1,4Р. Золошлакоудаление пневматическое |
| Привязан | Нач. отд. | Евтушенко | Главный корпус — Стадия: Р; Лист: ; Листов: 1 |
| | Н. контр. | Борщев | |
| | Гл. спец. | Амбросов | |
| | Рук. гр. | Дывнер | Ведомость электромонтажных конструкций подлежащих изготовлению в МЭЗ — Харьковский Сантехпроект |
| Инв. N | Инж. | Шевченко | |

24566-09 52

Копировал: Шелест Формат: А2

Альбом 4 часть 1

| Наименование и техническая характеристика изделия, материала | Тип, марка | Ед. изм | Количество |
|---|---|---|---|
| Электрооборудование | | | |
| | | | |
| Пост для крепления к ровной поверхности | ПКЕ-212-2У3 | | |
| 1/2" N1 - Ц,Ч; 1з+1р „Пуск" | ТУ16-526.216- | | |
| N2 - Ц,К; 1з+1р „Стоп" | -78 | шт | 2 |
| Пост для крепления к ровной поверхности, 3/4" | ПКЕ-222-3У2 | | |
| N1 - Ц,З; 1з+1р „Открыть" | ТУ16-526.216- | | |
| N2 - Ц,Ч; 1з+1р „закрыть" | -78 | | |
| N3 - 2Р; К; 1з+1р „Стоп" | | шт | 3 |
| Выключатель пакетный УР56; | ПВ2-10У3 566 | | |
| 2 сальника | ост16.0.526.001-77 | шт | 3 |
| Сирена переменного тока ~220В | СС-195 | шт | 3 |
| Пост управления N1, N2 - Ц,Ч; 1з+1р „Пуск" | ПКЕ-222-2У3 | | |
| 1/2" | ТУ16-526.216-78 | шт | 4 |
| Переключатель пакетный УР56 | ПП2-10У3 566 | шт | 4 |
| 3 сальника | | | |
| | | | |
| Электромонтажные изделия | заводов | га | м |
| Швеллер l=670, ТУ36-1434-82 | К243У2 | шт | 4 |
| Швеллер l=2000, ТУ36-1434-82 | К347У2 | шт | 19 |
| Полоса l=220 | УСЭК 56У3 | шт | 14 |
| Полоса l=210 | УСЭК 56У3 | шт | 7 |
| Полоса l=150 | УСЭК 56У3 | шт | 14 |
| Профиль С-образный, ТУ36-1434-82 | К101/1У2 | шт | 4 |
| Стойка кабельная, ТУ36-1496-82 | К1150У3 | шт | 84 |
| Стойка кабельная, ТУ36-1496-82 | К1151У3 | шт | 270 |
| Стойка кабельная, ТУ36-1496-82 | К1152У3 | шт | 45 |
| Полка кабельная, ТУ36-1496-82 | К1160У3 | шт | 12 |
| Полка кабельная, ТУ36-1496-82 | К1161У3 | шт | 712 |
| Полка кабельная, ТУ36-1496-82 | К1163У3 | шт | 360 |
| Стойка напольная, ТУ36-22-80 | К314УхЛ2 | шт | 9 |
| Скоба, ТУ36-1496-22 | К1157У3 | шт | 650 |

| Наименование и техническая характеристика изделия, материала | Тип, марка | Ед. изм. | Количество |
|---|---|---|---|
| Подвеска закладная, ТУ36-1496-82 | К340У2 | шт | 642 |
| Коробка клеммная, ТУ36-12-80 | У614 АУ2 | шт | 6 |
| Коробка клеммная, ТУ36-12-80 | У615АУ2 | шт | 3 |
| | | | |
| Прокат черных металлов | | | |
| Уголок равнополочный, ГОСТ 8509-86 | 32х32х3 | т | 0,006 |
| | 50х50х5 | т | 2,760 |
| | 63х63х6 | т | 0,145 |
| Полоса, ГОСТ 103-76 | 5х40 | т | 0,025 |
| Лента, ГОСТ 6009-74 | 5х50 | т | 0,002 |
| | 2х30 | т | 0,007 |
| Лист горячекатанный, ГОСТ 19903-74 | 2,0 | т | 0,001 |
| | 1,5 | т | 0,220 |
| Труба электросварная, ГОСТ 10704-76 | Т 25х1,6 | км | 0,110 |
| | | т | 0,101 |
| | Т 33х2,0 | км | 0,003 |
| | | т | 0,004 |
| | Т 48х2,0 | км | 0,016 |
| | | т | 0,038 |
| | Т 60х2,0 | км | 0,008 |
| | | т | 0,022 |
| Заземление | | | |
| Лист горячекатанный ГОСТ 19903-74 | 1,6 | т | 0,043 |
| Канат стальной (трос) ГОСТ 3063-80 | ø 8,3 | км | 0,200 |

Взам.инв.№ | Подп. и дата | Инв.№подл.

| | | | |
|---|---|---|---|
| Привязан: | Нач.отд. | Евтушенко | |
| | Н. контр. | Борщев | |
| | Гл.спец. | Амбросова | |
| Инв.№ | Рук.гр. | Дыбнер | |
| | Инж. | Шевченко | |

903-1-281.90 ЭМ.И.ВА

Котельная с 4 котлами Е-10-1,4Р
Золошлакоудаление пневматическое

Главный корпус — Стадия: Р; Лист: ; Листов: 1

Ведомость изделий и материалов для изготовления электромонтажных конструкций и деталей в МЭЗ

Харьковский Сантехпроект

Альбом 4 часть 1

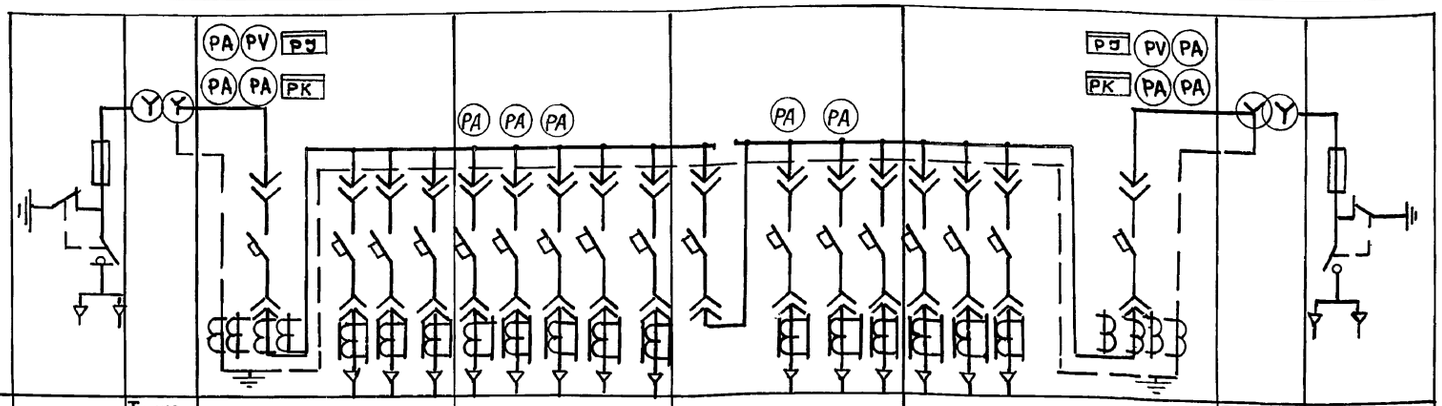


| Назначение шкафа | | Вводной ВН | Трансформатор силовой | Вводной НН | | | | Линейный | | | | | Секционный | | | | Вводной НН | | | | Трансформатор силовой | Вводной ВН |
|---|---|---|---|---|---|---|---|---|---|---|---|---|---|---|---|---|---|---|---|---|---|---|
| | | Левый | Левый | Левый | | | | | | | | | | | | | Правый | | | | Правый | Правый |
| Тип шкафа | | ШВВ-3 | ТМ3 | ШНВ-1 | | | | ШНЛ-1 | | | | | ШНС-1 | | | | ШНВ-1 | | | | ТМ3 | ШВВ-3 |
| Номер ячейки выключателя | | | | В1 | 1 | 2 | 3 | 4 | 5 | 6 | 7 | 8 | С | 9 | 10 | 11 | 12 | 13 | 14 | В2 | | |
| Выключатель | Тип | ВНРу10 | | А3794С | А3726ф | | А3716ф | А3726ф | | | А3716ф | | А3794С | А3726ф | | А3716ф | А3716ф | А3726ф | | А3794С | | ВНРУ-10 |
| | Номинальный ток, А | | | 630 | 250 | | 160 | 250 | | | 160 | | 630 | 250 | | 160 | 160 | 250 | | 630 | | |
| | Номинальный ток теплового расцепителя, А | | | 630 | 250 | 200 | 160 | 250 | 200 | 250 | 160 | | 500 | 250 | | 160 | 160 | 160 | 250 | 630 | | |
| | Уставка по току срабатывания электромагнитного расцепителя, А | | | 3150 | 2500 | | 1600 | 2500 | | | 1600 | | 2500 | 2500 | | 1600 | 1600 | 2500 | | 3150 | | |
| Предохранитель | Тип | | | | — | | | — | | | | | — | | | | — | | | | | |
| | Ток плавкой вставки, А | | | | — | | | — | | | | | — | | | | — | | | | | |
| Трансформатор тока | | | | 600/5 | — | | | 300/5 | 200/5 | 300/5 | — | | — | 300/5 | | — | — | | | 600/5 | | |
| Измерительные приборы | Амперметр | | | 0÷600 | — | | | 0÷300 | 0÷300 | 0÷300 | — | | — | 0÷300 | | — | — | | | 0÷600 | | |
| | Вольтметр | | | 0÷500 | — | | | — | | | | | — | | | | — | | | 0÷500 | | |
| Габариты: ширина × глубина × высота, мм | | 1240×893×2295 | | 600×850×2200 | | | | 500×850×2200 | | | | | 500×850×2200 | | | | 600×850×2200 | | | | | 1240×893×2295 |
| Масса, кг | | | | 220 | | | | 260 | | | | | 220 | | | | 220 | | | | | 500 |

| | | |
|---|---|---|
| Наименование и адрес | Заказчика | |
| | Проектной организации | |
| | Объекта | |
| Реквизиты заказчика | Платежные | |
| | Отгрузочные | |
| Мощность КТП, КВА | | 2×400 |
| Высшее напряжение, кВ | | ▱ |
| Низшее напряжение, кВ | | 0,4 |
| Исполнение подстанции | | однорядное |
| Вводной шкаф ВН, тип | | ШВВ-3 |
| Количество шкафов ШНЛ в секции шт. | левая | 1 / 0 |
| | правая | 0 / 0 |
| Шкаф учета | Тип | без обогрева |
| | Установка | на КТП |
| Шкаф сигнализации | Тип | ▱ |
| | Количество | |
| Пуск АВР | | — |
| Установка КТП | | внутренняя |
| Количество КТП, шт | | |

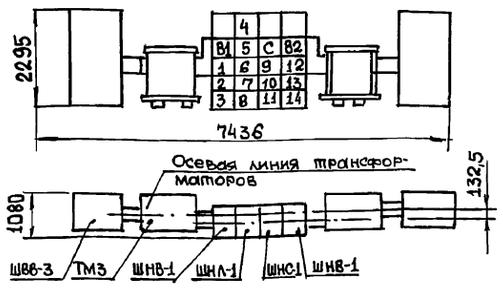


Указания для привязки:

По мере освоения в полном объеме автоматических выключателей ВА возможны соответствующие замены выключателей; А3790 на ВА55-39, А3720 на ВА51-35, А3710 на ВА52-35.

Согласовано

По данному опросному листу изготовить ____ подстанций

Договор № ____ от _____ (число, месяц, год) Наряд № _____

(Подпись представителя заказчика) (подпись представителя завода-изготовителя)

М. П. _____ (число, месяц, год) М.П. _____ (число, месяц, год)

Номер заказа _____ Срок поставки _____

Начальник ОВК _____ Начальник ПДО _____

Главный конструктор _____

| | | | | |
|---|---|---|---|---|
| Нач.отд. | Евтушенко | | 903-1-281.90 | ЭМ.ЛО |
| Н.контр. | Борщев | | Котельная с 4 котлами Е-10-1,4Р Золошлакоудаление пневматическое | |
| Гл.спец. | Амбросова | | Главный корпус | Стадия: Р; Лист: ; Листов: 1 |
| Рук.гр. | Дыбнер | | 2 КТП 400. Опросный лист | Харьковский Сантехпроект |
| Инж. | Ларютина | | | |

Привязан:

Инв. №

Взам. инв. №

Подпись и дата

Инв. № подл.

24566-09 54

Копировала: Шелест Формат А2

Альбом 4 часть 1

## Ведомость чертежей основного комплекта марки ЭО

| Лист | Наименование | Примечание |
|---|---|---|
| 1 | Электрическое освещение Общие данные | |
| 2 | Принципиальная схема питающей сети | |
| 3 | План расположения электрического оборудования и прокладки электрических сетей на отм. 0.000 в осях 1÷6 | |
| 4 | План расположения электрического оборудования и прокладки электрических сетей на отм. 0.000 в осях 6÷10 | |
| 5 | План расположения электрического оборудования и прокладка электрических сетей на отм. 4.800 в осях 1÷6 и на отм 12.250. Разрез 2-2. | |
| 6 | План расположения электрического оборудования и прокладки электрических сетей на отм. 4.800 в осях 6÷10. Разрезы 1-1; 3÷3; 5-5 | |
| 7 | План расположения электрического оборудования и прокладки электрических сетей на отм. 8.400. | |
| 8 | Механизмы топливоподачи. План расположения электрического оборудования и прокладки электрических сетей. | |
| 9 | Осадительная станция. План расположения электрооборудования и прокладки электрических сетей на отм. 0.000, 3,600; 10.800 и 17.300 | |
| 10 | План расположения электрооборудования и прокладки кабелей. Спецификация. | |
| 11. | Наружное электроосвещение. План освещения территории. | |

## Ведомость ссылочных и прилагаемых документов

| Обозначение | Наименование | Примечание |
|---|---|---|
| | Ссылочные документы | |
| 5.407-90 ВНИПИ ТПЭП | Установка светильников с люминесцентными лампами в производственных помещениях | |
| 4.407-236 ВНИПИ ТПЭП | Установка светильников с люминесцентными лампами на железобетонных фермах и перекрытиях. | |
| 5.407-91 ВНИПИ ТПЭП | Установка светильников с разрядными лампами высокого давления и лампами накаливания в производственных помещениях | |
| 5.407-43 В1 УГПИ ТПЭП | Установка распределительных шкафов серии ПР 11 | |
| 5.407-82 УГППКИ ТПЭП | Установка распределительных шкафов серии ПР 8501, и ПР 8701 | |
| 5.407-63.1 УГППКИ ТПЭП | Прокладка проводов и кабелей в полиэтиленовых трубах в производственных помещениях | |
| А 639 ВНИИ проект электромонтаж | Узлы и детали наружного освещения (материалы для проектирования и чертежи изделий) | |

| Обозначение | Наименование | Примечание |
|---|---|---|
| | Прилагаемые документы | |
| 903-1-281.90 -ЭО.СО1 -ЭО.СО1.1 | Спецификация оборудования Поставка заказчика | Альбом 16 |
| 903-1-281.90 -ЭО.СО2 -ЭО.СО2.1 | Спецификация оборудования Поставка подрядчика | Альбом 17 |
| 903-1-281.90 -ЭО.ВМ | Ведомость потребности в материалах | Альбом 19 |
| 903-1-281.90 -ЭО.ИВБ л.1,2 | Ведомость электромонтажных конструкций подлежащих изготовлению в МЭЗ | Альбом 4, ч.1 стр 65,66 |
| 903-1-281.90 -ЭО.ИВА л.1,2 | Ведомость изделий и материалов для изготовления электромонтажных конструкций и деталей в МЭЗ | Альбом 4, ч.1 стр 67,68 |

| № п/п | Перечень видов работ, для которых необходимо составить акты освидетельствования скрытых работ согласно СНиП 3.01.01-85. |
|---|---|
| 1 | Монтаж проводок, требующих заделки борозд и отверстий |
| 2 | Прокладка кабелей в траншее, защита кирпичем |

Типовой проект разработан в соответствии с действующими нормами и правилами и предусматривает мероприятия, обеспечивающие пожарную безопасность при эксплуатации здания.

Главный инженер проекта /Л.И. Левонтин/

Инв. № подл. | Подп. и дата | Взам. инв. №

Привязан:

Инв. №

903-1-281.90 ЭО

| | | | |
|---|---|---|---|
| ГИП | Левонтин | | Котельная с 4 котлами Е-10-1,4Р Золошлакоудаление пневматическое |
| Гл. спец. | Мороз | | |
| Нач. отд. | Евтушенко | | Главный корпус |
| Н. контр. | Борщев | | |
| Гл. спец. | Амбросова | | Электрическое освещение Общие данные |
| Рук. гр. | Дювнер | | |
| Инж. | Карнютина | | |

| Стадия | Лист | Листов |
|---|---|---|
| Р | 1 | 11 |

Харьковский Сантехпроект

24566-09 55

Копировала: Шелест Формат А2

Альбом 4 часть 1

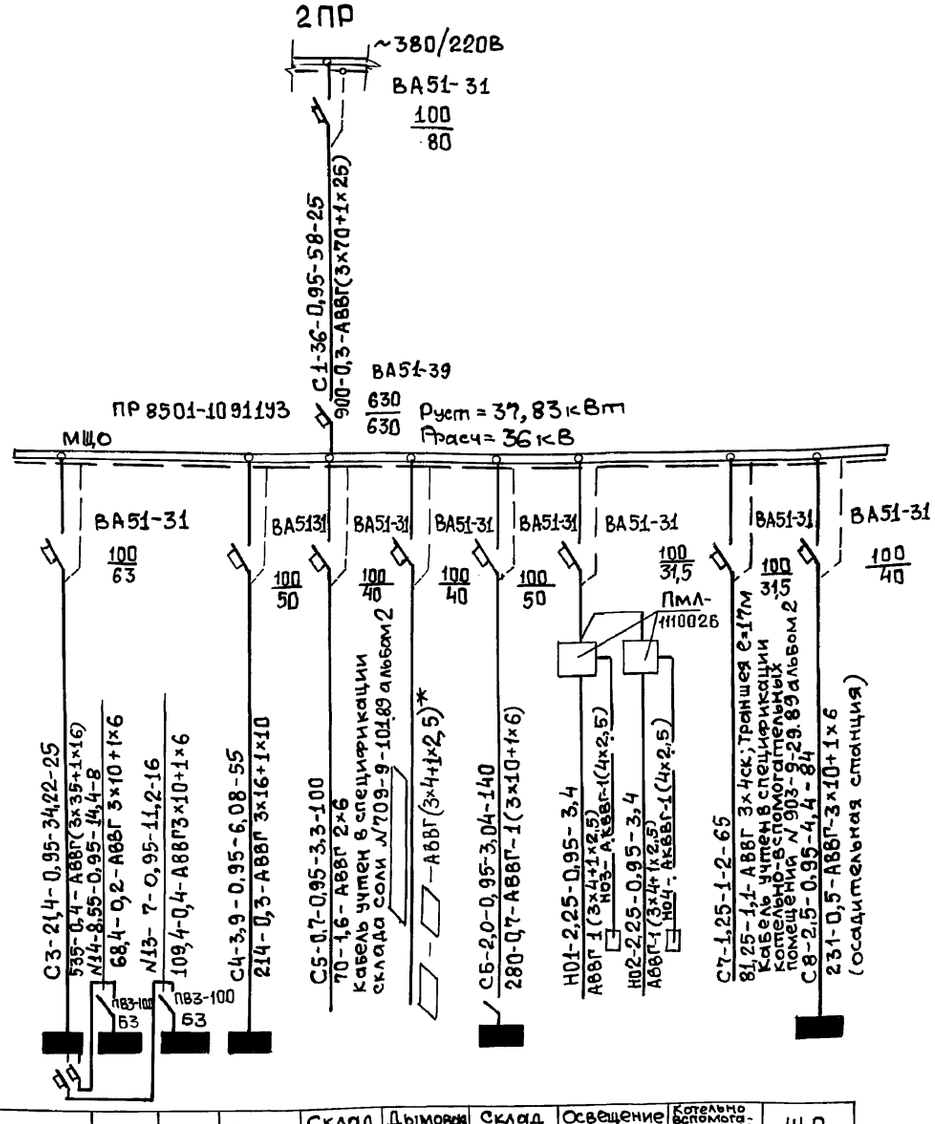


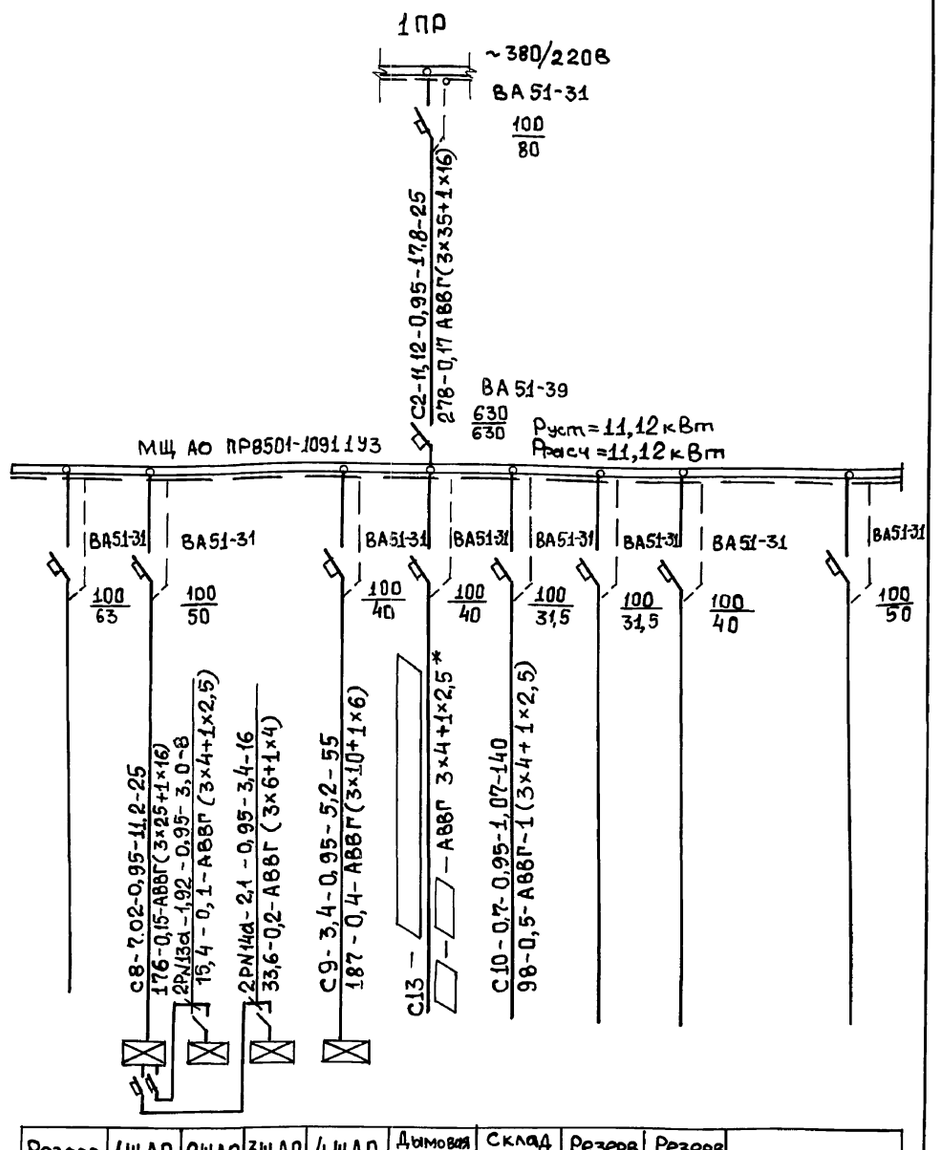


| Источник питания | | 1ЩО | 2ЩО | 3ЩО | 4ЩО | Склад соли | Дымовая труба | Склад угля, БЩО | Освещение территории | | Котельно вспомогательные помещения | ЩО |
|---|---|---|---|---|---|---|---|---|---|---|---|---|
| Маркировка - расчетная нагрузка, кВт - коэффициент мощности - расчетный ток, А - длина участка, | Момент нагрузки, кВт. М - потеря напряжения % Марка, сечение проводника, способ прокладки | | | | | | | | | | | |
| Распределительный пункт; номер, тип, Установленная и расчетная мощность, кВт. Аппарат на вводе; Тип; Ток А | | 1ЩО | 2ЩО | 3ЩО | 4ЩО | Склад соли | Дымовая труба | Склад угля, БЩО | Освещение территории | | Котельно вспомогательные помещения | ЩО |
| Выключатель автоматический или предохранитель тип; ток расцепителя или плавкой вставки А | | | | | | | | | | | | |
| Пускатель магнитный тип; ток нагревательного элемента, А | | | | | | | | | | | | |
| Маркировка - расчетная нагрузка кВт - коэффициент мощности - расчетный ток, А - длина участка | Момент нагрузки, кВт. М - потеря напряжения % Марка, сечение проводника, способ прокладки | | | | | | | | | | | |
| Щиток групповой; аппарат на вводе; тип; Номинальный ток, А | | | | | | | | | | | | |
| Номер по схеме расположения на плане | | 1ЩО | 2ЩО | 3ЩО | 4ЩО | Склад соли | Дымовая труба | Склад угля, БЩО | Освещение территории | | Котельно вспомогательные помещения | ЩО |
| Установленная мощность, кВт | | 22,5 | 9 | 7,2 | 4.1 | 0,730 | | 2,0 | 2,25 | 2,25 | 1,25 | 2,75 |
| Потеря напряжения до щитка % | | 0,5 | 0,3 | 0,4 | 0,5 | | | 0,7 | | | | 1.0 |

| Резерв | 1ЩАО | 2ЩАО | 3ЩАО | 4ЩАО | Дымовая труба | Склад угля | Резерв | Резерв | |
|---|---|---|---|---|---|---|---|---|---|
| | 7,02 | 1,92 | 2,1 | 3,40 | | 0,7 | | | Резерв |
| | 0,7 | 0,4 | 0,3 | 0,7 | | 0,5 | | | — |

Кабель, отмеченный *, учитывается в типовом проекте дымовой трубы.

– заполняется при привязке

| | | | |
|---|---|---|---|
| Привязан: | Нач.отд. | Евтушенко | |
| | Н.контр. | Борщев | |
| | Гл.спец. | Амбросова | |
| | Рук.гр. | Дыбнер | |
| | Инж.I к. | Ларюгина | |
| Инв.№ | | | |

903-1-281.90 ЭО

Котельная с 4 котлами Е-10-1,4Р
Золошлакоудаление пневматическое

Главный корпус — Стадия: Р; Лист: 2; Листов:

Принципиальная схема питающей сети

Харьковский Сантехпроект

Инв.№ подл. | Подп. и дата | Взам.инв.№

24566-09 56

Копировал: Шелест Формат А2

Альбом 4 часть 1

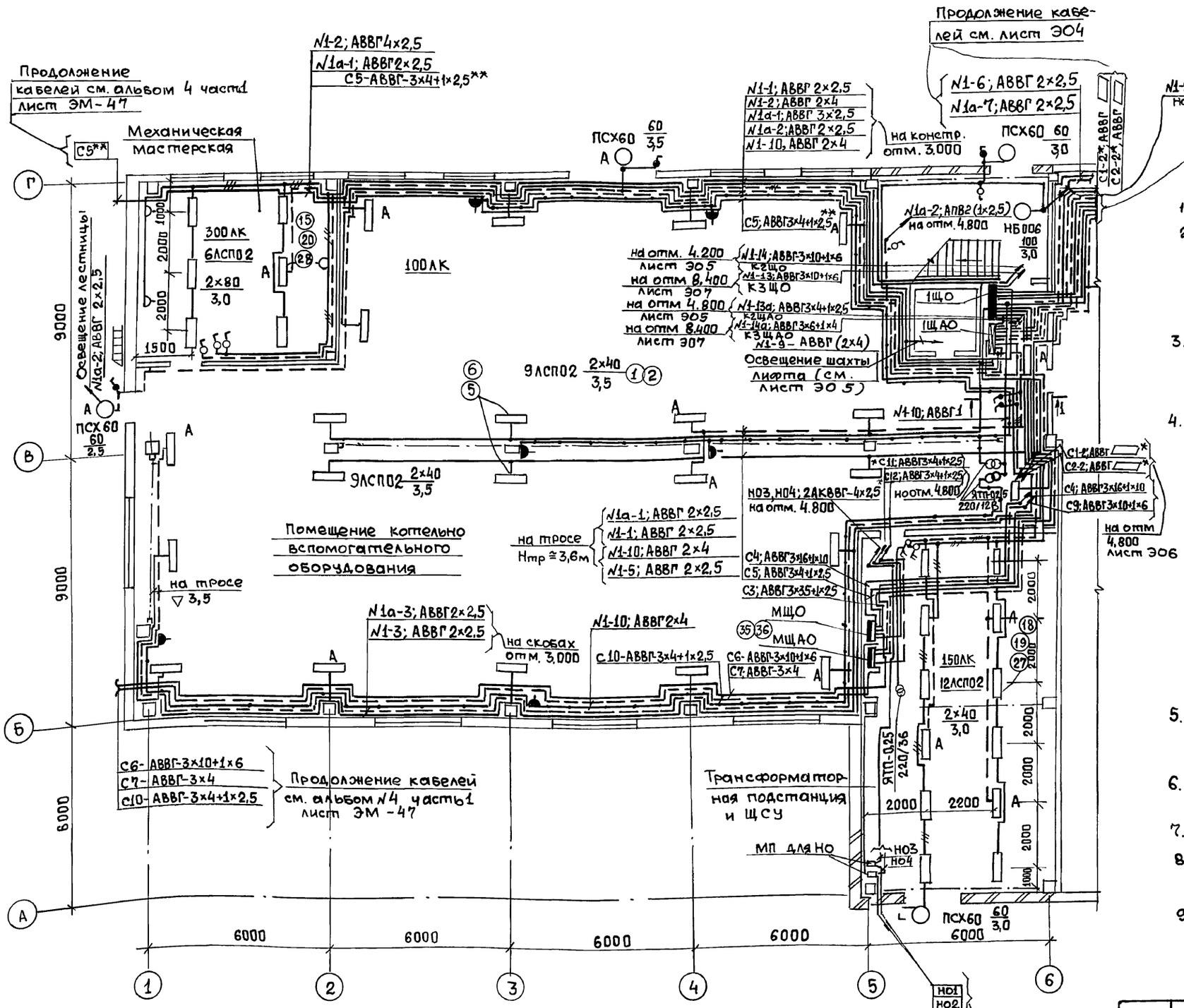


1. Условные обозначения приняты по ГОСТ 21.614-88
2. Напряжение сети общего рабочего и аварийного освещения ~ 380/220В с глухозаземленной нейтралью трансформатора: ремонтного переносного 36В и 12В;
3. Питающая сеть рабочего освещения предусматривается от ПР1, аварийного освещения от ПР2.
4. Групповая сеть выполняется:
   а) проводом АПВ скрыто под штукатуркой в административно-бытовых помещениях и на лестничной клетке,
   б) проводом АПВ в поливинилхлоридных трубах по площадкам котлов и деаэраторов,
   в) кабелем АВВГ открыто на скобах, конструкциях, в полу в полиэтиленовых трубах.
   г) сеть ремонтного освещения выполняется кабелем АВВГ-0,66 сеч. 4 кв. мм.
5. Управление освещением осуществляется со щитков и выключателями, установленными у входов
6. Для зануления осветительного оборудования использовать нулевой рабочий провод.
7. Разрез 1-1 см. лист. ЭО6.
8. Кабели отмеченные * учтены в типовом проекте дымовой трубы.
9. Кабели, отмеченные **, учтены в типовом проекте склада соли.

Согласовано: Гл.спец. КУ Гл.спец ПВК Новиков; Гипрогранн

Инв.№подл. | Подп. и дата | Взам.инв.№

| | | | | | |
|---|---|---|---|---|---|
| | | | | 903-1-281.90 | ЭО |
| | | | | Котельная с 4 котлами Е-10-1,4Р Золошлакоудаление пневматическое | |
| Привязан: | Нач.отд. | Евтушенко | | Главный корпус | Стадия: — / Лист: 3 / Листов: — |
| | Н.контр. | Борщев | | | |
| | Гл.спец. | Амбросова | | | |
| | Рук.гр. | Дыбнер | | План расположения электрического оборудования и прокладки электрических сетей на отм 0.000 в осях 1÷6 | Харьковский Сантехпроект |
| Инв.№ | Инж.Тк. | Ларютина | | | |

24566-09 57

Копировала Шелест Формат А2

Альбом 4 часть 1

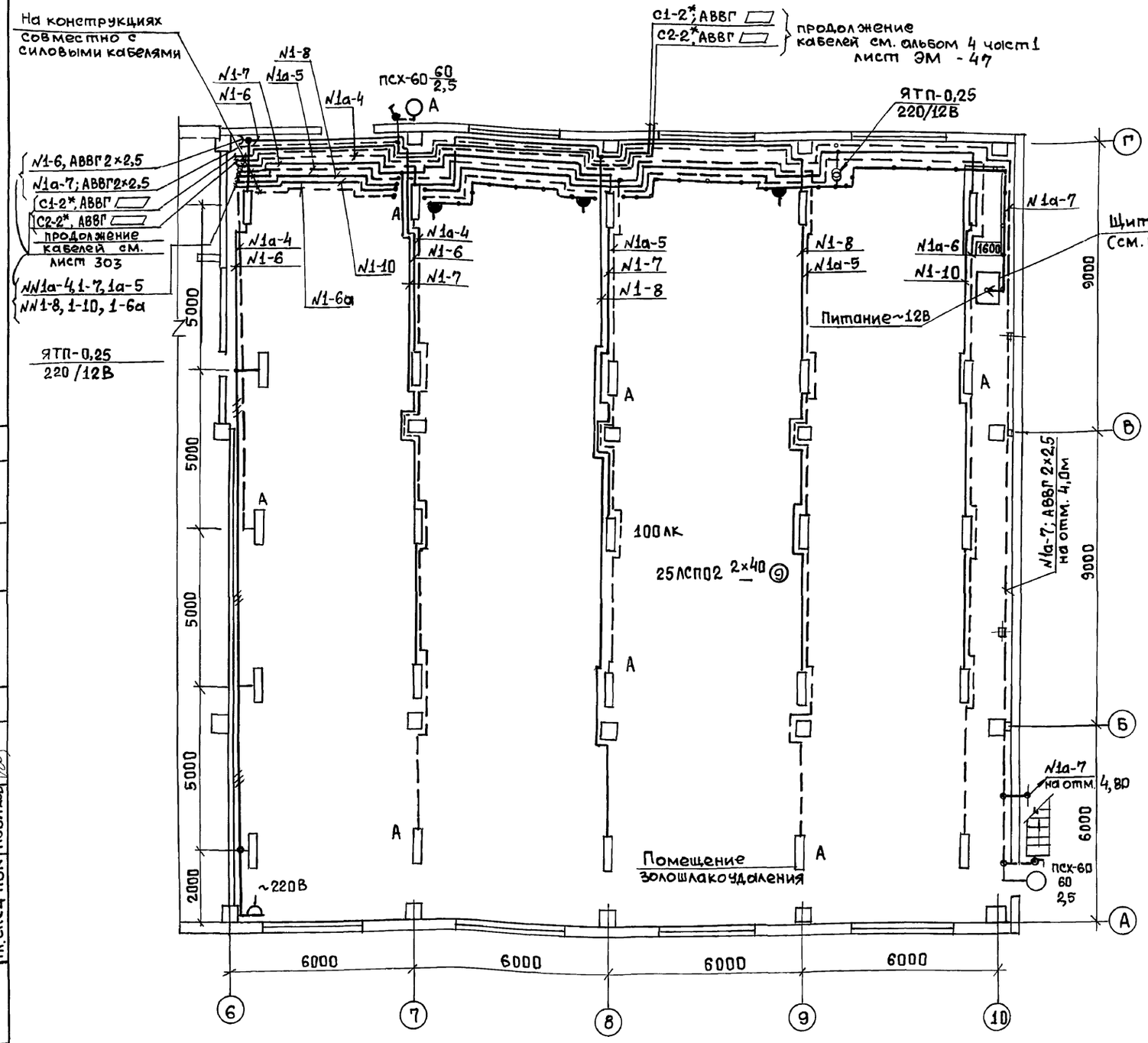


Кабели отмеченные* учтены в типовом проекте дымовой трубы.

Общие примечания приведены на листе ЭО-3

Данные о групповых щитках с автоматическими выключателями

| Номер щитка | Тип | Установленная мощность кВт | Номера автоматических выключателей: Однополюсные, Занятые | Однополюсные, Резервные | Трехполюсные, Занятые | Трехполюсные, Резервные | Ток расцепителя, А: На вводе | На линиях |
|---|---|---|---|---|---|---|---|---|
| МЩО | ПР8501-10911У3 | | — | — | 1÷8 | — | 630 | 1-63А 2-50А |
| МЩАО | ПР8501-10911У3 | | — | — | 2÷5 | 1;8 6,7 | 630 | 3-40А 7-315А |
| 1ЩО | ПР11-3061-54У1 | 22,5 | 1÷11 | 12 | 13,14 | — | — | 12-125 1-20 1-25 |
| 2ЩО | ЯОУ-8502У3 | 9,0 | 1÷12 | — | — | — | — | 12,5 |
| 3ЩО | ЯОУ-8502У3 | 7,2 | 1÷10 | 11 12 | — | — | — | 12,5 |
| 4ЩО | ЯОУ-8501У3 | 4,1 | 1,2,3,4 | 5, 6 | — | 4 | — | 10 |
| 1ЩАО | Пр11-3061-54У1 | 7,02 | 1÷7 | 8÷12 | 13,14 | — | — | 12,5 |
| 2ЩАО | ЯОУ-8501У3 | 1,92 | 1÷4 | 5, 6 | — | — | — | 10 |
| 3ЩАО | ЯОУ-8501У3 | 2,1 | 1÷5 | 6 | — | — | — | 10 |
| 4ЩАО | ЯОУ-8501У3 | 3,40 | 1,2,3,4 | 5,6 | — | 1 | | 10 |

Сводка кабелей и проводов

| Число и сечение жил, напряжение | Марка АВВГ | Марка АПВ | Число и сечение жил, напряжение | Марка АВВГ | Марка АПВ |
|---|---|---|---|---|---|
| 2×2,5-0,66 | 1810 | — | 3×10+1×6-0,66 | 185 | — |
| 3×2,5-0,66 | 125 | — | 3×16+1×10-0,66 | 55 | — |
| 2×4-0,66 | 1175 | — | 3×25+1×16-0,66 | 25 | — |
| 3×4-0,66 | 50 | — | 3×35+1×25-0,66 | 25 | — |
| 3×4+1×2,5-0,66 | 175 | — | | | |
| 2×6-0,66 | 290 | — | 1×6-0,38 | — | 5 |
| 3×6-0,66 | 15 | — | 1×2,5-0,38 | — | 827 |
| 3×6+1×4-0,66 | 80 | — | 1×4-0,38 | — | 390 |

Согласовано: Гл. спец. КУ, Гл. спец. ОВ, Гл. спец. ПВК, Григорьянц, Рябой, Новиков

Взам. инв. №

Подп. и дата

Инв. № подл.

Привязан:

Инв. №

| | | |
|---|---|---|
| Нач. отд. | Евтушенко | |
| Н. контр. | Борщев | |
| Гл. спец. | Амбросова | |
| Рук. гр. | Дыбнер | |
| Инж. I кат. | Ларютина | |

903-1-281.90 ЭО

Котельная с 4 котлами Е-10-1,4Р
Золошлакоудаление пневматическое

Главный корпус

| Стадия | Лист | Листов |
|---|---|---|
| | 4 | |

План расположения электрического оборудования и прокладки электрических сетей на отм. 0.000 в осях 6÷10

Харьковский Сантехпроект

24566-09 58

Копировал: Шелест формат А2

Альбом 4 часть 1

## План на отм. 4.800

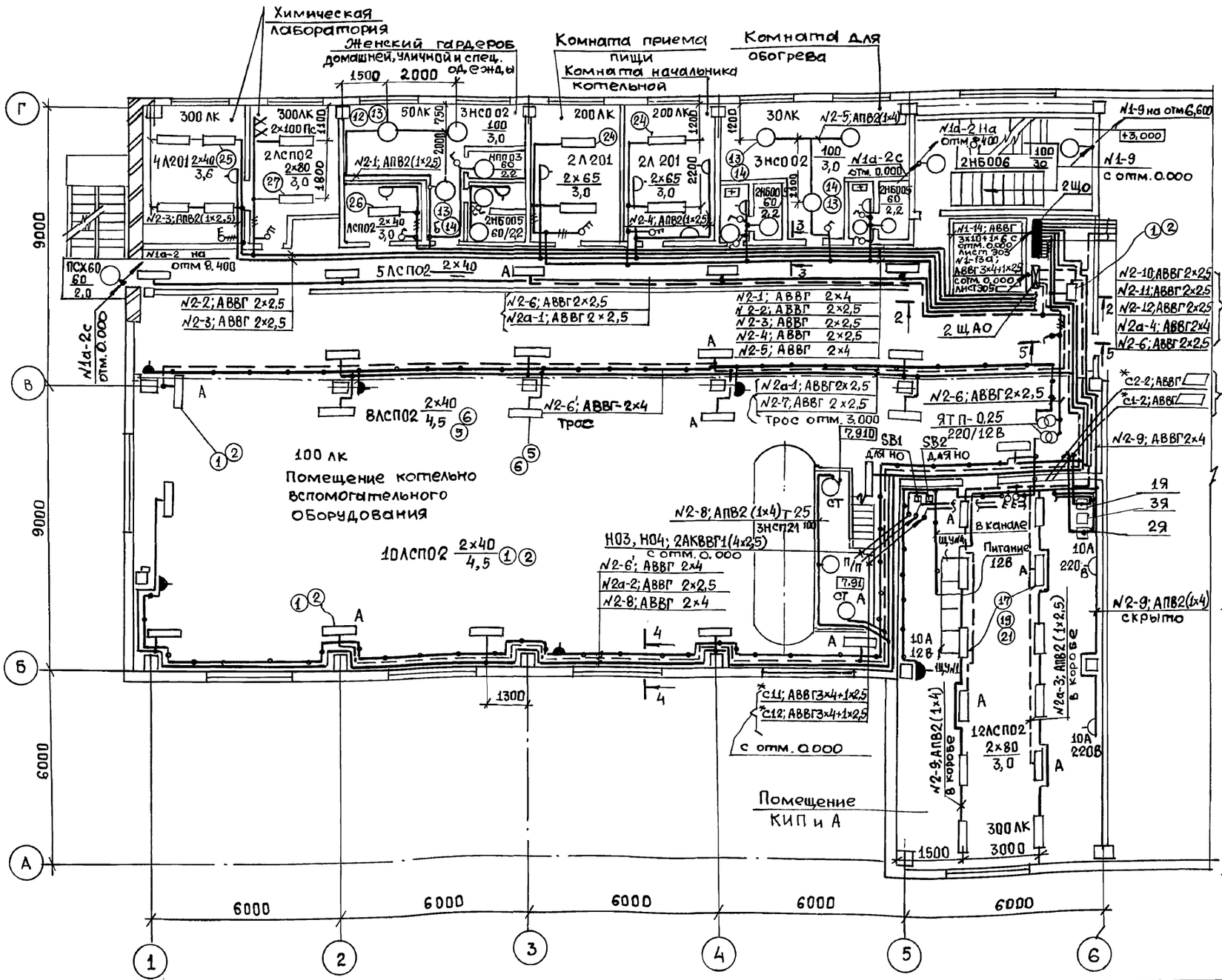


## План на отм. 12.250

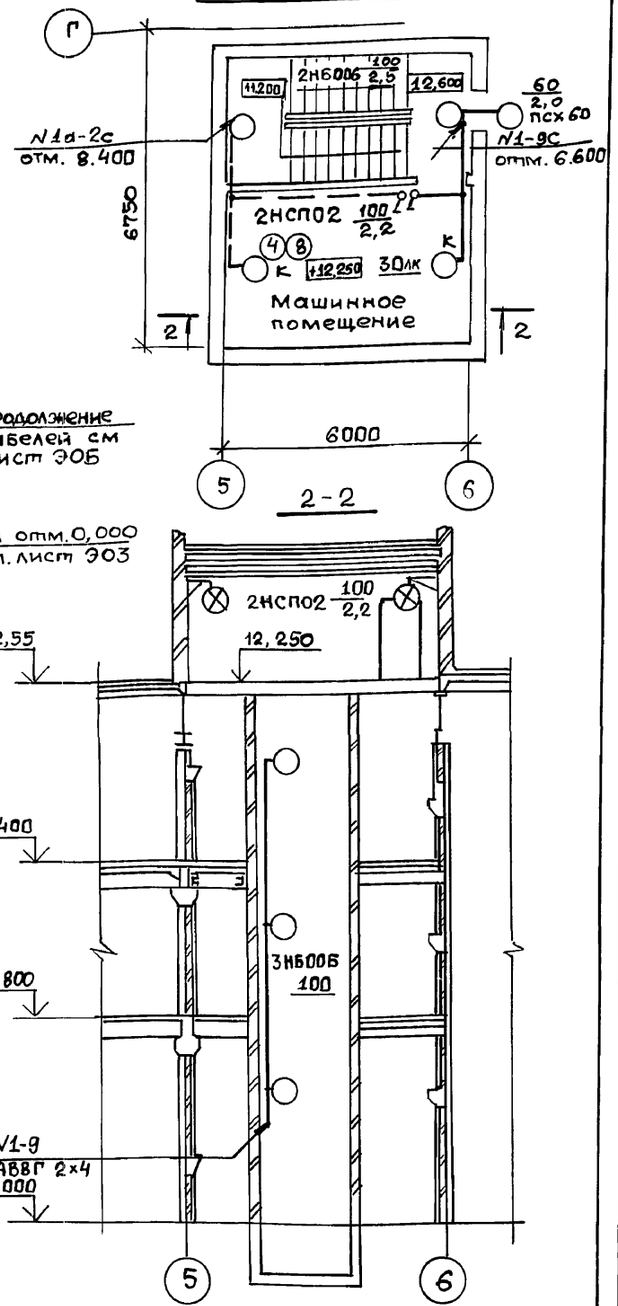


Разрезы 3-3÷5-5 см лист ЭО 6.

Общие примечания см. лист ЭО3

| | | | |
|---|---|---|---|
| Нач. отд. | Евтушенко | | |
| Н. контр. | Борщев | | |
| Гл. спец. | Амбросова | | |
| Рук. гр. | Дыбнер | | |
| Инж. Iк | Ларютина | | |

Привязан:

Инв. №

903-1-281.90 ЭО

Котельная с 4 котлами Е-10-1,4Р
Золошлакоудаление пневматическое

Главный корпус

| Стадия | Лист | Листов |
|---|---|---|
| | 5 | |

План расположения электрического оборудования и прокладки электрических сетей на отм. 4.800 в осях 1÷6 и на отм. 12.250. Разрез 2-2

Харьковский Сантехпроект

24566-09 59 Копировала: Шелест

Формат А2

Согласовано: Гл. спец. КУ Григорьяни; Гл. спец. ПВК Новиков; Гл. арх. отд. ХПСНИИ Кожевников

Согласовано: Взам. инв. №; Подп. и дата; Инв. № подл.

Альбом 4 часть 1

Согласовано: Гл.архитектор ХЗНИИП Котвевников; Гл.спец. КУ Григорьянц; Гл.спец. ПВК Новиков

Инв.№ подл. | Подп. и дата | Взам. инв.№

N2-10; АВВГ 2×2,5
N2а-4; АВВГ 2×4
N2-6; АВВГ 2×4
} на скобах на отм. 8,000

N2-10; АВВГ 2×2,5
N2-11; АВВГ 2×2,5
N2-12; АВВГ 2×2,5
N2а-4; АВВГ 2×4
N2-6; АВВГ 2×2,5
Продолжение кабелей см. лист ЭО5

ЯТП-0,25 220/12В

На конструкциях совместно с силовыми кабелями на отм. 9,800

С9; АВВГ 3×10+1×6
С4; АВВГ 3×16+1×10
с отм. 0,000 продолжение кабелей см. лист ЭО3

N2-6'; АВВГ 2×4

N2а-4; АВВГ 2×4
N2-12; АВВГ 2×2,5

N2-6-АВВГ-2×4
N2а-4-АВВГ-2×4
N2-11-АВВГ-2×2,5 на тросе Нтр≈11м

6ЛСП02 2×40/4,6
8ЛСП02 2×40/3,2
7ЛСП02 2×40/3,2
6ЛСП02 2×40/3,0
ЛСП02 2×40/3,0

3×СП11-200 150
НСП11-200 150
НСП11 150
4НСПН-200 150

Котельный зал 100 АК

Ось котла №1 Е-10-1,4Р
Ось котла №2 Е-10-1,4Р
Ось котла №3 Е-10-1,4Р
Ось котла №4 Е-10-1,4Р

4НСП11 150
ЯТП-0,25 220/12В

к освещению водомерного стекла

N4-1, N4-2; АВВГ 2×2,5 ПВД 25
N4а-2; АВВГ 2×2,5 ПВД 25
N4а-3, N4-4; АВВГ 2×2,5 ПВД 25
N2-12; АВВГ 2×2,5 к освещению водомерного стекла

N4-1, N4а-1, N4-2, N4а-2, N4-3, N4а-3, N4-4, N4а-4

Нтр=11м

N1а-7 с отм. 0,000
N1а-7 на отм. 8,400

ПСХ60 60 2,2

С9; АВВГ 3×10+1×6
С4; АВВГ 3×16+1×10

4ЩО
4ЩАО

Общие примечания приведены на листе ЭО3

на конструкциях совместно с силовыми кабелями

6000 | 6000 | 6000 | 6000 | 6000

9000 | 6000

Г | В | Б | А

6 | 7 | 8 | 9 | 10

## Элемент плана на отм. 4.800 (топливо - бурые угли)

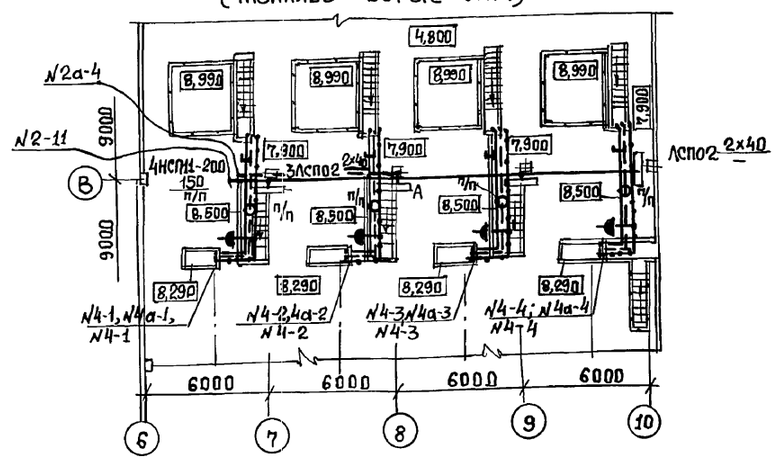


## 1-1

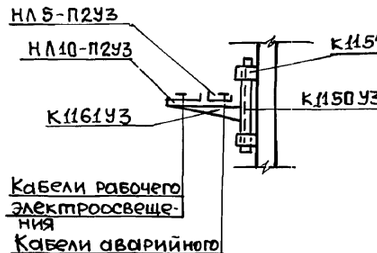


## 3-3

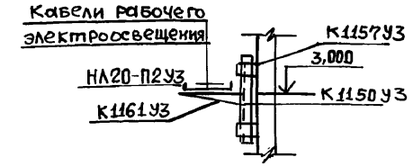


## 4-4

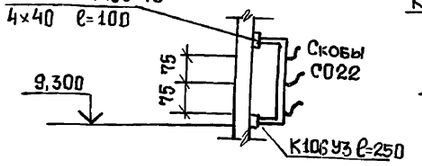


## 5-5

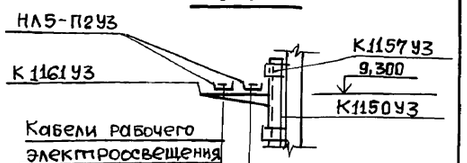


| | | | |
|---|---|---|---|
| Привязан: | | 903-1-281.90 | ЭО |
| Инв.№ | | Котельная с 4 котлами Е-10-1,4Р. Золошлакоудаление пневматическое | |
| Нач.отд. Евтушенко | | Главный корпус | Стадия: — / Лист: 6 / Листов: — |
| Н.контр. Борщев | | План расположения электрического оборудования и прокладки электрических сетей на отм. 4,800 в осях 6÷10. Разрезы 1-1; 3-3; 5-5 | Харьковский Сантехпроект |
| Гл.спец. Амбросова | | | |
| Рук.гр. Дыбнер | | | |
| Инж.Т.к. Ларюшина | | | |

24566-09 60 Копировал: Шелест Формат А2

Альбом 4 часть 1

Комната персонала

Мужской гардероб спецодежды

Мужской гардероб домашней и уличной одежды

Вентпомещение

N1-9 на отм. 12,600

Г

В

Б

А

9000

9000

6000

200ЛК 3ЛСП02 2×80 2,5

100

2000

9НСО02 100 2,5

50ЛК

2НПП03 60 20ЛК 2,2

2НБ005 60 2,2

N3-3; АПВ2(1×2,5)

ЛСП02 2×40 2,5

ПСХ60 60 2,2

N3-4; АВВГ 2×2,5 5ЛСП02 2×40

N1а-2с отм. 4,800

Душевые

100ЛК

N3а-1; АВВГ 2×2,5

N3-1; АВВГ 2×2,5

Трос

N3-5; АВВГ 2×2,5

N3а-1; АВВГ 2×2,5

Трос

ЯТП-0,25 220/12В

100ЛК 5ЛСП02 2×40 2,5

+8,400

+4,800

N1-13; АВВГ 3×10+1×6 с отм. 0,000 от ЩО лист 303

N1-14а; АВВГ 3×6+1×4 с отм. 0,000 от ЩАО лист 303

N3а-1; АВВГ 3×2,5

N3-5; АВВГ 2×2,5

Хозяйственная кладовая

Технологическая площадка

N3-5; АВВГ 2×4

N3а-3; АВВГ 2×4

N3а-4; АВВГ 2×4

N3а-5; АВВГ 2×4

на отм. 12.390

N3-7; АВВГ 2×6

N3-8; АВВГ 2×6

N3-9; АВВГ 2×6

N3-6; АПВ2(1×4)

Помещение щсу

4ЛСП02 2×40 2,5

ЯТП-0,25 220/36В

100ЛК

20ЛК

4НСП21 100 2,5 К

ЯТП-0,25 220/36В

ПС 100 2,5 5ЛК

30ЛК

100

4НСП21 2,5К

N3-1; АВВГ 2×2,5

N1а-2 отм. 4,800

N1а-2 на отм. 12,600

2НБ006 100 3,0

6,600

N1-9 отм. 3,000

ЗЩО

ЗАЩО

ЗЛСП02 2×40 100 ЛК

N3-6 - АВВГ-3×4

+4,800

2НБ006 100 2,0

НБ 006 100 2,5

Кладовая

ЛСП02 2×40 2,5

N1а-7 на отм. 13.200

N3-6; АВВГ-2×4

N3а-2-АВВГ-2×2,5

2ПСХ60 60 2,2

75ЛК

5ЛСП02 2×40 2,5

7,800

N1а-7с отм. 4.800

1 2 3 4 5 6 7 8 9 10

6000

Общие примечания приведены на листе 303

Согласовано:

| | | |
|---|---|---|
| Гл. спец. КУ | Дмитриенко | |
| Гл. спец. ОВ | Рябой | |
| Гл. спец. ПВК | Новиков | |
| Гл. арх. отд. | Мисюгин | Кожевников |

Инв. № подл. | Подп. и дата | Взам. инв. №

| | | |
|---|---|---|
| Нач. отд. | Евтушенко | |
| Н. контр. | Борщев | |
| Гл. спец. | Амбросова | |
| Рук. гр. | Дыбнер | |
| Инж. Iк. | Ларютина | |

Привязан:

Инв. №

903-1-281.90 ЭО

Котельная с 4 котлами Е-10-1,4Р. Золошлакоудаление пневматическое

Главный корпус

| Стадия | Лист | Листов |
|---|---|---|
| | 7 | |

План расположения электрического оборудования и прокладки электрических сетей на отм. 8.400

Харьковский Сантехпроект

24566-09 61 Копировала: Шелест

Формат А2

Альбом 4 часть 1

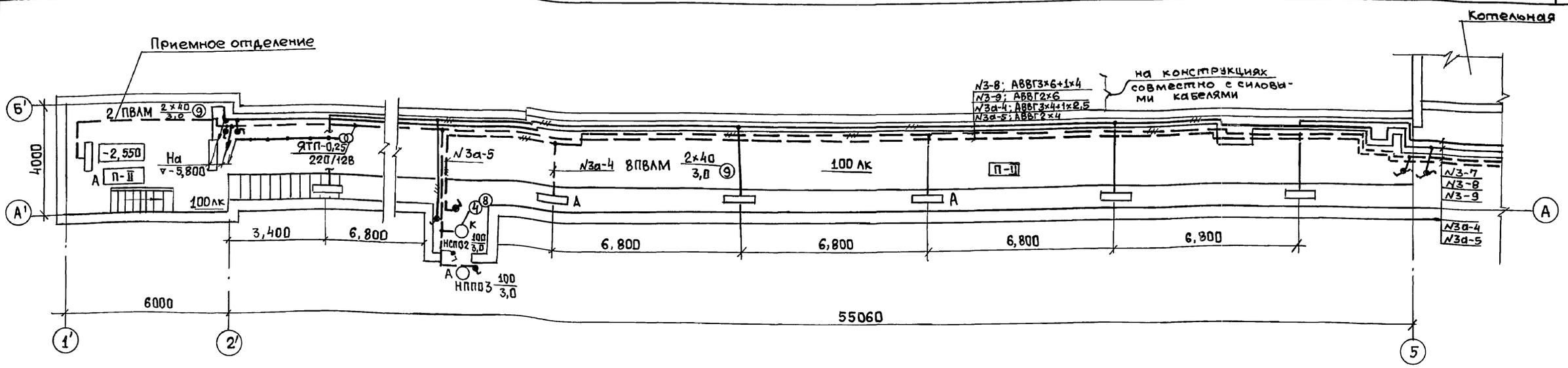


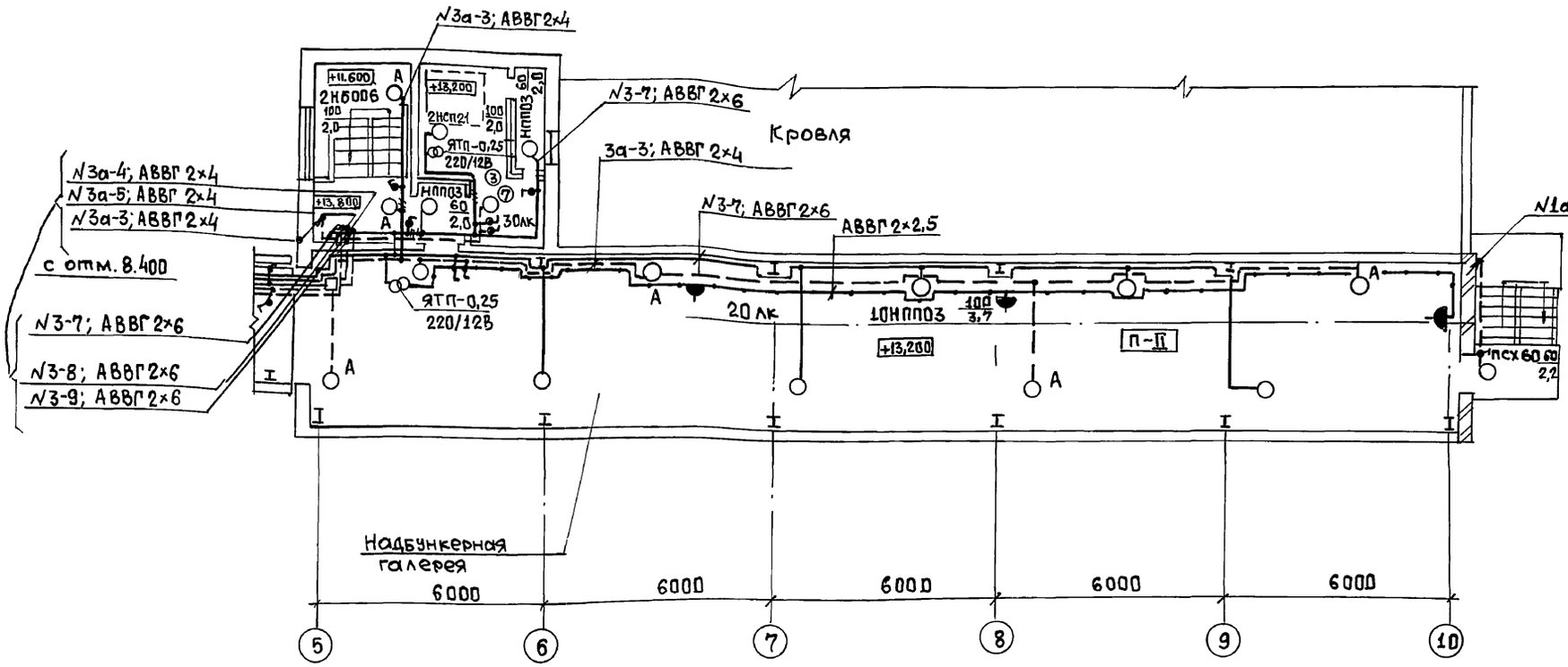


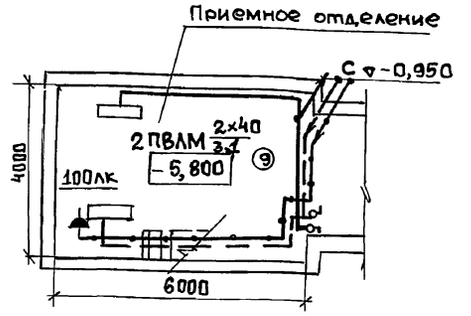


Схема управления освещением из 2^х мест

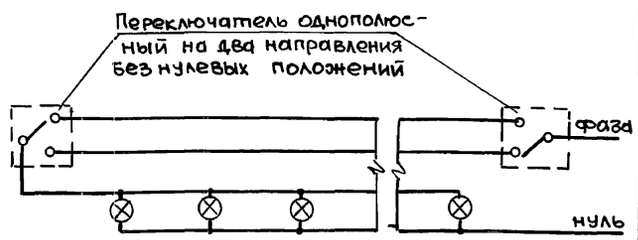


Общие примечания см. лист Э03

Ведомость узлов установки электрического оборудования см. лист Э010

| | | | |
|---|---|---|---|
| Привязан: | Нач.отд. | Евтушенко | |
| | Н. контр | Борщев | |
| | Гл. спец. | Амбросова | |
| | Рук. гр. | Дыбнер | |
| Инв. No | Инж I к. | Ларютина | |

903-1-281.90 ЭО

Котельная с 4 котлами Е-10-1,4П
Золошлакоудаление пневматическое

Главный корпус

| Стадия | Лист | Листов |
|---|---|---|
| | 8 | |

Механизмы топливоподачи. План расположения электрического оборудования и прокладки электрических сетей

Харьковский Сантехпроект

Согласовано

| Должность | Фамилия | Подпись | Дата |
|---|---|---|---|
| Гл. спец. | КУ | | |
| Гл. спец. | ОВТ | | |

Взам. инв. N | Подп. и дата | Инв. N подл.

24566-09 62

Копировал: Шелест Формат А2

Альбом 4 часть 1

## План на отм 10,800

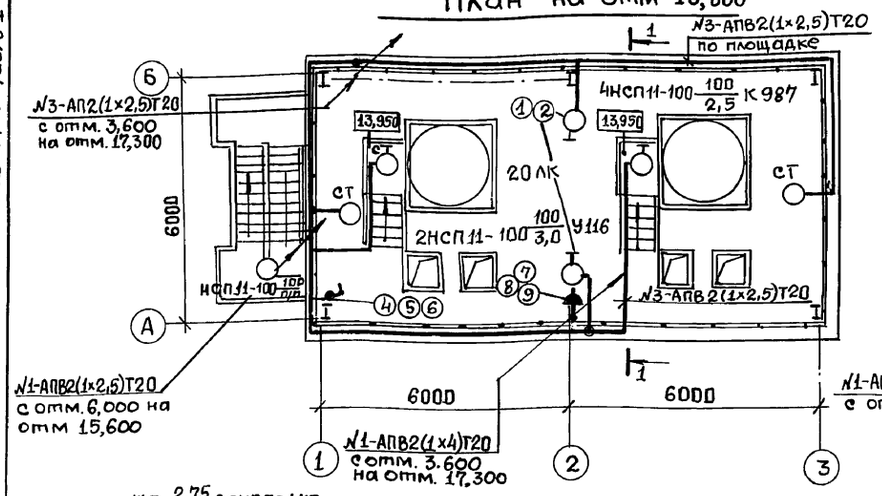


## План на отм. 17.300

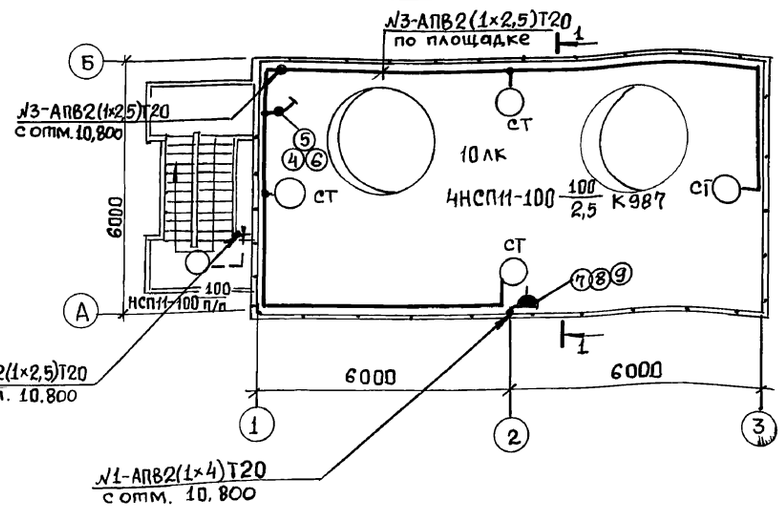


## Сводка кабелей и проводов

| Число и сечение жил, напряжение | Марка, м | | |
|---|---|---|---|
| | АВВГ | АПВ | |
| 3×10+1×6-660 | 100 | | |
| 2×4-660 | 30 | | |
| 2×2,5-660 | 90 | | |
| 3×2,5-660 | 10 | | |
| 1×2,5-380 | | 280 | |
| 1×4-380 | | 40 | |

## План на отм. 3,600

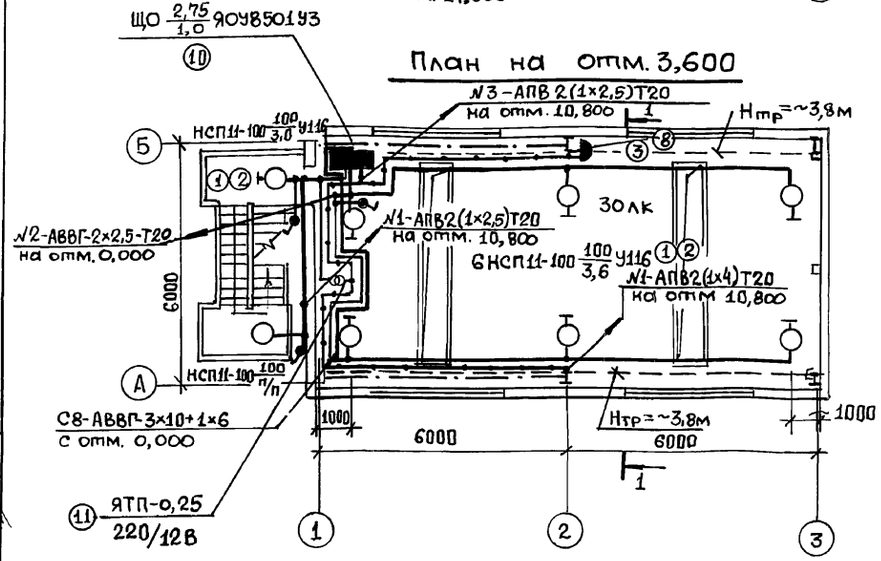


## Разрез 1-1

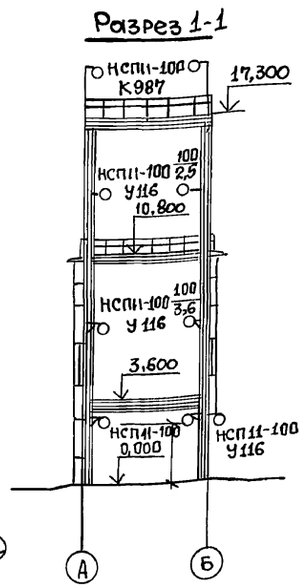


## Фасад Б-А

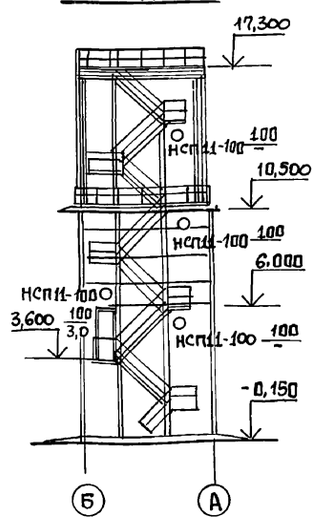


## План на отм. 0.000

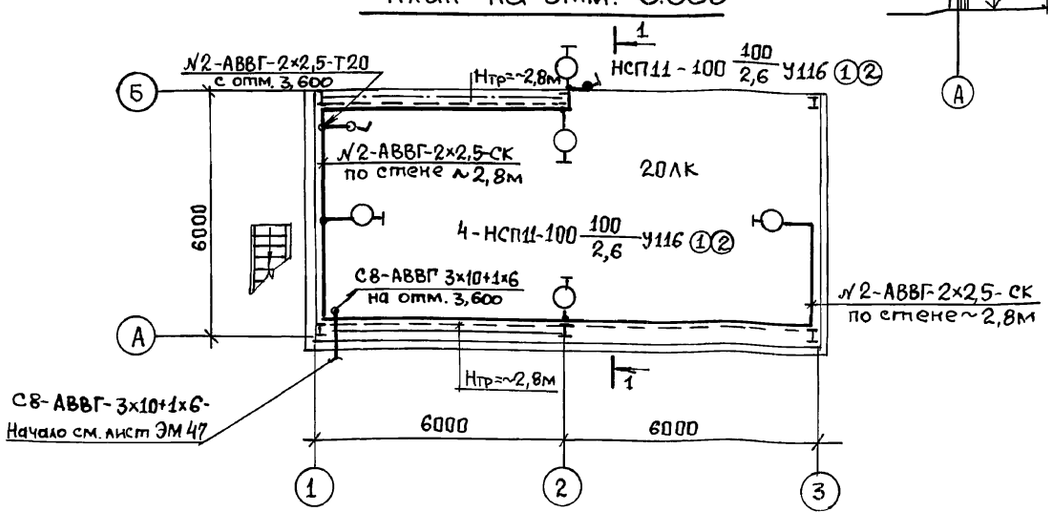


Общие примечания см. лист ЭО 3

Ведомость узлов установки электрического оборудования на плане расположения

| Поз | Обозначение | Наименование | Кол. | Примечание |
|---|---|---|---|---|
| 1 | 5.407-91.1.30МЧ | Установка светильника | | |
| | | НСП11-100 с лампой накаливания на стене или колонне | | |
| | | на кронштейне У116УЗ | 14 | |
| 2 | 5.407-91.2.10 | Кронштейн У116УЗ со светильником НСП11-100 с лампой накаливания | 14 | |
| 3 | 5.407-83.1.350 М4 | Коробка с розеткой Рш-п-2-0-IP43-0- | | |
| | | -1-10/42 на стальной колонке | 1 | |
| 4 | 5.407-83.1.100М4-01 | Коробка с выключателем О-4-IP44-01- | | |
| | | -6/220 на перилах ограждения | 2 | |
| 5 | 5.407-83.2.30 | Коробка с выключателем О-4-IP44-01-6/220 | 2 | |
| 6 | 5.407-83.2.50-01 | Рама | 2 | |
| 7 | 5.407-83.1.370 МЧ | Коробка с розеткой Рш-п-2-0-IP43-0-1- | | |
| | | -10/42 на перилах ограждения | 2 | |
| 8 | 5.407-83.2.110 | Коробка с розеткой Рш-п-2-0-IP43-0-1-10/42 | 3 | |
| 9 | 5.407-83.2.50-04 | Рама | 2 | |
| 10 | 5.407-112.1.310МЧ | Щиток ЯОУ на стене с корпусом | 1 | |
| 11 | 5.407-112.1.360МЧ | Ящик ЯТП-0,25-11У3 на стене | 1 | |

Привязан:

Инв.№

| | | |
|---|---|---|
| Нач.отд. | Евтушенко | |
| Н.контр. | Борщев | |
| Гл.спец. | Амбросова | |
| Рук.гр | Дыбнер | |
| Инж. | Карютина | |

903-1-281.90 ЭО

Котельная с 4 котлами Е-10-1,4Р Золошлакоудаление пневматическое

Главный корпус

| Стадия | Лист | Листов |
|---|---|---|
| Р | 9 | |

Осадительная станция. План расположения электрооборудования и прокладки электрических сетей на отм. 0,000; 3,600; 10,800 и 17,300

Харьковский Сантехпроект

24566-09 63 Копировал: Шелест Формат А2

Дата | Подпись | Фамилия: Григорьева, Кожевников | Должность: Гл. спец. КУ, Гл. спец. ОВ Хлебников | Взам. инв. № | Подпись и дата | Инв. № подл.

Альбом 4 часть 1

| Поз. | Обозначение | Наименование | Кол. | Прим. |
|---|---|---|---|---|
| 1 | 5.407-90.50 МЧ | Установка светильника ЛСПО2-2×40 с люминесцентными лампами на кронштейне с вылетом 500мм | 50 | |
| 2 | 5.407-90.220 | Конструкция с вылетом 500мм для установки светильника ЛСПО2-2×40 на стене | 50 | |
| – | 5.407-91.1.30МЧ | Установка светильника с лампой накаливания на стене или колонне на кронштейне У116 | | |
| 3 | | НСП21-100 | 10 | |
| 4 | | НСПО2 | 3 | |
| 5 | 5.407-90.180МЧ-02 | Установка светильника ЛСПО2-2×40 с люминесцентными лампами на железобетонных колоннах | 24 | |
| 6 | 5.407-90.260-02 | Конструкция для установки светильника ЛСПО2-2×40 на железобетонной колонне | 24 | |
| | 5.407-91.2.10 | Кронштейн У116 со светильником | | |
| 7 | | НСП21-100 | 10 | |
| 8 | | НСПО2 | 3 | |
| 9 | 5.407-90.90 МЧ | Установка светильника ЛСПО2-2×40 с люминесцентными лампами под перекрытием на профиле | 25 | |
| 10 | 5.407-90.140МЧ-02 | Установка светильника ЛСПО2-2×40 с люминесцентными лампами на подвесе Н=1.600 под перекрытием толщиной более 150мм | 6 | |
| 11 | 5.407-112.1.360МЧ | Ящик ЯТП-0,25 на стене | 22 | |
| 12 | 5.407-91.1.280МЧ | Установка светильника НСО02 на трубчатом подвесе под перекрытием из ребристых плит | 2 | |
| 13 | 5.407-91.2.150 | Подвес со светильником НСО02 | 15 | |

| Поз. | Обозначение | Наименование | Кол. | Прим. |
|---|---|---|---|---|
| 14 | 5.407-91.1.250МЧ | Установка светильника НСО02 на трубчатом подвесе под перекрытием | 13 | |
| 15 | 4.407-236-070 исп. 1 | Линия L=6м из коробов КЛ-1 с 3 светильниками ЛСПО2-2×80 | 2 | |
| 16 | 4.407-236-070 исп. 1 | Линия L=6м из коробов КЛ-1 с 2 светильниками ЛСПО2-2×40 | 2 | |
| 17 | 4.407-236-070 исп. 2 | Линия L=12м из коробов КЛ-1 с 6 светильниками ЛСПО2-2×80 | 2 | |
| 18 | 4.407-236-070 исп. 2 | Линия L=12м из коробов КЛ-1 с 6 светильниками ЛСПО2-2×40 | 2 | |
| 19 | 4.407-236-030 исп. 2 | Крепление коробов КЛ-1 с люминесцентными светильниками ЛСПО2 на подвесе к сборному железобетону | 24 | |
| 20 | 4.407-236-030 исп. 1 | Крепление коробов КЛ-1 с люминесцентными светильниками ЛСПО2 на подвесе к сборному железобетону | 6 | |
| 21 | 4.407-236-029 по типу исп. 5 | Крепление коробов КЛ-1 с люминесцентными светильниками на подвесе к монолитным и пустотным плитам | 6 | |
| 22 | 5.407-90.140МЧ по типу | Установка светильника ЛСПО2-2×80 на подвесе под перекрытием | 3 | |
| 23 | 5.407-90.140МЧ по типу | Установка светильника ЛСПО2-2×40 на подвесе под перекрытием | 1 | |

| Поз. | Обозначение | Наименование | Кол. | Примеч. |
|---|---|---|---|---|
| 24 | 5.407-90.100МЧ | Установка светильника Л201Г265 под перекрытием | 4 | |
| 25 | 5.407-90.100 МЧ | Установка светильника Л201Г240 под перекрытием | 4 | |
| 26 | 5.407-90.150МЧ | Установка светильника ЛСПО2-2×40 на подвесе под перекрытием | 2 | |
| 27 | 4.407-236-064 | Подвес | 26 | |
| 28 | 4.407-236-063 | Подвес исполн. 4 | 6 | |
| 29 | 4.407-236-063 | Подвес исполн. 3 | 6 | |
| 30 | 5.407-63.1.100МЧ | Крепление полиэтиленовой трубы к плите перекрытия | 6 | |
| 31 | 5.407-63.1.130МЧ | Крепление колена к плите перекрытия | 20 | |
| 32 | 5.407-63.1.180 | Колено | 20 | |
| 33 | 5.407-91.2.120 | Светильник с лампой накаливания НСП11-200 с планкой | 8 | |
| 34 | 5.407-90.200 | Подвес | 4 | |
| | | Установка распределительного шкафа на стене. Подвод внешних проводников сверху | | |
| 35 | 5.407-82.1.50МЧ-02 | Распределительный шкаф ПР8501 на стене. Монтажный чертеж | 2 | |

Взам.инв.№ | Под п. и дата | Инв. N подл.

Привязан:

Инв N

| | | |
|---|---|---|
| Нач. отд. | Евтушенко | |
| Н.контр. | Борщев | |
| Гл.спец. | Амбросова | |
| Рук.гр. | Дыбнер | |
| Инж.I кат. | Ларютина | |

903-1-281.90 ЭО

котельная с 4 котлами Е-10-1,4 Р
Золошлакоудаление пневматическое

Главный корпус

| Стадия | Лист | Листов |
|---|---|---|
| Р | 10 | |

План расположения электрооборудования и прокладки кабелей. Спецификация

Харьковский Сантехпроект

24566-09 64

Копировал Шелест Формат А2

Альбом 4 часть 1

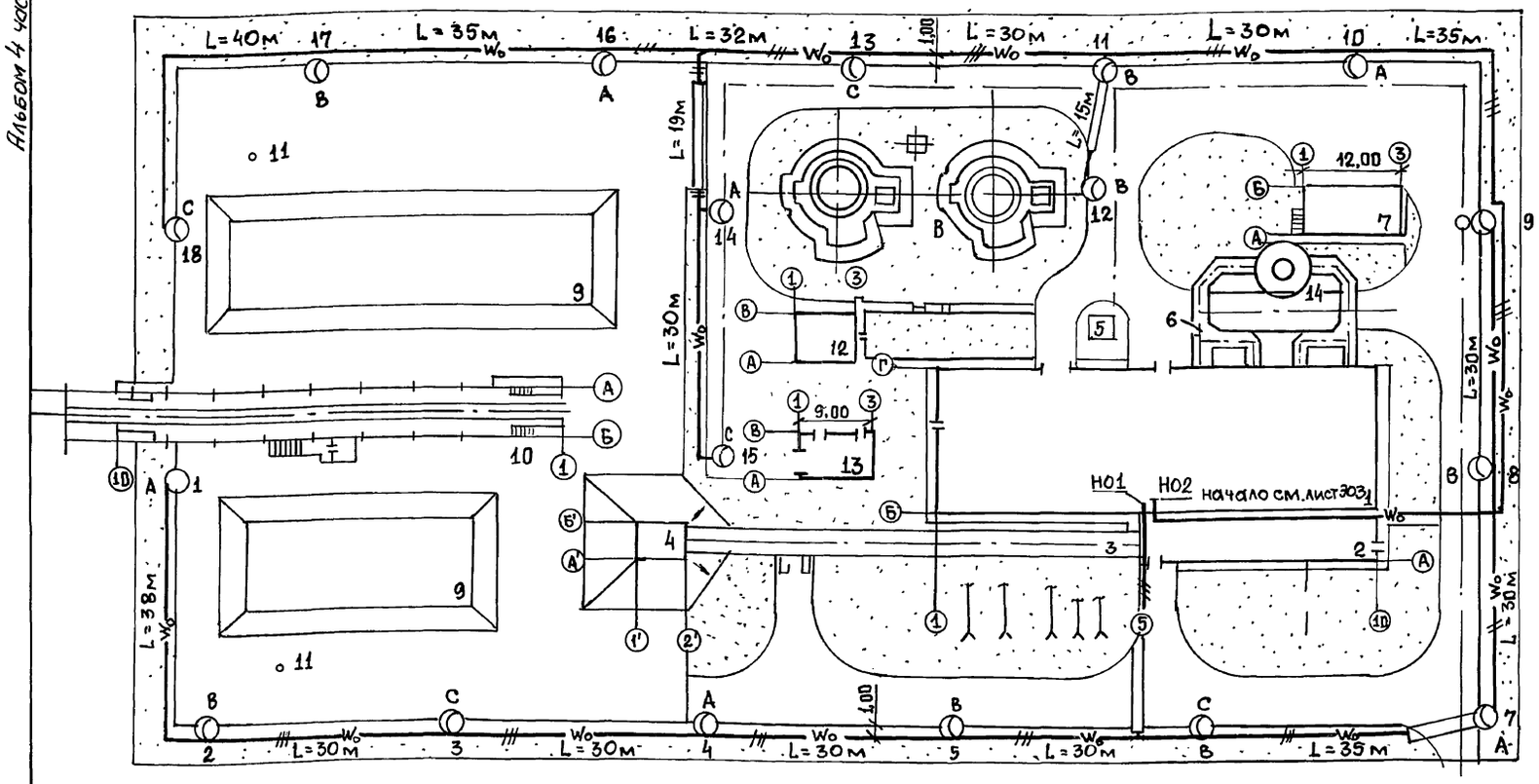


## Ведомость узлов установки электрического оборудования

| Поз. | Обозначение | Наименование | Кол. | Прим. |
|---|---|---|---|---|
| 1 | А639-01-00-00СБ | Кронштейн КОк 1×1×0,4 | | |
| | | Тип 1. Сборочный чертеж | 18 | |
| 2 | А639-01-01-00СБ | Оголовник. Сборочный | | |
| | | чертеж | 18 | |
| 3 | А639-01-00-01-01 | Стойка | 18 | |
| 4 | А639-01-00-02 | Ребро | 72 | |
| 5 | А639-01-01-01 | Фланец | 18 | |
| 6 | А639-01-00-03 | Патрубок | 18 | |
| 7 | А639-01-01-02 | Обечайка | 18 | |
| | | | | |

## Сводка кабелей и проводов

| Число, сечение жил, напряжение | Марка, м | | |
|---|---|---|---|
| | АВВГ | АКВВГ | АПВ |
| 2×4-0,66 | 175 | — | — |
| 3×4-0,66 | 150 | — | — |
| 3×4+1×2,5-0,66 | 380 | — | — |
| 4×2,5-0,38 | — | 20 | — |
| 1×4-0,38 | — | — | 510 |

## Экспликация зданий и сооружений

| Поз. по плану | Наименование здания (сооружения) |
|---|---|
| 1 | Главный корпус |
| 2 | Надбункерная галерея |
| 3 | Галерея топливоподачи |
| 4 | Приемо-дробильное отделение |
| 5 | Продувочный колодец |
| 6 | Газоходы |
| 7 | Осадительная станция |
| 8 | Баки-аккумуляторы |
| 9 | Расходный склад угля |
| 10 | Эстакада на 3 вагона |
| 11 | Молниеотвод |
| 12 | Склад мокрого хранения хлористого натрия |
| 13 | Блок котельно-вспомогательных помещений |
| 14 | Дымовая труба |

1. Напряжение сети освещения $^{380}/_{220}$В с глухозаземленной нейтралью трансформатора, у ламп-220В переменного тока.
2. Питание наружного освещения принято от магистрального щитка освещения МЩО, установленного в помещении КТП и ЩСУ.
3. Управление наружным освещением осуществляется кнопками из помещения КИП котельной.
4. Сеть внутри опор выполняется проводом АПВ-4 мм².
5. Все металлические нетоковедущие части осветительной установки заземляются через рабочую нулевую жилу питающей сети.
6. Прокладку кабеля в местах пересечения с технологическими трубопроводами и автодорогой выполнить по альбому 4.407-251 „Прокладка кабелей в траншее"
7. Освещение железнодорожной эстакады предусматривается по т.п. 709-9-100.89

Согласовано

| Должность | Фамилия | Подпись | Дата |
|---|---|---|---|
| Гл. спец. КУ | Григорьян | | |

Взам. инв. №

Подп. и дата

Инв. № подл.

Привязан

Инв. №

| | | |
|---|---|---|
| Нач. отд. | Евтушенко | |
| Н. контр. | Борщев | |
| Гл. спец. | Амбросова | |
| Рук. гр. | Дыбнер | |
| Инж. | Ларютина | |

903-1-281.90 ЭО

Котельная с 4 котлами Е-10-1,4Р
Золошлакоудаление пневматическое

| Стадия | Лист | Листов |
|---|---|---|
| | 11 | |

Наружное электроосвещение. План освещения территории

Харьковский Сантехпроект

Копировал Щелест 24566-09 65 Формат А2

Альбом 4 часть 1

| Обозначение | Наименование | Кол. | Прим. |
|---|---|---|---|
| 5.407-90.50МЧ | Установка светильника ЛСПО2-2×40 с | | |
| | люминесцентными лампами на | | |
| | кронштейне с вылетом 500мм | 50 | |
| 5.407-90.220 | Конструкция с вылетом 500мм для | | |
| | установки светильника ЛСПО2-2×40 | | |
| | на стене | 50 | |
| 5.407-91.1.30МЧ | Установка светильника с лампой | | |
| | накаливания на стене или колонне | | |
| | на кронштейне У116 | | |
| | НСП21-100 | 10 | |
| | НСПО2 | 3 | |
| 5.407-90.180МЧ-02 | Установка светильника ЛСПО2-2×40 | | |
| | с люминесцентными лампами | | |
| | на железобетонных колоннах | 24 | |
| 5.407-90.260-02 | Конструкция для установки | | |
| | светильника ЛСПО2-2×40 на желе- | | |
| | зобетонной колонне | 24 | |
| 5.407-91.2.10 | Кронштейн У116 со светильником | | |
| | НСП21-100 | 10 | |
| | НСПО2 | 3 | |
| 5.407-90.90МЧ | Установка светильника ЛСПО2-2×40 | | |
| | с люминесцентными лампами | | |
| | под перекрытием на профиле | 37 | |
| 5.407-90.140МЧ-02 | Установка светильника ЛСПО2-2×40 | | |
| | с люминесцентными лампами | | |
| | на подвесе Н=1.600 под перекрыти- | | |
| | ем толщиной более 150мм | 6 | |
| 5.407-112.1.360МЧ | Ящик ЯТП-0,25 на стене | 22 | |
| 5.407-91.1.280МЧ | Установка светильника НСО02 на | | |
| | трубчатом подвесе под перекры- | | |
| | тием из ребристых плит. | 2 | |
| 5.407-91.2.150 | Подвес со светильником НСО02 | 15 | |

| Обозначение | Наименование | Кол. | Прим. |
|---|---|---|---|
| 5.407-91.1.250МЧ | Установка светильника НСО02 | | |
| | на трубчатом подвесе под | | |
| | перекрытием | 13 | |
| 4.407-236-070 | Линия L=6м из коробов КЛ-1 | | |
| исп.1 | с 3 светильниками ЛСПО2-2×80 | 2 | |
| 4.407-236-070 | Линия L=6м из коробов | | |
| исп. 1 | КЛ-1 с 2 светильниками | | |
| | ЛСПО2-2×40 | 2 | |
| 4.407-236-070 | Линия L=12м из коробов КЛ-1 с | | |
| исп. 2 | 6 светильниками ЛСПО2-2×80 | 2 | |
| 4.407-236-070 | Линия L=12м из коробов КЛ-1 | | |
| исп.2 | с 6 светильниками ЛСПО2-2×40 | 2 | |
| 4.407-236-030 | Крепление коробов КЛ-1 с люми- | | |
| исп. 2 | несцентными светильниками | | |
| | ЛСПО2 на подвесе к сбор- | | |
| | ному железобетону | 24 | |
| 4.407-236-030 | Крепление коробов КЛ-1 с лю- | | |
| исп. 1 | минесцентными светильни- | | |
| | ками ЛСПО2 на подвесе | | |
| | к сборному железобетону | 6 | |
| 4.407-236-029 | Крепление коробов КЛ-1 с лю- | | |
| по типу исп. 5 | минесцентными светильни- | | |
| | ками на подвесе к монолит- | | |
| | ным и пустотным плитам | 6 | |
| 5.407-90.140МЧ | Установка светильника | | |
| по типу | ЛСПО2-2×80 на подвесе под | | |
| | перекрытием | 3 | |
| 5.407-90.140МЧ | Установка светильника | | |
| по типу | ЛСПО2-2×40 на подвесе | | |
| | под перекрытием | 1 | |

| Обозначение | Наименование | Кол. | Прим. |
|---|---|---|---|
| 5.407-90.100МЧ | Установка светильника | | |
| | ЛЗ01Г 265 под перекры- | | |
| | тием | 4 | |
| 5.407-90.100МЧ | Установка светильника | | |
| | ЛЗ01Г 240 под перекры- | | |
| | тием | 4 | |
| 5.407-90.150МЧ | Установка светильника | | |
| | ЛСПО2-2×40 на подвесе | | |
| | под перекрытием | 2 | |
| 4.407-236-064 | Подвес | 26 | |
| 4.407-236-063 | Подвес исполн. 4 | 6 | |
| 4.407-236-063 | Подвес исполн. 3 | 6 | |
| 5.407-63.1.100МЧ | Крепление полиэтиленовой | | |
| | трубы к плите перекрытия | 6 | |
| 5.407-63.1.130МЧ | Крепление колена к | | |
| | плите перекрытия | 20 | |
| 5.407-63.1.180 | Колено | 20 | |
| 5.407-91.2.120 | Светильник с лампой | | |
| | накаливания НСП 11-200 с | | |
| | планкой | 8 | |
| 5.407-90.200 | Подвес | 4 | |
| | Установка распределительного | | |
| | шкафа на стене. Подвод внеш- | | |
| | них проводников сверху | | |
| 5.407-82.1.50МЧ-02 | Распределительный шкаф | 2 | |
| | ПР8501 на стене. Монтажн- | | |
| | ный чертеж | | |

Взам.инв.N | Подп. и дата | Инв.N подл.

Привязан:

Инв.N

Инв.N

Привязан:

903-1-281.90 ЭО.И.ВБ

Котельная с 4 котлами Е-10-1,4 Р. Золошлакоудаление пневматическое

| | | |
|---|---|---|
| Нач.отд. | Евтушенко | |
| Н.контр. | Борщев | |
| Гл.спец. | Амбросова | |
| Рук.гр. | Дыбнер | |
| Инж.Ткат | Ларютина | |

Главный корпус

| Стадия | Лист | Листов |
|---|---|---|
| Р | 1 | 2 |

Ведомость электромонтажных конструкций подлежащих изготовлению в МЭЗ (начало)

Харьковский Сантехпроект

Альбом 4 часть 1

| Обозначение | Наименование | Кол. | Примечание |
|---|---|---|---|
| | | | |
| 5.407-91.1.30 мч | Установка светильника | | |
| | НСП11-100 с лампой накаливания | | |
| | на стене или колонне на кронштей- | | |
| | не У116У3 | 14 | |
| 5.407-91.2.10 | Кронштейн У116У3 со светильни- | | |
| | ком НСП11-100 с лампой накали- | | |
| | вания | 14 | |
| 5.407-83.1.350 мч | Коробка с розеткой Рш-П-2-О | | |
| | -IP43-О-1-$^{10}/_{42}$ на стальной | | |
| | колонне | 1 | |
| 5.407-83.1.100 МЧ-01 | Коробка с выключателем О-4-IP44- | | |
| | -01-$^{6}/_{220}$ на перилах ограждения | 2 | |
| 5.407-83.2.30 | Коробка с выключателем | | |
| | О-4-IP44-01-$^{6}/_{220}$ | 2 | |
| 5.407-83.2.50-01 | Рама | 2 | |
| 5.407-83.1.370 МЧ | Коробка с розеткой Рш-П-2-О-IP43- | | |
| | -О-1-$^{10}/_{42}$ на перилах ограждения | 2 | |
| 5.407-83.2.110 | Коробка с розеткой Рш-П-2-О-IP43- | | |
| | -О-1-$^{10}/_{42}$ | 3 | |
| 5.407-83.2.50-04 | Рама | 2 | |
| 5.407-121.310 мч | Щиток ЯОУ на стене с коробом | 1 | |
| 5.407-112.1.550 | Профиль в сборе | 2 | |
| 5.407-112.1.540 | Короб | 1 | |
| 5.407-83.2.40-01 | Коробка | 2 | |

| Обозначение | Наименование | Кол. | Примеч. |
|---|---|---|---|
| 5.407-83.2.21-04 | Скоба | 3 | |
| | | | |
| | | | |
| Наружное | освещение | | |
| А639-01-00-00СБ | Кронштейн КОк1×1×0,4. Тип1 | | |
| | Сборочный чертеж | 18 | |
| А639-01-01-00СБ | Оголовник. Сборочный чертеж | 18 | |
| А639-01-00-01-01 | Стойка | 18 | |
| А639-01-00-02 | Ребро | 72 | |
| А639-01-01-01 | Фланец | 18 | |
| А639-01-00-03 | Патрубок | 18 | |
| А639-01-01-02 | Обечайка | 18 | |
| | | | |
| | | | |
| | | | |
| | | | |
| | | | |
| | | | |
| | | | |
| | | | |

Взам.инв.№ | Подп. и дата | Инв.№подл.

Привязан:

Инв. N

| | | |
|---|---|---|
| Нач.отд | Евтушенко | |
| Н. контр. | Борщев | |
| Гл.спец. | Амбросова | |
| Рук.гр. | Дывнер | |
| Инж. | Ларютина | |

903-1-281.90 ЭО.И.86

Котельная с 4 котлами Е-10-1,4Р
Золошлакоудаление пневматическое

Главный корпус

| Стадия | Лист | Листов |
|---|---|---|
| Р | 2 | |

Ведомость электромонтажных конструкций подлежащих изготовлению в МЭЗ (окончание)

Харьковский Сантехпроект

Копировал: Шелест 24566-09 67 Формат А2

Альбом 4 часть I

| Наименование и техническая характеристика изделия, материала | Тип, марка | Ед. изм. | Количество |
|---|---|---|---|
| Электрооборудование | | | |
| Светильник подвесной | | | |
| до 100 Вт | НСП11-100--231УЗ | шт | 14 |
| до 100 Вт | НСПО2-100/Р51-02УЗ | шт | 3 |
| до 100 Вт | НСП21-100-001 УЗ исп.1 | шт | 10 |
| до 150 Вт | НСО02-150/К02-01УХЛ4 | шт | 15 |
| до 200 Вт | НСП11-200--431УЗ | шт | 8 |
| | | | |
| Светильник с люминесцентной лампой | | | |
| до 40 Вт | ЛСПО2-2×40/Д00-40 | шт | 122 |
| до 40Вт | Л201Г240 | шт | 4 |
| до 65 Вт | Л201Г265 | шт | 4 |
| до 80 Вт | ЛСП02-2×80 | шт | 23 |
| Ящик с понижающим трансформатором 0,25 кВ·А : 220/12 В | ЯТП-0,25--21УЗ | шт | 20 |
| 220/36 В | ЯТП-0,25--23УЗ | шт | 3 |
| Щиток осветительный | ЯОУ8501 | шт | 1 |
| Распределительный пункт МЩО, МЩАО, 50Гц, 380В, вводной выключатель вверху. Вводной выключатель ВА-51-39, номинальный ток теплового расцепителя 630А. Фидерные выключатели: №1-ВА51-31 - номинальный ток теплового расцепителя 63А, ток отсечки $3I_н$; №2, №3-ВА51-31-номинальный ток теплового расцепителя 50А, ток отсечки $3I_н$; №4, №5, №6-ВА51-31-номинальный ток теплового расцепителя 40А, ток отсечки $3I_н$; №7, №8-ВА51-31 - номинальный ток теплового расцепителя 31,5А ток отсечки $3I_н$ | ПР 8501--10911УЗ ТУ16-656--032-84 | шт | 2 |

| Наименование и техническая характеристика изделия, материала | Тип марка | Ед. изм. | Количество |
|---|---|---|---|
| Кабельные изделия | | | |
| Кабель силовой с алюминиевыми жилами без защитного покрова, сечением : 2×2,5-0,66 | ГОСТ16442--80 АВВГ | км | 0,105 |
| Провод с алюминиевой жилой, сечением : | ГОСТ6323-79 | | |
| 1×2,5-0,38 | АПВ | км | 0,440 |
| 1×4 - 0,38 | АПВ | км | 0,130 |
| 1×6 - 0,38 | АПВ | км | 0,005 |
| | | | |
| Электромонтажные изделия заводов ГЭМ | | | |
| Швеллер ℓ=450; ТУ36-1434-82 | К239У2 | шт | 15 |
| Швеллер ℓ=600; ТУ36-1434-82 | К347У2 | шт | 4 |
| Швеллер ℓ=280; ТУ36-1434-82 | К347У2 | шт | 2 |
| Швеллер ℓ=525; ТУ36-2355-80 | УСЭК54УЗ | шт | 50 |
| Швеллер ℓ=650; ТУ36-2355-80 | УСЭК53УЗ | шт | 76 |
| Держатель ТУ36-1459-77 | У25МУЗ | шт | 15 |
| Дюбель ТУ36-941-79 | У663УЗ | шт | 192 |
| Дюбель ТУ36-941-79 | У661УЗ | шт | 16 |
| Подвес ТУ36-1459-82 | К980УЗ | шт | 15 |
| Кронштейн ТУ36-2240-80 | У116УЗ | шт | 27 |
| Дюбель-винт ТУ14-4-1375-86 | ДВМ 6×45 | шт | 126 |
| Трубка электромонтажная ТУ36-501-80 : ℓ=50 мм | ХВТ14У×12 | шт | 125 |
| ℓ=300 мм | // | шт | 14 |
| Уголок ; ТУ36-2355-80 | | | |
| ℓ=50мм | УСЭК55УЗ | шт | 20 |
| ℓ=300мм | // | шт | 50 |
| ℓ=650мм | // | шт | 10 |
| ℓ=975мм | // | шт | 48 |

| Наименование и техническая характеристика изделия, материала | Тип, марка | Ед. изм. | Количество |
|---|---|---|---|
| Полоса ТУ36-2355-80 | | | |
| ℓ=100мм | УСЭК56УЗ | шт | 8 |
| ℓ=450 мм | // | шт | 4 |
| ℓ=625мм | // | шт | 4 |
| ℓ=50 мм | // | шт | 30 |
| ℓ=1600мм | // | шт | 6 |
| Шайба царапающая ТУ36-2355-80 | УСЭК76У1 | шт | 1108 |
| Планка ТУ36-2355-80 | УСЭК84УЗ | шт | 8 |
| Шпилька ТУ36-2355-80 | УСЭК81-4У1 | шт | 48 |
| Профиль ℓ=650мм ; ТУ36-1434-80 | К238У2 | шт | 37 |
| Коробка ТУ36-2415-81 | У995МУЗ | шт | 5 |
| Профиль ℓ=150мм ; ТУ36-1434-82 | К101/1У2 | шт | 4 |
| Гайка закладная ТУ-1953-80 | К609УХЛ2 | шт | 2 |
| Профиль ℓ=190 ; ТУ36-1434-82 | К239 | шт | 2 |
| Скоба ТУ36-1448-82 | К146ПУ2 | шт | 26 |
| Дюбель-гвоздь | | шт | 52 |
| Короб для светильников с люминесцентными лампами для однорядной подвески | КЛ-1УЗ (К833) | шт | 36 |
| Заглушка | КЛ-3УЗ (К839) | шт | 16 |
| Подвес тросовый | КЛ-ПТУЗ (К837) | шт | 74 |
| | | | |
| Прокат черных металлов | | | |
| Швеллер ГОСТ 8240-72; ℓ=1200 мм | — | шт | 6 |
| | | Т | 0,05 |
| Труба электросварная; ℓ=484мм | 25×1,6 | шт | 20 |
| | | Т | 0,010 |

Взам. инв.№ | Подп. и дата | Инв. № подл.

Привязан:

Инв. N

Привязан:

Инв. N

| | | | |
|---|---|---|---|
| Нач.отд. | Евтушенко | | |
| Н.контр. | Борщев | | |
| Гл.спец. | Амбросова | | |
| Рук.гр. | Дывнер | | |
| Инж. | Ларютина | | |

903-1-281.90 ЭО.ИВА

Котельная с 4 котлами Е-10-1,4Р
Золошлакоудаление пневматическое

| Главный корпус | Стадия | Лист | Листов |
|---|---|---|---|
| | Р | 1 | 2 |
| Ведомость изделий материалов для изготовления электромонтажных конструкций и деталей в МЭЗ (начало) | Харьковский Сантехпроект | | |

24566-09 68

Копировала: Шелест Формат А2

Альбом 4 часть I

| Наименование и техническая характеристика изделия, материала | Тип, марка | Ед. изм. | Количество |
|---|---|---|---|
| Сталь круглая ГОСТ 2590-71 | | | |
| ф10, ℓ=100 мм | — | шт | 12 |
| | — | т | 0,001 |
| ф10, ℓ=265 мм | — | шт | 6 |
| | — | т | 0,001 |
| ф10, ℓ=350 мм | — | шт | 6 |
| | — | т | 0,001 |
| ф12, ℓ=125 мм | — | шт | 24 |
| | — | т | 0,005 |
| Полоса ГОСТ 103-76 | | | |
| 4×40 | — | т | 0,005 |
| 4×40, ℓ=100 мм | — | шт | 24 |
| Лента ГОСТ 6009-74 | — | т | 0,005 |
| 3×30, ℓ=64 мм | — | шт | 36 |
| | — | т | 0,016 |
| 3×30, ℓ=1600 мм | — | шт | 84 |
| | — | т | 0,095 |
| 2×30, ℓ=149 мм | — | шт | 2 |
| | — | т | 0,001 |
| 2×30, ℓ=143 мм | — | шт | 3 |
| | — | т | 0,001 |
| Лист 2; ГОСТ 16523-70 | | | |
| 114×90 | — | шт | 2 |
| 140×114 | — | шт | 2 |
| Лист 3; ГОСТ 16523-70 | | | |
| 337×690 | — | шт | 1 |
| | — | т | 0,003 |
| | | | |

| Наименование и техническая характеристика изделия, материала | Тип, марка | Ед. изм. | Количество |
|---|---|---|---|
| Наружное освещение | | | |
| Прокат черных металлов из | | | |
| стали ВСт2кп | | | |
| Лист 3 ГОСТ 19903-74 | — | т | 0,055 |
| Лист 5 ГОСТ 19903-74 | — | т | 0,060 |
| | | | |
| Трубы стальные | | | |
| Труба обыкновенная ГОСТ 3262-75 | | | |
| Н-р 40×3,5 | — | км | 0,010 |
| | — | т | 0,033 |
| Н-р 50×3,5 | — | км | 0,035 |
| | — | т | 0,155 |
| | | | |
| | | | |

Инв.№ подл. | Подп. и дата | Взам. инв.№

Привязан:

Инв.№

| | | |
|---|---|---|
| Нач.отд | Евтушенко | |
| Н. контр. | Борщев | |
| Гл. спец. | Амбросова | |
| Рук. гр. | Дывнер | |
| Инж. | Ларютина | |

ТП 903-1-281.90 ЭО.И.ВА

Котельная с 4 котлами Е-10-1,4Р
Золошлакоудаление пневматическое

Главный корпус

| Стадия | Лист | Листов |
|---|---|---|
| Р | 2 | |

Ведомость изделий и материалов для изготовления электромонтажных конструкций и деталей в мэз (окончание)

Харьковский Сантехпроект

Копировал: Щелест 24566-09 69 Формат А2

Альбом 4 часть 1

Ведомость рабочих чертежей основного комплекта марки СС

| Лист | Наименование | Примечание |
|---|---|---|
| 1 | Общие данные | |
| 2 | План на отм. 0.000 и 4.800 с сетями связи и сигнализации | |
| 3 | План на отм. 8.400 и 12.250 с сетями связи и сигнализации | |
| 4 | План на отм. 0.000 и 4.800 с сетью автоматической пожарной сигнализации | |
| 5 | План на отм. 8.400 и 12.250 с сетью автоматической пожарной сигнализации | |
| 6 | План надбункерной галереи и дробильного отделения с сетью автоматической пожарной сигнализации | |
| 7 | Схема включения извещателей в концентратор. Схема кабельных соединений | |

Ведомость прилагаемых документов

| Обозначение | Наименование | Примечание |
|---|---|---|
| 903-1-281.90-ее.н | Шкаф для аккумуляторных батарей. Общий вид | Альбом 4, ч.1 |
| 903-1-281.90-ее.ео1 | Спецификация оборудования. Поставка заказчика | Альбом 16 |
| 903-1-281.90-ее.ео2 | Спецификация оборудования. Поставка подрядчика | Альбом 17 |
| 903-1-281.90-ее.вм | Ведомость потребности в материалах | Альбом 19 |

Проект разработан в соответствии с действующими нормами и правилами и предусматривает мероприятия, обеспечивающие пожарную безопасность при эксплуатации зданий.

Главный инженер проекта Левонтин Л.И.

## Общие указания

Городская телефонная связь предусматривается от городской телефонной сети предприятия.

Распределительная сеть выполняется кабелем ТПВ 10х2х0,5. Оконечная разделка кабеля производится в коробке КРТП-10кг.

Абонентская сеть предусматривается проводом ТРВ 1х2х0,5, при междуэтажной прокладке кабелей и проводов последние защитить трубой ф20.

Административно-хозяйственная телефонная связь осуществляется от телефонной сети предприятия.

Двухсторонняя производственная громкоговорящая связь выполняется на аппаратуре ПГС.

В служебных помещениях устанавливаются приборы ПГС-0,2Д, в производственных - ПГС-10. Электропитание ПГС осуществляется от сети ~220В кабелем АВВГ-2х2,5, говорящая цепь - проводом ТРВ 1х2х0,5.

Приборы ПГС подлежат присоединению проводом ПВ-1, сеч. 2,5 кв.мм к контуру заземления здания.

Электрофикация предусматривается от первичных электрочасов предприятия. Сеть выполняется проводом ТРВ 1х2х0,5 с установкой вторичных электрочасов типа ВП.

Радиотрансляционная сеть осуществляется от городской радиотрансляционной сети предприятия. Сеть выполняется проводом ПТПЖ 2х1,2 и ПТПЖ 2х0,6 по стенам зданий.

Электрическая пожарная сигнализация - от концентратора пожарной сигнализации предприятия или котельной. При установке концентратора в котельной предусматривается установить его в помещении КИП, где круглосуточно присутствует персонал. Электропитание концентратора от ~220В, резервное электропитание - от аккумуляторных батарей, устанавливаемых в шкафу, который оборудуется естественной вентиляцией; на потолках устанавливаются тепловые датчики ИП-104-1, на лестничных клетках - ИПР.

## Указания по привязке проекта:

При наличии на предприятии, в состав которого входит котельная, концентратора пожарной сигнализации объекта (предприятия), извещатели включаются в концентратор предприятия, а местный концентратор с относящимся к нему оборудованием электропитания исключается.

| | | | | | |
|---|---|---|---|---|---|
| | | | | Привязан: | |
| Инв.№ | | | | | |
| ГИП | Левонтин | | | 903-1-281.90 СС | |
| Гл.спец.ТО | Мороз | | | | |
| Нач.отд. | Бутушенко | | | Котельная с 4 котлами Е-10-1,4Р Золошлакоудаление пневматическое | |
| Н.контр. | Хрестошевский | | | | |
| Гл.спец. | Хрестошевский | | | Главный корпус | Стадия: Р; Лист: 1; Листов: 7 |
| Вед.инж. | Ворсуль | | | Общие данные | Харьковский Сантехпроект |

24566-09 ТО Формат А2

Инв.№ подл. | Подп. и дата | Взам.инв.№

Альбом 4 часть 1

## План на отм. 4.800

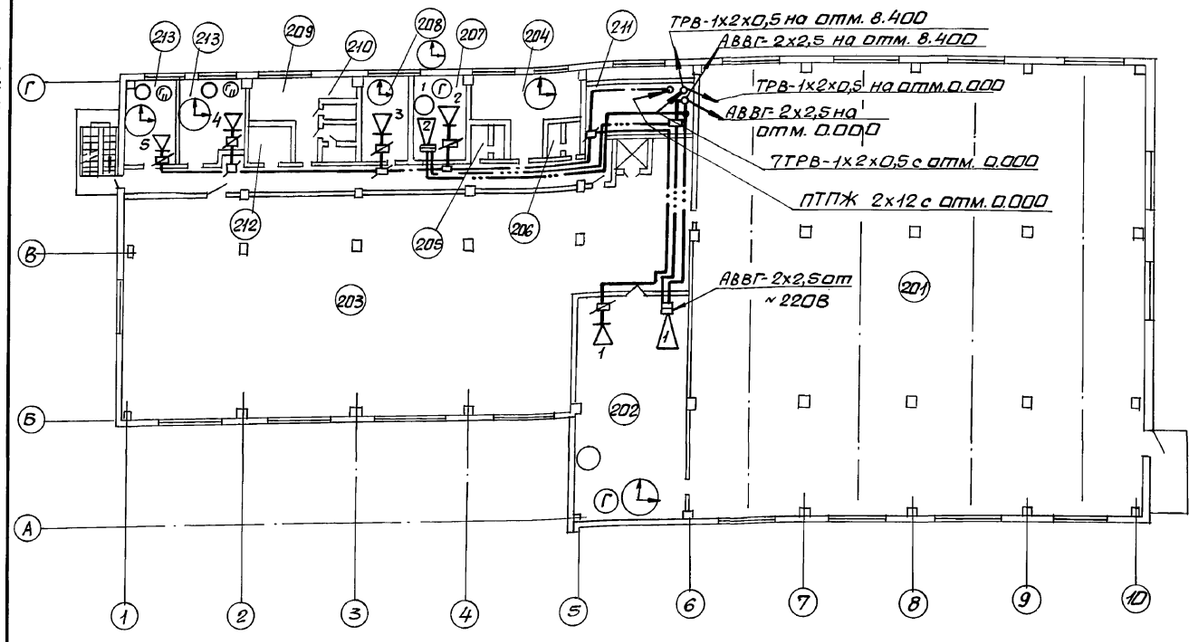


## План на отм. 0.000

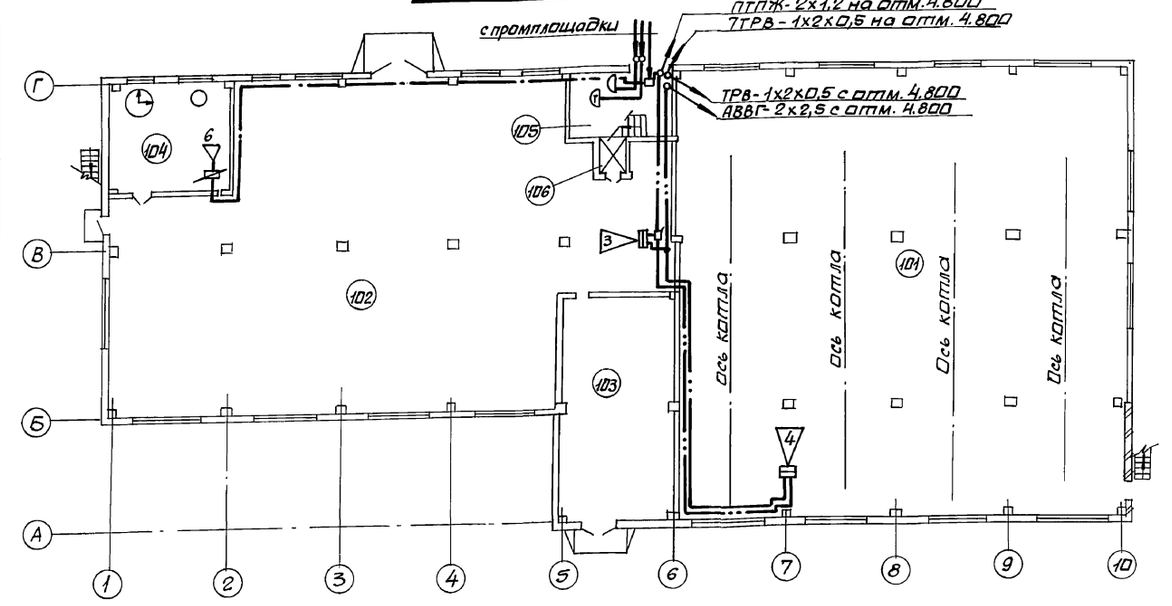


## Экспликация помещений

| NN по плану | Наименование |
|---|---|
| 101 | Помещение золошлакоудаления |
| 102 | Помещение котельно-вспомогательного оборудования |
| 103 | КТП |
| 104 | Механическая мастерская |
| 105 | Лестничная клетка |
| 106 | Шахта лифта |
| | |
| 201 | Котельный зал |
| 202 | Помещение КИПиА |
| 203 | Помещение котельно-вспомогательного оборудования |
| 204 | Комната для обогрева |
| 205 | Женская уборная |
| 206 | Мужская уборная |
| 207 | Помещение начальника котельной |
| 208 | Комната приема пищи |
| 209 | Женский гардероб на 6 шкафов |
| 210 | Душевая |
| 211 | Лестничная клетка |
| 212 | Хозяйственная кладовая |
| 213 | Химическая лаборатория |
| 214 | Коридор |
| | |
| 301 | Комната персонала |
| 302 | Мужской гардероб на 30 шкафов |
| 303 | То же, на 20 шкафов |
| 304 | Душевая |
| 305 | Мужская уборная |
| 306 | Хозяйственная кладовая |
| 307 | Вентпомещение |
| 308 | Коридор |
| 309 | Лестничная клетка |
| 310 | Технологическая площадка |
| 311 | ЩСУ |
| 312 | Кладовая |
| | |
| 401 | Надбункерная галерея |
| 402 | Вентпомещение |
| 403 | Машинное помещение лифта |
| 404 | Лестничная клетка |

1. Спецификация приведена на л. 3
2. Условные обозначения см. ГОСТ 12.1.114-82

Согласовано:

| Должность | Фамилия | подп. | дата |
|---|---|---|---|
| Гл. спец. ку | Григорьянц | | |
| Гл. арх. | Кожевников | | |

Инв. № подл. | Подп. и дата | Взам. инв. №

Привязан:

Инв. №

| | | | |
|---|---|---|---|
| Нач. отд | Евтушенко | | |
| Н. контр. | Краснощевский | | |
| Гл. спец. | Краснощевский | | |
| Вед. инж. | Барсуль | | |

**903-1-281.90 СС**

Котельная с 4 котлами Е-10-1,4Р. Золошлакоудаление пневматическое

Главный корпус

| Стадия | Лист | Листов |
|---|---|---|
| Р | 2 | |

План на отм. 0.000 и 4.800 с сетями связи и сигнализации.

Харьковский сантехпроект

24566-09 ТМ

Формат А2

Альбом 4 часть 1

## План на отм. 4.800

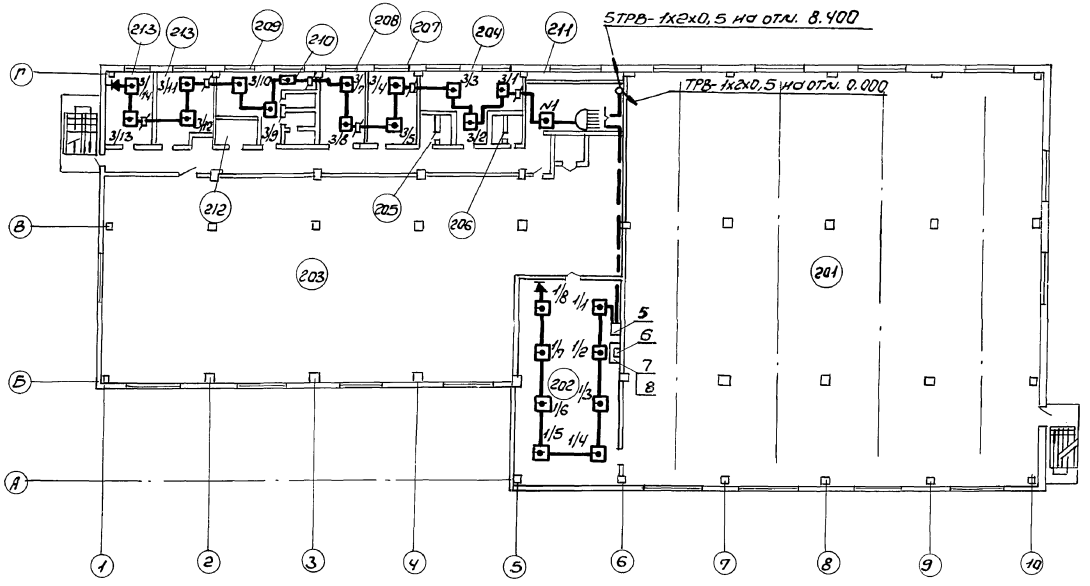


## План на отм. 0.000

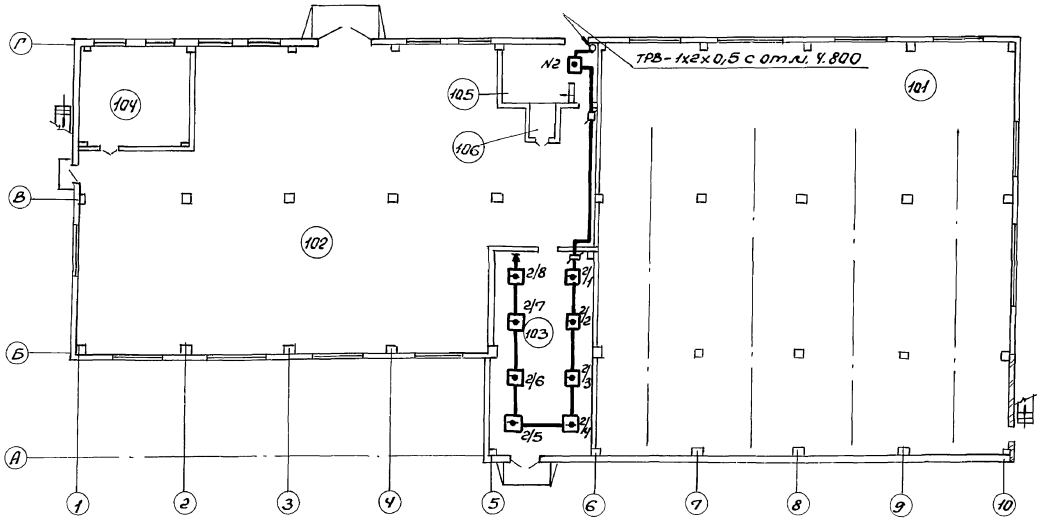


| Марка поз. | Обозначение | Наименование | К-во | Примеч. |
|---|---|---|---|---|
| 1 | АСНЗ.362.00779 | Диод Д-105 | 10шт | |
| 2 | ГОСТ 24238-84Е | Резистор МЛТ-0,5; 6,8 ком | 95шт | |
| 3 | УД 614.842.4 | Извещатель пожарный ручной ИПР | 4шт | |
| 4 | ТУМ0082-033 | Датчик тепловой ИП-104-1 | 95шт | |
| 5 | „Топаз" на 10 зон | Концентратор пожарной сигна- | 1шт | |
| | КПКОП 010141-10-1 | лизации приемно-контрольный | | |
| 6 | | Выпрямитель СВ-24-9 | 1шт | |
| 7 | ГОСТ 24572-81 | Аккумуляторные батареи 10нк-28т | 2шт | |
| 8 | | Аккумуляторный шкаф | 1шт | |
| 9 | ГОСТ 22498-88Е | Кабель телефонный ТПВ-10х2х0,5 | 15м | |
| 10 | ГОСТ 20575-75 | Провод ТРВ-1х2х0,5 | 565м | |
| 11 | ТУ16.505.685-75 | Кабель АВВГ-2х2,5 | 25м | |
| 12 | ГОСТ 433-73 | Кабель ВРГ-1х1,5 | 20м | |
| 13 | ТУ45-6е0.362.016ТУ | Коробка КРТП-10 | 1шт | |
| 14 | | Коробка ответвительная УК | 22шт | |
| 15 | ОСТ.16.052660.177/856 | Пакетный переключатель ПП2-10Б/КГУ | 2шт | |

## Экспликация оборудования

| N поз. | Наименование | К-во | Примечан. |
|---|---|---|---|
| 5 | Концентратор пожарной сигнализации | | |
| | „Топаз" на 10 зон | 1шт | |
| 6 | Выпрямитель селеновый СВ-24-9 | 1шт | |
| 7 | Аккумуляторный шкаф | 1шт | |
| 8 | Аккумуляторные батареи 10нк-28т | 2шт | |

Экспликация помещений приведена на л. 5.

Согласовано:

| | | | |
|---|---|---|---|
| Должность | Фамилия | Подп. | Дата |
| Гл. спец. КУ | Гитарьяну | | |
| Гл. арх. | Клюквина | | |

Инв. № подл. | Подп. и дата | Взам. инв. №

| | | | |
|---|---|---|---|
| Нач. отд. | Евтушенко | | |
| Н. контр. | Хрюшкевский | | |
| Гл. спец. | Хрюшкевский | | |
| Вед. инж. | Ворсуль | | |

Привязан:

Инв. №

**903-1-281.90 СС**

Котельная с 4 котлами Е-10-1,4Р
Золошлакоудаление пневматическое

Главный корпус.

| Стадия | Лист | Листов |
|---|---|---|
| Р | 4 | |

План на отм. 0.000; 4.800 с сетью автоматической пожарной сигнализации

Харьковский Сантехпроект

24566-09 73 Формат А2

Альбом 4 часть 1

## План на отм. 12.250; 12.600; 13.200

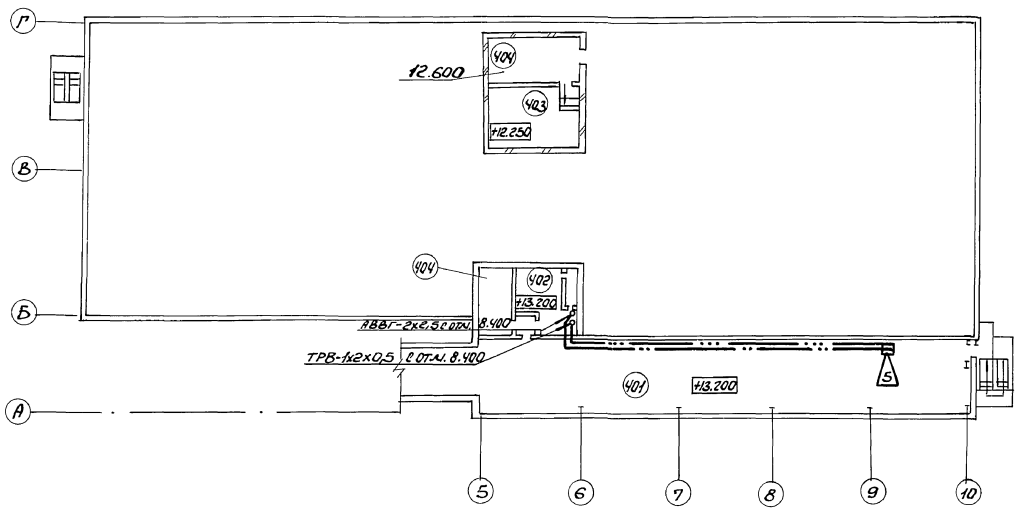


## План на отм. 8.400

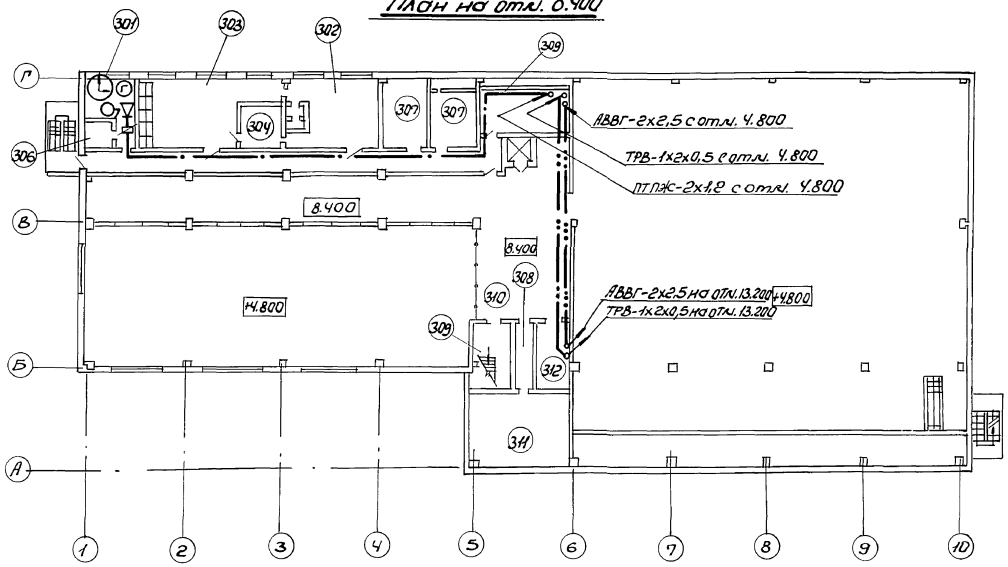


| Марка поз. | Обозначение | Наименование | К-во | Примечание |
|---|---|---|---|---|
| | | **Городская телефонная связь** | | |
| 1 | ТА-1164 | Аппарат телефонный „Спектр" | 5шт | |
| 2 | ГОСТ 22498-88Е | Кабель телефонный ТПВ-10х2х0,5 | 10м | |
| 3 | ТУ45-620.362.016ТУ | Коробка телефонная распределительная КРТП-10 | 1шт | |
| 4 | ГОСТ 20575-75 | Провод однопарный ТРВ 1х2х0,5 | 120м | |
| 5 | ГОСТ 3262-75 | Труба стальная ф20х2,5 | 21м | |
| | | **Административно-хозяйственная телефонная связь** | | |
| 1 | ТА-1164 | Аппарат телефонный „Спектр" | 6шт | |
| 2 | ГОСТ 22498-88Е | Кабель телефонный ТПВ-10х2х0,5 | 10м | |
| 3 | ГОСТ 20575-75 | Провод однопарный ТРВ 1х2х0,5 | 180м | |
| 4 | ТУ45-620.362.016ТУ | Коробка телефонная КРТП-10 | 1шт | |
| | | **Двухсторонняя производственная громкоговорящая связь** | | |
| 1 | ПГС-0,2Д | Прибор громкоговорящей связи | 2шт | |
| 2 | ПГС-10 | То же | 3шт | |
| 3 | | Коробка УК | 3шт | |
| 4 | | Коробка У-409У-1 | 5шт | |
| 5 | ГОСТ 20575-75 | Провод однопарн. ТРВ 1х2х0,5 | 220м | |
| 6 | ТУ16.505БВ5-77 | Кабель силовой АВВГ-2х2,5 | 235м | |
| 7 | ГОСТ 6323-79 | Провод ПВ-1; сеч. 2,5 кв мм | 50м | |
| 8 | ГОСТ 3262-75 | Труба стальная ф20х2,5 | 21м | |
| | | **Электрочасофикация** | | |
| 1 | ВП-200-24-326К | Электрочасы вторичные | 8шт | |
| 2 | | Коробка УК | 7шт | |
| 3 | ГОСТ 20575-75 | Провод однопарный ТРВ 1х2х0,5 | 250м | |
| | | **Радиофикация** | | |
| 1 | Тайга-304 | Громкоговоритель 0,25 Вт | 7шт | |
| 2 | | Коробка УК-П | 5шт | |
| 3 | | То же, УК-р | 7шт | |
| 4 | ТУ16-К03-01-87 | Провод трансл. ПТПЖ-2х1,2 | 150м | |
| 5 | ТУ16-К03-01-87 | То же, ПТПЖ-2х0,6 | 35м | |
| 6 | ГОСТ 3262-75 | Труба стальная ф20х2,5 | 21м | |

Согласовано:

| Инв. № подл. | Подп. и дата | Взам. инв. № | Гл. спец. КУ | Гл. арх. | Фамилия | Подп. | Дата |
|---|---|---|---|---|---|---|---|
| | | | Должность | | Григорьянц | | |
| | | | | | Кожевников | | |

| | | |
|---|---|---|
| Нач. отд. | Евтушенко | |
| Н. контр. | Крастошевский | |
| Гл. спец. | Крастошевский | |
| Вед. инж. | Ворсуль | |

Привязан:

Инв. №

**903-1-281.90 СС**

Котельная с 4 котлами Е-10-1,4Р
Золошлакоудаление пневматическое

Главный корпус

| Стадия | Лист | Листов |
|---|---|---|
| Р | 3 | |

План на отм. 8.400 и 12.250 с сетями связи и сигнализации

Харьковский Сантехпроект

24566-09 72 Формат А2

Альбом 4 часть 1

# План на отм. 12.250; 12.600; 13.200

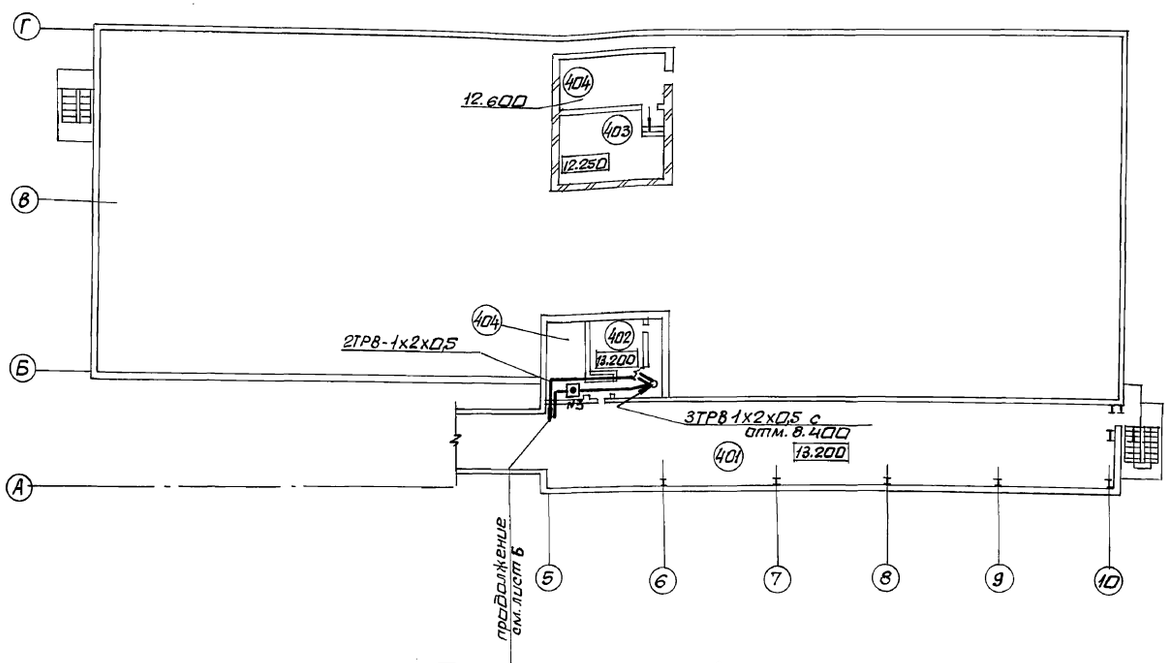


# План на отм. 8.400

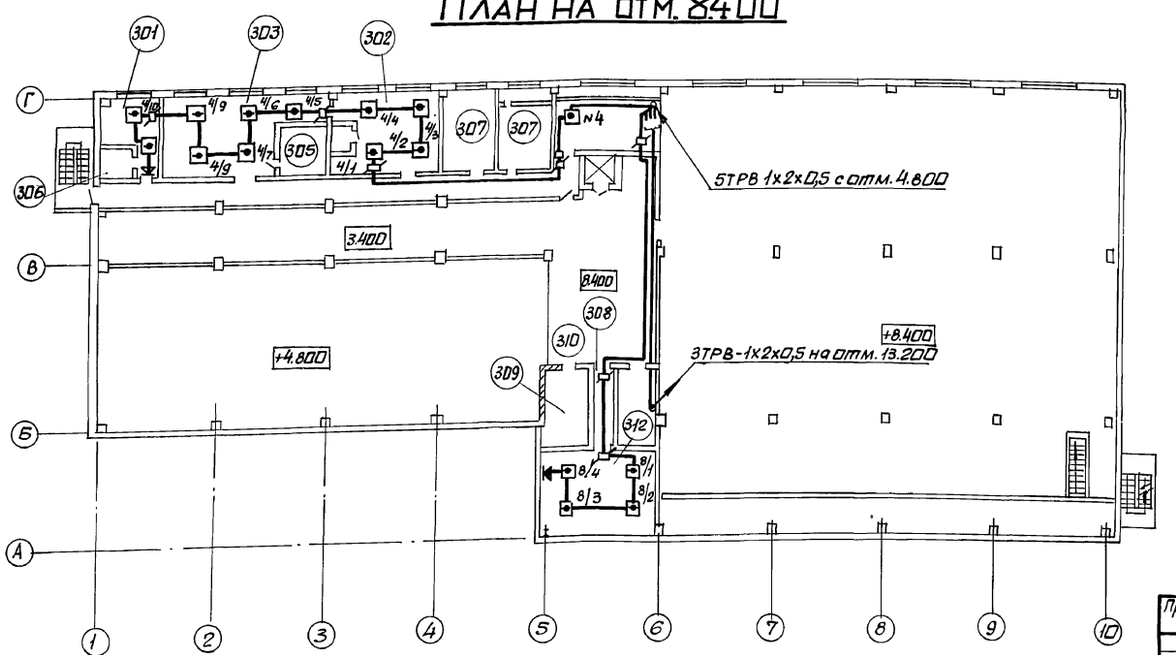


## Экспликация помещений

| NN по плану | Наименование |
|---|---|
| 101 | Помещение золошлакоудаления |
| 102 | Помещение котельно-вспомогательного оборудования |
| 103 | КТП |
| 104 | Механическая мастерская |
| 105 | Лестничная клетка |
| 106 | Шахта лифта |
| | |
| 201 | Котельный зал |
| 202 | Помещение КИПиА |
| 203 | Помещение котельно-вспомогательного оборудования |
| 204 | Комната для обогрева |
| 205 | Женская уборная |
| 206 | Мужская уборная |
| 207 | Помещение начальника котельной |
| 208 | Комната приема пищи |
| 209 | Женский гардероб на 6 шкафов |
| 210 | Душевая |
| 211 | Лестничная клетка |
| 212 | Хозяйственная кладовая |
| 213 | Химическая лаборатория |
| 214 | Коридор |
| | |
| | |
| 301 | Комната персонала |
| 302 | Мужской гардероб на 30 шкафов |
| 303 | То же на 20 шкафов |
| 304 | Душевая |
| 305 | Мужская уборная |
| 306 | Хозяйственная кладовая |
| 307 | Вентпомещение |
| 308 | Коридор |
| 309 | Лестничная клетка |
| 310 | Технологическая площадка |
| 312 | Кладовая |
| | |
| 401 | Надбункерная галерея |
| 402 | Вентпомещение |
| 403 | Машинное помещение лифта |
| 404 | Лестничная клетка |

Согласовано:

| Должность | Фамилия | Подп. | Дата |
|---|---|---|---|
| Гл. спец. КУ | Григорьянц | | |
| Гл. арх. | Кожевников | | |

| Инв. N подл. | Подпись и дата | Взам. инв. N |
|---|---|---|
| | | |

Привязан:

Инв. №

| | | | |
|---|---|---|---|
| Нач. отд. | Евтушенко | | |
| Н. контр. | Крастошевский | | 9.90 |
| Гл. спец. | Крастошевский | | |
| Вед. инж. | Ворсуль | | |

**903-1-281.90 СС**

Котельная с 4 котлами Е-10-1, 4Р. Золошлакоудаление пневматическое.

Главный корпус

| Стадия | Лист | Листов |
|---|---|---|
| Р | 5 | |

План на отм. 8.400 и 12.250 с сетью автоматической пожарной сигнализации.

Харьковский сантехпроект

24566-09 74

формат А2

Альбом 4 часть 1

## План надбункерной галереи

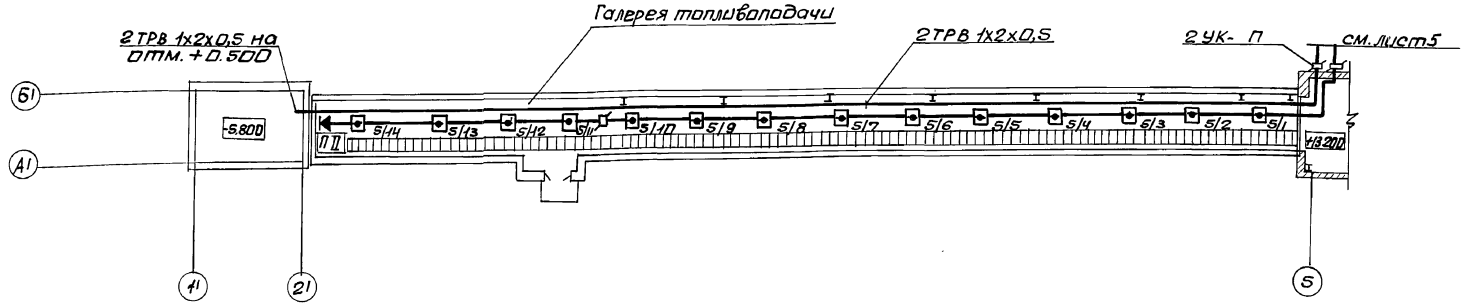


## Приемно-дробильное отделение

### План на отм. +0.500

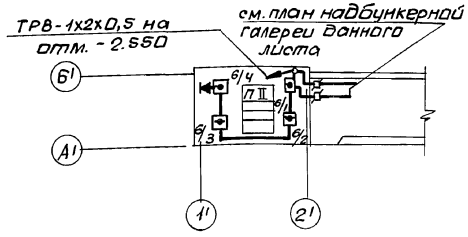


### План на отм. -2.550

(дробилка ВДП-15)

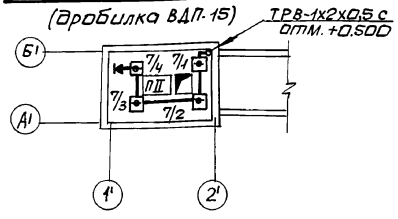


### План на отм. -2.550

(дробилка ВДГ-10)

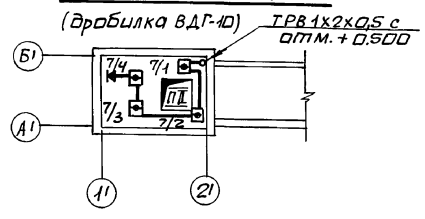


| | | | | |
|---|---|---|---|---|
| Нач.отд. | Евтушенко | | | 903-1-281.90 СС |
| Н.контр. | Крастошевский | | | Котельная с 4 котлами Е-10-1,4Р. Золошлакоудаление пневматическое. |
| Гл.спец. | Крастошевский | | | Главный корпус |
| Вед.инж. | Ворсуль | | | |

| Стадия | Лист | Листов |
|---|---|---|
| Р | 6 | |

План надбункерной галереи и дробильного отделения с сетью автоматической пожарной сигнализации.

Харьковский Сантехпроект

Привязан:

Инв. №

24566-09 75 формат А2

Согласовано:

| Должность | Фамилия | Подп. | Дата |
|---|---|---|---|
| Гл.спец.КУ | Григорьянц | | |
| Гл.арх. | Кожевников | | |

Инв. № подл. | Подпись и дата | Взам. инв. №

Альбом 4 часть 1

## Схема включения извещателей в „Топаз"

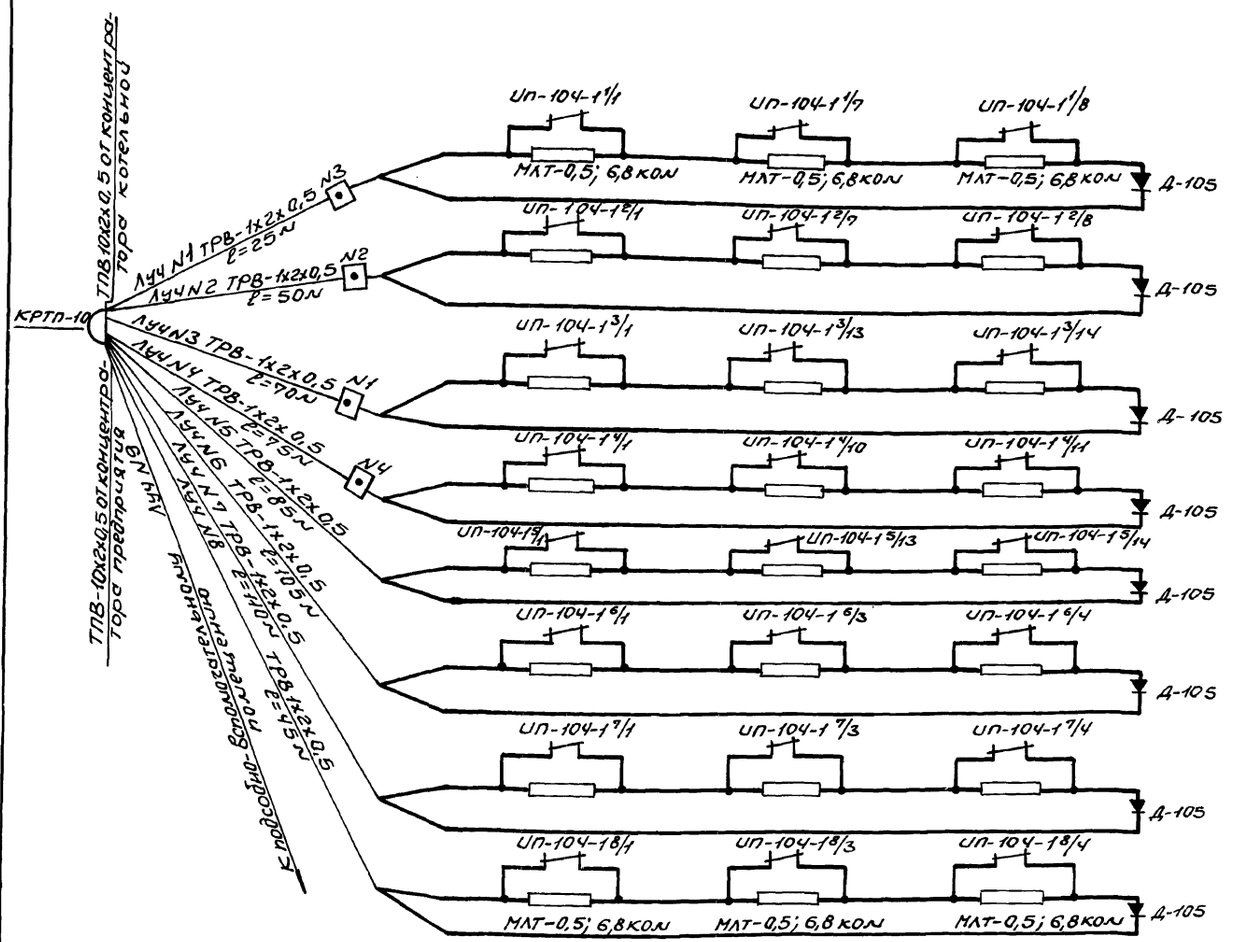


## Схема кабельных соединений „Топаз"

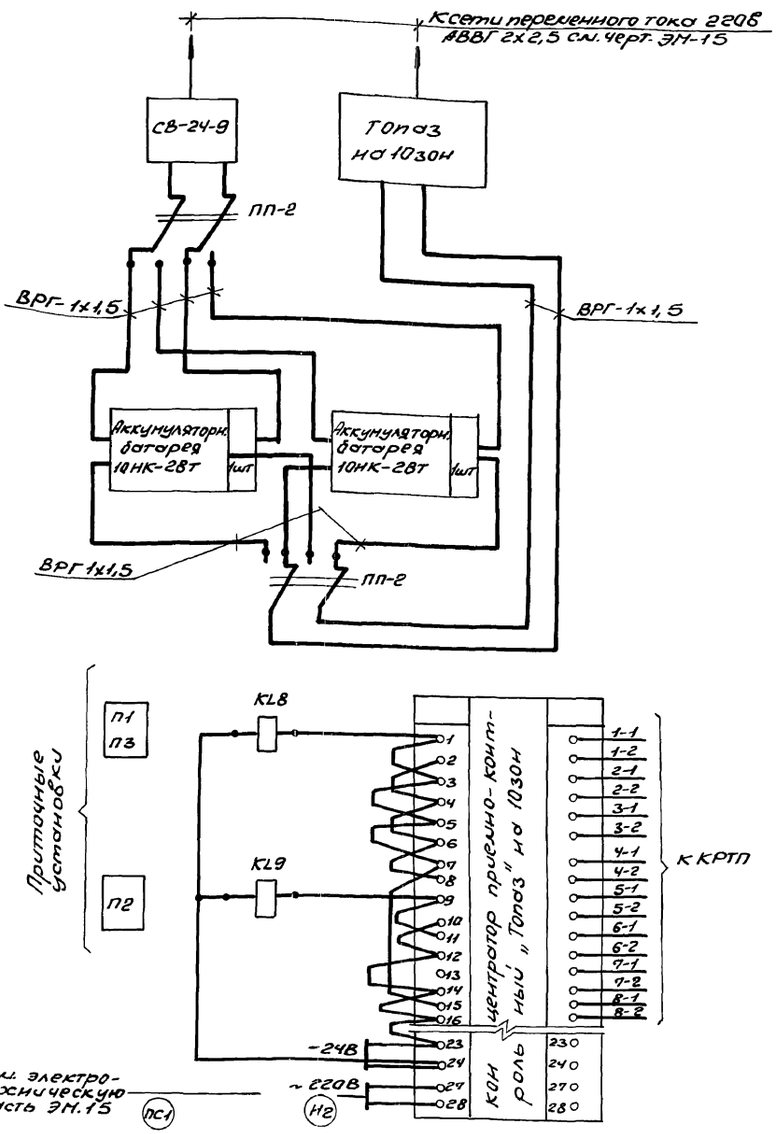


### Примечание

Реле KL8, KL9 см. электротехническую часть альбом 15 черт. ЭМ.Н6.ЭЧ л.3

| | | | |
|---|---|---|---|
| Нач.отд. | Евтушенко | 903-1-281.90 СС | |
| Н.контр. | Крастошевский | Котельная с 4 котлами Е-10-1,4 Р Золошлакоудаление пневматическое | |
| Гл.спец. | Крастошевский | | |
| Вед.инж. | Ворсуль | Главный корпус | Стадия: Р; Лист: 7; Листов: |
| Привязан: | | Схема включения извещателей в концентрат. Схема кабельных соединений | Харьковский Сантехпроект |
| Инв.№ | | | |

24566-09 76 Формат А2

Инв.№ подл. | Подп. и дата | Взам.инв.№

Альбом 4 часть 1

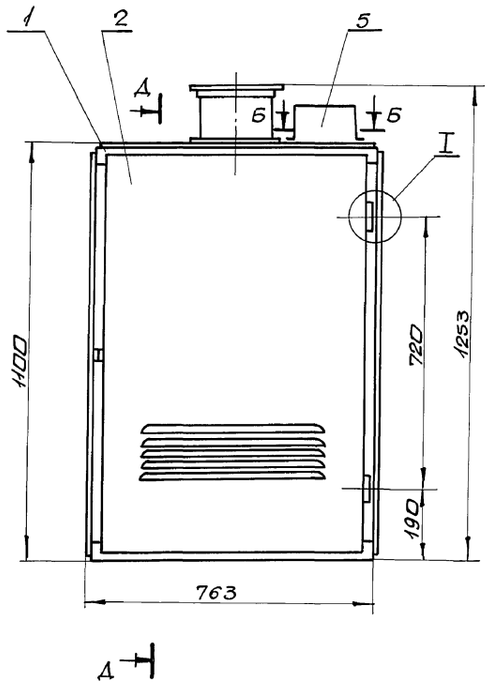


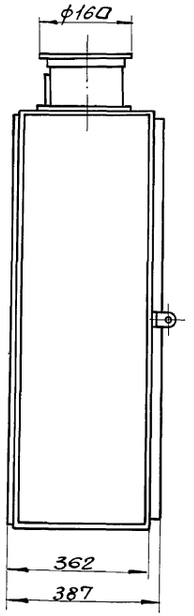


Д – Д

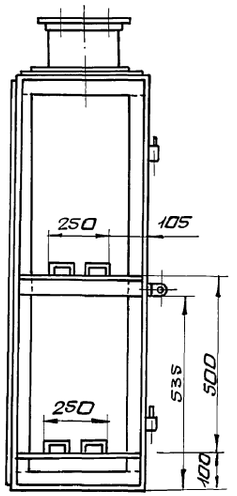


| Марка поз. | Обозначение | Наименование | Кол. | Масса ед. кг | Примечан. |
|---|---|---|---|---|---|
| 1 | | Каркас | 1 | | |
| 2 | | Дверь | 1 | | |
| 3 | | Шпилька контактная | 4 | 0,06 | Круг В12 ГОСТ 1415-75 / 45-8 ГОСТ 1051-73 |
| 4 | | Плата | 1 | 0,1 | Текстолит Л-4,8 ГОСТ 2910-ТН |
| 5 | | Кожух | 1 | 0,93 | Лист В1.6 ГОСТ 8903-74 / СТ3 ГОСТ 23-70 |
| 6 | ГОСТ 17473-72 | Винт | 8 | | |
| 7 | ГОСТ 5915-70 | Гайка М12.5.01 | 16 | | |
| 8 | ГОСТ 11371-78 | Шайба 4.01.01 | 8 | | |
| 9 | ГОСТ 11371-78 | Шайба 12.01.01 | 16 | | |

В – В
М 1:1

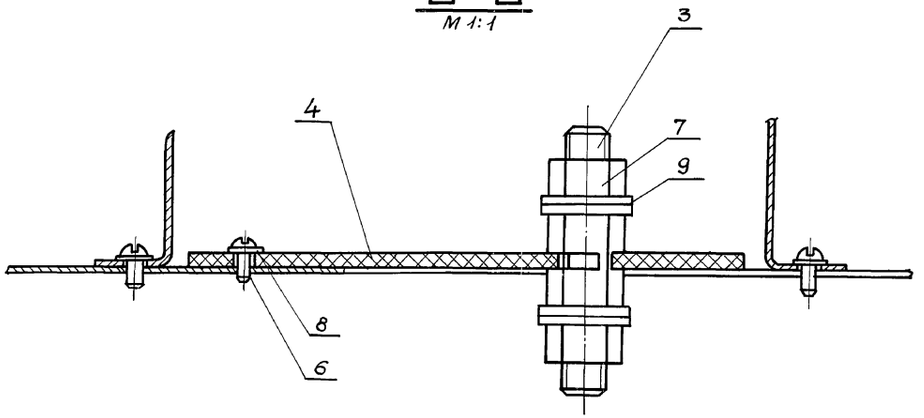


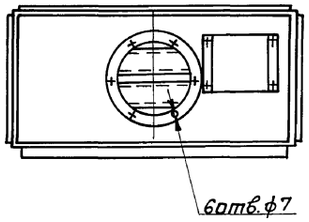


Б – Б
М1:2

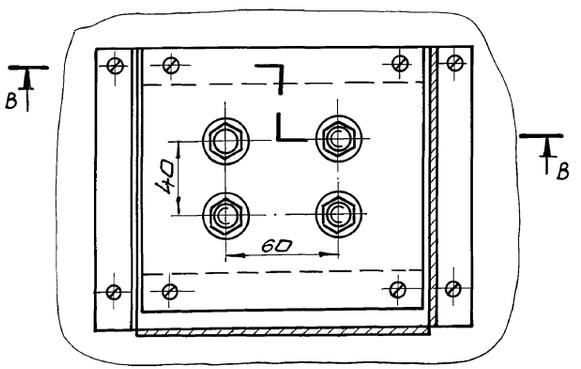


1. Размеры для справок.
2. Сварка газовая.
3. Места повреждения покрытия покрыть Эм.ХС-527 ТУ6-10-710-74, серый III П.

| | | | |
|---|---|---|---|
| Нач.отд. | Евтушенко | | |
| Н.контр. | Крастошевский | | |
| Гл.спец. | Крастошевский | | |
| Вед.инж. | Ворсуль | | |

Привязан:

Инв. №

**903-1-281.90 СС.Н**

Котельная с 4 котлами Е-10-1, 4Р. Золошлакоудаление пневматическое.

Главный корпус

| Стадия | Лист | Листов |
|---|---|---|
| Р | | |

Шкаф для аккумуляторных батарей. Общий вид.

Харьковский Сантехпроект

24566-09 (77)

формат А2

Инв.№ | Подп.и дата | Взам.инв.№

gost.e-ecolog.ru