ТИПОВОЙ ПРОЕКТ
291-8-23 с.88

ФИЗКУЛЬТУРНО-ОЗДОРОВИТЕЛЬНЫЙ КОМПЛЕКС В ЛЕГКИХ МЕТАЛЛИЧЕСКИХ КОНСТРУКЦИЯХ /ФОК-1/

АЛЬБОМ I
ЧАСТЬ I (стр. 1÷75)

АРХИТЕКТУРНО-СТРОИТЕЛЬНЫЕ И ТЕХНОЛОГИЧЕСКИЕ ЧЕРТЕЖИ

СФ ЦИТП 620062, г.Свердловск, ул. Чебышева, 4
Зак. 760 инв. 23226-01 тираж 250
Сдано в печать 12.01 1989 г. Цена 11-56

23226-01

gost.e-ecolog.ru

Привязан:

Инв. №

ТИПОВОЙ ПРОЕКТ

291-8-23 с.88

ФИЗКУЛЬТУРНО-ОЗДОРОВИТЕЛЬНЫЙ КОМПЛЕКС В ЛЕГКИХ МЕТАЛЛИЧЕСКИХ КОНСТРУКЦИЯХ /ФОК-I/

АЛЬБОМ I
ЧАСТЬ I

ПЕРЕЧЕНЬ АЛЬБОМОВ:

АЛЬБОМ	I	
ЧАСТЬ	I	АРХИТЕКТУРНО-СТРОИТЕЛЬНЫЕ И ТЕХНОЛОГИЧЕСКИЕ ЧЕРТЕЖИ
ЧАСТЬ	2	КОНСТРУКЦИЯ МЕТАЛЛИЧЕСКОЙ ВАННЫ
ЧАСТЬ	3	КОНСТРУКЦИЯ МОНОЛИТНОЙ ЖЕЛЕЗОБЕТОННОЙ ВАННЫ
АЛЬБОМ	II ч.1, 2	КОНСТРУКЦИИ МЕТАЛЛИЧЕСКИЕ
АЛЬБОМ	III	
ЧАСТЬ	I	ОТОПЛЕНИЕ И ВЕНТИЛЯЦИЯ. ВНУТРЕННИЕ ВОДОПРОВОД И КАНАЛИЗАЦИЯ. СВЯЗЬ И СИГНАЛИЗАЦИЯ. ПОЖАРНАЯ СИГНАЛИЗАЦИЯ
ЧАСТЬ	2	ЭЛЕКТРООБОРУДОВАНИЕ. АВТОМАТИЗАЦИЯ ОТОПИТЕЛЬНЫХ И ВЕНТИЛЯЦИОННЫХ СИСТЕМ
АЛЬБОМ	IV	СIРОИТЕЛЬНЫЕ ИЗДЕЛИЯ
АЛЬБОМ	V	СПЕЦИФИКАЦИИ ОБОРУДОВАНИЯ
АЛЬБОМ	VI	ВЕДОМОСТИ ПОТРЕБНОСТИ В МАТЕРИАЛАХ
АЛЬБОМ	VII	СМЕТЫ
АЛЬБОМ	VIII	ОСНОВНЫЕ ПОЛОЖЕНИЯ ПО ПРОИЗВОДСТВУ МОНТАЖНЫХ РАБОТ

23226-01

РАБОЧИЙ ПРОЕКТ УТВЕРЖДЕН ГОСГРАЖДАНСТРОЕМ
ПРИКАЗ № 351 ОТ 03.11 1987 ГОДА
ВВЕДЕН В ДЕЙСТВИЕ ИН-ТОМ СОЮЗСПОРТПРОЕКТ
ПРИКАЗОМ № 150 ОТ 14.06 1988 ГОДА

РАЗРАБОТАН ИНСТИТУТОМ „СОЮЗСПОРТПРОЕКТ"
ГЛАВНЫЙ АРХИТЕКТОР ИНСТИТУТА ГУНСТ И.А.
ГЛАВНЫЙ ИНЖЕНЕР ПРОЕКТА МАВРИН Д.А.

© СФ ЦИТП Госстрой СССР, 1988г.

Привязан:

Инв. №

Альбом III
Часть 1

Типовой проект

СОСТАВ АЛЬБОМА

Лист	Наименование	Примечание	Стр.
1	2	3	4
1	Общие данные (начало)		2
2	Общие данные (продолжение)		3
3	Общие данные (продолжение)		4
4	Общие данные (продолжение)		5
5	Общие данные (окончание)		6
	Комплект марки „АС"		
1	Схема генерального плана		7
	Блок „1"		
2	План на отм. 0.000		8
3	Экспликация полов. Ведомость отделки помещений		9
4	Фрагмент плана 1		10
5	Разрезы 1-1, 2-2		11
6	Декоративный элемент. Общий вид. Разрез.		12
7	Шаблоны позиций 3,4,5,7		13
8	План установки закладных деталей в полу с синтетическим покрытием		14
	Блок „2"		
9	План на отм. 0.000		15, 16
10	План на отм. 3.000		17
11	Экспликация полов. Ведомость отделки помещений		18
12	Фрагмент плана 1		19
13	Разрезы 3-3, 4-4		20
	Блок „3"		
14	План на отм. 0.000. Разрез 5-5		21
	Блоки „1, 2, 3"		
15	Фасады в осях „1б-8з-1з", „Дз-Аз-Аб-Дб", „1з-8б-1б", „Дб-Аб-Аз-Дз"		22
16	План расстановки мебели и оборудования на отм. 0.000, 3.000		23
17	Схема нагрузок		24
18	Блок 1. Схема расположения фундаментов		25
19	Блок 2. Схема расположения фундаментов		26
20	Блок 3. Схема расположения фундаментов и подпольных каналов		27
21	Блок 2. Схема расположения фундаментов (вариант)		28
22	Блок 1. Схема расположения подпольных каналов		29
23	Блок 2. Схема расположения подпольных каналов		30
24	Блок 1. Схема расположения закладных деталей		31
25	Блоки 2,3. Схема расположения закладных деталей		32
26	Конструкция фундаментов ФМ-1, ФМ-2, ФМ-3		33
27	Конструкция фундаментов ФМ-4, ФМ-5, ФМ-6, ФМ-6*		34
28	Конструкция фундаментов ФМ-7, ФМ-8, ФМ-9		35
29	Конструкция фундаментов ФМ-10, ФМ-11, ФМ-12, ФМ-13		36
30	Конструкция фундаментов ФМ-14, ФМ-15, ФМ-16, ФМ-16*		37
31	Конструкция фундаментов ФМ-17, ФМ-17*, ФМ-18, ФМ-18*, ФМ-19.		38
32	Конструкция фундаментов ФМ-20, ФМ-21, ФМ-21*, ФМ-22		39
33	Конструкция фундаментов ФМ-23, ФМ-24, ФМ-25, ФМ-26		40
34	Конструкция фундаментов ФМ-27, ФМ-28, ФМ-29, ФМ-30		41
35	Конструкция фундаментов ФМ-31, ФМ-32, ФМ-33		42
36	Конструкция фундаментов ФМ-34, ФМ-34*, ФМ-35		43
37	Конструкция фундаментов ФМ-36, ФМ-37		44
38	Узлы А, Б		45
39	Узлы В, Г		46
40	Конструкция отбойного щита для тенниса		47
41	Конструкция крепления зеркала		48
42	Конструкция крепления зеркала. Спецификация.		49
43	Крепление гимнастической стенки		50
44	Крепление баскетбольного щита		51
45	Крепление ограждающей и раздвижной сеток.		52
46	Крепление ограждающей и раздвижной сеток. Узлы.		53
47	Конструкция крепления трансформирующегося баскетбольного щита.		54
48	Узлы крепления конструкций 1,2,3,4		55
49	Конструкция крепления гимнастических канатов		56
50	Конструкция крепления инженерного оборудования		57
51	Конструкция крепления инженерного оборудования		58
52	Конструкция крепления инженерного оборудования		59
53	Блок 1. Схема расположения элементов вентблоков		60
54	Блок 2. Схема расположения элементов вентблоков		61
55	Вентблоки ВБ-1, ВБ-2		62
56	Вентблоки ВБ-3, ВБ-4, ВБ-5		63
57	Вентблок ВБ-6		64
58	Вентблоки ВБ-7, ВБ-8		65
	Комплект марки „ТХ"		
1	Общие данные (начало)		66
2	Общие данные (окончание)		67
3	Блок 1. Вариант I плана расстановки спортивного оборудования. Сечение 1-1.		68
4	Блок 1. Вариант II плана расстановки спортивного оборудования. Сечения 1-1, 2-2. Узел 1.		69
5	Блок 1. Вариант III плана расстановки спортивного оборудования. Сечение 1-1. Узел 1.		70
6	Блок 1. Вариант IV плана расстановки спортивного оборудования. Сечение 1-1, 2-2.		71
7	Блоки 1, 3. Разрезы 1-1, 2-2. План расстановки спортивного оборудования. Сечения 1-1, 2-2, 3-3. Узел 1.		72
8	Блок 2. План расстановки спортивного и медицинского оборудования на отм. 0.000		73
9	Блок 2. План расстановки спортивного и медицинского оборудования на отм. 3.000		74
	Комплект марки „ТХП"		
1	Блок 2. Буфет на 16 посадочных мест. Расстановка технологического оборудования. Монтажный план.		75
	Комплект марки „КМ"		
1	Общие данные		76
2	Техническая спецификация стали		77
3	Техническая спецификация стали		78
4	Конструкция КМ-1		79
5	КМ-1. Узлы 1, 2		80
6	КМ-1. Узлы 3,4,5		81
7	Конструкция МЛ-1, МЛВ-1, МР-1		82
8	Днище ванны МД1, МД-1л		83
9	Днище ванны МД-1п, МД-2		84
10	Днище ванны МД-2л, МД-2п		85
11	Днище ванны МД-2-1, МД-2-2		86
12	Борт ванны МБ-1, МБ-2		87
13	Борт ванны МБ-3, МБУ-1		88
14	Борт ванны МБУ-2		89
15	Ножная ванна. Конструкция КМ-2		90
	Комплект марки „КЖС"		
1	Общие данные (начало)		91
1	Общие данные (окончание)		92
2	Схема расположения элементов ванны (опалубка). Разрезы.		93
3	Схема расположения элементов ванны. Детали ванн.		94
4	Схема расположения сеток. Узлы армирования.		95
5	Спецификация ванны железобетонной. Ведомость расхода стали.		96
6	Схема расположения элементов сливных лотков. Узлы. Сечения.		97
7	Схема расположения элементов водоприемных решеток.		98

Инв. № подл. | Подпись и дата | Взам. инв. №

Привязан

Инв. №

ТП 291-8-23с.88

Физкультурно-оздоровительный комплекс в лесных металлических конструкциях (ФОК-1)

Нач. мас.	Цветков		Стадия	Лист	Листов
ГАП	Гунст		РП	1	5
ГИП	Маврин				
Исполнит.	Уткина		Общие данные (начало)	СОЮЗСПОРТ ПРОЕКТ г. Москва
Проверил	Пахомов			
Н. контр.	Афанасьев			

23226-01

Альбом I
Часть 1

Типовой проект

Перечень чертежей основного комплекта марки „АС"

Лист	Наименование	Примечание
1	2	3
1	Общие данные (начало)	
2	Общие данные (продолжение)	
3	Общие данные (продолжение)	
4	Общие данные (продолжение)	
5	Общие данные (окончание)	
	Комплект марки „АС"	
1	Схема генерального плана	
	Блок „1"	
2	План на отм. 0.000	
3	Экспликация полов. Ведомость отделки помещений	
4	Фрагмент плана 1	
5	Разрезы 1-1, 2-2	
6	Декоративный элемент. Общий вид. Разрез	
7	Шаблоны позиций 3,4,5,7	
8	План установки закладных деталей в полу с синтетическим покрытием	
	Блок „2"	
9	План на отм. 0.000	
10	План на отм. 3.000	
11	Экспликация полов. Ведомость отделки помещений	
12	Фрагмент плана 1	
13	Разрезы 3-3, 4-4	
	Блок „3"	
14	План на отм. 0.000. Разрез 5-5	
	Блоки „1, 2, 3"	
15	Фасады в осях „1с-Вз-1з", „Дз-Ав-Ас-Дс", „1з-Вс-1с", „Дс-Ас-Аз-Дз"	
16	План расстановки мебели и оборудования на отм. 0.000, 3.000	
17	Схема нагрузок	
18	Блок 1. Схема расположения фундаментов	
19	Блок 2. Схема расположения фундаментов	
20	Блок 3. Схема расположения фундаментов и подпольных каналов	
21	Блок 2. Схема расположения фундаментов (вариант)	

1	2	3
22	Блок 1. Схема расположения подпольных каналов	
23	Блок 2. Схема расположения подпольных каналов	
24	Блок 1. Схема расположения закладных деталей	
25	Блоки 2, 3. Схема расположения закладных деталей	
26	Конструкция фундаментов ФМ-1, ФМ-2, ФМ-3	
27	Конструкция фундаментов ФМ-4, ФМ-5, ФМ-6, ФМ-6*	
28	Конструкция фундаментов ФМ-7, ФМ-8, ФМ-9	
29	Конструкция фундаментов ФМ-10, ФМ-11, ФМ-12, ФМ-13	
30	Конструкция фундаментов ФМ-14, ФМ-15, ФМ-16, ФМ-16*	
31	Конструкция фундаментов ФМ-17, ФМ-17*, ФМ-18, ФМ-18*, -19	
32	Конструкция фундаментов ФМ-20, ФМ-21, ФМ-21*, ФМ-22	
33	Конструкция фундаментов ФМ-23, ФМ-24, ФМ-25, ФМ-26	
34	Конструкция фундаментов ФМ-27, ФМ-28, ФМ-29, ФМ-30	
35	Конструкция фундаментов ФМ-31, ФМ-32, ФМ-33	
36	Конструкция фундаментов ФМ-34, ФМ-34*, ФМ-35	
37	Конструкция фундаментов ФМ-36, ФМ-37	
38	Узлы А, Б	
39	Узлы В, Г	
40	Конструкция отбойного щита для тенниса	
41	Конструкция крепления зеркала	
42	Конструкция крепления зеркала. Спецификация	
43	Крепление гимнастической стенки	
44	Крепление баскетбольного щита	
45	Крепление ограждающей и раздвижной сеток	
46	Крепление ограждающей и раздвижной сеток. Узлы	
47	Конструкция крепления трансформирующегося баск. щита	
48	Узлы крепления конструкций 1, 2, 3, 4	
49	Конструкция крепления гимнастических канатов	
50	Конструкция крепления инженерного оборудования	
51	Конструкция крепления инженерного оборудования	
52	Конструкция крепления инженерного оборудования	
53	Блок 1. Схема расположения элементов вентблоков	
54	Блок 2. Схема расположения элементов вентблоков	
55	Вентблоки ВБ-1, ВБ-2	
56	Вентблоки ВБ-3, ВБ-4, ВБ-5	
57	Вентблок ВБ-6	
58	Вентблоки ВБ-7, ВБ-8	

Ведомость ссылочных и прилагаемых документов

Обозначение	Наименование	Примечание
	Ссылочные	
ГОСТ 6478-81	Сетки рулонные сварные	
ГОСТ 8509-72*	Сталь прокатная уголовая равнополоч.	
ГОСТ 8510-72*	Сталь прокатная уголовая неравнополоч.	
ГОСТ 24379.1-80	Болты анкерные	
ГОСТ 103-76*	Сталь полосовая	
ГОСТ 8240-72*	Швеллер	
ГОСТ 8239-72*	Балки двутавровые	
ГОСТ 2590-71*	Сталь круглая	
ГОСТ 8568-77*	Сталь листовая рифленая	
ГОСТ 19903-74	Сталь листовая горячекатанная	
ГОСТ 8486-86**	Дерево	
ГОСТ 7798-70*	Болт	
ГОСТ 5915-70	Гайка	
ГОСТ 11371-78*	Шайба	
ГОСТ 4028-63*	Гвозди	
ГОСТ 1144-80*	Шуруп	
ГОСТ 10632-77	ДСП	
ГОСТ 10704-76*	Труба	
ГОСТ 19903-74*	Сталь полосовая	
ГОСТ 2590-71*	Сталь круглая	
ГОСТ 18124-75	Асбестоцементный лист	
ТУ 34-5815-80	Самонарезающие болты	
ГОСТ 9467-75	Электроды	
ГОСТ 8278-83	Швеллер гнутый	
ОСТ 34-13-016-77	Болт	
ТУ-34-5831-71*	Профнастил	
ГОСТ 8645-68*	Трубы стальные прямоугольные	
	Прилагаемые	
СО	Спецификации оборудования	
ВМ	Ведомости потребности в материалах	

Привязка настоящего типового проекта выполнена в соответствии с действующими строительными нормами и правилами и предусматривает мероприятия обеспечивающие взрывную, взрывопожарную и пожарную безопасность при эксплуатации здания.

Главный инженер проекта

Типовой проект разработан в соответствии с действующими строительными нормами и правилами и предусматривает мероприятия обеспечивающие взрывную, взрывопожарную и пожарную безопасность при эксплуатации здания.

Главный инженер проекта Маврин

Инв.№подл.	Подпись и дата	Взам.инв.№	

Нач.маст.	Цветков		
ГАП	Гунст		
ГИП	Маврин		
Исполнил	Уткина		
Проверил	Пахомов		
Н.контр.	Афанасьев		

ТП 291-8-23с.88

Физкультурно-оздоровительный комплекс в легких металлических конструкциях (ФОК-1)

Стадия	Лист	Листов
РП	2	

Общие данные (продолжение)

СОЮЗСПОРТПРОЕКТ г. Москва

Альбом I
Часть 1

Типовой проект

Состав авторского коллектива

Часть проекта	Ф. И. О.	Должность	Степень участия	Подпись
1	2	3	4	5
Архитектурно-планировочная часть	„Союзспортпроект"			
	Коваль В.Ц.	Д-р ин-та	Рук.авт.кол.	
	Гунст И.А.	Гл.арх.ин-та	Рук.авт.кол.	
	Пахомов Е.П.	ГАП	Автор	
	Горбачев А.В.	ГАП	Автор	
	Уткина В.М.	Вед. арх.	Автор	
Конструктивная часть	Маврин Д.А.	ГИП	Автор	
	Петрова В.Н.	ГИП	Автор	
	Маргулия В.Г.	Рук.гр.инж.	Автор	
Спортивно-медицинская технология	Беленький Б.Л.	Нач.ОСТСКиЭ	Автор	
	Резников Н.Н.	Гл. спец.	Автор	
Отопление и вентиляция	Богомолец Э.М.	ГИП ОИО	Автор	
Водопровод и канализация	Карасев Л.М.	Гл.спец.ОИО	Автор	
Тепловые сети	Трушин Ю.М.	Нач. ОИО	Автор	
Электрооборудование	Паршин Н.А.	Гл.спец.ОИО	Автор	
Связь и сигнализация	Осетрова Н.К.	Гл.спец.ОИО	Автор	
Конструктивная часть	ЦНИИЛМК			
	Голустян Ю.Л.	Гл.инж.ин-та	Автор	
	Усанов А.Н.	Гл.констр.	Автор	
	Каренцвит Г.Я.	Гл.инж. пр.	Автор	
	Закутный Ю.П.	Зав. отд.	Автор	
	Алатов М.Д.	Гл.констр.пр.	Автор	
	Тарасова Н.Н.	Гл.констр.пр.	Автор	
	Макунина Н.М.	Зав. отд.	Автор	
	Кузьмин А.К.	Гл.констр.пр.	Автор	
	Хайцер А.А.	Зав. отд.	Автор	
	Новикова М.И.	Гл.констр.пр.	Автор	
	Мягких В.С.	Гл.констр.пр.	Автор	
	Кашкинов П.П.	Зав. отд.	Автор	

1	2	3	4	5
	Агалова Н.А.	Зав. сек.	Автор	
	Протопопова М.П.	Зав. сек.	Автор	
Электрооборудование	„Электропроект"			
	Бунич Я.М.	ГИП	Автор	
	Брянский И.А.	Нач.отд.ОСУ	Автор	
	Рыбченко В.Т.	Гл.спец.ОЭП-2	Автор	
	Андреева Л.Я.	Рук.гр.ОЭП-2	Автор	
	Исаева Т.П.	Рук.гр.ОЭП-2	Автор	
	Волкова О.Л.	Вед.инж.ОЭП-2	Автор	
	Поветкин В.А.	Вед.инж.ОЭП-2	Автор	
	Колычев А.И.	Гл.спец.ОСУ	Автор	
	Зайцева Л.Ю.	Рук.гр. ОСУ	Автор	
	Чупров В.Я	Рук.гр.ОСУ	Автор	
Отопление и вентиляция	„Проектпромвентиляция"			
	Петренко Б.И.	Гл.инж.пр.	Автор	
	Лагвинский И.И.	Гл. спец.	Автор	
	Терехов О.К.	Гл.спец.	Автор	
	Михайлова Н.П.	Рук. гр.	Автор	
Проект производства работ	„Главстальконструкция"			
	Белов Ю.В.	Нач. отд.	Автор	
	Николашин С.Я	ГИП	Автор	

Ведомость основных комплектов рабочих чертежей

Обозначение	Наименование	Примечан.
АС	Архитектурные решения	
КМ	Конструкции металлические	
КЖ	Конструкции железобетонные	
ТХ	Спортивная технология	
ТХП	Технология пищеблока	
ОВ	Отопление и вентиляция	
ВК	Водопровод и канализация	
ЭМ	Электрооборудование	
СС	Связь и сигнализация	
ОПС	Охранно-пожарная сигнализация	
ПП	Основные положения по производству работ	

Ведомость спецификаций

Лист	Наименование	Примечан.
16	Спецификация оборудования	
6	Спецификация на один декоративный элемент	
8	Спецификация закладных элементов	
18,19,20	Спецификация на монолитные ж.б. фундаменты	
21	Спецификация на монолитные ж.б. фундаменты для ж.б. ванны (вариант)	
20,22,23	Спецификация на монолитные подпольные каналы	
24,25	Спецификация на закладные детали	
26÷37	Спецификация монолитных ж.б. фундаментов	
42	Спецификация расхода материалов на конструкцию зеркала	
49	Спецификация расхода материалов на крепление гимнастических канатов	
43,44,47	Спецификация расхода материалов на баскетбольные щиты и гимнастические стенки	
45	Спецификация материалов на крепление ограждающей сетки	
50,51,52	Спецификация на крепление инженерного оборудования	
53,54	Спецификация на эл-ты вентблоков	
55÷58	Спецификация на вентблоки	

Привязан:

Инв.№

Инв.№подл. | Подпись и дата | Взам.инв.№

ТП 291-8-23с.88			
Физкультурно-оздоровительный комплекс в легких металлических конструкциях (ФОК-1)			
Гл.архит. Гунст		Стадия	Лист	Листов
Нач.мас. Цветков		РП	3	
ГАП Гунст				
ГИП Маврин				
Исполн. Андреева				
Провер. Панина	Общие данные (продолжение)	СОЮЗСПОРТПРОЕКТ г.Москва		
Н.контр. Горбачев				

Альбом I
Часть 1

Типовой проект

Общие указания

1. Общая часть

1.1 Типовой проект физкультурно-оздоровительного комплекса в лёгких металлических конструкциях (ФОК-1) разработан на основании задания на проектирование, утвержденного Госгражданстроем 20 января 1987г.

Комплекс предназначен для строительства во II и III климатических районах и I А, I В, I Д подрайонах с расчетной температурой воздуха -40°; -30°С нормальной зоной влажности и обычными геологическими условиями. Сейсмичность 8 и 7 баллов.

1.2 По типовому проекту принято:

- класс ответственности здания - III
- степень огнестойкости - III А
- по скоростным напорам ветра район - V
- скоростной напор ветра на высоте до 10м - 60 кг/м²
- по весу снегового напора район - IV
- вес снегового покрова на 1 м² горизонтальной поверхности земли - 150 кгс/см²

1.3 Физкультурно-оздоровительный комплекс предназначен для строительства в городах, посёлках городского типа, сельских населённых пунктах.

1.4 Единовременная расчётная пропускная способность 72 человека в смену.

1.5 Проект предусматривает комплектную поставку конструкций и оборудования полной заводской готовности.

2. Архитектурно-строительные решения.

2.1 Схема генерального плана.

На участке размещены:

- здание комплекса,
- набор спортивных плоскостных сооружений,
- малые формы и озеленение.

Игровые площадки, не имеющие стационарного оборудования и газонного покрытия, зимой заливаются водой и используются для массового катания на коньках.

Вокруг группы открытых плоскостных сооружений проходит „дорожка здоровья".

По периметру здания запроектирован круговой противопожарный объезд.

2.2 Архитектурно-планировочное решение.

Комплекс проектируется из трех блоков.

1. Блок с залом 36×18м.
2. Блок с ванной 25×11м.
3. Блок помещений обслуживания.

В блоке 1 на первом этаже (отм. 0.000) расположен спортивный зал, предназначенный для занятий групп ОФП, спортивными играми (бадминтон, баскетбол, волейбол, ручной мяч, теннис) художественной и ритмической гимнастикой. Высота в центре игровой площадки 8.60м.

Зал делится на части для занятий групп здоровья. Имеется помещение для тренажеров площадью 60м².

Расчетная пропускная способность зала 40 человек в смену.

Кроме этого, здесь располагаются рекреация, гардероб, раздевальные, санузлы, душевые, сауна, тренерские и технические службы.

В блоке 2 на первом этаже (отм. 0.000) расположены рекреация, регистратура, гардероб, зона с сушилками для волос, кабинет медсестры и лаборатория анализа воды, раздевальные, душевые, блок сауны с массажной, санузлы, технические службы, а также зона подготовительных занятий.

На антресольном этаже блока 2 (отм. 3.000) находится ванный зал с ванной для плавания 25×11м. и глубиной воды 1,4м, фотарий, тренёрская, инвентарная. Зона обходных дорожек используется для разминки. Пропускная способность ванны 32 человека в смену.

Блок 3 соединяет блок 1 и блок 2.

В нем располагается общий вестибюль с гардеробом для верхней одежды, санузлы, буфет, комнаты администрации и персонала, кабинет врача, касса, игровой зал.

Эвакуация занимающихся предусмотрена:

- из блока 1 через вестибюль блока 3 и дополнительные тамбура спортзала.
- из блока 2 из помещений первого этажа через вестибюль блока 1 и дополнительный тамбур.
- из помещений антресольного этажа по лестнице вниз в вестибюль и через наружную лестницу, примыкающую к блоку 2.

2.3 Наружная и внутренняя отделка здания.

Металлическая поверхность панелей ограждения выполняется из стальных оцинкованных листов, окрашенных на непрерывных линиях в заводских условиях

Типовой проект

Инв.№ подл. | Подпись и дата | Взам.инв.№

Привязан				ТП 291-8-23с.88	
				Физкультурно-оздоровительный комплекс в легких металлических конструкциях (ФОК-1)	
	Нач.мас	Цветков		Стадия: РП	Лист: 4	Листов:
	ГАП	Гунст				
	ГИП	Маврин				
	Исполн.	Панина				
	Проверил	Пахомов		Общие данные (продолжение)	СОЮЗСПОРТПРОЕКТ г. Москва	
Инв.№	Н.контр.	Афанасьев				

Альбом I
Часть 1

Типовой проект

профилированием. Цвет голубой и белый.

Каркас (стальные рамы, прогоны, стойки) заводского изготовления. Окраска белая или светлосерая.

Цоколь - офактуренный конструктивный бетон. Окна, витражи, входные двери - алюминиевые.

Кровля индустриальная с двумя стальными оцинкованными листами и утеплителем из минеральных плит. повышенной жесткости. Водоотлив с кровли наружный.

Перегородки сборные из асбоцементных листов по стальному каркасу. Листы окрашены с двух сторон в два слоя красителем Э-ВА-27 ГОСТ 19214-80. Класс покрытия - III, маслостойкий (20 мк). Цвет оранжевый или желтый.

Полы специального назначения имеют синтетическое покрытие „регупол" (ТУ62-01-00-7720-84)

- по бетонному основанию (тип I)
- по стальному листу (тип IA) (лестницы бассейна).

В местах общественного назначения - полы из покрытия типа линолеум резиновый, многослойный - релин (ГОСТ 16914-71).

Вариант - полы из деревянного бруса 60×60 м с масляной покраской (в зале).

На фасаде над главным входом устанавливается декоративная эмблема.

3. Конструктивная часть.

Несущие и ограждающие конструкции здания разработаны с применением высокоэффективных стальных профилей, широкополочных и сварных двутавров, гнутосварных профилей, оцинкованного и окрашенного профнастила, а также с применением эффективного минераловатного утеплителя и алюминиевых элементов.

Основные несущие конструкции каркаса здания - рамы из двутавров, установленные с шагом 6 м. Фахверк из гнутых и гнутосварных элементов. Рамы и фахверк объединены сваями и элементами покрытия в пространственный неизменяемый блок.

Стеновое ограждение решено в виде трехслойных каркасных панелей с обшивками из профлиста и минераловатным утеплителем толщиной 140 мм.

Кровельное покрытие с уклоном 10% предусмотрено полистовой сборки трёхслойное с обшивками из профлиста и утеплителем толщиной 160 и 200 мм из минераловатных плит.

Ванна для плавания металлическая на ж/б опорах.

Как вариант предусматривается монолитная ж/б ванна на скользящих ж/б опорах.

Фундаменты под несущие здания запроектированы монолитными ж/б отдельно стоящими (марка бетона В15), объединенными между собой по всему периметру ж.б. балками.

Под всеми фундаментами устраивается подбетонка из бетона марки В 7.5 толщиной 100 мм.

Подпольные каналы выполняются из монолитного бетона марки В15.

4. Инженерное оборудование.

4.1 Приточно-вытяжная вентиляция - с механическим и естественным побуждением.

Центральное отопление от внешних источников.

Предусмотрена возможность подключения оконных бытовых кондиционеров 5К-1500.

4.2 Водоснабжение хозяйственно-питьевого, противопожарного и технологического назначения - от внешних водопроводных сетей. Необходимый напор на вводе 25,0 м.

Канализация хозяйственно-фекальная и производственная - в наружные сети или к автономным очистным сооружениям, разработанным ЦНИИЭП инженерного оборудования.

Водоподготовка осуществляется компактной блочной, установкой заводского изготовления (тип МК-Ф-3).

4.3 Электроснабжение - от внешних источников (подстанций) напряжением 380/220 в с глухозаземленной нейтралью трансформатора.

Проектируется автоматизация средств отопления и вентиляции.

4.4 Средства связи и информации - телефонизация, радиофикация, охранная и пожарная сигнализация.

4.5 Устройство специальной системы молниезащиты не требуется.

				ТП 291-8-23с.88			
				Физкультурно-оздоровительный комплекс в легких металлических конструкциях (ФОК-1)			
Привязан		Нач.мас	Цветков		Стадия	Лист	Листов
		ГАП	Гунст		РП	5	
		ГИП	Маврин				
		Исполнит	Панина	Общие данные (окончание)	СОЮЗСПОРТПРОЕКТ г. Москва		
		Проверил	Пахомов				
Инв.№		Н.контр	Афанасьев				

Инв.№ подл. | Подпись и дата | Взам.инв.№

23226-01

Альбом I
Часть 1

Типовой проект

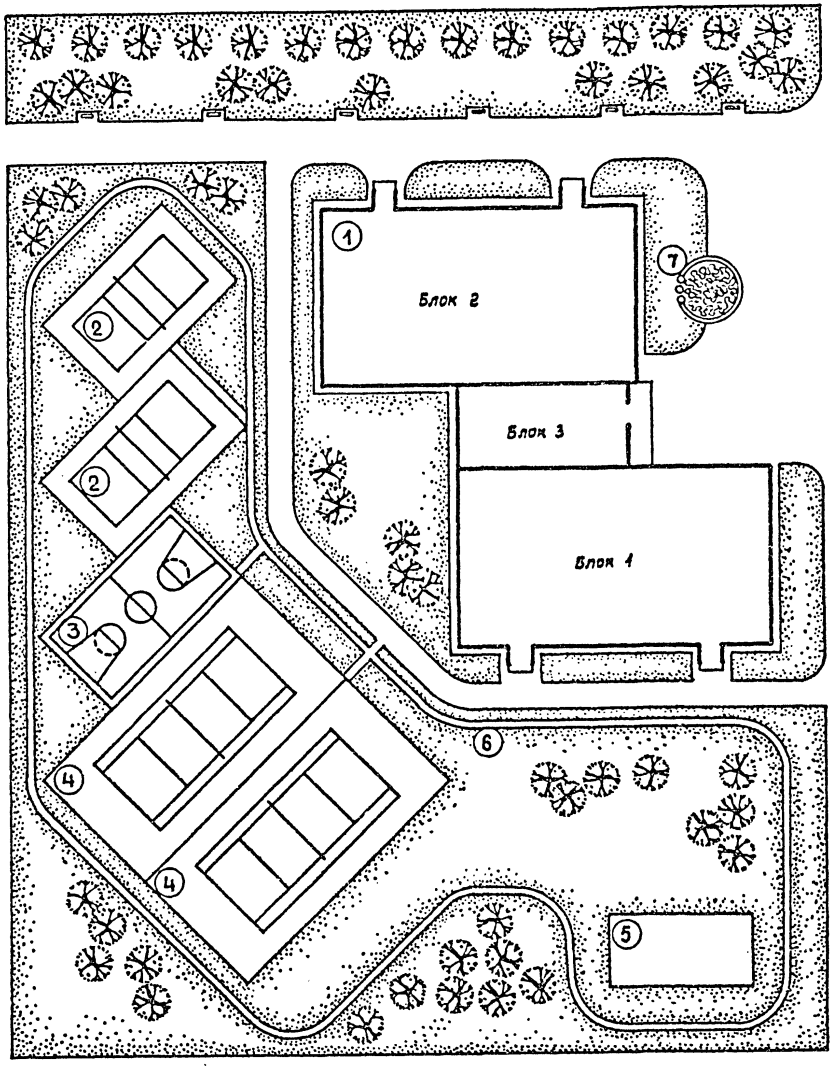

Экспликация зданий и сооружений

№№ по генплану	Наименование	Площадь застройки м²	Примечание
1	Здание физкультурно-оздоровительного комплекса	2370	
2	Площадка для волейбола	360	
3	Площадка для баскетбола	612	
4	Площадка для тенниса	1296	
5	Площадка для тренажеров 20х10	200	
6	Трасса „дорожки здоровья"	100	
7	Флагштоки, цветочница		

Технико-экономические показатели

Наименование показателей	Един. измер.	По проекту	По привязке
Площадь застройки	м²	2427,1	
Строительный объем	м³	20468,8	
Кол-во расчетных единиц	м²	2839,9	
Полезная площадь	м²	2839,8	
Рабочая площадь	м²	2284,7	
$K_1 = \frac{\text{Рабочая площадь}}{\text{Полезная площадь}}$		0,8	
$K_2 = \frac{\text{Строительный объем}}{\text{Рабочая площадь}}$		8,96	
Строительный объем на расчетную единицу	м³	7,21	
Рабочая площадь на расчетную единицу	м²	0,8	
Полезная площадь на расчетную единицу	м²	1,0	
Сметная стоимость строительства	тыс. руб.	405,91	
В т.ч. строительно-монтажных работ	"	622,330	
В т.ч. оборудования	"	69,78	
Хоз. питьевой водопровод	м³/сут.	112,0	
Бытовая канализация	м³/час.	11,0	
Теплоснабжение	квт. / ккал/час	1042,9 / 897400	
Потребляемая мощность	квт.	118,7	

				ТП 291-8-23с.88		АС	
Гл.архит.	Гунст		Физкультурно-оздоровительный комплекс в легких металлических конструкциях. ФОК-1				
Нач.мас	Цветков						
ГАП	Гунст		Блоки 1,2,3		Стадия	Лист	Листов
ГИП	Мафрин				РП	1	58
Инж.	Панина						
Испол.	Панина		Схема генерального плана		СОЮЗСПОРТПРОЕКТ г. Москва		
Провер	Пахомов						
Н.контр	Горбачев						

Привязан:

Инв. №

Инв.№ подл. | Подпись и дата | Взам.инв.№

23226-01

Альбом I
Часть 1

Типовой проект

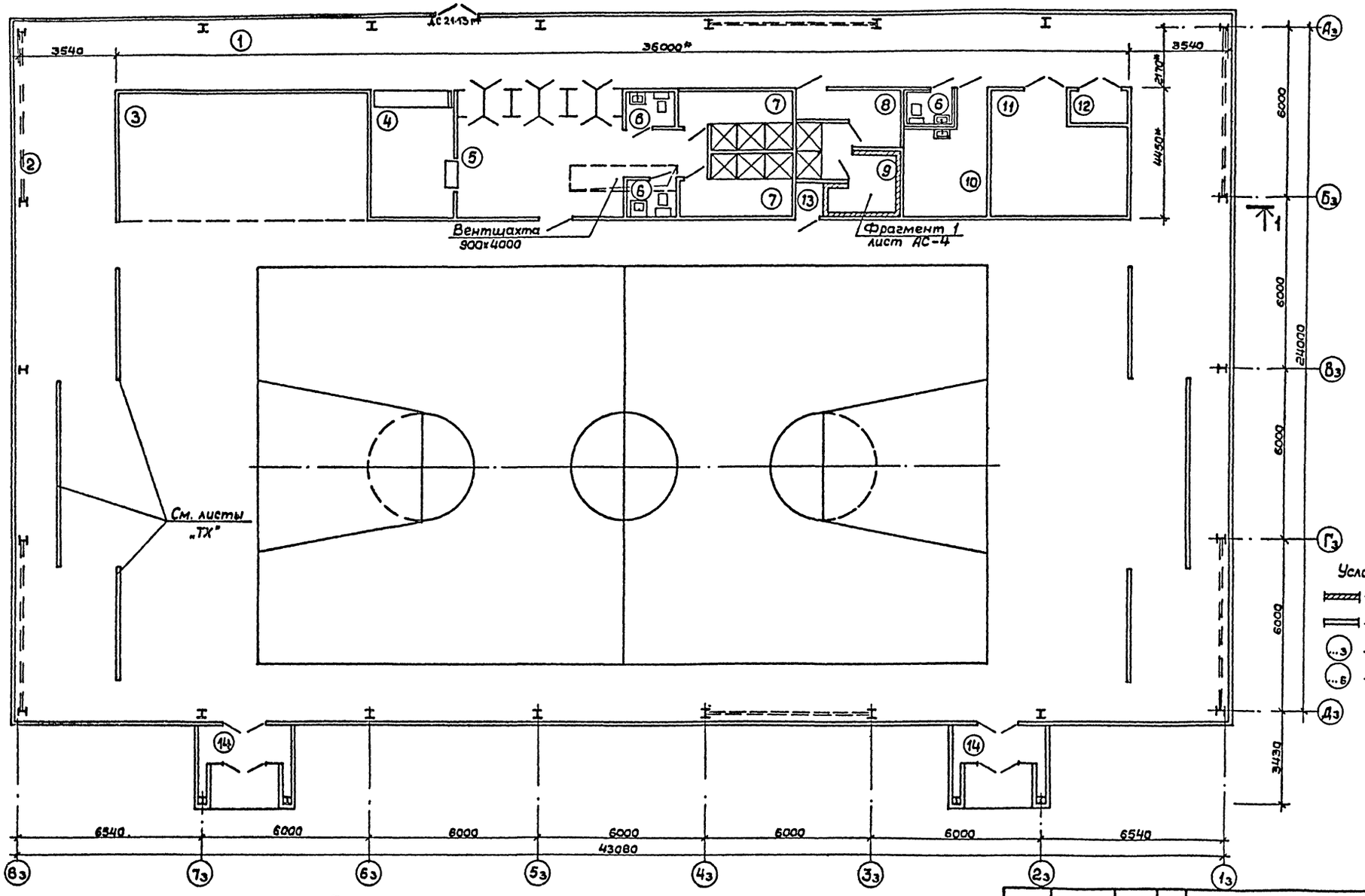

Условные обозначения:

- кирпичные перегородки
- асбоцементные перегородки
- ...3 – ось зала /Блок 1/
- ...6 – ось бассейна /Блок 2/

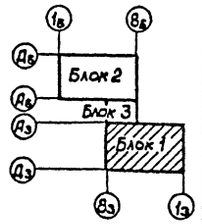

Примечания:

1. Несущий каркас см. альбом II-конструкции металлические.
2. Монтажный план перегородок см. альбом II-конструкции металлические.
3.* Габаритные размеры даны в осях стоек перегородок.
4. Экспликацию и отделку помещений см. лист АС-3.
5. Данный лист см. совместно с листами АС-5, 9, 10, 13, 14

Нач.маст.	Цветков		
ГАП	Гунст		
ГИП	Маврин		
Исполн.	Проворова		
Провер	Пахомов		
Н.контр.	Горбачев		

Привязан:

Инв. №

ТП 291-8-23с.88 АС

Физкультурно-оздоровительный комплекс в легких металлических конструкциях /ФОК-1/

Блок 1

Стадия	Лист	Листов
РП	2	

План на отм. 0,000

СОЮЗСПОРТПРОЕКТ г. Москва

Согласовано:

ЦНИИ ЛМК ГИП	Корнеевич	
Эл.проект ГИП	Бунин	
ОВ	Богомолов	
ВК	Карасев	
Технолог	Беленький	

Инв. № подл. | Подпись и дата | Взам. инв. №

23226-01

Альбом I
Часть

Типовой проект

Экспликация полов

Наименование или номер помещения	Тип пола	Схема пола или номер узла по серии	Элементы пола и их толщина	Площадь пола м²
Блок 1 1, 2, 3, 4, 5, 6, 7, 8, 10, 11, 12, 13, 14	I	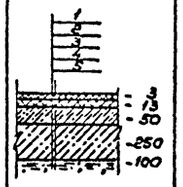	Регупол с верхним слоем. 1. Наливной монолитный полиуретановый состав (компонент А-Вп марки „В" для компаунда „Вилад-Вп" ТУ-6-05-1759-81. Полиизоцианат „ПИЦ" марки Д ТУ6-03-375-75). 2. Покрытие синтетическое - „регупол" ТУ-62-01-00-7720-84. Клей „Вилад-17" ТУ6-05-1979-84. 3. Стяжка из мелкозернистого бетона марки 200. 4. Бетон марки 150. 5. Щебень фракции 25-30 мм втрамбованный в грунт.	1056.0
Блок 3 1, 2, 3, 4, 5, 6, 7, 8				252.0
Блок 1 2	II	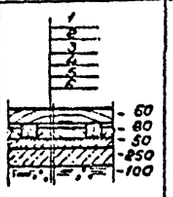	1. Деревянное покрытие - брус 60×60. 2. Лага - брус 80×100. Брус 70×100 - связи между лагами в шахматном порядке 3. Прокладка из толя. 4. Стяжка из мелкозернистого бетона марки 200. 5. Бетон марки 150. 6. Щебень фракции 25-30 мм втрамбованный в грунт.	750,0
Блок 1 1, 3, 4, 6, 9, 11, 12, 13, 14	III	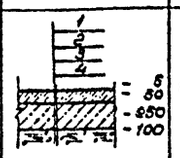	1. Линолеум резиновый многослойный - релин ГОСТ 16914-71. Клей - бустилат. 2. Стяжка из мелкозернистого бетона марки 200 3. Бетон марки 150. 4. Щебень фракции 25-30 мм втрамбованный в грунт.	284,9
Блок 3 1, 2, 3, 4, 5, 6, 7, 8				219.0
Вариант I 9	IV	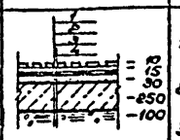	1. Керамическая плитка на цементно-песчаном растворе марки 150 2. Гидроизоляция из 3 слоев рубероида на битумной мастике. 3. Стяжка из мелкозернистого бетона марки 200. 4. Бетон марки 150. 5. Щебень фракции 25-30 мм втрамбованный в грунт	6.0
Вариант II 6, 8, 9, 10				46.0
Блок 3 5, 6				6.0

Ведомость отделки помещений

Номер по плану	Наименование	Площадь м²	Потолок или покрытие: Площадь м²	Потолок или покрытие: Вид отделки	Стены или перегородки: Площадь м²	Стены или перегородки: Вид отделки	Рамы и ригели: Площадь м²	Рамы и ригели: Вид отделки	Полы: Вариант I: Площадь м²	Полы: Вариант I: Тип пола	Полы: Вариант II: Площадь м²	Полы: Вариант II: Тип пола	Примечания
	Блок 1												
1	Рекреация	143.0	—						143.0	I	143.0	III	
2	Спортзал	749.5	—						749.5	I	749.5	II	
3	Зона тренажеров	39.6			66.8	Эмаль 3-8А-27 ГОСТ 19214-80			39.6	I	39.6	III	
4	Гардероб	13.5			31.9	"			13.5	I	13.5	III	
5	Раздевальная	27.6			117.6	"			27.6	I	27.6	III	
6	Сан узел	3×3	3×3	Эмаль ПФ115 белая	19×3	"			3×3	I	3×3	IV	
7	Душевая	9.2×2			55.9	"			9.2×2	I	9.2×2	III	
8	Раздевальная с душевой	12.6			45.4	"			12.6	I	12.6	IV	
9	Сауна	5.8			—	Кирпич с расшивкой швов			5.8	IV	5.8	IV	
10	Тренерская	10.8			38.4	Эмаль 9-8А-27 ГОСТ 19214-80			10.8	I	10.8	III	
11	Венткамера	20.6	20.6		64.2	"			20.6	I	20.6	II	
12	Электрощитовая	2.4			20.2	"			2.4	I	2.4	III	
13	Аппаратная	1.2			18.4	"			1.2	I	1.2	II	
14	Тамбур	3.9×2		Алюминий анодирован.		"			3.9×2	I	3.9×2	III	
	Здание - модуль В ЛМК		1550	Эмаль ПФ115	1775	Эмаль ПФ115	2700	Эмаль ПФ115 белая					
	Блок 3												
1	Вестибюль	119.9		Эмаль ПФ115 белая	69.0	Эмаль ПФ115 белая			119.9	I	119.9	III	
2	Гардероб	24		"	42	Эмаль 9-8А-27 ГОСТ 19214-80			24	I	24	III	
3	Помещение персонала	3		"	27.3	"			3	I	3	III	
4	Администратор	9		"	31.5	Эмаль 9-8А-27 ГОСТ 19214-80			9	I	9	III	
5	Сан. узел	3		"	22.1	"			3	I	3	IV	
6	Помещение уборочного инвентаря	3		"	19.9	"			3	I	3	IV	
7	Зал настольного тенниса	63.1		"		"			63.1	I	63.1	III	
8	Касса												
	Здание - модуль В ЛМК		250.3	Эмаль ПФ115	88.0	Эмаль ПФ115	250	Эмаль ПФ115					

Примечание.

Данный лист см. с листами АС-2,14.

			ТП 291-8-23с.88 АС
			Физкультурно-оздоровительный комплекс в легких металлических конструкциях (ФОК-1)
Привязан	Нач.тех.	Цветков	Блоки 1, 3 — Стадия: РП; Лист: 3; Листов:
	ГАП	Гунст	
	ГИП	Маврин	
	Исполн.	Проворова	Экспликация полов. Ведомость отделки помещений. — СОЮЗСПОРТПРОЕКТ г. Москва
	Проверил	Пахомов	
Инв.№	Н.контр.	Горбачев	

Инв.№ подл. | Подпись и дата | Взам.инв.№

23226-01

Альбом I
Часть

Типовой проект

План камеры

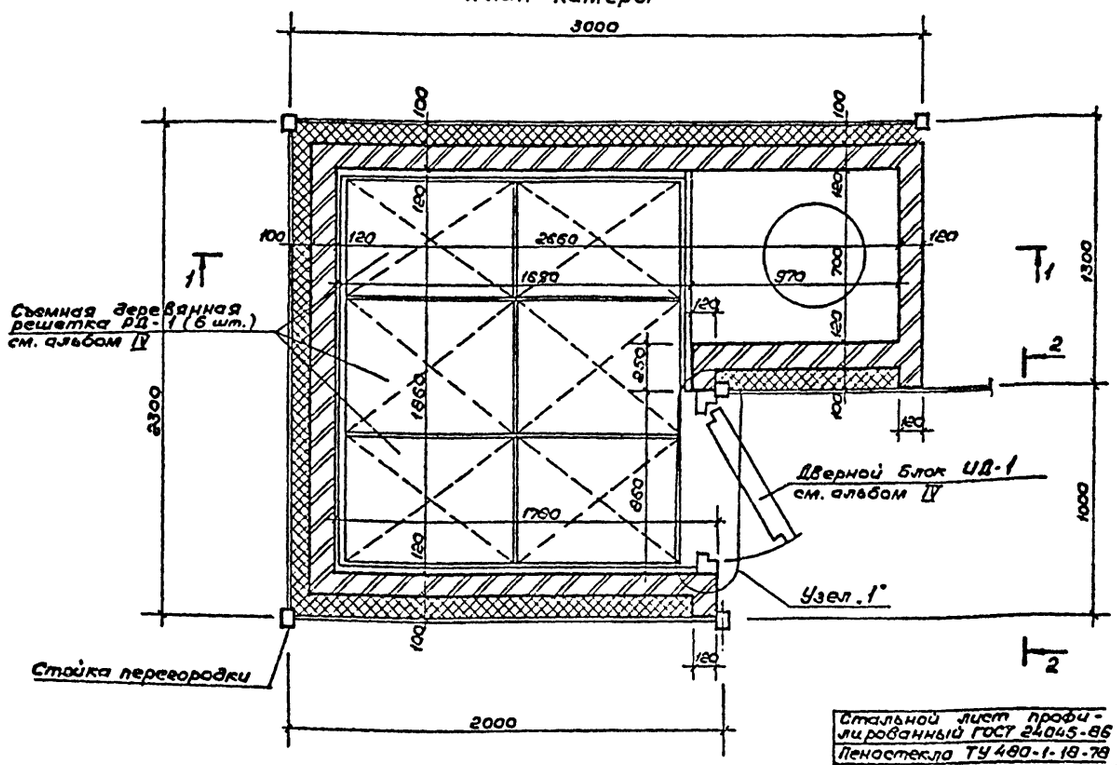

Узел 1°

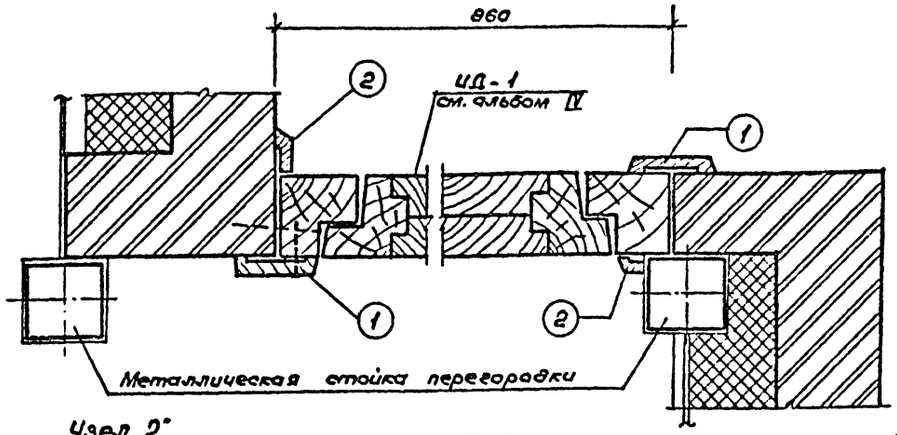

Узел 2°

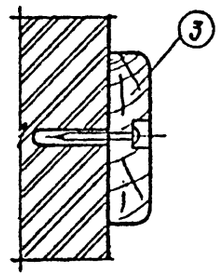

Стальной лист профилированный ГОСТ 24045-86
Пеностекло ТУ 480-1-18-78
Алюминиевая фольга ГОСТ 618-73*
Стальной профилированный лист ГОСТ 24045-86

1-1

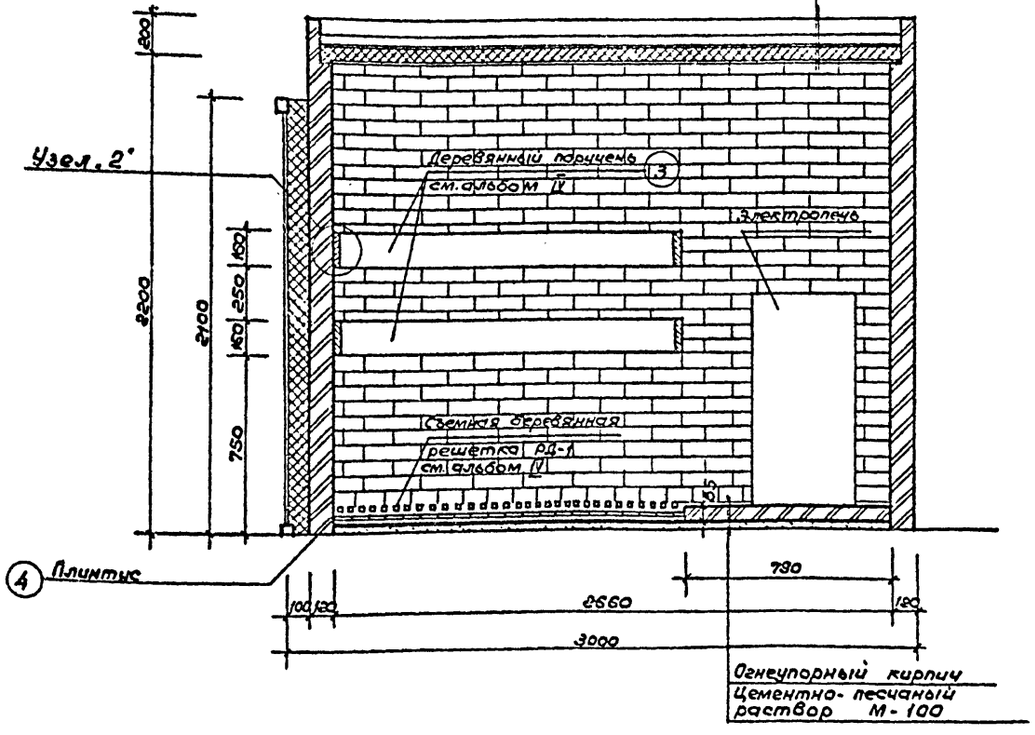

2-2

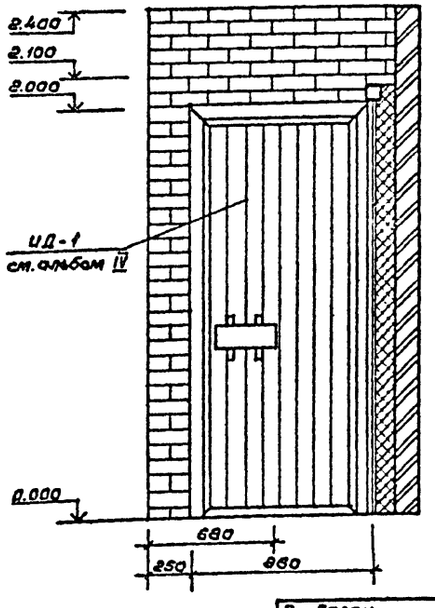

Таблица расхода материалов на сауну

Марка поз.	Обозначение	Наименование	Кол.	Масса ед.	Примечание
ИД-1	Альбом IV АС.И.01.00.00	ИД-1	1	0.196 м³	
РД-1	Альбом IV АС.И.02.00.00	РД-1	6	0.01 м³	
3	Альбом IV АС.И.03.00.00	Поручень 30×160 h ГОСТ 2695-83	2	8.5 п.м	
	Материалы				
4	ГОСТ 8486-66; ГОСТ 24454-80Е	Плинтус 40×100 h	—	0.032 м³	
1	ГОСТ 2695-83	Наличник 20×80 h	3	4.9 п.м.	
2	ГОСТ 2695-83	Наличник 20×40 h	3	2.4 п.м.	
	ГОСТ 8691-71	Кирпич огнеупорный шамотный (толс. шт.)	10.2	—	
	ТУ 480-1-18-78	Пеностекло γ 150 кг/м³	—	2.75 т	
	ГОСТ 24045-86	Профиль стальной оцинкованный Н60-788-0.8	2	152 кг	
	ГОСТ 10354-82	Пленка полиэтиленовая δ=1 мм	—	4.5 м²	
	ГОСТ 618-73*	фольга алюминиевая δ=1мм	—	5.5 м²	
	ГОСТ 287-68*	Войлок δ=50 мм	—	2.0 м²	
	ГОСТ 7785-81	Болты 8×130	—	0.5 кг	
	ГОСТ 4028-63	Гвозди К2.5×50	—	3.0 кг	
	ГОСТ 1145-70	Шурупы 6×100 А5×30	—	1.0 кг	
	ГОСТ 5088-78	Петли накладные ПН2-150	3	—	

Примечания

1. Стены выполняются из огнеупорного кирпича на огнеупорной глине с шамотом с расшивкой швов.
2. Плиты пеностекла укладывать одновременно с кладкой стен.

Согласовано:
Гл.инж.
Технолог

Инв.№ подл. | Подпись и дата | Взам. инв.№

Привязан

Инв.№

Нач.мос	Цветков	
ГАП	Гунст	
ГИП	Моврин	
Исполн.	Андреева	
Проверил	Горбачев	
Н.контр.	Афанасьев	

ТП 291-8-23с.88 АС

Физкультурно-оздоровительный комплекс в деревянных металлических конструкциях (ФОК-1)

Блок 1

Стадия	Лист	Листов
РП	4	

Фрагмент плана № 1

СОЮЗСПОРТПРОЕКТ г. Москва

23226-01

Альбом I
Часть 1

Типовой проект

Разрез 1-1

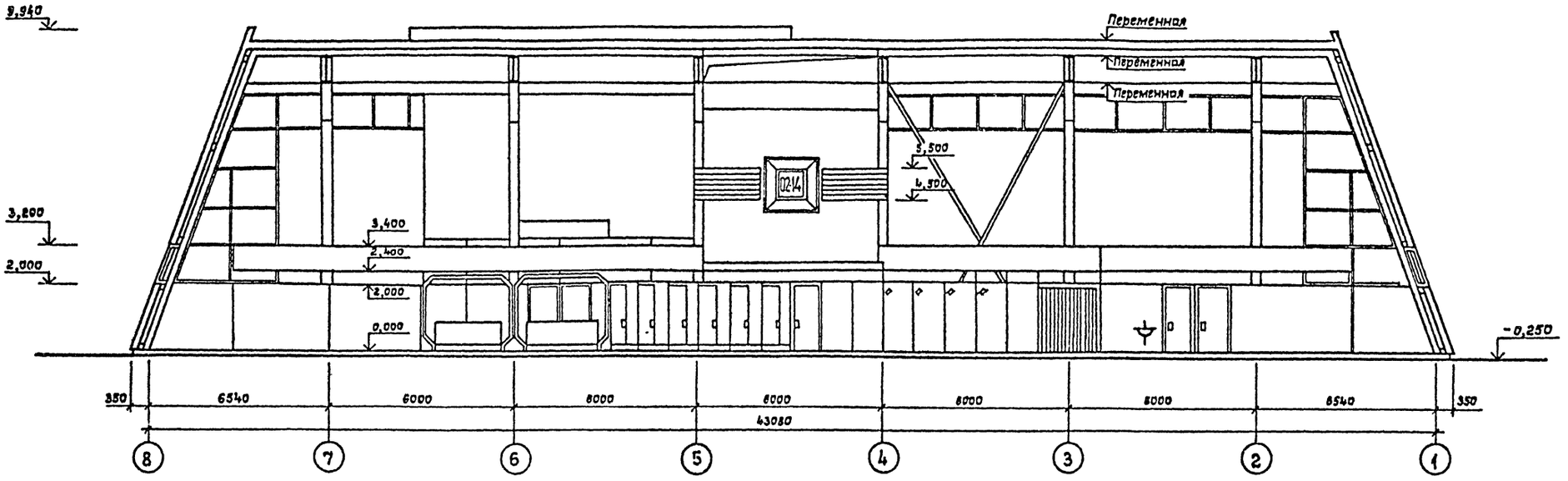

Разрез 2-2

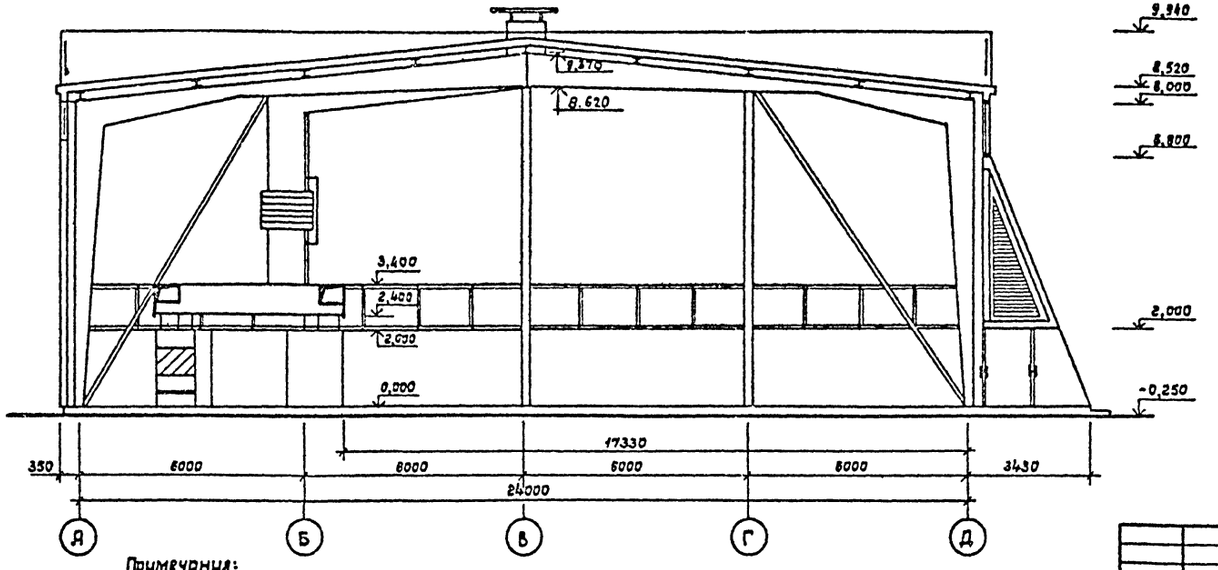

Условные обозначения:

- (1/3) — ось зала 36×18м (блок 1)
- (1/5) — ось бассейна 25×11м (блок 2)

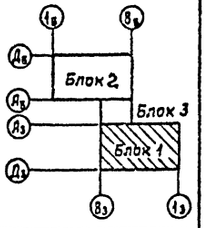

Примечания:

1. Ограждающие конструкции см. альбом II конструкции металлические.
2. Несущий каркас см. альбом II конструкции металлические.
3. Данный лист см. совместно с листом АС-2.

Согласовано					
Инв.№ подл.	Подпись и дата	Взам. инв.№	Цех.инж. гип	Корнеидат	
			Электротехнолог	Технолог	
			ГИП	ВК	
				ОВ	

Привязан					
Инв.№					
Нач.маст.	Цветков				
Г.А.П.	Гунст				
ГИП	Маврин				
Исполн.	Горбачев				
Провер.	Пахомов				
Н.контр.	Афанасьев				

ТП 291-8-23с.88 АС

Физкультурно-оздоровительный комплекс в легких металлических конструкциях (ФОК-1)

Блок „1"

Разрезы 1-1; 2-2

Стадия	Лист	Листов
РП	5	

СОЮЗСПОРТПРОЕКТ
г. Москва

Альбом I
Чертеж 1

Типовой проект

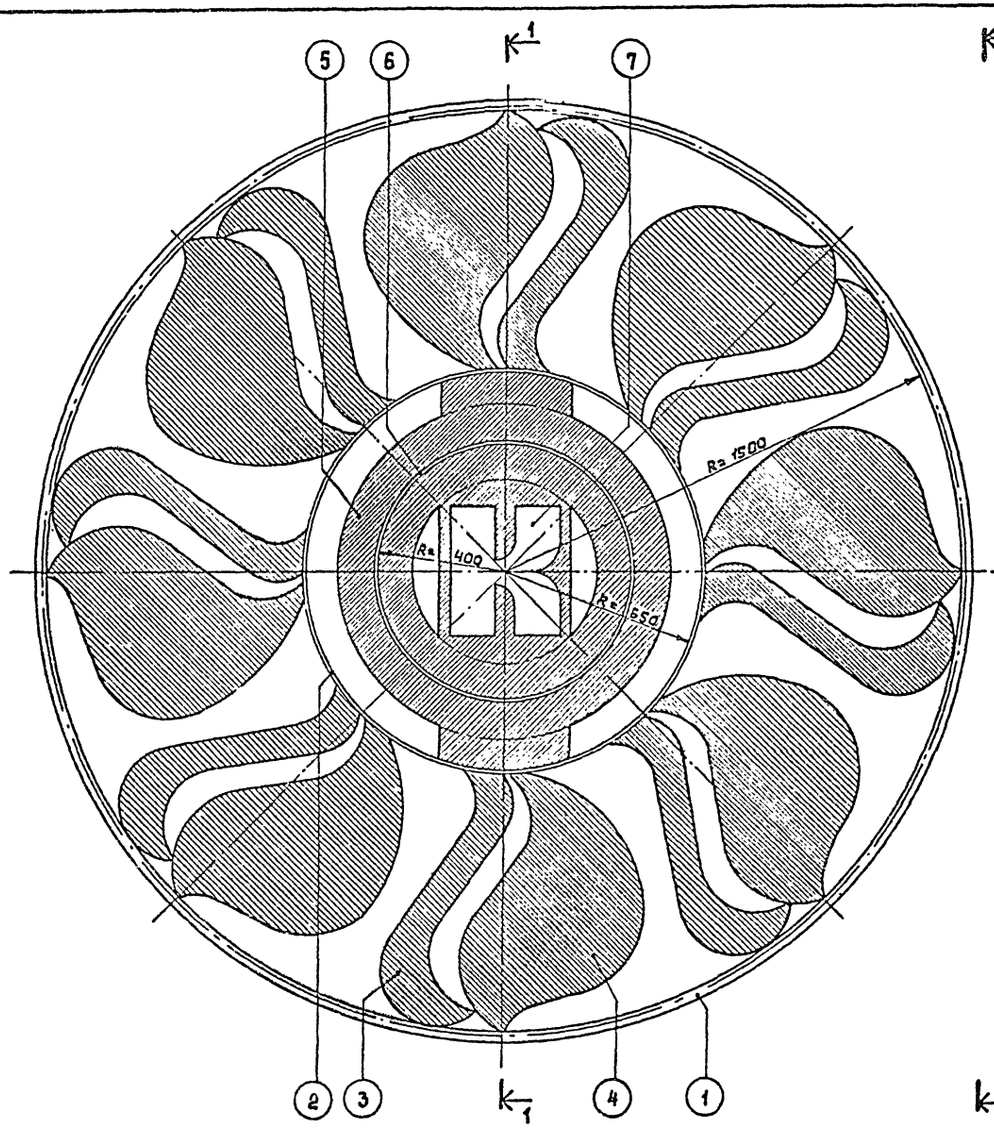

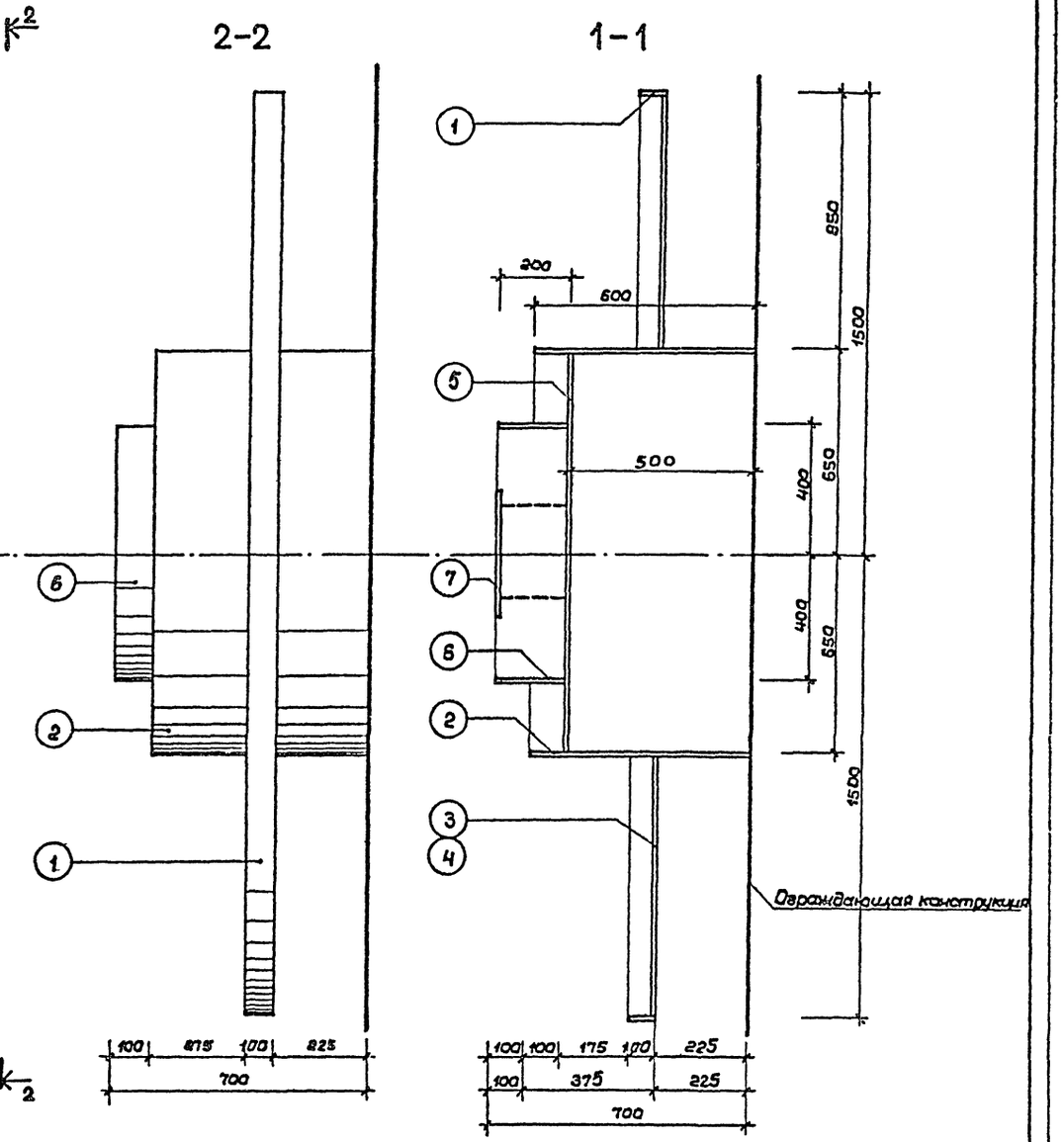

Спецификация
на один декоративный элемент

№ позиции	1	2	3	4	5	6	7
Кол-во шт.	1	1	8	8	1	1	1
Масса поз. кг.	103,6	122,5	25,1	45,5	147,6	4,7	14,1
Масса эл-та кг.	499,2 кг						

Примечания:

1. Шаблоны позиций 3,4,5,7 смотри лист АС-7.
2. Эмблема выполняется из стали толщ. 2 мм.
3. После монтажа эмблему окрасить за 2 раза.

Привязан:

Инв. №

Гл.арх.ин.	Гунст	
Нач.мас	Цветков	
ГАП	Гунст	
ГИП	Маврин	
Исполн.	Горбачев	
Провер.	Пахомов	
Н.контр.	Афанасьев	

ТП 291-8-23с.88 АС

Физкультурно-оздоровительный комплекс в легких металлических конструкциях ФОК-1

Блок 1

Стадия	Лист	Листов
РП	6	

Декоративный элемент. Общий вид. Разрез

СОЮЗСПОРТПРОЕКТ г. Москва

Инв. № подл. | Подпись и дата | Взам. инв. №

23226-01

Альбом I
Часть 1

Типовой проект

Позиция 3

Позиция 4

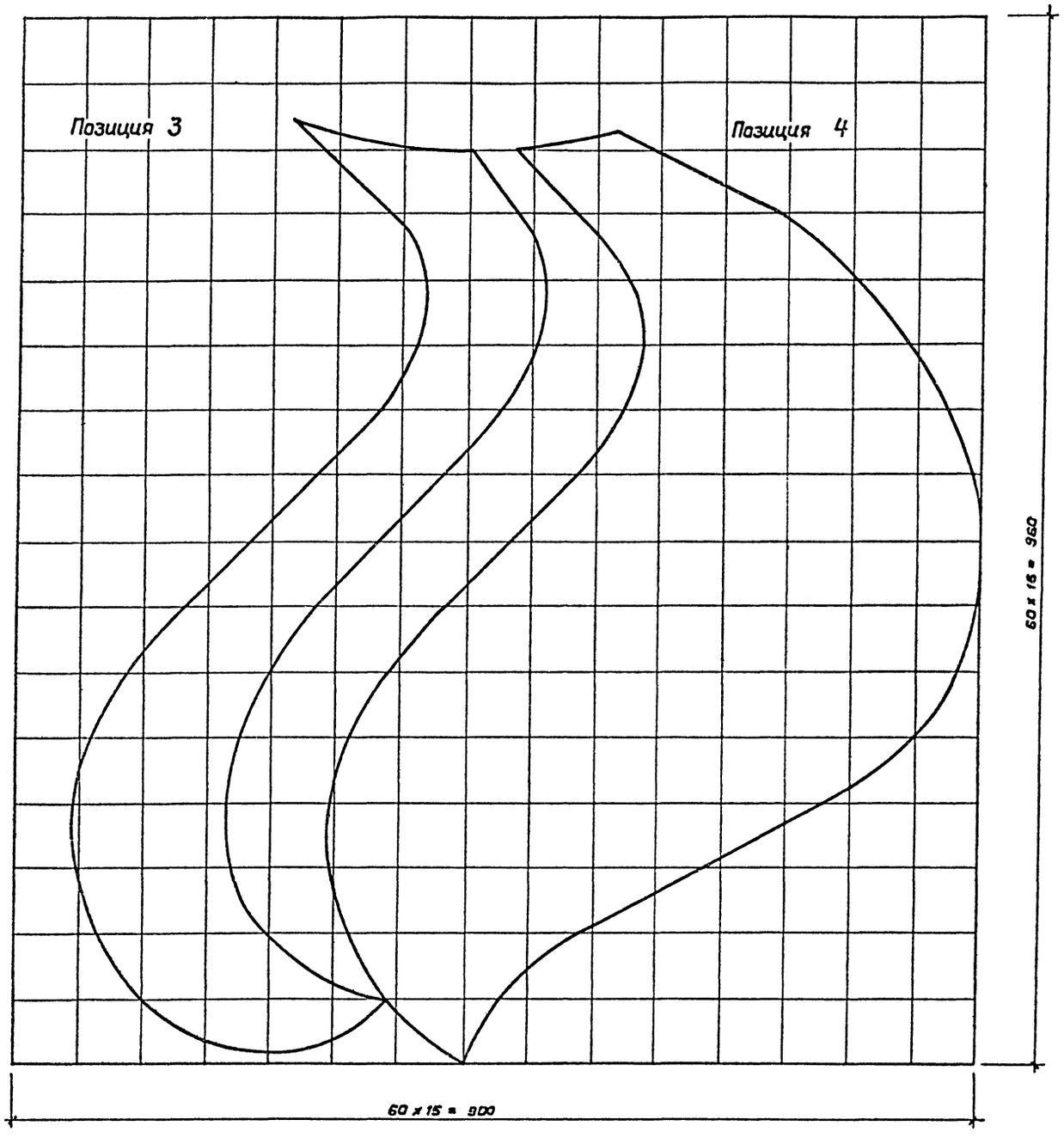

Позиция 7

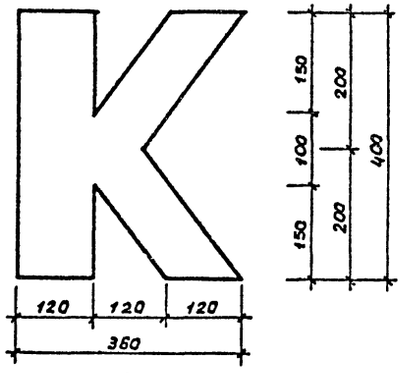

Позиция 5

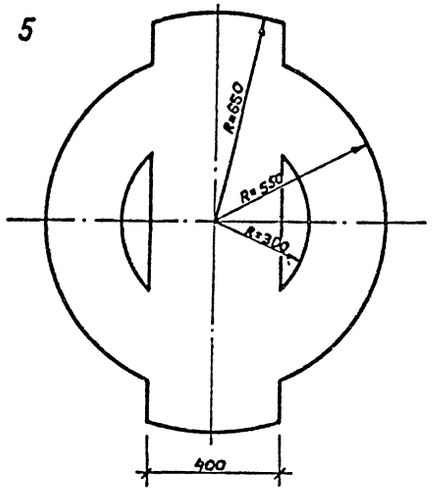

Инв. № подл. | Подпись и дата | Взам. инв. №

Привязан:				ТП 291-8-23с.88	АС
				Физкультурно-оздоровительный комплекс в легких металлических конструкциях /ФОК-1/	
	Нач.мас.	Цветков		Блок 1	Стадия: РП; Лист: 7; Листов:
	ГАП	Гунст			
	ГИП	Маврин			
	Исполн.	Горбачев		Шаблоны позиций 3,4,5,7	СОЮЗСПОРТПРОЕКТ г. Москва
	Провер.	Пахомов			
Инв. №	Н.контр.	Афанасьев			

Альбом X
Часть 1

Типовой проект

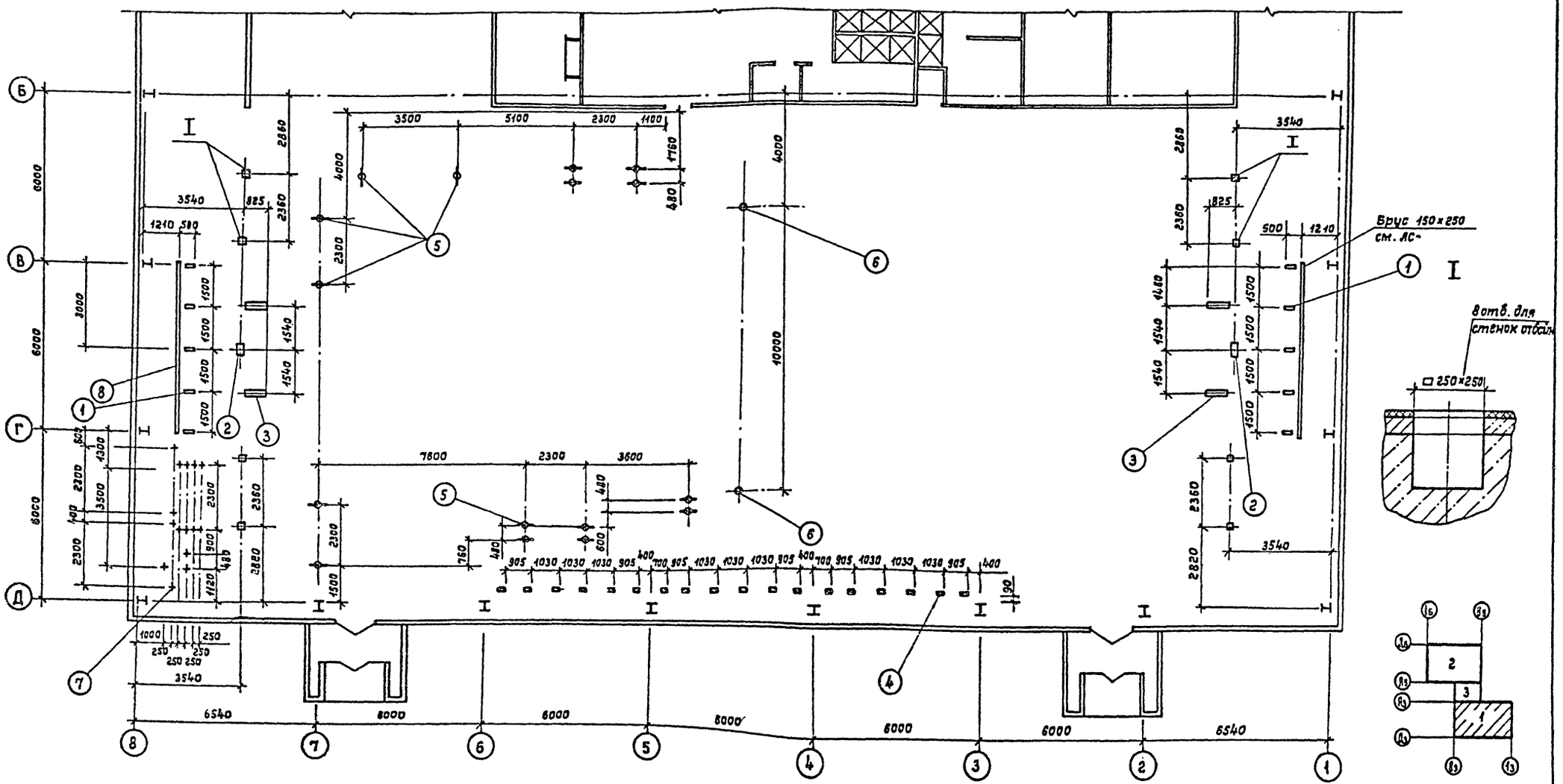

Спецификация закладных элементов

Формат	Зона	Поз.	Обозначение	Наименование	Кол.	Примечание
		1	ГОСТ 8486-66	Брус 200×80×450	10	0,07 м³
		2	——— " ———	Брус 150×80×150	2	0,004 м³
		3	——— " ———	Брус 150×80×650	4	0,032 м³
		4	——— " ———	Брус 200×80×300	18	0,09 м³
		7	ГОСТ 8734-75	Труба 85×4; L=350	16	
			Стандартные	изделия		
		5	ТУ 62-01-00-4363-84	Стакан для крепления школьного оборудования	16	
		6	ТУ 62-01-00-5587-84	Стакан стойки волейбольный	2	поставл. с оборуд.

Условные обозначения:

Ось — Стакан поз. 5 с направлением оси (обязательно соблюсти)

(-3) — Ось зала 36×18 м (блок 1)

(-8) — Ось бассейна 25×11 м (блок 2)

1. Все деревянные детали подвергнуть пропитке антисептиками и антипиренами.
2. Верх закладных деталей соответствует отм. чистого пола 0,000.
3. Данный лист рассматривать совместно с
4. В варианте устройства деревянного пола используются только закладные элементы, поз. 5, 6, 7.

			ТП 291-8-23с.88		АС
			Физкультурно-оздоровительный комплекс в легких металлических конструкциях (ФОК-1)		
Привязан:	Нач.мас.	Цветков	Блок 1	Стадия	Лист	Листов
	ГАП	Гунст		РП	8	
	ГИП	Моврин				
	Констр.	Горбачев	План установки закладных деталей в полу с синтетическим покрытием	СОЮЗСПОРТПРОЕКТ г. Москва	
Инв.№	Провер.	Пахомов			
	Н.контр	Афанасьев			

Согласовано:

Инв.№ подл. | Подпись и дата | Взам. инв.№

Альбом I
Часть 1

Типовой проект

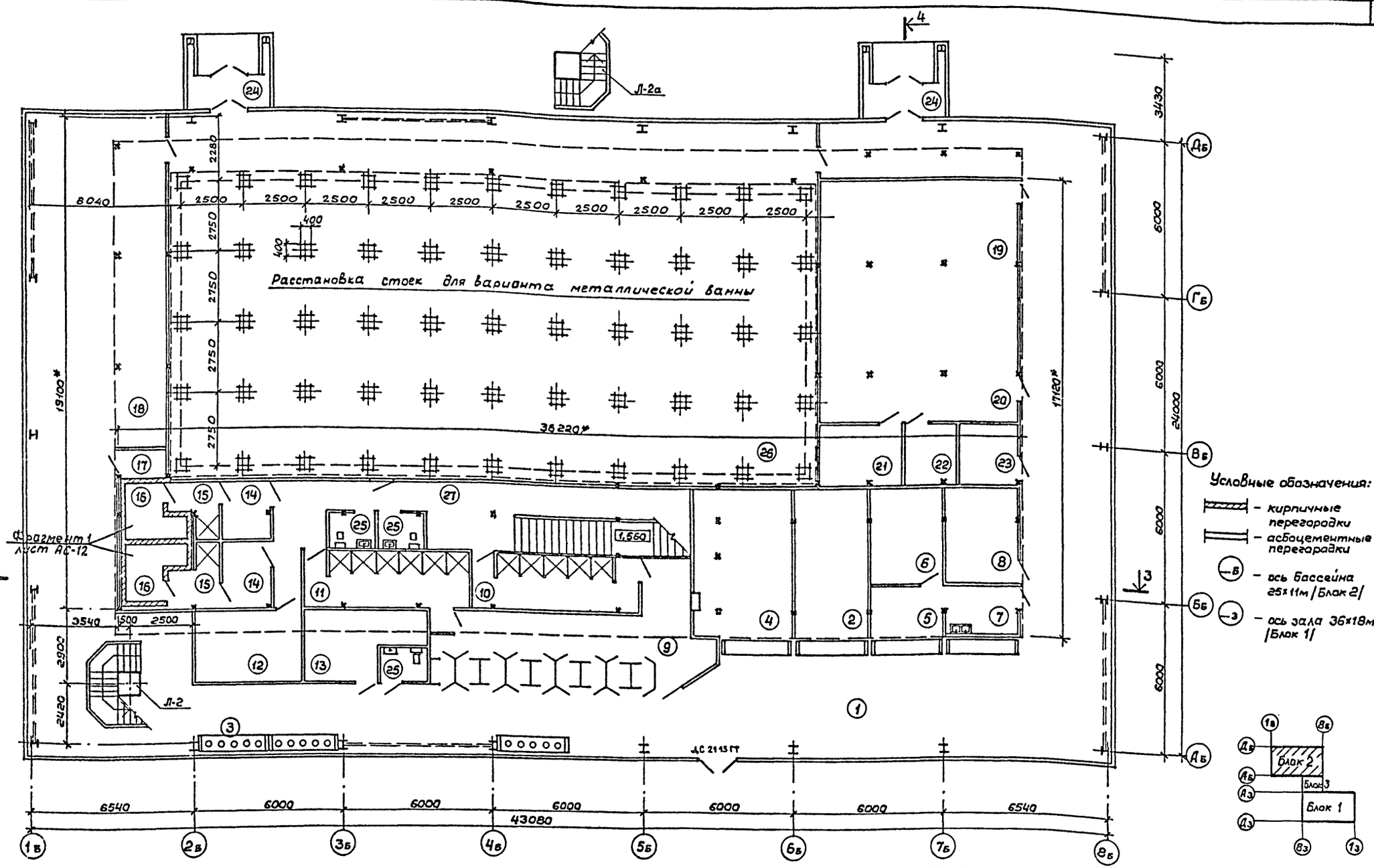

Примечания:

1. Несущий каркас см. альбом II конструкции металлические.
2. Монтажный план перегородок см. альбом II конструкции металлические.
3.* Габаритные размеры даны в осях стоек перегородок.
4. Экспликацию и ведомость отделки см. лист АС-11.
5. Данный лист см. совместно с листами АС-2, 3, 5, 10, 11, 13
6. Лестницу Л-2 в осях 1-2, А-Б выполнить с пределом огнестойкости 1ч. (окрасить краской ВПМ-2).

Согласовано:

ВК	Карасев	
Технолог	Беленький	
ГИП	Кореницкий	
Зл.проект	Бунич	
ОВ	Богомолов	

Нач.мас.	Цветков	
ГАП	Гунст	
ГИП	Маврин	
Исполн.	Уткина	
Провер.	Пахомов	
Н.контр.	Горбачев	

Привязан:

Инв. №

ТП 291-8-23с.88 АС

Физкультурно-оздоровительный комплекс в легких металлических конструкциях /ФОК-1/

Блок 2

Стадия	Лист	Листов
РП	9	

План на отм. 0,000

СОЮЗСПОРТПРОЕКТ г.Москва

23226-01

Альбом I
Часть 1

Типовой проект

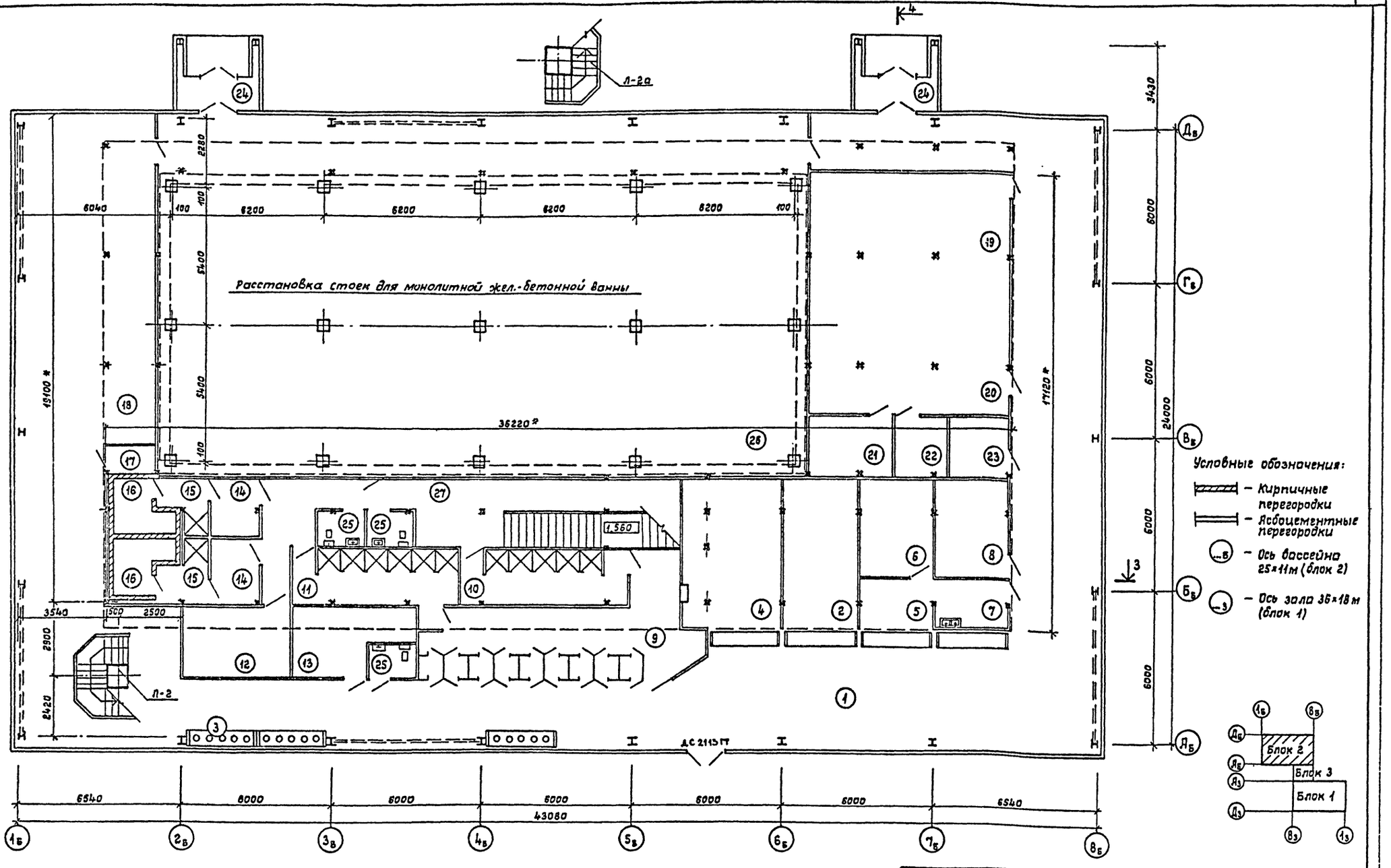

1. Несущий каркас см. альбом II конструкции металлические.
2. Монтажный план перегородок см. альбом II конструкции металлические.
3. *Габаритные размеры даны в осях стоек перегородок.
4. Экспликацию и ведомость отделки см. лист АС-11.
5. Данный лист см. совместно с листами АС-2,3,5,10,11,13.

Привязан:	Нач.мас.	Цветков	
	ГЯП	Гунст	
	ГИП	Маврин	
	Исполн.	Уткина	
	Провер.	Пахомов	
Инв. №	Н.контр.	Афанасьев	

ТП 291-8-23с.88 АС

Физкультурно-оздоровительный комплекс в легких металлических конструкциях /ФОК-1/

Блок 2

Стадия	Лист	Листов
РП	9	

План на отм. 0,000 (вариант)

СОЮЗСПОРТПРОЕКТ г. Москва

Согласовано:
Инв. № подл. | Подпись и дата | Взам. инв. №
Инв. № подл. | Подпись и дата | Взам. инв. №
ОВ | Богомолец
ВК | Карасев
Технолог | Беленький
ГИП | Петрова
Согласовано:
Инв. № подл. | Подпись и дата | Взам. инв. №
Инв. № подл. | Подпись и дата | Взам. инв. №
Технолог | Коренцвит
ГИП | Бунич

23226-01

Альбом I
Часть 1

Типовой проект

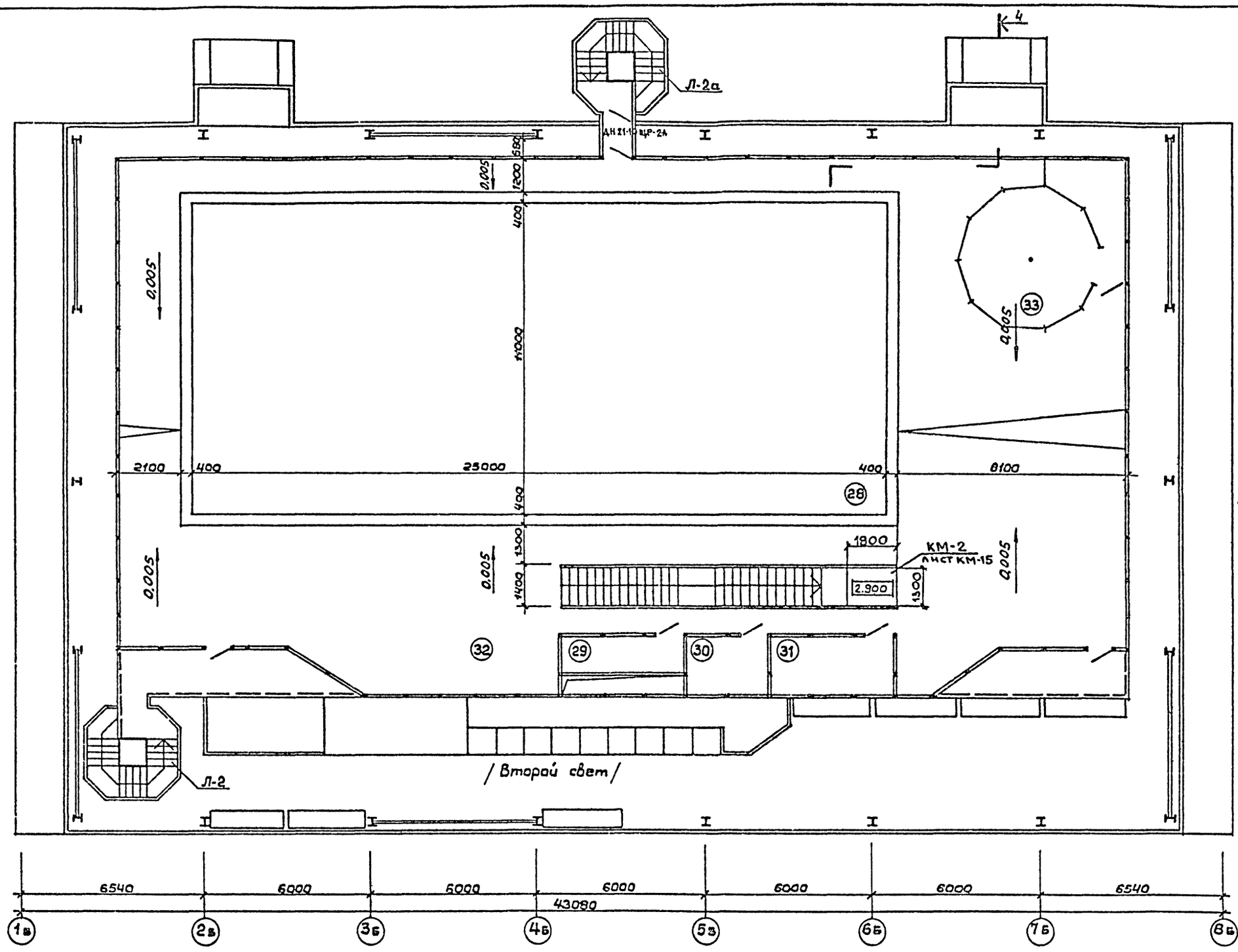

Условные обозначения:

(...Б) – ось бассейна 25×11м (блок 2)

(...З) – ось зала 36×18м (блок 1)

Примечания:

1. Витражные перегородки см. альбом II конструкции металлические
2. Экспликацию и отделку помещений см. лист 11
3. Данный лист см. совместно с листами АС-9, 10, 13

Нач.мас.	Цветков		
ГАП	Гунст		
ГИП	Маврин		
Исполн.	Уткина		
Провер.	Пахомов		
Н.контр.	Горбачев		

Привязан:

Инв. №

ТП 291-8-23с.88 АС

Физкультурно-оздоровительный комплекс в легких металлических конструкциях (ФОК-1)

Блок 2

Стадия	Лист	Листов
РП	10	

План на отм. 3,000

СОЮЗСПОРТПРОЕКТ г.Москва

Согласовано: Инженер ГИП, Корнилов; Электропроект ГИП, Бунин; ОВ, Богомолец; ВК, Карасев; Технолог, Беленький

Инв.№ подл. | Подпись и дата | Взам.инв.№

23226-01

Альбом I
Часть I

Типовой проект

Экспликация полов

Наименование или номер помещения	Тип пола	Схема пола или номер узла по серии	Элементы пола и их толщина	Площадь пола м²
1,2,4,5,6,7,8,9,10,11,12,13,14,15,17,18,21,22,23,24,27	I	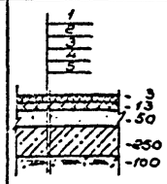	Регупол с верхним слоем. 1. Наливной монолитный полиуретановый состав: (Компонент А-8п марки „В" для компаунда „Вилад 8п" ТУ6-05-1759-81 Полиизацианат „ПИЦ" марки Д ТУ6-03-375-75). 2. Покрытие - регупол ТУ62-01-00-7720-84. Клей типа „Вилад-17" ТУ6-05-1979-84. 3. Стяжка из мелкозернистого бетона марки 200. 4. Бетон марки 150. 5. Щебень фракции 25-30мм втрамбованный в грунт.	480,1
30,31,32,33,	I_A	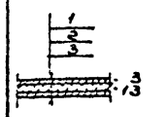	Регупол с верхним слоем. 1. Наливной монолитный полиуретановый состав. (Компонент А-8п марки „В" для компаунда „Вилад 8п" ТУ6-05-1759-81. Полиизацианат „ПИЦ" марки Д ТУ6-03-375-75. 2. Покрытие - регупол ТУ62-01-00-7720-84. Клей типа „Вилад-17" ТУ6-05-1979-84. 3. Стальной лист настила.	316,6
1,2,4,5,6,7,8,9,12,13,14,17,18,21,22,23,24,27	II	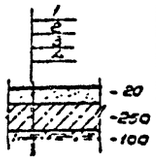	1. Линолеум резиновый многослойный - релин ГОСТ 16914-71. Клей „Бустилат". 2. Стяжка из мелкозернистого бетона марки 200. 3. Бетон марки 150. 4. Щебень фракции 25-30мм, втрамбованный в грунт.	440,6
Вариант II 10,11,15,16,25 Вариант I 16,25	III	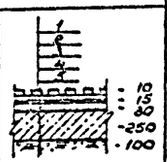	1. Керамическая плитка на цементно-песчаном растворе марки 150 2. Гидроизоляция из 3х слоев рубероида на битумной мастике 3. Стяжка из мелкозернистого бетона марки 150. 4. Бетон марки 150. 5. Щебень фракции 25-30мм втрамбованный в грунт.	59.5 / 20.0

Ведомость отделки помещений

Номер по плану	Наименование	Площадь м²	Потолок или покрытие: Площадь м²	Потолок или покрытие: Вид отделки	Стены или перегородки: Площадь м²	Стены или перегородки: Вид отделки	Рамы и ригели: Площадь м²	Рамы и ригели: Вид отделки	Полы, Вариант I: Площадь м²	Полы, Вариант I: Тип пола	Полы, Вариант II: Площадь м²	Полы, Вариант II: Тип пола	Примечания
1	Рекреация	130.0	–	–	–	–			130.0	I	130.0	II	
2	Регистратура	19.8	–	–	–	–			19.8	I	19.8	II	
3	Сушилка	–	–	–	–	–			–		–		
4	Гардероб	25.8	25.8	Эмаль ПФ 115 белая	38.3	Эмаль 9-ВА-27 ГОСТ 19214-80			25.8	I	25.8	II	
5	Буфет	7.5	6.0	"	12.6	"			7.5	I	7.5	II	
6	Подсобная буфета	12.0	12.0	"	31.4	"			12.0	I	12.0	II	
7	Моечная	7.5	7.5	"	26.5	"			7.5	I	7.5	II	
8	Врач	12.0	12.0	"	31.9	"			12.0	I	12.0	II	
9	Раздевальная	36.9	14.1	"	136.3	"			36.9	I	36.9	II	
10	Женская душевая	15.8	15.8	"	37.6	"			15.8	I	15.8	III	
11	Мужская душевая	16.3	16.3	"	32.0	"			16.3	I	16.3	III	
12	Массажная	13.1	5.1	"	46.7	"			13.1	I	13.1	II	
13	Венткамера	12.2	12.2	"	35.9	"			12.2	I	12.2	II	
14	Раздевальная сауны	5×2	5×2	"	25.5×2	"			5×2	I	5×2	II	
15	Душевая сауны	3.7×2	3.7×2	"	17.7×2	"			3.7×2	I	3.7×2	III	
16	Сауна	5.8×2	5.8×2	"	–	Кирпич с расшивкой швов			5.8×2	III	5.8×2	III	
17	Аппаратная	2.0	2.0	"	11.0	Эмаль 9-ВА-27 ГОСТ 19214-80			2.0	I	2.0	II	
18	Зона тренажеров	85.5	–		51.4	"			85.5	I	85.5	II	
19	Вентустановка	44.5	44.5	"	287.1	"			44.5	–	44.5	–	
20	Установка водоподгот.	44.5	44.5	"	56.4	"			44.5	–	44.5	–	
21	Приготовление реагента	8.6	8.6	"	28.8	"			8.6	I	8.6	II	
22	Хранение реагентов	5.5	5.5	"	21.2	"			5.5	I	5.5	II	
23	Электрощитовая	6.0	6.0	"	23.8	"			6.0	I	6.0	II	
24	Тамбур	3.9×2	–	Алюминий анодирован.	–	"			3.9×2	I	3.9×2	II	
25	Сан. узел	2.8×3	2.8×3	Эмаль ПФ 115 белая	18.5×3	"			2.8×3	III	2.8×3	III	
26	Техническое подполье	351.4	–		–	"			351.4	–	351.4	–	
27	Коридор	38.4	38.4	"	115.5	"			38.4	I	38.4	II	
28	Ванна 25×11	308	–			–			308	–	308	–	
29	Инвентарная	6.3	–			–			6.3	I_A	–	–	
30	Тренерская	7.2	–			–			7.2	I_A	–	–	
31	Помещение мед. сестры	10.8	–			–			10.8	I_A	–	–	
32	Зона подготовит. занятий	272.7	–			–			272.7	I_A	–	–	
33	Фотарий	19.6	–			–			19.6	I_A	–	–	
34	Здание модуль в ЛМК	–	1550	Эмаль ПФ 115 белая	1775	Эмаль ПФ 115	2700	Эмаль ПФ 115 белая	–	–	–	–	

Примечание.
Данный лист см. с листами АС-9,10.

Нач. мас.	Цветков		
ГАП	Гунст		
ГИП	Маврин		
Исполнит.	Проворова		
Проверил	Пахомов		
Н. контр.	Горбачев		

Привязан

Инв. №

ТП 291-8-23с.88 АС

Физкультурно-оздоровительный комплекс в легких металлических конструкциях (ФОК-1)

Блок 2

Стадия	Лист	Листов
РП	11	

Экспликация полов. Ведомость отделки помещений.

СОЮЗСПОРТПРОЕКТ г. Москва

Инв. № подл. | Подпись и дата | Взам. инв. №

23226-01

Альбом I
Чертеж 8

Типовой проект

План камеры

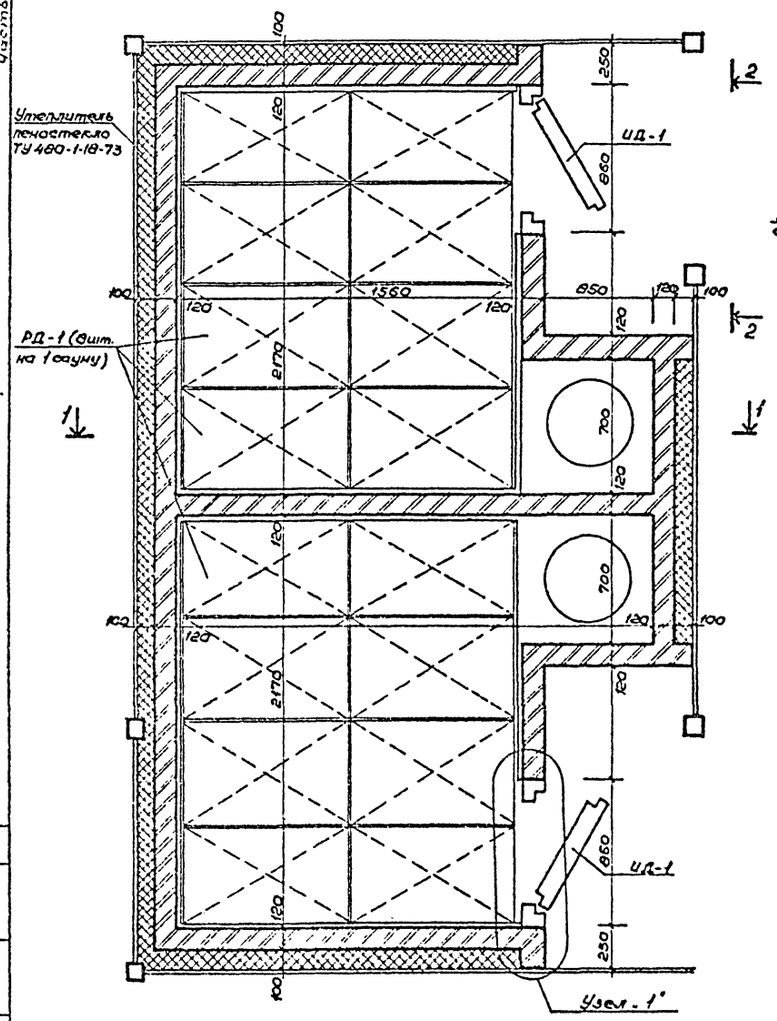

1-1

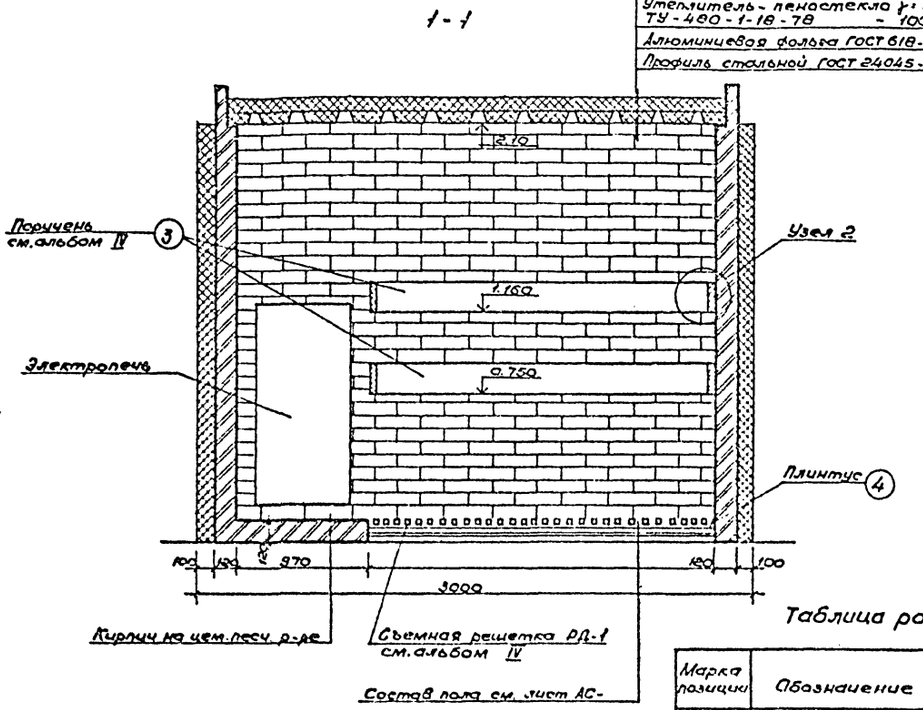

Узел 2

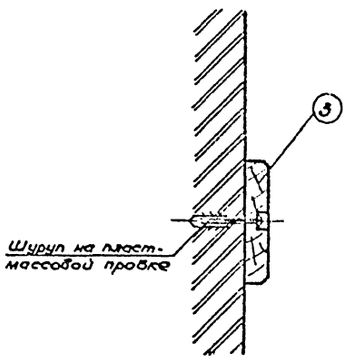

2-2

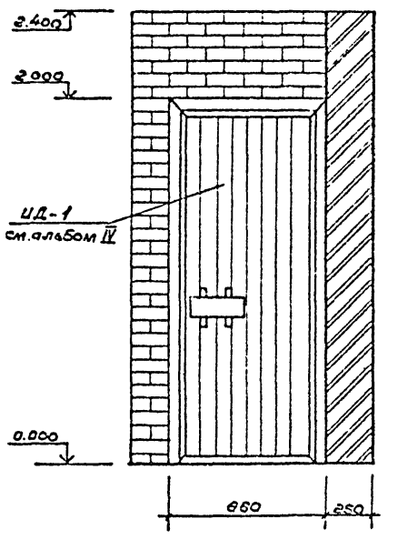

Узел 1

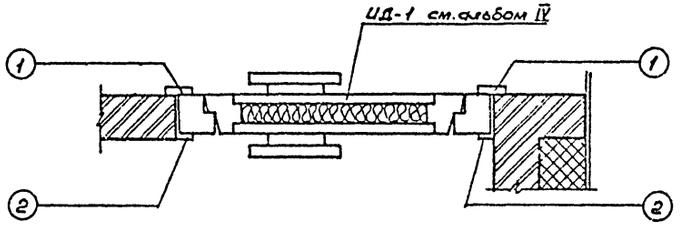

Таблица расхода материалов на 2 сауны

Марка позиции	Обозначение	Наименование	Кол-во	Масса ед.	Примечание
ИД-1	Альбом IV АС.И.010000	ИД-1	2	0.392м³	
РД-1	Альбом IV АС.И.020000	РД-1	16	0.03м³	
	Альбом IV АС.И.03.0000	Поручень 30×160 h ГОСТ 2695-83	4	17п.м	
		Материалы			
4	ГОСТ 6486-66; ГОСТ 24454-80Б	Плинтус 40×100 h	—	0.064м³	
1	ГОСТ 2695-83	Наличник 20×80 h	6	9,8п.м	
2	ГОСТ 2695-83	Наличник 20×40 h	6	4,8п.м	
	ГОСТ 8691-71	Кирпич огнеупорный шамотный (тыс шт)	20.4	—	
	ТУ 480-1-18-78	Пеностекло γ=150кг/м³	—	5.5т	
	ГОСТ 24045-86	Профиль стальной оцинкованный Н60-782-08	4	304кг	
	ГОСТ 10354-82	Пленка полиэтиленовая δ=1мм	—	9 м²	
	ГОСТ 618-73*	фольга алюминиевая δ=1мм	—	13м²	
	ГОСТ 287-68*	Войлок δ=50мм	—	4,0м²	
	ГОСТ 7795-81	Болты 8×130	—	1,0кг	
	ГОСТ 4028-63	Гвозди К2.5×50	—	5,0кг	
	ГОСТ 1145-70	Шурупы 6×100 А5×30	—	2,0кг	
	ГОСТ 5088-78	Петли накладные ПН2-150	6	—	

Согласовано
Технолог Ельмакий

Инв.№ подл. | Подпись и дата | Взам. инв.№

Привязан

Инв.№

Нач.мас	Цветков	
ГАП	Гунст	
ГИП	Маврин	
Исполнил	Андреева	
Проверил	Горбачев	
Н.контр	Афанасьев	

ТП 291-8-23с.88 АС

Физкультурно-оздоровительный комплекс в легких металлических конструкциях (ФОК-1)

Блок 2

Фрагмент плана N 1

Стадия	Лист	Листов
РП	12	

СОЮЗСПОРТПРОЕКТ г. Москва

Альбом I
Часть 1

Типовой проект

Разрез 3-3

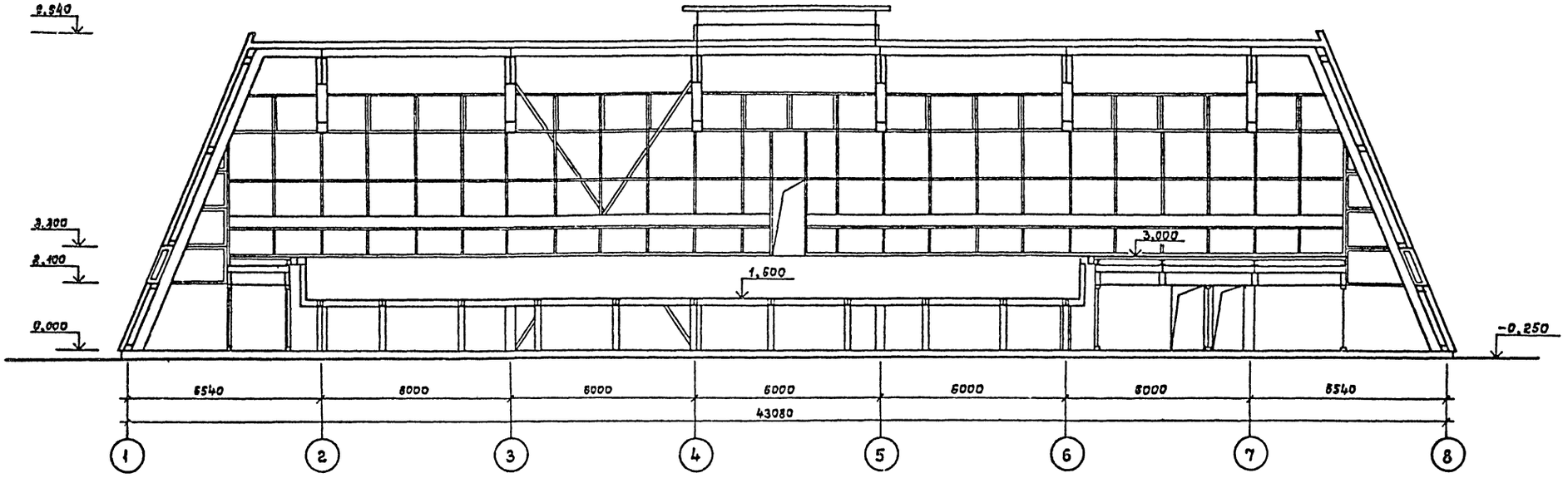

Разрез 4-4

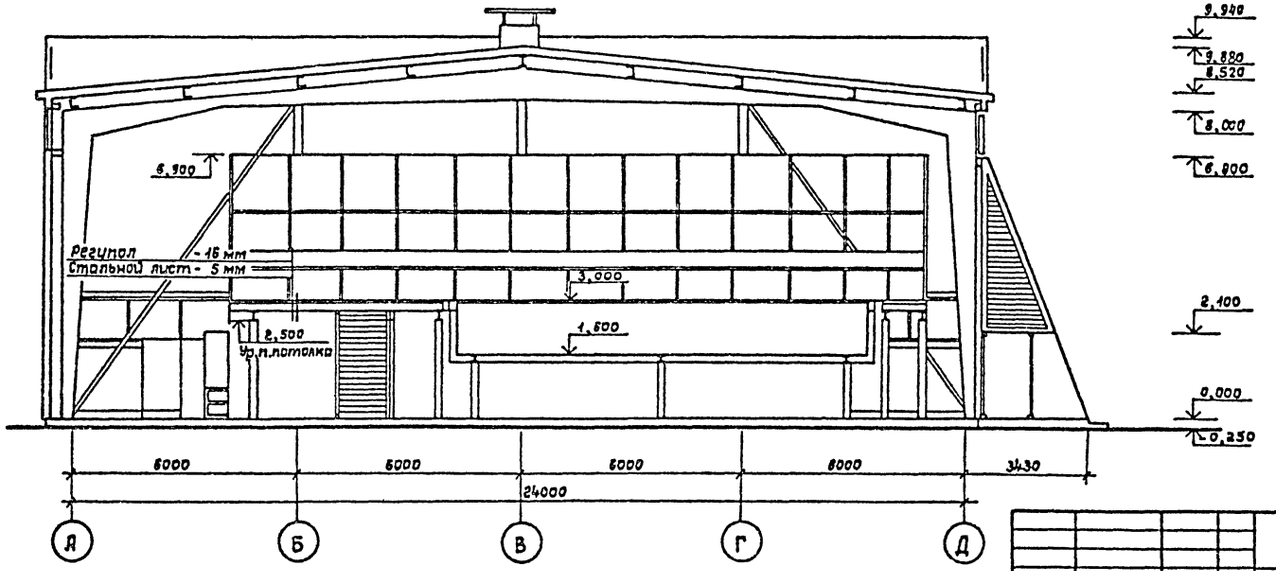

Условные обозначения:

(...3) — Ось зала 36×18 м (блок 1)

(...Б) — Ось бассейна 25×11 м (блок 2)

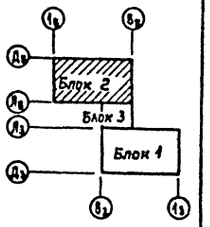

Примечания:

1. Ограждающие конструкции см. альбом II конструкции металлические.
2. Несущий каркас см. альбом II конструкции металлические.
3. Данный лист см. совместно с листами АС-9, 10.

Нач.мост.	Цветков		
ГАП	Гунст		
ГИП	Маврин		
Исполн.	Горбачев		
Провер.	Пахомов		
Н.контр.	Афанасьев		

Привязан:

Инв. №

ТП 291-8-23о.88 АС

Физкультурно-оздоровительный комплекс в легких металлических конструкциях /ФОК-1/

Блок 2

Стадия	Лист	Листов
РП	13	

Разрезы 3-3; 4-4

СОЮЗСПОРТПРОЕКТ г. Москва

Согласовано: ЦНИИЛМК ГИП, Электропроект ГИП, Коренцвит, Вунич, ДВ, ВК, Технолог, Богомолец, Карасев, Беленький

Инв. № подл. | Подпись и дата | Взам. инв. №

23226-01

Альбом I
Часть I

Типовой проект

5-5

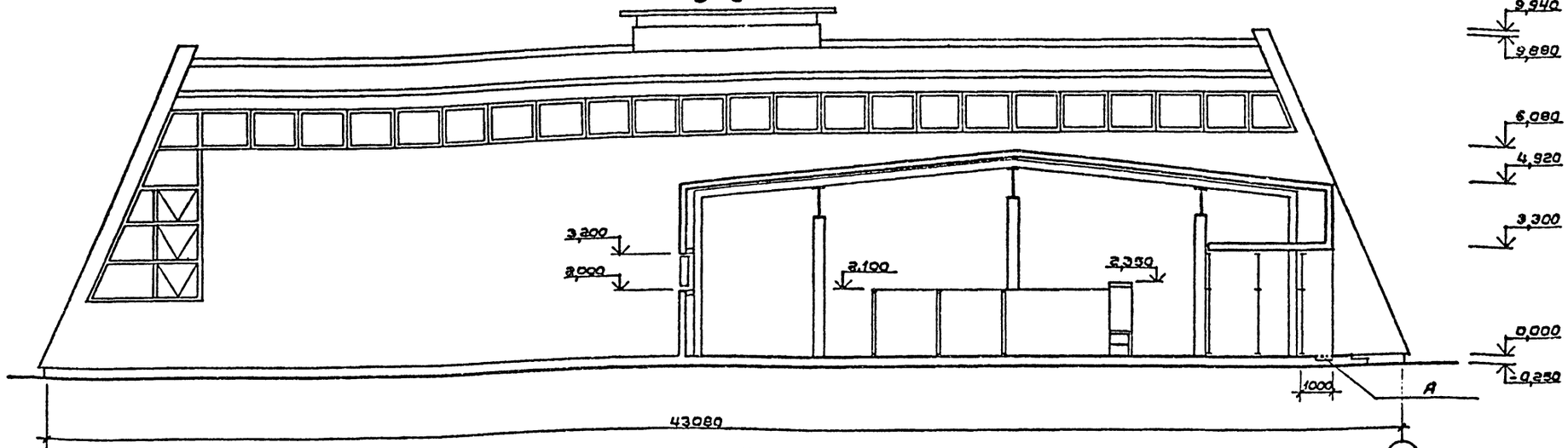

План на отм. 0,000

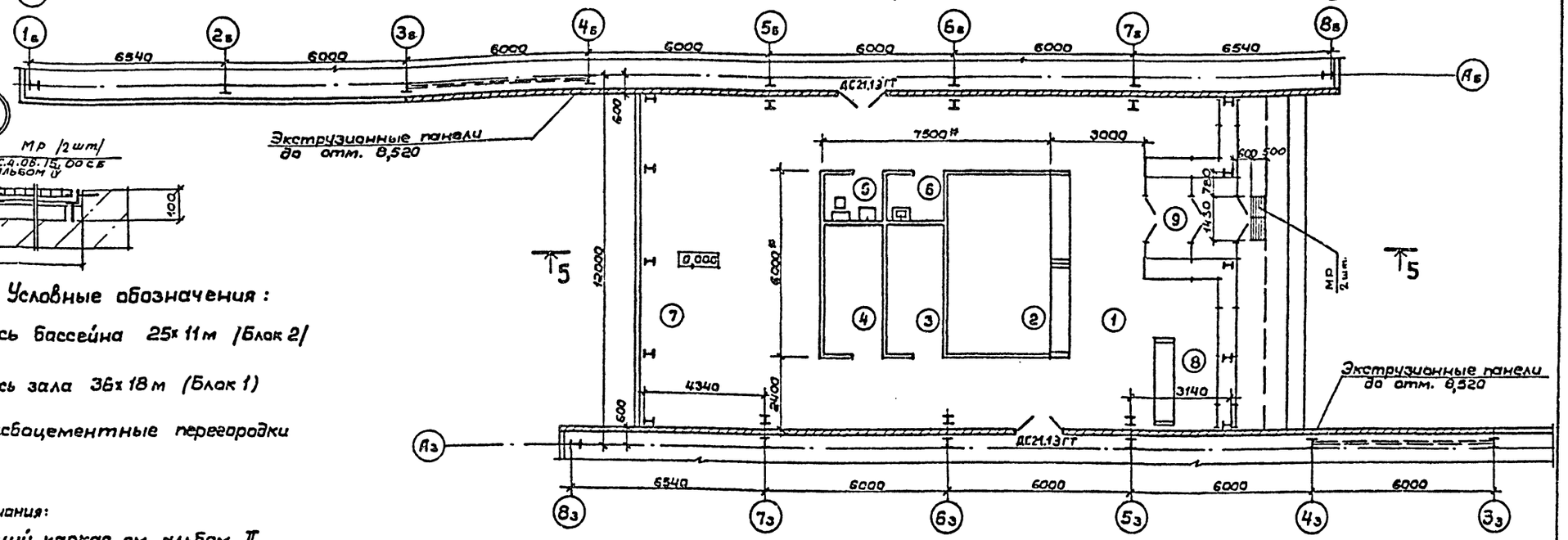

Условные обозначения:

- (в) - ось бассейна 25х11м /Блок 2/
- (з) - ось зала 36х18м (Блок 1)
- асбоцементные перегородки

Примечания:

1. Несущий каркас см. альбом II. конструкции металлические.
2. Монтажный план перегородок см. альбом II конструкции металлические.
3. * Габаритные размеры даны в осях стоек перегородок.
4. Экспликацию и ведомость отделки помещений см. лист АС-3.
5. Данный лист см. совместно с листами АС-2, АС-9.

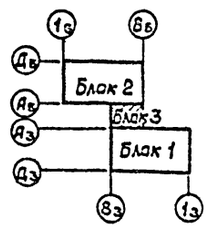

Согласовано

Инв. № подл. | Подпись и дата | Взам. инв. № | Электротехн. | ГИП | Бунич
Нач. цех. | ГКП | Корнеев | ВК | Технолог | Вильный
ОВ | Болотин | Карасев

Привязан:				ТП 291-8-23с.88	АС
				Физкультурно-оздоровительный комплекс в легких металлических конструкциях (ФОК-1)	
	Нач.мас.	Цветков		Блок 3	Стадия: РП; Лист: 14; Листов:
	ГАП	Гунст			
	ГИП	Маврин			
	Исполн.	Уткина		План на отм. 0,000. Разрез 5-5	СОЮЗСПОРТПРОЕКТ г. Москва
Инв. №	Провер.	Пахомов			
	Н.контр.	Горбачев			

Альбом I
Часть 1

Типовой проект

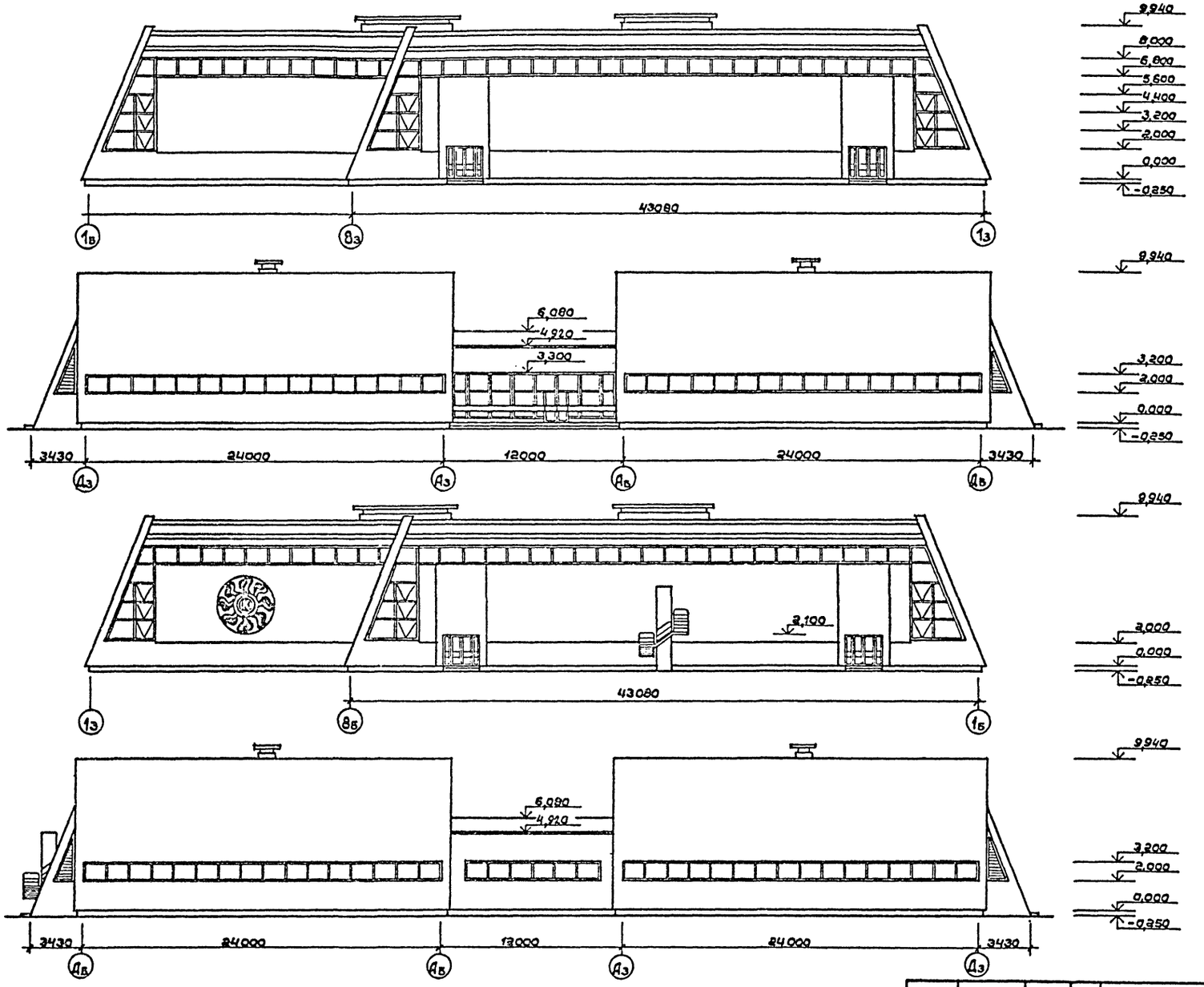

Условные обозначения:

(В) – оси блока 2 /бассейн 25×11м/

(З) – оси блока 1 /зал 36×10м/

Примечания:

1. Раскладку панелей см. альбом II конструкции металлические.
2. Отделку фасадов см. альбом II конструкции металлические.
3. Монтажные схемы витражей см. альбом II конструкции металлические.

Привязан:

Инв. №

Гл.архит.	Гунст	
Нач.маст.	Цветков	
ГАП	Гунст	
ГИП	Маврин	
Исполн.	Уткина	
Провер.	Пахомов	
Н.контр.	Горбачев	

ТП 291-8-23с.88

Физкультурно-оздоровительный комплекс в легких металлических конструкциях /ФОК-1/

Блоки 1,2,3

Стадия	Лист	Листов
РП	15	

Фасады в осях: 1б-8з-1з; Дз-Аз-Аб-Дб; 1з-8б-1б; Дб-Аб-Аз-Дз

СОЮЗСПОРТПРОЕКТ г.Москва

Согласовано:

Инв.№ подл.	Подпись и дата	Взам.инв.№
Инициалы ГИП	Корецвит	
Электропроект		
ГИП	Бучич	
СВ	Богомолец	
ВК	Корсев	
Технолог	Бленький	

23226-01

Альбом I
Часть 1

Типовой проект

Блок 2 на отм. 0,000

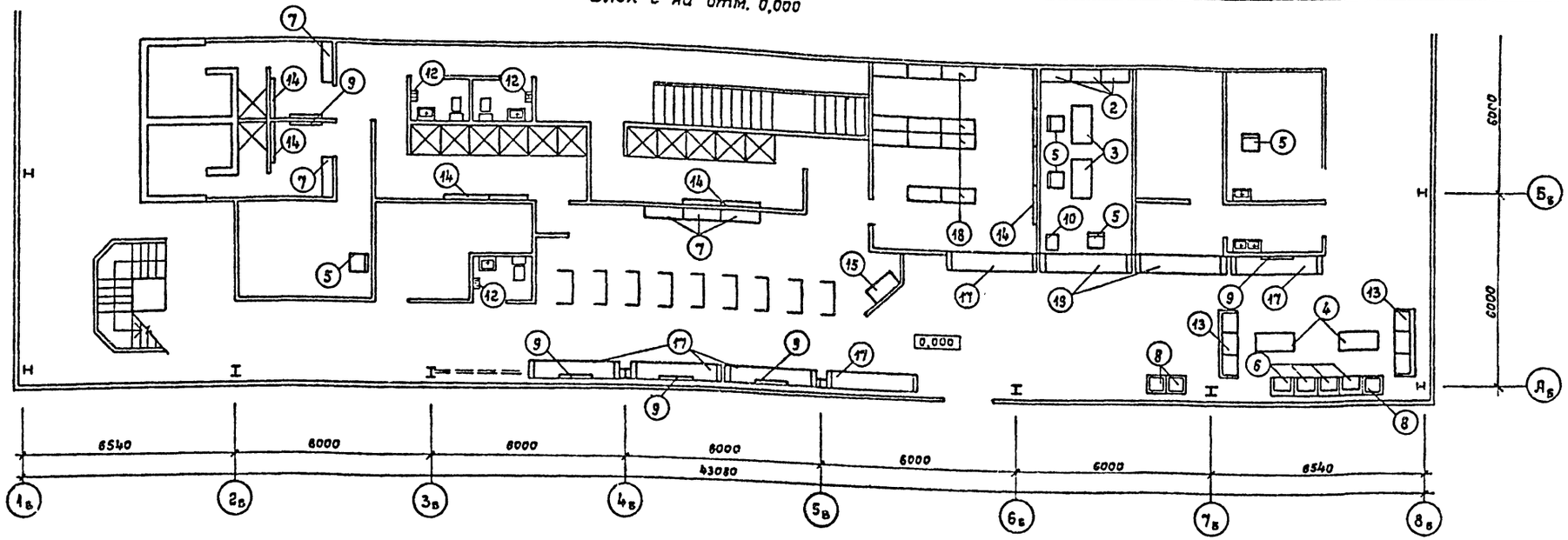

Блок 1 на отм. 0,000

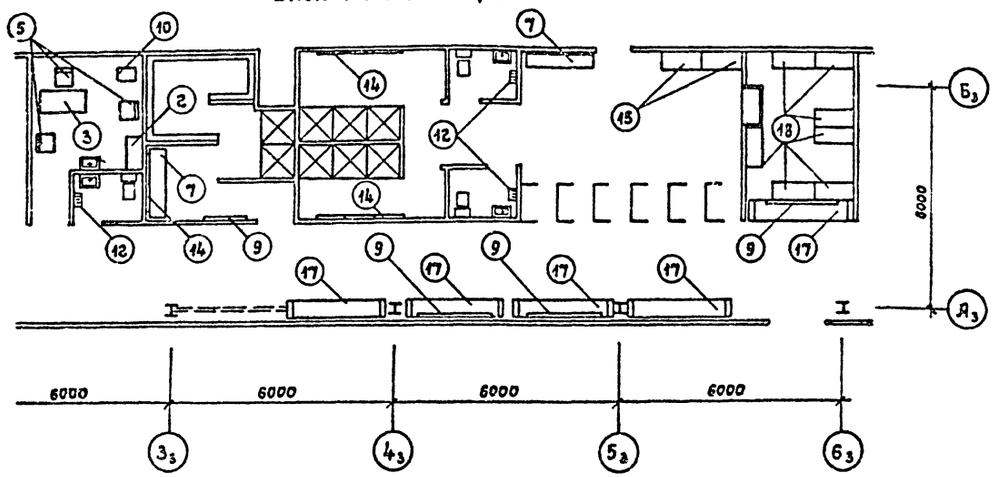

Блок 3 на отм. 0,000

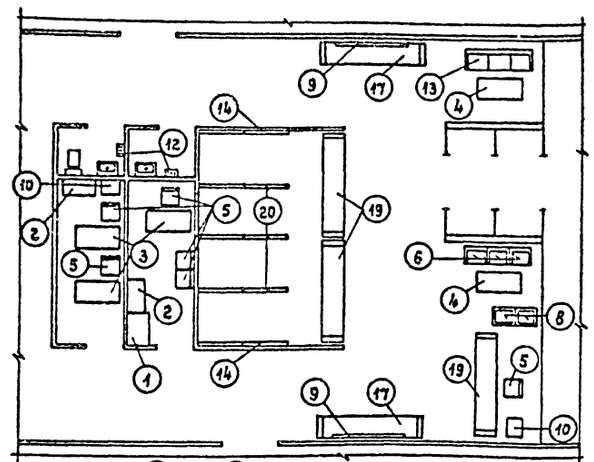

Блок 2 на отм. 3,000

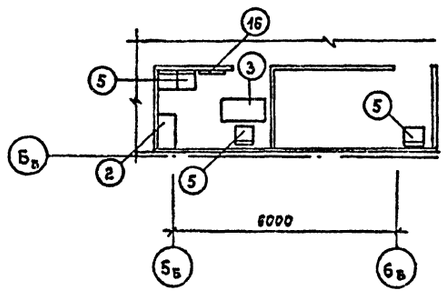

Условные обозначения:

(...з) - Ось зала 36×18 м (блок 1)

(...б) - Ось бассейна 25×11 м (блок 2)

Спецификация оборудования

№№ поз.	Наименование	Кол. шт.
1	Шкаф-секция для верхней одежды	1
2	Шкаф канцелярский	7
3	Стол рабочий однотумбовый	7
4	Стол журнальный	4
5	Стул рабочий	19
6	Кресло для отдыха	7
7	Скамья для гардероба	8
8	Цветочница квадратная на один поддон	5
9	Зеркало	12
10	Сейф	4
11	Ведро педальное	15
12	Электросушитель	8
13	Диван для отдыха на три места мягкий	3
14	Вешалка гардеробная настенная	22
15	Шкаф индивидуального пользования „шип" на 3 ячейки	6
16	Вешалка на 5 крюков	1
17	Скамейка индивидуальная	13
18	Стеллаж пристенный	19
19.	Стойка барьерная индивидуальн.	5
20	Вешалка гардеробная напольная	6

Гл. арх. ин	Гунст		
Нач. маст.	Иветков		
ГАП	Гунст		
ГИП	Маврин		
Исполн.	Андреева		
Провер.	Горбачев		
Н. контр.	Афанасьев		

Привязан:

Инв. №

ТП 291-8-23с.88 АС

Физкультурно-оздоровительный комплекс в легких металлических конструкциях / ФОК-1 /

Блоки 1, 2, 3

Стадия	Лист	Листов
РП	16	

План расстановки мебели и оборудования на отм. 0,000 ; 3,000

СОЮЗСПОРТПРОЕКТ г. Москва

Инв. № подл. | Подпись и дата | Взам. инв. №

73226-01

Альбом I
Часть 1
Типовой проект

План стоек каркаса на отм. -0.150

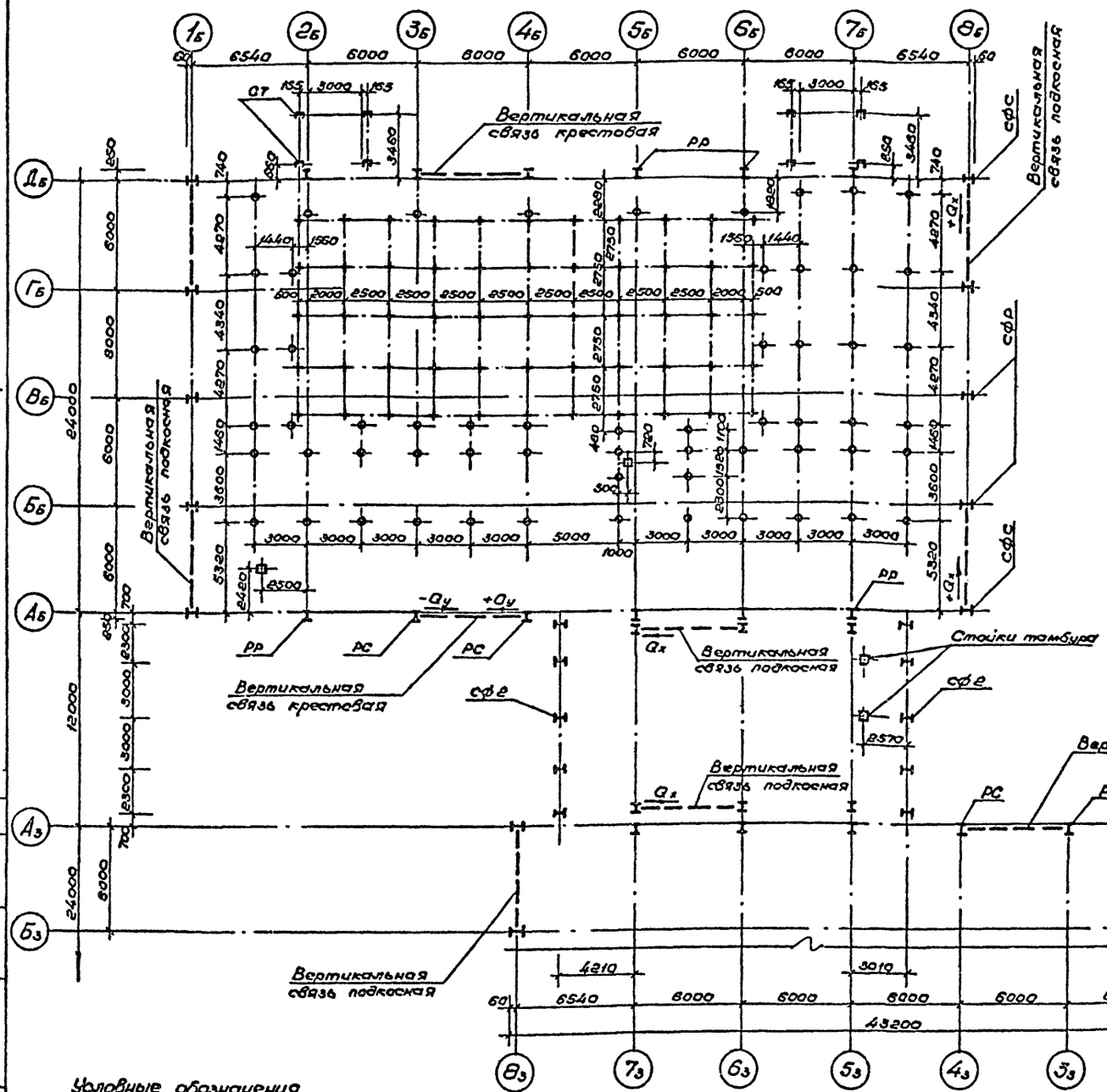

Нормативные нагрузки на фундаменты

Схема нагрузок		Усилия	От собственного веса	Нагрузки: Снеговые	Нагрузки: Ветровые	От горизонтальных сейсмических воздействий: 7 баллов	8 баллов
			От стойки рамы и стены	От конструкций покрытия	Районы		В снеговых р-нах	
					IV	V	IV	V
Блок 1; Блок 2	Рама рядовая рр	N тс	3.20	5.60	11.00	±3.43	±0.71	±1.42
		Qx тс	—	2.33	4.56	±3.12	±0.64	±1.68
		Qy тс				±0.78	±0.40	±0.80
		Mx тсм						
		My тсм				±0.48	±0.56	±1.20
	Рама связевая рс	N тс	3.20	5.60	11.00	±3.43	±0.71	±1.42
						±8.40	±6.72	±13.42
		Qx тс	—	2.33	4.56	±3.12	±0.64	±1.68
		Qy тс				±6.80	±4.83	±9.66
		Mx тсм						
		My тсм				±0.48	±0.60	±1.20
	Стойка фахверка рядовая сфр	R тс	0.61	0.70	2.18	±1.91	±0.75	±1.49
		Qx тс				±2.10	±0.3	±0.6
		Qy тс	0.98	0.29	0.91	±2.57	±0.51	±1.02
		My тсм	2.05			±6.72	±1.37	±2.73
	Стойка фахверка связевая сфс	R тс	0.61	0.70	2.18	±1.91	±0.75	±1.49
		Qx тс				±2.40	±0.36	±0.72
		Qy тс	0.98	0.29	0.91	±2.57	±0.51	±1.02
		My тсм	2.05			±6.72	±1.37	±2.73
Блок 3	Стойка рамы рядовой	N тс	2.5	3.22	29.57	—	—	—
		Qx тс	—	—	—	—	—	—
		Qy тс	—	0.97	8.69	—	—	—
		Mx тсм	—	1.90	16.96	—	—	—
		My тсм	—	—	—	—	—	—
	Стойка рамы связевой	N тс	2.5	3.22	29.57	1.08	1.28	2.57
		Qx тс	—	—	—	1.11	1.31	2.62
		Qy тс	—	0.97	8.69	—	—	—
		Mx тсм	—	1.9	16.96	—	—	—
		My тсм	—	—	—	—	—	—
	Стойка фахверка сфе	N тс	1.04	0.66	6.05	—	—	—
		Qx тс	—	—	—	0.92	0.26	0.52
		Qy тс	—	—	—	—	0.17	0.35
		Mx тсм	—	—	—	—	1.02	2.03
		My тсм	—	—	—	1.08	1.52	3.04

Условные обозначения

- Стойки площадки
- ж.б. стойки ванны бассейна

Нормативные нагрузки на стойки площадки

Схема нагрузок	Нагрузка ДА (кгс/м²)	Отметка верха стоек М	Комбинация усилий	Нагрузки на фундаменты: N (тс)	M (тсм)	Q (тс)
Qx N M	Основное сочетание	2.57		5,64	—	—
	Особое сочетание		Сейсмика 8 баллов		1,2	0,4

Нормативные нагрузки на стойки ванны

Схема нагрузок	Нагрузка	Собственный вес ванны + воды	Сейсмика: 7 баллов	8 баллов
Sr N 1.200 -0.600	N (тс)	8,7	8,7	8,7
	Sr (тс)	—	0,46	0,92

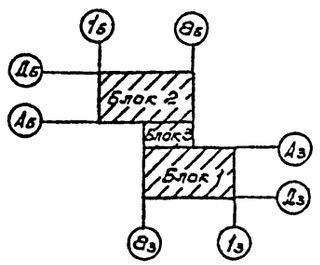

Привязан

Инв.№

Нач.мас.	Цветков		
ГАП	Гинст		
ГИП	Маврин		
Рук.гр.	Мареулия		
Исполнил	Корнеев		
Проверил	Уткин		
Н.контр.	Горбачев		

ТП 291-8-23с.88 АС

Физкультурно-оздоровительный комплекс в новых металлических конструкциях (ФОК-1)

Стадия	Лист	Листов
РП	17	

Схема нагрузок

СОЮЗСПОРТПРОЕКТ г. Москва

Согласовано: ЦНИИЛМК Горячкин

Инв.№ подл. | Подпись и дата | Взам.инв.№

23.226-01

Альбом I
Часть 1

Типовой проект

Форм.	Зона	Поз.	Обозначение	Наименование	Кол.	Примеч.
				Фундаменты монолитные		
			АС-26	Фм-1	3	
			"	Фм-2	6	
			"	Фм-3	2	
			АС-27	Фм-4	4	
			"	Фм-5	3	
			"	Фм-6	1	
			"	Фм-6*	1	
			АС-28	Фм-7	2	
			"	Фм-8	5	
			"	Фм-9	8	
				Подготовка из бетона В7,5	—	54,85м³
				Цементная подливка	—	2,81 м³

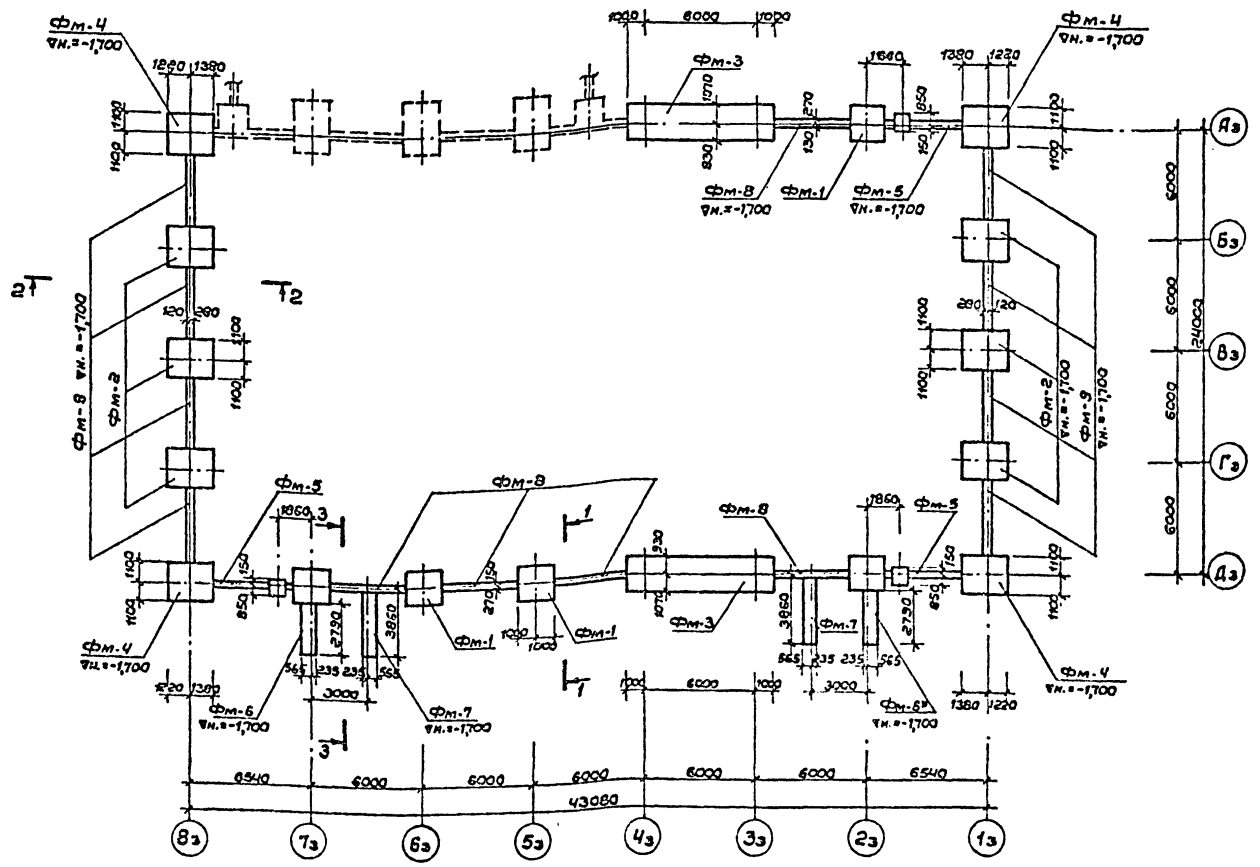

1 — 1

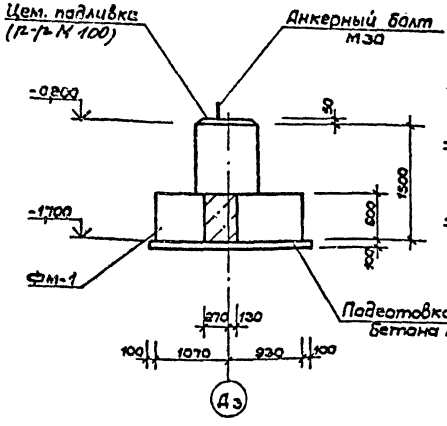

2 — 2

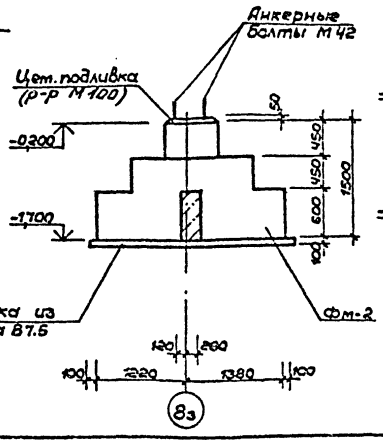

3 — 3

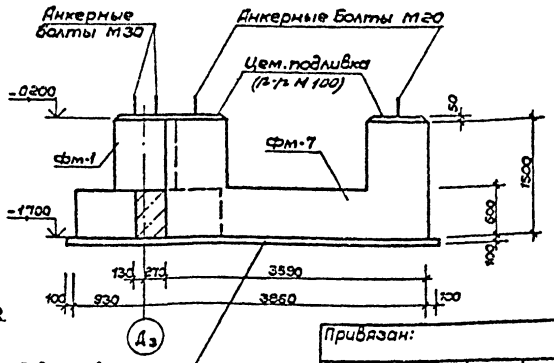

1. Расход материалов на подготовку и подливку дан общий для всех трех блоков.
2. Все поверхности фундаментов, соприкасающиеся с грунтом, обмазать горячим битумом за 2 раза.

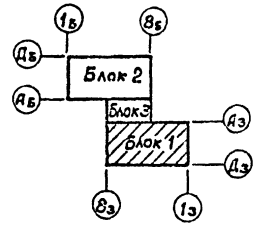

Согласовано:

Инв. № подл. | Подпись и дата | Взам. инв. №

Привязан:

Инв. №

Нач.мас	Цветков		
ГАП	Гунст		
ГИП	Маврин		
Рук.гр.	Маргулис		
Исполн.	Климова		
Провер.	Уткин		
Н.контр.	Горбачев		

ТП 291-8-23с.88 АС

Физкультурно-оздоровительный комплекс в легких металлических конструкциях (ФОК-1)

Блок-1

Стадия	Лист	Листов
РП	18	

Схема расположения фундаментов

СОЮЗСПОРТПРОЕКТ г. Москва

23226-01

Альбом 7
Часть 7

Типовой проект

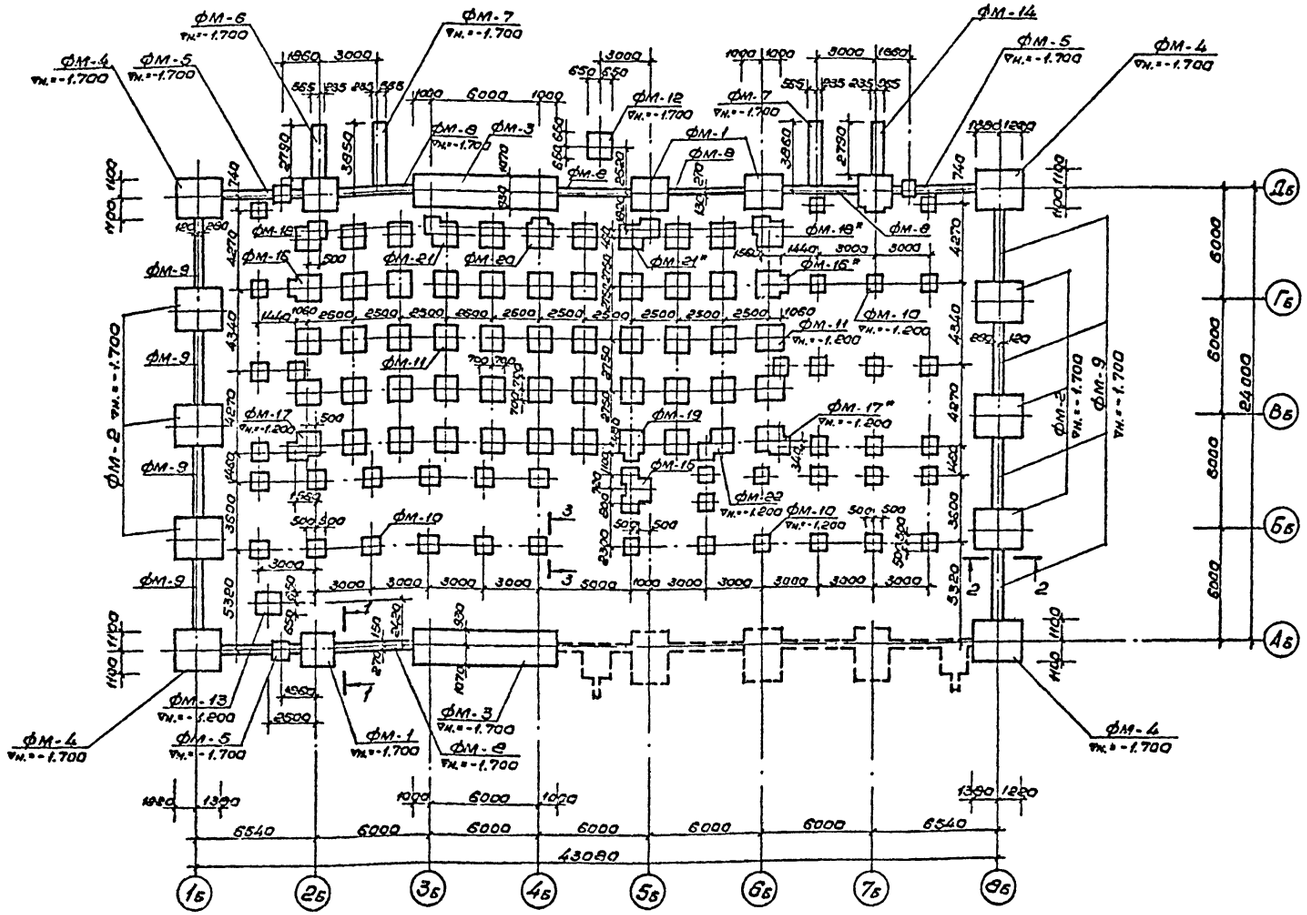

1-1

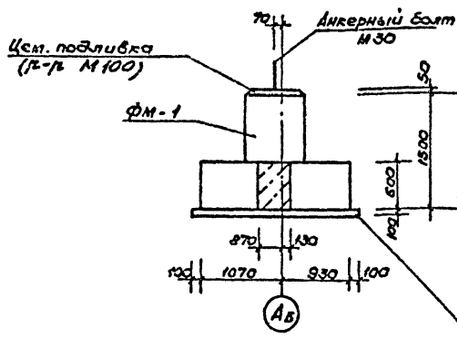

2-2

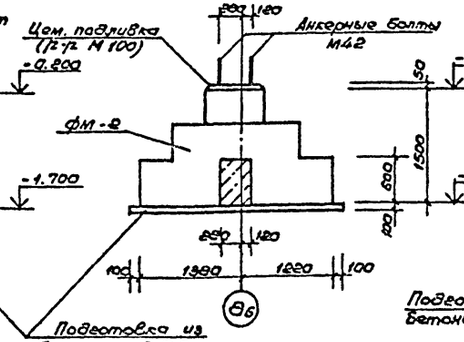

3-3

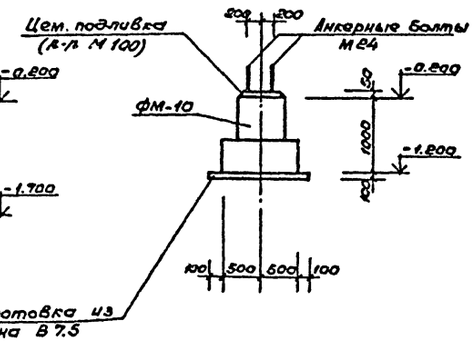

Дополн.	Зона	Поз.	Обозначение	Наименование	Кол.	Примеч.
				Фундаменты монолитные		
			АС-26	ФМ-1	3	
			"	ФМ-2	6	
			"	ФМ-3	2	
			АС-27	ФМ-4	4	
			"	ФМ-5	3	
			"	ФМ-6	1	
			АС-28	ФМ-7	2	
			"	ФМ-8	5	
			"	ФМ-9	8	
			АС-29	ФМ-10	41	
			"	ФМ-11	44	
			"	ФМ-12	1	
			"	ФМ-13	1	
			АС-30	ФМ-14	1	
			"	ФМ-15	1	
			"	ФМ-16	1	
			"	ФМ-16*	1	
			АС-31	ФМ-17	1	
			"	ФМ-17*	1	
			"	ФМ-18	1	
			"	ФМ-18*	1	
			"	ФМ-19	1	
			АС-32	ФМ-20	1	
			"	ФМ-21	1	
			"	ФМ-21*	1	
			"	ФМ-22	1	

1. Поверхности фундаментов, соприкасающиеся с грунтом, обмазать горячим битумом за 2 раза.
2. Расход материалов на подготовку и подливку дан на листе АС-18

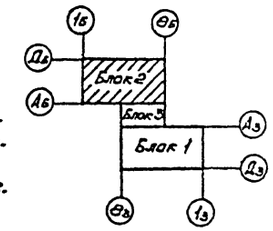

Согласовано

Инв. № подл. | Подпись и дата | Взам. инв. №

Нач. мас	Цветков	
ГАП	Гунст	
ГИП	Маврин	
Рук. гр.	Марчуков	
Исполнил	Климова	
Проверил	Шелилова	
Н. контр.	Горбачев	

Привязан

Инв. №

ТП 291-8-23с.88 АС

Физкультурно-оздоровительный комплекс с легкими металлическими конструкциями (ФОК-1)

Блок 2

Стадия	Лист	Листов
РП	19	

Схема расположения фундаментов.

СОЮЗСПОРТПРОЕКТ г. Москва

Альбом I
Часть 1
Типовой проект

Схема расположения фундаментов

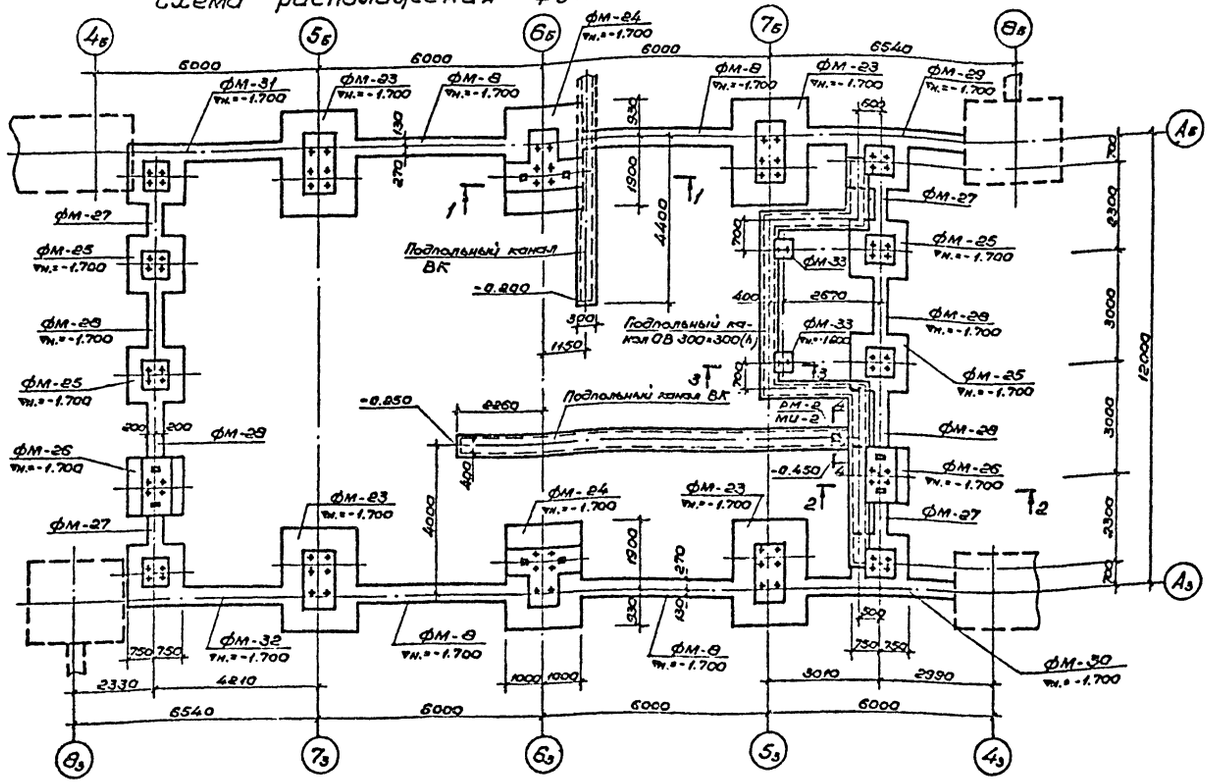

Формат	Зона	Поз.	Обозначение	Наименование	Кол	Примеч.
				Фундаменты монолитные		
			АС-23	фм-8	4	
			АС-33	фм-23	4	
			"	фм-24	2	
			"	фм-25	4	
			"	фм-26	2	
			АС-34	фм-27	4	
			"	фм-28	4	
			"	фм-29	1	
			"	фм-30	1	
			АС-35	фм-31	1	
			АС-35	фм-32	1	
			АС-35	фм-33	2	
				Подпольные каналы		
				Детали		
			АС.У.04.41.00 СБ	Рамка РМ-2	1	4,76 кг
				Металлическое		
			АС.У.04.42.00 СБ	изделие МИ-2	1	3,37 кг
				Сетка 100/100/8/8		
				ГОСТ 8478-81; F=16,38 м²	-	13,27 кг
				Материал		
				Бетон В15	-	4,16 м³

1. Расход материалов на подготовку и подливку дан на листе АС-18.
2. Все поверхности фундаментов, соприкасающиеся с грунтом, обмазать горячим битумом за 2 раза.

1 - 1

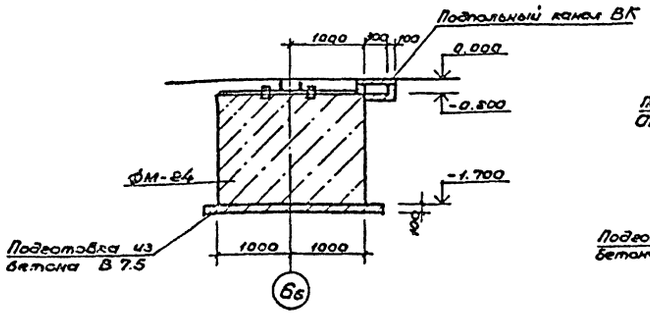

2 - 2

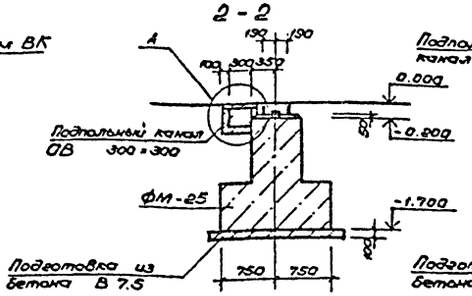

3 - 3

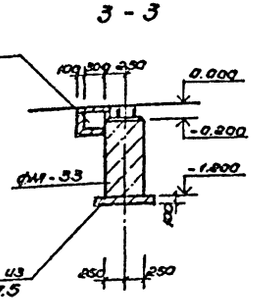

4 - 4

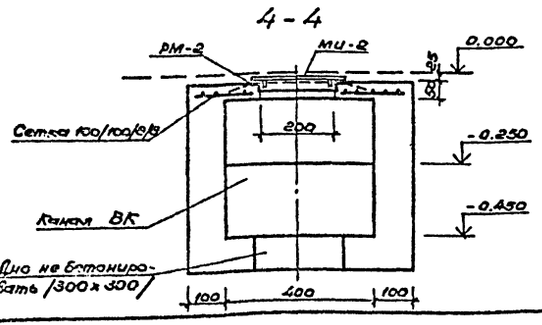

А

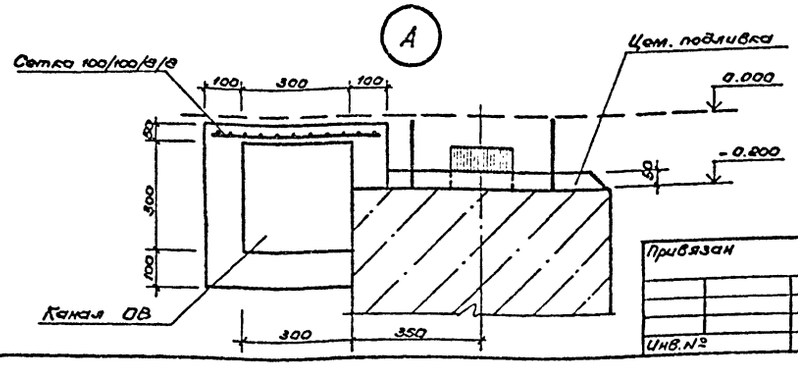

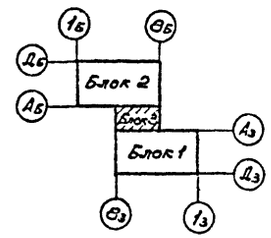

Привязан

Инв.№

Нач.мас.	Цветков		
ГАП	Гунет		
ГИП	Маврин		
Рук.гр.	Марецкая		
Исполн.	Климова		
Проверил	Шепилова		
Н.контр.	Горбачев		

ТП 291-8-23с.88 АС

Физкультурно-оздоровительный комплекс в легких металлических конструкциях (ФОК-1)

Блок 3

Стадия	Лист	Листов
РП	20	

Схема расположения фундаментов и подпольных каналов

СОЮЗСПОРТПРОЕКТ г. Москва

Инв.№ подл. | Подпись и дата | Взам. инв.№ | Инв.№ дубл. | Подпись и дата

Стадия | Зона | Поз. | Обозначение | Наименование | Кол | Примеч.

ОВ
ВК

Альбом I
Часть 1

Типовой проект

Форм	Зона	Поз.	Обозначение	Наименование	Кол.	Примеч.
				Фундаменты монолитные		
			АС-36	Фм - 34	2	
			"	Фм - 34*	2	
			"	Фм - 35	2	
			АС- 37	Фм - 36	2	
			"	Фм - 37	7	

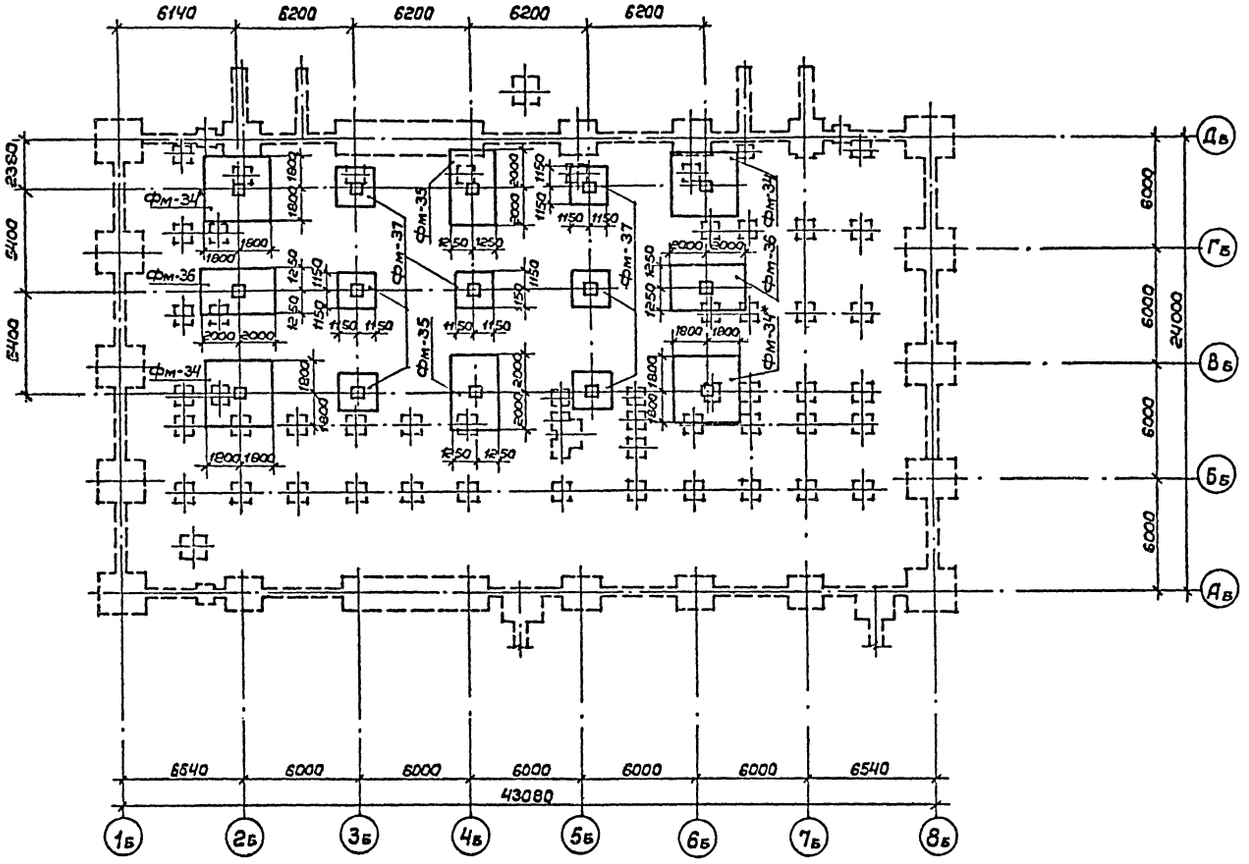

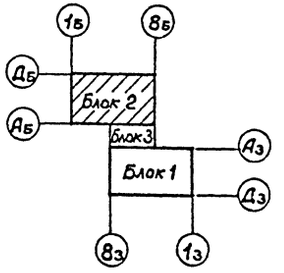

Фундаменты Фм-34 ÷ Фм-37 разработаны для железобетонной ванны

Инв.№ подл. | Подпись и дата | Взам.инв.№

				ТП 291-8-23с.88	АС
				Физкультурно-оздоровительный комплекс в легких металлических конструкциях (ФОК-1)	
Привязан:	Нач.мсс	Цветков		Блок 2	Стадия: РП; Лист: 21; Листов:
	ГАП	Гунст		Схема расположения фундаментов (вариант)	СОЮЗСПОРТПРОЕКТ г.Москва
	ГИП	Маврин			
	Рук.гр.	Маргулия			
	Исполн.	Платова			
Инв. №	Провер.	Шепилова			
	Н.контр.	Горбачев			

Альбом I
Часть 1

Типовой проект

Форм.	Зона	Поз.	Обозначение	Наименование	Кол.	Примеч.
				Подпольные каналы		
				Сборочные единицы		
			АС.И.04.39.00 СБ	Рамка Рм-1	1	17,64кг
				Металлическое		
			АС.И.04.40.00 СБ	изделие МИ-1	1	69,61кг
			АС.И.04.41.00 СБ	Рамка Рм-2	4	4,76кг
				Металлическое		
			АС.И.04.42.00 СБ	изделие МИ-2	4	3,37кг
				Сетка 200/200/5/5		
				ГОСТ 8478-81; F=41.0м²	—	71,8кг
				Материал:		
				Бетон В 15	—	8,30м³

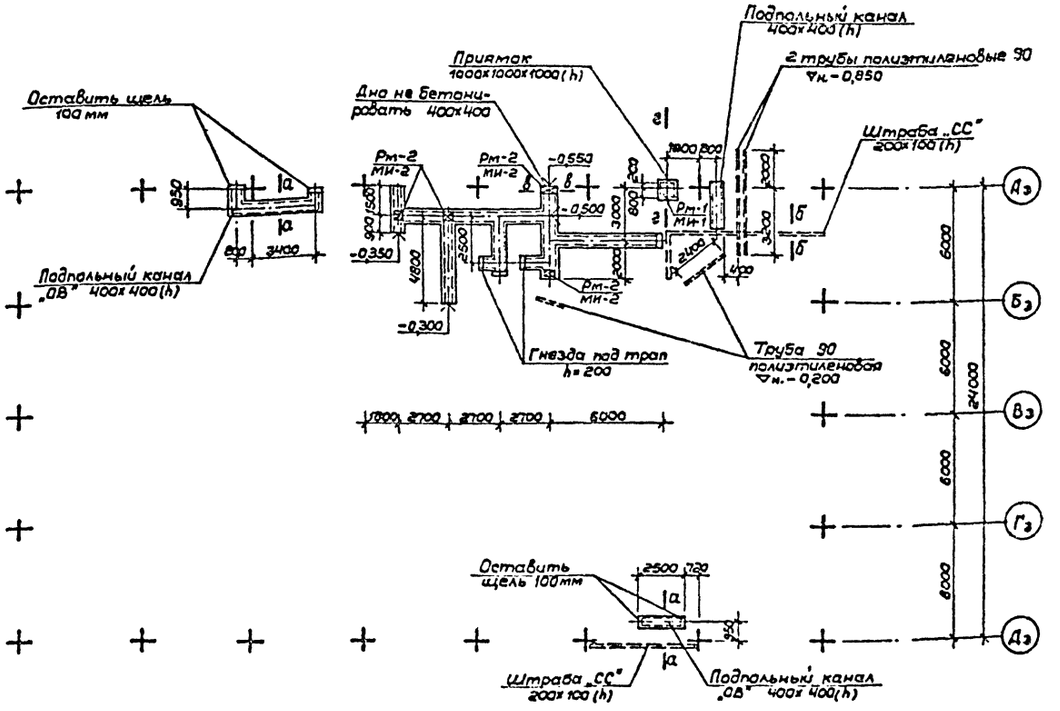

а — а

в — в

г — г

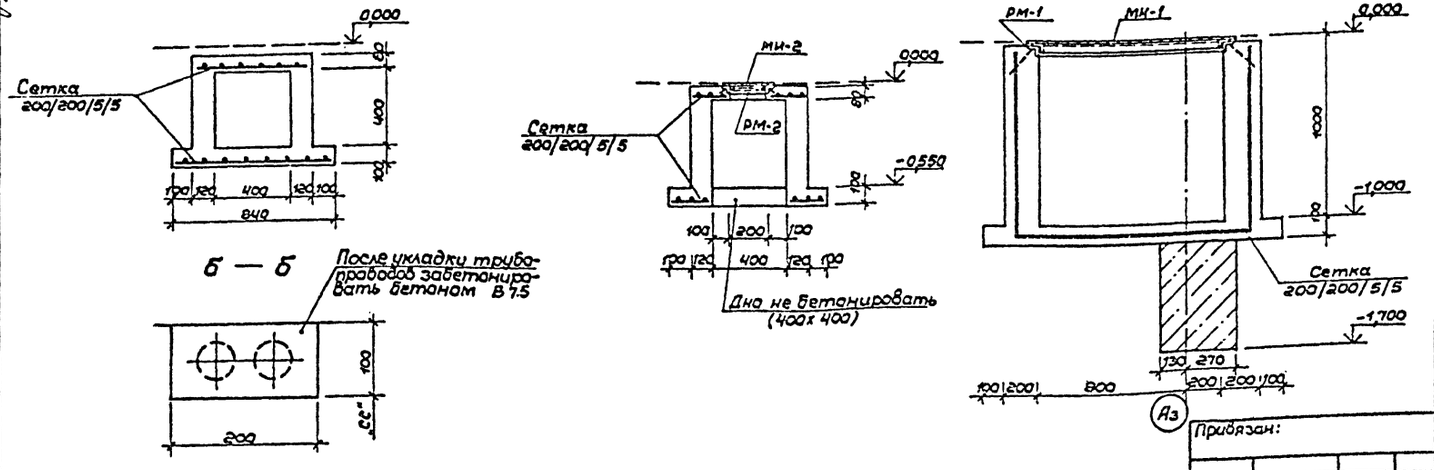

б — б

Поверхности стен подпольных каналов, соприкасающиеся с грунтом, обмазать горячим битумом за 2 раза.

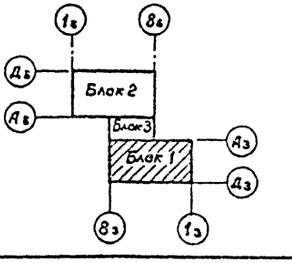

Согласовано:
ОВ Козаков
ЭМ Карасев
ГМ Зайцевский
СС Остроза

Привязан:

Инв. №

Нач.мас.	Цветков		
ГАП	Гунст		
ГИП	Маврин		
Рук.гр.	Маргулия		
Исполн.	Климова		
Пров.гр.	Уткин		
Н.контр.	Горбачев		

ТП 291-8-23с.88 АС

Физкультурно-оздоровительный комплекс с легких металлических конструкциях (ФОК-1)

Блок 1

Стадия	Лист	Листов
РП	22	

Схема расположения подпольных каналов

СОЮЗСПОРТПРОЕКТ г. Москва

Альбом I
Часть 1

Типовой проект

Форм.	Зона	Поз.	Обозначение	Наименование	Кол.	Примеч.
				Подпольные каналы		
				Сборочные единицы		
			АС.И.04.39.00 сб	Рамка Рм-1	1	17,64кг
				Металлическое		
			АС.И.04.40.00 сб	изделие МИ-1	1	69,61кг
			АС.И.04.41.00 сб	Рамка Рм-2	4	4,76кг
				Металлическое		
			АС.И.04.42.00 сб	изделие МИ-2	4	3,37кг
			АС.И.04.43.00 сб	Рамка Рм-3	1	9,28кг
				Сетка 200/200/5/5		
				ГОСТ 8478-81; F=107,6м²	–	188,3кг
				Материал		
				Бетон В15	–	25,20м³

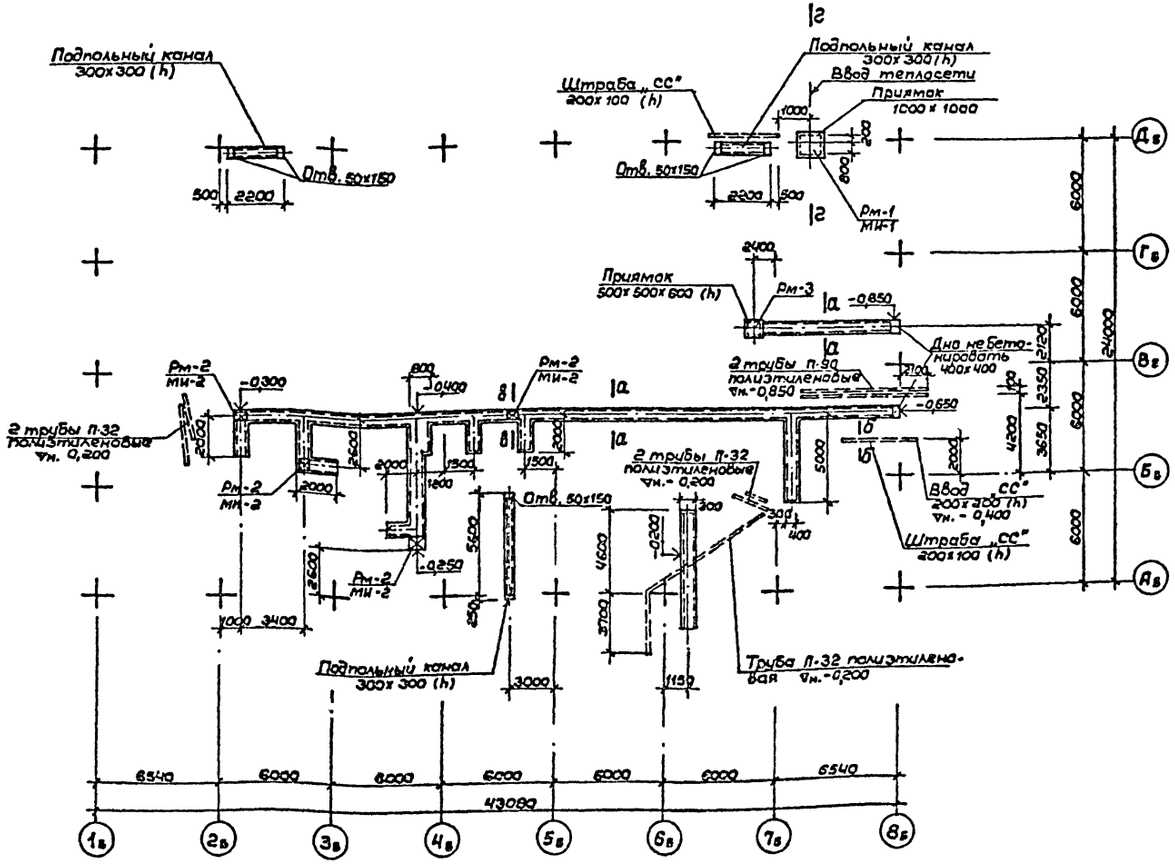

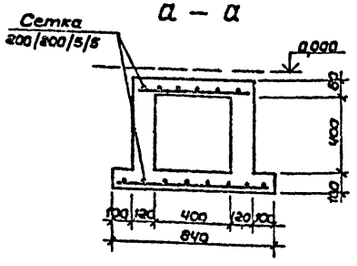

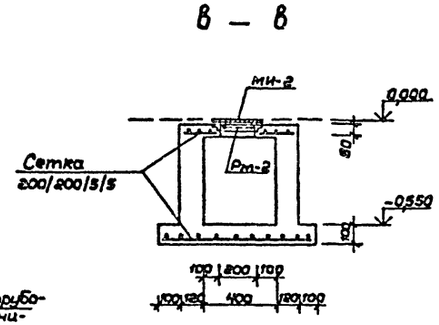

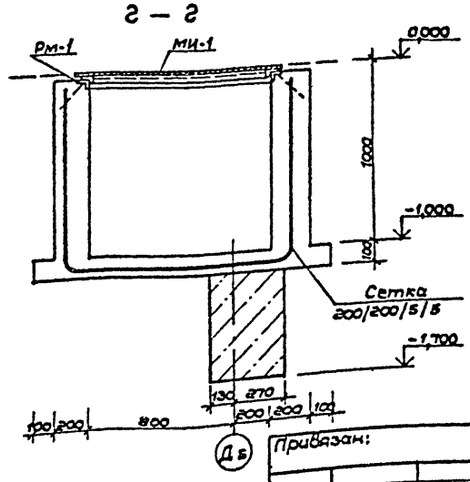

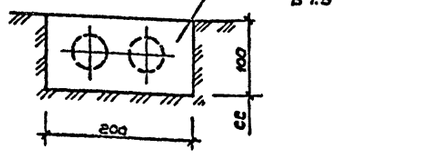

Поверхности стен подпольных каналов, соприкасающиеся с грунтом, обмазать горячим битумом за 2 раза

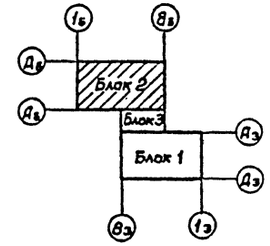

Согласовано:

ОЗ	Богомолов	
ЗК	Карасев	
ГИП эл.проект	Бунич	

Инв. № подл. | Подпись и дата | Взам. инв. №

Привязан:

Инв. №

Нач.мас	Цветков	
ГАП	Гунст	
ГИП	Маврин	
Рук.гр.	Маргулия	
Исполн.	Климова	
Провер.	Шепилова	
Н.контр.	Горбачев	

ТП 291-8-23с.88 АС

Физкультурно-оздоровительный комплекс в легких металлических конструкциях (ФОК-1)

Блок 2

Стадия	Лист	Листов
РП	23	

Схема расположения подпольных каналов

СОЮЗСПОРТПРОЕКТ г. Москва

Альбом I
Часть 1

Типовой проект

Схема расположения закладных деталей

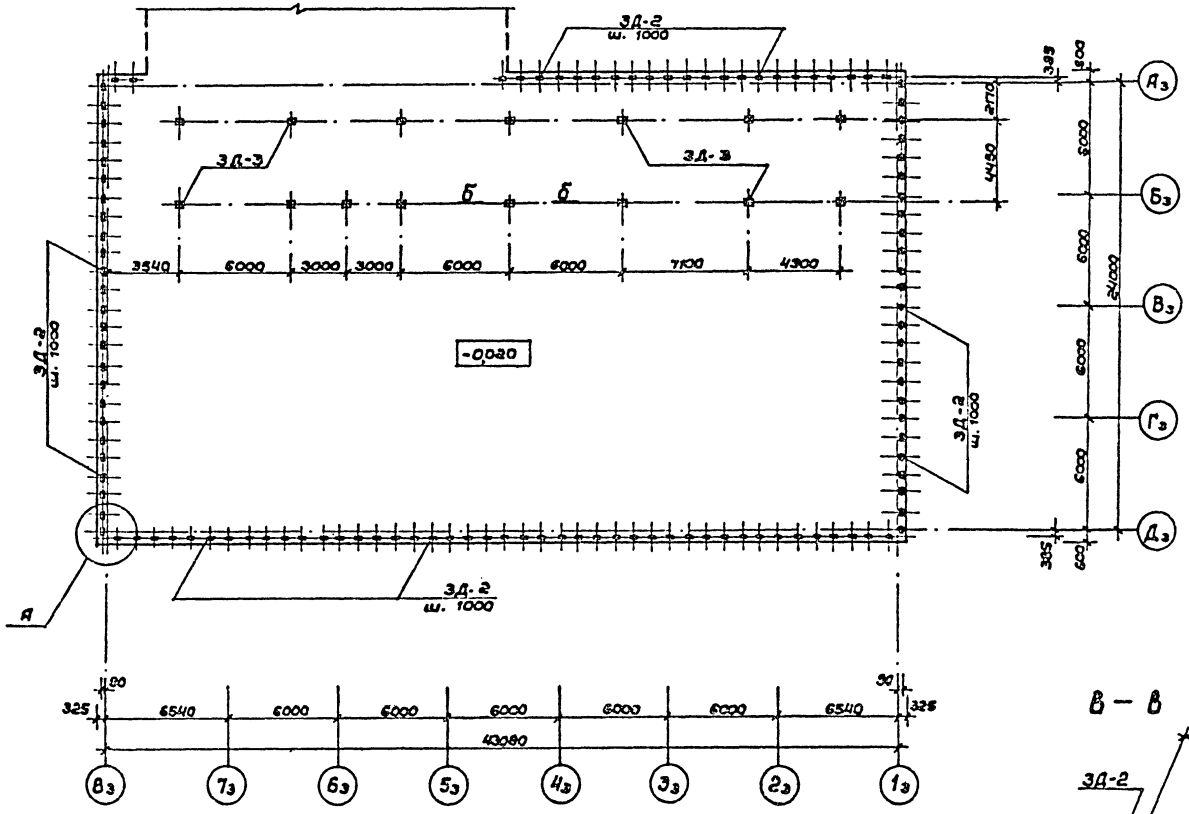

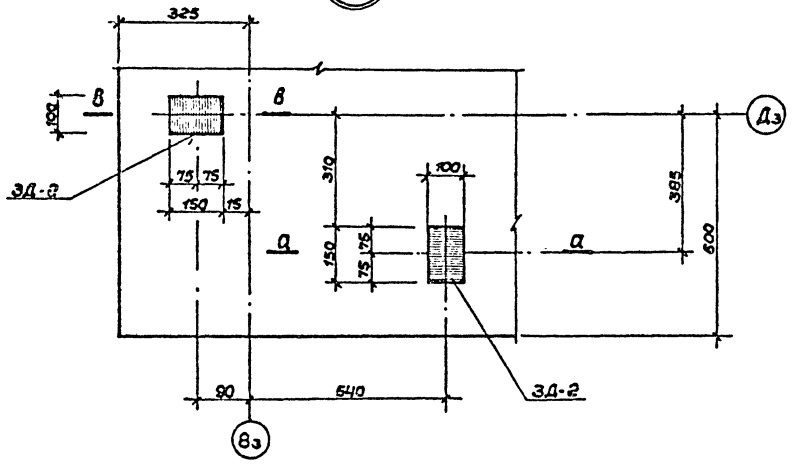

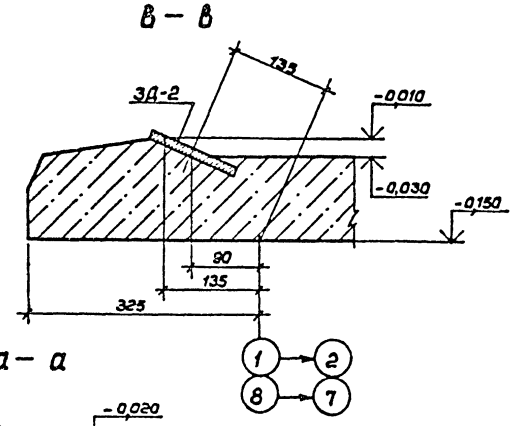

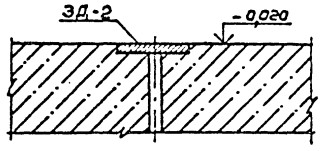

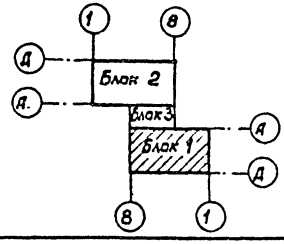

Форм.	Зона	Поз.	Обозначение	Наименование	Кол.	Примечание
				Сборочные единицы		
				Закладная деталь		
			АС.И.04.31.00 сб	ЗД-2	117	0,9 кг
				Закладная деталь		
			АС.И.04.32.00 сб	ЗД-3	15	3,44 кг

Привязан:

Инв. №

Нач.мас.	Цветков	
ГАП	Гунст	
ГИП	Маврин	
Рук.гр.	Марчуля	
Исполн.	Платова	
Провер.	Шепилова	
Н.контр.	Горбачев	

ТП 291-8-23с.88 АС

Физкультурно-оздоровительный комплекс в легких металлических конструкциях /ФОК-1/

Блок 1

Стадия	Лист	Листов
РП	24	

Схема расположения закладных деталей

СОЮЗСПОРТПРОЕКТ г. Москва

Инв. № подл. | Подпись и дата | Взам. инв. №

23226-01

Альбом I
Часть 1

Типовой проект

Схема расположения закладных деталей

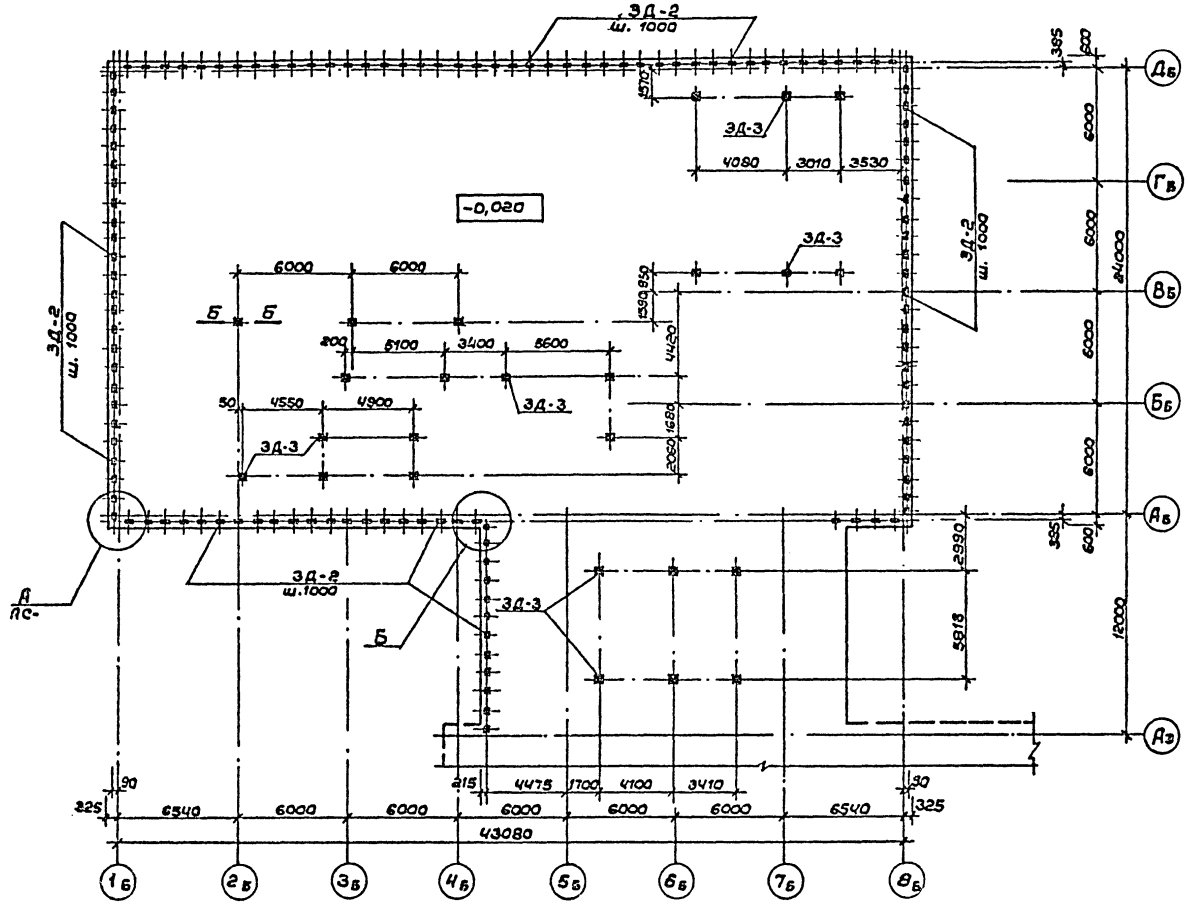

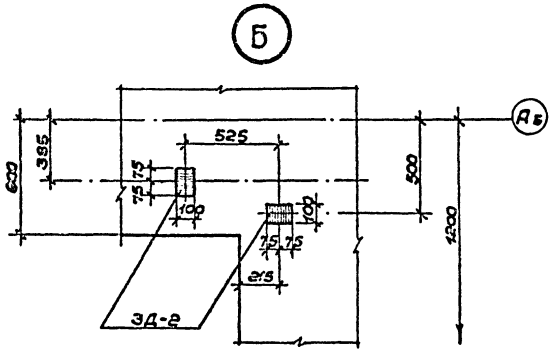

Б – Б

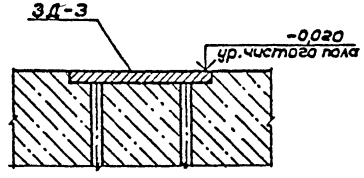

Форм.	Зона	Поз.	Обозначение	Наименование	Кол.	Примеч.
				Сборочные единицы		
				Закладная деталь		
			АС.И.04.31.00СБ	ЗД-2	129	0,9 кг
				Закладная деталь		
			АС.И.04.32.00СБ	ЗД-3	25	3,44 кг

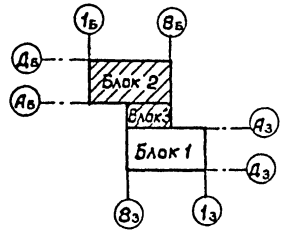

Нач.мас.	Цветков		ТП 291-8-23с.88		АС
ГАП	Гунст		Физкультурно-оздоровительный комплекс в легких металлических конструкциях (ФОК-1)		
ГИП	Маврин		Блок 2,3	Стадия	Лист	Листов
Рук.гр.	Маргулия			РП	25	
Исполн.	Платова		Схема расположения закладных деталей	СОЮЗСПОРТПРОЕКТ г.Москва	
Провер.	Шепилова				
Н.контр.	Горбачев				

Привязан:

Инв. №

Инв. № подл. | Подпись и дата | Взам. инв. №

23225-01

Альбом V
Часть 1

Типовой проект

Фм – 1

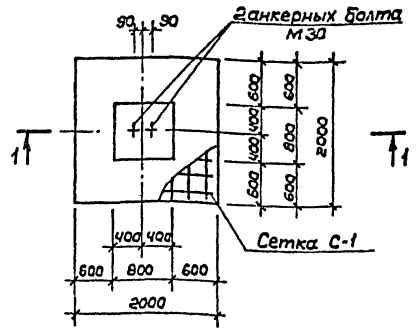

1 – 1

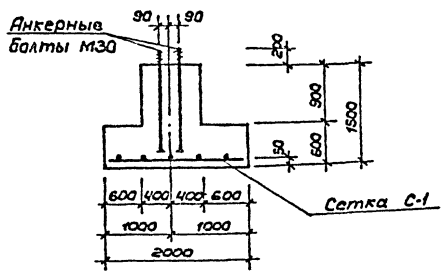

Фм – 2

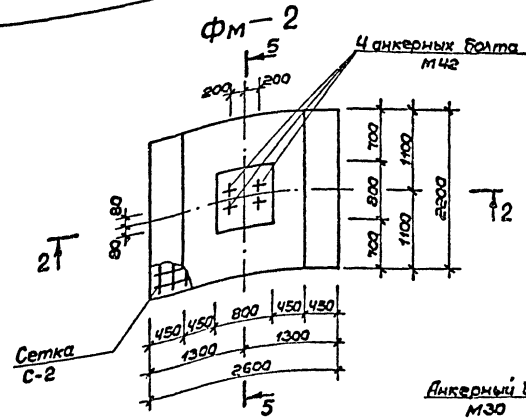

2 – 2

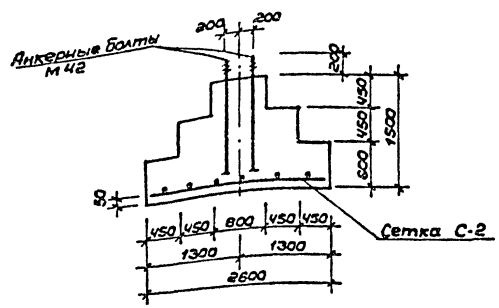

5 – 5

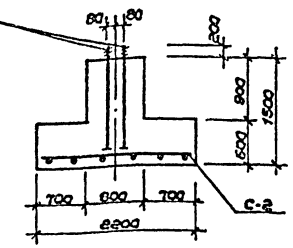

4 – 4

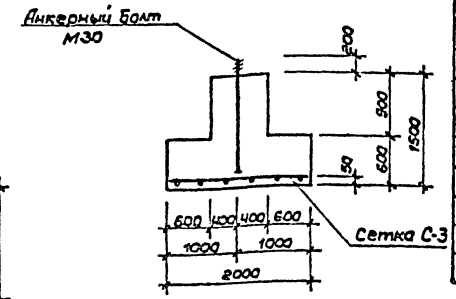

3 – 3

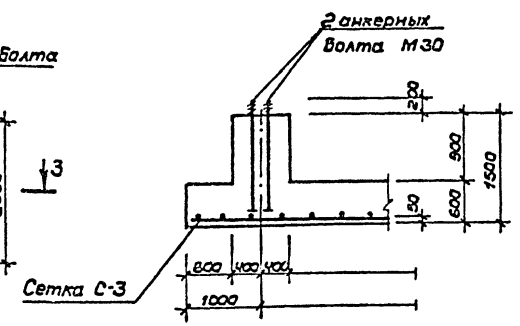

Фм – 3

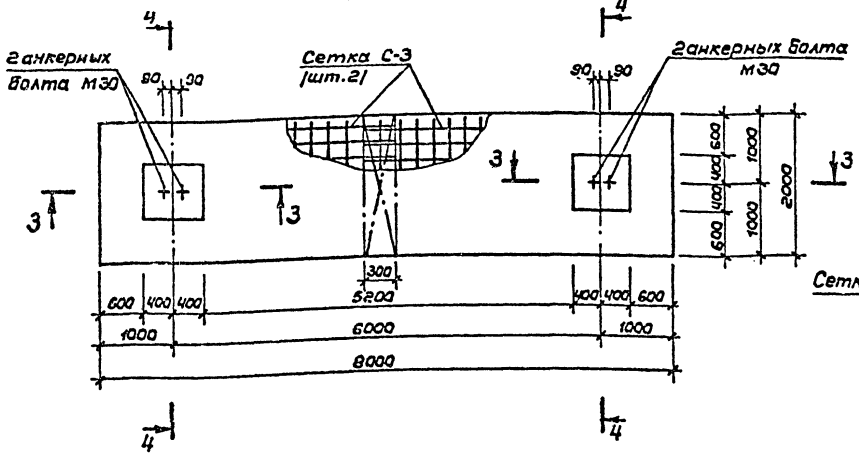

Фарм.	Зона	Поз.	Обозначение	Наименование	Кол.	Примеч.
				Фундамент Фм-1	6	
				Сборочные единицы		
			АС.У.04.01.00 СБ	Сетка С-1	1	26,4 кг
				Болт 1.1 М30х1250.В ст.3кп2 ГОСТ 24379.1-80	2	6,15 кг
				Материал		
				Бетон В-15	–	2,98 м³
				Фундамент Фм-2	12	
				Сборочные единицы		
			АС.У.04.02.00 СБ	Сетка С-2	1	37,46 кг
				Болт 2.1 М42х1000.В ст.3кп2 ГОСТ 24379.1-80	4	19,27 кг
				Материал		
				Бетон В-15	–	5,4 м³
				Фундамент Фм-3	4	
				Сборочные единицы		
			АС.У.04.03.00 СБ	Сетка С-3	2	51,69 кг
				Болт 1.1 М30х1250.В ст.3кп2 ГОСТ 24379.1-80	4	8,15 кг
				Материал		
				Бетон В-15	–	10,75 м³

Привязан:

Инв. №

Нач.мас.	Цветков	
ГАП	Сунет	
ГИП	Маврин	
Рук.гр.	Маргулия	
Исполн.	Климова	
Провер.	Шепилова	
Н.контр.	Горбачев	

ТП 291-8-23с.88 АС

Физкультурно-оздоровительный комплекс в легких металлических конструкциях (ФОК-1)

Стадия	Лист	Листов
РП	26	

Конструкция фундаментов Фм-1, Фм-2, Фм-3

СОЮЗСПОРТПРОЕКТ г. Москва

Инв. № подл. | Подпись и дата | Взам. инв. №

Альбом I
Часть 1

Типовой проект

Фм – 4

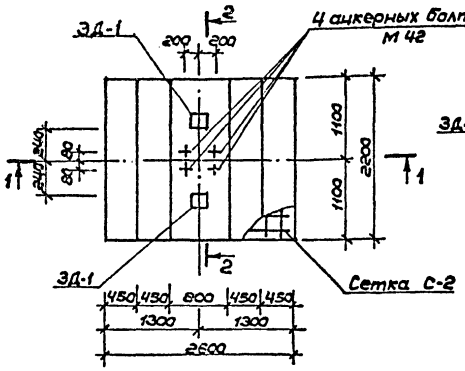

2 – 2

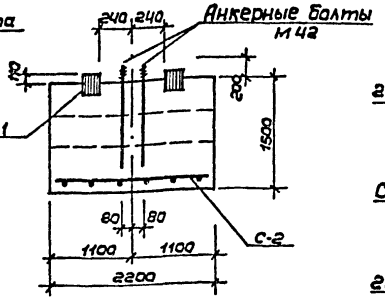

Фм–6; Фм–6* (зеркально)

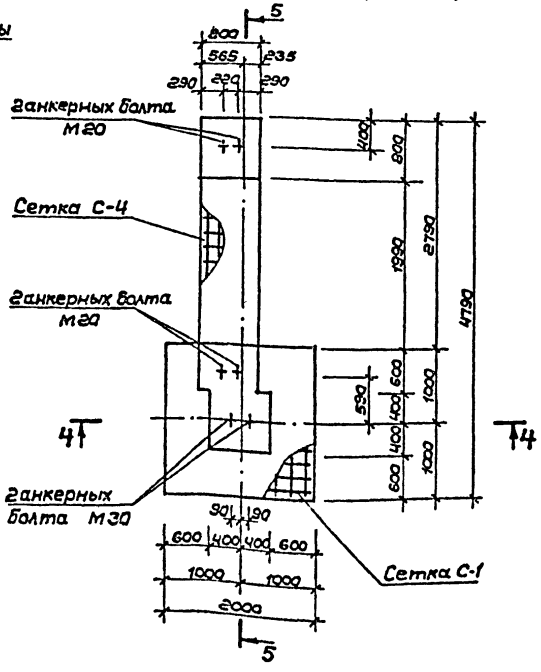

1 – 1

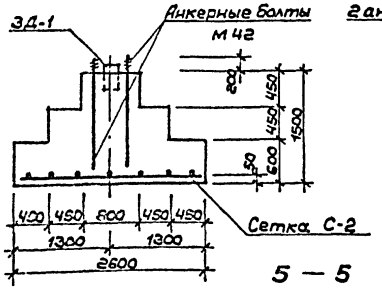

4 – 4

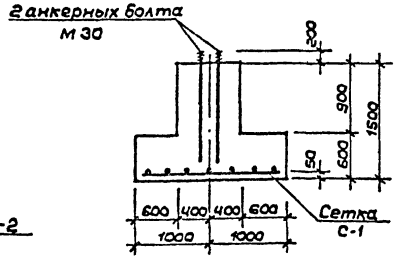

5 – 5

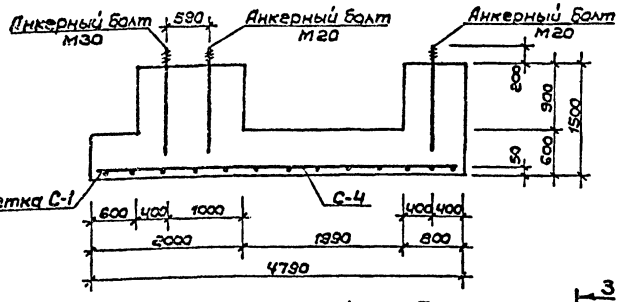

3 – 3

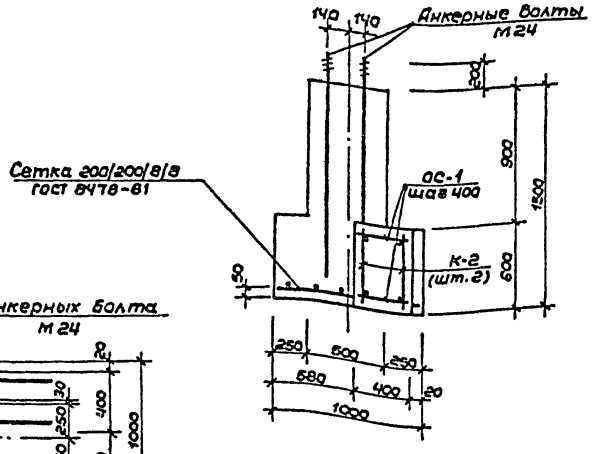

Фм – 5

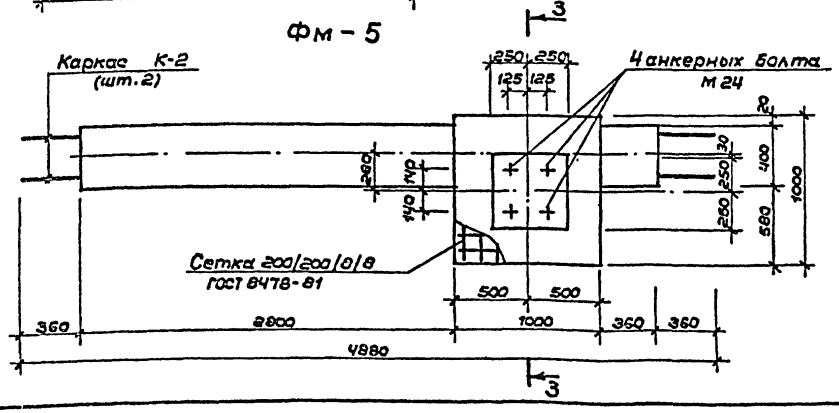

Фарм.	Зона	Поз.	Обозначение	Наименование	Кол.	Примеч.
				Фундамент Фм-4	8	
				Сборочные единицы		
			АС.У.04.02.00 СБ	Сетка С-2	1	37,46 кг
				Болт 21 М42х1000.В ст.3 кп2 ГОСТ 24379.1-80	4	19,27 кг
			АС.У.04.30.00 СБ	Закладная деталь ЗД-1	2	9,92 кг
				Материал		
				Бетон В15	–	5,91 м³
				Фундамент Фм-5	6	
				Сборочные единицы		
			АС.У.04.21.00 СБ	Каркас К-2	2	11,3 кг
			АС.У.04.28.00	Отдельный стержень ОС-1	22	0,084 кг
				Сетка 200/200/8/8 ГОСТ 8478-81	1 м²	4,25 кг
				Болт 1.1 М24х1120.В ст.3 кп2 ГОСТ 24379.1-80	4	4,56 кг
				Материал		
				Бетон В15	–	1,59 кг
				Фундамент Фм-6	2	
				Фундамент Фм-6*	1	
				Сборочные единицы		
			АС.У.04.01.00 СБ	Сетка С-1	1	26,4 кг
			АС.У.04.04.00 СБ	Сетка С-4	1	16,81 кг
				Болт 1.1 М30х1250.В ст.3 кп2 ГОСТ 24379.1-80	2	8,15 кг
				Болт 1.1 М20х900.В ст.3 кп2 ГОСТ 24379.1-80	4	2,55 кг
				Материал		
				Бетон В15	–	5,33 кг

Привязан

Инв. № подл. | Подпись и дата | Взам. инв. №

Инв. №

Нач. маст.	Цветков	
ГАП	Гунст	
ГИП	Маврин	
Рук. гр.	Маргулис	
Исполн.	Климова	
Провер.	Шепилова	
Н. контр.	Горбачев	

ТП 291-8-23с.88 АС

Физкультурно-оздоровительный комплекс в легких металлических конструкциях (ФОК-1)

Стадия	Лист	Листов
РП	27	

Конструкция фундаментов Фм-4; Фм-5; Фм-6; Фм-6*

СОЮЗСПОРТПРОЕКТ г. Москва

23226-01

Альбом I
Часть 1

Типовой проект

Фм-7

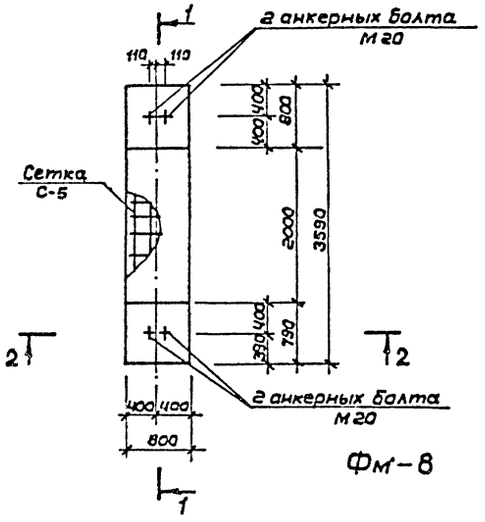

1 — 1

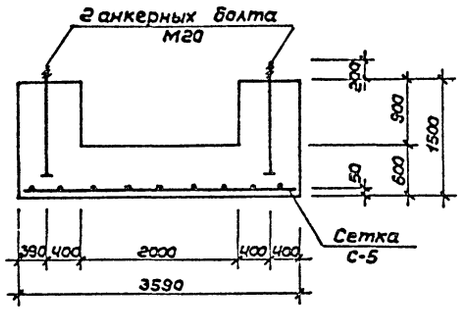

2 — 2

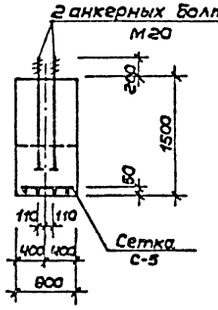

Фм-8

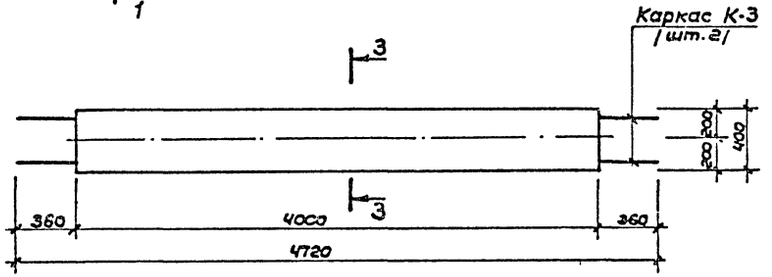

3 — 3

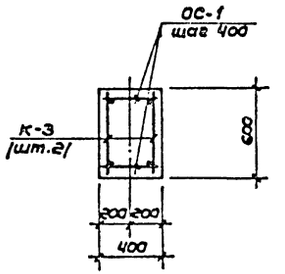

Фм-9

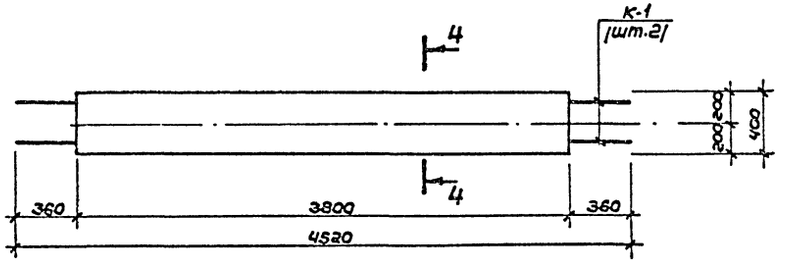

4 — 4

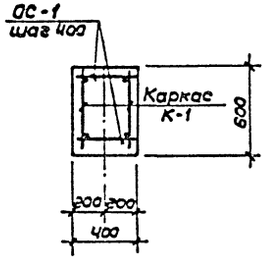

Фарм.	Зона	Поз.	Обозначение	Наименование	Кол.	Примеч.
				Фундамент Фм-7	4	
				Сборочные единицы		
			АС.И.04.05.00 СБ	Сетка С-5	1	19,54 кг
				Болт 1.1 М20×900.8 ст.3 кп2 ГОСТ 24379.1-80	4	2,55 кг
				Материал		
				Бетон В15	–	2,87 м³
				Фундамент Фм-8	14	
				Сборочные единицы		
			АС.И.04.22.00 СБ	Каркас К-3	2	10,92 кг
			АС.И.04.28.00	Отдельный стержень	22	0,084 кг
				Материал		
				Бетон В15	–	0,96 м³
				Фундамент Фм-9	16	
				Сборочные единицы		
			АС.И.04.20.00 СБ	Каркас К-1	2	10,40 кг
			АС.И.04.28.00	Отдельный стержень ОС-1	20	0,084 кг
				Материал		
				Бетон В15	–	0,91 м³

Инв. № подл. | Подпись и дата | Взам. инв. №

Привязан:

Инв. №

Нач. мас.	Цветков	
ГАП	Гунст	
ГИП	Маврин	
Рук. гр.	Магтулия	
Исполн.	Уткин	
Пров.	Шепилова	
Н. контр.	Горбачев	

ТП 291-8-23с.88 АС

Физкультурно-оздоровительный комплекс в легких металлических конструкциях /ФОК-1/

Стадия	Лист	Листов
РП	28	

Конструкция фундаментов Фм-7, Фм-8, Фм-9

СОЮЗСПОРТПРОЕКТ г. Москва

Альбом I
Часть 1

Типовой проект

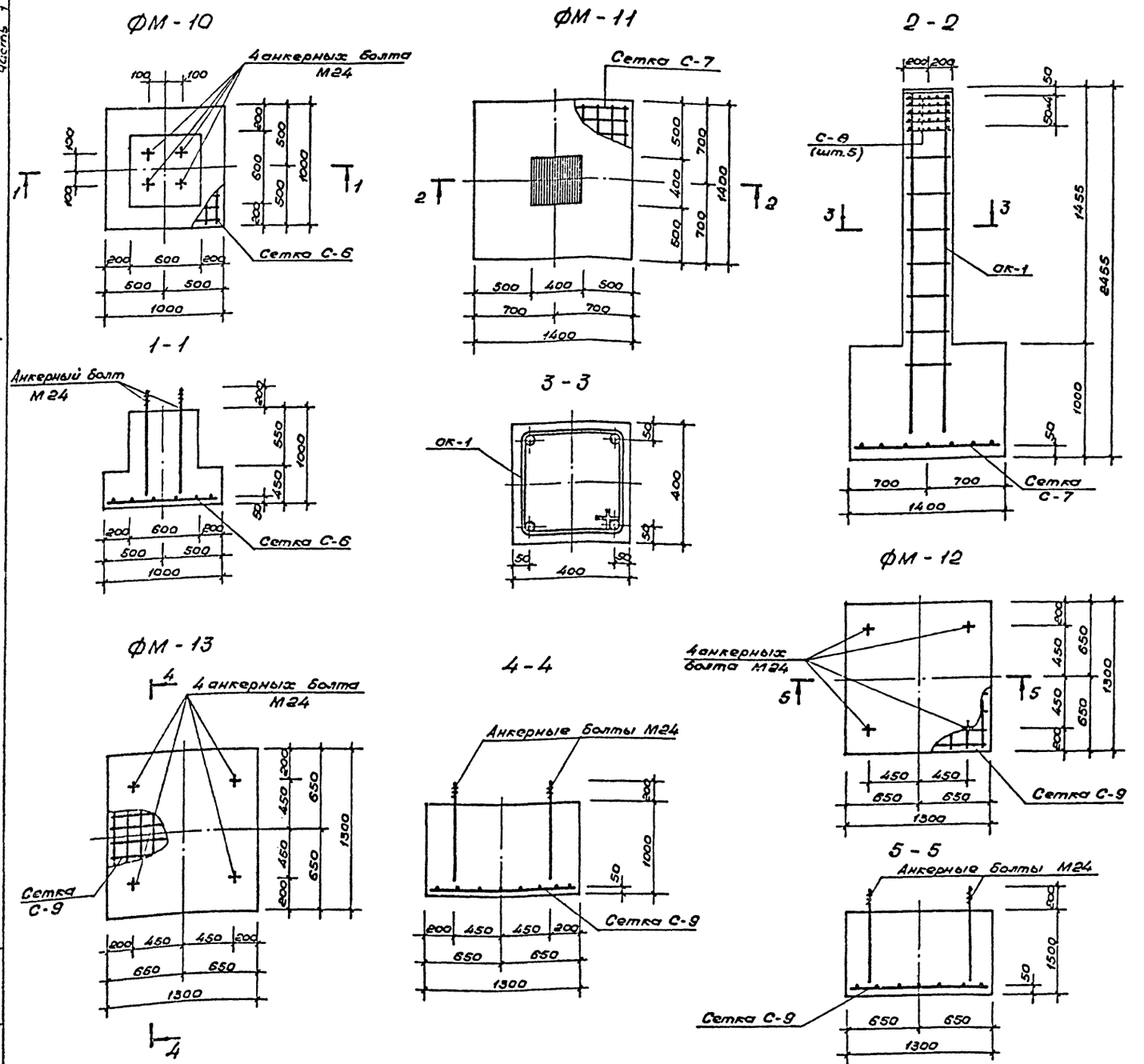

Формат	Зона	Поз.	Обозначение	Наименование	Кол.	Примечание
				Фундамент ФМ-10	41	
				Сборочные единицы		
			АС.И.04.06.00 СБ	Сетка С-6	1	7.08 кг
				Болт 1,1 М24×1120 ВСт3кп2		
				ГОСТ 24379.1-80	4	4,56 кг
				Материал		
				Бетон В15	-	0,65 м³
				Фундамент ФМ-11	44	
				Сборочные единицы		
			АС.И.04.07.00 СБ	Сетка С-7	1	13,28 кг
			АС.И.04.08.00 СБ	Сетка С-8	5	1,28 кг
			АС.И.04.25.00 СБ	Объемный каркас ОК-1	1	56,29 кг
				Материал		
				Бетон В15	-	2,18 м³
				Фундамент ФМ-12	1	
				Сборочные единицы		
			АС.И.04.09.00 СБ	Сетка С-9	1	10,78 кг
				Болт 1,1 М24×1120 ВСт3кп2		
				ГОСТ 24379.1-80	4	4,56 кг
				Материал		
				Бетон В15	-	2,54 м³
				Фундамент ФМ-13	1	
				Сборочные единицы		
			АС.И.04.09.00 СБ	Сетка С-9	1	10,78 кг
				Болт 1,1 М24×1120 ВСт3кп2		
				ГОСТ 24379.1-80	4	4,56 кг
				Материал		
				Бетон В15	-	1.69 м³

Нач.мас.	Цветков		
ГАП	Гунст		
ГИП	Маврин		
Рук.гр.	Маргулия		
Исполнил	Корнеев		
Проверил	Шепилова		
Н.контр.	Горбачев		

Привязан

Инв. №

ТП 291-8-23с.88 АС

Физкультурно-оздоровительный комплекс в легких металлических конструкциях (ФОК-1)

Стадия	Лист	Листов
РП	29	

Конструкция фундаментов ФМ-10; ФМ-11; ФМ-12; ФМ-13.

СОЮЗСПОРТПРОЕКТ г. Москва

Инв. № подл. | Подпись и дата | Взам. инв.

23226-01

Альбом I
Часть 1

Типовой проект

Инв.№ подл. | Подпись и дата | Взам.инв.№

ФМ - 14

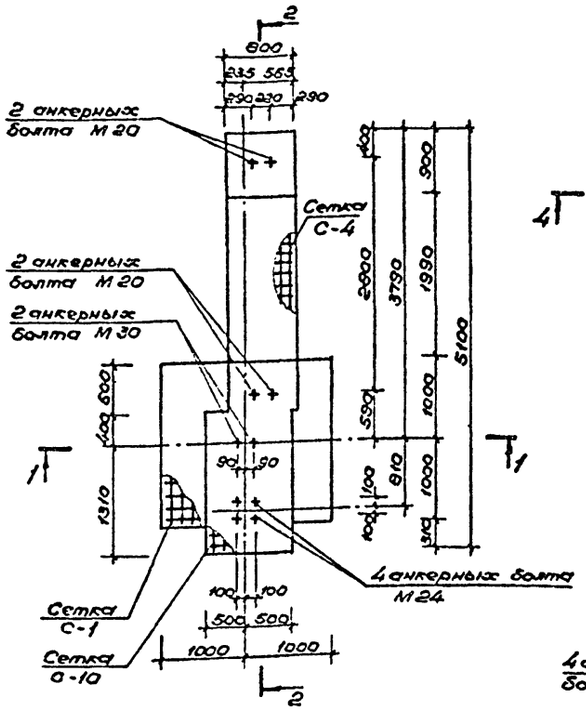

ФМ - 15

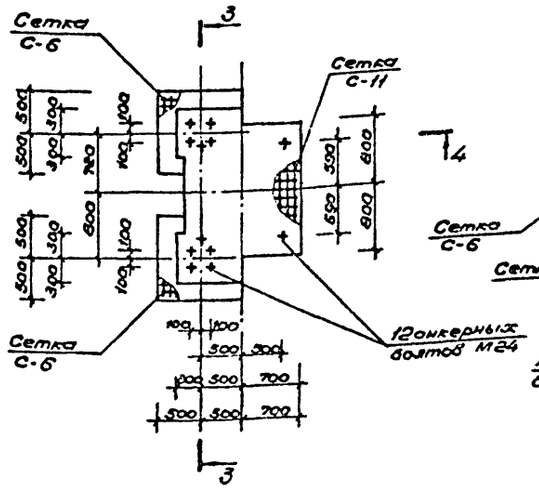

3 - 3

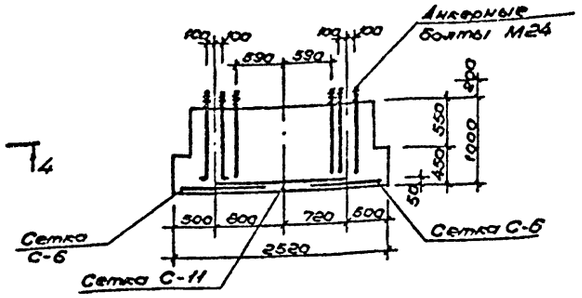

4 - 4

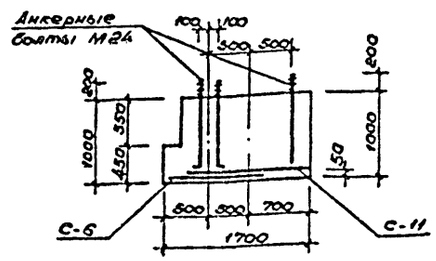

ФМ-16 ; ФМ-16*

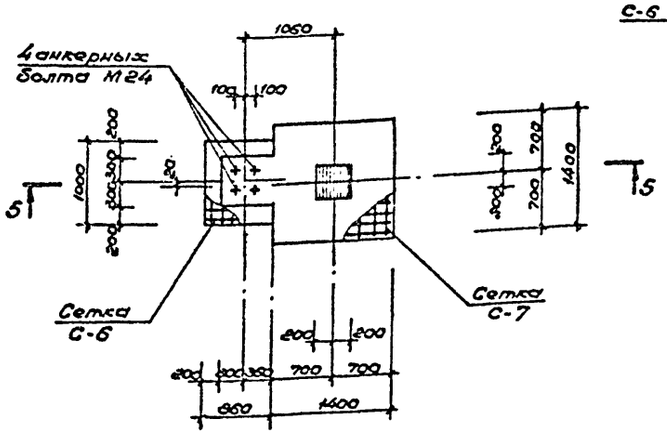

1 - 1

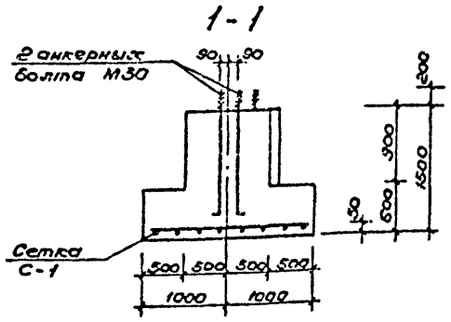

А

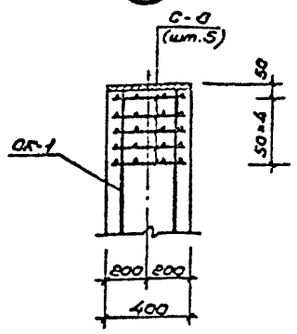

2 - 2

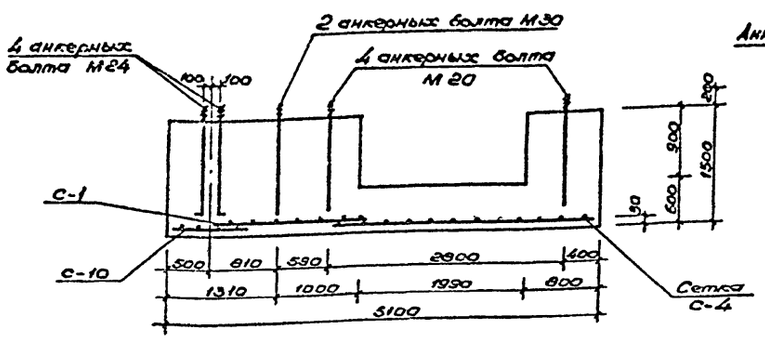

5 - 5

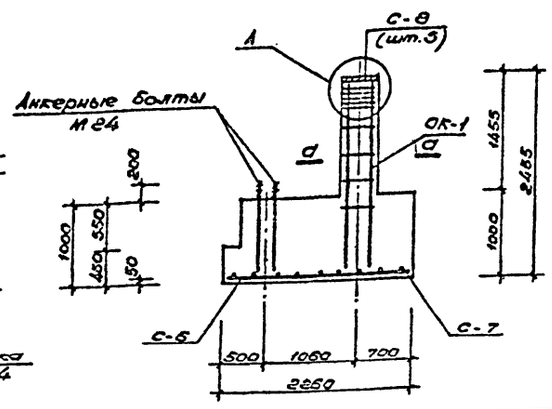

а - а

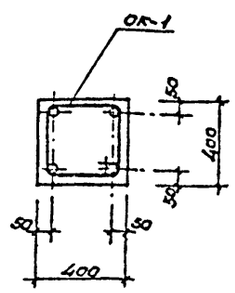

Форм.	Зона	Поз.	Обозначение	Наименование	Кол.	Примеч.
				Фундамент ФМ-14	1	
				Сборочные единицы		
			АС.И.04.01.00 СБ	Сетка С-1	1	26.40 кг
			АС.И.04.04.00 СБ	Сетка С-4	1	15.81 кг
			АС.И.04.10.00 СБ	Сетка С-10	1	4.46 кг
				Болт 1.1 М30×1250 Вст.3кп2		
				ГОСТ 24379.1-80	2	8.15 кг
				Болт 1.1 М24×1120 Вст.3кп2		
				ГОСТ 24379.1-80	4	4.56 кг
				Болт 1.1 М20×900 Вст.3кп2		
				ГОСТ 24379.1-80	4	2.55 кг
				Материал		
				Бетон В15	–	6.48 м³
				Фундамент ФМ-15	1	
				Сборочные единицы		
			АС.И.04.06.00 СБ	Сетка С-6	2	7.08 кг
			АС.И.04.11.00 СБ	Сетка С-11	1	15.15 кг
				Болт 1.1 М24×1120 Вст.3кп2		
				ГОСТ 24379.1-80	12	4.56 кг
				Материал		
				Бетон В15	–	3.48 м³
				Фундамент ФМ-15	1	
				Фундамент ФМ-15*	1	
				Сборочные единицы		
			АС.И.04.06.00 СБ	Сетка С-6	1	7.08 кг
			АС.И.04.07.00 СБ	Сетка С-7	1	13.28 кг
			АС.И.04.08.00 СБ	Сетка С-8	5	1.28 кг
			АС.И.04.25.00 СБ	Объемный каркас ОК-1	1	56.29 кг
				Болт 1.1 М24×1120 Вст.3кп2		
				ГОСТ 24379.1-80	4	4.56 кг
				Материал		
				Бетон В15	–	2.44 м³

Привязан

Инв.№

Нач.мас	Цветков	
ГАП	Гунст	
ГИП	Маврин	
Рук.гр.	Марешин	
Констр.	Климова	
Провер.	Шепилова	
Н.контр.	Горбачев	

ТП 291-8-23с.88 АС

Физкультурно-оздоровительный комплекс в легких металлических конструкциях (ФОК-1)

Стадия	Лист	Листов
РП	30	

Конструкция фундаментов ФМ-14; ФМ-15; ФМ-16; ФМ-16*

СОЮЗСПОРТПРОЕКТ г. Москва

23206-01

Альбом I
Часть 1

Типовой проект

Фм-17; Фм-17*

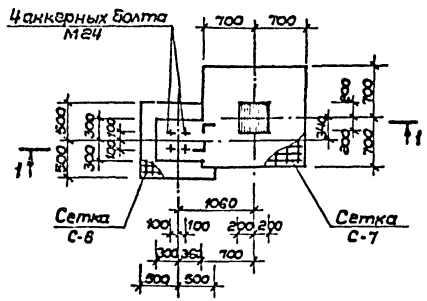

1 – 1

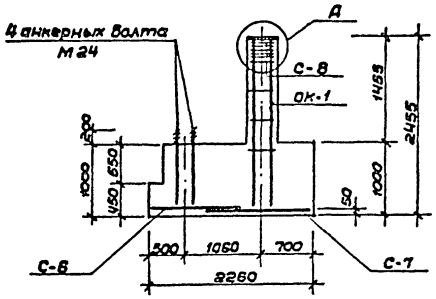

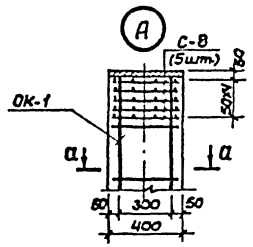

Фм – 18; Фм – 18*

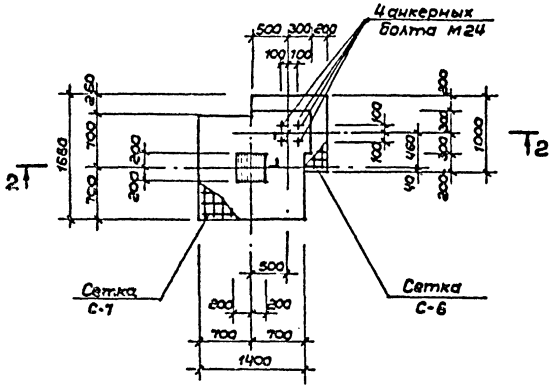

2 – 2

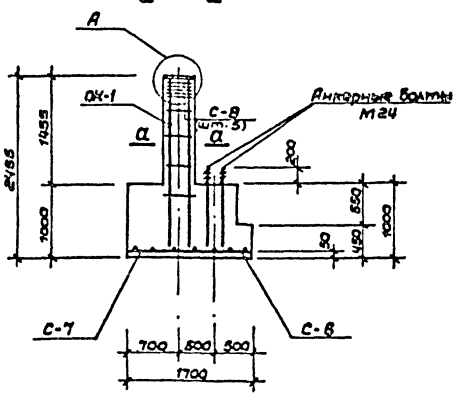

а – а

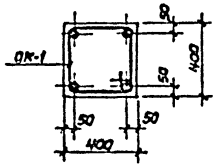

Фм – 19

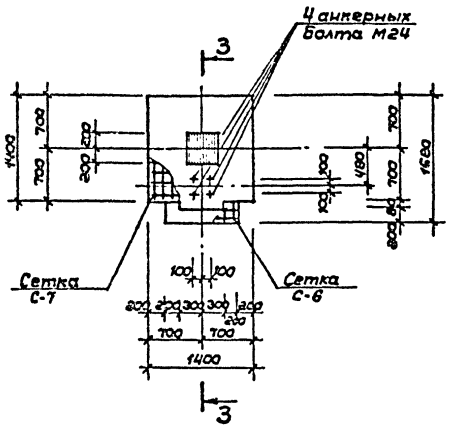

3 – 3

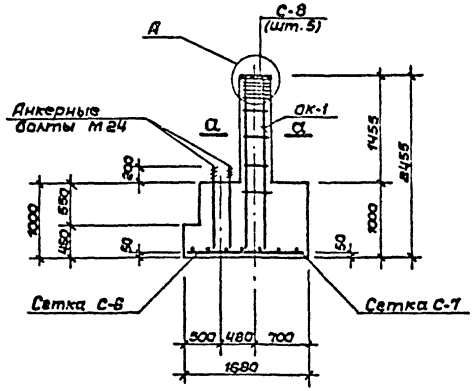

Форм.	Зона	Поз.	Обозначение	Наименование	Кол.	Примеч.
				Фундамент Фм-17	1	
				Фундамент Фм-17*	1	
				Сборочные единицы		
			АС.Ц.04.06.00 сб	Сетка С-6	1	7,08 кг
			АС.Ц.04.07.00 сб	Сетка С-7	1	13,28 кг
			АС.Ц.04.08.00 сб	Сетка С-8	5	1,28 кг
			АС.Ц.04.25.00 сб	Объемный каркас ОК-1	1	56,29 кг
				Болт 1.1 М24х1120.В ст.3кп2		
				ГОСТ 24379.1-80	4	4,56 кг
				Материал		
				Бетон В15	—	2,54 кг
				Фундамент Фм-18	1	
				Фундамент Фм-18*	1	
				Сборочные единицы		
			АС.Ц.04.06.00 сб	Сетка С-6	1	7,08 кг
			АС.Ц.04.07.00 сб	Сетка С-7	1	13,28 кг
			АС.Ц.04.08.00 сб	Сетка С-8	5	1,28 кг
			АС.Ц.04.25.00 сб	Объемный каркас ОК-1	1	56,29 кг
				Болт 1.1 М24х1120.В ст.3кп2		
				ГОСТ 24379.1-80	4	4,56 кг
				Материал		
				Бетон В15	—	2,66 м³
				Фундамент Фм-19	1	
				Сборочные единицы		
			АС.Ц.04.06.00 сб	Сетка С-6	1	7,08 кг
			АС.Ц.04.07.00 сб	Сетка С-7	1	13,28 кг
			АС.Ц.04.08.00 сб	Сетка С-8	5	1,28 кг
			АС.Ц.04.25.00 сб	Объемный каркас ОК-1	1	56,29 кг
				Болт 1.1 М24х1120.В ст.3кп2		
				ГОСТ 24379.1-80	4	4,56 кг
				Материал		
				Бетон В15	—	2,46 м³

Привязан:

Инв. №

Нач.мас.	Цветков		
ГАП	Гунст		
ГИП	Маврин		
Рук.гр.	Маргулия		
Исполн.	Климова		
Пробер.	Шепилова		
Н.контр.	Горбачев		

ТП 291-8-23с.88 АС

Физкультурно-оздоровительный комплекс в легких металлических конструкциях (ФОК-1)

Стадия	Лист	Листов
РП	71	

Конструкция фундаментов Фм-17; Фм-17*; Фм-18; Фм-18*; Фм-19

СОЮЗСПОРТПРОЕКТ г. Москва

Инв. № подл. | Подпись и дата | Взам. инв. №

23225-01

Альбом I
Часть 1

Типовой проект

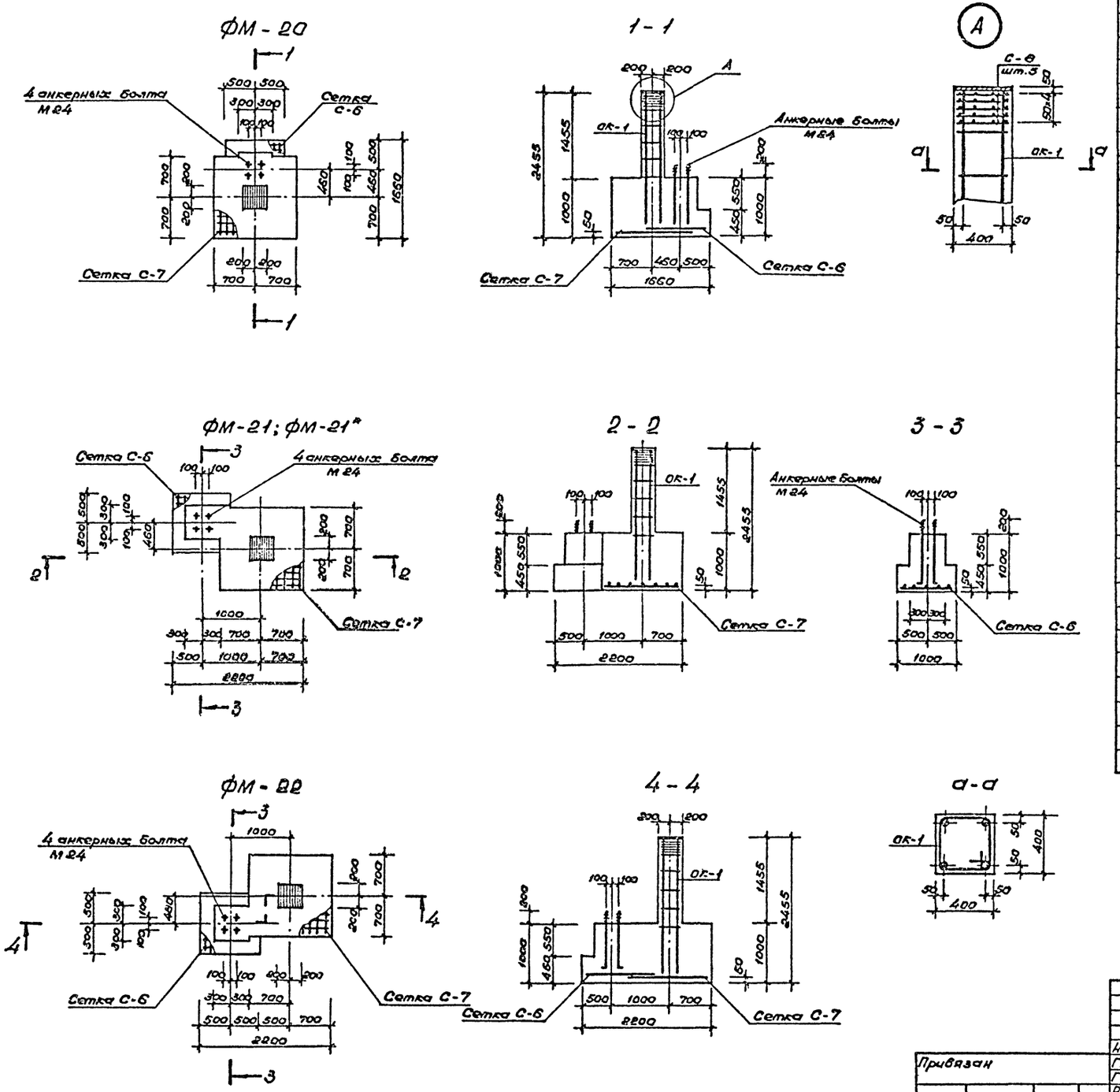

Форм.	Зона	Поз.	Обозначение	Наименование	Кол.	Примеч.
				Фундамент ФМ-20	1	
				Сборочные единицы		
			АС.И.04.06.00 СБ	Сетка С-6	1	7.08кг
			АС.И.04.07.00 СБ	Сетка С-7	1	13.28кг
			АС.И.04.08.00 СБ	Сетка С-8	5	1.28кг
			АС.И.04.25.00 СБ	Объемный каркас ОК-1	1	56.29кг
				Болт 1.1м24×1120 Вст.3кп2		
				ГОСТ 24379.1-80	4	4.56кг
				Материал		
				Бетон В15	–	2.44м³
				Фундамент ФМ-21	1	
				Фундамент ФМ-21*	1	
				Сборочные единицы		
			АС.И.04.06.00 СБ	Сетка С-6	1	7.08кг
			АС.И.04.07.00 СБ	Сетка С-7	1	13.28кг
			АС.И.04.08.00 СБ	Сетка С-8	5	1.28кг
			АС.И.04.25.00 СБ	Объемный каркас ОК-1	1	56.29кг
				Болт 1.1м24×1120 ВСт.3кп2		
				ГОСТ 24379.1-80	4	4.56кг
				Материал		
				Бетон В15	–	3.03м³
				Фундамент ФМ-22	1	
				Сборочные единицы		
			АС.И.04.06.00 СБ	Сетка С-6	1	7.08кг
			АС.И.04.07.00 СБ	Сетка С-7	1	13.28кг
			АС.И.04.08.00 СБ	Сетка С-8	5	1.28кг
			АС.И.04.25.00 СБ	Объемный каркас ОК-1	1	56.29кг
				Болт 1.1м24×1120 Вст.3кп2		
				ГОСТ 24379.1-80	4	4.56кг
				Материал		
				Бетон В15	–	3.04м³

Нач.мас.	Цветков		
ГАП	Гунст		
ГИП	Маврин		
Рук.гр.	Мареулия		
Исполнил	Климова		
Проверил	Шепилова		
Н.контр.	Горбачев		

Привязан

Инв. №

ТП 291-8-23с.88 АС

Физкультурно-оздоровительный комплекс в легких металлических конструкциях (ФОК-1)

Стадия	Лист	Листов
РП	32	

Конструкция фундаментов ФМ-20; ФМ-21; ФМ-21*; ФМ-22

СОЮЗСПОРТПРОЕКТ г. Москва

Инв.№ подл. | Подпись и дата | Взам. инв.№

23226-01

Альбом I
Часть 1

Типовой проект

Фм — 23

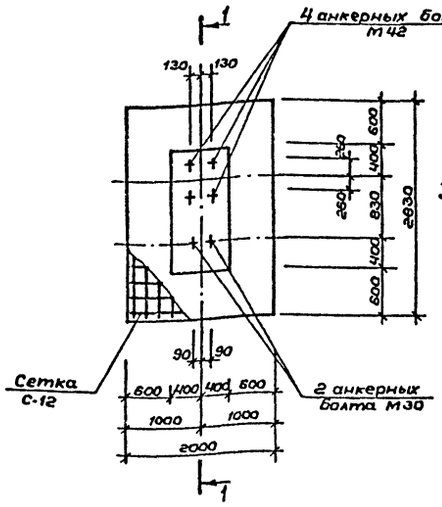

Фм — 24

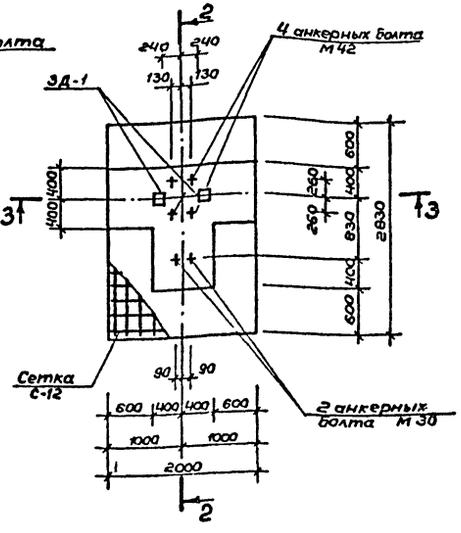

3 — 3

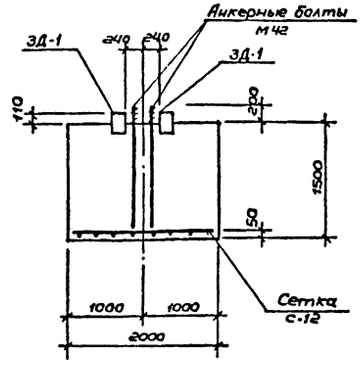

1 — 1

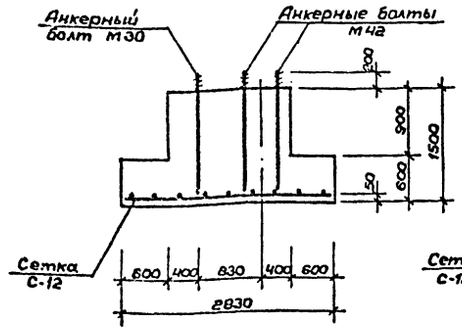

2 — 2

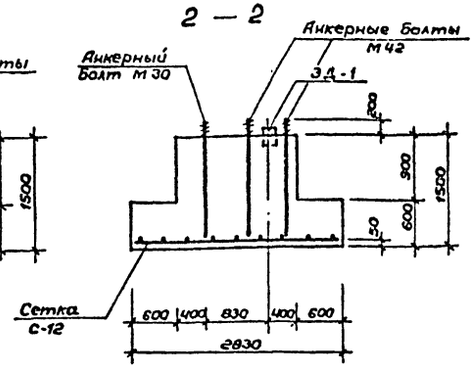

Фм — 26

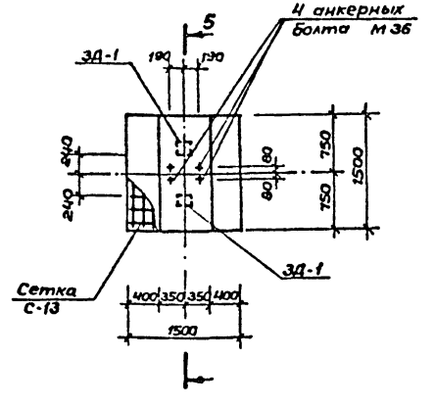

Фм — 25

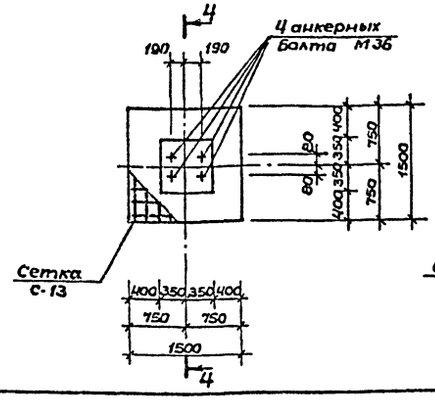

4 — 4

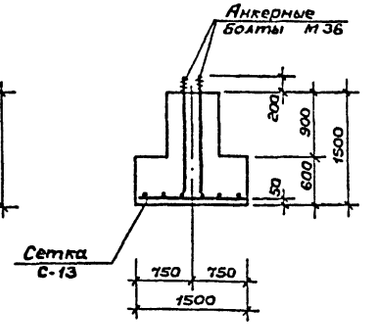

5 — 5

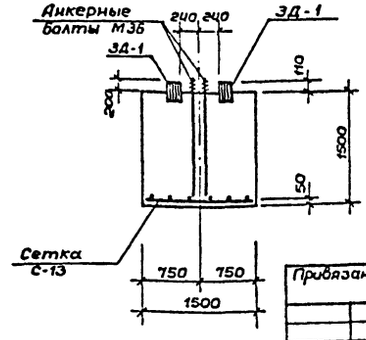

Форм.	Зона	Поз.	Обозначение	Наименование	Кол.	Примеч.
				Фундамент Фм-23	4	
				Сборочные единицы		
			АС.И.04.12.00 сб	Сетка С-12	1	36,92кг
				Болт 2.1 М42х1000.В ст.3 кп2		
				гост 24379.1-80	4	19,27кг
				Болт 1.1 М30х1250.В ст.3 кп2		
				гост 24379.1-80	2	8,15кг
				Материал		
				Бетон В15	—	4,57м³
				Фундамент Фм-24	2	
				Сборочные единицы		
			АС.И.04.12.00 сб	Сетка С-12	1	36,29кг
			АС.И.04.30.00 сб	Закладная деталь 3Д-1	2	9,92 кг
				Болт 2.1 М42х1000.В ст.3 кп2		
				гост 24379.1-80	4	19,27кг
				Болт 1.1 М30х1250.В ст.3 кп2		
				гост 24379.1-80	2	8,15кг
				Материал		
				Бетон В15	—	5,43м³
				Фундамент Фм-25	4	
				Сборочные единицы		
			АС.И.04.13.00 сб	Сетка С-13	1	14,24кг
				Болт 2.1 М36х900.В ст.3 кп2		
				гост 24379.1-80	4	12,39кг
				Материал		
				Бетон В15	—	1,79м³
				Фундамент Фм-26	2	
				Сборочные единицы		
			АС.И.04.13.00 сб	Сетка С-13	1	14,24кг
			АС.И.04.30.00 сб	Закладная деталь 3Д-1	2	9,92 кг
				Болт 2.1 М36х900.В ст.3 кп2		
				гост 24379.1-80	4	12,39кг
				Материал		
				Бетон В15	—	2,29м³

Инв. № подл. | Подпись и дата | Взам. инв. №

Привязан:

Инв. №

Нач.мас	Цветков	
ГАП	Гунст	
ГИП	Маврин	
Рук.гр.	Маргилия	
Исполн.	Климова	
Провер.	Шепилова	
Н.контр.	Горбачев	

ТП 291-8-23с.88 АС

Физкультурно-оздоровительный комплекс с легких металлических конструкциях (ФОК-1)

Стадия	Лист	Листов
РП	33	

Конструкция фундаментов Фм-23; Фм-24; Фм-25; Фм-26

СОЮЗСПОРТПРОЕКТ г. Москва

23226-01

Альбом I
Часть 1

Типовой проект

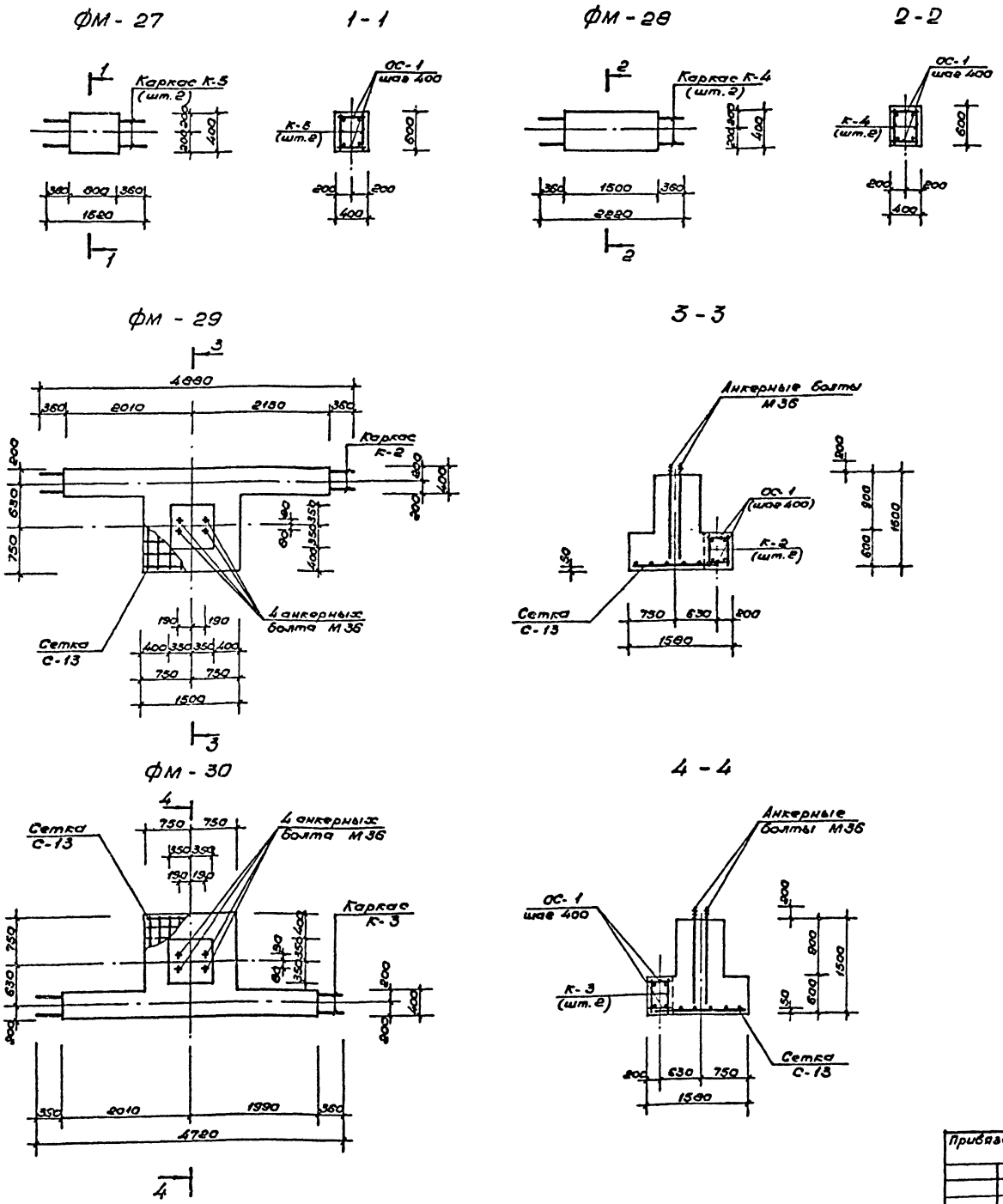

Форм.	Зона	Поз.	Обозначение	Наименование	Кол.	Примечание
				Фундамент ФМ-27	4	
				Сборочные единицы		
			АС.И.04.24.00 СБ	Каркас К-5	2	3,30 кг
			АС.И.04.28.00 СБ	Отдельный стержень ОС-1	6	0,084 кг
				Материал		
				Бетон В15	–	0,19 м³
				Фундамент ФМ-28	4	
				Сборочные единицы		
			АС.И.04.23.00 СБ	Каркас К-4	2	4,90 кг
			АС.И.04.28.00 СБ	Отдельный стержень ОС-1	8	0,084 кг
				Материал		
				Бетон В15	–	0,36 м³
				Фундамент ФМ-29	1	
				Сборочные единицы		
			АС.И.04.13.00 СБ	Сетка С-13	1	14,24 кг
			АС.И.04.21.00 СБ	Каркас К-2	2	11,30 кг
			АС.И.04.28.00	Отдельный стержень ОС-1	22	0,084 кг
				Болт 2,1 М36×900 ВСт.3кп2		
				ГОСТ 24379.1-80	4	12,39 кг
				Материал		
				Бетон В15	–	2,50 м³
				Фундамент ФМ-30	1	
				Сборочные единицы		
			АС.И.04.13.00 СБ	Сетка С-13	1	14,24 кг
			АС.И.04.22.00 СБ	Каркас К-3	2	10,92 кг
			АС.И.04.28.00	Отдельный стержень ОС-1	22	0,084 кг
				Болт 2,1 М36×900 ВСт3кп2		
				ГОСТ 24379.1-80	4	12,39 кг
				Материал		
				Бетон В15	–	2,46 м³

Нач.мос	Цветков		ТП 291-8-23с.88 АС
ГАП	Гунет		Физкультурно-оздоровительный комплекс в легких металлических конструкциях (ФОК-1)
ГИП	Маврин		Стадия / Лист / Листов
Рук.ер.	Марцулия		РП / 34
Исполнит.	Климова		Конструкция фундаментов ФМ-27; ФМ-28; ФМ-29; ФМ-30.
Проверил	Шепилова		СОЮЗСПОРТПРОЕКТ г. Москва
Н.контр.	Горбачев		

Привязан

Инв. №

Взам. инв. № | Подпись и дата | Инв. № подл.

23226-01

Альбом I часть 1

Типовой проект

ФМ-31

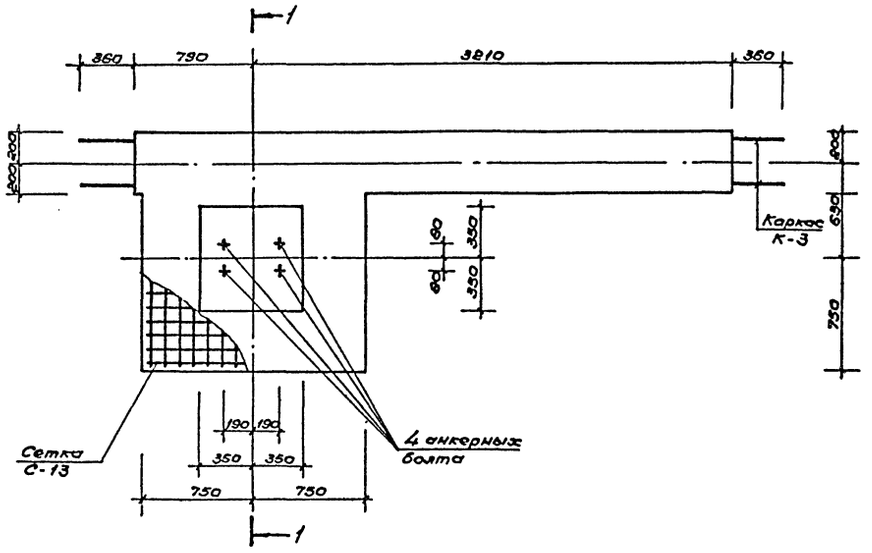

1-1

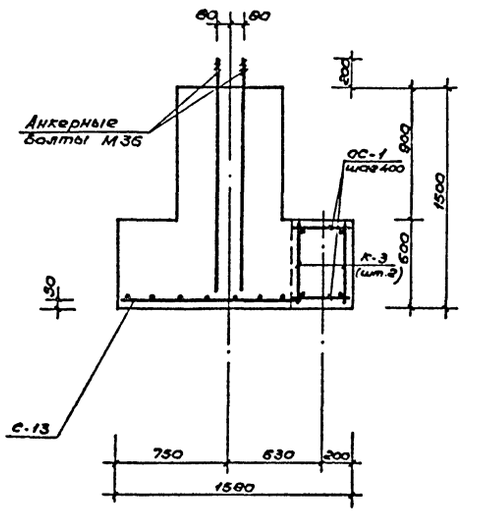

ФМ-32

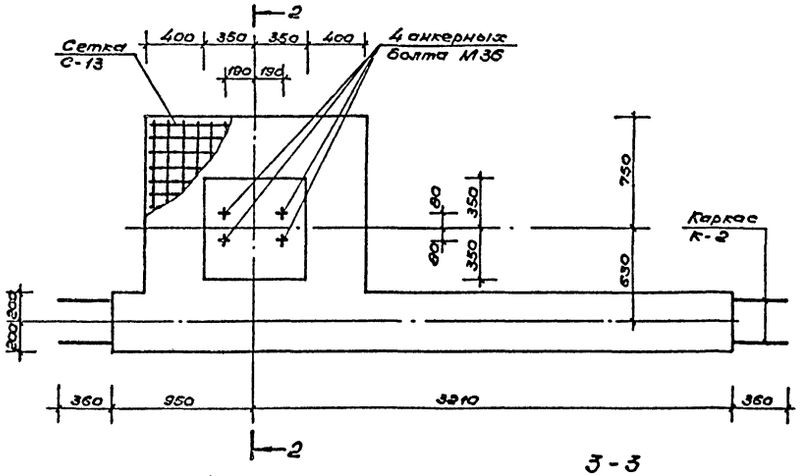

2-2

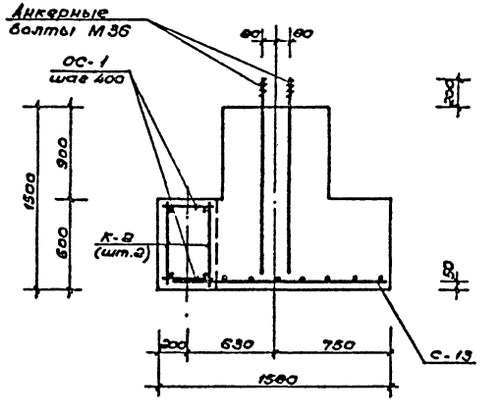

ФМ-33

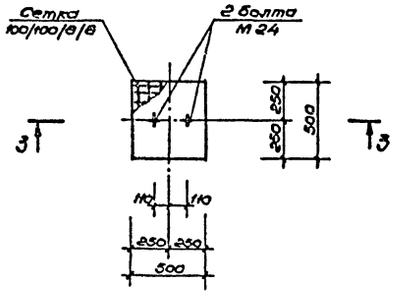

3-3

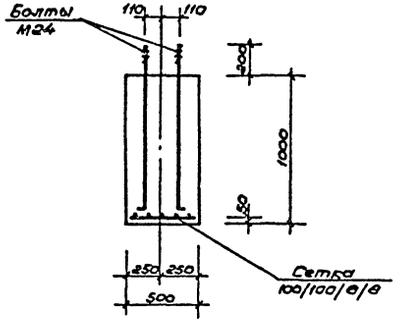

Формат	Зона	Поз.	Обозначение	Наименование	Кол.	Примеч.
				Фундамент ФМ-31	1	
				Сборочные единицы		
			АС.У.04.13.00 СБ	Сетка С-13	1	14.24 кг
			АС.У.04.22.00 СБ	Каркас К-3	2	10.92 кг
			АС.У.04.28.00	Отдельный стержень ОС-1	22	0,084 кг
				Болт 2.1 М36×900 ВСт.3кп2 ГОСТ 24379.1-80	4	12.39 кг
				Материал		
				Бетон В15	–	2,46 м³
				Фундамент ФМ-32	1	
				Сборочные единицы		
			АС.У.04.13.00 СБ	Сетка С-13	1	14.24 кг
			АС.У.04.22.00 СБ	Каркас К-3	2	10.92 кг
			АС.У.04.28.00	Отдельный стержень ОС-1	22	0,084 кг
				Болт 2.1 М36×900 ВСт.3кп2 ГОСТ 24379.1-80	4	12.39 кг
				Материал		
				Бетон В15	–	2,50 м³
				Фундамент ФМ-33	2	
				Сборочные единицы		
				Сетка 100/100/8/8 ГОСТ 8478-81 F=0,6м²	–	1.62 кг
				Болт 1.1 М24×1120 ВСт.3кп2 ГОСТ 24379.1-80	2	4.56 кг
				Материал		
				Бетон В15	–	0,25 м³

Инв. № подл. | Подпись и дата | Взам. инв. №

Привязан

Инв. №

Нач. маст.	Цветков	
ГАП	Гунет	
ГИП	Маврин	
Рук. гр.	Марцулия	
Исполнил	Климова	
Проверил	Шепилова	
Н. контр.	Горбачев	

ТП 291-8-23с.88 АС

Физкультурно-оздоровительный комплекс в легких металлических конструкциях (ФОК-1)

Стадия	Лист	Листов
РП	35	

Конструкция фундаментов ФМ-31; ФМ-32; ФМ-33.

СОЮЗСПОРТПРОЕКТ г. Москва

23226-01

Альбом I
Часть 1

Типовой проект

Фм — 34 ; Фм — 34* (зеркально)

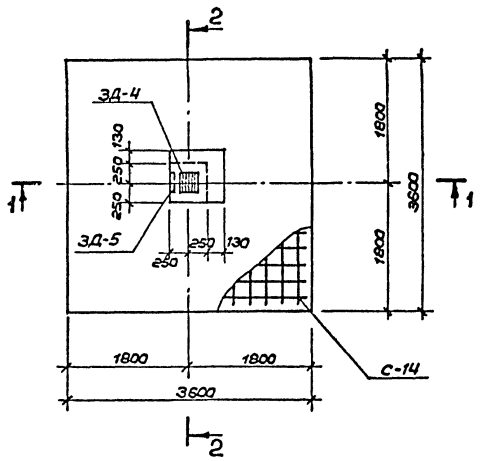

Фм — 35

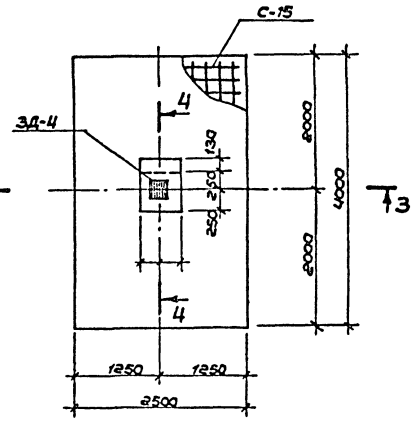

1 — 1

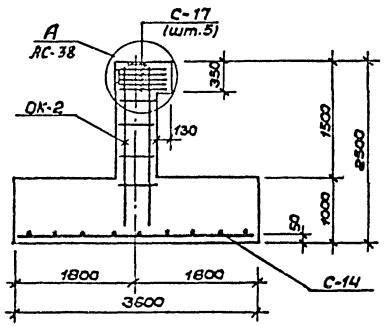

3 — 3

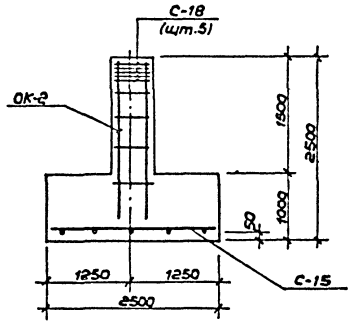

2 — 2

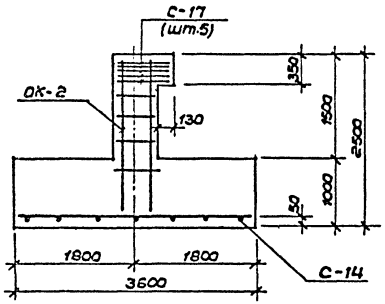

4 — 4

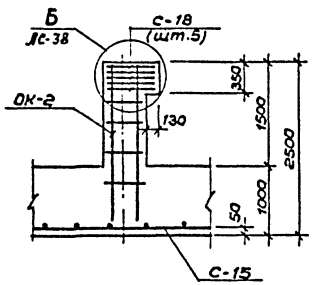

Форм.	Зона	Поз.	Обозначение	Наименование	Кол.	Примеч.
				Фундамент Фм-34	2	
				Фундамент Фм-34*	2	
				Сборочные единицы		
			АС.Ц.04.14.00 сб	Сетка С-14	1	163,4 кг
			АС.Ц.04.17.00 сб	Сетка С-17	5	3,12 кг
			АС.Ц.04.26.00 сб	Объемный каркас ОК-2	1	164,61 кг
			АС.Ц.04.33.00 сб	Закладная деталь ЗД-4	1	15,82 кг
			АС.Ц.04.34.00 сб	Закладная деталь ЗД-5	1	5,06 кг
			АС.Ц.04.29.00	Отдельный стержень ОС-2	4	6,16 кг
			АС.Ц.04.36.00	Ограничитель ОП-1	1	52,4 кг
			АС.Ц.04.37.00	Ограничитель ОП-2	1	52,4 кг
				Материал		
				Бетон В20	13,4	м³
				Фундамент Фм-35	2	
				Сборочные единицы		
			АС.Ц.04.15.00 сб	Сетка С-15	1	124,56 кг
			АС.Ц.04.18.00 сб	Сетка С-18	5	2,62 кг
			АС.Ц.04.26.00 сб	Объемный каркас ОК-2	1	164,61 кг
			АС.Ц.04.33.00 сб	Закладная деталь ЗД-4	1	15,82 кг
			АС.Ц.04.29.00	Отдельный стержень ОС-2	2	6,16 кг
			АС.Ц.04.38.00	Ограничитель ОП-3	1	41,61 кг
				Материал		
				Бетон В20	10,4	м³

Инв.№ подл. | Подпись и дата | Взам. инв.№

Привязан:

Инв.№

Нач.маст.	Цветков		
ГАП	Цунст		
ГИП	Маврин		
Рук.гр.	Маргулия		
Исполн.	Платова		
Провер.	Уткин		
Н.контр.	Горбачев		

ТП 291-8-23с.88 АС

Физкультурно-оздоровительный комплекс в легких металлических конструкциях (ФОК-1)

Стадия	Лист	Листов
РП	36	

Конструкция фундаментов Фм-34; Фм-34*; Фм-35

САЮЗСПОРТПРОЕКТ г. Москва

23226-01

Альбом I
Часть 1

Типовой проект

Фм — 36

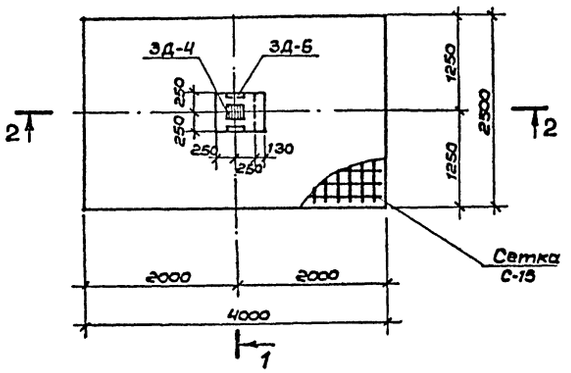

Фм — 37

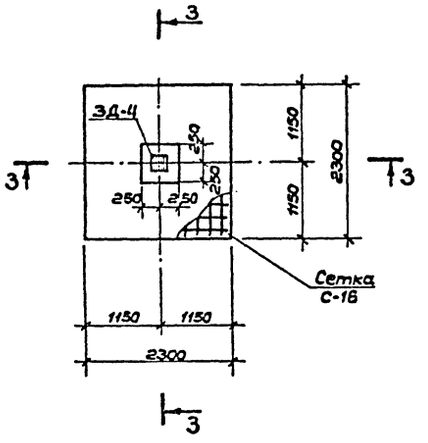

1 — 1

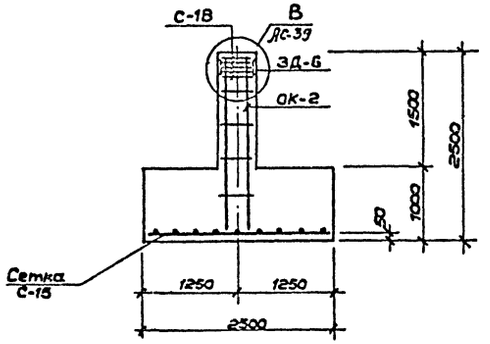

2 — 2

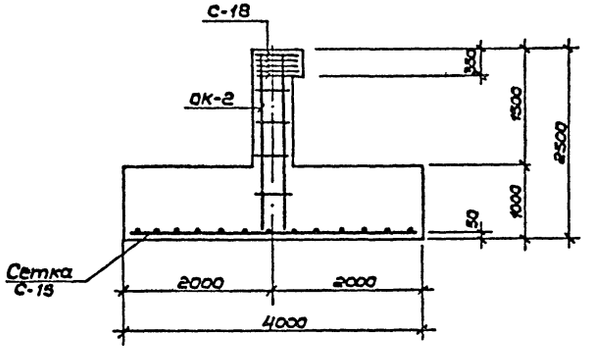

3 — 3

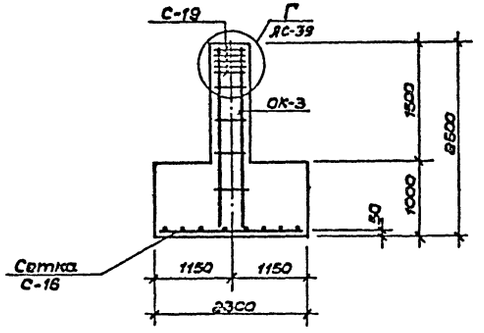

Форм.	Зона	Позиц.	Наименование	Обозначение	Кол.	Примеч.
				Фундамент Фм-36	2	
				Сборочные единицы		
			АС.Ц.04.26.00 сб	Объемный каркас ОК-2	1	1546 1кг
			АС.Ц.04.15.00 сб	Сетка С-15	1	124,56кг
			АС.Ц.04.18.00 сб	Сетка С-18	5	2,62 кг
			АС.Ц.04.33.00 сб	Закладная деталь ЗД-4	1	15,82кг
			АС.Ц.04.35.00 сб	Закладная деталь ЗД-6	1	8,6 кг
			АС.Ц.04.29.00	Отдельный стержень ОС2	2	6,16 кг
				Ограничитель перемещ.		
			АС.Ц.04.38.00	ОП-3	1	41,61кг
				Материал		
				Бетон В 20	10,4	м³
				Фундамент Фм-37	1	
				Сборочные единицы		
			АС.Ц.04.27.00 сб	Объемный каркас ОК-3	1	
			АС.Ц.04.16.00 сб	Сетка С-16	1	65,28кг
			АС.Ц.04.19.00 сб	Сетка С-19	5	2,2 кг
			АС.Ц.04.33.00 сб	Закладная деталь ЗД-4	1	15,82кг
				Материал		
				Бетон В 20	5,67	м³

Инв.№ подл. | Подпись и дата | Взам. инв.№

Привязан:

Инв.№

Нач.маст.	Цветков	
ГАП	Гунст	
ГИП	Маврин	
Рук.гр.	Маргулис	
Исполн.	Платова	
Провер.	Шепилов	
Н.контр.	Горбачев	

ТП 291-8-23с.88 АС

Физкультурно-оздоровительный комплекс в легких металлических конструкциях (ФОК-1)

Стадия	Лист	Листов
РП	37	

Конструкция фундаментов Фм-36 Фм-37

СОЮЗСПОРТПРОЕКТ г. Москва

23276-01

Альбом I
Часть 1

Типовой проект

Инв.№подл. | Подпись и дата | Взам.инв.№

А

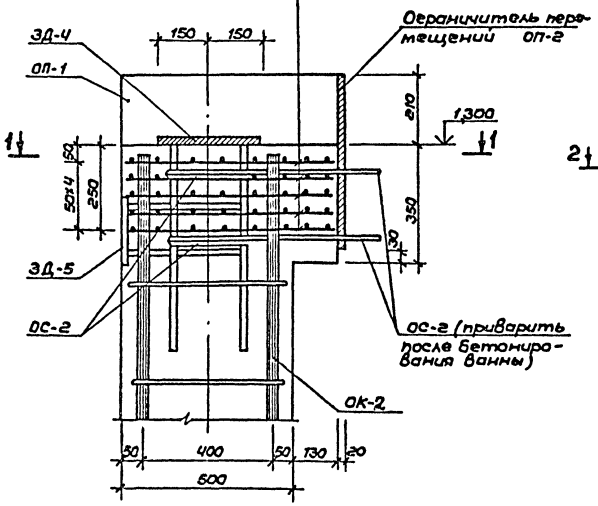

Б

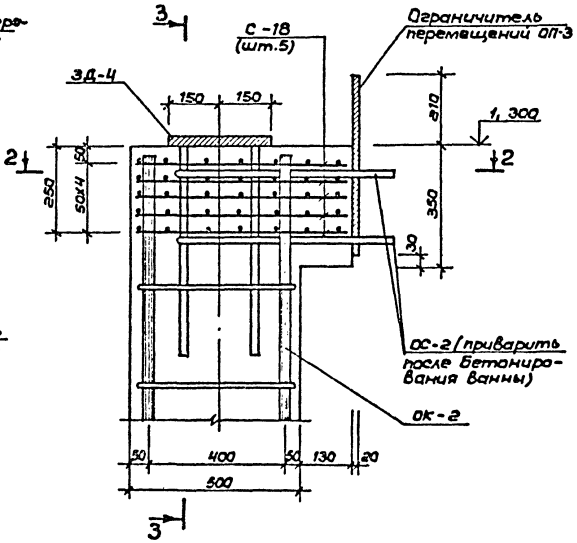

3 — 3

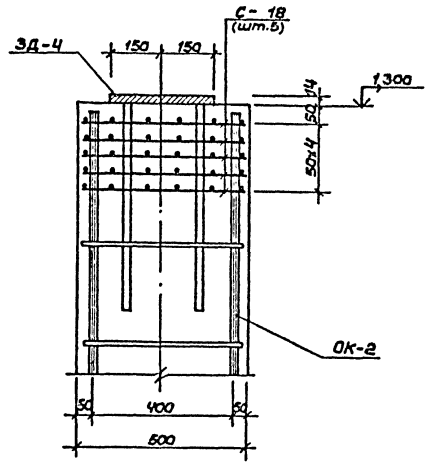

1 — 1

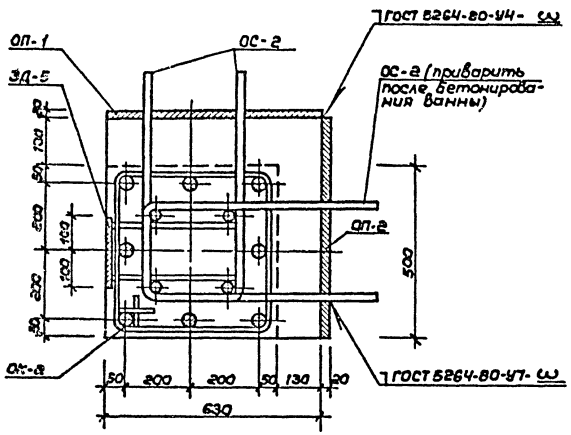

2 — 2

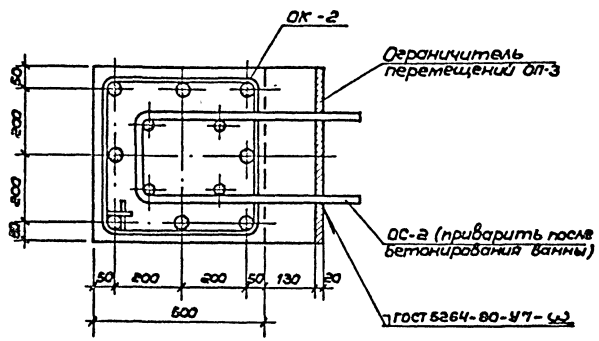

				ТП 291-8-23с.88	АС
				Физкультурно-оздоровительный комплекс в легких металлических конструкциях ФОК-II	
Нач.мас.	Цветков			Стадия	Лист	Листов
ГАП	Гунст			РП	38	
ГИП	Маврин			Узлы А; Б	СОЮЗСПОРТПРОЕКТ г.Москва	
Рук.гр.	Маргулия					
Испол.	Платова					
Провер.	Корнеев					
Н.контр.	Горбачев					

Привязан:

Инв.№

23226-01

Альбом I
Часть 1

Типовой проект

Инв. № подл. | Подпись и дата | Взам. инв. №

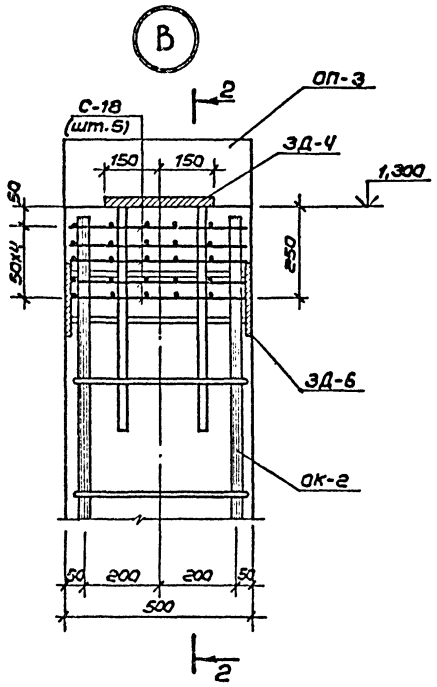

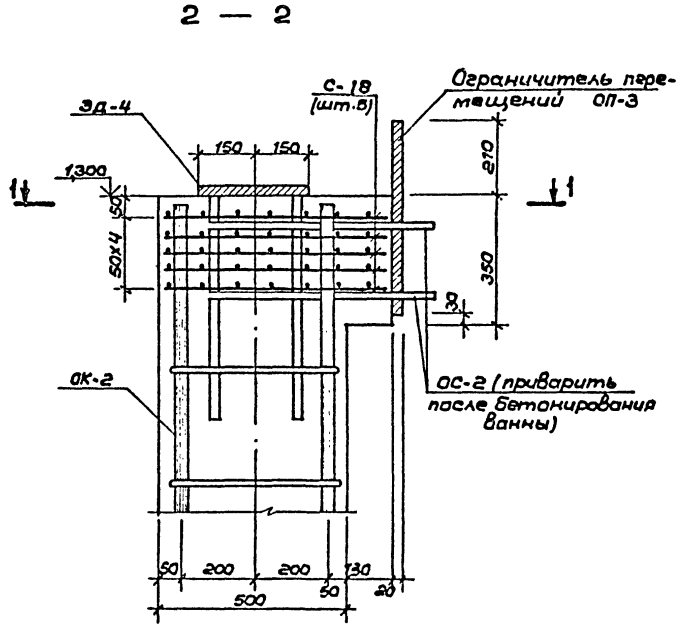

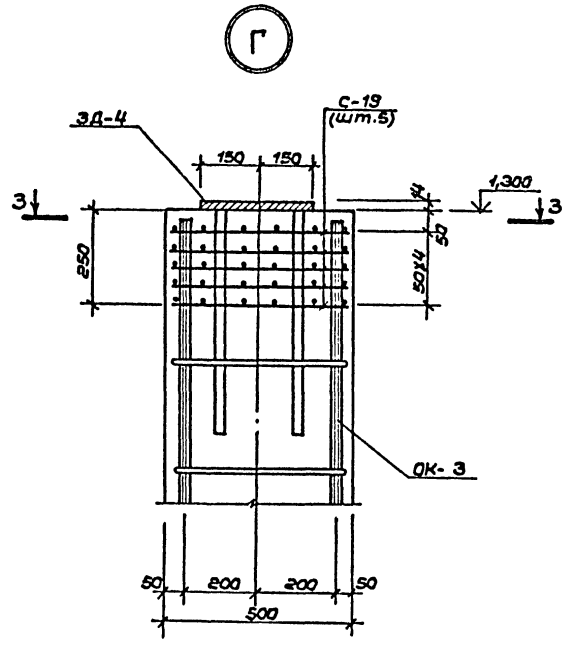

1 — 1

3 — 3

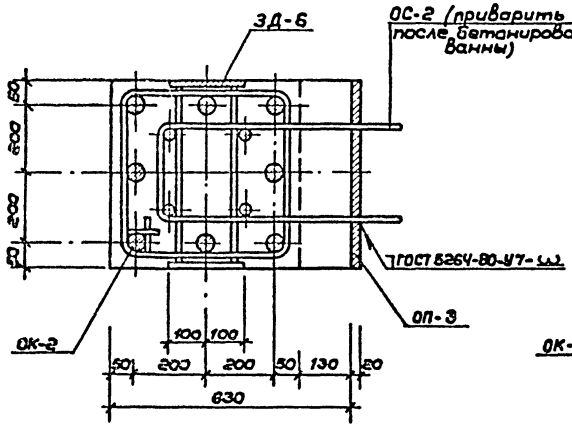

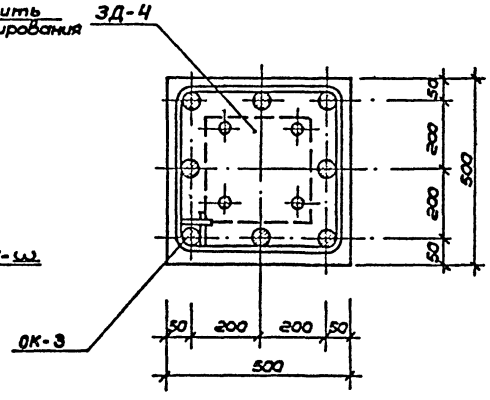

Привязан:

Инв. №

Нач.маст.	Цветков		
ГАП	Гунст		
ГИП	Маврин		
Рук.гр.	Маргулис		
Исполн.	Климова		
Провер.	Щеглова		
Н.контр.	Горбачев		

ТП 291-8-23с.88 АС

Физкультурно-оздоровительный комплекс в легких металлических конструкциях (ФОК-1)

Стадия	Лист	Листов
РП	39	

Узлы В, Г

СОЮЗСПОРТПРОЕКТ г. Москва

Альбом I часть

Типовой проект

Отбойный щит

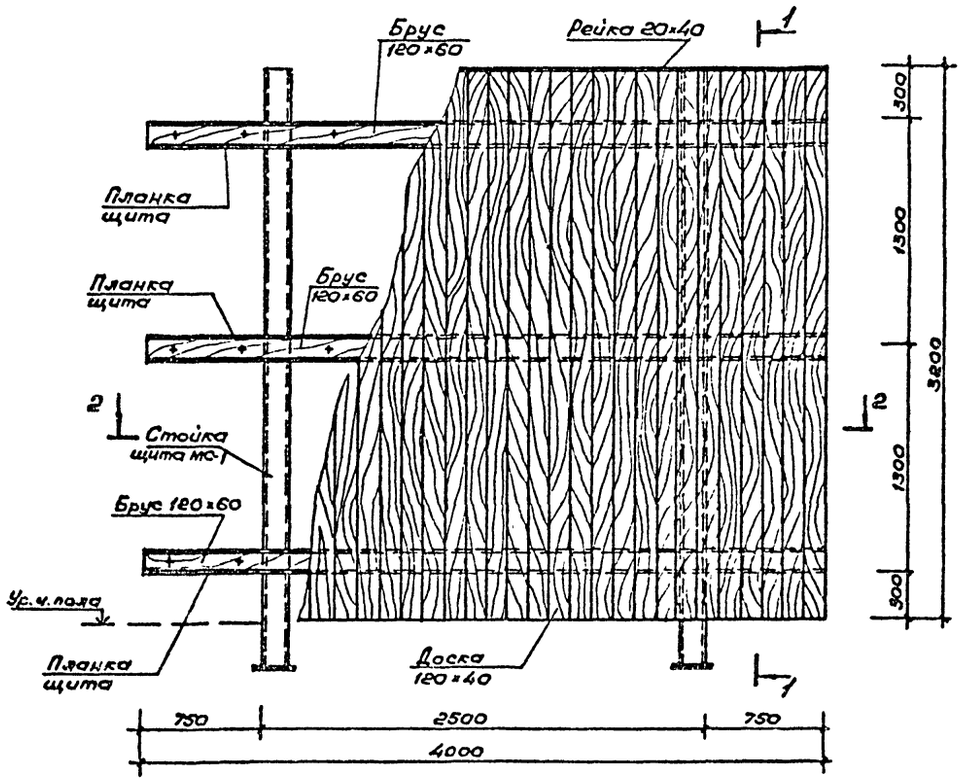

1-1

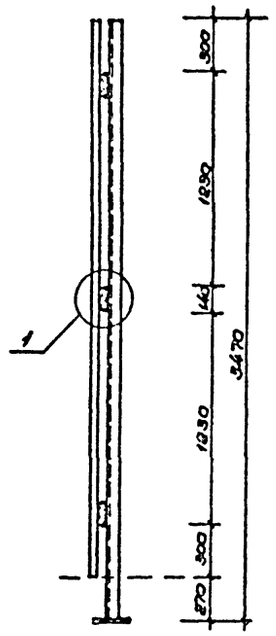

2-2

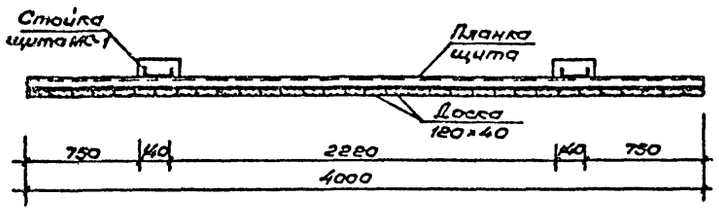

3-3

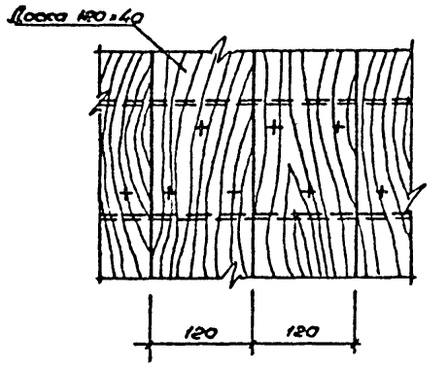

1

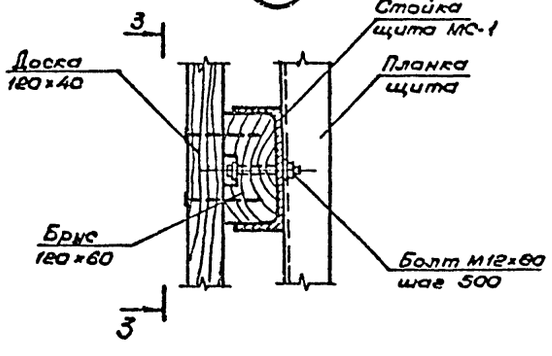

Формат	Зона	Поз.	Обозначение	Наименование	Кол.	Примечание
				Отбойный щит	1	
				Сборочные единицы		
			АС.И.05.02.00	Планка щита	3	49,2кг
			АС.И.05.01.00 СБ	Стойка щита МС-1	2	45,7кг
				Детали		
				Брус 120×60		
				гост 8486-66**		
				ℓ=4000	3	0,03м³
				Доска 120×40		
				гост 8486-66**		
				ℓ=3180	34	0,023м³
				Рейка 20×40		
				гост 8486-66**		
				ℓ=4000	1	0,0032м³
				Стандартные изделия		
				Болт М12×80 гост 7798-70* / Х18Н10Т гост 5632-72*	24	0,088кг
				Гайка М12 гост 5915-70* / Х18Н10Т гост 5632-72*	24	0,015кг
				Шайба 12 гост 11371-78* / Х18Н10Т гост 5632-72*	48	0,006кг
				Гвозди К3×80		
				гост 4028-63*	340	

1. Все деревянные изделия подвергнуть глубокой пропитке антисептиками и антипиренами.
2. Отбойный щит окрасить со всех сторон масляной краской зеленого цвета за 2 раза, на высоте 1м от пола сделать белую полосу шириной 50 мм.

Согласовано

Инв. № подл. | Подпись и дата | Взам. инв. №

Привязан

Инв. №

Нач. мас.	Цветков	
ГАП	Гунст	
ГИП	Маврин	
Рук. гр.	Маргулия	
Исполнит.	Климова	
Проверил	Шепилова	
Н. контр.	Горбачев	

ТП 291-8-23с.88 АС

Физкультурно-оздоровительный комплекс в легких металлических конструкциях (ФОК-1)

Блок 1

Стадия	Лист	Листов
РП	40	

Конструкция отбойного щита для тенниса

СОЮЗСПОРТПРОЕКТ г. Москва

23226-01

Альбом I
Часть 1

Типовой проект

Схема расположения конструкций зеркала

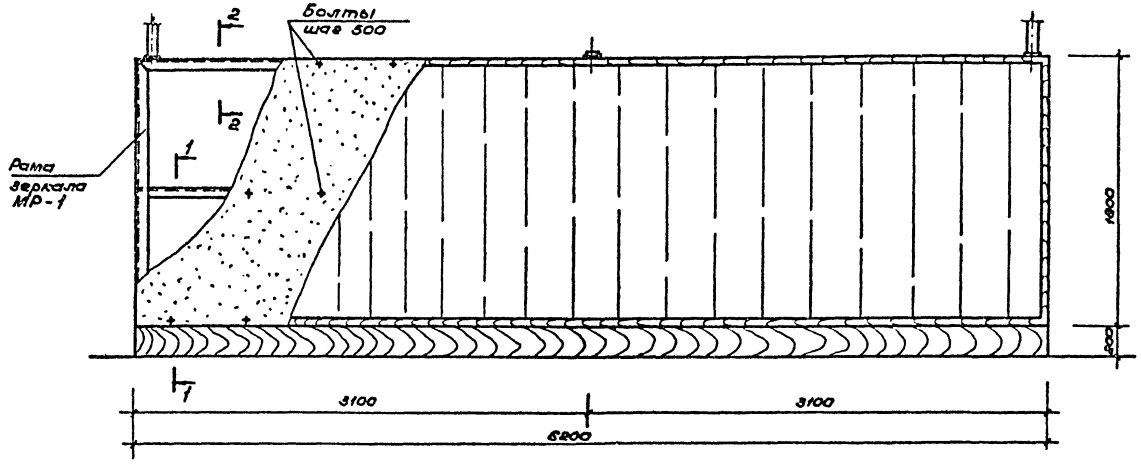

Схема металлических конструкций крепления зеркала

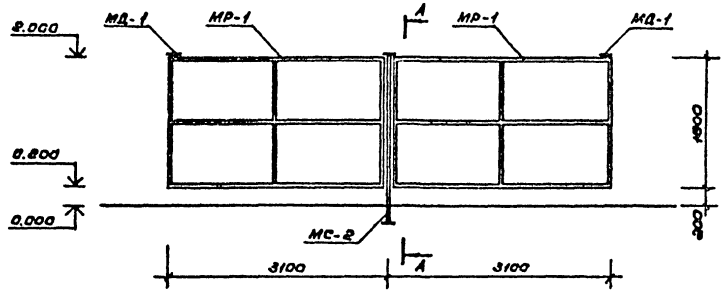

1 - 1

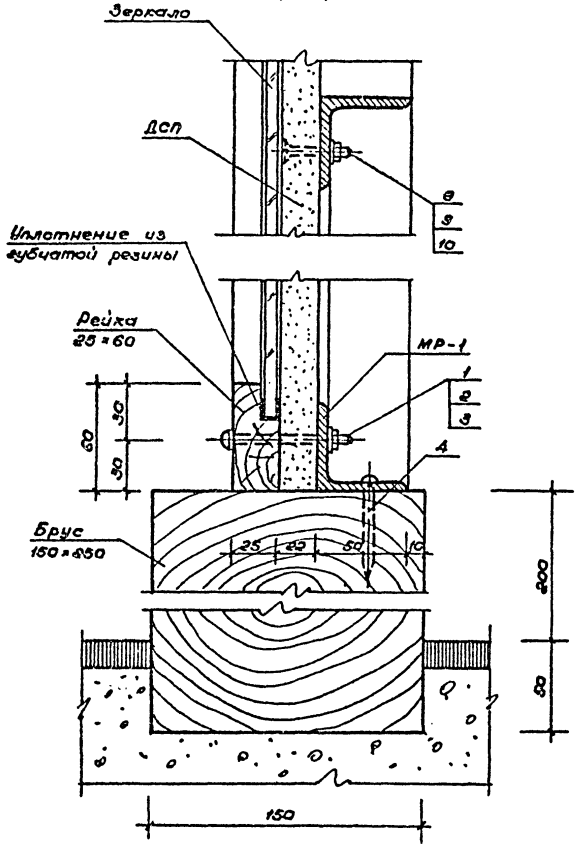

2 - 2

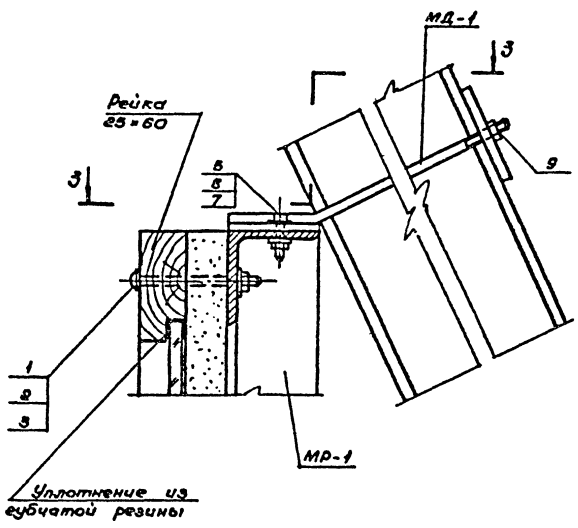

3 - 3

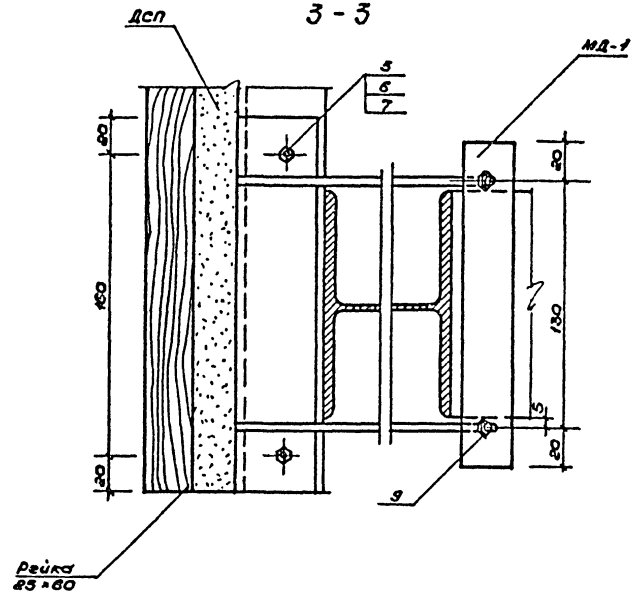

Согласовано

Инв. № подл. | Подпись и дата | Взам. инв. № | Инв. № дубл. | Подпись и дата

Привязан			
Инв. №			
Нач. мас	Цветков		
ГАП	Гунет		
ГИП	Маврин		
Рук. гр	Мареулия		
Исполн.	Климова		
Провери	Шепилова		
Н. контр	Горбачев		

ТП 291-8-23с.88 АС

Физкультурно-оздоровительный комплекс в легких металлических конструкциях (ФОК-1)

Блок 1

Стадия	Лист	Листов
РП	41	

Конструкция крепления зеркала

СОЮЗСПОРТПРОЕКТ г. Москва

Альбом I
Часть 1

Типовой проект

А — А

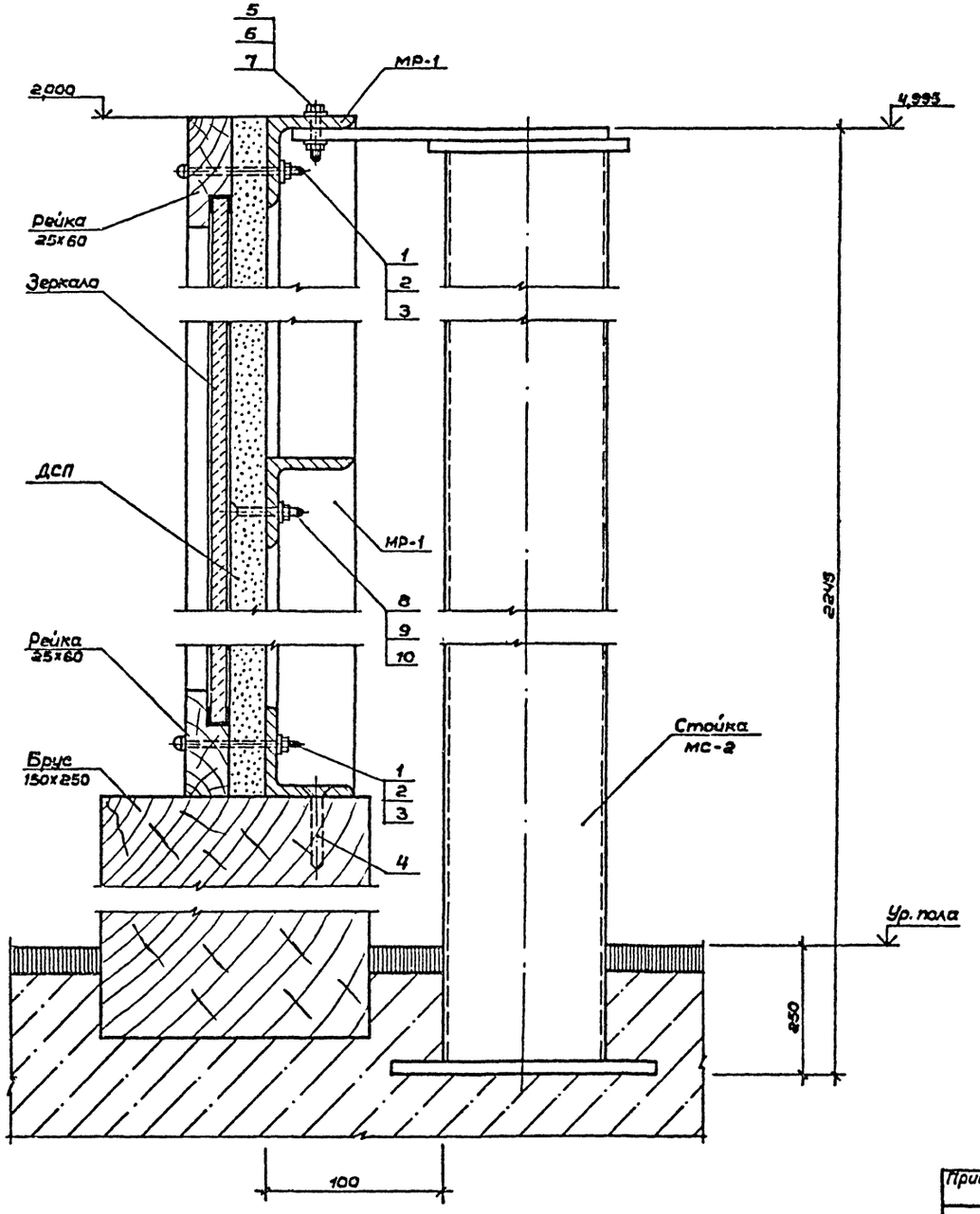

Форм.	Зона	Поз.	Обозначение	Наименование	Кол.	Примеч.
				Конструкция крепления зеркала		
				Сборочные единицы		
			АС.И.05.03.00 СБ	Рама зеркала МР-1	2	53,57 кг
			АС.И.05.04.00 СБ	Стойка мс-2	1	44,59 кг
			АС.И.05.05.00 СБ	Крепежная деталь МД-1	2	0,98 кг
				Стандартные изделия		
		1		Болт М8х65 ГОСТ 7785-81 / Х18Н10Т ГОСТ 5632-72*	30	
		2		Гайка М8 ГОСТ 5915-70* / Х18Н10Т ГОСТ 5632-72*	30	
		3		Шайба 8 ГОСТ 11371-78* / Х18Н10Т ГОСТ 5632-72*	30	
		4		Шуруп Ф3х60 ГОСТ 1144-80* / Х18Н10Т ГОСТ 5632-72*	22	
		5		Болт М10х40 ГОСТ 5915-70* / Х18Н10Т ГОСТ 5632-72*	6	
		6		Гайка М10 ГОСТ 5915-70* / Х18Н10Т ГОСТ 5632-72*	12	
		7		Шайба 10 ГОСТ 11371-78* / Х18Н10Т ГОСТ 5632-72*	12	
		8		Болт М6х40 ГОСТ 7785-81 / Х18Н10Т ГОСТ 5632-72*	50	
		9		Гайка М6 ГОСТ 5915-70* / Х18Н10Т ГОСТ 5632-72*	50	
		10		Шайба 6 ГОСТ 11371-78* / Х18Н10Т ГОСТ 5632-72	50	
				ДСП ПС-3 δ=22		11,16 м²
				ГОСТ 10632-77*		
				Брус 150х250		
				L=6000		
				ГОСТ 8486-66**		0,24 м³
				Рейка 25х60		
				L=16000		0,024 м³
				ГОСТ 8486-66**		
				Зеркало 1710х5910		10,5 м²

Привязан:

Инв. №

Нач.мас.	Цветков		
ГАП	Гунст		
ГИП	Маврин		
Рук.гр.	Маргулия		
Исполн.	Климова		
Провер.	Шепилова		
Н.контр.	Горбачев		

ТП 291-8-23с.88 АС

Физкультурно-оздоровительный комплекс в легких металлических конструкциях ФОК-1/

Блок 1

Конструкция крепления зеркала. Спецификация

Стадия	Лист	Листов
РП	42	

СОЮЗСПОРТПРОЕКТ г. Москва

Инв.№ подл. | Подпись и дата | Взам.инв.№

23226-01

Альбом I
Часть 1

Типовой проект

Схема расположения конструкции крепления гимнастической стенки

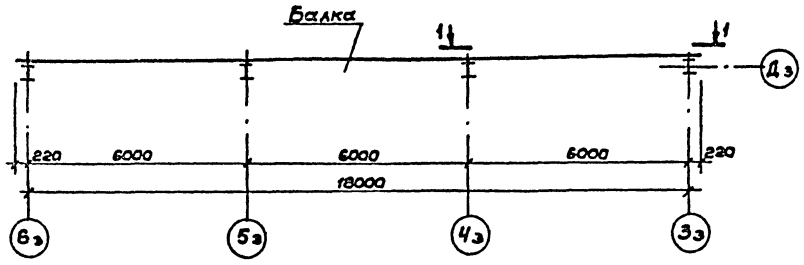

1 — 1

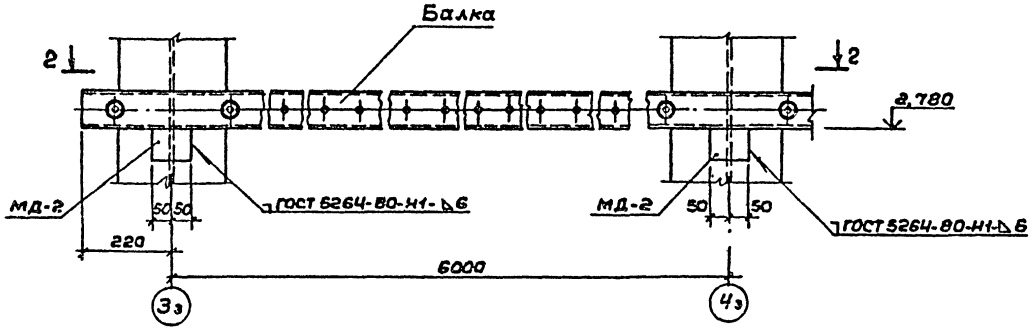

2 — 2

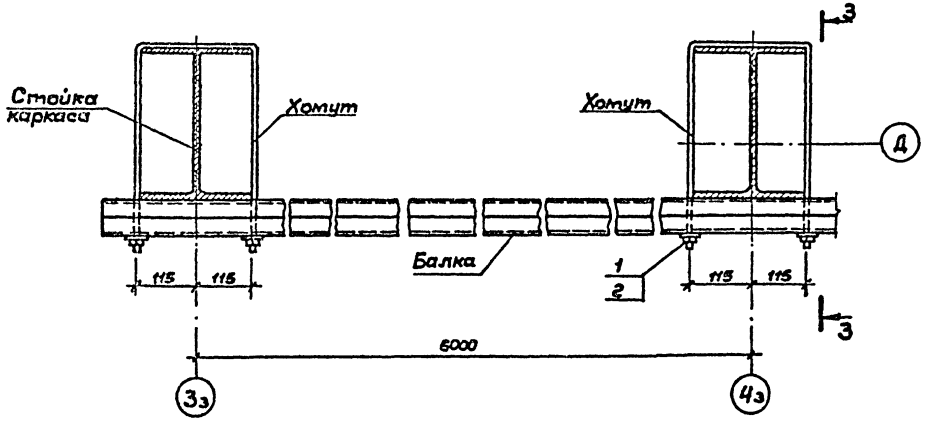

3 — 3

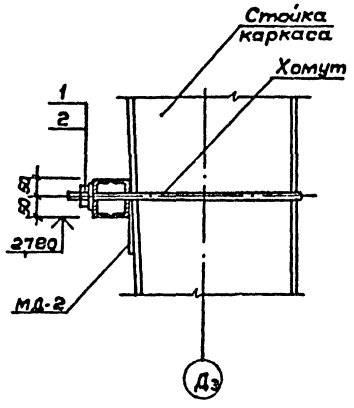

Формат	Зона	Поз.	Обозначение	Наименование	Кол.	Примеч.
				Крепление гимнастической стенки		
				Сборочные единицы		
			АС.И. 05.06.00	Балка	1	177,6 кг
			АС.И. 05.07.00	Упор МД-2	4	0,47 кг
				Детали		
			АС.И. 05.08.00	Хомут	4	1,24 кг
				Стандартные изделия		
		1		Шайба 12 ГОСТ 11371-78* / Х18Н10Т ГОСТ 5632-72*	8	0,006 кг
		2		Гайка М12 ГОСТ 5915-70* / Х18Н10Т ГОСТ 5632-72*	8	0,015 кг

Согласовано:
Спортпатент Белинкий

Инв. № подл. | Подпись и дата | Взам. инв. №

Привязан:

Инв. №

Нач. мас.	Цветков		
ГАП	Гунст		
ГИП	Маврин		
Рук. гр.	Маргулия		
Исполн.	Климова		
Провер.	Корнеев		
Н. контр.	Горбачев		

ТП 291-8-23с.88 АС

Физкультурно-оздоровительный комплекс в легких металлических конструкциях/ФОК-1/

Блок 1

Крепление гимнастической стенки

Стадия	Лист	Листов
РП	43	

СОЮЗСПОРТПРОЕКТ г. Москва

Альбом I
Часть 1

Типовой проект

Узел крепления баскетбольного щита

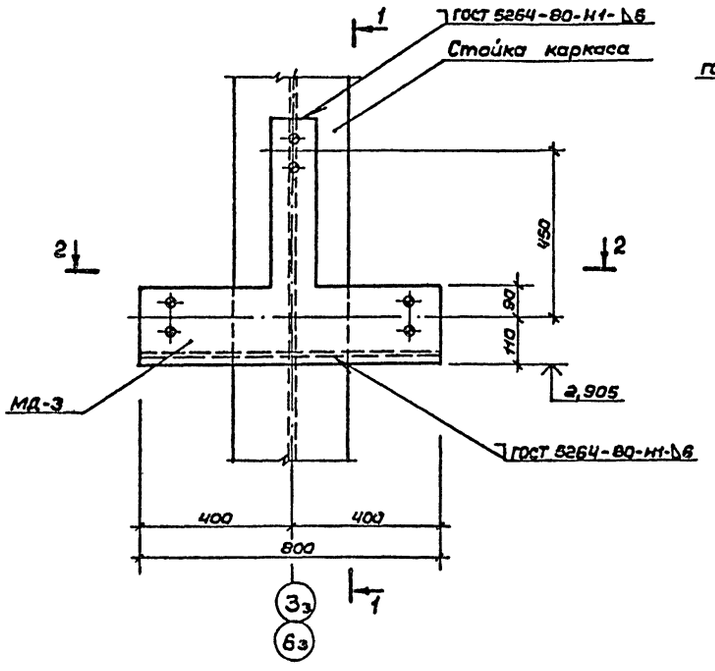

2 — 2

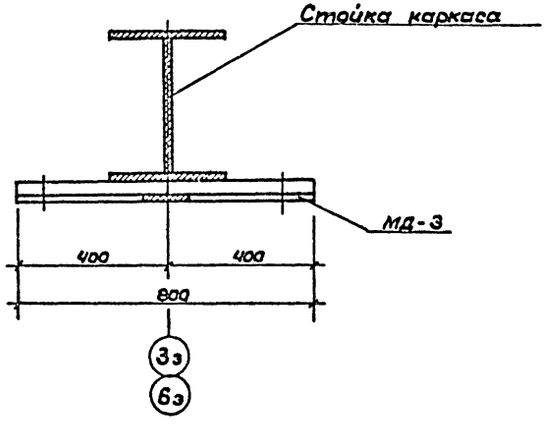

1 — 1

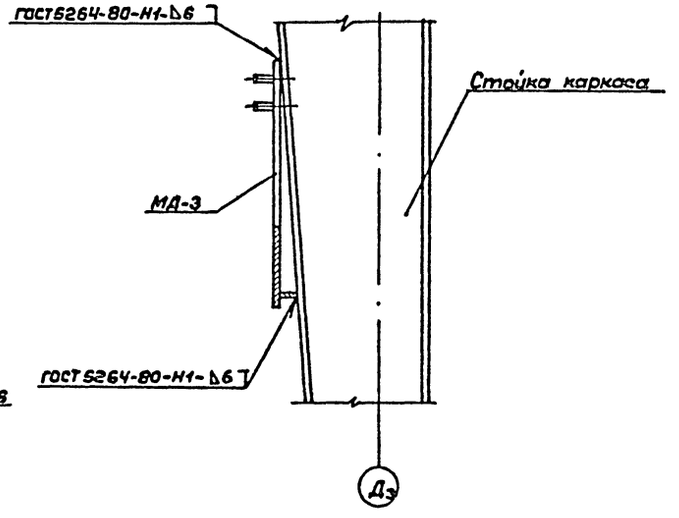

Форм.	Зона	Поз.	Обозначение	Наименование	Кол.	Примеч.
				Узлы крепления баскетбольного щита	2	
				Сборочные единицы		
			АС.И.05.09.00 СБ	Крепежная деталь МД-3	1	15,04 кг

Согласовано:
Спорт.техн. Величкин

Инв. № подл. | Подпись и дата | Взам. инв. №

Привязан:

Инв. №

Нач.мас	Цветков	
ГАП	Гунст	
ГИП	Маврин	
Рук.гр.	Марцулис	
Исполн.	Корнеев	
Провер.	Уткина	
Н.контр.	Горбачев	

ТП 291-8-23с.88 АС

Физкультурно-оздоровительный комплекс в легких металлических конструкциях (ФОК-1)

Блок 1

Стадия	Лист	Листов
РП	44	

Крепление баскетбольного щита

СОЮЗСПОРТПРОЕКТ г. Москва

Альбом I
Часть 1

Типовой проект

Схема расположения конструкций крепления сеток

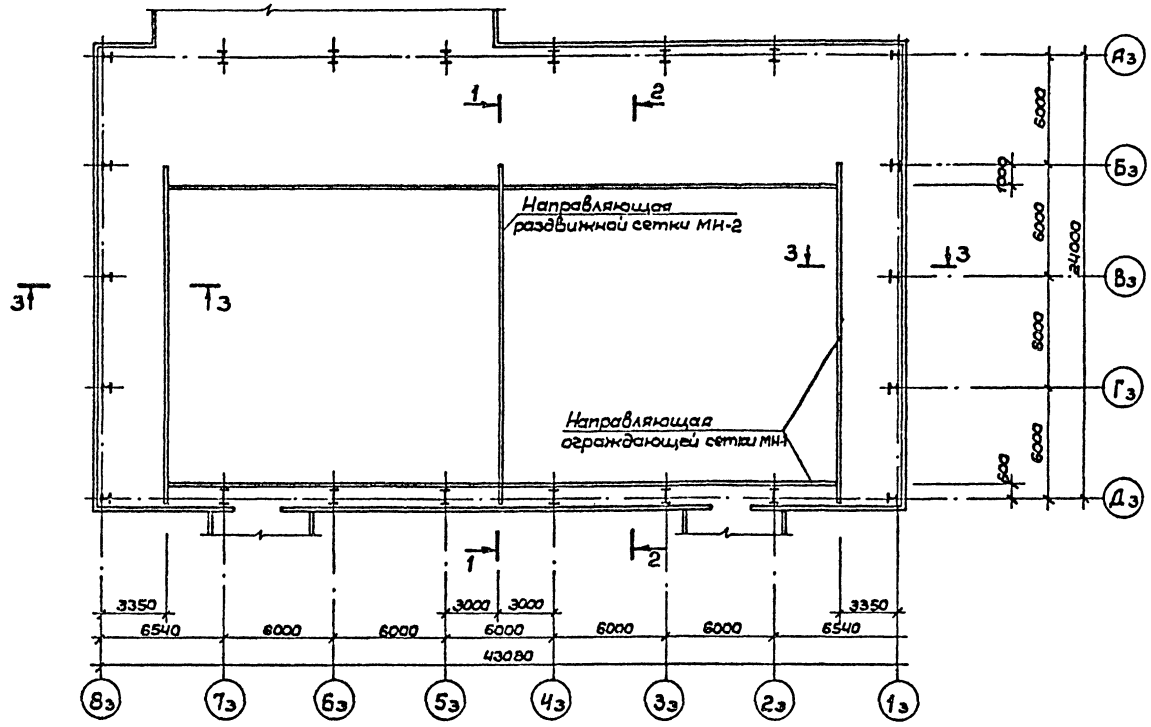

2 — 2

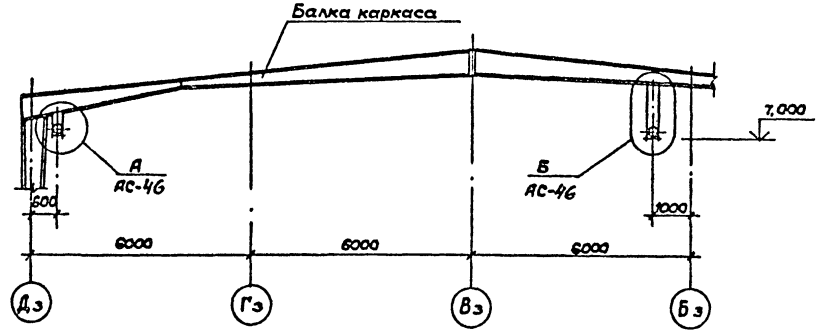

3 — 3

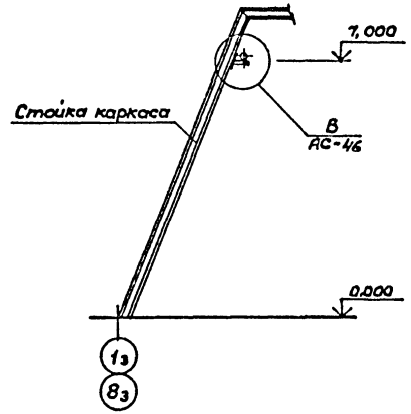

Монтаж направляющей раздвижной сетки производить после устройства потолочной сетки.

1 — 1

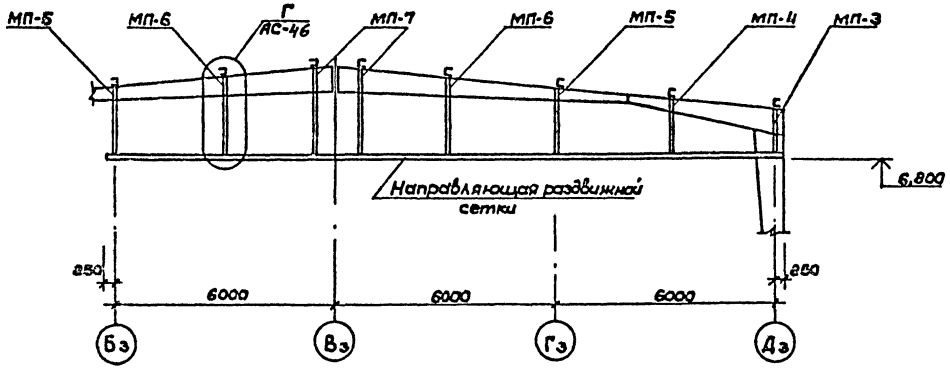

Согласовано:
Спорт.тем. Беленький

Нач.мас.	Цветков		ТП 291-8-23с.88	АС
ГАП	Гунст		Физкультурно-оздоровительный комплекс в легких металлических конструкциях (ФОК-1)	
ГИП	Маврин		Блок 1	Стадия: РП; Лист: 45; Листов:
Рук.гр.	Маргулия			
Исполн.	Шепилова		Крепление ограждающей и раздвижной сеток	СОЮЗСПОРТПРОЕКТ г. Москва
Провер.	Уткин			
Н.контр.	Горбачев			

Привязан:

Инв. №

23226-01

Альбом I
Часть

Типовой проект

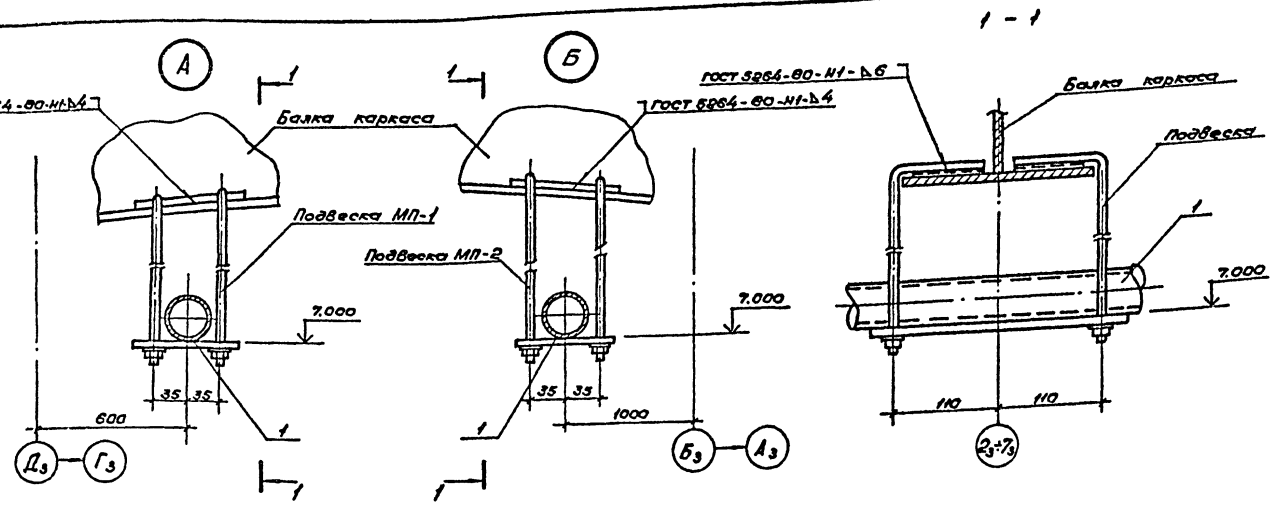

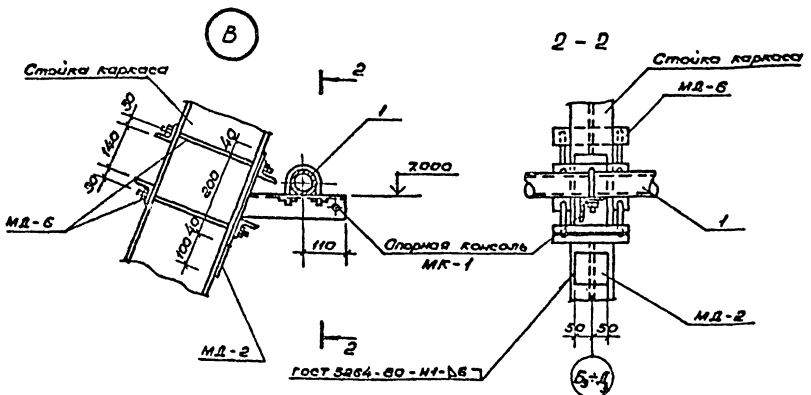

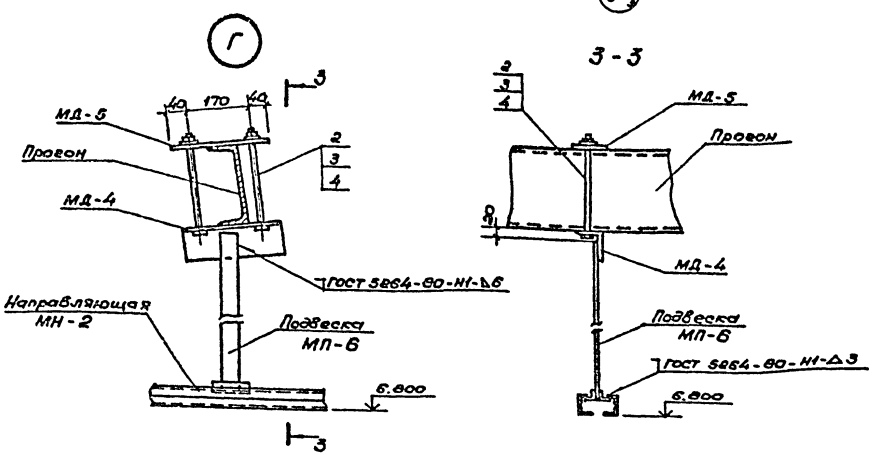

Формат	Зона	Поз.	Обозначение	Наименование	Кол.	Примеч.
				Конструкция крепления ограждающей сетки		
				Сборочные единицы		
		1		Труба Ø50×3,5 ГОСТ 10704-76* / Ст.10 ГОСТ 1050-74*		
				Lоб = 108,9 мм	—	436,9 кг
			АС.И.05.11.01.СБ	Подвеска МП-1	6	6,44 кг
			АС.И.05.11.01.СБ	Подвеска МП-2	6	8,48 кг
				Опорная консоль		
			АС.И.05.13.00 СБ	МК-1	8	3,05 кг
			АС.И.05.07.00	Упор МД-2	8	0,47 кг
				Крепежная деталь		
			АС.И.05.19.00 СБ	МД-6	16	2,10 кг
				Конструкция крепления разбивочной сетки		
				Сборочные единицы		
				Направляющая		
			АС.И.05.12.00 СБ	МН-2	1	180,34 кг
			АС.И.05.14.01.СБ	Подвеска МП-3	1	2,51 кг
			АС.И.05.14.01.СБ	Подвеска МП-4	1	2,99 кг
			АС.И.05.14.01.СБ	Подвеска МП-5	2	3,45 кг
			АС.И.05.14.01.СБ	Подвеска МП-6	2	3,98 кг
			АС.И.05.14.01.СБ	Подвеска МП-7	2	4,31 кг
				Крепежная деталь		
			АС.И.05.10.00 СБ	МД-4	8	1,69 кг
			АС.И.05.15.00 СБ	МД-5	8	1,57 кг
				Стандартные изделия		
		2		Болт М16×300 ГОСТ 7799-70* / Х18Н10Т ГОСТ 5632-72*	16	0,51 кг
		3		Гайка М16 ГОСТ 5915-70* / Х18Н10Т ГОСТ 5632-72*	16	0,033 кг
		4		Шайба 16 ГОСТ 11371-78* / Х18Н10Т ГОСТ 5632-72*	32	0,011 кг

Привязан

Инв. №

Взам. инв. №

Подпись и дата

Инв. № подл.

Нач.маст.	Цветков		
ГАП	Гунот		
ГИП	Маврин		
Рук.гр.	Марецкая		
Исполн.	Шепилова		
Провер.	Уткин		
Н.контр.	Горбачев		

ТП 291-8-23с.88 АС

Физкультурно-оздоровительный комплекс с легкими металлическими конструкциями (ФОК-1)

Блок 1

Крепление ограждающей и разбивочной сеток. Узлы.

Стадия	Лист	Листов
РП	46	

СОЮЗСПОРТПРОЕКТ г. Москва

Альбом I
Часть

Типовой проект

Схема расположения конструкций крепления трансформирующихся баскетбольных щитов

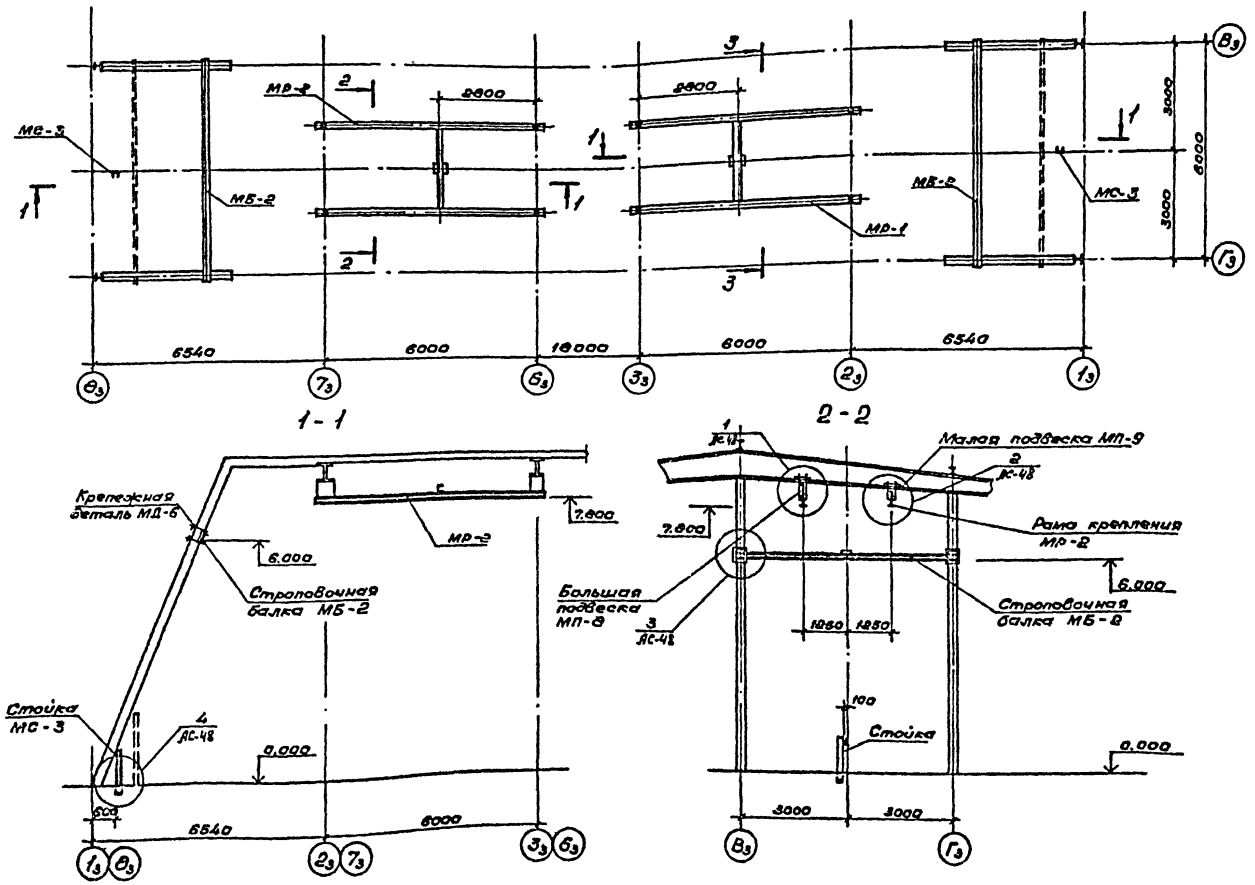

3-3

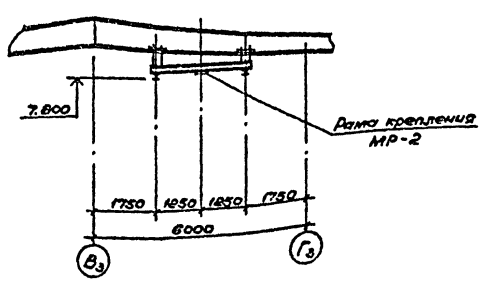

Формат	Зона	Поз.	Обозначение	Наименование	Кол	Примечание
				Конструкция		
				крепления щита	2	440,7 кг
				Сборочные единицы		
				Рама крепления		
			АС.И.05.22.01.СБ	щита МР-2	1	245,9 кг
				Большая подвеска		
			АС.И.05.21.01.СБ	рамы МП-8	4	2,45 кг
				Малая подвеска		
			АС.И.05.21.01.СБ	рамы МП-9	4	2,3 кг
				Строповочная		
			АС.И.05.17.00.СБ	балка МБ-2	1	89,64 кг
				Крепежная деталь		
			АС.И.05.19.00.СБ	МД-6	4	2,1 кг
			АС.И.05.20.00 СБ	Стойка МС-3	1	17,41 кг
				Детали		
			АС.И.05.07.00	Упор МД-2	2	0,47 кг
			АС.И.05.23.00	Клин МД-7	4	4,9 кг
				Большой вкладыш		
			Без чертежа	МВ-1		
				Двутавр I50 гост 8239-72* / ВСт.3кп2 гост 380-71*		
				L=150	2	11,5 кг
				Малый вкладыш		
			Без чертежа	МВ-2		
				Двутавр I40 гост 8239-72* / ВСт.3кп2 гост 380-71*		
				L=150	2	8,4 кг

Нач.мос	Цветков		ТП 291-8-23с.88 АС
ГАП	Гунст		Физкультурно-оздоровительный комплекс в легких металлических конструкциях (ФОК-1)
ГИП	Маврин		Блок 1
Рук.гр.	Мареулия		Стадия: РП; Лист: 47; Листов:
Исполнил	Корнеев		Конструкции крепления трансформирующегося баскетбольного щита
Проверил	Уткин		СОЮЗСПОРТПРОЕКТ г. Москва
Н.контр	Горбачев		

Привязан

Инв. №

Инв. № подл. | Подпись и дата | Взам. инв. №

23226-01

Альбом I
Часть

Типовой проект

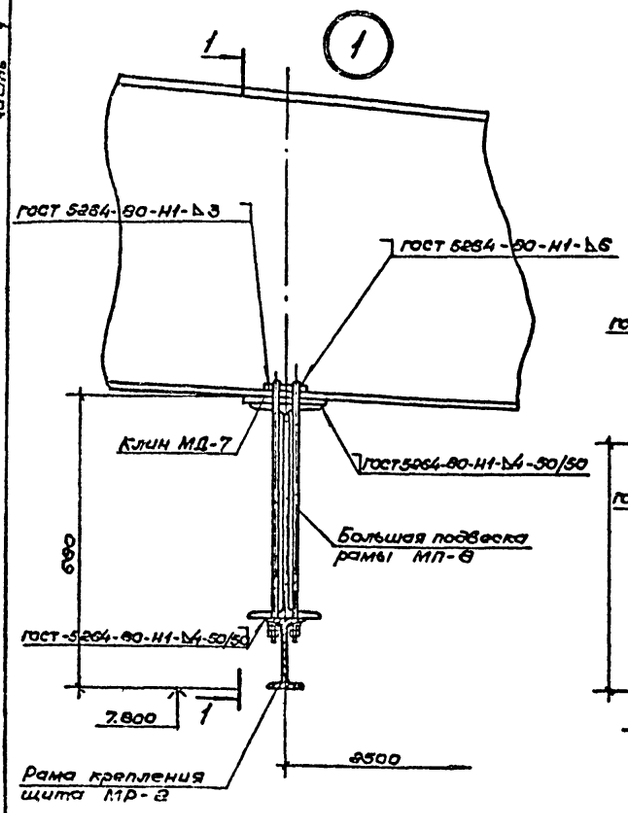

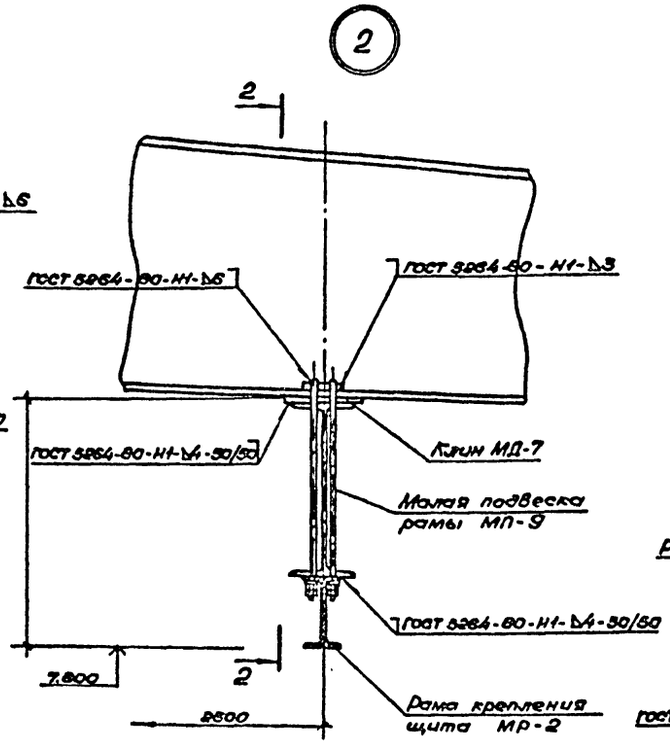

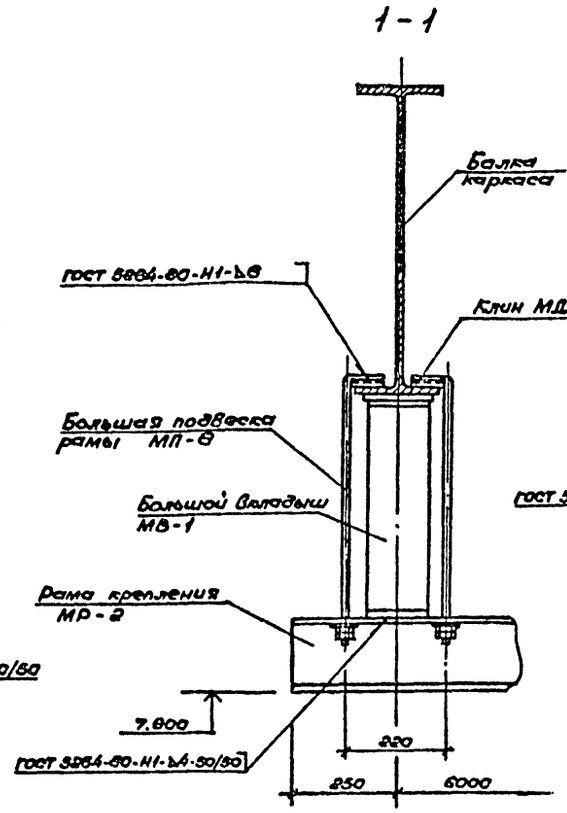

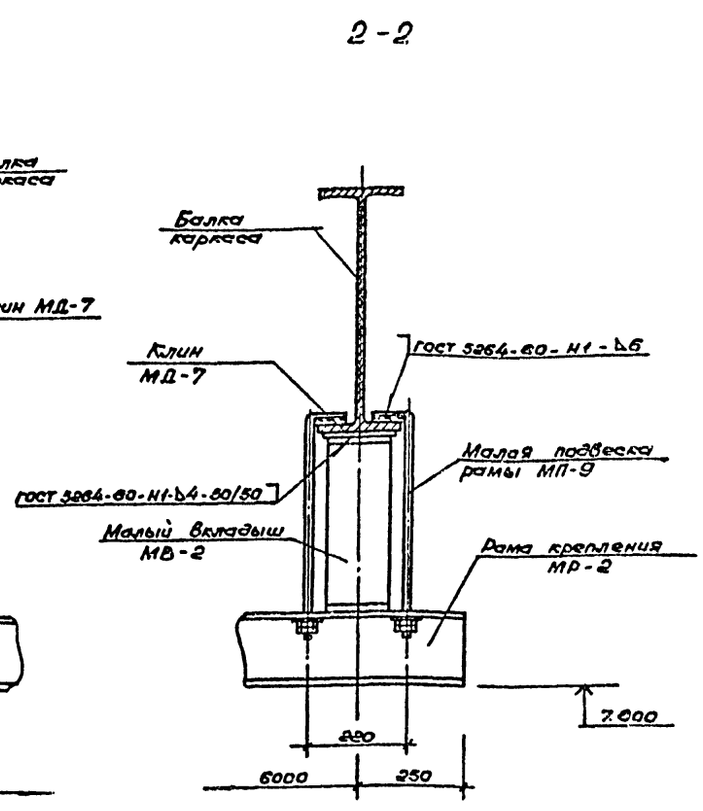

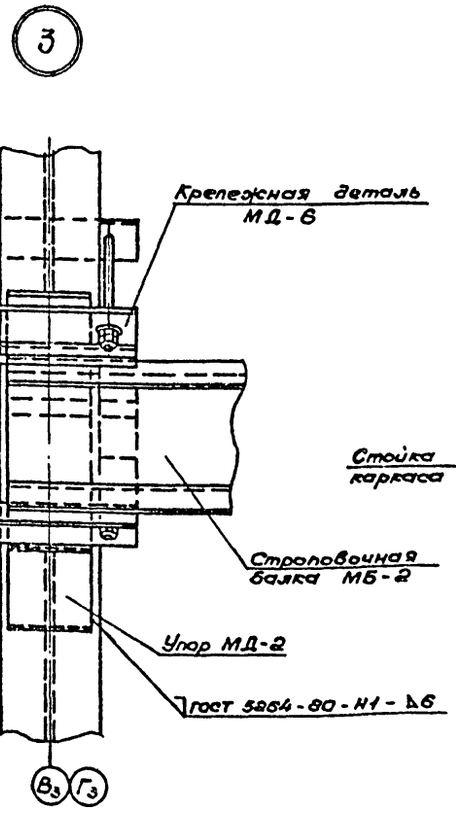

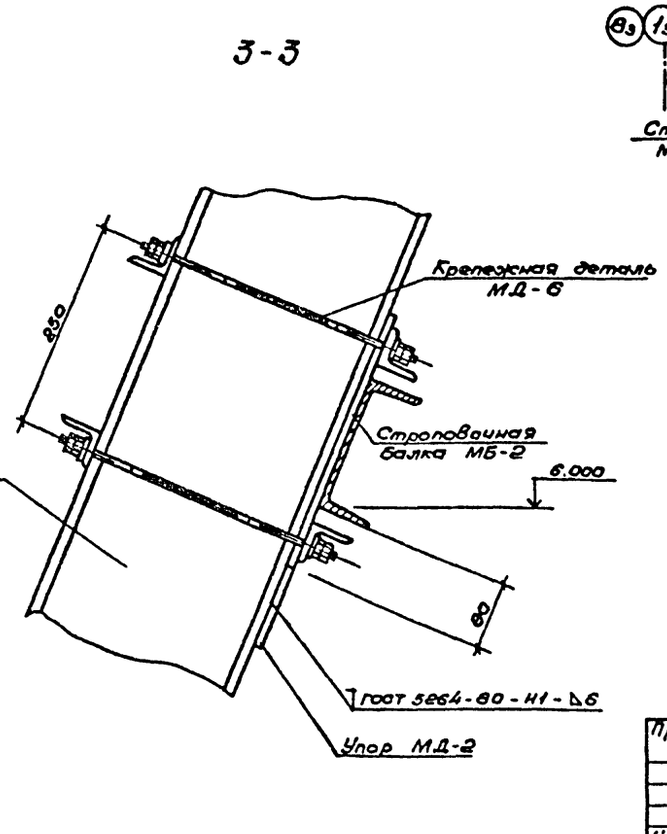

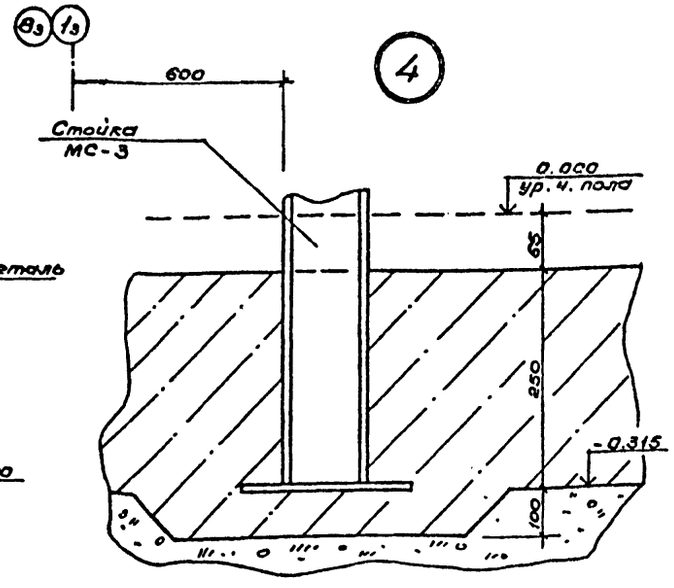

Инв. № подл. | Подпись и дата | Взам. инв. №

Привязан

Инв. №

Нач. мас.	Цветков		
ГАП	Гунст		
ГИП	Маврин		
Рук. гр.	Марецкая		
Исполнил	Корнеев		
Проверил	Шепилова		
Н. контр.	Горбачев		

ТП 291-8-23с.88 АС

Физкультурно-оздоровительный комплекс в легких металлических конструкциях (ФОК-1)

Стадия	Лист	Листов
РП	48	

Узлы крепления конструкций 1; 2; 3; 4

СОЮЗСПОРТПРОЕКТ г. Москва

23226-01

Альбом I
Часть

Типовой проект

Схема расположения подвески крепления канатов

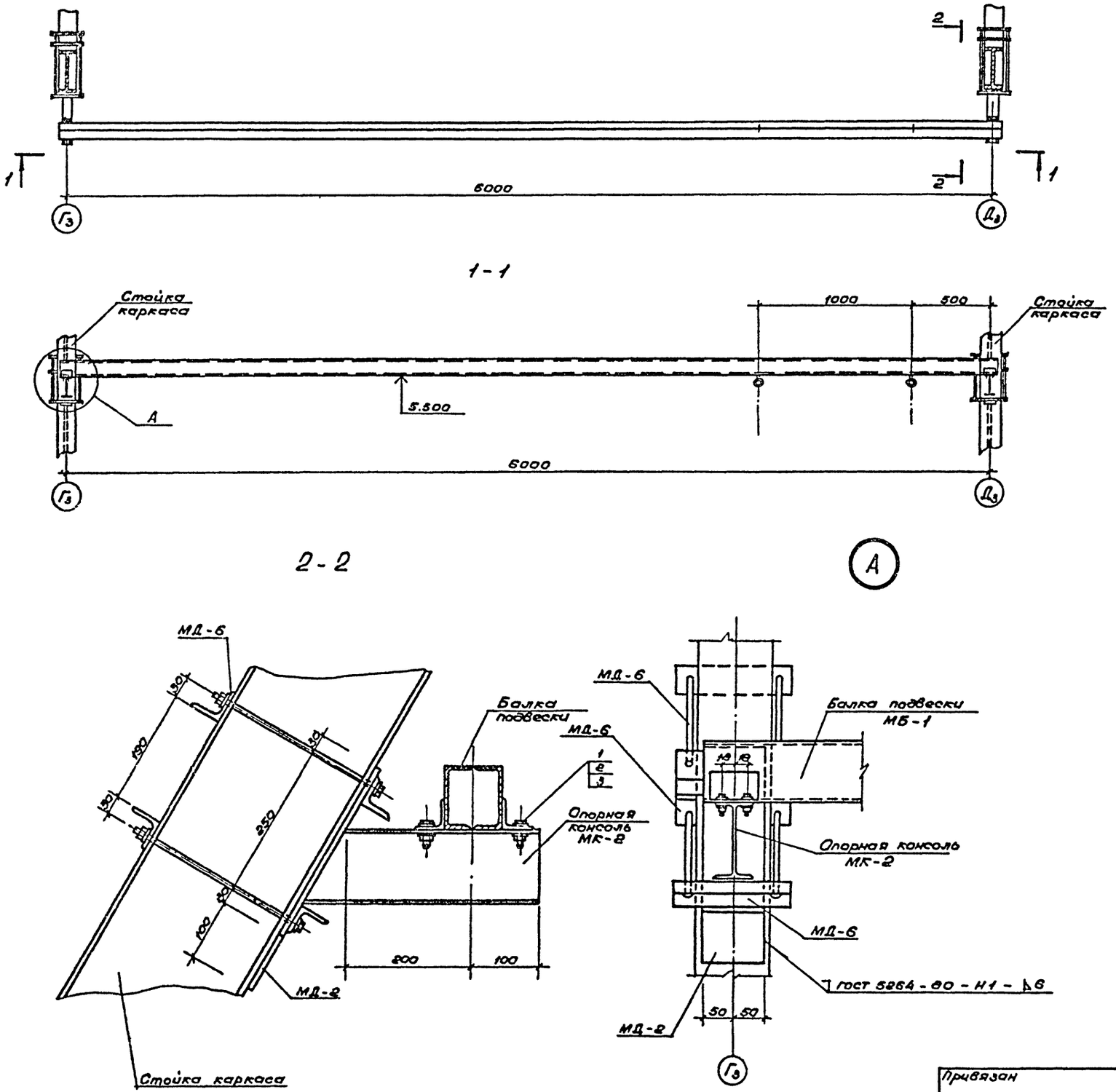

Формат	Зона	Поз.	Обозначение	Наименование	Кол.	Примеч.
				Подвеска крепления	1	
				Сборочные единицы		
				Крепежная деталь		
			АС.И.05.19.00 СБ	МД-6	4	2,1 кг
				Балка подвески		
			АС.И.05.16.00 СБ	МБ-1	1	107,6 кг
				Опорная консоль		
			АС.И.05.18.00.СБ	МК-2	2	6,0 кг
			АС.И.05.07.00	Упор МД-2	2	0,47 кг
				Стандартные изделия		
		1		Болт М10×30 ГОСТ 7798-70* / Х18Н10Т ГОСТ 5632-72*	8	0,03 кг
		2		Гайка М10 ГОСТ 5915-70* / Х18Н10Т ГОСТ 5632-72*	16	0,01 кг
		3		Шайба 10 ГОСТ 11371-78* / Х18Н10Т ГОСТ 5632-72*	16	0,004 кг

Согласовано
Спорт.технол. Беленький
Взам.инв.№
Подпись и дата
Инв.№ подл.

Нач.мас.	Цветков		ТП 291-8-23с.88 АС
ГАП	Гунст		Физкультурно-оздоровительный комплекс в легких металлических конструкциях (ФОК-1)
ГИП	Маврин		Блок 1
Рук.ер.	Маргулия		Стадия: РП; Лист: 49; Листов:
Исполнит.	Корнеев		Конструкция крепления гимнастических канатов
Проверил	Шепилова		СОЮЗСПОРТПРОЕКТ г. Москва
Н.контр.	Горбачев		

Привязан

Инв.№

23226-01

Альбом I
Часть 1

Типовой проект

Фрагмент схемы расположения конструкций крепления инженерного оборудования

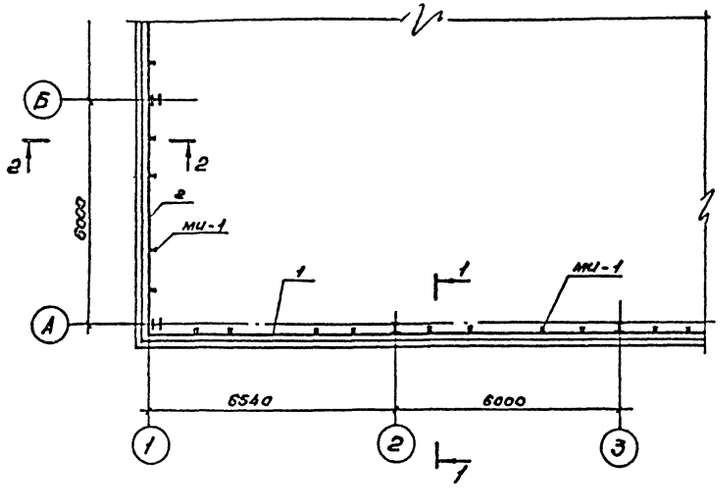

3 - 3

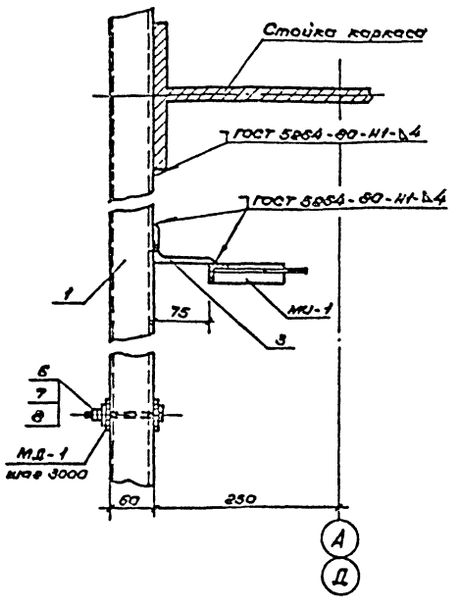

1 - 1

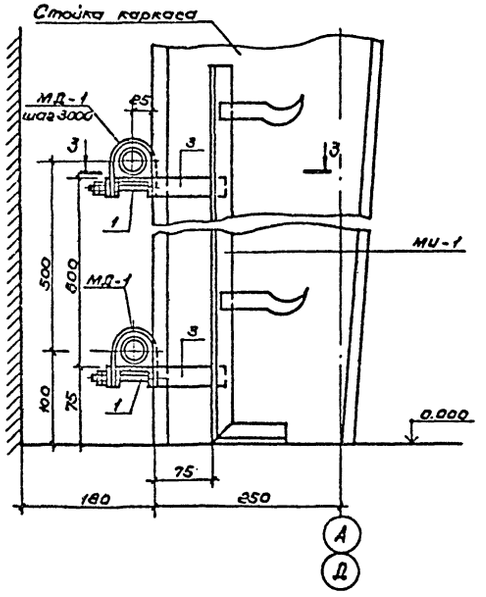

2 - 2

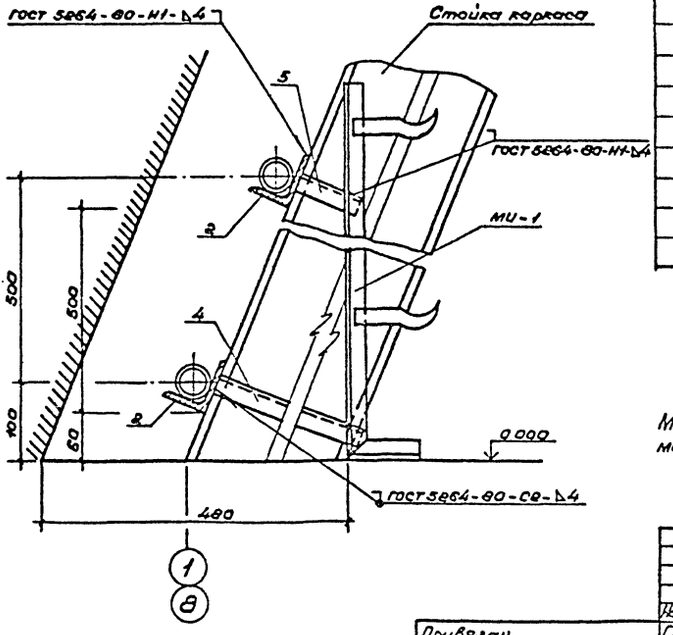

Формат	Зона	Позиц.	Обозначение	Наименование	Кол.	Примеч.
				Конструкция крепления		
				инженерного оборудования		
				Сборочные единицы		
		1	без чертежа	Швеллер 2н60×32×3 ГОСТ 8278-83 / ВСт3кп ГОСТ 16523-70*		
				L общ. = 272 п.м.	—	481.4 кг
		2	без чертежа	Уголок L 75×50×5 ГОСТ 8510-72* / ВСт3кп2 ГОСТ 380-71*		
				L общ. = 196.0 п.м.	—	938.8 кг
				Металлическое		
			АС.И.06.01.00 СБ	изделие МИ-1	170	1.51 кг
				Крепежная деталь		
			АС.И.06.02.00 СБ	МД-1	90	0.26 кг
				Детали		
		3	без чертежа	Уголок L 90×56×5,5 ГОСТ 8510-72* / ВСт3кп2 ГОСТ 380-71*		
				L = 25	106	0.15 кг
		4	без чертежа	Уголок L 25×4 ГОСТ 8509-72* / ВСт3кп2 ГОСТ 380-71*		
				L = 270	64	0.39 кг
		5	без чертежа	Уголок L 25×4 ГОСТ 8509-72* / ВСт3кп2 ГОСТ 380-71*		
				L = 70	64	0.10 кг
				Стандартные		
				изделия		
		6		Болт М6×100 ГОСТ 7798-70* / Х18Н10Т ГОСТ 5632-72*	90	0.04 кг
		7		Гайка М6 ГОСТ 5915-70* / Х18Н10Т ГОСТ 5632-72*	180	
		8		Шайба 6 ГОСТ 11371-78* / Х18Н10Т ГОСТ 5632-72*	180	

Металлические изделия МИ-1 устанавливать при монтаже отопительных приборов

Согласовано
ТВ
Взам. инв. №
Подпись и дата
Инв. № подл.

Нач. мас.	Цветков		
ГАП	Гунст		
ГИП	Мабрин		
Рук. гр.	Марсулия		
Исполнил	Шепилова		
Проверил	Уткин		
Н. контр.	Горбачев		

Привязан

Инв. №

ТП 291-8-23с.88 АС

Физкультурно-оздоровительный комплекс в легких металлических конструкциях (ФОК-1)

Стадия	Лист	Листов
РП	50	

Конструкция крепления инженерного оборудования

СОЮЗСПОРТПРОЕКТ г. Москва

23226-01

Альбом I
Часть 1

Типовой проект

Схема расположения конструкций крепления инженерного оборудования

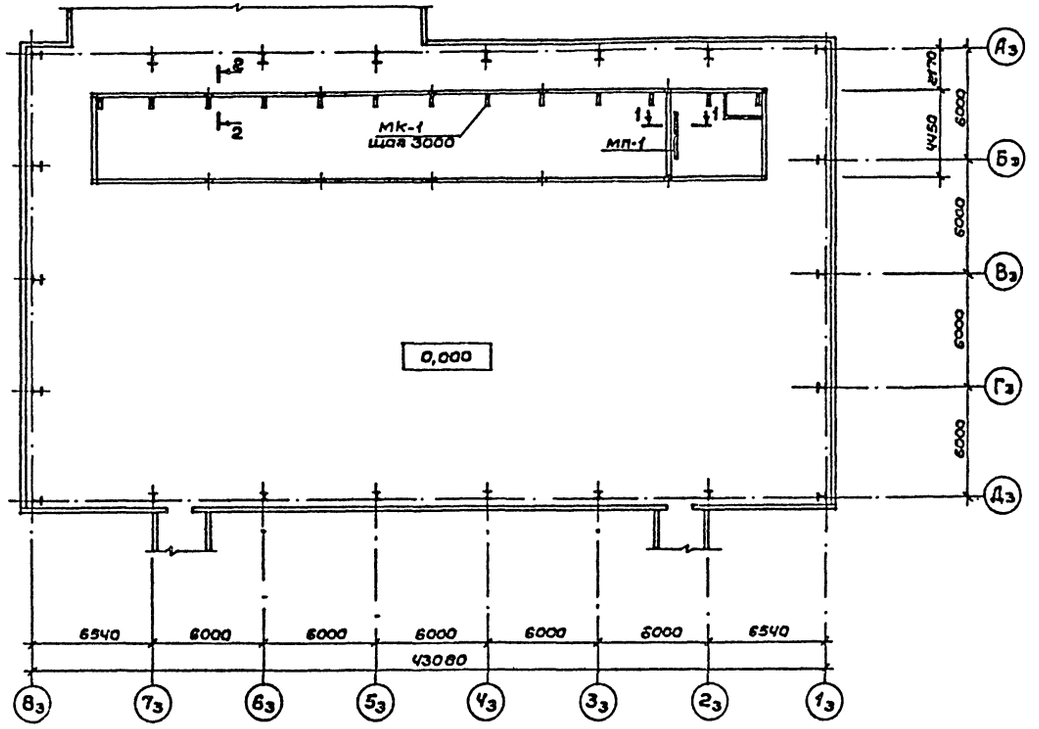

Форм.	Зона	Поз.	Обозначение	Наименование	Кол.	Примеч.
				Конструкция крепления инженерного оборудования		
				Сборочные единицы		
				Металлическая подставка МП-1		
			АС.И. 06.03.00 СБ		1	67,85 кг
			АС.И. 06.04.00 СБ	Консоль МК-1	13	2,58 кг
				Стандартные изделия		
		1		Болт М6х15 ГОСТ 7798-70* / Х18Н10Т ГОСТ 5632-72*	52	
		2		Гайка М6 ГОСТ 5915-70* / Х18Н10Т ГОСТ 5632-72*	52	
		3		Шайба Б ГОСТ 11371-78* / Х18Н10Т ГОСТ 5632-72*	52	

Конструкцию МП-1 устанавливать в соответствии с чертежами раздела ОВ

1 — 1

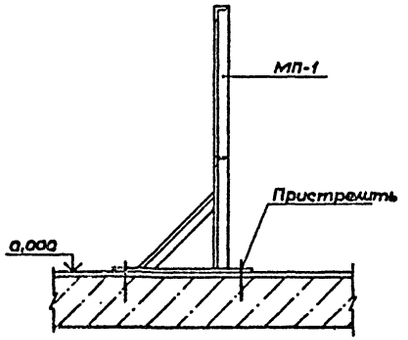

2 — 2

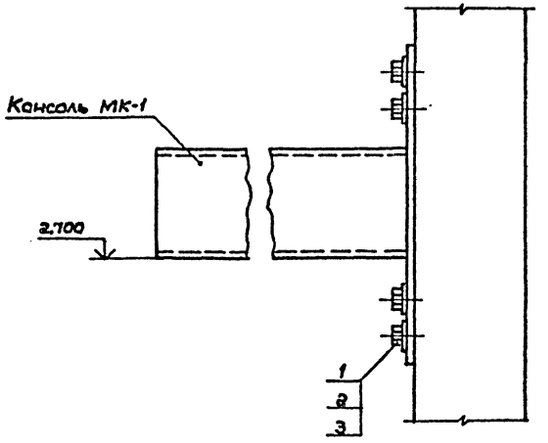

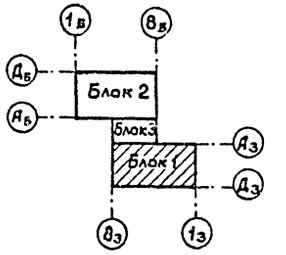

согласовано:
ОВ Бостолов
Эл.проект ГИП Бунич

Инв. № подл. | Подпись и дата | Взам. инв. №

Привязан:

Инв. №

Нач.м.	Цветков	
ГАП	Гунст	
ГИП	Маврин	
Рук.гр.	Маргулис	
Исполн.	Климова	
Провер.	Шепилов	
Н.контр.	Горбачев	

ТП 291-8-23с.88 АС

Физкультурно-оздоровительный комплекс в легких металлических конструкциях /ФОК-1/

Блок 1

Стадия	Лист	Листов
РП	51	

Конструкция крепежная инженерного оборудования

СОЮЗСПОРТПРОЕКТ г. Москва

23226-01

Альбом 1 части

Типовой проект

Схема расположения конструкций крепления инженерного оборудования

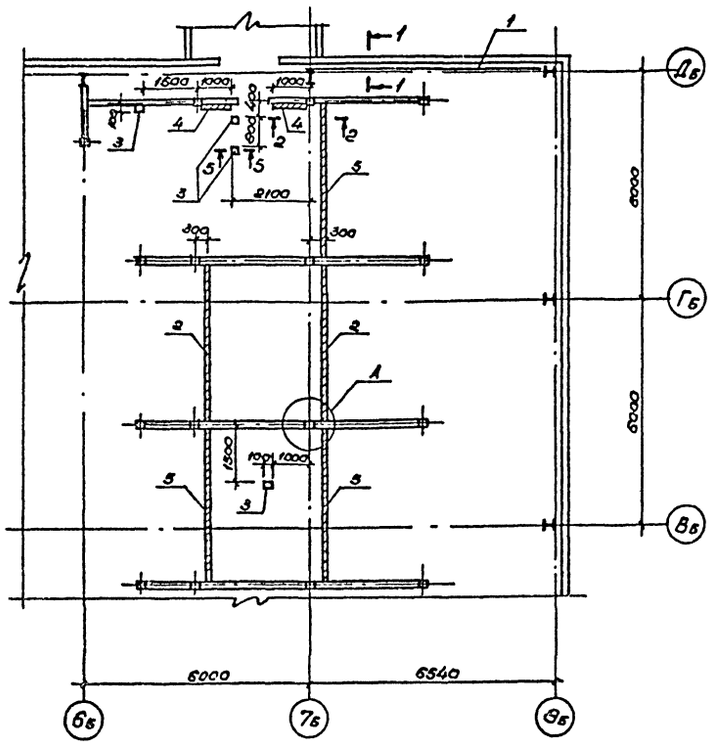

Формат	Зона	Поз.	Обозначение	Наименование	Кол.	Примеч.
				Конструкция крепления		
				инженерного		
				оборудования		
				Сборочные единицы		
		1		Швеллер 2м.С0×32×3 ГОСТ 8278-83 / ВСт.3пс ГОСТ 16523-70*		
				L = 6070	1	17,12 кг
		2		Уголок L50×5 ГОСТ 8509-72* / ВСт.3кп2 ГОСТ 380-71*		
				L = 4340	2	16,36 кг
		3		Уголок L50×5 ГОСТ 8509-72* / ВСт.3кп2 ГОСТ 380-71*		
				L = 100	9	0,38 кг
		4		Уголок L50×5 ГОСТ 8509-72* / ВСт.3кп2 ГОСТ 380-71*		
				L = 1000	2	3,77 кг
		5		Уголок L50×5 ГОСТ 8509-72* / ВСт.3кп2 ГОСТ 380-71*		
				L = 4270	3	16,10 кг
				Стандартные изделия		
		6		Болт М8×20 ГОСТ 7798-70* / Хвн10Т ГОСТ 5632-72*	22	
		7		Гайка М8 ГОСТ 5915-70* / Хвн10Т ГОСТ 5632-72*	22	
		8		Шайба 8 ГОСТ 11371-78* / Хвн10Т ГОСТ 5632-72*	22	

Согласовано

Инв. № подл. | Подпись и дата | Взам. инв. № | Инв. № дубл. | Подпись и дата

Нач. мас.	Цветков		ТП 291-8-23с.88 АС
ГАП	Гунет		Физкультурно-оздоровительный комплекс в легких металлических конструкциях (ФОК-1)
ГИП	Маврин		Блок 2 — Стадия: Р.П. — Лист: 52 — Листов:
Рук. гр.	Марёулия		
Исполн.	Шепилова		Конструкция крепления инженерного оборудования — СОЮЗСПОРТПРОЕКТ г. Москва
Проверил	Уткин		
Н. контр.	Горбачев		

Привязан

Инв. №

Альбом № 1
Часть 1

Типовой проект

Схема расположения элементов вентблоков „блока 1"

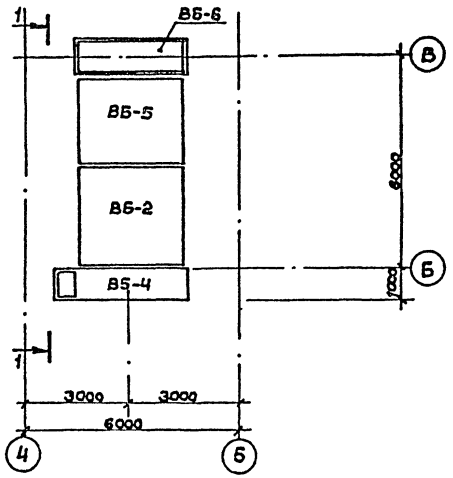

2 — 2

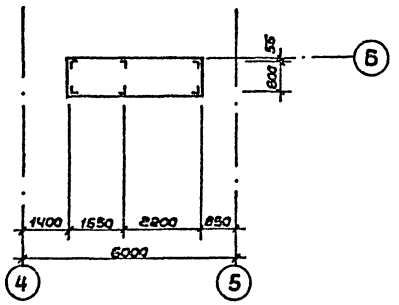

1 — 1

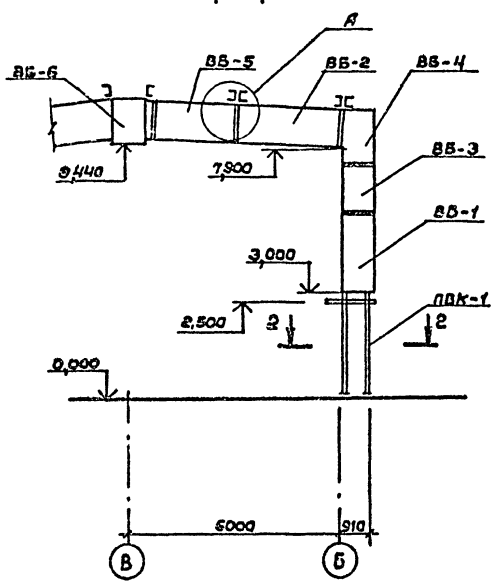

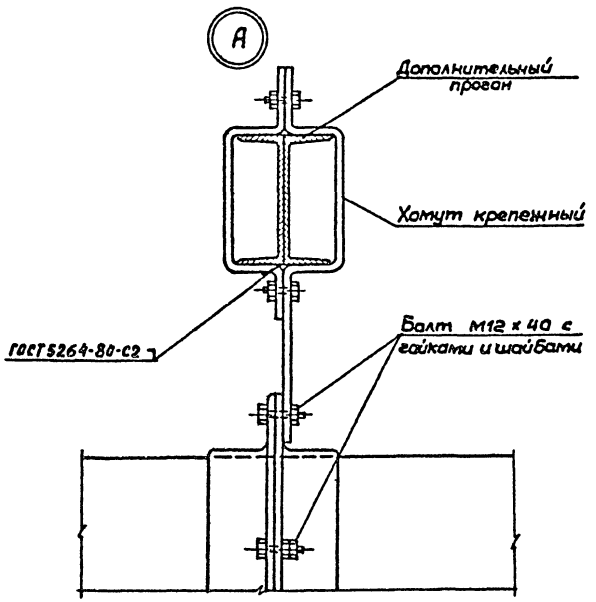

Форм.	Зона	Поз.	Обозначение	Наименование	Кол.	Примеч.
				Сборочные единицы		
			АС-55	ВБ-1	1	279,3кг
			"	ВБ-2	1	279,2 кг
			АС-56	ВБ-3	1	191,12кг
			"	ВБ-4	1	219,0 кг
			"	ВБ-5	1	255,22кг
			АС-57	ВБ-6	1	303,45кг
				ПВК-1	1	803,95кг
			Без чертежа	Дополнительный прогон		
				Швеллер 22г ГОСТ 8240-72* Вст.3кп2 ГОСТ 380-71*		
				L=6500	2	136,5 кг
				Хомут крепежный	6	3,08 кг

1. Узел примыкания венткороба к вытяжной шахте в кровле разработан в чертежах института „Гипроспецлегконструкция"

2. Данный лист смотреть совместно с листам АС-55 ÷ АС-57

Согласовано:
Сектор „Б" Боковой
Инв.№ подл. | Подпись и дата | Взам.инв.№

Привязан:

Инв. №

Наимас.	Цветков		
ГАП	Гунст		
ГИП	Маврин		
Рук.гр.	Маргулия		
Исполн.	Платова		
Провер	Шепилова		
Н.контр	Гарбачев		

ТП 291-8-23с.88 АС

Физкультурно-оздоровительный комплекс в легких металлических конструкциях (ФОК-1)

Блок 1

Стадия	Лист	Листов
РП	53	

Схема расположения элементов вентблоков

СОЮЗСПОРТПРОЕКТ г. Москва

Альбом I
Часть 1

Типовой проект

Инв. № подл. | Подпись и дата | Взам. инв. №

Схема расположения элементов вентблоков „Блока 2"

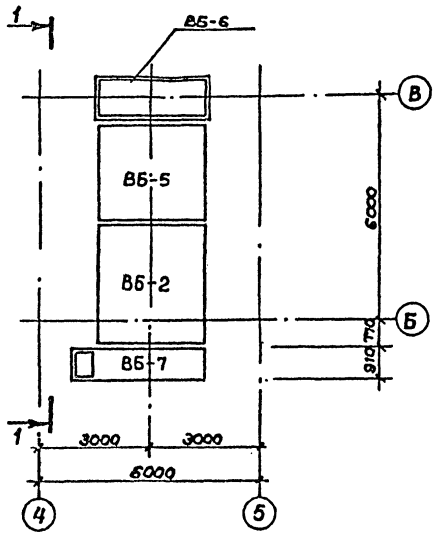

2 – 2

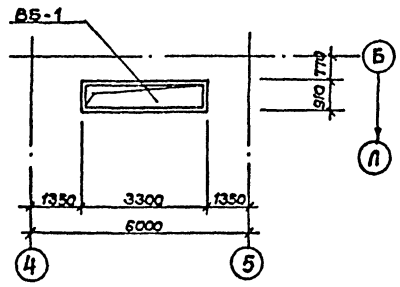

1 – 1

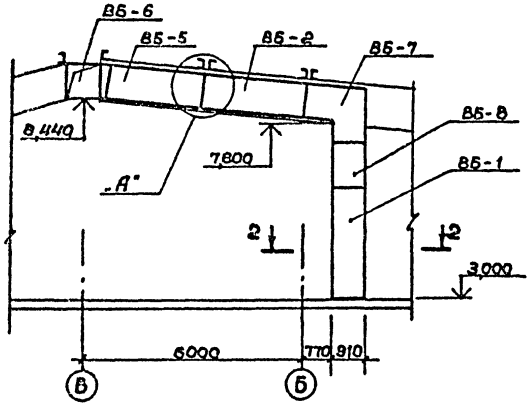

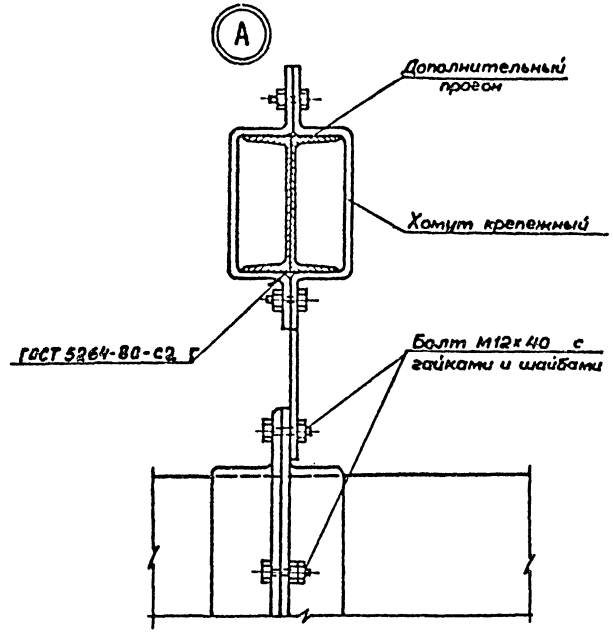

Форм.	Зона	Поз.	Обозначение	Наименование	Кол.	Примеч.
				Сборочные единицы		
			АС-55	ВБ-1	1	279,3 кг
			"	ВБ-2	1	279,3 кг
			АС-56	ВБ-5	1	255,27кг
			АС-57	ВБ-6	1	303,45кг
			АС-58	ВБ-7	1	213,16кг
			"	ВБ-8	1	160,02кг
				Дополнительный прогон		
				Швеллер [22 ГОСТ 8240-72* / В ст.3кп2 ГОСТ 380-71		
			Без чертежа	L=6500		
				Хомут крепежный		3,08 кг

1. Узел примыкания венткороба к вытяжной шахте в кровле разработан в чертежах института „Гипроспецлегконструкция".
2. Данный лист смотреть совместно с листами АС-55 ÷ АС-58

Привязан:

Инв. №

Нач.маст	Цветкова		
ГАП	Гунст		
ГИП	Маврин		
Рукгр.	Марцулир		
Исполн	Платова		
Провер	Шепилова		
Н.контр	Горбачев		

ТП 291-8-23с.88 АС

Физкультурно-оздоровительный комплекс в легких металлических конструкциях (ФОК-1)

Блок 2

Стадия	Лист	Листов
РП	54	

Схема расположения элементов вентблоков

СОЮЗСПОРТПРОЕКТ г.Москва

Альбом II
Часть 1

Типовой проект

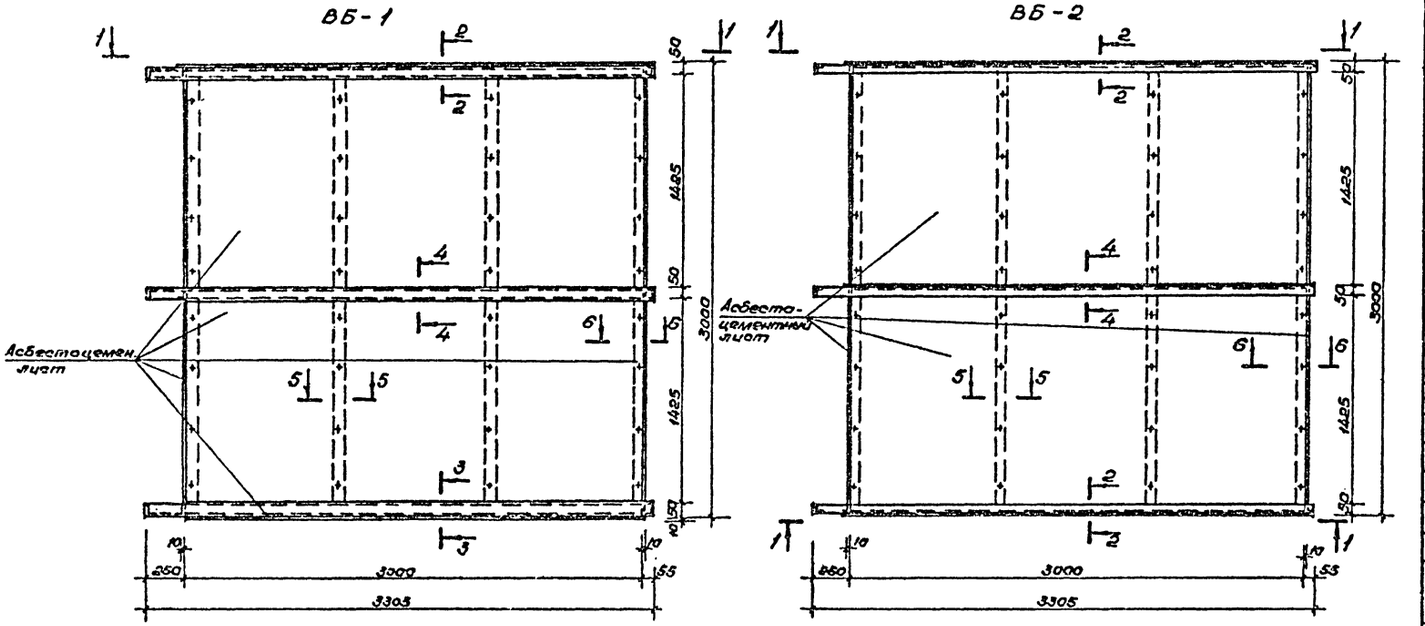

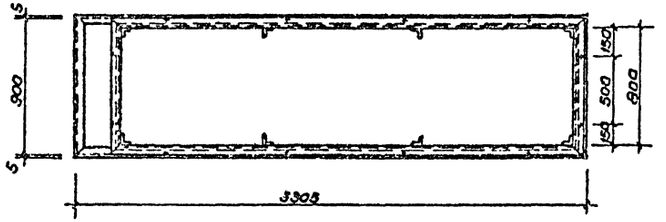

2-2

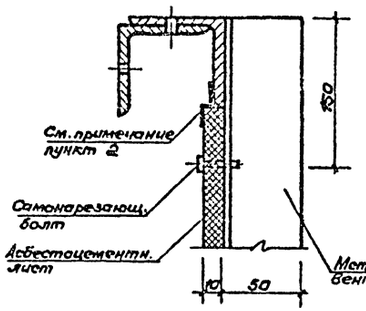

3-3

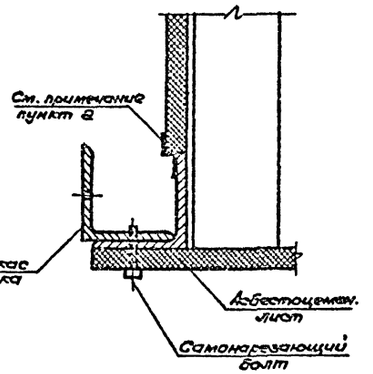

4-4

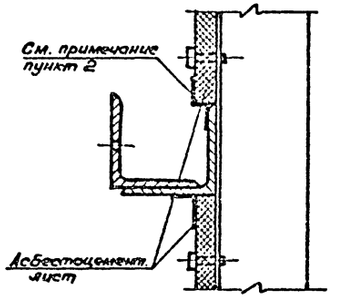

5-5

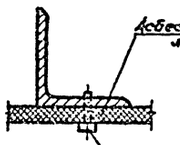

6-6

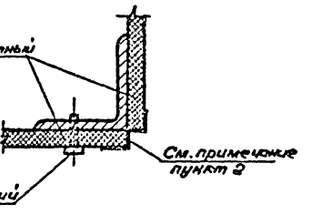

Формат	Зона	Поз.	Обозначение	Наименование	Кол.	Примеч.
				Вентблок ВБ-1		
				Сборочные единицы		
				Металлический каркас		
			АС.И.06.05.01 СБ	ВБ-1	2	279,3 кг
				Асбестоцементный лист δ=10		
				ГОСТ 18124-75	24,5	м²
				Стандартные изделия		
				Болт М6×40 ОСТ 34-13-016-77 / Х18Н10Т ГОСТ 5632-72*	116	0,05 кг
				Вентблок ВБ-2		
				Сборочные единицы		
				Металлический каркас		
			АС.И.06.06.01 СБ	ВБ-2	2	279,3 кг
				Асбестоцементный лист δ=10		
				ГОСТ 18124-75	21,7	м²
				Стандартные изделия		
				Болт М6×40 ОСТ 34-13-016-77 / Х18Н10Т ГОСТ 5632-72*	96	0,05 кг

1. Электросварку производить электродами Э-42 по ГОСТ 9467-75.
2. Вентблоки собирать на клее ЭПЦ-I, угловые швы герметизировать одним слоем стеклоткани марки Т-13 ГОСТ 19170-73*.
3. Состав клея: эпоксидный полимер ЭД-5 ГОСТ 10587-84 - 100 весовых частей;
   полиэфир ТУ БУ 17-56 - 20 весовых частей;
   полиэтиленполиамид СТУ 49-2529-62 - 10 весовых частей;
   портландцемент - 200 весовых частей.
4. Клеить при температуре не ниже 15°С, кромки листов предварительно зачистить, клей наносить тонким слоем.
5. Качество клеевого шва должно соответствовать ГОСТ 20182-74 „Конструкции асбоцементные клееные. Метод определения прочности клеевых швов при сдвиге."

Нач.мас.	Цветков		
ГАП	Гунст		
ГИП	Маврин		
Рук. гр.	Мареулия		
Исполнит.	Уткин		
Проверил	Шепилова		
Н.контр.	Горбачев		

Привязан

Инв. №

ТП 291-8-23с.88 АС

физкультурно-оздоровительный комплекс в легких металлических конструкциях (ФОК-1)

Стадия	Лист	Листов
РП	55	

Вентблоки ВБ-1, ВБ-2.

СОЮЗСПОРТПРОЕКТ г. Москва

Инв. № подл. | Подпись и дата | Взам. инв.

23226-01

Альбом I
Часть 1

Типовой проект

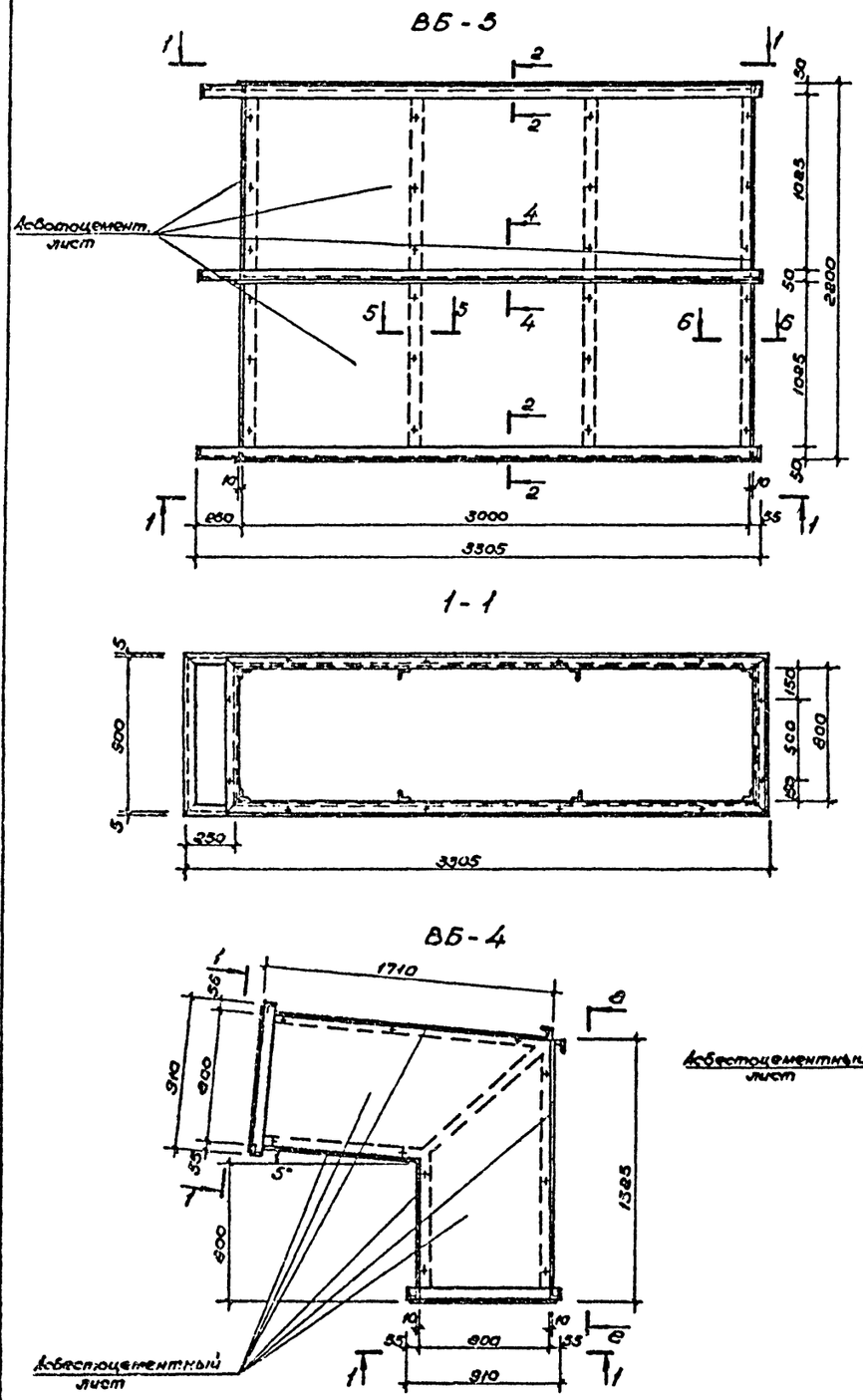

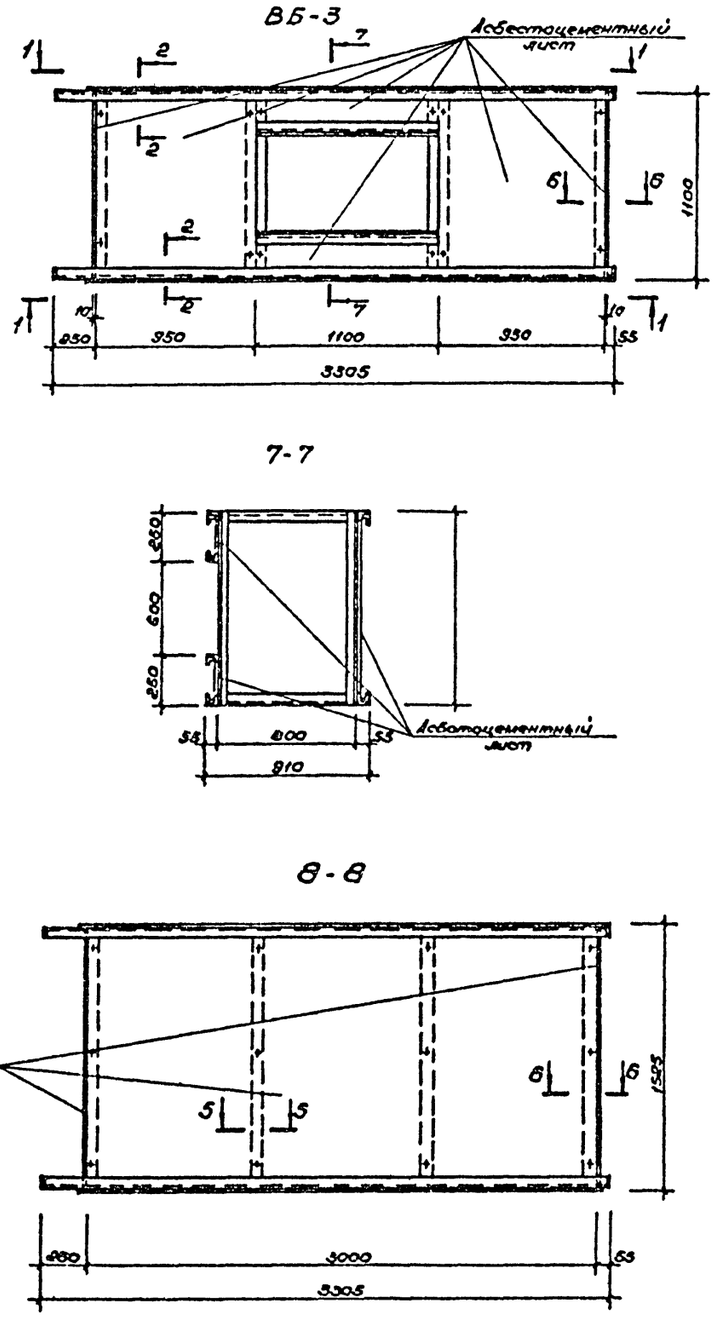

Формат	Зона	Поз.	Обозначение	Наименование	Кол.	Примеч.
				Вентблок ВБ-3		
				Сборочные единицы		
				Металлический каркас		
			АС.И.06.07.01 СБ	ВБ-3	1	191,72 кг
				Асбестоцементный лист δ=10		
				ГОСТ 18124-75	7,6	м²
				Стандартные изделия		
				Болт М6х40 ОСТ 34-13-016-77 / Х18Н10Т ГОСТ 5632-72*	24 шт.	0,05 кг
				Вентблок ВБ-4		
				Сборочные единицы		
				Металлический каркас		
			АС.И.06.08.01 СБ	ВБ-4	1	219,0 кг
				Асбестоцементный лист δ=10		
				ГОСТ 18124-75	7,5	м²
				Стандартные изделия		
				Болт М6х40 ОСТ 34-13-016-77 / Х18Н10Т ГОСТ 5632-72*	28	0,05 кг
				Вентблок ВБ-5		
				Сборочные единицы		
				Металлический каркас		
			АС.И.06.09.01 СБ	ВБ-5	2	255,22 кг
				Асбоцементный лист δ=10		
				ГОСТ 18124-75	15,6	м²
				Стандартные изделия		
				Болт М6х40 ОСТ 34-13-016-77 / Х18Н10Т ГОСТ 5632-72*	72	0,05 кг

Данный лист см. совместно с листом АС-55

Нач.мас	Цветков		
ГАП	Гунст		
ГИП	Маврин		
Рук.гр.	Маргулия		
Исполнит	Платова		
Проверил	Корнеев		
Ч.контр	Горбачев		

Привязан

Инв.№

ТП 291-8-23с.88 АС

Физкультурно-оздоровительный комплекс в легких металлических конструкциях (ФОК-1)

Стадия	Лист	Листов
Р.П.	56	

Вентблоки ВБ-3; ВБ-4; ВБ-5.

СОЮЗСПОРТПРОЕКТ г. Москва

Инв.№ подл. | Подпись и дата | Взам. инв.№

23226-01

Альбом I
Часть 1

Типовой проект

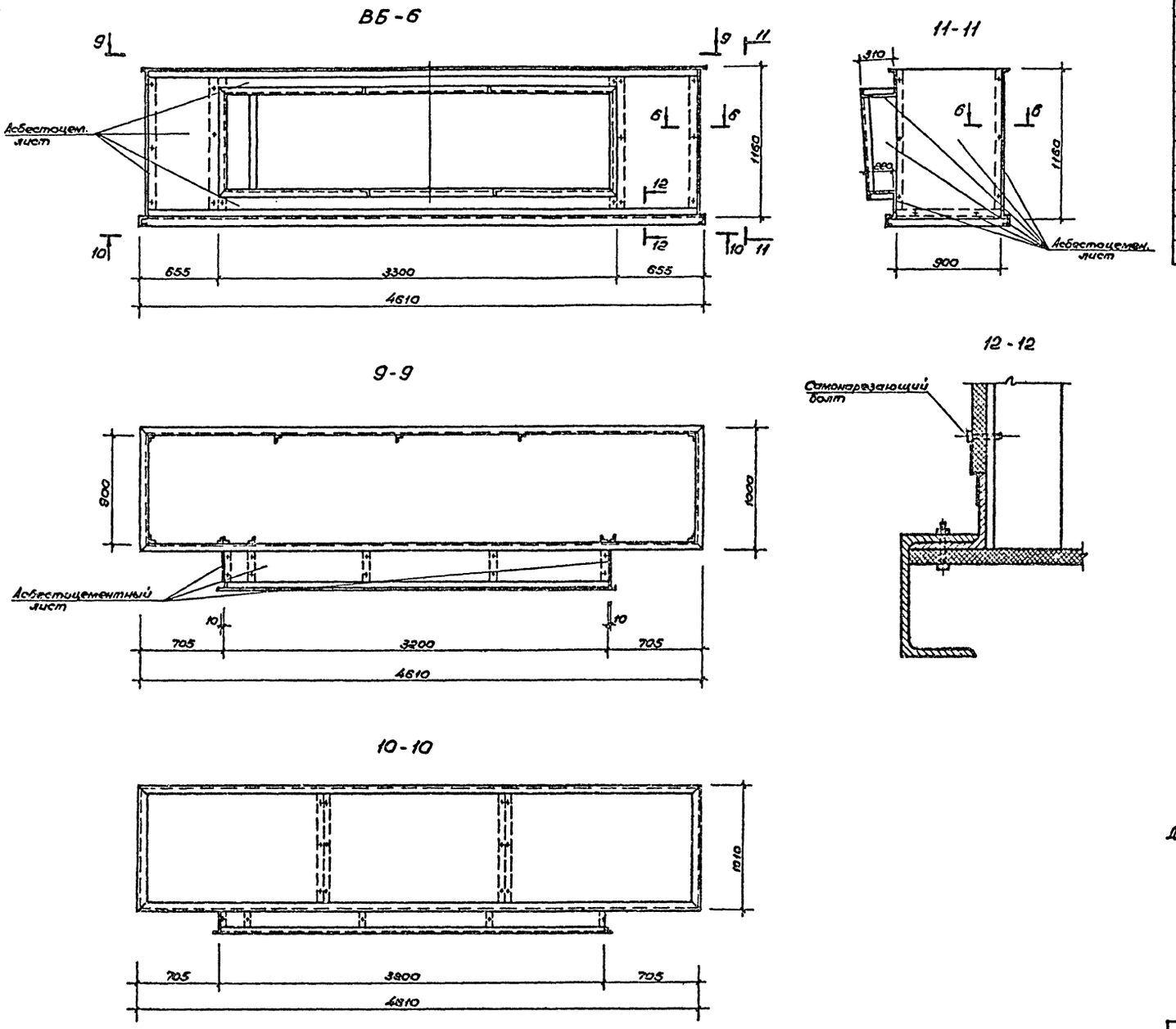

Формат	Зона	Поз.	Обозначение	Наименование	Кол.	Примеч.
				Вентблок ВБ-6		
				Сборочные единицы		
				Металлический каркас		
			АС.И. 06.10.01 СБ	ВБ-6	2	303,45 кг
				Асбестоцементный лист δ=10		
				ГОСТ 18124-75	16,5	м²
				Стандартные изделия		
				Болт М6×40 ОСТ 34-13-016-77 / Х18Н10Т ГОСТ 5632-72	90	0,05 кг

Данный лист см. совместно с листом АС-55.

Нач.мас.	Цветков		ТП 291-8-23с.88		АС
ГАП	Гунст		Физкультурно-оздоровительный комплекс в легких металлических конструкциях (ФОК-1)		
ГИП	Маврин			Стадия	Лист	Листов
Рук.гр.	Маргулия			РП	57	
Исполнил	Платова		Вентблок ВБ-6	СОЮЗСПОРТПРОЕКТ г. Москва	
Проверил	Корнеев				
Н.контр.	Горбачев				

Привязан

Инв.№

Инв.№ подл. | Подпись и дата | Взам. инв.№

23226-01

Альбом I
Часть 1
Типовой проект

ВБ-7

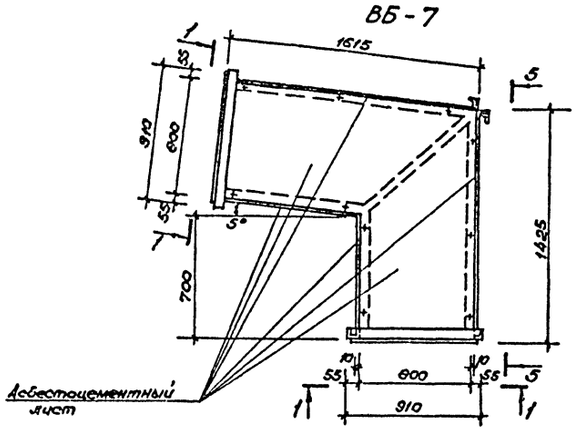

ВБ-8

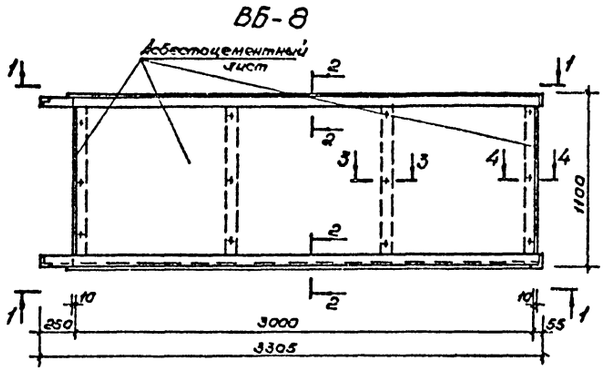

1-1

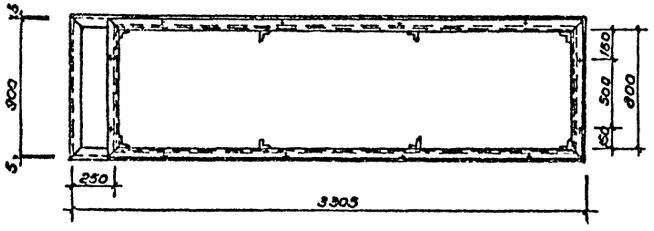

2-2

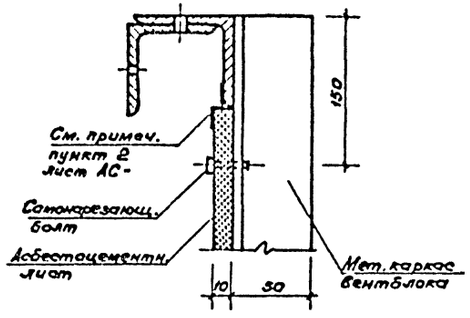

3-3

4-4

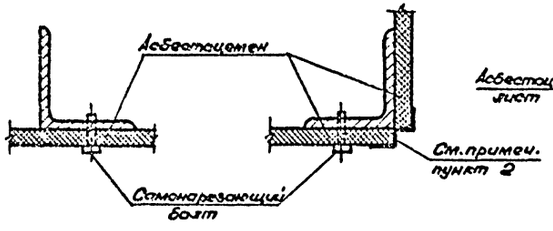

5-5

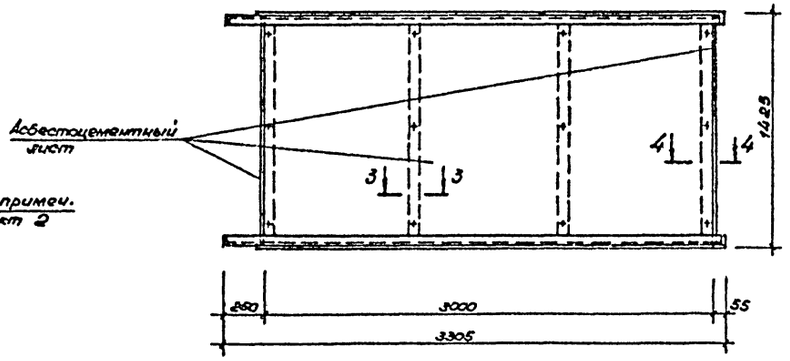

Формат	Зона	Позиц.	Обозначение	Наименование	Кол.	Примеч.
				Вентблок ВБ-7		
				Сборочные единицы		
				Металлический каркас		
			АС.И.06.11.00СБ	ВБ-7	1	213,16кг
				Асбестоцементный лист δ=10		
				ГОСТ 19124-75	7,6	м²
				Стандартные изделия		
				Болт М6×40 ОСТ 31-13-015-77 Х18Н10Т ГОСТ 5632-72*	28	0,05 кг
				Вентблок ВБ-8		
				Сборочные единицы		
				Металлический каркас		
			АС.И.06.12.00СБ	ВБ-8	1	160,02кг
				Асбестоцементный лист δ=10		
				ГОСТ 19124-75	7,6	м²
				Стандартные изделия		
				Болт самонарезающий М16		

Инв.№ подл. | Подпись и дата | Взам. инв.№

Привязан

Инв.№

Нач.мас	Цветков	
ГАП	Гунат	
ГИП	Маврин	
Рук.гр.	Марцинюс	
Исполн.	Платова	
Проверил	Шепилова	
Н.контр	Горбачев	

ТП 291-8-23с.88 АС

Физкультурно-оздоровительный комплекс с плоскими металлическими конструкциями (ФОК-1)

Стадия	Лист	Листов
РП	53	

Вентблоки ВБ-7; ВБ-8

СОЮЗСПОРТПРОЕКТ г. Москва

Альбом I. Часть

Типовой проект

Ведомость основного комплекта рабочих чертежей марки ТХ

Лист	Наименование	Примечание
1	Общие данные (начало)	
2	Общие данные (окончание)	
3	Блок 1. Вариант I плана расстановки спортивного оборудования. Сечение 1-1.	
4	Блок 1. Вариант II плана расстановки спортивного оборудования. Сечения 1-1; 2-2. Узел I.	
5	Блок 1. Вариант III плана расстановки спортивного оборудования. Сечения 1-1. Узел I.	
6	Блок 1. Вариант IV плана расстановки спортивного оборудования. Сечения 1-1, 2-2.	
7	Блоки 1; 3. Разрезы I-I; II-II. План расстановки спортивного оборудования. Сечения 1-1; 2-2; 3-3. Узел I.	
8	Блок 2. План расстановки спортивного и медицинского оборудования на отм. 0.000	
9	Блок 2. План расстановки спортивного и медицинского оборудования на отм. 3.000	

Ведомость ссылочных и прилагаемых документов

Обозначение	Наименование	Примечание
	Ссылочные документы	
Указатель действующих отраслевых стандартов и технических условий Спорткомитета СССР	Изделия для физической культуры, спорта и туризма	Разработан институтом ВИСТИ
	Прилагаемые документы	
ТХ. СО.	Спецификация оборудования к основному комплекту марки ТХ.	

Типовой проект разработан в соответствии с действующими строительными нормами и правилами и предусматривает мероприятия, обеспечивающие взрывную, взрывопожарную и пожарную безопасность при эксплуатации здания.

Главный инженер проекта Л.Маврин

Общие указания

Спортивно-технологическая часть.

ФОК-1 - физкультурно-оздоровительный комплекс состоит из блоков:

Блок 1 - спорткорпус с залом 36×18 м;
Блок 2 - бассейн с ванной 25×11 м;
Блок 3 - вставка между блоками 1 и 2.

Блок 1.

Зал в составе спорткорпуса предназначен для занятий групп здоровья, общефизической и атлетической подготовки, художественной и ритмической гимнастики и для спортивных игр: волейбол, баскетбол, гандбол, теннис, бадминтон и мини-футбол.

В проекте представлены четыре варианта планов расстановки спортивного оборудования в зале для различных видов спорта:
Вариант I - для ручного мяча и тенниса;
Вариант II - для баскетбола и волейбола;
Вариант III - для бадминтона;
Вариант IV - для ОФП, художественной и ритмической гимнастики.

По границе игровой зоны зала на всю высоту подвешена капроновая сетка с ячейкой 30×30 мм. Потолок также затягивается капроновой сеткой с ячейкой 100×100 мм.

По одной из длинных сторон зала устанавливаются шведские стенки. Для занятий групп здоровья и ОФП используются гимнастические снаряды школьного типа: перекладина, брусья, бревно, „козел", закрепляемые в закладные стаканы в полу.

По торцам зала в промежутке между стеной и заградительной капроновой сеткой размещены зоны тренажеров. В этих зонах устанавливаются велотренажеры, тренажеры „беговая дорожка", тренажеры для силовых упражнений и тренировки вестибулярного аппарата. Также подвешиваются два каната для лазания.

В зоне тренажеров отведено место для хранения гимнастического оборудования при возможных трансформациях зала.

Для занятий художественной и ритмической гимнастикой по торцам зала в зоне тренажеров устанавливаются зеркала и хореографические станки. При проведении игровых видов в зале зеркала закрываются защитными капроновыми сетками.

Для игры в баскетбол предусмотрены баскетбольные щиты с потолочной подвеской, которые при необходимости могут при помощи ручной лебедки убираться вверх. Помимо этих щитов по длинной стороне зала располагаются стационарные баскетбольные щиты для тренировок.

Волейбольные стойки закрепляются в закладные стаканы в полу. Стойки для тенниса и бадминтона устанавливаются с применением пригрузов без установки в стаканы. Гандбольные ворота крепятся к закладным деталям в полу. Гандбольные ворота используются и для мини-футбола.

На границе между залом и зонами расстановки тренажеров предусмотрены четыре отбойные стенки для тренировки теннисистов.

Кроме этого для занятий применяется различный спортинвентарь общего назначения: скакалки, обручи, палки гимнастические, медицинбалы, мячи и пр.

Единовременная пропускная способность зала в расчете на занятия групп здоровья составляет 40 человек в смену.

К игровому залу примыкает тренажерный зал, оборудованный тренажерами для атлетической подготовки.

Техническая документация на изделия для физической культуры, спорта и туризма разработана институтом ВИСТИ и может быть представлена по требованию заказчика.

Привязан:

Инв. №:

ТП 291-8-23с.88 ТХ

Физкультурно-оздоровительный комплекс в легких металлических конструкциях (ФОК-1)

			Стадия	Лист	Листов
Нач. отд.	Беленький		РП	1	9
Гл. спец.	Резников				
Исполн.	Прокудин				
Проверил	Резников				
Н. контр.	Беленький				

Общие данные (начало)

СОЮЗСПОРТПРОЕКТ г. Москва

Инв. № подл. | Подпись и дата | Взам. инв. №

23226-01

Для блока 1 предусмотрена система раздевания с охраняемым гардеробом и переодеванием в специальных проходных кабинах. Переодевание в кабинах позволяет иметь общую раздевальную для женщин и мужчин. Из раздевальной имеется вход в душевые. В душевых на стенках предусмотрены крючки для пакетов с умывальными принадлежностями. В раздевальной устанавливаются дополнительно к охраняемому гардеробу шкафы для хранения домашней одежды.

Порядок прохождения через раздевальные: посетитель переодевается в кабине и проходит в общую раздевальную, где сдает домашние вещи, уложенные в спортивную сумку или портфель, в охраняемый гардероб. С собой посетитель берёт полиэтиленовый пакет с полотенцем, предметами туалета и сменной одеждой (майка, трусы и т.д.). После занятий посетитель, по желанию, принимает душ, одевает сменную одежду, получает вещи, сданные в охраняемый гардероб, переодевается в кабине и выходит в зону рекреации, где предусмотрена возможность сушки волос. Посетители могут также пользоваться баней сухого жара до или после занятий.

Время одного группового занятия - 1,5 часа. При организации индивидуальных занятий время и порядок занятий регламентируются занимающимися. Общая продолжительность индивидуального занятия определяется администрацией зала.

Полы в зале и помещениях раздевальных и душевых приняты синтетические из резуполя с верхним монолитным полиуретановым слоем. В зале полы могут выполняться из дерева.

Блок 2.

Плавательный бассейн с ванной 25 × 11 м представляет собой физкультурно-оздоровительное сооружение, предназначенное для использования преимущественно подростками и взрослым населением. Возможно использование умеющими плавать младшими школьниками и родителями с детьми.

Глубина бассейна - 1,4 м. Дно ванны продольного уклона не имеет. По периметру ванны на глубине 1,2 м от поверхности воды имеется уступ для отдыха. В ванне натянуты пять разделительных дорожек с волногасителями, образующих четыре дорожки для плавания.

Ванна размещена в габаритах здания таким образом, что с одной из торцевых сторон создана свободная зона, предназначенная для отдыха занимающихся и размещения фотария.

Вдоль одной из длинных сторон ванны на обходной дорожке предусмотрена зона для общефизических упражнений. На первом этаже располагается зона тренажеров, оборудованная тренажерами „беговая дорожка", велотренажером, силовыми тренажерами для различных групп мышц. На этой же отметке расположены баня сухого жара и массажная.

Единовременная пропускная способность бассейна - 32 человека в смену.

Набор вспомогательных помещений и система их использования занимающимися аналогична системе, принятой в блоке 1.

Время одного группового занятия - 1 час, в том числе на воде - 45 минут. Из-за затесненности вспомогательных помещений для занимающихся групповые занятия осуществляются в два потока по 16 человек со смещением времени начала занятий на 15 - 20 минут.

Возможна организация групповых занятий с разделением мужчин и женщин по дням или времени дня, а также индивидуальных занятий с фиксированием в абонементе времени занятий 1,5 - 2 часа. Индивидуальная форма занятий наиболее целесообразна в дневные часы будних дней.

Обходные дорожки выполняются из синтетического покрытия резуполь с монолитным полиуретановым верхним слоем. Аналогичное покрытие предусмотрено в раздевальных помещениях, душевых и массажной.

В уровне ванны на обходной дорожке размещаются помещения для инструкторов и медсестры. Медсестра осуществляет управление фотарием.

Блок 3.

В блоке 3 размещены гардероб верхней одежды и зал для настольного тенниса. В зале могут быть установлены игровые автоматы.

Спортивное оборудование, устанавливаемое без закрепления в закладные стаканы (детали), показано на планах без привязки.

Привязан

Инв. №

Нач. отд.	Беленький	
Гл. спец.	Резников	
Исполнил	Прокудин	
Проверил	Резников	
Н. контр.	Пугин	

ТП 291-8-23с.88 ТХ

Физкультурно-оздоровительный комплекс в легких металлических конструкциях (ФОК-1)

Стадия	Лист	Листов
РП	2	

Общие данные (окончание)

СОЮЗСПОРТПРОЕКТ г. Москва

Альбом I
Часть I

Типовой проект

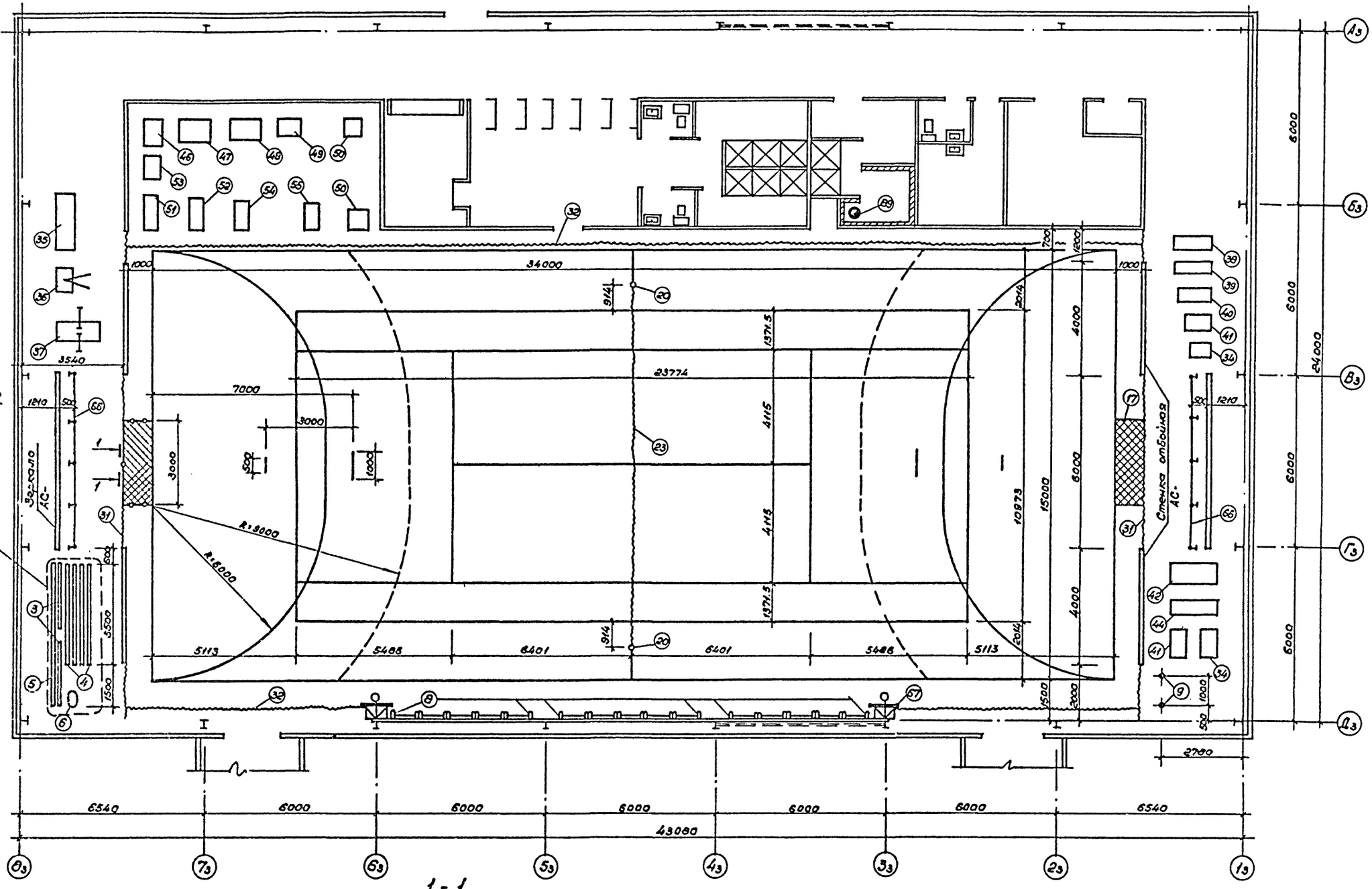

1 - 1

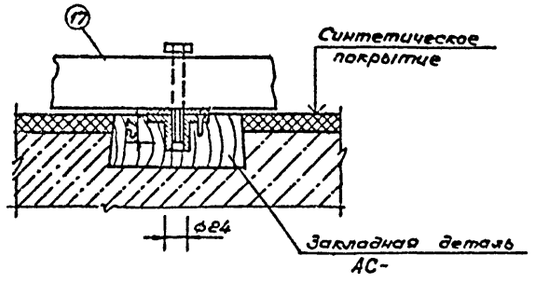

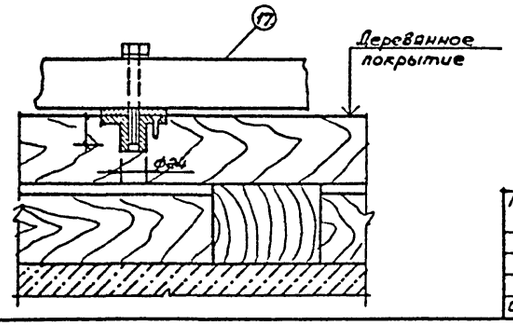

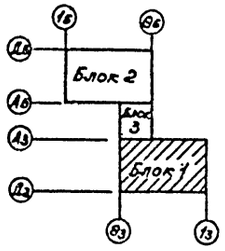

Согласовано
ГАП Гунст
ГИП Маврин

Инв.№ подл. | Подпись и дата | Взам.инв.№

Нач.отд.	Беленький		
Гл.спец.	Резников		
Рук.гр.	Сухер		
Исполнил	Требунцова		
Проверил	Прокудин		
Н.контр.	Пугин		

Привязан:

Инв.№

ТП 291-8-23с.88 ТХ

Физкультурно-оздоровительный комплекс в легких металлических конструкциях (ФОК-1)

Блок 1

Стадия	Лист	Листов
РП	3	

Вариант I плана расстановки спортивного оборудования
Сечение 1-1.

СОЮЗСПОРТПРОЕКТ
г.Москва

23226-01

Альбом I
Часть 1

Типовой проект

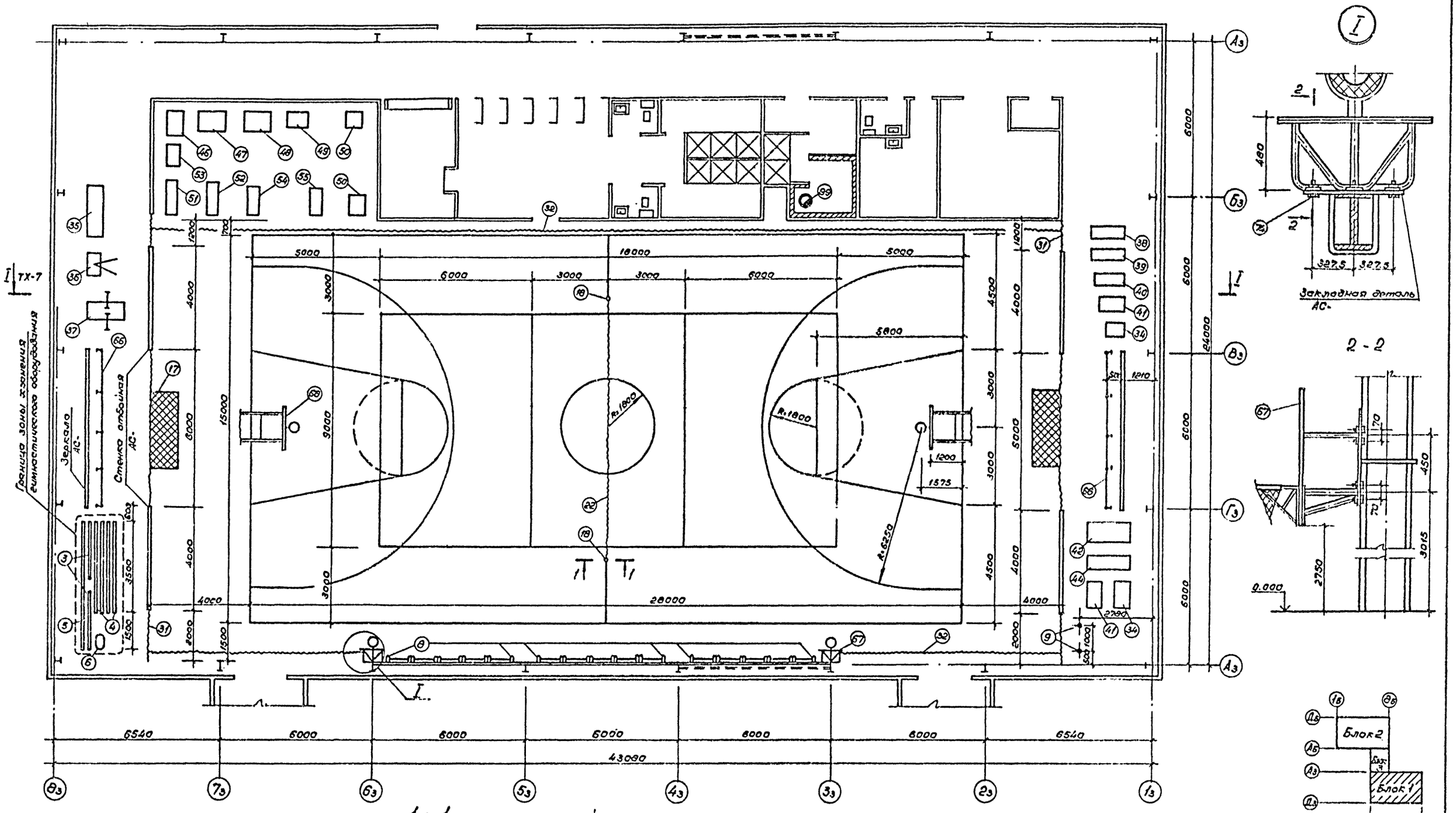

1 - 1

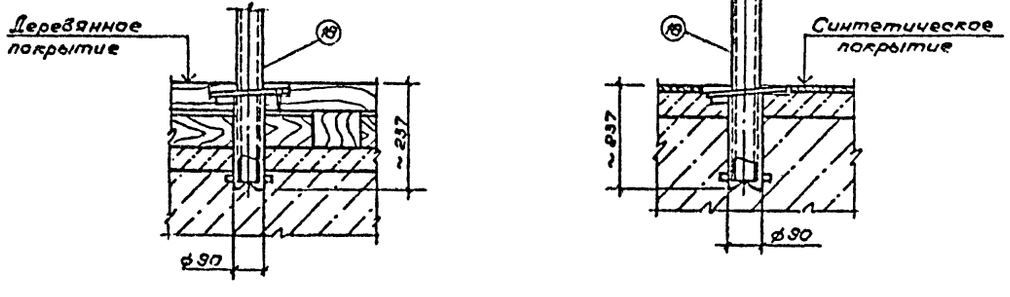

Привязан	Нач.отд.	Беленький		ТП 291-8-23с.88 ТХ
	Гл.спец.	Резников		Физкультурно-оздоровительный комплекс в легких металлических конструкциях (ФОК-1)
	Рук.гр.	Сухер		Блок 1 — Стадия: РП; Лист: 4; Листов:
	Исполнил	Требунцова		Вариант II плана расстановки спортивного оборудования. Сечение 1-1; 2-2. Узел I.
	Проверил	Прокудин		СОЮЗСПОРТПРОЕКТ г. Москва
Инв. №	Н.контр.	Пугин		

Согласовано
ГАП Гунст
ГИП Маврин
Взам.инв.№
Подпись и дата
Инв.№ подл.

Альбом I
Часть 1

Типовой проект

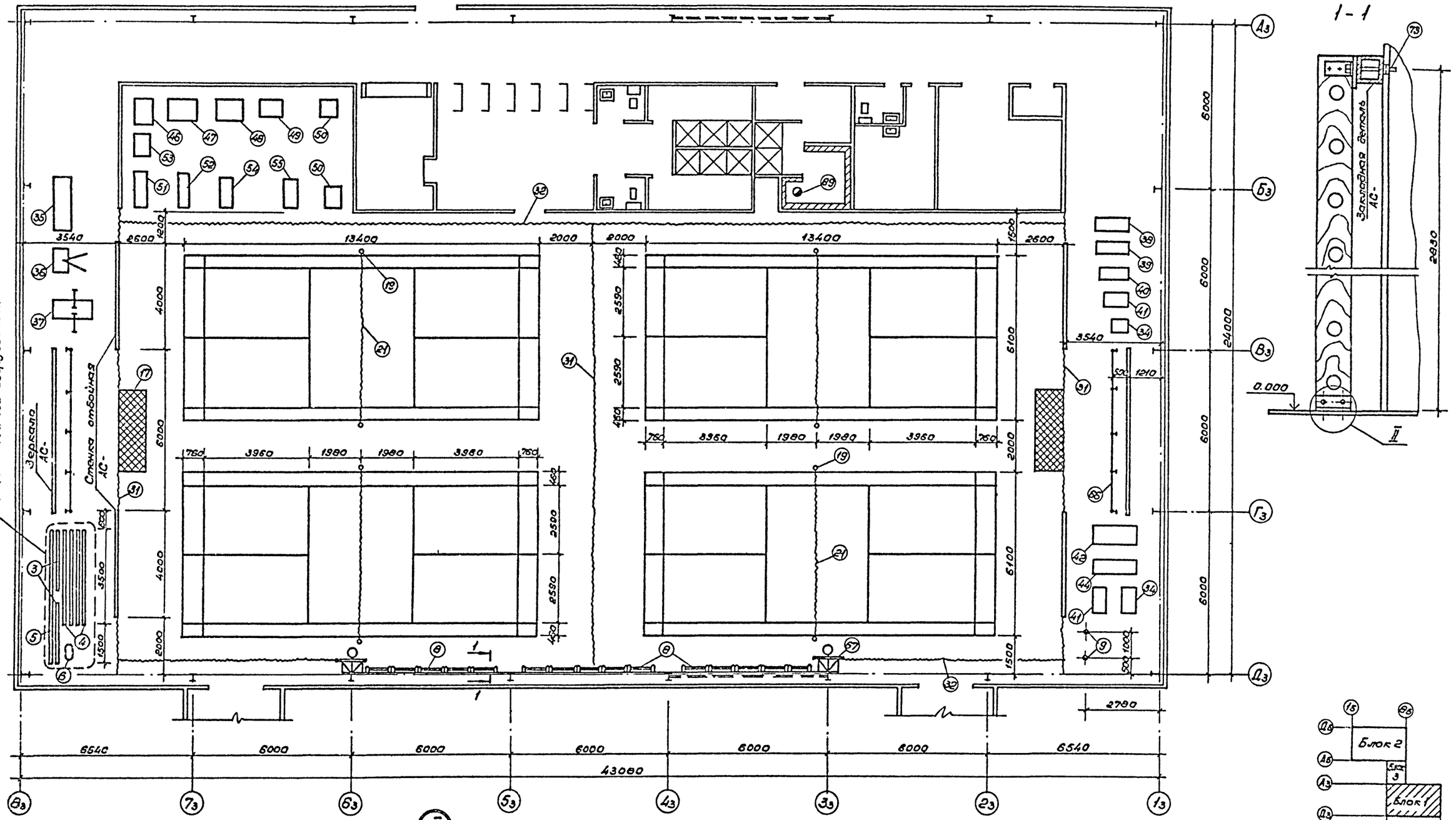

Привязан:	Нач.отд.	Беленький		ТП 291-8-23с.88	ТХ
	Гл.спец.	Резников		Физкультурно-оздоровительный комплекс в легких металлических конструкциях (ФОК-1)	
	Рук.гр.	Сухер		Блок 1	Стадия: РП; Лист: 5; Листов:
	Исполнит.	Требунцова		Вариант III Плана расстановки спортивного оборудования Сечение 1-1. Узел I.	СОЮЗСПОРТПРОЕКТ г. Москва
Инв.№	Проверил	Прокудин			
	Н.контр.	Пугин			

Согласовано
ГАП Гунст
ГИП Маврин
Взам.инв.№
Подпись и дата
Инв.№ подл.

23226-01

Альбом I
Часть 1

Типовой проект

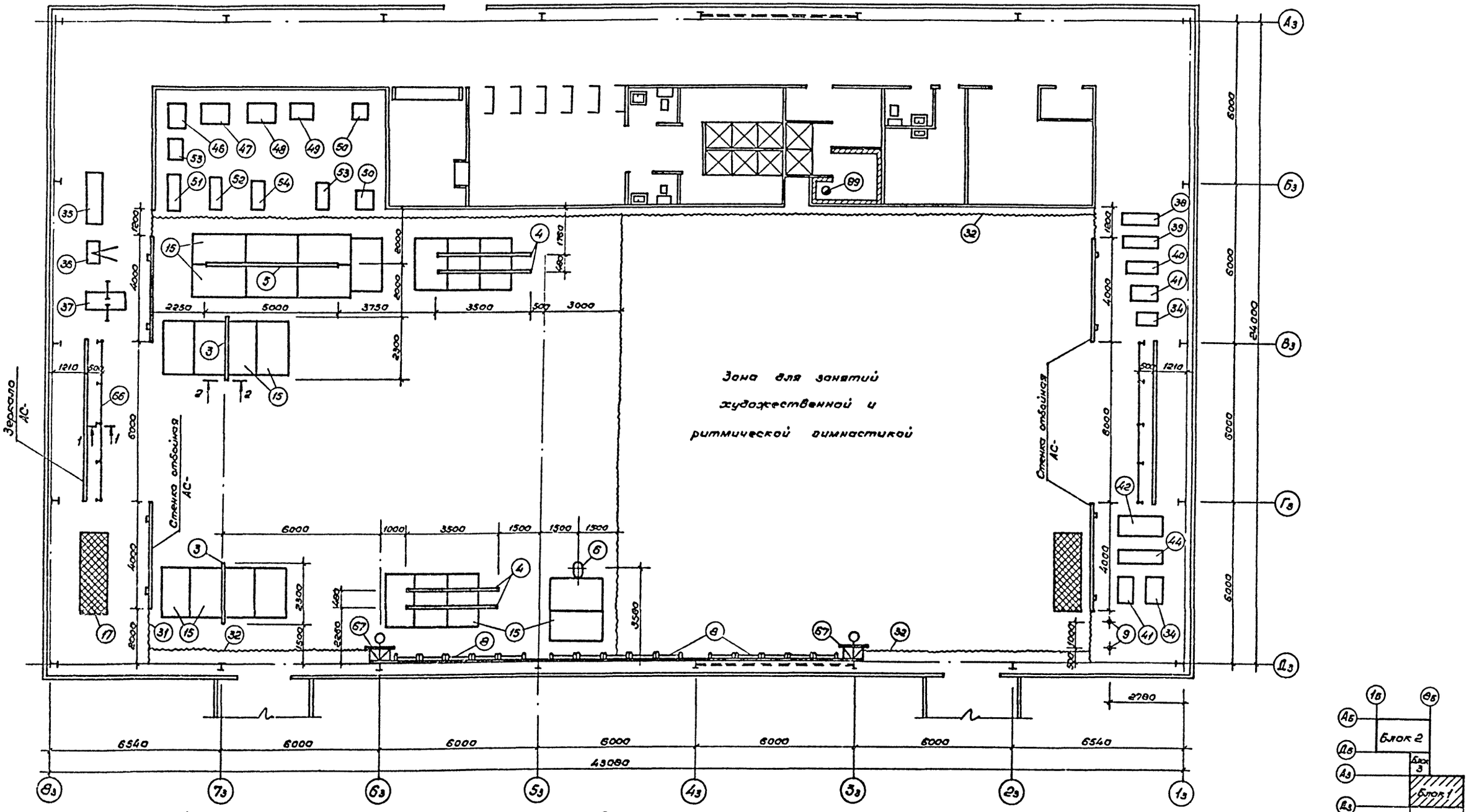

1 - 1

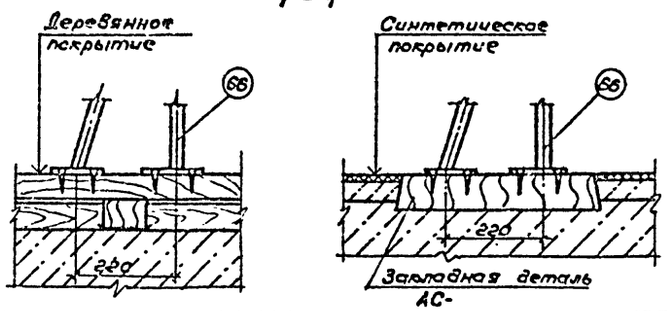

2 - 2

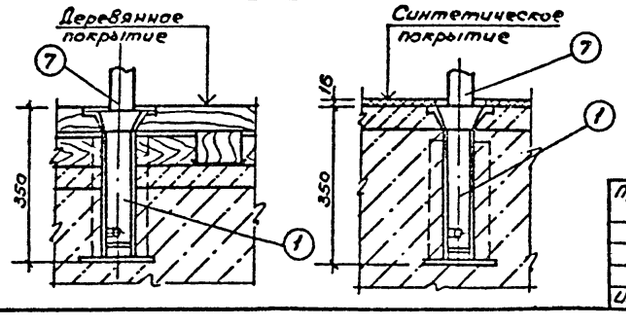

Привязан	Нач.отд	Беленький		ТП 291-8-23с.88 ТХ
	Гл.спец.	Резников		Физкультурно-оздоровительный комплекс в легких металлических конструкциях (ФОК-1)
	Рук.гр.	Сухер		Блок 1 — Стадия: РП; Лист: 6; Листов:
	Исполнил	Требунцова		Вариант IV плана расстановки спортивного оборудования. Сечение 1-1; 2-2.
Инв.№	Проверил	Прокудин		СОЮЗСПОРТПРОЕКТ г.Москва
	Н.контр.	Пугин		

Согласовано
ГАП Гунст
ГНП Маврин

Инв.№ подл. | Подпись и дата | Взам.инв.№

23226-01

Альбом 7 Часть

Типовой проект

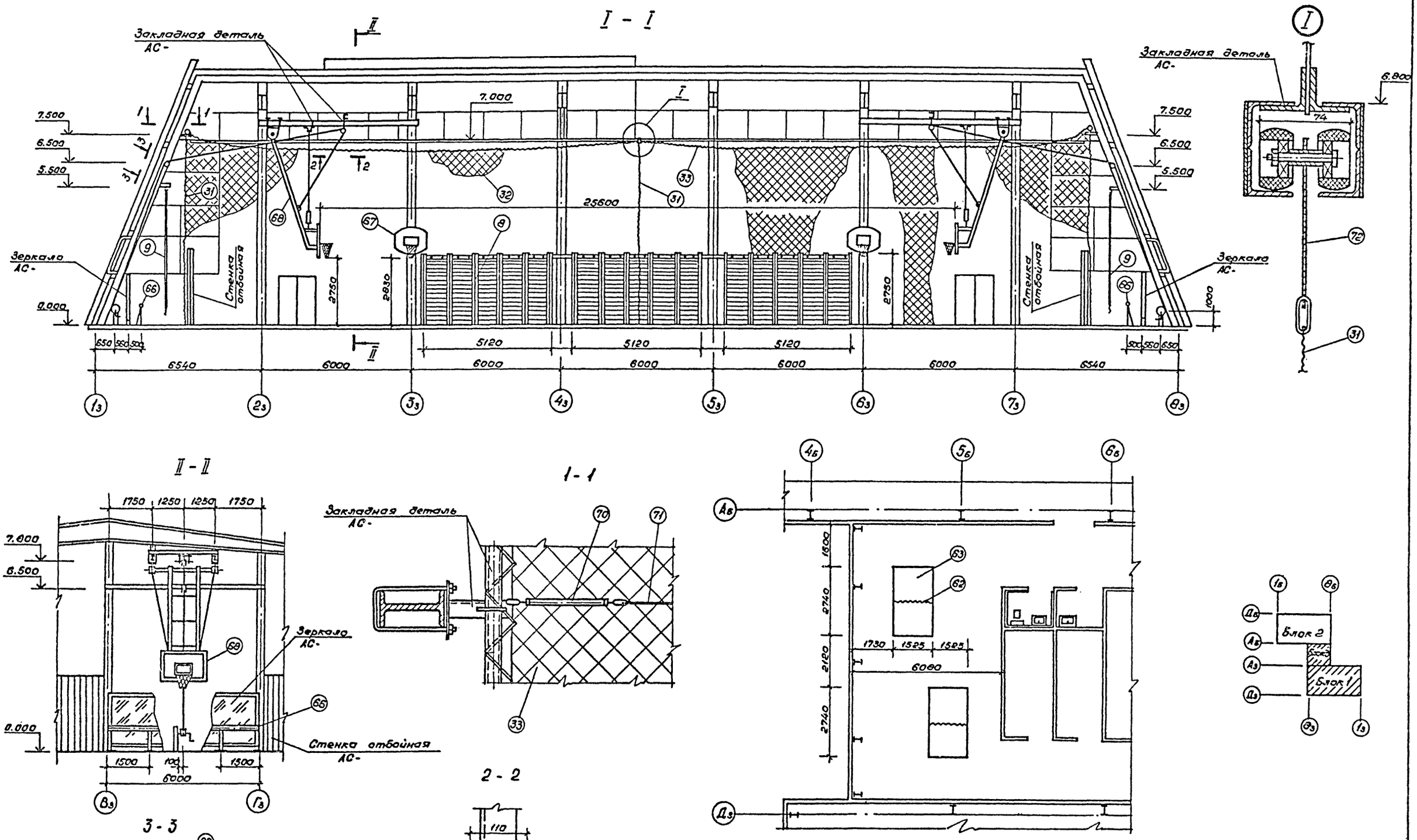

Привязан				ТП 291-8-23с.88	ТХ
				Физкультурно-оздоровительный комплекс в легких металлических конструкциях (ФОК-1)	
	Нач отд	Беленький		Блоки 1; 3	Стадия: РП; Лист: 7; Листов:
	Гл. спец	Резников			
	Исполнил	Сухер			
Инв. №	Проверил	Пракудин		Разрезы I-I; II-II. План расстановки спортивного оборудования. Сечения 1-1; 2-2; 3-3. Узел I.	СОЮЗСПОРТПРОЕКТ г. Москва
	Н.контр	Пугин			

Согласовано: ГАП Гунст; ГИП Мабрин

Инв. № подл. | Подпись и дата | Взам. инв. №

23226-01

Альбом I
часть 1

Типовой проект

Согласовано:
ГАП Гунст
ГИП Маврин

Инв. № подл. | Подпись и дата | Взам. инв. №

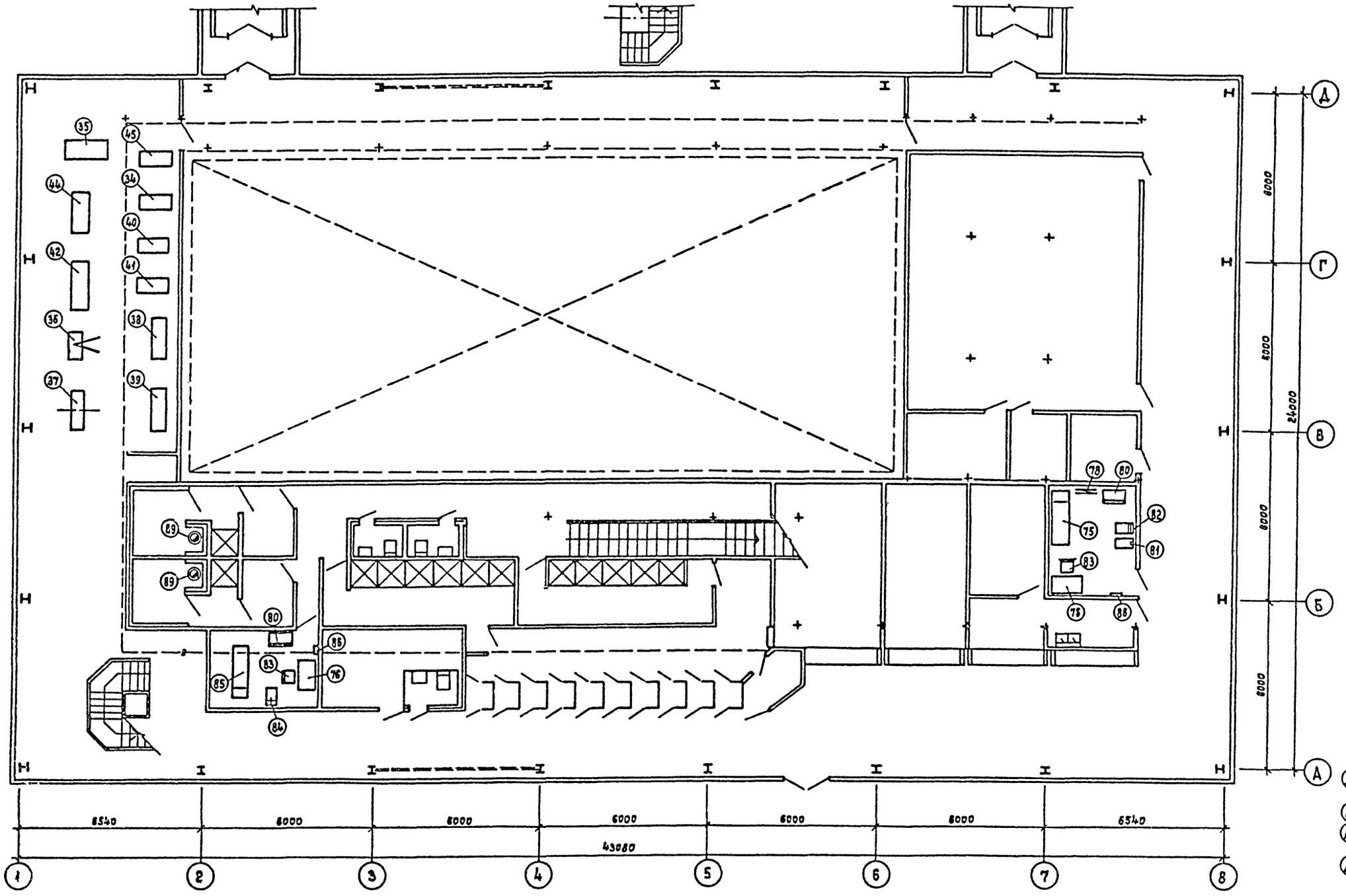

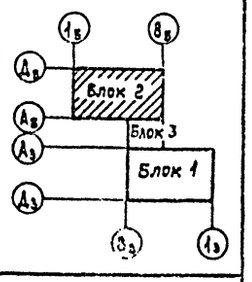

				ТП 291-8-23с.88	ТХ
				Физкультурно-оздоровительный комплекс в легких металлических конструкциях (ФОК-1)	
Привязан:				Блок 2	Стадия: РП; Лист: 8; Листов:
	Нач.отд.	Беленький			
	Гл.спец.	Резников			
	Исполн.	Николаев		План расстановки спортивного и медицинского оборудования на отметке 0,000	СОЮЗСПОРТПРОЕКТ г. Москва
Инв. №	Провер.	Прокудин			
	Н.контр.	Пугин			

23226-6

Альбом I
часть 1

Типовой проект

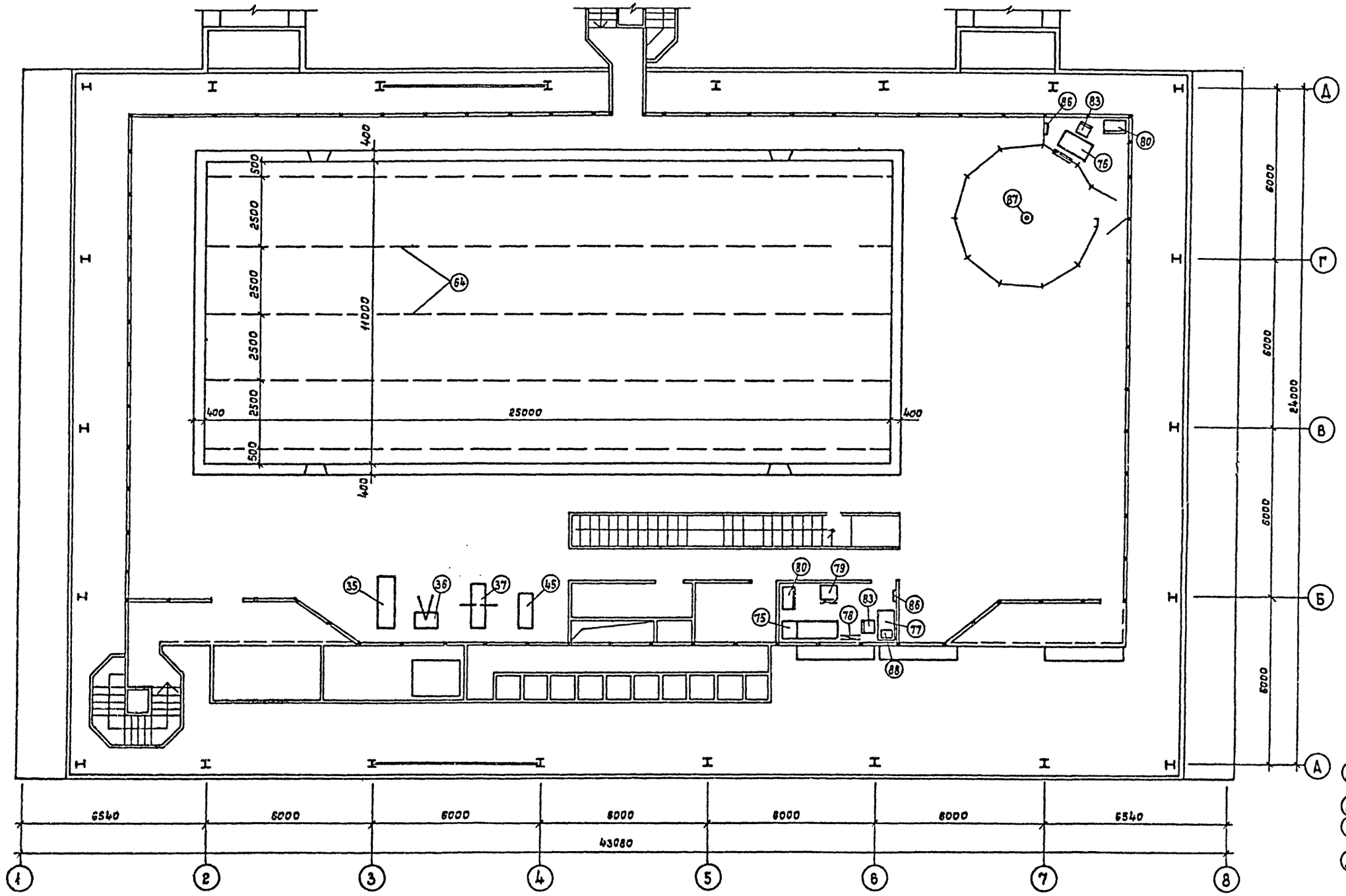

Согласовано:

ГИП	Маврин
ГАП	Гинст

Инв. № подл. | Подпись и дата | Взам. инв. №

Привязан:

Инв. №

Нач. отд.	Беленький	
Гл. спец.	Резников	
Исполн.	Николаев	
Провер.	Прокудин	
Н. контр.	Пугин	

ТП 291-8-23с.88 ТХ

Физкультурно-оздоровительный комплекс в легких металлических конструкциях /ФОК-1/

Блок 2

Стадия	Лист	Листов
РП	9	

...новки спортивно-...ского оборудова-...тежке 3,000

СОЮЗСПОРТПРОЕКТ
г. Москва

23226-01

Альбом I
Часть 1

Типовой проект

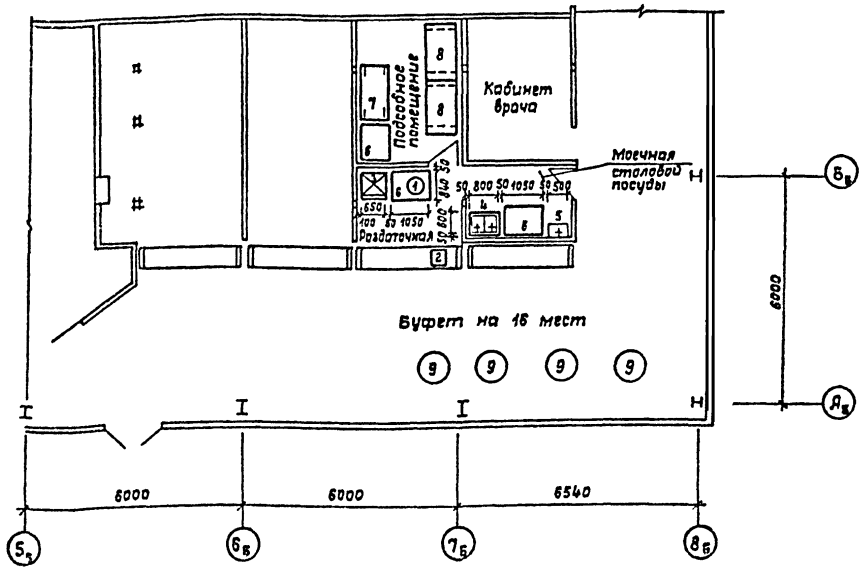

Монтажный план

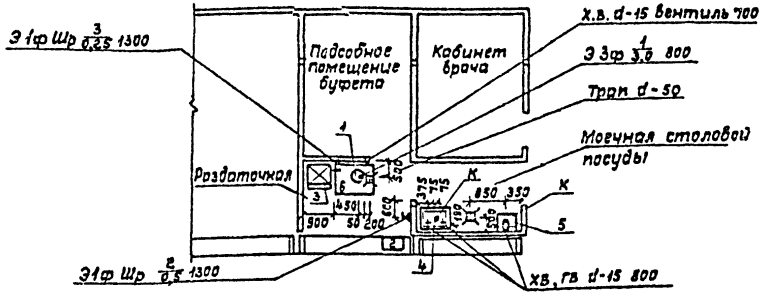

1. Все размеры даны в мм.
2. Привязки подводок коммуникаций к оборудованию даны от чистой отделки стен или перегородки.
3. Всё электрооборудование должно быть заземлено или занулено.
4. Уклон пола к трапам 1,5%.

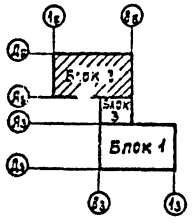

Типовой проект разработан в соответствии с действующими нормами и правилами и предусматривает мероприятия обеспечивающие взрывную, взрывопожарную и пожарную безопасность

инженер проекта Маврин

Ведомость ссылочных и прилагаемых документов

Обозначение	Наименование	Примечание
	Ссылочные	
СНиП II-л.8-71	Предприятия общественного питания. Нормы проектирования	
СНиП II-76-78	Спортивные сооружения. Нормы проектирования	
27-0-3.85	Типовые материалы для проектирования	
	Прилагаемые	
	Спецификация оборудования к	
ТХП.СО	основному комплекту рабочих	
	чертежей марки ТХП	

Общие указания

Рабочий проект технологической части выполнен на основании:

1. Задания на проектирование.
2. Архитектурно-строительной части проекта.

Условные обозначения
Эф Шр N/W Н, хв, гв, d, к

Э — Подвод электроэнергии
Ф — Фазность тока
Шр — Штепсельная розетка
N — Номер позиции по спецификации
Н — Высота подвода коммуникаций от уровня чистого пола
хв — Холодная вода
гв — Горячая вода
d — Диаметр трубопровода
к — Выпуск в канализацию с разрывом струи

Пищевая технология

В здании спортсооружения запроектирован буфет на 16 мест. Пропускная способность 72 человека в смену с обслуживающим персоналом 19 человек в максимальную смену. Оборачиваемость 1 места в буфете 6 раз в смену СНиП II-76-78. Ассортимент буфетной продукции принят следующий: горячие и безалкогольные напитки, кондитерские изделия, бутерброды.

В буфете работает 1 человек в смену. Буфет работает в 2 смены с 12 до 22 часов.

Привязан:

Инв. №

ТП 291-8-23с.88 ТХП

Физкультурно-оздоровительный комплекс в легких металлических конструкциях /ФОК-1/

Блок 2
Бассейн

Стадия	Лист	Листов
РП	1	

Буфет на 16 мест. Расстановка технологического оборудования. Монтажный план

Нач.ОИО	Трушин	
Рук.гр.	Малашкин	
Разраб.	Малашкин	
Провер.	Малашкин	
Н.контр.	Трушин	

СОЮЗСПОРТПРОЕКТ г. Москва

Гл.спец. Оз. Богомолова
Гл.спец. Бк. Норсеев
ГИП Зо. Бушмин

Согласовано:

Взам.инв.№

Подпись и дата

Инв.№ подл.

gost.e-ecolog.ru