ТИПОВОЙ ПРОЕКТ
264-12-262.86

Общественный центр сельского населенного пункта
тип II /из зданий блоков/ со стенами из кирпича

БЛОК "А"

КЛУБ НА 200 ПОСЕТИТЕЛЕЙ С ЗАЛОМ НА 154 МЕСТА.
КОНТОРА НА 5 РАБ. МЕСТ. ОТДЕЛЕНИЕ СВЯЗИ СОС-2.
МЕДПУНКТ. КОМПЛЕКСНЫЙ ПРИЕМНЫЙ ПУНКТ
БЫТОВОГО ОБСЛУЖИВАНИЯ НА 3 РАБ. МЕСТА

АЛЬБОМ III

ЧЕРТЕЖИ ПО МЕХАНООБОРУДОВАНИЮ, КИНОТЕХНОЛОГИЧЕСКИЕ, ЗВУКОТЕХНИЧЕСКИЕ И ПОСТАНОВОЧНОГО ОСВЕЩЕНИЯ СЦЕНЫ

21449-03

СФ ЦИТП 620062, г.Свердловск, ул.Чебышева, 4
Зак. 484 инв. 21449-03 тираж 80
Сдано в печать 27.12. 1989 Цена 4-56

gost.e-ecolog.ru

ТИПОВОЙ ПРОЕКТ

264-12-262.86

Общественный центр сельского населенного пункта тип II /из зданий блоков/ со стенами из кирпича

БЛОК „А"

КЛУБ НА 200 ПОСЕТИТЕЛЕЙ С ЗАЛОМ НА 154 МЕСТА, КОНТОРА НА 5 РАБ. МЕСТ, ОТДЕЛЕНИЕ СВЯЗИ СОС-2, МЕДПУНКТ, КОМПЛЕКСНЫЙ ПРИЕМНЫЙ ПУНКТ БЫТОВОГО ОБСЛУЖИВАНИЯ НА 3 РАБ. МЕСТА

АЛЬБОМ III

Чертежи по механооборудованию, кинотехнологические и звукотехнические и постановочного освещения сцены

21449-03

Разработан проектным институтом ЦНИИЭПгражданстрой

Гл инженер института А П Цикунов

Гл архитектор проекта Ю В Горохов

Проект утвержден Госгражданстроем приказ N 26 от 30.01.85г.

Рабочая документация введена в действие ЦНИИЭПгражданстроем приказ N 58/1 от 18.06.86г

СОДЕРЖАНИЕ АЛЬБОМА

Лист	Наименование	Стр	Примеч.
	Содержание альбома	2	
	Механооборудование		
1	Механическое оборудование эстрады. Общие данные. Начало	3	
2	Механическое оборудование эстрады. Общие данные. Окончание.	4	
3	План. Схема запасовки канатов подъема декорационного	5	
4	Разрез А-А. Схема запасовки канатов подъема софитного	6	
5	Разрез Б-Б. Схема запасовки канатов занавеса портального	7	
6	Разрезы В-В, Д-Д, Е-Е, К-К. Узел II	8	
7	Вид Г. Разрезы Л-Л, М-М, Р-Р, Н-Н	9	
8	Направляющие противовесов. Фасад	10	МН-1, лист1
9	Направляющие противовесов. Разрезы А-А, Б-Б, В-В, Г-Г	11	МН-1, лист2
10	Каркас киноэкрана. Разрезы А-А Б-Б, В-В, Г-Г, Е-Е. Узлы I, II, III. Вид Д	12	МН-2

Лист	Наименование	Стр	Примеч.
	Постановочное освещение		
1	Постановочное освещение. Общие данные.	13	
2	Постановочное освещение. Технологическая таблица. Схема соединений	14	
3	Постановочное освещение. Расчетная схема.	15	
4	Постановочное освещение. План. Разрез 1-1. Трубно-кабельный журнал.	16	
5	Технические условия для изготовления гибких сценических лент. Лист 1	17	
6	Технические условия для изготовления гибких сценических лент. Лист 2.	18	

Лист	Наименование	Стр	Примеч.
	Кинотехнология		
1	Кинотехнология. Общие данные	19	
2	График видимости экрана. Таблица основных показателей	20	
3	План и разрезы зала	21	
4	План и разрезы кинопроекционной	22	
5	Схема внешних соединений электросилового и кинопроекционного оборудования	23	
6	Схема внешних соединений звуковоспроизводящей аппаратуры „Звук Т2-50К1" (начало)	24	
7	Схема внешних соединений звуковоспроизводящей аппаратуры „Звук Т2-50К1" (окончание)	25	
8	Таблица соединений	26	
9	Монтажная схема зала	27	
10	Монтажная схема кинопроекционной	28	

Инв. № подл. | Подп. и дата | Взам. инв. №
5-3381-2

Типовой проект 264-12-262.86 Альбом III

Ведомость рабочих чертежей основного комплекта

Лист	Наименование	Примечание
1	Механическое оборудование эстрады.	
	Общие данные. Начало.	
2	Механическое оборудование эстрады.	
	Общие данные. Окончание.	
3	План. Схема запасовки канатов	
	подъема декорационного.	
4	Разрез А-А. Схема запасовки канатов	
	подъема софитного.	
5	Разрез Б-Б. Схема запасовки канатов	
	занавеса попланного.	
6	Разрезы В-В, Д-Д, Е-Е, К-К. Узел II	
7	Вид Г. Разрезы Л-Л, М-М, Р-Р	
8	Направляющие противовесов. Фасад.	МН-1, лист 1
9	Направляющие противовесов.	МН-1, лист 2
	Разрезы А-А, Б-Б, В-В, Г-Г.	
10	Каркас киноэкрана. Разрезы А-А, Б-Б, В-В,	МН-2
	Г-Г, Е-Е. Вид Д. Узлы I, II, III.	

Ведомость ссылочных и прилагаемых документов

Обозначение	Наименование	Примечание
	Ссылочные документы	
СНиП II-А.16-71	Клубы. Нормы проектирования.	
	Номенклатура сценического	
	оборудования Саратовского	
	опытно-экспериментального	
	механического завода театраль-	
	ного и библиотечного оборудо-	
	вания на 1984 г.	
т.п. 264-12-140	Городской клуб с залом на	
	500 мест. Альбом IV, часть 4.	
	Лебедка ручная	50-432
	Прилагаемые документы	
	Чертежи нестандартизирован-	
	ного механооборудования	
	и изделий	Альбом III
мсо	Спецификация оборудования	Альбом V
мвм	Ведомость потребности в	Альбом VII
	материалах	

Таблица механооборудования

№ планов	№ подъемов	Наименование	Кол-во	Примечание
„0"	1	Антрактно-раздвижной занавес	1	Привод МПЗ-1
	2	Падуга	1	
„1"	3	Софит	1	
	4	Декорационный подъем	1	
	5	Попланный занавес	1	
	6	Падуга	1	
„2"	7	Софит	1	
	8	Декорационный подъем	1	
	9	Киноэкран с предэкранным занавесом	1	Привод МПЗ-1

Общие указания.

Технологическое механическое оборудование эстрады разработано в соответствии с заданием на проектирование, требованиями норм проектирования „Клубы. Нормы проектирования СНиП II-А.16-71".

Эстрада разбивается на 3 игровых плана, условной границей которых приняты оси софитных подъемов: „0" план - 1300 мм; „1" план - 2000 мм; „3" план - 2700 мм.

Эстрада оснащена следующим механическим оборудованием:

1. Антрактный раздвижной занавес – 1
2. Декорационный подъем – 2
3. Софит – 2
4. Попланный занавес – 1
5. Падуга – 2
6. Киноэкран с предэкранным занавесом – 1

Оборудование вне плана:

7. Противопожарная дверь склада декораций.

1. Антрактный раздвижной занавес.

Для открывания и закрывания портала эстрады предусмотрен антрактный раздвижной занавес. Для передвижения полотнищ занавеса используется комплект механизма предэкранного занавеса МПЗ-1, выпускаемый Калининским киномеханическим заводом. Мощность электродвигателя 0,6 квт, число оборотов 1440 об/мин, напряжение 220/380 вольт, передаточное отношение редуктора i = 41. Механизм предэкранного занавеса МПЗ-1 выпускается в комплекте с дорогой, каретками, блоками и кантактом.

Типовой проект соответствует действующим нормам и правилам.

Гл. инженер проекта /Головкин/
Гл. инженер проекта привязки

Инв. № подл. | Подпись и дата | Взам. инв. № | 5-338-3

Привязан

Инв. №

Т.п. 264-12-262.86 М

Общественный центр тип II

			Стадия	Лист	Листов
Н. контроль	Верховский		Р	1	7
Нач. отд.	Головкин				
Гл. инж. сек.	Верховский				
Рук. груп.	Пахомов А.				
Провер.	Головкин				
Исполн.	Пахомова				

Блок А

Механическое оборудование эстрады. Общие данные. Начало.

ЦНИИЭП гражданвельстрой

21449-03

Типовой проект 264-12-262.86 Альбом III

2. Декорационные подъемы.

Декорационные подъемы предназначены для осуществления смены художественного сценического оформления действий, картин, эпизодов спектакля.

Декорационный подъем-уравновешенная система, одной частью которой является штанга, подвешенная на стальных канатах, другой-подвешенный противовес, передвигающийся в жестких направляющих. К верхнему и нижнему концам противовеса прикреплены ветви тягового пенькового каната. Декорационные подъемы приняты с простой (непалиспастной) подвеской противовесов.

Подъем и опускание декораций производится вручную. Грузоподъемность (брутто) декорационного подъема принимается 300 кг.

Штанга подъема выполненная из водогазопроводной трубы ⌀ 48 мм (ГОСТ 3262-75) подвешивается на 3-х стальных канатах ⌀ 6,5

Многоручьевые блоки для подвеса штанги устанавливаются на балках штанкетной площадки.

Направляющие (шпунты) для противовесов выполнены сварными из угловой стали и ограждены сеткой.

3. Софиты.

Софиты предназначены для постановочного освещения эстрады. Эстрада оборудована двумя софитами подъемно-опускного типа. Фермы софитные предохраняют световую аппаратуру и электрическую проводку от механических повреждений и полностью уравновешиваются противовесами. Учитывая относительно редкое перемещение ферм на небольшие высоты, перемещение ферм производится ручной лебедкой.

Схема подвеса софитов выполнена аналогично декорационному подъему.

4. Попланный занавес.

Попланный занавес (раздержка) монтируется на 1-м плане эстрады. Занавес состоит из фермы-дороги, подвешиваемой к штанге декорационного подъема, колец, блоков. К кольцам подвешиваются полотнища занавеса.

5. Падуга.

Падуга предназначена для укрытия софитов от зрителей. Она выполнена из плотной материи на подкладке. По верхней кромке падуги пришиваются вязки для крепления к шанге декорационного подъема. По нижней кромке падуги пришивается карман для рейки. Рейка вставляется для строгости горизонтальной линии и натяжки ткани во избежании складок.

6. Киноэкран с предэкранным занавесом.

Киноэкран с размером рабочего поля 6,5×2,7 с обрамлением шириной 300 мм выполнен плоским и установлен стационарно на расстоянии 1300 мм от задней стены эстрады и 1500 мм от планшета эстрады. Перед киноэкраном на расстоянии 200 мм располагается дорога предэкранного занавеса. По дороге передвигаются каретки с прикрепленными к ним полотнищами занавеса.

Каретки приводятся в движение электроприводом МПЗ-1.

Механизм предэкранного занавеса выпускается киномеханическим заводом (г. Калинин) в комплекте с дорогой, каретками, блоками и канатом.

7. Дверь противопожарная.

Дверной проем склада объемных декораций от эстрады защищен раздвижной противопожарной дверью.

Каркас двери сварной из прокатной стали облицован с двух сторон огнестойкой асбодиатомовой штукатуркой.

Инв. № подл.	Подпись и дата	Взам. инв. №				Т.П. 264-12-262.86 - М		
5-3391-4						Общественный центр тип II		
			Привязан	Н. контроль	Верховский	Блок А	Стадия	Лист	Листов
				Нач. отд.	Головкин		Р	2	
				Гл. инж. отд.	Верховский				
				Рук. груп.	Пахомова	Механическое оборудование эстрады. Общие данные. Окончание.	Цниэп гражданселькстрой		
				Провер.	Головкин				
			Инв. №	Исполн.	Пахомова				

21449-03

Типовой проект
264-12-262.86
Альбом III

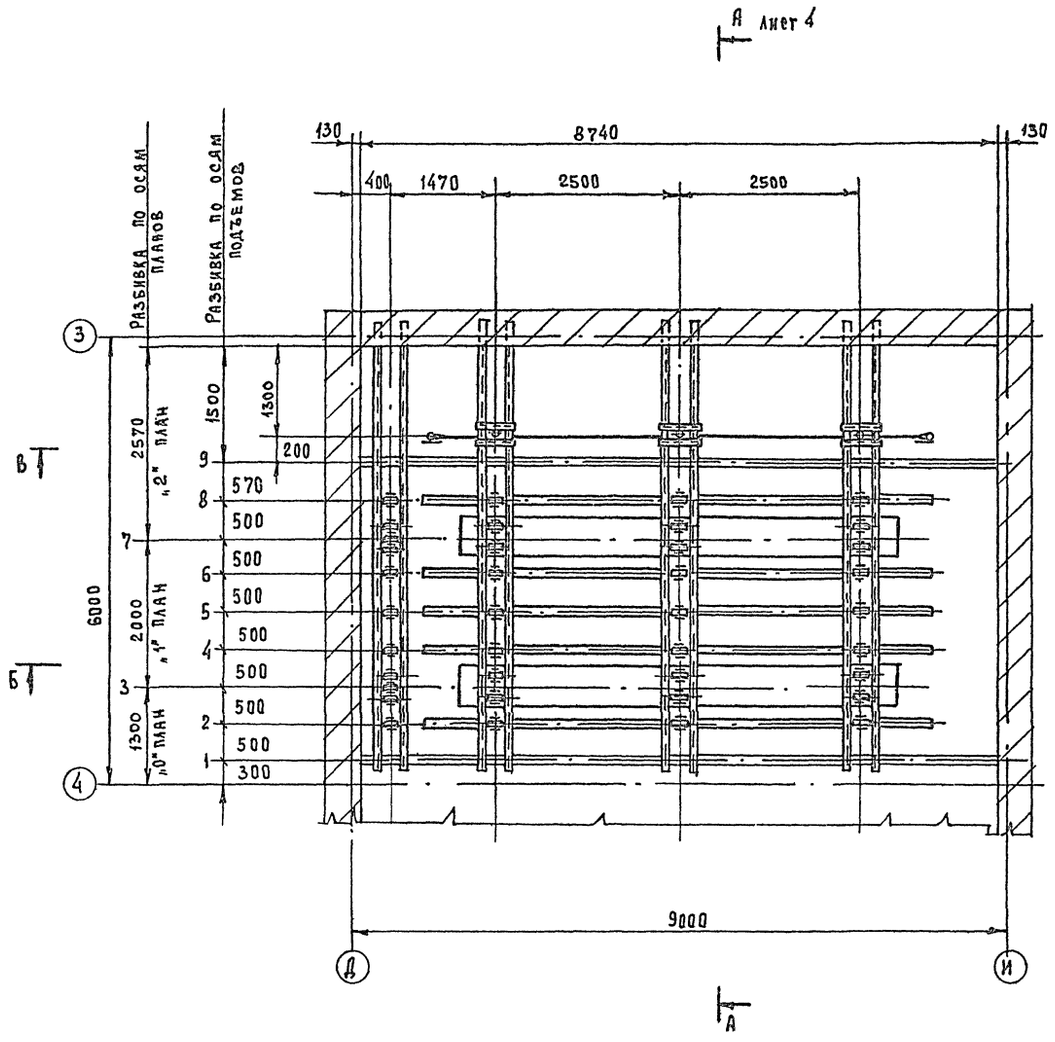

В лист 6
Г лист 7
Б лист 5

Схема запасовки канатов подъема декорационного

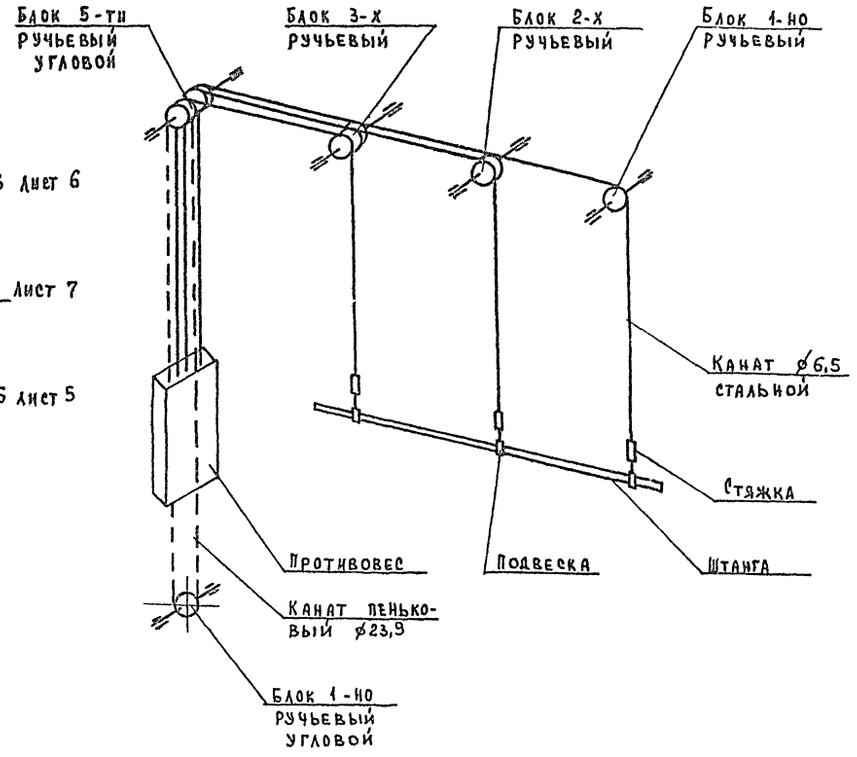

Привязан		Т.П. 264-12-262.86 - М	
		Общественный центр тип II	
Н.контроль	Верховский	Блок А	Стадия Р; Лист 3; Листов
Нач.отд.	Головкин		
Гл.инж.отд	Верховский		
Рук.груп.	Пахомова	План эстрады. Схема запасовки канатов подъема декорационного.	ЦНИИЭП гражданстельстрой
Провер.	Головкин		
Инв.№	Н.подп. Пахомова		

Инв.№ подл. | Подпись и дата | Взам.инв.№ | 5-3381-5

21449-03

Типовой проект
264-12-262.86
Альбом III

А - А лист 3
м 1:25

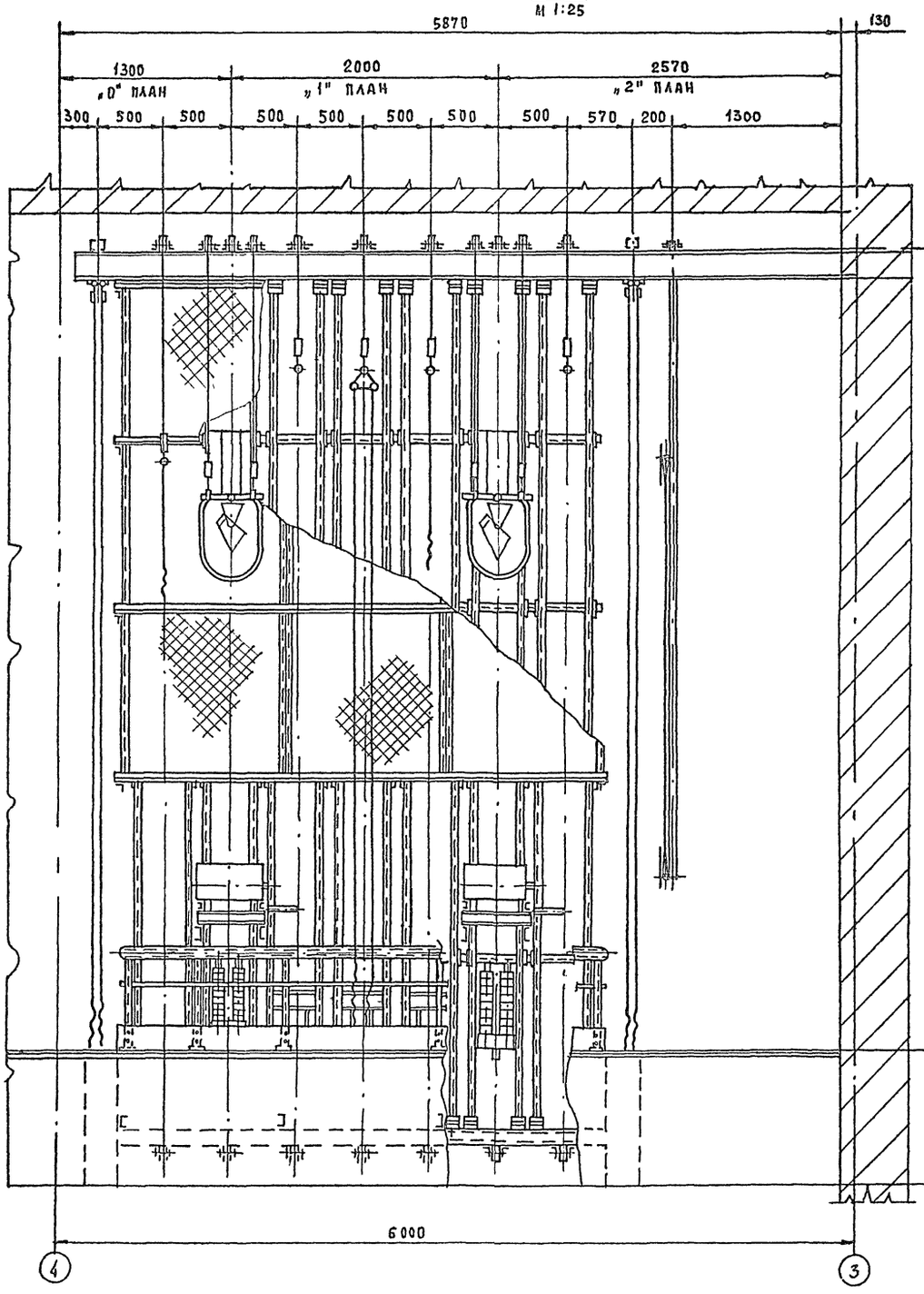

Схема запасовки канатов подъема софитного

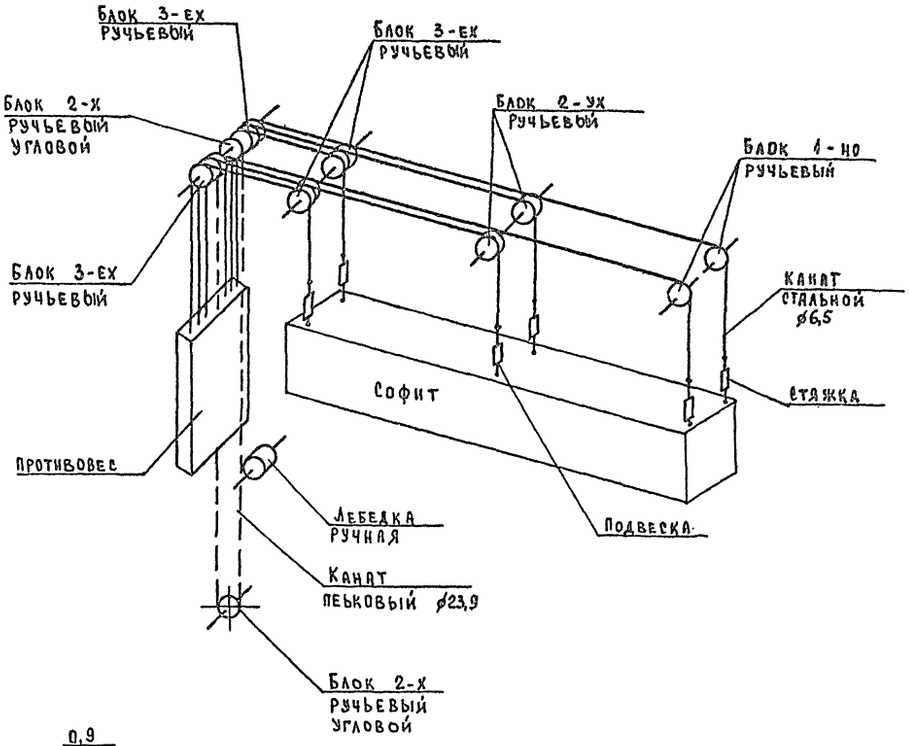

Привязан

Инв. №

Н.контроль	Верховский		
Нач.ота.	Головкин		
Гл.инж.-ота	Верховский		
Рук.груп.	Пахомова		
Провер.	Головкин		
Исполн.	Пахомова А		

Т. П. 264-12-262.86 - м

Общественный центр тип II

Блок А

Стадия	Лист	Листов
Р	4	

Разрез А-А. Схема запасовки канатов подъема софитного

ЦНИИЭП гражданселькстрой

Инв. № подл. | Подпись и дата | Взам. инв. №
5-3387-6

21449-03

Типовой проект 264-12-262.86 Альбом III

Б-Б
М 1:25 Лист 3

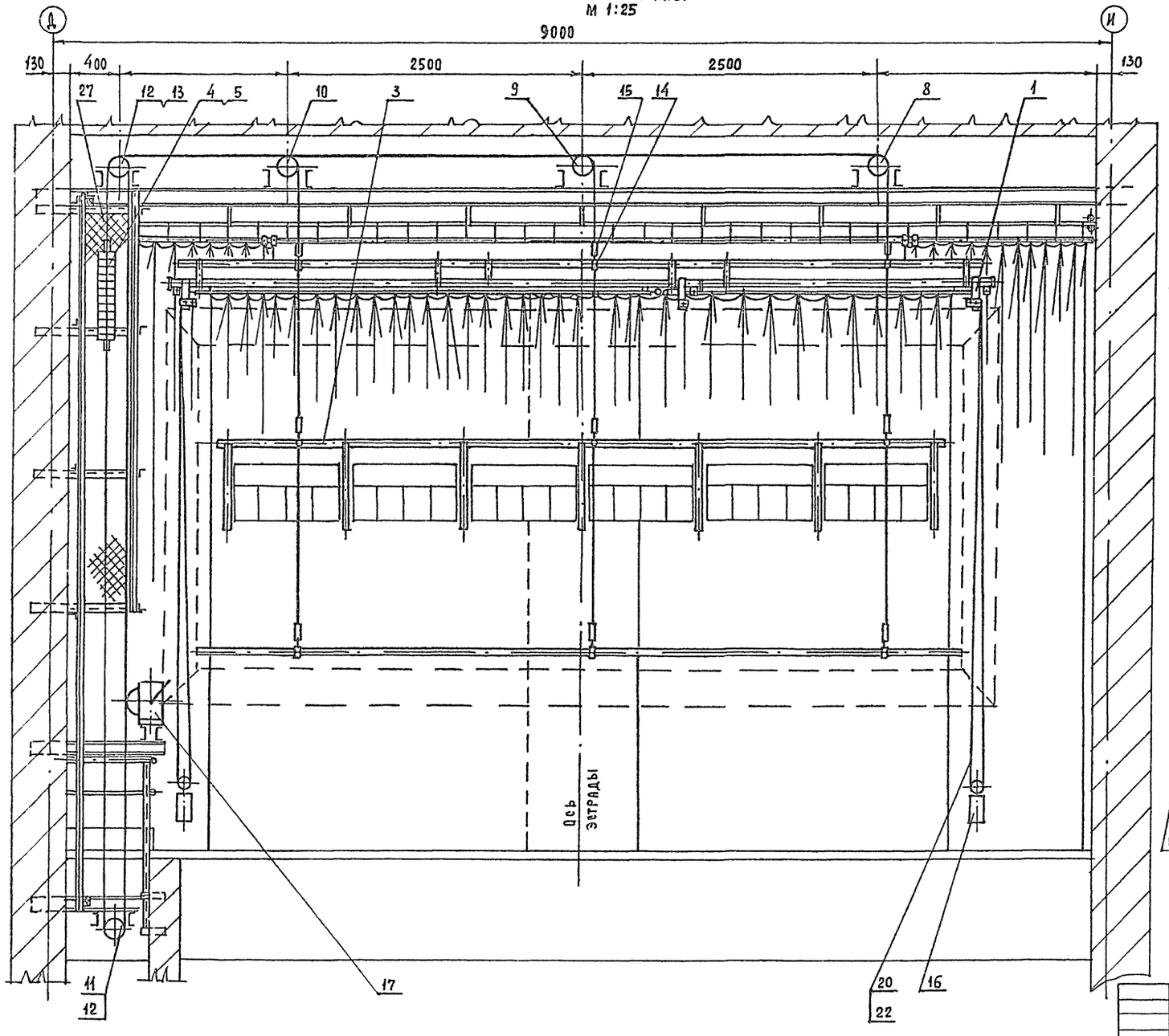

Схема запасовки канатов занавеса поплавного

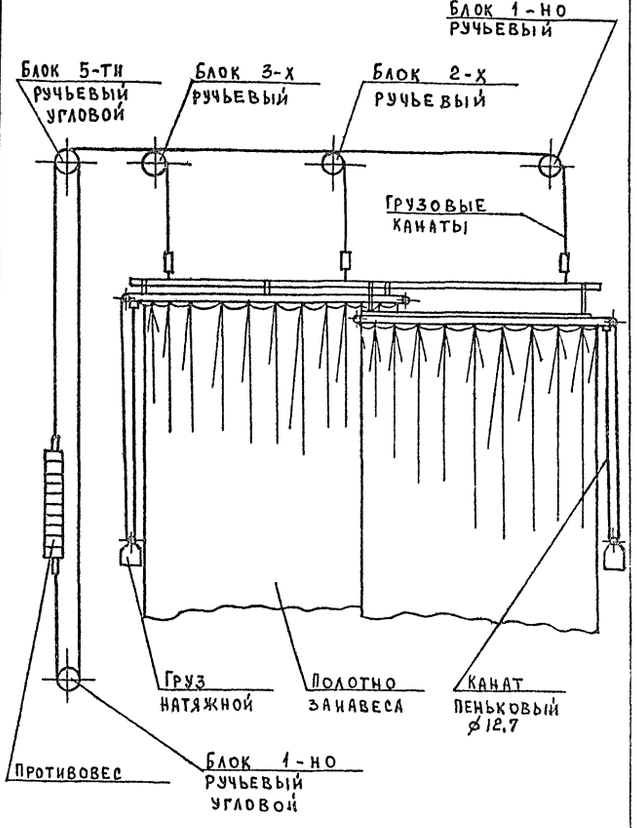

Инв. № подл.	5-3381-7	Подпись и дата	Взам. инв. №

Привязан

Инв. №

Н.контроль	Верховский	
Нач. отд	Головкин	
Гл. инж. отд	Верховский	
Рук. груп.	Пахомова	
Провер.	Головкин	
Исполн.	Пахомова	

Т.П. 264-12-262.86 - М

Общественный центр тип II

Блок А

Стадия	Лист	Листов
Р	5	

Разрез Б-Б. Схема запасовки канатов занавеса поплавного.

ЦНИИЭП гражданельстрой

21449-03

Типовой проект 264-12-262.86 Альбом III

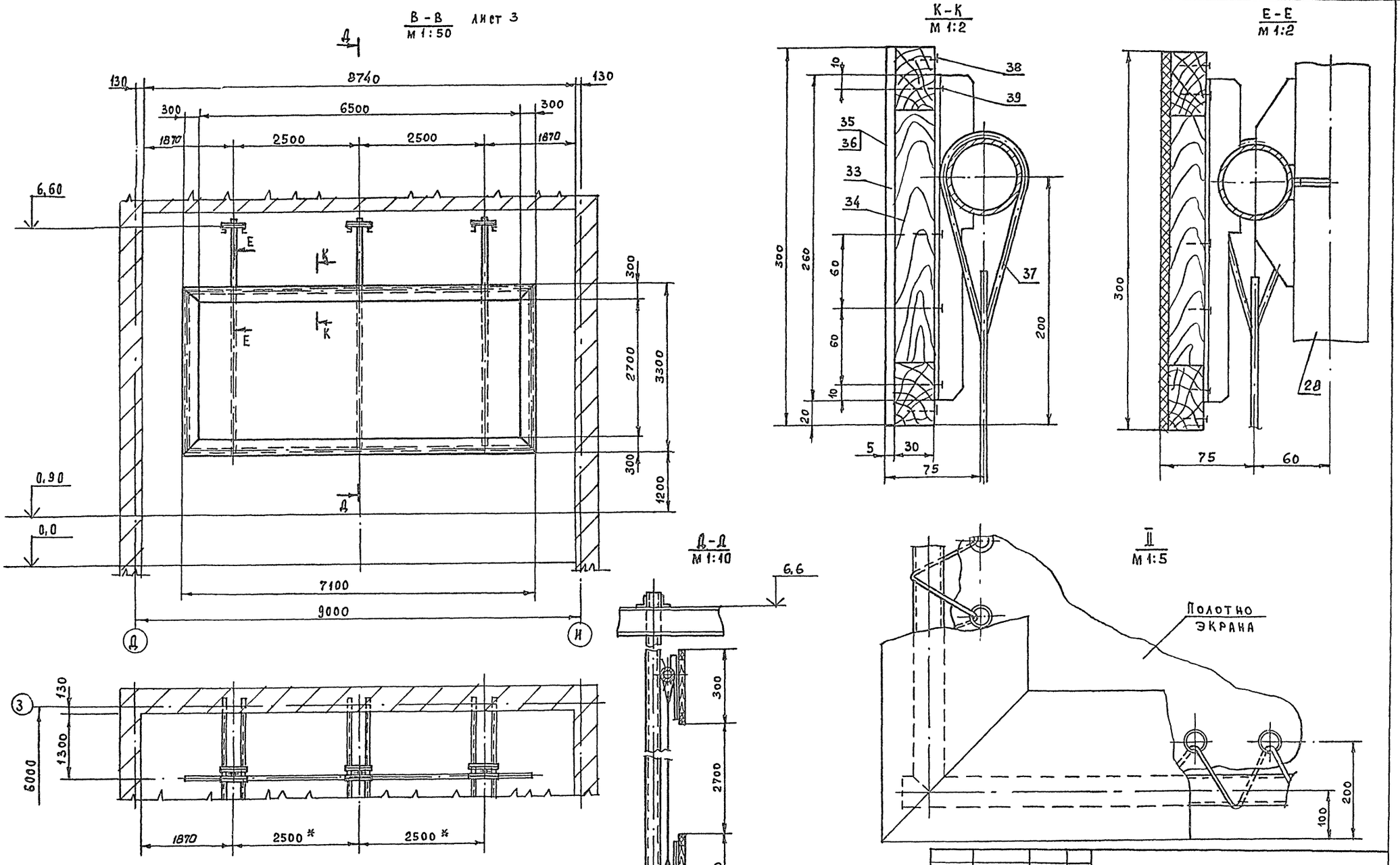

Т.П. 264-12-262.86 - М					
Общественный центр тип II					
Блок А			Стадия	Лист	Листов
			Р	Б	
Разрезы В-В, Д-Д, Е-Е, К-К узел II.			ЦНИИЭП Гражданселъстрой		
Привязан	Н. контроль	Верховский			
	Нач. отд.	Головкин			
	Гл. инж. отд.	Верховский			
	Рук. груп.	Пахомова			
	Провер.	Головкин			
Инв. №	Исполн.	Пахомова			

21449-03

Инв. № подл. | Подпись и дата | Взам. инв. №

Типовой проект
264-12-262.86
Альбом III

Л-Л
М1:5

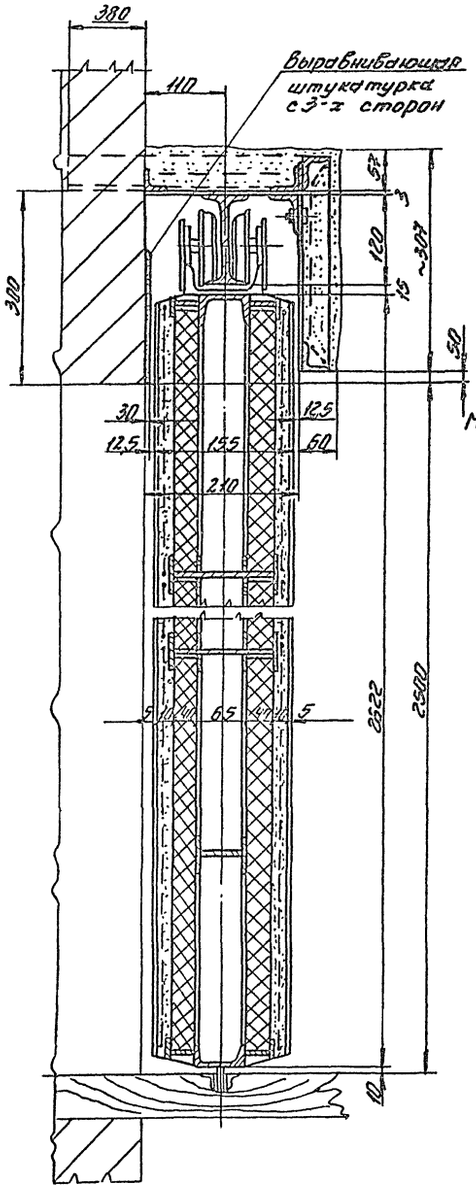

Вид Г
М1:20

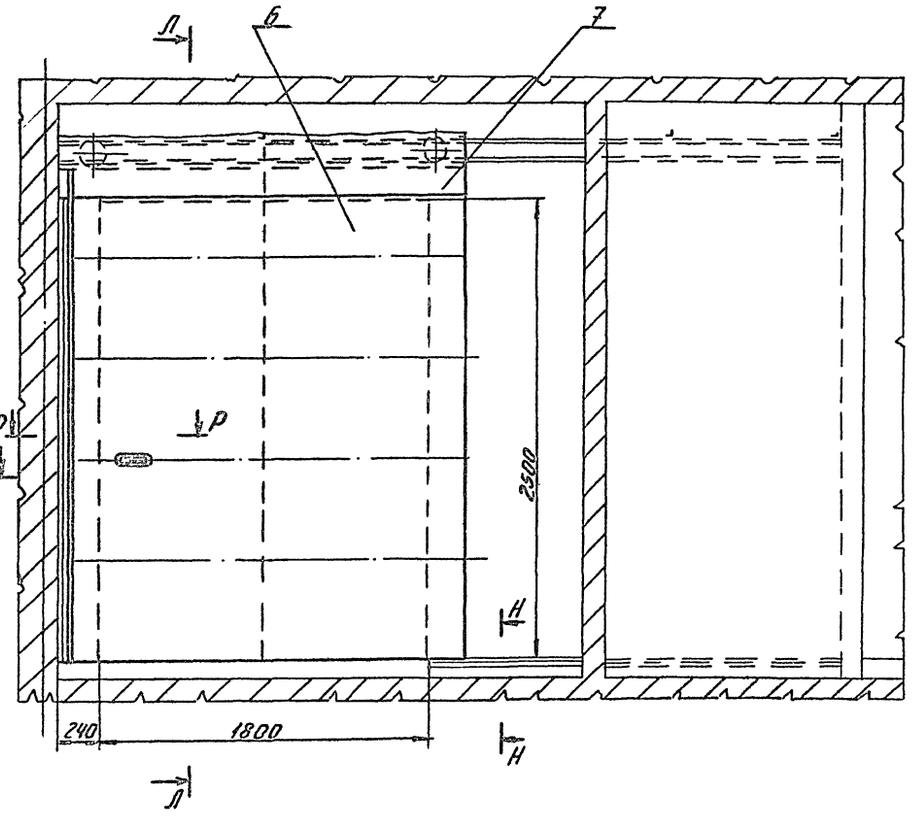

Р-Р
М1:5

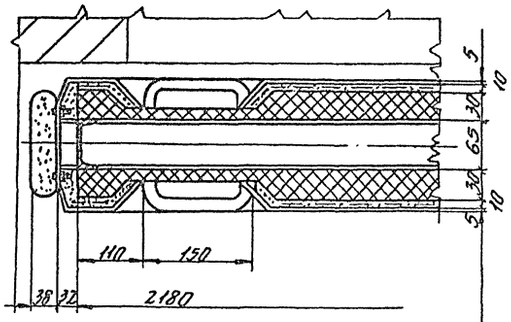

М

Краска масляная
Миткаль на клею
Асбодиатомовая штукатурка S=5 мм (затирка)
Асбодиатомовая штукатурка S=10мм.
Сетка н 8-0,7 гост 3826-82
Плиты совелитовые - 30 мм.
Швеллер 6,5 гост 8240-72 (каркас двери)
Повторить в обратной последовательности.

М-М
М1:20

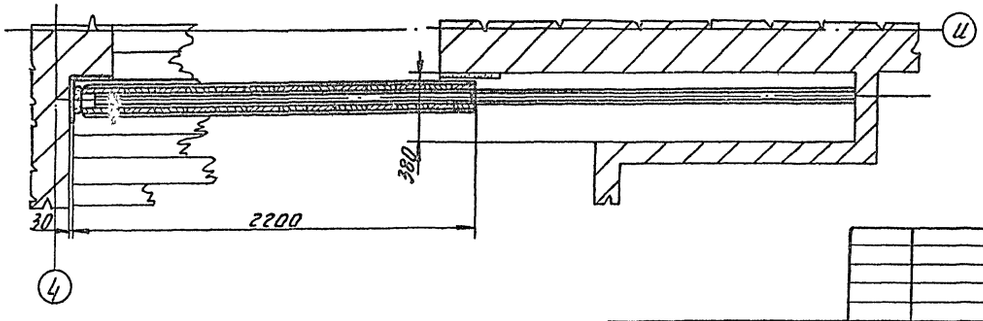

Н-Н
М1:1

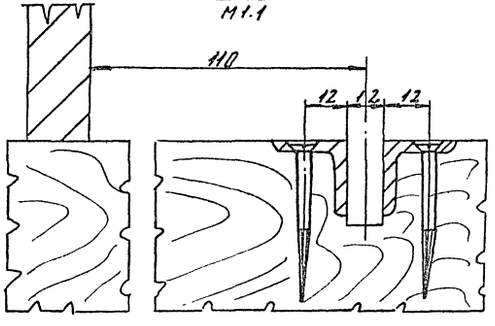

Инв.№ подл.	Подп. и дата	Взам.инв.№	
5-3381-9			

привязан:

Инв. №

Н.контр.	Верховец		
Нач.отд.	Головкин		
Гл.инж.пр.	Верховец		
Рук.гр.	Пахомова		
Исполн.	Пахомова		
Пров.	Головкин		

Т.П. 264-12-262.86 - М

Общественный центр тип II

Блок „А"

Стадия	Лист	Листов
Р	7	

Вид Г Разрезы Л-Л, М-М, Р-Р, Н-Н

ЦНИИЭП гражданстройпроект

21449-03

Типовой проект
264-12-262.86
Альбом III

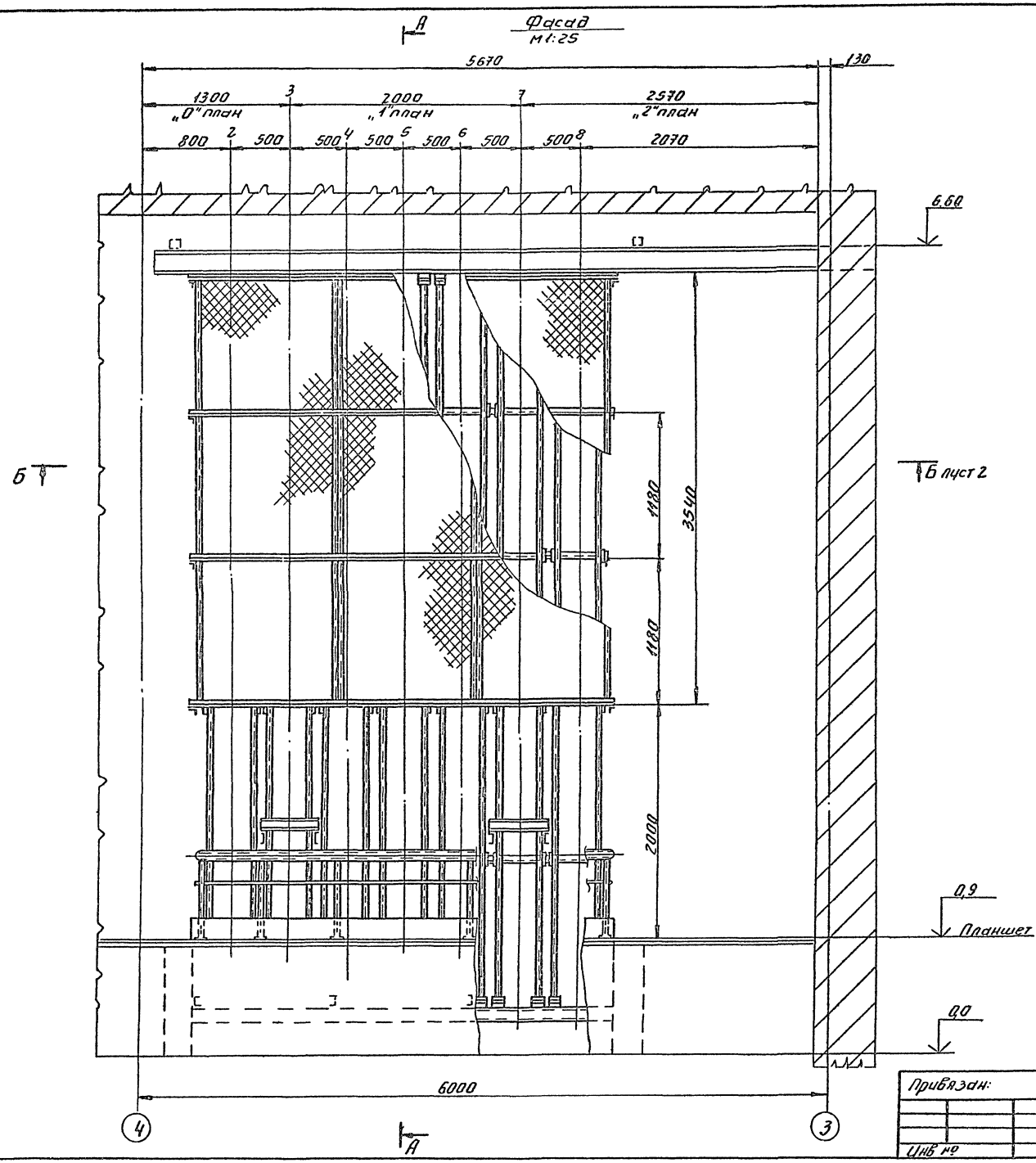

Формат	Зона	Поз	Обозначение	Наименование	Кол	Примеч
А4		1	М40.001	Амортизатор	28	Альбом V
А4		2	М40.002	Упор	28	Альбом V
		3	ГОСТ 8240-72	Швеллер 12; L=620	4	67 кг
		4	ГОСТ 8240-72	Швеллер 12, L=1155	4	12,5 кг
		5	ГОСТ 8509-72	Уголок 63×63×3, L=80	42	0,47 кг
		6	ГОСТ 8509-72	Уголок 50×50×5; L=3600	4	13,6 кг.
		7	ГОСТ 8509-72	Уголок 50×50×5, L=3850	5	14,5 кг.
		8	ГОСТ 8509-72	Уголок 50×50×5, L=3540	6	13,4 кг
		9	ГОСТ 8509-72	Уголок 50×50×5; L=580	8	2,2 кг
		10	ГОСТ 8509-72	Уголок 40×40×4, L=6020	14	14,6 кг
		11	ГОСТ 5336-80	Сетка 20-1,6	15	м²
		12	ГОСТ 2590-71	Круг 6	35	м
		14	ГОСТ 7798-70	Болт М12×40.36.01	28	
		15	ГОСТ 5915-70	Гайка М12 5.01	28	
		16	ГОСТ 11371-78	Шайба 12 36.01	28	

1. Сварка по ГОСТ 5264-80. Электроды Э42 по ГОСТ 9467-75
2. Направляющие установить по отвесу. Отклонение по вертикали не более 5 мм.
3. Стыки рабочих поверхностей направляющих должны быть без уступов. Стыковку производить только на накладках.
4. Ход противовесов ограничить упорами.
5. Покрытие: эм. пф. 115, серая, IV, ГОСТ 6465-76
6. Трущиеся поверхности направляющих уголков не красить, очистить от ржавчины, окалины и смазать солидолом УС(с) ГОСТ 1033-79.
7. Элементы, заделываемые в стены, тщательно обетонировать. Цемент марки 200.

Привязан:

Инв. № подл. | Подпись и дата | Взам. инв. №
5-3381-10

Н. контр.	Рогановский		
Нач. отд.	Голабкин		
Гл. инж. пр.	Верховский		
Рук. гр.	Лазаренкова		
Пров.	Голабкин		
Исполн.	Лазаренкова		

Т.П. 264-12-262.86 - МН1

Направляющие противовесов. Фасад.

Стадия	Лист	Листов
Р	1	2

ЦНИИЭП гражданстельстрой

21449-03

Типовой проект 264-12-262.86 Альбом III

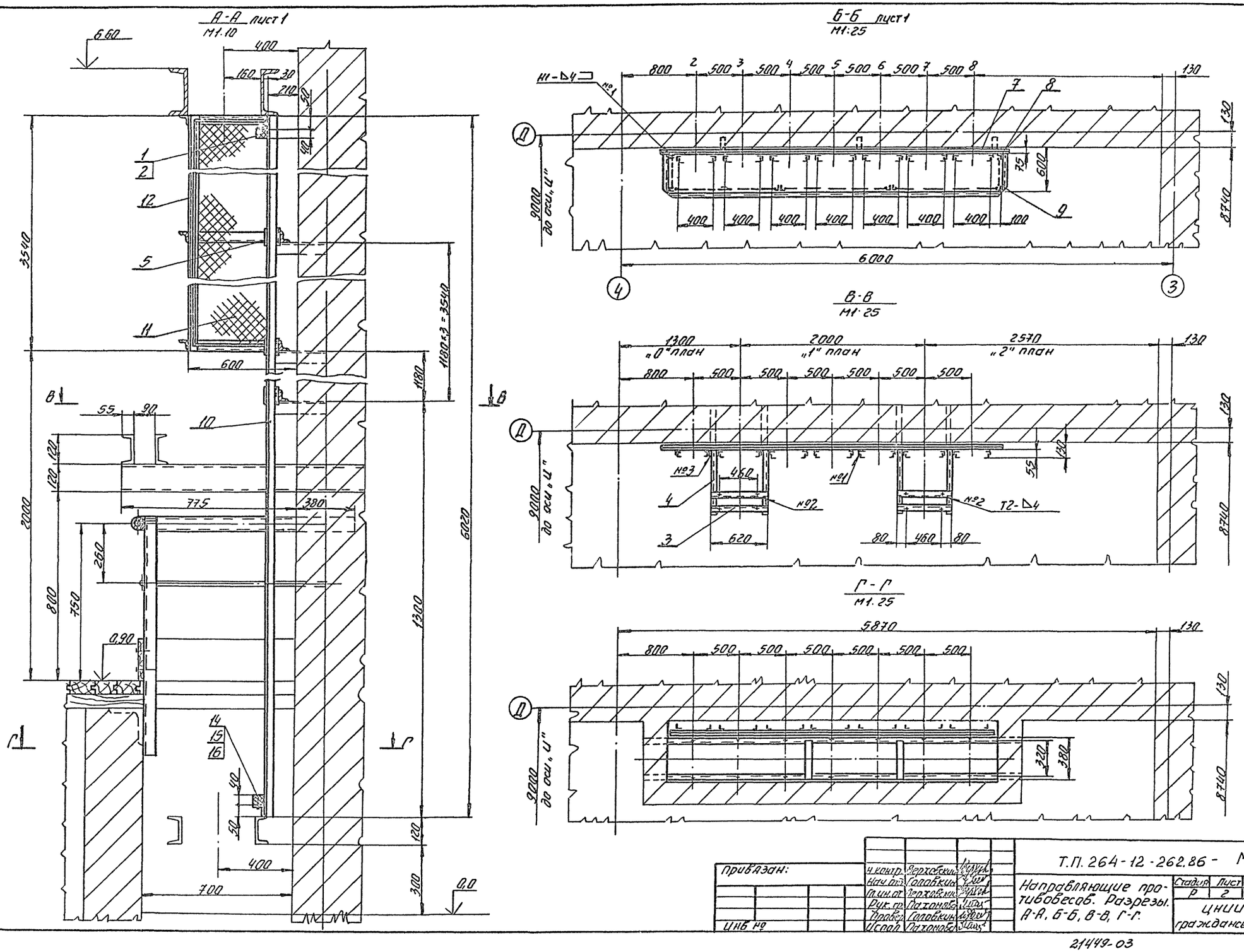

Инв. № подл.	Подпись и дата	Взам. инв. №	
5-3381-11			

Привязан:

Инв. №

Н. контр.	Верховский	
Нач. отд.	Головкин	
Гл. ин. от.	Верховский	
Рук. гр.	Пахомова	
Провер.	Головкин	
Испол.	Пахомова	

Т.П. 264-12-262.86 - МН1

Направляющие противовесов. Разрезы. А-А, Б-Б, В-В, Г-Г.

Стадия	Лист	Листов
Р	2	

ЦНИИЭП гражданстрой

21449-03

Типовой проект 264-12-262.86 Альбом III

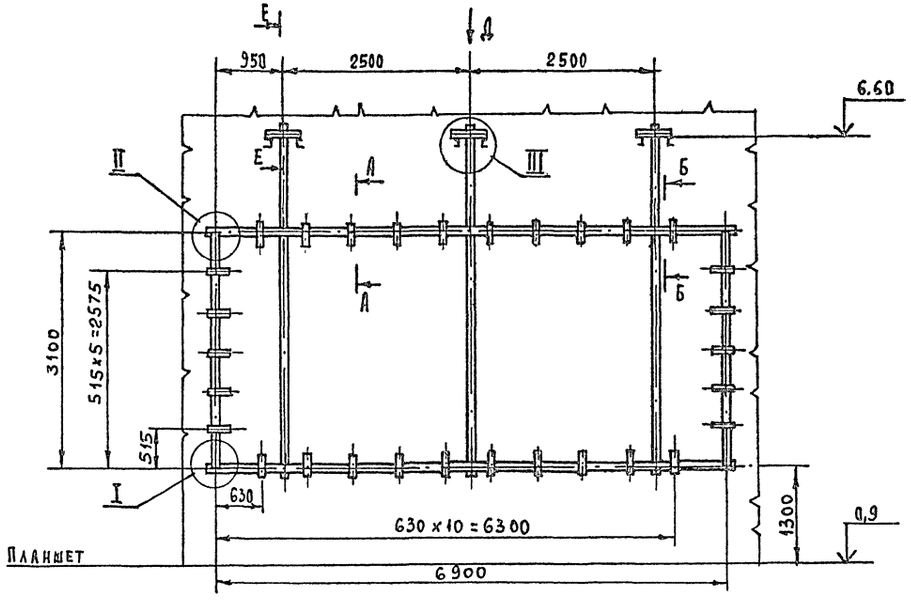

А - А
м 1:2

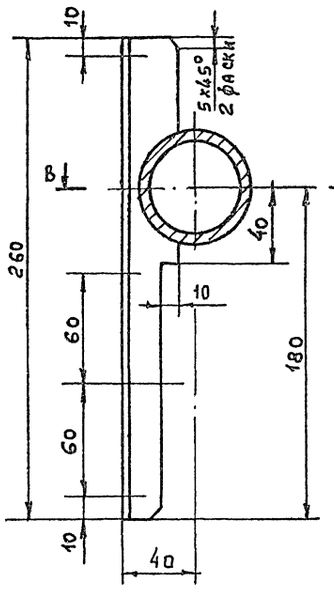

Б - Б
м 1:2

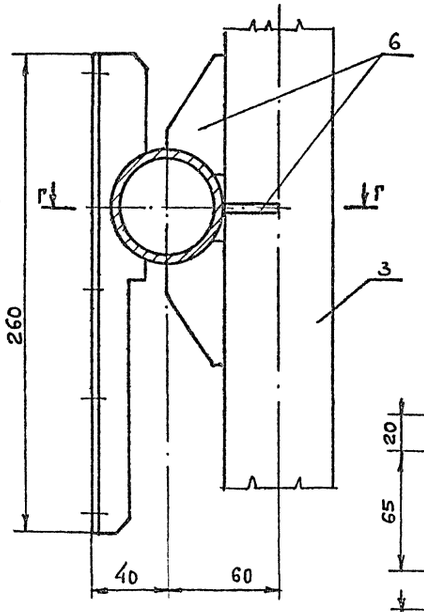

В - В
м 1:2

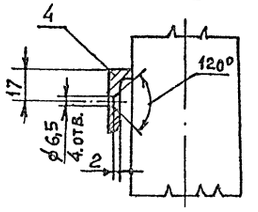

Г - Г
м 1:2

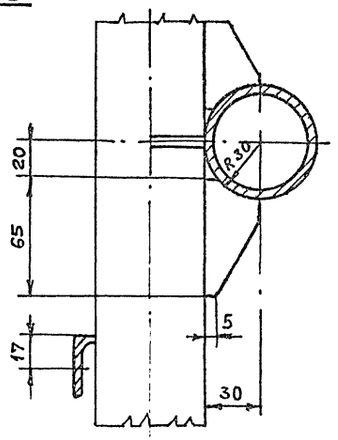

Вид Д
м 1:50

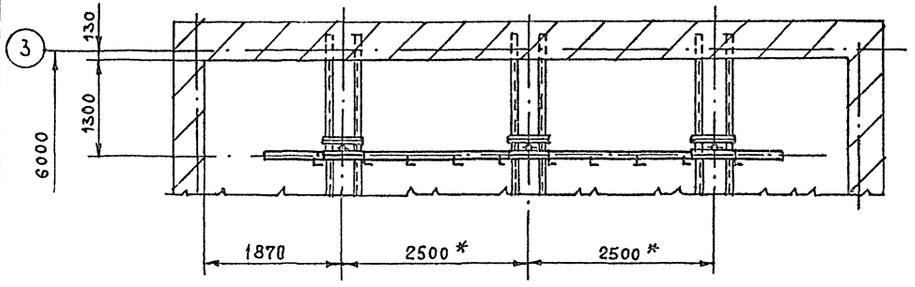

II
м 1:2

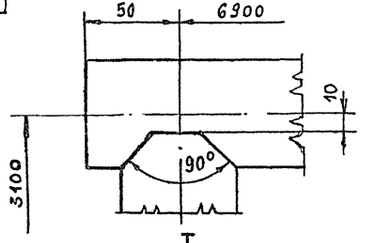

III
м 1:10

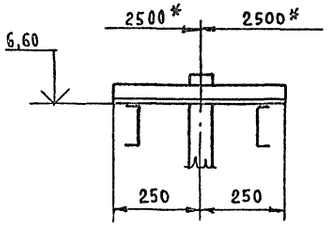

Е - Е
м 1:2

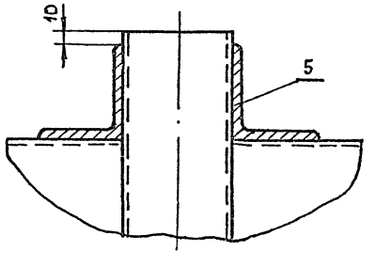

I
м 1:2

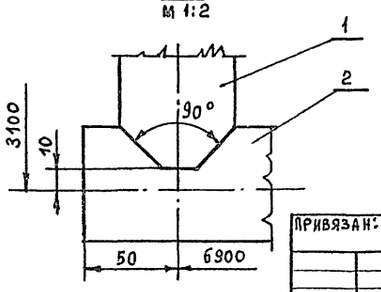

Формат	Зона	Поз.	Обозначение	Наименование	Кол-во	Примеч.
		1	ГОСТ 3262-75	Труба 50х3,5; L=3080	2	
		2	ГОСТ 3262-75	Труба 50х3,5; L=7000	2	
		3	ГОСТ 3262-75	Труба 50х3,5; L=4520	3	
		4	ГОСТ 8509-72	Уголок 32х32х4; L=260	30	
		5	ГОСТ 8509-72	Уголок 50х50х5; L=200	6	
		6	ГОСТ 19903-74	Лист 4 (65 х 30)	24	

Привязан:

Инв. №

Н.контроль	Верховский	
Нач. отд.	Головкин	
Гл.инж.-отд	Верховский	
Рук. груп.	Пахомова	
Проверил	Головкин	
Исполн.	Пахомова	

Т.П. 264-12-262.86 - МН2

Каркас киноэкрана. Разрезы А-А, Б-Б, В-В, Г-Г, Е-Е. Вид Д. Узлы I, II, III

Стадия	Лист	Листов
Р		1

ЦНИИЭП Граждансельстрой

Инв. № подл. | Подпись и дата | Взам. инв. №
5-338/1-12

21449-03

Типовой проект 264-12-262.86 Альбом III

Ведомость рабочих чертежей основного комплекта

Лист	Наименование	Примечание
1	Постановочное освещение. Общие данные.	
2	Постановочное освещение. Технологическая таблица. Схема соединений.	
3	Постановочное освещение. Расчетная схема.	
4	Постановочное освещение. План. Разрез 1-1. Трубно-кабельный журнал.	
5	Техническое условия для изготовления гибких сценических лент. Лист 1.	
6	Техническое условия для изготовления гибких сценических лент. Лист 2.	

Ведомость ссылочных и прилагаемых документов

Обозначение	Наименование	Примечан.
	Ссылочные документы	
	В проекте использованы чертежи типового проекта Т.П. 264-12-148с,	
	разработанные институтом „Гипротеатр"	
Э-23-00-00 Э-23-00-00СБ Э-23-00-01	Коробка штепсельная палишетная на 4 шт. ШТС-40А	
Э-25-00-00; Э-25-00-00СБ Э-25-00-01	Коробка штепсельная галерейная на 6 шт. ШТС-40А	
Э-27-00-00 Э-27-00-00СБ Э-27-00-01	Ящик клеммный на 24 зажима КС-60	
Э-28-00-00 Э-28-00-00СБ Э-28-00-01	Ящик клеммный на 24 зажима КС-60	
	Прилагаемые документы	
ПО.СО	Спецификация оборудования	А.V
ПО.ВМ	Ведомость материалов	А.VII

Типовой проект разработан в соответствии с действующими нормами и правилами, и предусматривает мероприятия, обеспечивающие взрывную, взрывопожарную и пожарную безопасность.

Гл. инженер проекта
Гл. инженер проекта привязки /Головкин/

Инв.№ подл. | Подп. и дата | Взам. инв.№ | Инв.№ 6-3381-1

Общие указания

Постановочное освещение предназначено для художественно-светового оформления спектаклей, концертов и разного рода эстрадных выступлений.

Для постановочного освещения проектом предусматриваются: рампа, попланные софиты, выносной софит, боковое выносное освещение левой и правой стороны и переносная аппаратура в пределах планшета эстрады, которая подкючается к лючковым штепсельным коробкам через разъёмы ШТС-40. Для репетиционного освещения используются камеры белого цвета попланных софитов. Рабочее освещение служит для освещения эстрады в антрактах, а также для уборки помещения. Аварийное освещение предусмотрено в проекте электроосвещения здания.

Управление постановочным освещением производится из регуляторной, расположенной за задней стеной зрительного зала.

Постановочное освещение принято нерегулируемым, многоцветным. Предусмотренная в проекте аппаратура позволяет производить статическую и динамическую светопроекцию. Основные данные по технологическому освещению игровой площадки (эстрады) приведены в технологической таблице (лист 2).

Монтаж электропроводки сценического освещения и цепей управления производится проводом марки ПВ1-660 в стальных трубах, прокладываемых скрыто: по стенам - в штрабах, в полах - в подливке. Подводка к переносным и подвижным приборам производится шланговым кабелем марки КРПТ.

Гибкие петли к софитам I и II планов изготовить из медного провода марки ПРГН, в соответствии с техническими условиями, приведенными на листах 5,6.

Все металлические нетоковедущие части электрооборудования подлежат заземлению. Электромонтажные работы необходимо выполнять в строгом соответствии с требованиями ПУЭ.

Привязан

Инв.№

Т.П. 264-12-262.86 - ПО

Общественный центр тип II

				Стадия	Лист	Листов
Н.Контр.	Верховский		Блок „А"	Р	1	6
Нач.отд.	Головкин					
Гл.инж.отд	Верховский		Постановочное освещение. Общие данные.	ЦНИИЭП Гражданэльстрой		
Рук.груп.	Черняховский					
Проверил	Черняховский					

Копировал

21449-03

Типовой проект 264-12-262.86 Альбом III

Технологическая таблица

NN линий	Наименование потребителей	Цвет	Кол. точек	Мощн. квт. 1 точка	Мощн. квт. Всех точек	Кол. и тип аппаратуры
1	Софит I плана	К	6	0,3	1,8	УСРП-43 6 шт.
2	—"—	Ж	6	0,3	1,8	
3	—"—	С	6	0,3	1,8	
4	—"—	Б	6	0,3	1,8	
5	Софит II плана	К	6	0,3	1,8	УСРП-43 6 шт
6	—"—	Ж	6	0,3	1,8	
7	—"—	С	6	0,3	1,8	
8	—"—	Б	6	0,3	1,8	
9	Выносной софит	К	3	0,5	1,5	ПР-0,5-150 м 12 шт
10	—"—	Б	3	0,5	1,5	
11	—"—	С	3	0,5	1,5	
12	—"—	Б	3	0,5	1,5	
13	Бок. выносное освещение левая сторона	У	2	0,5	1,0	ПР-0,5-150м 6 шт. через ШТС-40
14	—"—	У	2	0,5	1,0	
15	—"—	У	2	0,5	1,0	
16	Бок. выносное освещение правая сторона	У	2	0,5	1,0	ПР-0,5-150м 6 шт. через ШТС-40
17	—"—	У	2	0,5	1,0	
18	—"—	У	2	0,5	1,0	
19	Планшет, левая сторона	У	—	—	1,0	Переносная аппаратура через ШТС-40
20	—"—	У	—	—	1,0	
21	—"—	У	—	—	1,0	
22	—"—	У	—	—	1,0	
23	Планшет, правая сторона	У	—	—	1,0	
24	—"—	У	—	—	1,0	
25	—"—	У	—	—	1,0	
26	—"—	У	—	—	1,0	
31	Склад декораций	Б	2	0,2	0,4	РН-2-200 2 шт.
32	Деж. освещение эстрады	Б	4	0,2	0,8	РН-2-200 4 шт.
33	Заэкранный коридор	Б	2	0,06	0,12	НБО-06 2 шт.
34/35	Связь / цепи управления /	—	—	—	0,06	ПГС-02
36	Механизмы заторможения	—	2	0,6	1,2	ИПЗ-1 2 шт.
Итого: Ру = 37,0 квт; Рр = 26,0 квт						

Условные обозначения цветов

К - красный цвет
Ж - желтый цвет
С - синий цвет
Б - белый цвет
У - условный цвет (светофильтр подбирается при постановке)

Софит II плана (6 шт. УСРП-43)

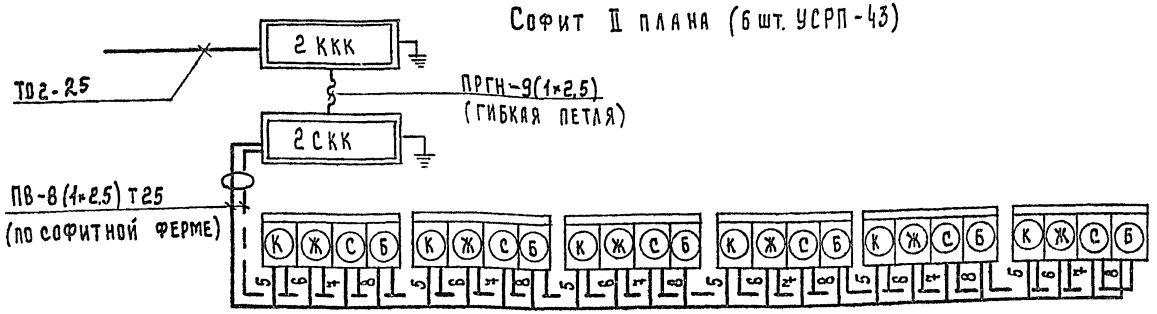

Софит I плана (6 шт. УСРП-43)

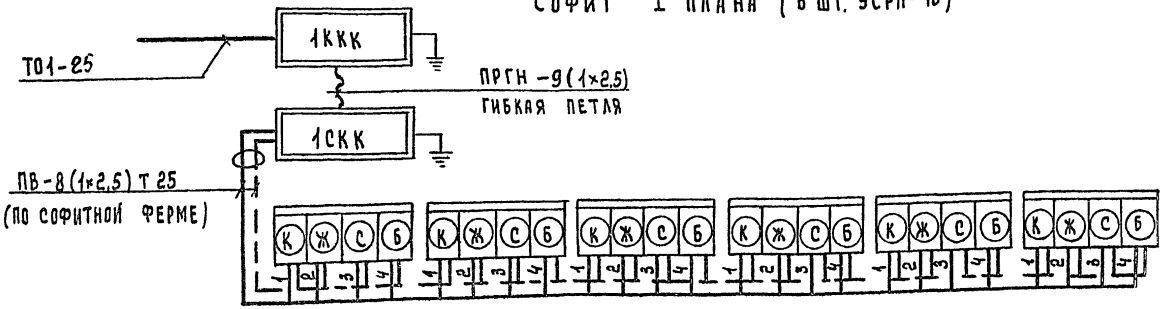

Выносной софит (12 шт. ПР.-0,5-150м)

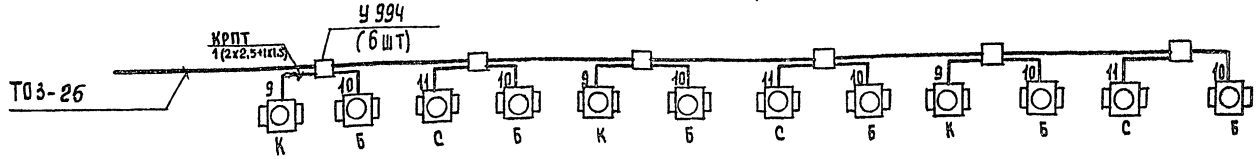

Боковое выносное освещение



Планшет

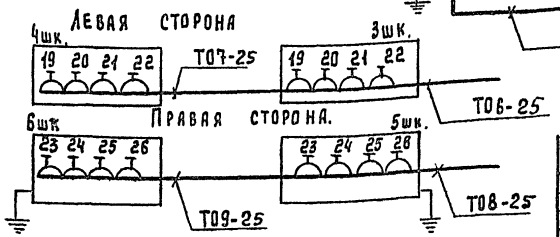

Привязан:			Т.П. 264-12-262.86 - ПО
			Общественный центр тип II
	Н. контр.	Верховский	Блок „А"
	Нач. отд.	Головкин	Стадия Р; Лист 2; Листов
	Гл. инж. от.	Верховский	
	Рук. гр.	Черняховский	Постановочное освещение. Технологическая таблица. Схема соединений.
Инв. №	Проверил.	Черняховский	ЦНИИЭП Граждансельстрой

Копировал: Усц

21449-03

Инв. N подл. | Подпись и дата | Взам. инв. N | 6-3381-2

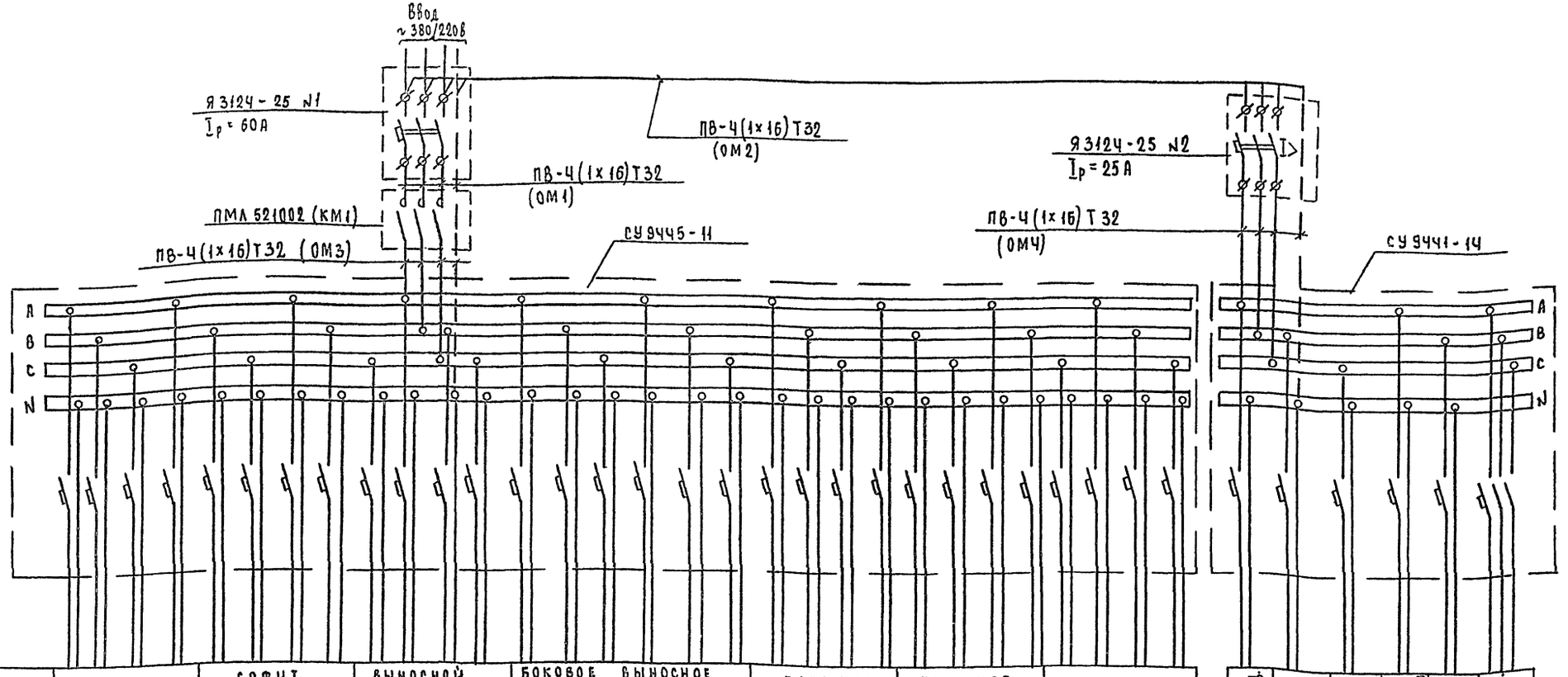

Наименование потребителей	Софит I плана				Софит II плана				Выносной софит				Боковое выносное освещение: левая сторона				Боковое выносное освещение: правая сторона				Планшет: левая сторона				Планшет: правая сторона				Резерв			
Номера линий	1	2	3	4	5	6	7	8	9	10	11	12	13	14	15	16	17	18	19	20	21	22	23	24	25	26	27	28	29	30
Цвет светофильтра	К	Ж	С	Б	К	Ж	С	Б	К	Б	С	Б	У	У	У	У	У	У	У	У	У	У	У	У	У	У	—	—	—	—
Кол. и сеч. проводов	2×2,5	2×2,5	2×2,5	2×2,5	2×2,5	2×2,5	2×2,5	2×2,5	2×2,5	2×2,5	2×2,5	2×2,5	2×1,5	2×1,5	2×1,5	2×1,5	2×1,5	2×1,5	2×1,5	2×1,5	2×1,5	2×1,5	2×1,5	2×1,5	2×1,5	2×1,5	—	—	—	—
Расчетная длина, м	28	28	28	28	30	30	30	30	21	21	21	21	14	14	14	21	21	21	23	23	23	23	32	32	32	32	—	—	—	—
Мощность, квт	1,8	1,8	1,8	1,8	1,8	1,8	1,8	1,8	1,5	1,5	1,5	1,5	1,0	1,0	1,0	1,0	1,0	1,0	1,0	1,0	1,0	1,0	1,0	1,0	1,0	1,0	—	—	—	—
Ток, А	8,2	8,2	8,2	8,2	8,2	8,2	8,2	8,2	6,8	6,8	6,8	6,8	4,5	4,5	4,5	4,5	4,5	4,5	4,5	4,5	4,5	4,5	4,5	4,5	4,5	4,5	—	—	—	—
Тип автомата	А3161				А3161				А3161				А3161			А3161			А3161				А3161				А3161			
Ток расцепителя, А	15	15	15	15	15	15	15	15	15	15	15	15	15	15	15	15	15	15	15	15	15	15	15	15	15	15	15	15	15	15
Количество и тип аппаратуры	УСРП-Ч3 6 шт.				УСРП-Ч3 6 шт.				ПР-0,5-150М 12 шт.				ПР-0,5-150М 6 шт.			ПР-0,5-150М 6 шт.			Переносные приборы через ШТС-40								—	—	—	—

Склад декорац.	Дек. освещ. эстрады	Эвакр. коридор	Переговорное устройство	Цепи управления	Механизмы защиты и реверсирования
31	32	33	34	35	36
6	6	6	—	—	—
2×1,5	2×1,5	2×1,5	2×1,5	2×1,5	4×1,5
35	45	33	2	2	35
0,4	0,8	0,12	0,01	0,05	Ру=1,2 Ро=0,6
1,8	3,6	0,5	0,05	0,2	1,9
А3161	А3161	А3161	А3161	А3161	А3163
15	15	15	15	15	15
РН-2-200 2 шт.	РН-2-200 4 шт.	НБО-06 2 шт.	ПГС-0,2	ПМЛ 521002	ЩУЛ №1 ЩУЛ №2

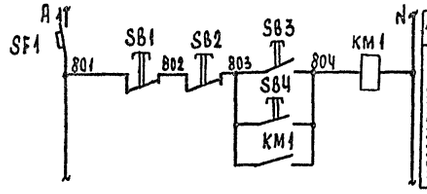

Перечень элементов к схеме управления			
Поз. обознач.	Наименование	Кол.	Примечание
SB1, SB3	Пост управления ПКЕ 222-2У2	1	В регуляторной
SB2, SB4	Пост управления ПКЕ 222-2У2	1	На эстраде
KM1	Пускатель магнитный ПМЛ 521002, кат. ~220В	1	В регуляторной
SF1	Выключатель автоматический А3161, Iр = 15А	1	На СУ 9441-14

Привязан

Инв. №

Н. контр.	Верховский	
Нач. отд.	Головкин	
Гл. инж.-пр.	Верховский	
Рук. груп.	Черняховский	
Проверил	Черняховский	

Копировал:

Т.П. 264-12-262.86 - ПО

Общественный центр тип II

Блок „А"

Стадия	Лист	Листов
Р	3	

Постановочное освещение. Расчетная схема

ЦНИИЭП гражданселькстрой

21449-03

Инв. № подл. | Подпись и дата | Взам. инв. №

6-3381-3

Типовой проект 264-12-262.86 Альбом III

Разрез 1-1

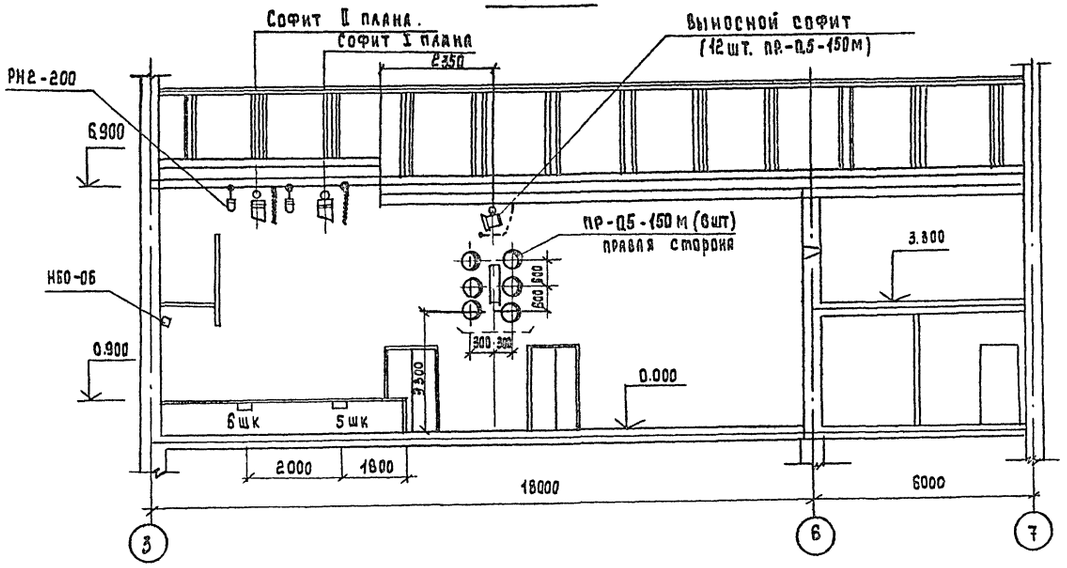

План зала с эстрадой

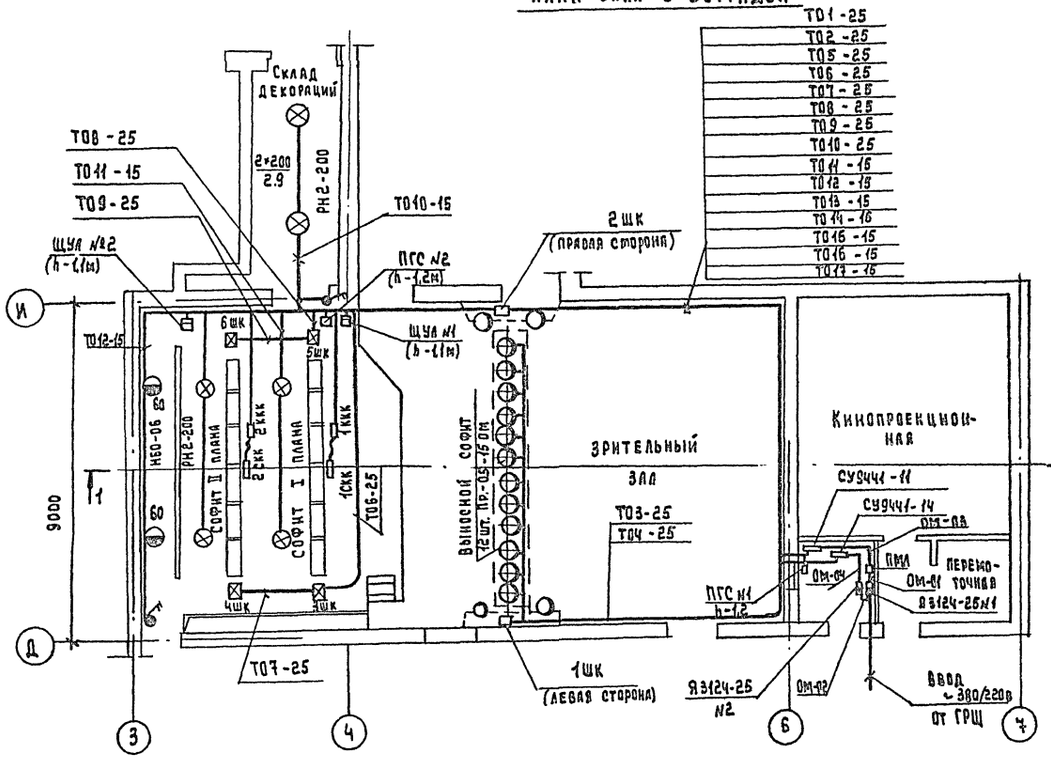

№№ потока	Трасса: Начало	Трасса: Конец	№№ ст. труб.	Количество и сечение провода в мм²	Длина, м	dу трубы, мм	Номера линий проложен. в трубе	Марка провода
П1	ГРЩ	Я3124-25 №1	ПО	ПРОЕКТУ		эл./	ОБОРУДОВА	НИЯ
	Я3124-25 №1	ПМЛ 521002	ОМ-01	4×16	2	32	А,В,С, N	ПВ1-660
	Я3124-25 №1	Я3124-25	ОМ-02	4×16	2	32	А,В,С, N	"
	ПМЛ 521002	СУ9445-11	ОМ-03	4×16	2	32	А,В,С, N	"
	Я3124-25 №2	СУ9441-14	ОМ-04	4×16	2	32	А,В,С, N	"
П1	СУ9445-11	1ккк	ТО1	8×2,5	28	25	1,2,3,4	"
П2	—"—	2ккк	ТО2	8×2,5	30	25	5,6,7,8	"
П3	1ккк	1скк	ПЕТЛЯ	9×2,5	6	25	1,2,3,4, N	ПРГН
П4	2ккк	2скк	—"—	9×2,5	8	25	5,6,7,8, N	ПРГН
П5	СУ9445-11	Выносной софит	ТО3	4×2,5	21	25	9,10,11,12	ПВ1-660
П6	—"—	1шк	ТО4	6×1,5	14	25	13,14,15	"
П7	—"—	2шк	ТО5	8×1,5	21	25	16,17,18	"
П8	—"—	3шк	ТО6	8×1,5	21	25	19,20,21,22	"
П9	3шк	4шк	ТО7	8×1,5	2	25	19,20,21,22	"
П10	СУ9445-11	5шк	ТО8	8×1,5	30	25	23,24,25,26	"
П11	5шк	6шк	ТО9	8×1,5	2	25	23,24,25,26	"
П12	СУ9441-14	Рабочее освещение склада декораций	ТО10	2×1,5	35	15	31	"
П13	—"—	Рабочее освещение планшета	ТО11	2×1,5	45	15	32	"
П14	—"—	Задкранный коридор	ТО12	2×1,5	33	15	33	"
П15	—"—	Питание ПГС-02	ТО13	2×1,5	2	15	34	"
П15	—"—	Цепи управл. ПМЛ 521010Е	ТО14	2×1,5	2	15	35	"
П16	—"—	ЩУЛ №1	ТО15	4×1,5	34	15	36	"
П17	ЩУЛ №1	ЩУЛ №2	ТО16	4×1,5	36	15	36	"
П18	ПГС-02 №1	ПГС-0,2 №2	ТО17	2×1,5	32	15	—	"

Примечание: Софитные фермы приведены в проекте механооборудования эстрады.

Привязан:

Инв.№

Н.контр.	Верховский	
Нач.отд.	Голоокин	
Гл.инж.от	Верховский	
Рук.гр.	Чернаховский	
Проверил	Чернаховский	

Т.П. 264-12-262.86 - ПО

Общественный центр тип II

Блок „А"

Стадия	Лист	Листов
Р	4	

Постановочное освещение. План. Разрез 1-1. Трубно-кабельный журнал.

ЦНИИЭП Гражданстрой

Копировал:

Инв.№ подл. | Подпись и дата | Взам.инв.№ | 6-3381-4

21449-03

Типовой проект 264-12-262.86 Альбом III

Технические условия на изготовление гибких сценических лент.

1. Для изготовления гибких лент применяется провод установочный, гибкий по ГОСТ 1977-68 марки ПРГН-500, сечением не менее 2,5 мм² и не более 25 мм².
2. Для наружного защитного чехла применять авиационный брезент марки „Авизент." Как исключение, разрешается применять парусину и брезенты других марок, но в каждом отдельном случае следует приобретать материалы с максимальной плотностью.
3. Расчет заготовки брезента для изготовления гибкой ленты.

Расчет длины заготовки куска парусины для гибкой ленты берется равной длине по проекту ℓ_1 (рис.2). На каждый метр длины дается припуск 12-15 см, необходимый на усадку материала при его обработке.

Пример: по проекту длина гибкой ленты ℓ_1, обшиваемой брезентом = 15 метрам. Припуск будет равен: 150×0,15=2,25 метра.

Длина всего куска будет составлять: 150+2,25=17,25 м.

Расчет ширины заготовок брезента для ленты ведется по формуле: [(h×2)×(h×2×0,15)]+0,06, где h-ширина ленты по проекту в метрах 2-коэффициент, предусматривающий обшивку ленты с двух сторон;

0,15-коэффициент, учитывающий усадку полотнища брезент по ширине в метрах;

0,06 – припуск по ширине полотнища, необходимый на запах в метрах. В данном случае ширина полотнища брезента для обшивки ленты будет равна (рис. 1 и 3).

0,38 + 0,06 + 0,06 = 0,50 метра.

4. До начала изготовления гибкой ленты брезент и пеньковый канат предварительно, пропитываются химическим противопожарным составом по указанию управления пожарной охраны. После пропитки брезент просушивают и проглаживают. Одновременно просушивают и канат.
5. По краям гибкой ленты обшивают качественный канат, имеющий наименьшее растяжение (рис. 1). Диаметр пенькового каната берется в 1,5 раза больше диаметра провода наибольшего сечения, но не менее 10-12 мм.
6. Пропитанные брезент и канат заготавливают нужной длины для гибкой ленты в соответствии с проектом. Заготовки брезента и каната подвешиваются с грузом на одном конце и держать в подвешенном состоянии 20-25 часов. Величина груза для брезента и каната 25-30 кг.

Заготовка провода ПРГН-500.

7. Провода для гибкой ленты нарезаются отрезками равной длины, с учетом вшитой части и свободных концов (по проекту) и укладываются на козлы (рис. 2 и 3). Провода меньшего сечения занимают середину ленты. Последующие провода укладываются симметрично по возрастающему к краям сечению (рис. 1). По краям гибкой ленты укладывается пеньковый канат (рис. 1).

Натяжка и укладка провода.

8. Берутся два деревянных бруска сеч. 100×100 мм и длиной 1000 мм. Оба бруска должны быть очень прочно закреплены. Первоначально закрепляют на данном бруске провода и пеньковый канат. Между проводами сохраняют зазор 2 мм (рис. 1). После закрепления проводов и каната приступают к их выправке. Провода проглаживают способом протяжки через тряпку, удерживаемую в руках. Запрещается выправлять провода способом ударов об пол во избежании нарушения изоляции. После выправки провода тщательно осматриваются на обрыв и качество изоляции. По окончании осмотра проводов производят их проверку мегометром на 500 вольт. По окончании определения качества проводов их закрепляют на противопожарном бруске, соблюдая строгую параллельность проводов с сохранением 2 мм зазора. Провода должны иметь одинаковую затяжку по всей длине ленты.

Сшивка гибкой ленты.

9. Брезент берут, протягивают его под провода и раскладывают на козлах, оставляя равные концы проводов с обеих сторон не подлежащих подшивке.

Свободные концы проводов нужны для дальнейшего монтажа в клеммовых коробках (рис. 2 и 3). С одной стороны полосу брезента шириной 60 мм завертывают на проводе и прошивают по первому промежутку между проводом и канатом т.е. обшивают канат по всей длине брезента. Затяжку ниток делают с учетом небольшого вдавливания брезента в пазы-промежутки, брезента должен прилегать к канату и проводам, в случае сильной затяжки ниток готовая лента потеряет гибкость. Слабая затяжка брезента – тоже нежелательна, в этом случае будет движение провода в брезенте. После прошивки одного каната брезент расправляют и накладывают на верх ленты не нарушая порядок раскладки проводов. Положенный брезент прошивают вдоль старого каната, аналогично первому. После обшивки второго каната оставшийся конец брезента прошивают вторично у первого каната, наложенного на запах. После окончания прошивки канатов, делают разметку поперечных швов, шаг которого равен ширине ленты ℓ_3 (рис. 3).

По намеченной разметке прошивают ленту поперечными швами. Последующая прошивка по диагонали между поперечными швами (рис. 3). Иглу следует вкладывать в брезент вертикально и быть уверенным, что игла не задела и не нарушила изоляцию провода.

Порча изоляции провода приведет к переделке гибкой ленты. Соединение ниток между собой должно делаться с полной гарантией на прочный узел. Сшитую ленту снимают с креплений, отрезая провода; рядом с брусом оставляют свободным необшитые концы проводов и пеньковых канатов с обеих сторон длиной не менее одного метра. Монтаж ленты выполняется в строгом соответствии с требованиями ПУЭ в части электро и пожаробезопасности.

Инв.№ подл.	Подп. и дата	Взам. инв.№	
6-3381-5			

Привязан:

Инв.№

Н. контр.	Верховский	
Нач. отд.	Головкин	
Гл. инж. от.	Верховский	
Рук. гр.	Черняховский	
Пров.	Черняховский	

Т.П. 264-12-262.86 – ПО

Общественный центр тип II

Блок „А"

Стадия	Лист	Листов
Р	5	

Технические условия для изготовления гибких сценических лент. Начало.

ЦНИИЭП Граждансельстрой

21449-03

ГОСТ 1977-68 Провод гибкий	Наружный диам.	Вес 1000 м в кг
ПРГН 5000 сеч. 2.5	4.8	35.0
—"— 4	5.3	70.0
—"— 6	5.9	90.0
—"— 10	8.6	150.0
—"— 16	9.7	280.0
—"— 25	12.0	360.0

Рис.2

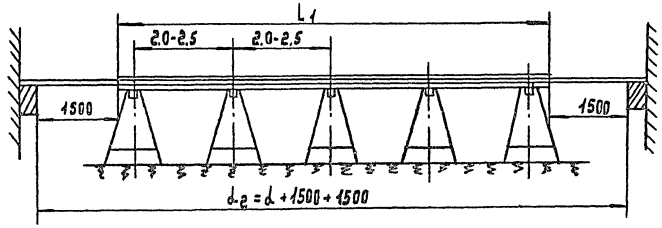

Рис.1

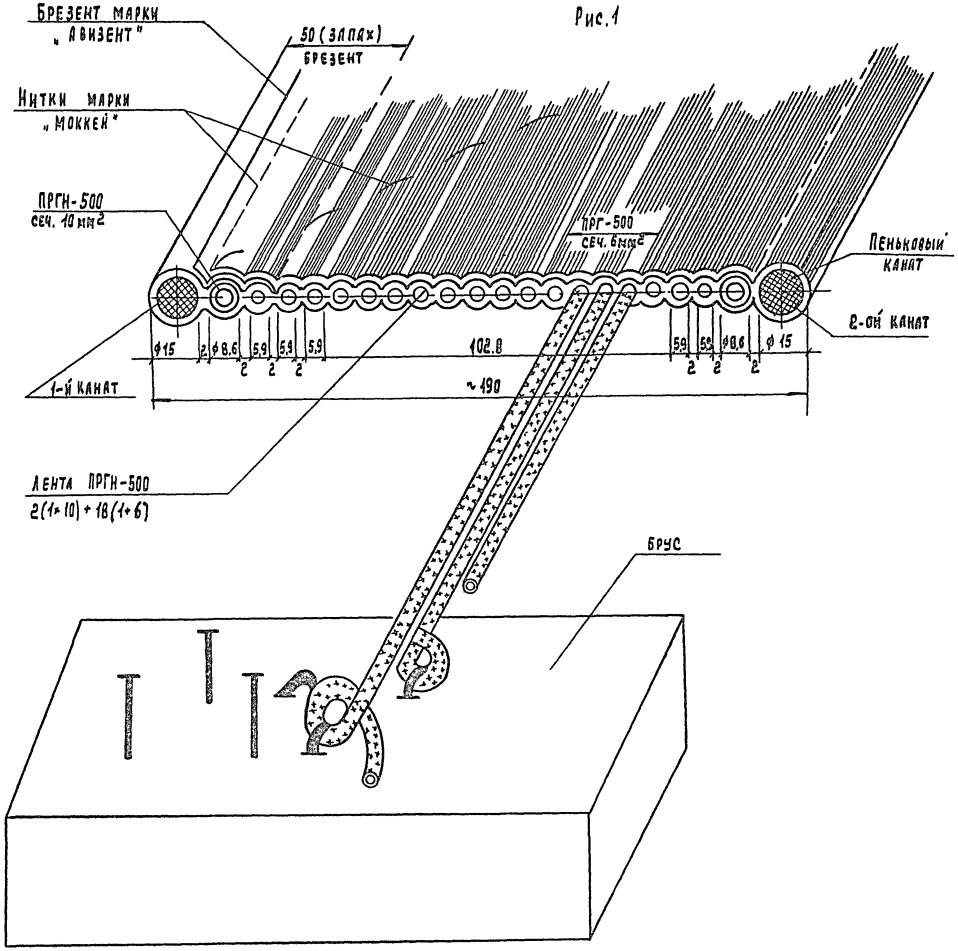

Рис.4

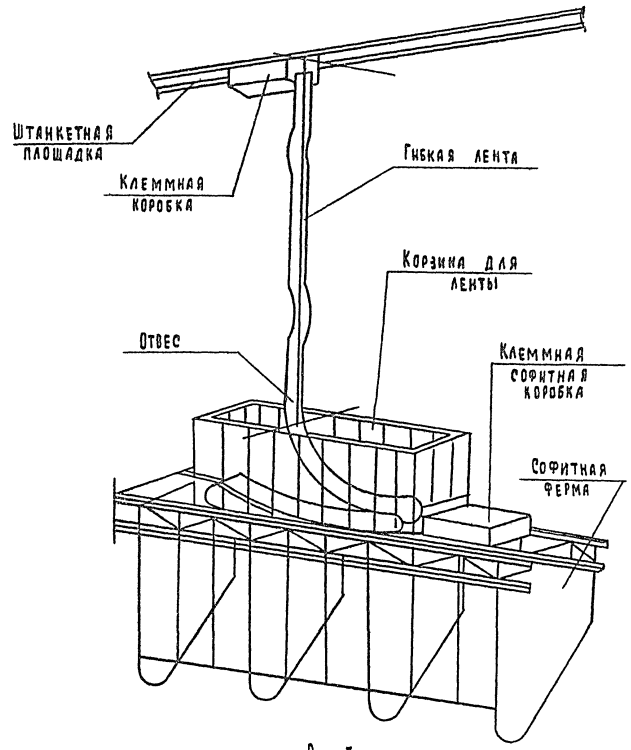

Рис.3

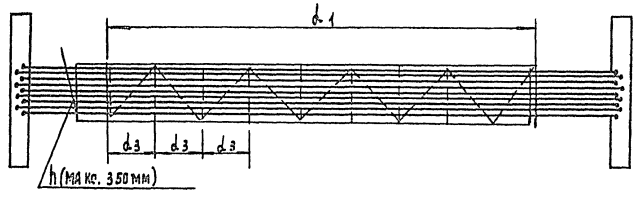

Привязан:			Т.П. 264-12-262.86 - ПО	
			Общественный центр тип II	
	Н.контр.	Верховский	Блок „А"	Стадия: Р; Лист: 6; Листов:
	Нач.отд.	Головкин		
	Гл.инж.от.	Верховский	Технические условия для изготовления гибких сценических лент. Окончание.	ЦНИИЭП Гражданстройпроект
	Рук.гр.	Черняховский		
Инв.№	Пров.	Черняховский		

Типовой проект 264-12-262.86 Альбом III

Ведомость рабочих чертежей основного комплекта

Лист	Наименование	Примечание
1	Кинотехнология. Общие данные.	
2	График видимости экрана.	
	Таблица основных показателей	
3	План и разрезы кинопроекционной	
4	План и разрезы зала	
5	Схема внешних соединений электро-	
	силового и кинопроекционного обору-	
	дования.	
6	Схема внешних соединений звуко-	
	воспроизводящей аппаратуры	
	„Звук Т2-50КТ" (начало).	
7	Схема внешних соединений звуко-	
	воспроизводящей аппаратуры	
	„Звук Т2-50КТ" (окончание)	
8	Таблица соединений.	
9	Монтажная схема зала.	
10	Монтажная схема кинопроекционной.	

Ведомость ссылочных и прилагаемых документов

Обозначение	Наименование	Примечание
	Прилагаемые документы	
КТ.СО	Спецификация оборудования	А.V
КТ.ВМ.	Ведомость потребности в	А.VII
	материалах.	

Общие указания

Проект кинотехнологического оборудования клуба разработан на основании задания на проектирование.

Материалами для разработки послужили:
- архитектурно-строительные чертежи;
- строительные нормы и правила СНиП II-Л-16-71;
- технические руководящие материалы РТМ-19-77-77.

Проектом предусматривается установка типового оборудования, за исключением киноэкрана. На эстраде предусматривается установка откатного киноэкрана. Размер экрана 6,5×2,7м. Чертежи на киноэкран приведены в разделе механооборудования эстрады.

Для звуковоспроизведения предусматривается комплект звуковоспроизводящей аппаратуры на транзисторах „Звук Т2-50КТ", которое обеспечивает звуковоспроизведение кинофильмов, монофоническое усиление речей и музыки, трансляцию программ в зал и фойе.

Предусматриваемое в проекте кинотехнологическое оборудование обеспечивает демонстрацию широкоэкранных, обычных и кашетированных кинофильмов. Изменение формата демонстрируемого фильма обеспечивается предъэкранным занавесом. Заэкранные громкоговорители устанавливаются на задней стене эстрады, за экраном, Громкоговорители канала эффектов размещаются на боковых и портальных стенах зала. На портальных стенах и в планшете эстрады устанавливаются коробки для подключения микрофонов.

Для питания кинотехнологического оборудования на распределительное устройство подаются два взаиморезервируемых ввода электроэнергии от ГРЩ напряжением 380/220 вольт, предусматриваемые в электротехнической части проекта.

Управление рабочим и дежурным освещением зала, производится из кинопроекционной, с пультов 55 ПДУ-1.

Из кинопроекционной предусматривается вытяжная вентиляция от каждого работающего кинопроектора производительностью 300 м³/час.

Монтаж оборудования выполнять по нормам для помещений с повышенной пожароопасностью.

Монтаж электросетей кинокомплекса выполняется проводами и кабелями с медными жилами в стальных трубах, которые прокладываются скрыто: в подливке пола и в штрабах (по стенам).

Заземление силового электрооборудования производить путем подключения его к распределительному устройству, на которое подается нулевой провод силового ввода. Корпуса электроакустического оборудования заземлить путем присоединения к общему контуру защитного заземления здания.

Все электромонтажные работы необходимо производить в строгом соответствии с требованиями ПУЭ.

Типовой проект соответствует действующим нормам и правилам и предусматривает мероприятия, обеспечивающие взрывную, взрывопожарную и пожарную безопасность при эксплуатации здания.

Гл. инженер проекта /Головкин/

Гл. инженер проекта привязки

Инв.№ подл. | Подп. и дата | Взам.инв.№ 6-3381-7

Привязан

Инв.№

Т.П. 264-12-262.86 - КТ

Общественный центр тип II

Блок „А" | Стадия Р | Лист 1 | Листов 10

Кинотехнология. Общие данные.

ЦНИИЭП граждансельстрой

Н.контр.	Верховский	
Нач.отд.	Головкин	
Гл.инжот.	Верховский	
Рук.груп.	Черняховский	
Проверил	Черняховский	

Копировал:

21449-03

Типовой проект 264-12-262.86 Альбом III

График видимости экрана.

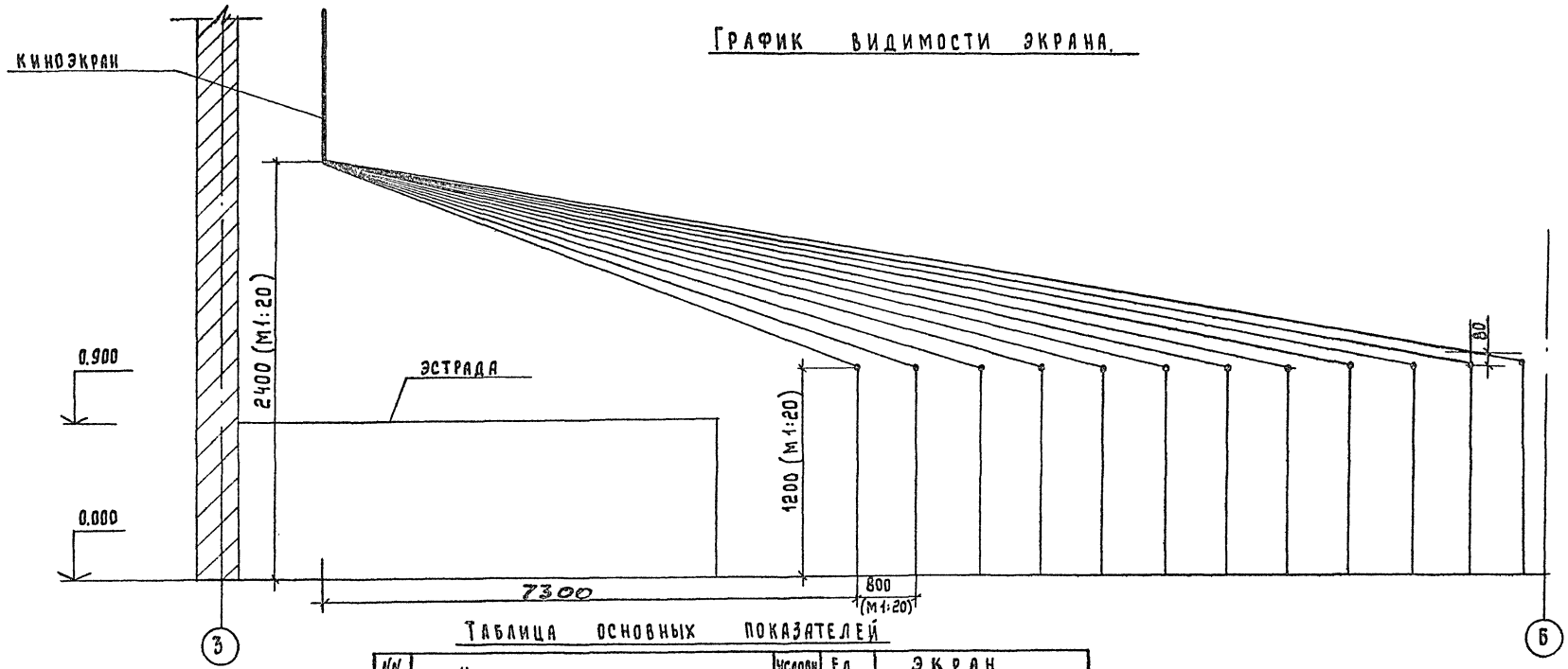

Таблица основных показателей

№№ п.п.	Наименование	Условн. обозн.	Ед. изм.	Экран: Широкий	Экран: Обычный	Экран: Кашетир.
1	Расстояние от спинки сиденья последнего ряда до экрана	Д	м	16,3	16,3	16,3
2	Проекционное расстояние	П	м	17,0	17,0	17,0
3	Ширина экрана	Шэ	м	6,5	3,7	5,0
4.	Высота экрана	Вэ	м	2,7	2,7	2,7
5.	Необходимый световой поток	F	лм	2800	1600	2160
6.	Площадь экрана	S	м²	17,5	10,0	13,5
7.	Фокусное расстояние объектива	f	мм	100	85	65
8.	Угол, ограничивающий зону зрительских мест в вертикальной плоскости	$\alpha_в$	град.	20°	20°	20°
9.	То же в горизонтальной плоскости	$\alpha_г$	град.	45°	45°	45°
10.	Линейное увеличение	B_x	—	—	—	—
11	Угол отклонения оптической оси кинопроектора от нормали в центре экрана в горизонтальной пл-ти.	$\varphi_г$	град.	2,5°	2,5°	2,5°
12.	То же в вертикальной плоскости	$\varphi_в$	град.	3°	3°	3°
13.	Расстояние от экрана до спинки сиденья первого ряда	Г	м	7,3	7,3	7,3
14.	Относительная ширина экрана	Шэ/Д	—	0,4	0,23	0,31
15.	Радиус кривизны экрана	R	м	плоский		
16.	Относительное приближение зрителя к экрану	Г/Шэ	—	1,1	1,95	1,45
17.	Расчетная яркость в центре экрана	Вц	кд/м²	56	94	71

Примечание:

1. Масштаб по вертикали – М 1:20;
   Масштаб по горизонтали – М 1:50;
2. План и разрезы зала приведены на листе КТ-3.

Т.П. 264-12-262.86 - КТ			
Общественный центр тип II			
Блок „А"	Стадия: Р	Лист: 2	Листов:
График видимости экрана. Таблица основных показателей	ЦНИИЭП Гражданскельстрой		

Привязан:

Инв. №

Н. контр.	Верховский	
Нач. отд.	Головкин	
Гл. инж. от.	Верховский	
Рук. гр.	Черняховский	
Проверил	Черняховский	

Копировал: Усик

21449-03

Инв. № подл. 66-33381-8 | Подпись и дата | Взам. инв. №

Типовой проект 264-12-262.86 Альбом III

Разрез 1-1
М 1:100

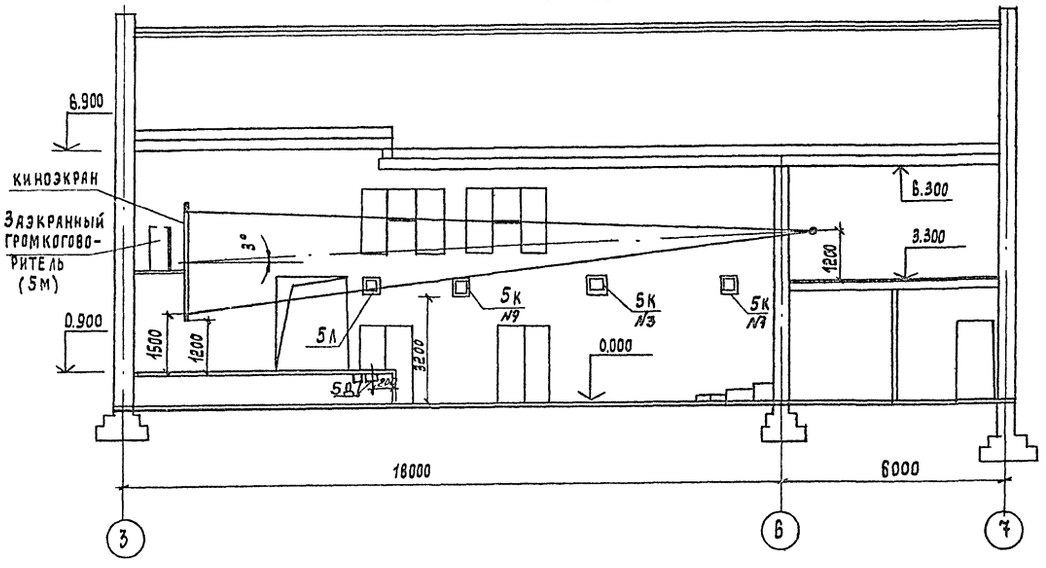

Разрез 2-2
М 1:100

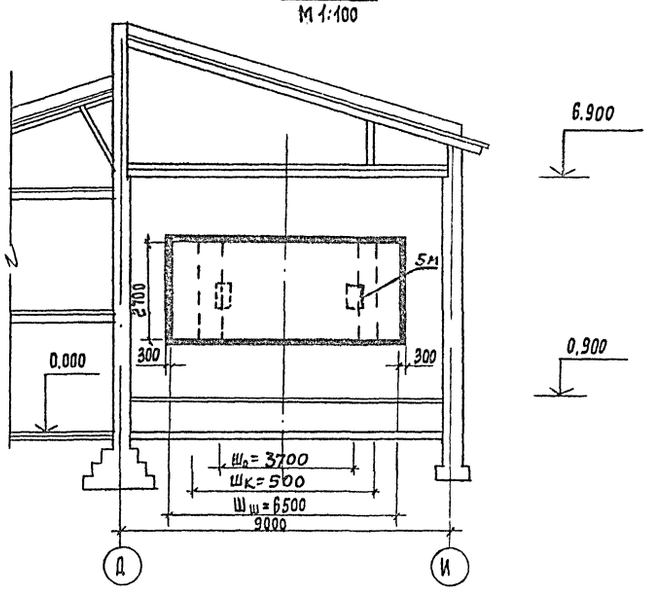

План
М 1:100

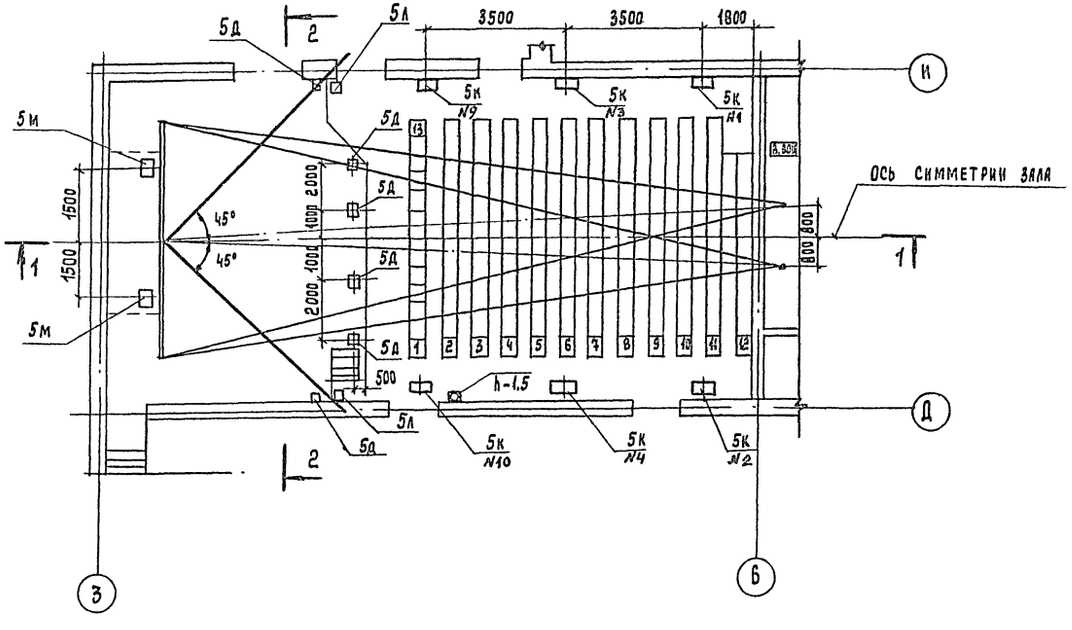

Примечание: График видимости экрана и таблица основных (расчетных) показателей приведены на листе КТ-2.

Т.П. 264-12-262.86 - КТ						
Общественный центр тип II						
Блок „А"				Стадия	Лист	Листов
				Р	3	
План и разрезы зала				ЦНИИЭП Гражданселькстрой		
Привязан:	Н.Контр.	Верховский				
	Нач. отд.	Головкин				
	Гл.инж.от.	Верховский				
	Рук. гр.	Черняховский				
Инв. №	Проверил	Черняховский				

21449-03

Копировал: Усиф

Инв. № подл. 6-3381-9 | Подпись и дата | Взам. инв. №

Типовой проект
264-12-262.86
Альбом III

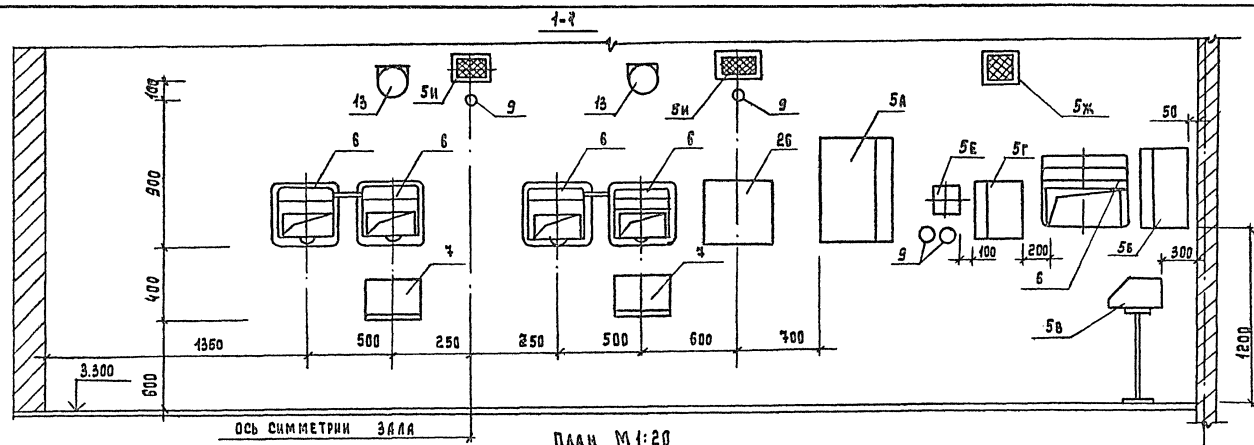

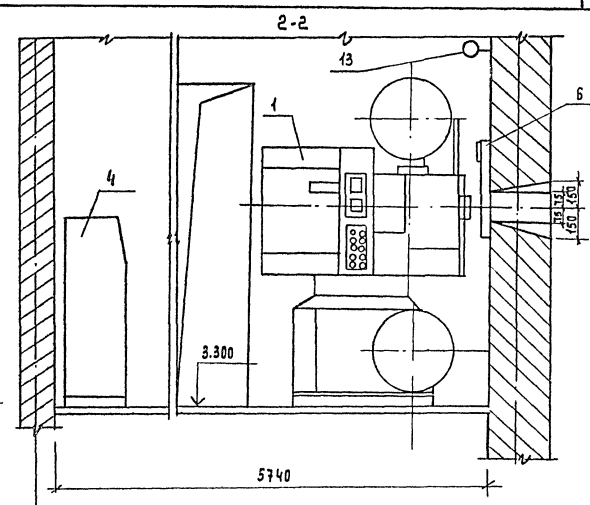

План М1:20

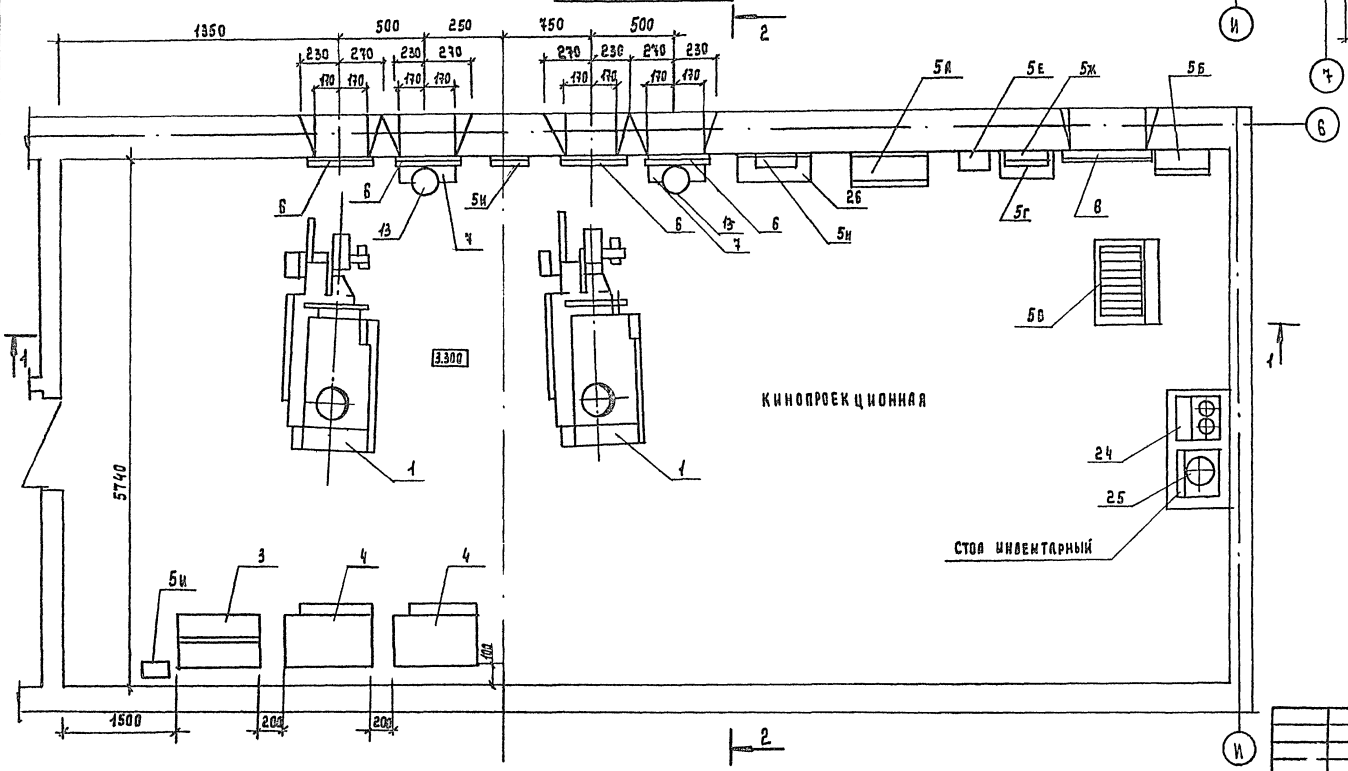

Экспликация

на комплект „Звук Т2-50к1"
(по спецификации поз. 5)

5А - Шкаф усилителя 50У-15Т
5Н - Шкаф питания звукочитающей лампы 15м-89
5В - Пульт звукорежиссера 90к-49
5Б - Шкаф питания и контроля 40к-45
5Ж - Громкоговоритель контрольный 25А-46м
5И - Громкоговоритель контрольный ГА-III
5Г - Регулятор громкости 60к-45
5Д - Коробка включения микрофонов 6к-205
5Е - Коробка включения магнитофонов 8к-205м
5К - Громкоговоритель зала и фойе 25А-44т
5Л - Громкоговоритель зала и фойе 30А-140
5М - Громкоговоритель заэкранный 30А-138

Примечание: Номера позиций оборудования соответствуют позициям в спецификации СО.КТ.

Инв.№ подл. | Подпись и дата | Взам. инв.№
16-2391-10

Привязан:

Инв.№

Н.контр.	Верховский	
Нач.отд.	Головкин	
Гл.инж.пр.	Верховский	
Рук.гр.	Чернявовский	
Проверил	Чернявовский	

Т.П. 264-12-262.86 - КТ

Общественный центр тип II

Блок „А"

Стадия	Лист	Листов
Р	4	

План и разрезы кинопроекционной

ЦИИЭП Граждансельстрой

Копировал:

21449-03

ТИПОВОЙ ПРОЕКТ
264-12-262.86
АЛЬБОМ III

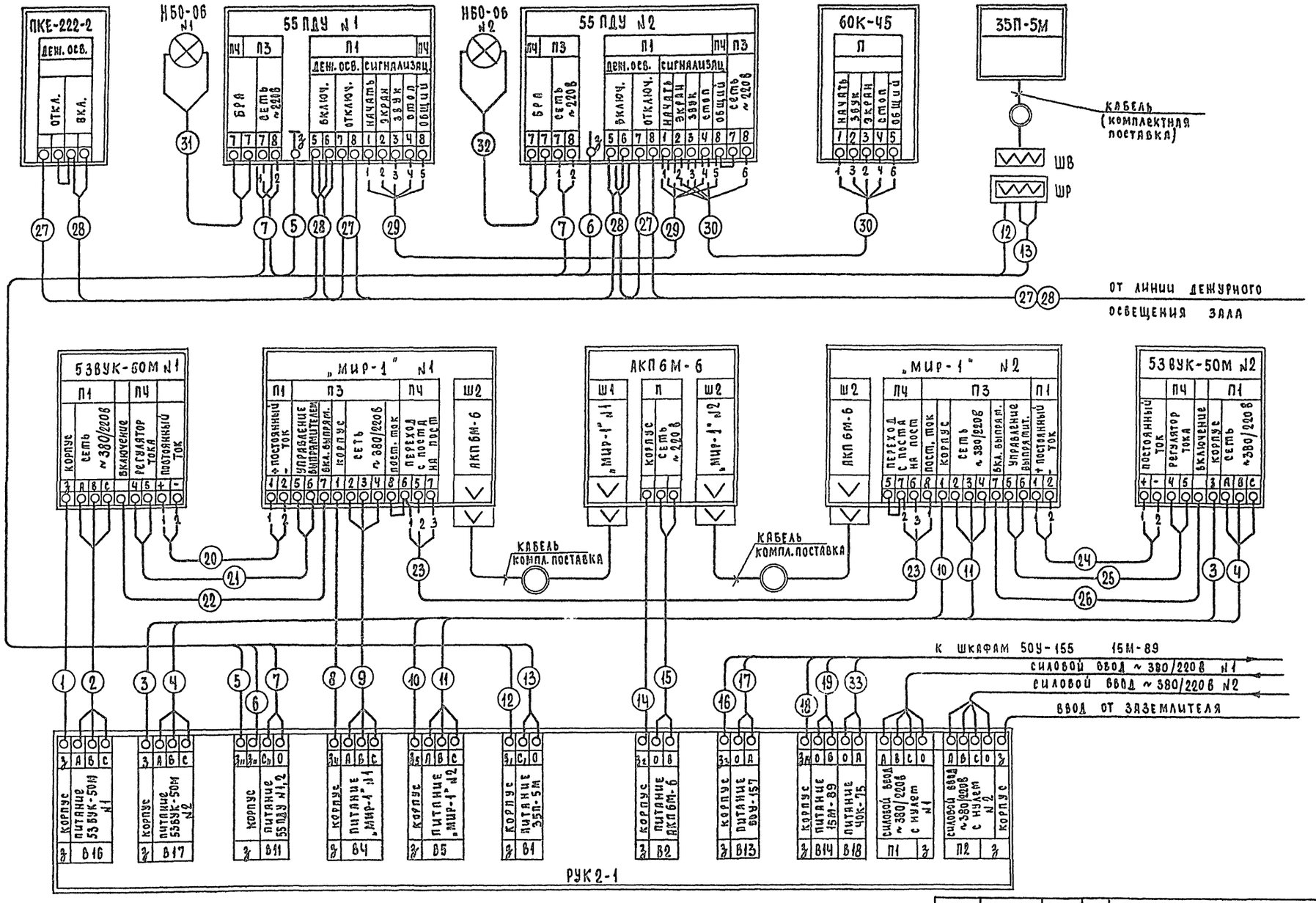

Т.П. 264-12-262.86 - КТ			
ОБЩЕСТВЕННЫЙ ЦЕНТР ТИП II			
БЛОК „А"	СТАДИЯ	ЛИСТ	ЛИСТОВ
	Р	6	
Н.Контр. Верховский			
Нач.отд. Головкин			
Гл.инж.от Верховский			
Рук.груп. Черняховский			
Проверил Черняховский			
СХЕМА ВНЕШНИХ СОЕДИНЕНИЙ ЭЛЕКТРОСИЛОВОГО И КИНОПРОЕКЦИОННОГО ОБОРУДОВАНИЯ	ЦНИИЭП ГРАЖДАНСЕЛЬСТРОЙ		

Привязан

Инв.№

Копировал:

21448-03

Инв.№ подл. | Подп. и дата | Взам.инв.№ | 6-3381-11

Типовой проект 264-12-262.86 Альбом III

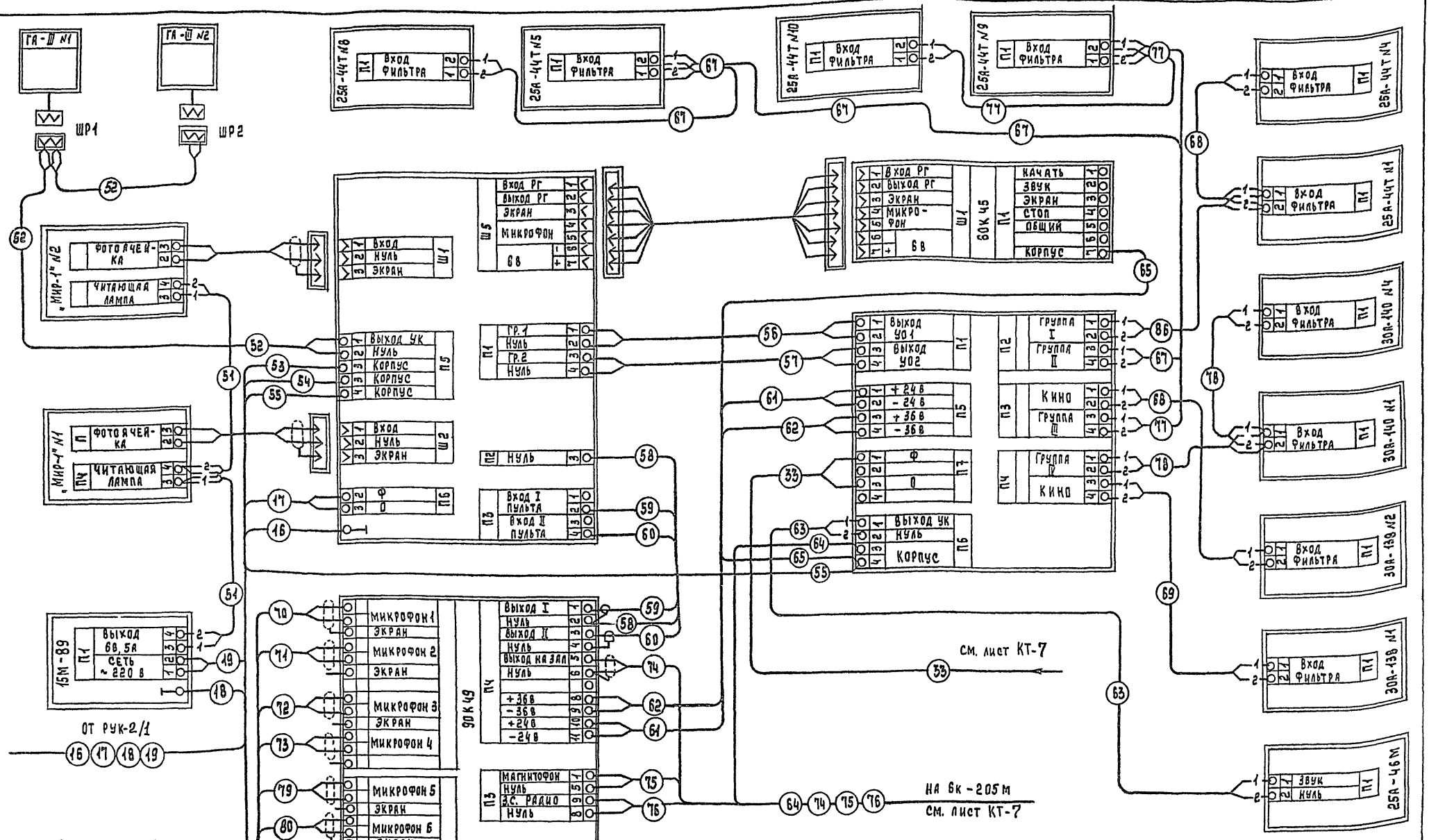

Инв.№ подл. | Подпись и дата | Взам. инв.№ | 6-2387-12

Привязан:		Т.П. 264-12-262.86 - КТ	
Инв.№		Общественный центр тип II	
	Н.Контр. Верховский	Блок „А"	Стадия Р; Лист 6; Листов
	Нач.отд. Головкин		
	Гл.инж.от. Верховский	Схема внешних соединений звуковоспроизводящей аппаратуры „Звук Т2-50 КТ" (начало)	ЦНИИЭП Гражданстрой
	Рук.гр. Черняховский		
	Разраб. Черняховский		
	Проверил Черняховский		

Копировал: Усиф

21449-03

Схема внешних соединений (продолжение)

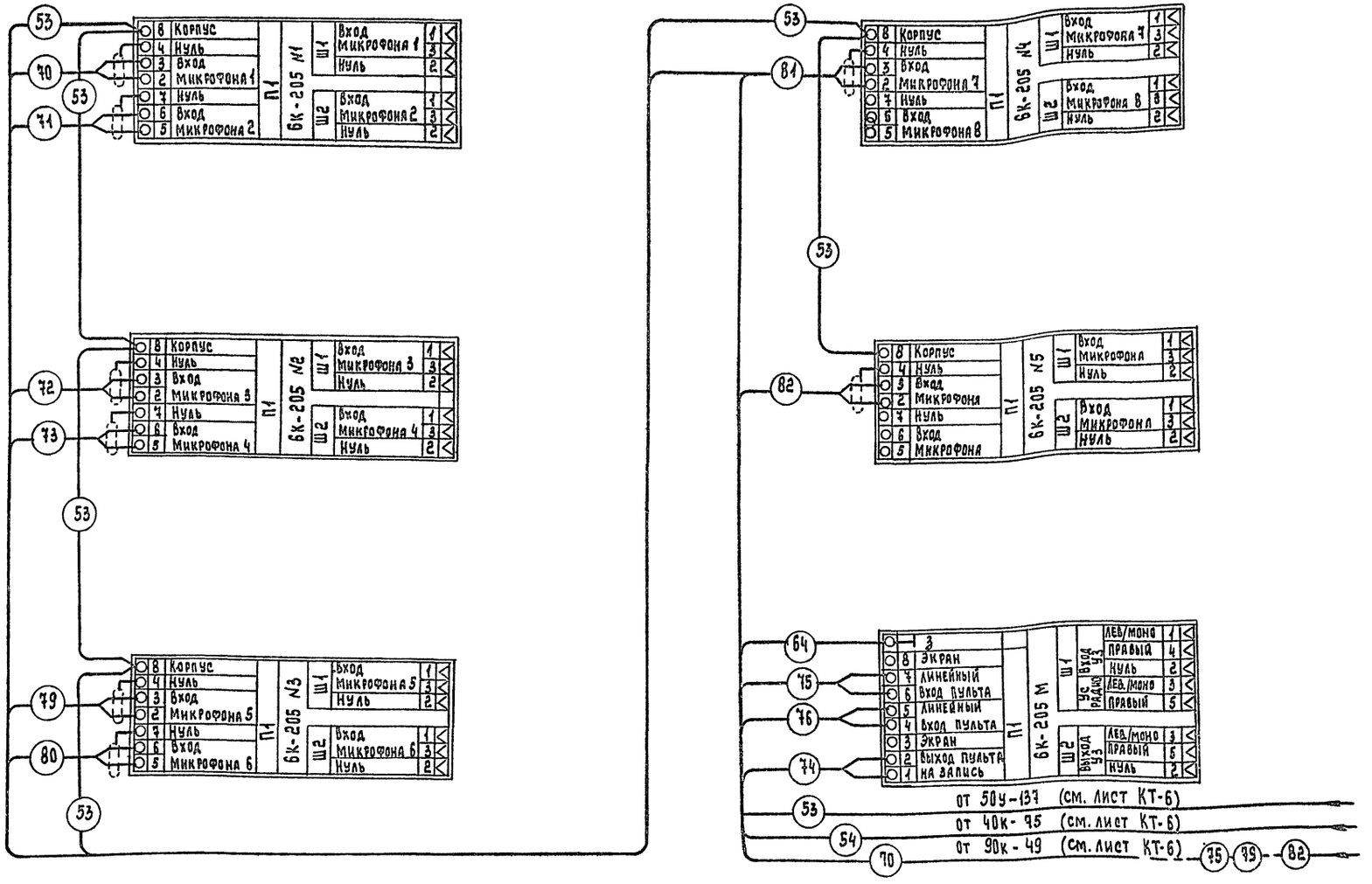

Типовой проект
264-12-262.86
Альбом III

Инв.№ подл.	Подпись и дата	Взам. инв.№
6-338/-13		

Привязан:		Т.П. 264-12-262.86 - КТ	
		Общественный центр тип II	
Инв.№	Н.Контр. Верховский	Блок „А"	Стадия: Р; Лист: 7; Листов:
	Нач.отд. Головкин		
	Гл.инж.пр. Верховский	Схема внешних соединений звукоусиливающей аппаратуры „Звукта-90 к1" (окончание)	ЦНИИЭП Гражданстельстрой
	Рук.гр. Черняховский		
	Проверил Черняховский		

Копировал:

21449-03

Типовой проект 264-12-262.86 Альбом III

Таблица соединений.

NN линий	Откуда идет	Куда поступает	Данные провода: Марка	Колич.	Сечение в мм²	Примечан.
1	РУ2-1	53ВУК-50М N1	ПВ1-660	1	2,5	
2	—//—	53ВУК-50М N1	—//—	3	1,5	
3	—//—	53ВУК-50М N2	—//—	1	2,5	
4	—//—	53ВУК-50М N2	—//—	3	1,5	
5	—//—	55ПДУ-1 N1	—//—	1	2,5	
6	—//—	55ПДУ-1 N2	—//—	1	2,5	
7	—//—	55ПДУ-1 NN12	—//—	2	1,5	
8	—//—	„МИР-1" N1	—//—	1	2,5	
9	—//—	„МИР-1" N1	—//—	3	1,5	
10	—//—	„МИР-1" N2	—//—	1	2,5	
11	—//—	„МИР-1" N2	—//—	3	1,5	
12	—//—	ШР	—//—	1	2,5	
13	—//—	—//—	—//—	2	1,5	
14	—//—	АКПБМ-6	—//—	1	2,5	
15	—//—	АКП 6М-6	—//—	2	1,5	
16	—//—	50У-157	—//—	1	2,5	
17	—//—	50У-157	—//—	2	1,5	
18	—//—	15М-89	—//—	1	2,5	
19	—„—	15М-89	—//—	2	1,5	
20	53ВУК-50М N1	„МИР-1" N1	—//—	2	16	
21	53ВУК-50М N1	„МИР-1" N1	—//—	2	1,5	
22	53ВУК-50М N1	„МИР-1" N1	—//—	1	2,5	
23	„МИР-1" N2	„МИР-1" N1	—//—	3	1,5	
24	53ВУК-50М N2	„МИР-1" N2	—//—	2	16	
25	53ВУК-50М N2	„МИР-1" N2	—//—	2	1,5	
26	53ВУК-50М N	„МИР-1" N2	ПВ1-660	1	2,5	
27	ввод цепей упр. деж. осв.	55ПДУ-1 N2	—//—	2	1,5	
"	55ПДУ-1 N1	55ПДУ-1 N2	—//—	1	1,5	
"	55ПДУ-1 N1	ПКЕ-	—//—	1	1,5	
28.	ввод цепей упр. деж. осв.	55ПДУ-1 N2	—//—	2	1,5	
"	55ПДУ-1 N1	55ПДУ-1 N2	—//—	2	1,5	
"	55ПДУ-1 N1	ПКЕ	—//—	2	1,5	
29	55ПДУ-1 N1	55ПДУ-1 N2	—//—	5	1,5	
30	КС1-21	55ПДУ-1 N2	—//—	5	1,5	
31	55ПДУ-1 N1	НБО-06 N1	—//—	2	1,5	
32	55ПДУ-1 N2	НБО-06 N2	—//—	2	1,5	
33	РУК2-1	40К-75	—//—	2	1,5	
51	15М-89	„МИР-1" N1	—//—	2	2,5	
"	„МИР-1" N2	„МИР-1" N1	—//—	2	2,5	
52	50У-157	ШР N1	—//—	2	1,5	
"	ШР N2	ШР N1	—//—	2	1,5	
53	50У-157	6К-205 N1÷5	—//—	1	2,5	
54	—//—	90К-49	—//—	1	2,5	
55	—//—	40К-75	—//—	1	2,5	
56	—//—	40К-75	—//—	2	1,5	
57	—//—	40К-75	—//—	2	1,5	
58	—//—	90К-49	—//—	1	2,5.	
59	—//—	90К-49	ПМПЭВ	1	2×0,35	
60	—//—	90К-49	—//—	1	2×0,35	
61	40К-75	90К-49	ПВ1-660	2	1,5	
62	40К-75	90К-49	ПВ1-660	2	1,5	
63	—//—	25А-46М	—//—	2	1,5	
64	—//—	6К-205М	—//—	1	2,5	
65	—//—	6К-46	—//—	1	2,5	
66	—//—	25А-44Т N1	—//—	2	1,5	
"	25А-44Т N2	25А-44Т N1	—//—	2	1,5	
"	25А-44Т N2	25А-44Т N3	—//—	2	1,5	
"	25А-44Т N4	25А-44Т N3	—//—	2	1,5	
67	40К-75	25А-44Т N5	—//—	2	1,5	
"	25А-44Т N6	25А-44Т N5	—//—	2	1,5	
"	25А-44Т N6	25А-44Т N7	—//—	2	1,5	
"	25А-44Т N8	25А-44Т N7	—//—	2	1,5	
68	40К-75	30А-138 N2	—//—	2	1,5	
69	40К-75	30А-138 N1	—//—	2	1,5	
70	90К-49	6К-205 N1	ПМПЭВ	1	2×0,35	
71	—//—	6К-205 N1	—//—	1	2×0,35	
72	—//—	6К-205 N2	—//—	1	2×0,35	
73	—//—	6К-205 N2	—//—	1	2×0,35	
74	—//—	6К-205 М	—//—	1	2×0,35	
75	—//—	6К-205 М	—//—	1	2×0,35	
76	—//—	6К-205 М	—//—	1	2×0,35	
77	40К-75	25А-44Т N9	ПВ1-660	2	1,5	
"	25А-44Т N10	25А-44Т N9	—//—	2	1,5	
78	40К-75	30А-140 N1	—//—	2	1,5	
"	30А-140 N2	30А-140 N1	—//—	2	1,5	
79	90К-49	6К-205 N3	ПМПЭВ	1	2×0,35	
80	90К-49	6К-205 N3	—//—	1	2×0,35	
81	90К-49	6К-205 N4	—//—	1	2×0,35	
82	90К-49	6К-205 N5	—//—	1	2×0,35	

Инв. № подл. | Подпись и дата | Взам. инв. №

6-3381-14

Привязан:

Инв. №

Н. Контр.	Верховский	
Нач. отд.	Головкин	
Гл. инж. с.	Верховский	
Рук. гр.	Черняховский	
Проверил	Черняховский	

Т.П. 264-12-262.86 - КТ

Общественный центр тип II

Блок „А"

Таблица соединений

Стадия	Лист	Листов
Р	8	

ЦНИИЭП Граждансельстрой

Копировал: Усик

21449-03

Типовой проект
264-12-262.86
Альбом III

Разрез 1-1
М 1:100

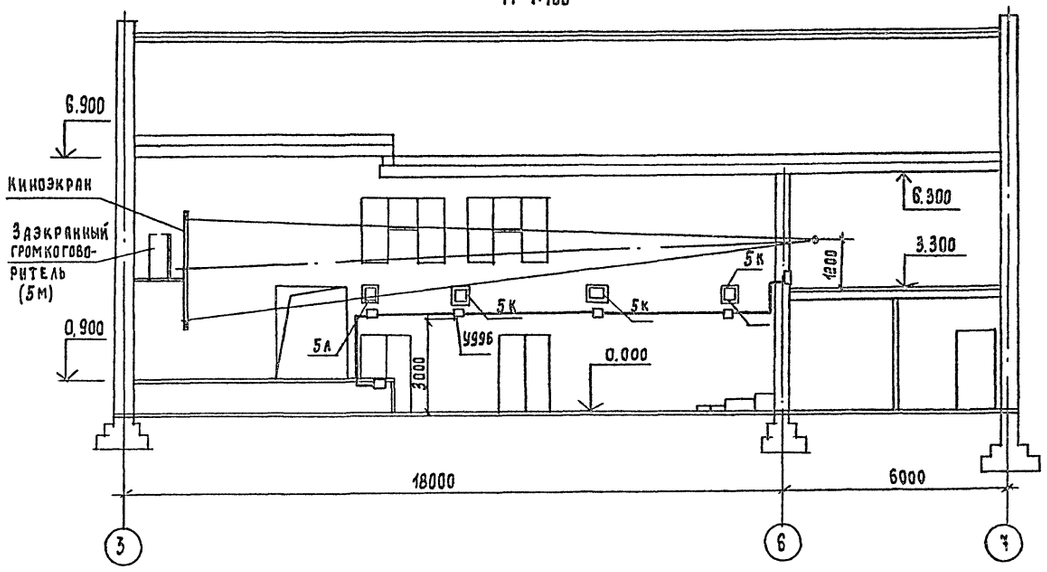

Разрез 2-2
М 1:100

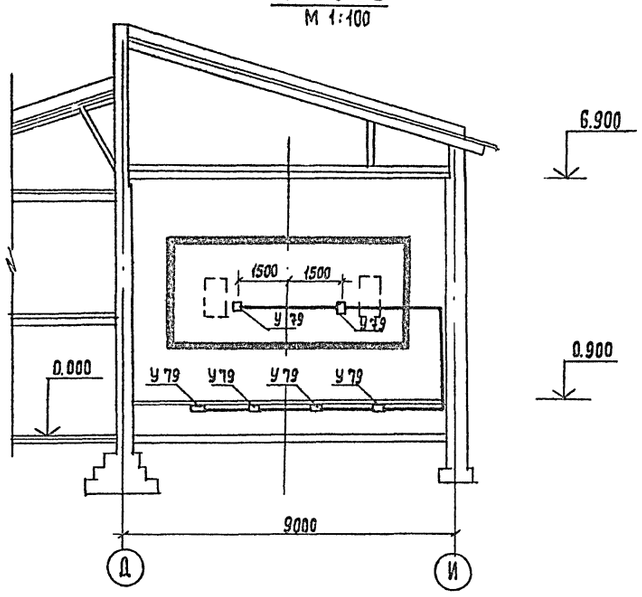

План
М 1:100

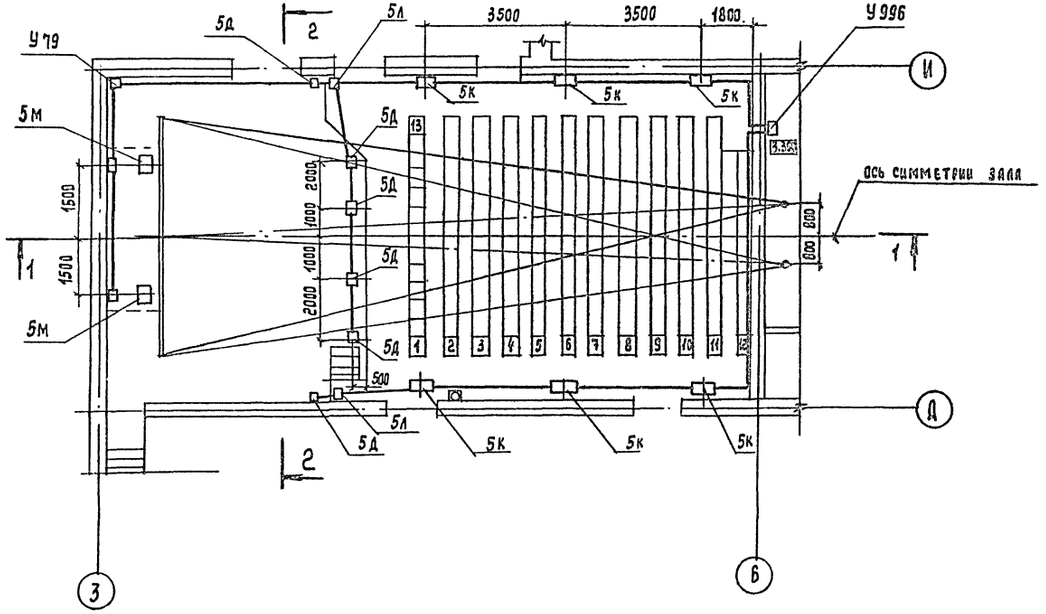

Монтажная схема кинопроекционной приведена на листе КТ-10

Привязан:				Т.П. 264-12-262.86 - КТ	
				Общественный центр тип II	
	Н.Контр.	Верховский		Блок „А"	Стадия: Р; Лист: 9; Листов:
	Нач.отд.	Головкин			
	Гл.инж.от	Верховский			
Инв. №	Рук. гр.	Черняховский		Монтажная схема зала	ЦНИИЭП Гражданельстрой
	Проверил	Черняховский			

Копировал:

21449-03

Инв.№ подл. | Подпись и дата | Взам. инв.№ | 6-33.81-15

Типовой проект 264-12-262.86 Альбом I

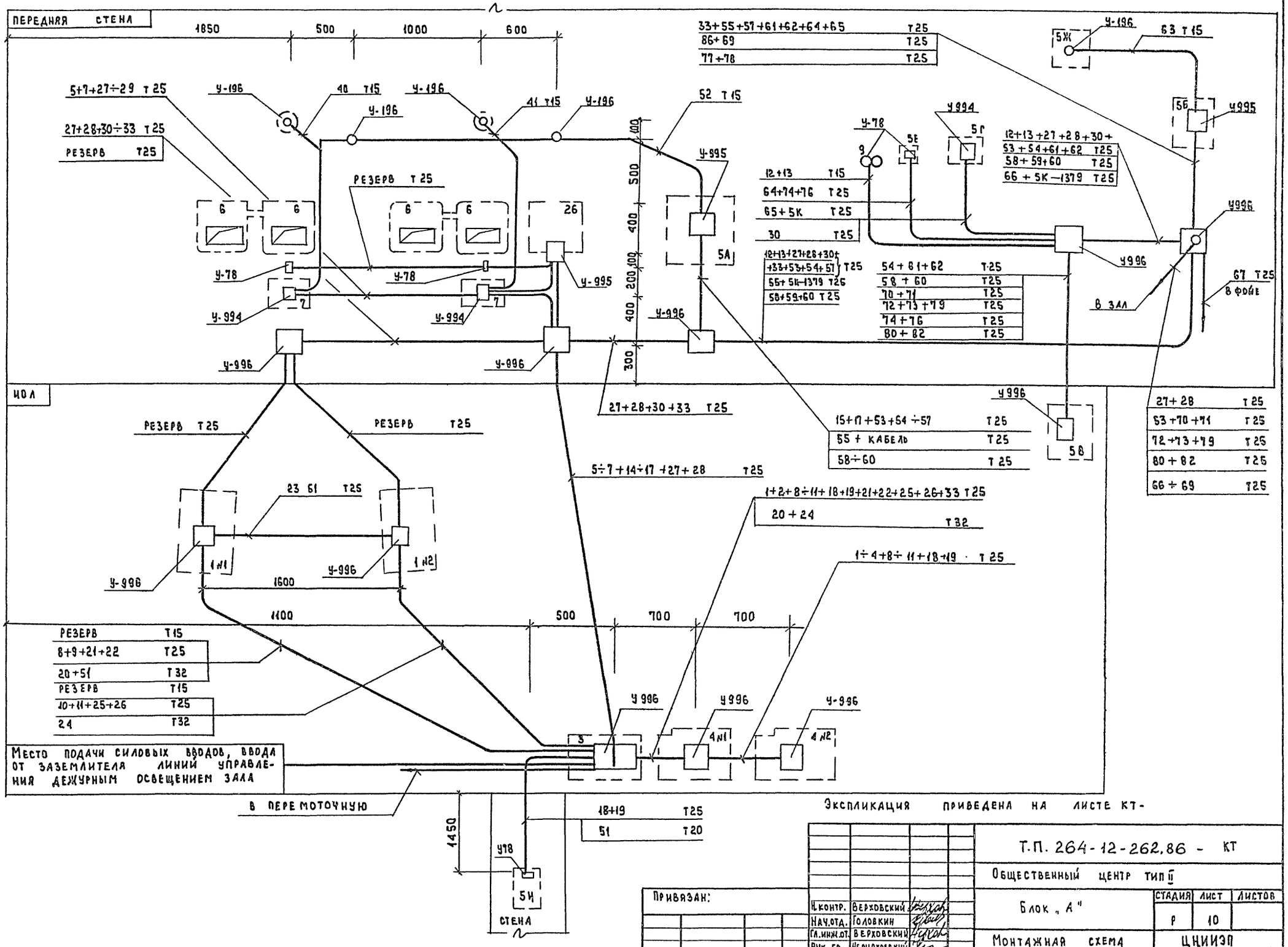

Привязан:

Инв. №

Гл.контр.	Верховский	
Нач.отд.	Головкин	
Гл.инж.от.	Верховский	
Рук. гр.	Черняховский	
Проверил	Черняховский	

Т.П. 264-12-262.86 - КТ

Общественный центр тип II

Блок „А"

Монтажная схема кинопроекционной

Стадия	Лист	Листов
Р	10	

ЦНИИЭП Гражданстрой

Подл. | Подпись и дата | Взам. инв. №

21449-03

gost.e-ecolog.ru