ТИПОВОЙ ПРОЕКТ
264-12-262.86

Общественный центр сельского населенного пункта
тип II /из зданий блоков/ со стенами из кирпича

БЛОК "А"

КЛУБ НА 200 ПОСЕТИТЕЛЕЙ С ЗАЛОМ НА 154 МЕСТА.
КОНТОРА НА 5 РАБ. МЕСТ. ОТДЕЛЕНИЕ СВЯЗИ СОС-2.
МЕДПУНКТ. КОМПЛЕКСНЫЙ ПРИЕМНЫЙ ПУНКТ
БЫТОВОГО ОБСЛУЖИВАНИЯ НА 3 РАБ. МЕСТА

АЛЬБОМ II

ЧЕРТЕЖИ САНИТАРНО-ТЕХНИЧЕСКИЕ, ЭЛЕКТРОТЕХНИЧЕСКИЕ, СВЯЗИ И СИГНАЛИЗАЦИИ,
АВТОМАТИКИ ВЕНТИЛЯЦИОННЫХ СИСТЕМ

21449-02

ОФ ЦИТП 620062, г.Свердловск, ул.Чебышева, 4
Зак. 413 инв. 21449-02 тираж 70
Сдано в печать 23.12 1989 Цена 3-44

gost.e-ecolog.ru

ТИПОВОЙ ПРОЕКТ

264-12-262.86

Общественный центр сельского населенного пункта тип II /из зданий блоков/ со стенами из кирпича

БЛОК „А"

КЛУБ НА 200 ПОСЕТИТЕЛЕЙ С ЗАЛОМ НА 154 МЕСТА, КОНТОРА НА 5 РАБ. МЕСТ, ОТДЕЛЕНИЕ СВЯЗИ СОС-2, МЕДПУНКТ, КОМПЛЕКСНЫЙ ПРИЕМНЫЙ ПУНКТ БЫТОВОГО ОБСЛУЖИВАНИЯ НА 3 РАБ. МЕСТА

АЛЬБОМ II

СОСТАВ ПРОЕКТА

Альбом I	Архитектурно-строительные чертежи
Альбом II	Чертежи санитарно-технические, электротехнические, связи и сигнализации, автоматики вентиляционных систем
Альбом III	Чертежи по механооборудованию, кинотехнологические, звукотехнические и постановочного освещения сцены
Альбом IV	Чертежи нестандартизированного механооборудования и изделий
Альбом V	Спецификации оборудования
Альбом VI	Сметы
Альбом VII	Ведомости потребности в материалах

Примененные материалы:
Т.п. 264-12-140 - Городской клуб с залом на 500 мест.
Альбом IV, часть 4 - Нестандартизированное оборудование.

21449-02

Разработан проектным институтом ЦНИИЭПгражданстройпроект
Гл. инженер института А.П. Цикунов
Гл. архитектор проекта Ю.В. Горохов

Проект утвержден Госгражданстроем приказ № 26 от 30.01.85г
Рабочая документация введена в действие ЦНИИЭПгражданстройпроектом приказ № 58/т от 18.06.86г

Типовой проект 264-12-262.86 Альбом II

СОДЕРЖАНИЕ АЛЬБОМА

Лист	Наименование	Стр.	Примечан.
	Титульный лист	1	
1	Содержание альбома	2	
	Отопление и вентиляция		
1	Общие данные (начало)	3	
2	Общие данные (окончание)	4	
3	План 1 этажа в осях 1-6, А-К	5	
4	План 1 этажа в осях 7-9, А-К.		
	План подвала.	6	
5	План 2 этажа в осях 3-7, В-И.	7	
6	План чердака	8	
7	Схема системы отопления 1	9	
8	Схема системы отопления 2		
	Схема системы теплоснабжения		
	установок П1, П2, П3	10	
9	Схемы систем вентиляции		
	П1 ÷ П3; В1; В2; ВЕ18 ÷ ВЕ23	11	
10	Схемы систем вентиляции		
	ВЕ1 ÷ ВЕ17	12	
11	Установки систем П1, П2, П3	13	
12	Спецификация отопительно-вен-		
	тиляционных установок П1, П2, П3	14	
13	Установки систем В1, В2	15	
14	Узел управления.	16	
ОВН-1	Воздуховод из асбестоцементных		
	листов		
ОВН-2	Конструкция теплоизоляционная	17	

Лист	Наименование	Стр.	Примечан.
	Водопровод и канализация		
1	Общие данные	18	
2	План 1 этажа	19	
3	План 2 этажа. План подвала.	20	
4	Схема системы В1	21	
5	Схема систем Т3, Т4	22	
6	Схема системы К1	23	
	Электрооборудование		
1	Общие данные	24	
2	Принципиальная схема питаю-		
	щей сети.	25	
3	План расположения осветитель-		
	ных сетей 1 этажа в осях 1-5, А-К	26	
4	План расположения осветитель-		
	ных сетей 1 этажа в осях 5-9, А-К		
	и подвала.	27	
5	План расположения осветительных		
	и силовых сетей 2 этажа.	28	
6	План расположения силовых и		
	питающих сетей 1 этажа в осях		
	1-6, А-К и венткамер чердака.	29	
7	План расположения силовых и		
	питающих сетей 1 этажа в осях		
	6-9, А-К и подвала.	30	
8	Данные о групповых щитках	31	
9	Расчетная схема силовых сетей	32	
10	Опросный лист на вводно-распре-	33	

Лист	Наименование	Стр.	Примечан.
	делительное устройство		
11	Шкаф аварийного освещения.		
	Чертеж общего вида.	34	
12	Шкаф аварийного освещения.		
	Схема электрических соединений.	35	
13	Шкаф аварийного освещения.		
	Схема электрическая принципи-	36	
	альная.		
14	Шкаф аккумуляторов.	37	
	Связь и сигнализация		
1	Общие данные (начало)	38	
2	Общие данные (окончание)	39	
3	Схема расположения устройств		
	связи.	40	
4	План 1 этажа	41	
5	План 2 этажа и подвала	42	
6	План кровли	43	
	Автоматика вентиляционных систем		
1	Общие данные	44	
2	Вентсистема П1. Схема автомати-		
	зации	45	
3	Схема принципиальная электри-		
	ческая управления П1.	46	
4	Схема подключений. Схема		
	расположения П1-П3.	47	

Инв.№ подл. | Подп. и дата | Взам.инв.№

Типовой проект 264-12-262.86 Альбом II

Ведомость рабочих чертежей основного комплекта

Лист	Наименование	Примечание
1	Общие данные (начало)	
2	Общие данные (окончание)	
3	План 1 этажа в осях 1-6, А-К	
4	План 1 этажа в осях 7-9, А-К. План подвала	
	в осях 7-8, Б-Д	
5	План 2 этажа в осях 3-7, В-И.	
6	План чердака.	
7	Схема системы отопления 1.	
8	Схема системы отопления 2. Схема системы	
	теплоснабжения установок П1, П2, П3.	
9	Схемы систем вентиляции П1 ÷ П3, В1, В2, ВЕ18 ÷ ВЕ23.	
10	Схемы систем вентиляции ВЕ1 ÷ ВЕ17.	
11	Установки систем П1, П2, П3.	
12	Спецификация отопительно-вентиляционных	
	установок П1, П2, П3.	
13	Установки систем В1, В2.	
14	Узел управления.	

Сопротивление теплопередаче наружных ограждений R м² °С/Вт

Наименование ограждений	R при t, °С		
	-20	-30	-40
Наружные стены	0.71	0.94	1.16
Окно	0.34	0.34	0.51
Покрытие	1.7	1.84	1.96

Типовой проект соответствует действующим нормам и правилам (в том числе по взрывопожарной безопасности)

Гл. инж. проекта /Крейнис/
Гл. инж. проекта привязки

План - схема

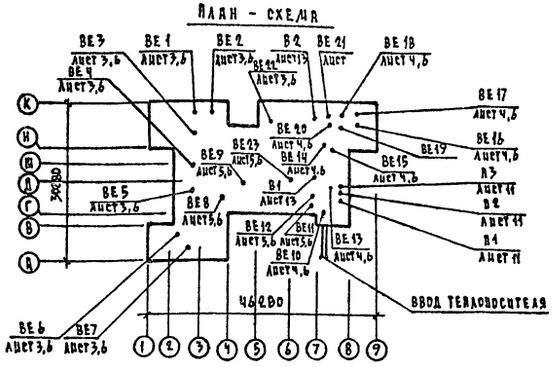

Ведомость ссылочных и прилагаемых документов

Обозначение	Наименование	Примечание
	Ссылочные документы	
4.904-25	Подставки под калориферы	
1.494-10	Решетки щелевые регулирующие	
	тип Р	
1.494-32	Зонты и дефлекторы вентиля-	
	ционных систем	
4.903-10 В.8	Изделия и детали трубопроводов	
	для тепловых сетей	
5.904-1 В.0,1	Детали крепления воздуховодов	
4.904-69	Детали крепления санитарно-	
	-технических приборов и трубопроводов	
5.904-4	Двери и люки для вентиляционных	
	систем	
5.904-5	Гибкие вставки к центробежным	
	вентиляторам	
5.903-2 В.1	Воздухосборники для систем отопле-	
	ния и теплоснабжения вентиляцион-	
	ных установок	
5.904-17 В.0, I-I	Глушители шума вентиляционных	
	систем	
	Прилагаемые документы	
ОВН-1	Воздуховод из асбестоцементных	
	листов.	стр. 17
ОВН-2	Конструкция теплоизоляционная.	стр. 17
	Спецификация оборудования.	Альбом V
	Ведомость потребности в материалах.	Альбом VII

Общие указания

Рабочие чертежи по отоплению и вентиляции разработаны на основании задания на проектирование, утвержденного Госгражданстроем и действующих нормативных документов СНиП II-33-75*, СНиП II-Л.16-71, СНиП II-Л.1-71*.

Теплоснабжение здания осуществляется от наружных тепловых сетей с параметрами теплоносителя $T_1 = 95°C$, $T_2 = 70°C$ и, как вариант, $T_1 = 150°C$, $T_2 = 70°C$.

При теплоносителе - вода 150-70°С в тепловом узле устанавливается элеватор. Ввод теплоносителя осуществляется в помещение венткамеры, расположенной в подвале в осях 7-8, Б-Д.

Система отопления принята однотрубная, горизонтальная. В качестве нагревательных приборов приняты конвекторы „Комфорт" ДУ20, гладкие трубы.

Магистральные трубопроводы прокладываются над полом и в подпольных каналах.

Трубопроводы, прокладываемые в подпольных каналах и в узле управления, изолируются теплоизоляционным шнуром по ТУ36-1695-79 с покровным слоем из стеклоткани. Неизолированные трубопроводы окрашиваются масляной краской.

Вентиляция предусмотрена приточно-вытяжная с механическим и естественным побуждением.

Воздуховоды, проложенные в пределах венткамер, а также систем П1, П2, П3, В1, В2 изготовить из листовой стали по ГОСТ 19903-74. Остальные воздуховоды из асбестоцементного листа.

Воздуховоды, прокладываемые в подпольных каналах, изолировать минераловатными матами δ=40 мм с покровным слоем из стеклоткани. Монтаж систем отопления и вентиляции вести согласно СНиП III-28-75.

Удельный расход тепла на отопление на 1 м² полезной площади -75 (87) ккал/ч (Вт).

Удельный расход металла на 1 м² полезной площади 1.2 кг.

				Привязан
Инв. №				
				Т.П. 264-12-262.86 - ОВ
Н.контр.	Верховский			Общественный центр тип II
Нач.отд.	Головкин			Блок „А" — Стадия: Р; Лист: 1; Листов: 14
Гл.инж.отд.	Верховский			
Гл.спец.	Крейнис			
Рук.гр.	Купцова			Общие данные (окончание) — ЦНИИЭП гражданстрой
Исполн.	Усикова			
Провер.	Ухина			

Копировал Формат А2

21449-08

Инв. № подл. 18-3381-1 | Подпись и дата | Взам. инв. №

Типовой проект 264-12-262.86 Альбом II

Характеристика отопительно-вентиляционных систем

Обозначение системы	Кол. систем	Наименование обслуживаемого помещения (технологического оборудования)	Тип установки, агрегата	Вентилятор: Тип, исполн. взрывозащ.	№	Схема испол.	Положение	L, м³/ч	P Па (кгс/м²)	n, об/мин	Электродвигатель: Тип, исполнение по взрывозащ.	N, квт	n, об/мин	Воздухонагреватель: Тип	№	Кол.	Т-ра нагрева °С от	до	Расход тепла, ккал/ч	ΔP Па (кгс/м²)	Примечание
П1	1	Зрительный зал, фойе-вестибюль	А4.105-2	ВЦ4-70 03А	4	1	Л0°	3180	50	1420	4А80А4	1,1	1420	КВСА	7П	1	-9,5	+16	27150	60 (6)	
														КВСА	6П	1			23350		
														КВСА	8П	1	-19	+16	37250	60 (6)	
														КВБА	6П	1			32050		
														КВСА	10П	1	-28	+16	46350	70 (7)	
														КВСА	9П	1			40300		
П2	1	Кинопроекционная	А3,15.110-1	ВЦ4-70 04А	3,15	1	Л0°	1540	36	1365	4АА63В4	0,37	1365	КВСА	6П	1	-9,5	+16	13150	60 (6)	
														КВСА	6П	1			11300		
														КВСА	6П	1	-19	+16	18100	60 (6)	
														КВСА	6П	1			15550		
														КВСА	7П	1	-28	+16	22700	60 (6)	
														КВСА	6П	1			19500		
П3	1	Аккумуляторная		ВЦ4-70	3,15	1	Л0°	1120		1370	В63А4	0,25	1370	КВСА	6П	1	-9,5	+15	9200	60 (6)	
														КВСА	6П	1			7900		
														КВСА	6П	1	-19	+15	13150	60 (6)	
														КВСА	6П	1			11300		
														КВСА	6П	1	-28	+15	16500	60 (6)	
														КВСА	6П	1			14200		
В1		Кинопроекционная	А3,15.110-1	ВЦ4-70 03	3,15	1	Пр0°	1620	36	1365	4АА63А4	0,37	1365	—	—	—	—	—	—		
В2		Аккумуляторная		ВЦ4-70	3,15	1	Пр0°	1220		1370	В63А4	0,25	1370	—	—	—	—	—	—		

Основные показатели по чертежам отопления и вентиляции

Наименование здания (сооружения) помещения	Объем, м³	Периоды года при tн, °С	Расход тепла, Вт (ккал/ч): На отопление	На вентиляцию	На горячее водоснабжение	Общий	Расход холода, Вт (ккал/ч)	Установленная мощн. эл.двигат. квт.
Общественный центр тип II Блок „А"	5182	-20	90250 / 77600	49500 / 42550	58600 / 50400	198350 / 170550	—	7,14
		-30	101200 / 87000	68500 / 58900	58600 / 50400	228300 / 196300	—	7,14
		-40	102200 / 87900	86050 / 79000	58600 / 50400	246850 / 212300	—	7,14

Привязан

Инв. №

Н.контр.	Верховский		
Нач.отд.	Головкин		
Гл.инж.от-	Верховский		
Гл. спец.	Крейнис		
Рук. гр.	Кулцова		
Исполн.	Усикова		
Провер.	Ухина		

Т.П. 264-12-262.86 - ОВ

Общественный центр тип II

Блок „А"

Стадия	Лист	Листов
Р	2	

Общие данные (окончание)

ЦНИИЭП гражданселькстрой

Инв. № подл. | Подпись и дата | Взам. инв. №

18-338г-2

Копировал Зоф- 21449-02 Формат А2

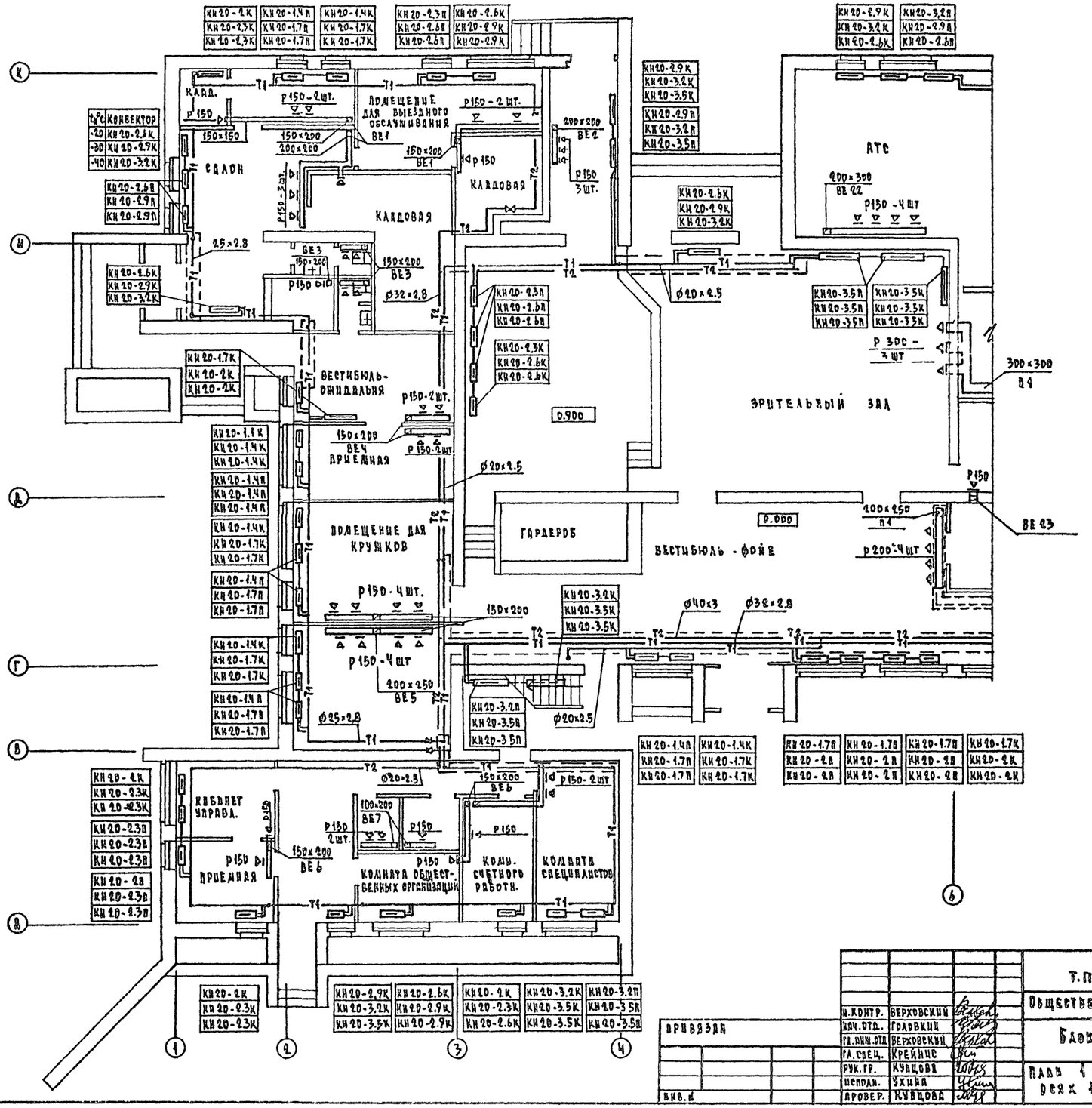

Н.КОНТР.	ВЕРХОВСКИЙ		
НАЧ.ОТД.	ГОЛОВКИН		
ГЛ.ИНЖ.ОТД.	ВЕРХОВСКИЙ		
ГЛ.СПЕЦ.	КРЕЙНИС		
РУК.ГР.	КУЦОВА		
ИСПОЛН.	УХИНА		
ПРОВЕР.	КУЦОВА		

ПРИВЯЗАН

ИНВ. №

Т.П. 264-12-262.86 - ОВ

Общественный центр тип Е

Блок „В"

СТАДИЯ	ЛИСТ	ЛИСТОВ
Р	3	

План 1 этажа в осях 1-6, А-К.

ЦНИИЭП гражданскельстрой

КОПИРОВАЛ Кузн- 21442-08

ФОРМАТ А-2

ТИПОВОЙ ПРОЕКТ 264-12-262.86 АЛЬБОМ I

СОГЛАСОВАНО

ГИП РС	РУМЯНЦЕВА	
ГИП ВК	МОЛОДКИН	
ГИП ЭО	КУРОЧКИН	

ИНВ. № ПОДЛ. | ПОДПИСЬ И ДАТА | ВЗАМ. ИНВ. №

12-5381-5

ТИПОВОЙ ПРОЕКТ
264-12-262.86
АЛЬБОМ II

t°C	РЕГИСТР ИЗ ГЛ. ТРУБ
-20	Ø89×2.8 В=2.5м
-30	Ø89×2.8 В=3.0м
-40	Ø89×2.8 В=3.2м

t°C	КОНВЕКТОР		
-20	КН 20-2.9К	КН 20-1.7К	КН 20-1.7П
-30	КН 20-3.5К	КН 20-2К	КН 20-2П
-40	КН 20-3.5К	КН 20-2.3К	КН 20-2.3П

КН 20-2.9К	КН 20-2.9П
КН 20-3.2К	КН 20-3.2П
КН 20-3.2К	КН 20-3.2П

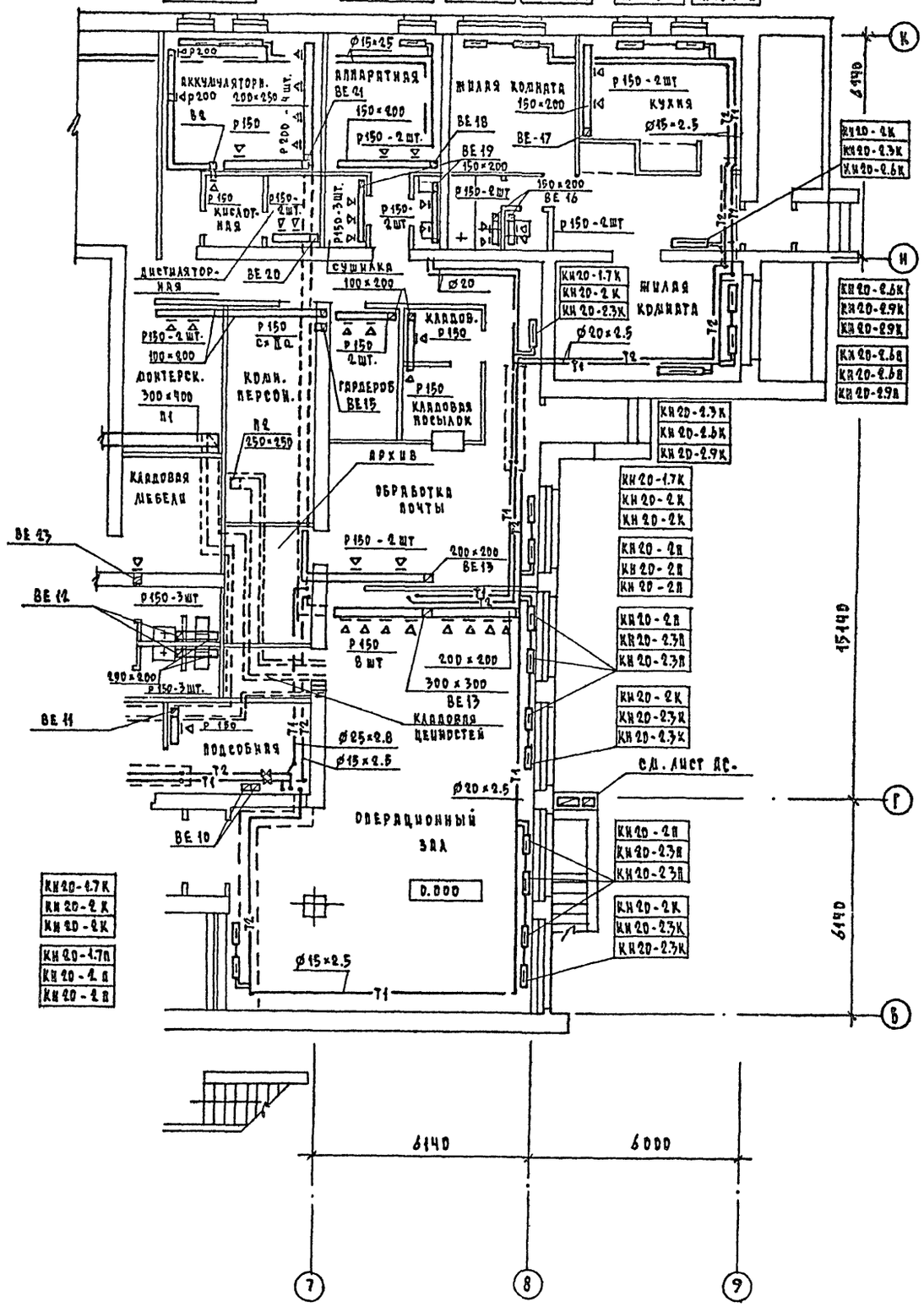

КН 20-1.7К	КН 20-2К	КН 20-2.3К	КН 20-2.9К
КН 20-1.7П	КН 20-2П	КН 20-2.3П	КН 20-2.9П

План подвала

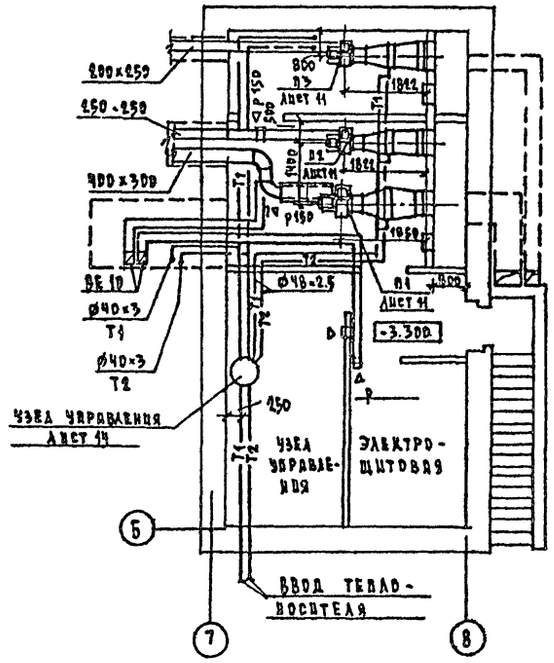

ГИП АС	РУКАВЦЕВА		
Гип ВК	ЛАДОШКИН		
ГИП ЭО	КУРОЧКИН		

ИНВ. № ПОДЛ.	ПОДПИСЬ И ДАТА	ВЗАМ. ИНВ. №	
16-2387-4			

ПРИВЯЗАН			
ИНВ. №			

Т.П. 264-12-262.86 - ОВ		
ОБЩЕСТВЕННЫЙ ЦЕНТР ТИП II		
Блок „А"	СТАДИЯ: Р	ЛИСТ: Ч
План 1 этажа в осях 7-9, А-К, План подвала в осях 7-8, Б-Д.	ЦНИИЭП ГРАЖДАНСЕЛЬСТРОЙ	

Н. КОНТР.	ВЕРХОВСКИЙ	
НАЧ. ОТД.	ГОЛОВКИН	
ГЛ. ИНЖ. ОТД	ВЕРХОВСКИЙ	
РУК. СПЕЦ	КРЕЙНИС	
РУК. ГР.	КУПЦОВА	
ИСПОЛН.	УХИНА	
ПРОВЕР.	КУПЦОВА	

21449-02

КОПИРОВАЛ Куд-

ФОРМАТ А2

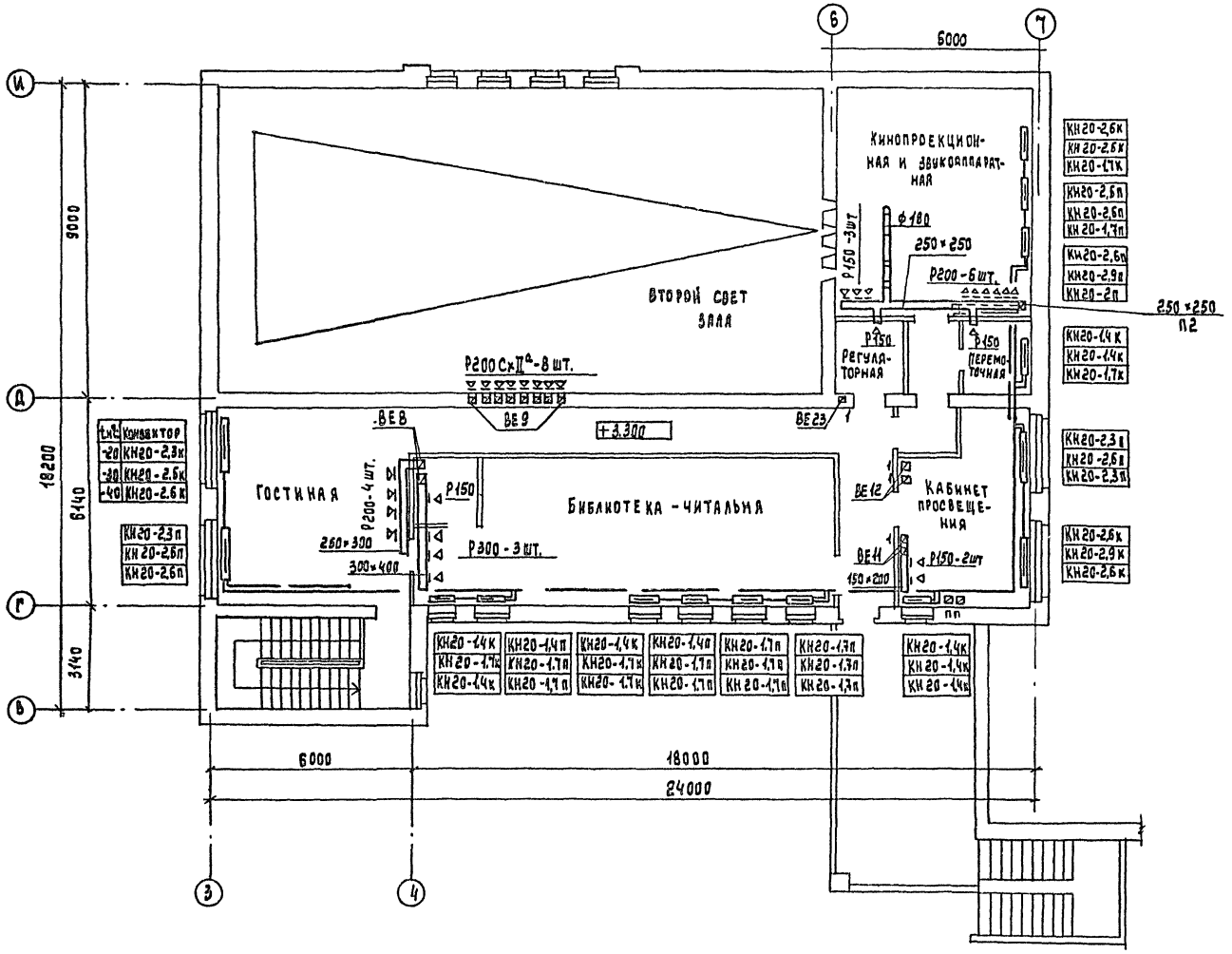

Т.П. 264 - 12 - 262.86 - ОВ			
Общественный центр тип II			
Блок „А"	Стадия	Лист	Листов
	Р	5	
План 2 этажа восяк 3-7, В-И	ЦНИИЭП Гражданскельстрой		

Н.контр.	Верховский	
Нач.отд.	Головкин	
Гл.инж.от.	Верховский	
Гл.спец.	Крейнис	
Рук.гр.	Купцова	
Исполн.	Ухина	
Провер.	Купцова	

Привязан:

Инв.№

Копировал: Усиф

21449-02

Типовой проект 264-12-262.86 Альбом II

Согласовано:

Гип АС	Румянцева
Гип ВК	Молодкин
Гип ЭО	Курочкин

Инв.№ подл	Подпись и дата	Взам. инв.№
18-3381-5		

Типовой проект 264-12-262.86 Альбом II

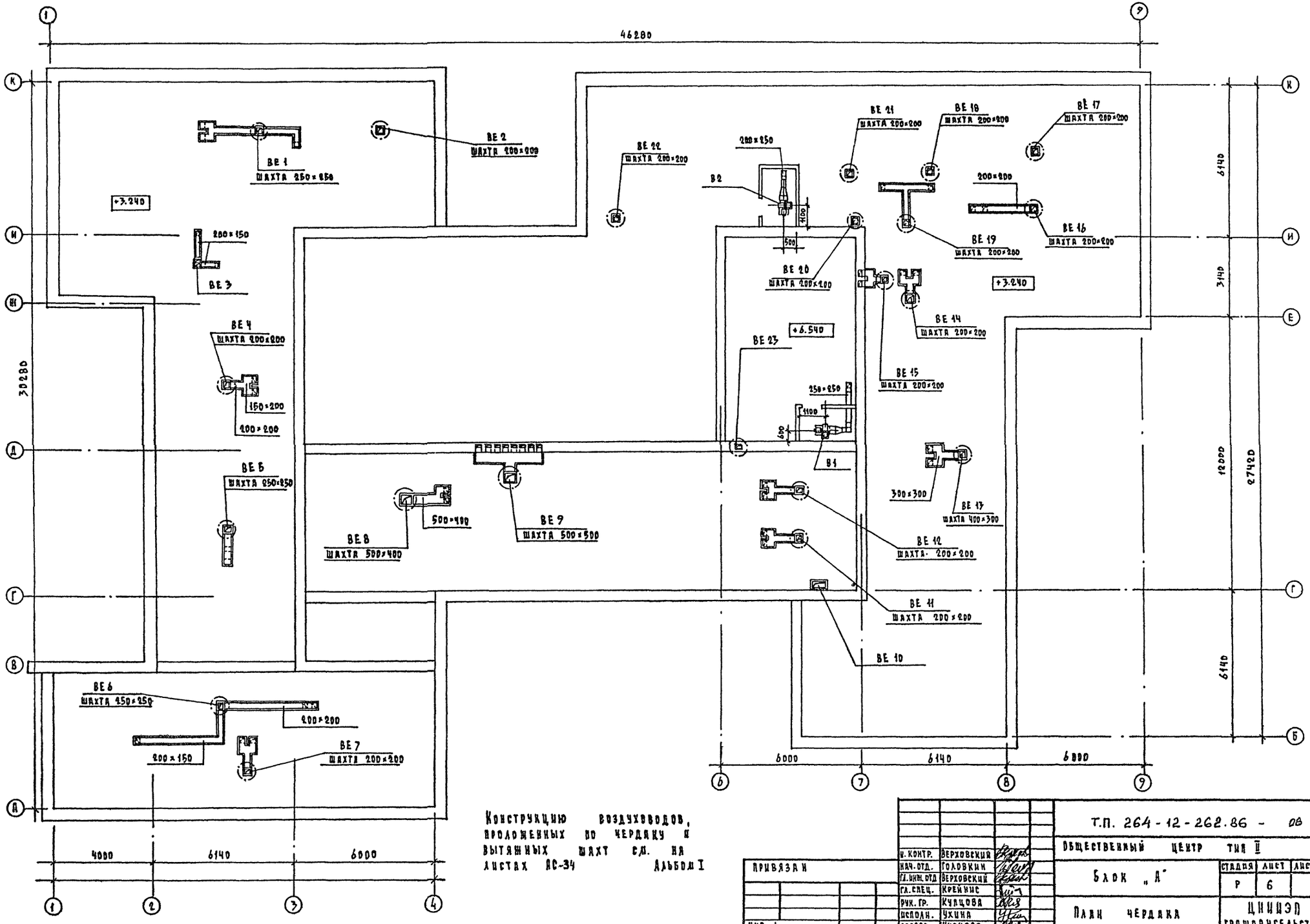

Конструкцию воздуховодов, проложенных по чердаку и вытяжных шахт см. на листах АС-34 Альбом I

Привязан			
Инв.№			
Н. контр.	Верховецкий		
Нач. отд.	Головкин		
Гл. инж. отд	Верховский		
Гл. спец.	Кремнис		
Рук. гр.	Кульцова		
Исполн.	Ухина		
Провер.	Кульцова		

Т.П. 264-12-262.86 - ОВ

Общественный центр тип II

Блок „А"

План чердака

Стадия	Лист	Листов
Р	6	

ЦНИИЭП гражданселькстрой

Копировал

Формат А2

Инв.№ подл. | Подпись и дата | Взам. инв.№ 12-3381-5

21449-02

Типовой проект 264-12-262.86 Альбом II

Система отопления 1.

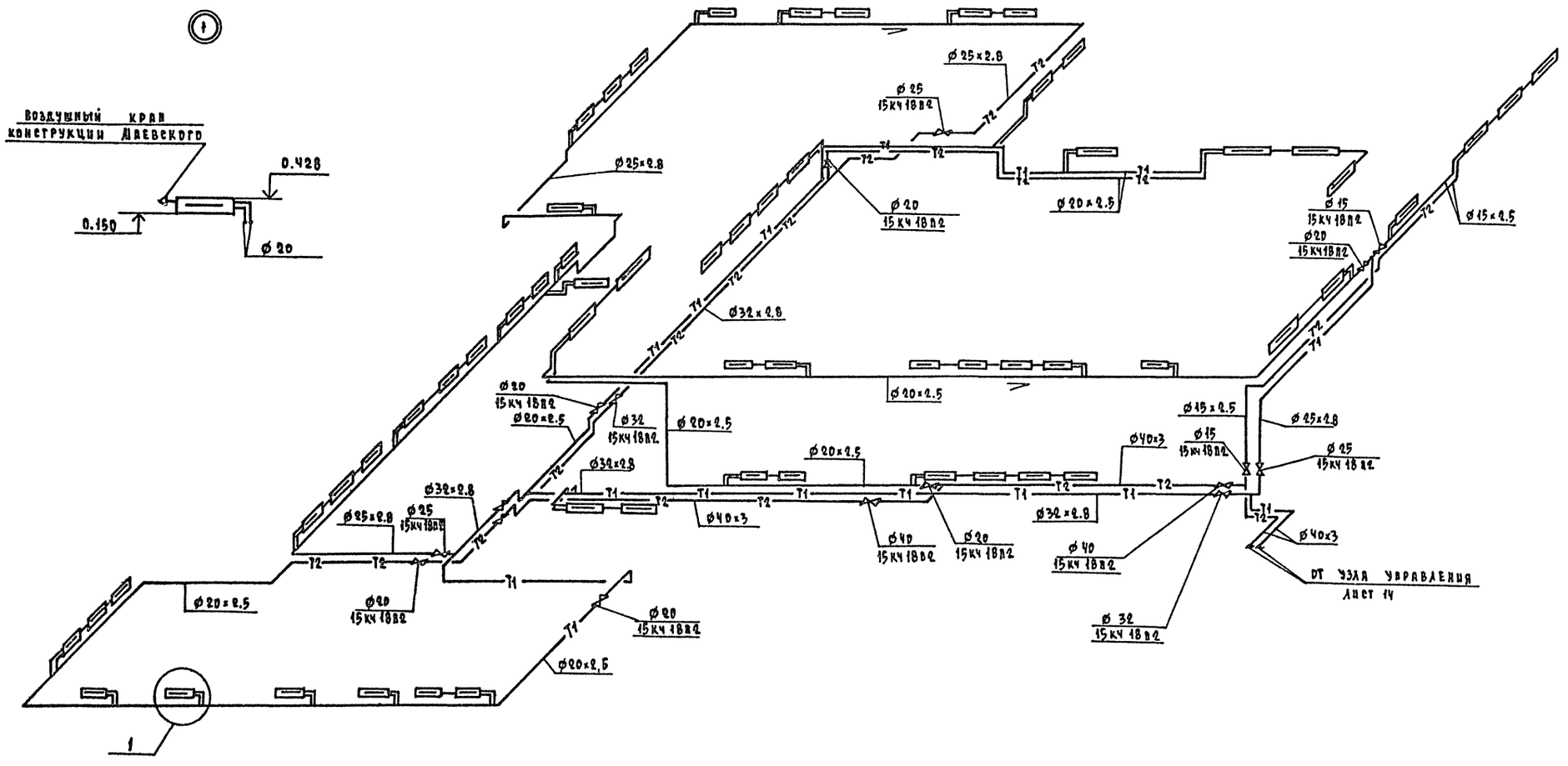

Т.П. 264-12-262.86 - 03							
Общественный центр тип II							
Блок „А"					Стадия	Лист	Листов
					Р	7	
Схема системы отопления 1.					ЦНИИЭП гражданскельстрой		
Н. контр.	Верховский						
Нач. отд.	Головкин						
Гл. инж. отд.	Верховский						
Гл. спец.	Крейнис						
Рук. гр.	Кунцова						
Исполн.	Кунцова						
Провер.	Ухина						

Привязан

Инв. №

Инв. № подл. | Подпись и дата | Взам. инв. №

18-8381-7

Копировал Козл- Формат А2

21449-02

Типовой проект
264-12-262.86
Альбом II

Система отопления 2

Система теплоснабжения установок П1, П2, П3.

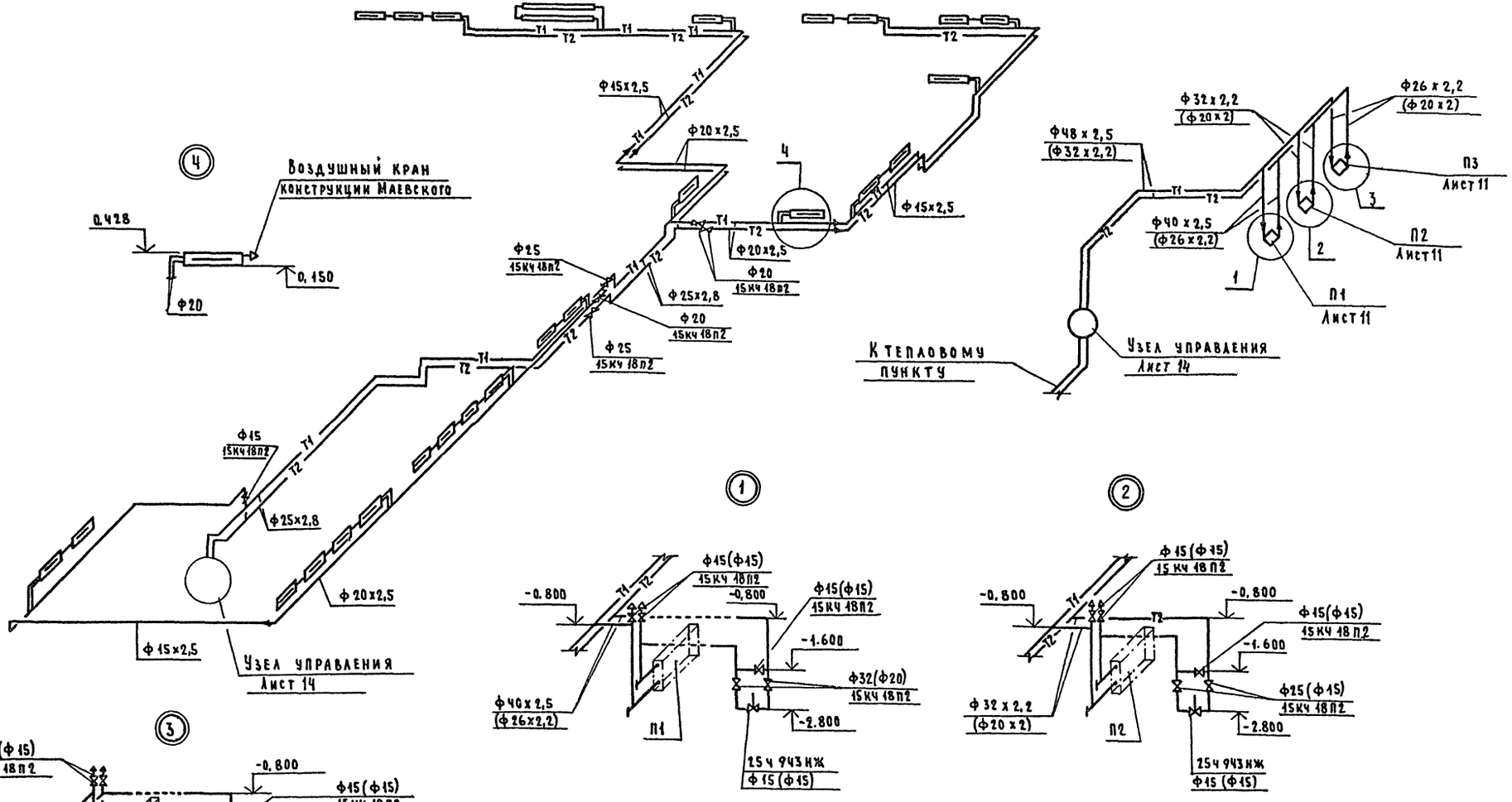

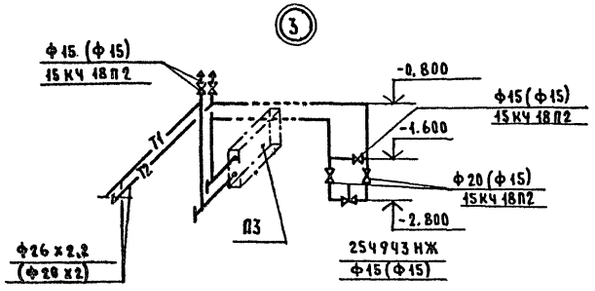

В скобках даны значения для варианта с теплоносителем 150 - 70°С.

				Т.П. 264-12-262.86 - ОВ	
Привязан				Общественный центр тип II	
	Н.контр.	Верховский		Блок „А"	Стадия: Р; Лист: 8; Листов:
	Нач.отд.	Головкин			
	Гл.инж.пр.	Верховский			
	Гл.спец.	Крейнис			
	Рук.груп.	Купцова		Схема системы отопления 2. Схема системы теплоснабжения установок П1, П2, П3.	ЦНИИЭП гражданселькстрой
	Исполн.	Ухина			
Инв.№	Провер.	Купцова			

Инв.№ подл. | Подпись и дата | Взам.инв.№
16-338-8

Копировал Зоф- 21449-02

Формат А2

ТИПОВОЙ ПРОЕКТ
264-12-262.86
АЛЬБОМ II

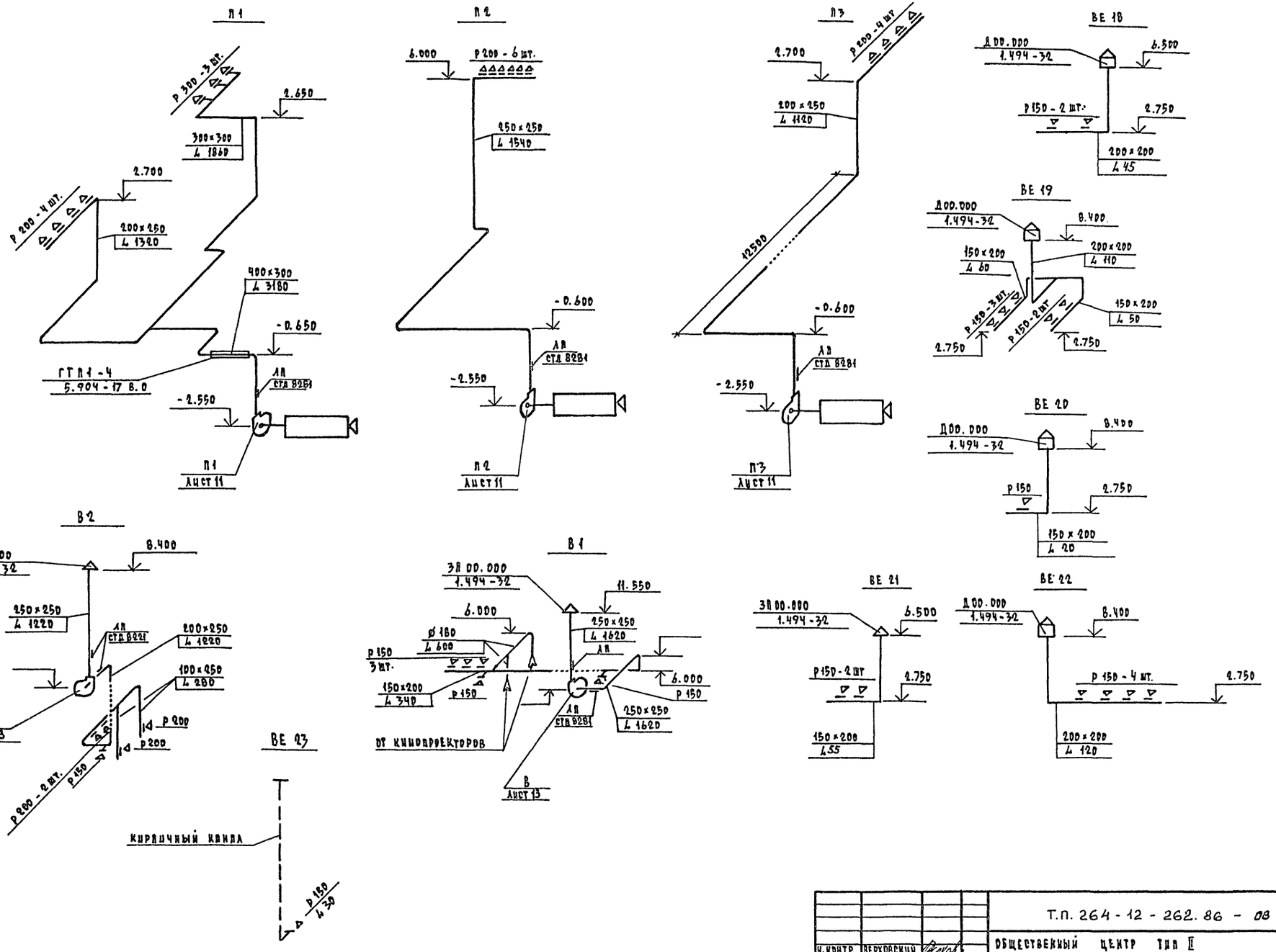

				Т.П. 264-12-262.86 - 08	
				ОБЩЕСТВЕННЫЙ ЦЕНТР ТИП II	
				БЛОК „А"	СТАДИЯ: Р; ЛИСТ: 9; ЛИСТОВ:
				Схемы систем вентиляции П1÷П3, В1, В2, ВЕ 18÷ВЕ 23.	ЦНИИЭП ГРАЖДАНСЕЛЬСТРОЙ
		Н. КОНТР.	ВЕРХОВСКИЙ		
		НАЧ. ОТД	ГОЛОВКИН		
		ГЛ. ИНЖ. ОТД	ВЕРХОВСКИЙ		
		ГЛ. СПЕЦ.	КРЕННИС		
		РУК. ГР.	КУПЦОВА		
		ИСПОЛН.	ЧУХИНА		
ПРИВЯЗАН		ПРОВЕР.	КУПЦОВА		
ИНВ. №					

ИНВ.№ ПОДЛ | ПОДПИСЬ И ДАТА | ВЗАМ. ИНВ.№

КОПИРОВАЛ

ФОРМАТ А-2

21449-02

Типовой проект 264-12-262.86 Альбом II

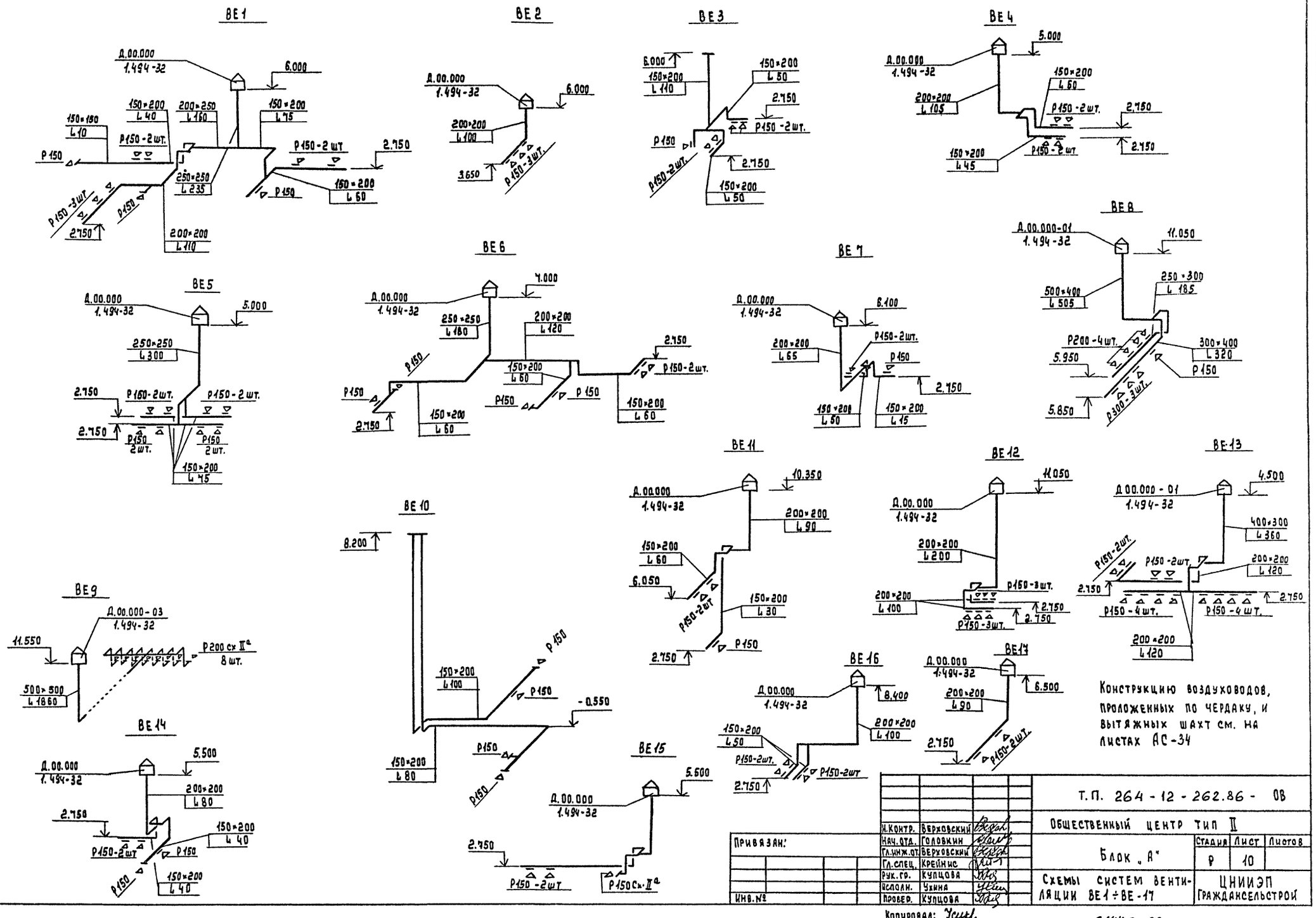

Конструкцию воздуховодов, проложенных по чердаку, и вытяжных шахт см. на листах АС-34

Т.П. 264-12-262.86-ОВ			
Общественный центр тип II			
Блок „А"	Стадия	Лист	Листов
	Р	10	
Схемы систем вентиляции ВЕ1÷ВЕ-17	ЦНИИЭП Гражданскельстрой		

Н.контр.	Верховский	
Нач.отд.	Головкин	
Гл.инж.от.	Верховский	
Гл.спец.	Крейнис	
Рук.гр.	Купцова	
Исполн.	Ухина	
Провер.	Купцова	

Привязан:

Инв.№

Копировал: Усикр

21449-02

Инв.№ подл. 12-2381-10 | Подпись и дата | Взам. инв.№

Типовой проект
264-12-262.86
Альбом II

Разрез 1-1

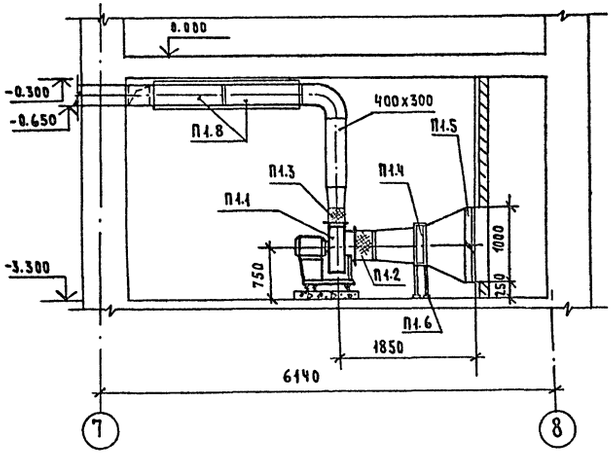

Разрез 2-2

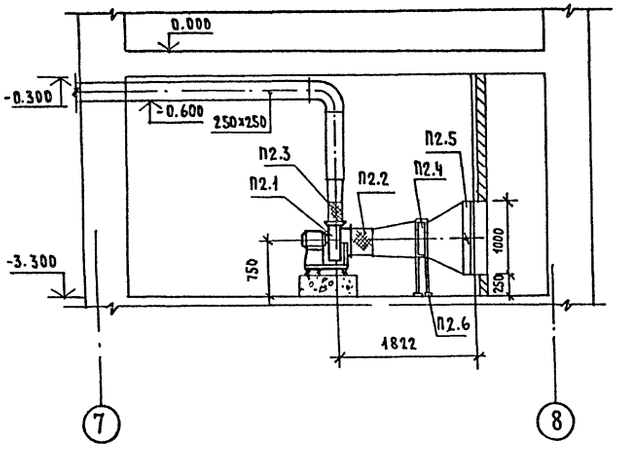

План

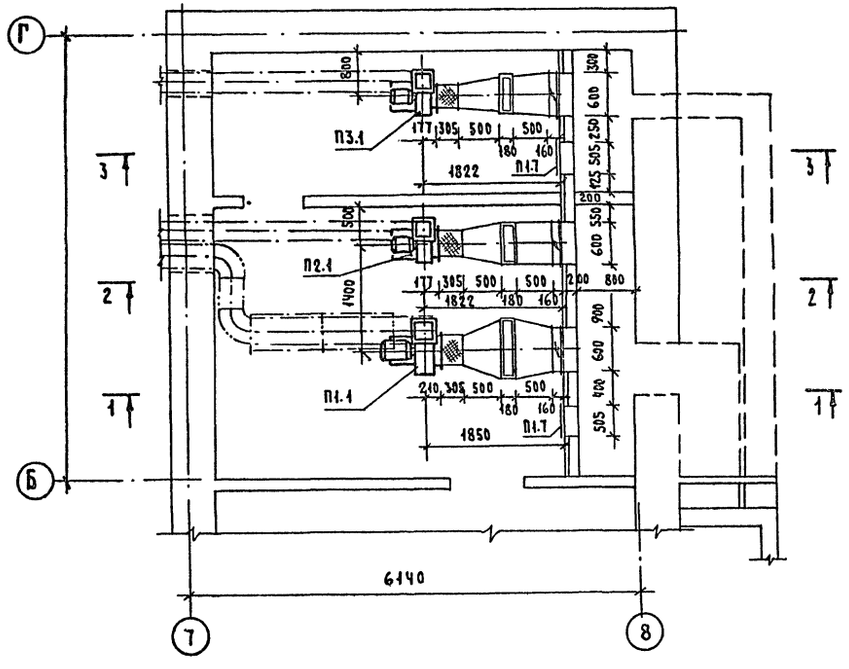

Разрез 3-3

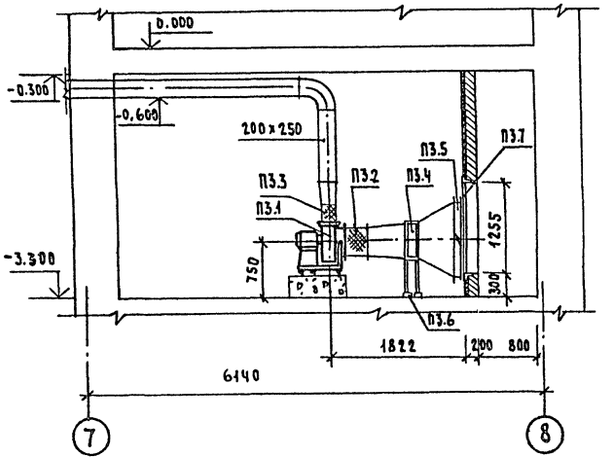

				Т.П. 264-12-262.86 - ОВ		
				Общественный центр тип II		
Привязан	Н. контр	Верховский		Блок „А"	Стадия	Лист	Листов
	Нач. отд.	Головкин			Р	11	
	Гл. инж.	Верховский					
	Гл. спец.	Крейнис		Установки систем П1, П2, П3	ЦНИИЭП гражданэльстрой	
	Рук. груп.	Кулцова				
Инв. №	Исполн.	Шабалина				
	Провер.	Ухина				

Инв. № подл. | Подпись и дата | Взам. инв. №
18-338/-11

Копировал Зоф- 21449-02 Формат А2

Спецификация отопительно-вентиляционных установок

Марка, поз.	Обозначение	Наименование	Кол.	Масса ед., кг	Примечание
		П-1			
П1.1		Агрегат вентиляторный с виброизоляторами. Комплект АЧ. 105-2	1	65,2	
		а) вентилятор радиальный В-ЦЧ-70-Ч-03А исп. 1. Полож. ЛО°	1		
		б) электродвигатель ЧА 80 А Ч, N=1,1 квт П=1420 об./мин.	1		
П1.2	5.904-5	Гибкая вставка ВВ-19	1	5,13	
П1.3		ВН-12	1	4,12	
П1.4		Калорифер КВС 8А-П	1	75,8	
П1.5		Заслонка унифицированная воздушная утепленная КВУ 600х1000 с исполнительным механизмом МЭО-16/25-0,25И	1		
П1,6	4.904-25	Подставка под калорифер h=500мм	4	2,1	
П1,7	5.904-4	Дверь герметическая утепленная Дус.1.25х0,5	1	33,6	
П1,8	5.904-17	Глушитель шума трубчатый l=980 ГТП 1-4	2	33,7	

Марка, поз.	Обозначение	Наименование	Кол.	Масса ед., кг	Примечание
		П3			
П3,1		Агрегат вентиляторный с виброизоляторами комплект А 3.15.110-1	1	37,8	
		а) вентилятор радиальный В-ЦЧ-70.Ч-03А исп. 1 полож. ЛО°	1		
		б) электродвигатель ЧАА 63 В4 N=0,37 квт, П=1365 об/мин	1		
П3.2	5.904-5	Гибкая вставка ВВ 18	1	3,45	
П3.3		ВН 11	1	3,3	
П3.4		Калорифер КВС 6А-П	1	56,2	
П3.5		Заслонка унифицированная воздушная утепленная КВУ 600х1000 с исполнительным механизмом МЭО-16/25-0,25И	1		
П3-6	4-904-25	Подставка под калорифер h=500мм	4	2,1	
П3-7	5.904-4	Дверь герметическая утепленная Дус 1.25-0,5	1	33,6	

Марка поз.	Обозначение	Наименование	Кол.	Масса ед. кг	Примечание
		П2			
П2.1		Агрегат вентиляторный с виброизоляторами комплект А3.15.110-1	1	37,8	
		а) вентилятор. радиальный В-ЦЧ-70-Ч-03А исп. 1 полож. ЛО°	1		
		б) электродвигатель ЧАА 63 В4 N=0,37 квт П=1365 об/мин			
П2.2	5.904-5	Гибкая вставка ВВ 18	1	3,45	
П2.3		ВН 11	1	3,3	
П2.4		Калорифер КВС 6А-П	1	56,2	
П2.5		Заслонка унифицированная воздушная утепленная КВУ 600х1000 с исполнительным механизмом МЭО-16/25-0,25И	1		
П2,6	4.904-25	Подставка под калорифер h=500мм	4	2,1	

Типовой проект 264-12-262.86 Альбом II

Инв. № подл. 18-3381-12 | Подпись и дата | Взам. инв. №

Привязан

Инв. №

Н. контр.	Верховский	
Нач. отд.	Головкин	
Гл. инж. ст.	Верховский	
Гл. спец.	Крейнис	
Рук. груп.	Купцова	
Исполн.	Шабалина	
Провер.	Ухина	

Т.П. 264-12-262.86 - ОВ

Общественный центр тип II

Блок „А"

Стадия	Лист	Листов
Р	12	

Спецификация отопительно-вентиляционных установок П1, П2, П3.

ЦНИИЭП гражданскельстрой

Копировал Зар- 21449-02 Формат А2

ТИПОВОЙ ПРОЕКТ 264-12-262.86 АЛЬБОМ II

Разрез 1-1

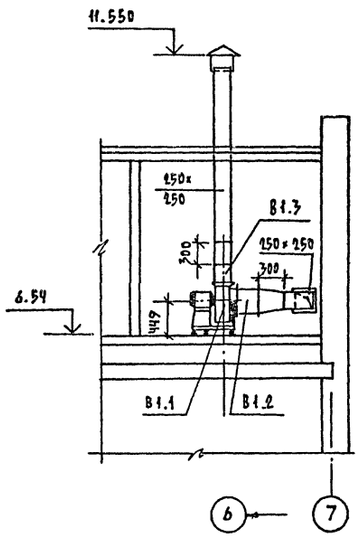

Разрез 2-2

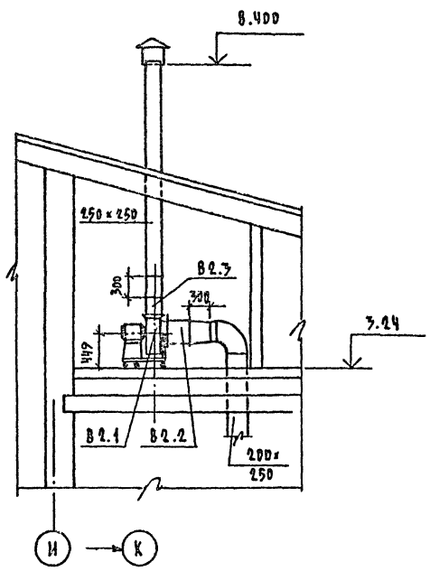

План

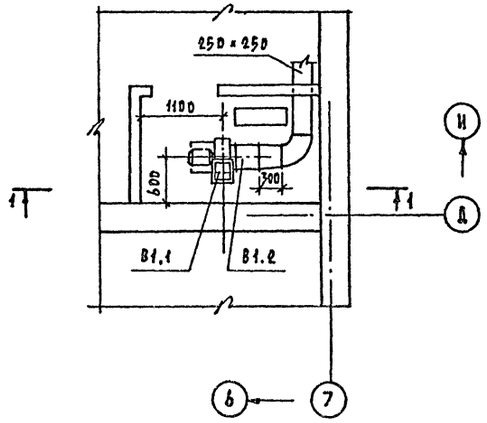

План

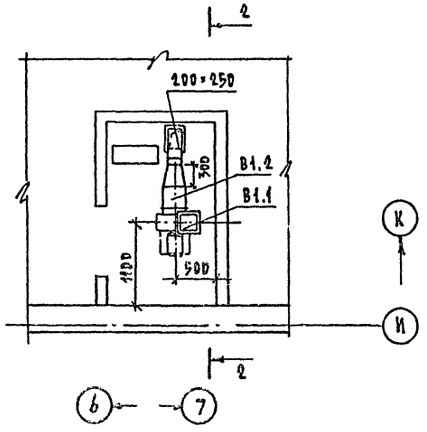

Спецификация отопительно-вентиляционных установок

Марка, поз.	Обозначение	Наименование	Кол.	Масса ед., кг.	Примечание
		В1			
		Агрегат вентиляторный			
		А3,15.110-1 с виброизоля-			
В1.1		торами, комплект	1	37.8	
		а. Вентилятор радиаль-			
		ный В-ЦЧ-70-3,15-04А			
		Пр.0° исп.1			
		б. Электродвигатель			
		4АА63В4 0,37кВт, 1365об/мин.			
В1,2	5.904-5	Гибкая вставка ВВ-18	1		
В1,3		ВН-11	1		
В1,4	1.494-32	Зонт 3П.00.000	1		
		В2			
		Вентилятор радиаль-			
В2,1		ный В-ЦЧ-70 №3,15			
		Пр.0° исп.1 с	1	37.8	
		электродвигателем			
		В63А4 0.25кВт, 1370об/мин.			
В2,2	5.904-5	Гибкая вставка ВВ-18	1		
В2,3		ВН-11	1		
В2,4	1.494-32	Зонт 3П.00.000	1		

Н.контр.	Верховский		
Нач.отд.	Головкин		
Гл.инж.отд.	Верховский		
Гл.спец.	Крейнис		
Рук.гр.	Купцова		
Исполн.	Ухина		
Провер.	Купцова		

Привязан

Инв. №

Т.П. 264-12-262.86-08

Общественный центр тип II

Блок „А"

Стадия	Лист	Листов
Р	13	

Установки систем В1, В2

ЦНИИЭП гражданскельстрой

Копировал Козл-

Формат А2

21449-02

Инв. № подл. 18-3381-1 | Подпись и дата | Взам. инв. №

Узел управления
(теплоноситель – вода 95-70° С)

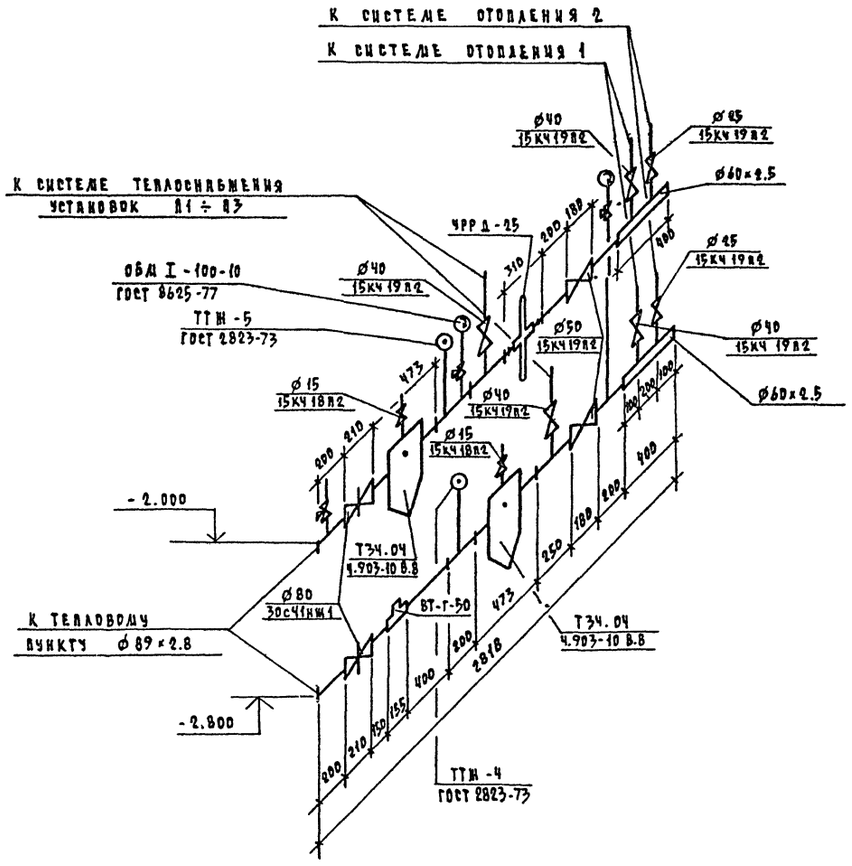

Узел управления
(теплоноситель – вода 150-70° С)

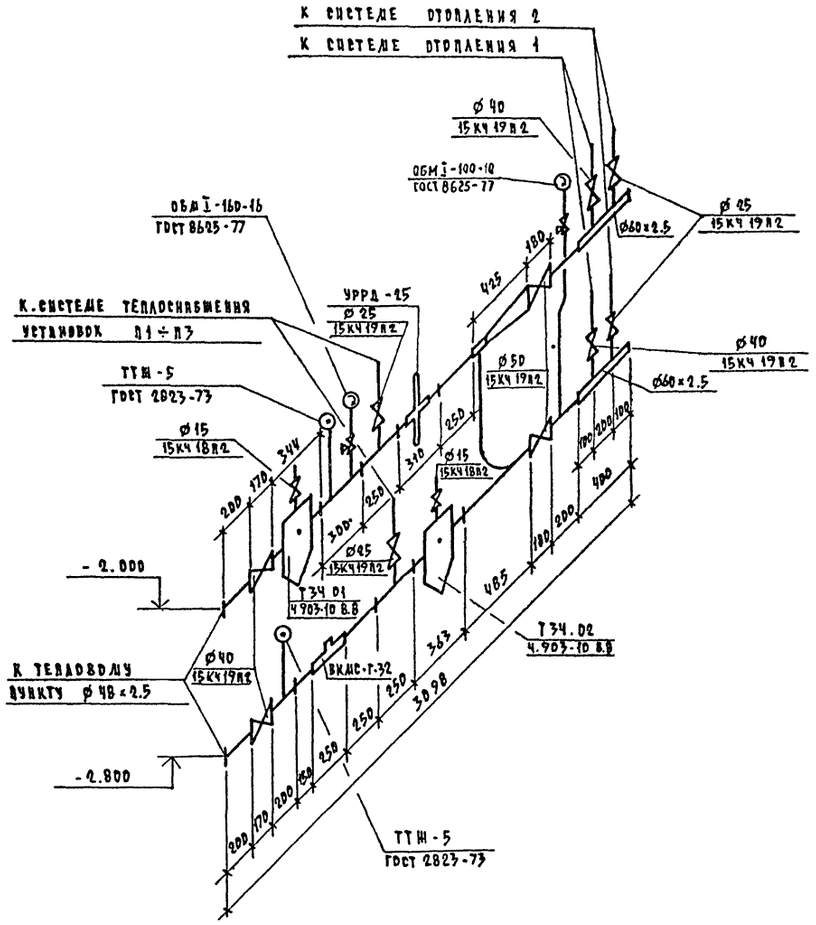

Типовой проект 264-12-262.86 Альбом II

Инв. № подл. 18-3381-14	Подпись и дата	Взам. инв. №	

Н. контр.	Верховский		
Нач. отд.	Голевкин		
Гл. инж. отд.	Верховский		
Гл. спец.	Крейнис		
Рук. гр.	Купцова		
Исполн.	Ухина		
Провер.	Купцова		

Привязан

Инв. №

Т.П. 264-12-262.86 - ОВ

Общественный центр тип II

Блок „А"

Стадия	Лист	Листов
Р	14	

Узел управления

ЦНИИЭП гражданскельстрой

Копировал Коз. Формат А2

21449-02

Инв № подл	Подпись и дата	Взам. инв. №
18-5361-15		

Типовой проект

Общественный центр тип II

Блок „А"

Эскизные чертежи общих видов нетиповых конструкций

Альбом II

		Привязан:	
Инв. №			

Обозначение	Наименование	Примечание
ОВН-1	Воздуховод из асбестоцементных листов	
ОВН-2	Конструкция теплоизоляционная	

		Привязан:	
Инв. №			
Н. контр.	Верховский	Т.П. 264-12-26.86 – ОВН	
Нач. отд.	Головкин		
Гл. инж. от.	Верховский	Содержание	Стадия: — / Лист: — / Листов: 1
ГИП	Крейнис		ЦНИИЭП граждансельстрой
Рук. гр.	Купцова		
Исполн.	Ухина		
Провер.	Купцова		

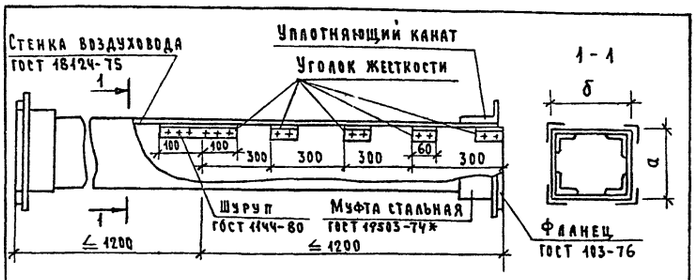

Асбестоцементные листы соединяются с помощью мастики из асбестоцементного раствора смешанного с казеиновым клеем и скрепляются уголками жесткости из алюминия. Продольные и поперечные швы проклеиваются двумя слоями ткани.

Зазор между стальной муфтой и воздуховодом уплотняется пеньковым канатом, смоченным в казеиновом клее, а затем густым асбестоцементным раствором с добавлением казеинового клея.

Смонтированные воздуховоды проверить на герметичность.

Внутреннее сечение воздуховода

а	б
150	150
150	200
200	200
250	300
300	400

		Привязан:	
Инв №			

Н. контр.	Верховский	Т.П. 264-12-262.86 – ОВН-1	
Нач. отд.	Головкин		
Гл. инж. от.	Верховский	Воздуховод из асбестоцементных листов	Стадия: Р / Лист: — / Листов: 1
ГИП	Крейнис		ЦНИИЭП граждансельстрой
Рук. гр.	Купцова		
Исполн.	Ухина		
Провер.	Купцова		

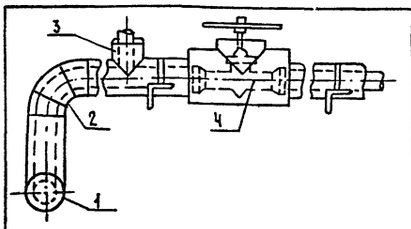

Поз.	Наименование
1	Изоляция горизонтальных трубопроводов
2	Изоляция отводов
3	Изоляция тройников
4	Изоляция арматуры

№ поз.	Наименование изоляционных объектов	Наружный диаметр мм	Местонахождение	Температура теплоносителя, °С	Теплоизоляционная конструкция: Толщина основного слоя, мм	Теплоизоляционная конструкция: Назначение	Теплоизоляционная конструкция: Наименование основных элементов
1	2	3	4	5	6	7	8
1	Трубопровод подающий	20÷89	Продольный канал	95	30	Соблюдение норм тепловых потерь	а) краска БТ-177*
	обратный	20÷89		70	30		б) шнур теплоизоляционный ТУ 36-1695-79
2	Отвод	20÷89		95	30		в) рулонная стеклоткань ВВГ ТУ 21-2344-79
	Отвод	20÷89		70	30		
3	Тройник	20÷89		95	30		
	Тройник	20÷89		70	30		
4	Арматура	20÷89		95	30		
	Арматура	20÷89		70	30		

		Привязан:	
Инв. №			

Н. контр.	Верховский	Т.П. 264-12-262.86 – ОВН-2	
Нач. отд.	Головкин		
Гл. инж. от.	Верховский	Конструкция теплоизоляционная	Стадия: — / Лист: — / Листов: 1
ГИП	Крейнис		ЦНИИЭП граждансельстрой
Рук. гр.	Купцова		
Исполн.	Ухина		
Провер.	Купцова		

21419-02

Типовой проект 264-12-262.86 Альбом II

Ведомость рабочих чертежей основного комплекта

Лист	Наименование	Примечание
1	Общие данные	
2	План 1 этажа.	
3	План 2 этажа. План подвала.	
4	Схема системы В1	
5	Схема систем Т3, Т4	
6	Схемы системы К1.	

Ведомость ссылочных и прилагаемых документов

Обозначение	Наименование	Примечание
	Прилагаемые документы	
ВК.СО	Спецификация оборудования	Альбом V
ВК.ВМ	Ведомость потребности в материалах	Альбом VII

Общие указания.

Водопровод.

Холодное водоснабжение здания предусматривается от наружных сетей водопровода.

— Согласно СНиП-30-76 здание оборудуется об'единённым хозяйственно-питьевым и противопожарным водопроводом, который с целью непрерывной подачи воды для пожаротушения закольцован двумя вводами с наружной кольцевой водопроводной сетью. Пожаротушение осуществляется пожарными кранами.

Расчётный расход воды на внутреннее пожаротушение принят из условия одновременного действия двух пожарных струй по 2,5 л/с каждая.

Согласно СНиП 2.04.02-84 расход воды на наружное пожаротушение составляет 20 л/с.

Из здания наружу выводятся два патрубка с обратными клапанами и быстросмыкающимися полугайками ГМ 70 для подсоединения автонасосов.

Горячее водоснабжение здания — централизованное с циркуляцией в магистральных сетях.

Вводы горячего и циркуляционного трупроводов прокладываются совместно с трубопроводами отопления в канале теплосети.

Расчётные расходы воды на холодное и горячее водоснабжение и потребные напоры на вводе определены согласно СНиП II-30-76 и СНиП II-34-76 и сведены в таблицу.

Канализация.

Отвод бытовых сточных вод от санитарных приборов осуществляется в наружную сеть канализации.

Вся сеть монтируется из пластмассовых канализационных труб ⌀50÷100мм.

Вентиляция сети осуществляется через стояки, выводимые выше кровли на 0,5м.

Основные показатели по чертежам водопровода и канализации.

Наименование системы	Потребный напор на вводе, м	Расчётный расход				Установл. мощность электродв., квт	Примечание
		м³/сут.	м³/ч	л/с	при пожаре, л/с		
В1	26/14	1,96	0,99	0,50	5,50	—	при пожаре на хоз-питьев. нужды
Т3	10	1,37	0,84	0,30	—	—	
К1	—	3,33	1,83	2,40	—	—	

1 Трубопровод холодного водоснабжения изолируется от конденсации, трубопровод горячей воды — от теплопотерь.
Основной изоляционный слой — теплоизоляционный шнур по ТУ 36-1695-79.
Покровный слой — рулонная стеклоткань ВВГ ТУ 21-23-44-79.

Типовой проект соответствует действующим нормам и правилам и обеспечивает безопасную эксплуатацию здания при соблюдении предусмотренных проектом мероприятий.

Гл. инженер проекта /Молодкин/
Гл. инженер проекта привязки

Согласовано: Гл. спец. Пожарн. безопасн. Проект. уч.

Инв. № подл. 21-3381-1 | Подпись и дата | Взам. инв. №

Инв. №			
Н. контроль	Верховский		
Нач. отд.	Головкин		
Гл. инж. отд.	Верховский		
ГИП	Молодкин		
Рук. гр.	Певчева		
Исполн.	Филатова		
Провер.	Певчева		

Привязан

Т.п. 264-12-262.86 - ВК

Общественный центр тип II

Блок А

Стадия	Лист	Листов
Р	1	6

Общие данные

ЦНИИЭП граждансельстроя

21449-02

Типовой проект 264-12-262.86 Альбом II

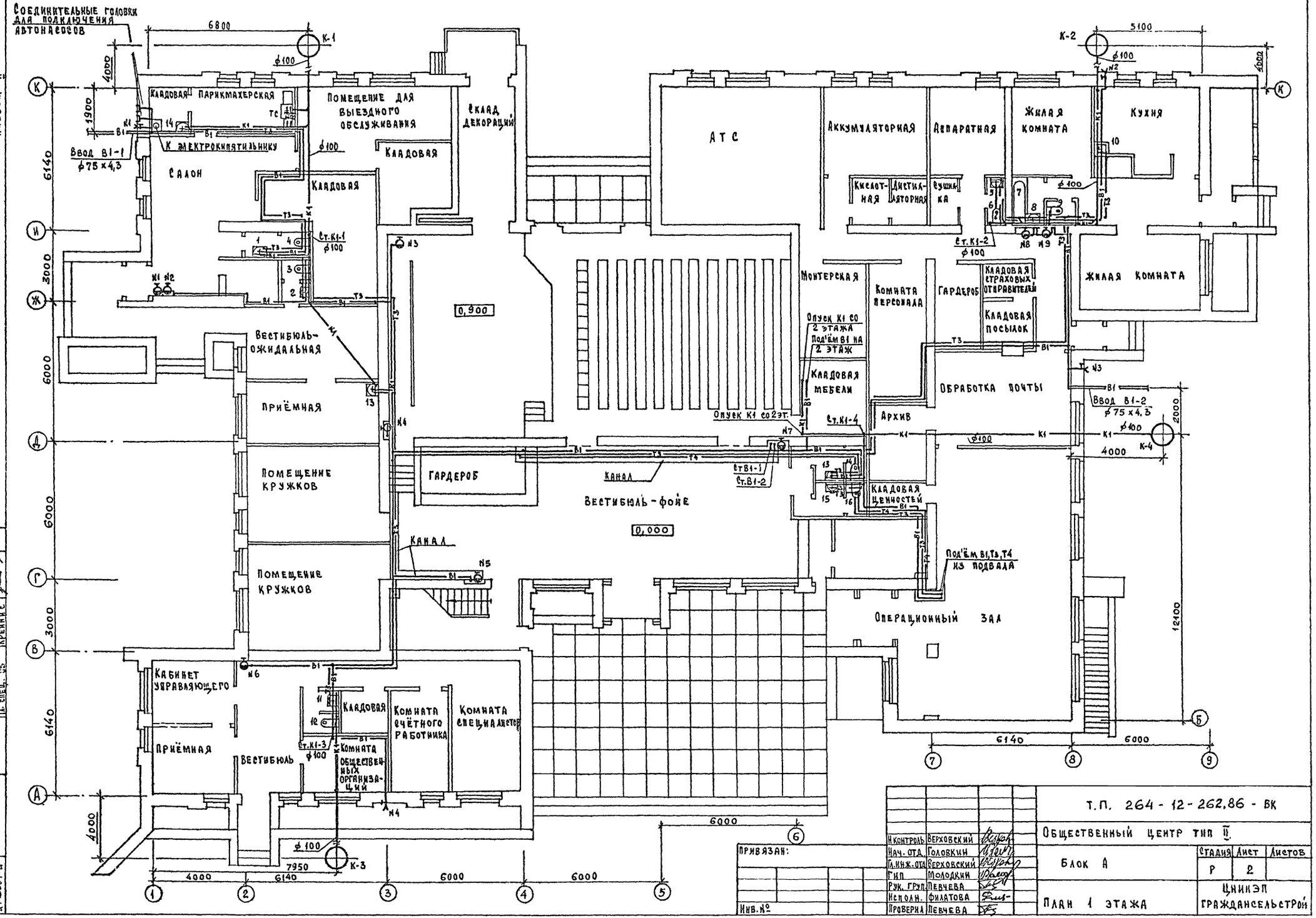

Н.контроль	Верховский		
Нач. отд.	Головкин		
Гл.инж.отд.	Верховский		
Гип	Молодкин		
Рук. груп.	Певчева		
Исполн.	Филатова		
Проверил	Певчева		

Т.П. 264-12-262.86-ВК

Общественный центр тип II

Блок А

План 1 этажа

Стадия	Лист	Листов
Р	2	

ЦНИИЭП Гражданскельстрой

Привязан:

Инв. №

Согласовано:

Гип АС	Румянцева
Гип ЭО	Курочкин
Гл. спец. ОВ	Крейнис

Инв. № подл. | Подпись и дата | Взам. инв. №

21449-02

Типовой проект
264-12-262.86
Альбом II

План 2 этажа

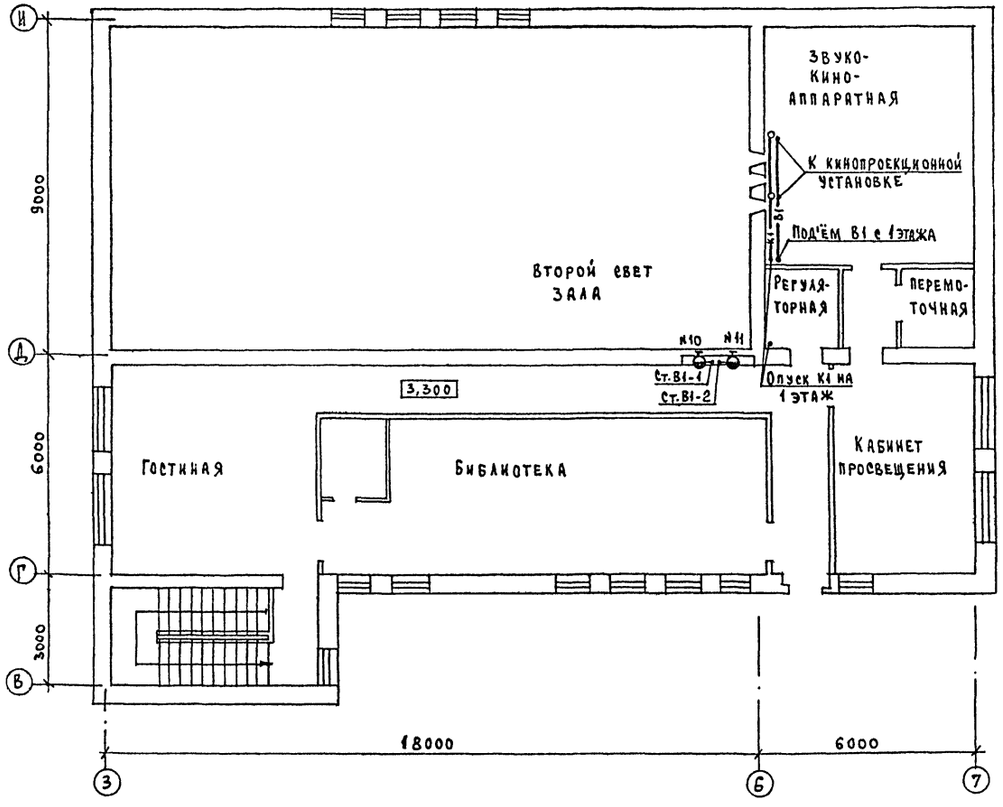

План подвала

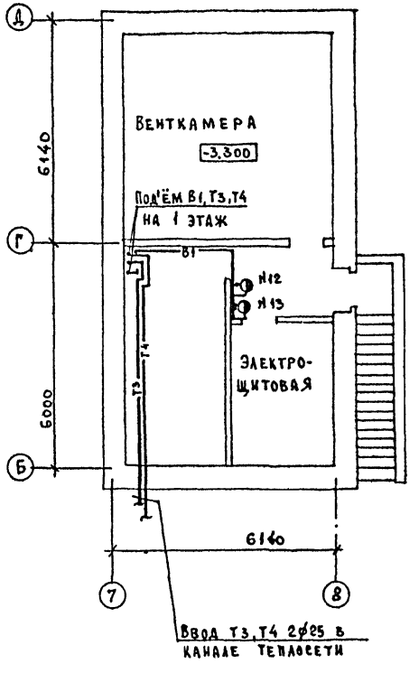

Согласовано:

Гип АС	Румянцева	
Гип ЭО	Корочкин	
Гл. спец. ОВ	Кремнис	

Инв. № подл. | Подпись и дата | Взам. инв. № | 27-3391-2

Привязан:

Инв. №

Н. контроль	Верховский	
Нач. отд.	Головкин	
Гл. инж. ст.	Верховский	
ГИП	Молодкин	
Рук. груп.	Левчева	
Исполн.	Фидатова	
Проверил	Левчева	

ТП. 264-12-262.86 - ВК

Общественный центр тип II

Блок А

Стадия	Лист	Листов
Р	3	

План 2 этажа.
План подвала.

ЦНИИЭП
гражданельстрой

21449-02

Типовой проект 264-12-262.86 Альбом II

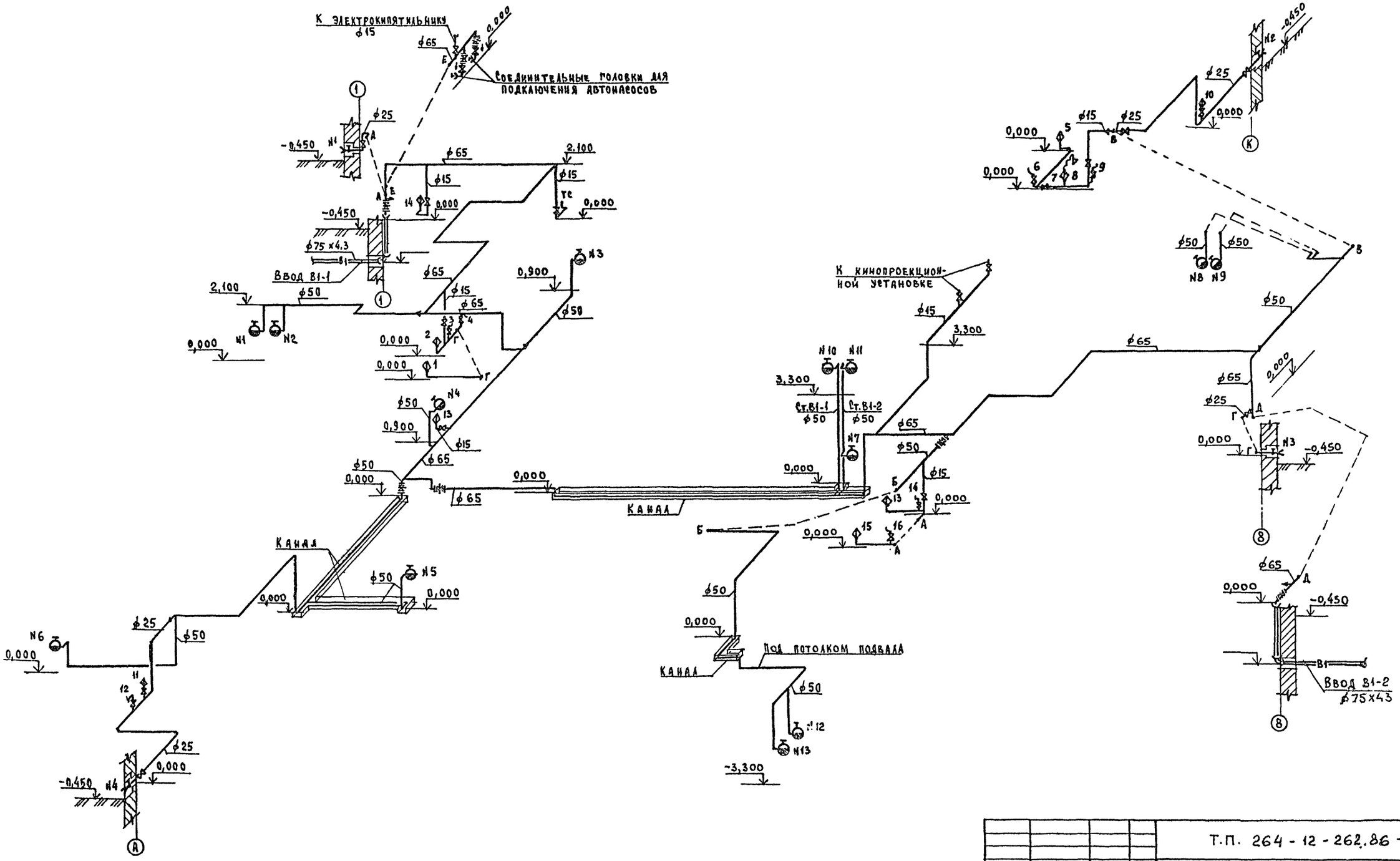

Т.П. 264-12-262.86 - ВК						
Общественный центр тип III						
Блок А				Стадия	Лист	Листов
				Р	4	
Схема системы В1				ЦНИИЭП Граждансельстрой		
Н.контроль	Верховский					
Нач.отд.	Головкин					
Гл.инж.отд.	Верховский					
ГИП	Молодкин					
Рук.груп.	Певчева					
Исполн.	Филатова					
Проверил	Певчева					

Привязан:

Инв. №

Инв. № подл. R1-5381-4 | Подпись и дата | Взам. инв. №

21449-02

Типовой проект
264-12-262.86
Альбом II

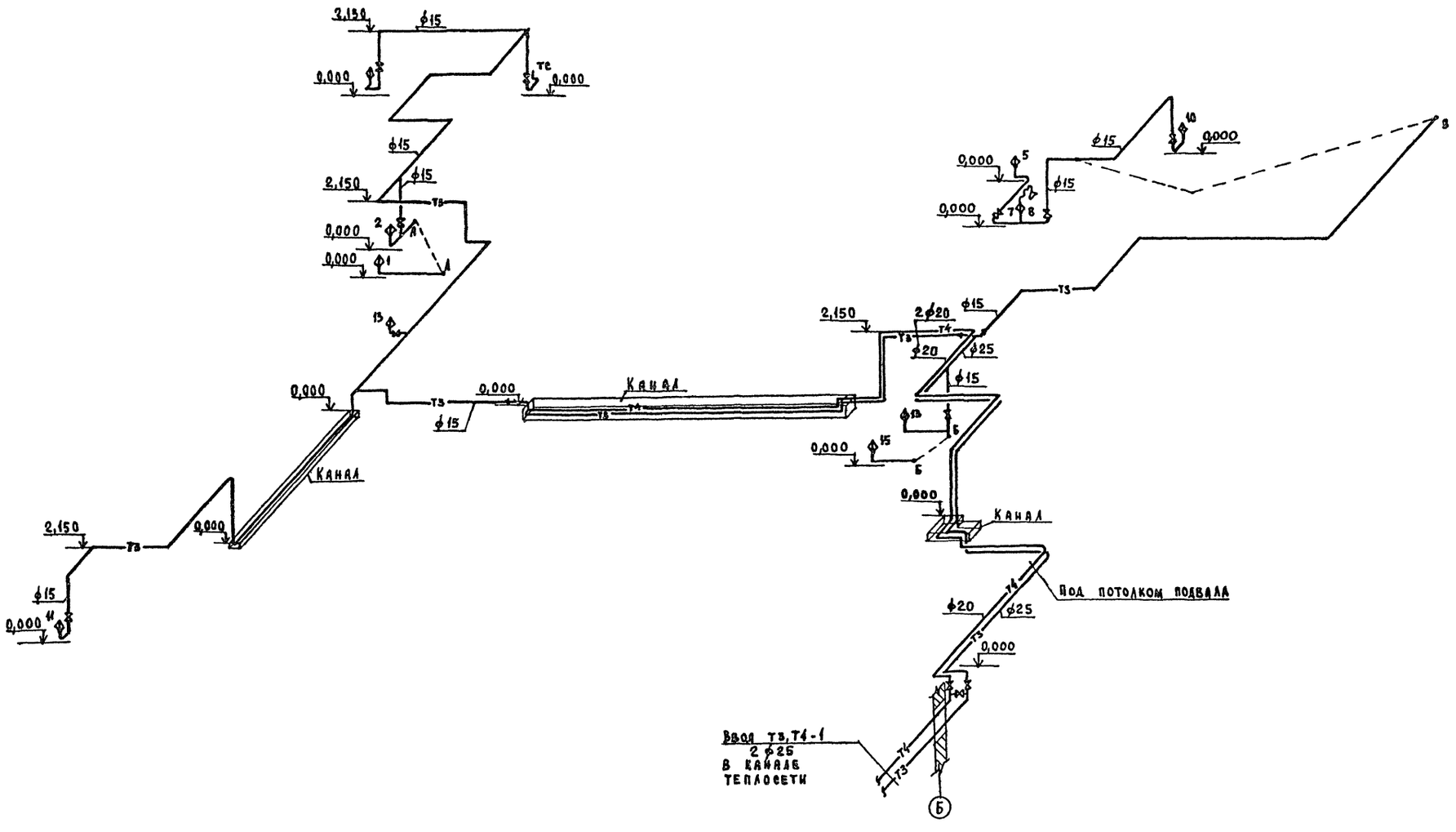

			Т.П. 264-12-262.86 - ВК
			Общественный центр тип II
Привязан:			Блок А — Стадия: Р; Лист: 5; Листов:
			Схема систем Т3, Т4 — ЦНИИЭП гражданселькстрой
Инв.№	Н.контроль	Верховский	
	Нач.отд.	Головкин	
	Гл.инж.отд	Верховский	
	ГИП	Мододкин	
	Рук.груп	Певчева	
	Исполн.	Филатова	
	Проверил	Певчева	

Инв.№ подл. | Подпись и дата | Взам. инв.№
21339.5

21449-02

Типовой проект
264-12-262.86
Альбом II

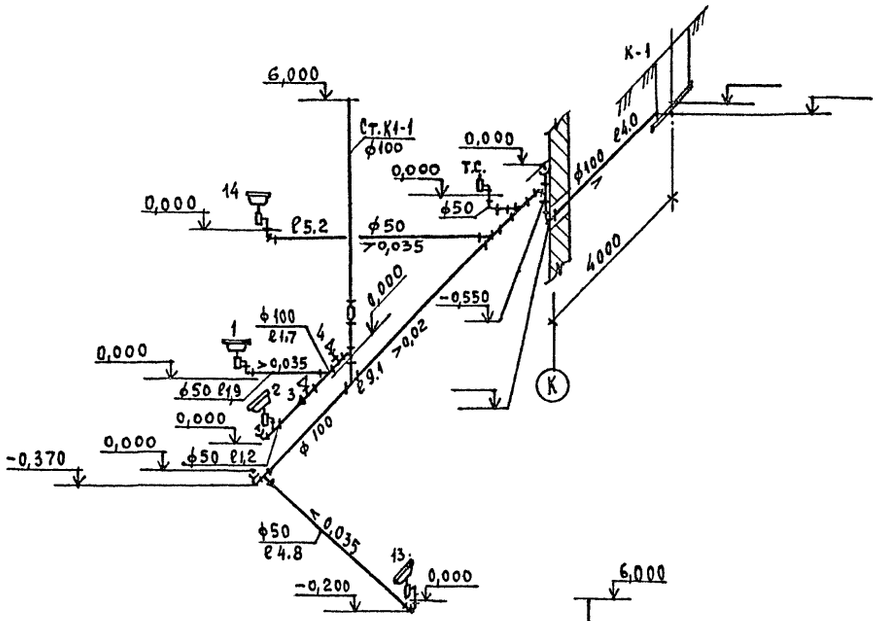

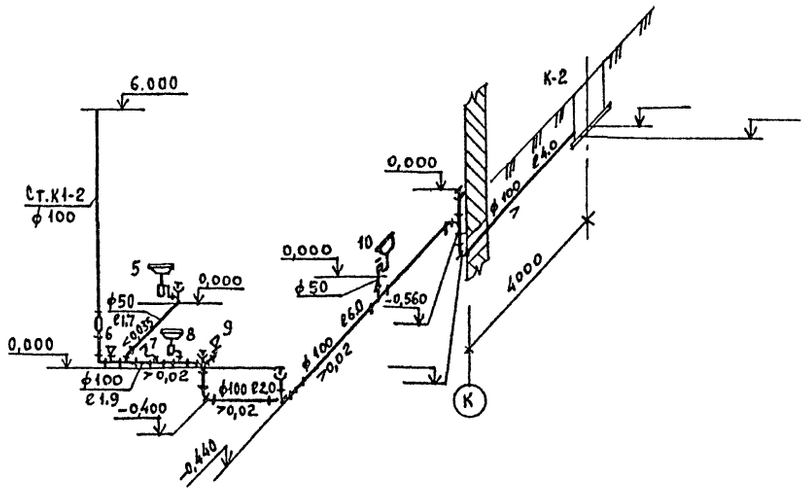

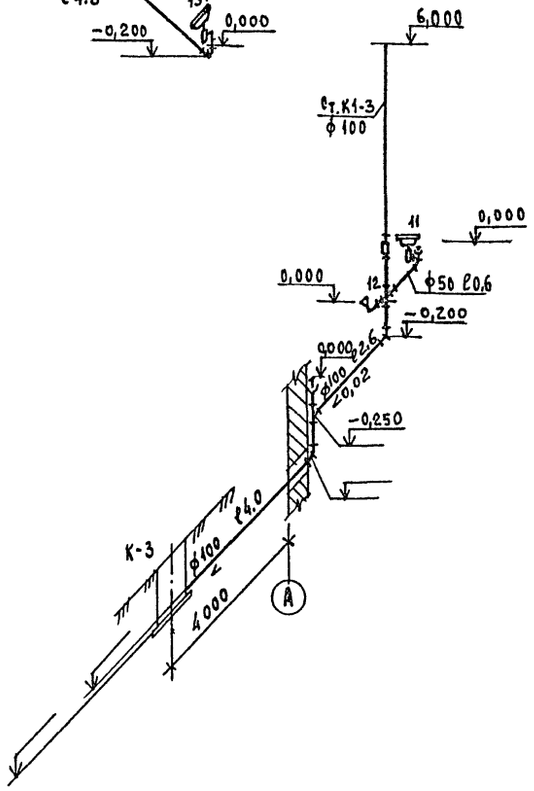

			Т.П. 264-12-262.86 - ВК
			Общественный центр тип II
Н.контроль	Верховский		Блок А
Нач. отд.	Головкин		
Гл. инж отд	Верховский		
ГИП	Молодкин		Схемы системы К1
Рук. груп	Певчева		
Испол.	Филатова		
Провериа	Певчева		

Привязан:	Инв.№

Стадия	Лист	Листов
Р	6	

ЦНИИЭП Гражданстельстрой

Инв. № подл. | Подпись и дата | Взам. инв. №
21.3301-5

21449-02

Типовой проект 264-12-262.86 Альбом II

Ведомость рабочих чертежей основного комплекта марки ЭО

Лист	Наименование	Примечан.
1	Общие данные.	
2	Принципиальная схема питающей сети.	
3	План расположения осветительных сетей 1 этажа	
	в осях „1-5", „А-К".	
4	План расположения осветительных сетей 1 этажа	
	в осях „5-9", „А-К" и подвала.	
5	План расположения осветительных и силовых	
	сетей 2 этажа.	
6	План расположения силовых и питающих сетей	
	1 этажа в осях „1-6", „А-К" и венткамер чердака.	
7	План расположения силовых и питающих сетей	
	1 этажа в осях „6-9", „А-К" и подвала.	
8	Данные о групповых щитках.	
9	Расчетная схема силовых сетей.	

Ведомость ссылочных и прилагаемых документов

Обозначение	Наименование	Примеч.
	Прилагаемые документы	
ЭО.ОЛ	Опросный лист на вводно-распре-	
	делительное устройство.	Альбом II стр.33
	Шкаф аварийного освещения. Чертеж общего вида.	Альбом II стр. 34
	Шкаф аварийного освещения. Технические данные аппаратов	Альбом II стр. 34
	Шкаф аварийного освещения. Таблица перечня надписей.	Альбом II стр. 34
	Шкаф аварийного освещения. Схема электрических соединений	Альбом II стр. 35
	Шкаф аварийного освещения. Схема электрическая принципиальная.	Альбом II стр. 36
	Шкаф аккумуляторов.	Альбом II
ЭО. СО	Спецификация оборудования.	Альбом V
ЭО. ВМ	Ведомость потребности в материалах.	Альбом VII

Типовой проект соответствует действующим нормам и правилам.

Главный инженер проекта /Курочкин/
Главный инженер проекта привязки

Общие указания

Проект разработан на основании заданий архитектурно-строительной, технологической и сантехнической частей проекта.
Проект разработан на напряжение 380/220В с глухозаземленной нейтралью трансформатора.
Обеспечение I категории надежности эл. снабжения контрольного прибора пожарной сигнализации предусматривается в разделе „Связь и сигнализация". Остальные токоприемники здания по степени надежности эл. снабжения относятся ко II категории.
Ввод в здание предусмотрен 2 взаиморезервными кабелями.
В местах ввода в фундамент здания необходимо заложить 2 асбестоцементные трубы ⌀ 100мм.
Вводно-распределительные устройства размещаются в электрощитовой.
Осветительные щиты предусмотрены серии ЯОУ-8500, ЩКИ-8500.
Силовые щиты предусматриваются серии ЯОУ-8500, ПР11-3056.
Учет электроэнергии предусматривается счетчиками активной энергии, установленными на вводной панели.
Для освещения помещений применяются светильники с лампами накаливания и люминесцентными лампами. Величины освещенностей приняты в соответствии с действующими нормами, типы светильников выбраны с учетом среды и назначения помещений.
Проект предусматривает рабочее, дежурное и аварийное освещение.
Рабочим освещением обеспечиваются все помещения здания.
Управление рабочим освещением зрительного зала осуществляется четырьмя ступенями, через магнитные пускатели с кнопками.
Кнопки управления устанавливаются в кинопроекционной, регуляторной, на эстраде и в зрительном зале у входных дверей.
Светильники дежурного освещения устанавливаются в зрительном зале и включаются из кинопроекционной, регуляторной, зрительного зала.
Светильники аварийного освещения на 220 вольт выделяются из числа светильников рабочего освещения и питаются от щита аварийного освещения.
Светильники аварийного освещения напряжением 36 вольт для эвакуации и продолжения работы в нормальном режиме не работают.
Световые указатели „выход" в нормальном режиме питаются от сети 220В через трансформатор 220/36В.
В аварийном режиме светильники аварийного освещения на 36В автоматически переключаются на питание от аккумуляторной батареи.
Групповая осветительная сеть выполняется проводом марки АППВ скрыто в пустотах плит перекрытий и в штрабах стен. Вся проводка в кинопроекционной, регуляторной, на эстраде, аккумуляторной, перемоточной выполняется медным проводом марки ПВ сеч. 2(1×1,5) мм², в стальных тонкостенных трубах.
Магистральные и силовые групповые сети выполняют проводом марки АПВ в винипластовых трубах скрыто в полу и в штрабах стен. Выводы электропроводки из подготовки пола к технологическому оборудованию выполняются в стальных трубах согласно СН 542-82. П. 3.98.
В зрительном зале проводка выполняется проводом марки АПВ сеч. 2(1×2,5) мм² в винипластовых трубах.
В венткамере, кладовых, тамбурах, подвале проводка выполняется кабелем АВВГ на скобах. Проект предусматривает автоматическое отключение всей принудительной вентиляции при поступлении сигнала о пожаре с приемно-контрольного пункта (см. пр-кт „Связь и сигнализация). Металлические нетоковедующие части электрооборудования подлежат заземлению, путем присоединения их к нулевому проводу сети и стальным трубах электропроводок. Электромонтажные работы необходимо выполнить согласно „Правилам устройства электроустановок", СНиП III-33.76, часть III.

Итоговые данные:
Полезная площадь освещаемых помещений — 1163.5 м²
Установленная мощность освещения — 89,9 кВт
Количество светильников — 339 шт

Основные показатели проекта

Наименование	Ед. изм.	Данные
Напряжение эл. сети	В	380/220
Категория надежности		II
Установленная мощность	кВт	115,2
Расчетная мощность	кВт	83.0
Коэффициент мощности	cos φ	0.95
Максимальная потеря напряжения	%	2,5

Привязан:

Инв. №

Т.П. 264-12-262.86 - ЭО

Общественный центр тип II

Н.контр.	Верховский		
Нач.отд.	Головкин		
Гл.инж.от.	Верховский		
ГИП	Курочкин		
Рук.гр.	Соловьева		
Исполн.	Соловьева		
Провер.	Курочкин		

Блок „А"

Стадия	Лист	Листов
Р	1	9

Общие данные

ЦНИИЭП Гражданскельстрой

21449-02

Согласовано: ГИП АС Румянцева

Инв. № подл. 17-3381-1 | Подпись и дата | Взам. инв. №

Типовой проект 264-12-262.86 Альбом II

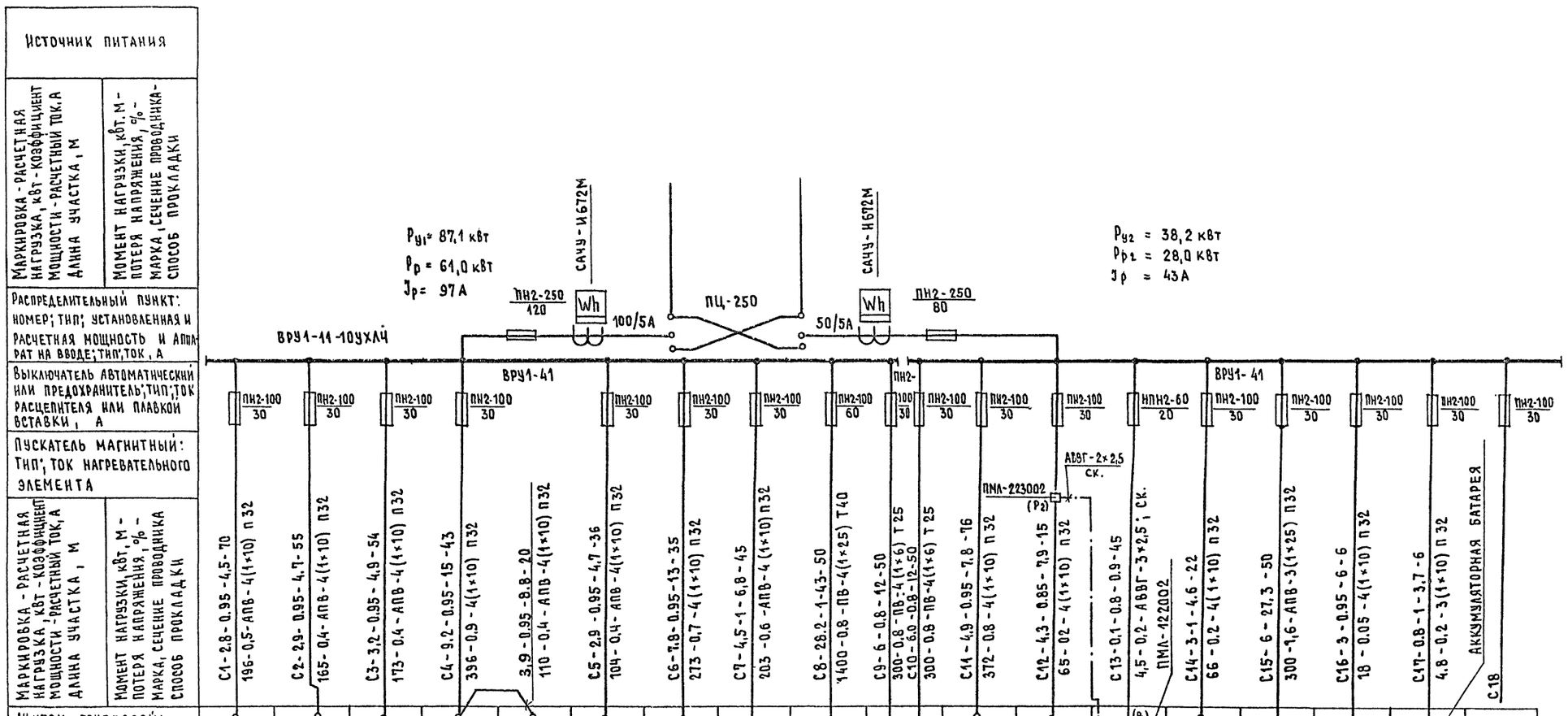

$$P_{АВ} = (P_{р1} + P_{р1}) \cdot K = (55 + 28) \cdot 1 = 83 \text{ кВт}; \quad J_{рАВ} = 133А$$

На распределительной панели ВРУ1-41 предохранители ПН2-100 заменить на НПН2-60 с плавкой вставкой 20А (С13).

Привязан:

Инв №

Н. контр.	Верховский	
Нач. отд.	Головкин	
Гл. инж. от	Верховский	
ГИП	Курочкин	
Рук. гр.	Соловьева	
Исполн.	Соловьева	
Провер.	Курочкин	

Т.П. 264-12-262.86-30

Общественный центр тип II

Блок „А"

Стадия	Лист	Листов
Р	2	

Принципиальная схема питающей сети

ЦНИИЭП гражданселькстрой

Инв. № подл. | Подпись и дата | Взам. инв. №

17-3361-2

21449-02

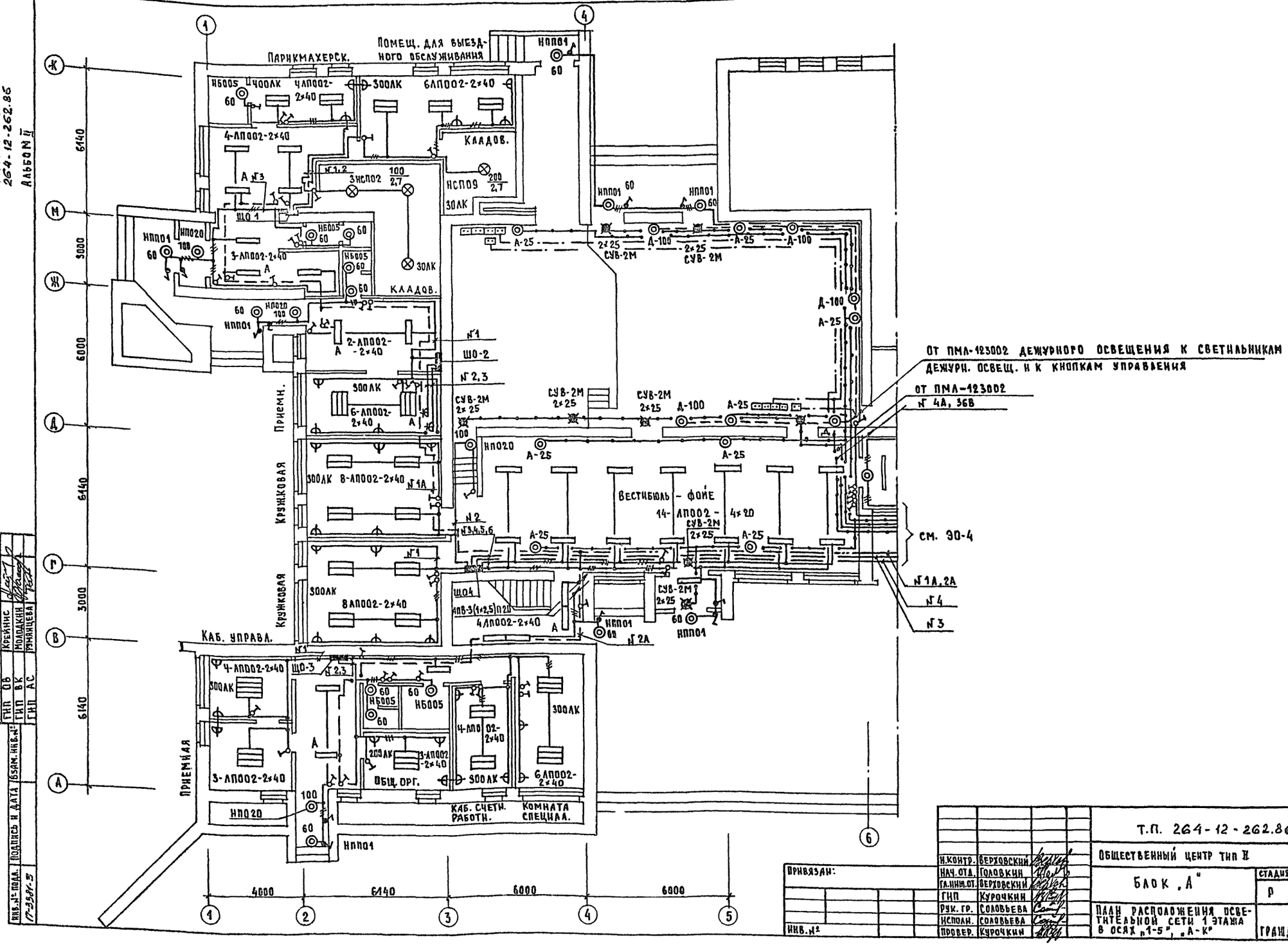

ТИПОВОЙ ПРОЕКТ 264-12-262.86 АЛЬБОМ II

СОГЛАСОВАНО

ГИП ОВ	КРЕЙНИС	
ГИП ВК	МОЛОДКИН	
ГИП АС	РУМЯНЦЕВА	

ИНВ. № ПОДЛ.	ПОДПИСЬ И ДАТА	ВЗАМ. ИНВ. №
17-3581-3		

ПРИВЯЗАН:

ИНВ. №

Н.КОНТР.	ВЕРХОВСКИЙ	
НАЧ.ОТД.	ГОЛОВКИН	
ГЛ.ИНЖ.ОТ.	ВЕРХОВСКИЙ	
ГИП	КУРОЧКИН	
РУК. ГР.	СОЛОВЬЕВА	
ИСПОЛН.	СОЛОВЬЕВА	
ПРОВЕР.	КУРОЧКИН	

Т.П. 264-12-262.86 - ЭО

ОБЩЕСТВЕННЫЙ ЦЕНТР ТИП II

БЛОК „А"

СТАДИЯ	ЛИСТ	ЛИСТОВ
Р	3	

ПЛАН РАСПОЛОЖЕНИЯ ОСВЕТИТЕЛЬНОЙ СЕТИ 1 ЭТАЖА В ОСЯХ „1-5", „А-К"

ЦНИИЭП ГРАЖДАНСЕЛЬСТРОЙ

21449-02

Типовой проект 264-12-262.86 Альбом II

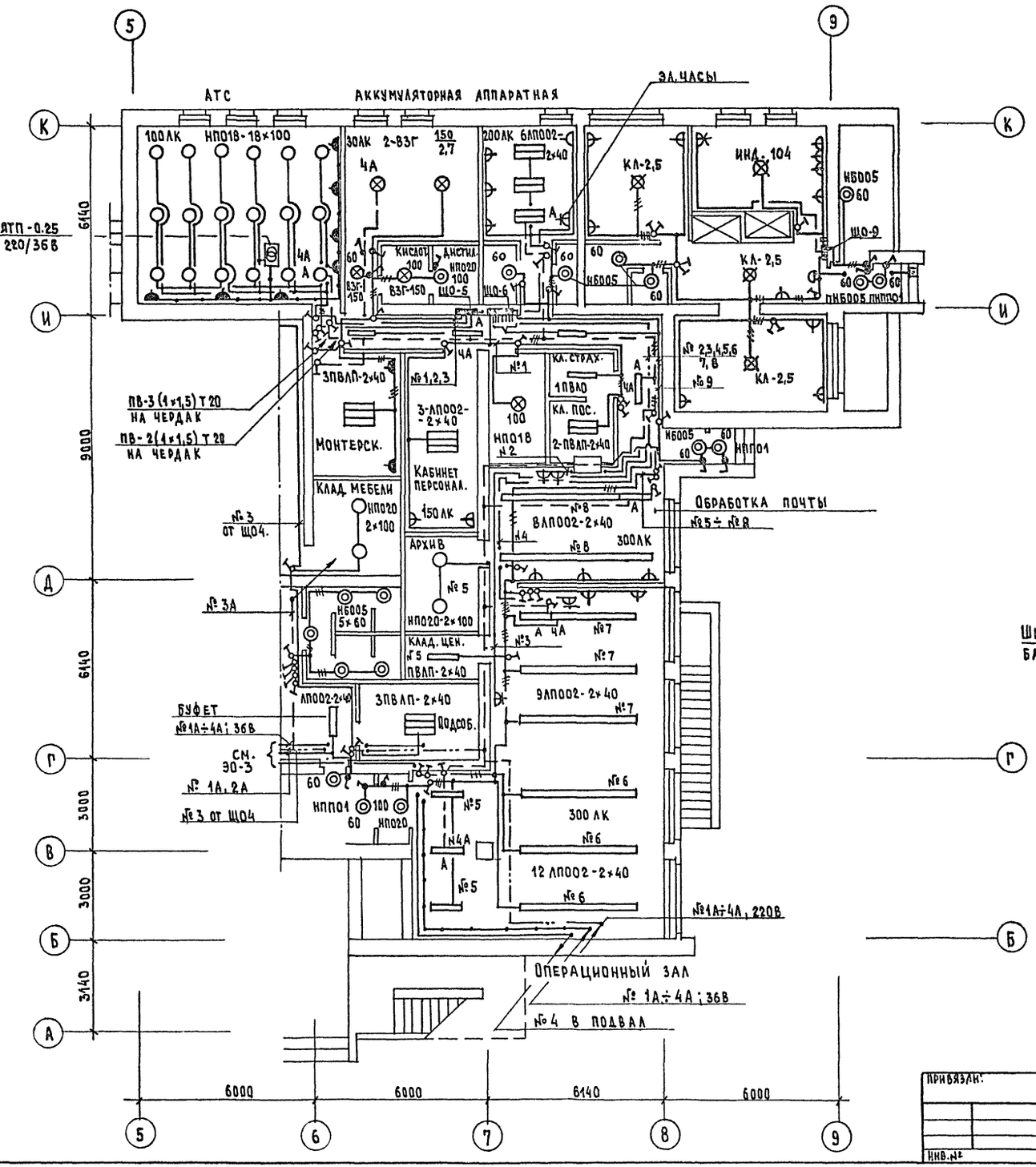

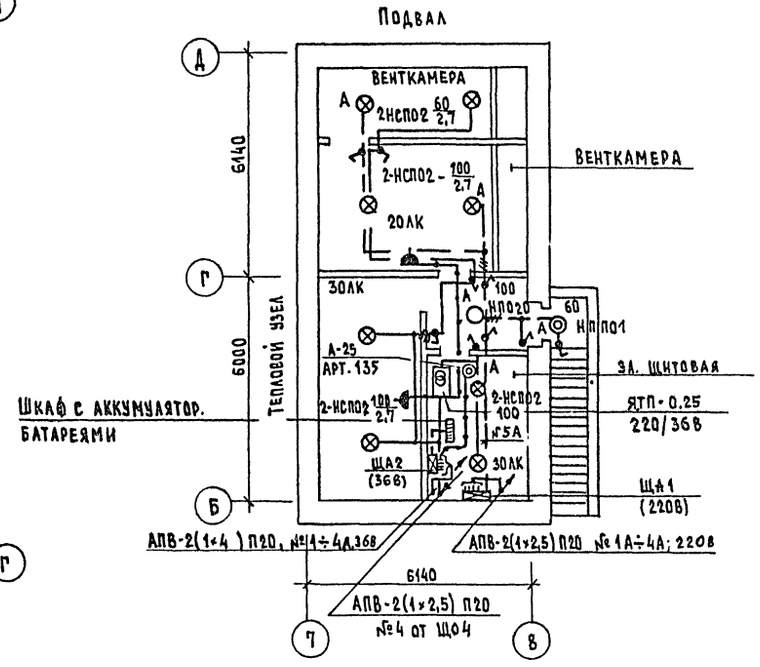

СОГЛАСОВАНО

ГИП	ОВ	Крейнис
ГИП	ВК	Молоткин
ГИП	АС	Румянцева

Инв.№ подл. | Подпись и дата | Взам. инв.№

17-339-11

Привязан:

Инв.№

Н.контр.	Верховский	
Нач.отд.	Головкин	
Гл.инж.от.	Верховский	
ГИП	Курочкин	
Рук.гр.	Соловьева	
Исполн.	Соловьева	
Провер.	Курочкин	

Т.П. 264-12-262.86-30

Общественный центр тип II

Блок „А"

Стадия	Лист	Листов
Р	4	

План расположения осветительной сети 1 этажа в осях „5-9", „А-К" и подвала

ЦНИИЭП граждансельстрой

21449-02

Типовой проект 264-12-262.86 Альбом II

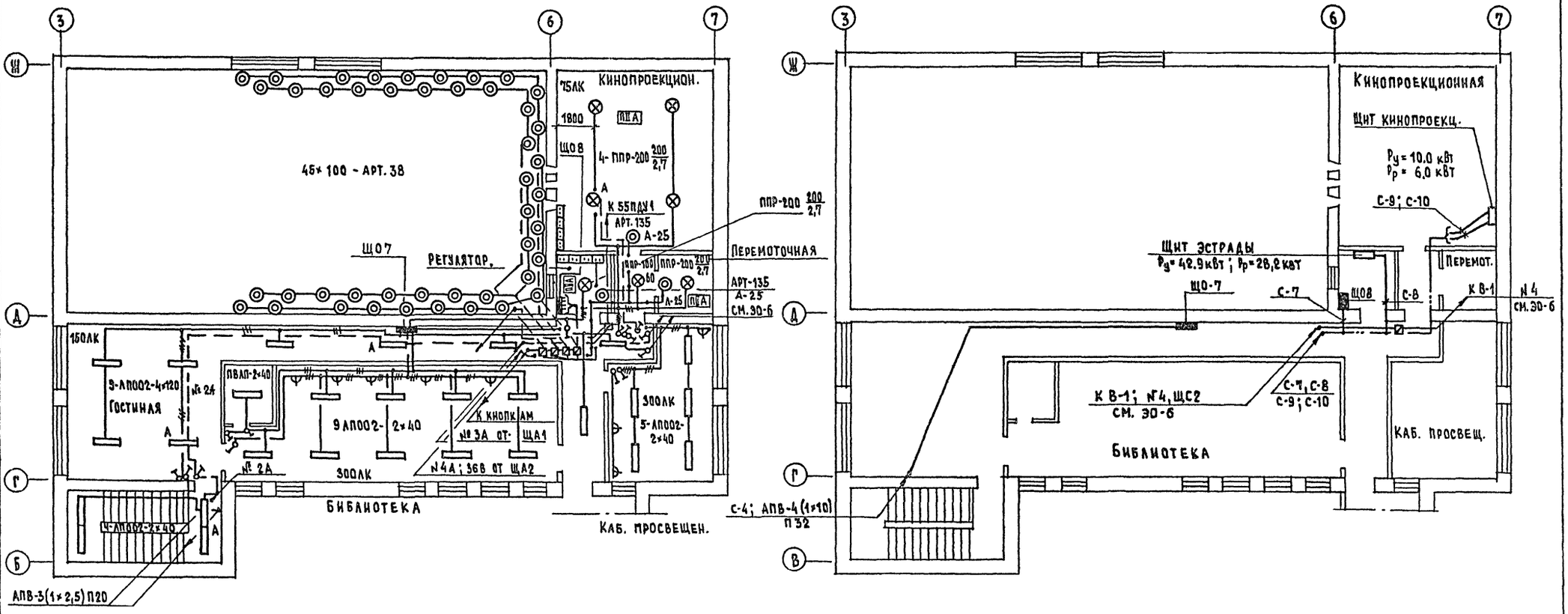

СОГЛАСОВАНО

ГИП	ОБ	КРЕЙНИС
ГИП	ВК	ИОЛОДКИН
ГИП	АС	РЫМАРЧЕВА

Инв.№ подл.	Подпись и дата	Взам. инв.№
17-3371-5		

Н.контр.	Верховский		
Нач.отд.	Головкин		
Гл.инж.от.	Верховский		
ГИП	Курочкин		
Рук.гр.	Соловьева		
Исполн.	Соловьева		
Провер.	Курочкин		

Привязан:

Инв.№

Т.П. 264-12-262.86 - 30

Общественный центр тип II

Блок „А"

Стадия	Лист	Листов
Р	5	

План расположения осветительных и силовых сетей 2 этажа.

ЦНИИЭП Граждансельстрой

21449-03

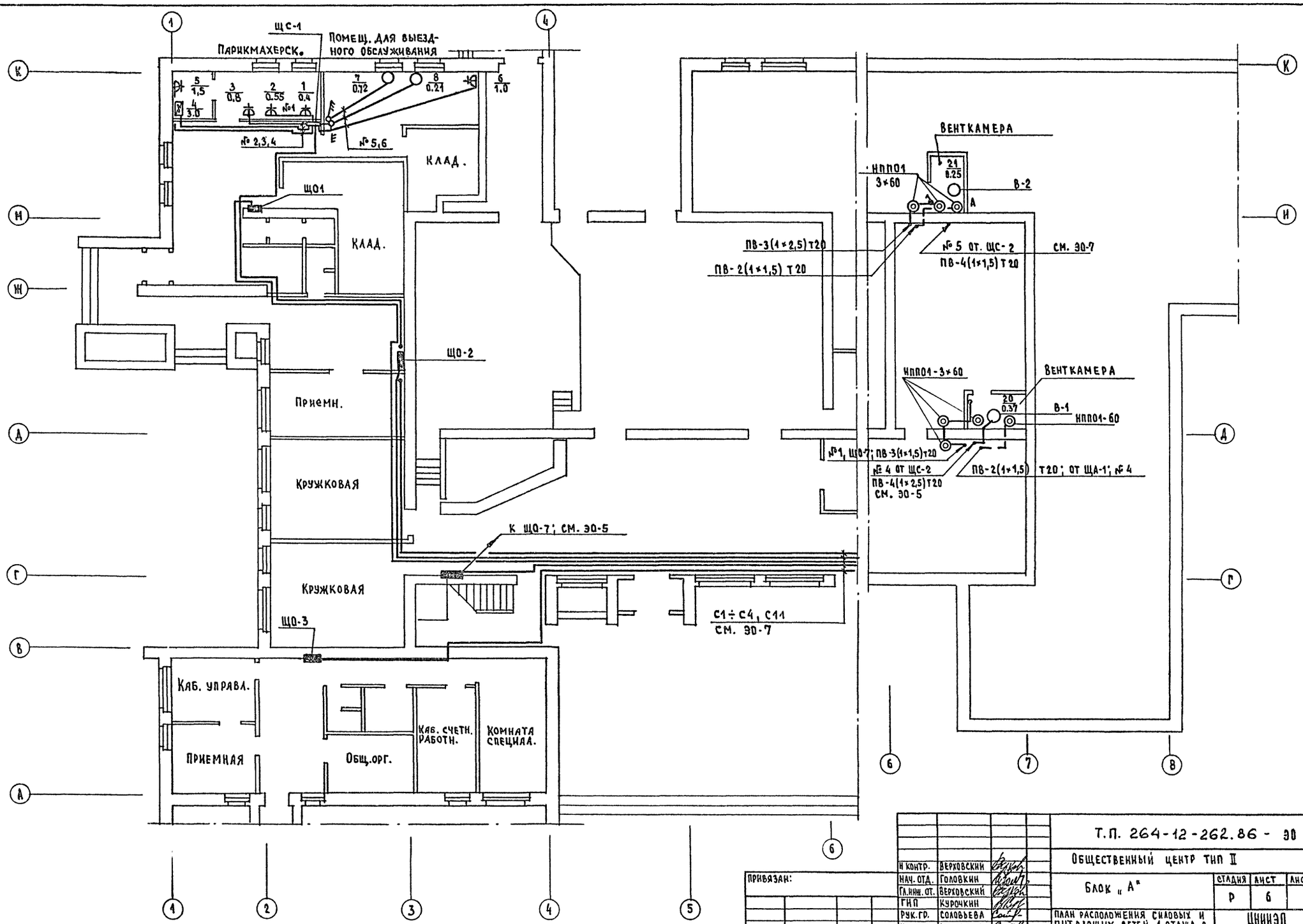

Типовой проект 264-12-262.86 Альбом II

СОГЛАСОВАНО

ГИП	ОБ	Крейнис
ГИП	ВК	Молдакин
ГИП	ТХ	Чернецова

Инв. № подл. | Подпись и дата | Взам. инв. №

17-3201-5

Н контр.	Верховский		Т.П. 264-12-262.86 - ЭО
Нач. отд.	Головкин		Общественный центр тип II
Гл. инж. от.	Верховский		Блок «А»
ГИП	Курочкин		Стадия: Р; Лист: 6; Листов:
Рук. гр.	Соловьева		План расположения силовых и питающих сетей 1 этажа в осях «1-6» и А-К» и венткамер чердака
Исполн.	Соловьева		ЦНИИЭП граждансельстрой
Провер.	Курочкин		

Привязан:

Инв. №

21449-02

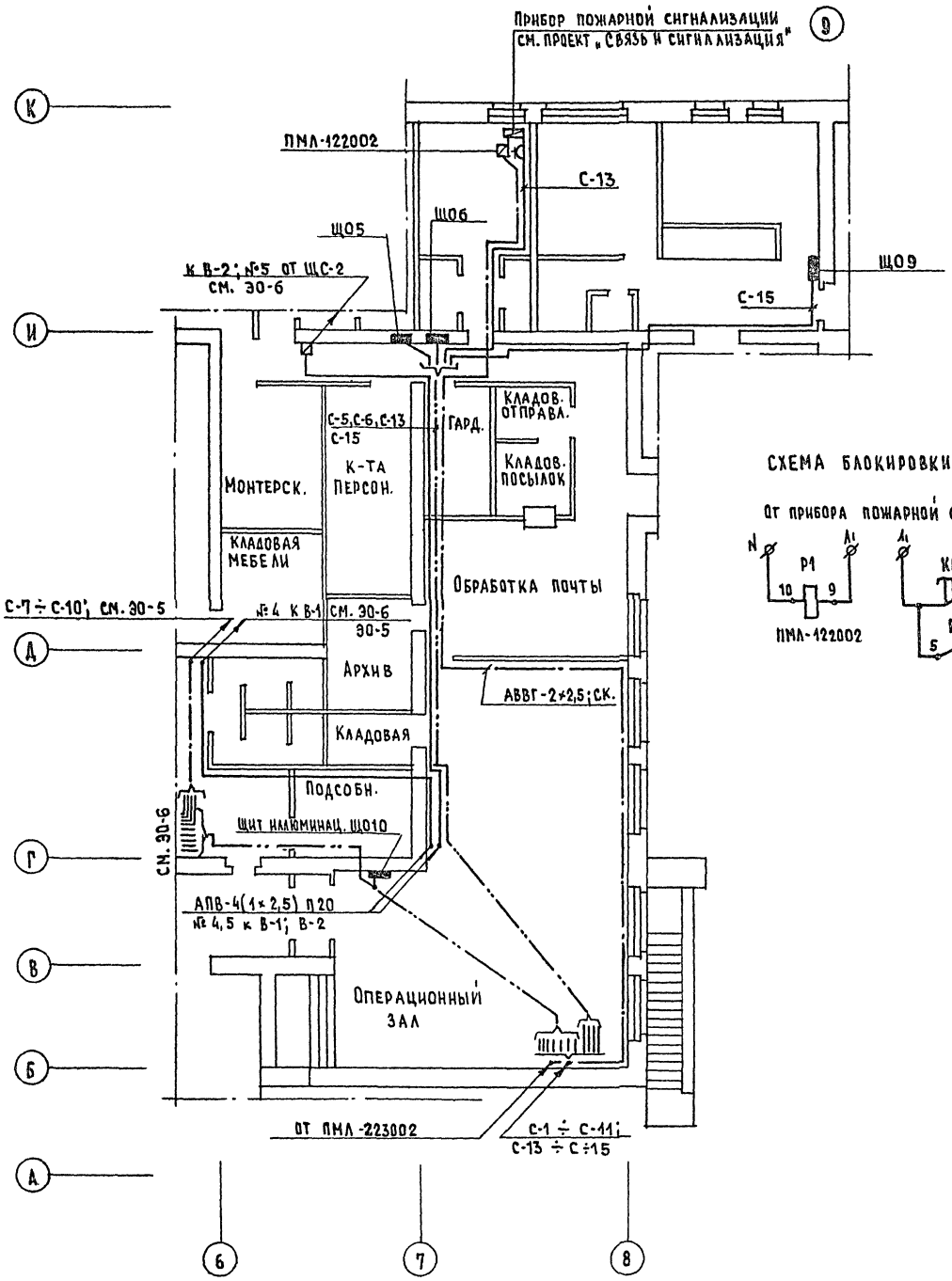

Схема блокировки вентиляции при пожаре

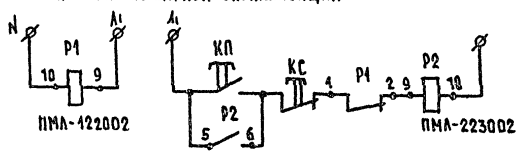

Венткамера

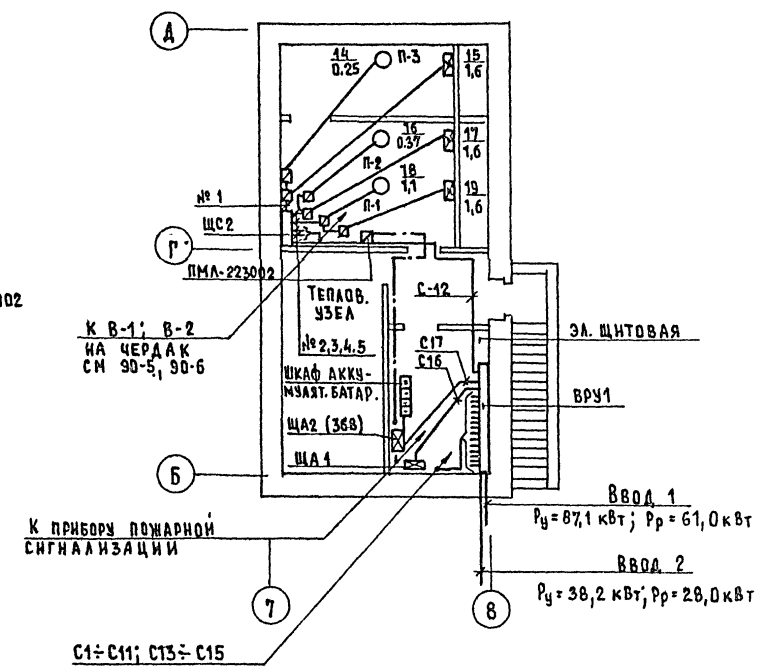

Типовой проект 264-12-262.86 Альбом II

Инв. № подл.	Подпись и дата	Взам. инв. №
17-3381-7		

Согласовано

ГИП	ОВ	Крейнис
ГИП	ВК	Молодкин
ГИП	АС	Румянцева

Привязан:

Инв. №

Н. контр.	Верховский	
Нач. отд.	Головкин	
Гл. инж. от.	Верховский	
ГИП	Курочкин	
Рук. гр.	Соловьева	
Исполн.	Соловьева	
Провер.	Курочкин	

Т. П. 264-12-262.86-ЭО

Общественный центр тип II

Блок „А"

Стадия	Лист	Листов
Р	7	

План расположения силовых сетей 1 этажа в осях „6-9", „А-К" и подвала

ЦНИИЭП гражданскельстрой

21449-02

Типовой проект 264-12-262.86 Альбом II

Номер щитка	Тип	Установленная мощность кВт	Номера групп		Ток, А	
			Занятые	Резервные	Аппарат на вводе	Плавкие вставки предохранителей
Щ01	ЯОУ-8505	1,0	1			16
		1,0	2			16
		0,8	3			16
				4		16
				5		16
				6		16
Щ02	ЯОУ-8505	1,1	1			16
		0,8	2			16
		1,0	3			16
				4		16
				5		16
				6		16
Щ03	ЯОУ-8505	0,9	1			16
		0,9	2			16
		1,4	3			16
				4		16
				5		16
				6		16
Щ04	ЯОУ-8505	1,1	1			16
		1,2	2			16
		1,1	3			16
		0,8	4			16
		0,7	5			16
		0,9	6			16

Номер щитка	Тип	Установленная мощность кВт	Номера групп		Ток, А	
			Занятые	Резервные	Аппарат на вводе	Плавкие вставки предохранителей
Щ05	ЯОУ-8505	0,8	1			16
		0,9	2			16
		1,1	3			16
		0,1	4			16
				5		16
				6		16
Щ06	ЯОУ-8506	0,82	1			16
		0,9	2			16
		0,9	3			16
		0,9	4			16
		0,7	5			16
		0,9	6			16
		1,1	7			16
		1,0	8			16
		0,93	9			16
				10		16
				11		16
				12		16
Щ07	ЯОУ-8505	1,3	1			16
		0,5	2			16
		0,5	3			16
		0,7	4			16
		0,9	5			16
				6		16

Номер щитка	Тип	Установленная мощность кВт	Номера групп		Ток, А	
			Занятые	Резервные	Аппарат на вводе	Плавкие вставки предохранителей
Щ08	ЯОУ-8501	1,3	1			16
		1,0	2			16
		1,2	3			16
		1,0	4			16
				5		16
				6		16
ЩА1	ЯОУ-8505	0,4	1			16
		0,8	2			16
		0,5	3			16
		0,9	4			16
		0,4	5			16
				6		16

Инв.№ подл. | Подпись и дата | Взам. инв.№ 17-2386-2

Привязан

Инв.№

Н.контр.	Верховский	
Нач.отд	Головкин	
Гл.инж.пт	Верховский	
ГИП	Курочкин	
Рук.гр.	Соловьева	
Исполн.	Соловьева	
Провер.	Курочкин	

Т.П. 264-12-262.86 - 30

Общественный центр тип II

Блок „А"

Данные о групповых щитках

Стадия	Лист	Листов
Р	8	

ЦНИИЭП Гражданстройпроект

21448-02

Типовой проект 264-12-262.86 Альбом II

Данные распределительного щита	Автомат: Тип	Автомат: Уставка	№ распредел. линии	Распределительная линия до пускателя: P_{p1} кВт	J_{p1} а	Марка провода	Число и сечение проводов	Способ прокладки	Длина м	Пусковой аппарат: Тип	Пусковой аппарат: $J_{ном}$ / $J_{уст}$ А	Линия к электроприемнику: Марка провода	Число и сечение проводов	Способ прокладки	Длина м	Электроприемник: № по плану	Электроприемник: Тип	P_{p1} кВт	J_{p1} а	Условные обозн. на плане	Наименование электроприемника
ЩС-1 ПР11-3056-2193	АЕ-2044	16	1	0,95	4,3	АПВ	3(1×2,5)	Т20	4		—	—	—	—	—	1	—	0,4	1,8		Стол парикмах.
						АПВ	3(1×2,5)	Т20	4	компл.	—	—	—	—	—	2	—	0,55	2,54		Перманентн. аппарат
Ру = 8,2 квт Рр = 4,9 квт	АЕ-2044	16	2	0,8	2,8	АПВ	3(1×2,5)	Т20	10		—	—	—	—	—	3	—	0,8	2,8		Сушуар
	АЕ-2046	16	3	3,0	4,7	АПВ	5(1×2,5)	П20	12	—	—	—	—	—	—	4	—	3,0	4,7		Эл. кипятильник
	АЕ-2044	16	4	1,5	6,9	АПВ	3(1×2,5)	Т20	14		—	—	—	—	—	5	—	1,5	6,9		Эл. плитка
А3720ф С-11	АЕ-2044	16	5	1,0	10,7	АПВ	3(1×2,5)	П20	13		—	—	—	—	—	6	—	1,0	10,7		Стол мастера
	АЕ-2046	16	6	0,93	4,7	АПВ	4(1×2,5)	П20	2		—	АПВ	4(1×2,5)	П20	8	7	—	0,72	1,7		Сверлильный станок
						АПВ	4(1×2,5)	П20	1		—	АПВ	4(1×2,5)	П20	9	8	—	0,21	3,0		Наждачное точило
	АЕ-2044	16	7																		Резерв
	АЕ-2044	16	8																		Резерв
ЩС-2 ЯОУ-8503	АЕ-2043	16	1	1,9	3,2	АПВ	4(1×2,5)	П20	1	ПМЛ-123002	0,8	АПВ	4(1×2,5)	П20	9	14		0,25	0,83		Вентилятор П-3
	АЕ-2043					АПВ	5(1×2,5)	П20	1	— " —	2,0	АПВ	5(1×2,5)	П20	10	15		1,6	2,4		Эл подогрев. заслонки
Ру = 7,1 квт Рр = 4,3 квт	АЕ-2043	16	2	2,0	3,8	АПВ	4(1×2,5)	П20	1	— " —	1,3	АПВ	4(1×2,5)	П20	7	16		0,37	1,4		Вентилятор П-2
						АПВ	5(1×2,5)	П20	1	— " —	2,0	АПВ	5(1×2,5)	П20	10	17		1,6	2,4		Эл. подогрев заслонки
ПВ3-100 С-12	АЕ-2043	16	3	2,7	4,8	АПВ	4(1×2,5)	П20	2	— " —	3,2	АПВ	4(1×2,5)	П20	6	18		1,1	2,7		Вентилятор П-1
						АПВ	5(1×2,5)	П20	1	— " —	2,8	АПВ	5(1×2,5)	П20	9	19		1,6	2,4		Эл. подогрев заслонки
к ПМЛ-12202	АЕ-2043	16	4	0,37	1,4	АПВ	4(1×2,5)	П20	26	— " —	1,3	ПВ	4(1×2,5)	Т20	6	20		0,37	1,4		Вентилятор В-1
ПМЛ-223002	АЕ-2043	16	5	0,25	0,83	АПВ	4(1×2,5)	П20	25	— " —	0,8	ПВ	4(1×2,5)	Т20	6	21		0,25	0,83		Вентилятор В-2
	АЕ-2043	16	6																		Резерв

Н контр.	Верховский		
Нач. отд.	Головкин		
Гл инж. от.	Верховский		
ГИП	Курочкин		
Рук. гр.	Соловьева		
Исполн.	Соловьева		
Провер.	Соловьева		

Привязан:

Инв №

Т.П. 264-12-262.86-ЭО

Общественный центр тип II

Блок „А"

Стадия	Лист	Листов
Р	9	

Расчетная схема силовых сетей

ЦНИИЭП граждансельстрой

21449-02

Инв № подл. 17-3384-9 | Подпись и дата | Взам. инв. №

Типовой проект
264-12-262.86
Альбом II

Схема межпанельных соединений																						
Схема ВРУ	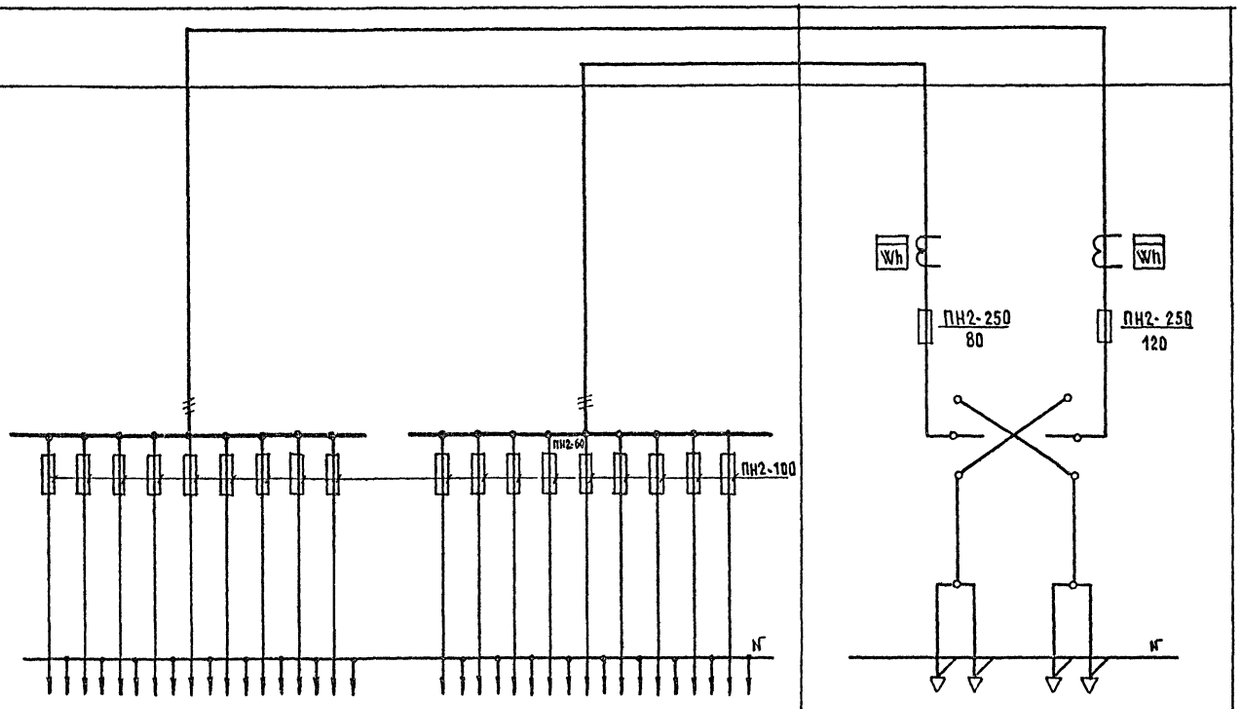																					
Тип панели	ВРУ1-41									ВРУ1-41										ВРУ1-11		
№№ питающих линий		С-1	С-2	С-3	С-4	С-5	С-6	С-7	С-8	С-9		С-10	С-11	С-12	С-13	С-14	С-15	С-16	С-17	С-18	Ввод 1	Ввод 2
Номинальный ток плавкой вставки, А		30	30	30	30	30	30	30	60	30		30	30	30	20	30	30	30	30	30	120	80
Тип и технические данные счетчика через трансформаторы тока																					САЧУ-И672М 380В, 5А	САЧУ-И672М 380В, 5А
Тип и технические данные трансформатора тока																					ТК-20-0,5-0,5 100/5А	ТК-20-0,5-0,5 50/5А

Н.контр.	Верховский	
Нач ОТД	Головкин	
Гл инж ст	Верховский	
ГИП	Курочкин	
Рук гр	Соловьева	
Исполн.	Зайцева	
Провер.	Соловьева	

Т.П. 264-12-262.86-30.0А

Блок „А"

Стадия	Лист	Листов
Р	10	

Опросный лист на вводно-распределительное устройство

ЦНИИЭП гражданселькстрой

Инв. № подл. | Подпись и дата | Взам. инв. №

21449-02

Формат	Зона	Поз.	Обозначение	Наименование	Кол.	Примеч.
				Документация		
12			НЭ-001.03	Чертеж общего вида		
			Н.Э.001.04	Схема электрических		
22				соединений		
11			НЭ.001.02	Таблица перечня надписей		
				Сборочные единицы		
		01	Р1, Р2	Реле электромагнитное		
				ЭП-41В $2_з+4_р$ ~220В	02	$J_н$=16А
		02	В3	Выключатель автоматическ.	01	$J_р$=40А
		03	В4÷В7	АП50-2МТ	04	$J_р$=16А
			ТР1	Трансформатор однофазный		630 ВА
		04		ТБС3-0.63	01	220/40
		05	АС1	Арматура сигнальная	01	Линза зеленая ~220В
		06	АС2÷АС5	АС-53	04	Линза красная ~36В
			В1	Выключатель пакетный		
		07		ПВМ3-25	01	J=25А
			КН1	Кнопка управления		
		08		КЕ 011-У3	01	$1_з+1_р$
		09	В2	Выключатель автоматическ.		
				А3161	01	$J_р$=15А
				Колодка на 15 зажимов на ток 16А	02	КН

Панель	Строка	Надпись	Поз. обозначения	Место надписи	Текст	Кол.	Вид шрифта	Заготовка
		1		Табличка	Ящик ЯУЭ-1063	1		
		2	АС1	То же	Сеть ~ 220В	1		
		3	АС2	"	Аварийное освещение	1		
		4	АС3	"	Аварийное освещение	1		
		5	АС4	"	„Выход"	1		
		6	АС5	"	„Выход"	1		
		7	В2	"	Выключение щита	1		
		8	КН1	"	Контроль напряжения	1		

Подпись и дата | Инв.№ дубл. | Взам. инв.№ | Подпись и дата | Инв.№ подл.

Н.контр.	Верховский	
Нач.отд.	Головкин	
Гл.инж.от.	Верховский	
ГИП	Курочкин	
Рук.гр.	Соловьева	
Исполн.	Соловьева	
Провер.	Курочкин	

НЭ 001.01

Шкаф аварийного освещения. Технические данные аппаратов

Стадия	Лист	Листов
Р	1	1

ЦНИИЭП гражданселькстрой

Н.контр.	Верховский	
Нач.отд.	Головкин	
Гл.инж.от.	Верховский	
ГИП	Курочкин	
Рук.гр.	Соловьева	
Исполн.	Соловьева	
Провер.	Курочкин	

НЭ 001.02

Шкаф аварийного освещения. Таблица перечня надписей

Стадия	Лист	Листов
Р	1	1

ЦНИИЭП гражданселькстрой

Вид спереди

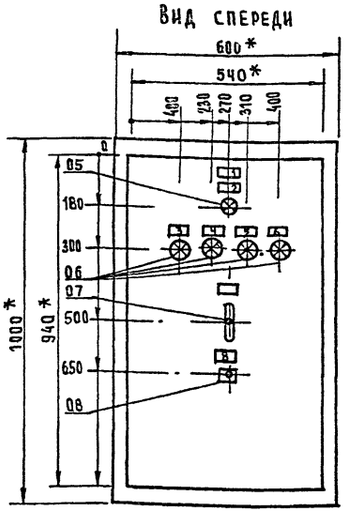

Задняя стенка

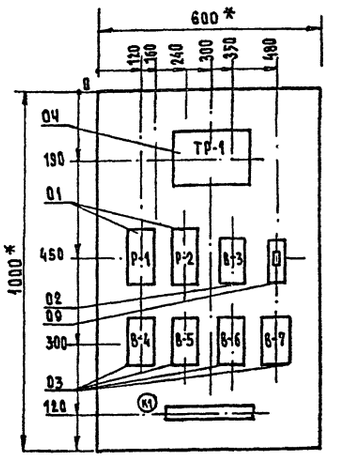

1.* Размеры для справок

2. Неуказанные предельные отклонения размеров по

3. В контуре табличек указаны их номера по перечню надписей.

4. Глубина ящика 350 мм.

Инв.№ подл. | Подпись и дата | Взам. инв.№ | Инв.№ дубл. | Подпись и дата

17-93/12

21402-02

Н.контр.	Верховский	
Нач.отд	Головкин	
Гл.инж.от.	Верховский	
ГИП	Курочкин	
Рук.гр.	Соловьева	
Исполн.	Соловьева	
Провер.	Курочкин	

НЭ 001.03

Шкаф аварийного освещения. Чертеж общего вида.

Стадия	Лист	Листов
Р	11	

ЦНИИЭП гражданселькстрой

ЗАДНЯЯ СТЕНКА

ДВЕРЬ ЯЩИКА (ВИД СО СТОРОНЫ МОНТАЖА

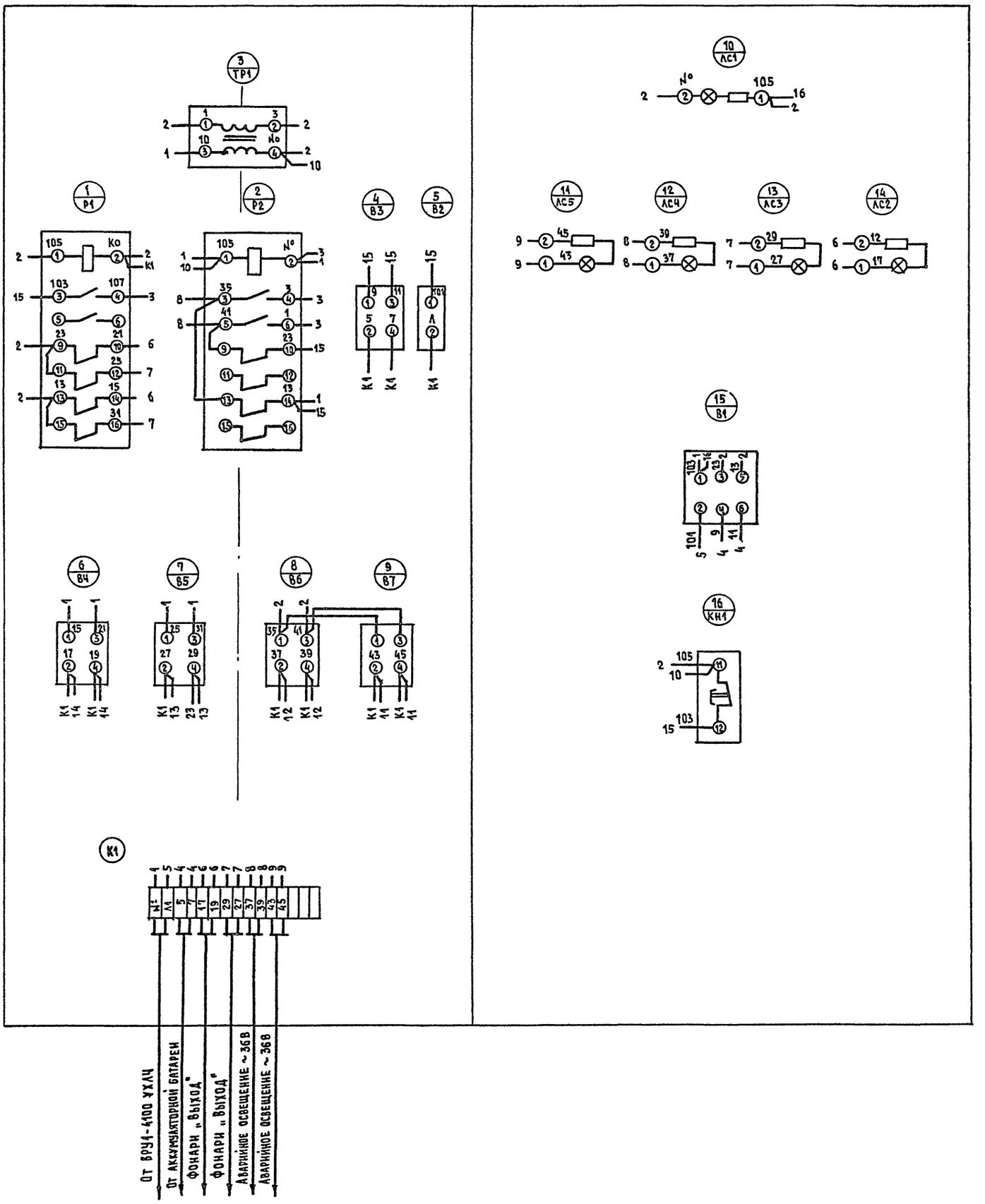

Н.контр.	Верховский		НЭ 001.04
Нач.отд.	Головкин		
Гл.инж.от	Верховский		Шкаф аварийного освещения. Схема электрических соединений
ГИП	Курочкин		
Рук. гр.	Соловьева		
Исполн	Соловьева		
Провер.	Курочкин		

Стадия	Лист	Листов
Р	12	

ЦНИИЭП граждансельстрои

Инв. № подл. | Подпись и дата | Взам. инв. №

24НЭ-02

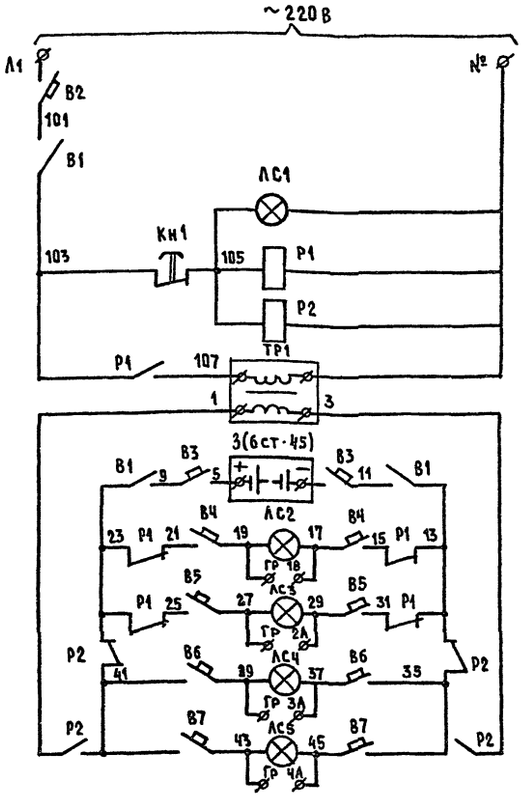

ПИТАНИЕ ~220В	
СИГНАЛИЗАЦИЯ ~220В	
РЕЛЕ ПЕРЕКЛЮЧЕНИЯ ПИТАНИЯ	
ТРАНСФОРМАТОР ПОНИЖ. 220/40	
ПИТАНИЕ -36В	
АВАРИЙНОЕ ОСВЕЩЕН. -36В	
ФОНАРИ „ВЫХОД" ≃ 36В	

СОСТОЯН. КОНТАК.	ЗОНА РАСПОЛОЖЕНИЯ КОНТАКТОВ			
З	В2			
Р	В2	В2	В3	В3

З	В2	В3		
Р	В2	В3		

СХЕМА ВЫВОДОВ КОНТАКТОВ И ОБМОТОК

РЕЛЕ Р1, Р2

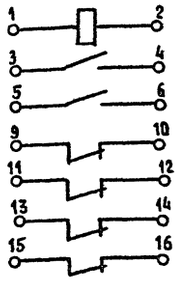

№ поз.	Поз. обозн.	Наименование	Кол.	Примечан.
1	Р1, Р2	РЕЛЕ ЭЛЕКТРОМАГНИТНОЕ ЭП-41В, 220В		
		2з+4р, Iн=16А	2	
2	В3	ВЫКЛЮЧАТЕЛЬ АВТОМАТИЧЕСКИЙ		
		АП 50-2МТ, Iр=40А ТУ16-522.066-75	1	
3	В4-В7	ТО ЖЕ, АП50-2МТ, Iр=16А	4	
4	В2	ВЫКЛЮЧАТЕЛЬ ОДНОПОЛЮСНЫЙ		
		А3161 Iр=15А ОСТ16.0526.001-77	1	
5	ТР1	ТРАНСФОРМАТОР ТБ 03-0.63	1	
6	ЛС1	АРМАТУРА СИГНАЛЬНАЯ ЛС-53, 220В		
		ЛИНЗА ЗЕЛЕНАЯ ТУ16.535.417-75	1	
7	ЛС2-ЛС5	ТО ЖЕ, ЛС-53, 36В ЛИНЗА		
		КРАСНАЯ ТУ16.535.417-75	4	
8	В1	ВЫКЛЮЧАТЕЛЬ ПАКЕТНЫЙ		
		ПВМЗ-25, I=25А, ОСТ16.0526.001-77	1	
9	КН1	КНОПКА УПРАВЛЕНИЯ КЕ 011-У3		
		1з+1р. исп. 2 ГОСТ 5.1245-72	1	

Н.контр.	Верховский	
Нач.отд.	Головкин	
Гл.инж.от	Верховский	
ГИП	Курочкин	
Рук.гр	Соловьева	
Исполн.	Соловьева	
Провер.	Курочкин	

НЭ 001.05

ШКАФ АВАРИЙНОГО ОСВЕЩЕНИЯ
СХЕМА ЭЛЕКТРИЧЕСКАЯ ПРИНЦИПИАЛЬНАЯ

Стадия	Лист	Листов
Р	13	

ЦНИИЭП ГРАЖДАНСЕЛЬСТРОЙ

Инв. № подл.	Подпись и дата	Взам. инв. №
17-3300-13		

21449-02

Типовой проект 264-12-262.86 Альбом II

Поз. обозначения	Обозначение	Наименование	Кол.	Масса ед.т	Примечание
1	У1005-ГЭМ	Ящик протяжной	1		
2	У997-ГЭМ	Ящик протяжной	1		
3	6СТ-45МС	Аккумуляторная батарея	3		
4		Плита проходная В-20; 160×240	1		
5	Дерево твердых пород	Подставка под аккумулятор	3		
6	ГОСТ 3262-75	Труба вытяжная М-50; ℓ=300	1		
7	ГОСТ 20520-80	Провод ПРГ-1×50 кв.мм, м	2,5		
8	ГОСТ 2590-71*	Шпилька ø10, ℓ=60, шт/кг	2/0,83		
9	ГОСТ 5915-70*	Гайка М10	8		
10	ГОСТ 11371-78	Шайба 10	12		
11	ГОСТ 7798-70*	Болт М6×30	4		
12	ГОСТ 5915-70*	Гайка М6	8		
13	ГОСТ 8509-72*	Уголок L50×50×5, м/кг	2/8		

Фасад

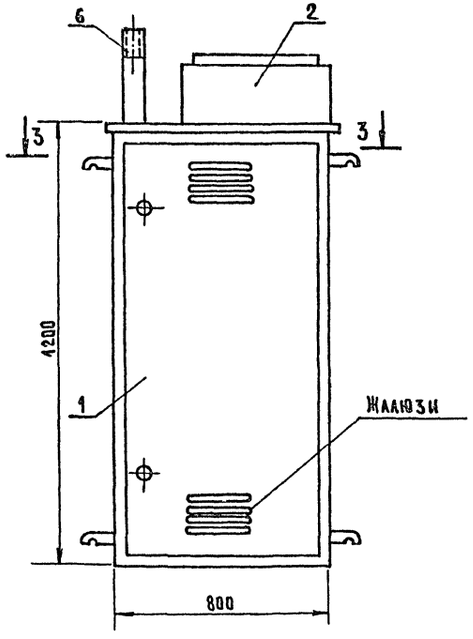

1-1

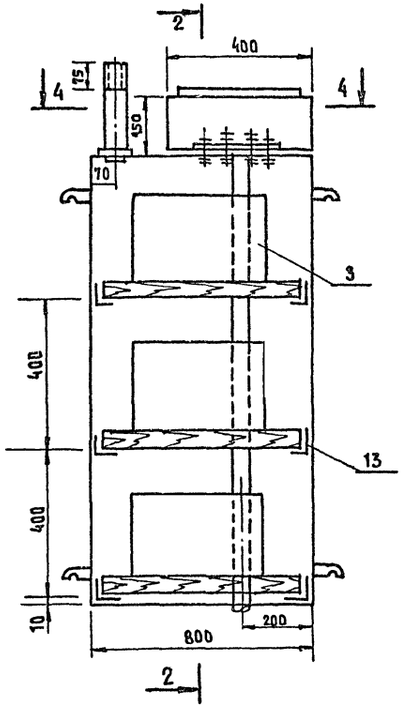

2-2

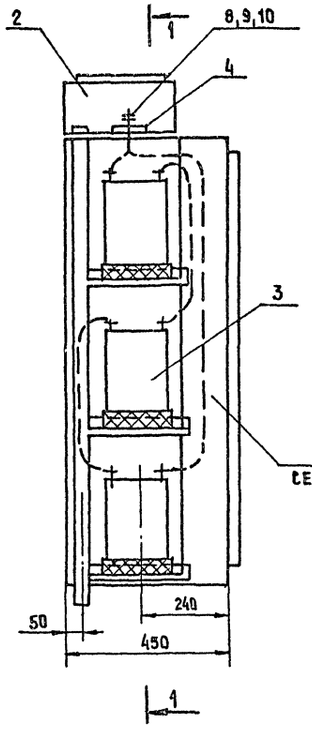

3-3

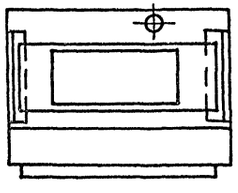

4-4

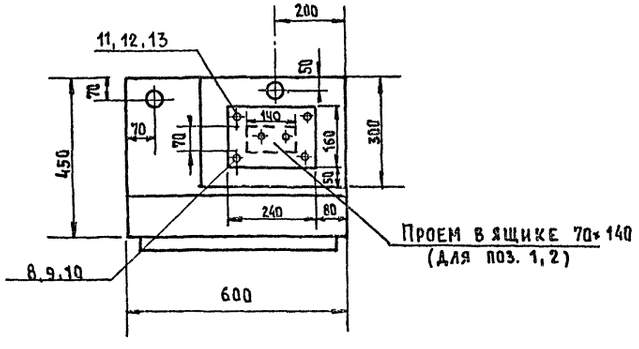

1. Внутренние стенки шкафа, где установлены аккумуляторные батареи, окрасить кислотоупорной краской.
2. При выводе трубы из пола, место ввода трубы и проходную плиту уплотнить листовым асбестом по месту.
3. Обеспечить полную непроницаемость для газов из шкафа с аккумуляторами в шкаф ввода.

Т.П. 264-12-262.86-30			
Общественный центр тип II			
Блок „А"	Стадия	Лист	Листов
	Р	14	
Шкаф аккумуляторов	ЦНИИЭП граждансельстрои		
Н.контр. Верховский			
Нач.отд. Головкин			
Гл.инж.от. Верховский			
ГИП Курочкин			
Рук.гр. Соловьева			
Исполн. Соловьева			
Провер. Курочкин			

Инв.№ подл. | Подпись и дата | Взам.инв.№

12-3441-14

21449-02

Типовой проект 264-12-262.86 Альбом II

Ведомость рабочих чертежей основного комплекта СС

Лист	Наименование	Примечание
1	Общие данные (начало)	
2	Общие данные (окончание)	
3	Схема расположения устройств связи	
4	План 1 этажа	
5	Планы 2 этажа и подвала.	
6	План кровли.	

Ведомость ссылочных и прилагаемых документов

Обозначение	Наименование	Примечание
	Ссылочные документы	
Серия 2.190-1/72. Выпуск V	„Узлы и детали инженерного оборудования жилых и общественных зданий для сельского строительства.	
	Прилагаемые документы	
со. СС	Спецификация оборудования.	Альбом V
ВМ, СС	Ведомость потребности в материалах.	Альбом. VIII

Основные показатели

Наименование	Ед. изм.	Количество
Телефонизация		
Емкость телефонного ввода,	пар	
в том числе используемых в данном здании	шт.	11
Радиофикация		
Количество абонентских точек	шт.	20
Телевидение		
Количество телевизионных антенн	шт.	1
Предполагаемое количество телевизоров.	шт.	1
Пожарная сигнализация		
Емкость приемной станции	луч	10
Количество занятых лучей	шт.	6
Охранная сигнализация		
Количество занятых лучей	шт.	4
Электрочасофикация		
Количество устанавливаемых вторичных часов	шт.	3

Типовой проект выполнен в соответствии с действующими нормами и правилами.

Главный инженер проекта /Бородкин/

Главный инженер проекта привязки

Условные обозначения

- Коробка разветвительная.
- Коробка ограничительная.
- Громкоговоритель.
- Радиорозетка.
- Распределительная коробка телефонная.
- Телефонная сеть.
- Коробка телевизионная распределительная.
- Провод электрочасофикации.
- Приемно-контрольный прибор пожарно-охранной сигнализации.
- Извещатель пожарный дымовой фотоэлектрический.
- Тепловой пожарный извещатель.
- Провод пожарной сигнализации.
- Подпольная коробка.
- Датчики охранной сигнализации.

Н.контр.	Верховский		
Нач. отд	Головкин		
Гл.инж. от.	Верховский		
ГИП	Бородкин		
Рук. гр.	Логинова		
Исполн.	Прахторина		
Провер.	Логинова		

Привязан:

Инв. №

Т.П. 264-12-262.86 - СС

Общественный центр тип II

Блок А

Стадия	Лист	Листов
Р	1	6

Общие данные (начало)

ЦНИИЭП граждансельстрой

21449-02

Инв. № подл. | Подпись и дата | Взам. инв. №

ОБЩИЕ УКАЗАНИЯ

ТЕЛЕФОНИЗАЦИЯ

Телефонизация здания осуществляется посредством отпая от кросса АТС.
Абонентская проводка выполняется проводом марки ТРП 1×2×0.5, скрыто в винипластовых трубах ⌀ 25мм, проложенных в полу.
Телефонные аппараты приняты типа АТ-72 системы АТС.

РАДИОФИКАЦИЯ.

Для присоединения внутренней радиопроводки к внешней сети радиотрансляции на кровле здания устанавливается радиостойка с абонентским трансформатором марки ТАМУ-10Т.
Радиоввод заканчивается разветвительным плинтом, который устанавливается в шкафу устройств связи типа ШЭСУ-01.
Проводка выполняется проводом марки ПТПЖ-2×1,2 безразрывно-шлейфом, скрыто в винипластовых трубах, проложенных в полу.
Для протяжки проводов в перегородках до начала отделочных работ должны быть сделаны отверстия ⌀ 20 мм.
В качестве громкоговорителей приняты динамики типа 0.25ГД.

ТЕЛЕВИДЕНИЕ

Для приема программ телевизионного вещания предусматривается установка на кровле телевизионной антенны типа АТКГ. Для усиления телевизионных сигналов используется унифицированное транзисторное телевизионное оборудование типа „УТТО".
Оборудование питается от сети переменного тока напряжением 220В через блок питания, входящий в комплект оборудования.
Магистральная сеть выполняется кабелем марки РК-75-9-13.

ЭЛЕКТРОЧАСОФИКАЦИЯ

Для единого отсчета времени по зданию в аппаратной устанавливаются электропервичные часы типа ПЧМЗ-2БР-Р24-012.
Электропитание часов осуществляется от сети переменного тока.
В качестве электровторичных часов приняты часы ВП-300-24-66К.
Вся сеть выполняется проводом марки ПРППМ-2×0,8мм, скрыто в винипластовых трубах, проложенных в полу.

ПОЖАРНАЯ СИГНАЛИЗАЦИЯ

Для обнаружения загорания и сообщения о месте его возникновения предусматривается устройство пожарной сигнализации.
В канцелярии устанавливается приемно-контрольный прибор „ТОПАЗ-10". Электропитание прибора осуществляется от сети переменного тока напряжением 220В.
Резервное питание предусмотрено от аккумуляторной батареи 6СТ-45ЭМ в количестве 2 штук, которые устанавливаются в шкафу типа У-1005м в защитном исполнении разм. 800×1200(h)×310мм.
В сеть пожарной сигнализации последовательно включаются извещатели типа „ДТЛ" и „ИДФ-1М", которые устанавливаются на потолках блокируемых помещений.
В шлейфы дымовых извещателей включаются промежуточные приемно-контрольные устройства типа ППКУ-1М и оконечные устройства.
Шлейфы пожарной сигнализации выполняются проводом марки ТРП 1×2×0,5мм скрыто в винипластовых трубах ⌀ 25мм, проложенных в подготовке пола последующего этажа или в слое утеплителя.
При привязке проекта для обеспечения постоянного контроля необходимо предусмотреть централизованную систему оповещения о пожаре, согласованную с местными органами Госпожнадзора.
Проектом привязки предусмотреть трансляцию сигналов тревоги в ближайшую пожарную часть или центральный пункт наблюдения. (ЦПН).

ОХРАННАЯ СИГНАЛИЗАЦИЯ

Для охраны материальных ценностей предусматривается охранная сигнализация.
В шлейфы охранной сигнализации последовательно включаются датчики и блокировочные контуры охранной сигнализации.
Блокировка дверей на открывание осуществляется при помощи магнитоуправляемых датчиков типа ДМК.
Для блокировки на открывание с одновременным блокированием на пролом или разбитие остекленных поверхностей применяются датчики типа ДЗК-2. Блокировка дверей на пролом выполняется проводом марки МГВ-0,2, который прокладывается скрыто в бороздах 3×3мм, прорезаемых по месту, с последующей шпаклевкой и покраской.
Шлейфы охранной сигнализации выполняются проводом марки ТРП 1×2×0,5 скрыто в винипластовых трубах ⌀ 25мм проложенных в полу и включаются в прибор „ТОПАЗ-10", предусмотренный в разделе „Пожарная сигнализация".

МОЛНИЕЗАЩИТА

Для защиты устройств связи от атмосферных разрядов предусматривается молниеотвод.
Молниеотвод выполняется из стальной проволоки ⌀ 8мм, которая прокладывается по поверхности кровли.
Вертикальный спуск выполняется по стене на штырях.
Для заземления используются электроды из угловой стали размером 50×50×5мм, забиваемые на 0.5м. от уровня земли.
Расстояние между ними 5,0м.
Электроды соединяются между собой стальной полосой разм. 20×5мм.
Количество электродов, забиваемых в землю, определяется в зависимости от электрического сопротивления грунта при привязке проекта.

Типовой проект 264-12-262.86 Альбом II

Инв. № подл.	Подпись и дата	Взам. инв. №
19-3381-2		

Привязан:

Инв. №

Н. контр.	Верховский	
Нач. отд.	Головкин	
Гл. инж. от.	Верховский	
ГИП	Бородкин	
Рук. гр.	Логинова	
Исполн.	Правоторина	
Провер.	Логинова	

Т.П. 264-12-262.86 - СС

Общественный центр тип II

Блок А

Стадия	Лист	Листов
Р	2	

Общие данные (окончание)

ЦНИИЭП Гражданселькстрой

21449-02

Типовой проект 264-12-262.86 Альбом II

Схема расположения устройств связи

Скелетная схема часофикации

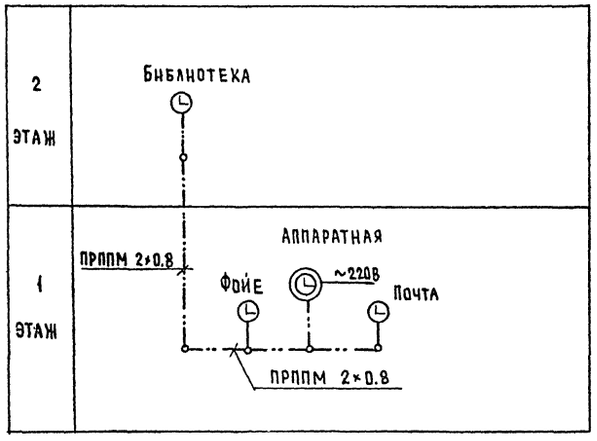

Скелетная схема телефонизации

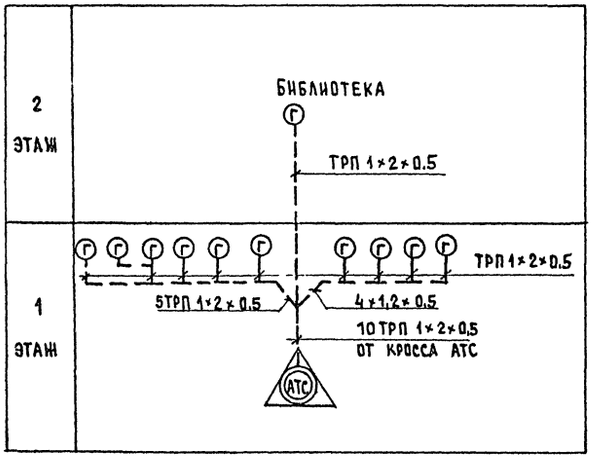

Скелетная схема радиофикации и телевидения

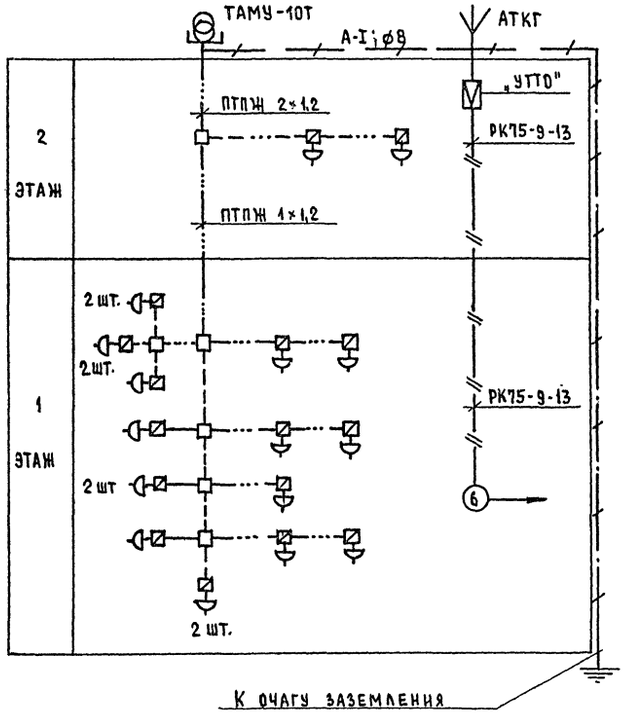

Скелетная схема пожарной и охранной сигнализации

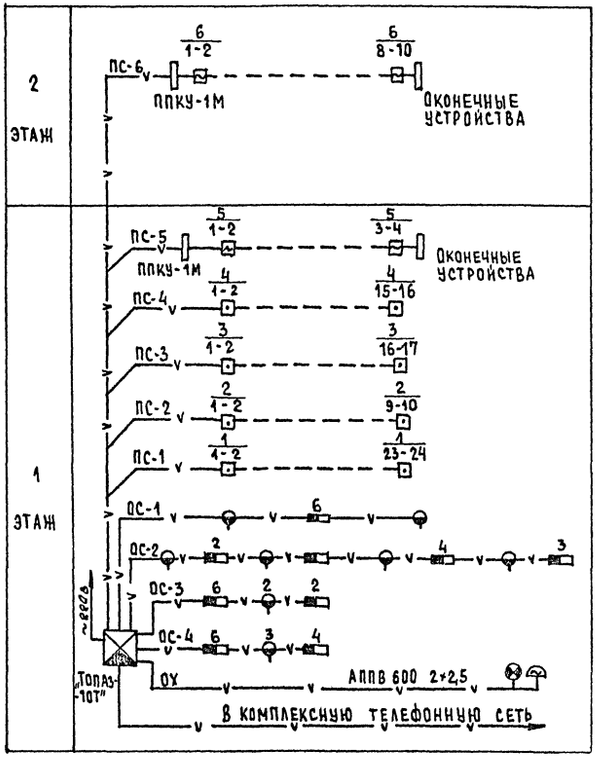

Т.П. 264-12-262.86 - СС			
Общественный центр тип II			
Блок А	Стадия	Лист	Листов
	Р	3	
Схема расположения устройств связи	ЦНИИЭП Граждансельстрой		

Н.контр.	Верховский	
Нач.отд.	Головкин	
Гл.инж.от.	Верховский	
ГИП	Бородкин	
Рук.гр.	Логинова	
Исполн.	Праворонина	
Провер.	Логинова	

Привязан:

Инв.№

Инв.№ подл. | Подпись и дата | Взам.инв.№ 19-3381-3

21449-02

Типовой проект
264-12-262.86
Альбом II

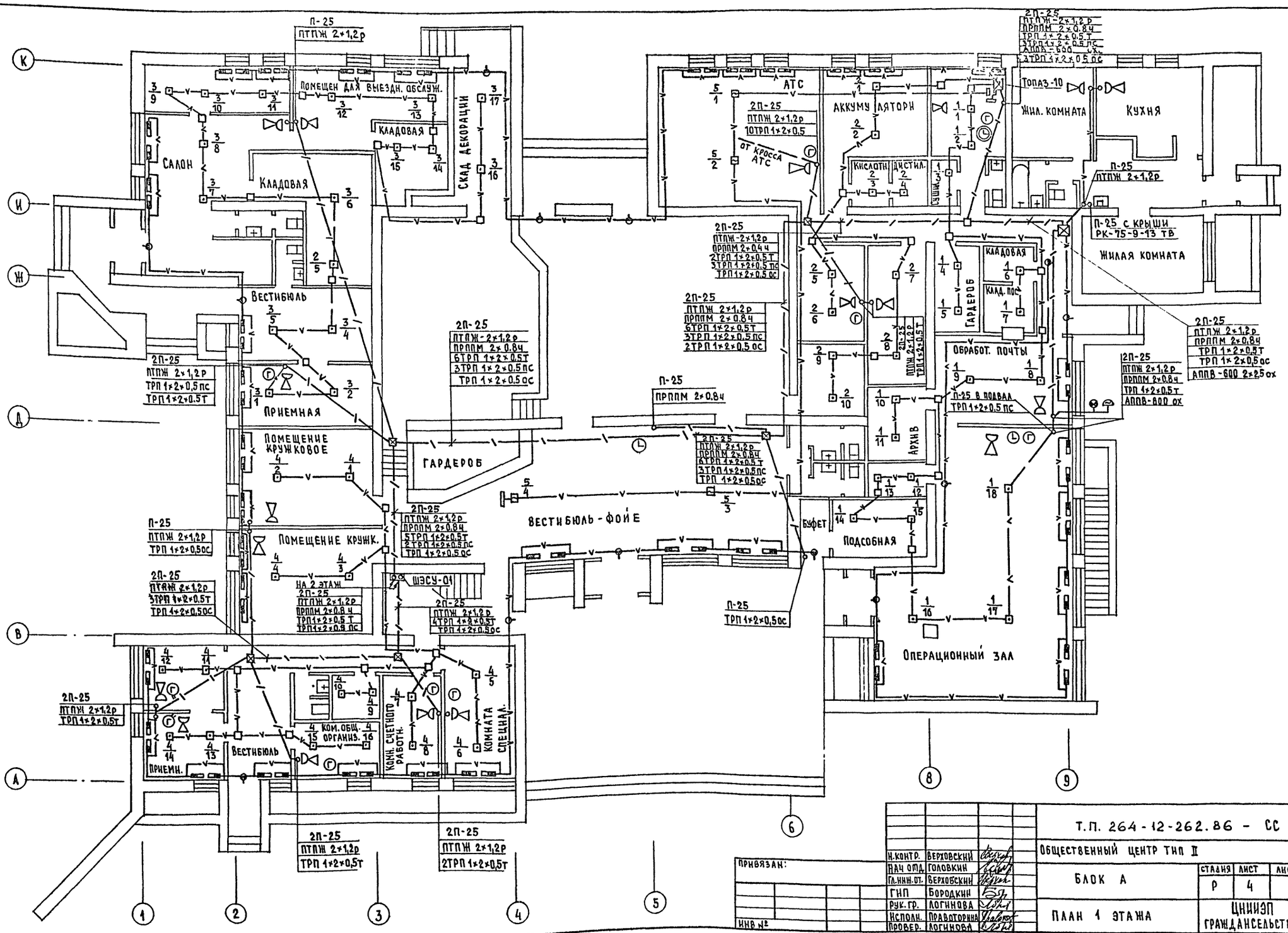

Т.П. 264-12-262.86 - СС			
Общественный центр тип II			
Блок А	Стадия	Лист	Листов
	Р	4	
План 1 этажа	ЦНИИЭП гражданселькстрой		

Н.контр.	Верховский	
Нач ОПД	Головкин	
Гл.инж.от.	Верховский	
ГИП	Бородкин	
Рук.гр.	Логинова	
Исполн.	Правоторина	
Провер.	Логинова	

Привязан:

Инв №

Согласовано
ГИП Бородкин

Инв № подл. | Подпись и дата | Взам. инв. №

21449-02

Типовой проект 264-12-262.86 альбом II

План 2 этажа

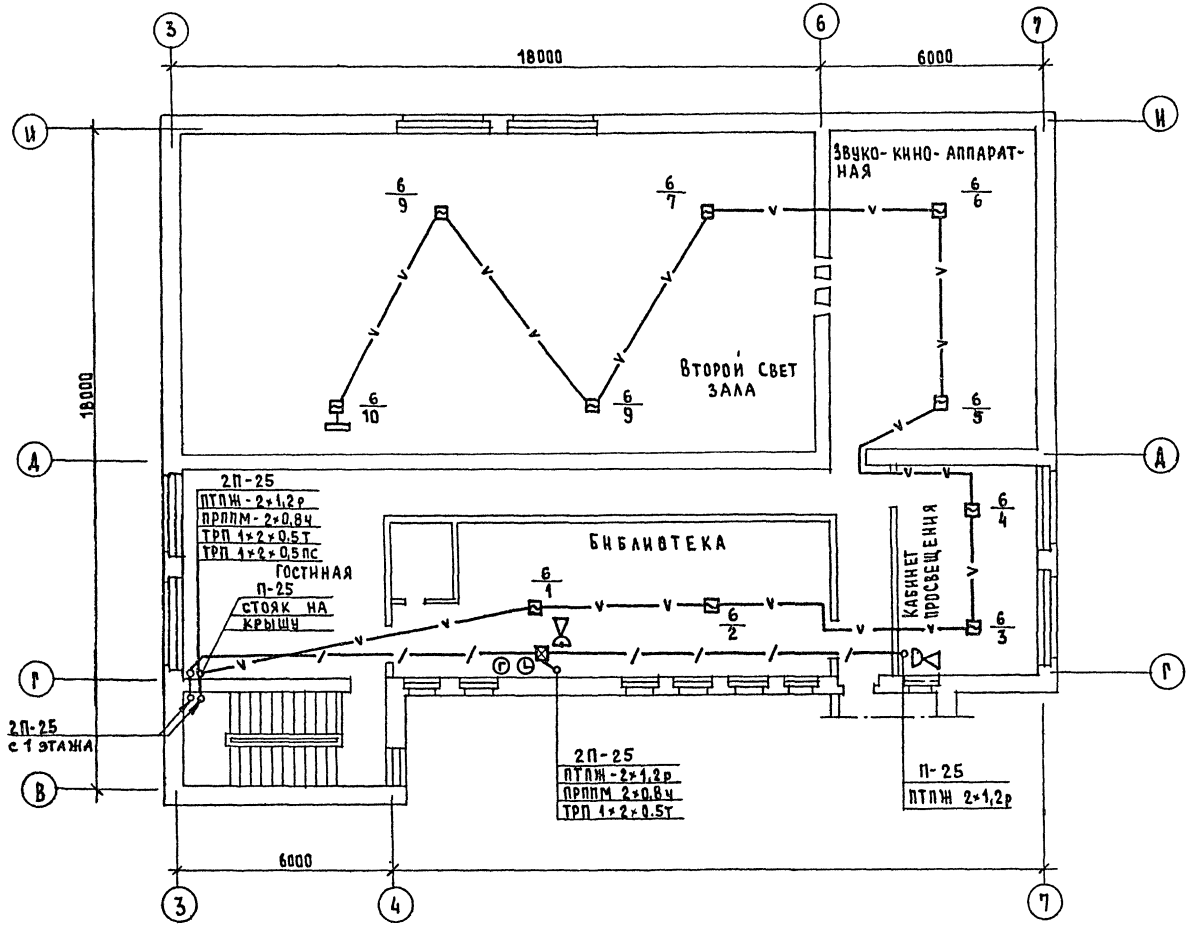

План подвала

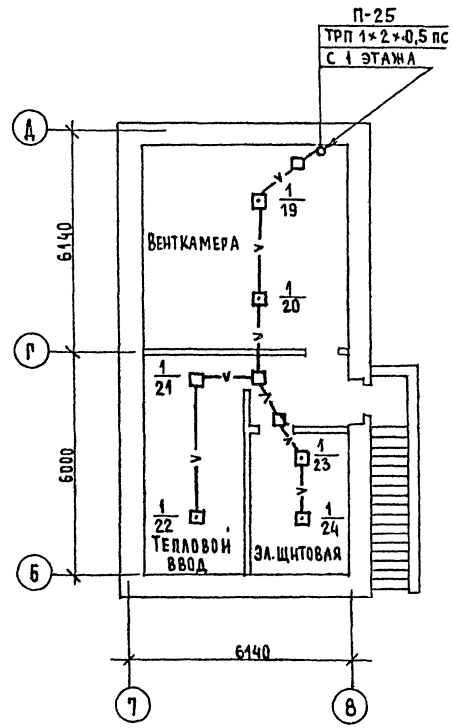

Согласовано
ГИП ЭО Курочкин

Инв.№ подл.	Подпись и дата	Взам. инв.№
19-3381-5		

Привязан:

Инв.№:

Н.контр.	Верховский	
Нач.отд.	Головкин	
Гл.инж.от.	Верховский	
ГИП	Бородкин	
Рук.гр.	Логинова	
Исполн	Правоторина	
Провер.	Логинова	

Т.П. 264-12-262.86-СС

Общественный центр тип II

Блок А

План 2 этажа и подвала

Стадия	Лист	Листов
Р	5	

ЦНИИЭП граждансельстрой

21449-02

Типовой проект
264-12-262.86
Альбом II

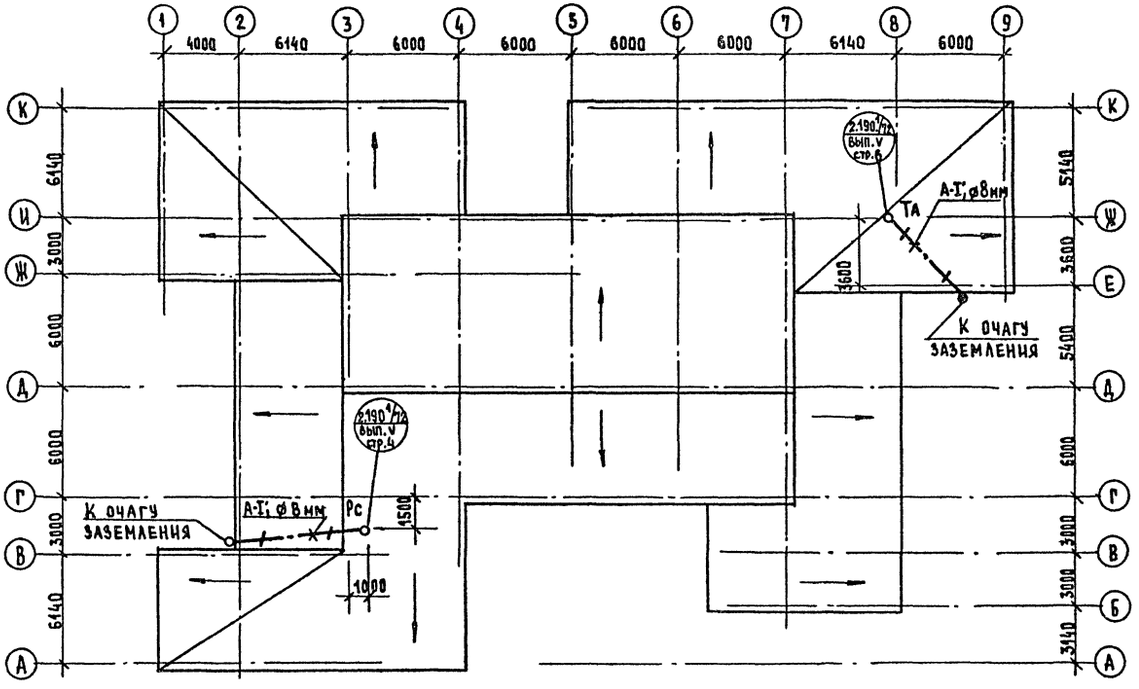

						Т.П. 264-12-262.86 - СС	
				Н.контр.	Верховский	Общественный центр тип II	
				Нач.отд.	Головкин		
Привязан:				Гл.инж.от.	Верховский	Блок А	Стадия: Р; Лист: 6; Листов:
				ГИП	Бородкин		
				Рук.гр.	Логинова		
				Исполн.	Вравторина	План скатной кровли	ЦНИИЭП гражданселькстрой
Инв.№				Провер.	Логинова		

Инв.№ подл.	Подпись и дата	Взам.инв.№
19-3381-6		

21449-02

Типовой проект 264-12-262.86 Альбом II

Ведомость рабочих чертежей основного комплекта АВ

Лист	Наименование	Примечание
1	Общие данные	
2	Вентсистема П1. Схема автоматизации.	
3	Схема принципиальная электрическая	
	управления П1.	
4	Схема подключений П1.	
	Схема расположений П1-П3.	

Ведомость ссылочных и прилагаемых документов

Обозначение	Наименование	Примечан.
	Ссылочные документы	
ГОСТ 2.702-75*	Правила выполнения электри-	
	ческих схем.	
ГОСТ 2.709-72*	Система маркировки цепей	
	в электрических схемах.	
ГОСТ 2.710-81	Обозначения условные буквенно-	
	цифровые, применяемые в	
	электрических схемах.	
ГОСТ 2.751-73*	Обозначения условные	
	графические в схемах.	
	Электрические связи, прово-	
	да, кабели и шины.	
ГОСТ 2.755-74*	Обозначения условные,	
	графические устройства	
	коммутационные и контакт-	
	ные соединения.	
ГОСТ 2.754-72*	Обозначения на планах.	
ГОСТ 2.701-76*	Схемы, виды и типы. Общие	
	требования к выполнению.	
ОСТ 36.27-77	Условные обозначения приборов	
	в функциональных схемах.	
	Прилагаемые документы	
Альбом V	Спецификация оборудования.	
Альбом VII	Ведомость потребности в материалах.	

Общие указания

Проектом предусматривается автоматизация приточных систем П1-П3 на основании задания, выданного технологами.

Система автоматики приточных систем предусматривает:

1. Местное управление эл.двигателем вентилятора.
2. Блокировку воздушного клапана наружного воздуха с вентилятором.
3. Защиту калориферов от замерзания.

Защита калорифера от замерзания обеспечивается:

регулятором температуры типа ТУДЭ-4, установленном на обратном трубопроводе калорифера.

Трассы внешних проводок выполнены кабелем АКВВГ.

Приборы и аппаратура, к которым подводится питание свыше ~36В должны быть заземлены.

Установка первичных приборов отборных устройств должна производиться по нормализованным чертежам указанным на схем х внешних проводок.

Монтаж приборов и средств автоматизации выполнять согласно СНиП III-34-74.

Типовой проект соответствует действующим нормам и правилам.

Главный инженер проекта /Бородкин/
Главный инженер проекта привязки

Инв.№ подл. | Подпись и дата | Взам.инв.№ | 15-3381-1

Привязан:

Инв.№

Т.П. 264-12-262.86 - АВ

Общественный центр тип II

			Стадия	Лист	Листов
Блок А			Р	1	4
Общие данные			ЦНИИЭП граждансельстрой		
Н.контр.	Верховский				
Нач.отд.	Головкин				
Гл.инж.от.	Верховский				
ГИП	Бородкин				
Рук.гр.	Бакшевская				
Исполн.	Бакшевская				
Провер.	Бородкин				

21449-02

ТИПОВОЙ ПРОЕКТ 264-12-262.86 АЛЬБОМ II

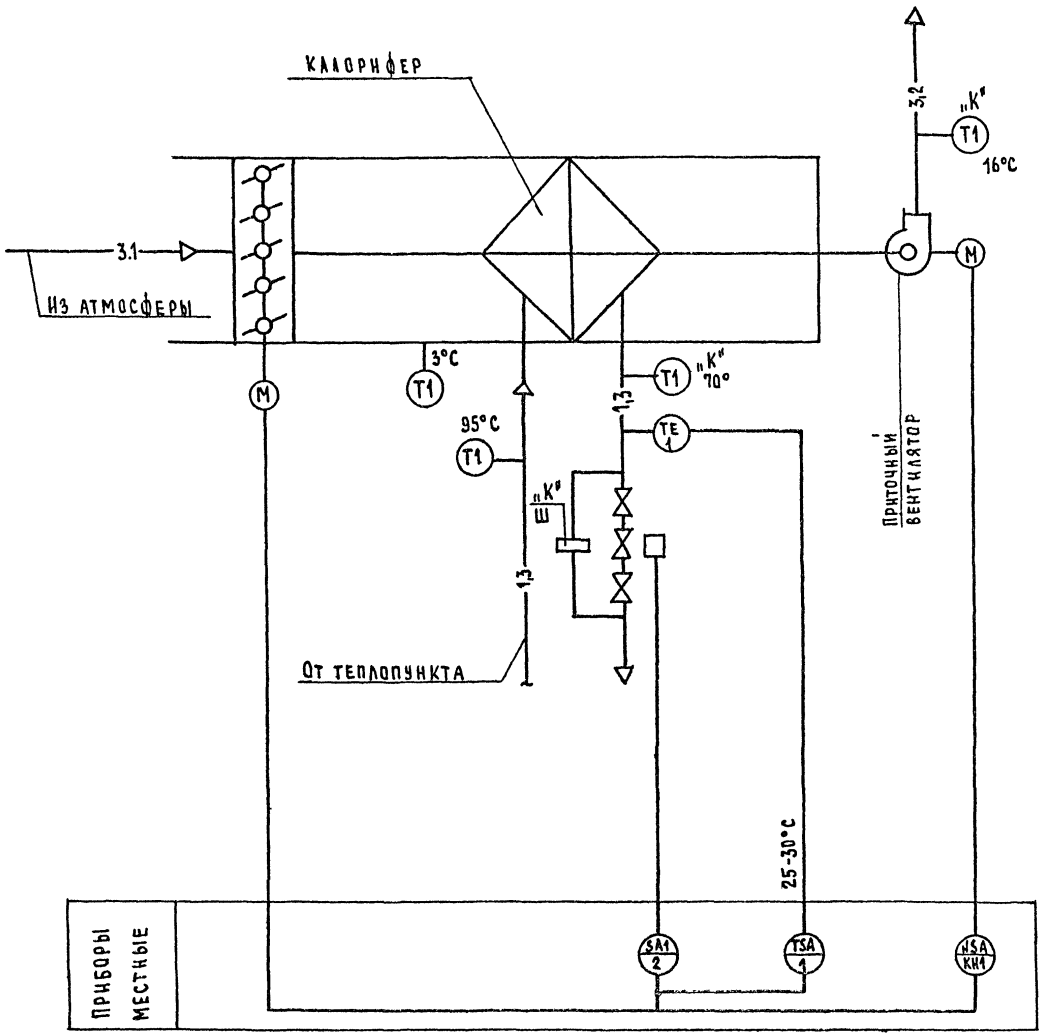

1. Схема автоматизации выполнена на основании чертежа ОВ-11.
2. Условные обозначения трубопроводов приняты по ГОСТ 14202-69.
3. Аппаратура с индексом „К" заказывается в сантехнической части проекта.
4. Аппаратура с индексом „Э" заказывается в электротехнической части проекта.

Т.П. 264-12-262.86 - АВ			
Общественный центр тип II			
Блок А	Стадия	Лист	Листов
	Р	2	
ВЕНТСИСТЕМА П1. СХЕМА АВТОМАТИЗАЦИИ	ЦНИИЭП ГРАЖДАНСЕЛЬСТРОЙ		

И.контр.	Верховский	
Нач отд.	Головкин	
Гл.инж.от.	Верховский	
ГИП	Бородкин	
Рук.гр.	Бакшевская	
Исполн.	Бакшевская	
Провер.	Бородкин	

ПРИВЯЗАН:

ИНВ.№

ГИП	ОВ	
КРЕЙНИС		

СОГЛАСОВАНО

ИНВ.№ ПОДЛ	ПОДПИСЬ И ДАТА	ВЗАМ. ИНВ.№
15-3381-2		

21449-02

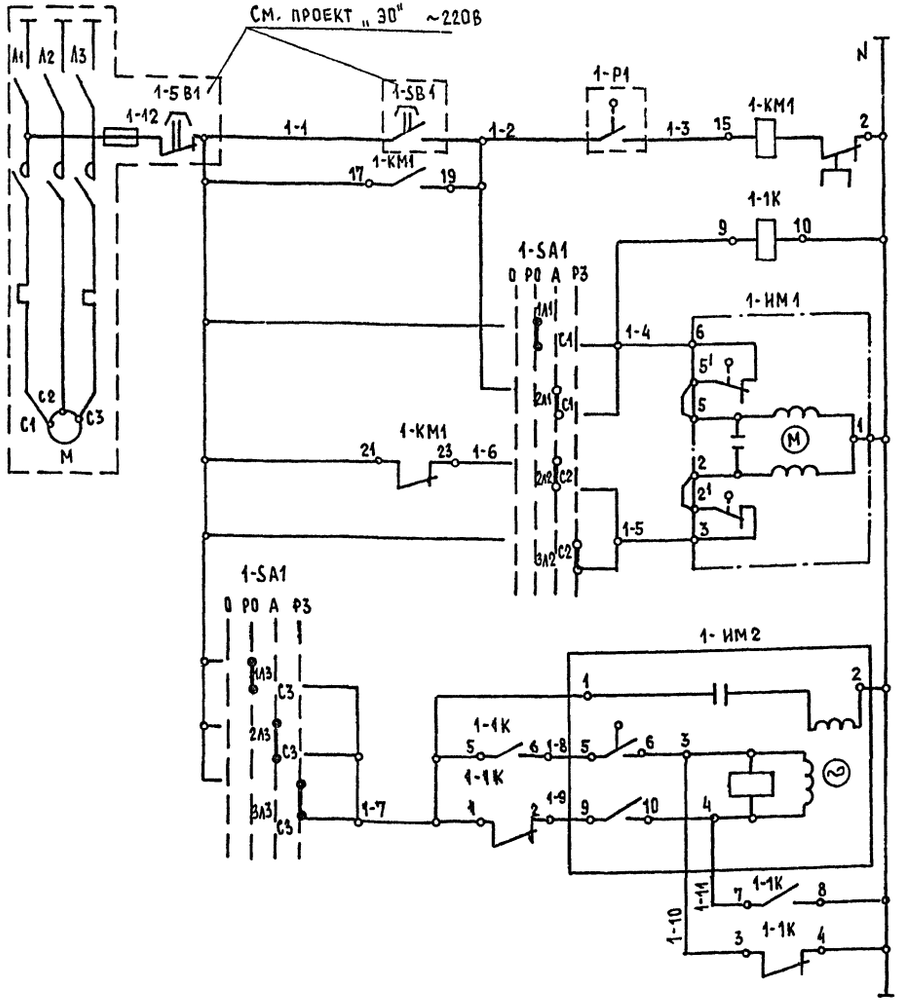

Электродвигатель приточного вентилятора	
Промежуточное реле	
Открытие	Управление исполнительным механизмом клапана на теплоносителе
Закрытие	
Открытие	Управление исполнительным механизмом воздушного клапана наружного воздуха
Закрытие	

Диаграмма работы контактов переключатель пакетный

	Положение рукоятки			
		I	II	III
	Отключено	Ручное откр.	Автомат	Ручное закрыт.
С1-1Л1		×		
С -2Л1			×	
С1-3Л1				× *
С1-1Л2		×		
С2-2Л2			×	
С2-3Л2				× *
С3-1Л2		×		
С3-2Л3			×	
С3-3Л3				×

* контакт не используется

Зона	Поз. обознач.	Наименование	Кол.	Примечание
В3	1-Р1	Регулятор температуры дила-		
		тометрической ТУДЭ-4		
		от 0 до 250°С	1	
В3	1-SA	Пакетный переключатель		
		ПП-3-10/Н3	1	
В4	1-SB1	Кнопочный пост управления	1	(по проекту силового ЭО)
В3	1-КМ1	Магнитный пускатель с тепло-		(по проекту силового электрооборудования)
		вым реле КК		
В3	1-К1	Магнитный пускатель		
		ПМЕ-121 ~220В	1	
В3	1-ИМ1	Исполнительный механизм		Комплектно с клапаном
		МЭО-0.63-10/63	1	
А3	1-ИМ2	Исполнительный механизм		Комплектно с воздушной заслонкой
		МЭО-4/63-0.63	1	

Диаграммы работ контактов исполнительных механизмов

1-ИМ2

	Ход выходного вала		
	Открыт	Рабочий ход	Закрыт
5-6			
7-8 *			
9-10			
11-12 *			

* - не используется.

1-ИМ1

МЭО-0.63-10/63

Контакт	Ход выходного вала		
	Открыт	Рабочий ход	Закрыт
6			
3			

1. Схему автоматизации см. лист АВ-2.
2. Схему подключений см. лист АВ-4.
3. Данная схема применена для автоматизации приточных систем П2, П3 с заменой индекса в маркировке проводов и в обозначения приборов согласно номеру системы.

Т.П. 264-12-262.86 - АВ		
Общественный центр тип II		
Блок А	Стадия: Р	Лист: 3	Листов:
Схема электрическая принципиальная управления П-1	ЦНИИЭП Граждансельстрой	

Н.контр.	Верховский	
Нач.отд	Головкин	
Гл инж от	Верховский	
ГИП	Бородкин	
Рук. гр.	Бакшевская	
Исполн.	Бакшевская	
Провер.	Бородкин	

Привязан:

Инв. №

Инв. № подл. | Подпись и дата | Взам. инв. №

15-3381-3

21449-02

Типовой проект 264-12-262.86 Альбом II

Схема подключений

Агрегат					
Место установки первичных приборов отборных устройств, исполнительн. меха-мов		Обратный теплоноси-тель	Трубопровод обратного теплоносителя	Воздушный клапан наружного воздуха	По месту
№ МВН или установочн. чертежа	Первичных приборов	ТМЧ-147--75	Исполнительный механизм	Исполнительный механизм	Пакетный переключатель
	Отборных устройств		(см. сантехническую часть проекта)		
Номер позиции по спецификации		1	—	—	2
Обозначение по схеме		1-Р1	1-ИМ1	1-ИМ2	1-SA1

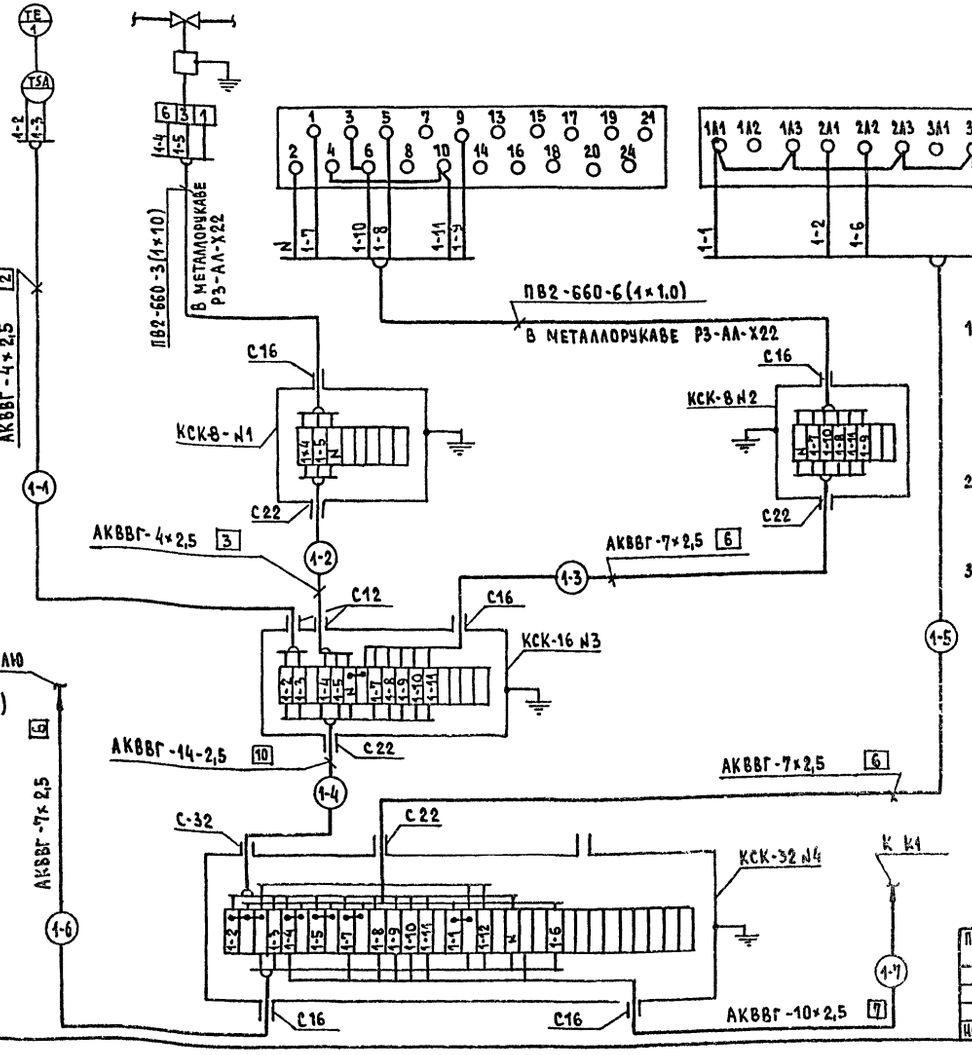

1. Заземление приборов щита и металлических труб выполнить согласно правил устройства электроустановок (ПУЭ) к контуру заземления.
2. Кабель проложить по стенам, потолку, металлоконструкциям. Крепить скобами.
3. Данная схема применена для автоматизации приточных систем П2, П3 с заменой индекса в маркировке проводов и в обозначениях приборов согласно номеру системы.

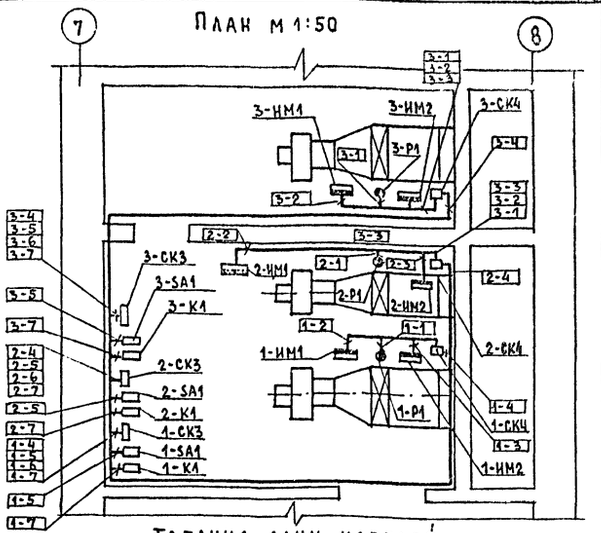

Таблица длин кабелей

Маркировка / Длина, м		1	2	3	4	5	6	7
Приточные системы	П-1	8	8	8	20	9	8	10
	П-2	8	10	8	16	9	9	10
	П-3	10	11	9	19	10	10	10

Спецификация монтажных изделий

Поз. обознач.	Наименование	Кол.	Примечание
	Коробка соединительная ТУ 36.1753-75		
КСК-8 №1 КСК-8 №2	КСК-8	2	
КСК-16 №3	КСК-16	1	
КСК-32 №4	КСК-32	1	
	Кабели ГОСТ 1508-78*Е		
	АКВВГ-14×2,5		См. таблицу длин кабелей
	АКВВГ-10×2,5		
	АКВВГ-7×2,5		
	АКВВГ-4×2,5		
	Провод медный ГОСТ 6329-79*		
	ПВ2-660-1×1,0	20	
	Металлорукав Р3-АЛ-Х22	5	

Т.П. 264-12-262.86 - АВ

Общественный центр тип II

Блок А

Стадия	Лист	Листов
Р	4	

Схема подключений П-1
Схема расположений П-1

ЦНИИЭП граждансельстрой

Н.контр.	Верховский	
Нач отд.	Головкин	
Гл инж от.	Верховский	
ГИП	Бородкин	
Рук. гр.	Бакшевская	
Исполн.	Бакшевская	
Провер.	Бородкин	

Согласовано: ГИП Об Крейнис

Привязан:

Инв. № подл. | Подпись и дата | Взам. инв. №

Инв. 15-33 4

gost.e-ecolog.ru