ТИПОВОЙ ПРОЕКТ

264-12-262.86

Общественный центр сельского населенного пункта тип II /из зданий блоков/ со стенами из кирпича

БЛОК „А"

КЛУБ НА 200 ПОСЕТИТЕЛЕЙ С ЗАЛОМ НА 154 МЕСТА. КОНТОРА НА 5 РАБ. МЕСТ. ОТДЕЛЕНИЕ СВЯЗИ СОС-2. МЕДПУНКТ. КОМПЛЕКСНЫЙ ПРИЕМНЫЙ ПУНКТ БЫТОВОГО ОБСЛУЖИВАНИЯ НА 3 РАБ. МЕСТА

АЛЬБОМ I

АРХИТЕКТУРНО – СТРОИТЕЛЬНЫЕ ЧЕРТЕЖИ

gost.e-ecolog.ru

Сдано в печать 27.12. 1984 цена 8-00

ТИПОВОЙ ПРОЕКТ

264-12-262.86

Общественный центр сельского населенного пункта тип II /из зданий блоков/ со стенами из кирпича

БЛОК „А"

КЛУБ НА 200 ПОСЕТИТЕЛЕЙ С ЗАЛОМ НА 154 МЕСТА, КОНТОРА НА 5 РАБ. МЕСТ, ОТДЕЛЕНИЕ СВЯЗИ СОС-2, МЕДПУНКТ, КОМПЛЕКСНЫЙ ПРИЕМНЫЙ ПУНКТ БЫТОВОГО ОБСЛУЖИВАНИЯ НА 3 РАБ. МЕСТА

АЛЬБОМ I

СОСТАВ ПРОЕКТА

Альбом I	Архитектурно-строительные чертежи
Альбом II	Чертежи санитарно-технические, электротехнические, связи и сигнализации, автоматики вентиляционных систем
Альбом III	Чертежи по механооборудованию, кинотехнологические, звукотехнические и постановочного освещения сцены
Альбом IV	Чертежи нестандартизированного механооборудования и изделий
Альбом V	Спецификации оборудования
Альбом VI	Сметы
Альбом VII	Ведомости потребности в материалах

ПРИМЕНЕННЫЕ МАТЕРИАЛЫ:

Т.П. 264-12-140	Городской клуб с залом на 500 мест
Альбом IV, часть 4	Нестандартизированное оборудование

21449-01

Разработан проектным институтом ЦНИИЭПграждансельстрой

Гл. инженер института А.П. Цикунов

Гл. архитектор проекта Ю.В. Горохов

Проект утвержден Госгражданстроем приказ N 26 от 30.01.85г

Рабочая документация введена в действие ЦНИИЭПграждансельстроем приказ N 58/г от 18.06.86г

Типовой проект 264-12-262.86 Альбом I

№№ листов	Наименование	№№ стр.
1	2	3
	Обложка	
	Титульный лист	1
1	Общие данные (начало)	2
2	Общие данные (окончание)	3
	Чертежи ниже отм. 0.000	
3	Фундаменты. Таблица нагрузок	4
4	План фундаментов.	5
5	План подпольных каналов	6
6	Сечения 1-1÷16-16	7
7	Сечения 17-17÷34-34	8
8	Венткамера в осях „7-8". Лестница в подвал	9
9	Сечения по вентшахте и подпольным каналам	10
10	План подвала. Схемы плит перекрытия и перемычек подвала	11
11	Крыльца №1÷7	12
	Чертежи выше отм. 0.000	
12	Ведомость внутренней отделки помещений	13
13	Схема полов 1; 2 этажей и подвала	14
14	Экспликация полов	15
15	Фасады в осях „1-9"; „К-А"	16
16	Фасады в осях „9-1"; „А-К"	17
17	Разрезы I-I ; II-II	18
18	План 1 этажа в осях „А-И" „1-6". Фрагменты плана №1,2	19
19	План 1этажа в осях „А-И" „5-9". Фрагменты плана №3,4	20
20	План 2 этажа в осях „8-И"; „3-7"	21
21	Спецификация столярных изделий и панелей перегородок	22
22	Монтажные схемы перемычек 1 и 2 этажей	23
23	Ведомость перемычек	24
24	Спецификация к ведомости перемычек	25
25	Спецификация к листам АС-22,23. Узлы 1÷5. Развертки стены по оси „А"	26
26	План покрытия над первым этажом	27
27	План покрытия над вторым этажом	28
28	Монолитные участки УМ-1÷УМ-11	29
29	Сечения к планам перекрытия и покрытия	30
30	Лестница №1	31
31	Лестница №2	32
32	Штанкетная площадка. Ограждение балкона	33
33	План эстрады и авансцены. Сечения и спецификация	34
34	План чердака. Схема расположения вентшахт и венткаиалов	35
35	Вентшахты	36
36	Монтажная схема стропил	37
37	Спецификация стропил	38
38	Кровля. Разрезы.	39
39	Кровля. Узлы.	40
40	Акустические двери. НАД-1, ВАД-1	41
41	Монтажный план гардероба клуба, гардероб-приемочная, окно в звукоаппаратную (ИО-1)	42
42	Ворота ИВ-1. Дверки ПК, ЛД. Щиты подпольных каналов ЩК-1, ЩК-2	43
43	Декоративные решетки для оформления входов, остекление веранды	44
44	Фасады в осях „1-9". „К-А" (вариант совмещенной кровли)	45
45	Фасады в осях „9-1", „А-К" (вариант совмещенной кровли)	46
46	Схема плит покрытия и перекрытия (вариант совмещенной кровли)	47
47	План совмещеной кровли (вариант)	48
48	Вариант наружных стен из облегченной кладки. Схемы кладочных планов.	49
49	Вариант наружных стен из облегченной кладки Узлы 1-7	50
50	План 1 этажа в осях А-И и 1-5 с расстановкой мебели и оборудования. Фрагмент плана с привязкой подводов воды и электрики к оборудованию	51
51	Фрагменты планов с расстановкой технологического оборудования и мебели. Спецификация.	52

Ведомость основных комплектов рабочих чертежей

Обозначение	Наименование	Примечание
АС	Архитектурно- строительные чертежи	Альб. I
ОВ	Отопление и вентиляция	Альб. II
ВК	Внутренний водопровод и канализация	---
ЭО	Силовое электрооборудование и электроосвещение	---
СС	Связь и сигнализация	---
АВ	Автоматика вентиляционных систем	---

Ведомость спецификаций

Лист	Наименование	Примечание
АС-8	Спецификация на изделия по подпольным каналам, венткамеру и лестницу в подвал	
АС-10	Спецификация изделий на перекрытие над подвалом и перемычек в подвале	
АС-11	Спецификация изделий на крыльца	
АС-21,22	Спецификация столярных изделий и панелей перегородок	
АС-23	Спецификация перемычек	
АС-27	Спецификация элементов покрытия и перекрытия	
АС-28	Спецификация материалов на монолитные участки	
АС-32	Спецификация металла на штанкетную площадку и балкон	
АС-29	Спецификация металла на венткамеры	
АС-37	Спецификация деревянных элементов чердачной крыши	
АС-30 ÷ 41	Спецификация сборных железобетонных и металлических изделий лестниц	
АС-35	Спецификация изделий вентшахт	
АС-44,42	Спецификация изделий и материалов на гардероб, ворота ИВ-1 щитов подпольных каналов	
АС-46	Спецификация плит покрытия (вариант совмещенной кровли)	

Ведомость ссылочных и прилагаемых документов

Обозначение	Наименование	Примечание
Серия 1.141-1 в.60,63,1.241-1 в.21	Панели перекрытий железобетонные много-пустотные	
Серия 1.243.1-4	Плиты плоские железобетонные	
Серия 1.138-10 в.1,2	Перемычки железобетонные для зданий с кирпичными стенами	
Серия 1.055.1-1	Ступени	
Серия 1.225-2 в.11	Прогоны железобетонные. Опорные подушки	
Серия 1238-6 в.1 ч.1,2 1.436.5-16 ч.1	Окна и балконные двери для общественных жилых зданий	
Серия 1.236.5-9 1.136.5-17	Окна и балконные двери с тройным остеклением	
Серия 1.136-2	Подоконные деревянные доски	
Серия 1.136.5-19	Двери деревянные наружные для жилых и общественных зданий	
Серия 1.136-10	Двери деревянные внутренние для жилых и общественных зданий	
Серия 1.231.9-7 в.1	Панели перегородок гипсовые	
Серия 1.251.1-4 в.1	Лестничные марши	
Серия 1.252.1-4 в.1	Лестничные площадки	
Серия 1.256-1 ин-03-05 альб. 71-64	Ограждение лестниц	
Серия 2.244-1 в.1	Детали полов общественных зданий	
2.130-1 в.23	Детали стен и перегородок жилых зданий по облегченной кладки	
	Ведомость прилагаемых документов смотри лист АС-2	

Пояснительная записка

Рабочий проект общественного центра тип II (из зданий-блоков) разработан в 1986г. на основании проекта, утвержденного Гостражданстроем приказ №26 от 30.01.85

Область применения

II и III климатические районы, I в климатический подрайон.
Расчетная зимняя температура наружного воздуха -20°, -30° (основной), -40°С
Масса снегового покрова - 0.98 кПа
Скоростной напор ветра на высоте 10м - 0.43 кПа
Рельеф участка ровный площадка строительства горизонтальная.
Грунтовые воды отсутствуют для обычных геологических условий

II Характеристика здания

Класс здания - II
Степень долговечности - II
Степень огнестойкости II
Ориентация свободная

Архитектурно- планировочное решение

Блок „А", входящий в состав общественного центра тип II, состоит из клуба на 200 посетителей с залом на 154 места, конторы на 5 рабочих мест, отделения связи СОС-2, медпункта, комплексного приемного пункта предприятия бытового обслуживания на 3 рабочих места. В клубной части одну из кружковых, расположенных в непосредственной близости от эстрады и сообщающейся с ней через вестибюль-фойе посредством эвакуационной двери, можно использовать под артистическую
Предусмотрен вариант блокировки здания в единый объем с обособленными входами в клуб, контору и отделение связи.
В зрелищной части зрительный зал дает возможность показа спектаклей, организации концертов, демонстрации кинофильмов, а так же проведения собраний и лекций.

Проект разработан в соответствии с нормами, правилами, инструкциями и государственными стандартами

Гл. арх. проекта /Горохов Ю.В./
Гл. инж. проекта /Руманцева К.Н./

Инв.№ подл. 20-3381-3 | Подпись и дата | Взам. инв.№

Т.п. 264-12-262.86			АС
Общественный центр тип II			
Блок „А"	Стадия	Лист	Листов
	Р	1	51
Общие данные (начало)	ЦНИИЭП Граждансельстрой		

Н.контр.	Доронин	
Нач.маст.	Омельченко	
Гл.инж.м.	Доронин	
ГАП	Горохов	
ГИП	Руманцева	
Рук.гр.к.	Зеликина	
Ст. инж.	Воронцова	
Проверил	Зеликина	

21449-01

Типовой проект 264-12-262.86 Альбом I

Конструктивное решение

Пространственная жесткость здания обеспечивается совместной работой горизонтального диска перекрытий и стен продольных и поперечных.

Строительные конструкции и отделка

Наименование	Вариан-ты	Характеристика
Фундаменты	1	Ленточные бутобетонные /бут М100, бетон М75/
Цоколь	1	Бутобетон /бут М100, бетон М75/
Стены наружные	1 2 3	Кирпич глиняный, полнотелый, ГОСТ 530-80 Кирпич глиняный, пустотелый ГОСТ 530-80 Кирпич пустотелый из облегченной кладки Сер.1.130-1
Стены внутренние	1	Кирпич глиняный обыкновенный М75 на растворе М25
Перемычки	1	Сборные железобетонные по серии 1.038-10 в.1
Перекрытие и покрытие.	1	Сборные жел.бет. панели серии: 1.141-1 в. 60, 63; 1.241-1 в. 64; 1.243.1-4
Перегородки	1	Сборные гипсобетонные по серии 1.031.9-7 в.1
Крыша, кровля	1 2	Чердачная крыша с наслонными стропилами, кровля- асбестоцементные листы /основной/ Крыша- совмещенная, кровля- рулонная из 3-х слоев рубероида
Окна	1 2	Со спаренными переплетами по сериям 1.236-6 в.1; 1.136.5-18 /основной/ С тройным остеклением по сериям 1.236.5-9; 1.136-5-17.
Двери наружные	1	Деревянные входные по серии 1.136.5-19
Двери внутренние	1	Деревянные внутренние по серии 1.136-10
Отделка наружная	1	См. ведомость отделки фасадов л. АС-13
Отделка внутренняя	1	См. ведомость отделочных работ
Наибольшая масса монтажного элемента/панель покрытия - 2.62т/		

Инженерное оборудование

Водопровод		1	От наружных сетей
Канализация		1	В наружную сеть канализации
Отопление		1	От наружных тепловых сетей
Вентиляция		1	Приточно вытяжная с механическим и естественным побуждением
Водоснабжение	холодное	1	От наружных сетей
	горячее	1	От наружных тепловых сетей
Электроосвещение		1	Лампы накаливания
Электроснабжение		1	Централизованное с подключением к внешним сетям
Связь и сигнализация		1	Централизованная с подключением к внешним сетям

Технико-экономические показатели

Наименование	Един. изм.	Всего
Объем		
строительный здания	м³	5182.0
в том числе:		
подземной части	м³	270.0
Площадь		
застройки	м²	1080.0
общая	м²	1280.0
полезная	м²	1183.5
рабочая	м²	1007.8
$K_1 = \frac{\text{рабочая площадь}}{\text{полезная площадь}}$		0.87

Сметная стоимость

Общая сметная стоимость	тыс.руб	175.37
в том числе: строительно-монтажных работ	"	138,72
стоимость строительно-монтажных работ 1м² полезной площади	руб.	119.22
то же 1м³ строительного объема здания	руб.	26.76
оборудования и мебели	тыс.руб.	36.65

Трудовые затраты

На здание	ч/дн.	3175.30
на 1м³ здания		0.613

Эксплуатационные показатели

Расход		
воды	м³/сут	3.33
холодной	л/сек	0.50
горячей	"	0.3
канализационные стояки	"	2.40
тепла	ккал/час	196300
	квт	228.3
в том числе		87000
на отопление	"	101.2
		58900
на вентиляцию	"	68.5
		50400
на горячее водоснабжение	"	58.6
		75
Тепла на отопление (м² полезной площади		0.087
Потребная электрическая мощность	квт	83.0

Таблица толщин наружных стен „а" в зависимости от расчетных зимних температур наружного воздуха

Материал стен	Расчетная зимняя температура наружного воздуха		
	-20°	-30°	-40°
Кирпич глиняный обыкновенный γ=1800 кг/м³ ГОСТ 530-80	380 гпш 3см	—	—
Кирпич глиняный пустотелый γ=1400 кг/м³ ГОСТ 530-80	—	380 гпш 3см	—
Вариант из облегченной кладки/кирпич пустотелый заполнитель-щебень из доменного шлака/			510 гпш 2см

Таблица толщин утеплителя в зависимости от расчетных температур наружного воздуха

Крыша	Утеплитель (чердак, крыльца)	Расчетная зимняя t° наружного воздуха		
		-20°	-30°	-40°
Чердачная с наслонными стропилами (чердак, крыльца)	Минераловатные плиты γ=400 кг/м³ ГОСТ 9573-82, ГОСТ 10140-80	100	120	140
Совмещенная (кровля, крыльца /вариант/	Пенобетонные плиты γ=400 кг/м³ ГОСТ 5742-76	180	200	220

Указание по производству работ в зимнее время

Проект разработан, исходя из условий производства работ в летнее время при производстве работ в зимнее время следует соблюдать соответствующие пункты глав СНиП III-15-76, СНиП III-16-80, СНиП III-17-78, СНиП III-20-74.

Антикоррозийная защита конструкций

Работы производить при соблюдении пунктов СНиП III-23-76. Выполнение антикоррозийных мероприятий должно обязательно оформляться специальными актами на скрытые работы.

Сведения о патентоспособности и патентной чистоте

Принятые конструкции и узлы не патентоспособны, так как являются проектной переработкой известных решений и обладают патентной чистотой в отношении СССР по состоянию на 1/III 1986 г.

Указания по привязке проекта

Проект может быть принят к строительству после корректировки фундаментов согласно конкретным, гидрогеологическим, планировочным условиям площадки, степенью инженерного благоустройства населенного пункта

При применении проекта должны быть внесены соответствующие коррективы: необходимо исключить все чертежи вариантов, не применяемых в данном строительстве, во всех оставшихся чертежах должны быть вычеркнуты детали, размеры, спецификации и т.п. относящиеся к неиспользуемым вариантам

Ведомость прилагаемых документов

Обозначение	Наименование	Примечание
т.п.264-12-268.86	Чертежи по механооборудованию, кинотехнологические, звукотехнические и постановочного освещения сцены	Ал. III
т.п.264-12-268.86	Чертежи нестандартизированного механооборудования и изделий	Ал. IV
т.п.264-12-268.86	Спецификации оборудования	Ал. V
т.п.264-12-268.86	Сметы	Ал. VI
т.п.264-12-268.86	Ведомости потребности в материалах	Ал. VII
	Примененные материалы	
т.п.264-12-140	Городской клуб с залом на 500 мест	Ал. IV. ч.4

Привязан:

Инв. N

Н.контр.	Доронин	
Нач.маст.	Омельченко	
Гл.инж.м.	Доронин	
ГАП	Горохов	
ГИП	Румянцева	
Рук.гр.	Зеленкина	
Ст.инж.	Воронцова	
Провер.	Зеленкина	

Т.П. 264-12-262.86 АС

Общественный центр тип II

Блок „А"

Стадия	Лист	Листов
Р	2	

Общие данные /окончание/

ЦНИИЭП гражданселькстрой

Инв.N подл. | Подпись и дата | Взам.инв.N | 20-539-4

21449-01

Типовой проект 264-12-262.86 Альбом I

Таблица нагрузок, размеров подошв фундаментов и привязок к осям при R= 0.2 МПа

№ сечения	Отметка приложения нагрузки м	Привязочные размеры подошвы фундаментной плиты вит к осям при температуре наружного воздуха t н.в. и расчетной силе N кн./п.м.					
		Кирпич полнотелый		Кирпич пустотелый		Облегченная кладка	
		-20° (-30°)		-30° (-30°)		-40° (-40°)	
		В	Г	В	Г	В	Г
1	2	3	4	5	6	7	8
1-1	0,000	N= 41,5		N= 40,6		N= 43,0	
		0	450	0	450	0	450
		450		450		450	
2-2	"	N=45,4		N= 44,5		N=41,0	
		440	60	440	60	380	120
		500		500		500	
3-3	"	N= 39,8		N=37,7		N=33,3	
		100	340	80	340	70	370
		440		420		440	
4-4	"	N=41,2		N= 38,9		N= 34,5	
		160	290	160	290	120	330
		450		450		450	
5-5	"	N= 37,4		N= 35,4		N=31,3	
		300	120	290	110	280	170
		420		400		450	
6-6	"	N= 29,6		N=28,9		N=24,9	
		270	280	270	280	180	320
		550		550		500	
7-7	"	N= 44,8		N= 41,3		N= 32,6	
		240	240	225	225	225	225
		480		450		450	
8-8	"	N=70,1		N= 69,8		N=93,3	
		180	570	180	570	120	630
		750		750		750	
9-9	"	N= 116,5		N= 111,8		N= 102,0	
		450	700	420	680	370	630
		1150		1100		1000	
10-10	"	N=77,6		N= 72,5		N= 73,0	
		270	530	250	500	250	500
		800		750		750	
11-11	"	N= 98,9		N=98,9		N= 98,9	
		см. сеч.		см. сеч.		см. сеч.	
		1400		1400		1400	
12-12	"	N=77,6		N=75,9		N=79,2	
		см. сеч.		см. сеч.		см. сеч.	
		1200		1200		1200	
15-15	"	N= 123,8		N=121,4		N=125,6	
		см. сеч.		см. сеч.		см. сеч.	
		1500		1500		1500	
17-17	-3,300	N=73,1		N=71,0		N= 67,0	
		см. сеч.		см. сеч.		см. сеч.	
		600		600		600	
18-18	" .	N=95,1		N=94,2		N=96,5	
		см сеч.		см. сеч.		см. сеч.	
		650		650		650	
19-19	"	N=144,9		N=140,1		N=144,4	
		550	400	550	400	540	410
		950		950		950	
9^а-9^а	0,000	N= 83,0		N= 81,0		N= 78,0	
		320	580	300	550	270	530
		900		850		800	

№ сечения	Отметка приложения нагрузки м	Размеры подошвы фундамента к осям при расчетной силе N т.с./п.м
		Кирпич полнотелый
		Внутренние стены
1	2	3
13-13	0,000	N= 98,0
		—
		1000
14-14	"	N= 59,8
		1000
16-16	"	N= 43,3
		750
20-20	"	N= 188,9
		1000 x 1300
23-23	"	N=81,2
		1200
24-24	"	N=85,0
		1300
25-25	"	N= 120,0
		1100
26-26	"	N=253,0
		2000
27-27	"	N=193
		2200
28-28	"	N=49,8
		800
29-29	"	N= 46,7
		700 x 700

Схема расчетных нагрузок

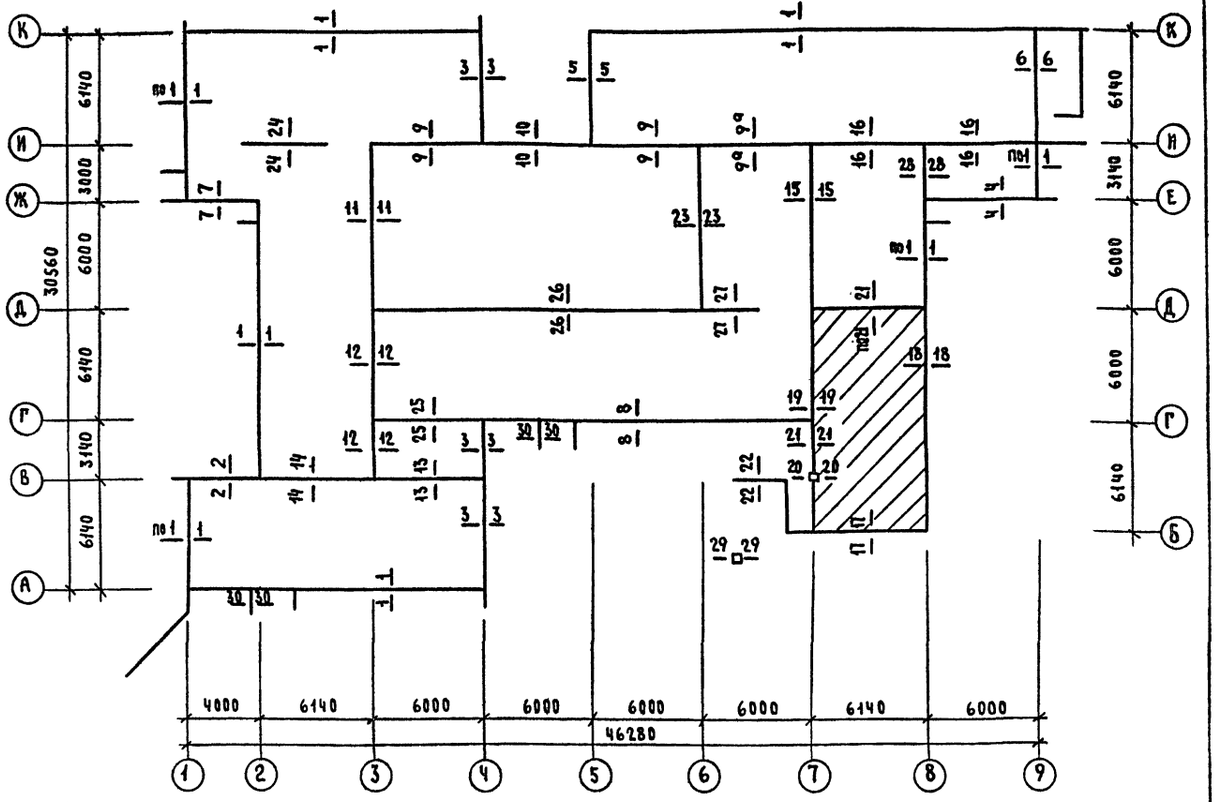

1. Фундаменты под здание разработаны для 3-х вариантов стен: из кирпича полнотелого, из кирпича пустотелого и кладка облегченная для 3-х температур наружного воздуха -20°С,(-30°С - основной)- 40°С, толщину наружных стен „а" в зависимости от выбранного варианта см. таблицу в общих данных лист АС-2
2. При расчете фундаментов принято:
   а. Грунты со следующими характеристиками:
   Расчетное значение объемной массы грунта γ= 1,8т с/м³
   Расчетное значение угла внутреннего трения φ= 28°
   Расчетное значение сцепления с= 0.02 кг. с/см²
   Расчетное давление на грунт при ширине фундамента 1 м и глубине заложения 2,8 м R= 0,2 мпа.
   б. Вес снегового покрова на 1м² горизонтальной поверхности земли Ro = 0,98 кпа
   в. Объемная масса кладки для наружных стен из кирпича гаинаного пустотелого γ=1600 кг.с/м³, из кирпича гаинаного обыкновенного γ= 1800 кг. с/м³. Облегченная кладка- кирпич пустотелый, засыпка - щебень из доменного шлака γ= 600 кг. с/м³. Объемная масса кладки для внутренних стен из кирпича гаинаного обыкновенного γ= 1800 кгс/м³.
   г. Рельеф участка ровный, площадка строительства горизонтальная, грунтовые воды отсутствуют.
3. Фундаменты разработаны из бутобетона, бетон М-75, БУТ М-100
4. Планировочная отметка земли, относительно уровня чистого пола 1этажа принятого за ▽ 0.000 равна -0.450.
5. Горизонтальная гидроизоляция на ▽н.- 0.100 выполняется из 2-х слоев Толя или гидроизола на битумной мастике. В уровне пола подвала из цементного раствора состава 1:2. Вертикальная гидроизоляция- обмазка горячим битумом за 2 раза.
6. Данный лист см. с листами АС-4÷7
7. Сечения 21-21, 22-22, 30-30 взяты конструктивно.
8. Объем бутобетонных фундаментов для варианта стен при а= 380 мм - γ = 244,4 м³
   а = 380 мм - γ = 225,7 м³
   а = 510 мм γ = 268,2 м³

Привязан

Инв. №

Н. контр.	Доронин	
Нач. мас.	Омельченко	
Гл. инж. м.	Доронин	
ГАП	Горохов	
ГИП	Румянцева	
Рук. гр.	Зеликина	
Ст. инж.	Воронцова	
Провер.	Зеликина	

Т.П. 264-12-262.86 АС

Общественный центр тип II

Блок „А"

Стадия	Лист	Листов
Р	3	

Фундаменты
Таблица нагрузок

ЦНИИЭП граждансельстрой

Копировал Зоф- 21449-01 Формат А2

Инв. № подл. | Подпись и дата | Взам. инв. №
22-3369-5

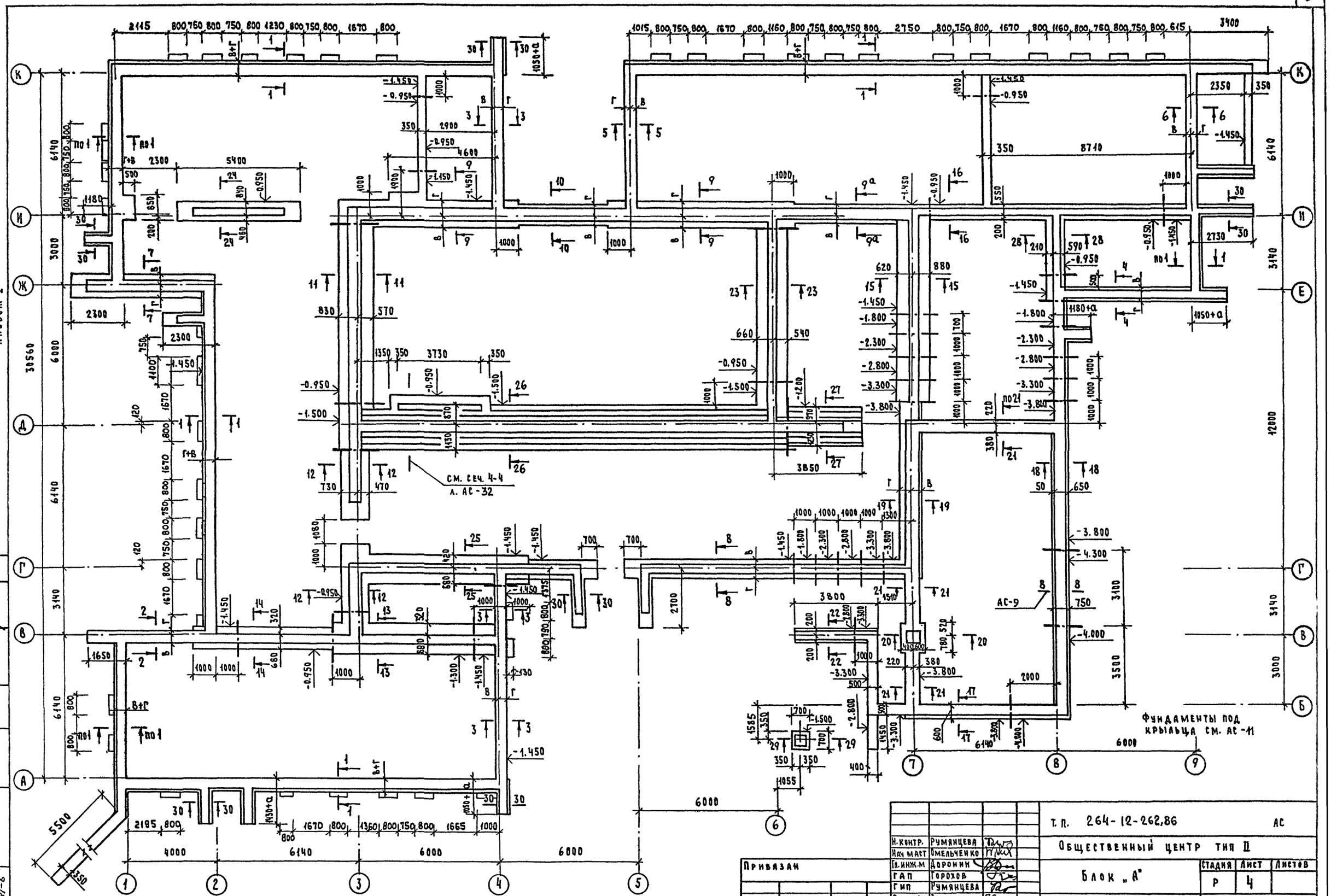

Типовой проект
264-12-262.86
Альбом I
СОГЛАСОВАНО:
ГИП ВК Полодкин
Гл.спец.ов Крейнис
Инв. № подл. 20-3381-6
Подпись и дата
Взам. инв. №
См. сеч. 4-4
л. АС-32
АС-9
Фундаменты под крыльца см. АС-11
Т.П. 264-12-262.86 АС
Общественный центр тип II
Блок „А"
План фундаментов
Стадия Р
Лист 4
Листов
ЦНИИЭП гражданскельстрой
Н.контр. Румянцева
Нач.маст. Омельченко
Гл.инж.м. Доронин
ГАП Горохов
ГИП Румянцева
Рук.гр. Зеликина
Ст.инж. Воронцова
Провер. Зеликина
Привязан
Инв. №
Копировал Зор.
21449-01
Формат А2

Типовой проект 264-12-262.86 Альбом I

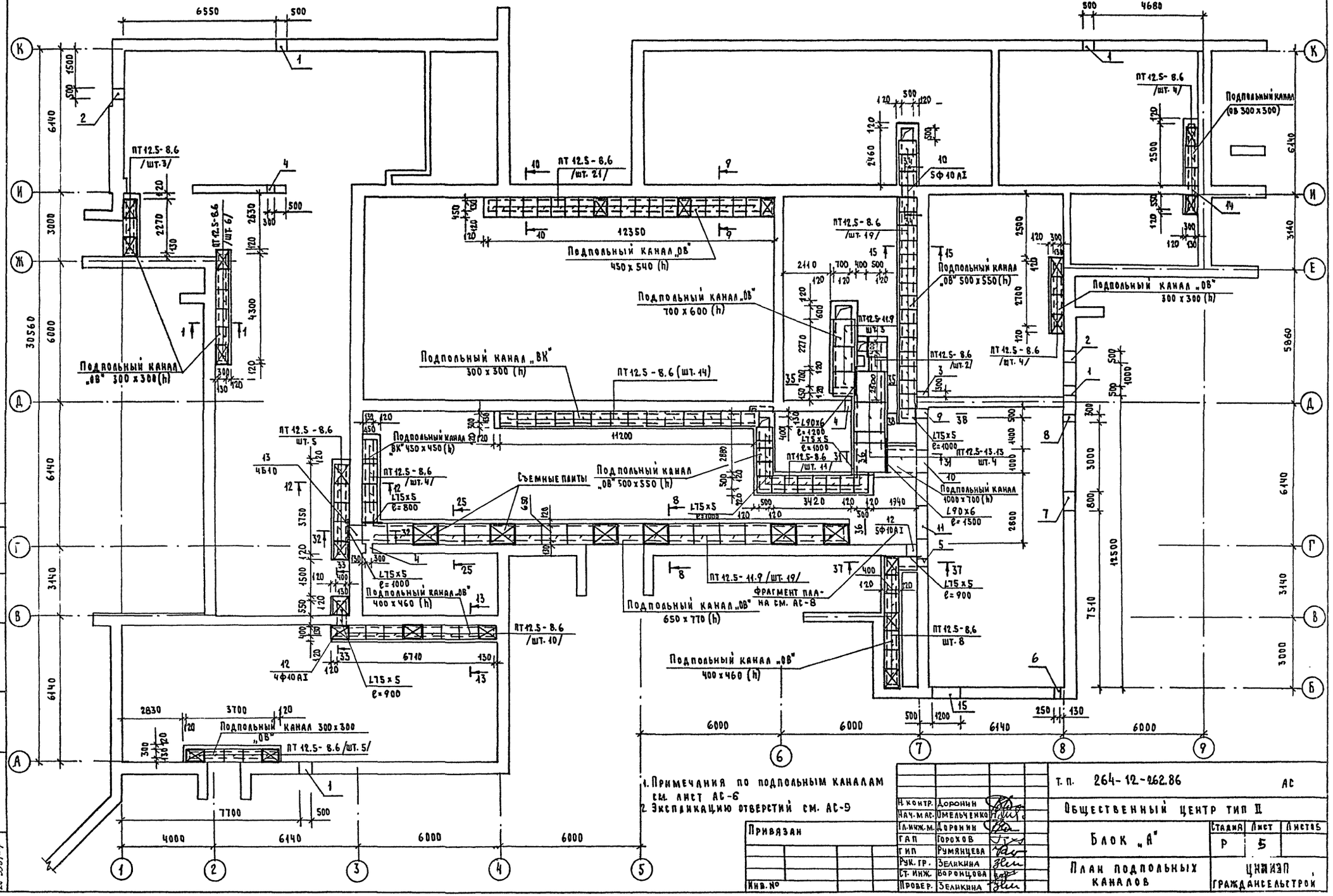

Типовой проект 264-12-262.86 Альбом I

1-1 2-2 3-3 4-4 5-5

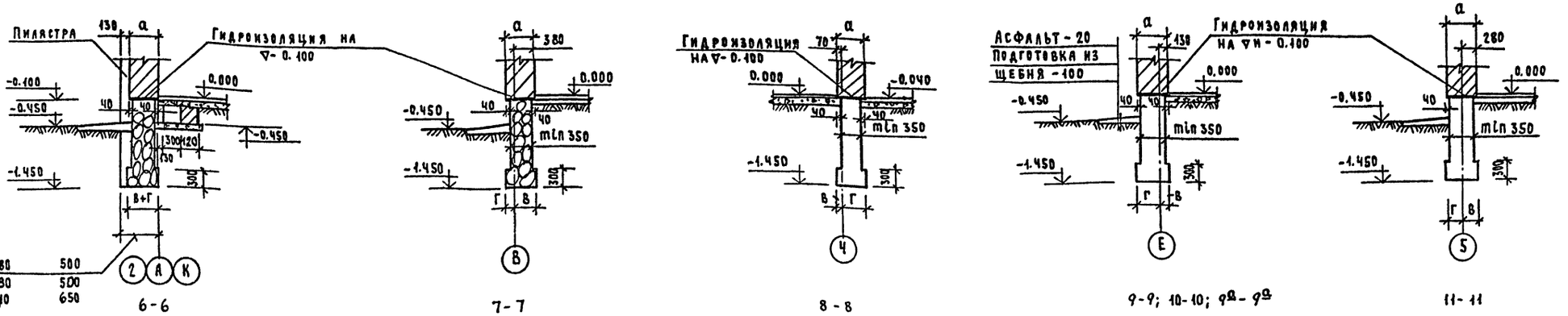

6-6 7-7 8-8 9-9; 10-10; 9а-9а 11-11

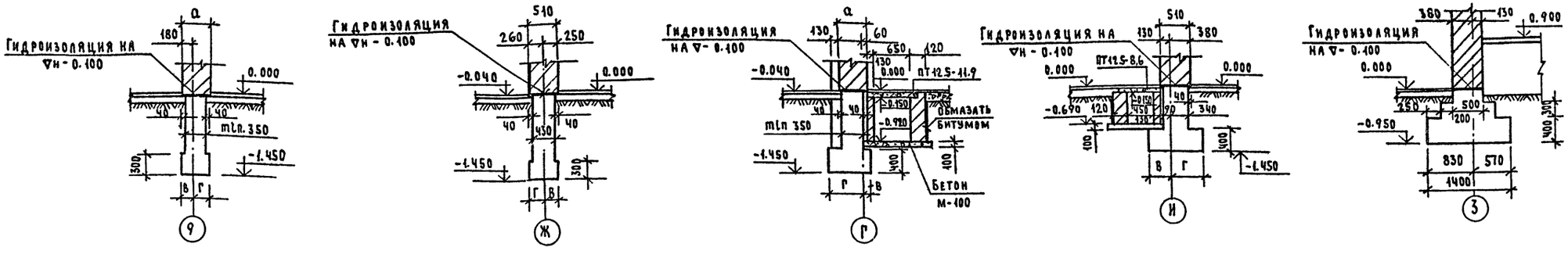

12-12 13-13 14-14 15-15 16-16

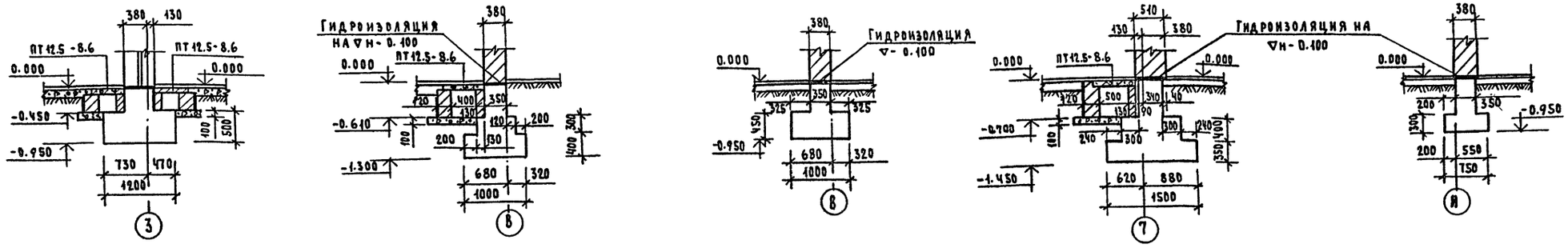

1. Подпольные каналы выполнять из обыкновенного глиняного кирпича М75 на растворе М-25 и установить на подготовку из бетона М100, уложенную на предварительно уплотненный грунт.
2. Обратную засыпку грунта у стен здания и его трамбование производить после устройства перекрытия над подвалом и подготовки под полы в безподвальной части здания. Обратную засыпку грунта за стенки подпольных каналов и его трамбование производить после укладки канальных плит.
3. Плиты перекрытия каналов укладывать на цементном растворе, в местах смотровых люков съемные плиты ⊠ укладывать на металлические уголки L50×5, окрашенные кузбасслаком за 2 раза.
4. Поверх съемных плит перекрытия каналов установить съемные деревянные щиты, имеющие фактурный слой соответствующий полу данного помещения.

Привязан

Инв.№

Н.контр.			
Нач.маст	Омельченко		
Гл.инж.м.	Доронин		
ГАП	Горохов		
ГИП	Румянцева		
Рук.гр.	Зеликина		
Ст.инж.	Воронцова		
Провер.	Зеликина		

т.п. 264-12-262.86 АС

Общественный центр тип II

Блок „А"

Стадия	Лист	Листов
Р	6	

Сечения 1-1 ÷ 16-16

ЦНИИЭП гражданстельстрой

Копировал Зофр 21449.01 Формат А2

Инв.№ подл. | Подпись и дата | Взам.инв.№ 26-3381-8

Типовой проект
264-12-262.86
Альбом I

17-17

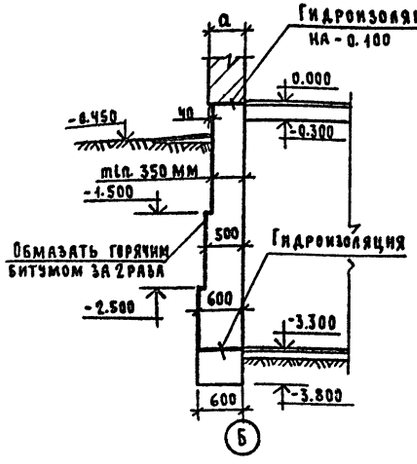

18-18

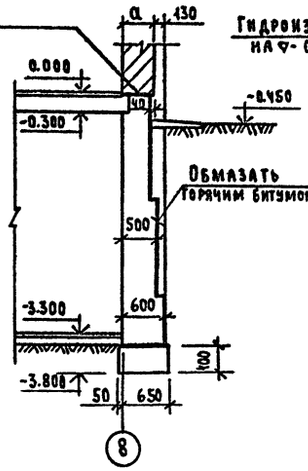

19-19

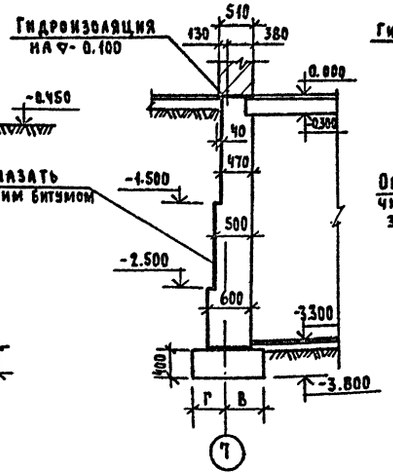

20-20

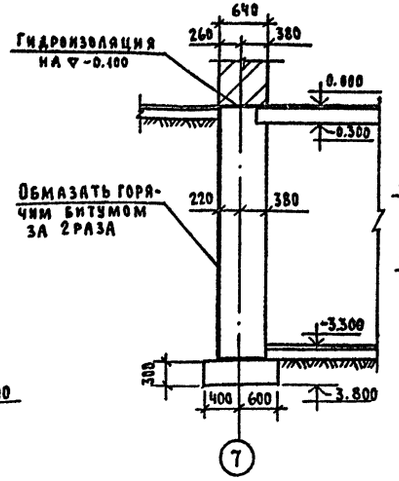

21-21

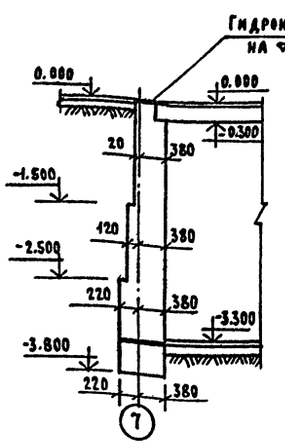

22-22

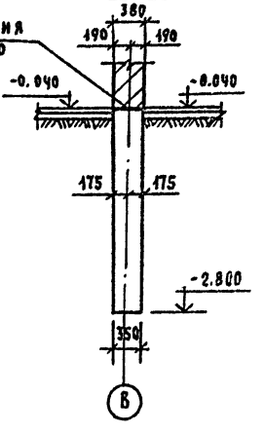

23-23

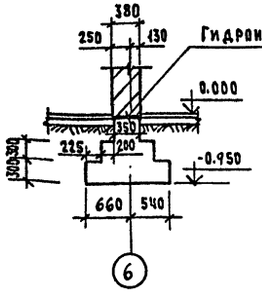

24-24

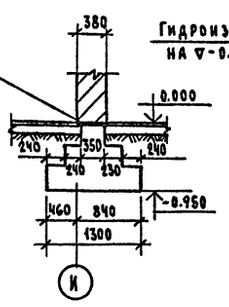

25-25

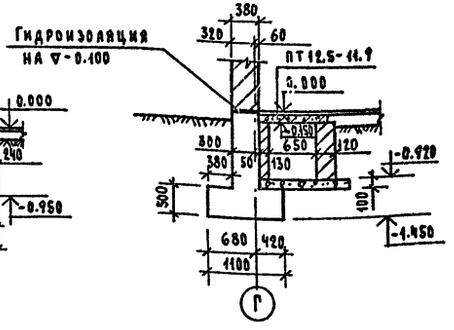

26-26

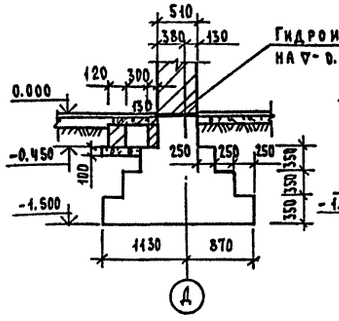

27-27

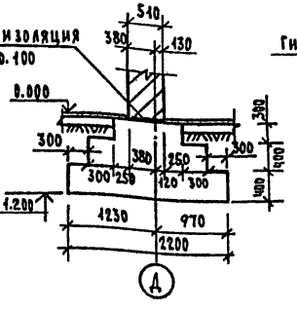

28-28

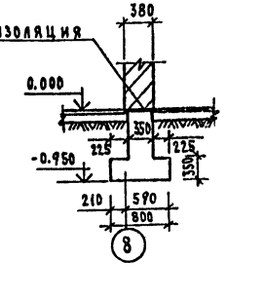

29-29

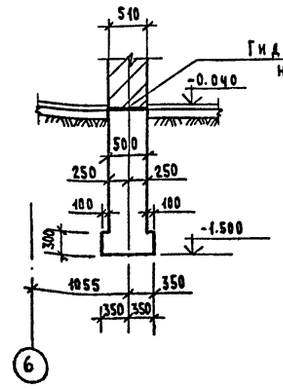

30-30

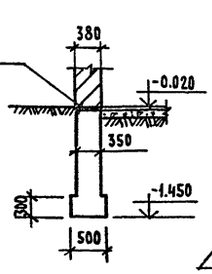

31-31

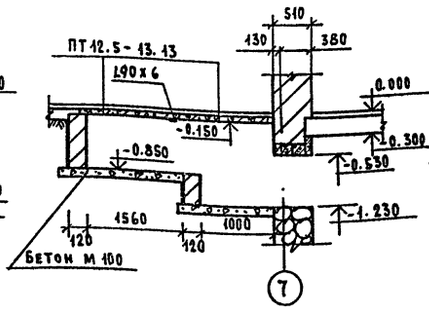

32-32

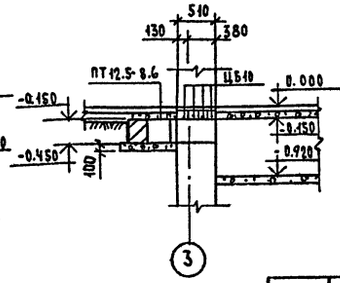

33-33

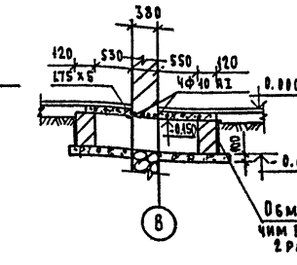

34-34

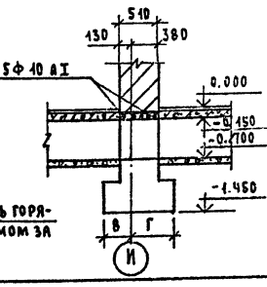

Т.п. 264-12-262.86			АС
Общественный центр тип II			
Блок „А"	Стадия	Лист	Листов
	Р	7	
Сечения 17-17 ÷ 34-34	ЦНИИЭП гражданстройпроект		

Н. контр.		
Нач. мас.	Омельченко	
Гл. инж. м	Доронин	
ГАП	Горохов	
ГИП	Румянцева	
Рук. гр.	Зеликина	
Ст. инж.	Воронцова	
Провер.	Зеликина	

Привязан:

Инв. №

Инв. № подл. | Подпись и дата | Взам. инв. №
2Д-3387-9

Копировал Зф-

21449-01

Формат А2

Типовой проект
264-12-262.86
Альбом I

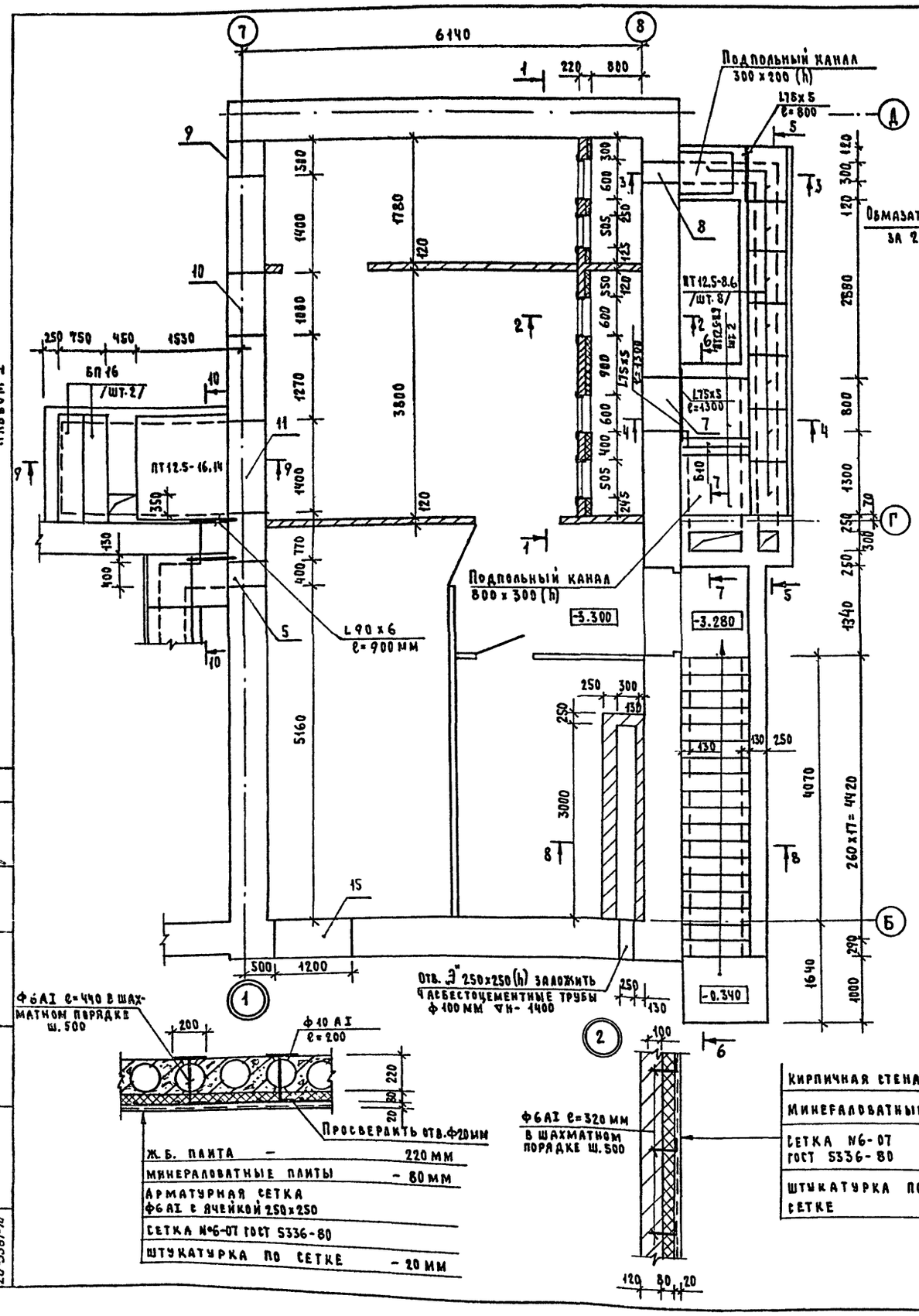

Ж.б. плита	220 мм
Минераловатные плиты	80 мм
Арматурная сетка Ф6АI с ячейкой 250x250	
Сетка №6-07 ГОСТ 5336-80	
Штукатурка по сетке	20 мм

Кирпичная стена - 120мм
Минераловатные плиты - 80мм
Сетка №6-07 ГОСТ 5336-80
Штукатурка по сетке - 20мм

1-1

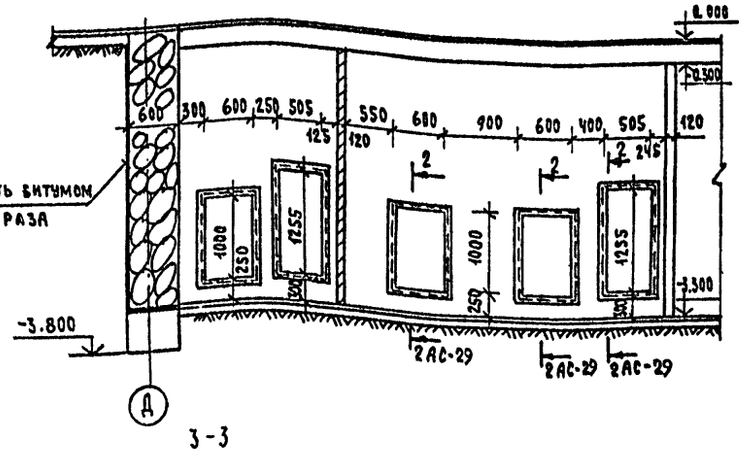

2-2

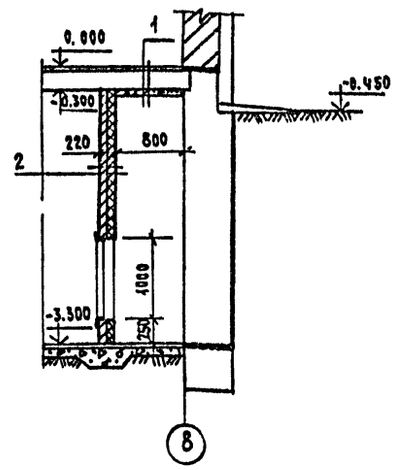

3-3

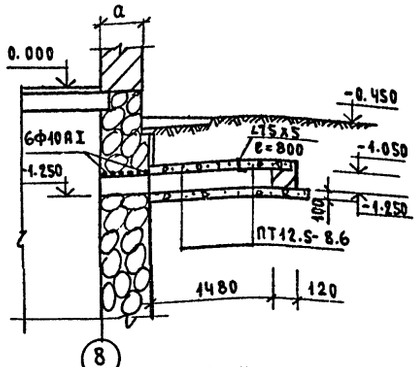

4-4

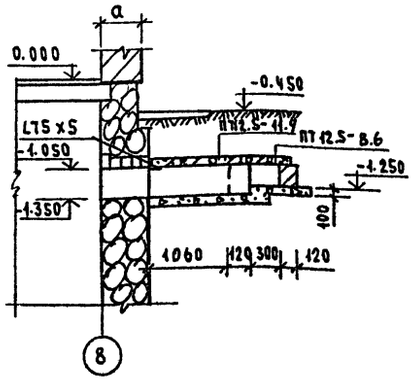

Спецификация изделий на лист АС-5; 8

Марка поз.	Обозначение	Наименование	К-во шт.	Масса кг	Примечание
ПТ12.5-8.6	1.243.1-4	ПТ 12.5 - 8.6	126	96	
ПТ12.5-11.9	"	ПТ 12.5 - 11.9	24	198	
ПТ12.5-16.14	"	ПТ 12.5 - 16.14	1	448	
БП16	1.138-10 В.2	2ПР5-16.38.14	2	224	
Б16	1.138-10 В.1	1ПР2-16.12.14	2	75	
Б10	"	1ПР1-10.12.14	8	50	
АС11.17	1.055.1-1	АС 11.17	18	115	
ПТ12.5-13.13	1.243.1-4	ПТ 12.5 - 13.13	4	338	
L50x5	ГОСТ 8509-72*	L50x5 п.м.	85.0	320,5	
L75x5	"	L75x5 п.м.	8,5	49.3	
L90x6	"	L90x6 п.м.	4.8	40.0	
Ф10 АI	ГОСТ 5781-82*	Ф10 АI п.м.	79.6	49.4	
Ф6 АI	"	Ф6 АI п.м.	118.0	26.2	

Согласовано
Гл. инж. проекта Новодинин
Гл. спец. Кредина

Инв. № подл. | Подпись и дата | Взам. инв. №
20-3381-10

Привязан

Инв. №

Н. контр.	Румянцева	
Нач. маст	Омельченко	
Гл. инж. М.	Доронин	
ГАП	Горохов	
ГИП	Румянцева	
Рук. гр.	Зеликина	
Ст. инж.	Воронцова	
Провер.	Зеликина	

Т. п. 264-12-262.86 АС

Общественный центр тип II

Блок „А"

Венткамера в осях „7-8"
Лестница в подвал

Стадия	Лист	Листов
Р	8	

ЦНИИЭП гражданельстрой

Копировал Зоф- 21449-01 Формат А2

Типовой проект 264-12-262.86 Альбом I

5-5

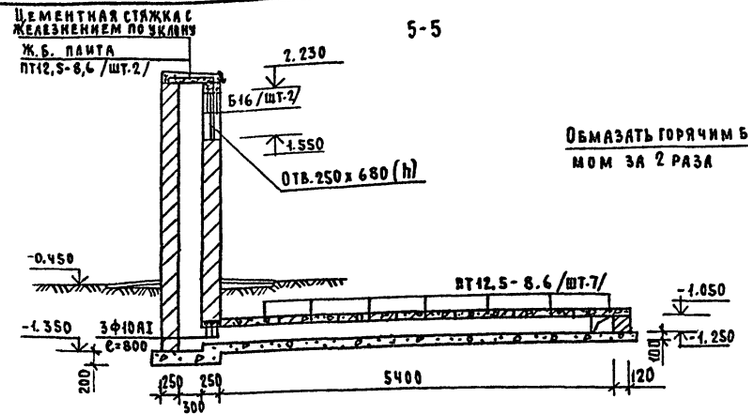

6-6

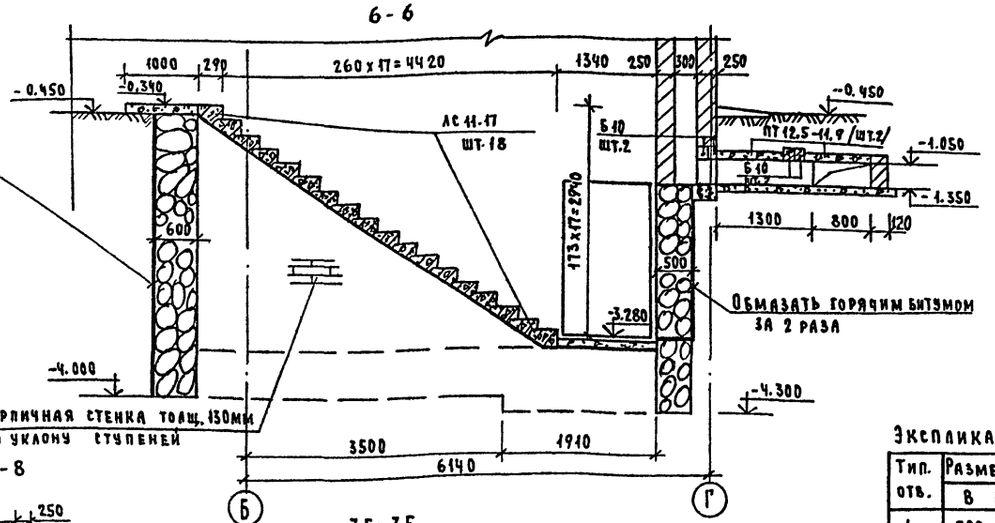

7-7

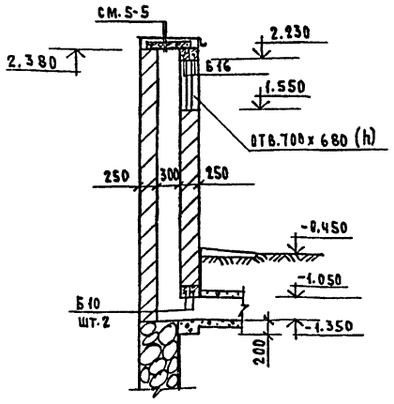

8-8

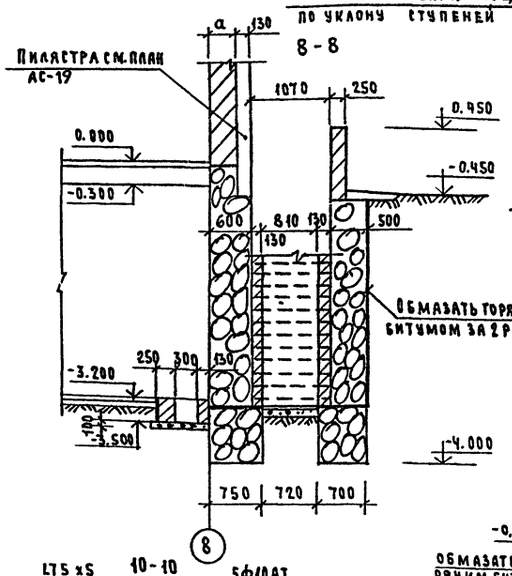

35-35

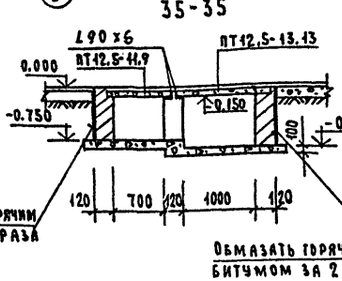

36-36

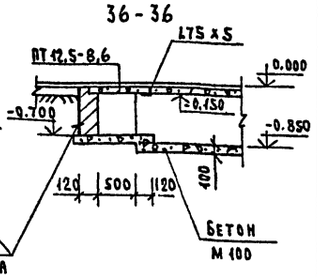

Обмазать горячим битумом за 2 раза

9-9

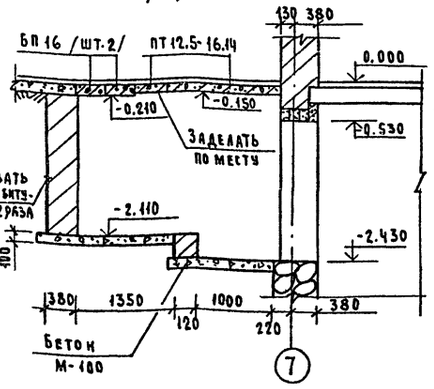

10-10

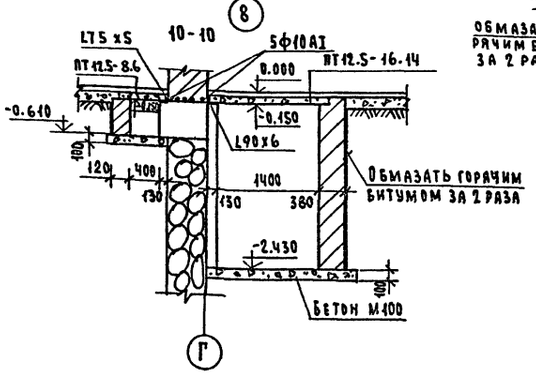

37-37

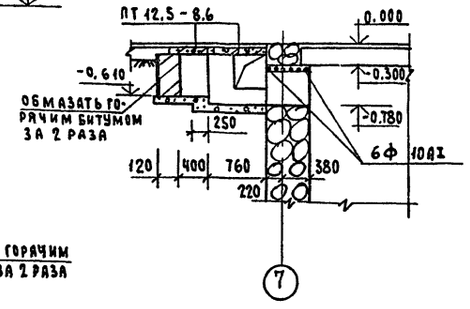

38-38

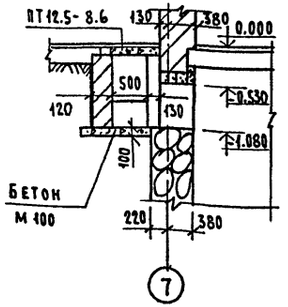

Экспликация отверстий

Тип отв.	Размеры мм В	Размеры мм Н	Отм. низа	Назначение
1	500	500	при привязке	отв. „К"
2	500	500	"	отв. „В"
3	300	300	-1.100	отв. „ВК"
4	300	300	-0.600	отв. „ВК"
5	400	450	-0.780	отв. „ВК"
6	250	250	-1.400	отв. „Э"
7	800	300	-1.350	отв. „ОВ"
8	300	200	-1.250	отв. „ОВ"
9	500	550	-1.080	отв. „ОВ"
10	1000	700	-1.230	отв. „ОВ"
11	1400	1900	-2.430	отв. „ОВ"
12	400	460	-0.610	отв. „ОВ"
13	650	300	-0.450	отв. „ОВ"
14	300	300	-0.450	отв. „ОВ"
15	1200	600	-1.550	отв. „ОВ"

Инв. № подл. | Подпись и дата | Взам. инв. №
20-338-11

Привязан

Инв. №

Н. контр.	Доронин	
Нач. маст.	Омельченко	
Гл. инж. м.	Доронин	
ГАП	Горохов	
Гип	Румянцева	
Рук. гр.	Великина	
Ст. инж.	Воронцова	
Провер.	Великина	

Т. п. 264-12-262.86 АС

Общественный центр тип II

Блок „А"

Стадия	Лист	Листов
Р	9	

Сечения по вентшахте и подпольным каналам

ЦНИИЭП гражданселькстрой

Копировал Зоф- 21449-01

Формат А2

Типовой проект 264-12-262.86
Альбом I

План подвала

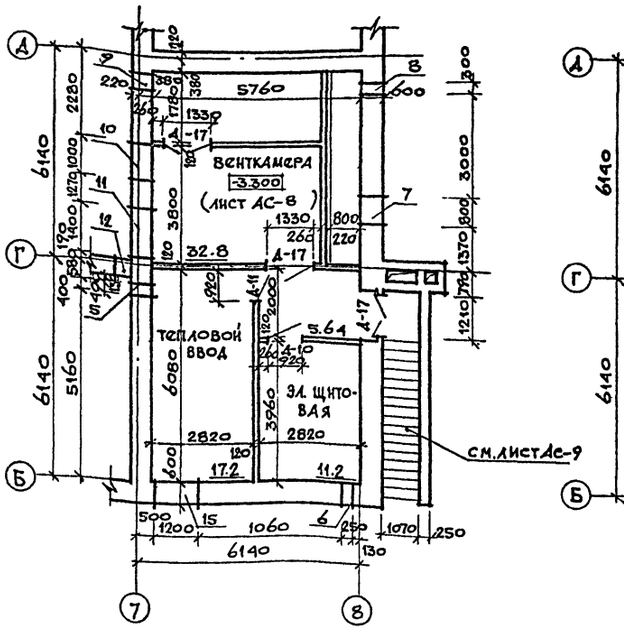

Схема плит перекрытия над подвалом

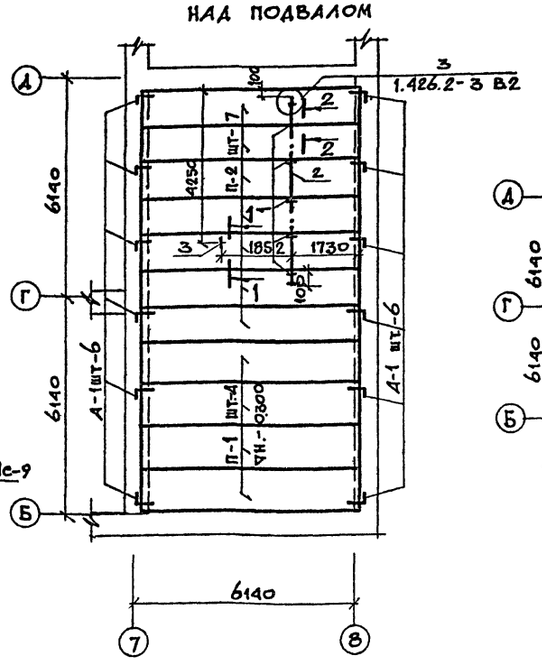

Схема перемычек подвала

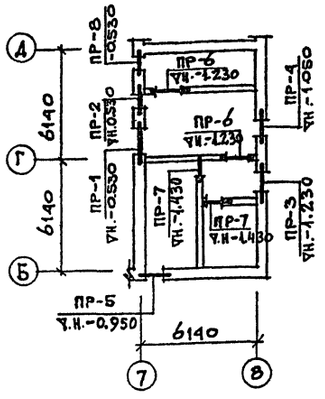

Спецификация изделий к схемам перекрытия и перемычек подвала

Марка поз.	Обозначение	Наименование	Кол.	Масса ед, кг.	Примечание
П-1	1.141-1 в.63	ПК60.10-4 АТVТ	4	1725	
П-2	"	ПК60.12-4 АТVТ	7	2100	
А-1	АС-32	А-1	12	0.54	
поз.1	ГОСТ 8239-72*	I 24 ℓ=300	5	8.19	
поз.2	ГОСТ 19425-74*	I 18М ℓ=5000	1	129.0	
поз.3	ГОСТ 8509-72*	∠50×5 ℓ=300	1	1.13	
поз.4	ГОСТ 5781-82*	Ф12АI ℓ=1200	1	1.07	
ПР-1	1.138-10 вып.1	1ПР38-18.12.22У (БУ18)	1	125	
		1ПР2-16.12.14 (Б16)	3	75	
ПР-2	1.138-10 вып.1	1ПР38-15.12.22У (БУ15)	1	100	
		1ПР1-12.12.6 (Б12)	3	25	
ПР-3	1.138-10 вып.1	1ПР38-18.12.22У (БУ18)	1	125	
		1ПР2-15.12.14 (Б15)	4	75	
ПР-4	"	1ПР38-12.12.22У (БУ12)	1	75	
		1ПР1-10.12.6 (Б10)	4	25	
ПР-5	"	1ПР2-15.12.14 (Б15)	5	75	
ПР-6	"	1ПР2-15.12.14 (Б15)	2	75	
ПР-7	"	1ПР1-12.12.6 (Б12)	2	25	
ПР-8	"	1ПР38-12.12.22У (БУ12)	1	75	
		1ПР1-10.12.6 (Б10)	3	27	

1-1

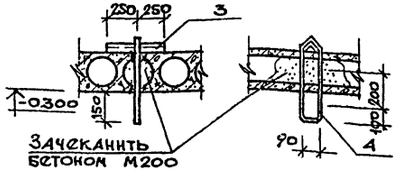

2-2

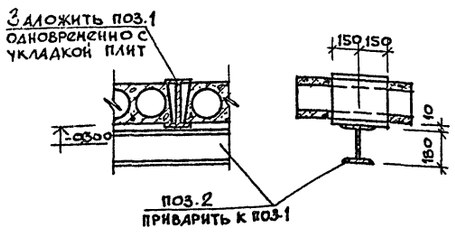

Ведомость перемычек

Тип	Схема сечения	Тип	Схема сечения
ПР-1	510; -0.530; Б16; БУ18; 7→8	ПР-4	600; -1.050; БУ12; Б10; 7→8
ПР-2	510; -0.530; Б12 (Б10); БУ15; БУ12; 7→8	ПР-5	600; -0.950; Б15; Б
(ПР-8)			
ПР-3	600; -1.230; БУ18; Б15; 7→8	ПР-6	120; -1.230 (-1.430); Б15; Б12
		ПР-7	

1. Данный лист см. совместно с АС-6;7
2. Панели плит перекрытия и перемычки укладывать на слой свежеуложенного раствора М100.
3. Швы между панелями тщательно очистить от мусора и замонолитить бетоном М200. До замоноличивания швов заложить анкера.
4. Отверстия шириной 500мм и менее перекрыть арматурой Ф10АI с шагом 100мм в слое цементного раствора
5. Экспликацию отв. см. АС-9.

Н. контр.	Доронин	Т.П. 264-12-262.86	АС
Нач. маст.	Омельченко	Общественный центр тип II	
Гл. инж. м.	Доронин	Блок „А"	Стадия: Р; Лист: 10; Листов:
ГАП	Горохов		
ГИП	Румянцева		
Рук. гр.	Зеликина	План подвала. Схемы плит перекрытия и ведомость перемычек подвала	ЦНИИЭП гражданселькстрой
Ст. инж.	Гришина		
Провер.	Зеликина		

Привязан:

Инв. №

Копир.

21449-01

Согласовано: Гип ВК Молодкин; Гл. спец. Крейнис; Гип

Инв. № подл. 80-3381-12; Подпись и дата; Взам. инв. №

Типовой проект 264-12-262.86 Альбом I

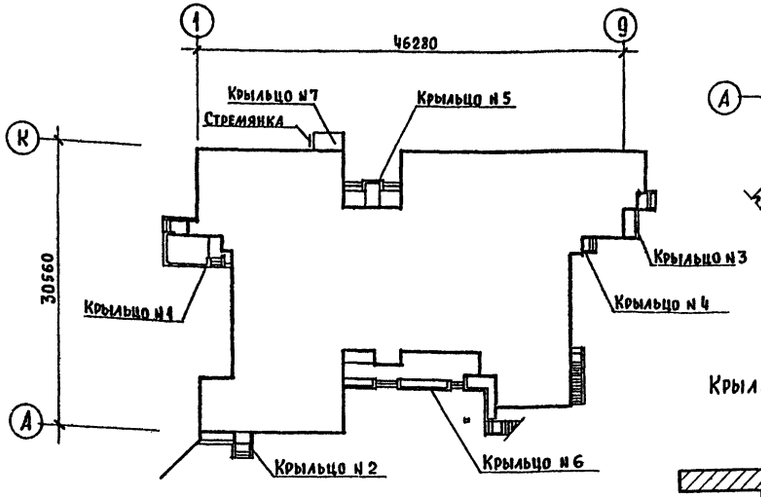

Крыльцо № 2

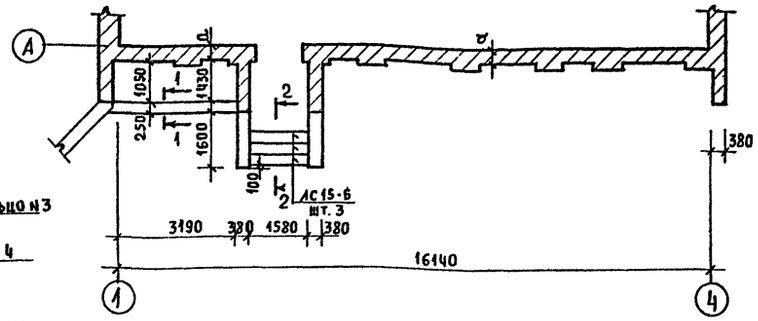

Крыльцо № 3

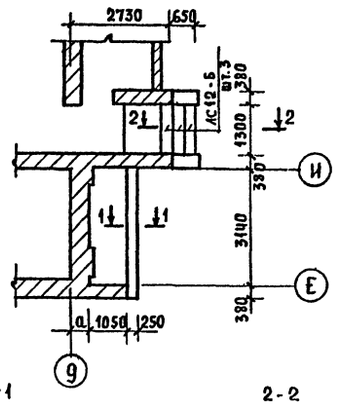

Крыльцо № 4

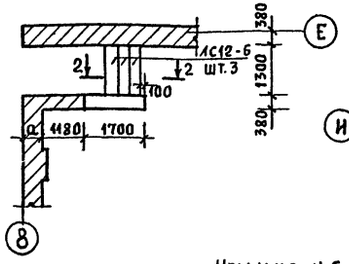

Крыльцо № 5

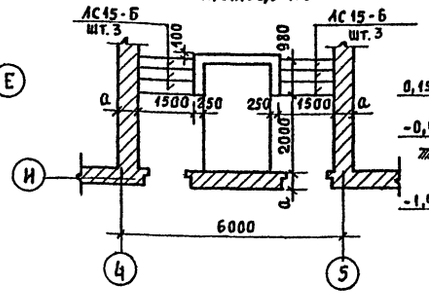

1-1

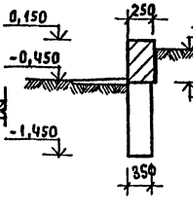

2-2

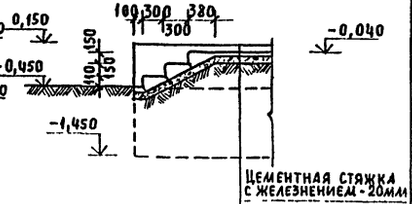

Цементная стяжка с железнением - 20мм
Бетонная подготовка -100
Утрамбованный грунт

3-3



Крыльцо № 1

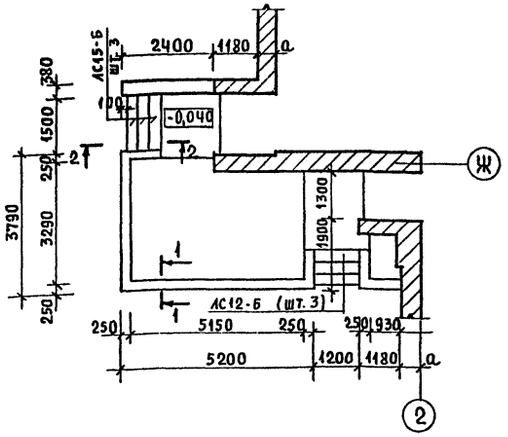

Крыльцо № 6

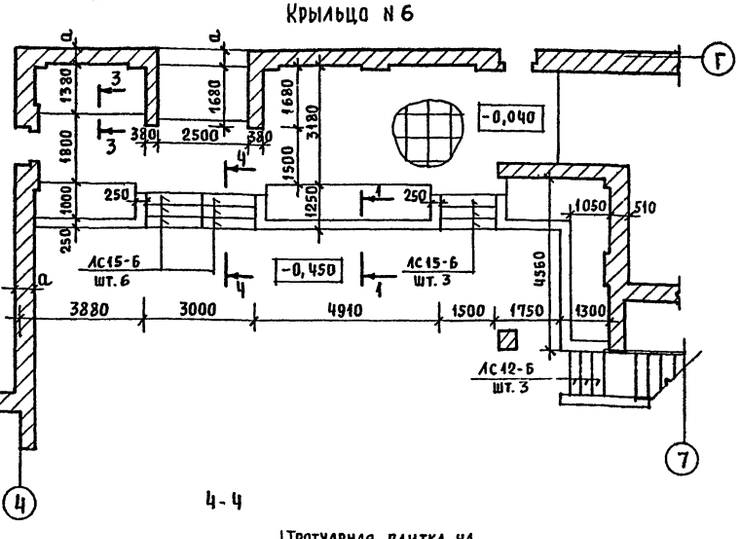

Крыльцо № 7

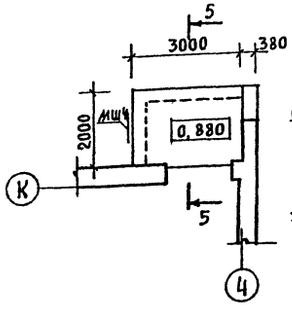

5-5

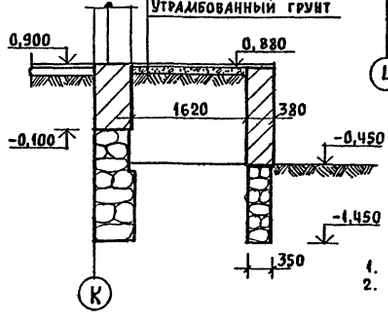

4-4



1. Объем бутобетона под фундаменты крылец $V = 15{,}9\,м^3$
2. Объем бетона на подготовки $V = 57{,}6\,м^3$, М-100.

Спецификация изделий на лист АС-11

Марка поз.	Обозначение	Наименование	К-во шт	Масса кг	Примечание
		Тротуарная плитка	35,5	$м^2$	
		Асфальтовое покрытие	22,1	$м^2$	
		Подготовка из тощего бетона	57,6	$м^2$	
		Бутобетон	15,9	$м^3$	
		Кирпич полнотелый	5,1	$м^3$	
АС15-6	Серия 1.055.1-1	АС 15-6	21	87	
АС12-6	— " —	АС 12-6	12	127	
МШ4	1.450.3-3 в.0	МАХШ 60-12.8	1	44	

Привязан

Инв. №

Нормок.	Доронин	
Нач.мас.	Омельченко	
Гл.ин.м.	Доронин	
ГАП	Горохов	
ГИП	Румянцева	
Рук груп.	Зеликина	
Ст. инж.	Воронцова	
Проверил	Зеликина	

Т.П. 264-12-262.86 АС

Общественный центр тип II

Блок «А»

Стадия	Лист	Листов
Р	11	

Крыльца № 1 ÷ № 7

ЦНИИЭП гражданселькстрой

Инв. № подл. | Подпись и дата | Взам. инв. №
20-3397-13

21449-01

Типовой проект 264-12-262.86 Альбом I

ВЕДОМОСТЬ ВНУТРЕННИХ ОТДЕЛОЧНЫХ РАБОТ

Наименование помещения по проекту	Потолок		Стены или перегородки		Низ стен или перегородок		
	площадь	вид отделки	площадь	вид отделки	площадь	вид отделки	высота мм
I. Клуб на 200 посетителей							
Зрелищная часть							
Зрительный зал	93.0	водоэмульсионная краска	173.5	клеевая окраска	—	—	—
кладовая спортинвентаря и мебели при зале	10.0	побелка	36.0	то же	—	—	—
склад декораций, бутафорий	16.6	то же	41.8	то же	—	—	—
фойе-вестибюль с буфетной стойкой и гардеробом, тамбур	110.0	водоэмульсионная краска	137.5	то же	—	—	—
подсобное помещение при буфетной стойке	10.9	масляная окраска	—	то же	—	облицовка глазурованной плиткой	1800
уборная с шлюзом	7.4	то же	25.3	то же	37.9	то же	1800
кино- и звукоаппаратные	37.1	побелка	71.3	то же	—	—	—
перемоточная	4.3	то же	23.8	то же	—	—	—
тамбур	3.1	то же	13.4	то же	—	—	—
эстрада и авансцена	61.0	то же	14.61	то же	—	—	—
лестничная клетка	32.8	то же	90.6	то же	—	—	—
Клубная часть							
гостиная	33.1	водоэмульсионная краска	56.3	клеевая окраска	—	—	—
кабинет политпросвещения	19.7	то же	50.3	то же	—	—	—
библиотека-читальня	53.6	то же	86.2	то же	—	—	—
помещения для кружков	49.6	то же	105.6	то же	—	—	—
коридор	26.3	то же	107.0	то же	—	—	—
II. Контора производственного подразделения							
кабинет управляющего	11.2	водоэмульсионная краска	33.2	клеевая окраска	—	—	—

Наименование помещения по проекту	Потолок		Стены или перегородки		Низ стен или перегородок		
	площадь	вид отделки	площадь	вид отделки	площадь	вид отделки	высота мм
приемная и секретарь	8.7	водоэмульсионная краска	30.6	клеевая окраска	—	—	—
комната специалистов	18.7	побелка	48.9	то же	—	—	—
комната счетного работника	11.2	то же	38.4	то же	—	—	—
комната общ. организации	9.2	то же	31.8	то же	—	—	—
хозкладовая	3.9	то же	21.8	то же	—	—	—
вестибюль, коридор, тамбур	25.9	то же	84.2	то же	—	—	—
уборная с шлюзом	2.8	масляная окраска	11.1	то же	13.5	глазурованная плитка	1800
III. Отделение связи СОС-2							
операционный зал почты сберкассы	80.0	водоэмульсионная краска	104.0	клеевая окраска	—	—	—
помещение обработки почты	23.0	побелка	48.6	то же	—	—	—
кладовая ценностей	3.8	то же	22.8	то же	—	—	—
кладовая посылок и кладовая страховых отправлений	8.0	то же	29.5	то же	—	—	—
гардероб	7.7	то же	33.3	то же	—	—	—
монтерская	11.9	то же	40.2	то же	—	—	—
архив	8.7	то же	33.6	то же	—	—	—
комната персонала	18.4	то же	50.5	клеевая окраска	—	—	—
помещение АТС	39.1	то же	68.5	то же	—	—	—
аппаратная телеграфа	12.2	то же	38.5	то же	—	—	—
аккумуляторная с коридором	20.0	силикатная окраска	45.9	то же	—	—	—
кислотная, дистиляторная	6.4	то же	38.9	то же	—	—	—
санузлы	5.9	масляная окраска	19.4	то же	29.0	глазурованная плитка	1800
помещение сушки одежды	2.1	то же	18.5	то же	—	—	—
жилые комнаты	30.2	побелка	84.6	то же	—	—	—

Наименование помещения по проекту	Потолок		Стены или перегородки		Низ стен или перегородок		
	площадь	вид отделки	площадь	вид отделки	площадь	вид отделки	высота мм
кухня	15.5	побелка	45.1	клеевая окраска	2.6	глазурованная плитка	900
коридоры, тамбуры	44.1	то же	174.9	то же	—	—	—
веранда	9.0	то же	27.5	то же	—	—	—
IV. Медпункт							
вестибюль-ожидальная	18.4	водоэмульсионная краска	46.0	клеевая окраска	—	—	—
приемная	16.1	то же	45.4	то же	—	—	—
санузел	2.5	масляная окраска	4.7	то же	3.9	глазурованная плитка	1800
тамбур	1.6	побелка	10.9	то же	—	—	—
V. Комплексный приемный пункт предприятий бытового обслуживания							
салон приема заказов	26.2	водоэмульсионная краска	63.7	клеевая окраска	—	—	—
кладовая для салона	20.2	побелка	62.1	то же	—	—	—
парикмахерская	8.8	то же	31.9	то же	—	—	—
кладовая парикмахерской	3.6	то же	21.4	то же	—	—	—
помещение для выездного обслуживания	19.8	то же	53.0	то же	—	—	—
кладовая	9.2	то же	37.0	то же	—	—	—
гардероб	4.6	водоэмульс. краска	23.2	то же	—	—	—
санузел	2.7	масляная окраска	8.5	то же	9.6	глазурованная плитка	1800
тамбур	1.9	побелка	12.2	то же	—	—	—
подвал							
венткамера	32.8	побелка	91.1	клеевая окраска	—	—	—
тепловой ввод	17.2	то же	50.2	то же	—	—	—
эл. щитовая	11.2	то же	40.7	то же	—	—	—
тамбур	5.6	то же	28.9	то же	—	—	—

1. Для внутренних поверхностей наружных стен и кирпичных перегородок применяется штукатурка с последующей окраской. Внутреннюю поверхность наружных стен оштукатурить гипсоперлитовой штукатуркой толщиной согласно таблице на листе АС-2.
2. Поверхности потолков и гипсобетонных перегородок шпаклюются и окрашиваются.
3. Помещения, находящиеся в подвале, не штукатурятся.

Инв. № подл. | Подпись и дата | Взам. инв. №
20-3381-14

Привязан			
Инв. №			
Н. контр.	Доронин		
Нач. маст.	Омельченко		
Гл. инж. м	Доронин		
ГАП	Горохов		
ГИП	Румянцева		
Рук. гр. арх	Коромыслов		
Ст. арх.	Муравьева		
Проверил	Коромыслов		

Т.П. 264-12-262.86 АС

Общественный центр тип II

Блок «А»

Стадия	Лист	Листов
Р	12	

Ведомость внутренней отделки помещений

ЦНИИЭП Гражданельстрой

21449-01

Типовой проект 264-12-262.86 Альбом

План 1 этажа.

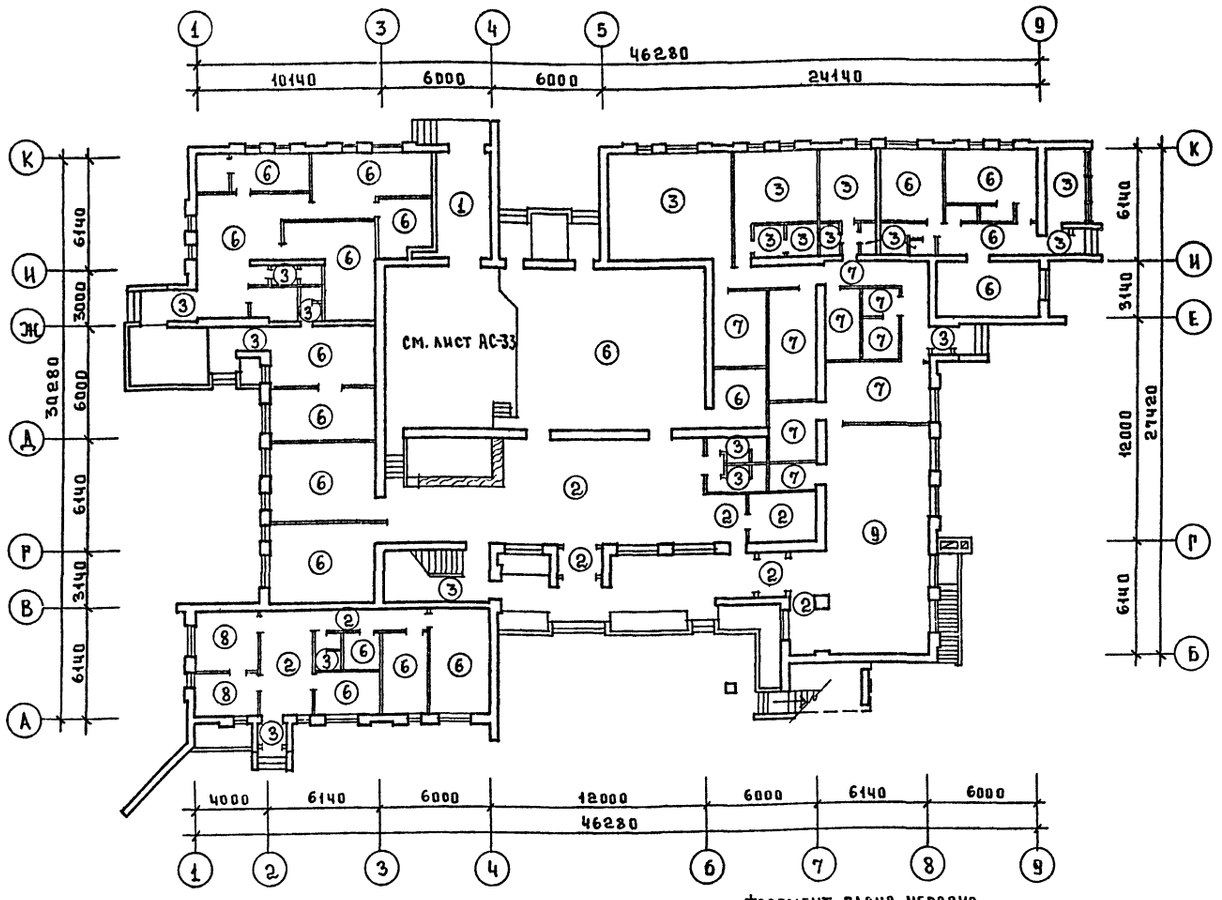

План 2 этажа

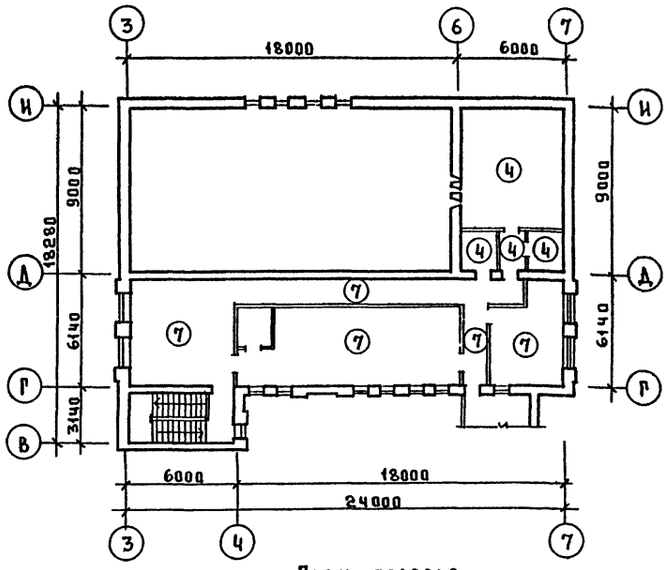

План подвала

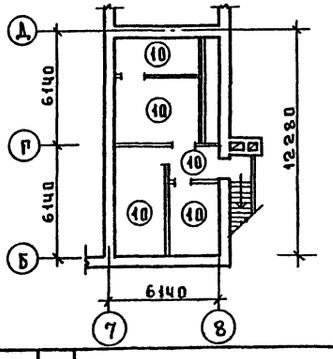

Фрагмент плана чердака

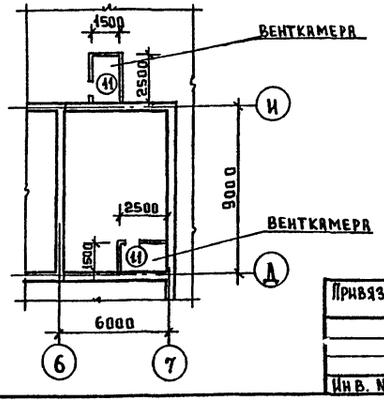

Ведомость отделки фасадов

Элементы фасада	Отделка
Стены	Облицовка лицевым кирпичом ГОСТ 7484-78
Цоколь	Бутобетон-декоративная кладка
Окна	Окраска нитроэмалями светлых тонов
Двери	Окраска нитроэмалями светлых тонов
Ограждающие стенки крылец	Кирпич с расшивкой швов
Площадка перед зданием	Бетонные тротуарные плиты ГОСТ 17608-81, тип К3

Привязан		Т.П. 264-12-262.86	АС
		Общественный центр тип II	
		Блок „А"	Стадия: Р; Лист: 13; Листов:
Инв. №	Н.контр. Горохов; Нач.м-т Омельченко; Гл.инж.м Доронин; ГАП Горохов; РИП Румянцева; Рук гр.арх Коромыслов; Ст.арх. Муравьева	Схемы полов 1,2 этажей и подвала	ЦНИИЭП граждансельстрой

21449-01

Инв. № подл. | Подпись и дата | Взам. инв. № 20-3781-15

Типовой проект 264-12-262.86 Альбом I

Наименование помещений по проекту	Тип пола	Тип пола по серии	Элементы пола и их толщина	Площадь пола м²
I Клуб на 200 посетителей				
Зрелищная часть				
Зрительный зал на 154 мест	6	224 серия 2.244-1 вып. 4	Покрытие-линолеум поливинилхлоридный многослойный, 2,5мм ГОСТ 14632-69	103.0
Кладовая спортинвентаря и мебели при зале				
Склад декораций, бутафории, мебели	1	121 серия 2.244-1 вып. 4	Покрытие-рейки 60мм	16.6
Фойе-вестибюль с буфетной стойкой и гардеробом, тамбур	2	239 серия 2.244-1 вып. 4	Покрытие-мозаичные плиты из бетона марки 200	110.0
Подсобное помещение при буфетной стойке	3	240 серия 2.244-1 вып. 4	Покрытие-керамические плитки 10,13мм ГОСТ 6787-80	18.3
Уборная с умывальником в шлюзе				
Киноаппаратная и звукоаппаратная	4	132 серия 2.244-1 вып. 4	Покрытие-керамические плитки 10,13мм ГОСТ 6787-69	48.8
Перемоточная				
Регуляторная, тамбур				
Эстрада, авансцена	5	лист АС		54.0
Помещения для кружков	6	224 серия 2.244-1 вып. 4	Покрытие-линолеум поливинилхлоридный многослойный 2,5мм ГОСТ 14632-69	49.6
Лестничная клетка (площадка)	3	240 серия 2.244-1 вып. 4	Покрытие-керамические плитки 10,13мм ГОСТ 6787-80	16.4
Клубная часть				
Гостиная	7	72 серия 2.244-1 вып. 4	Покрытие-линолеум поливинилхлоридный многослойный 2,5мм ГОСТ 14632-69	132.6
Кабинет просвещения				
Библиотека-читальня				
Коридоры				
II. Контора производственного подразделения				
Кабинет управляющего	8	219 серия 2.244-1 вып. 4	Покрытие-наборный (мозаичный) паркет 8;12мм ГОСТ 86	19.9
Приемная и секретарь				
Комната специалистов	6	224 серия 2.244-1 вып. 4	Покрытие-линолеум поливинилхлоридный многослойный, 2,5мм ГОСТ 14632-69	41.9
Комната счетного работника				
Комната общ. организаций				
Хозкладовая				
Вестибюль, коридор и тамбур	2	239 серия 2.244-1 вып. 4	Покрытие-мозаичные плиты из бетона марки 200	27.0
Уборная с умывальником в шлюзе	3	240 серия 2.244-1 вып. 4	Покрытие-керамические плитки 10;13мм ГОСТ 6787-80	2.8

Наименование помещений по проекту	Тип пола	Тип пола по серии	Элементы пола и их толщина	Площадь пола м²
III. Отделение связи СОС-2				
Часть операционного зала и тамбур	2	239 серия 2.244-1 вып. 4	Покрытие-мозаичные плиты из бетона марки 200	10.2
Операционный зал почты, сберкассы	9	141 серия 2.244-1 вып. 4	Покрытие-бетон мозаичного состава марки 200	69.8
Помещение обработки почты	7	72 серия 2.244-1 вып. 4	Покрытие-линолеум поливинилхлоридный многослойный 2,5мм ГОСТ 14632-80	101.5
Кладовая ценностей				
Кладовая посылок				
Кладовая страховых отправлений				
Гардероб				
Монтерская				
Архив				
Комната персонала, коридоры				
Помещение АТС	3	240 серия 2.244-1 вып 4	Покрытие-керамические плитки 10,13мм ГОСТ 6787-80	94.7
Аппаратная телеграфа				
Аккумуляторная, коридор				
Кислотная, дистиляторная				
Санузел, ванна				
Сушилка, веранда				
2-комнатная квартира начальника почты	6	224 серия 2.244-1 вып. 4	Покрытие-линолеум поливинилхлоридный многослойный 2,5мм ГОСТ 14632-80	60.9
IV. Медпункт				
Вестибюль-ожидальная	6	224 серия 2.244-1 вып. 4	Покрытие-линолеум поливинилхлоридный многослойный 2,5мм ГОСТ 14632-80	34.5
Приемная				
Санузел, тамбур	3	241 серия 2.244-1 вып. 4	Покрытие-керамические плитки для мозаичных полов ГОСТ 6140-70	4.1
V Комплексный приемный пункт предприятий бытового обслуживания				
Салон приема заказов	6	224 серия 2.244-1 вып. 4	Покрытие-линолеум поливинилхлоридный многослойный 2,5мм ГОСТ 14632-80	92.4
Кладовая для салона				
Парикмахерская с подсобным помещением				
Помещение для выездного обслуживания				
Кладовая				
Гардероб-примерочная				
Санузел, тамбур	3	240 серия 2.244-1 вып. 4	Покрытие-керамические плитки 10,13мм ГОСТ 6787-80	4.6

Наименование помещений по проекту	Тип пола	Тип пола по серии	Элементы пола и их толщина	Площадь пола м²
Подвал				
Венткамера	10	245 серия 2.244-1 вып. 4	Покрытие-бетон марки 200, 20мм	66.8
Тепловой ввод				
Эл. щитовая				
Тамбур				
Чердак				
Венткамера	11	140 серия 2.244-1 вып. 4	Покрытие-бетон марки 200, 20мм	7.5

Полы в санузлах выполняются на 2см. ниже отметки чистого пола остальных помещений.

Привязан

Инв. №

Нормок.	Горохов		т.п. 264-12-262.86 АС
Рук. мас.	Омельченко		Общественный центр тип II
Гл. инж. м	Доронин		Блок „А"
ГАП	Горохов		Стадия Р; Лист 14; Листов
ГИП	Румянцева		
Рук. гр. АР	Коромыслов		Экспликация полов
Ст. арх.	Муравьева		ЦНИИЭП гражданселькстрой
Проверил	Коромыслов		

Инв. № подл. | Подпись и дата | Взам. инв. № | 20-3381-16

21449-01

Типовой проект
264-12-262.86
Альбом I



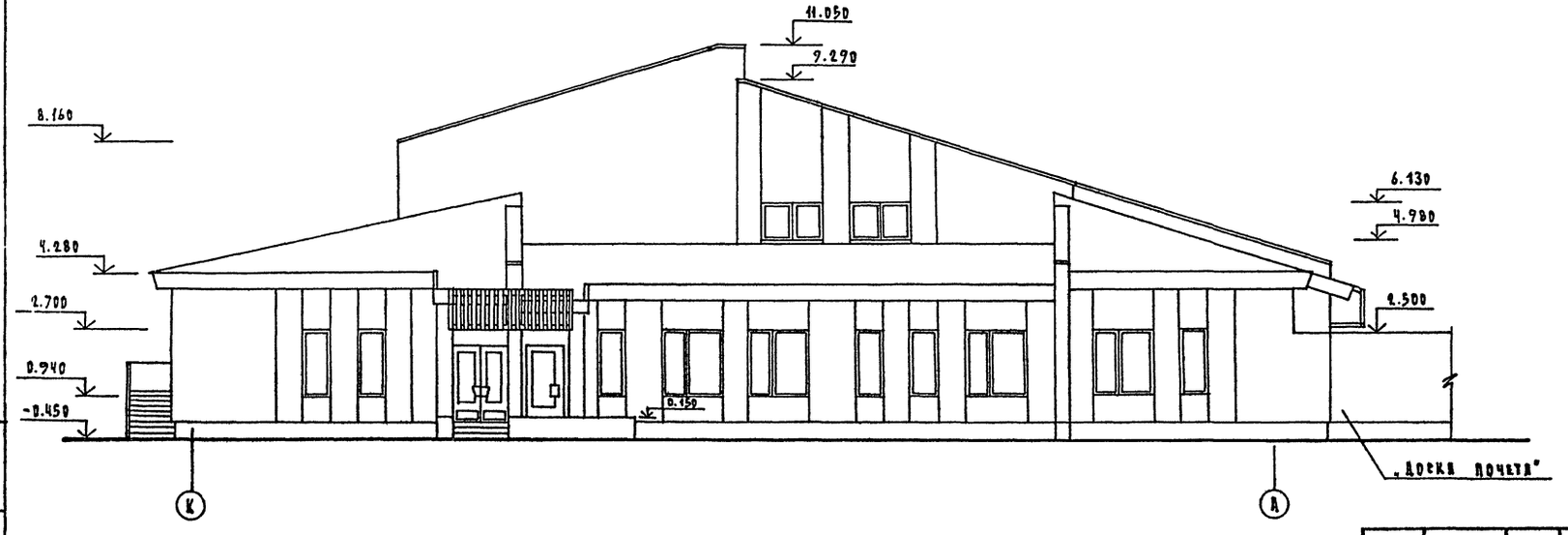

Инв.№ подл. | Подпись и дата | Взам. инв.№
20-3391-17

				Т.п. 264-12-262.86	АС
				Общественный центр тип I	
				Блок „А"	Стадия: Р; Лист: 15; Листов:
				Фасады в осях „1-9", „К-А".	ЦНИИЭП гражданпромстройпроект
Привязан					
Инв.№					
Н.контр.	Горохов				
Рук.маст.	Одельченко				
Гл.инж.п.	Дорофеев				
ГАП	Горохов				
ГИП	Румянцева				
Рук.гр.арх.	Коромыслов				
Архитек.	Ляшенко				
Провер.	Коромыслов				

Копировал Коз-

Формат А2

24449-01

ТИПОВОЙ ПРОЕКТ
264-12-262.86
АЛЬБОМ I

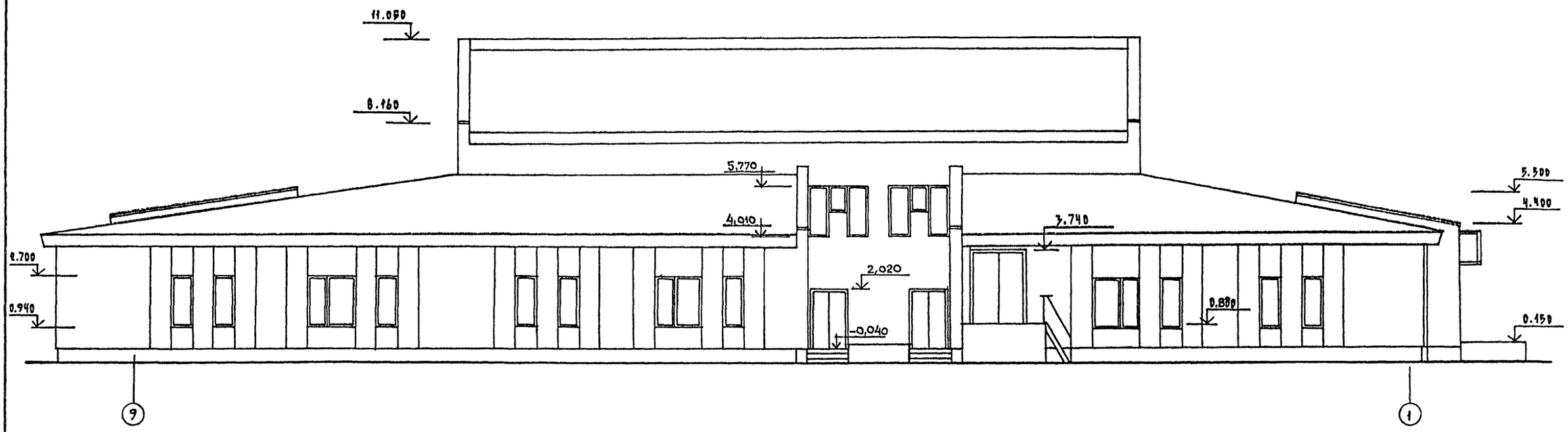

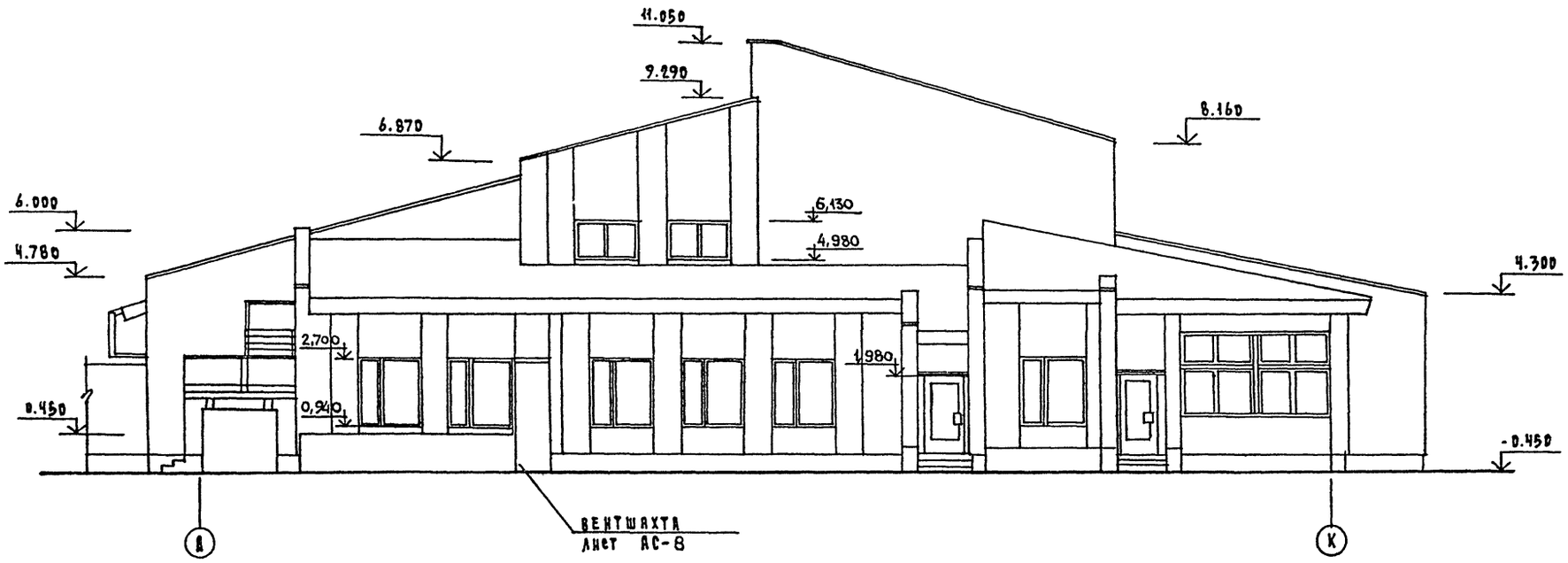

				Т.П. 264-12-262.86	АС
Н.контр.	Горохов			Общественный центр тип II	
Рук.арст.	Олельченко			Блок „А"	Стадия: Р; Лист: 15; Листов:
Гл.инж.п.	Доронин				
ГАП	Горохов				
ГИП	Рудянцева				
Рук.гр.арх.	Кородыгелов			Фасады в осях „9-1", „А-К"	ЦНИИЭП гражданселькстрой
Архитект.	Лищенко				
Провер.	Коромыслов				

Привязан

Инв.№

Инв.№ подл. | Подпись и дата | Взам.инв.№

20-33.81-18

Копировал Формат А-2

21449-01

Типовой проект
264-12-262.86
Альбом I

Разрез 1-1

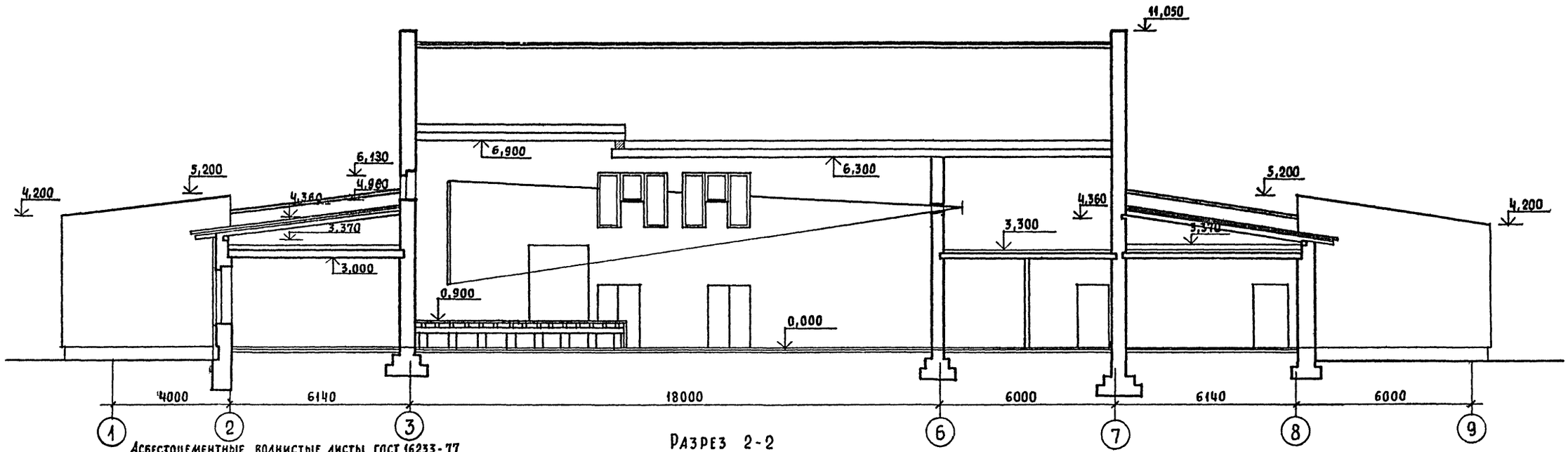

Разрез 2-2

Асбестоцементные волнистые листы ГОСТ 16233-77
с уплотнением поперечных швов гернитом
Обрешетка 50×75, шаг см. план стропил
Стропила
Утеплитель - минераловатные плиты $\gamma = 100$ кг/м³ ГОСТ 9573-82, ГОСТ 10140.
Гидроизоляция - рубер. марки РКМ-350 на битумной мастике
Плита ж/б пустотн. 220 мм

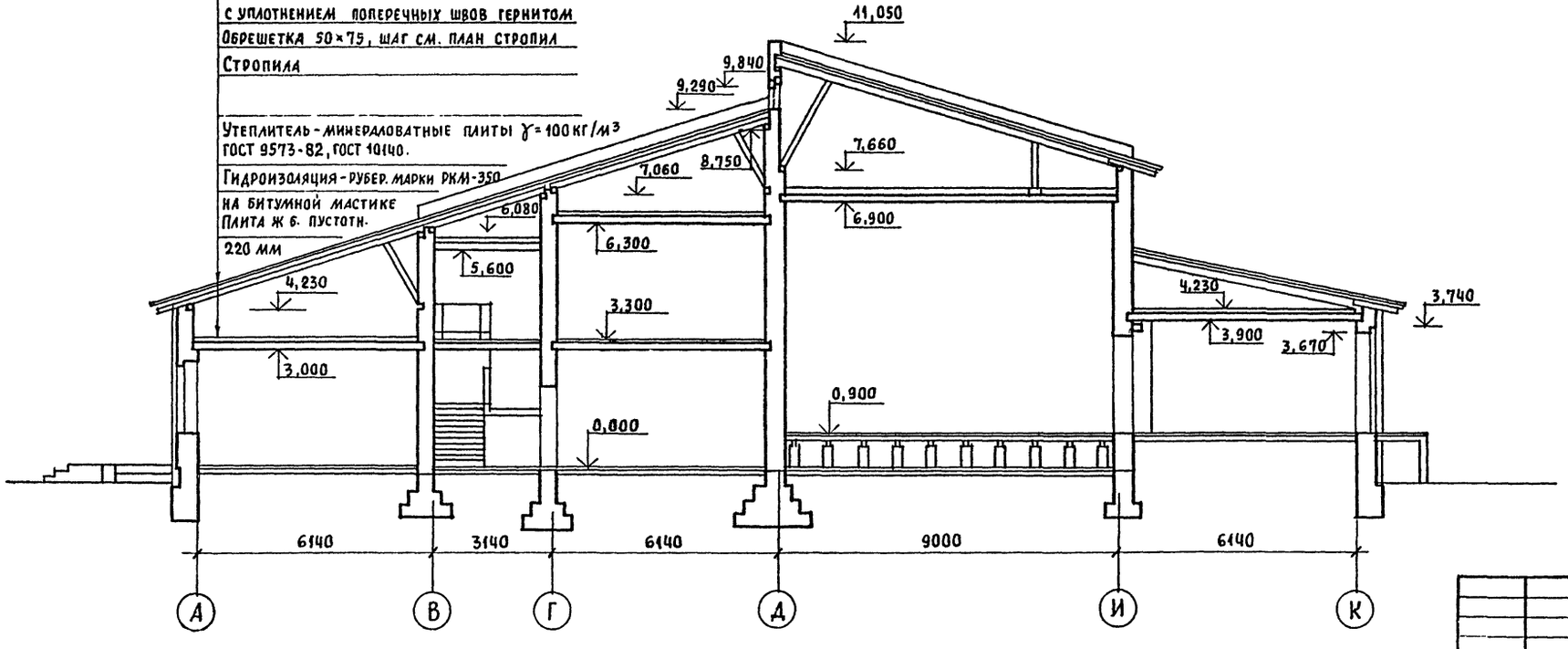

Привязан			
Инв. N			

Нормок.	Горохов	
Нач. мас.	Ольельченко	
Гл. ин м	Доронин	
ГАП	Горохов	
ГИП	Румянцева	
Рук. груп	Карамыслов	
Архит.	Мищенко	

Т. п. 264-12-262.86 АС

Общественный центр тип Ⅱ

Блок „А"

Стадия	Лист	Листов
Р	17	

Разрезы I-I ; Ⅱ-Ⅱ

ЦНИИЭП гражданселькстрой

21449-01

Инв. N подл. | Подпись и дата | Взам. инв. N
20-3391-19

ТИПОВОЙ ПРОЕКТ 264-12-262.86
АЛЬБОМ I

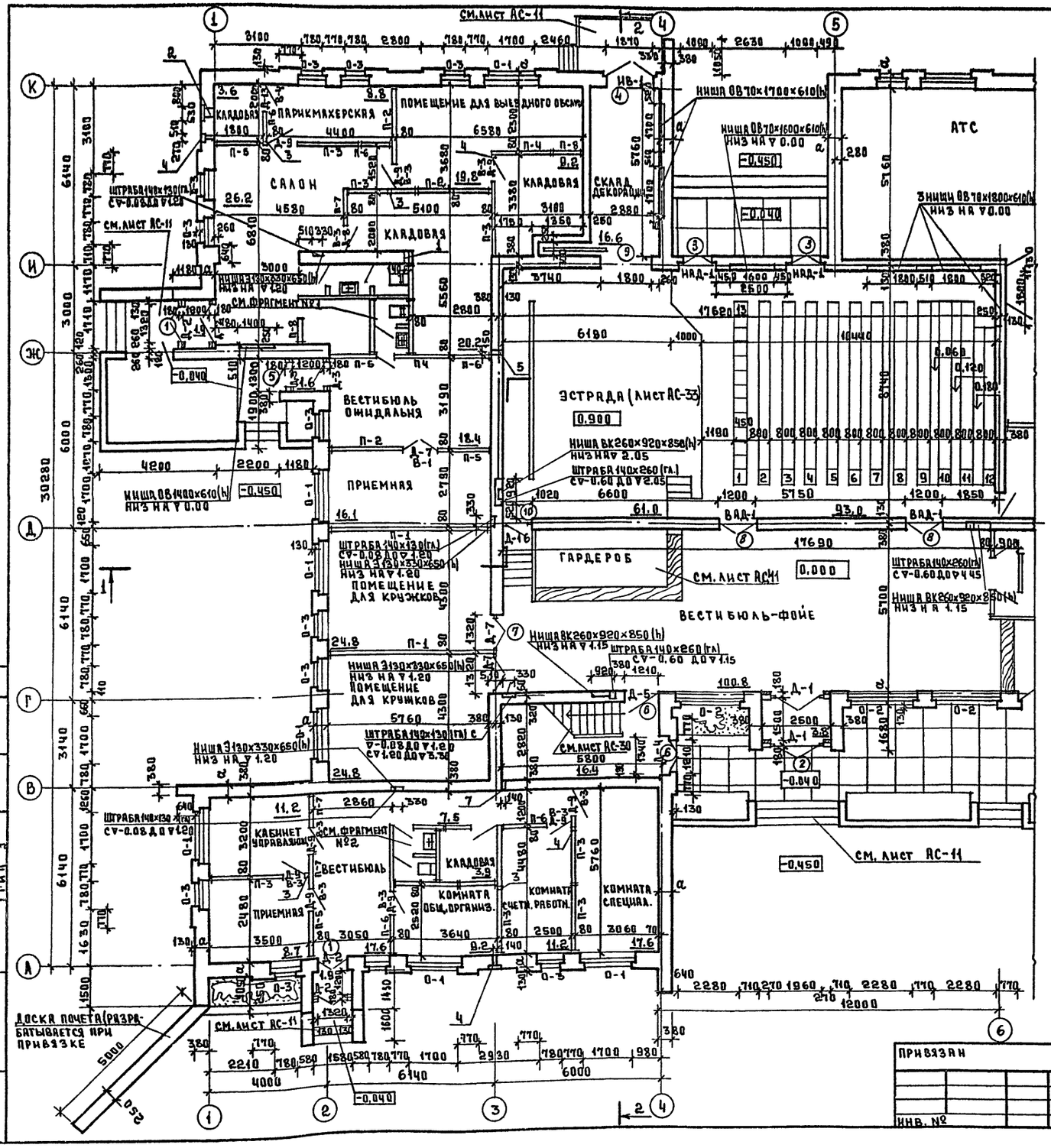

ФРАГМЕНТ ПЛАНА №1

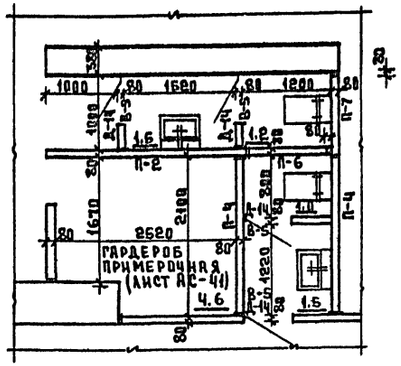

ФРАГМЕНТ ПЛАНА №2

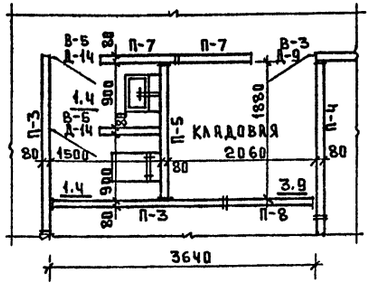

1. Перегородки не замаркированные на плане выполнить из гипсовых панелей по ГОСТ, У 6428-83
2. Спецификацию отверстий см. на листе АС-20
3. Данный лист смотреть совместно с листом АС-43.

Т.П. 264-12-262.86					АС
Общественный центр тип II					
Блок „А"			Стадия	Лист	Листов
			Р	18	
План 1 этажа в осях „А-И", „1-6". Фрагменты плана №1,2			ЦНИИЭП Гражданскельстрой		
Нормок.	Горохов				
Рук. маст.	Омельченко				
Гл. инж. М.	Доронин				
Рап	Горохов				
Рип	Румянцева				
Рук. гр. арх.	Коромыслов				
Ст. арх.	Муравьева				

ПРИВЯЗАН

ИНВ. №

СОГЛАСОВАНО
ГИП ОВ — КРЕЙНИС
ГИП ВК — МОЛОДКИН
ГИП Э

Инв. № подл. | Подпись и дата | Взам. инв. №

21449-01

Типовой проект
264-12-262.86
Альбом I

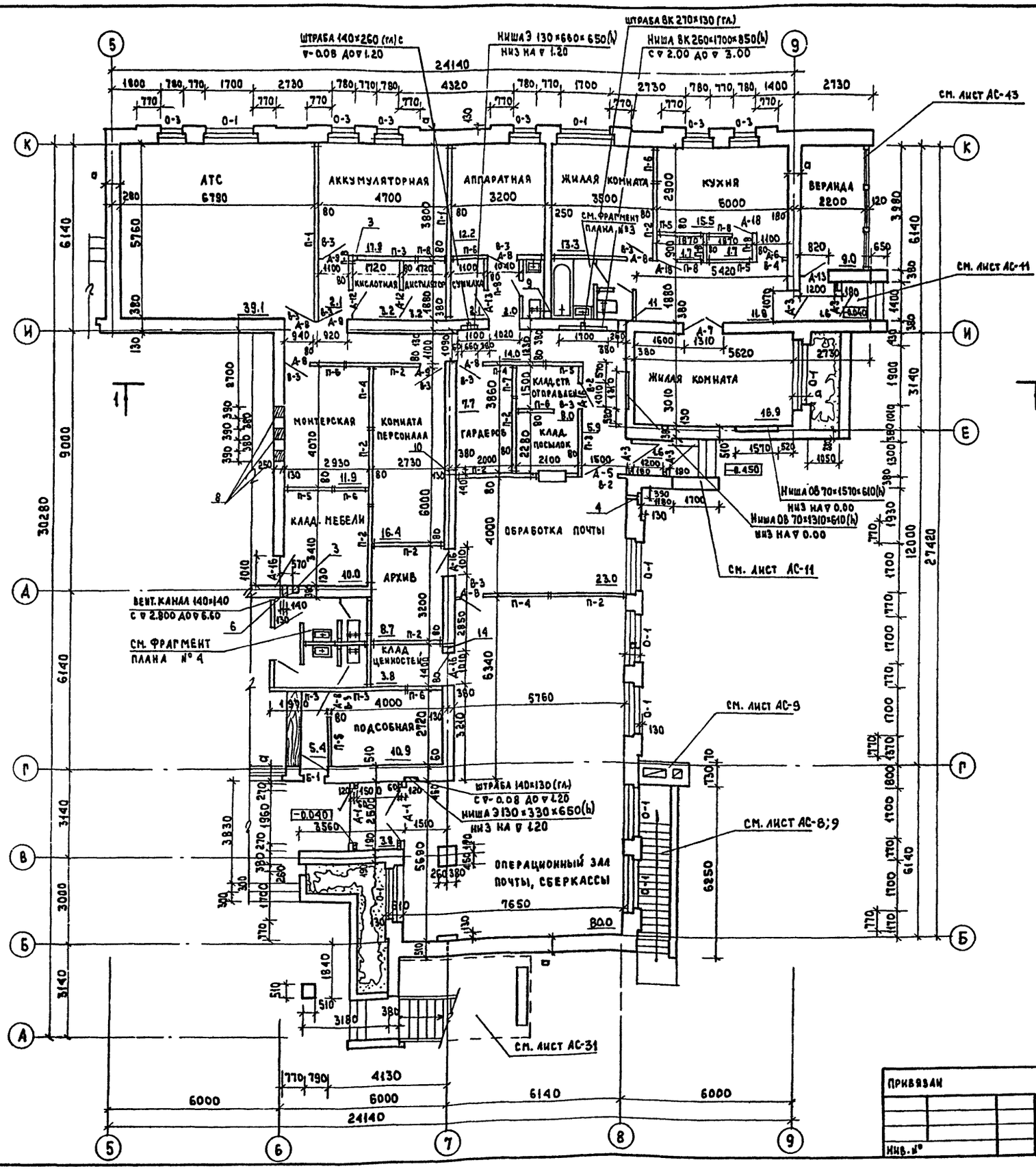

Фрагмент плана №3

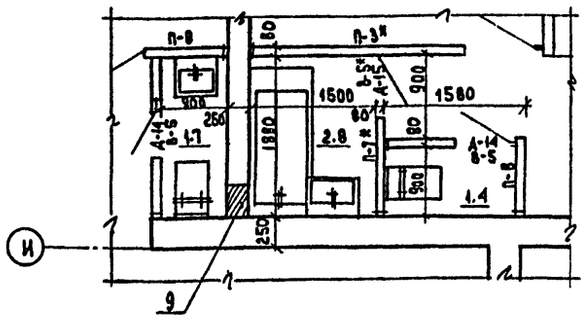

Фрагмент плана №4

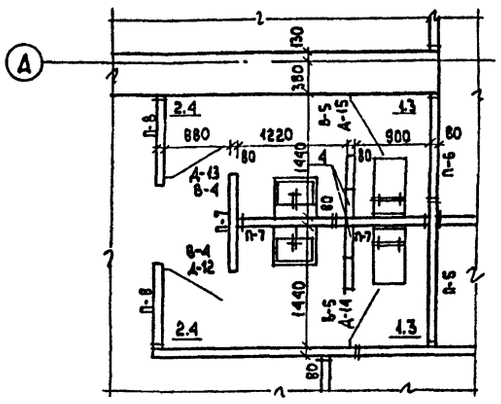

1. Перегородки не замаркированные на плане выполнить из гипсовых панелей по ГОСТу 6428-83.
2. Спецификацию отверстий см. на листе АС-20
3. Прилавок и обрамление окна из кладовой посылок выполнить из брусков хвоиных пород по месту с последующей масляной окраской.

СОГЛАСОВАНО
Гл. спец. ОВ Киейчис
ГИП ВК Половкин

Инв. № подл. | Подпись и дата | Взам. инв. №
20-338/-21

Нормокон.	Горохов		
Рук. маст	Омельченко		
Гл. инж. м.	Доронин		
ГАП	Горохов		
ГИП	Румянцева		
Рук. гр. арх.	Коромыслов		
Ст. архит.	Муравьева		

Привязан

Инв. №

Т.П. 264-12-262.86

Общественный центр тип Е

Блок „А"

Стадия	Лист	Листов
Р	19	

План 1 этажа в осях А-И; 5-9
Фрагменты плана №№ 3, 4

ЦНИИЭП Гражданстрой

21449-01

Типовой проект 264-12-262.86
Альбом I

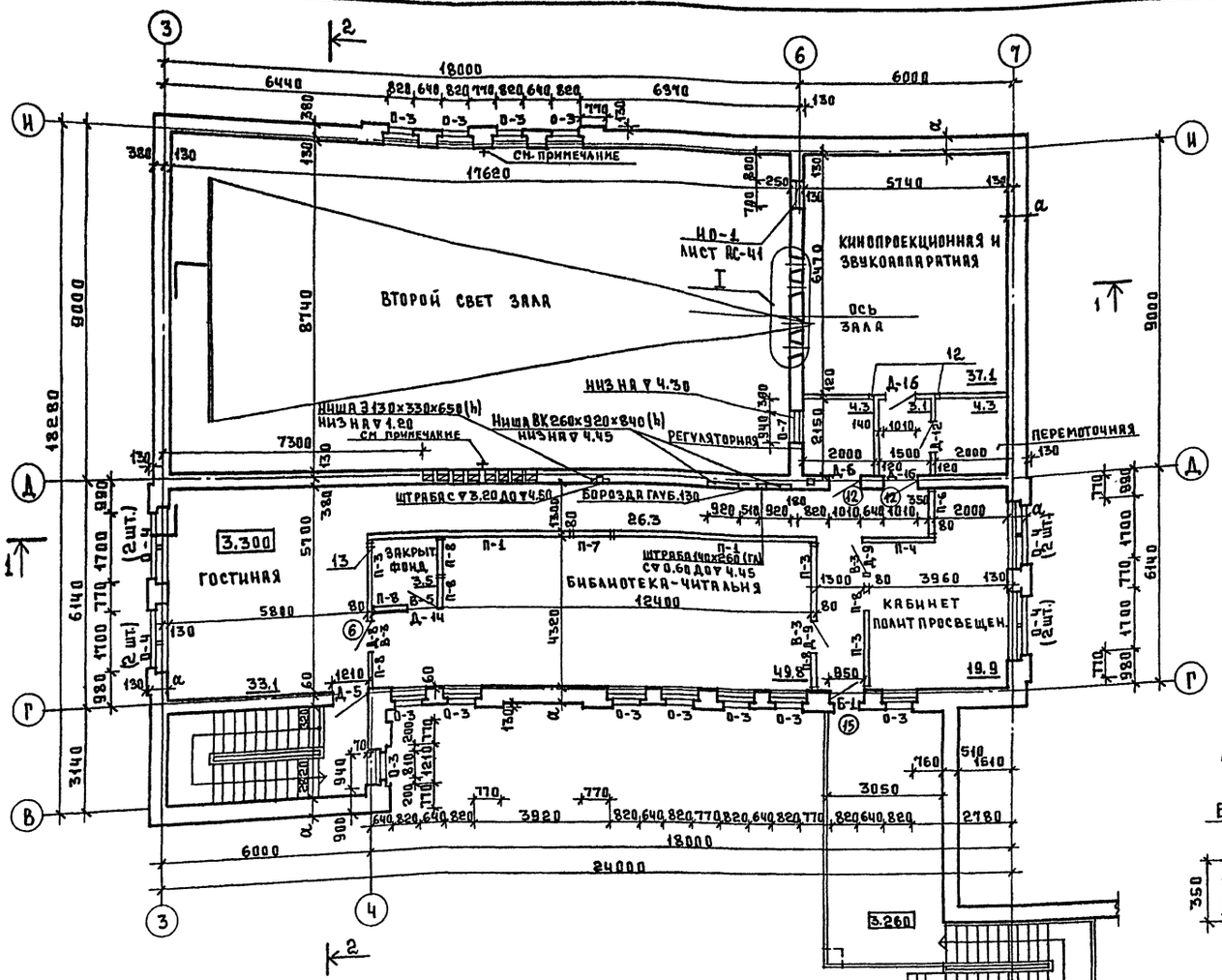

Фрагмент плана по оси „Г" на отм. 5,140

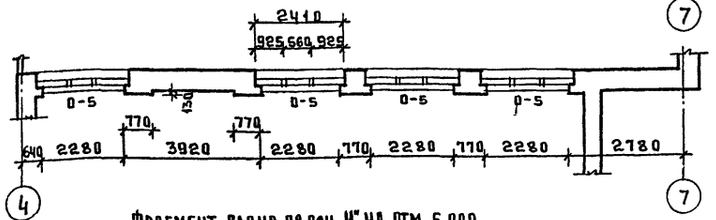

Фрагмент плана по оси „И" на отм. 5,000

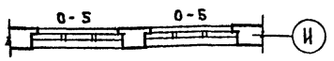

1. Закладные детали ЗД-1 и их установку для крепления выносного софита смотри лист АС-29

Экспликация отверстий

Тип отв.	Размеры в мм В	Размеры в мм Н	Отметка низа	Назначение	Тип отв.	Размеры в мм В	Размеры в мм Н	Отметка низа	Назначение
1	140	150	2.050	ВК	9	390	390	2.550	ВК
2	400	390	0.130	ВК	10	390	390	0.000	ВК
3	150	150	2.800	ОВ	11	270	390	2.650	ОВ
4	300	350	2.650	ОВ	12	270	290	2.050	ВК
5	150	230	0.000	ВК	13	150	150	6.100	ОВ
6	140	150	2.050	ВК	14	400	450	5.850	ОВ
7	140	150	2.030	ОВ	15	ТРУБА	ф 50	0.000 2.950	
8	140	230	2.050	ОВ					

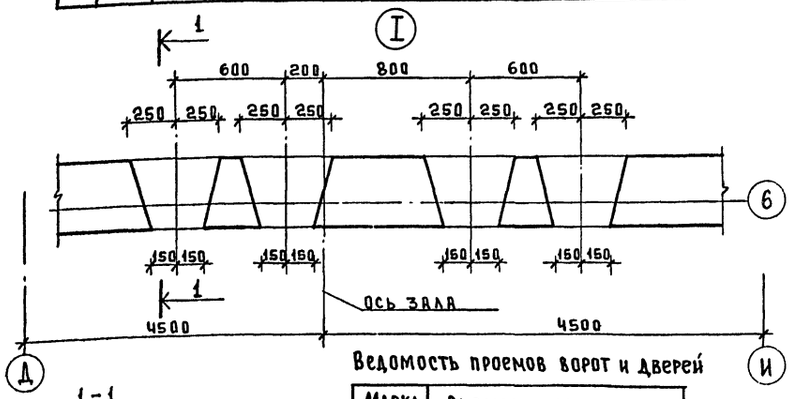

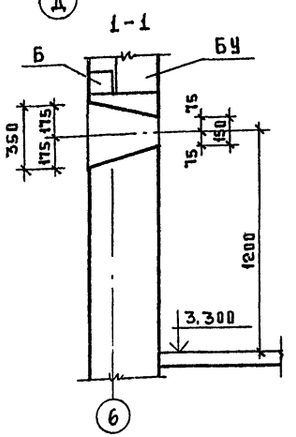

Ведомость проемов ворот и дверей

Марка поз.	Размеры проема
1	1320 × 2050
2	2500 × 2050
3	1090 × 2090
4	1870 × 3670
5	1300 × 2050
6	1210 × 2070
7	2720 × 2000
8	1200 × 2070
9	1800 × 3400
10	1020 × 2970
11	1940 × 2070
12	1010 × 2070
13	1070 × 2050
14	1310 × 2070
15	950 × 2770
16	820 × 2070

Согласовано
Гип. ВК Молодкин
Гл. спец. ОВ Крейнис
Гип. Э

Инв. № подл. | Подпись и дата | Взам. инв. №

Привязан

Инв №

Нормок.	Горохов	
Рук. маст.	Омельченко	
Гл. инж. М	Доронин	
Гап	Горохов	
Гип	Румянцева	
Рук. гр. арх	Коромыслов	
Ст. архит.	Муравьева	

Т.П. 264-12-262.86 АС

Общественный центр тип II

Блок „Я"

План 2 этажа в осях „В-И", „3-7"

Стадия	Лист	Листов
Р	20	

ЦНИИЭП гражданскельстрой

21449-01

МАРКА ПОЗ.	ОБОЗНАЧЕНИЕ	НАИМЕНОВАНИЕ	КОЛИЧ-ВО НА ЭТАЖ: ПОДВАЛ	1эт.	2эт.	ВСЕГО	ПРИМЕЧАНИЕ
		ОКНА И БАЛКОННЫЕ ДВЕРИ					
		СО СПАРЕННЫМИ ПЕРЕПЛЕТАМИ					
О-1	СЕРИЯ 1.236-6, в.1	ОС18-18Г	—	15	—	15	
О-2	СЕРИЯ 1.236-6, в.1	ОС18-24Г	—	3	—	3	
О-3	СЕРИЯ 1.236-6, в.1	ОС18-9Г	—	18	12	30	
О-4	СЕРИЯ 1.236-6, в.1	ОС12-12В	—	—	8	8	
О-5	СЕРИЯ 1.136.5-16, ч.1	ОС6-9	—	—	8	8	2шт. НА ЧЕРДАКЕ ПО ОСИ Д
Б-1	СЕРИЯ 1.236-6, в.1, ч.2	БС28-9	—	1	1	2	
О-7	СЕРИЯ 1,136.5-16, ч.1	ОС9-9	—	—	1+6	7	6шт НА ЧЕРДАКЕ 1шт В КИНОПРОЕКЦИОН.
		ПОДОКОННЫЕ ДЕРЕВЯННЫЕ ДОСКИ					
	СЕРИЯ 1.136-2	ДО19-25	—	15	—	15	
	СЕРИЯ 1.136-2	ДО25-25	—	3	—	3	
	СЕРИЯ 1.136-2	ДО10-25	—	18	12	30	
	СЕРИЯ 1.136-2	ДО19-25	—	—	8	8	
		ОКНА И БАЛКОННЫЕ ДВЕРИ С					
		ТРОЙНЫМ ОСТЕКЛЕНИЕМ					
О-1	СЕРИЯ 1.236.5-9	ОРС18-18Г	—	15	—	15	
О-2	СЕРИЯ 1.236.5-9	ОРС18-24Г	—	3	—	3	
О-3	СЕРИЯ 1.236.5-9	ОРС18-9Г	—	18	12	30	
О-4	СЕРИЯ 1.236.5-9	ОРС12-12В	—	—	8	8	
О-5	СЕРИЯ 1.236 5-9	ОРС6-9	—	—	6	6	
О-6	СЕРИЯ 1.136.5-16, ч 1	ОС6-9	—	—	2	2	УСТАНАВЛИВАЮТСЯ НА ЧЕРДАКЕ
Б-1	СЕРИЯ 1.236.5-9	БРС28-9	—	1	1	2	
О-7	СЕРИЯ 1.136.5-16, ч.1	ОС9-9	—	—	1+6	7	6шт. НА ЧЕРДАКЕ 1шт. В КИНОПРОЕКЦИОННО
		ПОДОКОННЫЕ ДЕРЕВЯННЫЕ ДОСКИ					
	СЕРИЯ 1.136-2	ДО-19-35	—	15	—	15	
	СЕРИЯ 1.136-2	ДО-25-35	—	3	—	3	
	СЕРИЯ 1.136-2	ДО-10-35	—	18	12	30	
	СЕРИЯ 1 136-2	ДО-19-35	—	—	8	8	
		ДВЕРИ ДЕРЕВЯННЫЕ НАРУЖНЫЕ					
		ДЛЯ ЖИЛЫХ И ОБЩЕСТВЕННЫХ ЗДАНИЙ					
Д-1	СЕРИЯ 1.136.5-19	ДН21-19ЩР1П	—	4	—	4	
Д-2	СЕРИЯ 1.136.5-19	ДН21-13ЩР1П	—	4	—	4	
Д-3	СЕРИЯ 1.136.5-19	ДН21-10ЩР1П	—	6	—	6	
		ДВЕРИ ДЕРЕВЯННЫЕ ВНУТРЕННИЕ И ШКАФНЫЕ					
Д-4	СЕРИЯ 1.136.5-19	ДН21-13ЩР1П*	—	1	—	1	*СНЯТЬ СТЕКЛО, ОБЛИЦОВКУ - С ВНУТРЕННЕЙ СТОРОНЫ
Д-5	СЕРИЯ 1.136-10	ДГ21-12	—	2	1	3	УТЕПЛИТЬ ДВП 6=12 ММ. ЗАПОЛНЕНИЕ - МИНЕРАЛОВАТ. ПЛИТЫ НА СИНТЕТИЧ. СВЯЗУЮЩЕМ
Д-6	СЕРИЯ 1.136-10	ДГ21-10	—	—	1	1	
Д-7	СЕРИЯ 1.136-10	ДО21-13	—	4	—	4	
Д-8	СЕРИЯ 1.136-10	ДГ21-9Л	—	9	1	10	
Д-9	СЕРИЯ 1.136-10	ДГ21-9	—	12	2	14	
Д-10	СЕРИЯ 1.136.5-19	ДС19-9ГТл	1	—	—	1	

МАРКА ПОЗ.	ОБОЗНАЧЕНИЕ	НАИМЕНОВАНИЕ	КОЛ-ВО НА: ПОДВАЛ	1эт.	2эт.	ВСЕГО	ПРИМЕЧАНИЕ
Д-11	СЕРИЯ 1.136.5-19	ДС19-9ГТ	1	—	—	1	
Д-12	СЕРИЯ 1.136-10	ДГ21-8л	—	3	1	4	
Д-13	СЕРИЯ 1.136-10	ДГ21-8	—	4	—	4	
Д-14	СЕРИЯ 1.136-10	ДГ21-7лп	—	9	1	10	
Д-15	СЕРИЯ 1.136-10	ДГ21-7п	—	2	—	2	
Д-16	СЕРИЯ 1.236-5 в.1	ДП1.17	—	5	2	7	
Д-17	СЕРИЯ 1.136.5-19	ДС21-13ГУ	3	—	—	3	
Д-18	СЕРИЯ 1.172.5-6	ДШ20-8	—	2	—	2	
Д-19	СЕРИЯ 1.136.5-19	ДС16-9ГТ	—	—	—	2	НА ЧЕРДАКЕ
		НАРУЖНАЯ АКУСТИЧЕСКАЯ ДВЕРЬ					
НАД-1	АЛЬБОМ I, ЛИСТ АС-40	НАД-1	—	2	—	2	
		ВНУТРЕННЯЯ АКУСТИЧЕСКАЯ ДВЕРЬ					
ВАД-1	АЛЬБОМ I, ЛИСТ АС-40	ВАД-1	—	2	—	2	
		ФРАМУГИ					
Ф-1	СЕРИЯ 1.136-12	ФНА06-19	—	—	2+6	8	2шт. НА ВЕРАНДЕ 6шт. НА ЧЕРДАКЕ
Ф-2	СЕРИЯ 1.136-12	ФНА12-19	—	—	2	2	НА ВЕРАНДЕ
		ЩИТЫ ПОДПОЛЬНЫХ КАНАЛОВ					
ЩК-1	АЛЬБОМ I, ЛИСТ АС-42	ЩК-1	22	—	—	22	
ЩК-2	АЛЬБОМ I, ЛИСТ АС-42	ЩК-2	6	—	—	6	
		ПАНЕЛИ ПЕРЕГОРОДОК					
		ГИПСОВЫЕ					
П-1	СЕРИЯ 1.231.9-7в.1	ПГ57.30.8-5Г	—	4	2	6	
П-2	СЕРИЯ 1.231.9-7в.1	ПГ27.30.8-5Г	—	12	—	12	
П-3 П-3*	СЕРИЯ 1.231.9-7в.1 СЕРИЯ 1.231 6-7в.1	ПГ24.30.8-5Г ПГ24.30.8-7гц	—	12 1	3	15 1	
П-4	СЕРИЯ 1.231.9-7в.1	ПГ21.30.8-5Г	—	7	1	8	
П-5	СЕРИЯ 1.231.9-7в.1	ПГ17.30.8-5Г	—	11	—	11	
П-6	СЕРИЯ 1.231.9-7в.1	ПГ12.30.8-5Г	—	13	1	14	
П-7 П-7*	СЕРИЯ 1 231.9-7в.1	ПГ11.30.8-5Г ПГ11.30.8-7гц	— —	10 1	1 —	11 1	
П-8	СЕРИЯ 1.231.9-7в.1	ПГ10.30.8-5Г	—	15	6	21	
В-1 В-2 В-3	СЕРИЯ 1.231.9-7в.1	ПГ13.9.8-5Г ПГ12.9.8-5Г ПГ9.9.8-5Г	— —	1 2 22	— — 3	1 2 25	
В-4 В-5 В-5*	СЕРИЯ 1.231.9-7в.1	ПГ5.9.8-5Г ПГ7.9.8-5Г ПГ7.9.8-7гц	— — —	7 10 1	— 1 —	7 11 1	
		ДВЕРКИ ДЛЯ РЕВИЗИИ И ПОЖАРНОГО КРАНА					
ЛД-1	АЛЬБОМ I, ЛИСТ АС-42	ЛД-1	—	—	—	4	УСТАНОВИТЬ ПО МЕСТУ (СМ. АЛЬБОМ II, КОМПЛ. „ВК")
ПК-1	АЛЬБОМ I, ЛИСТ АС-42	ПК-1	—	5	2	7	
ДЛ-1	СЕРИЯ 1.136.5-19	ДЛ13-10	—	—	—	2	НА ЧЕРДАКЕ
ИО-1	АЛЬБОМ I, ЛИСТ АС-41	ИО-1	—	—	—	1	ОКНО В ЗВУКОАППАРАТ.
ИВ-1	АЛЬБОМ I, ЛИСТ АС-42	ИВ-1	—	—	—	1	

ТИПОВОЙ ПРОЕКТ 264-12-262.86 АЛЬБОМ I

ИНВ № ПОДЛ. 20-3381-23 | ПОДПИСЬ И ДАТА | ВЗАМ. ИНВ №

ПРИВЯЗАН

ИНВ. №

НОРМОК.	ГОРОХОВ	
НАЧ МАСТ	ОМЕЛЬЧЕНКО	
ГЛ ИНЖ. М	ДОРОНИН	
ГАП	ГОРОХОВ	
ГИП	РУМЯНЦЕВА	
РУК. ГР. АР	КОРОМЫСЛОВ	
СТ. АРХ.	МУРАВЬЕВА	

Т.П. 264-12-262.86 АС

ОБЩЕСТВЕННЫЙ ЦЕНТР ТИП II

БЛОК „А"

СТАДИЯ	ЛИСТ	ЛИСТОВ
Р	21	

СПЕЦИФИКАЦИЯ СТОЛЯРНЫХ ИЗДЕЛИЙ ПАНЕЛЕЙ ПЕРЕГОРОДОК

ЦНИИЭП ГРАЖДАНСЕЛЬСТРОЙ

21449-01

Типовой проект 264-12-262.86 Альбом I

Монтажная схема перемычек 1 этажа

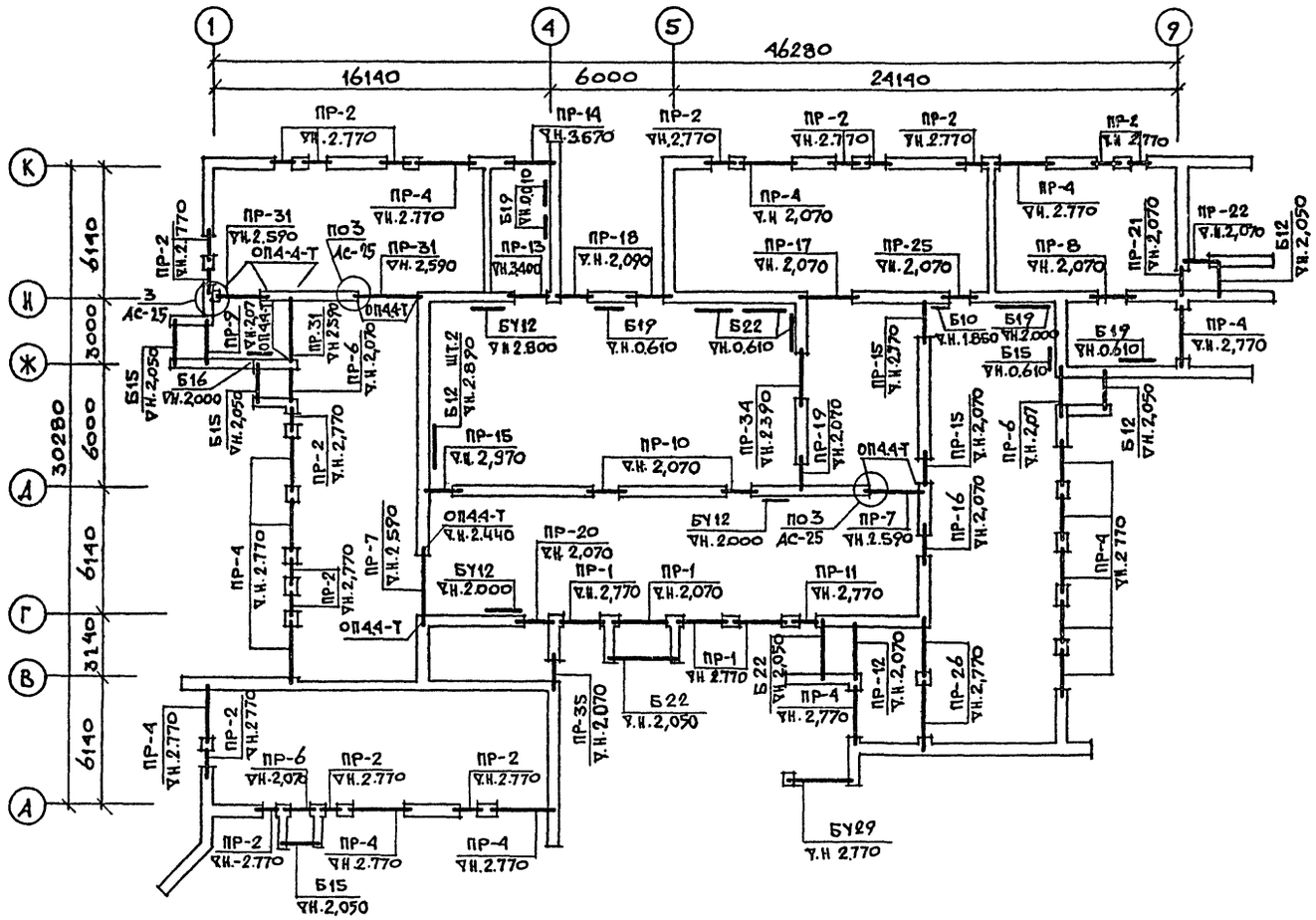

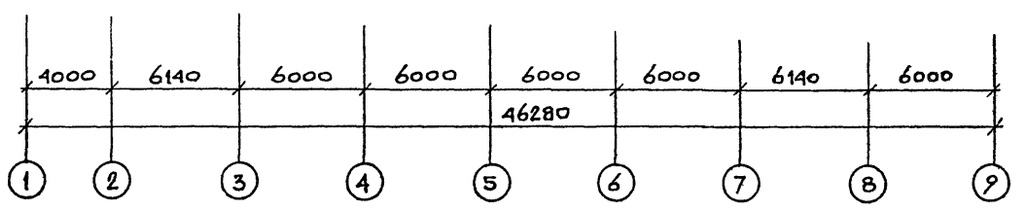

Монтажная схема перемычек 2 этажа

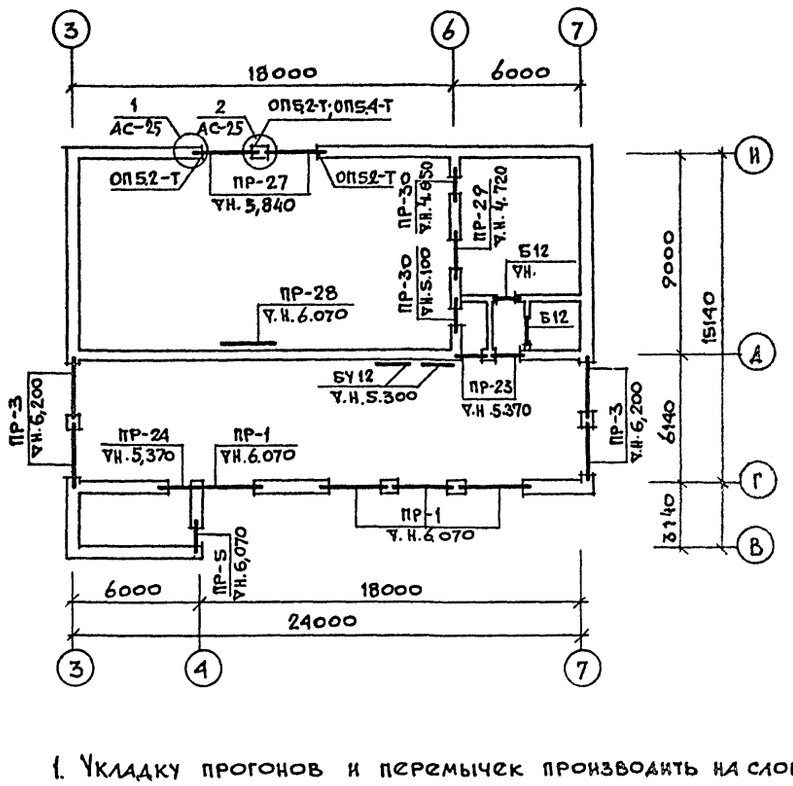

1. Укладку прогонов и перемычек производить на слой свежеуложенного раствора.
2. Сварку металлических элементов производить сразу после установки прогонов в проектное положение электродами типа Э-42 ($h_{шв.}$=5мм).
3. После сварки все металлические детали покрыть цементным раствором.
4. Под опорами прогонов уложить 5 сеток Ф4 ВI, 100×100 через 2 ряда кладки.
5. Отверстие шриной 500мм и менее перекрыть арматурой Ф10 AI с шагом 100мм. в слое цементного раствора.
6. Данный лист см. совместно с листами АС-23÷25

Т.п. 264-12-262.86			АС
Общественный центр тип II			
Блок „А"	Стадия	Лист	Листов
	Р	22	
Монтажные схемы перемычек 1 и 2 этажей	ЦНИИЭП Граждансельстрой		

Н.контр.	Румянцева	
Нач.маст.	Омельченко	
Гл.инж.м.	Доронин	
ГАП	Горохов	
ГИП	Румянцева	
Рук.гр.	Зеликина	
Ст.инж.	Бородкина	

Привязан:

Инв.№

Копир.

Инв.№ подл. | Подпись и дата | Взам.инв.№ 20-3381-24

21449-01

Типовой проект 264-12-262.86 Альбом I

Ведомость перемычек к монтажным схемам этажей

Тип	Схема сечения
ПР-1	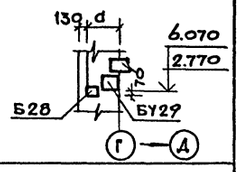
ПР-2	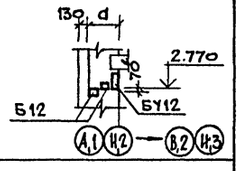
ПР-3	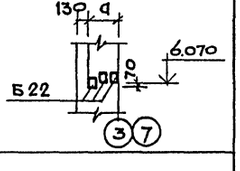
ПР-4	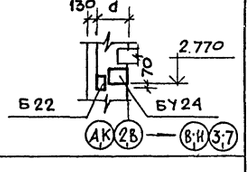
ПР-5 ПР-35	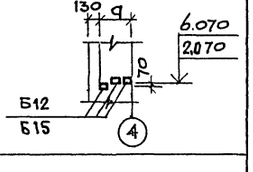
ПР-6	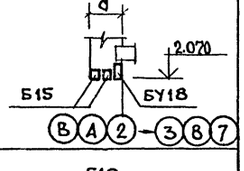
ПР-7	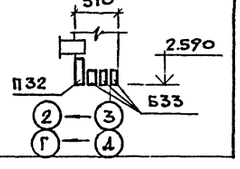

Тип	Схема сечения
ПР-8	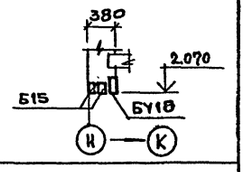
ПР-9	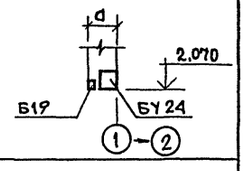
ПР-10	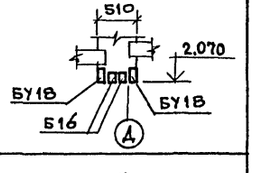
ПР-11	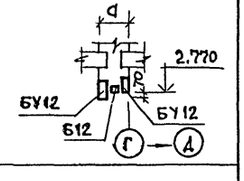
ПР-12	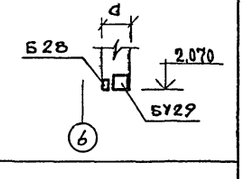
ПР-13	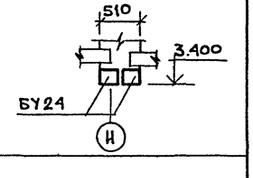
ПР-14	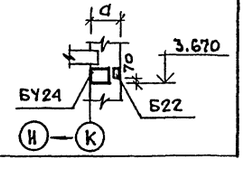

Тип	Схема сечения
ПР-15	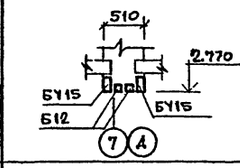
ПР-16	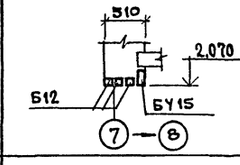
ПР-17	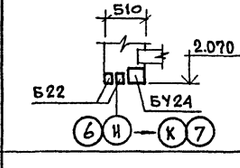
ПР-18	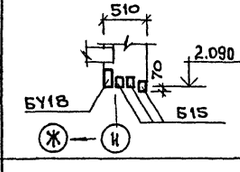
ПР-19	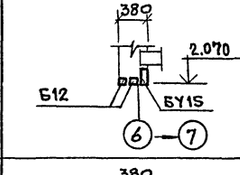
ПР-20	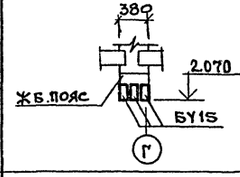
ПР-21	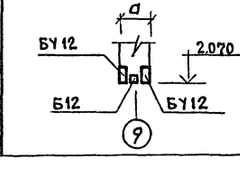

Тип	Схема сечения
ПР-22	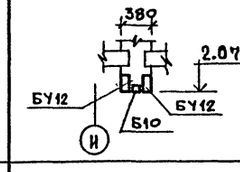
ПР-23	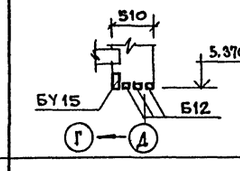
ПР-24	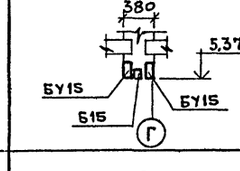
ПР-25	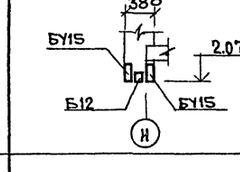
ПР-26	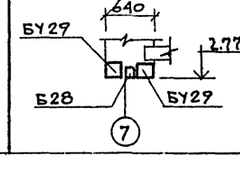

Тип	Схема сечения
ПР-27	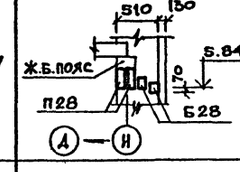
ПР-28	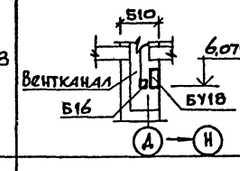
ПР-29	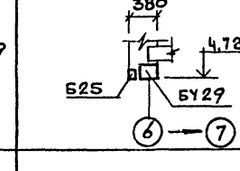
ПР-30	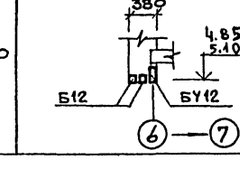

Тип	Схема сечения
ПР-32	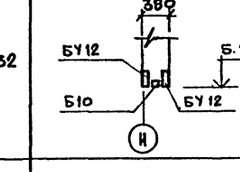
ПР-31	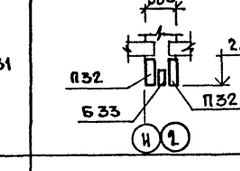
ПР-33	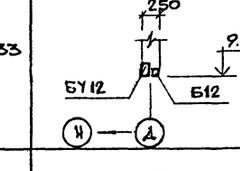
ПР-34	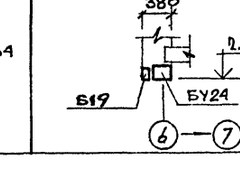

Ж.Б. пояс

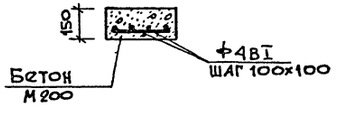

Н.контр.			
Нач.маст.	Омельченко		
Гл.инж.м.	Дорониа		
ГАП	Горохов		
ГИП	Румянцева		
Рук.гр.	Зелинкина		
Ст.инж.	Бородкина		
проверил	Зелинкина		

Привязан.

Инв. №

Копир.

Т.п. 264-12-262.86 АС

Общественный центр тип II

Блок „А"

Стадия	Лист	Листов
Р	23	

Ведомость перемычек

ЦНИИЭП гражданселькстрой

21443-01

Инв. № подл. | Подпись и дата | Взам. инв. №

20-338-25

Типовой проект 264-12-262.86 Альбом I

Спецификация к ведомости перемычек

Марка	Обозначения	Наименование по ГОСТ'У (по проекту)	Кол-во штук при "а" 380; 1эт.	380; 2эт.	510 1эт.	510 2эт.	380; 510	510	Масса ед.кг	Примечание
ПР-1 шт 8	1.138-1 в.1	1ПР38-29.25.22У (БУ29)	4	4	4	4	8	8	400	
		1ПР4-28.12.14 (Б28)	4	4	8	8	8	16	125	
ПР-2 шт.18	"	1ПР38-12.12.22У (БУ12)	18	—	18	—	18	18	75	
		1ПР1-12.12.6 (Б12)	36	—	54	—	36	54	25	
ПР-3 шт.4	"	1ПР3-22.12.14 (Б22)		12		16	12	16	100	
ПР-4 шт 16	"	1ПР38-24.25.22У (БУ24)	16	—	16	—	16	16	325	
		1ПР4-22.12.14 (Б22)	16	—	32	—	16	32	100	
ПР-5 шт. 1	"	1ПР1-12.12.6 (Б12)	—	3	—	4	3	4	25	
ПР-6 шт. 3	"	1ПР38-18.12.22У (БУ18)	3	—	3	—	3	3	125	
		1ПР2-15.12.14 (Б15)	6	—	9	—	6	9	75	
ПР-7 шт.2	"	ПРГ32.1.4-4Т (П32)	2	—	2	—	2	2	380	
		1ПР4-33.12.22 (Б33)	6	—	6	—	6	6	225	
ПР-8 шт.1	"	1ПР38-18.12.22У (БУ18)	1	—	1	—	1	1	125	
		1ПР2-15.12.14 (Б15)	2	—	2	—	2	2	75	
ПР-9 шт.1	"	1ПР38-24.25.22У (БУ24)	1	—	1	—	1	1	325	
		1ПР3-19.12.14 (Б19)	1	—	2	—	1	2	75	
ПР-10 шт.2	"	1ПР38-18.12.22У (БУ18)	4	—	4	—	4	4	125	
		1ПР1-16.12.6 (Б16)	4	—	4	—	4	2	75	
ПР-11 шт.1	"	1ПР38-12.12.22У (БУ12)	2	—	2	—	2	2	75	
		1ПР1-12.12.6 (Б12)	1	—	2	—	1	2	25	
ПР-12 шт.1	"	1ПР38-29.25.22У (БУ29)	1	—	1	—	1	1	400	
		1ПР4-28.12.14 (Б28)	1	—	2	—	1	2	125	
ПР-13 шт.1	"	1ПР38-24.25.22У (БУ24)	2	—	2	—	2	2	325	
ПР-14 шт.1	"	1ПР38-24.25.22У (БУ24)	1	—	1	—	1	1	325	
		1ПР3-22.12.14 (Б22)	1	—	2	—	1	2	100	
ПР-15 шт.3	"	1ПР38-15.12.22У (БУ15)	6	—	6	—	6	6	100	
		1ПР1-12.12.6 (Б12)	6	—	6	—	6	6	25	
ПР-16 шт.1	"	1ПР38-15.12.22У (БУ15)	1	—	1	—	1	1	100	
		1ПР1-12.12.6 (Б12)	3	—	3	—	3	3	25	
ПР-17 шт.1	"	1ПР38-24.12.22У (БУ24)	1	—	1	—	1	1	325	
		1ПР3-22.12.14 (Б22)	2	—	2	—	2	2	100	

Марка	Обозначения	Наименование по ГОСТ'У (по проекту)	Кол-во штук при "а" 380;420 1эт.	380;420 2эт.	510 1эт.	510 2эт.	380; 420	510	Масса ед.кг	Примечание
ПР-18 шт. 2	1.138-10 в.1	1ПР38-18.12.22У (БУ18)	2	—	2	—	2	2	125	
		1ПР2-15.12.14 (Б15)	6	—	6	—	6	6	75	
ПР-19 шт. 1	"	1ПР38-15.12.22У (БУ15)	1	—	1	—	1	1	100	
		1ПР1-12.12.6 (Б12)	2	—	2	—	2	2	25	
ПР-20 шт. 1	"	1ПР38-15.12.22У (БУ15)	3	—	3	—	3	3	100	
ПР-21 шт. 1	"	1ПР38-12.12.22У (БУ12)	2	—	2	—	2	2	75	
		1ПР1-12.12.6 (Б12)	1	—	2	—	1	2	25	
ПР-22 шт. 4	"	1ПР38-12.12.22У (БУ12)	2	6	2	6	8	8	75	
		1ПР1-10.12.6 (Б10)	1	3	1	3	4	4	25	
ПР-23 шт. 2	"	1ПР38-15.12.22У (БУ15)	—	2	—	2	2	2	75	
		1ПР1-12,12.6 (Б12)	—	6	—	6	6	6	25	
ПР-24 шт. 1	"	1ПР38-15.12.22У (БУ15)	—	2	—	2	2	2	100	
		1ПР2-15.12.14 (Б15)	—	1	—	1	1	1	75	
ПР-25 шт. 1	"	1ПР38-15.12.22У (БУ15)	2	—	2	—	2	2	100	
		1ПР1-12.12.6 (Б12)	1	—	1	—	1	1	25	
ПР-26 шт. 2	1.138-10 в.1	1ПР38-29.25.22У (БУ29)	4	—	4	—	4	4	400	
		1ПР4-28.12.14 (Б28)	2	—	2	—	2	2	125	
ПР.27 шт. 2	1.225-2 в.1	ПРГ28.13-4Т (П28)	—	4	—	4	4	4	250	
	1.138-10 в.1	1ПР4-28.12.14 (Б28)	—	4	—	4	4	4	125	
ПР-28 шт. 2	"	1ПР38-18.12.22У (БУ18)	—	2	—	2	2	2	125	
		1ПР2-16.12.14 (Б16)	—	2	—	2	2	2	75	
ПР-29 шт.1	"	1ПР38-29.25.22У (БУ29)	1	—	1	—	1	1	400	
		1ПР4-25.12.14 (Б25)	1	—	1	—	1	1	100	
ПР-30 шт.2	1.138-10 в.1	1ПР38-12.12.22У (БУ12)	—	2	—	2	2	2	75	
		1ПР1-12.12.6 (Б12)	—	4	—	4	4	4	25	
ПР-31 шт.3	1.225-2 в.11	ПРГ32.1.4-4Т (П32)	6	—	6	—	6	6	380	
	1.138-10 в.1	1ПР4-33.12.22 (Б33)	3	—	3	—	3	3	225	

Инв.№ подл. | Подпись и дата | Взам. инв.№ 28-3381-26

Привязан.

Инв.№

Т.п. 264-12-262.86		АС
Общественный центр тип II		
Блок "А"	Стадия Р	Лист 24 / Листов
Спецификация к ведомости перемычек	ЦНИИЭП Граждансельстрой	
Н.контр. Доронин		
Нач.маст. Омельченко		
Гл.инж.м Доронин		
ГАП Горохов		
ГИП Румянцева		
Рук.гр. Зеликина		
Ст.инж. Бородкина		
Провер Зеликина		

Копир

21449-01

Типовой проект 264-12-262.86 Альбом I

Спецификация изделий к листам АС-22; 23

Марка	Обозначения	Наименование по ГОСТ'у/по проекту/	Кол-во штук при "а" 380; 1эт	380; 2эт	510 1эт	510 2эт	380;	510	Масса ед. кг	Примеч.
		к листу АС-23								
ПР-32 шт.1	1.138-10 в.1	1ПР38-12.1222у (БУ12)	—	2	—	2	2	2	75	
		1ПР1-10.12.6 (Б10)	—	1	—	1	1	1	25	
ПР-33 шт.2	—"—	1ПР38-12.12.22у (БУ12)	—	2	—	2	2	2	75	
		1ПР1-12.12.6 (Б12)	—	2	2	2	2	2	25	
ПР-34 шт.1	—"—	1ПР38-24.25.22у (БУ24)	1	—	1	—	1	1	325	
		1ПР3-19.12.14 (Б19)	1	—	1	—	1	1	75	
ПР-35 шт.1	"	1ПР2-15.12.14 (Б15)	3	—	4	—	3	4	75	
		К листу АС-23								
	1.138-10 в.1	1ПР38-29.25.22у (БУ29)	1	—	1	—	1	1	400	
	—"—	1ПР38-12.12.22у (БУ12)	3	2	3	2	5	5	75	
	—"—	1ПР4-22.12.14 (Б22)	5	—	5	—	5	5	100	
	—"—	1ПР3-19.12.14 (Б19)	5	—	5	—	5	5	75	
	—"—	1ПР2-16.12.14 (Б16)	1	4	1	4	5	5	75	
	—"—	1ПР2-15.12.14 (Б15)	4	—	4	—	4	4	75	
	—"—	1ПР1-12.12.6 (Б12)	4	2	4	2	6	6	25	
	—"—	1ПР1-10.12.6 (Б10)	1	—	1	—	1	1	25	
		Опорные подушки								
	1.225-2 в.11	ОП4.4-Т	10	—	10	—	10	10	50	
	—"—	ОП5.4-Т	—	1	—	1	1	1	70	
	—"—	ОП5.2-Т	—	3	—	3	3	3	50	
		Металлические эл-ты								
	ГОСТ 8509-72*	∠50×5	—	—	—	—	—	—	17.0	
	ГОСТ 103-76*	δ=8 мм	—	—	—	—	—	—	1.8	
	ГОСТ 5781-82*	Ф8АI	—	—	—	—	—	—	0.3	
	ГОСТ 6727-80*	Ф4ВI	—	—	—	—	—	—	36.3	
	Альбом I лист АС-32	А-4	—	—	—	—	12	12	0.5	

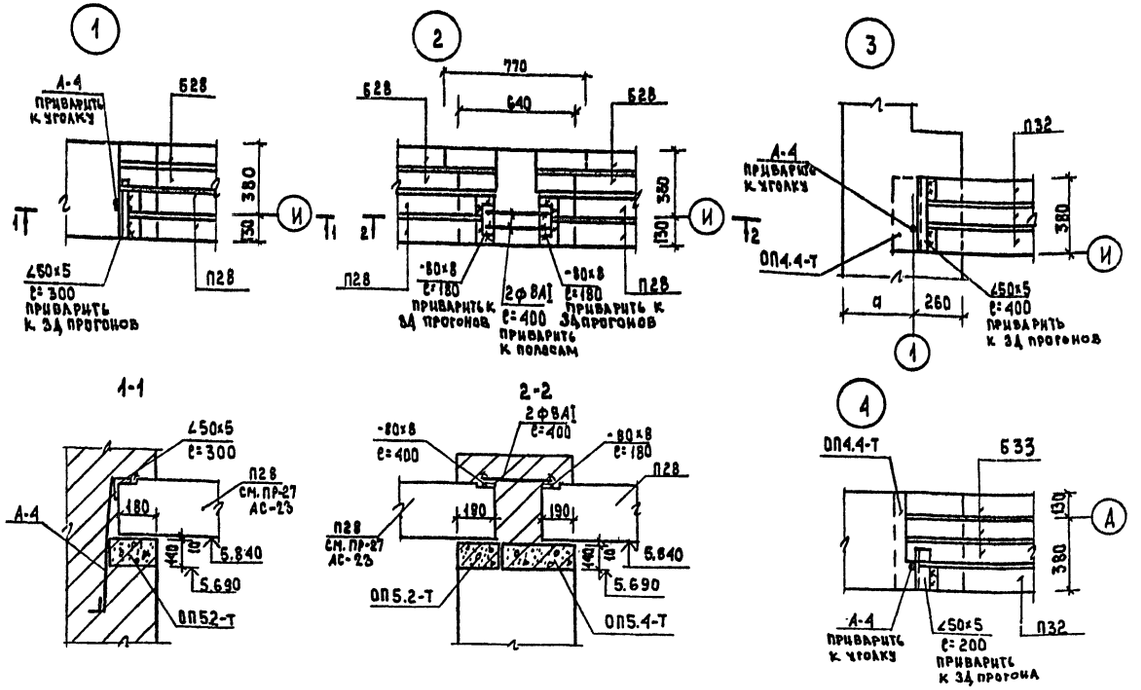

Развертка стены по оси „Д"

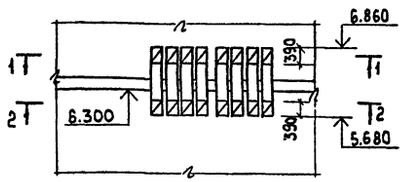

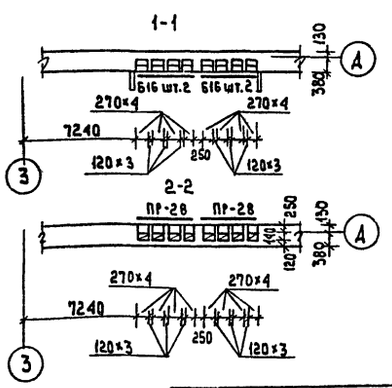

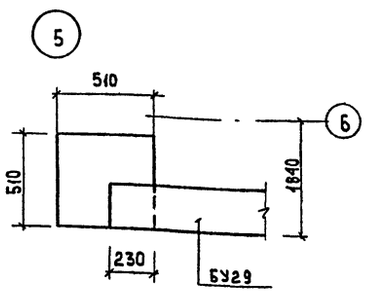

Сеч. перемычек ПР-28 см. АС-23

Привязан		Т.п. 264-12-262.86	АС
Инв. №	Н.контр. Доронин	Общественный центр тип II	АС
	Нач.маст. Омельченко	Блок „А"	Стадия Р; Лист 25; Листов
	Гл.инж.м. Доронин		
	ГАП Горохов		
	ГИП Румянцева		
	Рук.гр.кон. Зеликина	Спецификация к листам АС-22;23 Узлы 1-5	ЦНИИЭП Гражданстрой
	Ст.инж. Бородкина	Развертка стены по оси „Д"	
	Провер. Зеликина		

Инв.№ подл. | Подпись и дата | Взам.инв.№ | 10-3381-27

21449-01

Типовой проект 264-12-262.86 Альбом I

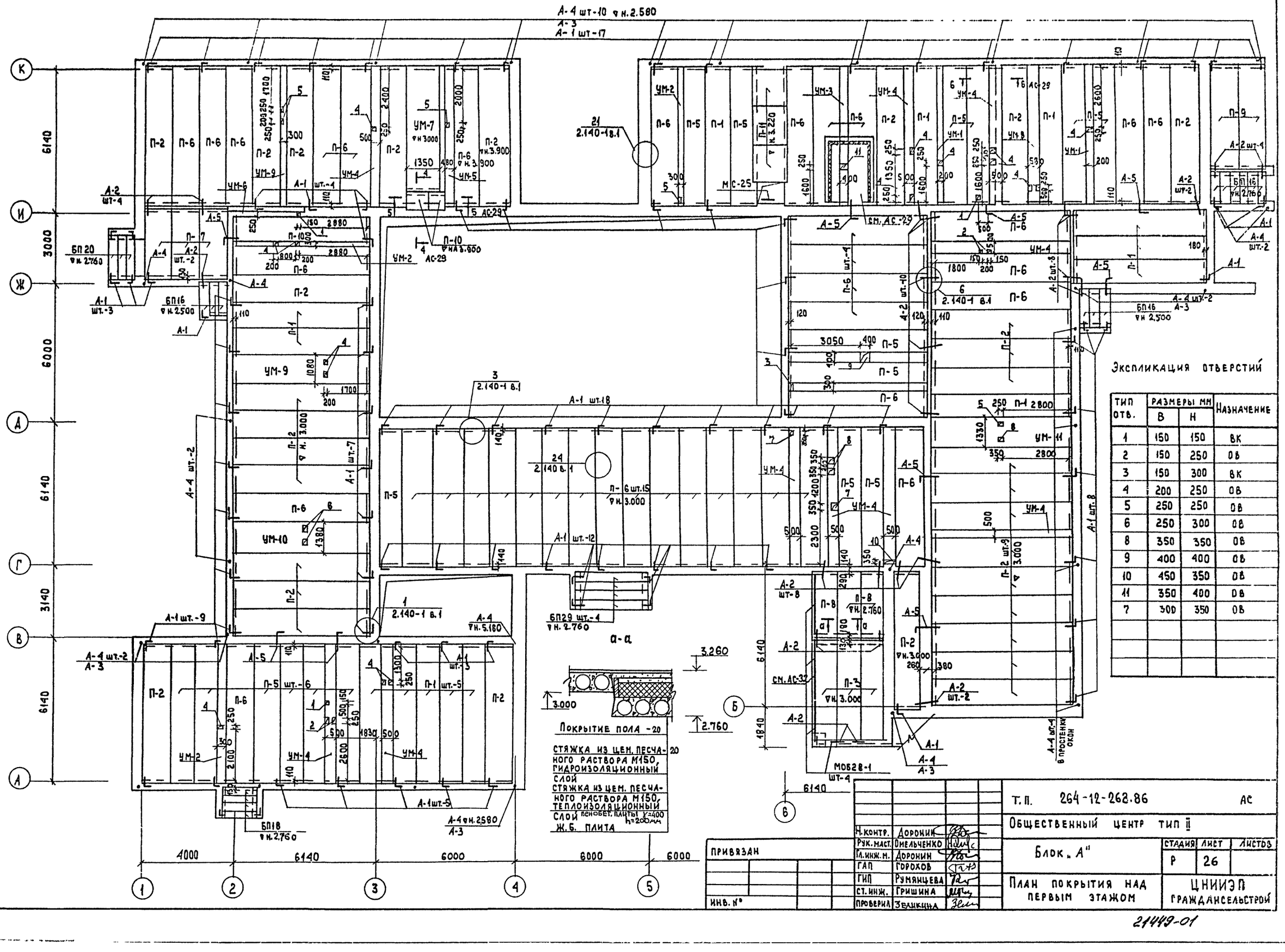

Экспликация отверстий

Тип отв.	Размеры мм В	Размеры мм Н	Назначение
1	150	150	ВК
2	150	250	ОВ
3	150	300	ВК
4	200	250	ОВ
5	250	250	ОВ
6	250	300	ОВ
8	350	350	ОВ
9	400	400	ОВ
10	450	350	ОВ
11	350	400	ОВ
7	300	350	ОВ

Согласовано: ГИП ВК Молодкин; Гл. спец. Квейнис

Инв. № подл. | Подпись и дата | Взам. инв. №

20-3391-28

Привязан

Инв. №

Н. контр.	Доронин	
Рук. маст.	Омельченко	
Гл. инж. м.	Доронин	
ГАП	Горохов	
ГИП	Румянцева	
Ст. инж.	Гришина	
Проверил	Зеликина	

Т. П. 264-12-262.86 АС

Общественный центр тип II

Блок „А"

Стадия	Лист	Листов
Р	26	

План покрытия над первым этажом

ЦНИИЭП Гражданселькстрой

2449-01

Типовой проект 264-12-262.86 Альбом I

Схема расположения плит покрытия

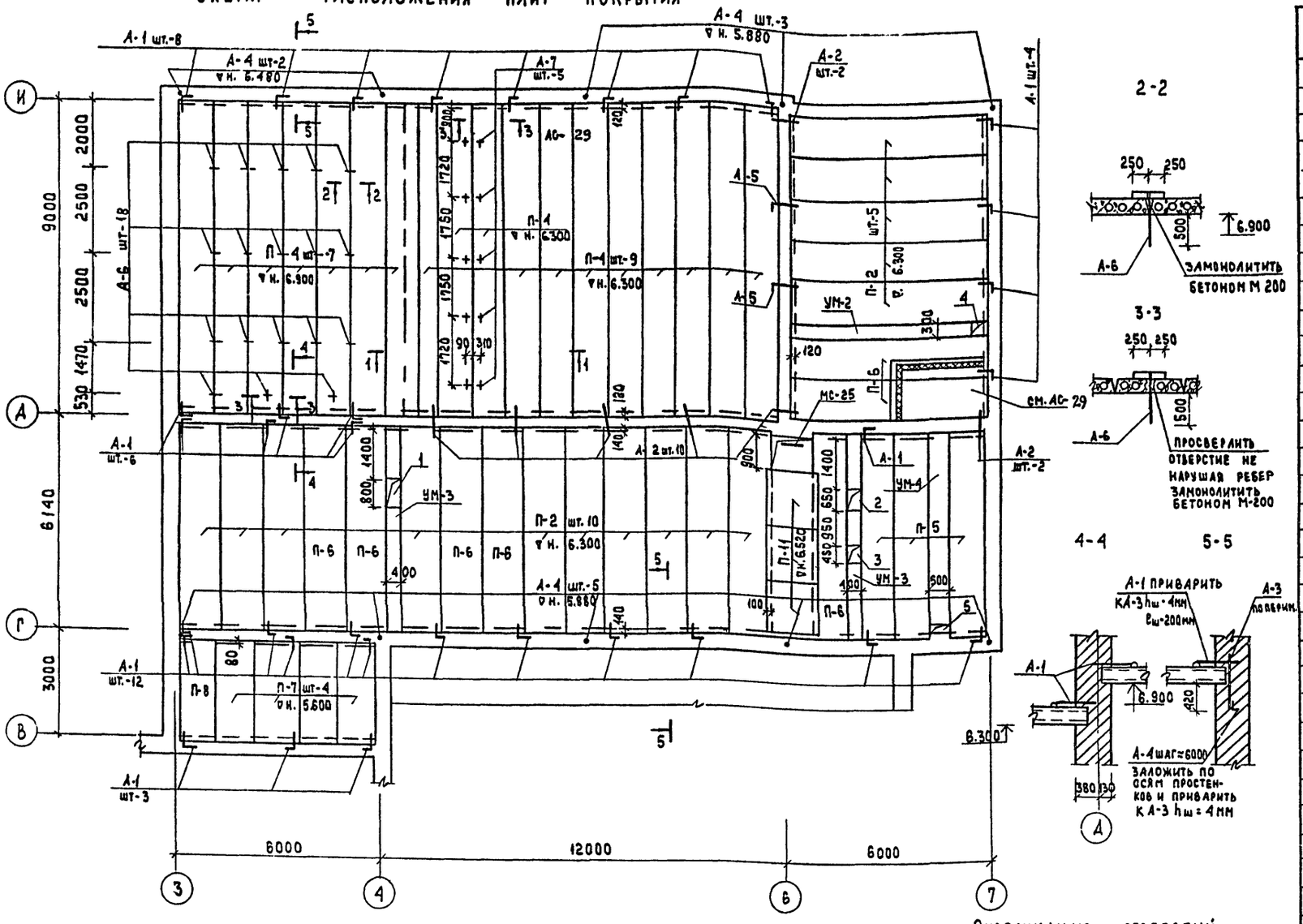

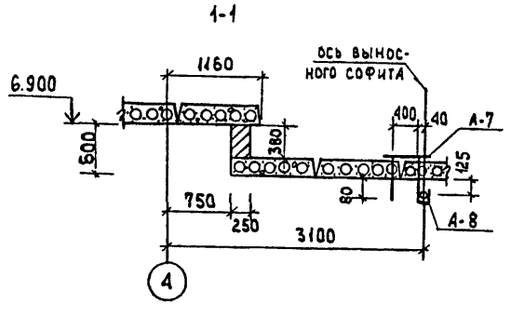

1. Данный лист см. совместно с АС-28,26
2. Панели плит перекрытия укладывать на слой свежеуложенного цементного раствора М100.
3. Швы между панелями тщательно очистить от мусора и замонолитить бетоном М200. До замоноличивания швов заложить анкера для подвески воздуховодов.
4. Торцы железобетонных панелей с круглыми пустотами, соприкасающиеся с вентиляционными каналами во внутренних стенах, зачеканить цементным раствором.
5. Отверстия в панелях до 150 мм сверлить по месту, не нарушая целостности ребер панелей.
6. Сварку анкеров для крепления панелей перекрытия производить внатяг электродом типа Э-42 ($h_ш$ = 6мм) по ГОСТ 9467-75 Антикоррозийную защиту металлических элементов производить согласно СНиП III 23-76.
7. Все открытые металлические детали после сварки покрыть слоем цементного раствора.

Экспликация отверстий

Тип отв.	Размеры мм В	Размеры мм Н	Отм. низа	Назначение
1	800	400	—	ОВ
2	650	400	—	ОВ
3	450	400	—	ОВ
4	300	300	—	ОВ
5	450	200	—	ОВ

Спецификация к схемам расположения элементов

Марка, поз.	Обозначение	Наименование	Кол-во I	Кол-во II	Масса ед., кг	Примечание
П-1	1.141-1 в.63	ПК 60.10 - 4 АТVТ	15	–	1725	
П-2	"	ПК 60.12 - 4 АТVТ	31	15	2100	
П-3	"	ПК 48.10-8 АТVТ	3	–	1400	
П-4	1.241-1 в.21	ПК 90.10-8 АТVТ	–	18	2620	
П-5	1.141-1 в.63	ПК 60.10-8 АТVТ	17	3	1725	
П-6	"	ПК 60.12-8 АТVТ	39	7	2100	
П-7	1.141-1 в.60	ПК 30.12-6 Т	3	4	1080	
П-8	"	ПК 30.10-6 Т	3	1	882	
П-9	"	ПК 42.12-8 Т	2	–	1490	
П-10	1.243.1-4	ПТ 12.5-8-6	2	–	96	
БП16	1.138-10 в.2	2ПР5-16.38.14	12	–	224	
БП18	"	2ПР5-18.38.14	4	–	240	
БП20	"	2ПР6-20.38.14	3	–	275	
БП29	"	2ПР10-29.38.22	4	–	620	
П-11	1.243.1-4	ПТ 12.5-16-14	3	3	448	
МС-25	ИИ-03-03 Ал.71-64	МС-25	1	1	27.48	
А-1	лист АС-32	А-1	97	34	0.54	
А-2	"	А-2	48	14	0.42	
А-3	"	А-3	119 мп	48 мп	0.62	
А-4	"	А-4	31	10	2.50	
А-5	"	А-5	8	2	0.73	
А-6	"	А-6	–	18	3.78	
А-7	"	А-7	–	5	3.59	
А-8	"	А-8	–	1	34.16	
ЗД-1	АС-29	ЗД-1	–	6	7.36	
МОБ28-1	ИИ-03-03 Ал.71-64	МОБ28-1	4		30.46	
УМ-1	АС-28	УМ-1	2			
УМ-2	"	УМ-2	5	1		
УМ-3	"	УМ-3	2	2		
УМ-4	"	УМ-4	10	1		
УМ-5	"	УМ-5	1			
УМ-6	"	УМ-6	1			
УМ-7	"	УМ-7	1			
УМ-8	"	УМ-8	1			
УМ-9	"	УМ-9	1			
УМ-10	"	УМ-10	1			
УМ-11	"	УМ-11	1			

Т.П. 264-12-262.86 АС

Общественный центр тип II

Блок „А"

Стадия	Лист	Листов
Р	27	

План покрытия над вторым этажом

ЦНИИЭП Граждансельстрой

Нормок.	Доронин	
Рук. маст.	Мельченко	
Гл. инж.	Доронин	
ГАП	Горохов	
ГИП	Румянцева	
Ст. инж.	Гришина	
Провер.	Зеликина	

Привязан

Инв. №

Согласовано

Тип ВК | Молодкин | Гл. спец. | Крейдис

Инв. № подл. 20-3381-29 | Подпись и дата | Взам. инв. №

21449-01

ТИПОВОЙ ПРОЕКТ 264-12-262.86 АЛЬБОМ I

УМ-1,2,3,4

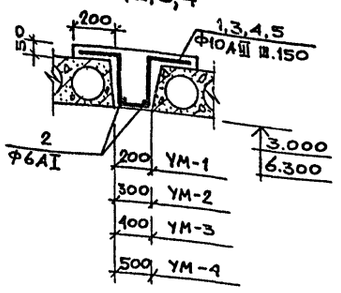

УМ-5

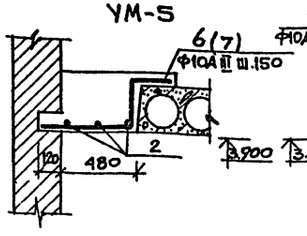

УМ-6

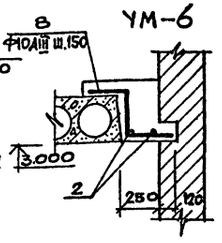

УМ-8

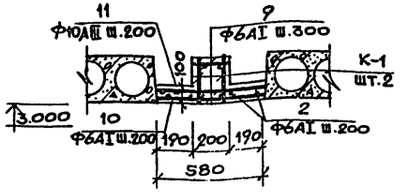

УМ-9, 10, 11

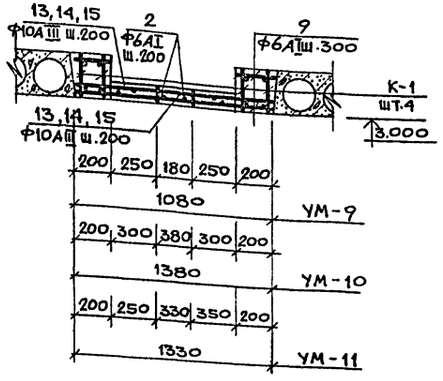

УМ-7

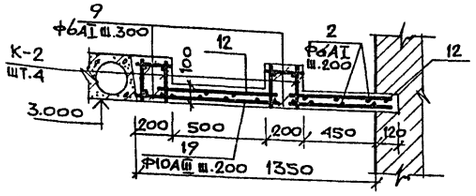

Ведомость стержней

Поз.	Эскиз
1	200 220 200 220 180
3	200 220 200 220 280
4	200 220 200 220 380
5	200 220 200 220 480
6	580 200 220
7	200 80 200 220 460
8	200 220 350

Плоский каркас К-1, К-2

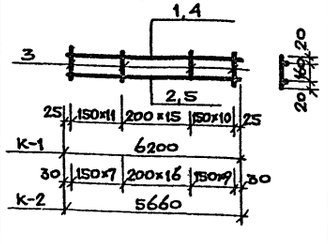

1. Защитный слой бетона рабочей арматуры принят 15мм
2. В пределах отверстия стержни разрезать по месту и отогнуть в тело плиты.

Продолжение

		Монолитный	участок УМ-9	1	
	9	ГОСТ 5781-82*	Ф6АI ℓ=180	88	3.52
	2	"	Ф6АI ℓ=5980	8	10.62
		"			
	13	"	Ф10АIII ℓ=980	62	37.67
	К-1	Плоский каркас К-1		4	71.2
			Бетон М200 м³	0.98	
		Монолитный	участок УМ-10	1	
	9	ГОСТ 5781-82*	Ф6АI ℓ=180	88	3.52
	2	"	Ф6АI ℓ=5980	12	15.93
	14	"	Ф10АIII ℓ=1280	62	49.20
	К-1	Плоский каркас К-1		4	71.2
			Бетон М200 м³	1.16	
		Монолитный	участок УМ-11	1	
	9	ГОСТ 5781-82*	Ф6АI ℓ=180	88	3.52
	2	"	Ф6АI ℓ=5980	12	15.93
	15	"	Ф10АIII ℓ=1230	62	47.28
	К-1	Плоский каркас К-1		4	71.2
			Бетон М200 м³	1.13	

Марка поз.	Обозначение	Наименование	Кол.	Масса ед, кг.	Примечание
	Плоский	каркас К-1			
1	ГОСТ 5781-82*	Ф10АI ℓ=6200	1	3.8	
2	"	Ф18АIII ℓ=6200	1	12.4	
3	"	Ф6АI ℓ=200	37	1.6	
		Итого:		17.8	
	Плоский	каркас К-2			
4	ГОСТ 5781-82*	Ф10АI ℓ=5660	1	3.51	
5	"	Ф18АIII ℓ=5660	1	11.32	
3	"	Ф6АI ℓ=200	33	1.47	
		Итого:		16.3	

Спецификация изделий к монолитным участкам

Формат	Зона	Поз.	Обозначение	Наименование	Кол.	Примечание
			Монолитный	участок УМ-1	2	
		1	ГОСТ 5781-82*	Ф10АIII ℓ=1020	41	25.93
		2	"	Ф6АI ℓ=5980	2	2.66
				Бетон М200 м³	0.44	
			Монолитный	участок УМ-2	6	
		3	ГОСТ 5781-82*	Ф10АIII ℓ=1120	41	28.47
		2	"	Ф6АI ℓ=5980	3	3.98
				Бетон М200 м³	0.60	
			Монолитный	участок УМ-3	4	
		4	ГОСТ 5781-82*	Ф10АIII ℓ=1220	41	31.01
		2	"	Ф6АI ℓ=5980	3	3.98
				Бетон М200 м³	0.77	
			Монолитный	участок УМ-4	11	
		5	ГОСТ 5781-82*	Ф10АIII ℓ=1320	41	33.55
		2	"	Ф6АI ℓ=5980	4	5.31
				Бетон М200 м³	0.93	
			Монолитный	участок УМ-5	1	
		6	ГОСТ 5781-82*	Ф10АIII ℓ=1000	37	22.94
		2	"	Ф6АI ℓ=5980	3	3.98
		7	"	Ф10АIII ℓ=1160	4	2.88
				Бетон М200 м³	0.71	
			Монолитный	участок УМ-6	1	
		8	ГОСТ 5781-82*	Ф10АIII ℓ=770	41	19.57
		2	"	Ф6АI ℓ=5980	2	2.66
				Бетон М200 м³	0.38	
			Монолитный	участок УМ-7	1	
		2	ГОСТ 5781-82*	Ф6АI ℓ=5980	14	18.59
		9	"	Ф6АI ℓ=180	80	3.20
		12	"	Ф6АI ℓ=780	54	9.35
		19	"	Ф10АIII ℓ=1400	27	23.44
		К-2	Плоский каркас	К-2	4	65.20
				Бетон М200 м³	1.09	
			Монолитный	участок УМ-8	1	
		2	ГОСТ 5781-82*	Ф6АI ℓ=5980	8	10.62
		9	"	Ф6АI ℓ=180	44	1.76
		10	"	Ф6АI ℓ=500	29	3.22
		11	"	Ф10АIII ℓ=500	29	8.99
		К-1	Плоский каркас	К-1	2	35.6
				Бетон М200 м³	0.50	

Н. контр.	Доронин	
Нач. маст.	Омельченко	
Гл. инж.	Доронин	
ГАП	Горохов	
ГИП	Румянцева	
Рук. гр.	Зеликина	
Ст. инж.	Гришина	
Провер.	Зеликина	

Т.П. 264-12-262.86 АС

Общественный центр тип II

Блок „А"

Стадия	Лист	Листов
Р	28	

Монолитные участки УМ-1 ÷ УМ-11

ЦНИИЭП гражданскельстрой

Привязан:

Инв. №

Копир.

21449-01

Инв. № подл. 20-3381-30 | Подпись и дата | Взамен инв. №

Типовой проект 264-12-262.86 Альбом I

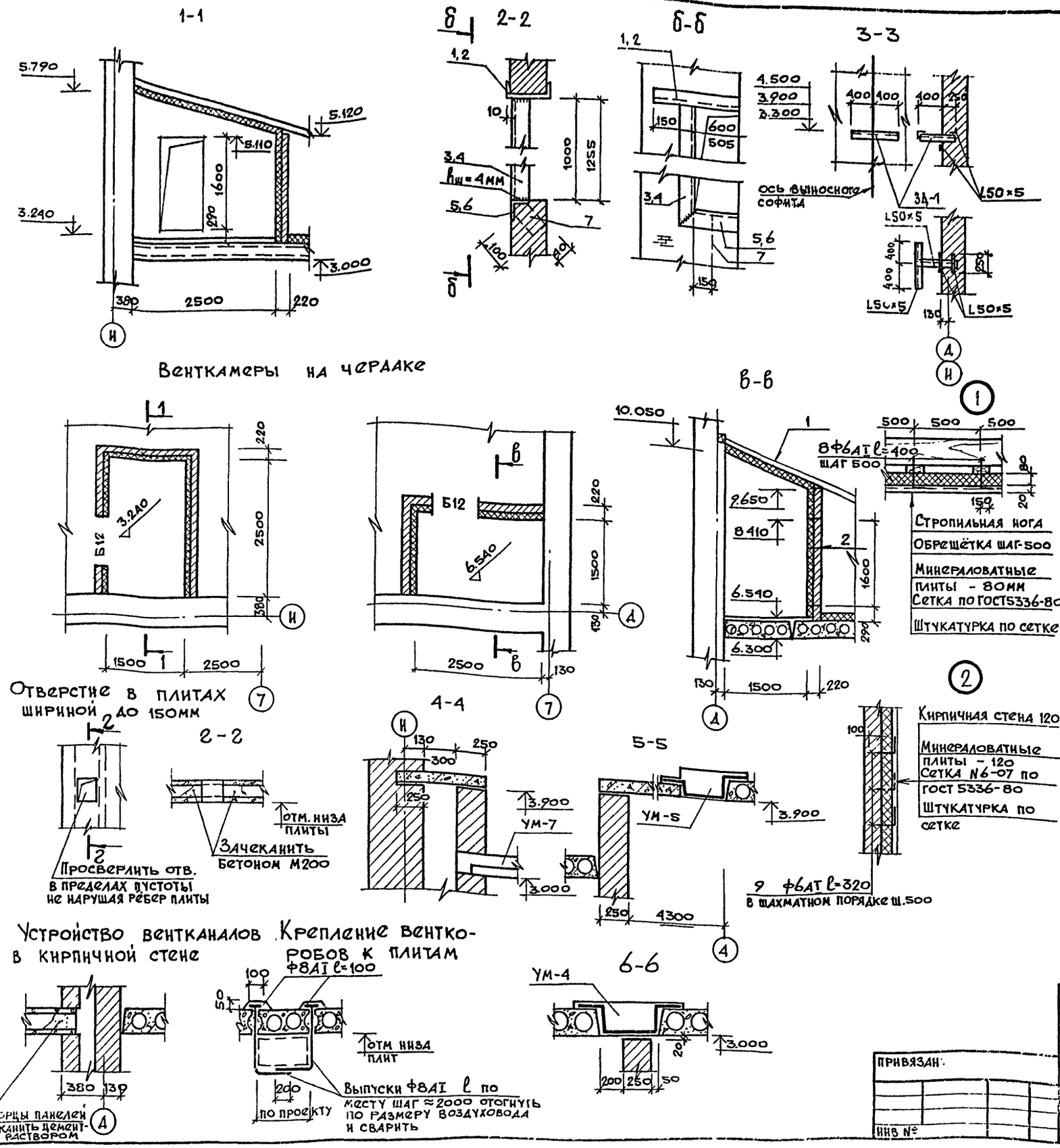

Спецификация металла на лист

Марка, поз.	Обозначение	Наименование	Кол.	Масса кг	Примечание
1	ГОСТ 8240-72*	[14 ℓ=900	3	33.21	
2	"	[14 ℓ=805	2	19.80	
3	ГОСТ 8509-72*	L 50×5 ℓ=1050	6	23.75	
4	"	L 63×5 ℓ=1318	4	25.36	
5	"	L 50×5 ℓ=700	3	7.92	
6	"	L 63×5 ℓ=631	2	6.07	
7	ГОСТ 103-76*	-40×4 ℓ=100	30	3.78	
3Д-1	ГОСТ 8509-72*	L 50×5 ℓ=800	1	3.02	
	"	L 50×5 ℓ=650	1	2.45	
	"	L 50×5 ℓ=250	2	1.89	
		Итого:		7.36	
8	ГОСТ 5781-82*	Ф6АI ℓ=400	57	5.10	
9	"	Ф6АI ℓ=320	280	19.90	

Спецификация элементов на венткамеру

Марка, поз	Обозначение	Наименование	Кол	Масса ед, кг	Примечание
Б12	1.138-10 в.1	1. ПР1- 12.12.6	2	25	

1. Данный лист см. совместно с АС-26,27
2. Материал стальных конструкций сталь ВСТ3кг по ГОСТ380-80
3. Сварку производить электродами типа Э-42 по ГОСТ9467-75 $h_ш$-6мм кроме оговоренных.
4. Расход арматуры для крепления воздуховодов к плитам Ф8АI ℓ=296м - 116,9кг.

Согласовано: ГИП В.К. Молодкин; Гл. спец. Крейнис; ГИП

Инв № подл. 20-3381-31; Подпись и дата; Взам инв №

Привязан:

Инв №

Н.контр	Доронин	
Рук.маст	Омельченко	
Гл.инж	Доронин	
ГАП	Горохов	
ГИП	Румянцева	
Ст.инж.	Гришина	
Провер.	Зеликина	

Т.П. 264-12-262.86 АС

Общественный центр тип II

Блок „А"

Стадия	Лист	Листов
Р	29	

Сечения к планам перекрытия и покрытия

ЦНИИЭП гражданскельстрой

Копир

21449-01

Типовой проект 264-12-262.86 Альбом I

1-1

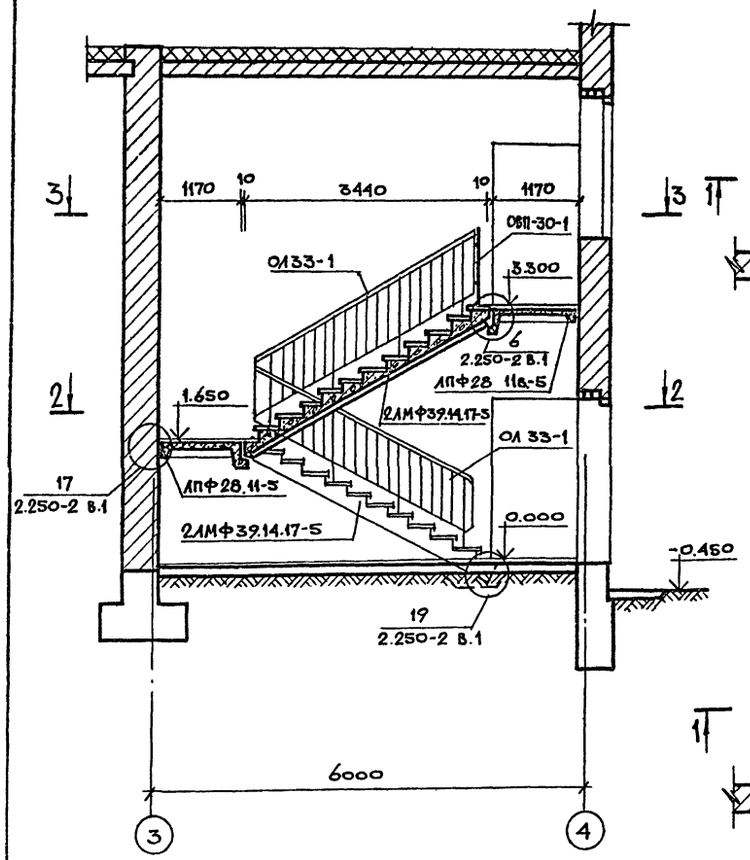

2-2

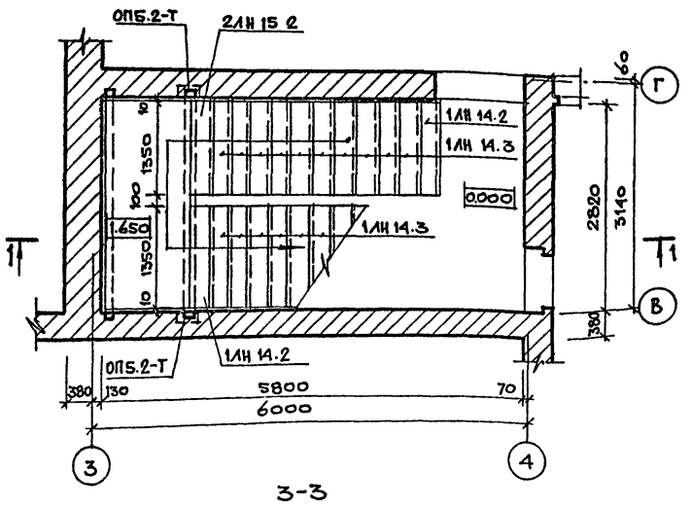

3-3

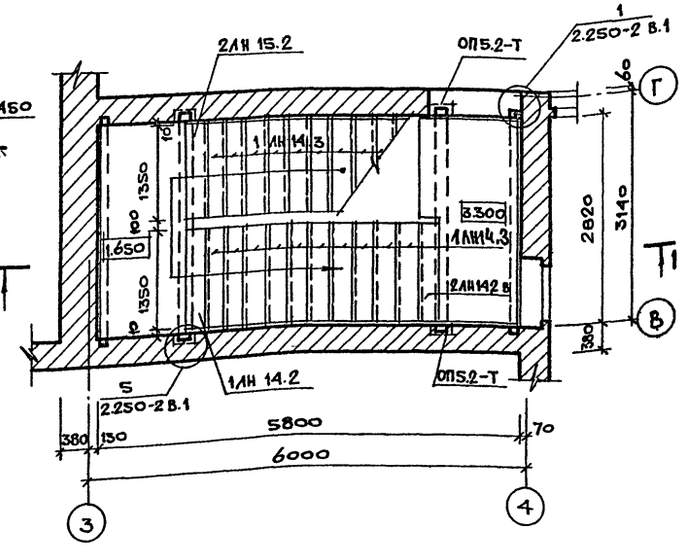

Спецификация изделий

Марка	Обозначение	Наименование	Кол	Масса ед.кг	Примечание
	Лестничные марши				
	1.251.1-4. В.1	2ЛМФ39.14.17-5	2	1042	
		Проступи			
	1.251.1-4. В.1	1ЛН 14.3	20	38	
	"	2ЛН 15.2	1	32	
	"	1ЛН 14.2	2	26	
	"	2ЛН 14.2В	1	29	
		Площадки			
	1.252.1-4 В.1	ЛПФ28.11-5	1	1100	
	"	ЛПФ 28.11В-5	1	1260	
	Опорные подушки				
	1.225-2 В.11	ОП5.2-Т	4	50	
	Металлические ограждения				
	1.256-1	ОЛ33-1	2	39.46	
	"	ОВП-30-1	1	18.80	

Н.контр.	Доронин		
Нач.маст.	Омельченко		
Гл.инж.м.	Доронин		
ГАП	Горохов		
ГИП	Румянцева		
Рук.гр.	Зеликина		
Ст.инж.	Бородкина		

Т.П. 264-12-262.86 АС

Общественный центр тип II

Блок „А"

Стадия	Лист	Листов
Р	30	

Лестница №1

ЦНИИЭН Гражданскельстрой

Привязан

Инв. №

Копир.

21449-01

Инв. № подл. 20-3361-32 | Подпись и дата | Взам. инв. №

Типовой проект 264-12-262.86 Альбом I

Лестница № 2

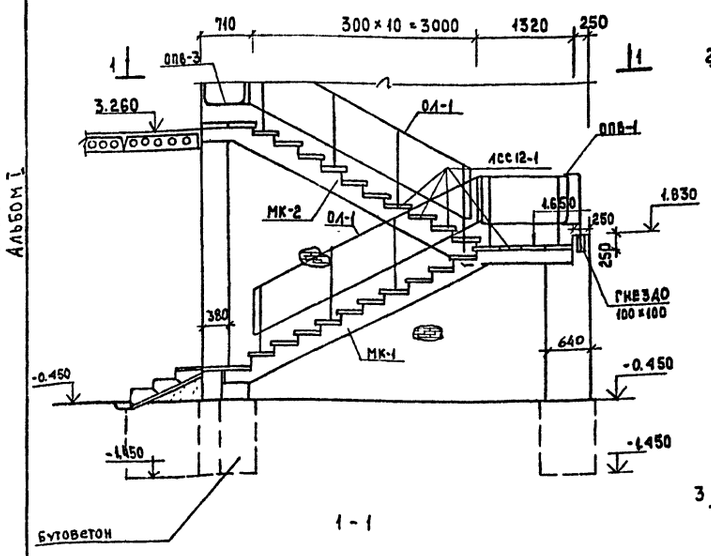

1-1

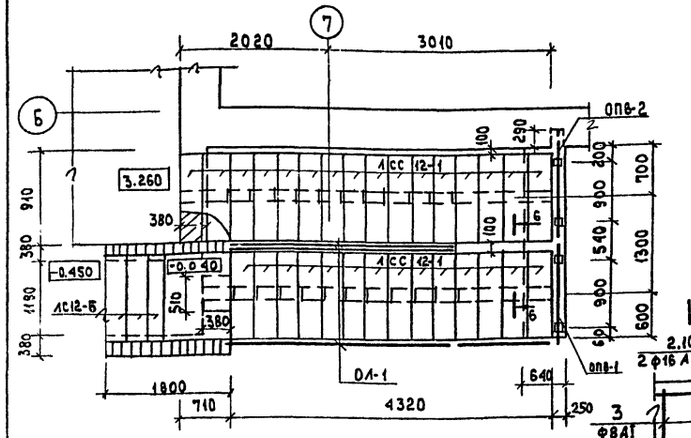

4-4

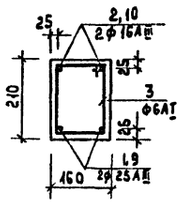

5-5

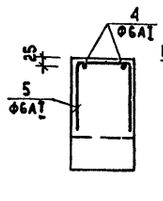

6-6

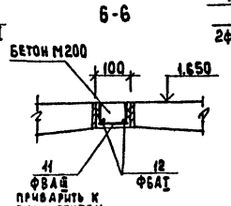

МК-2

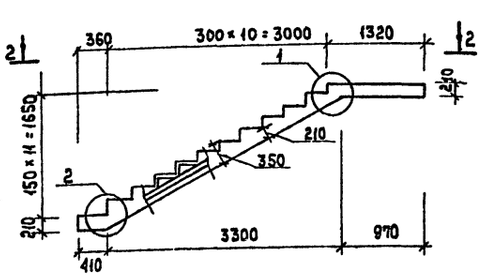

2-2

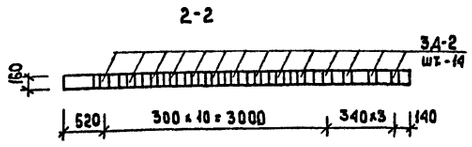

МК-1

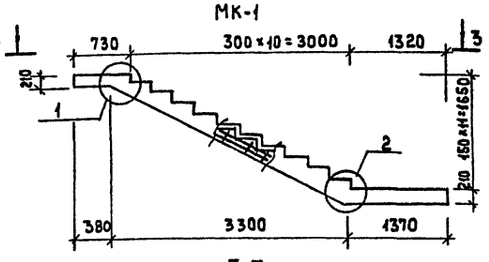

3-3

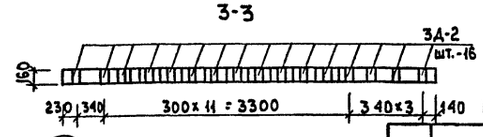

ЗД-2

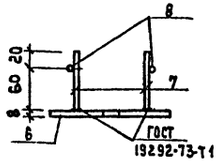

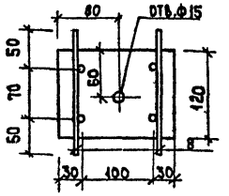

Ведомость стержней

№	Эскиз
1	370 1650 3690 1350 3300 / 410 1650 3690 1310 3300
2	200 180 260 130 / 400 200
3	130 200 200
5	390 3690 960 1650 3300
9	350 3690 1900 1650 3300
10	
11	50 90 50

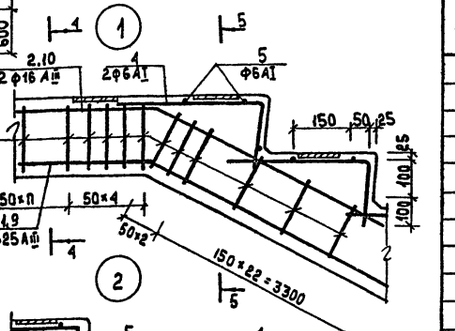

Марка поз.	Обозначение	Наименование	Кол.	Масса ед.кг	Примечание
1СС12-1	1.055.1-1	1СС12-1	30	85	
1С12-Б	"	1С12-Б	3	127	
МК-1	АС-31	МК-1	1		
МК-2	"	МК-2	1		
ОЛ-1	1.256-1	ОЛ-33-1	3	39.46	
ОПВ-1	"	ОПВ-12-1	2	18.06	
ОПВ-2	"	ОВП-33-1	1	19.75	
ОПВ-3	"	ОВ-6-1	1	4.05	

Формат	Зона	Поз.	Обозначение	Наименование	Кол.	Примечание
			Монолитный	косоур МК-1	1	
		1	ГОСТ 5781-82*	ф25АIII ℓ=5410	2	41.66
		2	"	ф16АIII ℓ=5410	2	17.10
		3	"	ф8АI ℓ=770	45	13.69
		4	"	ф6АI ℓ=600	22	2.93
		5	"	ф6АI ℓ=530	33	3.88
				ЗД-2	16	22.4
		8	ГОСТ 103-76*	-120×8 ℓ=160	1	1.21
		7	ГОСТ 5781-82*	ф8АIII ℓ=80	2	0.06
		8	"	ф8АIII ℓ=170	2	0.13
				Бетон М200 м³	0.22	
			Монолитный	косоур МК-2	1	
		9	ГОСТ 5781-82*	ф25АIII ℓ=5040	2	38.81
		10	"	ф16АIII ℓ=5040	2	15.93
		3	"	ф8АI ℓ=770	43	13.08
		4	"	ф6АI ℓ=600	22	2.93
		5	"	ф6АI ℓ=530	33	3.88
				ЗД-2	14	19.6
		6	ГОСТ 103-76*	-120×8 ℓ=160	1	1.21
		7	ГОСТ 5781-82*	ф8АIII ℓ=80	2	0.06
		8	"	ф8АIII ℓ=170	2	0.13
				Бетон М200 м³	0.21	
		11	ГОСТ 5781-82*	ф8АIII ℓ=190	10	0.79
		12	"	ф6АI ℓ=1300	2	2.29
				Бетон М200	0.01	м³

1. Защитный слой бетона рабочей арматуры принят 25 мм.
2. Ограждения лестничной площадки и балкона между собой сварить. Объем бутобетона под лестницу – 2.27 м³

Привязан

Инв. № подл. | Подпись и дата | Взам. инв. №

Т.п. 264-12-262.86		АС
Общественный центр тип II		
Блок „А"	Стадия: Р	Лист: 34 / Листов:
Лестница № 2	ЦНИИЭП Граждансельстрой	

Н.контр.	Доронин	
Рук.гр.дет.	Отдельченко	
Гл.инж.м.	Доронин	
ГАП	Горохов	
ГИП	Румянцева	
ст.инж.	Гришина	
Проверил	Зеленкина	

Инв. № 21449-01

Типовой проект 264-12-262.86 Альбом I

План штанкетной площадки

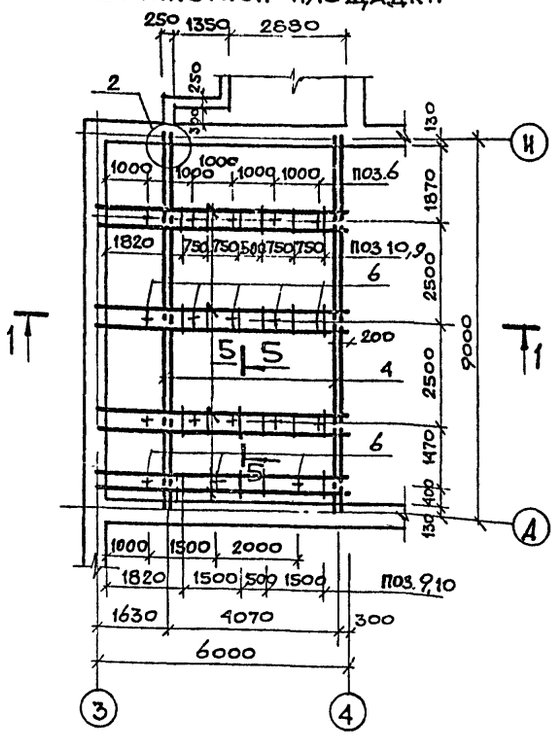

1-1

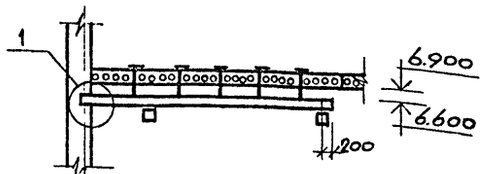

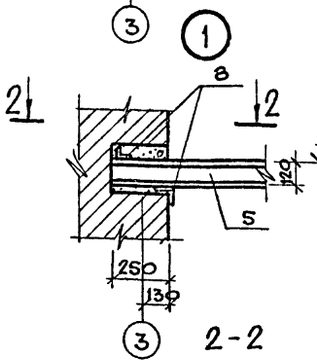

2-2

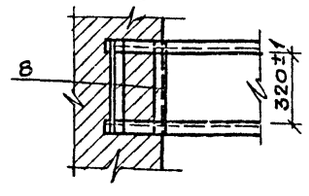

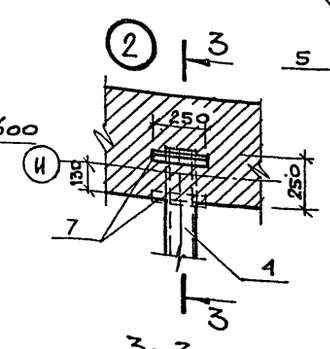

3-3

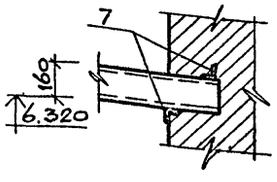

4-4

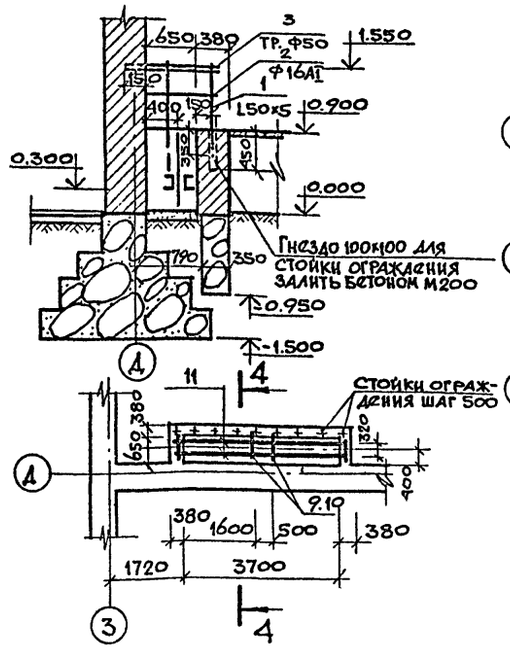

5-5

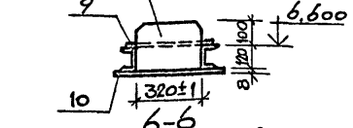

6-6

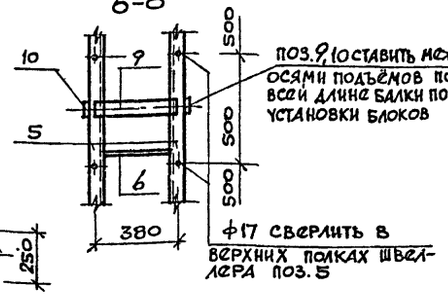

Ограждение балкона

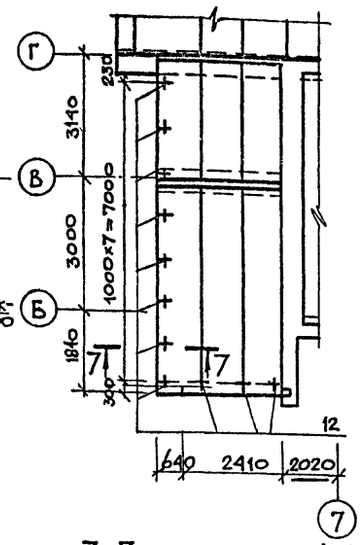

7-7

А-1, А-5

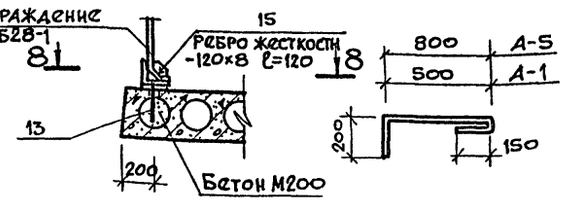

8-8



А-2

А-3

А-4

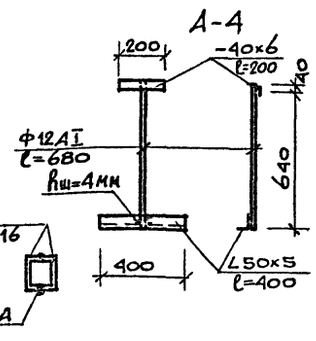

А-6

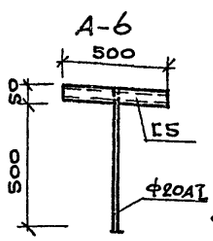

А-7

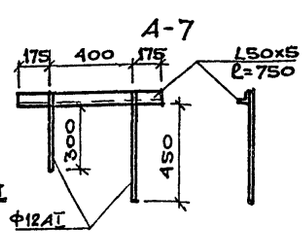

Спецификация к схемам

Марка, поз.	Обозначение	Наименование	Кол.	Масса кг.	Примечание
1	ГОСТ 8509-72*	L50×5 ℓ=1000	11	41.47	
2	ГОСТ 5781-82*	Ф16АI ≤ ℓ=5900	—	9.32	
3	ГОСТ 3262-75*	ТР.Ф50 ≤ ℓ=5900	—	28.8	
4	ГОСТ 8240-72*	⊏16 ℓ=9240	4	524.83	
5	"	⊏12 ℓ=6020	8	500.86	
6	ГОСТ 103-76*	-320×8 ℓ=320	18	115.66	
7	ГОСТ 8509-72*	L50×5 ℓ=250	8	7.54	
8	"	L50×5 ℓ=450	12	20.36	
9	ГОСТ 103-76*	-80×9 ℓ=380	24	45.78	
10	"	-80×8 ℓ=450	24	54.22	
11	ГОСТ 8240-72*	⊏12 ℓ=4200	2	87.36	
12	ГОСТ 103-76*	-150×8 ℓ=150	11	15.54	
13	ГОСТ 5781-82*	Ф12АI ℓ=550	11	5.38	
14	ГОСТ 8509-72*	L125×80×8 Σℓ=10330	—	127.13	
15	ГОСТ 103-75*	-120×8 ℓ=120	15	13.57	
А-1	ГОСТ 5781-82*	Ф10АI ℓ=870	1	0.54	
А-2	"	Ф10АI ℓ=670	1	0.42	
А-3	"	Ф10АI ℓ=1000	1	0.62	
А-4	ГОСТ 5781-82*	Ф12АI ℓ=680	1	0.61	
	ГОСТ 103-76*	-40×6 ℓ=200	1	0.38	
	ГОСТ 8509-72*	L50×5 ℓ=400	1	1.51	
		Итого:		2.50	
А-6	ГОСТ 5781-82*	Ф20АI ℓ=550	1	1.36	
	ГОСТ 8240-72*	⊏5 ℓ=500	1	2.42	
		Итого:		3.78	
А-7	ГОСТ 5781-82*	Ф12АI ℓ=350	1	0.31	
	"	Ф12АI ℓ=500	1	0.45	
	ГОСТ 8509-82*	L50×5 ℓ=750	1	2.83	
		Итого:		3.59	
А-8	ГОСТ 3262-75*	ТР Ф50 ℓ=7000	1	34.16	
А-5	ГОСТ 5781-82*	Ф10АI ℓ=1170	1	0.73	

1. Материал стальных конструкций сталь ВСт3кп2 по ГОСТ 380-80.
2. Сварку производить электродами типа Э-42 по ГОСТ 9467-75 Rш=6мм, кроме оговорённых.

Согласовано: ГИП ВК Молодкин; ГИП ОВ Кунцова; ГИП

Инв. № подл. | Подпись и дата | Взам. инв. №

20-3381-34

Привязан

Инв. №

Т. п. 264-12-262.86		АС
Общественный центр тип II		
Блок „А"	Стадия Р	Лист 32 / Листов
Штанкетная площадка. Ограждение балкона. Анкера	ЦНИИЭП Граждансельстрой	
Н.контр. Доронин		
Нач.маст. Омельченко		
Гл.инж.м. Доронин		
ГАП Горохов		
ГИП Румянцева		
Ст.инж. Грищина		
Провер Зеликина		

Копир.

21449-01

ТИПОВОЙ ПРОЕКТ 264-12-262.86 АЛЬБОМ I

ПЛАН ЭСТРАДЫ И АВАНСЦЕНЫ

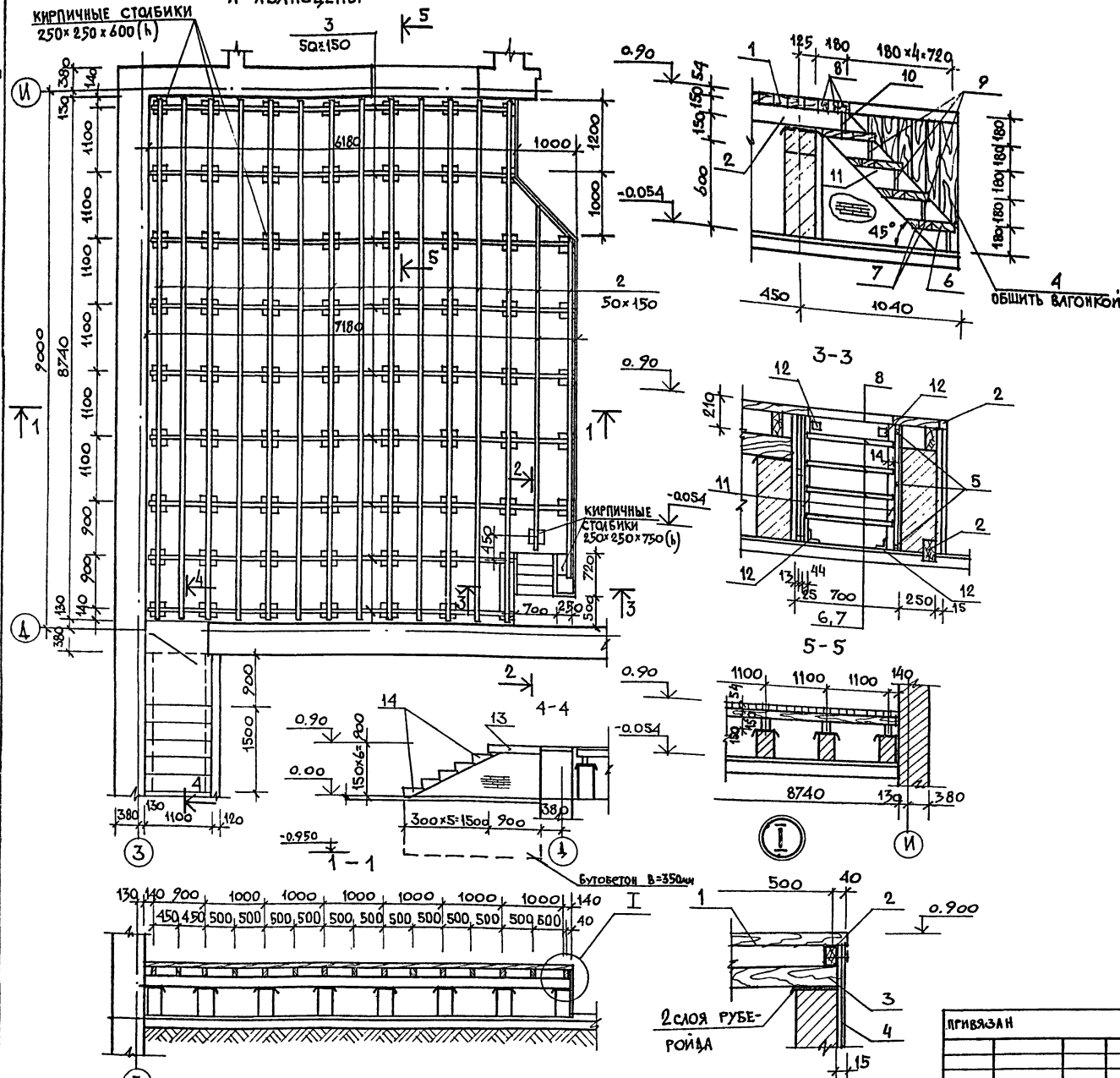

СПЕЦИФИКАЦИЯ МАТЕРИАЛОВ

МАРКА ПОЗ.	ОБОЗНАЧЕНИЕ	НАИМЕНОВАНИЕ	КОЛ-ВО	ПРИМЕЧАНИЕ
1		БРУС		РАСХОД ДРЕВЕСИНЫ, м³
	ГОСТ 24454-80Е	ДРЕВЕСИНА ХВОЙНАЯ		
		7170×69×54	90	2,403
		6170×69×54	34	0,782
2	ГОСТ 24454-80Е	БАЛКА		
		ДРЕВЕСИНА ХВОЙНАЯ		
		8700×150×50	13	0,849
		5800×150×50	3	0,130
3	ГОСТ 24454-80Е	ПРОГОН		
		ДРЕВЕСИНА ХВОЙНАЯ		
		7150×150×50	5	0,268
		6150×150×50	4	0,184
4	ГОСТ 24454-80Е	ОБШИВКА		
		ДРЕВЕСИНА ХВОЙНАЯ		
		840×94×13	105	0,105
		ДОСКА		
		ДРЕВЕСИНА ХВОЙНАЯ		
5	ГОСТ 24454-80Е	230×100×25	6	0.006
6	ГОСТ 24454-80Е	564×144×36	4	0,012
7	ГОСТ 24454-80Е	564×94×36	8	0.016
8	ГОСТ 24454-80Е	564×60×60	3	0,006
9	ГОСТ 24454-80Е	536×144×13	4	0,006
10	ГОСТ 24454-80Е	536×125×13	1	0.001
11	ГОСТ 24454-80Е	ТЕТИВА		
		ДРЕВЕСИНА ХВОЙНАЯ		
		1296×194×44	2	0,026
			ИТОГО	4.751 м³
12	ГОСТ 8509-72	УГОЛОК (L75×5, ℓ=100)		2,32 кг
13	СЕРИЯ 1.243.1-4	ПТП 12.5-11-9	1	0,079 м³
14	СЕРИЯ 1.055.1-1	АС-11	5	0,205 м³

1. ВСЕ ДЕРЕВЯННЫЕ ИЗДЕЛИЯ ПОДВЕРГНУТЬ ГЛУБОКОЙ ПРОПИТКЕ АНТИПИРЕНАМИ И АНТИСЕПТИКАМИ
2. ДАННЫЙ ЛИСТ СМ. СОВМЕСТНО С АС-18

НОРМОК.	ГОРОХОВ		
НАЧ. МАСТ.	ОМЕЛЬЧЕНКО		
ГЛ. ИНЖ. М.	ДОРОНИН		
ГАП	ГОРОХОВ		
ГИП	РУМЯНЦЕВА		
РУК. ГРАР.	КОРОМЫСЛОВ		
СТ. АРХ.	МУРАВЬЕВА		

ПРИВЯЗАН

ИНВ. N

Т.П. 264-12-262.86 АС

ОБЩЕСТВЕННЫЙ ЦЕНТР ТИП II

БЛОК А

СТАДИЯ	ЛИСТ	ЛИСТОВ
Р	33	

ПЛАН ЭСТРАДЫ И АВАНСЦЕНЫ СЕЧЕНИЯ И СПЕЦИФИКАЦИЯ

ЦНИИЭП ГРАЖДАНСЕЛЬСТРОЙ

21449-01

ИНВ. N ПОДЛ. 20-3351-35 | ПОДПИСЬ И ДАТА | ВЗАМ. ИНВ. N

Типовой проект 264-12-262.86 Альбом I

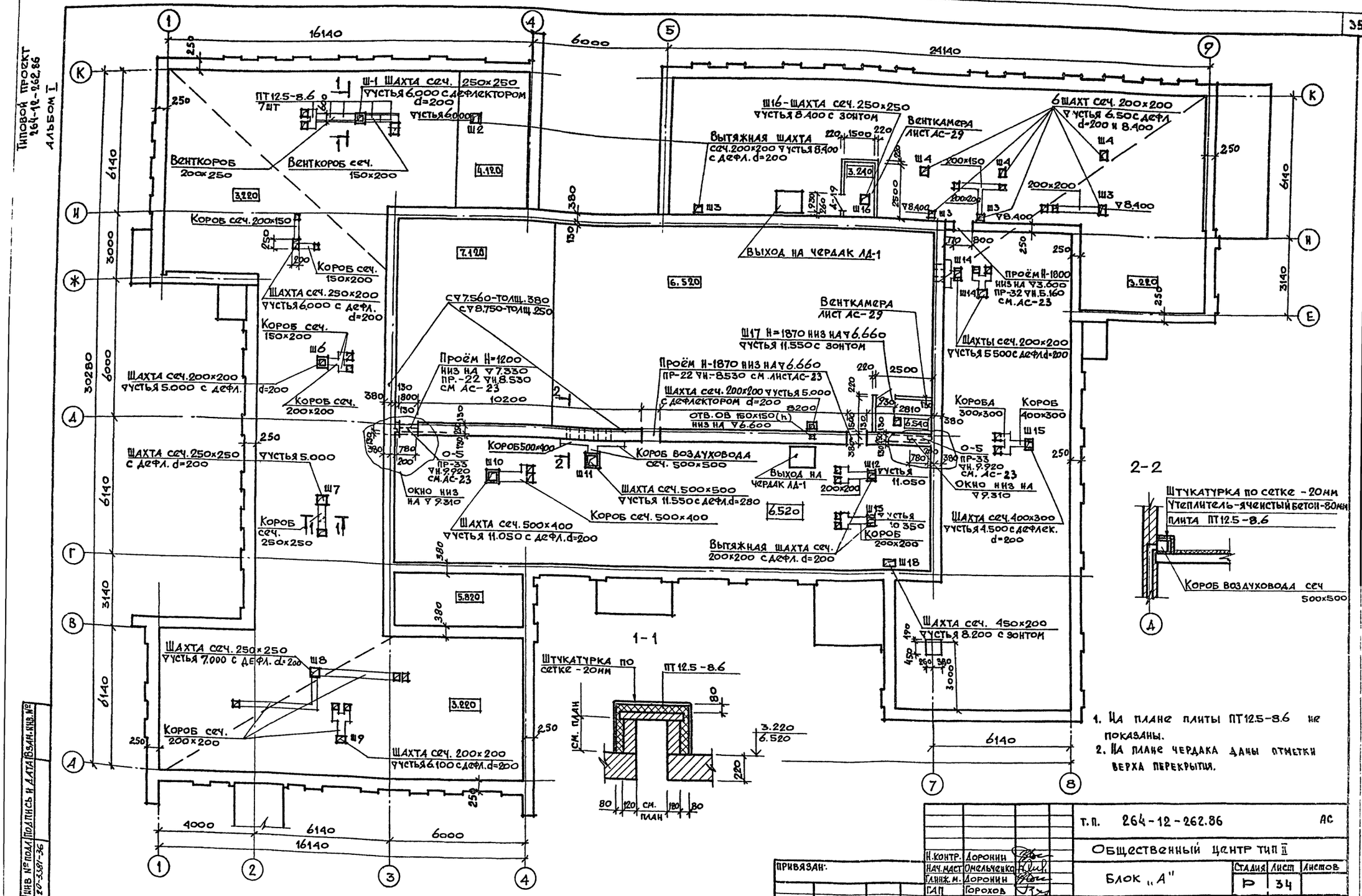

1. На плане плиты ПТ12.5-8.6 не показаны.
2. На плане чердака даны отметки верха перекрытия.

Т.П. 264-12-262.86 АС			
Общественный центр тип II			
Блок „А"	Стадия	Лист	Листов
	Р	34	
План чердака. Схема расположения вентшахт и вентблоков	ЦНИИЭП граждансельстрой		
Н.контр. Доронин			
Нач.маст Омельченко			
Гл.инж.м. Доронин			
ГАП Горохов			
ГИП Румянцева			
Рук.гр. Зеликина			
Ст.арх. Мурадьева			

Привязан:

Инв.№

Копир.

21449-01

Инв.№ подл. | Подпись и дата | Взам.инв.№ 20-3387-36

Типовой проект 264-12-26286 Альбом I

1-1

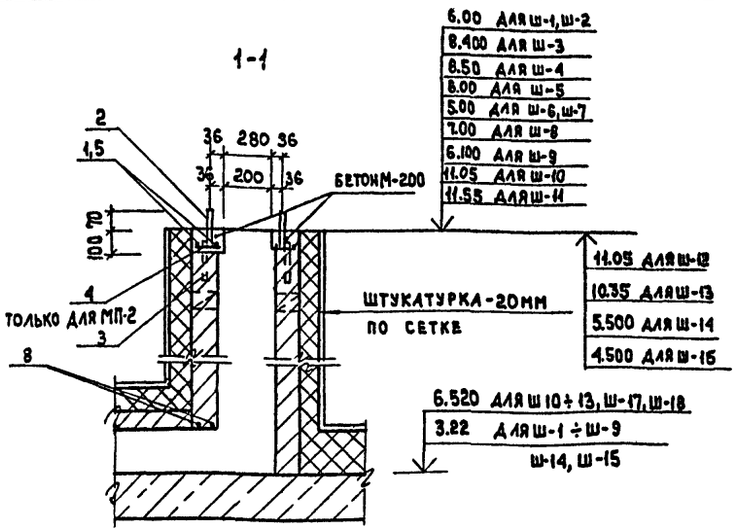

План вентшахт Ш-1 ÷ Ш-15

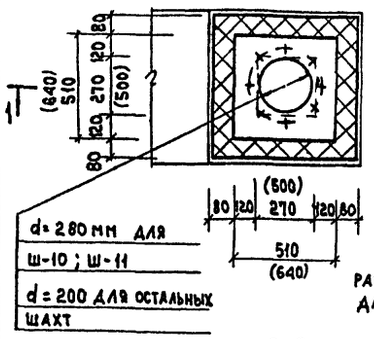

МП1 для Ш-10, Ш-11
МП2 для Ш-1 ÷ Ш-9; Ш-12 ÷ Ш-15

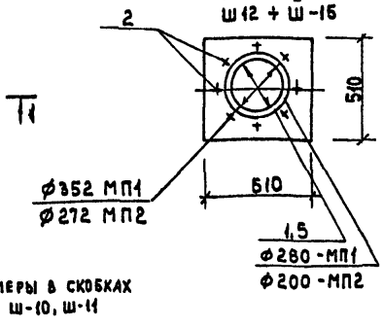

2-2

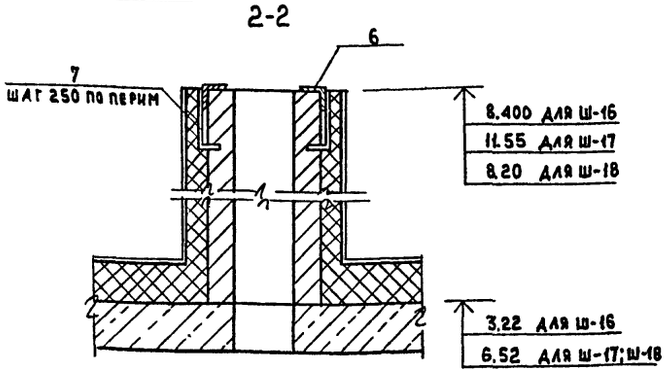

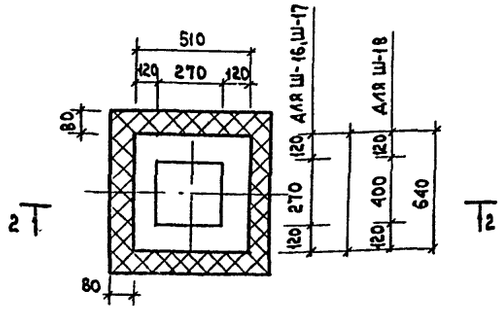

Спецификация к схеме расположения элементов вентшахт

Марка, поз.	Обозначение	Наименование	Кол.	Масса ед.кг	Примечание
		Ш-10-1шт; Ш-11-1шт.			
		МП-1	2		
8	ГОСТ 5781-82*	ф16 AI; ГОСТ 5781-82* ℓ=500	4	0.79	
		Ш-1 - 1шт.; Ш-2-1шт.; Ш-2-1шт.			
		Ш-3 - 4шт; Ш-4-3шт;			
		Ш 5÷Ш-9 по 1шт.; Ш-12, Ш-13			
		по 1шт.; Ш-14 - 2шт, Ш-15-1шт.			
		МП-2	19		
8	ГОСТ 5781-82*	ф16 AI; ГОСТ 5781-82*, ℓ=500	38	0.79	
		Ш-16-1шт.; Ш-17-1 шт.			
6		РМ-1	2	15.66	
7	ГОСТ 5781-82*	ф8 AI; ГОСТ 5781-82*, ℓ=400	16	0.16	
		Ш-18 - 1шт.			
		РМ-2	1		
8	ГОСТ 5781-82*	ф8 AI; ГОСТ 5781-82*, ℓ=400	8	0.16	
	1.243.1-4	ПТ 12.5-8.6	58	96	

Ведомость расхода стали на 1 элемент

Марка элемента	Изделия арматурные					Изделия закладные				Общий расход
	Арматура класса					Прокат марки				
	AI			BpI		Вст3кп2				
	ГОСТ 5781-82*			6727-80		ГОСТ 8510-72		ГОСТ 7798-76		
	ф8	ф12	ф16	ф5	Итого	∠100×63	Итого	Болт М12×160	Итого	
МП1	1.08	0.85	1.93			—		1.28	1.28	3.21
МП2	1.08	1.07	2.15	1.80	1.80			1.29	1.28	5.23
РМ1	—	—	—	—	—	15.66	15.66			15.66
РМ2	—	—	—	—	—	17.62	17.62			17.62

РМ1; РМ2

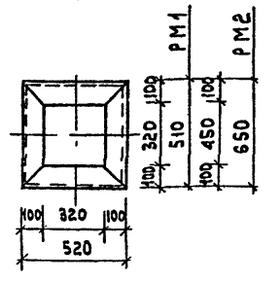

Спецификация монолитных плит МП-1, МП-2 и металлических рамок вентшахт на 1 плиту или раму

Формат	Зона	Поз.	Обозначение	Наименование	Кол.	Примечание
				МП-1	2	
				Детали		
		2	ГОСТ 7798-76	Болт М12×160 ГОСТ 7798-76	8	0.16 кг
		3	ГОСТ 5781-82*	ф8 AI; ГОСТ 5781-82*; ℓ=300	9	0.12 кг
		1		ф12 AI; ГОСТ 5781-82*; ℓ=950	1	0.85 кг
				Материал		
				Бетон М-200	0.82	м³
				МП-2	19	
				Детали		
		2	ГОСТ 7798-76	Болт М12×160 ГОСТ 7798-76	8	0.16 кг
		3	ГОСТ 5781-82*	ф8 AI; ГОСТ 5781-82*, ℓ=300	9	0.12 кг
		4	ГОСТ 8478-81	Сетка 100/100/5/5; В=1040 м	0.5	3.60 кг
		5	ГОСТ 5781-82*	ф12 AI; ГОСТ 5781-82*; ℓ=1200	1	1.07 кг
				Материалы		
				Бетон М-200	0.02	м³
				РМ1	2	
		6	ГОСТ 8510-72	∠100×63×6 ГОСТ 8510-72	2.08	7.53 кг
				РМ2	1	
		6	ГОСТ 8510-72	∠100×63×6 ГОСТ 8510-72	2.34	7.53

1. Вентшахты и венткороба выполнять из кирпича М-75 на растворе М-25, утеплить ячеистым бетоном γ=400 кг/м³, толщиной 80 мм (ГОСТ 5742-76)
2. Утеплитель крепить к шахте проволокой и оштукатурить по сетке.
3. Поз.7 заложить в кладку после установки рам РМ1 или РМ-2 и приварить к ним.

Взам. инв. № | Подпись и дата | Инв. № подл. 20-2381-57

Привязан

Инв. №

Т.П. 264-12-262.86		АС
Общественный центр тип II		
Блок „А"	Стадия: Р	Лист: 35
Вентшахты	ЦНИИЭП Граждансельстрой	

Н. контр.	Доронин	
Нач. маст	Омельченко	
Гл. инж. м.	Доронин	
ГАП	Горохов	
ГИП	Румянцева	
Рук. гр.	Зеликина	

21449-01

ТИПОВОЙ ПРОЕКТ 264-12-262.86 АЛЬБОМ I

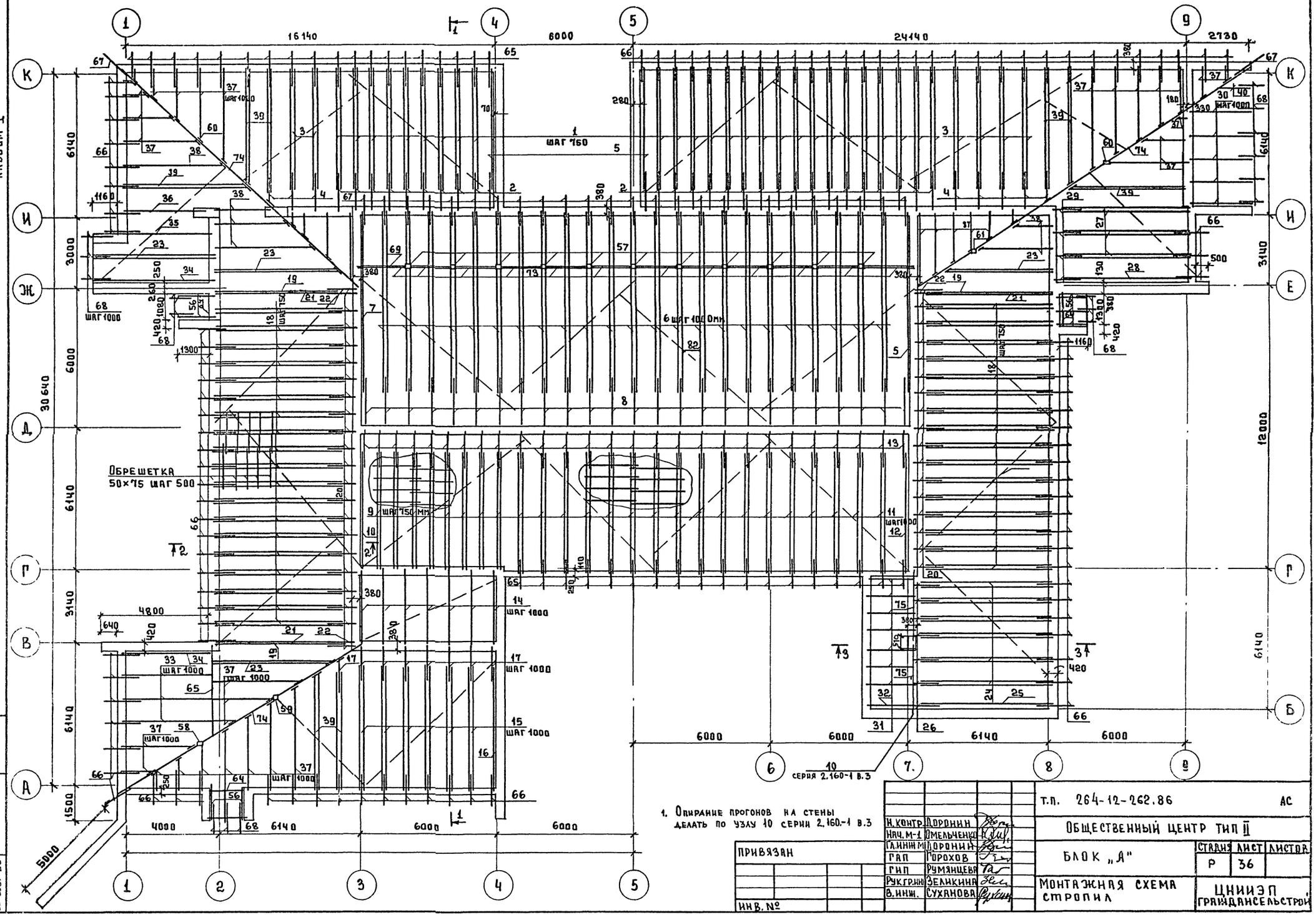

1. Опирание прогонов на стены делать по узлу 10 серии 2.160-1 в.3

Н. контр.	Доронин		
Нач. М-1	Омельченко		
Гл. инж. М	Доронин		
ГАП	Горохов		
ГИП	Румянцева		
Рук. гр. инж.	Зеликина		
В. инж.	Суханова		

ПРИВЯЗАН

ИНВ. №

Т.П. 264-12-262.86 АС

ОБЩЕСТВЕННЫЙ ЦЕНТР ТИП II

БЛОК „А"

СТАДИЯ	ЛИСТ	ЛИСТОВ
Р	36	

МОНТАЖНАЯ СХЕМА СТРОПИЛ

ЦНИИЭП ГРАЖДАНСЕЛЬСТРОЙ

ИНВ. № ПОДЛ. | ПОДПИСЬ И ДАТА | ВЗАМ. ИНВ. №

20-3381-38

ТИПОВОЙ ПРОЕКТ 264-12-262.86 АЛЬБОМ I

NN поз.	Наименование	Сечение до острож.	Сечение после острож.	Длина мм	Ед. изм.	Кол.	Объем до острожки 1 элем.	Объем до острожки общий	Прим.
1	2	3	4	5	6	7	8	9	10
1	Стропильная нога	2(75×200	—	5850	шт.	26	0.176	4.56	
2	—"—	75×200	—	1600	»	28	0.024	0.672	
3	—"—	2(60×200	—	5850	»	6	0.140	0.84	
4	—"—	50×200	—	1600	»	8	0.016	0.13	
5	—"—	75×200	—	5850	»	2	0.087	0.18	
6	—"—	2(50×200	—	8720	»	23	0.174	4.00	
7	—"—	50×200	—	8720	»	2	0.087	0.174	
8	—"—	50×200	—	2000	»	25	0.02	0.50	
9	—"—	2(75×200	—	5710	»	8	0.171	1.37	
10	—"—	75×200	—	5710	»	1	0.085	0.09	
11	—"—	2(75×200	—	5760	»	17	0.173	2.93	
12	—"—	75×200	—	5760	»	1	0.086	0.09	
13	—"—	75×200	—	1640	»	27	0.025	0.664	
14	—"—	50×175	—	3280	»	7	0.049	0.344	
15	—"—	2(50×200	—	5910	»	6	0.118	0.71	
16	—"—	50×200	—	5910	»	37	0.059	2.19	
17	—"—	50×200	—	1670	»	2	0.016	0.033	
18	—"—	2(75×225	—	5940	»	35	0.200	7.01	
19	—"—	75×225	—	5940	»	3	0.100	0.30	
20	—"—	75×225	—	1100	»	39	0.018	0.72	
21	—"—	2(50×200	—	6000	»	3	0.120	0.36	
22	—"—	50×200	—	1100	»	3	0.011	0.033	
23	—"—	2(60×200	—	5300	»	3	0.127	0.381	
24	—"—	2(75×200	—	6000	»	6	0.18	1.08	
25	—"—	75×200	—	6080	»	1	0.091	0.09	
26	—"—	75×200	—	1100	»	7	0.016	0.116	
27	—"—	2(60×200	—	6140	»	3	0.147	0.44	
28	—"—	60×200	—	6140	»	1	0.074	0.074	
29	—"—	60×200	—	1100	»	1	0.013	0.013	
30	—"—	50×150	—	2500	»	5	0.0187	0.094	
31	—"—	50×200	—	2350	»	7	0.024	0.164	
32	—"—	50×150	—	2110	»	1	0.016	0.016	
33	—"—	50×200	—	3950	»	4	0.039	0.16	
34	—"—	50×150	—	3950	»	1	0.029	0.03	
35	—"—	50×200	—	4510	»	1	0.046	0.046	
36	—"—	50×200	—	3200	»	1	0.032	0.032	
37	—"—	50×200	—	—	пм	78.4	—	0.78	
38	—"—	60×200	—	—	»	145.0	—	1.74	
39	—"—	2(50×200	—	—	»	36.0	—	0.72	
40	—"—	50×150	—	1300	шт.	1	0.009	0.009	
41	Подкосы стропил	2(50×100	—	1680	»	32	0.0168	0.54	
42	—"—	50×100	—	1680	»	2	0.0084	0.017	
43	—"—	2(50×100	—	2580	»	23	0.026	0.59	
44	—"—	50×100	—	2580	»	2	0.013	0.026	
45	—"—	2(50×100	—	1720	»	8	0.017	0.14	
46	—"—	50×100	—	1720	»	1	0.009	0.009	
47	—"—	2(50×100	—	1740	»	17	0.017	0.295	
48	—"—	50×100	—	1740	»	1	0.009	0.009	
49	—"—	2(50×100	—	1790	»	6	0.017	0.102	
50	—"—	50×100	—	1790	»	1	0.009	0.009	
51	—"—	2(50×100	—	1600	»	3	0.016	0.048	
52	—"—	2(50×100	—	1140	»	41	0.011	0.47	
53	—"—	50×100	—	1140	»	4	0.006	0.023	
54	—"—	2(50×100	—	1150	»	6	0.011	0.069	
55	—"—	50×100	—	1150	»	1	0.006	0.006	
56	—"—	50×125	—	660	»	3	0.004	0.0124	
57	Стойка	100×100	—	1560	»	11	0.016	0.172	
58	—"—	100×100	—	1610	»	1	0.016	0.016	
59	—"—	100×100	—	2170	»		0.021	0.021	
60	—"—	100×100	—	1660	»	2	0.017	0.034	
61	—"—	100×100	—	1700	»	1	0.017	0.017	
62	Прогон	150×200	—	6000	шт.	4	0.18	0.72	
63	—"—	2(100×100	—	6000	»	1	0.135	0.14	
64	—"—	50×150	—	1880	»	7	0.014	0.098	
65	—"—	50×150	—	3800	»	1	0.029	0.029	
66	Кобылки	50×125	—	1200	»	135	0.0075	1.01	
67	—"—	50×125	—	1320	»	33	0.008	0.272	
68	—"—	50×125	—	920	»	18	0.006	0.108	
69	Распределительный брус	50×100	—	—	п.м	43.0	—	0.22	
70	Накладка	2(50×100		620	шт.	133	0.006	0.83	
71	—"—	50×100		620	»	12	0.003	0.037	
73	Подкос стоек	50×100		2250	»	12	0.0113	0.135	
74	Диагональная нога	2(150×200	—	—	п.м	45	—	0.90	
75	Прогон	100×200	—	3000	шт.	2	0.06	0.12	
	—"—	100×150					0.045	0.09	
77	Обрешетка	50×75	—	—	п.м.	2719	—	10.18	
78	Подшивка свесов	16×100	13×94	—	»	1025	—	1.64	
79	Лобовые доски	25×100	22×94	—	»	172	—	0.43	
80	—"—	25×125	22×119	—	»	172		0.54	
81	Мауэрлат	50×100	—	—	»	268		1.34	
82	Ветровые связи	25×100	—	—	»	185		0.46	
83	Настил из досок по кровл.	25×100	22×94	—	»	105		0.26	

1. Защиту древесины от гниения и возгорания производить в соответствии с нормами СНиП III- 19-76
2. При монтаже деревянных стропил необходимо руководствоваться нормами СНиП III- 25-80

Н.контр.	Доронин	
Нач.м-1	Омельченко	
Гл.инж.м	Доронин	
ГАП	Горохов	
ГИП	Румянцева	
Рук.гр.	Зеликина	
Ст.инж.	Суханова	

ПРИВЯЗАН

ИНВ. №

Т.П. 264-12-262.86 АС

Общественный центр тип II

Блок А

Стадия	Лист	Листов
Р	37	

Спецификация стропил

ЦНИИЗП Гражданскельстрой

21449-01

Инв. № подл. 20-3381-39 | Подпись и дата | Взам. инв. №

Типовой проект 264-12-262.86 Альбом I

1-1

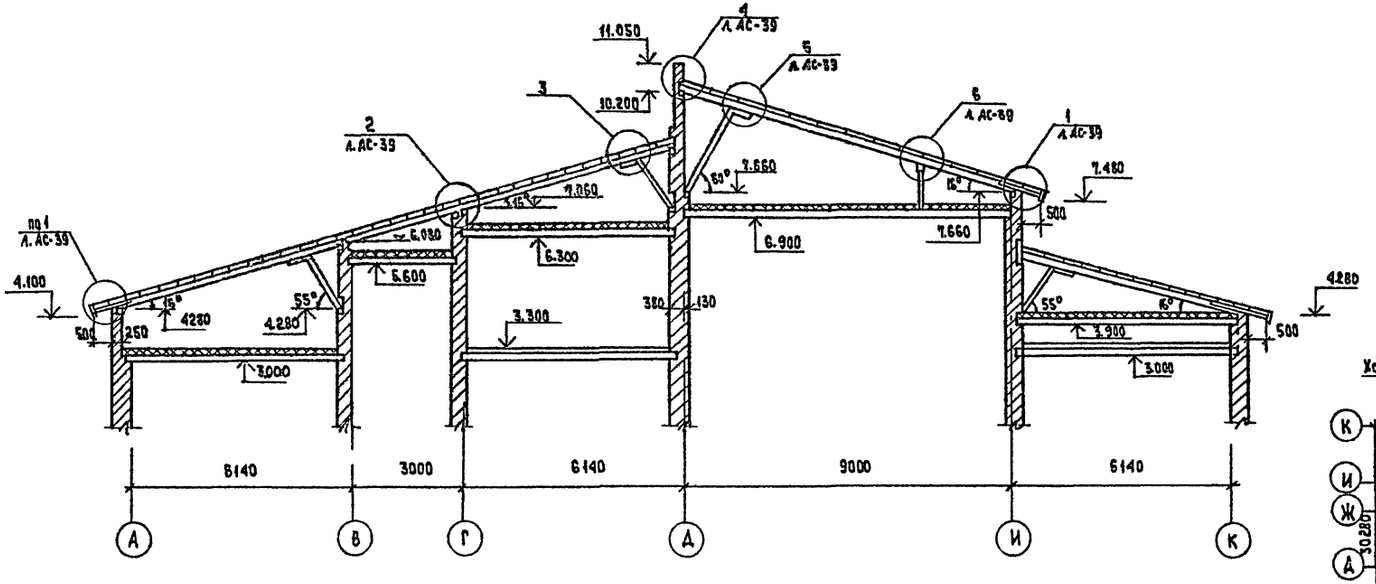

План кровли

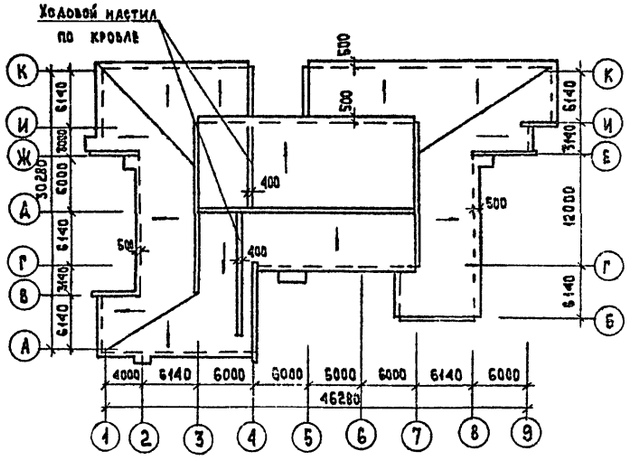

2-2

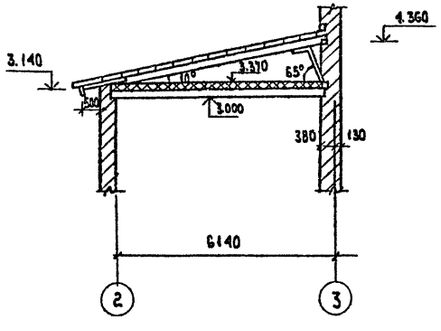

3-3

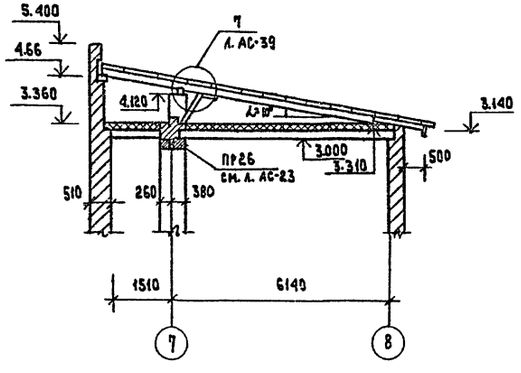

Настоящий чертеж см. с листами АС-36; 37

Н. контр.	Доронин			Т.П 264-12-262.86 АС			
Рук. маст.	Омельченко			Общественный центр типа			
Гл. инж. м.	Доронин			Блок „А"	Стадия	Лист	Листов
ГАП	Горохов				Р	38	
ГИП	Румянцева			Кровля. Разрезы 1-1, 2-2	ЦНИИЭП Гражданселъстрой		
Рук. гр. инж.	Великина						
В. инж.	Суханова						

Привязан

Инв. №

Инв. № подл. 20-3381-40 | Подпись и дата | Взам. инв. №

21449-01

Типовой проект 264-12-262.86 Альбом I

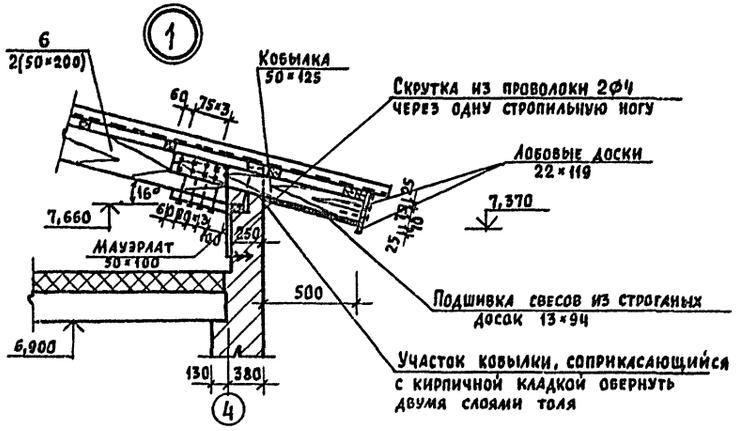

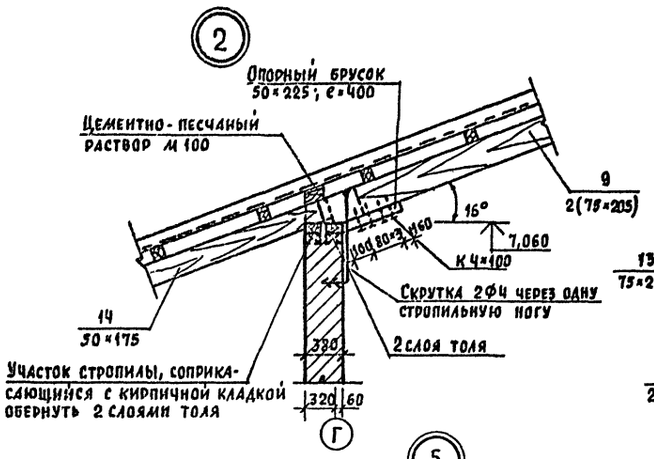

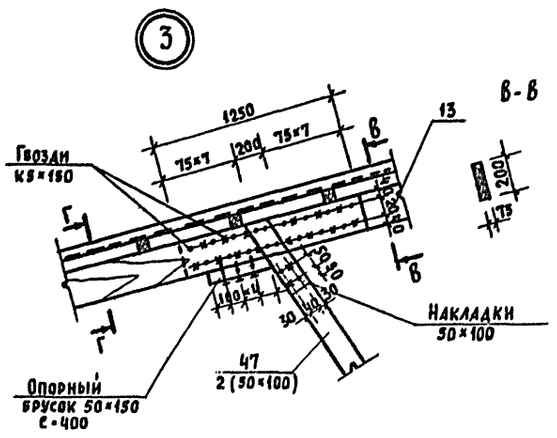

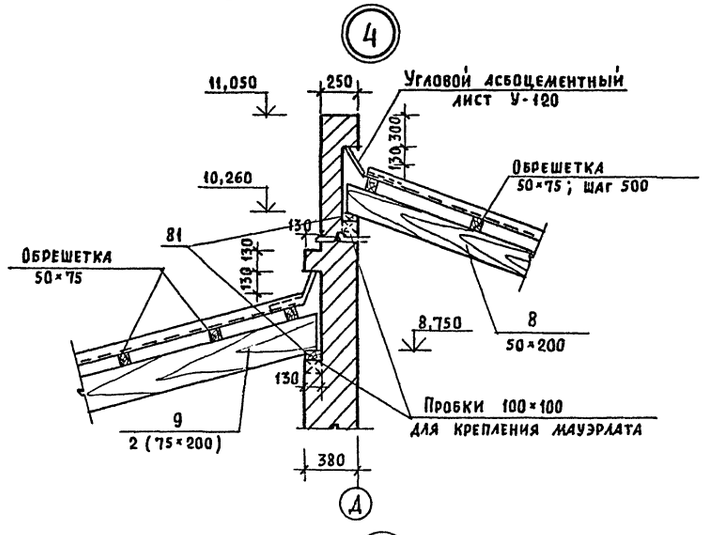

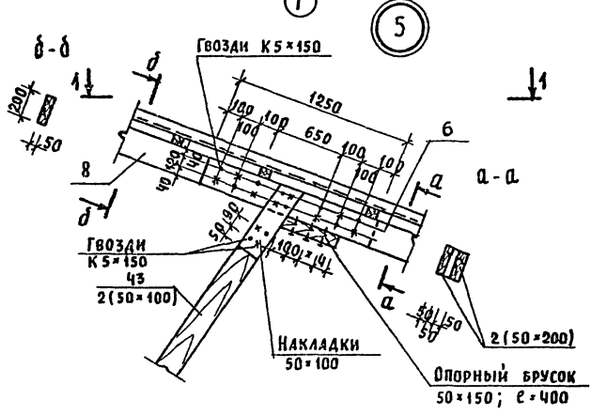

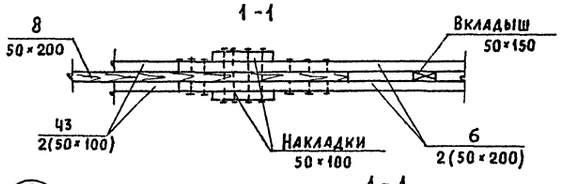

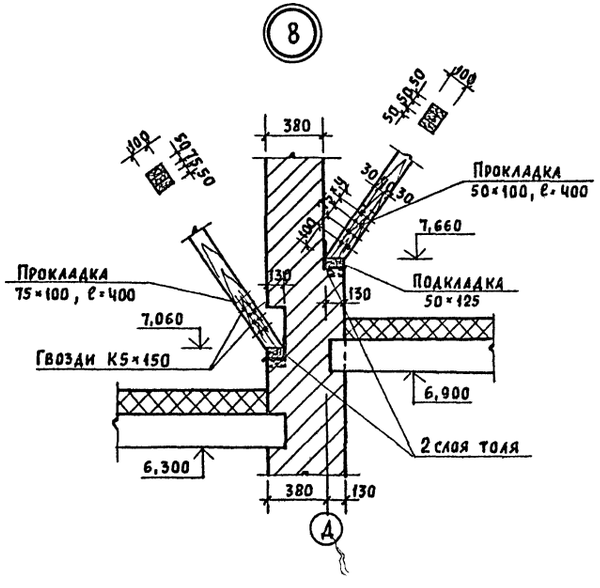

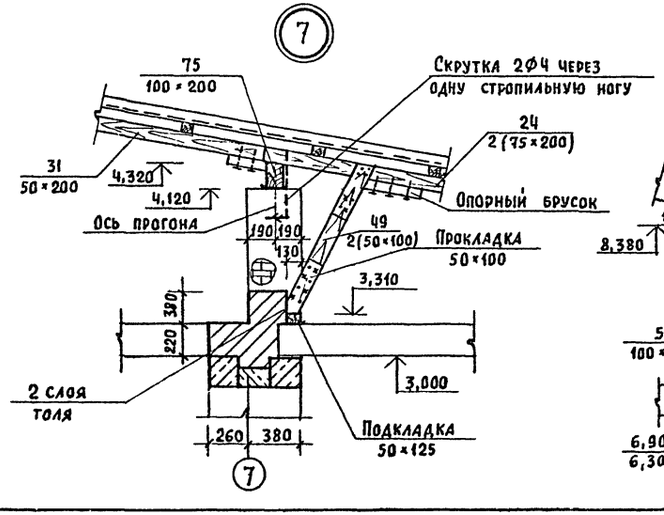

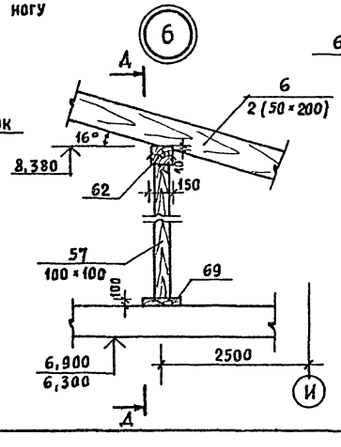

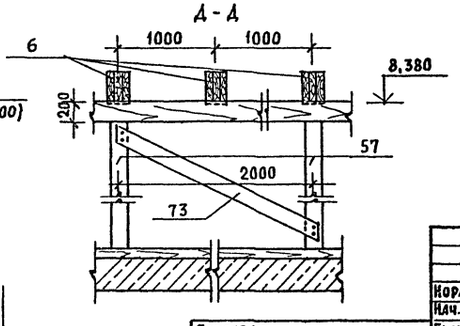

Настоящий чертеж см. с листами АС-38, АС-36.

				Т.п. 264-12-262.86		АС
				Общественный центр тип II		
Привязан				Блок „А"	Стадия	Лист	Листов
					Р	39	
Инв. N				Кровля. Узлы	ЦНИИЭП гражданселькстрой	
	Нормок.	Доронин				
	Нач. маст.	Омельченко				
	Гл. ин. м.	Доронин				
	ГАП	Горохов				
	ГИП	Румянцева				
	Рук. груп.	Зеликина				
	Вед. инж.	Суханова				
	Провер.	Зеликина				

Инв. N подл. | Подпись и дата | Взам. инв. N

20-3381-41

21449-01

Типовой проект 264-12-262.86 Альбом I

Наружная акустическая дверь НАД-1

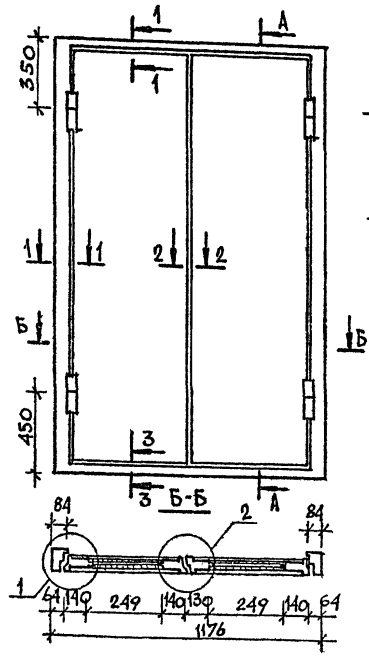

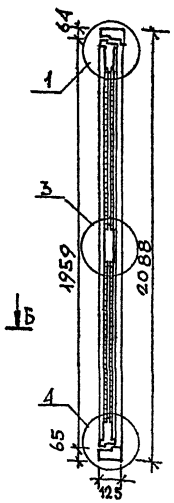

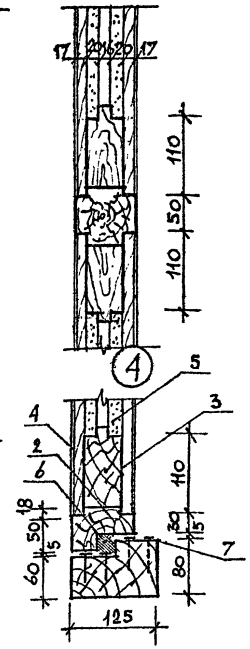

Внутренняя акустическая дверь ВАД-1

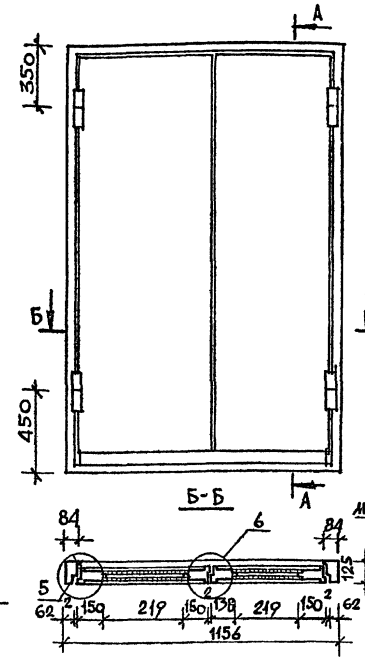

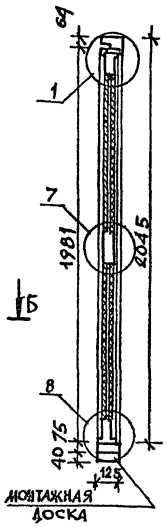

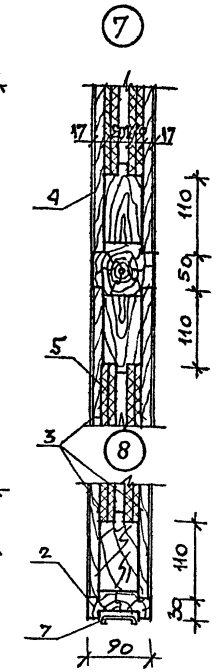

Спецификация на НАД-1

N п.п	Наименование	Един. измер	Кол-во
1	Древесина коробки	м³	0.08
2	Дубовая обкладка	"	0.07
3	Столярная плита	м²	6.0
4	Дубовый шпон	"	5.1
5	Губчатая резина	"	3.0
6	Резиновая прокладка	п.м	5.3
7	Полоса ст. 40×4	"	1.1
8	Петли дверные	шт.	4
9	Замок дверной	"	1
10	Ручки дверные	"	2

Спецификация на ВАД-1

NN п.п	Наименование	Един. измер	Кол-во
1	Древесина коробки	м³	0.10
2	Дубовая обкладка	"	0.09
3	Столярная плита	м²	6.0
4	Дубовый шпон	"	5.5
5	Древесно-волокнистая плита	"	4.3
6	Резиновая прокладка	п.м	7.3
7	Полоса ст. 60×4	"	2.7
8	Петли дверные	шт.	4
9	Замок дверной	"	1
10	Ручки дверные	"	2

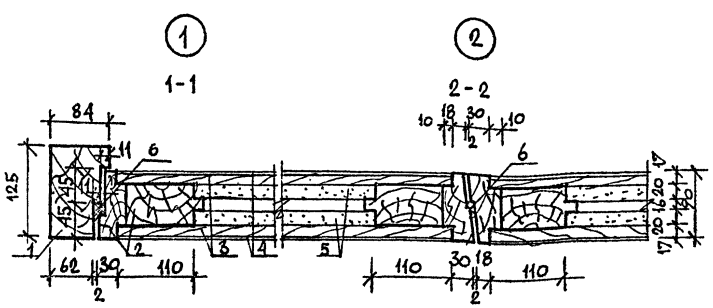

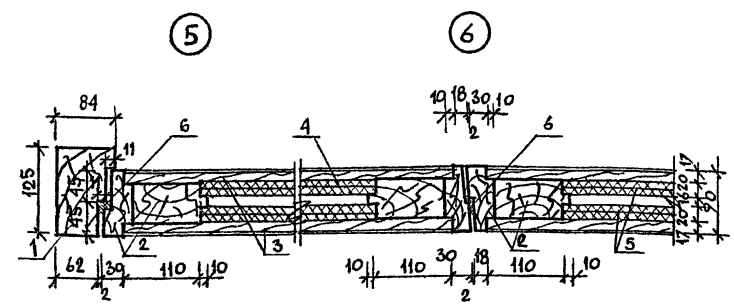

Расход древесины на наличники
НАД-1 — 0.005 м³
ВАД-1 — 0.010 м³

1. Расход древесины определен по черновым заготовкам
2. Все деревянные элементы выполнять из древесины хвойных пород с влажностью не выше 12%.
3. Изготовление, приемку, хранение и транспортирование выполнять по ГОСТу 475-78.
4. Дверное полотно акустической двери покрыть светлым масляным лаком за 2 раза.

Нормок.	Горохов	
Нач. маст	Омельченко	
Гл. инж. м.	Дорофин	
ГАП	Горохов	
ГИП	Румянцева	
Рук. гр. арх.	Коромыслов	
Ст. арх.	Муравьева	

Т.п. 264-12-262.86 Ас

Общественный центр тип II

Блок „А"

Акустические двери НАД-1 и ВАД-1

Стадия	Лист	Листов
Р	40	

ЦНИИЭП Гражданстройпроект

21449-01

Привязан

Инв. N

Инв. N подл. | Подпись и дата | Взам. инв. N

20-3381-02

Типовой проект 264-12-262.86 Альбом I

Монтажный план гардероба клуба на 171 крючков

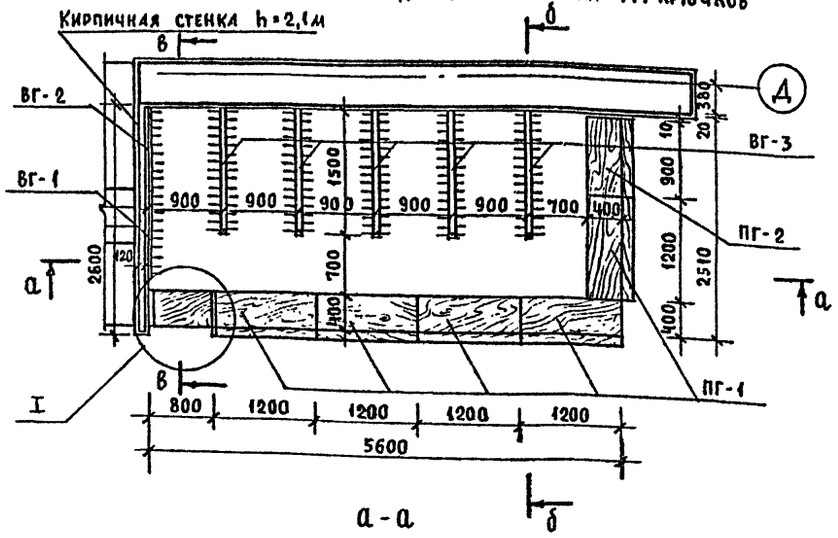

Гардероб - примерочная

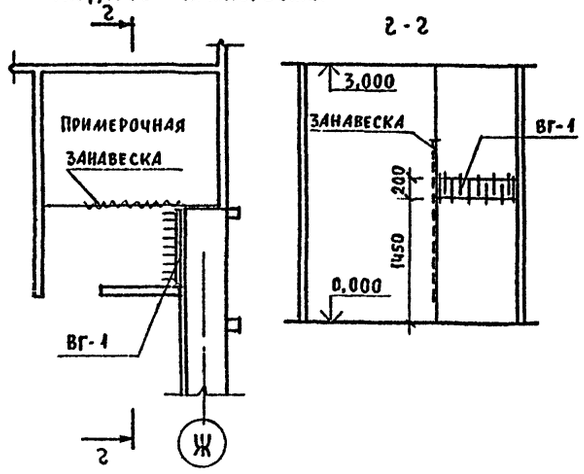

Спецификация изделий и материалов на гардероб

Марка, поз.	Обозначение	Наименование	Кол-во	Примечание
		Гардероб клуба		
ПГ-1	1.271-4 вып.7	Прилавок гардеробный	5	
		ПГ.03.00.00.00 СБ		
ПГ-2	1.271-4 вып.7	ПГ 04.00.00.00 СБ	1	
1		Щит		
	ГОСТ 10632-77*	Плита стружечная		
		750×400×19	1	
2		Облицовка		Цвет и рисунок пластика под-
	ГОСТ 9590-76	Пластик		бирается по гардеробному
		750×400×1,6	1	прилавку
		750×22×1,6	2	
		400×22×1,6	2	
3		Щит		
	ГОСТ 10632-77*	Плита стружечная		
		750×430×19	1	
4		Облицовка		Цвет и текстура шпона должны
	ГОСТ 2977-82	Шпон строганый		соответствовать гардеробному
		750×430×0,8	2	прилавку
		751×20×0,8	2	
		430×20×0,8	2	
		Брусок		
	ГОСТ 8486-66**	Древесина хвойная		
5		730×45×45	1	
6		400×45×45	1	
		Вешалка		
ВГ-1	1.271-4 вып.6	ВГ.01.00.00.00 СБ	1	Конструкция и установка вешалок дана, как вариант решения
ВГ-2	1.271-4 вып.6	ВГ.02.00.00.00 СБ	1	
ВГ-3	1.271-4 вып.6	ВГ.09.00.00.00 СБ	5	
		Гардероб - примерочная		
	1.271-4 вып.6	Вешалка		
ВГ-1		ВГ.01.00.00.00 СБ	1	

Окно в звукоаппаратную ИО-1 установочный чертеж

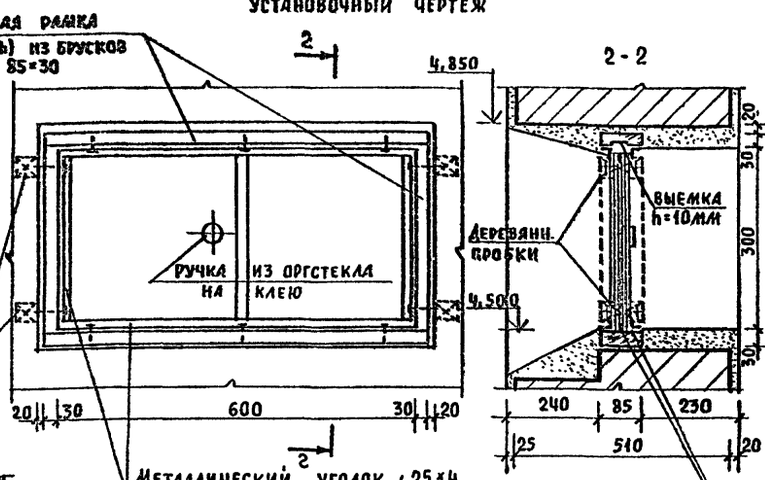

Расход материалов на ИО-1

Древесина хвойная	— 0,005 м³
Сталь (∠25×4)	— 3,5 пог.м (5,3 кг)
Стекло витринное толщ. 60 мм	— 350×280 (h) - 2 шт.

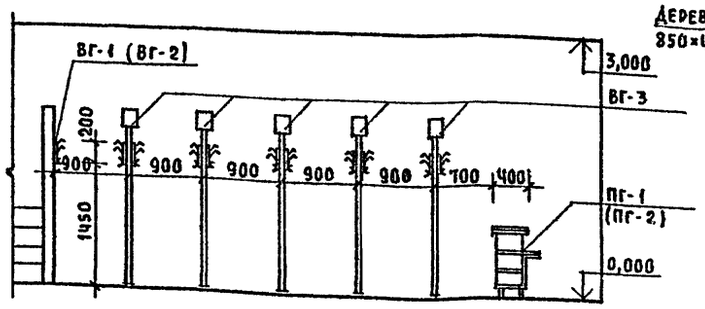

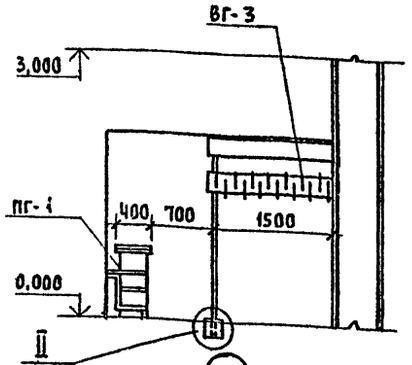

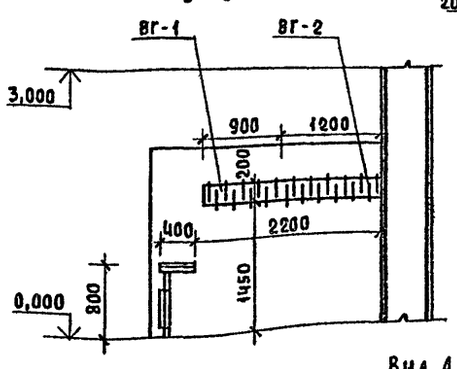

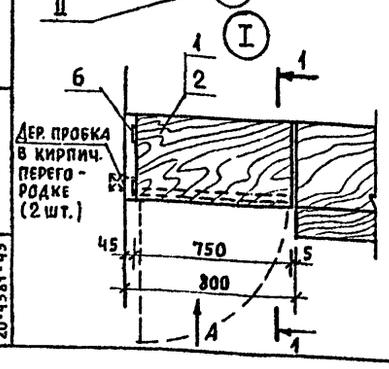

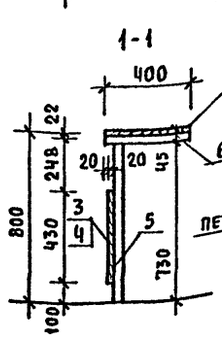

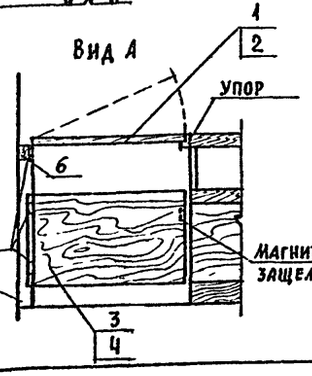

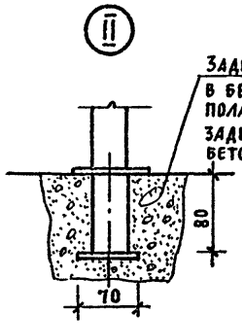

Привязан

Инв. №

Нормок.	Горохов		
Нач.мас.	Омельченко		
Гл.ин.м.	Доронин		
ГАП	Горохов		
ГИП	Румянцева		
Рук.груп.	Коромыслов		
Ст.арх.	Муравьева		

Т.П. 264-12-262.86-АС

Общественный центр тип II

Блок „А"

Стадия	Лист	Листов
Р	41	

Монтажный план гардероба клуба. Гардероб-примерочная. Окно в звукоаппаратную (ИО-1)

ЦНИИЭП гражданселькстрой

21449-01

Инв. № подл. | 20-4381-43 | Подпись и дата | Взам. инв. №

Типовой проект 264-12-262-85. Альбом I

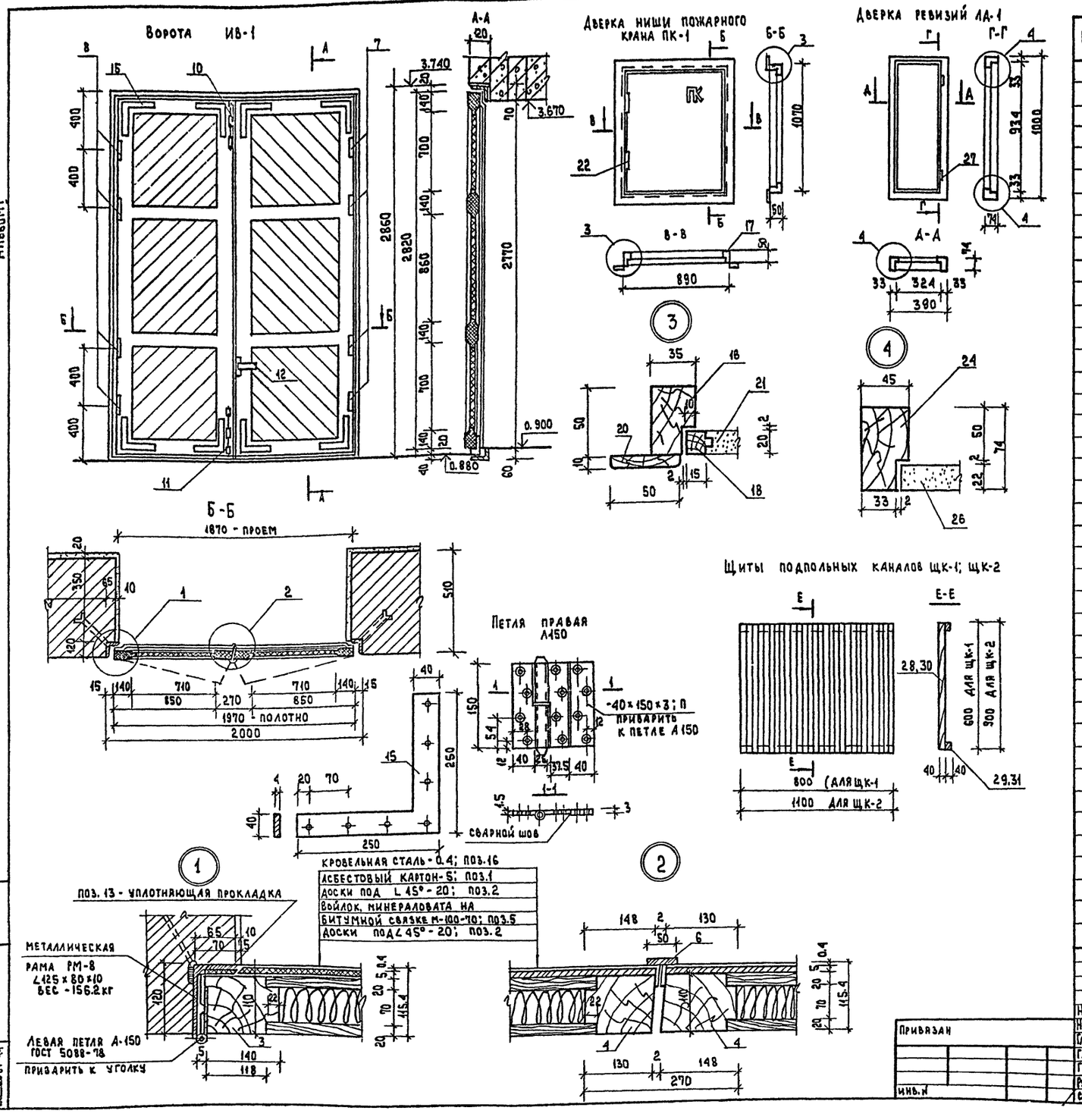

Поз.	Обозначение	Наименование	Кол	Примечание
		ИВ-1		
1	ГОСТ 2850-75	Асбестовый картон толщ. 5 мм		4.0 м²
2	ГОСТ 24454-80Е	Доски толщ 20		0.20 м³
3	ГОСТ 24454-80Е	Обвязочный брус 140×110		0.20 м³
4	ГОСТ 24454-80Е	Средние брусья 200×110		0.50 м³
5		Войлок, минераловата на битумной связке М-100		0.30 м³
6	ГОСТ 103-76*	Планка металлическая 50×4		3.0 м
7	ГОСТ 5088-78	Петли правые А-150	4	
8	ГОСТ 5088-78	Петли левые А-150	4	
9	ГОСТ 1145-80	Шурупы 5×70	50	
10		Шпингалет верхний ШВ-А	1	
11		Шпингалет нижний ШН-А	1	
12		Щеколда фалевая ШФ-А	1	
13		Уплотняющая прокладка	80	п.м
14	ГОСТ 103-76*	Планка металлическая из -40×3, ℓ=150	4	0.76 кг
15	ГОСТ 380-71*	Уголок металлический	8	4.62 кг
16	ГОСТ 8073-56	Сталь кровельная толщ. 0.4		4.6 м²
		ПК-1		
16	ГОСТ 24454-80Е	Брусок коробки 35×50; ℓ=1070	2	0.0038 м³
17	ГОСТ 24454-80Е	Брусок коробки 35×50; ℓ=890	2	0.032 м³
18	ГОСТ 24454-80Е	Брусок створки 15×20; ℓ=1016	2	0.0006 м³
19	ГОСТ 24454-80Е	Брусок створки 15×20; ℓ=836	2	0.0005 м³
20	ГОСТ 24454-80Е	Наличник 10×50	4.0	п.м
21	ГОСТ 10632-77	Створка (ДСП) 20×806×986	1	0.0158 м³
22	ГОСТ 5088-78	Петли ПН1-85	2	
23	ГОСТ 5090-79	Завертка ЗР-1	1	
		ЛД-1		
24	ГОСТ 24454-80Е	Брусок коробки 45×74; ℓ=1000	2	0.0066 м³
25	ГОСТ 24454-80Е	Брусок коробки 45×74; ℓ=390	2	0.0024 м³
26	ГОСТ 24454-80Е	Створка (ДСП) 22×320×930	1	0.0065 м³
27	ГОСТ 5088-78	Петли ПН1-85	2	
		ЩК-1		
28	ГОСТ 24454-80Е	Брусок 40×40; ℓ=900	30	0.0432 м³
29	ГОСТ 24454-80Е	Брусок 40×40; ℓ=1100	2	0.0036 м³
		ЩК-2		
30	ГОСТ 24454-80Е	Брусок 40×40; ℓ=600	20	0.0200 м³
31	ГОСТ 24454-80Е	Брусок 40×40; ℓ=800	2	0.0026 м³

Н. контр.	Горохов	
Нач. маст.	Омельченко	
Гл. инж. м.	Доронин	
ГАП	Горохов	
ГИП	Румянцева	
Рук. гр. арх.	Коромыслов	
Ст. арх.	Муравьева	

т.п. 264-12-262.86 АС

Общественный центр тип II

Блок „А"

Стадия	Лист	Листов
Р	42	

Ворота ИВ-1. Дверки ПК-1 и ЛД. Щиты подпольных каналов ЩК-1 и ЩК-2

ЦНИИЭП Гражданселстрой

21449-01

Инв. № подл. 21-3381-44 | Подпись и дата | Взам. инв. №

Типовой проект
264-12-262.86
Альбом I

Декоративная решетка главного входа

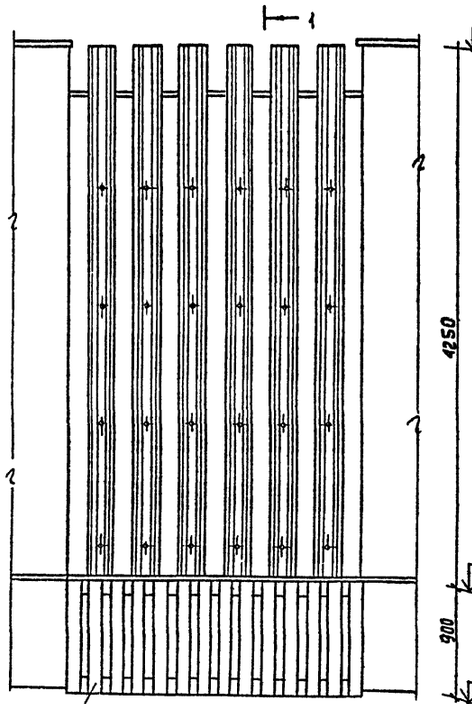

1-1

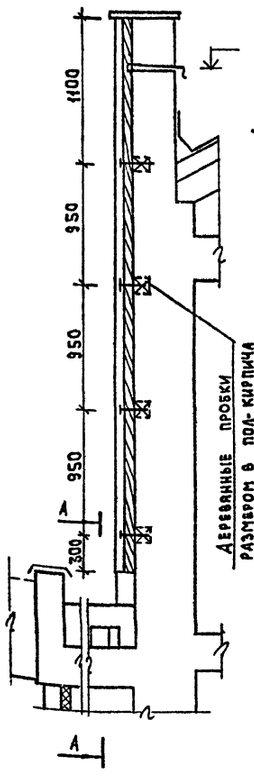

Декоративная решетка входа в КБО и медпункт

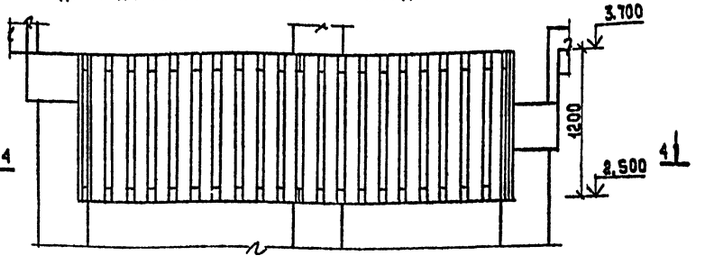

ЩД-1 (ЩД-2)

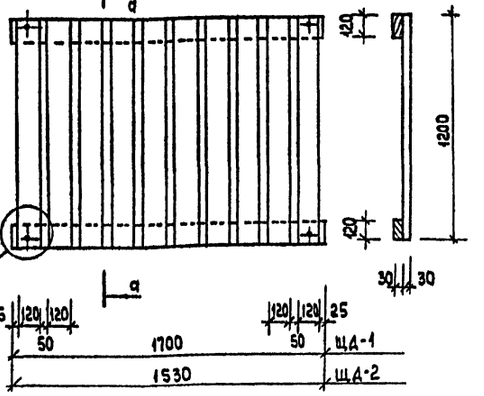

4-4

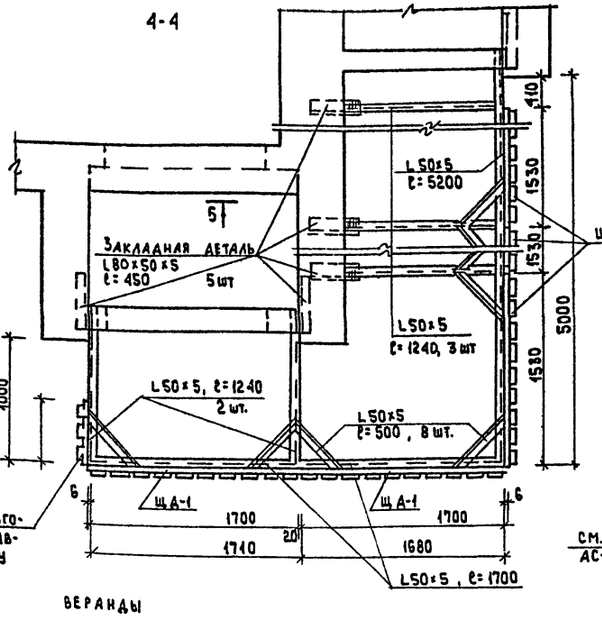

Доборный щит изготавливается и устанавливается по месту

5-5

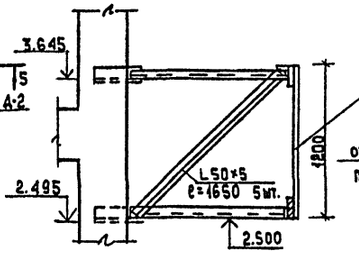

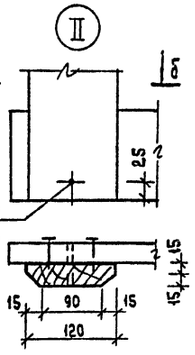

А-А

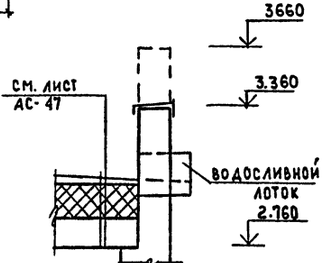

Расход материалов на декоративные решетки

Древесина хвойная - 1.7 м³

Металл на крепление

L 50×5 - 135.0 кг

L 80×50×5 - 31.4 кр

1. Водосливные лотки устанавливаются с боковых сторон над перекрытием тамбура с уклоном кровли в их сторону.
2. Изготовление и крепление декоративного щита над входом в контору аналогично входу в КБО и медпункт.
3. Щиты на декоративную решетку перед их установкой покрыть бесцветным лаком за 2 раза.

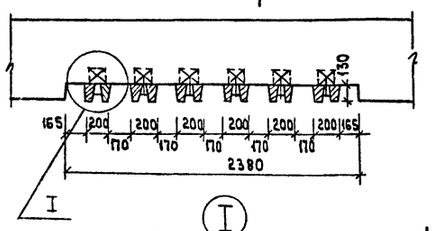

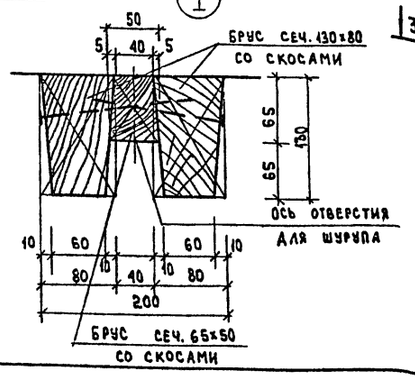

Остекление веранды

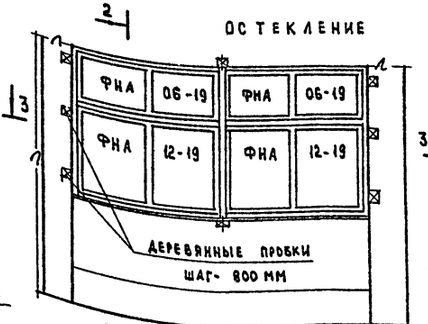

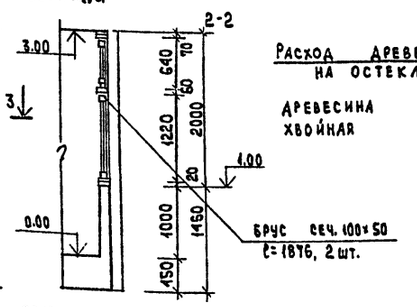

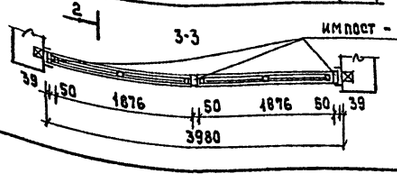

Расход древесины на остекление

Древесина хвойная — 0.049 м³

Привязан			Т.П. 264-12-262.86 АС	
Инв. №			Общественный центр тип II	
	Н. контр.	Горохов	Блок А	Стадия: Р; Лист: 43; Листов:
	Нач. маст.	Омельченко		
	Гл. инж. м.	Доронин		
	ГАП	Горохов	Декоративные решетки для оформления входов остекление веранды	ЦНИИЭП Граждансельстрой
	ГИП	Румянцева		
	Рук. гр. арх.	Коромыслов		
	Ст. арх.	Муравьева		

Инв. № подл. | Подпись и дата | Взам. инв. №
20-3391-45

21449-01

Типовой проект
264-12-262.86
Альбом I





Спаренные окна по 2 этажу в уровне парапета завершаются монолитным ж/б козырьком, навешанным на пилястры посредством приварки к закладным деталям в кладке стены (дается как вариант оформления фасада)

Т.п. 264-12-262.86			АС
Общественный центр тип II			
Блок „А"	Стадия	Лист	Листов
	Р	44	
Фасады в осях „1-9", „К-А" /вариант совмещенной кровли/	ЦНИИЭП Гражданэльстрой		

Н. контр.	Горохов	
Нач. маст.	Онельченко	
Гл инж. м.	Доронин	
ГАП	Горохов	
ГИП	Румянцева	
Рук. гр. арх.	Коромыслов	
Архитек.	Мищенко	
Провер.	Коромыслов	

Привязан

Инв. №

Инв. № подл. | Подпись и дата | Взам. инв. №
20-33 81-46

21449-01

Типовой проект 264-12-262.86 Альбом I





Н. контр.	Горохов		
Нач. маст.	Омельченко		
Гл. инж. м.	Доронин		
ГАП	Горохов		
ГИП	Румянцева		
Рук. гр. арх	Коромыслов		
Архитект.	Мищенко		
Провер.	Коромыслов		

Привязан

Инв. N

т.п. 264-12-262.86 АС

Общественный центр тип II

Блок „А"

Стадия	Лист	Листов
Р	45	

Фасады в осях „9-1", „А-К" /вариант совмещенной кровли/

ЦНИИЭП Граждансельстрой

21449-01

Инв. N подл. 20-3381-47 | Подпись и дата | Взам. инв. N

Типовой проект
264-12-262.86
Альбом I

Схема расположения плит перекрытия

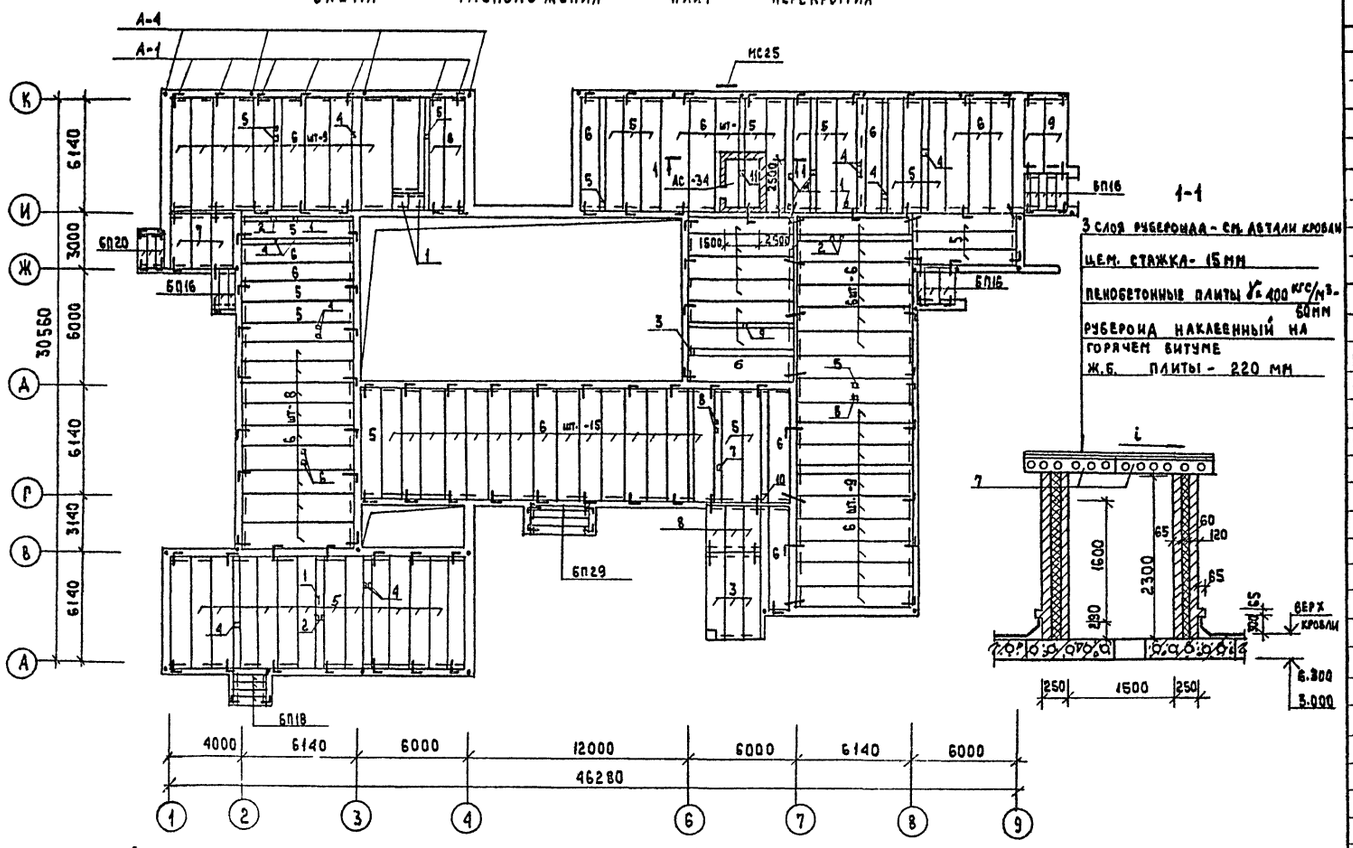

Схема расположения плит покрытия

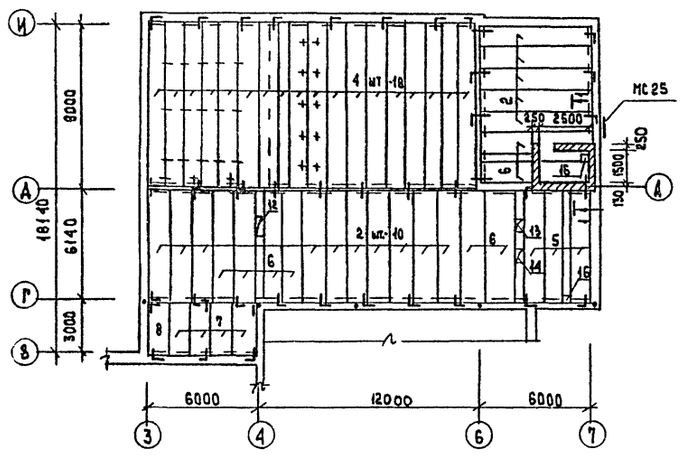

Экспликация отверстий

Тип отв	Размеры мм В	Размеры мм Н	Отм. низа	Назнач.
1	150	150	—	ВК
2	150	250	—	ОВ
3	150	300	—	ВК
4	200	250	—	ОВ
5	250	250	—	ОВ
6	250	300	—	ОВ
7	300	350	—	ОВ
8	350	350	—	ОВ
9	400	400	—	ОВ
10	450	350	—	ОВ
11	350	400	—	ОВ
12	800	400	—	ОВ
13	650	400	—	ОВ
14	450	400	—	ОВ
15	300	300	—	ОВ
16	450	200	—	ОВ

Спецификация к схемам расположения элементов

Марка, поз.	Обозначение	Наименование	Кол-во I	Кол-во II	Масса ед., кг	Примечание
1	1.243.1-4	ПК 12.5-8-6	2	—	36	
2	1.141-1 8.63	ПК 60.12-4АтVт	—	15	2100	
3	"	ПК 48.10-8АтVт	3	—	1400	
4	1.241-1 8.21	ПК 90.10-8АтVт	—	18	2620	
5	1.141-1 8.63	ПК 60.10-8АтVт	29	3	1725	
6	"	ПК 60.12-8АтVт	71	8	2100	
7	1.141-1 8.60	ПК 30.12-6т	5	6	1080	
8	"	ПК 30.10-6т	3	1	882	
9	"	ПК 42.12-8т	2	—	1490	
БП16	1.138-10 8.2	2ПР5-16.38.14	12	—	224	
БП18	"	2ПР6-18.38.14	4	—	240	
БП20	"	2ПР6-20.38.14	3	—	275	
БП29	"	2ПР10-29.38.22	4	—	620	
МС25	ИИ-03-03 Ал.71-64	МС-25	1	1	27.48	
А-1	АС-32	А-1	97	34	0.54	
А-2	"	А-2	48	14	0.42	
А-3	"	А-3 п.м.	119	48	0.62	
А-4	"	А-4	31	10	2.50	
А-5	"	А-5	8	2	0.73	
А-6	"	А-6	—	18	3.78	
А-7	"	А-7	—	5	3.59	
А-8	"	А-8	—	1	34.16	
ЗД-1	АС-29	ЗД-1	—	6	7.36	
МОБ 28-1	ИИ-03-03 Ал.71-64	МОБ 28-1	4	—	30.46	
УМ-1	АС-28	УМ-1	2	—		
УМ-2	"	УМ-2	5	1		
УМ-3	"	УМ-3	2	2		
УМ-4	"	УМ-4	10	1		
УМ-5	"	УМ-5	1	—		
УМ-6	"	УМ-6	1	—		
УМ-7	"	УМ-7	1	—		
УМ-8	"	УМ-8	1	—		
УМ-9	"	УМ-9	1	—		
УМ-10	"	УМ-10	1	—		
УМ-11	"	УМ-11	1	—		
				—		

1. Опирание плит на стены, отметку низа плит, привязки отверстий, маркировка монолитных участков и анкеров см. лист АС-26, 27 основного варианта.

Привязан

Инв. №

Н. контр.	Доронин	
Нач. маст	Онельченко	
Гл. инж. м.	Доронин	
ГАП	Горохов	
ГИП	Румянцева	
Рук. гр.	Зеликина	
Ст. инж.	Гришина	

Т.П. 264-12-262.86 АС

Общественный центр типа

Стадия	Лист	Листов
Р	46	

Схема плит покрытия и перекрытия (вариант смещенной кровли)

ЦНИИЭП Гражданселькстрой

Инв. № подл. | Подпись и дата | Взам. инв. №

21449-01

Типовой проект 264-12-262.86 Альбом I

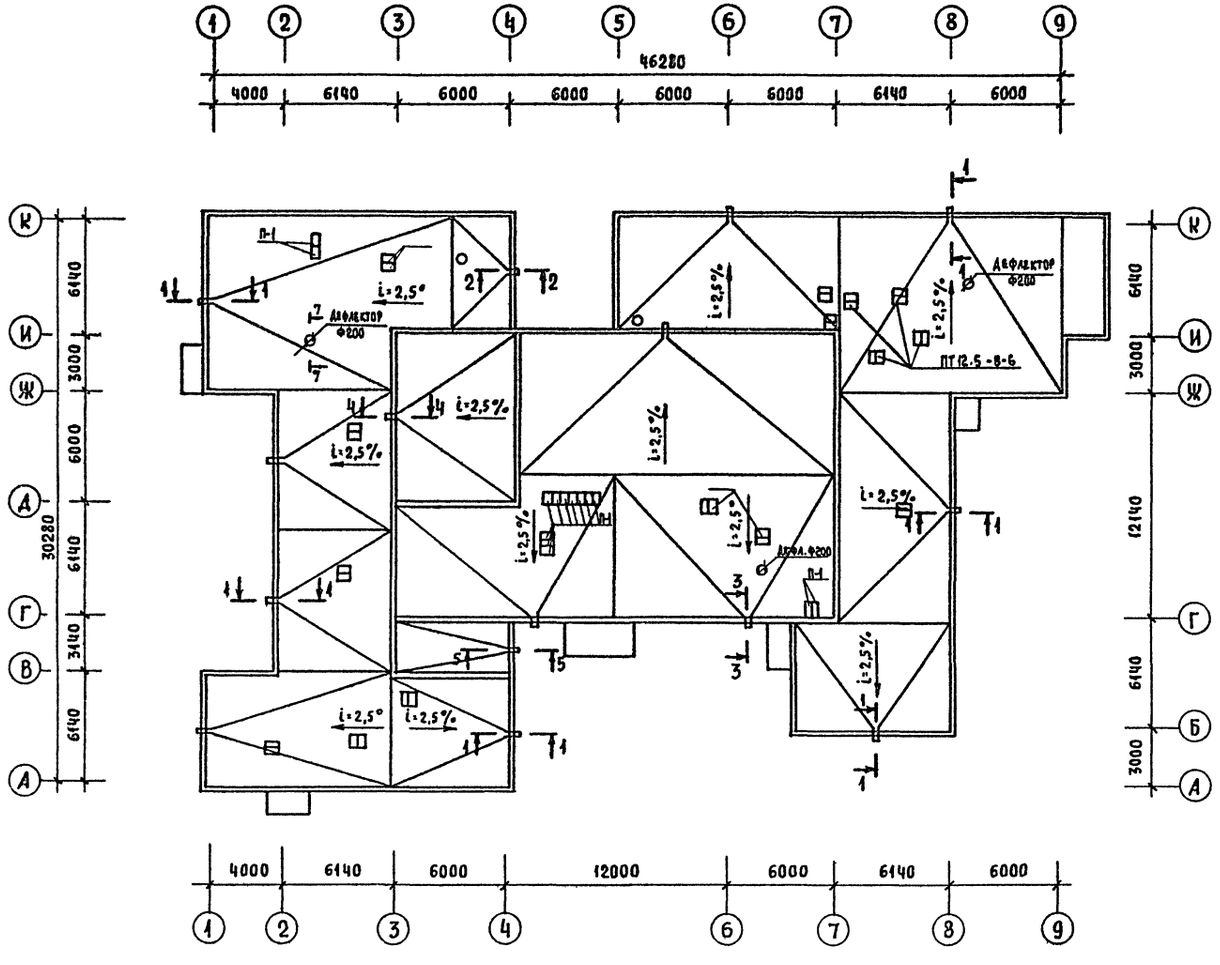

1-1; 2-2; 3-3; 4-4; 5-5

Слой гравия по ГОСТ 8288-74, втопленный в битумную мастику

1 слой рубероида кровельного с мелкозернистой посыпкой марки РКМ-350Б на битумной мастике МБК-Х-65

2 слоя рубероида подкладочного с пылевидной посыпкой марки РКМ-350Б на битумной мастике МБК-Х-65

Цементная стяжка - 20 мм

Утеплитель - плиты изоляционные из ячеистого бетона по ГОСТ 5742-76 γ=400 кгс/м³ см. таблицу общих данных

Керамзитовый гравий по уклону

Пароизоляция - рубероид на битумной мастике

Железобетонные плиты - 220 мм



Для сеч. 1-1	3,000
Для сеч. 2-2	3,900
Для сеч. 3-3	6,300
Для сеч. 4-4	6,900
Для сеч. 5-5	5,600

6-6

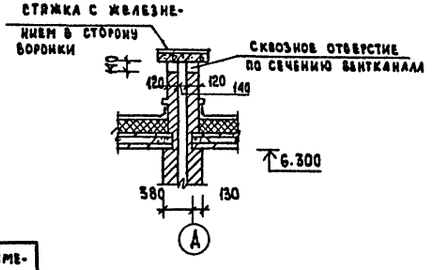

7-7

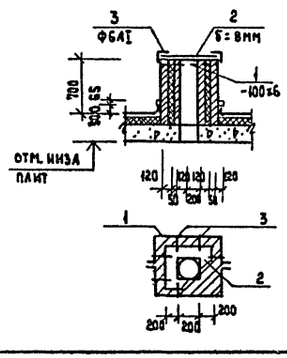

8-8

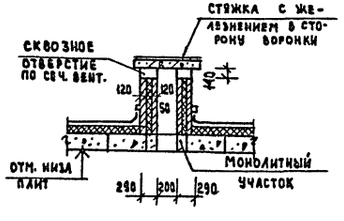

Спецификация изделий на лист

Марка, поз.	Обозначение	Наименование	Кол.	Масса ед., кг	Примечание
П-1	1.243.1-4	ПТ 12.5-8-6	44	96	
поз.1	ГОСТ 103-76	- 100×6 ℓ=1640	10	7.72	
поз.2	ГОСТ 82-70	- 600×8 ℓ=600	5	22.61	
поз.3	ГОСТ 5781-82	ФБАI ℓ=150	40	0.033	

1. Данный лист см. совместно с АС-4Б

Нормок.	Доронин		
Нач.мас.	Омельченко		
Гл.ин.м.	Доронин		
ГАП	Горохов		
ГИП	Румянцева		
Рук.гр.	Зеликина		
Провер.	Румянцева		

Привязан

Инв. N

Т.П. 264-12-262.86-АС

Общественный центр тип II

Блок „А"

Стадия	Лист	Листов
Р	47	

План совмещенной кровли (вариант)

ЦНИИЭП граждансельстрой

21449 01

Инв N подл. 20-3381-49 | Подпись и дата | Взам. инв. N

ТИПОВОЙ ПРОЕКТ
АЛЬБОМ I 264-12-262.86

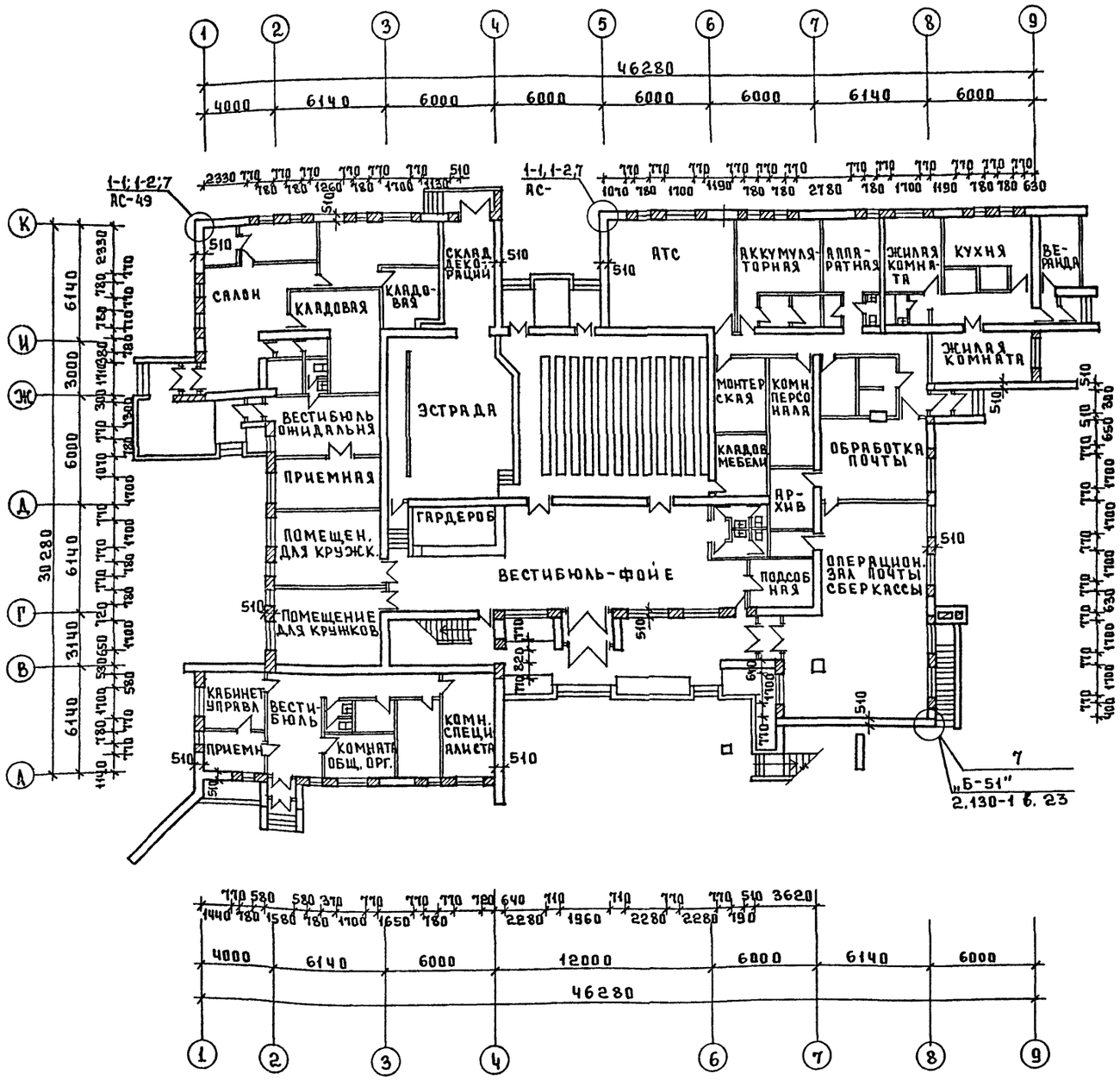

Т.П. 264-12-262.86 АС			
Общественный центр тип II			
Блок „А"	Стадия	Лист	Листов
	Р	48	
Вариант наружных стен из облегченной кладки. Схемы кладочных планов	ЦНИИЭП гражданселькстрой		
Н.контр. Доронин			
Нач.М-1 Омельченко			
Гл.инж.м Доронин			
ГАП Горохов			
Рук.гр.арх Коромыслов			
Арх. Мищенко			
Проверил Коромыслов			
Привязан			
Инв. №			

Инв. № подл. 20-3381-50 | Подпись и дата | Взам. инв. №

21449-01

Типовой проект 264-12-262.86 Альбом I

ДЕТАЛИ ОБЛЕГЧЕННОЙ КЛАДКИ

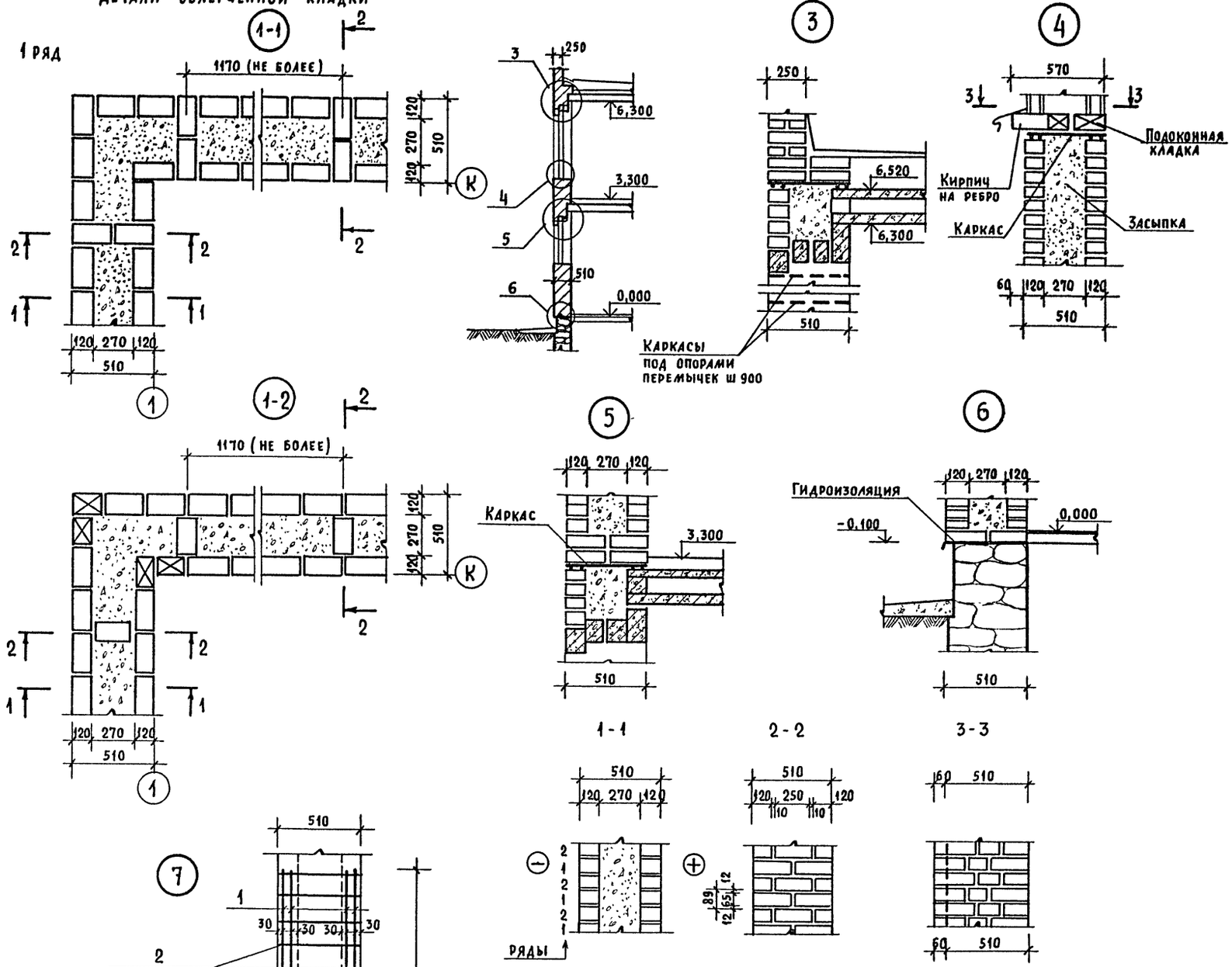

1. Для температуры наружного воздуха $t_{н.в.} = -40°C$ разработан вариант наружных стен из облегченной кладки по серии 2.130-1 в. 23, тип кладки Б-51, толщина стены а = 510мм. Кладка состоит из двух продольных стен толщиной 120мм, выкладываемых из пустотелого кирпича $\gamma = 1400$ кгс/м³ соединенных поперечными стенками-диафрагмами, образующими вертикальные колодцы, которые заполняются теплоизоляционной засыпкой из керамзитового гравия, щебня из доменного шлака или шлаковой пемзой. Объемный вес кладки $\gamma = 1600$ кгс/м³. Толщина засыпки 270мм. 2.130-1 в. 23 стр. 19. Исключения составляют участки наружных стен высотой более 3-х метров, простенки 770мм и менее, участки стен под опорами перемычек, которые следует выполнять из сплошной кладки -кирпич пустотелый $\gamma = 1600$ кгс/м³ толщина стен 510мм - на плане заштрихованы.
2. Кладку наружных стен выполнять ярусами высотой до 1м. В пределах всего периметра засыпку укладывать слоями высотой 40-50 см. со штыкованием.
3. Марка кирпича не ниже 75. Швы в кладке тщательно заполнять раствором - марка не ниже 50. Раствор готовить на портландцементе. Применение шлакопортландцемента и пуццоланового цемента не допускается. Внутреннюю поверхность стен оштукатурить гипсоперлитовым раствором $\gamma = 600$ кгс/м³ толщина слоя 20мм.
4. Для усиления участков облегченной кладки применить конструктивное армирование стен каркасами.
   а. В уровне верха плит перекрытия на отм. 3,220; 6,520 в углах здания, в местах пересечения стен, по длине опирания панелей перекрытия для приварки анкерных связей, в уровне верха подоконной кладки.
   б. Под опорами прогонов и перемычек выкладывать участки стен из сплошной кладки (на планах АС-48 заштрихованы), которые связать с примыкающими участками облегченной кладки каркасами, шаг каркасов по высоте не более 0,9м. Каркасы заводить в облегченную кладку на 0,5м. Сетку изготавливать из холоднотянутой проволоки Ф4 Вр I контактной сваркой и укладывать в швы кладки в слое цементного раствора, в пределах утеплителя защитить их слоем цементного раствора не менее 15мм.

Поз.	Обозначение	Наименование	К-во шт	Масса кг	Примечан.
1,2	ГОСТ 6727-80	Фчвр I ≤ ℓ = 1119,5 м	—	371,0	

Нормок.	Доронин	Т.П. 264-12-262.86-АС
Нач.мас.	Омельченко	Общественный центр тип II
Гл ин м.	Доронин	
ГАП	Горохов	Блок „А" — Стадия Р, Лист 49, Листов
ГИП	Румянцева	
Рук. груп	Зеликина	Вариант наружных стен из облегченной кладки Узлы 1÷7 — ЦНИИЭП гражданселькстрой
Ст.инж.	Воронцова	
Провер.	Зеликина	

Привязан

Инв. N

Инв. N подл. | Подпись и дата | Взам. инв. N | 20-3381-51

21449-01

Типовой проект 264-12-262.86. Альбом

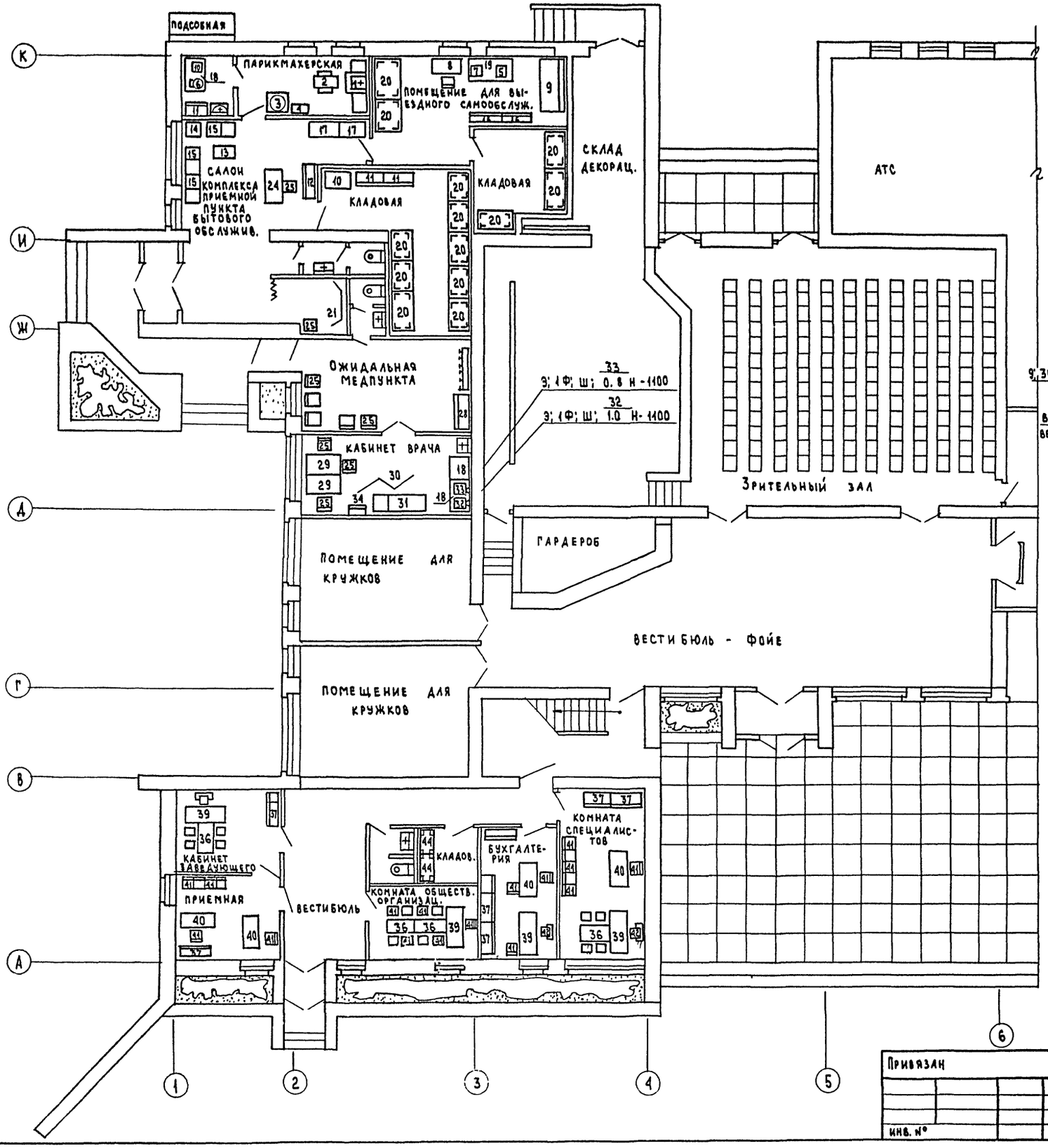

Фрагмент плана с привязкой подводов, воды и электроэнергии к оборудованию

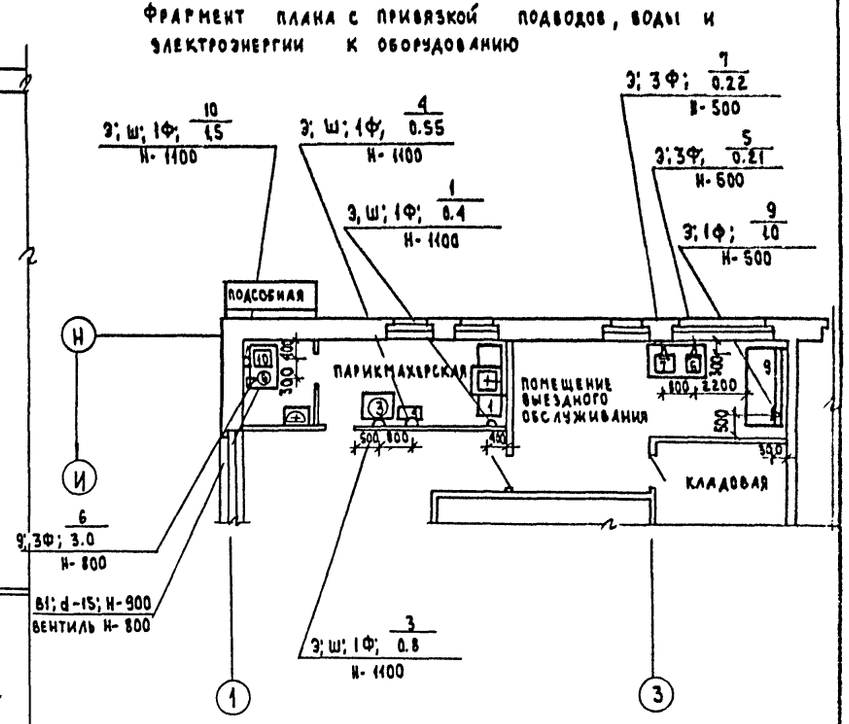

Условные обозначения

- ΔЭ – подвод электроэнергии,
- Ф – фазность тока,
- Ш – штепсельная розетка,
- № – номер позиции по спецификации,
- W – мощность токоприемника в квт;
- Н – высота подвода в мм,
- В1 – подвод холодной воды
- d – диаметр трубопровода в мм

1. Спецификация оборудования приведена в альбоме V „Спецификации оборудования".
2. Привязочные размеры даны в мм от обработанных поверхностей стен и перегородок.

Т.П 264-12-262.86 АС				
Общественный центр тип II				
Блок „А"	Стадия	Лист	Листов	
	Р	50		
План 1го этажа в осях „А-И" и „1-6" с расстановкой мебели и оборуд. Фрагмент плана с привязкой подвод воды и электроэнер. к оборуд.	ЦНИИЭП Гражданселькстрой			

Н. контр.	Верховский	
Нач. отд.	Головкин	
Гл. инж.	Верховский	
ГАП	Горохов	
ГИП	Чернецова	
Исполн.	Чернецкая	
Провер.	Чернецова	

Привязан

Инв. №

Согласовано: ГИП ВК Молодкин; ГИП ЭЛ Курочкин

Инв. № подл. 20-3381-52; Подпись и дата; Взам. инв. №

21449-01

Типовой проект 264-12-262.86 Альбом I

Фрагмент плана на отм. 0.00

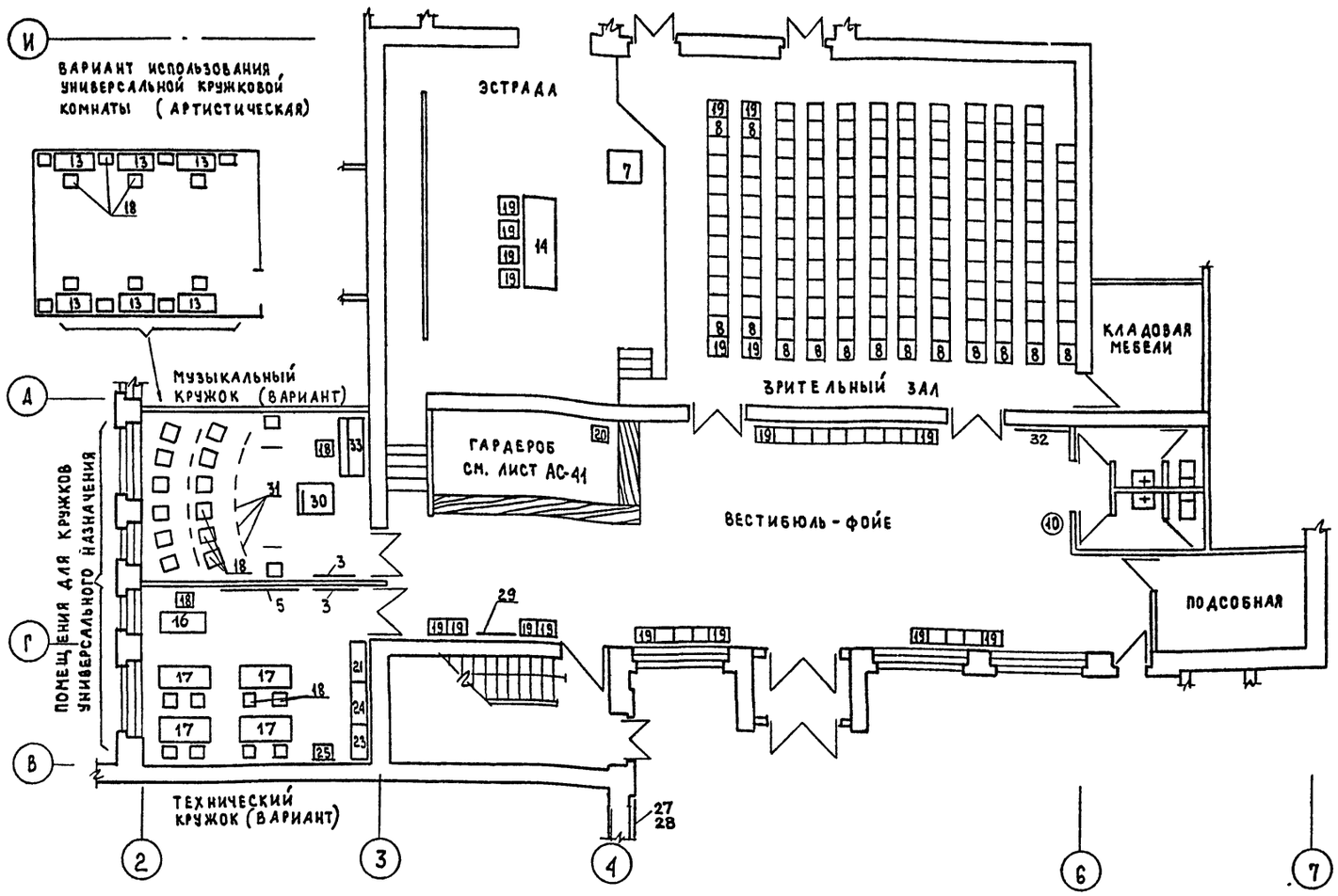

Фрагмент плана на отм. 3.30

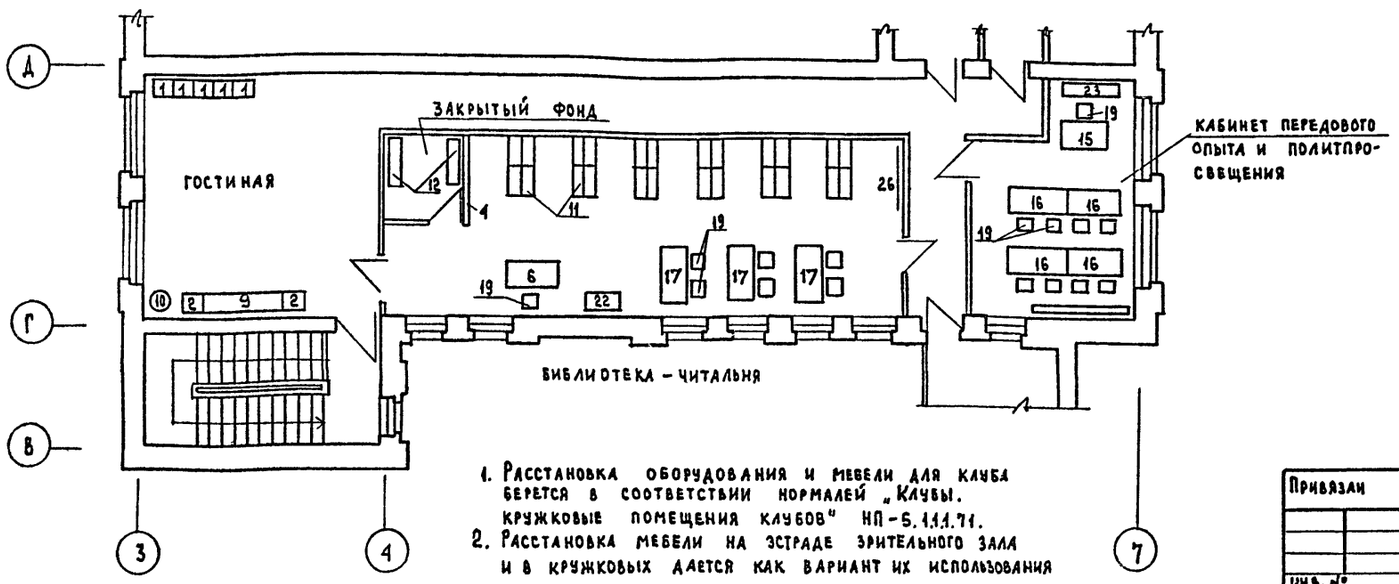

1. Расстановка оборудования и мебели для клуба берется в соответствии нормалей „Клубы. кружковые помещения клубов" НП-5.111.71.
2. Расстановка мебели на эстраде зрительного зала и в кружковых дается как вариант их использования

Спецификация оборудования и мебели

поз.	Наименование	Кол-во	Примечание
1	Банкетка жесткая	5	
2	—•— полужесткая	2	
3	Вешалка настенная	2	
4	Витрина для книг и журналов	1	
5	Доска классная	1	
6	Кафедра выдачи книг	1	
7	—•— для президиума	1	
8	Кресло театральное	150	
9	Кушетка медицинская	1	
10	Подцветочница	2	
11	Стеллаж для книг 2х секц. 2х сторон.	6	
12	—•— односторонний СК-1д	2	
13	Стол гримировальный СГ-1д	6	
14	Стол для президиума	1	
15	Стол кабинетный однотумбовый	1	
16	Стол канцелярский с 2 тумбами	5	
17	Стол рабочий двухместный	7	
18	Стул жесткий	22	
19	Стул полужесткий	50	
20	Табурет ТБШ-2-69	3	
21	Шкаф для хранения настольных игр	1	
22	Шкаф каталожный	1	
23	Шкаф книжный	2	
24	Шкаф медицинский	1	
25	Эпидиаскоп ЭПД-1	1	
	Инвентарь:		
26	Вешалка метал. на 18 крючков	1	
27	Доска для вывешивания цен (билеты)	1	
28	Доска объявлений	1	
29	Зеркало размером 1250 × 500	1	
30	Пульт дирежера	1	
31	Пюпитр оркестровый	14	
32	Репертуарная доска	1	
33	Пианино С-5	1	

Набор мебели, оборудования и инвентаря для клуба вместимостью 150 мест взят по СНиП IV-13-82, часть IV, гл. 13. Приложение „Сборники сметных норм затрат на оборудование и инвентарь общественных и административных зданий". Сборник № 2.1

Т.п. 264-12-262.86			АС
Общественный центр тип II			
Блок „А"		Стадия: Р	Лист: 51
Фрагменты планов с расстановкой технологического оборудования и мебели. Спецификация		ЦНИИЭП Гражданстройпроект	
Н.контр. Горохов			
Нач.маст. Омельченко			
Гл.инж.м. Доронин			
ГАП Горохов			
ГИП Румянцева			
Исполн. Мищенко			
Провер. Коромыслов			

Привязан

Инв. №

Инв. № подл. | Подпись и дата | Взам. инв. №
2 | 381-63

gost.e-ecolog.ru

21449-01