ТИПОВОЙ ПРОЕКТ
251-4-55.87

ПОЛИКЛИНИКА
(В КОНСТРУКЦИЯХ 1.090.1-1)
НА 380 ПОСЕЩЕНИЙ В СМЕНУ

Альбом 6

ИЗДЕЛИЯ ЗАВОДСКОГО ИЗГОТОВЛЕНИЯ

21948/06

цена 3-53

				ПРИВЯЗАН:

Отпечатано
в Новосибирском филиале ЦИТП
630064 г. Новосибирск, пр. Карла Маркса 1

Выдано в печать 10 " XII 1987 г.
Заказ Т-3118 Тираж 220

ТИПОВОЙ ПРОЕКТ
251-4-55.87

ПОЛИКЛИНИКА
(В КОНСТРУКЦИЯХ 1.090.1-1)
НА 380 ПОСЕЩЕНИЙ В СМЕНУ

АЛЬБОМ 6

Разработан институтом „Гипрониздрав" г. Москва

Главный инженер института А.В. Иванов

Зам. главного инженера института Д.В. Капральченко

Главный архитектор проекта В.М. Шачнев

Утвержден Госгражданстроем
на стадии технического проекта
Приказ № 225 от 2 августа 1985 г.
Рабочая документация введена в
действие институтом „Гипрониздрав"
Приказ № 185 от 25. 12. 1986 г.

Привязан:

Инв. №

Формат А3

Содержание альбома

Обозначение	Наименование	Стр.
251-4-55.87-6.00.00.00 ОВТУ	Технические условия	4
	Изделия железобетонные	
251-4-55.87-6.01.00.00.00	Панель перекрытия (ПК 60.6-12.5 АтVт-1	5
	ПК 60.12-12.5 АтVт-1; ПК 60.15-12.5 АтVт-1)	
251-4-55.87-6.02.00.00.00	Панель перекрытия (ПК 60.15-8 АтVт-1-1;	6
	ПК 60.30-8 АтVт-1-1)	
251-4-55.87-6.03.00.00.00	Панель перекрытия (ПР 60.15-8 АтVт-4 ÷	7
	ПР 60.15-8 АтVт-43)	
251-4-55.87-6.04.00.00.00	Панель перекрытия (ПР 60.15-6 АтVт-4;	21
	ПР 60.15-8 АтVт-44)	
251-4-55.87-6.05.00.00.00	Панель стеновая (ПВЦ 28.19-7т;	22
	ПВЦ 29.19-7т; ПВЦ 30.19-7т)	
251-4-55.87-6.06.00.00.00	Панель стеновая (ПВГ 30.30.13-7т;	23
	ПВГ 29.30.13-7т; ПВГ 29;30;13-7т-1)	
251-4-55.87-6.07.00.00.00	Панель стеновая (ПВП 30.30.13-7т;	24
	ПВП 30.30.13-7т-1)	
251-4-55.87-6.08.00.00.00	Панель стеновая (1ПВП 30.30.10-7т;	25
	1ПВП 30.30.13-7т; 1ПВП 30.30.13-7т-1)	
251-4-55.87-6.09.00.00.00	Панель стеновая (1ПВГ 60.30.15-7т;	26
	1ПВГ 30.30.10-7т)	
251-4-55.87-6.10.00.00.00	Панель стеновая (ПСД 28.33.3.5-П-2а, ПСД 28.33.4.0-П-2а)	27
251-4-55.87-6.11.00.00.00	Панель стеновая (ПСД 28.33.3.5-ПТ-2а, ПСД 28.33.4.0-ПТ-2а)	28
251-4-55.87-6.12.00.00.00	Панель стеновая (7ПСО 30.33.3.5-П-2а, 7ПСО 30.33.4.0-П-2а)	29
251-4-55.87-6.13.00.00.00	Панель стеновая (7ПСО 30.33.3.5-ПТ-2а, 7ПСО 30.33.4.0-ПТ-2а)	30
251-4-55.87-6.14.00.00.00	Панель стеновая (4ПСВ 30.33.3.5-П-2-1а,	31
	4ПСО 30.33.4.0-П-2-1а)	
251-4-55.87-6.15.00.00.00	Панель стеновая (4ПСО 30.33.3.5-ПТ-2-1а	32
	4ПСО 30.33.4.0-ПТ-2-1а)	
251-4-55.87-6.16.00.00.00	Панель стеновая (1ПСО 33.33.3.5-П-2а; 1ПСО 33.33.4.0-П-2а)	33

Продолжение

Обозначение	Наименование	Стр.
251-4-55.87-6.17.00.00.00	Панель стеновая (1ПСО 33.33.3.5-ПТ-2а, 1ПСО 33.33.4.0-ПТ-2а)	34
251-4-55.87-6.18.00.00.00	Панель стеновая (2ПСО 33.33.3.5-П-2а, 2ПСО 33.33.4.0-П-2а)	35
251-4-55.87-6.19.00.00.00	Панель стеновая (2ПСО 33.33.3.5-ПТ-2а, 2ПСО 33.33.4.0-ПТ-2а)	36
251-4-55.87-6.20.00.00.00	Панель стеновая (8ПСО 30.33.3.5-П-2а, 8ПСО 30.33.4.0-П-2а)	37
251-4-55.87-6.21.00.00.00	Панель стеновая (8ПСО 30.33.3.5-ПТ-2а, 8ПСО 30.33.4.0-ПТ-2а)	38
251-4-55.87-6.22.00.00.00	Панель стеновая (9ПСО 30.33.3.5-ПТ-2а, 9ПСО 30.33.4.0-П-2а)	39
251-4-55.87-6.23.00.00.00	Панель стеновая (9ПСВ 30.33.3.5-ПТ-2а, 9ПСВ 30.33.4.0-ПТ-2а)	40
251-4-55.87-6.24.00.00.00	Панель стеновая ПС 30.33.3.5-П-1, ПС 30.33.4.0-П-1	41
251-4-55.87-6.25.00.00.00	Панель стеновая ПС 30.33.3.5-ПТ-1; ПС 30.33.4.0-ПТ-1	42
251-4-55.87-6.26.00.00.00	Панель стеновая 5ПСА 30.33.3.5-П-2-1, 5ПСА 30.33.4.0-П-2-1	43
251-4-55.87-6.27.00.00.00	Панель стеновая 5ПСА 30.33.3.5-ПТ-2-1, 5ПСА 30.33.4.0-ПТ-2-1	44
251-4-55.87-6.28.00.00.00	Панель стеновая 1ПСД 30.33.3.5-П-2-1, 1ПСД 30.33.4.0-П-2-1	45
251-4-55.87-6.29.00.00.00	Панель стеновая 1ПСД 30.33.3.5-ПТ-2-1, 1ПСД 30.33.4.0-ПТ-2-1	46
251-4-55.87-6.30.00.00.00	Панель стеновая 2ПСД 30.33.3.5-П-2-1, 2ПСД 30.33.4.0-П-2-1	47
251-4-55.87-6.31.00.00.00	Панель стеновая 2ПСД 30.33-3.5-ПТ-21, 2ПСД 30.33.4.0-ПТ-2-1	48
251-4-55.87-6.32.00.00.00	Панель стеновая 4ПСО 30.33.3.5-П-2-1, 4ПСО 30.33.4.0-П-2-1	49
251-4-55.87-6.33.00.00.00	Панель стеновая 4ПСВ 30.33.3.5-ПТ-2-1, 4ПСО 30.33.4.0-ПТ-2-1	50
251-4-55.87-6.34.00.00.00	Панель вентиляционная ПТ 2.0	51
251-4-55.87-6.35.00.00.00	Фундамент под вентилятор (ВВ 2.5	52
	ВВ 4, ВВ 5)	
251-4-55.87-6.36.00.00.00	Фундамент под насос ПН 1	53
251-4-55.87-6.37.00.00.00	Блок шахты лифта (БШЛ 63-36-1в,	54
	БШЛ 63-36-2в	
	Изделия металлические	
251-4-55.87-6.00.00.01.00	Каркас пространственный (КП 28.19-1,	55
	КП 29.19-1, КП 30.19-1)	
251-4-55.87-6.00.00.02.00	Каркас пространственный (КПГ 30.30.13-1,	57
	КПГ 29.30.13-1, 1КПГ 60.30.15-1, 1КПГ 30.30.10-1)	

Инв. № подл. | Подпись и дата | Взам. инв. №

Формат А3

Продолжение

Обозначение	Наименование	Стр.
251-4-55.87-6.00.00.03.00	Каркас пространственный (1КПП 30.30.10-1,	60
	1КПП 30.30.13-1, КПП 30.30.13-1)	
251-4-55.87-6.00.00.04.00	Каркас (КР1, КР2)	62
251-4-55.87-6.00.00.05.00	Каркас КР 6	62
251-4-55.87-6.00.00.06.00	Каркас КР 4	63
251-4-55.87-6.00.00.07.00	Каркас (КР3, КР5)	63
251-4-55.87-6.00.00.08.00	Каркас КР 7	64
251-4-55.87-6.00.00.09.00	Каркас КР 8	64
251-4-55.87-6.00.00.10.00	Каркас КР 10	65
251-4-55.87-6.00.00.11.00	Каркас КР 11	65
251-4-55.87-6.00.00.12.00	Каркас КР 15, КР 39	66
251-4-55.87-6.00.00.13.00	Каркас КР9	66
251-4-55.87-6.00.00.14.00	Каркас КР12	67
251-4-55.87-6.00.00.15.00	Рамка металлическая РМ8	67
251-4-55.87-6.00.00.16.00	Каркас КР 13	68
251-4-55.87-6.00.00.17.00	Каркас КР 14	68
251-4-55.87-6.00.00.18.00	Деталь закладная МНС-3	69
251-4-55.87-6.00.00.19.00	Каркас КР 16	69
251-4-55.87-6.00.00.20.00	Каркас (КР 19, КР 20)	70
251-4-55.87-6.00.00.21.00	Каркас КР 17	70
251-4-55.87-6.00.00.22.00	Деталь закладная МНС 6	71
251-4-55.87-6.00.00.23.00	Каркас КР 18	71
251-4-55.87-6.00.00.24.00	Каркас (КР 21; КР 22)	72
251-4-55.87-6.00.00.25.00	Каркас (КР 23; КР-24)	72
251-4-55.87-6.00.00.26.00	Каркас (КР 25; КР 26)	73
251-4-55.87-6.00.00.27.00	Каркас (КР 27, КР 28)	73
251-4-55.87-6.00.00.28.00	Каркас (КР 29, КР 30)	74
251-4-55.87-6.00.00.29.00	Каркас (КР 31, КР 32)	74

Окончание

Обозначение	Наименование	Стр.
251-4-55.87-6.00.00.30.00	Каркас (КР 33, КР 34, КР 35, КР 36,	75
	КР 37, КР 38)	
251-4-55.87-6.00.00.31.00	Деталь закладная МНС 9	76
251-4-55.87-6.00.00.32.00	Сетка С1	76
251-4-55.87-6.00.00.33.00	Сетка С2	77
251-4-55.87-6.00.00.34.00	Сетка С3	77
251-4-55.87-6.00.00.35.00	Сетка С4	78
251-4-55.87-6.00.00.36.00	Сетка С5	78
251-4-55.87-6.00.00.37.00	Сетка С7	79
251-4-55.87-6.00.00.38.00	Сетка С6	79
251-4-55.87-6.00.00.39.00	Рамка металлическая РМ1	80
251-4-55.87-6.00.00.40.00	Сетка С8	80
251-4-55.87-6.00.00.41.00	Сетка (С9, С10, С11)	81
251-4-55.87-6.00.00.42.00	Деталь закладная МНС1	82
251-4-55.87-6.00.00.43.00	Деталь закладная МНС 8	82
251-4-55.87-6.00.00.44.00	Деталь закладная МНС4	83
251-4-55.87-6.00.00.45.00	Деталь закладная МНС5	83
251-4-55.87-6.00.00.46.00	Деталь закладная МНС7	84
251-4-55.87-6.00.00.47.00	Рамка металлическая (РМ2, РМ3, РМ4)	85
251-4-55.87-6.00.00.48.00	Рамка металлическая (РМ5, РМ6, РМ7)	86
251-4-55.87-6.00.00.49.00	Змеевик ПТ-2.0	87
251-4-55.87-6.00.00.50.00	Рамка металлическая РМ9	88
251-4-55.87-6.00.00.51.00	Крышка МК1	88
251-4-55.87-6.00.00.52.00	Рамка металлическая (РМ10÷РМ13)	89
251-4-55.87-6.00.00.53.00	Рамка металлическая (РМ14÷РМ6)	90
251-4-55.87-6.00.00.54.00	Рамка металлическая РМ-17	91

Инв. № подл. | Подпись и дата | Взам. инв. №

Альбом содержит рабочие чертежи сборочных железобетонных, металлических и арматурных изделий.

Опалубочные чертежи стеновых панелей и плит перекрытий отличаются от типовых изделий серии 1.090.1-1, в зависимости от необходимости, наличием дополнительных отверстий, закладных деталей, армированием, маркой бетона.

Изготовление арматурных изделий и закладных деталей предусмотрено при помощи контактной точечной сварки в соответствии с ГОСТ 14098-85 „Соединения сварные арматуры и закладных изделий железобетонных конструкций. Типы, конструкции и размеры.

Изготовление и контроль качества арматурных изделий должны производиться в соответствии с требованиями ГОСТ 10922-75, Арматурные изделия и закладные детали сварные для железобетонных конструкций. Технические требования и методы испытаний."

Электродуговая сварка изделий из проката производится электродами Э42, Э46 ГОСТ 9467-75.

Металлические изделия после изготовления должны быть окрашены масляной краской в 2 слоя по грунту из железного сурика на натуральной олифе.

Типовой проект 251-4-55.87 Альбом 6

Инв. № подл. | Подпись и дата | Взам. инв. №

Н.контр.	Седова		251-4-55.87 – 6.00.00.00.00.ТУ
Нач. маст	Собельман		
Гл. конст.	Ходольский		Технические условия
ГАП	Шачнев		Стадия: Р; Лист; Листов: 1
ГИП	Бернштейн		ГИПРОНИИЗДРАВ г. Москва
Рук. гр.	Остриков		
Рук. гр.	Жукова		

Формат А3

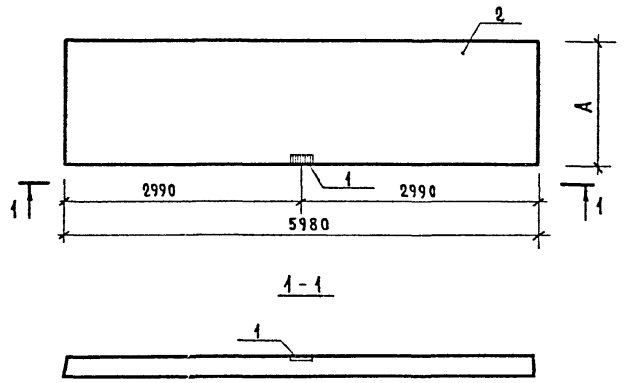

Ведомость расхода стали на дополнительные закладные изделия на элемент, кг

Марка элемента	Изделия закладные						
	Арматура класса А-I ГОСТ 5781-82*			Прокат марки Вст3кп2 ГОСТ 103-76*			Всего
	⌀6	⌀12	Итого	δ=6		Итого	
ПК60.6-12,5 АтVт-1	0.02	0.49	0.51	0.57		0.57	1.08
ПК60.12-12,5 АтVт-1	0.02	0.49	0.51	0.57		0.57	1.08
ПК60.15-12,5 АтVт-1	0.02	0.49	0.51	0.57		0.57	1.08

Обозначение	Наименование	А, мм	Масса ед. кг.
251-4-55.87-6.01.00.00.00	ПК 60.6-12,5 АтVт-1	590	1295
-01	ПК 60.12-12,5 АтVт-1	1190	2080
-02	ПК 60.15-12.5 АтVт-1	1490	2767

Формат	Зона	Поз.	Обозначение	Наименование	Кол.	Примечание
				Документация		
А3			251-4-55.87-6.00.00.00.00 ТУ	Технические условия		
			1.090.1-1 5-1 00.00 ПЗ	Пояснительная записка		
				Сборочные единицы		
А4		1	1.090.1-1 5-1 00.60	Изделие закладное МН3	1	
			Переменные данные	для исполнений		
				251-4-55.87-6.01.00.00.00		
				Сборочные единицы		
А3		2	1.090.1-1 5-1 1000-07	ПР.60.6-12.5 АтVт	1	
				251-4-55.87-6.01.00.00.00-01		
				Сборочные единицы		
А3		2	1.090.1-1 5-1 2000-07	ПК 60.12-12,5 АтVт	1	
				251-4-55.87-6.01.00.00.00-02		
				Сборочные единицы		
А3		2	1.090.1-1 5-1 3000-07	ПК 60.15-12,5 АтVт	1	

Н. контр.	Седова	
Нач. АСМ	Собельман	
Гл. конст.	Подольский	
ГАП	Шачнев	
ГИП	Бернштейн	
Рук. гр.	Остриков	
Инжен.	Ивашова	

251-4-55.87-6.01.00.00.00

Панель перекрытия (ПК 60.6-12,5 АтVт-1, ПК 60.12-12,5 АтVт-1, ПК 60.15-12,5 АтVт-1)

Стадия	Масса	Масштаб
Р	см. табл.	
Лист	Листов 1	

ГИПРОНИИЗДРАВ г. Москва

Формат А3

Инв. № подл. | Подпись и дата | Взам. инв. №

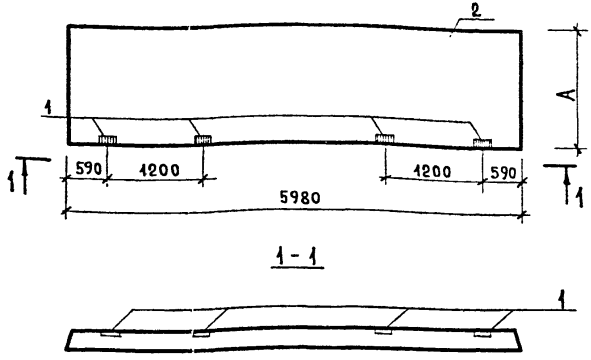

Ведомость расхода стали на дополнительные закладные детали на элемент, кг

Марка элемента	Изделия закладные						
	Арматура класса А-I			Прокат марки Вст3кп2			Всего
	ГОСТ 5781-82*			ГОСТ 103-76*			
	⌀6	⌀12	Итого	δ=6		Итого	
ПК60.15-8АтVт-1-1	0.08	1.96	2.04	2.28		2.28	4.32
ПК60.30-8АтVт-1-1	0.08	1.96	2.04	2.28		2.28	4.32

Обозначение	Наименование	A мм	Масса
251-4-55.87-6.02.00.00.00	ПК60.15-8АтVт-1-1	1490	2767 кг
-01	ПК60.30-8АтVт-1-1	2990	5322 кг

Формат	Зона	Поз.	Обозначение	Наименование	Кол.	Примечание
				Документация		
А3			251-4-55.87-6.00.00.00.00 ТУ	Технические условия		
			1.090.1-1 5-1 00.00 ПЗ	Пояснительная записка		
				Сборочные единицы		
А4		1	1.090.1-1 5-1 0060	Изделие закладное МН3	4	
			Переменные данные	для исполнений		
				251-4-55.87-6.02.00.00.30		
				Сборочные единицы		
				Панель перекрытия		
А3		2	1.090.1-1 5-1 3000-13	ПК60.15-8АтVт-1	1	
				251-4-55.87-6.02.00.00.00-01		
				Сборочные единицы		
				Панель перекрытия		
А3		2	1.090.1-1 5-1 4000-08	ПК60.30-8АтVт-1	1	

Н.контр.	Седова	
Нач. АСМ	Собельман	
Гл.констр.	Подольский	
ГАП	Шачнев	
ГИП	Бернштейн	
Рук. гр.	Остриков	
Инженер	Ивашова	

251-4-55.87-6.02.00.00.00

Панель перекрытия (ПК60.15-8АтVт-1-1; ПК60.30-8АтVт-1-1).

Стадия	Масса	Масштаб
Р	см. табл.	
Лист	Листов 1	

ГИПРОНИИЗДРАВ г. Москва

Формат А3

Инв.№ подл. | Подпись и дата | Взам. инв.№

Типовой проект 251-4-55.87 Альбом 6

Формат	Зона	Поз.	Обозначение	Наименование	Кол.	Примечание
				Документация		
А3			251-4-55.87 6.00.00.00.00 ТУ	Технические условия		
			251-4-55.87 6.03.00.00.00 СБ	Сборочный чертеж		
А3			1.090.1-1 5-100 00 ПЗ	Пояснительная записка		
				Сборочные единицы		
А3		1	1.090.1-1.5-1 5000-03	Панель перекрытия ПРб0.15-8АтVт	1	
			Переменные данные	Для исполнений		
				251-4-55.87-6.03.00.00.00		
				Сборочные единицы		
А4		2	1.090.1-1 5-1 0060	Изделие закладное Мн-3	1	
				251-4-55.87-6.03.00.00.00-01		
				Сборочные единицы		
А4		2	1.090.1-1 5-1 0060	Изделие закладное Мн-3	1	
				Детали		
Б.Ч		3	251-4-55.87-6.03.00.00.01-01	А-III-8 ГОСТ 5781-82* ℓ=3450	2	1,37кг
Б.Ч		4*	251-4-55.87-6.03.00.00.02-01	ℓ=1400	3	0,55кг
Б.Ч		5	251-4-55.87-6.03.00.00.03-01	ℓ=800	16	0,32кг
				251-4-55.87-6.03.00.00.00-02		
				Сборочные единицы		
А4		2	1.090.1-1 5-1 0060	Изделие закладное Мн-3	1	

Поз. 4* смотри ведомость деталей

Взам. инв. N | Подпись и дата | Инв. N подл.

Н. контр.	Седова		
Нач. маст.	Собельман		
П. констр.	Подольский		
ГАП	Шачнев		
ГИП	Бернштейн		
Рук. гр.	Остриков		
Ст. инж.	Агапова		

251-4-55.87-6.03.00.00.00

Панель перекрытия (ПРб0.15-8АтVт-4÷ ПРб0.15-8АтVт-43)

Стадия	Лист	Листов
Р	1	9

ГИПРОНИИЗДРАВ г. Москва

Формат А4

Типовой проект 251-4-55-87 Альбом 6

Формат	Зона	Поз.	Обозначение	Наименование	Кол.	Примечание
				251-4-55.87-6.03.00.00.00-03		
				Детали		
Б.Ч		4*	251-4-55.87-6.03.00.00.01-02	А-III-8-ГОСТ 5781-82* ℓ=1400	2	0,55кг
Б.Ч		6	251-4-55.87-6.03.00.00.02-02	ℓ=1040	2	0,41кг
Б.Ч		7	251-4-55.87-6.03.00.00.03-02	ℓ=940	3	0,37кг
				251-4-55.87-6.03.00.00.00-04		
				Детали		
Б.Ч		4*	251-4-55.87-6.03.00.00.01-03	А-III-8-ГОСТ 5781-82* ℓ=1400	4	0,55кг
Б.Ч		8	251-4-55.87-6.03.00.00.02-03	ℓ=1800	2	0,71кг
Б.Ч		9	251-4-55.87-6.03.00.00.03-03	ℓ=700	7	0,28кг
				251-4-55.87-6.03.00.00.00-05		
				Детали		
Б.Ч		4*	251-4-55.87-6.03.00.00.01-04	А-III-8-ГОСТ 5781-82* ℓ=1400	2	0,55кг
Б.Ч		5	251-4-55.87-6.03.00.00.02-04	ℓ=800	3	0,32кг
Б.Ч		10	251-4-55.87-6.03.00.00.03-04	ℓ=1100	3	0,44кг
				251-4-55.87-6.03.00.00.00-06		
				Детали		
Б.Ч		4*	251-4-55.87-6.03.00.00.01-05	А-III-8-ГОСТ 5781-82* ℓ=1400	4	0,55кг
Б.Ч		11	251-4-55.87-6.03.00.00.02-05	ℓ=1600	3	0,63кг
Б.Ч		12	251-4-55.87-6.03.00.00.03-05	ℓ=600	6	0,24кг
				251-4-55.87-6.03.00.00.00-07		
				Детали		
Б.Ч		4*	251-4-55.87-6.03.00.00.01-06	А-III-8-ГОСТ 5781-82* ℓ=1400	2	0,55кг
Б.Ч		13	251-4-55.87-6.03.00.00.02-06	ℓ=750	2	0,30кг

Поз. 4* смотри ведомость деталей

Взам. инв. N | Подпись и дата | Инв. N подл.

251-4-55.87-6.03.00.00.00

Лист 2

Формат А4

Формат	Зона	Поз.	Обозначение	Наименование	Кол	Примечание
				6.03.00.00.00-09		
				Детали		
Б4		4*	251-4-55.87-6.03.00.00.01-07	А-III-8-ГОСТ 5781-82*, ℓ=1400	2	0,55 кг
Б4		6	251-4-55.87-6.03.00.00.02-07	ℓ=1040	4	0,41 кг
Б4		14	251-4-55.87-6.03.00.00.03-07	ℓ=550	6	0,22 кг
				251-4-55.87-6.03.00.00.00-10		
				Детали		
Б4		4*	251-4-55.87-6.03.00.00.01-08	А-III-8-ГОСТ 5781-82*, ℓ=1400	4	0,55 кг
Б4		8	251-4-55.87-6.03.00.00.02-08	ℓ=1800	4	0,71 кг
Б4		9	251-4-55.87-6.03.00.00.03-08	ℓ=700	7	0,28 кг
Б4		15	251-4-55.87-6.03.00.00.04-08	ℓ=400	7	0,16 кг
				251-4-55.87-6.03.00.00.00-11		
				Детали		
Б4		4*	251-4-55.87-6.03.00.00.01-09	А-III-8-ГОСТ 5781-82* ℓ=1400	3	0,55 кг
Б4		16	251-4-55.87-6.03.00.00.02-09	ℓ=3200	2	1,26 кг
Б4		17	251-4-55.87-6.03.00.00.03-09	ℓ=1000	14	0,395 кг
				251-4-55.87-6.03.00.00.00-12		
				Детали		
Б4		4*	251-4-55.87-6.03.00.00.01-10	А-III-8-ГОСТ 5781-82* ℓ=1400	5	0,55 кг
Б4		17	251-4-55.87-6.03.00.00.02-10	ℓ=1000	12	0,395 кг
Б4		18	251-4-55.87-6.03.00.00.03-10	ℓ=3430	1	1,36 кг
Б4		19	251-4-55.87-6.03.00.00.04-10	ℓ=2520	2	1,00 кг
Б4		20	251-4-55.87-6.03.00.00.05-10	ℓ=1200	2	0,47 кг

поз 4* смотри ведомость деталей

Инв.№ подл. | Подпись и дата | Взам. инв.№

251-4-55.87-6.03.00.00.00 | Лист 3

Формат А4

Формат	Зона	Поз.	Обозначение	Наименование	Кол	Примечание
				251-4-55.876.03.00.00.00-13		
				Детали		
Б4		4*	251-4-55.87-6.03.00.00.01-11	А-III-8-ГОСТ 5781-82* ℓ=1400	2	0,55 кг
Б4		9	251-4-55.87-6.03.00.00.02-11	ℓ=700	3	0,28 кг
		10	251-4-55.87-6.03.00.00.03-11	ℓ=1100	3	0,44 кг
				6.03.00.00.00-14		
				Детали		
Б4		4*	251-4-55.87-6.03.00.00.01-12	А-III-8-ГОСТ 5781-82* ℓ=1400	2	0,55 кг
Б4		12	251-4-55.87-6.03.00.00.02-12	ℓ=600	2	0,24 кг
Б4		17	251-4-55.87-6.03.00.00.03-12	ℓ=1000	2	0,395 кг
				251-4-55.87-6.03.00.00.00-16		
				Детали		
Б4		4*	251-4-55.87-6.03.00.00.01-13	А-III-8-ГОСТ 5781-82* ℓ=1400	1	0,55 кг
Б4		6	251-4-55.87-6.03.00.00.02-13	ℓ=1040	2	0,41 кг
Б4		7	251-4-55.87-6.03.00.00.03-13	ℓ=940	1	0,37 кг
				251-4-55.876.03.00.00.00-17		
				Детали		
Б4		4*	251-4-55.87-6.03.00.00.01-14	А-III-8-ГОСТ 5781-82* ℓ=1400	4	0,55 кг
Б4		14	251-4-55.87-6.03.00.00.02-14	ℓ=550	7	0,22 кг
Б4		21	251-4-55.87-6.03.00.00.03-14	ℓ=2400	2	0,95 кг
Б4		22	251-4-55.87-6.03.00.00.04-14	ℓ=850	3	0,34 кг
				251-4-55.87-6.03.00.00.00-18		
				Детали		
Б4		4*	251-4-55.87-6.03.00.00.01-15	А-III-8-ГОСТ 5781-82* ℓ=1400	6	0,55 кг
Б4		13	251-4-55.87-6.03.00.00.02-15	ℓ=750	14	0,30 кг
Б4		16	251-4-55.87-6.03.00.00.03-15	ℓ=3200	2	1,26 кг

поз 4* смотри ведомость деталей

Инв.№ подл. | Подпись и дата | Взам. инв.№

251-4-55.87-6.03.00.00.00 | Лист 4

Формат А4

Альбом 6

Типовой проект 251-4-55.87

Формат	Зона	Поз.	Обозначение	Наименование	Кол.	Примечание
				251-4-55.87-6.03.00.00.00-19		
				Детали		
БЧ		4*	251-4-55.87-6.03.00.00.01-16	А-II-8-ГОСТ 5781-82* ℓ=1400	4	0.55кг
БЧ		21	251-4-55.87-6.03.00.00.02-16	ℓ=2400	2	0.95кг
БЧ		22	251-4-55.87-6.03.00.00.03-16	ℓ=850	9	0.34кг
				251-4-55.87-6.03.00.00.00-20		
				Детали		
БЧ		4*	251-4-55.87-6.03.00.00.01-17	А-III-8-ГОСТ 5781-82* ℓ=1400	4	0.55кг
БЧ		14	251-4-55.87-6.03.00.00.02-17	ℓ=550	14	0.22кг
БЧ		20	251-4-55.87-6.03.00.00.03-17	ℓ=1200	4	0.47кг
БЧ		23	251-4-55.87-6.03.00.00.04-17	ℓ=1300	4	0.51кг
				251-4-55.87-6.03.00.00.00-21		
				Детали		
БЧ		4*	251-4-55.87-6.03.00.00.01-18	А-III-8-ГОСТ 5781-82* ℓ=1400	7	0.55кг
БЧ		17	251-4-55.87-6.03.00.00.02-18	ℓ=1000	14	0.395кг
БЧ		24	251-4-55.87-6.03.00.00.03-18	ℓ=2200	2	0.87кг
БЧ		25	251-4-55.87-6.03.00.00.04-18	ℓ=900	5	0.36кг
				251-4-55.87-6.03.00.00.00-22		
				Детали		
БЧ		4*	251-4-55.87-6.03.00.00.01-19	А-III-8-ГОСТ 5781-82* ℓ=1400	4	0.55кг
БЧ		13	251-4-55.87-6.03.00.00.02-19	ℓ=750	8	0.30кг
БЧ		26	251-4-55.87-6.03.00.00.03-19	ℓ=2100	4	0.83кг

поз.4* смотри ведомость деталей

Инв.№подл. | Подпись и дата | Взам.инв.№

251-4-55.87-6.03.00.00.00

Лист 5

Формат А2

Альбом 6

Типовой проект 251-4-55.87

Формат	Зона	Поз.	Обозначение	Наименование	Кол.	Примечание
				251-4-55.87-6.03.00.00.00-23		
				Детали		
БЧ		4*	251-4-55.87-6.03.00.00.01-20	А-III-8-ГОСТ 5781-82* ℓ=1400	3	0.55кг
БЧ		14	251-4-55.87-6.03.00.00.02-20	ℓ=550	28	0.22кг
БЧ		27	251-4-55.87-6.03.00.00.03-20	ℓ=3040	4	1.20кг
				251-4-55.87-6.03.00.00.00-24		
				Детали		
БЧ		4*	251-4-55.87-6.03.00.00.01-21	А-III-8-ГОСТ 5781-82* ℓ=1400	4	0.55кг
БЧ		9	251-4-55.87-6.03.00.00.02-21	ℓ=700	16	0.28кг
БЧ		28	251-4-55.87-6.03.00.00.03-21	ℓ=3600	2	1.42кг
				251-4-55.87-6.03.00.00.00-25		
				Детали		
БЧ		4*	251-4-55.87-6.03.00.00.01-22	А-III-8-ГОСТ 5781-82* ℓ=1400	4	0.55кг
БЧ		12	251-4-55.87-6.03.00.00.02-22	ℓ=600	7	0.24кг
БЧ		17	251-4-55.87-6.03.00.00.03-22	ℓ=1000	12	0.395кг
БЧ		25	251-4-55.87-6.03.00.00.04-22	ℓ=900	1	0.36кг
БЧ		29	251-4-55.87-6.03.00.00.05-22	ℓ=2510	2	1.00кг
БЧ		30	251-4-55.87-6.03.00.00.06-22	ℓ=2000	2	0.79кг
БЧ		31	251-4-55.87-6.03.00.00.07-22	ℓ=1550	1	0.61кг
				251-4-55.87-6.03.00.00.00-26		
				Детали		
БЧ		4*	251-4-55.87-6.03.00.00.01-23	А-III-8-ГОСТ 5781-82* ℓ=1400	8	0.55кг
БЧ		6	251-4-55.87-6.03.00.00.02-23	ℓ=1040	2	0.41кг
БЧ		14	251-4-55.87-6.03.00.00.03-23	ℓ=550	17	0.22кг
БЧ		17	251-4-55.87-6.03.00.00.04-23	ℓ=1000	12	0.395кг
БЧ		32	251-4-55.87-6.03.00.00.05-23	ℓ=3350	3	1.32кг

поз.4* смотри ведомость деталей

Инв.№подл. | Подпись и дата | Взам.инв.№

251-4-55.87-6.03.00.00.00

Лист 6

Формат А4

Формат	Зона	Поз.	Обозначение	Наименование	Кол.	Примечание
				6.03.00.00.00-27		
				Детали		
Б4		4*	251-4-55.87-6 03 00 00.01-24	А-III-8-ГОСТ 5781-82* ℓ=1400	4	0.55кг
Б4		11	251-4-55.87-6 03 00 00.02-24	ℓ=1600	2	0.63кг
Б4		14	251-4-55.87-6. 03 00 00.03-24	ℓ=550	6	0.22кг
				6.03.00.00.00-28		
				Детали		
Б4		4*	251-4-55.87-6.03 00.00.01-25	А-III-8-ГОСТ 5781-82* ℓ=1400	2	0.55кг
Б4		25	251-4-55.87-6. 03 00.00.02-25	ℓ=900	2	0.36кг
				6.03.00.00.00-29		
				Детали		
Б4		4*	251-4-55.87-6.03.00.00.01-26	А-III-8-ГОСТ 5781-82* ℓ=1400	6	0.55кг
Б4		23	251-4-55.87-6. 03.00.00.02-26	ℓ=1300	4	0.51
Б4		25	251-4-55.87-6.03. 00. 00.03-26	ℓ=900	2	0.36кг
				6.03.00.00.00-30		
				Детали		
Б4		4*	251-4-55.87- 6.03 00. 00.01-27	А-III-8-ГОСТ 5781-82* ℓ=1400	12	0.55кг
Б4		14	251-4-55.87-6. 03 00. 00.02-27	ℓ=550	11	0.22кг
Б4		33	251-4-55.87-6. 03. 00. 00.03-27	ℓ=2650	2	1.05кг
Б4		34	251-4-55.87-6. 03 00. 00.04-27	ℓ=2300	4	0.91кг
				6.03.00.00.00-31		
				Детали		
Б4		4*	251-4-55.87-6.03.00.00.01-28	А-III-8-ГОСТ 5781-82* ℓ=1400	8	0.55кг
Б4		34	251-4-55.87 6.03.00.00.02-28	ℓ=2300	4	0.91кг

поз.4* смотри ведомость деталей

Взам. инв.№ | Подпись и дата | Инв.№ подл.

Формат	Зона	Поз.	Обозначение	Наименование	Кол.	Примечание
				251-4-55.87-6.03 00.00.00 - 32		
				Детали		
Б4		4*	251-4-55.87-6.03. 00.00.01-30	А-III-8-ГОСТ 5781-82* ℓ=1400	4	0.55кг
Б4		14	251-4-55.87-6. 03. 00.00 02-30	ℓ=550	32	0.22кг
Б4		16	251-4-55.87-6. 03. 00.00.03-30	ℓ=3200	4	1.26 кг
Б4		20	251-4-55.87-6. 03 00 00.04-30	ℓ=1200	2	0.47кг
				251-4-55.87-6. 03. 00.00 00-33		
				Детали		
Б4		4*	251-4-55.87-6. 03 00. 00.01-31	А-III-8-ГОСТ 5781-82* ℓ=1400	8	0.55кг
Б4		16	251-4-55.87-6. 03 00. 00.02-31	ℓ=3200	2	1.26кг
Б4		25	251-4-55.87-6. 03 00. 00. 03-31	ℓ=900	4	0.36кг
Б4		35	251-4-55.87-6. 03. 00. 00.04-31	ℓ=2950	2	1.17кг
Б4		36	251-4-55.87-6. 03. 00. 00.05-31	ℓ=650	14	0.27кг
				251-4-55.87-6.03. 00.00 00-34		
				Детали		
Б4		4*	251-4-55.87-6. 03. 00. 00.01-32	А-III-8-ГОСТ 5781-82* ℓ=1400	4	0.55кг
Б4		37	251-4-55.87-6. 03. 00.00.02-32	ℓ=2800	4	1.11кг
				251-4-55.87-6.03. 00.00.00-35		
				Детали		
Б4		4*	251-4-55.87- 6.03. 00. 00.01-33	А-III-8-ГОСТ 5781-82* ℓ=1400	6	0.55кг
Б4		23	251-4-55.87-6. 03. 00.00.02-33	ℓ=1300	4	0.51кг
Б4		25	251-4-55.87-6. 03. 00.00.03-33	ℓ=900	2	0.36кг

поз.4* смотри ведомость деталей

Взам. инв.№ | Подпись и дата | Инв.№ подл.

Формат	Зона	Поз.	Обозначение	Наименование	Кол.	Примечание
				251-4-55.87-6 03 00 00 00-36		
				Детали		
Б.Ч		4*	251-4-55.87-6. 03. 00. 00.01-34	А-III-8-ГОСТ 5781-82* ℓ=1400	8	0.55 кг
Б.Ч		13	251-4-55.87-6. 03. 00. 00.02-34	ℓ=750	5	0.30 кг
Б.Ч		20	251-4-55.87-6. 03. 00.00.03-34	ℓ=1200	2	0.47 кг
Б.Ч		23	251-4-55.87-6. 03. 00.00.04-34	ℓ=1300	4	0.51 кг
Б.Ч		28	251-4-55.87-6. 03. 00.00 05-34	ℓ=3600	1	1.42 кг
				251-4-55.87-6. 03. 00. 00. 00-37		
				Детали		
Б.Ч		4*	251-4-55.87-6. 03. 00. 00.01-35	А-III-8-ГОСТ 5781-82* ℓ=1400	18	0.55 кг
Б.Ч		10	251-4-55.87-6. 03. 00. 00.02-35	ℓ=1100	4	0.44 кг
Б.Ч		11	251-4-55.87-6 03. 00. 00.03-35	ℓ=1600	4	0.63 кг
Б.Ч		23	251-4-55.87-6. 03. 00. 00.04-35	ℓ=1300	4	0.51 кг
Б.Ч		25	251-4-55.87-6. 03. 00.00.05-35	ℓ=900	4	0.36 кг
				251-4-55.87-6.03 00. 00.00-39		
				Детали		
Б.Ч		4*	251-4-55.87-6. 03. 00. 00.01-36	А-III-8-ГОСТ 5781-82* ℓ=1400	2	0.55 кг
Б.Ч		13	251-4-55.87-6. 03. 00. 00. 02-36	ℓ=750	3	0.30 кг

поз. 4* - смотри ведомость деталей

Инв.№ подл. | Подпись и дата | Взам. инв.№

Формат А4

Инв.№ подл. | Подпись и дата | Взам. инв.№

Альбом 6

Типовой проект 251-4-55.87

Обозначение	Наименование	Рис.	Масса ед. кг
251-4-55.87-6.03.00.00.00	ПР60.15-8АтУТ-4	1	2595.0
-01	ПР60.15-8АтУТ-5	2	2595.0
-02	ПР60.15-8АтVТ-6	3	2595.0
-03	ПР60.15-8АтVТ-7	4	2595.0
-04	ПР60.15-8АтVТ-8	5	2595.0
-05	ПР60.15-8АтVТ-9	6	2595.0
-06	ПР60.15-8АтVТ-10	7	2595.0
-07	ПР60.15-8АтVТ-11	8	2595.0
-08	ПР60.15-8АтVТ-12	9	2595.0
-09	ПР60.15-8АтVТ-13	10	2595.0
-10	ПР60.15-8АтVТ-14	11	2595.0
-11	ПР60.15-8АтVТ-15	12	2595.0
-12	ПР60.15-8АтVТ-16	13	2595.0
-13	ПР60.15-8АтVТ-17	14	2595.0
-14	ПР60.15-8АтVТ-18	15	2595.0
-15	ПР60.15-8АтVТ-19	16	2595.0
-16	ПР60.15-8АтVТ-20	17	2595.0
-17	ПР60.15-8АтVТ-21	18	2595.0
-18	ПР60.15-8АтVТ-22	19	2595.0
-19	ПР60.15-8АтVТ-23	20	2595.0
-21	ПР60.15-8АтVТ-24	21	2595.0

Окончание

Обозначение	Наименование	Рис.	Масса ед., кг
251-4-55.87-6.03.00.00.00 -21	ПР60.15-8АтVТ-25	22	2595.0
-22	ПР60.15-8АтVТ-26	23	2595.0
-23	ПР60.15-8АтVТ-27	24	2595.0
-24	ПР60.15-8АтVТ-28	25	2595.0
-25	ПР60.15-8АтVТ-29	26	2595.0
-26	ПР60.15-8АтVТ-30	27	2595.0
-27	ПР60.15-8АтVТ-31	28	2595.0
-28	ПР60.15-8АтVТ-32	29	2595.0
-29	ПР60.15-8АтVТ-33	30	2595.0
-30	ПР60.15-8АтVТ-34	31	2595.0
-31	ПР60.15-8АтVТ-35	32	2595.0
-32	ПР60.15-8АтVТ-36	33	2595.0
-33	ПР60.15-8АтVТ-37	34	2595.0
-34	ПР60.15-8АтVТ-38	35	2595.0
-35	ПР60.15-8АтVТ-39	36	2595.0
-36	ПР60.15-8АтVТ-40	37	2595.0
-37	ПР60.15-8АтVТ-41	38	2595.0
-38	ПР60.15-8АтVТ-42	39	2595.0
-39	ПР60.15-8АтVТ-43	40	2595.0

Инв.№ подл. | Подпись и дата | Взам.инв.№

Н.контр.	Седова		
Нач.АСМ	Собельман		
Гл.констр	Подольский		
ГАП	Шачнев		
ГИП	Бернштейн		
Рук.гр.	Остриков		
Ст.инж.	Смирнова		

251-4-55.87-6.03.00.00.00 СБ

Панель перекрытия (ПР60.15-8АтVТ-4 ÷ ПР60.15-8АтVТ-43)

Стадия	Масса	Масштаб
Р	см табл.	

Лист 1 Листов 9

ГИПРОНИИЗДРАВ г. Москва

Формат А3

Инв. № подл. | Подпись и дата | Взам. инв. №

Ведомость расхода стали на дополнительные закладные и арматурные изделия на элемент, кг

Марка элемента	Изделия арматурные		Изделия закладные						Общий расход
	Арматура класса		Арматура класса			Прокат марки		Всего	
	A-III		A-I			Вст3 кп2			
	ГОСТ 5781-82*		ГОСТ 5781-82*			ГОСТ 103-76*			
	⌀8	Итого	⌀12	⌀6	Итого	6×100	Итого		
ПР60.15-8АтVт-4			0.49	0.02	0.51	0.57	0.57	1.08	1.08
ПР60.15-8АтVт-5	9.51	9.51	0.49	0.02	0.51	0.57	0.57	1.08	10.59
ПР60.15-8АтVт-6			0.49	0.02	0.51	0.57	0.57	1.08	1.08
ПР60.15-8АтVт-7	3.03	3.03	—	—	—	—	—	—	3.03
ПР60.15-8АтVт-8	5.58	5.58	—	—	—	—	—	—	5.58
ПР60.15-8АтVт-9	3.38	3.38	—	—	—	—	—	—	3.38
ПР60.15-8АтVт-10	5.53	5.53	—	—	—	—	—	—	5.53
ПР60.15-8АтVт-11	1.70	1.70	—	—	—	—	—	—	1.70
ПР60.15-8АтVт-13	4.06	4.06	—	—	—	—	—	—	4.06
ПР60.15-8АтVт-14	8.12	8.12	—	—	—	—	—	—	8.12
ПР60.15-8АтVт-15	9.70	9.70	—	—	—	—	—	—	9.70
ПР60.15-8АтVт-16	7.05	7.05	—	—	—	—	—	—	11.79
ПР60.15-8АтVт-17	3.26	3.26	—	—	—	—	—	—	3.26
ПР60.15-8АтVт-18	2.37	2.37	—	—	—	—	—	—	2.37
ПР60.15-8АтVт-20	1.74	1.74	—	—	—	—	—	—	1.74
ПР60.15-8АтVт-21	7.66	7.66	—	—	—	—	—	—	7.66
ПР60.15-8АтVт-22	10.02	10.02	—	—	—	—	—	—	10.02
ПР60.15-8АтVт-23	7.16	7.16	—	—	—	—	—	—	7.16
ПР60.15-8АтVт-24	9.20	9.20	—	—	—	—	—	—	9.20

Окончание

Марка элемента	Изделия арматурные		Общий расход
	Арматура класса		
	A-III		
	ГОСТ 5781-82*		
	⌀8	Итого	
ПР60.15-8АтVт-25	12.92	12.92	12.92
ПР60.15-8АтVт-26	7.92	7.92	7.92
ПР60.15-8АтVт-27	12.61	12.61	12.61
ПР60.15-8АтVт-28	9.52	9.52	9.52
ПР60.15-8АтVт-29	8.43	8.43	13.17
ПР60.15-8АтVт-30	12.92	12.92	12.92
ПР60.15-8АтVт-31	4.78	4.78	4.78
ПР60.15-8АтVт-32	1.82	1.82	1.82
ПР60.15-8АтVт-33	6.06	6.06	6.06
ПР60.15-8АтVт-34	14.76	14.76	14.76
ПР60.15-8АтVт-35	8.04	8.04	8.04
ПР60.15-8АтVт-36	15.22	15.22	15.22
ПР60.15-8АтVт-37	14.48	14.48	14.48
ПР60.15-8АтVт-38	6.64	6.64	6.64
ПР60.15-8АтVт-39	6.06	6.06	6.06
ПР60.15-8АтVт-40	10.30	10.30	10.30
ПР60.15-8АтVт-41	17.66	17.66	17.66
ПР60.15-8АтVт-43	2.00	2.00	2.00

Ведомость деталей

Поз.	Эскиз
4	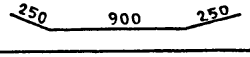

Альбом 6:

Типовой проект 251-4-55.87

Рис. 1
остальное смотреть 1.090.1-1 5-1

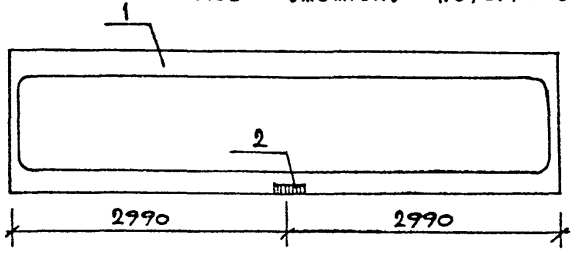

Рис. 2
остальное смотреть 1.090.1-1 5-1

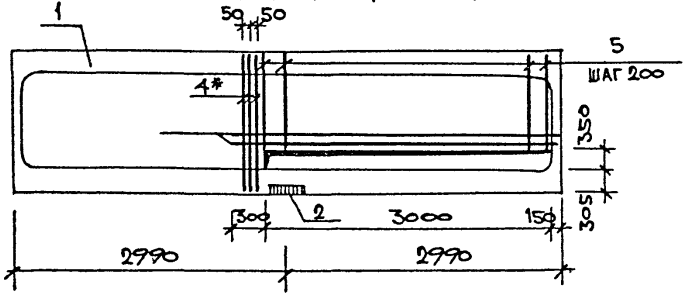

Рис. 3
остальное смотреть 1.090.1-1 5-1

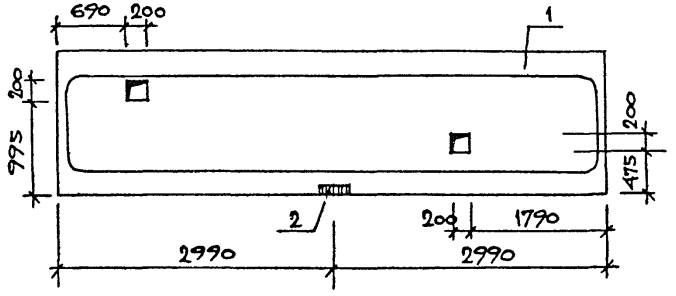

Рис. 4
остальное смотреть 1.090.1-1 5-1

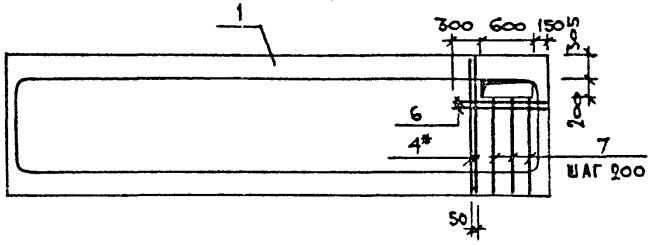

Рис. 5
остальное смотреть 1.090.1-1 5-1

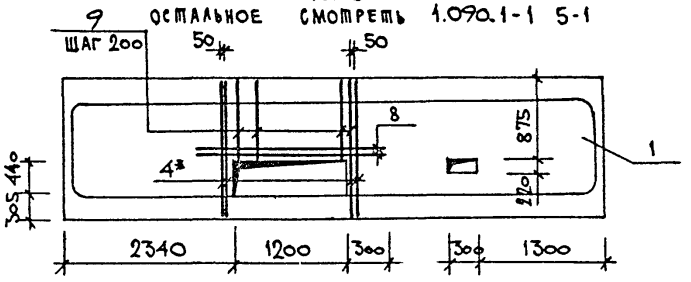

Рис. 6
остальное смотреть 1.090.1-1 5-1

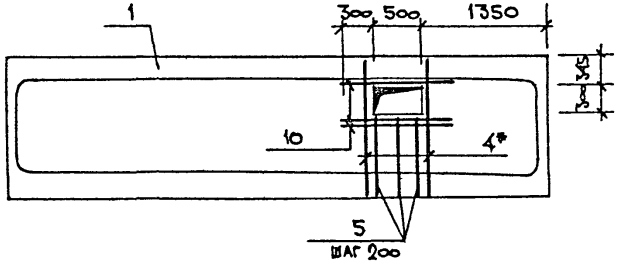

1. В пределах отверстия стержни разрезать по месту и отогнуть в тело плиты.
2. Позиции 5; 7; 9 установить между стержнями основной сетки.

	251-4-55.87-6.03.00.00.00 СБ	Лист 3

Формат А3

Инв. N подл. | Подпись и дата | Взам. инв. N

Рис. 7
остальное смотреть 1.090.1-1 5-1

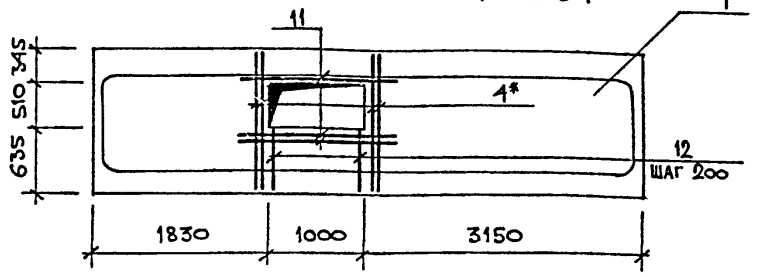

Рис. 8
остальное смотреть 1.090.1-1 5-1

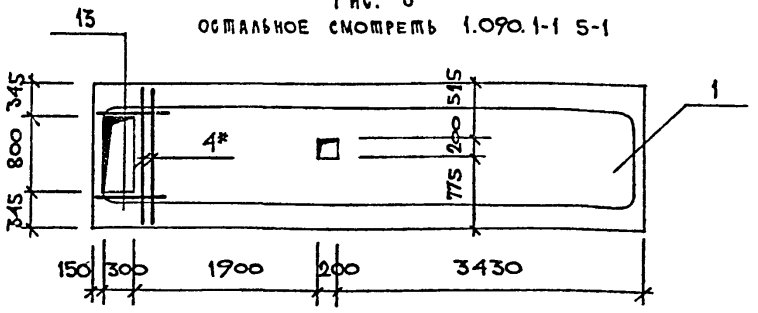

Рис. 9
остальное смотреть 1.090.1-1 5-1

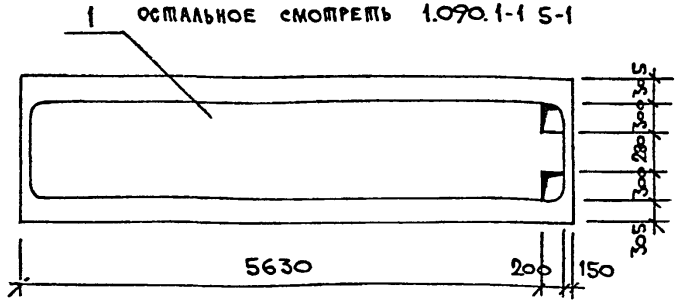

Рис. 10
остальное смотреть 1.090.1-1 5-1

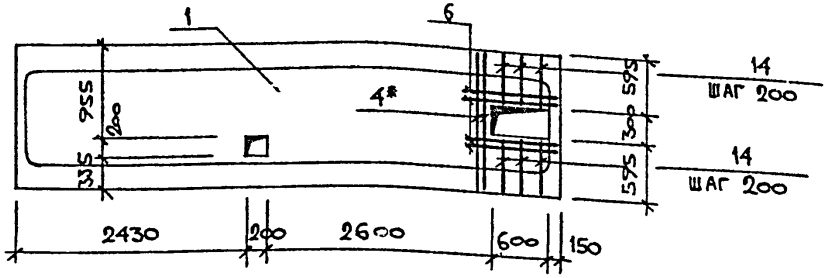

Рис. 11
остальное смотреть 1.090.1-1 5-1

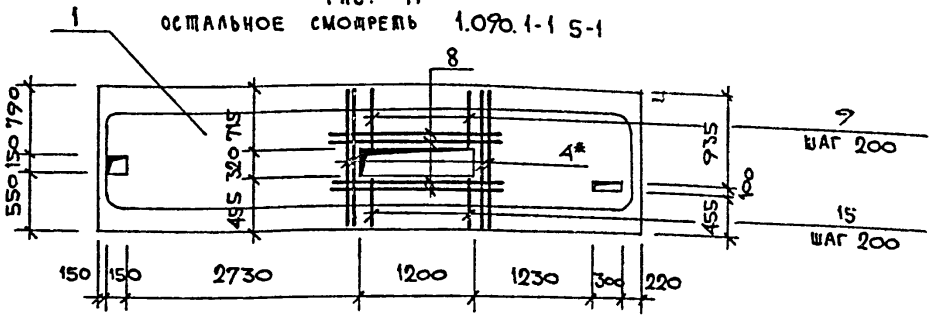

Рис. 12
остальное смотреть 1.090.1-1 5-1

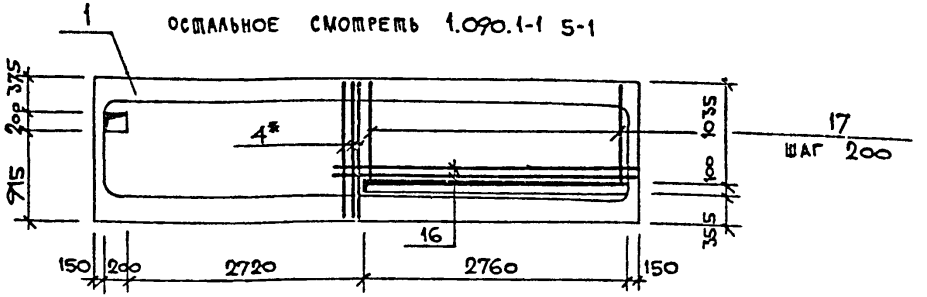

1. В пределах отверстия стержни разрезать по месту и отогнуть в тело плиты.
2. Позиции 9; 12; 14; 15; 17 установить между стержнями основной сетки.

Инв. № подл. | Подпись и дата | Взам. инв. №

Альбом 6

Типовой проект 251-4-55.87

Рис. 13
остальное смотреть 1.090.1-1 5-1

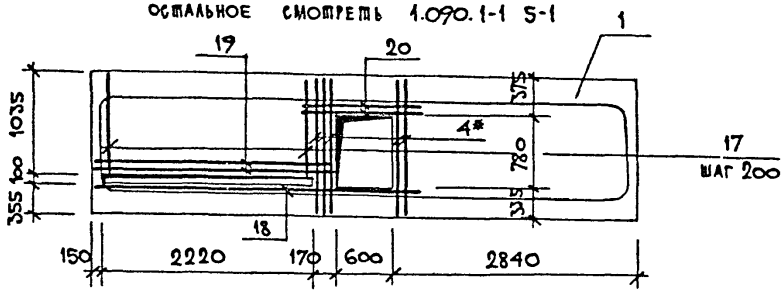

Рис. 16
остальное смотреть 1.090.1-1 5-1

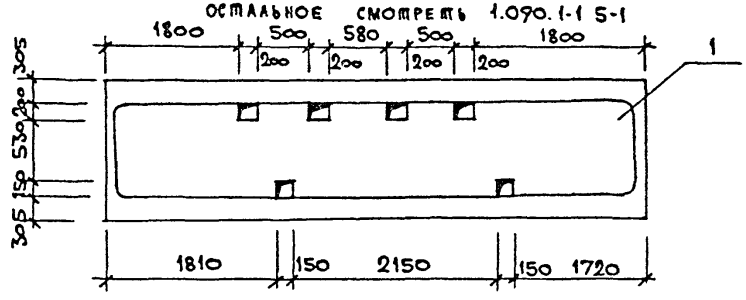

Рис. 14
остальное смотреть 1.090.1-1 5-1

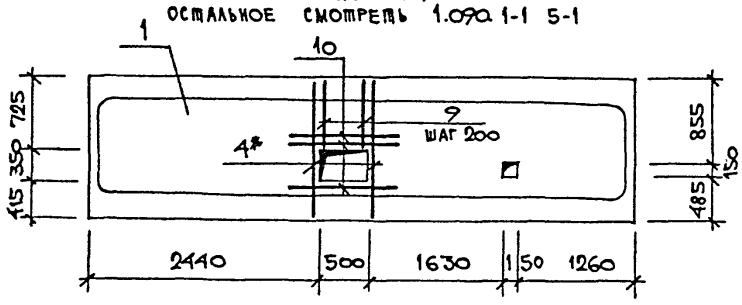

Рис. 17
остальное смотреть 1.090.1-1 5-1

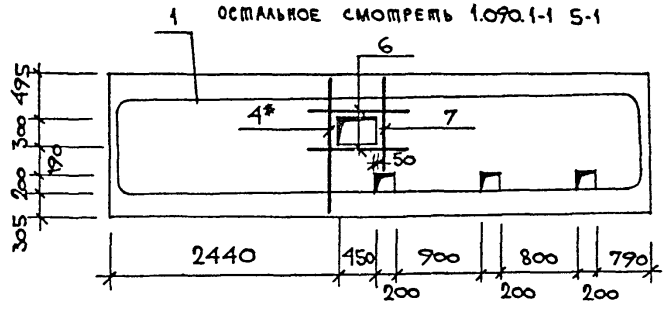

Рис. 15
остальное смотреть 1.090.1-1 5-1

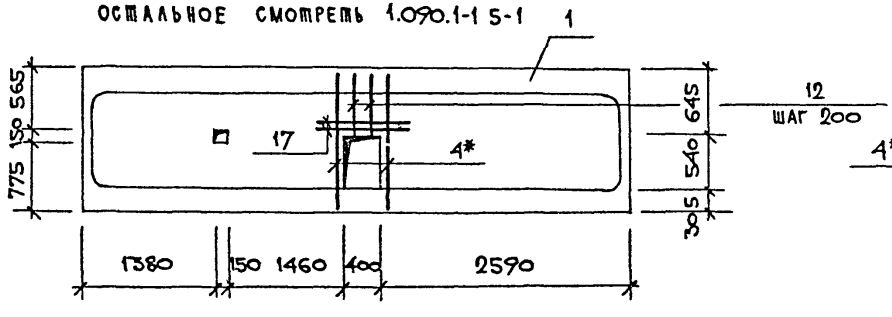

Рис. 18
остальное смотреть 1.090.1-1 5-1

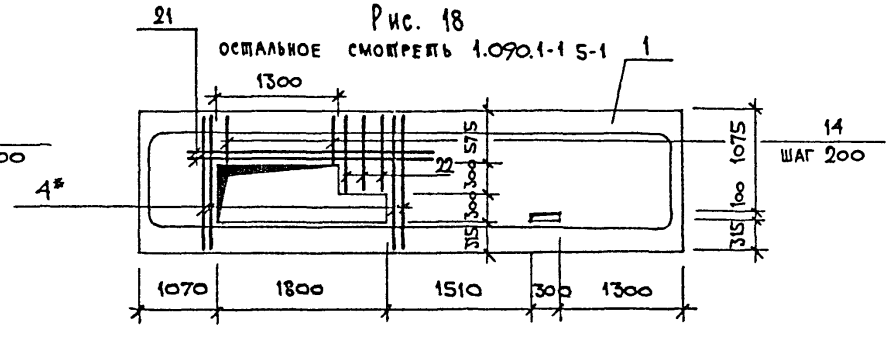

1. В пределах отверстия стержни разрезать по месту и отогнуть в тело плиты.
2. Поз. 9; 12; 14; 17; 22 установить между стержнями основной сетки.

Инв. N подл.	Подпись и дата	Взам. инв. N

251-4-55.87- 6.03.00.00.00 СБ

Лист 5

Формат А3

Рис. 19

остальное смотреть 1.090.1-1 5-1

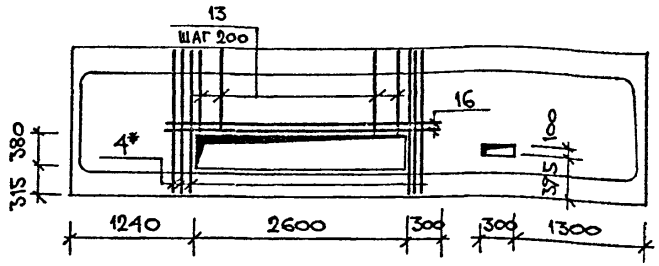

Рис. 20

остальное смотреть 1.090.1-1 5-1

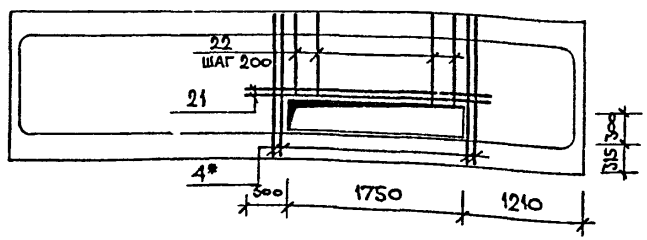

Рис. 21

остальное смотреть 1.090.1-1 5-1

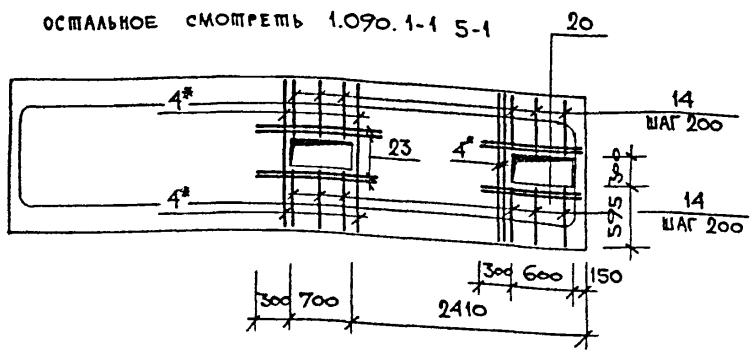

Рис. 22

остальное смотреть 1.090.1-1 5-1

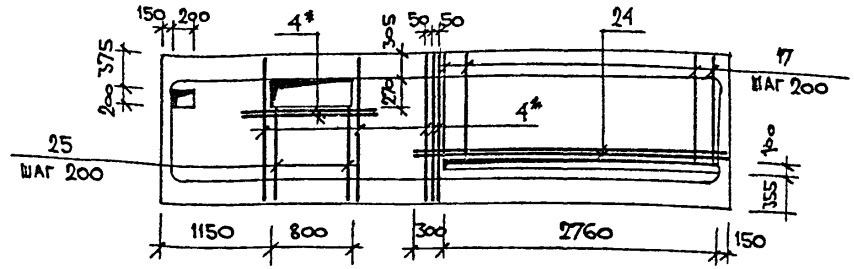

Рис. 23

остальное смотреть 1.090.1-1 5-1

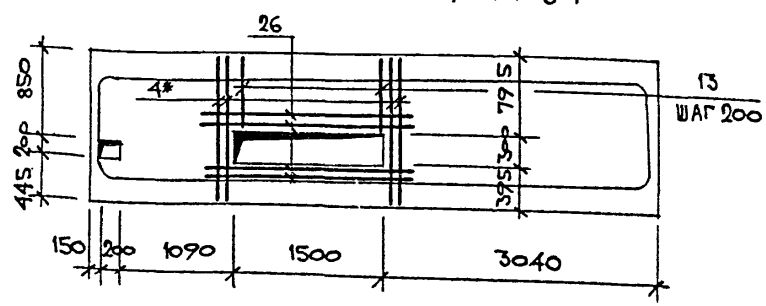

Рис. 24

остальное смотреть 1.090.1-1 5-1

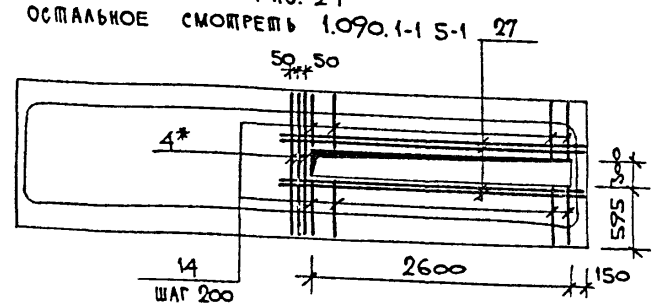

1. В пределах отверстия стержни разрезать по месту и отогнуть в тело плиты.
2. Позиции 13; 14; 22; 25 установить между стержнями основной сетки.

Типовой проект 251-4-55.87 Альбом 6
Инв. N подл. | Подпись и дата | Взам. инв. N

Рис. 25
Остальное смотреть 1.090.1-1 5-1

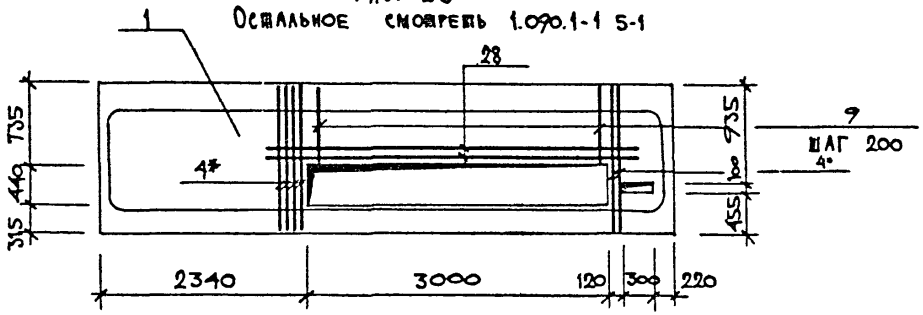

Рис. 26
Остальное смотреть 1.090.1-1 5-1

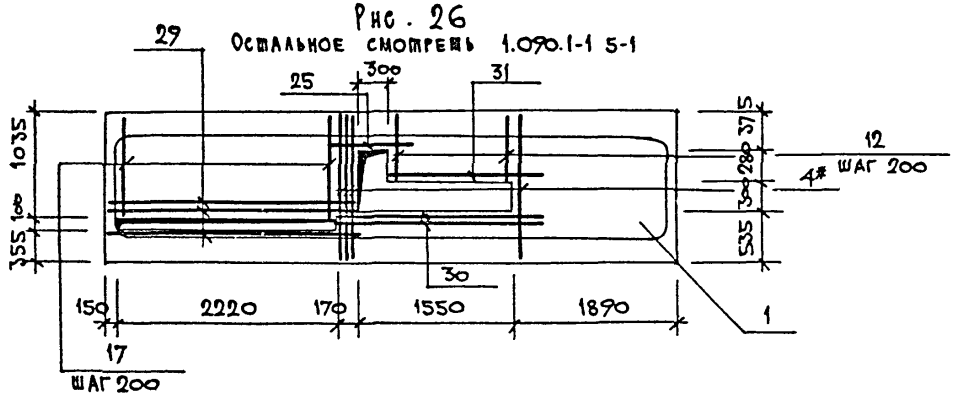

Рис. 27
Остальное смотреть 1.090.1-1 5-1

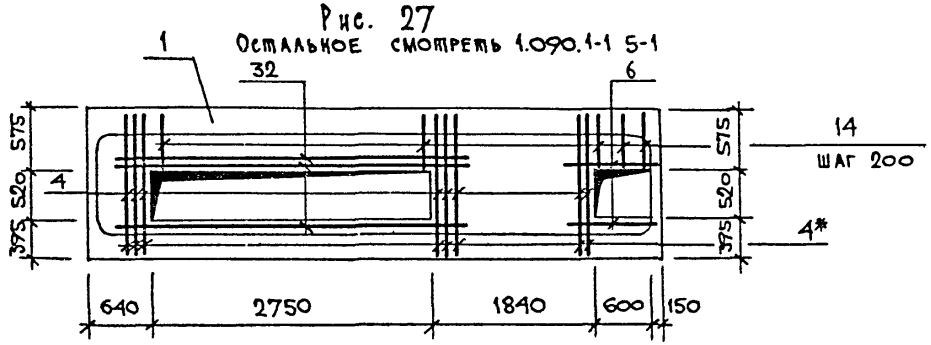

Рис. 28
Остальное смотреть 1.090.1-1 5-1

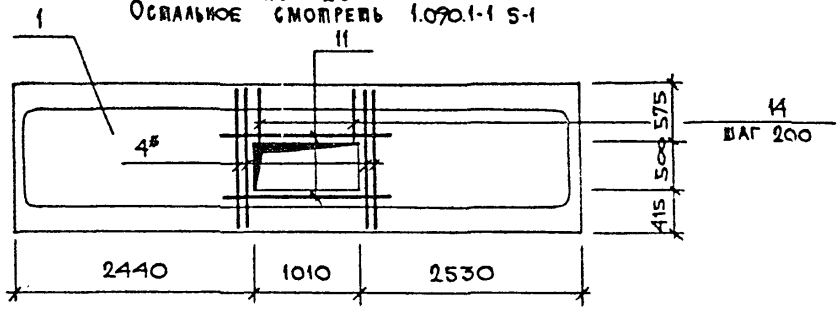

Рис. 29
Остальное смотреть 1.090.1-1 5-1

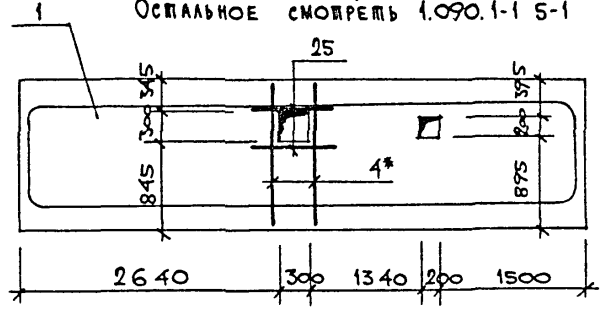

Рис. 30
Остальное смотреть 1.090.1-1 5-1

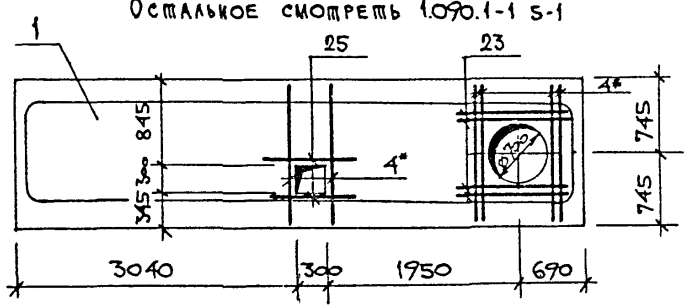

1. В пределах отверстия стержни разрезать по месту и отогнуть в тело плиты.
2. Позиции 9, 12, 14, 17 установить между стержнями основной сетки.

Инв. N подл. | Подпись и дата | Взам. инв. N

Рис. 31

остальное смотреть 1.090.1-1 5-1

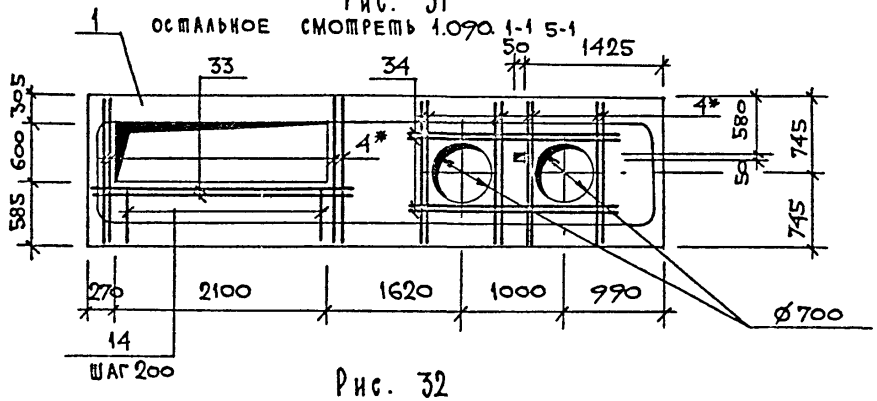

Рис. 32

остальное смотреть 1.090.1-1 5-1

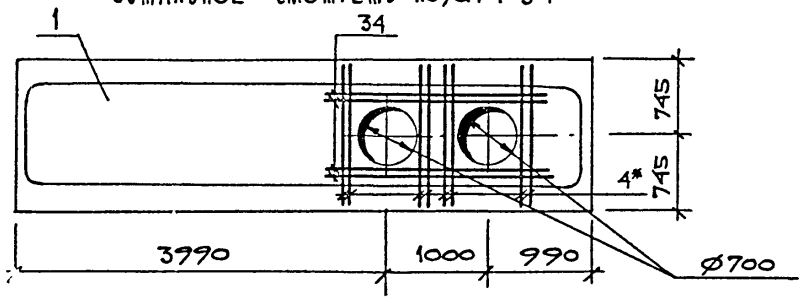

Рис. 33

остальное смотреть 1.090.1-1 5-1

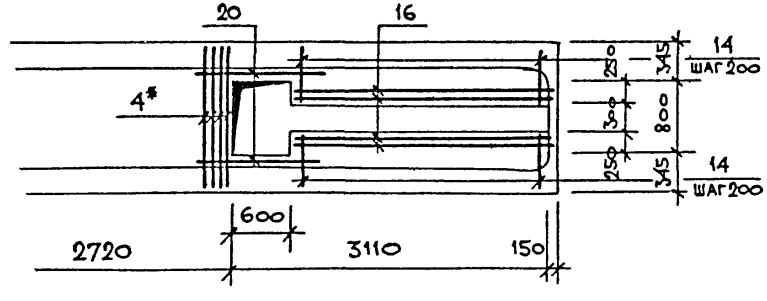

Рис. 34

остальное смотреть 1.090.1-1 5-1

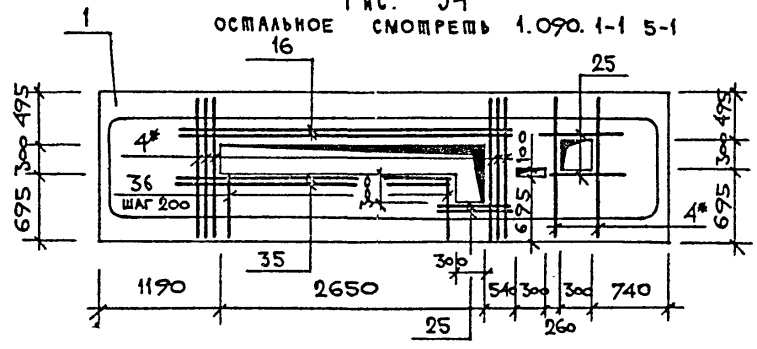

Рис. 35

остальное смотреть 1.090.1-1 5-1

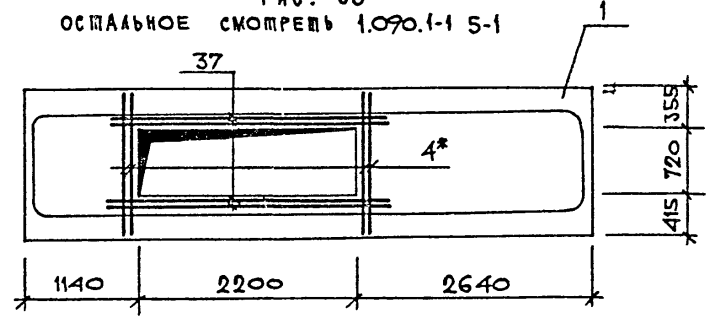

Рис. 36

остальное смотреть 1.090.1-1 5-1

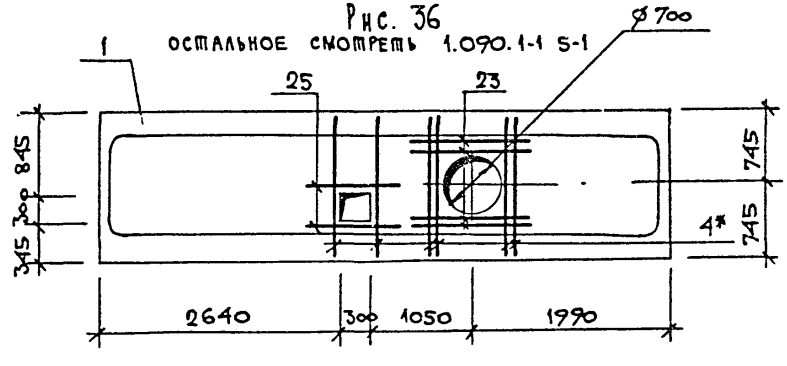

1. В пределах отверстия стержни разрезать по месту и отогнуть в тело плиты.
2. Позиции, 14, 36 установить между стержнями основной сетки.

Инв. N подл.	Подпись и д.	Взам. инв. N

Рис. 37

ОСТАЛЬНОЕ СМОТРЕТЬ 1.090.1-1 S-1

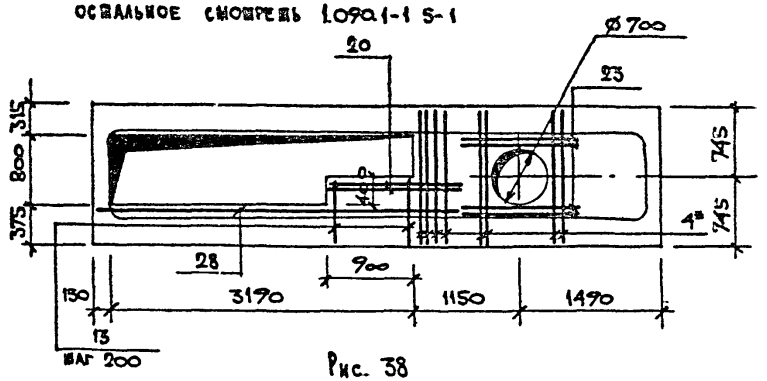

Рис. 38

ОСТАЛЬНОЕ СМОТРЕТЬ 1.090.1-1 S-1

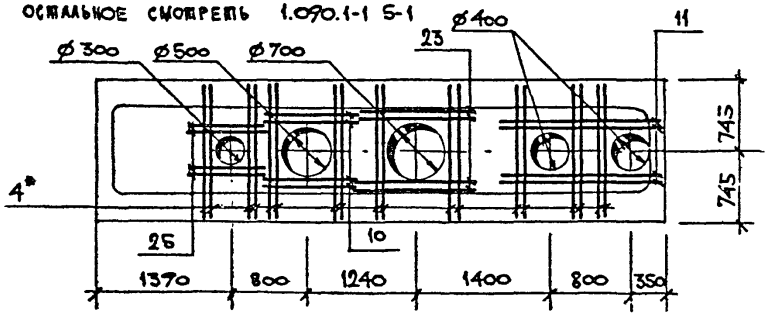

Рис. 39

ОСТАЛЬНОЕ СМОТРЕТЬ 1.090.1-1 S-1

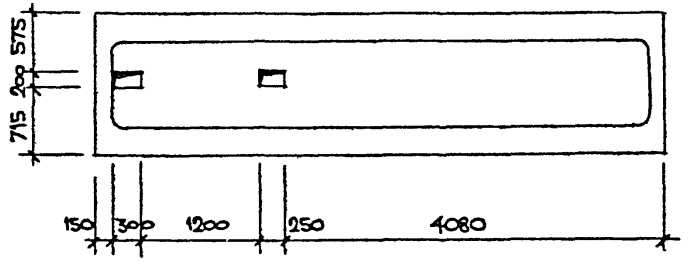

Рис. 40

ОСТАЛЬНОЕ СМОТРЕТЬ 1.090.1-1 S-1

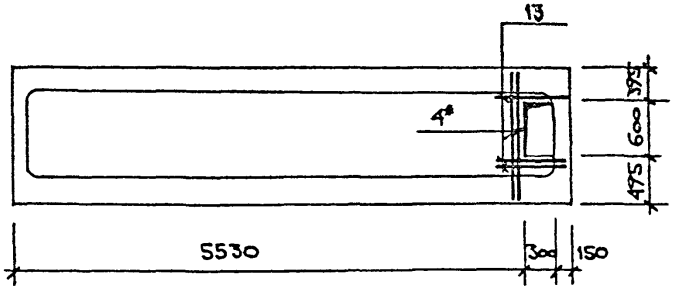

1. В ПРЕДЕЛАХ ОТВЕРСТИЯ СПЕРМЫ РАЗРЕЗАТЬ ПО МЕСТУ И ОТОГНУТЬ В ТЕЛО ПЛИТЫ.
2. ПОЗИЦИЮ 13 УСТАНОВИТЬ МЕЖДУ СПЕРМЯМИ ОСНОВНОЙ СЕТКИ.

Рис. 1

Остальное смотреть 1.090.1-1 5-1

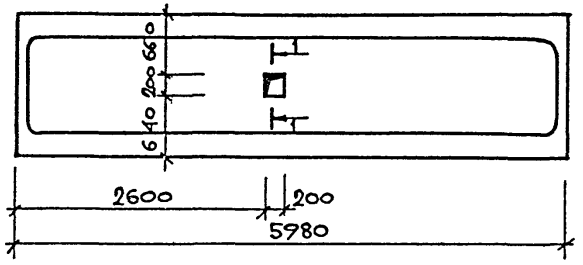

Рис. 2

Остальное смотреть 1.090.1-1 5-1

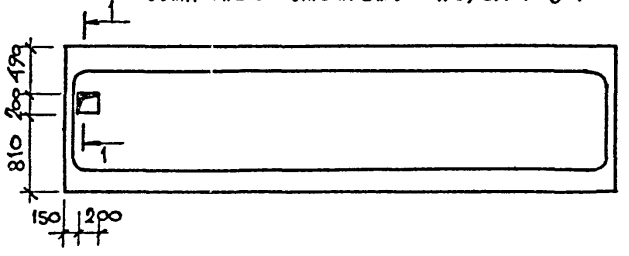

1-1

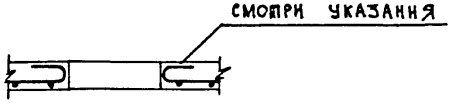

Обозначение	Наименование	Рис.	Масса ед., кг
251-4-55.87-6.04.00.00.00	ПР60.15-6АтVТ-4	1	2595
-01	ПР60.15-8АтVТ-44	2	2595

Формат	Зона	Поз.	Обозначение	Наименование	Кол.	Примечание
				Документация		
А3			251-4-55.87-6.00.00.00.00 ТУ	Технические условия		
А3			1.090.1-1 5-1 0000 ПЗ	Пояснительная записка		
				251-4-55.87-6.04.00.00.00		
				Сборочные единицы		
А3			1.090.1-1 5-1 5000-02	Панель перекрытия ПР60.15-6АтVТ	1	
				251-4-55.87-6.04.00.00.00-01		
				Сборочные единицы		
А3			1.090.1-1 5-1 5000-03	Панель перекрытия ПР60.15-8АтVТ	1	

В пределах отверстия стержни разрезать по месту и отогнуть в тело плиты.

Н. контр.	Седова	
Нач. АСМ	Собельман	
Гл. констр.	Подольский	
ГАП	Шачнев	
ГИП	Бернштейн	
Рук. гр.	Остриков	
Инж.	Иванова	

251-4-55.87-6.04.00.00.00

Панель перекрытия (ПР60.15-6АтVТ-4 ПР60.15-8АтVТ-44)

Стадия	Масса	Масштаб
Р	См. табл.	Б.М.
Лист	Листов 1	

ГИПРОНИИЗДРАВ г. Москва

Формат А3

Инв. N подл. | Подпись и дата | Взам. инв. N

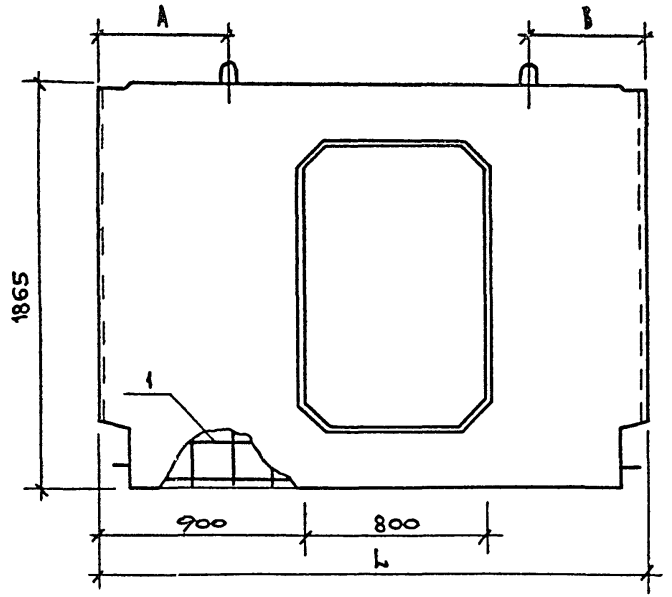

Формат	Зона	Поз.	Обозначение	Наименование	Кол.	Примечание
				Документация		
А3			1.090.1-1 3-1 0000 УО	Узлы опалубочные		
А3			1.090.1-1 3-1 0000 ПЗ	Пояснительная записка		
			Переменные данные для исполнения			
				251-4-55.87-6.05.00.00.00		
				Сборочные единицы		
			1.090.1-1 3-1 2000	Панель ПВЦ 28.19-1Т		
А3		1	251-4-55.87-6.00.00.01.00	Каркас простр. КП 28.19-1	1	
				Материалы		
		2		Бетон класса В20	0,66	м³
				251-4-55.87-6.05.00.00.00-01		
				Сборочные единицы		
			1.090.1-1 3-1 2000	Панель ПВЦ 29.19-1Т		
А3		1	251-4-55.87-6.00.00.01.00-01	Каркас простр. КП 29.19-1	1	
				Материалы		
		2		Бетон класса В20	0,68	м³
				251-4-55.87-6.05.00.00.00-02		
				Сборочные единицы		
			1.090.1-1 3-1 2000	Панель ПВЦ 30.19-1Т		
А3		1	251-4-55.87-6.00.00.01.00-02	Каркас простр. КП 30.19-1	1	
				Материалы		
		2		Бетон класса В20	0,70	м³

Обозначение	Наименование	L, мм	A, мм	B, мм	Масса, т
251-4-55.87-6.05.00.00.00	ПВЦ 28.19-7Т	2800	570	530	1,64
-01	ПВЦ 29.19-7Т	2890	630	560	1,69
-02	ПВЦ 30.19-7Т	2980	680	600	1,75

Н.контр.	Седова	
Нач.маст.	Собельман	
Гл.констр.	Подольский	
ГАП	Шачнев	
ГИП	Бернштейн	
Рук.гр.	Остриков	
Инж.	Цуканова	

251-4-55.87 — 6.05.00.00.00

Панель стеновая (ПВЦ 28.19-7Т, ПВЦ 29.19-7Т, ПВЦ 30.19-7Т)

Стадия	Масса	Масштаб
Р	см. табл.	1:50
Лист	Листов 1	

Гипронижздрав г. Москва

Формат А3

Инв.№ подл. | Подпись и дата | Взам.инв.№

Альбом 6

Типовой проект 251-4-55.87

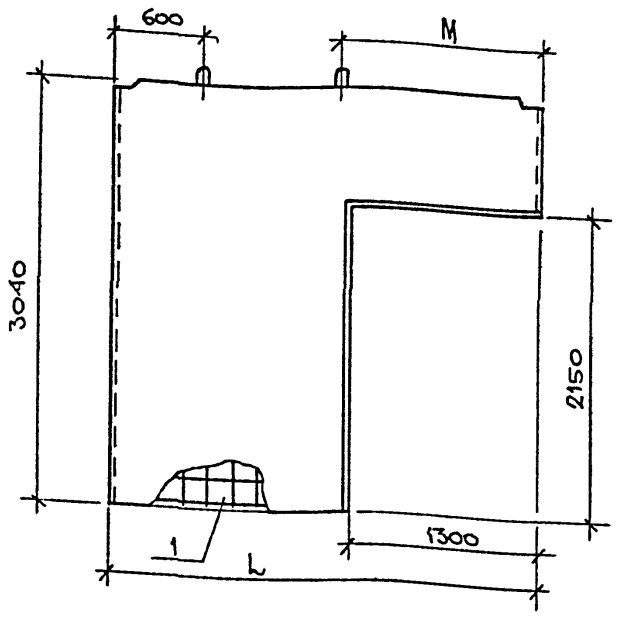

Обозначение	Наименование	L, мм	M, мм	Масса, т
251-4-55.87-6.06.00.00.00	ПВГ 30.30.13-7Т	2980	1380	2,43
-01	ПВГ 29.30.13-7Т	2890	1260	2,33
-02	ПВГ 29.30.13-7Т-1	2890	1260	2,33

Формат	Зона	Поз.	Обозначение	Наименование	Кол.	Примеч.
				Документация		
А3			1.090.1-1 4-1 0000 УО	Узлы опалубочные		
А3			1.090.1-1 4-1 0000 ПЗ	Пояснительная записка		
			Переменные данные для исполнения			
				251-4-55.87-6.06.00.00.00		
				Сборочные единицы		
А4			1.090.1-1 4-1	Панель ПВГ 30.30.13-1Т		
А3		1	251-4-55.87-6.00.00.02.00-03	Каркас простр. КПГ 30.30.13-1	1	
				Материалы		
		2		Бетон класса В20	1,02	м³
				251-4-55.87-6.06.00.00.00-01		
				Сборочные единицы		
А4			1.090.1-1 4-1	Панель ПВГ 29.30.13-1Т		
А3		1	251-4-55.87-6.00.00.02.00-04	Каркас простр. КПГ29.30.13-1	1	
				Материалы		
		2		Бетон класса В20	0,97	м³
				251-4-55.87-6.06.00.00.00-02		
				Сборочные единицы		
А4			1.090.1-1 4-1	Панель ПВГ-29.30.13-1Т		
А3		1	251-4-55.87-6.00.00.02.00-04	Каркас простр. КПГ29.30.13-1	1	
				Материалы		
		2		Бетон класса В 27,5	0,97	м³

Н.контр.	Седова	
Нач.мас.	Собельман	
Гл.конст.	Подольский	
ГАП	Шачнев	
ГИП	Бернштейн	
Рук.гр.	Остриков	
Инж.	Цуканова	

251-4-55.87-6.06.00.00.00

Панель стеновая (ПВГ 30.30.13-7Т, ПВГ 29.30.13-7Т, ПВГ 29.30.13-7Т-1)

Стадия	Масса	Масштаб
Р	см. табл.	6 м.
Лист	Листов 1	

ГИПРОНИИЗДРАВ г. Москва

Формат А3

Взам.инв.№ | Подпись и дата | Инв.№ подл.

Типовой проект 251-4-55.87

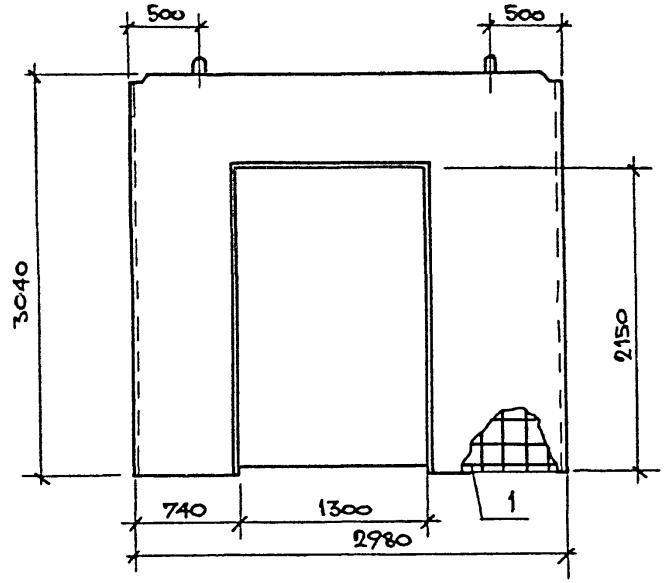

Формат	Зона	Поз.	Обозначение	Наименование	Кол.	Прим.
				Документация		
А3			1.090.1-1 4-1 0000 УО	Узлы опалубочные		
А3			1.090.1-1 4-1 0000 ПЗ	Пояснительная записка		
				Сборочные единицы		
А3			1.090.1-1 4-1 2000	Панель ПВП 30.30.13-1Т		
А3		1	251-4-55.87-6.00.00.03.00-09	Каркас простр. КПП 30.30.13-1	1	
			Переменные данные для исполнения			
				251-4-55.87-6.07.00.00.00		
				Материалы		
		2		Бетон класса В 20	1,00	м³
				251-4-55.87-6.07.00.00.00-01		
				Материалы		
		2		Бетон класса В 27,5	1,00	м³

Обозначение	Наименование
251-4-55.87-6.07.00.00.00	ПВП 30.30.13-7Т
251-4-55.87-6.07.00.00.00-01	ПВП 30.30.13-7Т-1

Н.контр.	Седова	
Нач.маст.	Собельман	
Гл.конст.	Подольский	
ГАП	Шачнев	
ГИП	Беришейк	
Рук.гр.	Остриков	
Инж.	Цуканова	

251-4-55.87 – 6.07.00.00.00

Панель стеновая (ПВП 30.30.13-7Т, ПВП 30.30.13-7Т-1)

Стадия	Масса	Масштаб
Р	см. табл.	б.м.
Лист	Листов 1	

ГИПРОНИИЗДРАВ г. Москва

Формат А3

Взам. инв.N | Подпись и дата | Инв.N подл.

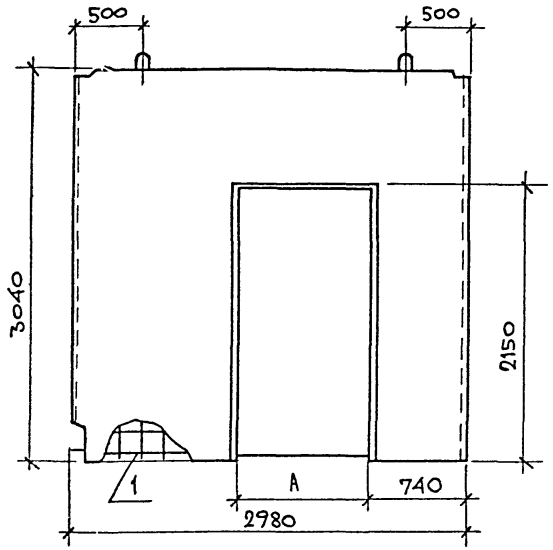

Формат	Зона	Поз.	Обозначение	Наименование	Кол.	Примечан.
				Документация		
А3			1.090. 1-1 4-1 0000 ОО	Узлы опалубочные		
А3			1.090. 1-1 4-1 0000 ПЗ	Пояснительная записка		
			Переменные данные для исполнения			
				251-4-55.87 – 6.08.00.00.00		
				Сборочные единицы		
			1.090. 1-1 4-1 2000	Панель 1ПВП 30.30.10-1Т		
А3		1	251-4-55.87-6.00.00.0300-07	Каркас простр. 1КПП 30.30.10-1	1	
				Материалы		
		2		Бетон класса В 20	1,12	м³
				251-4-55.87 – 6.08.00.00.00-01		
				Сборочн единицы		
			1.090. 1-1 4-1 2000	Панель 1ПВП 30.30.13-1Т		
А3		1	251-4-55.87-6.00.00.0300-08	Каркас простр. 1КПП 30.30.13-1	1	
				Материалы		
		2		Бетон класса В 20	1,01	м³
				251-4-55.87 – 6.08.00.00.00-02		
				Сборочные единицы		
			1.090. 1-1 4-1 2000	Панель 1ПВП 30.30.13-1Т		
А3		1	251-4-55.87-6.00.00.0300-08	Каркас простр. 1КПП 30.30.13-1	1	
				Материалы		
		2		Бетон класса В 27,5	1,01	м³

Обозначение	Наименование	А, мм	Масса, Т
251-4-55.87 – 6.08.00.00.00	1ПВП 30.30.10-7Т	1000	2,68
-01	1ПВП 30.30.13-7Т	1300	2,41
-02	1ПВП 30.30.13-7Т-1	1300	2,41

Н. контр.	Седова	
Нач. маст.	Собельман	
Гл конст.	Подольский	
ГАП	Шачнев	
ГИП	Бернштейн	
Рук. гр.	Остриков	
Инж.	Цуканова	

251-4-55.87 – 6.08.00.00.00

Панель стеновая (1ПВП 30.30.10-7Т, 1ПВП 30.30.13-7Т, 1ПВП 30.30.13-7Т-1)

Стадия	Масса	Масштаб
Р	см. табл.	Б.М.
Лист	Листов 1	

ГИПРОНИИЗДРАВ Госстроя СССР г. Москва

Формат А3

Инв.№ подл. | Подпись и дата | Взам. инв.№

Альбом 6

Типовой проект 251-4-55.87

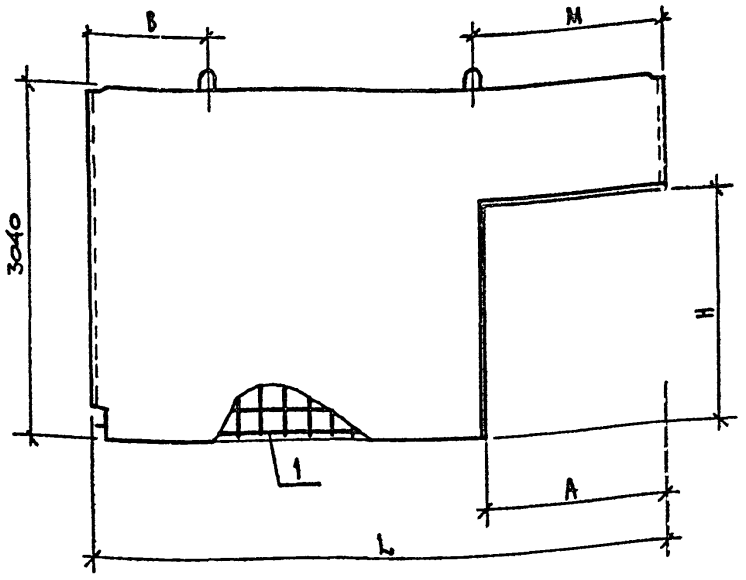

Формат	Зона	Поз.	Обозначение	Наименование	Кол.	Примечание
				Документация		
А3			1.090.1-1 4-1 0000 УО	Узлы опалубочные		
А3			1.090.1-1 4-1 0000 ПЗ	Пояснительная записка		
			Переменные данные для исполнения			
				251-4-55.87-6.09.00.00.00		
				Сборочные единицы		
			1.090.1-1 4-1 3000 [illegible]	Панель 1ПВГ 60.30.15-1Т		
А3		1	251-4-55.87-6.00.00.02.00-05	Каркас простр. 1КПГ 60.30.15-1	1	
				Материалы		
		2		Бетон класса В 20	2.35	
				251-4-55.87-6.09.00.00.00-01		
				Сборочные единицы		
			1.090.1-1 4-1 3000 [illegible]	Панель 1ПВГ 30.30.10-1Т		
А3		1	251-4-55.87-6.00.00.02.00-06	Каркас простр. 1КПГ 30.30.10-1	1	
				Материалы		
		2		Бетон класса В 20	1.12	

Обозначение	Наименование	L, мм	A, мм	H, мм	B, мм	M, мм	Масса, т
6.09.00.00.00	1ПВГ 60.30.15-7Т	5980	1500	2450	1000	1980	5,63
-01	1ПВГ 30.30.10-7Т	2980	1000	2150	600	1380	2,67

Н. контр.	Седова	
Нач. маст.	Собельман	
Гл. конст.	Подольский	
ГАП	Шачнев	
ГИП	Бернштейн	
Рук. гр.	Остриков	
Инж.	Луканова	

251-4-55.87-6.09.00.00.00

Панель стеновая (1ПВГ 60.30.15-7Т, 1ПВГ 30.30.10-7Т)

Стадия	Масса	Масштаб
Р	см. табл.	1:25
Лист	Листов 1	

Гипронижстрой г. Москва

Формат А3

Инв. № подл. | Подпись и дата | Взам. инв. №

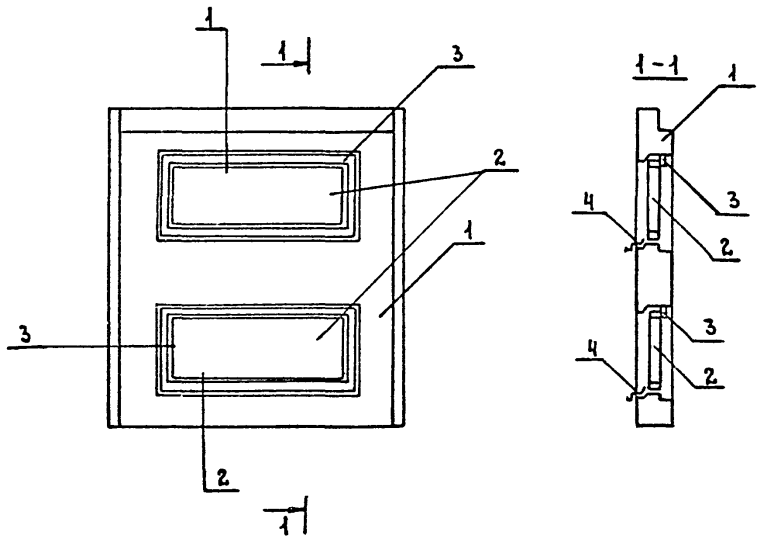

Формат	Зона	Поз.	Обозначение	Наименование	Кол. на —	Кол. на 01	Примечание
				Документация			
А3			1.090.1-1 2-1 0000 УО	Узлы опалубочные	×	×	
				Сборочные единицы			
А3		1	1.090.1-1 2-1 4000-02	Панель ПСЛ 28.33.3,5-П-2	1	--	
А3		1	4000-03	ПСЛ 28.33.4,0-П-2	—	1	
А3		2	1.236-6 вып.1 (ч.1 и 2)	Оконный блок ОР18-9Г	2	—	
А3		2	1.236.5-10	ОРСП18-9А	—	2	
				Стандартные изделия			
		3		Наличник ГОСТ 3242-75	9,6	9,6	м
				Материалы			
		4		Слив сталь кровельная ГОСТ 19775-72*	0,6	0,6	м²

Обозначение	Наименование
251-4-55.87-6.10.00.00.00	ПСЛ 28.33.3,5-П-2а
-01	ПСЛ 28.33.4,0-П-2а

Привязан

Инв. №

Н.контр.	Седова	
Нач.маст.	Собельман	
Гл.констр.	Подольский	
ГАП	Шачнев	
ГИП	Бериштейн	
Вед.арх.	Сотская	
Ст.арх.	Бурмистров	

251-4-55.87-6.10.00.00.00

Панель стеновая (ПСЛ 28.33.3,5-П-2а; ПСЛ 28.33.4,0-П-2а)

Стадия	Масса	Масштаб
Р		Б.М.
Лист	Листов 1	

ГИПРОНИИЗДРАВ г. Москва

Формат А3

Инв.№ подл. | Подпись и дата | Взам.инв.№

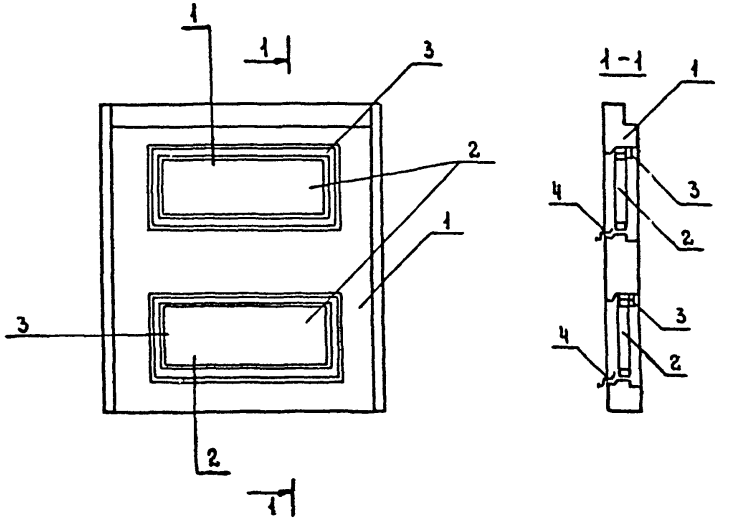

ФОРМАТ	ЗОНА	ПОЗ.	ОБОЗНАЧЕНИЕ	НАИМЕНОВАНИЕ	КОЛ. НА —	КОЛ. НА 01	
				ДОКУМЕНТАЦИЯ			
А3			1.090.1-1 2-4 0000 УО	Узлы опалубочные	×	×	
				Сборочные единицы			
А3		1	1.090.1-1 2-4 4000-02	Панель ПСЛ 28.33.3,5-ПТ-2	1	—	
А3		1	4000-03	ПСЛ 28.33.4,0-ПТ-2	—	1	
		2		Оконный блок ОРСП 18-9А	2	2	
				Стандартные изделия			
		3		Наличник ГОСТ 8242-75	9,6	9,6	м
				Материалы			
		4		Слив сталь кровельная ГОСТ 17715-72*	0,6	0,6	м²

ОБОЗНАЧЕНИЕ	НАИМЕНОВАНИЕ
251-4-55.87-6.11.00.00.00	ПСЛ 28.33.3,5-ПТ-2а
-01	ПСЛ 28.33.4,0-ПТ-2а

Привязан

Инв. №

Н. контр.	Седова	
Нач. маст.	Собельман	
Гл. констр.	Подольский	
ГАП	Шачнев	
ГИП	Бериштейн	
Вед. арх.	Сотская	
Ст. арх.	Бурмистрова	

251-4-55.87-6.11.00.00.00

Панель стеновая (ПСЛ 28.33.3,5-ПТ-2а ПСЛ 28.33.4,0-ПТ-2а)

СТАДИЯ	МАССА	МАСШТАБ
Р		Б.М.
ЛИСТ	ЛИСТОВ 1	

ГИПРОНИИЗДРАВ г. Москва

ФОРМАТ А3

Инв. № подл. | Подпись и дата | Взам. инв. №

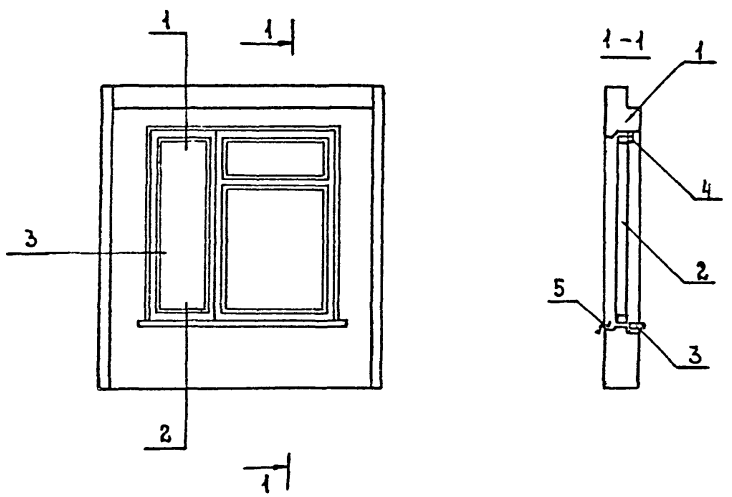

Формат	Зона	Поз.	Обозначение	Наименование	Кол-на —	Кол-на 01	Примечание
				Документация			
А3			1.090.1-1 2-1 00 00 УО	Узлы опалубочные	×	×	
				Сборочные единицы			
А3		1	1.090.1-1 2-1 1000-24	Панель 7ПСО 30.33.3,5-П-2	1	—	
А3		1	1000-25	7ПСО 30.33.4,0-П-2	—	1	
А3		2	1.236-6 вып.1 (ч.1 и 2)	Оконный блок ОР18-15В	1	—	
А3		2	1.236.5-10	ОРСП 18-15	—	1	
				Подоконная доска			
А3		3	1.136.1-13 вып.1	ПОН 11.20.45-Т	1	1	
				Стандартные изделия			
		4		Наличник ГОСТ 8242-75	6,6	6,6	м
				Материалы			
		5		Слив-сталь кровельная ГОСТ 19775-72*	0,6	0,6	м²

Обозначение	Наименование
251-4-55.87-6.12.00.00.00	7ПСО 30.33.3,5-П-2а
-01	7ПСО30.33.4,0-П-2а

Привязан

Инв.№

Н.контр.	Седова	
Нач.маст	Собельман	
Гл.констр	Подольский	
ГАП	Шачнев	
ГИП	Бернштейн	
Вед.арх.	Сотская	
Ст.арх.	Бурмистрова	

251-4-55.87-6.12.00.00.00

Панель стеновая (7ПСО 30.33.3,5-П-2а, 7ПСО 30.33.4,0-П-2а)

Стадия	Масса	Масштаб
Р		Б.М.
Лист	Листов 1	

ГИПРОНИИЗДРАВ г. Москва

Формат А3

Инв.№подл. | Подпись и дата | Взам.инв.№

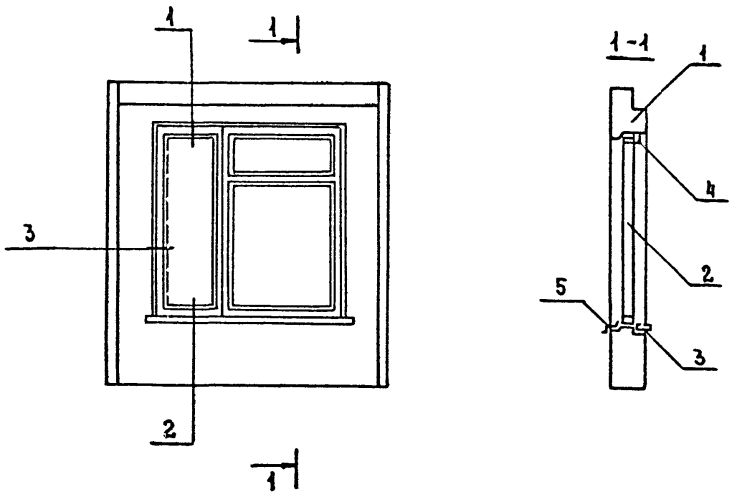

Формат	Зона	Поз.	Обозначение	Наименование	Кол. на —	Кол. на 01	Примечание
				Документация			
А3			1.090.1-1 2-4 0000-10	Узлы опалубочные			
				Сборочные единицы			
А3		1	1.090.1-1 2-4 1000-24	Панель 7ПСО 30.33.3,5-ПТ-2	1	—	
А3		1	1000-25	7ПСО 30.33.4,0-ПТ-2	—	1	
А3		2	1.236.5-10	Оконный блок ОРСП18-15	1	1	
А3		3	1.136.1-13 вып.1	Подоконная доска ПОН 11.20.45-Т	1	1	
				Стандартные изделия			
		4		Наличник ГОСТ 8242-75	6,6	6,6	м
				Материалы			
		5		Слив-сталь кровельная ГОСТ 19904-74*	0,6	0,6	м²

Обозначение	Наименование
251-4-55.87-6.13.00.00.00	7ПСО30.33.3,5-ПТ-2а
-01	7ПСО30.33.4,0-ПТ-2а

Взам. инв. № | Подпись и дата | Инв. № подл.

Привязан

Инв. №

Н. контр.	Седова	
Нач. маст.	Собельман	
Гл. конст.	Подольский	
ГАП	Шачнев	
ГИП	Бернштейн	
Вед. арх.	Сотская	
Ст. арх.	Бурмистрова	

251-4-55.87-6.13.00.00.00

Панель стеновая (7ПСО 30.33.3,5-ПТ-2а, 7ПСО 30.33.4,0-ПТ-2а)

Стадия	Масса	Масштаб
Р		Б.М.
Лист	Листов 1	

ГИПРОНИИЗДРАВ г. Москва

Формат А3

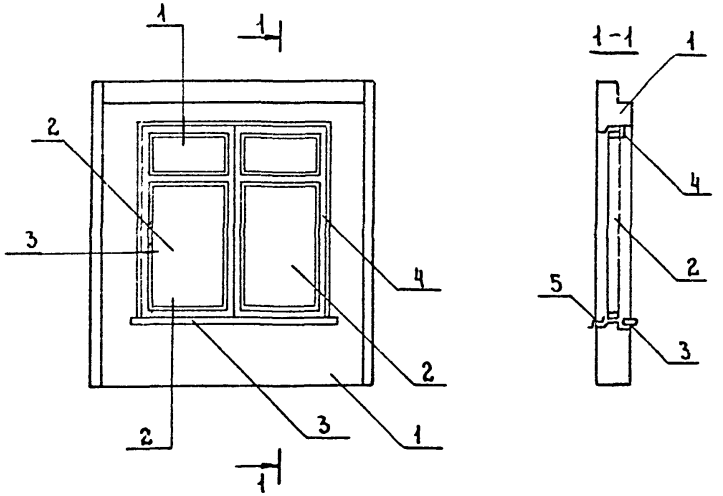

Формат	Зона	Поз.	Обозначение	Наименование	Кол. на —	Кол. на 01	Примечание
				Документация			
А3			1.090.1-1 2-1 0000 УО	Узлы опалубочные	×	×	
				Сборочные единицы			
А3		1	251-4-55.87-6 00.00.00	Панель 4ПСО 30.33.3,5-П-2-1	1	—	
А3		1	-01	4ПСО 30.33.4,0-П-2-1	—	1	
А3		2	1.236-6 вып.1 (ч.1 и 2)	Оконный блок ОР18-9В	2	—	
А3		2	1.236.5-10	ОРСП18-9	—	2	
А3		3	1.136.1-13 вып.1	Подоконная доска			
				ПОШ19.20.45 ТА	1	1	
				Стандартные изделия			
		4		Наличник ГОСТ 8242-75	7,2	7,2	м
				Материалы			
		5		Слив-сталь кровельная ГОСТ 19904-72*	0,6	0,6	м²

Обозначение	Наименование
251-4-55.87-6.14.00.00.00	4ПСО30.33.3,5-П-2-1а
-01	4ПСО30.33.4,0-П-2-1а

Привязан

Инв.№

Н. контр.	Седова	
Нач. маст.	Собельман	
Гл. констр.	Подольский	
ГАП	Шачнев	
ГИП	Бернштейн	
Вед. арх.	Сотская	
Ст. арх.	Бурмистрова	

251-4-55.87-6.14.00.00.00

Панель стеновая (4ПСО 30.33.3,5-П-2-1а, 4ПСО30.33.4,0-П-2-1а)

Стадия	Масса	Масштаб
Р		Б.М.
Лист	Листов 1	

ГИПРОНИИЗДРАВ г. Москва

Формат А3

Взам. инв.№ | Подпись и дата | Инв.№ подл.

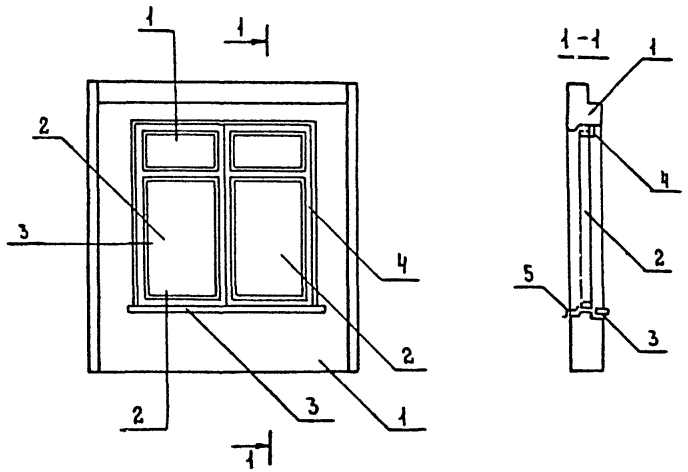

Формат	Зона	Поз.	Обозначение	Наименование	Кол. на —	Кол. на 01	Примечание
				Документация			
А3			1.090.1-1 2-4 00003	Узлы	X	X	
				Сборочные единицы			
А3		1	251-4-55.87-6. .00.00.00	Панель ЧПС030.33.3,5-ПТ-2-1	1	—	
А3		1	-01	ЧПС030.33.4,0-ПТ-2-1	—	1	
А3		2	1.236.5-10	Оконный блок ОРСП 18-9	2	2	
А3		3	1.136.1-13 вып.1	Подоконная доска			
				ПОШ 19.20.45-Т-Д	1	1	
				Стандартные изделия			
		4		Наличник ГОСТ 8242-75			
				Материалы			
		5		Сайв сталь кровельная ГОСТ 17715-72*			

Обозначение	Наименование
251-4-55.87-6.15.00.00.00	ЧПС030.33.3,5-ПТ-2-1а
-01	ЧПС030.33.4,0-ПТ-2-1а

Привязан

Инв.№

Н.контр.	Седова	
Нач.маст.	Собельман	
Гл.констр.	Подольский	
ГАП	Шачнев	
ГИП	Бернштейн	
Вед.арх.	Сотская	
Ст.арх.	Бурмистрова	

251-4-55.87-6.15.00.00.00

Панель стеновая (ЧПС030.33.3,5-ПТ-2-1а, ЧПС030.33.4,0-ПТ-2-1а)

Стадия	Масса	Масштаб
Р		Б.М.
Лист	Листов 1	

ГИПРОНИИЗДРАВ г. Москва

Формат А3

Инв.№ подл. | Подпись и дата | Взам.инв.№

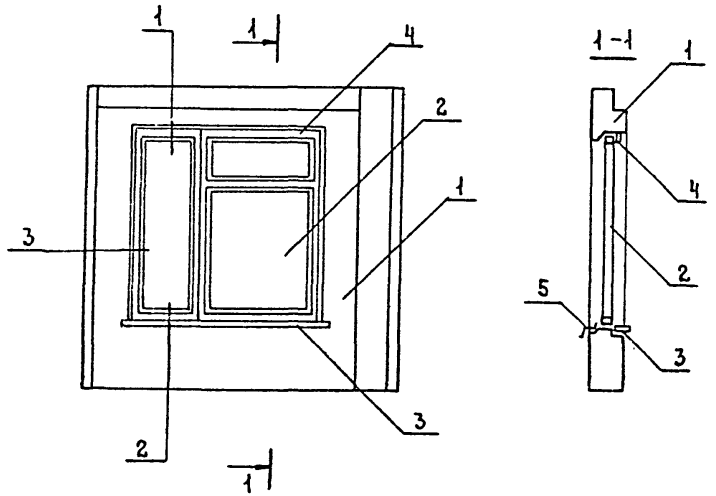

Формат	Зона	Поз.	Обозначение	Наименование	Кол. на —	Кол. на 01	Примечание
				Документация			
А3			1.090.1-1 2-1 0000 У	Узлы опалубочные	X	X	
				Сборочные единицы			
А3		1	1.090.1-1 2-1 1000-55	Панель 1ПС033.33.3,5-П-2	1	—	
А3		1	1000-56	1ПС033.33.4,0-П-2	—	1	
А3		2	1.236-6 вып.1 (ч.1 и 2)	Оконный блок ОР18-15	1	—	Армированное стекло
А3		2	1.236.5-10	ОРСП18-15	—	1	
А3		3	1.136.1-13 вып.1	Подоконная доска			
				ПОШ 14.20.45-Т	1	1	
				Стандартные изделия			
		4		Наличник ГОСТ 8242-75	6.6	6,6	м
				Материалы			
		5		Слив-сталь кровельная ГОСТ 17715-72*	0,6	0,6	м²

Обозначение	Наименование
251-4-55.87-6.16.00.00.00	1ПС033.33.3,5-П-2а
-01	1ПС033.33.4,0-П-2а

Привязан

Инв. №

Н.контр.	Седова	
Нач.маст.	Собельман	
Гл.конст.	Подольский	
ГАП	Шачнев	
ГИП	Бернштейн	
Вед.арх.	Сотская	
Ст.арх.	Бурмистрова	

251-4-55.87-6.16.00.00.00

Панель стеновая (1ПС033.33.3,5-П-2а, 1ПС033.33.4,0-П-2а)

Стадия	Масса	Масштаб
Р		Б.М.
Лист	Листов	

ГИПРОНИИЗДРАВ г. Москва

Формат А3

Инв. № подл. | Подпись и дата | Взам. инв. №

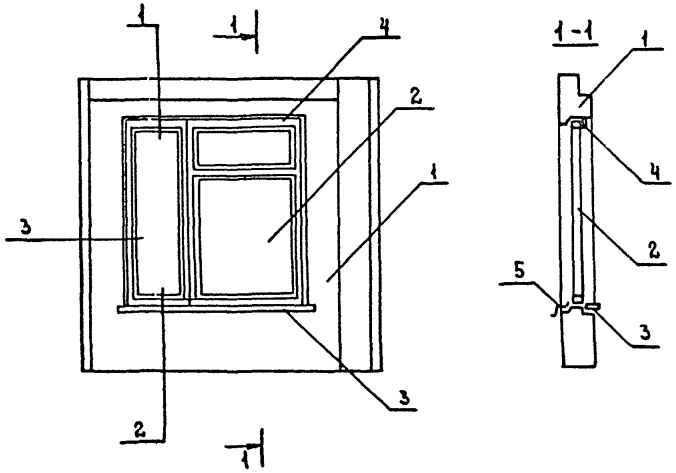

ФОРМАТ	ЗОНА	ПОЗ.	ОБОЗНАЧЕНИЕ	НАИМЕНОВАНИЕ	КОЛ. НА —	КОЛ. НА 01	ПРИМЕЧАНИЕ
				Документация			
А3			1.090.1-1 2-4 0008 У	Узлы			
				Сборочные единицы			
		1	1.090.1-1 2-4 1000-55	Панель 1ПСО 33.33.3,5-ПТ-2	1	—	
		1	1000-56	1ПСО 33.33.4,0-ПТ-2	—	1	
А3		2	1.236.5-10	Оконный блок ВРСП 18-15	1	1	армированное стекло
А3		3	1.136.1-13 вып.1	Подоконная доска ПОШ 14.20.45 т	1	1	
				Стандартные изделия			
		4		Наличник ГОСТ 8242-75	6,6	6,6	м
				Материалы			
		5		Сайв-сталь кровельная ГОСТ 17715-72*	0,6	0,6	м²

ОБОЗНАЧЕНИЕ	НАИМЕНОВАНИЕ
251-4-55.87-6.17.00.00.00	1ПСО 33.33.3.5-ПТ-2а
-01	1ПСО 33.33.4,0-ПТ-2а

Привязан

Инв. №

Н. контр.	Седова	
Нач. маст.	Собельман	
Гл. констр.	Подольский	
ГАП	Шачнев	
ГИП	Бернштейн	
Вед. арх.	Сотская	
Ст. арх.	Бурмистров	

251-4-55.87-6.17.00.00.00

Панель стеновая (1ПСО 33.33.3,5-ПТ-2а; 1ПСО 33.33.4,0-ПТ-2а)

СТАДИЯ	МАССА	МАСШТАБ
Р		Б.М.
ЛИСТ	ЛИСТОВ 1	

ГИПРОНИИЗДРАВ г. Москва

Формат А3

Инв. № подл. | Подпись и дата | Взам. инв. №

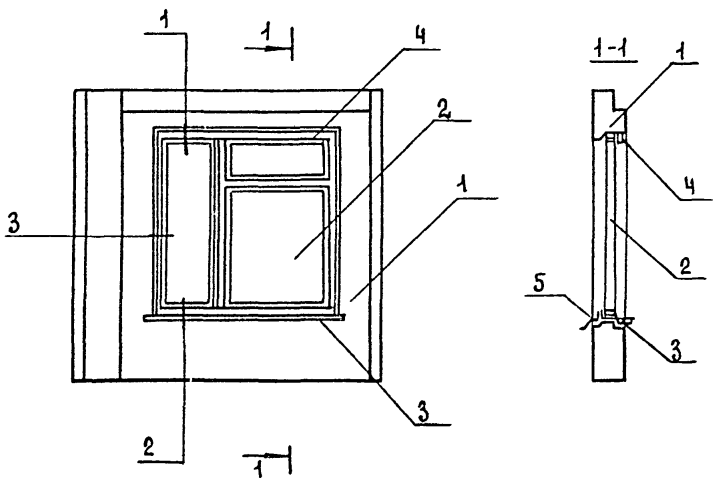

Форм.	Зона	Поз.	Обозначение	Наименование	Кол., на —	Кол., на 01	Примечание
				Документация			
А3			1.090.1-1 2-1 00004	Узлы			
				Сборочные единицы			
А3		1	1.090.1-1 2-1 1000-53	Панель 2ПСО33.33.3.5-П-2	1	—	
А3		1	1000-60	2ПСО 33.33.4,0-П-2	—	1	
А3		2	1.236-6 вып.1 (Ч, 1 и 2)	Оконный блок ОР18-15	1	—	Армиров.
А3		2	1.236.5-10	ОРСП18-15	—	1	стекло
А3		3	1.136.1-13 вып.1	Подоконная доска			
				ПОШ 14,20,45 Т	1	1	
				Стандартные изделия			
		Ч		Наличник ГОСТ 8242-75	6,6	6,6	м
				Материалы			
		5		Слив-сталь кровельная			
				ГОСТ 17715-72*	0,6	0,6	м²

Обозначение	Наименование
251-Ч-55.87-6.18.00.00.00	2ПСО 33.33.3.5-П-2а
-01	2ПСО 33.33.4.0-П-2а

Привязан:

Инв. №

Н. контр	Седова	
Нач. маст	Собельман	
Гл. конст	Подольский	
ГАП	Шачнев	
ГИП	Бернштейн	
Вед. арх.	Сотская	
Ст. арх.	Бурмистрова	

251-Ч-55.87-6.18.00.00.00

Панель стеновая (2ПСО 33.33.3.5-П-2а; 2ПСО 33.33.4.0-П-2а)

Стадия	Масса	Масштаб
Р		Б.М.
Лист	Листов 1	

ГИПРОНИИЗДРАВ г. Москва

Инв. № подл. | Подпись и дата | Взам. инв. №

Формат А3

Альбом 6

Типовой проект 251-4-55.87

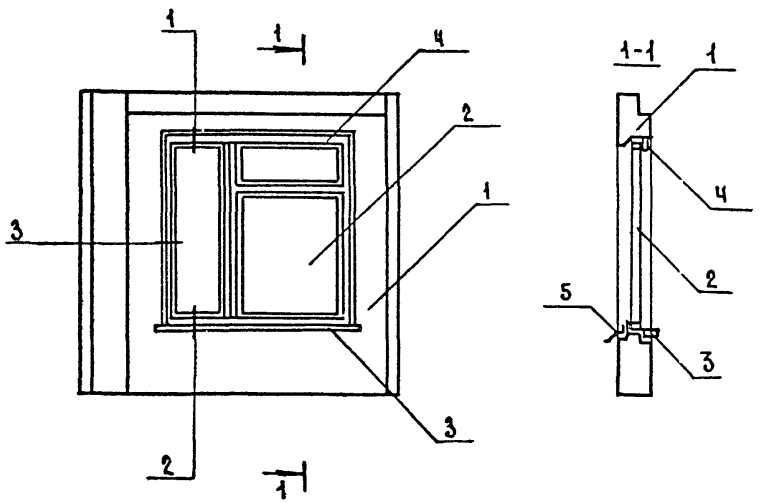

Форм.	Зона	Поз.	Обозначение	Наименование	Кол. на —	Кол. на 01	Примечание
				Документация			
А3			1.090.1-1 2-4 0000у	Узлы			
				Сборочные единицы			
А3		1	1.090.1-1 2-4 1000-59	Панель 2ПСО 3333.3,5-ПТ-2	1	—	
А3		1	1000-60	2ПСО 33.33.4.0-ПТ-2	—	1	
		2	1.236.5-10	Оконный блок ОРСП 18-15	1	1	Армиров. стекло
		3	1.136.1-13 вып.1	Подоконная доска			
				ПОШ 14.20.45т	1	1	
				Стандартные изделия			
		4		Наличник ГОСТ 8242-75	6,6	6,6	м
				Материалы			
		5		Слив-сталь кровельная			
				ГОСТ 17715-72*	0,6	0,6	м²

Обозначение	Наименование
251-4-55.87-6.19.00.00.00	2ПСО 33.33.3.5-ПТ-2а
-01	2ПСО 3.3.3.3.4.0-ПТ-2а

Привязан:

Инв.№

Н.контр.	Седова	
Нач.маст	Собельман	
Гл.конст.	Подольский	
ГАП	Шачнев	
ГИП	Бернштейн	
Вед.арх.	Сотская	
Ст.арх.	Бурмистрова	

251-4-55.87 - 6.19.00.00.00

Панель стеновая (2ПСО 33.33.3.5-ПТ-2а, 2ПСО 33.33.4.0-ПТ-2а)

Стадия	Масса	Масштаб
Р		Б.М.
Лист	Листов 1	

ГИПРОНИИЗДРАВ г. Москва

Формат А3

Инв.№ подл. | Подпись и дата | Взам.инв.№

Альбом 6

Типовой проект 251-4-55.87

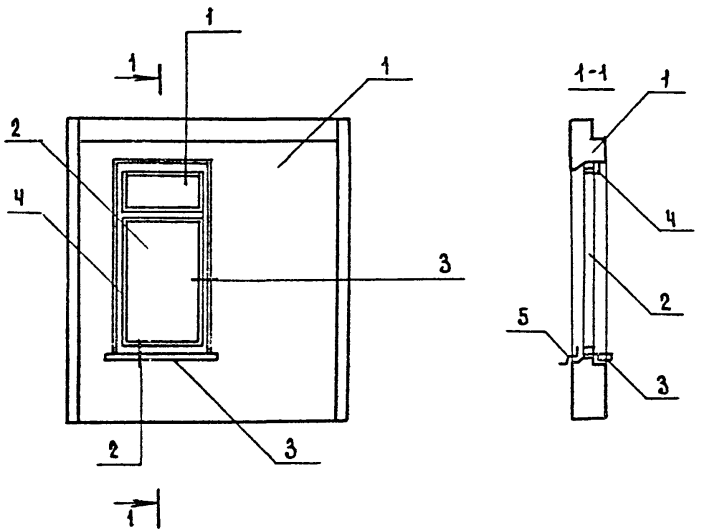

Форм.	Зона	Поз.	Обозначение	Наименование	Кол. на —	Кол. на 01	Примечание
				Документация			
А3			1.090.1-1 2-1 0000 У	Узлы	×	×	
				Сборочные единицы			
А3		1	1.090.1-1 2-1 1000-26	Панель 8ПСО 30.33.3,5-П-2	1	—	
А3		1	1000-27	8ПСО 30.33.4.0-П-2	—	1	
А3		2	1.236-5 вып.1 (ч.1 и 2)	Оконный блок ОР 18-98	1	—	
А3		2	1.236.5-10	ОРСП 18-9	—	1	
А3		3	1.136.1-13 вып.1	Подоконная доска			
				ПОШ 8.20.45Т	1	1	
				Стандартные изделия			
		4		Наличник ГОСТ 8242-75	4,8	4,8	м
				Материалы			
		5		Слив-сталь кровельная			
				ГОСТ 19904-74*	0,3	0,3	м²

Обозначение	Наименование
251-4-55.87-6.20.00.00.00	8ПСО 30.33.3.5-П-2а
-01	8ПСО 30.33.4.0-П-2а

Привязан:

Инв.№

Н.контр.	Седова	
Нач.маст	Собельман	
Гл.конст.	Подольский	
ГАП	Шачнев	
ГИП	Бернштейн	
Вед.арх.	Сотская	
Ст.арх.	Бурмистрова	

251-4-55.87-6.20.00.00.00

Панель стеновая (8ПСО 30.33.3.5-П-2а, 8ПСО 30.33.4.0-П-2а)

Стадия	Масса	Масштаб
Р		Б.м
Лист	Листов 1	

Гипронииздрав г. Москва

Формат А2

Инв.№ подл. | Подпись и дата | Взам.инв.№

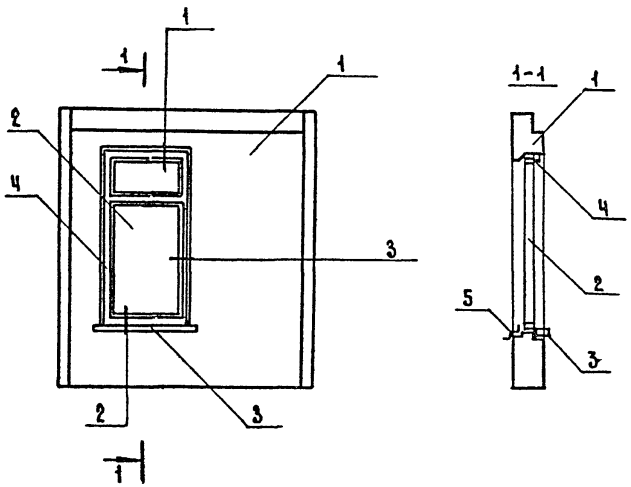

Форм.	Зона	Поз.	Обозначение	Наименование	Кол., на —	Кол., на 01	Приме-чание
				Документация			
А3			1.090.1-1 2-Ч 00008	Узлы	X	X	
				Сборочные единицы			
А3		1	1.090.1-1 2-Ч 1000-26	Панель 8ПСО30.33.3.5-ПТ-2	1	—	
А3		1	1000-27	8ПСО3.0.33.4.0-ПТ-2	—	1	
А3		2	1.236.5-10	Оконный блок ОРСП 18-9	1	1	
А3		3	1.136.1-13 Вып.1	Подоконная доска			
				ПОШ 8.20.45Т	1	1	
				Стандартные изделия			
		Ч		Наличник ГОСТ 8242-75	Ч,8	Ч,8	м
				Материалы			
		5		Слив-сталь кровельная			
				ГОСТ 19215-72*	0,3	0,3	м²

Обозначение	Наименование
251-Ч-55.87-6.21.00.00.00	8ПСО 30.33.3.5-ПТ-2а
-01	8ПСО 3.0.33.4.0-ПТ-2а

Привязан:

Инв.№

Н.контр.	Седова	
Нач.маст.	Собельман	
Гл.конст.	Подольский	
ГАП	Шачнев	
ГИП	Бернштейн	
Вед.арх.	Сотская	
Ст.арх.	Бурмистрова	

251-Ч-55.87-6.21.00.00.00

Панель стеновая (8ПСО-30.33.3.5-ПТ-2а; 8ПСО-3.0.33.4.0-ПТ-2а)

Стадия	Масса	Масштаб
Р		6.м.
Лист	Листов 1	

ГИПРОНИИЗДРАВ г. Москва

Формат А3

Инв.№ подл. | Подпись и дата | Взам.инв.№

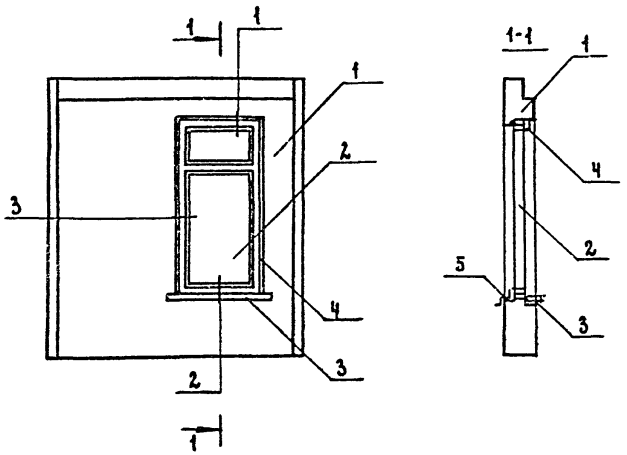

Форм.	Зона	Поз.	Обозначение	Наименование	Кол., на —	Кол., на 0,1	Примечание
				Документация			
А3			1.090.1-1 2-1 00009	Узлы	×	×	
				Сборочные единицы			
А3		1	1.090.1-1 2-1 1000-28	Панель 3ПСО 30.33.3.5-П-2	1	—	
А3		1	1000-29	3ПСО 30.33.4.0-П-2	—	1	
А3		2	1.236-6 вып.1 (4,1 м2)	Оконный блок ОР 18-9 в	2	—	
А3		2	1.236.8-10	ОРСП 18-9	—	2	
А3		3	1.136.1-13 вып.1	Подоконная доска			
				ПОШ 8.20.45 Т			
				Стандартные изделия			
		4		Наличник ГОСТ 8242-75	4,8	4,8	м
				Материалы			
		5		Слив сталь кровельная			
				ГОСТ 19775-72*	0,3	0,3	м²

Обозначение	Наименование
251-4-55.87-6.22.00.00.00	3ПСО 30.33.3.5-П-2а
-01	3ПСО 30.33.4.0-П-2а

Привязан:

Инв. №

Н. контр.	Седова	
Нач. маст.	Собельман	
Гл. конст.	Подольский	
ГАП	Шачнев	
ГИП	Бернштейн	
Вед. арх.	Сотская	
Ст. арх.	Бурмистрова	

251-4-55.87-6.22.00.00.00

Панель стеновая (3ПСО 30.33.3.5-П-2а; 3ПСО 30.33.4.0-П-2а)

Стадия	Масса	Масштаб
Р		Б.М.
Лист	Листов 1	

ГИПРОНИИЗДРАВ г. Москва

Формат А3

Инв.№ подл. | Подпись и дата | Взам.инв.№

Альбом 6

Типовой проект 251-4-55.87

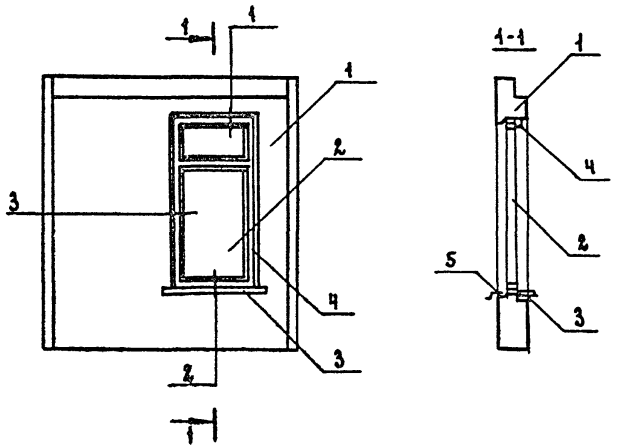

Формат	Зона	Поз.	Обозначение	Наименование	Кол. на —	Кол. на 01	Примечание
				Документация			
А3			1.090.1-1 2-4 00004	Узлы	×	×	
				Сборочные единицы			
А3		1	1.090.1-1 2-4 1000-23	Панель ЭПСО 30.33.3.5-ПТ-2	1	—	
А3		1	1000-23	ЭПСО 30.33.4.0-ПТ-2	—	1	
А3		2	1.236.5-10	Оконный блок ОРСП 18-9	1	1	
А3		3	1.136.1-13 Вып.1	Подоконная доска			
				ПОШ 8.20.45т	1	1	
				Стандартные изделия			
		4		Наличник ГОСТ 8242-75	4,8	4,8	м
				Материалы			
		5		Слив сталь кровельная			
				ГОСТ 19775-72*	0,3	0,3	м²

Обозначение	Наименование
251-4-55.87 - 6.23.00.00.00	ЭПСО 30.33.3.5 - ПТ-2а
-01	ЭПСО 30.33.4.0 - ПТ-2а

Инв. № подл. | Подпись и дата | Взам. инв. №

Привязан:

Инв. №

Н. контр.	Седова	
Нач. маст.	Собельман	
Гл. конст.	Подольский	
ГАП	Шячнев	
ГИП	Бернштейн	
Вед. арх.	Сотская	
Ст. арх.	Бурмистрова	

251-4-55.87 - 6.23.00.00.00

Панель стеновая (ЭПСО 30.33.3.5-ПТ-2а ЭПСО 30.33.4.0-ПТ-2а)

Стадия	Масса	Масштаб
Р		Б.М.
Лист	Листов 1	

ГИПРОНИИЗДРАВ г. Москва

Формат А3

Альбом 6

Типовой проект 251-4-55.87

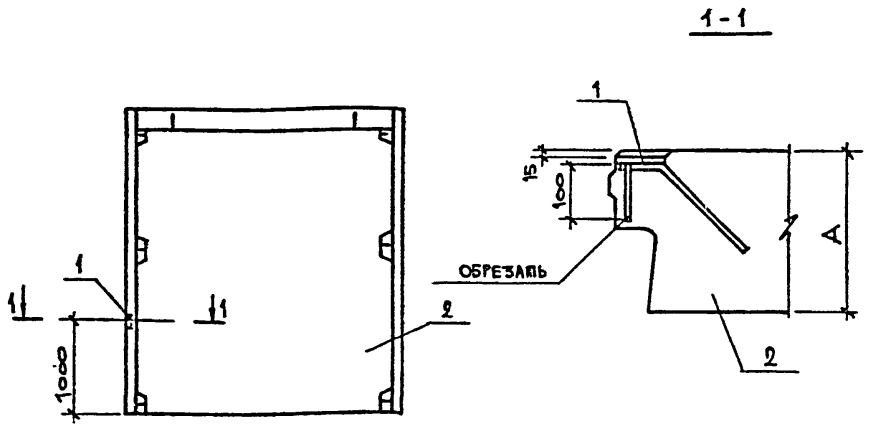

Формат	Зона	Поз.	Обозначение	Наименование	Кол.	Примеч.
				Документация		
А3			251-4-55.87-6.00.00.00.00 ТУ	Технические условия		
А3			1.090. 1-1 2-1 0000 ПЗ	Пояснительная записка		
А3			1.090. 1-1 2-1 0000 УО	Узлы опалубочные		
				Сборочные единицы		
А3		1	1.090. 1-1 2-3 0040	Изделие закладное МН2	1	
			Переменные данные для исполнений			
				251-4-55.87-6.24.00.00.00		
А3		2	1.090. 1-1 2-1 7000	Панель ПС30.33.3,5-П	1	
				251-4-55.87-6.24.00.00.00-01		
А3		2	1.090. 1-1 2-1 7000-01	Панель ПС30.33.4,0-П	1	

Ведомость расхода стали на дополнительные изделия закладные на элемент, кг

Марка элемента	Изделия закладные						
	Арматура класса А-III ГОСТ 5781-82*			Прокат марки Вст3кп2 ГОСТ 103-76*			Всего
	⌀10	⌀6	итого	δ=8		итого	
ПС30.33.3,5-П-1	0,12	0,08	0,2	0,3		0,3	0,5
ПС30.33.4,0-П-1	0,12	0,08	0,2	0,3		0,3	0,5

Обозначение	Наименование	А	Масса, кг
251-4-55.87-6.24.00.00.00	ПС 30.33.3,5-П-1	350	3250
-01	ПС 30.33.4,0-П-1	460	3740

Н.контр.	Седова	
Нач.маст.	Собельман	
Гл.конст.	Подольский	
ГАП	Шачнев	
ГИП	Бернштейн	
Рук.гр.	Остриков	
Инж.	Цыканова	

251-4-55.87 - 6.24.00.00.00

Панель стеновая ПС 30.33.3,5-П-1; ПС 30.33.4,0-П-1

Стадия	Масса	Масштаб
Р	См. табл.	1:50
Лист	Листов 1	

ГИПРОНИИЗДРАВ г. Москва

Формат А3

Инв.№ подл. | Подпись и дата | Взам.инв.№

Альбом 6

Типовой проект 251-4-55.87

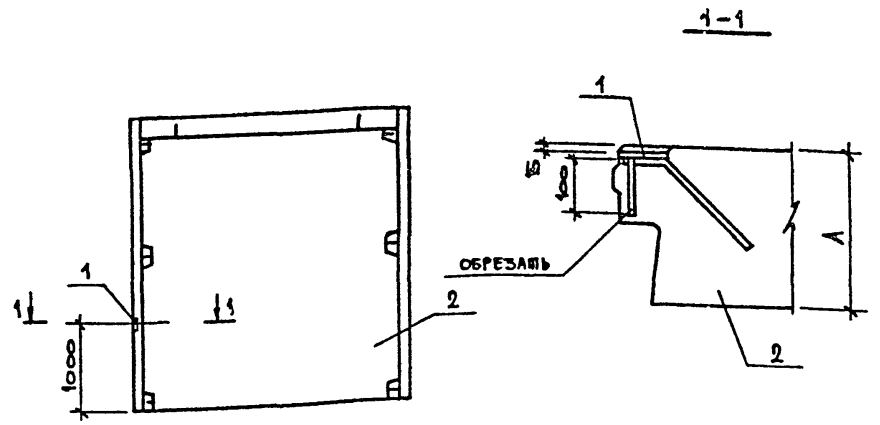

Формат	Зона	Поз.	Обозначение	Наименование	Кол.	Примечан.
				Документация		
А3			251-4-55.87-6.00.00.00.00 ТУ	Технические условия		
А3			1.090.1-1 2-4 0000 ПЗ	Пояснительная записка		
А3			1.090.1-1 2-4 0000 УО	Узлы опалубочные		
				Сборочные единицы		
А3		1	1.090.1-1 2-3 0040	Изделие закладное МН-2	1	
			Переменные данные	Для исполнений		
				251-4-55.87-6.25.00.00.00		
А3		2	1.090.1-1 2-4 7000	Панель ПС30.33.3,5-ПТ	1	
				251-4-55.87-6.25.00.00.00-01		
А3		2	1.090.1-1 2-4 7000-01	Панель ПС30.33.4,0-ПТ	1	

Ведомость расхода стали на дополнительные изделия закладные на элемент, кг

Марка элемента	Изделия закладные						
	Арматура класса А-III			Прокат марки Вст3кп2			Всего
	ГОСТ 5781-82*			ГОСТ 103-76*			
	⌀10	⌀6	Итого	8-8		Итого	
ПС30.33.3,5-ПТ-1	0,12	0,08	0,2	0,3		0,3	0,5
ПС30.33.4,0-ПТ-1	0,12	0,08	0,2	0,3		0,3	0,5

Обозначение	Наименование	А	Масса, кг
251-4-55.87-6.25.00.00.00	ПС30.33.3,5-ПТ-1	350	4890
-01	ПС30.33.4,0-ПТ-1	400	5450

Инв.№ подл. | Подпись и дата | Взам.инв.№

Н.контр.	Седова	
Нач.маст	Собельман	
Гл.констр.	Подольский	
ГАП	Шачнев	
ГИП	Бернштейн	
Рук.гр.	Осетриков	
Инж.	Цуканова	

251-4-55.87-6.25.00.00.00

Панель стеновая ПС30.33.3,5-ПТ-1; ПС30.33.4,0-ПТ-1

Стадия	Масса	Масштаб
Р	см. табл.	1:50
Лист	Листов 1	

ГИПРОНИИЗДРАВ г. Москва

Формат А3

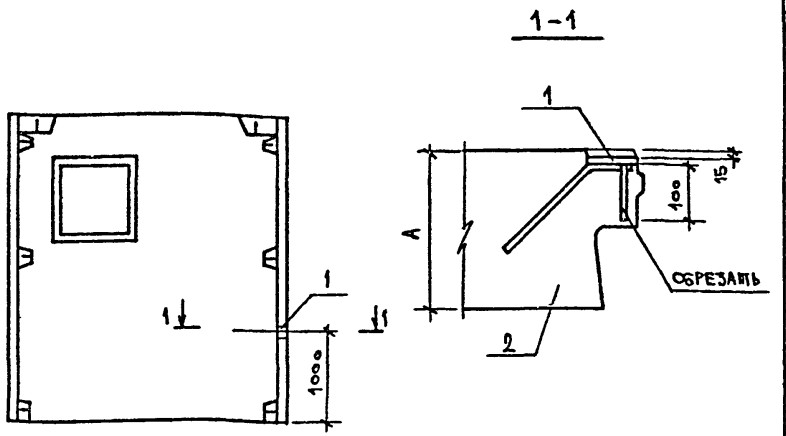

Формат	Зона	Поз.	Обозначение	Наименование	Кол.	Примеч.
				Документация		
А3			251-4-55.87-6.00.00.00.00 ТУ	Технические условия		
А3			1.090. 1-1 2-1 0000 ПЗ	Пояснительная записка		
А3			1.090. 1-1 2-1 0000 УО	Узлы опалубочные		
				Сборочные единицы		
А3		1	1.090. 1-1 2-3 0040	Изделие закладное МН2	1	
			Переменные данные	Для исполнений		
				251-4-55.87-6.26.00.00.00		
А3		2	1.090. 1-1 2-1 4000 – 16	Панель 5ПСЛ30.33.3,5-П-2	1	
				251-4-55.87-6.26.00.00.00-01		
А3		2	1.090. 1-1 2-1 4000 – 17	Панель 5ПСЛ30.33.4,0-П-2	1	

Ведомость расхода стали на дополнительные изделия закладные на элемент, кг

Марка элемента	Изделия закладные						Всего
	Арматура класса А-III ГОСТ 5781-82*			Прокат марки Вст3кп2 ГОСТ 103-76*			
	⌀10	⌀6	итого	δ=8		итого	
5ПСЛ30.33.3,5-П-2-1	0,12	0,08	0,2	0,3		0,3	0,5
5ПСЛ30.33.4,0-П-2-1	0,12	0,08	0,2	0,3		0,3	0,5

Обозначение	Наименование	А	Масса, кг
251-4-55.87-6.26.00.00.00	5ПСЛ30.33.3,5-П-2-1	350	2960
-01	5ПСЛ30.33.4,0-П-2-1	400	3410

Н.контр.	Седова		
Нач.маст.	Собельман		
Гл.констр.	Подольский		
ГАП	Шачнев		
ГИП	Бернштейн		
Рук.гр.	Остриков		
Инж.	Цуканова		

251-4-55.87-6.26.00.00.00

Панель стеновая 5ПСЛ 30.33.3,5-П-2-1, 5ПСЛ 30.33.4,0-П-2-1

Стадия	Масса	Масштаб
Р	См. табл.	
Лист	Листов 1	

ГИПРОНИИЗДРАВ г. Москва

Формат А3

Инв.N подл. | Подпись и дата | Взам. инв.N

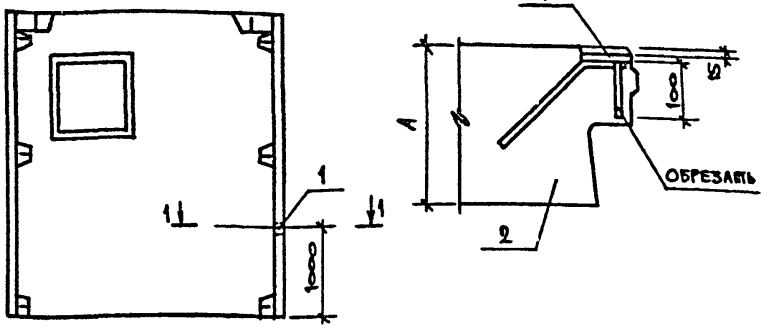

Формат	Зона	Поз.	Обозначение	Наименование	Кол.	Примеч.
				Документация		
А3			251-4-5587-6.00.00.00.00 ТУ	Технические условия		
А3			1.090. 1-1 2-4 0000 ПЗ	Пояснительная записка		
А3			1.090. 1-1 2-4 0000 УО	Узлы опалубочные		
				Сборочные единицы		
А3		1	1.090. 1-1 2-3 0040	Изделие закладное МН2	1	
			Переменные данные для исполнений			
				251-4-55.87-6.27.00.00.00		
А3		2	1.090. 1-1 2-4 4000 -16	Панель 5ПСЛ30.33.3,5-ПТ-2	1	
				251-4-55.87-6.27.00.00.00-01		
А3		2	1.090. 1-1 2-4 4000 -17	Панель 5ПСЛ30.33.4,0-ПТ-2	1	

Ведомость расхода стали на дополнительные изделия закладные на элемент, кг

Марка элемента	Изделия закладные						
	Арматура класса А-III			Прокат марки Вст3 кп2			Всего
	ГОСТ 5781-82*			ГОСТ 103-76*			
	⌀10	⌀6	Итого	δ=8		Итого	
5ПСЛ30.33.3,5-ПТ-2-1	0,12	0,08	0,2	0,3		0,3	0,5
5ПСЛ30.33.4,0-ПТ-2-1	0,12	0,08	0,2	0,3		0,3	0,5

Обозначение	Наименование	А	Масса кг
251-4-55.87-6.27.00.00.00	5ПСЛ 30.33.3,5-ПТ-2-1	350	5020
-01	5ПСЛ 30.33.4,0-ПТ-2-1	400	5640

Н.контр.	Седова	
Нач. мас.	Собельман	
Гл.конст.	Подольский	
ГАП	Шачнев	
ГИП	Бернштейн	
Рук.гр.	Остриков	
Инж.	Цуканова	

251-4-55.87-6.27.00.00.00

Панель стеновая
5ПСЛ 30.33.3,5-ПТ-2-1
5ПСЛ 30.33.4,0-ПТ-2-1

Стадия	Масса	Масштаб
Р	см. табл.	
Лист	Листов 1	

ГИПРОНИИЗДРАВ
г. Москва

Формат А3

Инв.№ подл. | Подпись и дата | Взам.инв.№

Альбом 6

Типовой проект 251-1-55-87

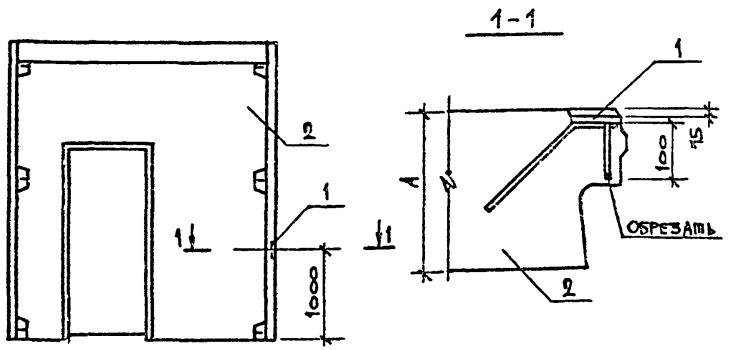

Формат	Зона	Поз.	Обозначение	Наименование	Кол.	Примеч.
				Документация		
А3			251-4-55.87-6.00.00.00.00 ТУ	Технические условия		
А3			1.090.1-1 2-1 0000 ПЗ	Пояснительная записка		
А3			1.090.1-1 2-1 0000 УО	Узлы опалубочные		
				Сборочные единицы		
А3		1	1.090.1-1 2-3 0040	Изделие закладное МН2	1	
			Переменные данные для	исполнения		
				251-4-55.87-6.28.00.00.00		
А3		2	1.090.1-1 2-1 5000	Панель 1ПСД 30.33.3,5-П-2	1	
				251-4-55.87-6.28.00.00.00-01		
А3		2	1.090.1-1 2-1 5000-01	Панель 1ПСД 30.33.4,0-П-2	1	

Ведомость расхода стали на дополнительные изделия закладные на элемент, кг

Марка элемента	Изделия закладные						Всего
	Арматура класса А-III ГОСТ 5781-82*			Прокат марки ВСт3кп2 ГОСТ 103-76*			
	⌀10	⌀6	Итого	δ=8		Итого	
1ПСД30.33.3,5-П-2-1	0,12	0,08	0,2	0,3		0,3	0,5
1ПСД30.33.4,0-П-2-1	0,12	0,08	0,2	0,3		0,3	0,5

Обозначение	Наименование	А	Масса, кг
251-4-55.87-6.28.00.00.00	1ПСД 30.33.3,5-П-2-1	350	2490
-01	1ПСД 30.33.4,0-П-2-1	400	2870

Н. контр.	Седова	
Нач. маст.	Собельман	
Гл. конст.	Подольский	
ГАП	Шачнев	
ГИП	Бернштейн	
Рук. гр.	Остриков	
Инж.	Цуканова	

251-4-55.87 — 6.28.00.00.00

Панель стеновая 1ПСД 30.33.3,5-П-2-1, 1ПСД 30.33.4,0-П-2-1

Стадия	Масса	Масштаб
Р	см. табл.	Б.М.
Лист	Листов 1	

ГИПРОНИИЗДРАВ Г. Москва

Инв. N подл. | Подпись и дата | Взам. инв. N

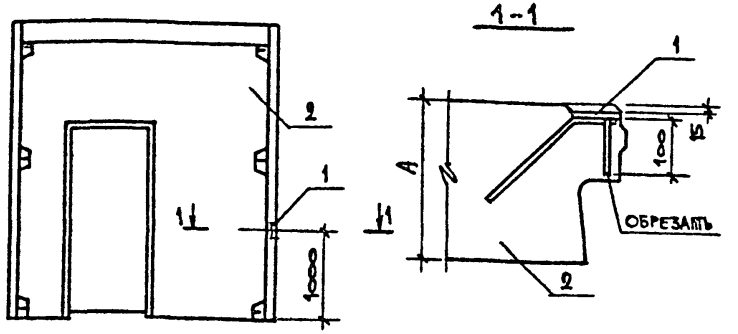

Формат	Зона	Поз.	Обозначение	Наименование	Кол.	Примеч.
				Документация		
А3			251-4-55.87-6.00.00.00.00ТУ	Технические условия		
А3			1.090. 1-1 2-4 0000 ПЗ	Пояснительная записка		
А3			1.090. 1-1 2-4 0000 УО	Узлы опалубочные		
				Сборочные единицы		
А3		1	1.090. 1-1 2-3 0040	Изделие закладное МН-2	1	
			Переменные данные для	исполнений		
				251-4-55.87-6.29.00.00.00		
А3		2	1.090. 1-1 2-4 5000	Панель 1ПСД 30.33.3.5-ПТ-2	1	
				251-4-55.87-6.29.00.00.00-01		
А3		2	1.090. 1-1 2-4 5000-01	Панель 1ПСД 30.33.4.0-ПТ-2	1	

Ведомость расхода стали на дополнительные изделия закладные на элемент, кг

Марка элемента	Изделия закладные						
	Арматура класса А-III ГОСТ 5781-82*			Прокат марки Вст3кп2 ГОСТ 103-76*			Всего
	ф10	ф6	Итого	8-8		Итого	
1ПСД30.33.3.5-ПТ-2-1	0,12	0,08	0,2	0,3		0,3	0,5
1ПСД30.33.4.0-ПТ-2-1	0,12	0,08	0,2	0,3		0,3	0,5

Обозначение	Наименование	А	Масса, кг
251-4-55.87-6.29.00.00.00	1ПСД 30.33.3.5-ПТ-2-1	350	4210
-01	1ПСД 30.33.4.0-ПТ-2-1	400	4860

Н.контр.	Седова	
Нач.маст.	Собельман	
Гл.конст.	Подольский	
ГАП	Шачнев	
ГИП	Бершпенин	
Рук.гр.	Остриков	
Инж.	Цуканова	

251-4-55.87 – 6.29.00.00.00

Панель стеновая
1ПСД 30.33.3.5-ПТ-2-1
1ПСД 30.33.4.0-ПТ-2-1

Стадия	Масса	Масштаб
Р	см. табл.	Б.м.
Лист	Листов 1	

ГИПРОНИИЗДРАВ
г. Москва

Формат А3

Инв.№ подл. | Подпись и дата | Взам.инв.№

Альбом 6

Типовой проект 251-4-55.87

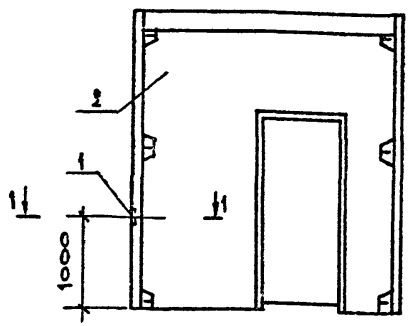

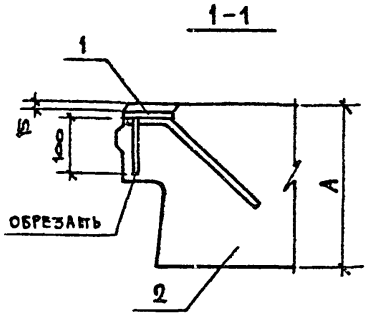

Формат	Зона	Поз.	Обозначение	Наименование	Кол.	Примечан.
				Документация		
А3			251-4-55.87 – 6.00.00.00.00 ТУ	Технические условия		
А3			1.090. 1-1 2-1 0000 ПЗ	Пояснительная записка		
А3			1.090. 1-1 2-1 0000 УО	Узлы опалубочные		
				Сборочные единицы		
А3		1	1.090. 1-1 2-3 0040	Изделие закладное МН2	1	
			Переменные данные	Для исполнений		
				251-4-55.87-6.30.00.00.00		
		2	1.090. 1-1 2-1 5000-02	Панель 2ПСД 30.33.3,5-П-2	1	
				251-4-55.87-6.30.00.00.00-01		
А3		2	1.090. 1-1 2-1 5000-03	Панель 2ПСД 30.33.4,0-П-2	1	

Ведомость расхода стали на дополнительные изделия закладные на элемент, кг

Марка элемента	Изделия закладные						
	Арматура класса А-III			Прокат марки Вст3 кп2			Всего
	ГОСТ 5784-82*			ГОСТ 103-76*			
	⌀10	⌀6	Итого	δ-8		Итого	
2ПСД 30.33.3,5-П-2-1	0,12	0,08	0,2	0,3		0,3	0,5
2ПСД 30.33.4,0-П-2-1	0,12	0,08	0,2	0,3		0,3	0,5

Обозначение	Наименование	А	Масса, кг
251-4-55.87-6.30.00.00.00	2ПСД 30.33.3,5-П-2-1	350	2490
-01	2ПСД 30.33.4,0-П-2-1	400	2870

Инв.N подл. | Подпись и дата | Взам.инв.N

Н.контр.	Седова		
Нач.маст	Собельман		
Гл.конст.	Подольский		
ГАП	Шачнев		
ГИП	Бернштейн		
Рук.гр.	Остриков		
Инж.	Цуканова		

251-4-55.87 – 6.30.00.00.00

Панель стеновая 2ПСД 30.33.3,5-П-2-1, 2ПСД 30.33.4,0-П-2-1

Стадия	Масса	Масштаб
Р	См. табл.	Б.М.
Лист	Листов 1	

ГИПРОНИИЗДРАВ г. Москва

Формат А3

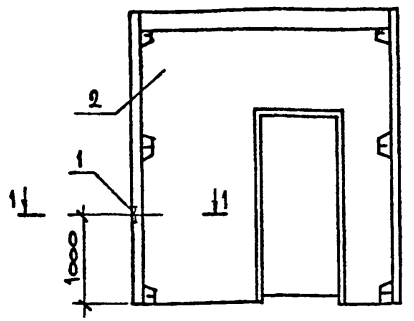

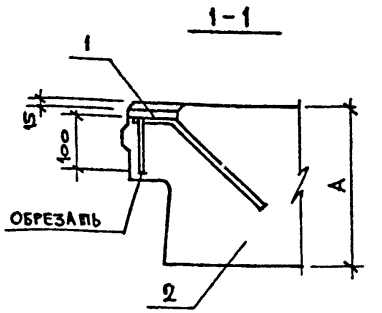

Формат	Зона	Поз.	Обозначение	Наименование	Кол.	Примечан.
				Документация		
А3			251-4-55.87-6.00.00.00.00 ТУ	Технические условия		
А3			1.090.1-1 2-4 0000 ПЗ	Пояснительная записка		
А3			1.090.1-1 2-4 0000 УО	Узлы опалубочные		
				Сборочные единицы		
А3		1	1.090.1-1 2-3 0040	Изделие закладное Мк2	1	
			Переменные данные	Для исполнения		
				251-4-55.87-6.31 00.00.00		
А3		2	1.090.1-1 2-4 5000-02	Панель 2ПСД 30.33.3,5-ПТ-2	1	
				251-4-55.87-6.31.00.00.00-01		
А3		2	1.090.1-1 2-4 5000-03	Панель 2ПСД 30.33.4,0-ПТ-2	1	

Ведомость расхода стали на дополнительные изделия закладные на элемент, кг

Марка элемента	Изделия закладные						
	Арматура класса А-III			Прокат марки Вст3кп2			Всего
	ГОСТ 5781-82*			ГОСТ 103-76*			
	ф10	ф6	итого	δ-8		итого	
2ПСД 30.33.3,5-ПТ-2-1	0,12	0,08	0,2	0,3		0,3	0,5
2ПСД 30.33.4,0-ПТ-2-1	0,12	0,08	0,2	0,3		0,3	0,5

Обозначение	Наименование	А	Масса, кг
251-4-55.87-6.31.00.00.00	2ПСД 30.33.3,5-ПТ-2-1	350	4210
-01	2ПСД 30.33.4,0-ПТ-2-1	400	4860

Инв.№ подл. | Подпись и дата | Взам. инв.№

Н.контр.	Седова	
Нач.маст.	Собельман	
Гл.констр.	Подольский	
ГАП	Шачнев	
ГИП	Бериштейн	
Рук.гр.	Остриков	
Инж.	Цуканова	

251-4-55.87-6.31.00.00.00

Панель стеновая
2ПСД 30.33.3,5-ПТ-2-1,
2ПСД 30.33.4,0-ПТ-2-1

Стадия	Масса	Масштаб
Р	см. табл.	Б.М.
Лист	Листов 1	

ГИПРОНИИЗДРАВ г.Москва

Формат А3

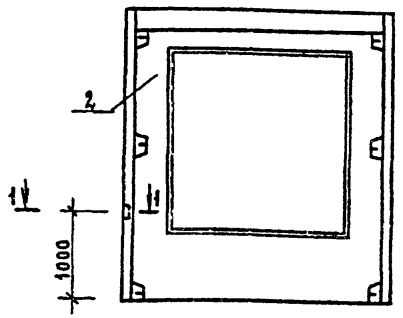

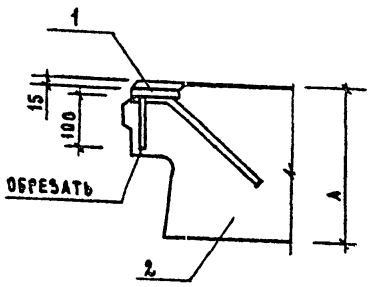

Форм.	Зона	Поз.	Обозначение	Наименование	Кол.	Примечание
				Документация		
А3			2.51-4-55.87- 6.00.00.00.00.ТУ	Технические условия		
А3			1.090. 1-1 2-1 0000 ПЗ	Пояснительная записка		
А3			1.090. 1-1 2-1 0000 УО	Узлы опалубочные		
				Сборочные единицы		
А3		1	1.090. 1-1 2-3 0040	Изделие закладное МН2	1	
			Переменные данные для	исполнений		
				2.51-4-55.87-6.00.00.00		
			1.090.1-1 2-1 1000-14	Панель ЧПСО30.33.3.5-П-2		
				2.51-4-55.87-6.00.00.00		
А3		2	1.090. 1-1 2-1 1000-15	Панель ЧПСО30.33.4.0-П-2	1	

Детали столярных изделий и узлы крепления смотреть на стр. 29

Ведомость расхода стали на дополнительные изделия закладные на элемент, кг.

Марка элемента	Изделия закладные						Всего
	Арматура класса А-III ГОСТ 5781-82*			Прокат марки Вст3кп2 ГОСТ 103-76*			
	ф10	ф6	Итого	Б=8		Итого	
ЧПСО30.33.3.5-П-2-1	0,12	0,08	0,2	0,3		0,3	0,5
ЧПСО30.33.4.0-П-2-1	0,12	0,08	0,2	0,3		0,3	0,5

Обозначение	Наименование	А	Масса кг
2.51-4-55.87-632.00.00.00	ЧПСО30.33.3.5-П-2-1	350	2110
-04	ЧПСО30.33.4.0-П-2-1	400	2430

Н.контр.	Седова	
Нач.маст	Собельман	
Гл.конст.	Подольский	
ГАП	Шячнев	
ГИП	Бернштейн	
Рук.гр.	Остриков	
Инженер	Чуканова	

2.51-4-55.87-632.00.00.00

Панель стеновая (ЧПСО 30.33.3.5-П-2-1; ЧПСО 30.33.4.0-П-2-1)

Стадия	Масса	Масштаб
Р	см. табл.	б.м.
Лист	Листов 1	

ГИПРОНИИЗДРАВ г. Москва

Формат А3

Инв.№ подл. | Подпись и дата | Взам.инв.№

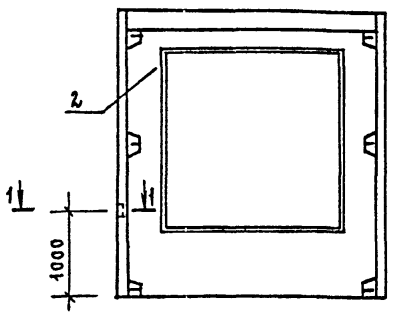

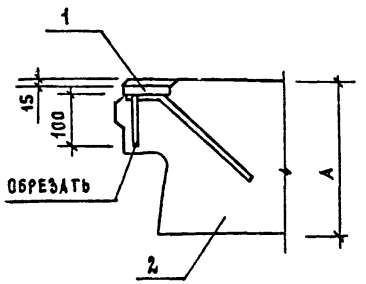

Форм.	Зона	Поз.	Обозначение	Наименование	Кол.	Примечание
				Документация		
А3			1.090.1-1 2-4 0000ПЗ	Пояснительная записка		
А3			1.090.1-1 2-4 0000 УО	Узлы опалубочные		
				Сборочные единицы		
А3		1	1.090.1-1 2-3 0040	Изделие закладное МН2	1	
			Переменные данные	Для исполнений		
				6.21.00.00.00-01		
А3		2	1.090.1-1 2-4 1000-13	Панель ЧПСО30.33.3.5-ПТ-2	1	
				6.21.00.00.00-02		
А3		2	1.090.1-1 2-4 1000-15	Панель ЧПСО30.33.4.0-ПТ-2	1	
А3			251-4-55.87 6.00.00.00.00 ТУ	Технические условия		

Детали столярных изделий и узлы крепления смотреть на стр. 23

Ведомость расхода стали на дополнительные изделия закладные на элемент, кг

Марка элемента	Изделия закладные						Всего
	Арматура класса А-III			Прокат марки Вст3кп2			
	ГОСТ 5781-82*			ГОСТ 103-76*			
	ф10	ф6	Итого	Б=8		Итого	
ЧПСО30.33.3.5-ПТ-2-1	0,12	0,08	0,2	0,3		0,3	0,5
ЧПСО30.33.4.0-ПТ-2-1	0,12	0,08	0,2	0,3		0,3	0,5

Обозначение	Наименование	А	Масса кг.
251-4-55.87-6.33.00.00.00	ЧПСО30.33.3.5-ПТ-2-1	350	2430
-01	ЧПСО30.33.4.0-ПТ-2-1	400	2690

Н.контр.	Седова	
Нач.маст.	Собельман	
Гл.конст.	Подольский	
ГАП	Шачнев	
ГИП	Бернштейн	
Рук.гр.	Остриков	
Инженер	Цуканова	

251-4-55.87-6.33.00.00.00

Панель стеновая ЧПСО 30.33.3.5-ПТ-2-1; ЧПСО 30.33.4.0-ПТ-2-1

Стадия	Масса	Масштаб
Р	См. табл.	б.м.
Лист	Листов 1	

ГИПРОНИИЗДРАВ г. Москва

Формат А3

Инв.№ подл. | Подпись и дата | Взам.инв.№

Альбом 6

Типовой проект 251-4-55.87

Формат	Зона	Поз.	Обозначение	Наименование	Кол.	Примечание
				Документация		
А3			6.00.00.00.00 ТУ	Технические условия		
А4			6.20.00.00.00 СБ	Сборочный чертеж		
				Сборочные единицы		
А3		1	6.00.00.49.00	Змеевик ПГ-2.0	1	
А4		2	6.00.00.50.00	Рама РМ9	1	
А4		3	6.00.00.51.00	Крышка МК1	2	
				Детали		
Б4		4*		А-I-6-ГОСТ 5781-82* ℓ=1900	2	0.42 кг
Б4		5*		ℓ=5500	2	1.22 кг
Б4		6*		Полоса $\frac{4\times80\ \text{ГОСТ}\ 103\text{-}76^*}{\text{Вст3кп2 ГОСТ}\ 535\text{-}79^*}$ ℓ=20	3	0.02 кг
				Стандартные изделия		
Б4		7		$C\frac{4Вр1\text{-}100}{4Вр1\text{-}100}740\times2000\frac{50}{20}$ ГОСТ 8478-81	2	
Б4		8		Винт М4×8 ГОСТ 17474-80*	24	
Б4		9		Кран КРД 20 ГОСТ 10944-75	1	
Б4		10		Муфта короткая 20 ГОСТ 8954-75*	4	
Б4		11		Ниппель 20 ГОСТ 8967-75	2	
Б4		12		Контргайки 20 ГОСТ 8968-75	2	
				Материалы:		
				Бетон класса В15		0.07 м³

* позиции 4,5,6 - смотри ведомость деталей

Н. контр.	Седова		251-4-55.87-6.34.00.00.00
Нач. маст.	Собельман		
Гл. конст.	Подольский		Панель отопительная ПГ-2.0
ГАП	Шачнев		Стадия: Р; Лист; Листов: 1
ГИП	Бернштейн		ГИПРОНИИЗДРАВ г. Москва
Рук. гр.	Остриков		
Ст. инж.	Агапова		

Инв. № подл. | Подпись и дата | Взам. инв. №

Формат А4

Альбом 6

Типовой проект 251-4-55.87

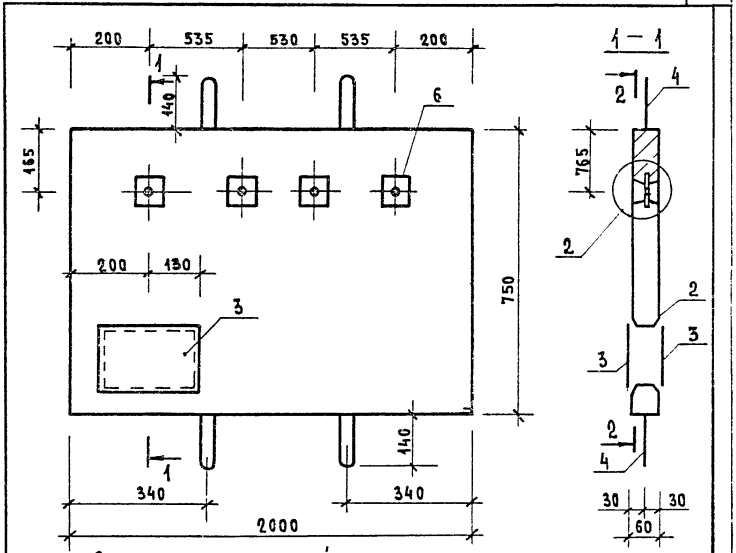

Ведомость деталей

Поз.	Эскиз
4	50, 360, 1020, 360
5	240, 746, 1960, 754
6	Отв. Ф 40, 40, 40, 40

Узел 2 дан на листе 2.

Инв. № подл. | Подпись и дата | Взам. инв. №

Н. контр.	Седова		251-4-55.87-6.34.00.00.00 СБ
Нач. маст.	Собельман		
Гл. конст.	Подольский		Панель отопительная ПГ-2.0
ГАП	Шачнев		Стадия: Р; Масса: 247; Масштаб: 1:50
ГИП	Бернштейн		Лист 1; Листов 2
Рук. гр.	Остриков		ГИПРОНИИЗДРАВ г. Москва
Ст. инж.	Агапова		

Формат А4

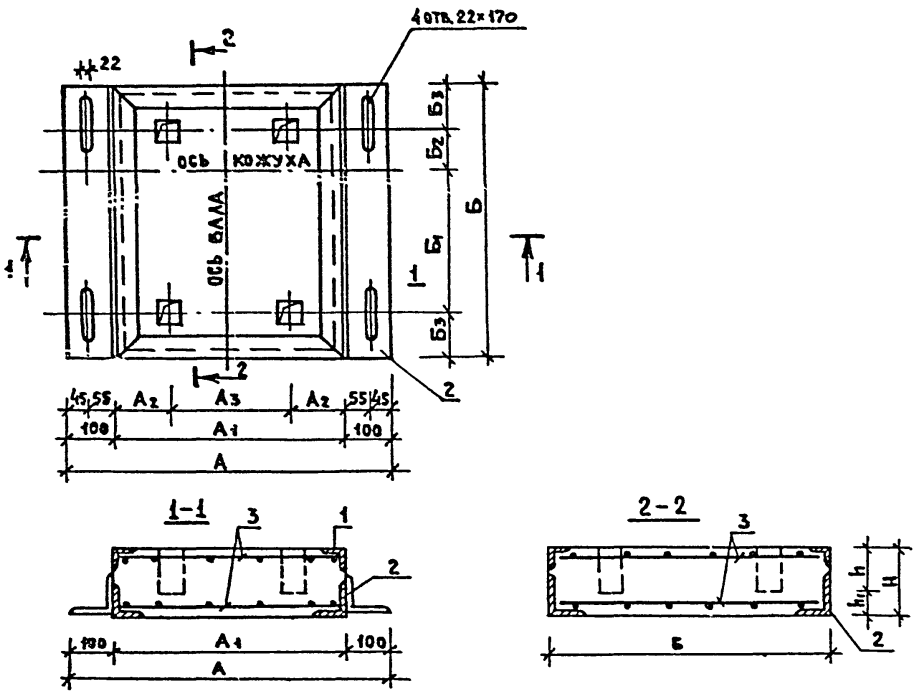

Обозначение	Марка	Размеры в мм											Масса ед. кг.
		A	A1	A2	A3	Б	Б1	Б2	Б3	H	h	h1	
6.35.00.00.00	БВ-25	700	500	120	260	600	313	87	100	150	100	50	108
-01	БВ-4	800	600	115	370	900	463	187	125	200	150	50	260
-02	БВ-5	900	700	155	390	1000	528	202	135	200	200	–	336

Формат	Зона	Поз.	Обозначение	Наименование	Кол.	Примечание
				Документация		
А3			6.00.00.00.00 ТУ	Технические условия		
				Переменные данные для исполнений		
				6.21.00.00.00		
				Сборочные единицы		
А3		1	6.00.00.43.00	Рамка металлическая РМ-2	1	
А3		2	6.00.00.48.00	РМ 5	1	
А3		3	6.00.00.41.00	Сетка арматурная С-9	2	
				Материал		
		4		Бетон класса В 15	0.05	м³
				6.21.00.00.00-01		
				Сборочные единицы		
А3		1	6.00.00.47.00	Рамка металлическая РМ 3	1	
А3		2	6.00.00.48.00	РМ 6	1	
А3		3	6.00.00.41.00	Сетка арматурная С 10	2	
				Материал		
		4		Бетон класса В 15	0.11	м³
				6.21.00.00.00-02		
				Сборочные единицы		
А3		1	6.00.00.47.00	Рамка металлическая РМ4	1	
А3		2	6.00.00.48.00	РМ7	1	
А3		3	6.00.00.41.00	Сетка арматурная С 11	2	
				Материал		
		4		Бетон класса В 15	0.14	м³

Н. контр.	Седова	
Нач. маст.	Собельман	
Гл. конст.	Подольский	
ГАП	Шачнев	
ГИП	Бернштейн	
Рук. гр.	Остриков	
Ст. инж.	Самарина	

251-4-55.87-6.35.00.00.00

Фундамент под вентилятор (БВ 2.5; БВ4; БВ5)

Стадия	Масса	Масштаб
Р	см. табл.	Б.М.
Лист	Листов 1	

Гипронииздрав г. Москва

Формат А3

Инв.№ подл. | Подпись и дата | Взам. инв.№

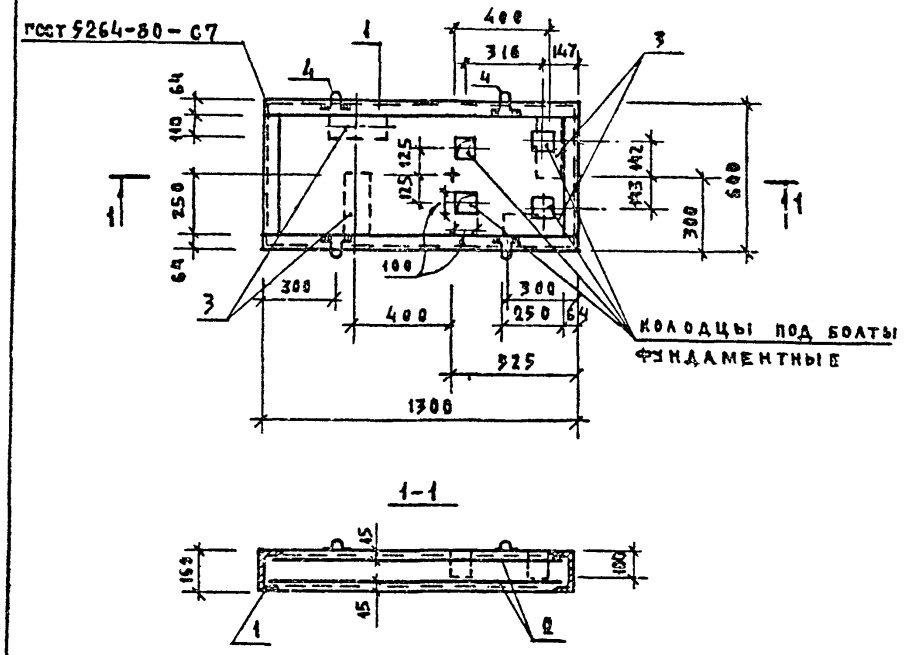

Формат	Зона	Поз.	Обозначение	Наименование	Кол.	Примечание
				Документация		
А3			251-4-55.87-6.00.00.00.00ТУ	Технические условия		
				Сборочные единицы		
				РАМКА		
А4		1	251-4-55.87-6.00.00.3900	РМ-1	1	
				СЕТКА		
А4		2	251-4-55.87-6.00.00.4000	С-8	2	
				Изделие -закладное		
А4		3	251-4-55.87-6.00.00.1800	МНс-3	4	
				ПЕТЛЯ		
Б4		4*		А-I-10-ГОСТ 5781-82* В-720	4	0.44 кг
				Материал		
		5		Бетон класса В15	1.25	

поз.4 смотри ведомость деталей

Ведомость расхода стали на элемент, кг

Марка элемента	Изделия арматурные			Изделия закладные						Общий расход
	Арматура класса А-I ГОСТ 5781-82*		Всего	Арматура класса А-I ГОСТ 5781-82*		Прокат марки Вст3пс6-1 ГОСТ 8240-72*		Вст3 кп2 ГОСТ 380-71*		
	ф8	итого		ф8	итого	с16	итого	δ-6	итого	
ПН-1	8.80	8.80	8.80	3.58	3.58	53.96	53.96	7.04	7.04	64,88	73.40

Ведомость деталей

поз.	эскиз
4	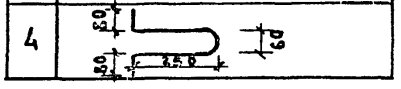

Н. контр.	Седова	
Нач. маст	Совельман	
Гл. констр	Подольский	
ГАП	Шачнев	
ГИП	Бернштейн	
Рук. гр.	Остриков	
Ст. инж	Самырина	

251-4-55.87-6.36.00.00.00

Фундамент под насос ПН-1

Стадия	Масса	Масштаб
Р	73.4	1:20
Лист	Листов 1	

ГИПРОНИИЗДРАВ г. Москва

Формат А3

Инв.№ подл. | Подпись и дата | Взам. инв.№

Типовой проект 251-4-55.87 Альбом 6

Инв. № подл. | Подпись и дата | Взам. инв. №

Рис. 1
остальное смотри 1.289.1-3.5-02

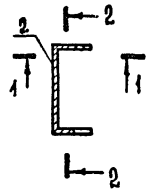

Рис. 2
остальное смотри 1.289.1-3.5-05

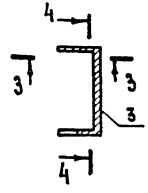

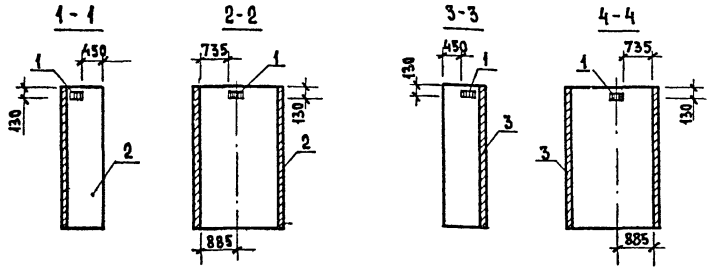

Ведомость расхода стали на дополнительные изделия закладные на элемент, кг

Марка элемента	Изделия закладные				Всего	Общий расход
	Арматура клас. AII ГОСТ 5781-82*		Прокат марки Вст3пс6 ГОСТ 19903-74*			
	⌀10	Итого	δ=8	Итого		
БШ 63-36-1В	1.04	1.04	3.26	3.26	4.3	4.3
БШ 63-36-2В	1.04	1.04	3.26	3.26	4.3	4.3

Обозначение	Наименование	Рис.	Масса, кг
251-4-55.87-6.37 00.00.00	БШ 63-36-1В	1	4080
-01	БШ 63-36-2В	2	4080

Формат	Зона	Поз.	Обозначение	Наименование	Кол.	Примечание
				Документация		
А3			251-4-55.87-6.00.00.00.00.ТУ	Технические условия		
			1.289.1-3	Рекомендаций по заводской технологии изготовления изделий		
				Сборочные единицы		
				Детали		
А4		1	1.289.1-3.6 00.0.03 0	МН-3	2	
				Переменные данные для исполнений		
				6.37 00.00.00		
				Сборочные единицы		
А3		2	1.289.1-3.5-02	БШ 63-36-1	1	
				6.37 00.00.00-01		
				Сборочные единицы		
А3		3	1.289.1-3.6-05	БШ 63-36-2	1	

Н. контр.	Седова	
Нач. маст	Собельман	
Гл. констр	Подольский	
ГАП	Шачнев	
ГИП	Бернштейн	
Рук. гр.	Остриков	
Ст. инж.	Самарина	

251-4-55.87-6.37 00.00.00

Блок шахты лифта (БШ 63-36-1В, БШ 63-36-2В)

Стадия	Масса	Масштаб
Р	см. табл.	1:100
Лист	Листов 1	

ГИПРОНИИЗДРАВ г. Москва

Формат А3

Альбом 6

Типовой проект 251-4-55-87

Формат	Зона	Поз.	Обозначение	Наименование	Кол. на 6.00.00.01.00 —	01	02	Примечание
				Документация				
А3			251-4-55.87-6.00.00.01.00 СБ	Сборочный чертеж	+	+	+	
А3			1.090. 1-1 3-1 0000 УА	Узлы арматурные	+	+	+	
А3			1.090. 1-1 3-1 0000 ПЗ	Пояснительная записка	+	+	+	
				Сборочные единицы				
А4		1	1.090. 1-1 3-1 0010-01	Каркас КР2	5	5	5	
А4		2	1.090. 1-1 3-1 0010-02	Каркас КР3	2	2	2	
А4		3	1.090. 1-1 3-1 0010-06	Каркас КР7	1	—	—	
А4		3	1.090. 1-1 3-1 0010-07	Каркас КР8	—	1	—	
А4		3	1.090. 1-1 3-1 0010-08	Каркас КР9	—	—	1	
А4		4	1.090. 1-1 3-1 0010-14	Каркас КР15	1	—	—	
А4		4	1.090. 1-1 3-1 0010-15	Каркас КР16	—	1	—	
А4		4	1.090. 1-1 3-1 0010-16	Каркас КР17	—	—	1	
А4		5	1.090. 1-1 3-1 0010-25	Каркас КР26	4	—	—	
А4		5	1.090. 1-1 3-1 0010-26	Каркас КР27	—	4	—	
А4		5	1.090. 1-1 3-1 0010-27	Каркас КР28	—	—	4	
А4		6	251-4-55.87 6.00.00.18.00	Каркас КР19	1	—	—	
А4		6	251-4-55.87 6.00.00.22.00	Каркас КР21	—	1	—	
А4		6	251-4-55.87 6.00.00.23.00	Каркас КР23	—	—	1	
А4		7	251-4-55.87 6.00.00.18.00	Каркас КР20	1	—	—	
А4		7	251-4-55.87 6.00.00.22.00	Каркас КР22	—	1	—	
А4		7	251-4-55.87 6.00.00.23.00	Каркас КР24	—	—	1	
А4		8	1.090. 1-1 3-1 0020	Изделие закладное МН1	2	2	2	
				Детали				
А4		9	1.090. 1-1 3-1 0001-01	Петля строповочная	2	2	2	

Взам. инв. N | Подпись и дата | Инв. N подл.

Н. контр.	Седова	
Нач. мас.	Собельман	
Гл. конст.	Подольский	
ГАП	Шачнев	
ГИП	Бериштейн	
Рук. гр.	Остриков	
Инж.	Цуканова	

251-4-55.87-6.00.00.01.00

Каркас пространственный КП 28.19-1; КП 29.19-1 КП 30.19-1

Стадия	Лист	Листов
Р	1	2

ГИПРОНИИЗДРАВ г. Москва

Формат А4

Альбом 6

Типовой проект 251-4-55-87

Формат	Зона	Поз.	Обозначение	Наименование	Кол. на 6.00.00.01.00- —	01	02	Примечание
А4		10	1.090. 1-1 3-1 0001-03	Стержень гнутый АII	2	2	2	
Б4		11	5.041. 845	5Вр1 ГОСТ 6727-80* ℓ=845	6	6	6	0,12 кг
Б4		12	5.041. 1045	ℓ=1045	6	—	—	0,15 кг
Б4		12	5.041. 1135	ℓ=1135	—	6	—	0,15 кг
Б4		12	5.041. 1225	ℓ=1225	—	—	6	0,17 кг
Б4		13	5.041. 600	ℓ=600	8	8	8	0,08 кг
Б4		14	5.041. 150	ℓ=150	6	6	6	0,02 кг

Взам. инв. N | Подпись и дата | Инв. N подл.

251-4-55.87-6.00.00.01.00

Лист 2

Формат А4

Альбом 6

Типовой проект 251-4-55.87

Рис. 1

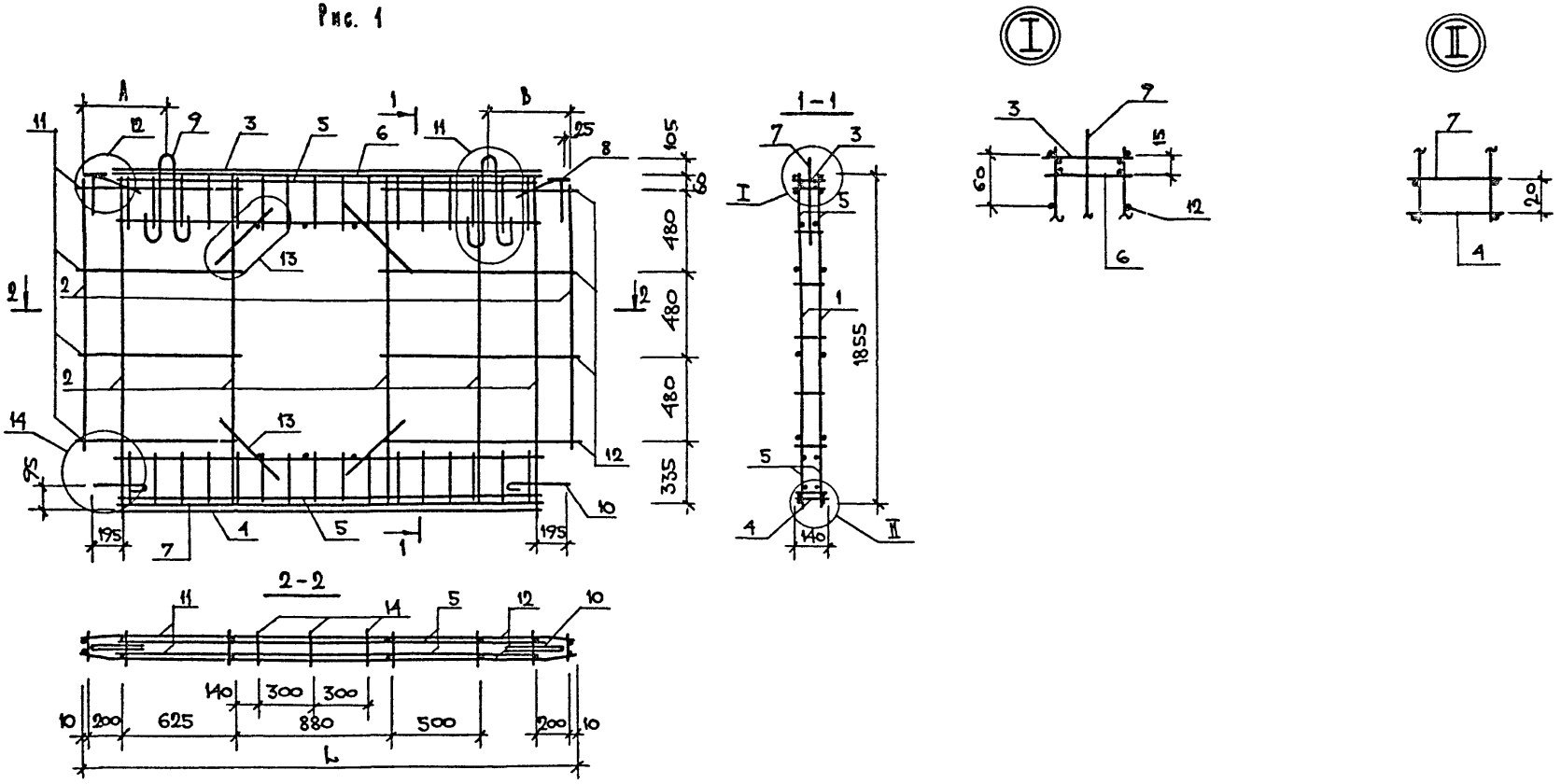

Обозначение	Наименование	L, мм	A, мм	B, мм	Масса кг	Рис.
251-4-55.87-6.00.00.01.00	КП 28.19-1	2750	535	495	36,11	1
-01	КП 29.19-1	2840	595	525	37,00	1
-02	КП 30.19-1	2930	645	565	38,06	1

Н.контр.	Седова	
Нач. маст.	Собельман	
Гл.конст.	Подольский	
ГАП	Шачнев	
ГИП	Бернштейн	
Рук. гр.	Остриков	
Инж.	Цуканова	

251-4-55.87-6.00.00.01.00 СБ

Каркас пространственный (КП 28.19-1; КП 29.19-1; КП 30.19-1)

Стадия	Масса	Масштаб
Р	См. табл.	Б.М
Лист 1	Листов 4	

ГИПРОНИИЗДРАВ г. Москва

Формат А3

Взам. инв. N | Подпись и дата | Инв. N подл.

Типовой проект 251-4-55.87 Альбом 6

Формат	Зона	Поз.	Обозначение	Наименование	Кол. на 6.00.00.00.02.00- —	01	02	03	Примечание
				Документация					
А3			251-4-55.87-6.00.00.0 00 СБ	Сборочный чертеж	+	+	+	+	
А3			1.090.1-1 4-2 0000 УА	Узлы арматурные	+	+	+	+	
А3			1.090.1-1 4-2 0000 ПЗ	Пояснительная записка	+	+	+	+	
				Сборочные единицы					
А4		1	1.090.1-1 4-3 0010-14	Каркас КР 15	1	1	—	—	
А4		1	1.090.1-1 4-3 0010	Каркас КР 1	—	—	1	1	
А4		2	1.090.1-1 4-3 0010-10	Каркас КР 11	3	3	7	3	
А4		3	1.090.1-1 4-3 0010-19	Каркас КР 20	1	1	—	1	
А4		3	1.090.1-1 4-3 0010-18	Каркас КР 19	—	—	1	—	
А4		4	1.090.1-1 4-3 0010-36	Каркас КР 37	1	—	—	—	
А4		4	1.090.1-1 4-3 0010-37	Каркас КР 38	—	1	—	—	
А4		4	1.090.1-1 4-3 0010-27	Каркас КР 28	—	—	1	—	
А4		4	1.090.1-1 4-3 0010-29	Каркас КР 30	—	—	—	1	
А4		5	1.090.1-1 4-3 0020-29	Каркас КР 71	1	—	—	—	
А4		5	1.090.1-1 4-3 0020-11	Каркас КР 53	—	1	—	—	
А4		5	1.090.1-1 4-3 0020-32	Каркас КР 74	—	—	1	—	
А4		5	1.090.1-1 4-3 0020-33	Каркас КР 75	—	—	—	1	
А4		6	1.090.1-1 4-3 0030-34	Каркас КР 118	1	1	—	—	
А4		6	1.090.1-1 4-3 0030-35	Каркас КР 119	—	—	1	—	
А4		6	1.090.1-1 4-3 0030-33	Каркас КР 117	—	—	—	1	
А4		7	1.090.1-1 4-3 0030-37	Каркас КР 121	1	1	—	—	
А4		7	1.090.1-1 4-3 0030-38	Каркас КР 122	—	—	1	—	
А4		7	1.090.1-1 4-3 0030-36	Каркас КР 120	—	—	—	1	

Н.контр.	Седова		251-4-55.87-6.00.00.02.00
Нач.маст.	Собельман		
Гл.констр.	Подольский		Каркас пространственный КПГ 30.30.13-1, КПГ29.30.13-1 КПГ-60.30.15-1, 1КПГ30.30.10-1
ГАП	Шачнев		
ГИП	Бернштейн		
Рук.гр.	Остриков		
Инж.	Цуканова		

Стадия	Лист	Листов
Р	1	2

ГИПРОНИИЗДРАВ г. Москва

Формат А4

Типовой проект 251-4-55.87 Альбом 6

Формат	Зона	Поз.	Обозначение	Наименование	Кол. на 6.00.00.00.02.00- —	01	02	03	Примечание
А4		8	251-4-55.87 6.00.00. .00	Каркас КР 29	1	—	—	—	
А4		8	251-4-55.87 6.00.00. .00	Каркас КР 30	—	1	—	—	
А4		8	251-4-55.87 6.00.00. .00	Каркас КР 25	—	—	1	—	
А4		8	251-4-55.87 6.00.00. .00	Каркас КР 27	—	—	—	1	
А4		9	251-4-55.87 6.00.00. .00	Каркас КР 31	1	—	—	—	
А4		9	251-4-55.87 6.00.00. .00	Каркас КР 32	—	1	—	—	
А4		9	251-4-55.87 6.00.00. .00	Каркас КР 26	—	—	1	—	
А4		9	251-4-55.87 6.00.00. .00	Каркас КР 28	—	—	—	1	
А4		10	1.090.1-1 4-3 0050	Изделие закладное МН1	—	—	1	1	
А4		11	1.090.1-1 4-3 0050-01	Изделие закладное МН2	2	2	1	1	
				Деталь					
А3		12	1.090.1-1 4-3 0001-01	Петля строповочная СП2	2	2	—	2	
А3		12	1.090.1-1 4-3 0001-04	Петля строповочная СП5	—	—	2	—	
А3		13	1.090.1-1 4-3 0001-06	Стержень гнутый Ан1	—	—	1	1	
Б.Ч		14	4.041.1600	4Вр1 ГОСТ6727-80* ℓ=1600	8	—	—	—	0,14 кг
Б.Ч		14	4.041.1510	ℓ=1510	—	8	—	—	0,14 кг
Б.Ч		14	4.041.4415	ℓ=1415	—	—	8	—	0,40 кг
Б.Ч		14	4.041.1915	ℓ=1915	—	—	—	8	0,17 кг
Б.Ч		15	5.041.850	5Вр1 ГОСТ6727-80* ℓ=850	20	20	—	16	0,12 кг
Б.Ч		15	8.013.550	А-III-8-ГОСТ5781-82* ℓ=550	—	—	22	—	0,22 кг
Б.Ч		16	5.041.500	5Вр1 ГОСТ 6727-80* ℓ=500	2	2	2	2	0,07 кг
Б.Ч		17	4.041.2900	4Вр1 ГОСТ6727-80* ℓ=2900	4	—	—	—	0,26 кг
Б.Ч		17	4.041.2810	ℓ=2810	—	4	—	—	0,25 кг
Б.Ч		17	4.041.5915	ℓ=5915	—	—	4	—	0,53 кг
Б.Ч		17	4.041.2915	ℓ=2915	—	—	—	4	0,26 кг

251-4-55.87-6.00.00.02.00	Лист 2

Формат А4

Рис. 1

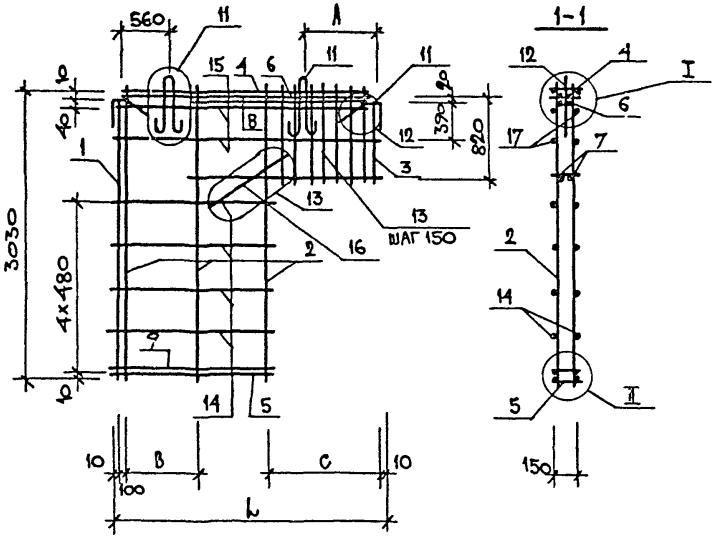

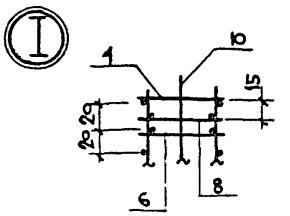

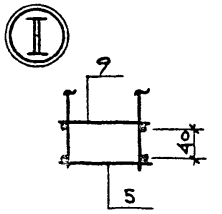

2-2

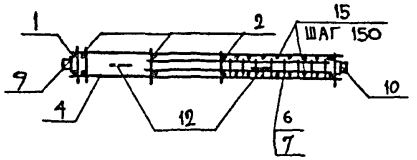

Обозначение	Наименование	L, мм	А, мм	В, мм	С, мм	Масса, кг	Рис.
251-4-55.87-6.00.00.02.00	КПГ 30.30.13-1	2900	1340	730	1315	29.5	1
-01	КПГ 29.30.13-1	2810	1220	630	1315	29.01	1
-02	1КПГ 60.30.15-1	5915	975	1940	1515	53.71	2
-03	1КПГ 30.30.10-1	2915	575	1340	1015	26.31	3

Н.контр.	Седова	
Нач.маст.	Собельман	
Гл.констр.	Подольский	
ГАП	Шачнев	
ГИП	Бернштейн	
Рук.гр.	Остриков	
Инж.	Цуканова	

251-4-55.87 – 6.00.00.02. 00 СБ

Каркас пространственный КПГ 30.30.13-1; КПГ 29.30.13-1; 1КПГ 60.30.15-1; 1КПГ 30.30.10-1

Стадия	Масса	Масштаб
Р	см. табл.	Б.М.
Лист	Листов	

ГИПРОНИИЗДРАВ
г. Москва

Формат А3

Инв. N подл. | Подпись и дата | Взам. инв. N

Альбом 6

Типовой проект 251-4-55.87

Рис. 2

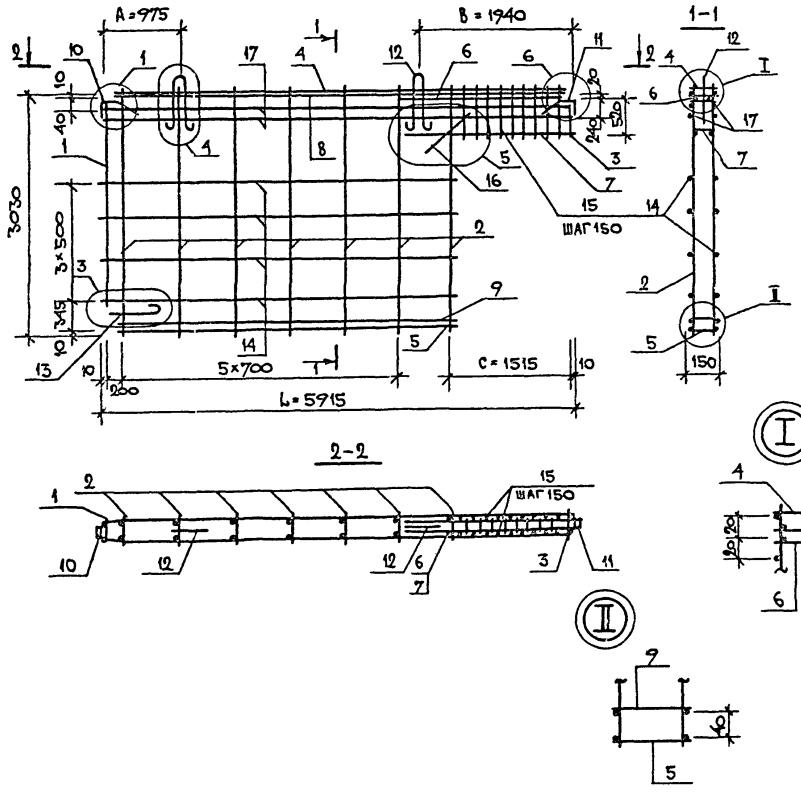

Рис. 3

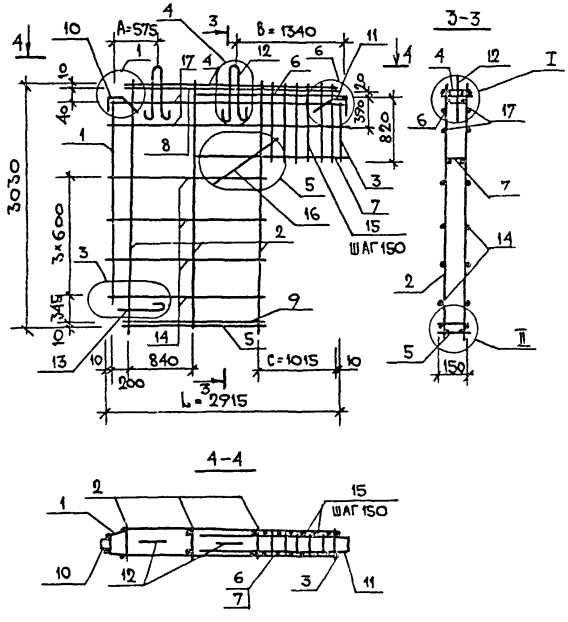

Альбом 6

Типовой проект 251-4-55.87

Формат	Зона	Поз.	Обозначение	Наименование	Кол. на 6.00.00.03.00- —	01	02	Примечание
				Документация				
А3			251-4-55.87-6.00.00. 00СБ	Сборочный чертеж	+	+	+	
А3			1.090.1-1 4-2 0000 УА	Узлы арматурные	+	+	+	
А3			1.090.1-1 4-2 0000 ПЗ	Пояснительная записка	+	+	+	
				Сборочные единицы				
А4		1	1.090.1-1 4-3 0010	Каркас Кр 1	1	1	—	
А4		1	1.090.1-1 4-3 0010-14	Каркас Кр 15	—	—	1	
А4		2	1.090.1-1 4-3 0010-10	Каркас Кр 11	2	2	2	
А4		3	1.090.1-1 4-3 0010-10	Каркас Кр 11	2	2	2	
А4		4	1.090.1-1 4-3 0010-14	Каркас Кр 15	1	1	1	
А4		5	1.090.1-1 4-3 0010-29	Каркас Кр 30	1	1	—	
А4		5	1.090.1-1 4-3 0010-36	Каркас Кр 33	—	—	1	
А4		6	1.090.1-1 4-3 0020-41	Каркас Кр 83	1	1	—	
А4		6	1.090.1-1 4-3 0020-13	Каркас Кр 53	—	—	1	
А4		7	1.090.1-1 4-3 0020-23	Каркас Кр 65	1	—	—	
А4		7	1.090.1-1 4-3 0020-25	Каркас Кр 67	—	1	—	
А4		7	1.090.1-1 4-3 0020-16	Каркас Кр 58	—	—	1	
А4		8	1.090.1-1 4-3 0030-19	Каркас Кр 103	1	—	1	
А4		8	1.090.1-1 4-3 0030-21	Каркас Кр 105	—	1	—	
А4		9	1.090.1-1 4-3 0030-18	Каркас Кр 102	1	—	1	
А4		9	1.090.1-1 4-3 0030-20	Каркас Кр 104	—	1	—	
А4		10	251-4-55.87 6.00.00. .00	Каркас Кр 33	1	1	—	
А4		10	251-4-55.87 6.00.00. .00	Каркас Кр 34	—	—	1	
А4		11	251-4-55.87 6.00.00. .00	Каркас Кр 37	1	1	—	
А4		11	251-4-55.87 6.00.00. .00	Каркас Кр 36	—	—	1	

Инв. N подл. | Подпись и дата | Взам. инв. N

Н. контр.	Седова	
Нач. маст.	Собельман	
Гл. констр.	Подольский	
ГАП	Шачнев	
ГИП	Бериштейн	
Рук. гр.	Остриков	
Инж.	Цуканова	

251-4-55.87 – 6.00.00.03. 00

Каркас пространственный 1КПП 30.30.10-1; 1КПП 30.30.13-1 КПП 30.30.13-1

Стадия	Лист	Листов
Р	1	2

Гипронииздрав г. Москва

Формат А4

Альбом 6

Типовой проект 251-4-55.87

Формат	Зона	Поз.	Обозначение	Наименование	Кол. на 6.00.00.03.00- —	01	03	Примечание
А4		12	251-4-55.87 6.00.00. .00	Каркас Кр 38	1	—	—	
А4		12	251-4-55.87 6.00.00. .00	Каркас Кр 36	—	1	—	
А4		12	251-4-55.87 6.00.00. .00	Каркас Кр 35	—	—	1	
А4		13	1.090.1-1 4-3 0050	Изделие закладное Мн1	1	1	—	
А4		14	1.090.1-1 4-3 0050-01	Мн2	1	1	2	
				Детали				
А3		15	1.090.1-1 4-3 0001-01	Петля строповочная СП2	2	2	2	
А3		16	1.090.1-1 4-3 0001-06	Стержень гнутый Ан1	1	1	—	
Б.Ч		17	4.041.1175	4Вр1 ГОСТ6727-80* L=1175	8	—	—	0,11 кг
Б.Ч		17	4.041.875	L=875	—	8	—	0,08 кг
Б.Ч		17	4.041.1160	L=1160	—	—	8	0,10 кг
Б.Ч		18	4.041.660	L=660	8	8	8	0,06 кг
Б.Ч		19	5.041.850	5Вр1 ГОСТ6727-80* L=850	16	16	16	0,12 кг
Б.Ч		20	12.011.1500	А-I-12 ГОСТ 5781-82* L=1500	2	—	2	1,33 кг
Б.Ч		20	12.011.2000	L=2000	—	2	—	1,78 кг
Б.Ч		21	5.041.500	5Вр1 ГОСТ6727-80* L=500	4	4	4	0,07 кг
Б.Ч		22	4.041.2915	4Вр1 ГОСТ6727-80* L=2915	4	4	—	0,26 кг
Б.Ч		22	4.041.2900	L=2900	—	—	4	0,26 кг

Инв. N подл. | Подпись и дата | Взам. инв. N

251-4-55.87-6.00.00.03. 00

Лист 2

Формат А4

Рис. 1

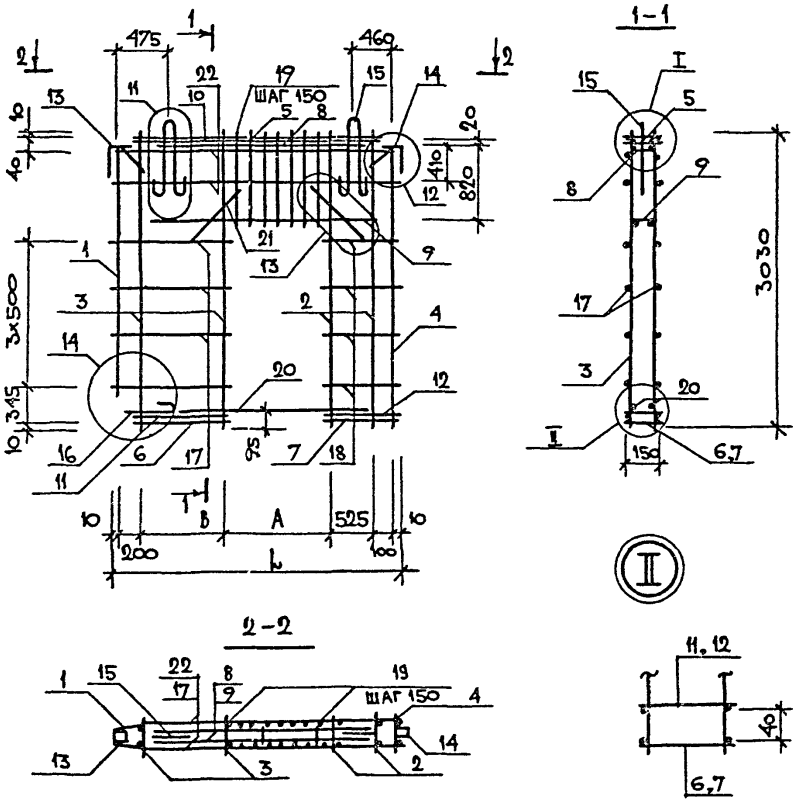

Рис. 2

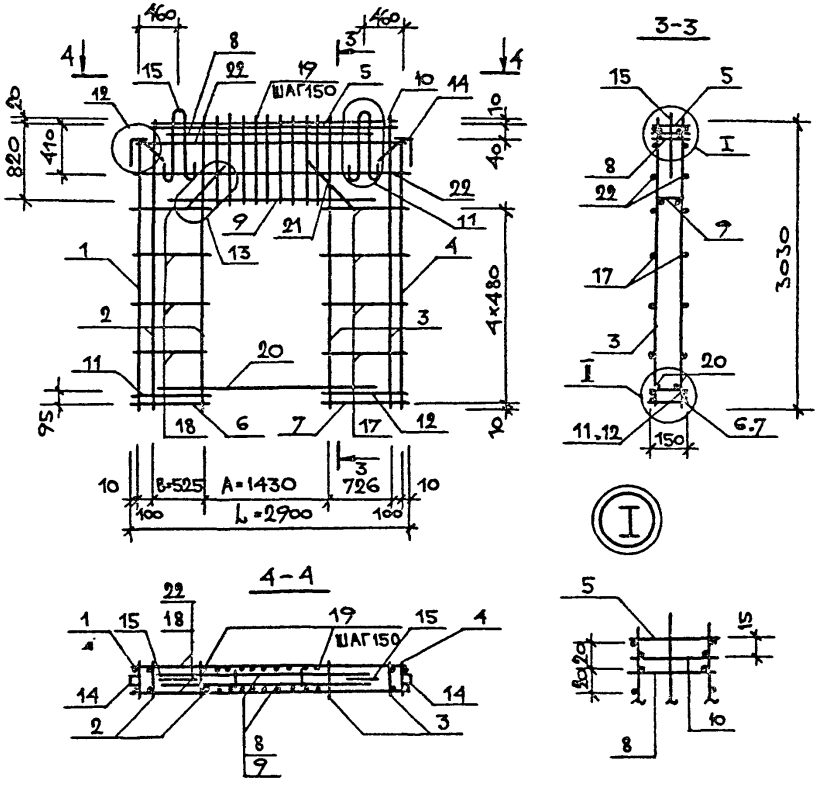

Обозначение	Наименование	L, мм	A, мм	B, мм	Масса, кг	Рис.
251-4-55.87-6.00.00.03.00	1КПП 30.30.10-1	2915	1130	940	26,8	1
-01	1КПП 30.30.13-1	2915	1430	640	27,88	1
-02	КПП 30.30.13-1	2900	1430	525	28,01	2

Н.контр.	Седова		
Нач.маст.	Собельман		
Гл.констр.	Подольский		
ГАП	Шачнев		
ГИП	Бернштейн		
Рук.гр.	Остриков		
Инж.	Цуканова		

251-4-55.87-6.00.00.03.00 СБ

Каркас пространственный 1КПП 30.30.10-1; 1КПП 30.30.13-1; КПП 30.30.13-1

Стадия	Масса	Масштаб
Р	см. табл.	б.м.
Лист	Листов	

ГИПРОНИИЗДРАВ г. Москва

Формат А3

Инв.№ подл. | Подпись и дата | Взам. инв.№

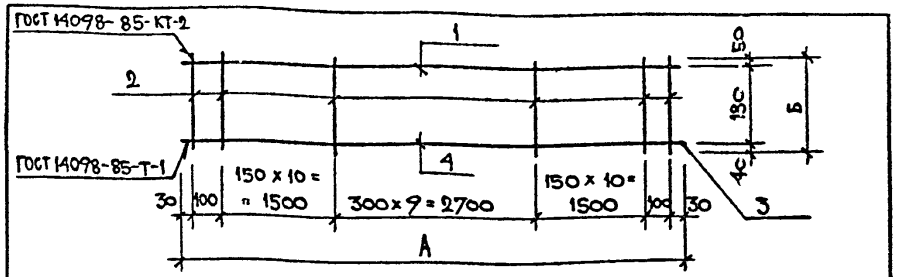

Формат	Зона	Поз.	Обозначение	Наименование	Кол.	Примечание
				Документация		
А3			251-4-55.87 – 6.00.00.00.00ТУ	Технические условия		
				Детали		
Б.Ч		1	251-4-55.87 – 6.00.00.04.01.	А-III-8-ГОСТ 5781-82* ℓ = 270	32	0,106 кг
Б.Ч		2	251-4-55.87 6.00.00.04.02.	А-I-10 ГОСТ 5781-82* ℓ = 5960	1	3,677 кг
Б.Ч		3	251-4-55.87 – 6.00.00.04.03.	полоса $\frac{10\times60\ \text{ГОСТ}\ 103\text{-}76^*}{\text{Вст}3\text{кп}2\ \text{ГОСТ}\ 6422\text{-}76}$ ℓ = 60	2	0,56 кг
			Переменные данные	Для исполнений		
				251-4-55.87-6.00.00.04.00		
				Детали		
		4	251-4-55.87-6.00.00.04.04	А-III-22 ГОСТ 5781-82* ℓ = 5960	1	17,76 кг
				251-4-55.87-6.00.00.04.00-01		
				Детали		
		4	251-4-55.87-6.00.00.04.05	А-III-25 ГОСТ 5781-82* ℓ = 5960	1	22,946 кг

Обозначение	Марка	Размер А	Размер Б	Масса
6.00.00.04.00	КР1	5960	270	25,949
–01	КР2	5960	270	31,135

Взам. инв. N | Подпись и дата | Инв. N подл.

Н.контр.	Седова	
Нач.АСМ	Собельман	
Гл.конст.	Подольский	
ГАП	Шачнев	
ГИП	Бернштейн	
Рук.гр.	Остриков	
Ст.инж.	Смирнова	

251-4-55.87 – 6.00.00.04.00

Каркас (КР1; КР2)

Стадия	Масса	Масштаб
Р	См. табл.	Б.М.
Лист	Листов 1	

ГИПРОНИИЗДРАВ г. Москва

Формат А4

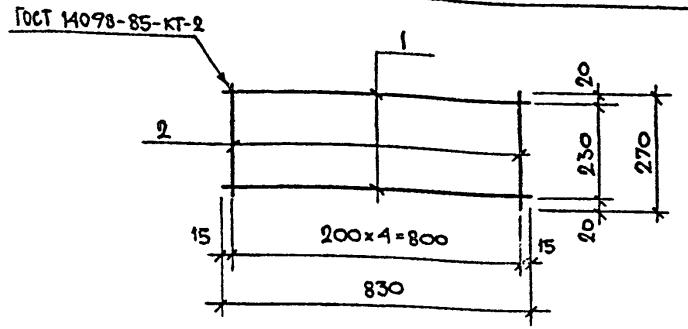

Формат	Зона	Поз.	Обозначение	Наименование	Кол.	Примечание
				Документация		
А3			251-4-55.87 – 6.00.00.00.00.ТУ	Технические условия		
				Детали		
Б.Ч.		1	251-4-55.87 – 6.00.00.05.01	А-I-10-ГОСТ 5781-82* ℓ = 830	2	0,512 кг
Б.Ч.		2	251-4-55.87 – 6.00.00.05.02	А-I-6 – ГОСТ 5781-82* ℓ = 270	5	0,059 кг

Взам. инв. N | Подпись и дата | Инв. N подл.

Н.контр.	Седова	
Нач.АСМ.	Собельман,	
Гл.констр.	Подольский	
ГАП	Шачнев,	
ГИП	Бернштейн	
Рук.гр.	Остриков	
Ст.инж.	Смирнова	

251-4-55.87 – 6.00.00.05.00

Каркас КР6

Стадия	Масса	Масштаб
Р	1,319	Б.М.
Лист	Листов 1	

ГИПРОНИИЗДРАВ г. Москва

Формат А4

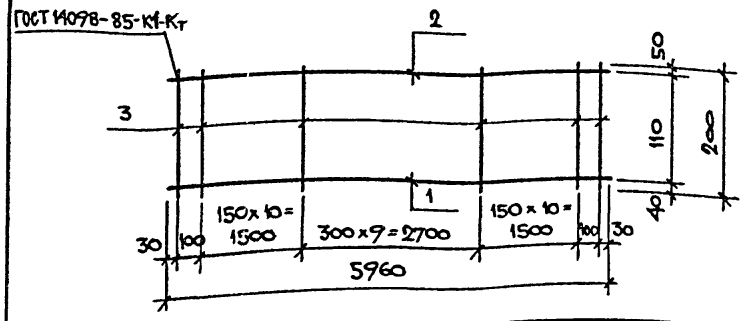

Формат	Зона	Поз.	Обозначение		Наименование	Кол.	Примечание
					Документация		
А3			251-4-55.87	6.00.00.00.00 ТУ	Технические условия		
					Детали		
Б.Ч		1	251-4-55.87	6.00.00.06.01	А-III-22-ГОСТ 5781-82* ℓ=5960	1	17,760
Б.Ч		2	251-4-55.87	6.00.00.06.02	А-III-8-ГОСТ 5781-82* ℓ=200	32	0,079
Б.Ч		3	251-4-55.87	6.00.00.06.03	А-I-10-ГОСТ 5781-82* ℓ=5960	1	3,677

Н.контр.	Седова		251-4-55.87-6.00.00.06.00
Нач. АСМ.	Собельман		
Гл. констр.	Подольский		Каркас КР4
ГИП	Шачнев		
РАП	Бериштейн		
Рук. гр.	Остриков		
Ст. инж.	Смирнова		

Стадия	Масса	Масштаб
Р	23,765	Б.М.
Лист	Листов 1	

ГИПРОНИИЗДРАВ г. Москва

Формат А4

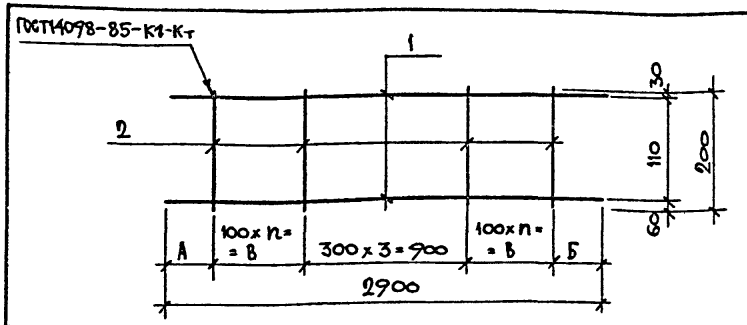

Формат	Зона	Поз.	Обозначение	Наименование	Кол.	Примечание
				Документация		
А3			251-4-55.87-6.00.00.00.00 ТУ	Технические условия		
				Детали		
Б.Ч		1	251-4-55.87-6.00.00.07.01	А-III-10-ГОСТ 5781-82* ℓ=2900	2	1,789
			Переменные данные для исполнений			
				251-4-55.87-6.00.00.07.00		
				Детали		
Б.Ч		2	251-4-55.87-6.00.00.07.02	А-I-6-ГОСТ 5781-82* ℓ=200	16	0,044
				251-4-55.87-6.00.00.07.00-01		
				Детали		
Б.Ч		2	251-4-55.87-6.00.00.07.02	А-I-6-ГОСТ 5781-82* ℓ=200	14	0,044

Обозначение	Марка	Размер А	Б	В	h	Масса кг
6.00.00.07.00	КР3	300	500	600	6	4,282
-01	КР5	470	530	500	5	4,194

Н.контр.	Седова		251-4-55.87-6.00.00.07.00
Нач. АСМ.	Собельман		
Гл. констр.	Подольский		Каркас (КР3; КР5)
ГИП	Шачнев		
ГИП	Бериштейн		
Рук. гр.	Остриков		
Ст. инж.	Смирнова		

Стадия	Масса	Масштаб
Р	См. табл.	Б.М.
Лист	Листов 1	

ГИПРОНИИЗДРАВ г. Москва

Формат А4

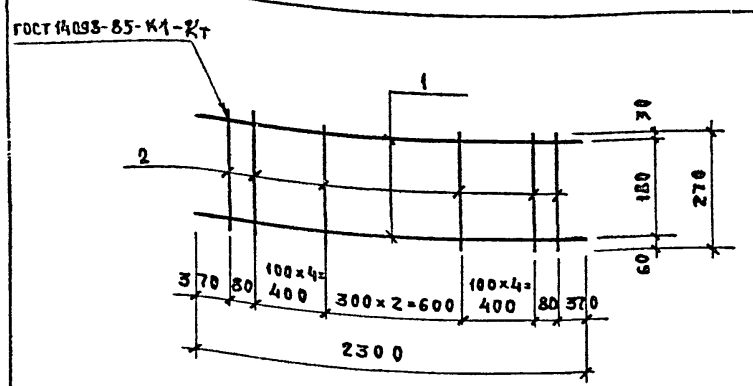

Формат	Зона	Поз.	Обозначение	Наименование	Кол.	Примечание
				Документация		
А3			251-4-55.87-6.00.00.00.00 ТУ	Технические условия		
				Детали		
Бч		1	251-4-55.87-6.00.00.08.01	А-III-10-ГОСТ 5781-82* ℓ=2300	2	1,42 кг
Бч		2	251-4-55.87-6.00.00.08.02	А-I-6-ГОСТ 5781-82* ℓ=270	13	0,06 кг

Н. контр.	Седова		
Нач. АСМ	Собельман		
Гл. констр.	Подольский		
Г. А. П.	Шачнев		
Г. И. П.	Бернштейн		
Рук. гр.	Остриков		
Ст. инж.	Смирнова		

251-4-55.87-6.00.00.08.00

Каркас КР7

Стадия	Масса	Масштаб
Р	3.605	б м
Лист	Листов 1	

ГИПРОНИИЗДРАВ
г. Москва

Формат А4

Взам. инв. №
Подпись и дата
Инв. № подл.

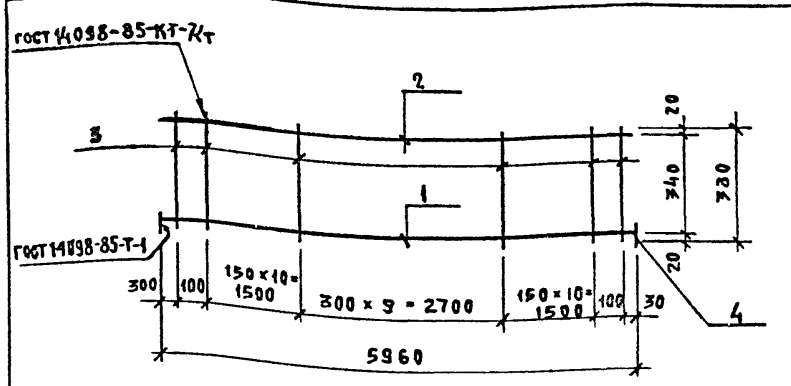

Формат	Зона	Поз.	Обозначение	Наименование	Кол.	Примечание
				Документация		
А3			251-4-55.87-6.00.00.00.00 ТУ	Технические условия		
				Детали		
Бч		1	251-4-55.87-6.00.00.09.01	А-III-25-ГОСТ 5781-82* ℓ=5960	1	22,95 кг
Бч		2	251-4-55.87-6.00.00.09.02	А-II-8-ГОСТ 5781-82* ℓ=380	32	0,15 кг
Бч		3	251-4-55.87-6.00.00.09.03	А-I-10-ГОСТ 5781-82* ℓ=5960	1	3,677 кг
Бч		4	251-4-55.87-6.00.00.09.04	Полоса 60×10 ГОСТ 103-76* Ст3кп2 ГОСТ 6422-76 ℓ=60	2	0,56 кг

Н. контр.	Седова		
Нач. АСМ	Собельман		
Гл. констр.	Подольский		
Г. А. П.	Шачнев		
Г. И. П.	Бернштейн		
Рук. гр.	Остриков		
Ст. инж.	Смирнова		

251-4-55.87-6.00.00.09.00

Каркас КР8

Стадия	Масса	Масштаб
Р	31,42	б. м.
Лист	Листов 1	

ГИПРОНИИЗДРАВ
г. Москва

Формат А4

Взам. инв. №
Подпись и дата
Инв. № подл.

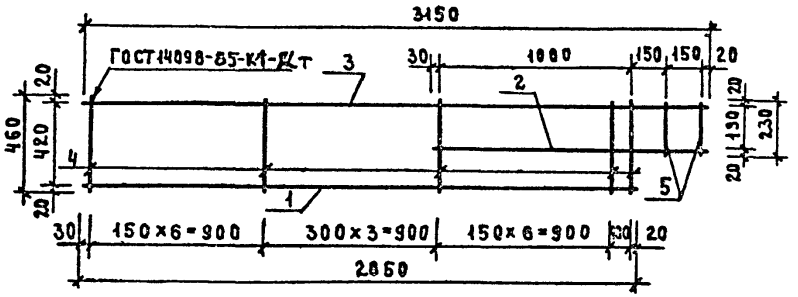

Формат	Зона	Поз.	Обозначение	Наименование	Кол.	Примечание
				Документация		
А3			251-4-55.87-6.00.00.00.00.ТУ	Технические условия		
				Детали		
Бч		1	251-4-55.87-6.00.00.10.01	А-III-18 ГОСТ 5781-82* ℓ= 2850	1	5,69кг
Бч		2	251-4-55.87-6.00.00.10.02	ℓ=1350	1	2,70кг
Бч		3	251-4-55.87-6.00.00.10.03	А-I-10 ГОСТ 5781-82* ℓ= 3150	1	1,94кг
Бч		4	251-4-55.87-6.00.00.10.04	А-I- 6 ГОСТ 5781-82* ℓ= 460	17	0,10 кг
Бч		5	251-4-55.87-6.00.00.10.05	ℓ= 230	2	0,05 кг

Н. контр.	Седова	
Нач. маст.	Собельман	
Гл. констр.	Подольский	
ГАП	Шачнев	
ГИП	Бернштейн	
Рук. гр.	Остриков	
Рук. гр.	Жукова	

251-4-55.87-6.00.00.10.00

Каркас Кр 10

Стадия	Масса	Масштаб
Р	12,13 кг	Б.м.
Лист	Листов 1	

ГИПРОНИИЗДРАВ г. Москва

Формат А4

Инв.№ подл. | Подпись и дата | Взам. инв.№

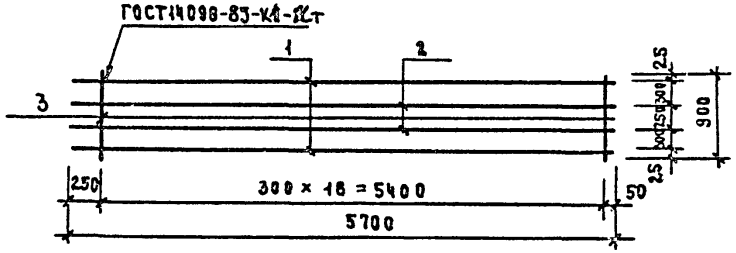

Формат	Зона	Поз.	Обозначение	Наименование	Кол.	Примечание
				Документация		
А3			251-4-55.87-6.00.00.00.00.ТУ	Технические условия		
				Детали		
Бч		1	251-4-55.87-6.00.00.11.01	А-III-12- ГОСТ 5781-82* ℓ=5700	2	5.06 кг
Бч		2	251-4-55.87-6.00.00.11.02	А-I-10- ГОСТ 5781-82* ℓ=5700	2	3.52кг
Бч		3	251-4-55.87-6.00.00.11.03	А-I- 6- ГОСТ 5781-82* ℓ= 480	19	0.11 кг

Н. контр.	Седова	
Нач. маст.	Собельман	
Гл. констр.	Подольский	
ГАП	Шачнев	
ГИП	Бернштейн	
Рук. гр.	Остриков	
Рук. гр.	Жукова	

251-4-55.87-6.00.00.11.00

Каркас Кр 11

Стадия	Масса	Масштаб
Р	19,25кг	Б.м.
Лист	Листов 1	

ГИПРОНИИЗДРАВ г. Москва

Формат А4

Инв.№ подл. | Подпись и дата | Взам. инв.№

Альбом 6

Типовой проект 251-4-55.87

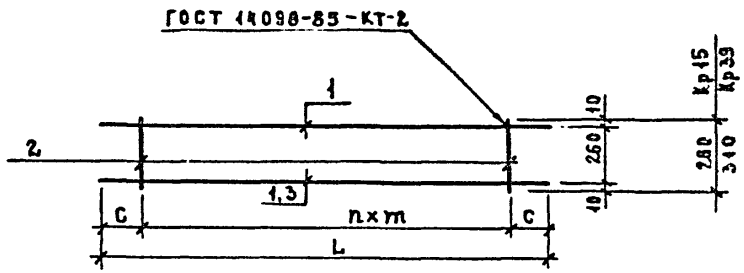

Обозначение	Марка	Размеры, мм			n	Масса, кг
		L	c	m		
6.00.00.10.00	КР15	3030	165	300	9	10,02
-01	КР39	5720	20	200	27	12,83

Формат	Зона	Поз.	Обозначение	Наименование	Кол.	Примеч.
				Документация		
А3			251-4-55.87-6.00.00.00.00.ТУ	Технические условия		
				251-4-55.87-6.00.00.00		
				Детали		
Б.Ч.		1	251-4-55.87-6.00.00.12.01	А-III-16-ГОСТ 5781-82* ℓ=3030	2	4,78 кг
Б.Ч.		2	251-4-55.87-6.00.00.12.02	5 Вр-1 ГОСТ 6727-80* ℓ=280	10	0,046 кг
				251-4-55.87-6.00.00.00-01		
				Детали		
Б.Ч.		1	251-4-55.87-6.00.00.12.01-01	4 Вр-1 ГОСТ 6727-80* ℓ=5720	1	0,57 кг
Б.Ч.		2	251-4-55.87-6.00.00.12.02-01	ℓ=310	28	0,031 кг
Б.Ч.		3	251-4-55.87-6.00.00.12.03-01	А-III-18-ГОСТ 5781-82* ℓ=5720	1	11,4 кг

Инв.№ подл. | Подпись и дата | Взам. инв.№

Н. контр.	Седова	
Нач. маст.	Собельман	
Гл. конст.	Подольский	
ГАП	Шачнев	
ГИП	Бернштейн	
Рук. гр.	Остриков	
Инженер	Цуканова	

251-4-55.87-6.00.00.12.00

Каркас КР15, КР39.

Стадия	Масса	Масштаб
Р	см. табл.	Б.М.
Лист	Листов 1	

ГИПРОНИИЗДРАВ г. Москва

Формат А4

Альбом 6

Типовой проект 251-4-55.87

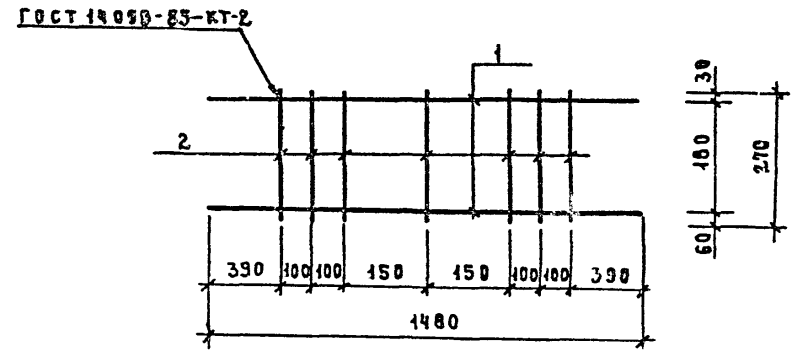

Формат	Зона	Поз.	Обозначение	Наименование	Кол.	Примеч.
				Документация		
А3			251-4-55.87-6.00.00.00.00.ТУ	Технические условия		
				Детали		
Б.Ч.		1	251-4-55.87-6.00.00.13.01	А-III-10-ГОСТ 5781-82* ℓ=1480	2	0,913 кг
Б.Ч.		2	251-4-55.87-6.00.00.13.02	А-I-6-ГОСТ 5781-82* ℓ=270	7	0,059 кг

Инв.№ подл. | Подпись и дата | Взам. инв.№

Н. контр.	Седова	
Нач. маст.	Собельман	
Гл. констр.	Подольский	
ГАП	Шачнев	
ГИП	Бернштейн	
Рук. гр.	Остриков	
Инженер	Цуканова	

251-4-55.87-6.00.00.13.00

Каркас КР9

Стадия	Масса	Масштаб
Р	2,239 кг	Б.М.
Лист	Листов 1	

ГИПРОНИИЗДРАВ г. Москва

Формат А4

Альбом 6

Типовой проект 251-4-55.87

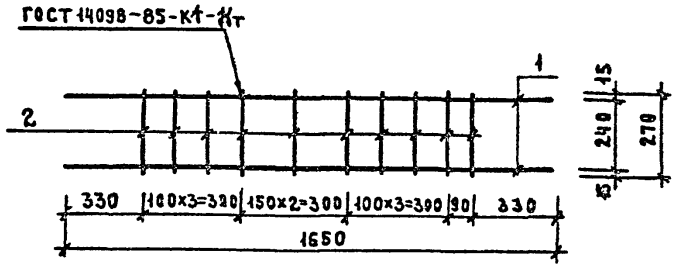

Формат	Зона	Поз.	Обозначение	Наименование	Кол.	Примечание
				Документация		
А3			251-4-55.87-6.00.00.00.00.ТУ	Технические условия		
				Детали		
Б.Ч.		1	251-4-55.87-6.00.00.14.01	А-III-12 ГОСТ 5781-82* ℓ=1650	2	1,46 кг
Б.Ч.		2	251-4-55.87-6.00.00.14.02	А-I-6 ГОСТ 5781-82* ℓ=270	10	0,06 кг

Н. контр.	Седова		
Нач. маст.	Собельман		
Гл. констр.	Подольский		
ГАП	Шачнев		
ГИП	Бернштейн		
Рук. гр.	Остриков		
Рук. гр.	Жукова		

251-4-55.87-6.00.00.14.00

Каркас Кр 12

Стадия	Масса	Масштаб
Р	3.53 кг	Б. М.
Лист	Листов 1	

ГИПРОНИИЗДРАВ г. Москва

Формат А4

Инв. № подл. | Подпись и дата | Взам. инв. №

Альбом 6

Типовой проект 251-4-55.87

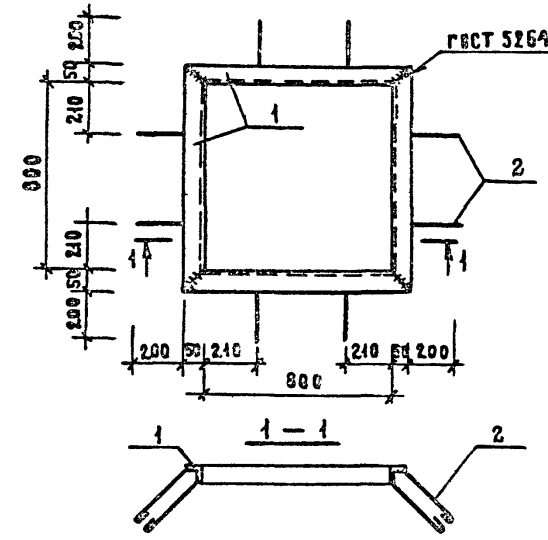

Формат	Зона	Поз.	Обозначение	Наименование	Кол.	Примечание
				Документация		
А3			251-4-55.87-6.00.00.00.00.ТУ	Технические условия		
				Детали		
Б.Ч.		1	251-4-55.87-6.00.00.15.01	Уголок 50×50×5 ГОСТ 8509-72* / Ст 3кп2 ГОСТ 535-79* ℓ=900	4	3.39 кг
Б.Ч.		2	251-4-55.87-6.00.00.15.02	А-I-8 ГОСТ 5781-82* ℓ=750	8	0,3 кг

К. контр.	Седова		
Нач. маст.	Собельман		
Гл. констр.	Подольский		
ГАП	Шачнев		
ГИП	Бернштейн		
Рук. гр.	Остриков		
Рук. гр.	Жукова		

251-4-55.87-6.00.00.15.00

Рамка металлическая РМ 8

Стадия	Масса	Масштаб
Р	15,96 кг	Б. М.
Лист	Листов 1	

ГИПРОНИИЗДРАВ г. Москва

Формат А4

Инв. № подл. | Подпись и дата | Взам. инв. №

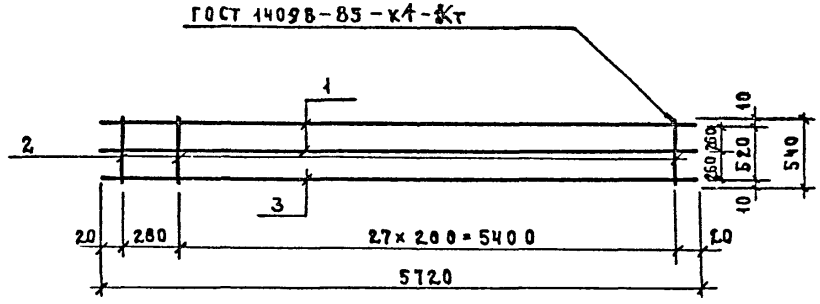

Формат	Зона	Поз.	Обозначение	Наименование	Кол.	Примеч.
				Документация		
А3			251-4-55.87-6.0000.00.00ТУ	Технические условия		
				Детали		
Б.Ч		1	251-4-55.87-6.00.00.16.01	4 Вр 1 ГОСТ 6727-80* ℓ= 5720	2	0,57 кг
Б.Ч		2	251-4-55.87-6.00.00.16.02	4 Вр 1 ГОСТ 6727-80* ℓ= 540	28	0,054 кг
Б.Ч		3	251-4-55.87-6.00.00.16.03	А-III-18 - ГОСТ 5781-82* ℓ=5720	1	11,4 кг

Инв.№ подл. | Подпись и дата | Взам. инв.№

Н. контр.	Седова		
Нач. маст.	Собельман		
Гл. констр.	Подольский		
ГАП	Шачнев		
ГИП	Бернштейн		
Рук. гр.	Остриков		
Инженер	Цуканова		

251-4-55.87-6.00.00.16 00

Каркас КР13

Стадия	Лист	Листов
Р	14,05	Б.М.
Лист	Листов 1	

ГИПРОНИИЗДРАВ г. Москва

Формат А4

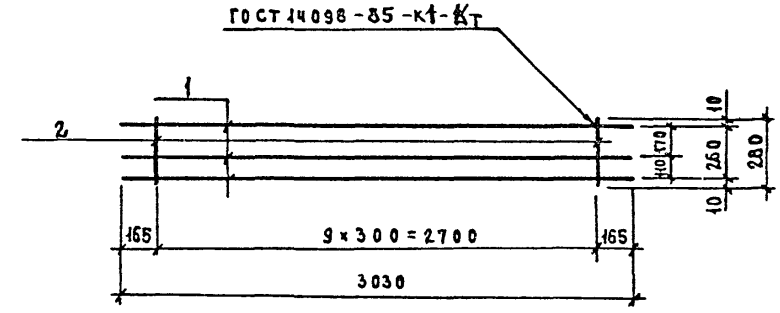

Формат	Зона	Поз.	Обозначение	Наименование	Кол.	Примеч.
				Документация		
А3			251-4-55.87-6.00.00.00.001	Технические условия		
				Детали		
Б.Ч		1	251-4-55.87-6.00.00.17.01	А-III-16 - ГОСТ 5781-82* ℓ=3030	3	4,78 кг
Б.Ч		2	251-4-55.87-6.00.00.17.02	5 Вр 1 ГОСТ 6727-80* ℓ=280	10	0,016 кг

Инв.№ подл. | Подпись и дата | Взам. инв.№

Н. контр.	Седова		
Нач. маст.	Собельман		
Гл. конст	Подольский		
ГАП	Рудчнев		
ГИП	Бернштейн		
Рук. гр.	Остриков		
Инженер	Цуканова		

251-4-55.87-6.00.00.17.00

Каркас КР14

Стадия	Масса	Масштаб
Р	14,6	Б.М.
Лист	Листов 1	

ГИПРОНИИЗДРАВ г. Москва

Формат А4

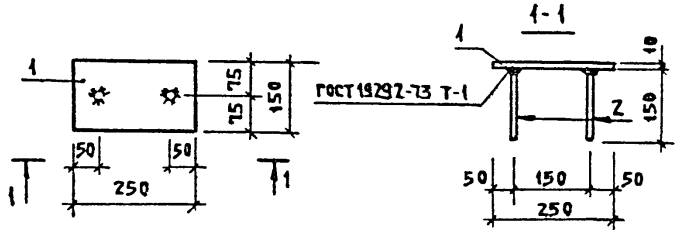

Формат	Зона	Поз.	Обозначение	Наименование	Кол.	Примечание
				Документация		
А3			251-4-55.87-6.00.00.00.00ТУ	Технические условия		
				Детали		
Б.Ч		1	251-4-55.87-6.00.00.18 01	10х250 ГОСТ 19903-74* / Лист ВСт3кп2 ГОСТ 14637-79 ℓ=250	1	1,76 кг
Б.Ч		2	251-4-55.87-6.00.00.18 02	А-I-10-ГОСТ 5781-82* ℓ=150	2	0.09 кг

Н. контр.	Седова		251-4-55.87-6.00.00.18.00
Нач. маст.	Собельман		
Гл. констр.	Подольский		Деталь закладная МНс 3
ГАП	Шачнев		
ГИП	Бернштейн		
Рук. гр.	Остриков		
Ст. инж.	Самарина		

Стадия	Масса	Масштаб
Р	1,94 кг	
Лист	Листов 1	

ГИПРОНИИЗДРАВ г. Москва

Формат А4

Инв. № подл. | Подпись и дата | Взам. инв. №

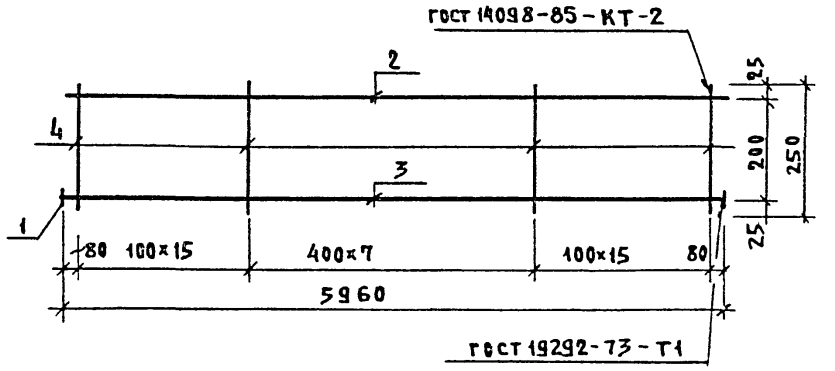

Формат	Зона	Поз	Обозначение	Наименование	Кол.	Примечание
				Документация		
А3			251-4-55.87-6.00.00.00.00-ТУ	Технические условия		
				Детали		
Б.Ч		1	251-4-55.87-6.00.00.19.01	сталь 50х10 ГОСТ 19903-74* / лист ВСт3кп2 ГОСТ 14637-79 ℓ=50	2	0,20 кг
Б.Ч		2	251-4-55.87-6.00.00.19.02	А-I-10-ГОСТ 5781-82* ℓ=5960	1	3,68 кг
Б.Ч		3	251-4-55.87-6.00.00.19.03	А-III-25 ℓ=5960	1	22,35 кг
Б.Ч		4	251-4-55.87-6.00.00.19.04	А-III-8 ℓ=250	38	0,1 кг

Н. контр.	Седова		251-4-55.87-6.00.00.19.00
Нач. маст.	Собельман		
Гл. констр.	Подольский		Каркас Кр 16
ГАП	Шачнев		
ГИП	Бернштейн		
Рук. гр.	Остриков		
Ст. инж.	Каплан		

Стадия	Масса	Масштаб
Р	30,83 кг	5 М
Лист	Листов 1	

ГИПРОНИИЗДРАВ г. Москва

Формат А4

Инв. № подл. | Подпись и дата | Взам. инв. №

Альбом 6

Типовой проект 251-4-55.87

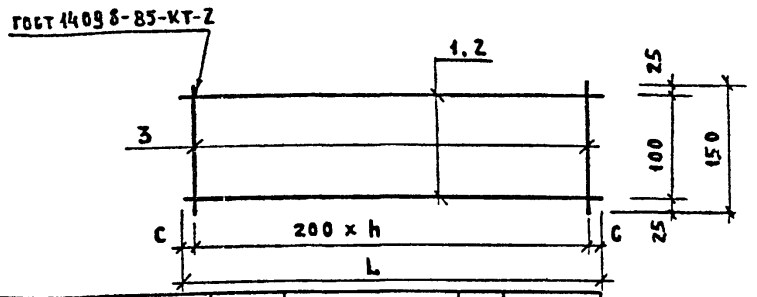

Обозначение	Марка	Размеры в мм L	Размеры в мм C	n	Масса кг
6.00.00.18.00	Кр 19	2460	30	12	3,82
-01	Кр 20	2340	70	11	3,60

Формат	Зона	Поз	Обозначение	Наименование	Кол.	Примечание
				Документация		
А3			251-4-55.87-6.00.00.00.00 ТУ	Технические условия		
				251-4-55.87-6.00.00.18.00		
				Детали		
Б4		1	251-4-55.87-6.00.00.20.01	А-III-10-ГОСТ 5781-82* ℓ=2460	2	1,52 кг
Б4		3	251-4-55.87-6.00.00.20.02	А-III-8-ГОСТ 5781-82* ℓ=150	13	0,06 кг
				251-4-55.87-6.00.00.18.00-01		
				Детали		
Б4		2	251-4-55.87-6.00.00.20.03	А-III-10-ГОСТ 5781-82* ℓ=2340	2	1,52 кг
Б4		3	251-4-55.87-6.00.00.20.02	А-III-8-ГОСТ 5781-82* ℓ=150	12	0,06 кг

Взам. инв.№ | Подпись и дата | Инв.№ подл.

Н. контр.	Седова	
Нач. АСМ.	Собельман	
Гл. конст.	Подольский	
ГАП	Шачнев	
ГИП	Бернштейн	
Рук. гр.	Остриков	
Рук. гр.	Жукова	

251-4-55.87-6.00.00.20.00

Каркас (Кр19, Кр20)

Стадия	Масса	Масштаб
Р	см. табл.	Б.М
Лист	Листов 1	

ГИПРОНИИЗДРАВ г. Москва

Формат А4

Альбом 6

Типовой проект 251-4-55.87

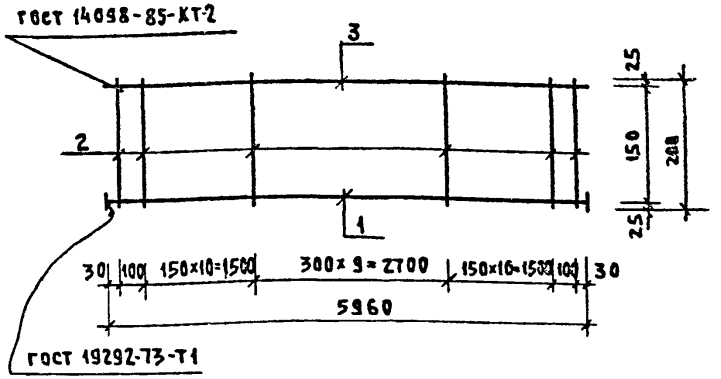

Формат	Зона	Поз.	Обозначение	Наименование	Кол.	Примечание
				Документация		
А3			251-4-55.87б.00.00.00.00 ТУ	Технические условия		
				Детали		
Б4		1	251-4-55.87-6.00.00.21.01	А-III-22-ГОСТ 5781-82* ℓ=5960	1	17,7 кг
Б4		2	251-4-55.87-6.00.00.21.02	А-III-8 ℓ=200	32	0,08 кг
Б4		3	251-4-55.87-6.00.00.21.03	А-I-10 ГОСТ 5781-82* ℓ=5960	1	3,68 кг
Б4		4	251-4-55.87-6.00.00.21.04	50x10 ГОСТ 19903-74* / сталь Вст3кп2 ГОСТ 14637-79 ℓ=50	2	0,2 кг

Взам. инв.№ | Подпись и дата | Инв.№ подл.

Н. контр.	Седова	
Нач. маст.	Собельман	
Гл. констр.	Подольский	
ГАП	Шачнев	
ГИП	Бернштейн	
Рук. гр.	Остриков	
Ст. инж.	Самарина	

251-4-55.87-6.00.00.21.00

Каркас Кр 17

Стадия	Масса	Масштаб
Р	24,34	6М
Лист	Листов 1	

ГИПРОНИИЗДРАВ г. Москва

Формат А4

1-1

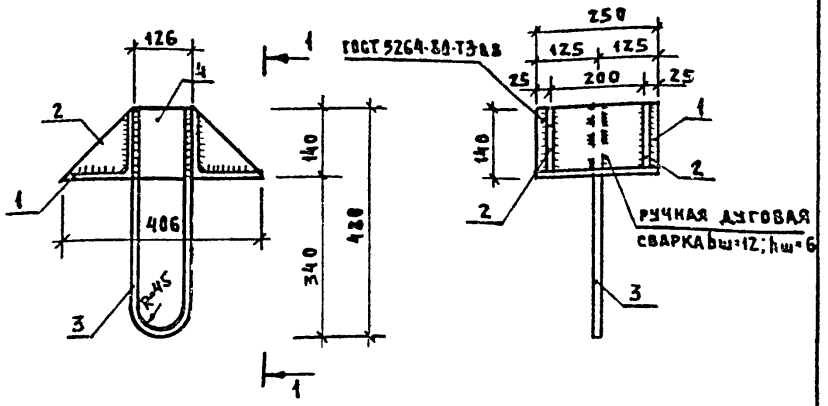

Формат	Зона	Поз.	Обозначение	Наименование	Кол.	Примечание
				Документация		
А3			251-4-55.87-6.00.00.00.00 ТУ	Технические условия		
				Детали		
БЧ		1	251-4-55.87-6.00.00.22.01	Уголок 140×140×10 ГОСТ 8509-72* / Вст3 пс6-1 ТУ 14-1-3023-80 ℓ=250	2	5,37 кг
БЧ		2	251-4-55.87-6.00.00.22.02	Лист 10-140 ГОСТ 19903-74* / Вст3 кп2 ГОСТ 14637-79 ℓ=140	4	1,54 кг
БЧ		3	251-4-55.87-6.00.00.22.03	А-I-18-ГОСТ 5781-82* ℓ=1010	1	2,02 кг
БЧ		4	251-4-55.87-6.00.00.22.04	Лист 10×140 ГОСТ 19903-74* / Вст3 кп2 ГОСТ 14637-79 ℓ=126	2	1,3 кг

Позиция 3 выполняется из стали марки Вст3сп3

Инв.№ подл. | Подпись и дата | Взам. инв.№

Н. контр.	Седова		
Нач. маст.	Собельман		
Гл. конст.	Подольский		
ГАП	Шачнев		
ГИП	Бернштейн		
Рук. гр.	Остриков		
Ст. инж.	Самарина		

251-4-55.87-6.00.00.22.00

Деталь закладная МНс 6

Стадия	Масса	Масштаб
Р	21,5 кг	1:10
Лист	Листов 1	

ГИПРОНИИЗДРАВ г. Москва

Формат А4

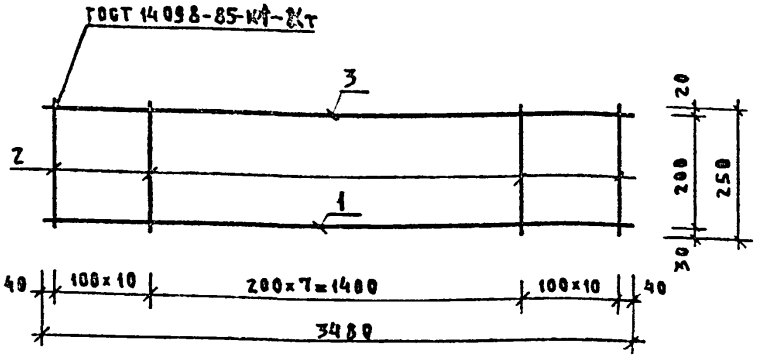

Формат	Зона	Поз.	Обозначение	Наименование	Кол.	Примечание
				Документация		
А3			251-4-55.87-6.00.00.00.00 ТУ	Технические условия		
				Детали		
БЧ		1	251-4-55.87-6.00.00.23.01	А-III-22-ГОСТ 5781-82* ℓ=3480	1	10,4 кг
БЧ		2	251-4-55.87-6.00.00.23.02	А-III-8-ГОСТ 5781-82* ℓ=250	28	0,1 кг
БЧ		3	251-4-55.87-6.00.00.23.03	А-I-10-ГОСТ 5781-82* ℓ=3480	1	2,1 кг

Инв.№ подл. | Подпись и дата | Взам. инв.№

Н. контр.	Седова		
Нач. маст.	Собельман		
Гл. конст.	Подольский		
ГАП	Шачнев		
ГИП	Бернштейн		
Рук. гр.	Остриков		
Ст. инж.	Самарина		

251-4-55.87-6.00.00.23.00

Каркас КР 18

Стадия	Масса	Масштаб
Р	153 кг	б. м.
Лист	Листов 1	

ГИПРОНИИЗДРАВ г. Москва

Формат А4

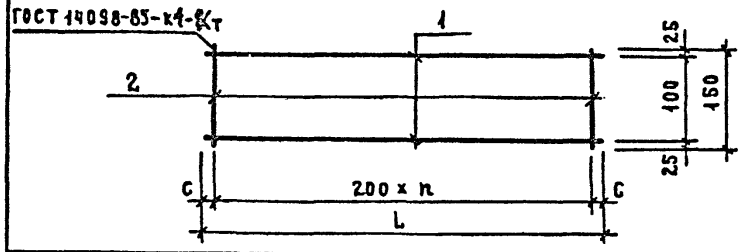

Обозначение	Марка	Размеры, мм L	Размеры, мм C	n	Масса, кг
251-4-55.87-6.00.00.24.00	Кр 21	2550	75	12	3,92
-01	Кр 22	2440	20	12	3,80

Формат	Зона	Поз.	Обозначение	Наименование	Кол.	Примечание
				Документация		
А3			251-4-55.87-6.00.00.00.00.ТУ	Технические условия		
				251-4-55.87-6.00.00.24.00		
				Детали		
Б.Ч.		1	251-4-55.87-6.00.00.24.01	А-III-10 ГОСТ 5781-82* ℓ=2550	2	1,57 кг
Б.Ч.		2	251-4-55.87-6.00.00.24.02	А-III-8 ГОСТ 5781-82* ℓ=150	13	0,06 кг
				251-4-55.87-6.00.00.24.00-01		
				Детали		
Б.Ч.		1	251-4-55.87-6.00.00.24.03	А-III-10 ГОСТ 5781-82* ℓ=2440	2	1,51 кг
Б.Ч.		2	251-4-55.87-6.00.00.24.02	А-III-8 ГОСТ 5781-82* ℓ=150	13	0,06 кг

Взам. инв. № | Подпись и дата | Инв. № подл.

Н. контр.	Седова	
Нач. маст.	Собельман	
Гл. констр.	Подольский	
ГАП	Шачнев	
ГИП	Бернштейн	
Рук. гр.	Остриков	
Рук. гр.	Жукова	

251-4-55.87-6.00.00.24.00

Каркас (Кр 21, Кр 22)

Стадия	Масса	Масштаб
Р	см. табл.	Б.М.
Лист	Листов 1	

ГИПРОНИИЗДРАВ г. Москва

Формат А4

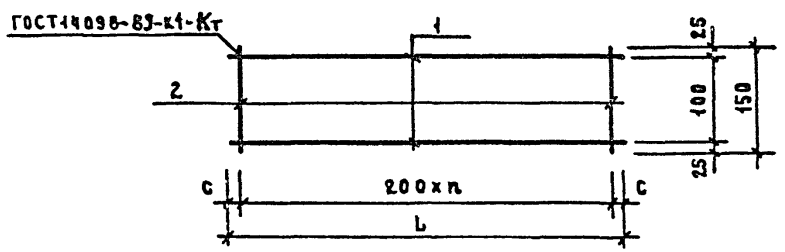

Обозначение	Марка	Размеры, мм L	Размеры, мм C	n	Масса, кг
251-4-55.87-6.00.00.25.00	Кр 23	2640	20	13	4,10
-01	Кр 24	2520	60	12	3,88

Формат	Зона	Поз.	Обозначение	Наименование	Кол.	Примечание
				Документация		
А3			251-4-55.87-6.00.00.00.00.ТУ	Технические условия		
				251-4-55.87-6.00.00.25.00		
				Детали		
Б.Ч.		1	251-4-55.87-6.00.00.25.01	А-III-10 ГОСТ 5781-82* ℓ=2640	2	1,63 кг
Б.Ч.		2	251-4-55.87-6.00.00.25.02	А-III-8 ГОСТ 5781-82* ℓ=150	14	0,06 кг
				251-4-55.87-6.00.00.25.00-01		
				Детали		
Б.Ч.		1	251-4-55.87-6.00.00.25.03	А-III-10 ГОСТ 5781-82* ℓ=2520	2	1,55 кг
Б.Ч.		2	251-4-55.87-6.00.00.25.02	А-III-8 ГОСТ 5781-82* ℓ=150	13	0,06 кг

Взам. инв. № | Подпись и дата | Инв. № подл.

Н. контр.	Седова	
Нач. маст.	Собельман	
Гл. констр.	Подольский	
ГАП	Шачнев	
ГИП	Бернштейн	
Рук. гр.	Остриков	
Рук. гр.	Жукова	

251-4-55.87-6.00.00.25.00

Каркас (Кр 23, Кр 24)

Стадия	Масса	Масштаб
Р	см. табл.	Б.М.
Лист	Листов 1	

ГИПРОНИИЗДРАВ г. Москва

Формат А4

Альбом 6

Типовой проект 251-1-55.87

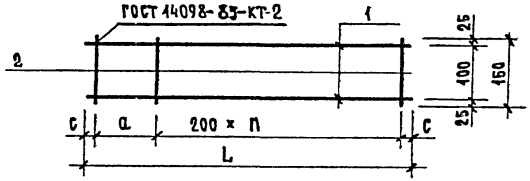

Обозначение	Марка	Размеры, мм			n	Масса, кг
		L	a	c		
251-1-55.87-6.00.00.26.00	КР 25	5680	200	40	27	8.74
-01	КР 26	4210	170	20	20	6.52

Формат	Зона	Поз.	Обозначение	Наименование	Кол.	Примечание
				Документация		
А3			251-1-55.87-6.00.00.00.00.ТУ	Технические условия		
				251-1-55.87-6.00.00.26.00		
				Детали		
Б4		1	251-1-55.87-6.00.00.26.01	А-III-10-ГОСТ 5781-82* ℓ=5680	2	3.5 кг
Б4		2	251-1-55.87-6.00.00.26.02	А-III-8-ГОСТ 5781-82* ℓ=150	29	0.06 кг
				251-1-55.87-6.00.00.26.00-01		
				Детали		
Б4		1	251-1-55.87-6.00.00.26.03	А-III-10-ГОСТ 5781-82* ℓ=4210	2	2.6 кг
Б4		2	251-1-55.87-6.00.00.26.02	А-III-8-ГОСТ 5781-82* ℓ=150	22	0.06 кг

Инв.№ подл. | Подпись и дата | Взам. инв.№

Н. контр.	Седова	
Нач. маст.	Собельман	
Гл. конст.	Подольский	
ГАП	Шачнев	
ГИП	Бернштейн	
Рук. гр.	Остриков	
Рук. гр.	Жукова	

251-1-55.87-6.00.00.26.00

Каркас (Кр 25, Кр 26)

Стадия	Масса	Масштаб
Р	см. табл.	Б.М
Лист	Листов 1	

ГИПРОНИИЗДРАВ г. Москва

Формат А4

Альбом 6

Типовой проект 251-1-55.87

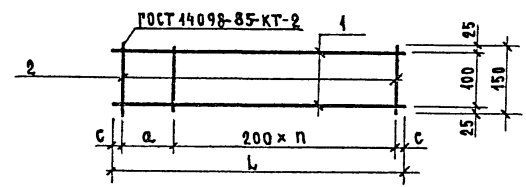

Обозначение	Марка	Размеры, мм			n	Масса, кг
		L	a	c		
251-1-55.87-6.00.00.27.00	КР 27	2680	200	40	12	4.14
-01	КР 28	1710	190	60	7	2.74

Формат	Зона	Поз.	Обозначение	Наименование	Кол.	Примечание
				Документация		
А3			251-1-55.87-6.00.00.00.00.ТУ	Технические условия		
				251-1-55.87-6.00.00.27.00		
				Детали		
Б4		1	251-1-55.87-6.00.00.27.01	А-III-10-ГОСТ 5781-82* ℓ=2680	2	1.65 кг
Б4		2	251-1-55.87-6.00.00.27.02	А-III-8-ГОСТ 5781-82* ℓ=150	14	0.06 кг
				251-1-55.87-6.00.00.27.00-01		
				Детали		
Б4		1	251-1-55.87-6.00.00.27.03	А-III-10-ГОСТ 5781-82* ℓ=1710	2	1.1 кг
Б4		2	251-1-55.87-6.00.00.27.02	А-III-8-ГОСТ 5781-82* ℓ=150	9	0.06 кг

Инв.№ подл. | Подпись и дата | Взам. инв.№

Н. контр.	Седова	
Нач. маст.	Собельман	
Гл. констр.	Подольский	
ГАП	Шачнев	
ГИП	Бернштейн	
Рук. гр.	Остриков	
Рук. гр.	Жукова	

251-1-55.87-6.00.00.27.00

Каркас (Кр 27, Кр 28)

Стадия	Масса	Масштаб
Р	см. табл.	Б.М
Лист	Листов 1	

ГИПРОНИИЗДРАВ г. Москва

Формат А4

Альбом 6

Типовой проект 251-4-55.87

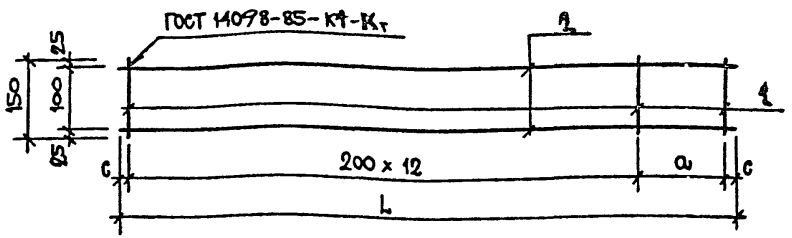

Обозначение	Марка	Размеры, мм			Масса
		L	a	c	кг
251-4-55.87 6.00.00.28.00	КР 29	2720	200	60	4,62
-01	КР 30	2630	150	40	4,50

Формат	Зона	Поз.	Обозначение	Наименование	Кол.	Примечание
				Документация		
А3			251-4-55.87 6.00.00.00.00 ТУ	Технические условия		
				Детали		
Б.Ч		1	251-4-55.87 6.00.00.28.01	А-III-10-ГОСТ 5781-82* ℓ=150	14	0,09 кг
			Переменные данные	Для исполнения		
				251-4-55.87-6.00.00.28.00		
				Детали		
Б.Ч		2	251-4-55.87-6.00.00.28.02	А-III-10-ГОСТ 5781-82* ℓ=2720	2	1,68 кг
				251-4-55.87-6.00.00.28.00-01		
				Детали		
Б.Ч		2	251-4-55.87-6.00.00.28.03	А-III-10-ГОСТ 5781-82* ℓ=2630	2	

Взам. инв. N | Подпись и дата | Инв. N подл.

Н.контр.	Седова	
Нач.маст.	Собельман	
Гл.конст.	Подольский	
ГАП	Шачнев	
ГИП	Бернштейн	
Рук.гр.	Остриков	
Ст.инж.	Каплан	

251-4-55.87-6.00.00.28.00

Каркас (КР 29, КР 30)

Стадия	Масса	Масштаб
Р	см. табл.	Б.М.
Лист	Листов 1	

ГИПРОНИИЗДРАВ г. Москва

Формат А4

Альбом 6

Типовой проект 251-4-55.87

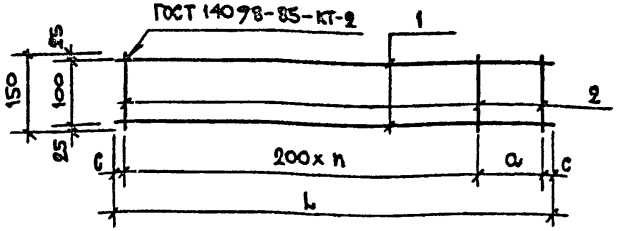

Обозначение	Марка	Размеры, мм			n	Масса, кг
		L	a	c		
251-4-55.87-6.00.00.29.00	КР 31	1600	100	50	7	2,79
-01	КР 32	1510	200	55	6	2,58

Формат	Зона	Поз.	Обозначение	Наименование	Кол.	Примечание
				Документация		
А3			251-4-55.87- 6.00.00.00.00 ТУ	Технические условия		
				6.00.00.29.00		
				Детали		
Б.Ч		1	251-4-55.87 - 6.00.00.29.01	А-III-10-ГОСТ 5781-82* ℓ=1600	2	0,99 кг
Б.Ч		2	251-4-55.87 - 6.00.00.29.02	ℓ=150	9	0,09 кг
				6.00.00.29.00-01		
				Детали		
Б.Ч		1	251-4-55.87 - 6.00.00.29.03	А-III-10-ГОСТ 5781-82* ℓ=1510	2	0,93 кг
Б.Ч		2	251-4-55.87 - 6.00.00.29.02	ℓ=150	8	0,09 кг

Взам. инв. N | Подпись и дата | Инв. N подл.

Н.контр.	Седова	
Нач.маст.	Собельман	
Гл.констр.	Подольский	
ГАП	Шачнев	
ГИП	Бернштейн	
Рук.гр.	Остриков	
Ст. инж.	Каплан	

251-4-55.87 - 6.00.00.29.00

Каркас (Кр 31, Кр 32)

Стадия	Масса	Масштаб
Р	см. табл.	Б.М.
Лист	Листов 1	

ГИПРОНИИЗДРАВ г. Москва

Формат А4

Типовой проект 251-4-55.87 Альбом 6

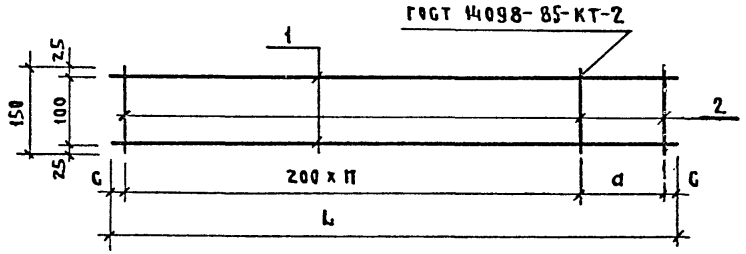

Обозначение	Марка	Размеры, мм			n	Масса кг
		L	a	c		
251-4-55.87-6.00.00.30.00	КР33	2680	200	40	12	4,14
-01	КР34	2720	200	60	12	4,22
-02	КР35	820	150	35	3	1,32
-03	КР36	660	200	30	2	1,16
-04	КР37	49,0	200	45	1	0,78
-05	КР38	960	100	30	4	1,54

Формат	Зона	Поз.	Обозначение	Наименование	Кол.	Примечание
				Документация		
А3			251-4-55.87-6.00.00.00.00.ТУ	Технические условия		
			Переменные данные для исполнений			
				251-4-55.87-6.00.00.30.00		
				Детали		
Б.Ч.		1	251-4-55.87-6.00.00.30.01	А-III-10-ГОСТ 5781-82* ℓ=2680	2	1,65 кг
Б.Ч.		2	251-4-55.87-6.00.00.30.02	А-III-8 ℓ=150	14	0,06 кг
				251-4-55.87-6.00.00.30.00-01		
				Детали		
Б.Ч.		1	251-4-55.87-6.00.00.30.03	А-III-10-ГОСТ 5781-82* ℓ=2720	2	1,69 кг
Б.Ч.		2	251-4-55.87-6.00.00.30.02	А-III-8 ℓ=150	14	0,06 кг

Формат	Зона	Поз.	Обозначение	Наименование	Кол.	Примечание
				251-4-55.87-6.00.00.30.00-02		
				Детали		
Б.Ч.		1	251-4-55.87-6.00.00.30.04	А-III-10-ГОСТ 5781-82* ℓ=820	2	0,51 кг
Б.Ч.		2	251-4-55.87-6.00.00.30.02	А-III-8 ℓ=150	5	0,06 кг
				251-4-55.87-6.00.00.30.00.03		
				Детали		
Б.Ч.		1	251-4-55.87-6.00.00.30.05	А-III-10-ГОСТ 5781-82* ℓ=860	2	0,41 кг
Б.Ч.		2	251-4-55.87-6.00.00.30.02	А-III-8 ℓ=150	4	0,06 кг
				251-4-55.87-6.00.00.30.00-04		
				Детали		
Б.Ч.		1	251-4-55.87-6.00.00.30.06	А-III-10-ГОСТ 5781-82* ℓ=490	2	0,30 кг
Б.Ч.		2	251-4-55.87-6.00.00.30.02	А-III-8 ℓ=150	3	0,06 кг
				251-4-55.87-6.00.00.30.00-05		
				Детали		
Б.Ч.		1	251-4-55.87-6.00.00.30.07	А-III-10-ГОСТ 5781-82* ℓ=960	2	0,59 кг
Б.Ч.		2	251-4-55.87-6.00.00.30.02	А-III-8 ℓ=150	6	0,09 кг

Инв. № подл. | Подпись и дата | Взам. инв. №

Н. контр.	Седова		
Нач. маст.	Собельман		
Гл. констр.	Подольский		
ГАП	Шачнев		
ГИП	Бернштейн		
Рук. гр.	Остриков		
Ст. инж.	Каплан		

251-4-55.87-6.00.00.30.00

Каркас (КР33, КР34, КР35, КР36, КР37, КР38)

Стадия	Масса	Масштаб
Р	см таблицу	1:5
Лист	Листов 1	

ГИПРОНИИЗДРАВ г. Москва

Формат А3

Типовой проект 251-4-55.87 Альбом 6

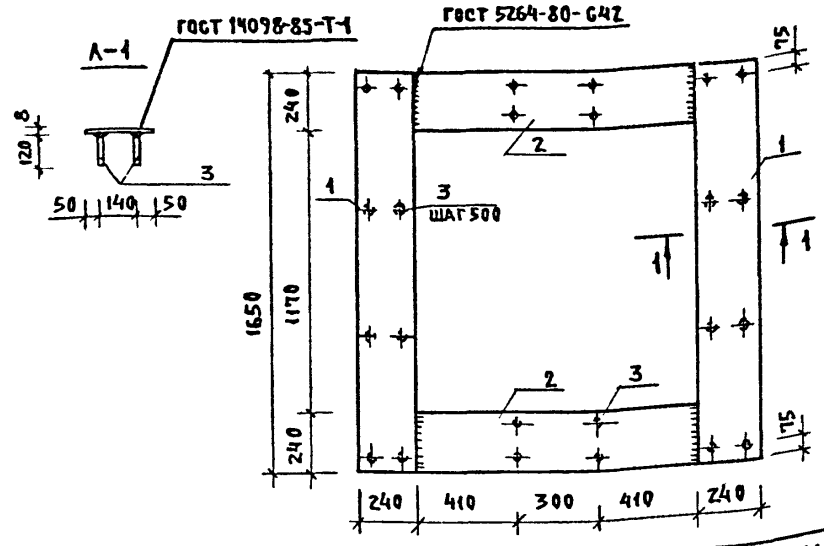

Формат	Зона	Поз.	Обозначение	Наименование	Кол.	Примечание
				Документация		
А3			251-4-55.87-6.00.00.00.00.ТУ	Технические условия		
				Детали		
Б4		1	251-4-55.87-6.00.00.31.01	Лист ГОСТ 19903-74* ℓ=1650 Вст3кп2 ГОСТ 14637-79	2	24,87кг
Б4		2	251-4-55.87-6.00.00.31.02	ℓ=1120	2	16,88кг
Б4		3	251-4-55.87-6.00.00.31.03	А-III-8-ГОСТ 5781-82* ℓ=120	24	0,047кг

Н.контр.	Седова		
Нач.АСМ	Собельман		
Гл.констр	Подольский		
ГАП	Шачнев		
ГИП	Бернштейн		
Рук.гр.	Остриков		
Инженер	Ивашова		

251-4-55.87-6.00.00.31.00

Деталь закладная МНс-9

Стадия	Масса	Масштаб
Р	84,0 кг	Б.м
Лист	Листов 1	

ГИПРОНИИЗДРАВ г. Москва

Формат А4

Инв.№ подл. | Подпись и дата | Взам. инв.№

Типовой проект 251-4-55.87 Альбом 6

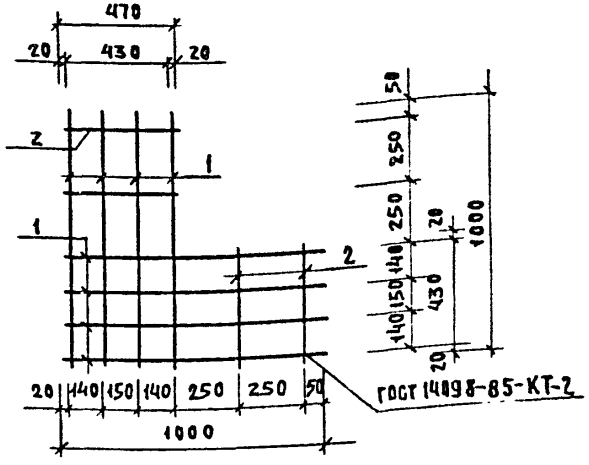

Формат	Зона	Поз.	Обозначение	Наименование	Кол.	Примечание
				Документация		
А3			251-4-55.87-6.00.00.00.00.ТУ	Технические условия		
				Детали		
Б4		1	251-4-55.87-6.00.00.32.01	А-I-8-ГОСТ 5781-82* ℓ=1000	8	0,395кг
Б4		2	251-4-55.87-6.00.00.32.02	ℓ=470	4	0,18кг

Н.контр.	Седова		
Нач.АСМ	Собельман		
Гл.констр	Подольский		
ГАП	Шачнев		
ГИП	Бернштейн		
Рук.гр.	Остриков		
Инженер	Ивашова		

251-4-55.87-6.00.00.32.00

Сетка С1

Стадия	Масса	Масштаб
Р	3,90кг	Б.м
Лист	Листов 1	

ГИПРОНИИЗДРАВ г. Москва

Формат А4

Инв.№ подл. | Подпись и дата | Взам. инв.№

Типовой проект 251-4-55.87 Альбом 6

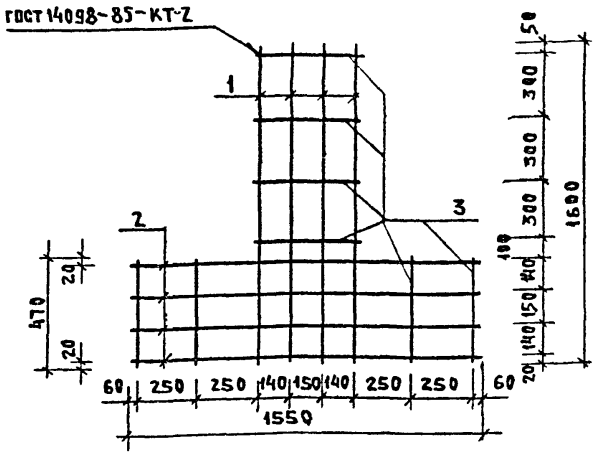

Формат	Зона	Поз.	Обозначение	Наименование	Кол.	Примечание
				Документация		
А3			251-4-55.87-6.00.00.00.00-ТУ	Технические условия		
				Детали		
Б.Ч		1	251-4-55.87-6.00.00.33.01	А-I-8-ГОСТ 5781-82* ℓ=1600	4	0,63 кг
Б.Ч		2	251-4-55.87-6.00.00.33.02	ℓ=1550	4	0,61 кг
Б.Ч		3	251-4-55.87-6.00.00.33.03	ℓ=470	8	0,18 кг

Н. контр.	Седова	
Нач. АСМ	Собельман	
Гл. констр.	Подольский	
ГАП	Шачнев	
ГИП	Бернштейн	
Рук. гр.	Остриков	
Инженер	Ивашова	

251-4-55.87-6.00.00.33.00

Сетка С2

Стадия	Масса	Масштаб
Р	6,4 кг	Б М
Лист	Листов 1	

ГИПРОНИИЗДРАВ г. Москва

Инв. № подл. | Подпись и дата | Взам. инв. №

Формат А4

Типовой проект 251-4-55.87 Альбом 6

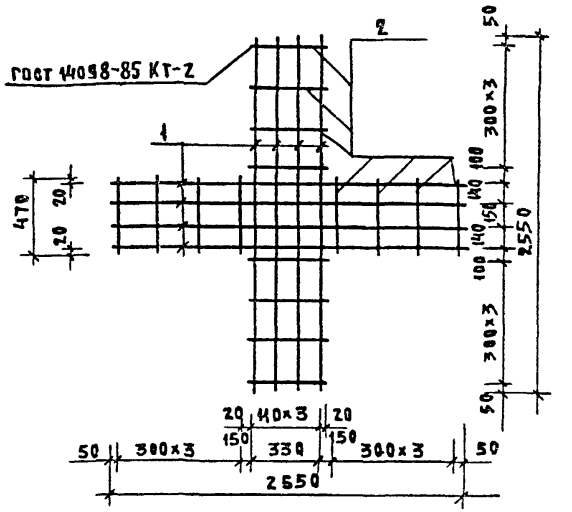

Формат	Зона	Поз.	Обозначение	Наименование	Кол.	Примечание
				Документация		
А3			251-4-55.87-6.00.00.00.00ту	Технические условия		
				Детали		
Б.Ч		1	251-4-55.87-6.00.00.34.01	А-I-8-ГОСТ 5781-82* ℓ=2550	8	1,01 кг
Б.Ч		2	251-4-55.87-6.00.00.34.02	ℓ=470	8	0,18 кг
Б.Ч		3	251-4-55.87-6.00.00.34.03	ℓ=370	8	0,15 кг

Н. контр.	Седова	
Нач. АСМ	Собельман	
Гл. констр.	Подольский	
ГАП	Шачнев	
ГИП	Бернштейн	
Рук. гр.	Остриков	
Инженер	Ивашова	

251-4-55.87-6.00.00.34.00

Сетка С3

Стадия	Масса	Масштаб
Р	10,72 кг	Б М
Лист	Листов 1	

ГИПРОНИИЗДРАВ г. Москва

Инв. № подл. | Подпись и дата | Взам. инв. №

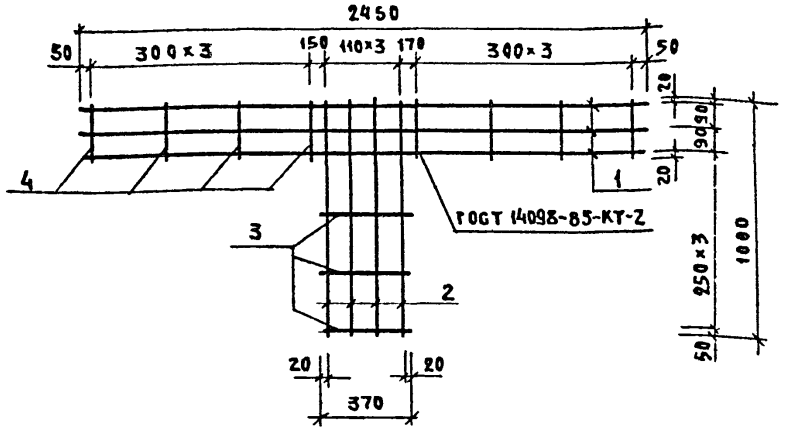

Формат	Зона	Поз	Обозначение	Наименование	Кол.	Примечание
				Документация		
А3			251-4-55.87-6.00.00.00.00.ТУ	Технические условия		
				Детали		
БЧ		1	251-4-55.87 – 6.00.00.35.01	А-I-8-ГОСТ 5781-82* ℓ=2450	3	0,97кг
БЧ		2	251-4-55.87 – 6.00.00.35.02	ℓ=1000	4	0,395кг
БЧ		3	251-4-55.87-6.00.00.35.03	ℓ=370	3	0,15кг
БЧ		4	251-4-55.87 6.00.00.35.04	ℓ=220	8	0.09

Н. контр.	Седова	
Нач. АСМ	Собельман	
Гл. констр.	Подольский	
ГАП	Шачнев	
ГИП	Бернштейн	
Рук. гр.	Остриков	
Инженер	Ивашова	

251-4-55.87-6.00.00.35.00

Сетка С4

Стадия	Масса	Масштаб
Р	5,66 кг	Б. м
Лист	Листов 1	

ГИПРОНИИЗДРАВ г. Москва

Формат А4

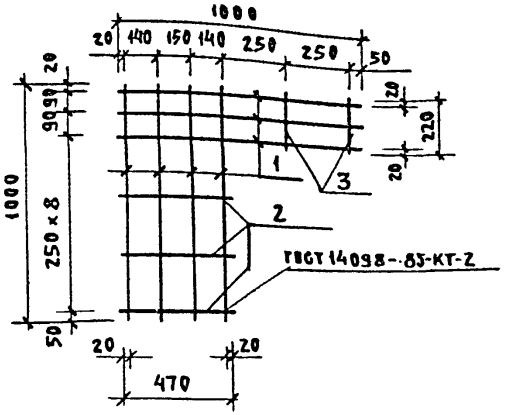

Формат	Зона	Поз.	Обозначение	Наименование	Кол.	Примечание
				Документация		
А3			251-4-55.87-6.00.00.00.00.ТУ	Технические условия		
				Детали		
БЧ		1	251-4-55.87-6.00.00.36.01	А-I-8-ГОСТ 5781-82* ℓ=1000	7	0,395кг
БЧ		2	251-4-55.87-6.00.00.36.02	ℓ=470	3	0,18кг
БЧ		3	251-4-55.87-6.00.00.36.03	ℓ=220	2	0.09

Н. контр.	Седова	
Нач. АСМ	Собельман	
Гл. констр.	Подольский	
ГАП	Шачнев	
ГИП	Бернштейн	
Рук. гр.	Остриков	
Инженер	Ивашова	

251-4-55.87-6.00.00.36.00

Сетка С5

Стадия	Масса	Масштаб
Р	3,49 кг	Б. м.
Лист	Листов 1	

ГИПРОНИИЗДРАВ г. Москва

Формат А4

Инв. № подл. | Подпись и дата | Взам. инв. №

Альбом 6

Типовой проект 251-4-55.87

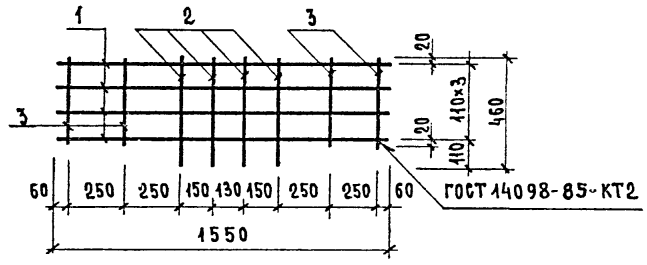

Формат	Зона	Поз.	Обозначение	Наименование	Кол.	Примечание
				Документация		
А3			251-4-55.87-6.00.00.00.00 ТУ	Технические условия		
				Детали		
Б4		1	251-4-55.87-6.00.00.37.01	А-I-8-ГОСТ 5781-82* ℓ = 1550	4	0.61кг
Б4		2	251-4-55.87-6.00.00.37.02	ℓ = 460	4	0.18кг
Б4		3	251-4-55.87-6.00.00.37.03	ℓ = 370	4	0.15кг

Инв.№ подл. | Подпись и дата | Взам. инв.№

Н. контр.	Седова	
Нач. маст	Собельман	
Гл. конст	Подольский	
ГАП	Шачнев	
ГИП	Бернштейн	
Рук. гр.	Остручков	
Ст. инж.	Каплан	

251-4-55.87-6.00.00.37.00

Сетка С7

Стадия	Масса	Масштаб
Р	3.76	Б.М.
Лист	Листов 1	

ГИПРОНИИЗДРАВ г. Москва

Формат А4

Альбом 6

Типовой проект 251-4-55.87

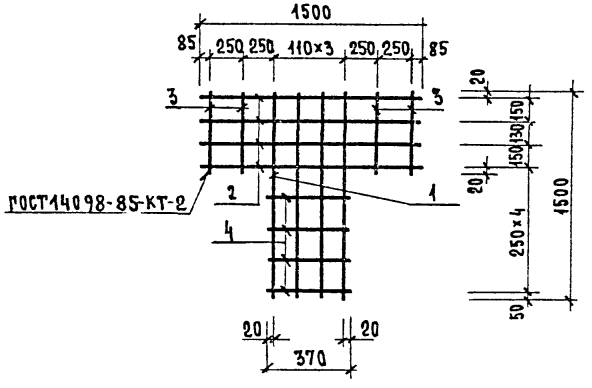

Формат	Зона	Поз.	Обозначение	Наименование	Кол.	Примечание
				Документация		
А3			251-4-55.87-6.00.00.00.00.ТУ	Технические условия		
				Детали		
Б4		1	251-4-55.87-6.00.00.38.01	А-I-8-ГОСТ 5781-82* ℓ = 1500	8	0.59кг
Б4		2	251-4-55.87-6.00.00.38.02	ℓ = 470	4	0.18кг
Б4		3	251-4-55.87-6.00.00.38.03	ℓ = 370	4	0.15кг

Инв.№ подл. | Подпись и дата | Взам. инв.№

Н. контр.	Седова	
Нач. маст	Собельман	
Гл. констр	Подольский	
ГАП	Шачнев	
ГИП	Бернштейн	
Рук. гр.	Остриков	
Ст. инж	Каплан	

251-4-55.87-6.00.00.38.00

Сетка С6

Стадия	Масса	Масштаб
Р	6.04	1:20
Лист	Листов 1	

ГИПРОНИИЗДРАВ г. Москва

Формат А4

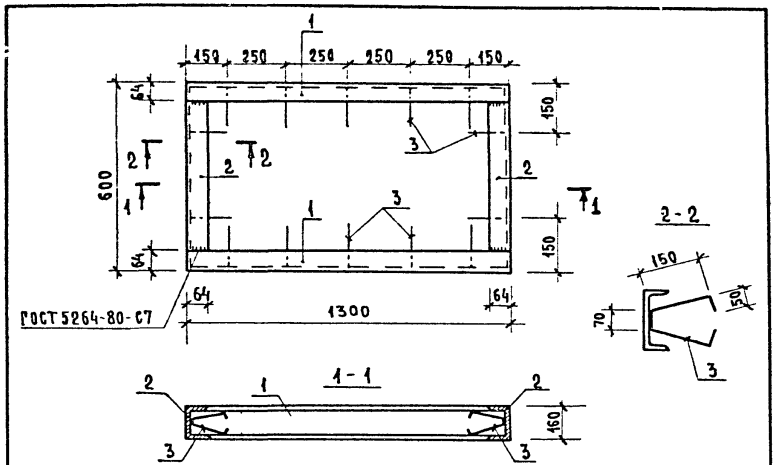

Формат	Зона	Поз.	Обозначение	Наименование	Кол.	Примечание
				Документация		
А3			251-4-55.87-6.00.00.00.00.Т	Технические условия		
				Детали		
Б4		1	251-4-55.87-6.00.00.39.01	Швеллер Е16 ГОСТ 8240-72* / Ст3кп2 ГОСТ 535-79* ℓ=1300	2	18.46 кг
Б4		2	251-4-55.87-6.00.00.39.02	ℓ=600	2	8.52 кг
Б4		3	251-4-55.87-6.00.00.39.03	А-I-8-ГОСТ 5781-82* ℓ=540	14	0.21 кг

Инв.№подл. | Подпись и дата | Взам.инв.№

Н.контр.	Седова		
Нач.мас.	Собельман		
Гл.конст.	Подольский		
ГАП	Шачнев		
ГИП	Бернштейн		
Рук.гр.	Остриков		
Ст.инж.	Самарина		

251-4-55.87-6.00.00.39.00

Рамка металлическая РМ-1

Стадия	Масса	Масштаб
Р	53.3кг	1:20
Лист	Листов 1	

ГИПРОНИИЗДРАВ г. Москва

Формат А4

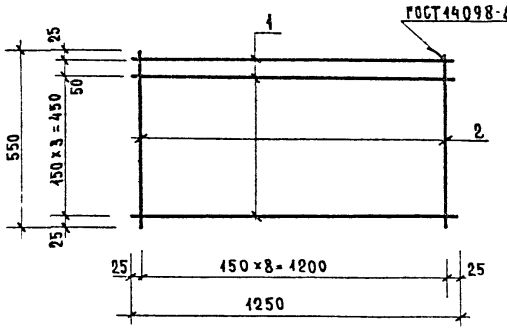

Формат	Зона	Поз.	Обозначение	Наименование	Кол.	Примечание
				Документация		
А3			251-4-55.87-6.00.00.00.00 ТУ	Технические условия		
				Детали		
Б4		1	251-4-55.87-6.00.00.40.01	А-I-8-ГОСТ 5781-82* ℓ=1250	5	0.49 кг
Б4		2	251-4-55.87-6.00.00.40.02	ℓ=550	9	0.21 кг

Инв.№подл. | Подпись и дата | Взам.инв.№

Н.контр.	Седова		
Нач.маст.	Собельман		
Гл.конст.	Подольский		
ГАП	Шачнев		
ГИП	Бернштейн		
Рук.гр.	Остриков		
Ст.инж.	Самарина		

251-4-55.87-6.00.00.40.00

Сетка С-8

Стадия	Масса	Масштаб
Р	4.4кг	Б.М.
Лист	Листов 1	

ГИПРОНИИЗДРАВ г. Москва

Формат А4

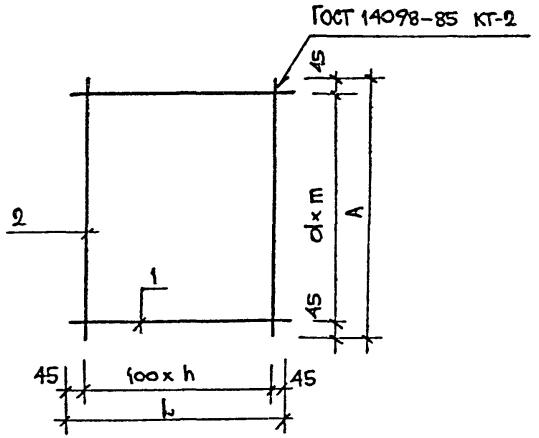

Обозначение	Марка	L мм	A мм	h	m	Масса, кг
251-4-55.87-6.00.00.41.00	С9	490	590	4	5	2,38
-01	С10	590	890	5	8	4,53
-02	С11	690	990	6	9	5,58

Формат	Зона	Поз.	Обозначение	Наименование	Кол.	Примечание
				Документы		
А3			251-4-55.87-6.00.00.00.00 ТУ	Технические условия		
			Переменные данные для исполнений			
				251-4-55.87-6.00.00.41.00		
				Детали		
БЧ		1	251-4-55.87-6.00.00.41.01	А-I-8-ГОСТ 5781-82* ℓ=470	5	0,2 кг
БЧ		2	251-4-55.87-6.00.00.41.02	ℓ=570	6	0,23 кг
				251-4-55.87-6.00.00.41.00-01		
				Детали		
БЧ		1	251-4-55.87-6.00.00.41.02	А-I-8-ГОСТ 5781-82* ℓ=570	6	0,23 кг
БЧ		2	251-4-55.87-6.00.00.41.03	ℓ=870	9	0,35 кг
				251-4-55.87-6.00.00.41.00-02		
				Детали		
БЧ		1	251-4-55.87-6.00.00.41.04	А-I-8 ГОСТ 5781-82* ℓ=670	7	0,24 кг
БЧ		2	251-4-55.87-6.00.00.41.05	ℓ=970	10	0,39 кг

Н.контр.	Седова	
Нач.маст.	Собельман	
Гл.конст.	Подольский	
ГАП	Шачнев	
ГИП	Бернштейн	
Рук.гр.	Остриков	
Ст.инж.	Самарина	

251-4-55.87-6.00.00.41.00.

Сетка (С9; С10; С11)

Стадия	Масса	Масштаб
Р	см. табл.	Б.М.
Лист	Листов 1	

ГИПРОНИИЗДРАВ г. Москва

Формат А3

Инв.№ подл. | Подпись и дата | Взам. инв.№

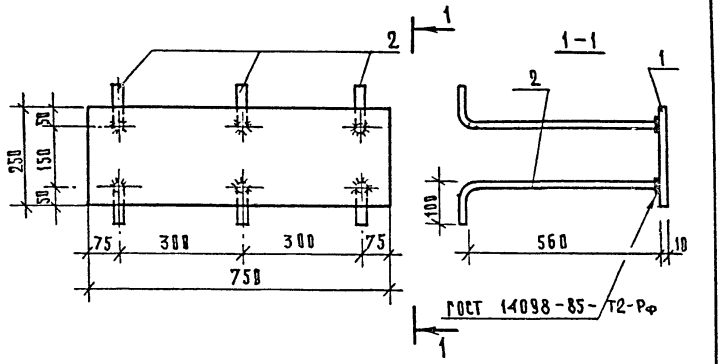

Формат	Зона	Поз.	Обозначение	Наименование	Кол.	Примечание
				Документация		
А3			251-4-55.87-6.00.00.00.00 ТУ	Технические условия		
				Детали		
Бч		1	251-4-55.87-6.00.00.42.01	Лист 10×250 ГОСТ 19903-74* Вст3кп2 ГОСТ 535-79* ℓ=750	1	14.7 кг
Бч		2	251-4-55.87-6.00.00.42.02	А-III-12-ГОСТ 5781-82* ℓ=660	6	0.6 кг

Н.контр.	Седова		251-4-55.87-6.00.00.42.00
Нач.маст.	Собельман		Деталь закладная МНС-1
Гл.конст.	Подольский		Стадия: Р; Масса: 18.2; Масштаб: 1:10
ГАП	Шачнев		Лист; Листов 1
ГИП	Бернштейн		ГИПРОНИИЗДРАВ г. Москва
Рук.гр.	Остриков		
Ст.инж.	Самарина		

Инв.№ подл. | Подпись и дата | Взам.инв.№

Формат А4

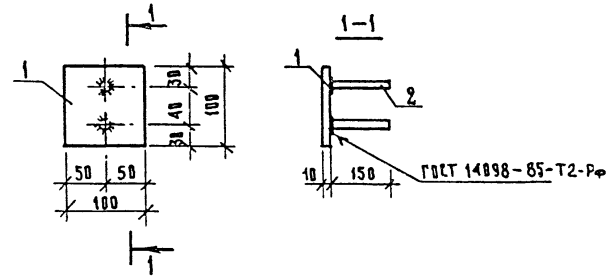

Формат	Зона	Поз.	Обозначение	Наименование	Кол.	Примечание
				Документация		
А3			251-4-55.87-6.00.00.00.00 ТУ	Технические условия		
				Детали		
Бч		1	251-4-55.87-6.00.00.43.01	Лист 10×100 ГОСТ 19903-74* Вст3кп2 ГОСТ 535-79* ℓ=100	1	0.78 кг
Бч		2	251-4-55.87-6.00.00.43.02	А-III-12-ГОСТ 5781-82* ℓ=150	2	0.13 кг

Н.контр.	Седова		251-4-55.87-6.00.00.43.00
Нач.маст.	Собельман		Деталь закладная МНС-8
Гл.конст.	Подольский		Стадия: Р; Масса: 1.05кг; Масштаб: 1:5
ГАП	Шачнев		Лист; Листов 1
ГИП	Бернштейн		ГИПРОНИИЗДРАВ г. Москва
Рук.гр.	Остриков		
Ст.инж.	Самарина		

Инв.№ подл. | Подпись и дата | Взам.инв.№

Формат А4

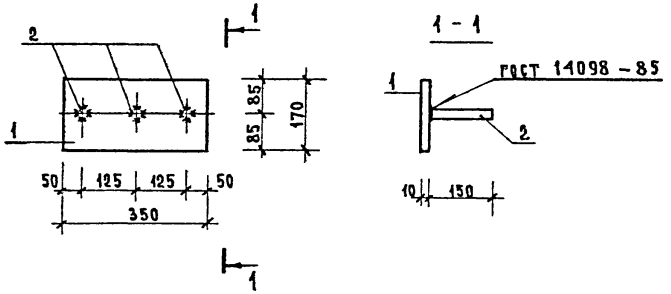

Формат	Зона	Поз.	Обозначение	Наименование	Кол.	Примечание
				Документация		
А3			251-4-55.87-6.00.00.00.00.ТУ	Технические условия		
				Детали		
Б4		1	251-4-55.87-6.00.00.44.01	10×170 ГОСТ 19903-74* ℓ=350 Лист. Вст3кп2 ГОСТ 14637-79	1	4.67 кг
Б4		2	251-4-55.87-6.00.00.44.02	А-III-12-ГОСТ 5781-82* ℓ=150	3	0.13 кг

Н. контр.	Седова		
Нач. маст.	Собельман		
Гл. конст.	Подольский		
ГАП	Шачнев		
ГИП	Бернштейн		
Рук. гр.	Остриков		
Ст. инж.	Самарина		

251-4-55.87-6.00.00.44.00

Деталь закладная МНс-4

Стадия	Масса	Масштаб
Р	5.07кг	
Лист	Листов 1	

ГИПРОНИИЗДРАВ г. Москва

Формат А4

Инв. № подл. | Подпись и дата | Взам. инв. №

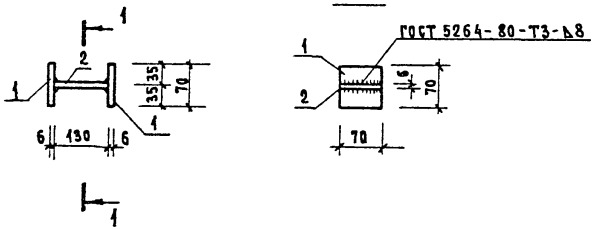

Формат	Зона	Поз.	Обозначение	Наименование	Кол.	Примечание
				Документация		
А3			251-4-55.87-6.00.00.00.00.ТУ	Технические условия		
				Детали		
Б4		1	251-4-55.87-6.00.00.45.01	6×70 ГОСТ 19903-74* ℓ=70 Лист. Вст3кп2 ГОСТ 14637-79	2	0.23 кг
Б4		2	251-4-55.87-6.00.00.45.02	6×70 ГОСТ 19903-74* ℓ=130 Лист. Вст3кп2 ГОСТ 14637-79	1	0.43 кг

Н. контр.	Седова		
Нач. маст.	Собельман		
Гл. конст.	Подольский		
ГАП	Шачнев		
ГИП	Бернштейн		
Рук. гр.	Остриков		
Ст. инж.	Самарина		

251-4-55.87-6.00.00.45.00

Деталь закладная МНс-5

Стадия	Масса	Масштаб
Р	0.89 кг	
Лист	Листов 1	

ГИПРОНИИЗДРАВ г. Москва

Формат А4

Инв. № подл. | Подпись и дата | Взам. инв. №

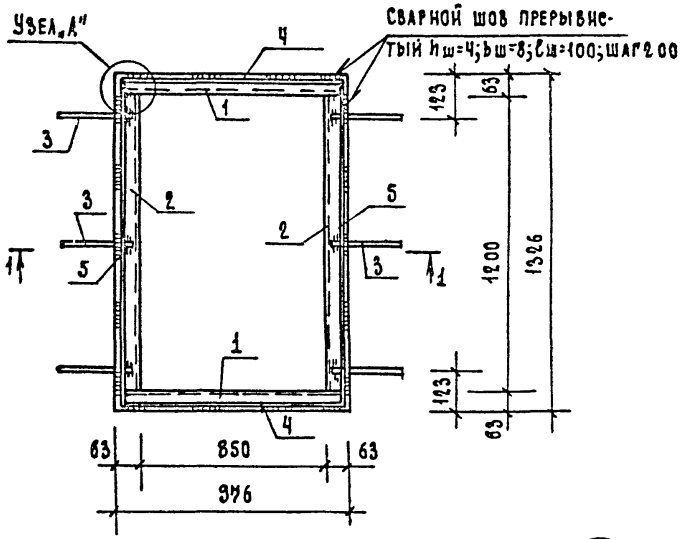

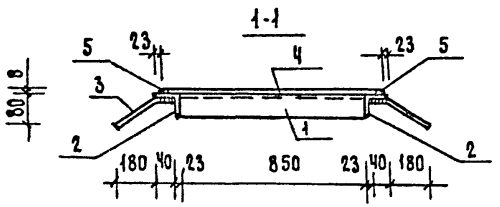

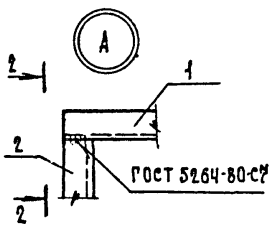

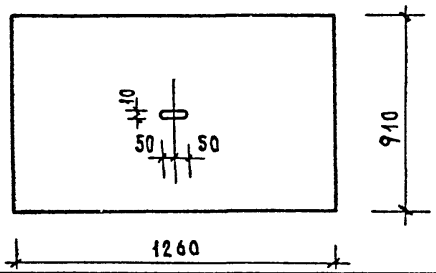

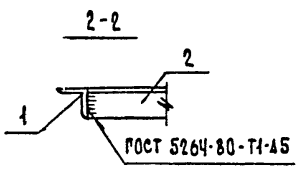

Форм.	Зона	Поз.	Обозначение	Наименование	Кол.	Примечание
				Документация		
А3			251-4-55.87-6.00.00.00.00.ТУ	Технические условия		
				Детали		
Б.Ч		1	251-4-55.87-6.00.00.46.01	Уголок 63×63×5 ГОСТ 8509-72* / Вст3кп2 ГОСТ 535-79* ℓ=376	2	4,7кг
Б.Ч		2	251-4-55.87-6.00.00.46.02	ℓ=1200	2	5,8кг
Б.Ч		3	251-4-55.87-6.00.00.46.03	А-III-в ГОСТ 5781-82* ℓ=240	6	0,1кг
Б.Ч		4	251-4-55.87-6.00.00.46.04	ℓ=930	2	0,4кг
Б.Ч		5	251-4-55.87-6.00.00.46.05	ℓ=1280	2	0,5кг
Б.Ч		6	251-4-55.87-6.00.00.46.06	0-ПК-6.0×910×1260 / Ромб Вст3 сп ГОСТ 8568-77*	1	58,5кг

Сварку производить электродами Э42 ГОСТ 9467-75*

Н. контр.	Седова	
Нач. маст.	Собельман	
Гл. конст.	Подольский	
ГАП	Шачнев	
ГИП	Бернштейн	
Рук. гр.	Остриков	
Ст. инж.	Самарина	

251-4-55.87-6.00.00.46.00

Деталь закладная МНс7

Стадия	Масса	Масштаб
Р	81,9 кг.	1:20
Лист	Листов 1	

ГИПРОНИИЗДРАВ г. Москва

Формат А3

Инв.№ подл. | Подпись и дата | Взам. инв.№

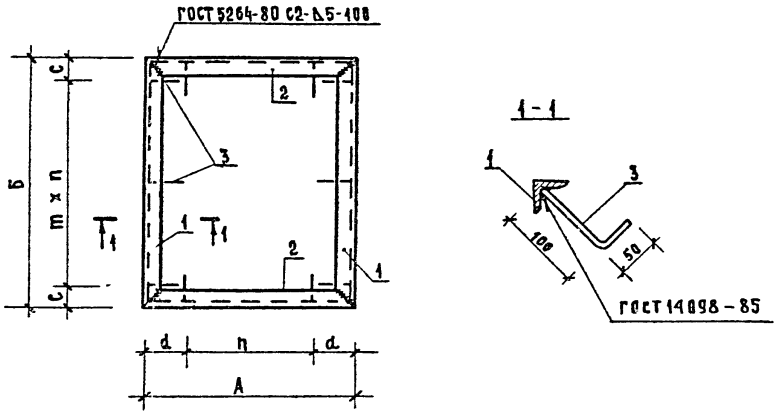

Обозначение	Марка изделия	A	Б	e	f	c	m	d	n	Масса ед., кг
251-4-55.87-6.00.00.47.00	Рм 2	500	600	50	100	300	250	1	2	5.36
-01	Рм 3	600	900	75	50	250	250	2	3	7.32
-02	Рм 4	700	1000	50	50	300	300	2	3	8.16

Формат	Зона	Поз.	Обозначение	Наименование	Кол.	Примечание
				Документация		
А3			6.00.00.00.00.Т	Технические условия		
				Переменные данные для исполнений		
				6.00.00.47.00		
				Детали		
Б4		1	251-4-55.87 – 6.00.00.47.01	Уголок 36х36х4 ГОСТ 8509-72* / Вст3кп2 ГОСТ 535-79* ℓ=600	2	1,3 кг
Б4		2	251-4-55.87 – 6.00.00.47.02	ℓ=500	2	1,08 кг
Б4		3	251-4-55.87 – 6.00.00.47.03	А-I-8-ГОСТ 5781-82* ℓ=150	10	0.06 кг
				6.00.00.47.00-01		
				Детали		
Б4		1	251-4-55.87 – 6.00.00.47.04	Уголок 36х36х4 ГОСТ 8509-72* / Вст3кп2 ГОСТ 535-79* ℓ=900	2	1.94 кг
Б4		2	251-4-55.87 – 6.00.00.47.05	ℓ=600	2	1,3 кг
Б4		3	251-4-55.87 – 6.00.00.47.03	А-I-8-ГОСТ 5781-82* ℓ=150	14	0.06 кг
				6.00.00.47.00-02		
				Детали		
Б4		1	251-4-55.87 – 6.00.00.47.06	Уголок 36х36х4 ГОСТ 8509-72* / Вст3кп2 ГОСТ 535-79* ℓ=1000	2	2.16 кг
Б4		2	251-4-55.87 – 6.00.00.47.07	ℓ=700	2	1.5 кг
Б4		3	251-4-55.87 – 6.00.00.47.03	А-I-8-ГОСТ 5781-82* ℓ=150	14	0.06 кг

Н.контр.	Седова	
Нач.маст	Собельман	
Гл.констр.	Подольский	
ГАП	Шачнев	
ГИП	Бернштейн	
Рук.гр.	Остриков	
Ст.инж.	Самарина	

251-4-55.87 – 6.00.00.47.00

Рамка металлическая (Рм-2, Рм-3, Рм-4)

Стадия	Масса	Масштаб
Р	см. табл.	б.м
Лист	Листов 1	

ГИПРОНИИЗДРАВ г. Москва

Формат А3

Инв.№ подл. | Подпись и дата | Взам. инв.№

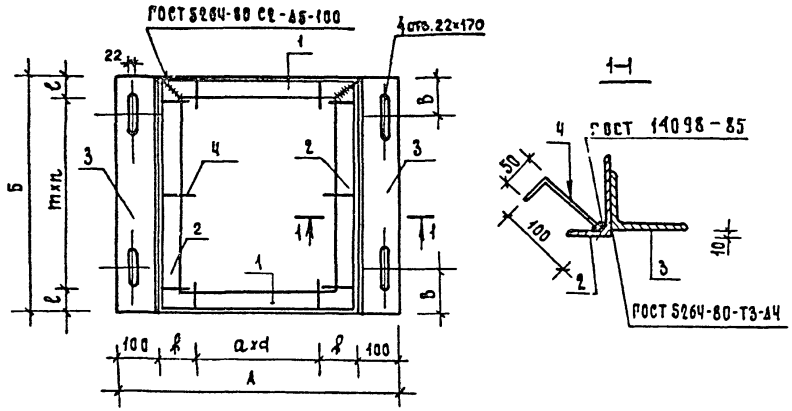

Обозначение	Марка изделия	А	Б	ℓ	m	k	a	в	n	d	Масса ед. кг
251-4-55.87 6.00.00.48.00	РМ5	700	600	50	250	100	300	120	2	1	25,40
-01	РМ6	800	900	75	250	50	250	150	3	2	36,42
-02	РМ7	900	1000	50	300	50	300	180	3	2	40,74

Формат	Зона	Поз.	Обозначение	Наименование	Кол.	Примечание
				Документация		
А3			6.00.00.00.00ТУ	Технические условия		
				Переменные данные для исполнения		
				251-4-55.87 6.00.00.48.00		
				Детали		
Бч		1	251-4-55.87-6.00.00.48.01	Уголок 70×70×5 ГОСТ 8509-72* / Вст3кп2 ГОСТ 535-79* ℓ=500	2	2,69 кг
Бч		2	251-4-55.87-6.00.00.48.02	ℓ=600	2	3,23 кг
Бч		3	251-4-55.87-6.00.00.48.03	Уголок 100×100×7 ГОСТ 8509-72* / Вст3кп2 ГОСТ 535-79* ℓ=600	2	6,48 кг
Бч		4	251-4-55.87-6.00.00.48.04	А-I-В-ГОСТ 5781-82* ℓ=150	10	0,06 кг
				251-4-55.87-6.00.00.48.00-01		
				Детали		
Бч		1	251-4-55.87-6.00.00.48.05	Уголок 70×70×5 ГОСТ 8509-72* / Вст3кп2 ГОСТ 535-79* ℓ=600	2	3,23 кг
Бч		2	251-4-55.87-6.00.00.48.06	ℓ=900	2	4,84 кг
Бч		3	251-4-55.87-6.00.00.48.07	Уголок 100×100×7 ГОСТ 8509-72* / Вст3кп2 ГОСТ 535-79* ℓ=900	2	9,72 кг
Бч		4	251-4-55.87-6.00.00.48.08	А-I-В-ГОСТ 5781-82* ℓ=150	14	0,06 кг
				251-4-55.87-6.00.00.48.00-02		
				Детали		
Бч		1	251-4-55.87-6.00.00.48.09	Уголок 70×70×5 ГОСТ 8509-72* / Вст3кп2 ГОСТ 535-79* ℓ=700	2	3,77 кг
Бч		2	251-4-55.87-6.00.00.48.10	ℓ=1000	2	5,38 кг
Бч		3	251-4-55.87-6.00.00.48.11	Уголок 100×100×7 ГОСТ 8509-72* / Вст3кп2 ГОСТ 535-79* ℓ=1000	2	10,8 кг
Бч		4	251-4-55.87-6.00.00.48.12	А-I-В-ГОСТ 5781-82* ℓ=150	14	0,06 кг

Н. контр.	Седова	
Нач. маст.	Собельман	
Гл. констр.	Подольский	
ГАП	Шачнев	
ГИП	Бернштейн	
Рук. гр.	Остриков	
Ст. инж.	Самарина	

251-4-55.87-6.00.00.48.00

Рамка металлическая (РМ5; РМ6; РМ7)

Стадия	Масса	Масштаб
Р	см. табл.	Б.м.
Лист	Листов 1	

ГИПРОНИИЗДРАВ г. Москва

Инв.№ подл. | Подпись и дата | Взам. инв.№

Формат А3

Формат	Зона	Поз.	Обозначение	Наименование	Кол.	Примечание
				Документация		
А3			251-4-55.87-6.00.00.00.00ТУ	Технические условия		
				Детали		
				Труба 20×2,5 ГОСТ 3262-75*		
Б.Ч		1	251-4-55.87-6.00.00.49.01	ℓ=1797	1	2,7кг
Б.Ч		2	251-4-55.87-6.00.00.49.02	ℓ=1732	4	2,6кг
Б.Ч		3	251-4-55.87-6.00.00.49.03	ℓ=1552	1	2,3кг
Б.Ч		4	251-4-55.87-6.00.00.49.04	ℓ=968	5	1,5кг
Б.Ч		5	251-4-55.87-6.00.00.49.05	Труба 25×2,8 ГОСТ 3262-75* ℓ=40	10	0,08кг

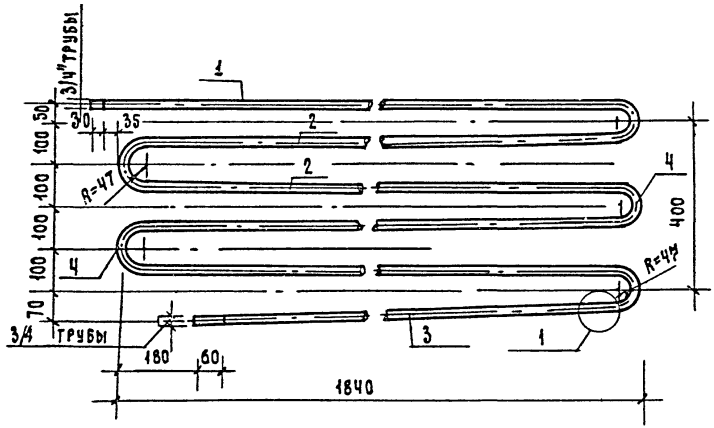

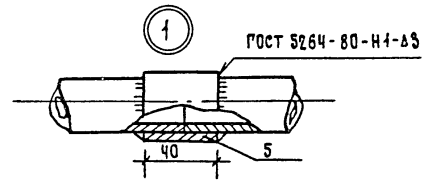

Н. контр.	Седова		
Нач. маст.	Собельман		
Гл. констр.	Подальский		
ГАП	Шачнев		
ГИП	Бернштейн		
Рук. гр.	Остриков		
Ст. инж.	Агапова		

251-4-55.87-6.00.00.49.00

Змеевик ПР-2.0

Стадия	Масса	Масштаб
Р	23,5	1:10
Лист	Листов 1	

ГИПРОНИИЗДРАВ г. Москва

Формат А3

Инв.№ подл. | Подпись и дата | Взам. инв.№

Типовой проект 251-4-55.87 Альбом 6

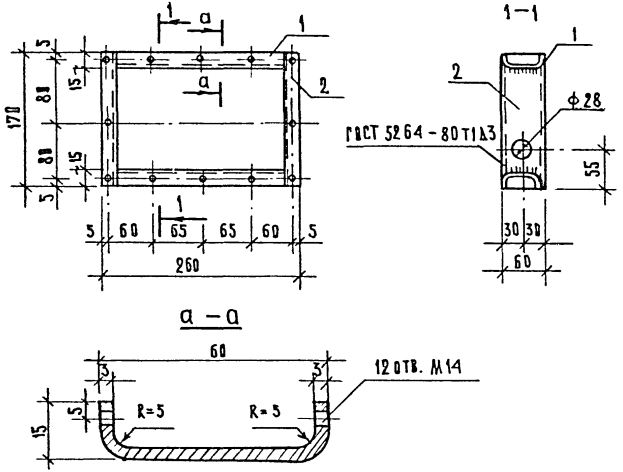

Формат	Зона	Поз.	Обозначение	Наименование	Кол.	Примечание
				Документация		
А3			251-4-55.87-6.00.00.00.00 ТУ	Технические условия		
				Детали		
БЧ		1	251-4-55.87-6.00.00.50.01	8-3×90 ГОСТ 19903-74* С-230 Лист 8 ст.3кп 2 ГОСТ 16523-70*	2	0.44 кг
БЧ		2	251-4-55.87-6.00.00.50.02	С=170	2	0.32 кг

Инв.№ подл. | Подпись и дата | Взам. инв.№

Н.контр.	Седова		
Нач. АСМ	Собельман		
Гл. конст.	Подольский		
ГАП	Шачнев		
ГИП	Бериштейн		
Рук. гр.	Остриков		
Ст. инж.	Смирнова		

251-4-55.87-6.00.00.50.00

Рамка металлическая РМ9

Стадия	Масса	Масштаб
Р	1,52	1:50
Лист	Листов 1	

ГИПРОНИИЗДРАВ г. Москва

Формат А4

Типовой проект 251-4-55.87 Альбом 6

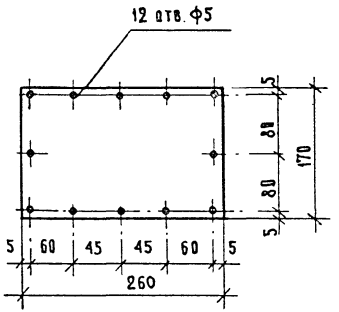

Инв.№ подл. | Подпись и дата | Взам. инв.№

Н.контр.	Седова		
Нач. АСМ	Собельман		
Гл. конст.	Подольский		
ГАП	Шачнев		
ГИП	Бериштейн		
Рук. гр.	Остриков		
Ст. инж.	Смирнова		

251-4-55.87-6.00.00.51.00

Крышка МК-1

Стадия	Масса	Масштаб
Р	1.04	1:50
Лист	Листов 1	

Лист: 3×170 ГОСТ 19903-74* С-260 / 8 ст 3 КП 2 ГОСТ 16523-70*

ГИПРОНИИЗДРАВ г. Москва

Формат А4

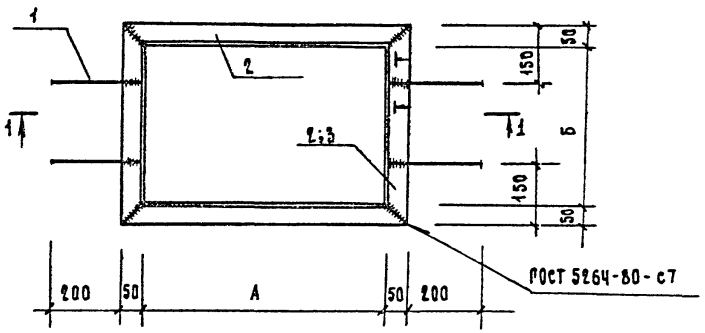

1 - 1

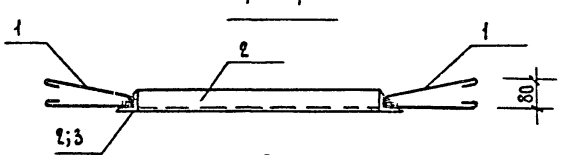

2 - 2

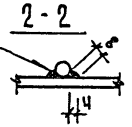

СВАРКА РУЧНАЯ ДУГОВАЯ

Обозначение	Марка	Размеры А	Размеры Б	Масса кг
6.00.00.52.00	РМ10	905	503	13,12
-01	РМ11	1034	518	14,22
-02	РМ12	518	518	10,36
-03	РМ13	530	503	10,32

Формат	Зона	Поз.	Обозначение	Наименование	Кол.	Примечание
				Документация		
А3			251-4-55.87-6.00.00.00.00.ТЗ	Технические условия		
				Детали		
Б.Ч		1	251-4-55.87-6.00.00.52.01	А-I-в ГОСТ 5781-82* ℓ=650	4	0,26 кг.
			Переменные данные	Для исполнения		
				251-4-55.87-6.00.00.52.00		
				Детали		
Б.Ч		2	251-4-55.87-6.00.00.52.02	Уголок 50х50х5 ГОСТ 8509-72* / Вст3кп2 ГОСТ 535-79* ℓ=1005	2	3,77 кг
Б.Ч		3	251-4-55.87-6.00.00.52.03	ℓ=603	2	2,27 кг
				251-4-55.87-6.00.00.52.00-01		
				Детали		
Б.Ч		2	251-4-55.87-6.00.00.52.04	Уголок 50х50х5 ГОСТ 8509-72* / Вст3кп2 ГОСТ 535-79* ℓ=1134	2	4,26 кг
Б.Ч		3	251-4-55.87-6.00.00.52.05	ℓ=618	2	2,33 кг
				251-4-55.87 6.00.00.52.00-02		
				Детали		
Б.Ч		2	251-4-55.87-6.00.00.52.06	Уголок 50х50х5 ГОСТ 8509-72* / Вст3кп2 ГОСТ 535-79* ℓ=618	4	2,33 кг
				251-4-55.87-6.00.00.52.00-03		
				Детали		
Б.Ч		2	251-4-55.87-6.00.00.52.07	Уголок 50х50х5 ГОСТ 8509-72* / Вст3кп2 ГОСТ 535-79* ℓ=630	2	2,37 кг.
Б.Ч		3	251-4-55.87-6.00.00.52.08	ℓ=603	2	2,27 кг.

Н. контр.	Седова	
Нач. АСМ	Собельман	
Рд. конст.	Подольский	
ГАП	Шачнев	
ГИП	Бернштейн	
Рук. гр.	Остриков	
Ст. инж.	Смирнова	

251-4-55.87 6.00.00.52.00

Рамка металлическая (РМ10 ÷ РМ13)

Стадия	Масса	Масштаб
Р	См. табл.	5.М
Лист	Листов 1	

ГИПРОНИИЗДРАВ г. Москва

Формат А3

Инв. № подл. | Подпись и дата | Взам. инв. №

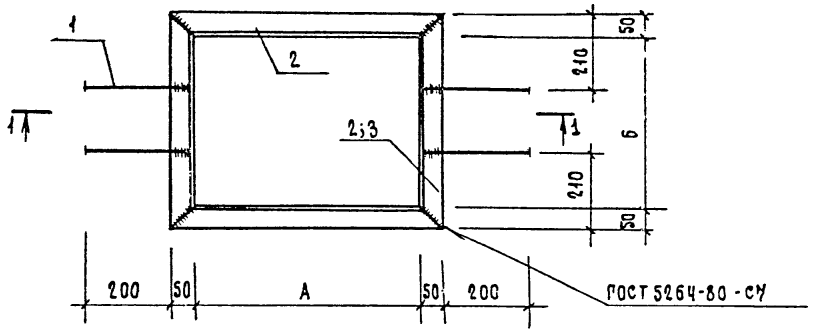

1-1

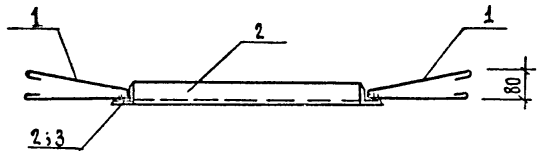

2-2

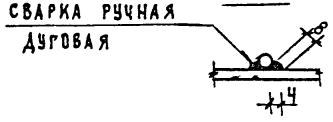

ФОРМ.	ЗОНА	ПОЗ.	ОБОЗНАЧЕНИЕ	НАИМЕНОВАНИЕ	КОЛ.	ПРИМЕЧАНИЕ
				Документация		
А3			251-4-55.87-6.00.00.00.00.ТУ	Технические условия		
				Детали		
Б.Ч		1	251-4-55.87-6.00.00.53.01	А-I-в ГОСТ 5781-82* ℓ=650	4	0,26 кг
			Переменные данные для	исполнений		
				251-4-55.87-6.00.00.53.00		
				Детали		
Б.Ч		2	251-4-55.87-6.00.00.53.02	Уголок 50×50×5 ГОСТ 8509-72* / Вст3кп2 ГОСТ 535-79* ℓ=1134	4	4,26 кг
				251-4-55.87-6.00.00.53.00-01		
				Детали		
Б.Ч		2	251-4-55.87-6.00.00.53.03	Уголок 50×50×5 ГОСТ 8509-72* / Вст3кп2 ГОСТ 535-79* ℓ=880	2	3,32 кг
Б.Ч		3	251-4-55.87-6.00.00.53.04	ℓ=1154	2	4,35 кг
				251-4-55.87-6.00.00.53.00-02		
				Детали		
Б.Ч		2	251-4-55.87-6.00.00.53.05	Уголок 50×50×5 ГОСТ 8509-72* / Вст3кп2 ГОСТ 535-79* ℓ=1100	2	4,15 кг
Б.Ч		3	251-4-55.87-6.00.00.53.06	ℓ=700	2	2,64 кг

ОБОЗНАЧЕНИЕ	МАРКА	РАЗМЕРЫ		МАССА
		А	Б	кг
6.00.00.53.00	РМ 14	1034	1034	18,08
-01	РМ 15	980	1054	16,38
-02	РМ 16	1000	600	14,62

Н. контр.	Седова	
Нач. АСМ.	Собельман	
Гл. конст.	Подольский	
ГАП	Шачнев	
ГИП	Бернштейн	
Рук. гр.	Остриков	
Ст. инж.	Смирнова	

251-4-55.87 — 6.00.00.53.00

Рамка металлическая (РМ 14 ÷ РМ 16)

Стадия	Масса	Масштаб
Р	См. табл.	Б.М
Лист	Листов 1	

ГИПРОНИИЗДРАВ г. Москва

Инв.№ подл. | Подпись и дата | Взам.инв.№

Формат А3

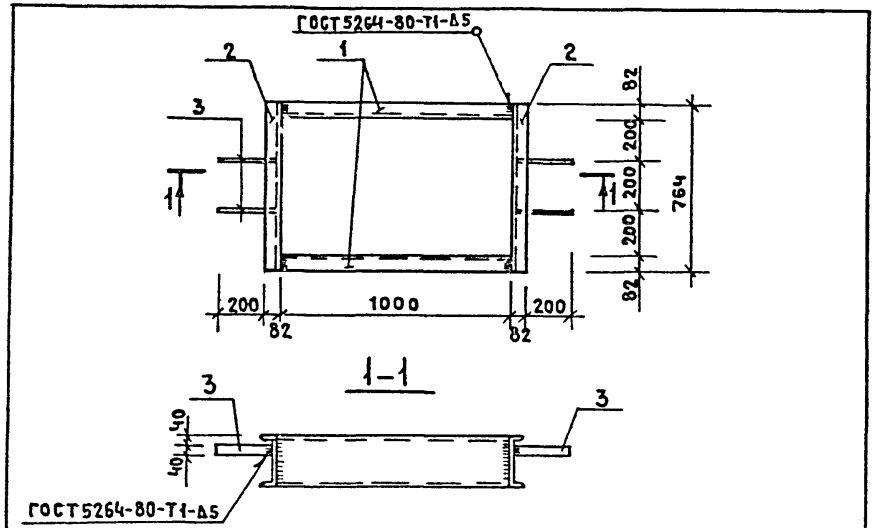

Формат	Зона	Поз.	Обозначение	Наименование	Кол.	Примечание
				Документация		
А3			251-4-55.87 6.00.00.00.00.ТУ	Технические условия		
				Детали		
Б.Ч.		1	251-4-55.87-6.00.00.54.01	Швеллер $\frac{22\ ГОСТ\ 8240\text{-}72*}{Вст3пс6\ ГОСТ\ 14637\text{-}79}$ ℓ=1000	2	21.00 кг
Б.Ч.		2	251-4-55.87-6.00.00.54.02	ℓ=764	2	16.04 кг
Б.Ч.		3	251-4-55.87-6.00.00.54.03	Сталь $\frac{4\times40\ ГОСТ\ 19903\text{-}74*}{лист.\ Вст3кп2\ ГОСТ\ 14637\text{-}79}$ ℓ=200	4	0.25 кг

Инв.№ подл. | Подпись и дата | Взам.инв.№

Н.контр.	Седова		
Нач.маст.	Собельман		
Гл.конструктор	Подольский		
Гип	Верищагин		
Рук.гр.	Остриков		
Ст.инж.	Агапова		

251-4-55.87-6.00.00.54.00

Рамка металлическая РМ 17

Стадия	Масса	Масштаб
Р	75.08	1:20
Лист	Листов 1	

ГИПРОНИИЗДРАВ г. Москва

Формат А

gost.e-ecolog.ru

Типовой проект Альбом 6

Инв.№ подл. | Подпись и дата | Взам.инв.№

Стадия	Масса	Масштаб
Лист	Листов	

ГИПРОНИИЗДРАВ г. Москва

Формат А