ТИПОВОЙ ПРОЕКТ
251-4-55.87

ПОЛИКЛИНИКА
(В КОНСТРУКЦИЯХ 1.090.1-1)
НА 380 ПОСЕЩЕНИЙ В СМЕНУ

Альбом 3

ВОДОПРОВОД И КАНАЛИЗАЦИЯ
ОТОПЛЕНИЕ И ВЕНТИЛЯЦИЯ

21948/03

цена 4-64

gost.e-ecolog.ru

Привязан:

Инв. №

Формат А2

ТИПОВОЙ ПРОЕКТ
251-4-55.87

ПОЛИКЛИНИКА
(В КОНСТРУКЦИЯХ 1.090.1-1)
НА 380 ПОСЕЩЕНИЙ В СМЕНУ

АЛЬБОМ 3

СОСТАВ ПРОЕКТА

АЛЬБОМ	1	Архитектурные решения ниже отм. 0.000. Конструктивные решения ниже отм. 0.000. Архитектурные решения выше отм. 0.000. Конструктивные решения выше отм. 0.000.
АЛЬБОМ	2	Технологические решения.
АЛЬБОМ	3	Водопровод и канализация. Отопление и вентиляция.
АЛЬБОМ	4	Электрическое освещение. Силовое электрооборудование. Связь и сигнализация.
АЛЬБОМ	5	Автоматизация инженерного оборудования.
АЛЬБОМ	6	Изделия заводского изготовления.
АЛЬБОМ	7	Общие виды щитов автоматизации.
АЛЬБОМ	8	Спецификации оборудования.
АЛЬБОМ	9	Ведомости потребности в материалах.
АЛЬБОМ	10	Сметы. Часть 1. Сметы. Часть 2.
АЛЬБОМ	11	Проектная документация по переводу хозяйственно-бытовых помещений в подвале в режим ПРУ.

Разработан институтом „Гипронииздрав", г. Москва.

Главный инженер института _____ А. В. Иванов

Зам. гл. инженера института _____ Д. В. Капральченко

Главный архитектор проекта _____ В. М. Шачнев

Утвержден Госгражданстроем
на стадии технического проекта.
Приказ № 225 от 2 августа 1985 г.
Рабочая документация введена
в действие институтом „Гипронииздрав"
Приказ № 185 от 25.12 1986 г.

Привязан:

Инв. №

Формат А2

Содержание альбома 3

Лист	Наименование	Стр.
	Содержание альбома	2
	Ведомость рабочих чертежей комплекта ВК	
1	Общие данные / начало /	3
2	Общие данные / продолжение /	4
3	Общие данные / окончание /	5
4	План подвала и подполья в осях А-В; 3-8	6
5	План подполья в осях Г-А ; 1-10	7
6	План 1 этажа в осях А-В; 3-8;	8
7	План 1 этажа в осях Г-А ; 1-10	9
8	План 2 этажа	10
9	План 3 этажа	11
10	План 4 этажа	12
11	План 5 этажа	13
12	План технического этажа	14
13	План кровли	15
14	Схемы систем В1, Т3, Т4 в осях А-В ; Е-А	16
15	Схемы систем В1, Т3, Т4 в осях Г-Е	17
16	Схемы систем К1	18
17	Схемы систем К1 , К3	19
18	Схемы систем К2	20
19	Установка женского гигенического душа	21
20	Парогаситель	22
21	Установка электрозадвижки	23
	Ведомость рабочих чертежей комплекта ОВ	
1	Общие данные / начало /	24
2	Общие данные / продолжение /	25
3	Общие данные / продолжение /	26
4	Общие данные / продолжение /	27
5	Общие данные / окончание /	28

Лист	Наименование	Стр.
6	План подвала. План 1 этажа в осях 3-8 ; А-Г.	29
7	План технического подполья	30
8	План 1 этажа в осях 1÷10; Г-А.	31
9	План 2 этажа.	32
10	План 3 этажа.	33
11	План 4 этажа.	34
12	План 5 этажа.	35
13	План технического этажа	36
14	Схемы системы отопления №1, №2. Стояки отопления Ст.23÷Ст.24	37
15	Стояки отопления Ст 1÷Ст 11.	38
16	Стояки отопления Ст. 12÷Ст 22, Ст. 25	39
17	Схема системы отопления №3. Стояки отопления Ст.26÷Ст.41	40
18	Схемы систем вентиляции П1÷П3	41
19	Схемы систем вентиляции П4; П5; П7.	42
20	Схемы систем вентиляции В1; В8; В10; В20.	43
21	Схемы систем вентиляции В3; В6; В11; В12; В14; В15; В18	44
22	Схемы систем вентиляции В9; В13; В19.	45
23	Схемы систем вентиляции В7; В16; В17; В21; В22	46
24	Схемы систем вентиляции П6; В2; В4; В5; В23; ВЕ1÷ВЕ3	47
25	Установки систем П1÷П4; П7.	48
26	Спецификация систем П1÷П4	49
27	Схема обвязки калориферов систем П1÷П4; П7 Спецификация системы П7	50
28	Установки систем П5; П8	51
29	Установки систем П6; В23	52
30	Установки систем В1; В10; В16; В17; В20; В21	53
31	Спецификация систем В1; В10; В16; В17; В20; В21	54
32	Установки систем В6, В18 ; В22	55
33	Установки систем В8; В13; В19	56
34	Узел управления	57
	Конструкция изоляции трубопроводов ф15÷ф25мм	58
	Конструкция изоляции трубопроводов с ф32мм	
	Конструкция изоляции воздуховодов	59

Инв. № подл. | Подпись и дата | Взам. инв. №

Альбом 3

Типовой проект 251-4-55.87

Ведомость рабочих чертежей основного комплекта ВК

Лист	Наименование	Примечание
1	Общие данные /начало/	
2	Общие данные /продолжение/	
3	Общие данные /окончание/	
4	План подвала и подполья в осях А-В; 3-8	
5	План подполья в осях Г-Л; 1-10	
6	План 1 этажа в осях А-В; 3-8	
7	План 1 этажа в осях Г-Л; 1-10	
8	План 2 этажа	
9	План 3 этажа	
10	План 4 этажа	
11	План 5 этажа	
12	План технического этажа	
13	План кровли	
14	Схемы систем В1, Т3, Т4 в осях А-В и Е-Л	
15	Схемы систем В1, Т3, Т4 в осях Г-Е	
16	Схемы систем К1	
17	Схемы систем К1, К3	
18	Схемы систем К2	
19	Установка гигиенического женского душа	
20	Парогаситель	
21	Установка электрозадвижки	

Ведомость ссылочных и прилагаемых документов

Обозначение	Наименование	Примечание
	Ссылочные документы	
	Типовые детали	
3.904-69	Детали крепления санитарно-технических приборов и трубопроводов	
4.900-8	Альбом оборудования фасонных частей и арматуры для сетей и сооружений водопровода и канализации. Внутреннее санитарно-техническое оборудование.	
вып. 4		
4.900-9 вып. 0-1	Узлы и детали трубопроводов из пластмассовых труб для систем водоснабжения и канализации	
вып. 1	Крепления пластмассовых трубопроводов.	
	Прилагаемые документы	
ВК СО	Спецификация оборудования	
ВК ВМ	Ведомость потребности в материалах	

Основные показатели по чертежам водопровода и канализации

Наименование системы	Потребный напор на вводе м. вод. ст.	Расчетный расход м³/сут	м³/ч	л/с	при пожаре л/с	Установленная мощность электродвиг. квт	Примечание
Водопровод	49	30	5.6	2.1	4.6	8.0	только для холодной воды
Горячее водоснабжение	49	20	5.4	2.0	—	—	
Канализация	—	43	11	6.7	—	2.2	

Ведомость спецификаций

Лист	Наименование	Примечание
17	Спецификация оборудования гигиенического женского душа	
17	Спецификация элементов гигиенического женского душа	
18	Спецификация элементов парогасителя	
19	Спецификация на установку электрозадвижки	

Общие указания

Рабочие чертежи типовой проектной документации поликлиники на 380 посещений в смену в конструкциях 1.090.1-1 разработаны на основании проекта утвержденного Госгражданстроем приказом №225 от 2 августа 1985 года.

Чертежи разработаны в соответствии со СНиП 2.04.01-85. СНиП II-69-78.

I. Водопровод

Водоснабжение корпуса поликлиники предусматривается от городской кольцевой водопроводной сети с устройством двух вводов ⌀50 с установкой водомерного узла и закольцовывается по корпусу.

Кубатура здания 14500 м³.

Свободный напор городского водопровода в точке подключения принимается 25м

Внутренняя сеть водопровода монтируется из стальных водогазопроводных оцинкованных легких труб ⌀ 15 – 50 мм.

Подводки к смывным бачкам выполняются из пластмассовых трубок ⌀ 12 мм.

Основная магистраль водопровода прокладывается под потолком подвала и подполья и изолируется от конденсации.

Трубопроводы до ⌀25мм изолируются пухшнуром с предварительной обверткой изолом. Трубопроводы диаметром более 25мм изолируются минераловатными плитами толщиной для труб: ⌀32,40-20мм; ⌀50-30мм. с последующим покрытием стеклотканью и с предваритльной обверткой изолом.

Водопроводные стояки монтируются скрыто в шахтах и приставных коробках и также подлежат изоляции.

Для доступа к стоякам устанавливаются дверцы со стороны коридора.

Настоящий проект выполнен в соответствии с действующими нормами и правилами / в том числе по взрыво-пожарной безопасности /

гл. инж. проекта /Башлавина/

Инв. № подл. | Подпись и дата | Взам. инв. №

Инв. №

Н. контр.	Сырцова	
Гл. спец.	Мостовой	
Нач. отд.	Салаев	
Зам. нач.	Ни	
ГИП	Башлавина	
Рук. гр.	Харламова	
Инж.	Чернецова	
Техник	Шакун	

Привязан:

251-4-55.87 – ВК

Поликлиника (в конструкциях 1.090.1-1) на 380 посещений в смену	Стадия	Лист	Листов
	Р	1	21
Общие данные (начало)	Гипронииздрав г. Москва		

Формат А2

Внутреннее пожаротушение обеспечивается пожарными кранами, устанавливаемыми в пожарных шкафах, где предусматривается совместное размещение двух ручных огнетушителей.

Наружное – от пожарных гидрантов городского водопровода.

Расход на внутреннее пожаротушение – 2.5 л/с.

Расход на наружное пожаротушение – 15 л/с.

Расходы воды и напоры по корпусу определены в соответствии со СНиП 2.04.01-85 и сведены в таблицу основных показателей.

Необходимый напор при хоз.-питьевом и противопожарном водоснабжении обеспечивается насосами марки К 20/30; Q = 20 м³/ч; H = 30м с электродвигателем 4А 100 S2; N = 4 квт; n = 2900 об/мин., устанавливаемыми в подвале поликлиники /1 рабочий, 1 резервный/.

II Горячее водоснабжение

Здание поликлиники оборудуется централизованным горячим водоснабжением от теплового пункта, расположенного в корпусе.

Система горячего водоснабжения проектируется с нижней разводкой. Циркуляция воды предусматривается по магистральному трубопроводу и стоякам.

Расходы горячей воды определены в соответствии со СНиП 2.04.01-85.

Расход тепла на нужды горячего водоснабжения составляет – 263.000 ккал/ч.

Трубопроводы горячей воды монтируются из стальных водогазопроводных оцинкованных легких труб ⌀15-50мм и изолируются аналогично трубопроводам холодной воды.

III Канализация

Хозяйственно-бытовая канализация корпуса проектируется самотечной со сбросом в городскую канализационную сеть.

Нормы водоотведения сточных вод принимаются в соответствии со СНиП 2.04.01-85 сведены в таблицу.

Магистральные канализационные трубопроводы прокладываются под потолком подвала и над полом подполья. Канализационные стояки монтируются скрыто в шахтах и приставных коробах совместно со стояками холодной и горячей воды.

Канализационные сети и стояки выполняются из пластмассовых канализационных труб ПВП ⌀ 50-100 мм.

IV Водостоки

Для отведения дождевых вод с кровли здания запроектирована система внутренних водостоков.

Сброс дождевых вод осуществляется в наружную сеть водостока. При отсутствии наружных сетей водостока дождевые воды сбрасываются на отмостку:

Внутренняя сеть водостока выполняется из пластмассовых труб ПВХ ⌀ 100.

Внутренние водостоки оборудуются воронками типа ВР-9.

V Газоснабжение

Газоснабжение корпуса осуществляется от портативных баллонов емкостью 5 литров, устанавливаемых непосредственно около мест потребления, в 1м от нагревательных приборов.

Указания по монтажу.

1. Монтаж санитарно-технических устройств производится в соответствии со СНиП 3.05.01-85 „Санитарно-техническое оборудование зданий и сооружений."

2. Трубопроводы холодного и горячего водоснабжения монтируются из стальных водогазопроводных оцинкованных труб на сварке в среде углекислого газа или на резьбе с уплотнителем из льняной пряди, пропитанной свинцовым суриком или белилами.

3. Неизолируемые трубопроводы холодного и горячего водоснабжения окрасить масляной краской за 2 раза.

4. При монтаже трубопроводов в конструкции пола, работы по устройству полов производятся после прокладки трубопроводов и их гидравлического испытания.

5. Гидравлическое испытание водосточных стояков должно производится при температуре не ниже +5°С путем наполнения водой до уровня водосточной воронки при этом утечка воды не допускается.

Продолжительность испытания не более 10 минут.

6. Против ревизии на канализационных стояках, прокладываемых в коробах, предусматриваются люки размером 300×400 мм на расстоянии 1.0м от пола до центра люка.

7. В местах установки ревизии необходимо предусмотреть установку цементной диафрагмы по всему поперечному сечению короба на уровне низа смотрового люка.

8. Ограждающие конструкции шахт и коробов для стояков канализации и водостока должны быть выполнены из несгораемых материалов, за исключением лицевой панели, обеспечивающей доступ в шахту или короб.

9. Для доступа к стоякам, прокладываемым во внутристенных шкафах, проектом предусмотрена установка дверей /см. строительные планы/.

10. Канализационные и водосточные стояки зашиваются в короба-кирпичные или штукатурка толщиной не менее 30 мм по сетке N 35-2 ГОСТ 5336-80.

11. На канализационных и водосточных стояках под потолком каждого этажа устанавливаются компенсационные патрубки.

				251-4-55.87 – ВК	
Привязан:	Н. контр.	Сырцова			
	Нач. отд.	Саласин		Поликлиника /в конструкциях 1.090.1-1/ на 380 посещений в смену	Стадия: Р; Лист: 2; Листов:
	Зам. нач.	Ни			
	ГИП	Башлавина			
	Рук. гр.	Харламова		Общие данные /продолжение/	Гипронииздрав г. Москва
Инв. №	Конс.	Черецова			
	Техник	Шакун			

Инв. № подл. | Подпись и дата | Взам. инв. №

Экспликация оборудования

Индекс оборудования	Наименование
А-12	Кипятильник дезинфекционный
А-91	Стерилизатор паровой
К-222	Электрокипятильник
К-729	Ванна моечная на одно отделение
К-730	Ванна моечная на два отделения
Л-485	Шкаф вытяжной
Л-431	Мойка лабораторная
Л-712	Стол лабораторный химический
Р-11	Баки для обработки рентгенограмм
С-28	Установка стоматологическая
С-78	Стол с вытяжным устройством
ф-4	Устройство для проведения гальванизации
ф-16	Аппарат для насыщения воды углекислым газом
ф-26	Кафедра водолечебная с душами
Э-2	Слив больничный
Э-10	Ванна прямобортная чугунная эмалированная
Э-24	Мойка чугунная эмалированная на два отделения
Э-30	Мойка чугунная эмалированная на одно отделение
Э-37	Раковина стальная эмалированная
Э-46	Умывальник хирургический
Э-47	Полотенцесушитель
Э-55	Умывальник
Э-97	Душевой поддон

Указания по привязке проекта

1. Произвести привязку вводов водопровода, выпусков канализации, в соответствии с общим решением инженерных коммуникаций по генеральному плану.
2. Отметки выпусков и вводов привязать в соответствии с климатическими и гидрогеологическими условиями площадки.
3. При привязке проекта уточнить марку насосов в соответствии с напором в городской сети водопровода.
4. При отсутствии наружной водосточной сети выпуски внутренних водостоков выполнить на отмостку.

План — схема

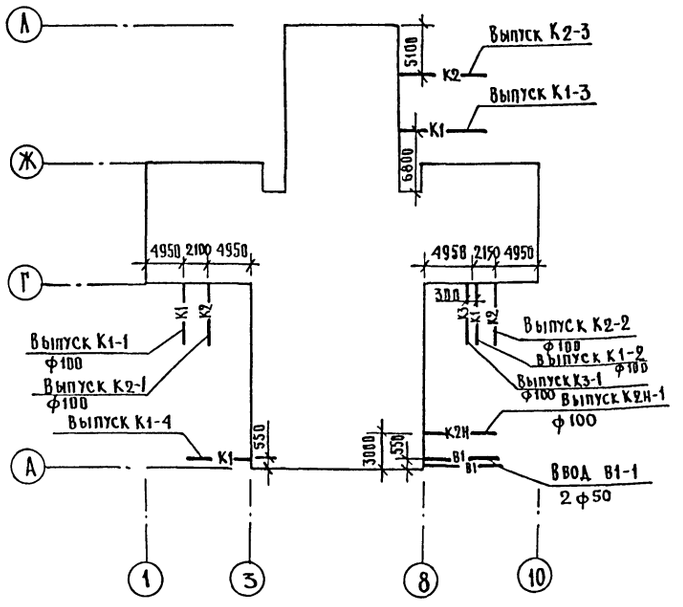

			251-4-55.87-ВК
Привязан:	Н.контр	Сырцова	
	Нач.отд.	Саласин	
	Зам.нач	Ии	
	ГИП	Башлавина	
	Рук.гр.	Харламова	
Инв. №	Инженер	Чернецова	
	Техник	Шакун	

Поликлиника (в конструкциях 1.090.1-1) на 380 посещений в смену

Стадия	Лист	Листов
Р	3	

Общие данные (окончание)

ГИПРОНИИЗДРАВ г. Москва

Формат А2

Инв. № подл. | Подпись и дата | Взам. инв. №

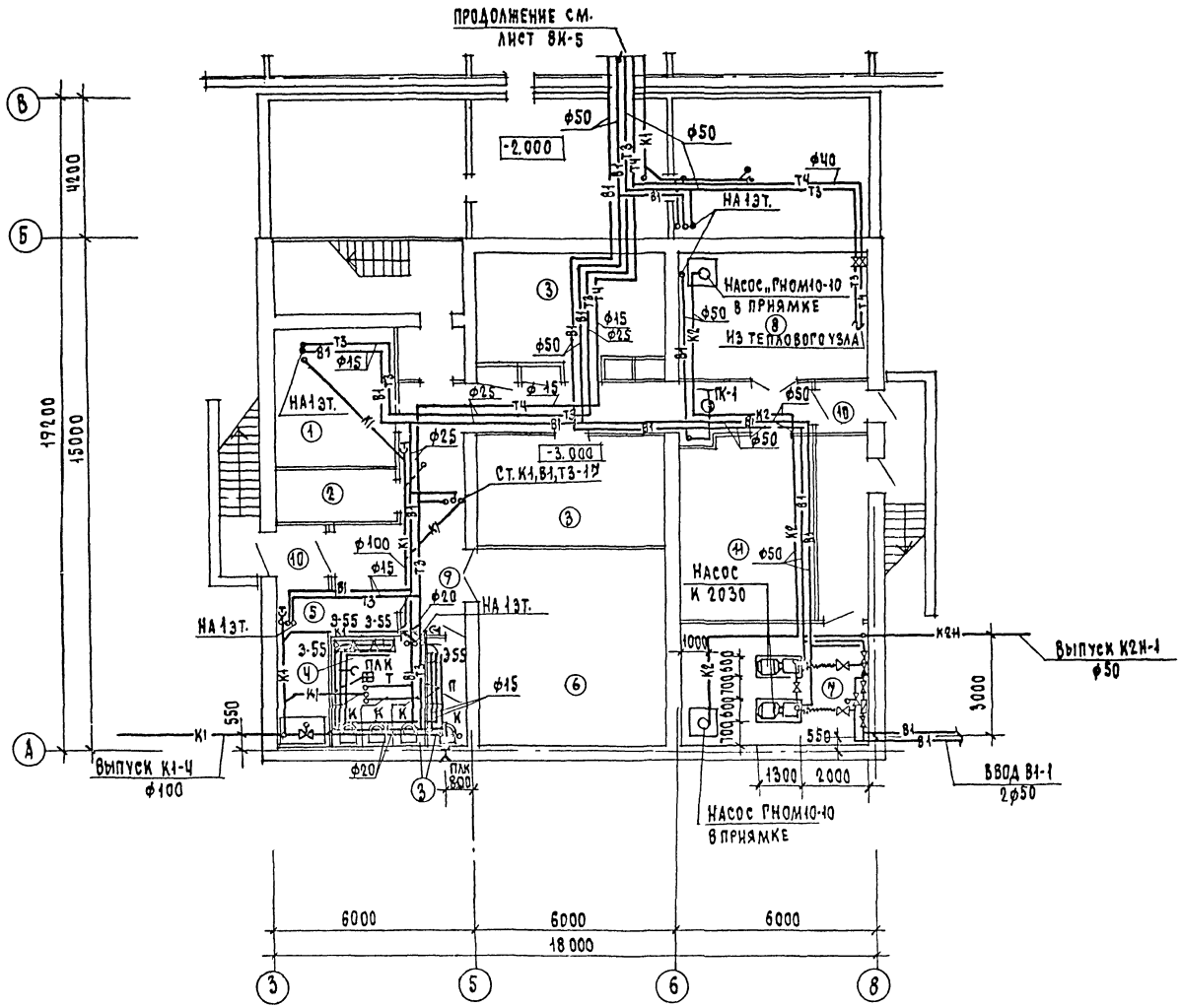

ЭКСПЛИКАЦИЯ ПОМЕЩЕНИЙ

НОМЕР ПО ПЛАНУ	НАИМЕНОВАНИЕ
1	МЕДИЦИНСКИЙ АРХИВ
2	ГАРДЕРОБНАЯ УЛИЧНОЙ ОДЕЖДЫ ПЕРСОНАЛА
3	ГАРДЕРОБНАЯ РАБОЧЕЙ И ДОМАШНЕЙ ОДЕЖДЫ ПЕРСОНАЛА
4	УБОРНЫЕ ПЕРСОНАЛА
5	КЛАДОВАЯ ХОЗЯЙСТВЕННОГО ИНВЕНТАРЯ
6	ВЕНТКАМЕРА
7	НАСОСНАЯ
8	ТЕПЛОВОЙ ПУНКТ
9	КОРИДОР
10	ТАМБУР

ТИПОВОЙ ПРОЕКТ 251-4-55.87 АЛЬБОМ 3

СОГЛАСОВАНО			
НАЧ. ОМТИКО	ПАРАФЕНЮК		
НАЧ. ЭТО	РОЩИН		
ГИП ТС	МОРОЗОВА		
СОГЛАСОВАНО			
ГАП	ШАЧНОВ		
ГИП	БЕРНШТЕЙН		
ГИП ОВ	КУШНАРЕВ		
ИНВ. № ПОДЛ.	ПОДПИСЬ И ДАТА	ВЗАМ. ИНВ. №	

ПРИВЯЗАН:

ИНВ. №

Н. КОНТР.	СЫРЦОВА	
НАЧ. ОТД.	САЛАСИН	
ЗАМ. НАЧ.	НИ	
ГИП	БАЙЛАВИНА	
РУК. ГР.	ГАРЛАЙДОВ	
ИНЖЕНЕР	ЧЕРНЕЦОВА	
ТЕХНИК	ШАКУН	

251-4-55.87-ВК

ПОЛИКЛИНИКА (В КОНСТРУКЦИЯХ 1.090.1-1) НА 380 ПОСЕЩЕНИЙ В СМЕНУ

СТАДИЯ	ЛИСТ	ЛИСТОВ
Р	4	

ПЛАН ПОДВАЛА И ПОДПОЛЬЯ В ОСЯХ А-В; 3-8

ГИПРОНИИЗДРАВ г. МОСКВА

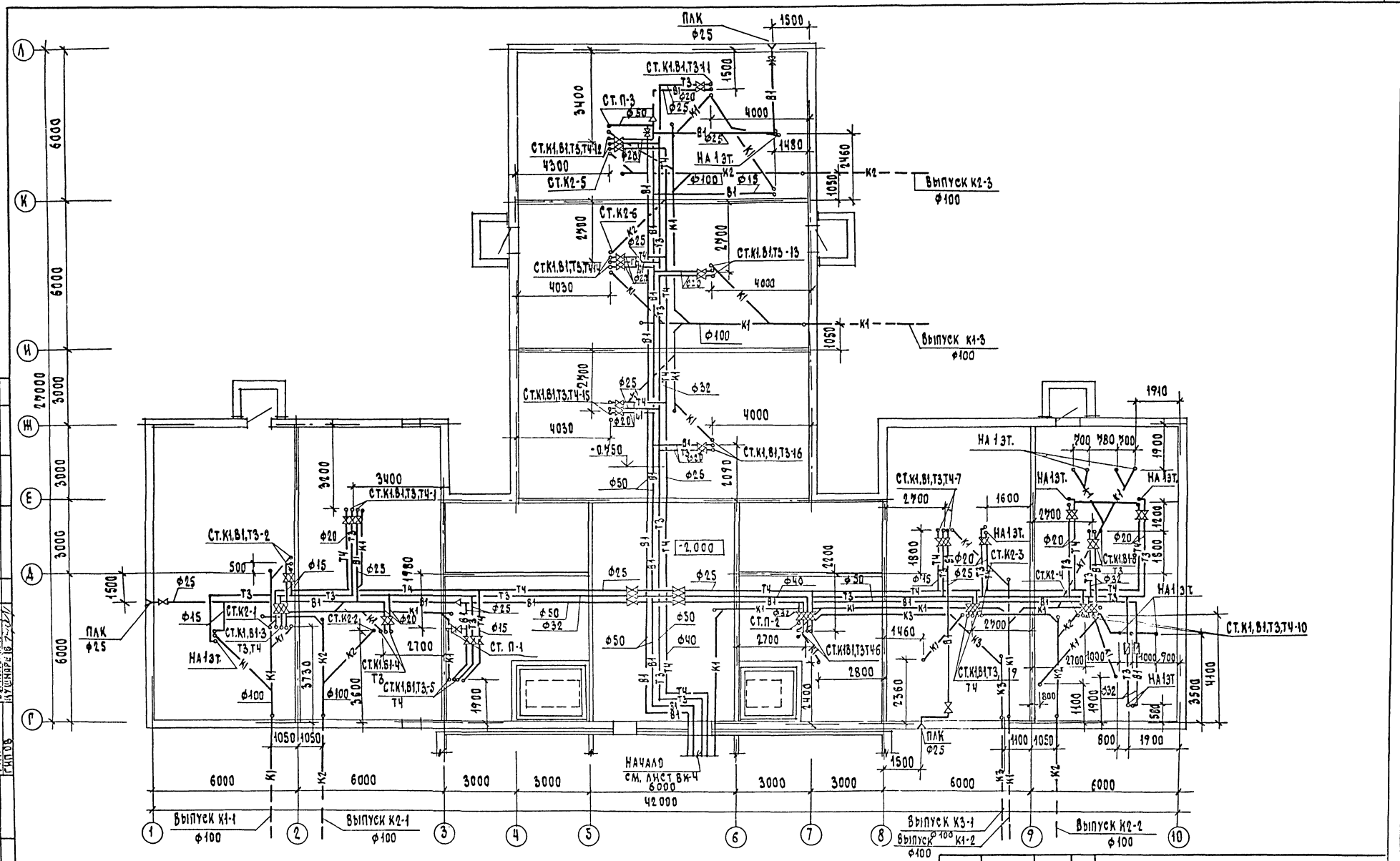

Альбом 3

Типовой проект 251-4-55.87

Инв.№ подл. | Подпись и дата | Взам.инв.№

Согласовано

Нач.ЭТО	Шамчиев	
Гл.инженер	Бубнов	
Гл.инженер проекта	Пушкарев	
ГИП		
ГИП ОВ		

Привязан:		
Инв.№		
Н.контр.	Сырцова	
Нач.отд.	Сласкин	
Зав.маш.	Ник	
ГИП	Сашавина	
Рук.гр.	Масалова	
Инж.-электр.	Черницова	
Технич.	Шитун	

251-4-55.87-ВК

Поликлиника (в конструкциях 4.090.1-1) на 380 посещений в смену

План подполья в осях Г-Л; 1-10

Стадия	Лист	Листов
Р	5	

Гипронииздрав г. Москва

Ф.А4

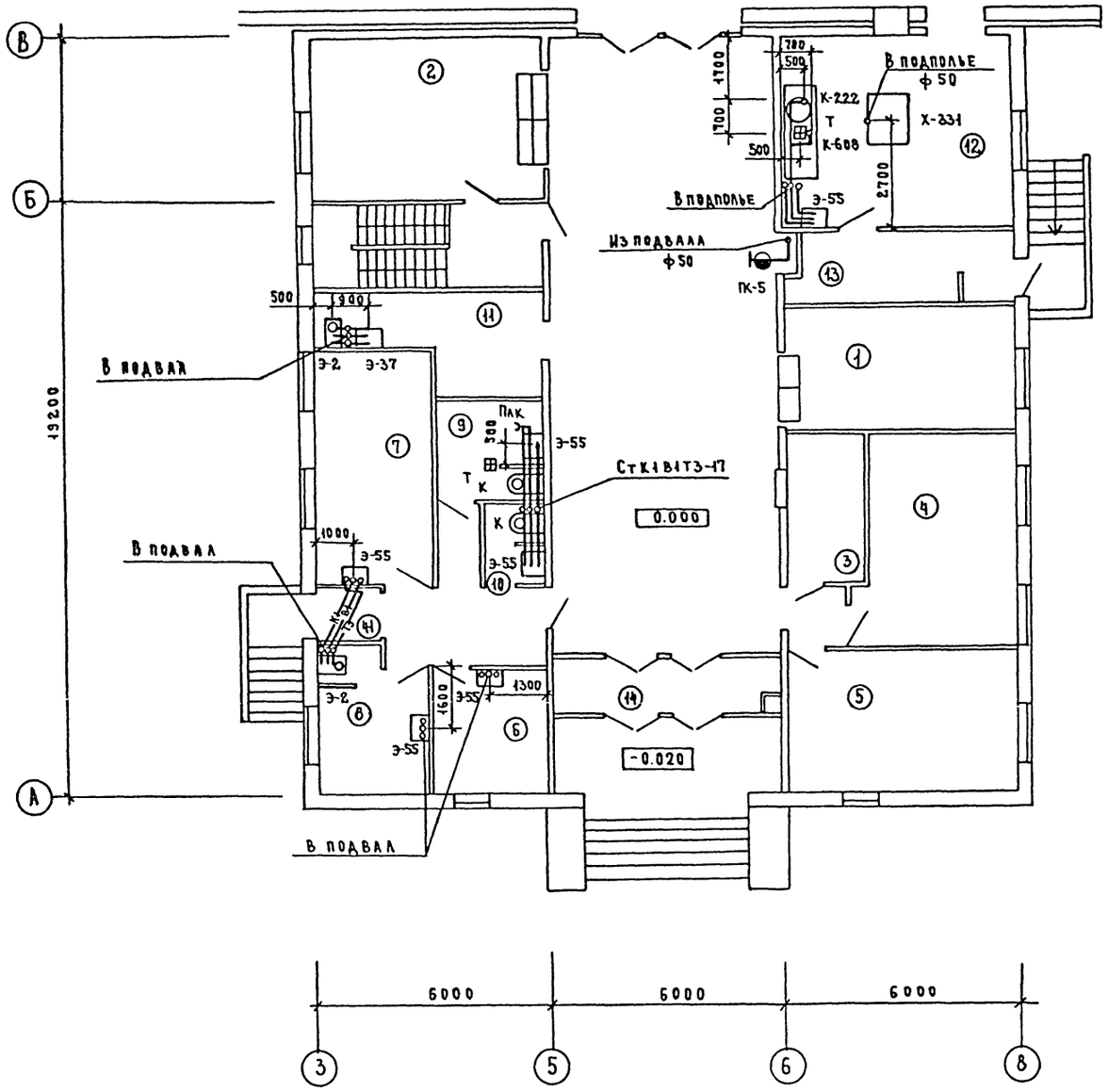

Экспликация помещений

Номер по плану	Наименование
1	Вестибюль-гардеробная для посетителей, самозапись
2	Помещение для хранения и подбора индивидуальных карт амбулаторных больных
3	Комната для вызова врача на дом
4	Комната для участковых врачей
5	Комната для участковых сестер
6	Кабинет врача по инфекционным болезням
7	Помещение со столом для ректороманоскопии
8	Процедурная со сливом
9	Клизменная
10	Уборная
11	Помещение для приема и сортировки проб
12	Помещение для приема пищи с раздаточной
13	Подсобное помещение
14	Тамбур

Согласовано: Нач. ОМТиКО Парафенюк; Нач. ЭТО Рощин; ГАП Шачнев; ГИП Бернштейн; ГИП ОВ Кушнарев

Инв. № подл. | Подпись и дата | Взам. инв. №

Привязан

Инв. №

Н.контр	Сырцова	
Нач.отд.	Саласин	
Зам.нач.	Ни	
ГИП	Башлавина	
Рук.гр	Харламова	
Инженер	Чернецова	
Техник	Шакун	

251-4-55.87 — ВК

Поликлиника (в конструкциях 1.090.1-1) на 380 посещений в смену

Стадия	Лист	Листов
Р	6	

План 1 этажа в осях А-В; 3-8.

Гипронииздрав г. Москва

Формат А2

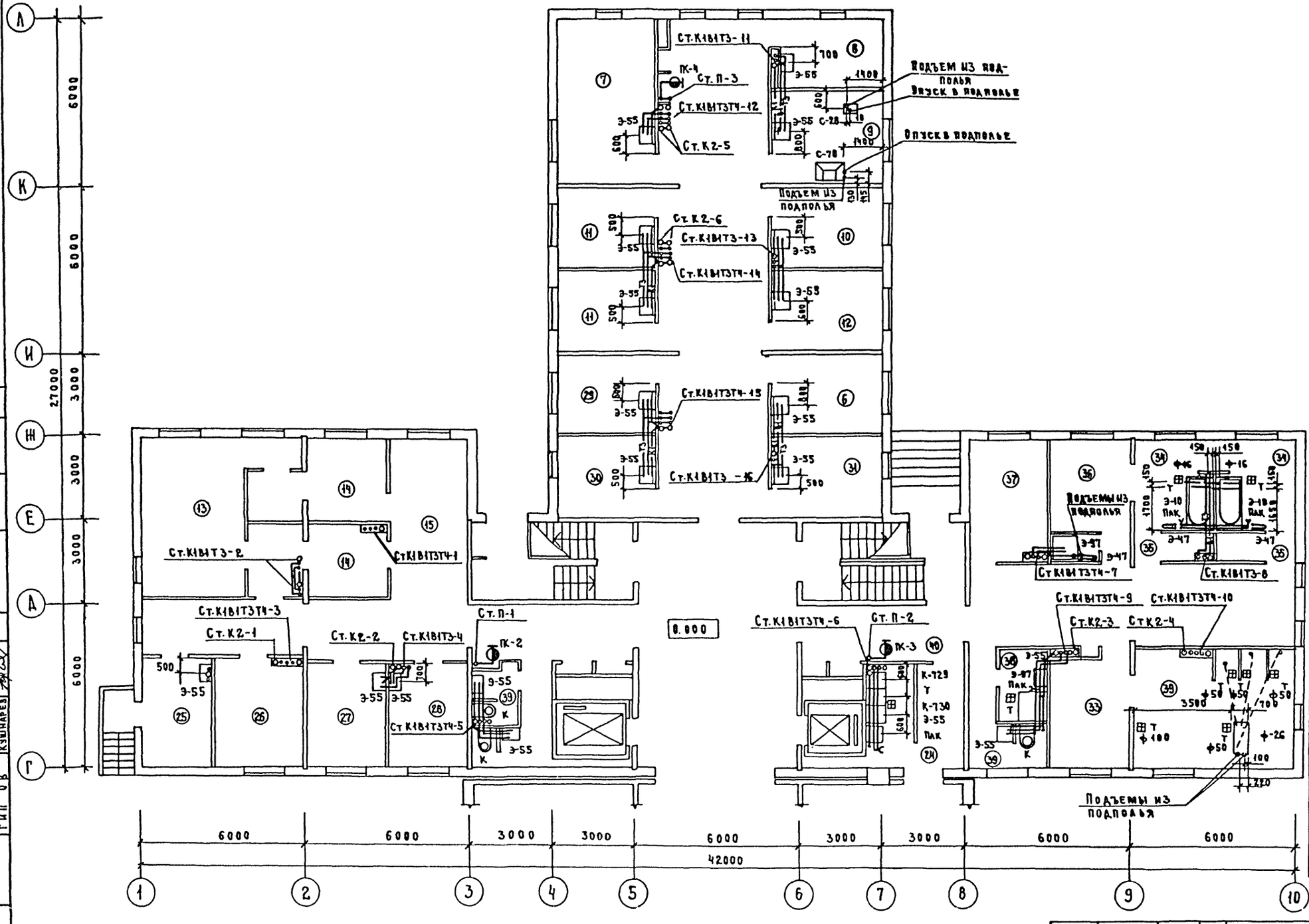

Экспликация помещений

Номер по плану	Наименование
6	Кабинет доврачебного приема
7	Смотровой кабинет с гинекологическим креслом
8	Анамнестический кабинет
9	Кабинет стоматолога
10	Кабинет терапевта
11	Кабинеты для взятия материалов для экспресс-диагностики
12	Пост медсестры для организации диспансеризации с картотекой
13	Процедурная флюорографического кабинета
14	Раздевальная
15	Ожидальная с регистратурой
24	Моечная столовой посуды
25	Помещение пожарного поста
26	Электрощитовая
27	Кабинет для взятия проб крови
28	Помещение для взятия желудочного сока и дуоденального зондирования
29	Помещение для внутривенных вливаний
30	Помещение для внутримышечных инъекций
31	Процедурная общего назначения
32	Душевой зал
33	Раздевальная при душевом зале
34	Ванный зал
35	Кабины для раздевания
36	Комната персонала с душевой кабиной
37	Комната отдыха для больных
38	Комната личной гигиены
39	Санузлы
40	Коридор

Типовой проект 251-4-55.87 альбом 3

Согласовано: ГАП Шачнев; ГИП Бегиштейн; ГИП ОВ Кушнарев; Нач. ОПТИКО Парафенюк; Нач. ЭТО Рощин

Инв. № подл. | Подпись и дата | Взам. инв. №

Н. контр.	Сырцова	
Нач. отд.	Саласин	
Зам. нач.	Ни	
ГИП	Башлавина	
Рук. гр.	Харламова	
Инженер	Чернецова	
Техник	Шакун	

251-4-55.87-ВК

Поликлиника (в конструкциях 1090 1-1) на 310 посещений в смену

План 1 этажа в осях Г-Л; 1-10.

Стадия	Лист	Листов
Р	7	

ГИПРОНИИЗДРАВ г. Москва

Формат А2

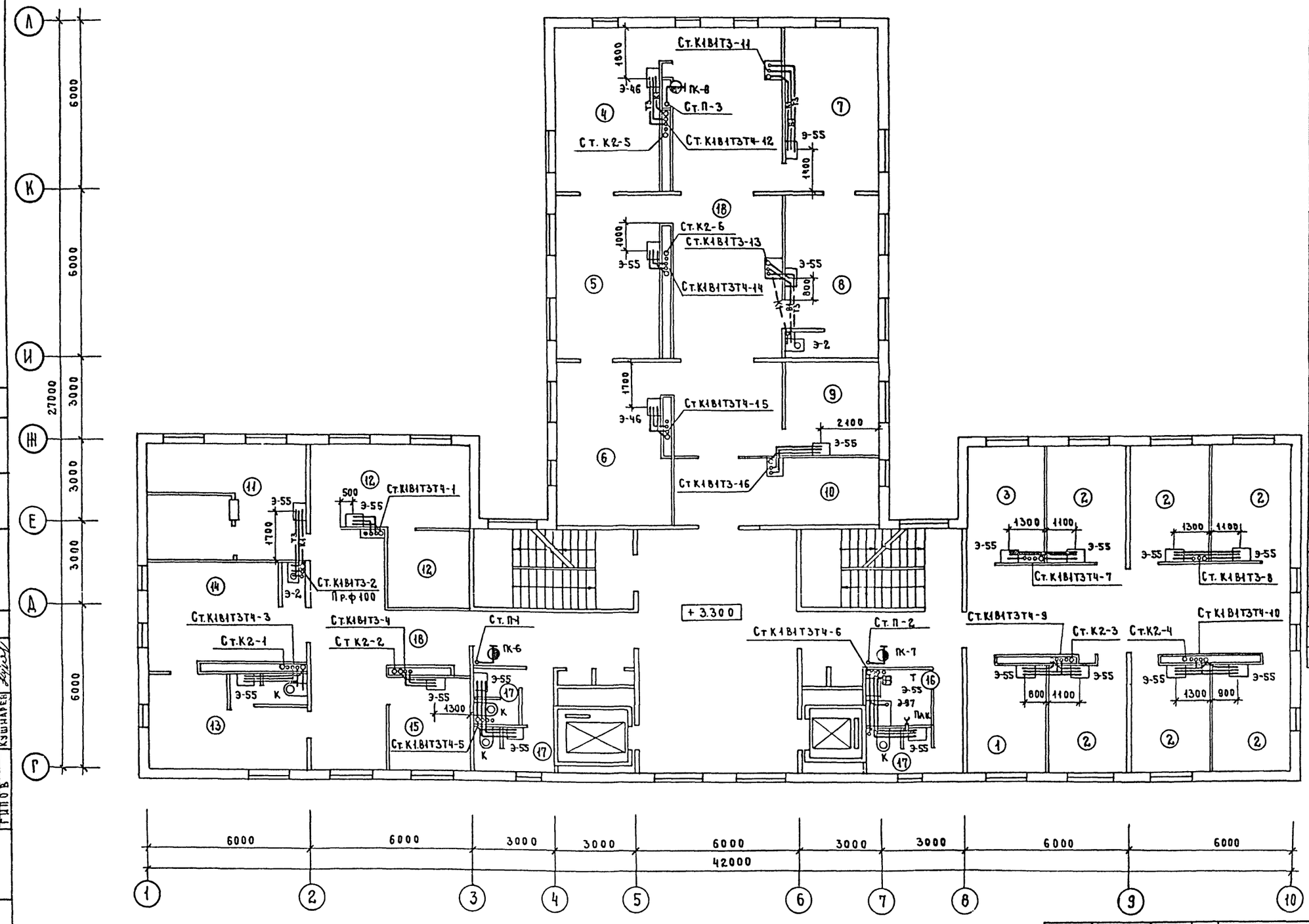

Экспликация помещений

Номер по плану	Наименование
1	Кабинет заведующего отделением
2	Кабинеты врачей-терапевтов и врача кардиолога
3	Кабинет врача по приему подростков
4	Перевязочная (чистая)
5	Кабинет хирурга и травматолога-ортопеда
6	Перевязочная (гнойная)
7	Кабинет врача-уролога
8	Процедурная при кабинете (со сливом)
9	Кабинет невропатолога и эндокринолога
10	Помещение оформления медицинской документации
11	Кабинет оториноларинголога со звукоизолированной кабиной
12	Кабинет офтальмолога с темной комнатой
13	Кабинет дерматовенеролога с уборной
14	Процедурная при кабинете (со сливом)
15	Комната персонала
16	Комната личной гигиены
17	Санузел
18	Коридор

Типовой проект 251-4-55.87 Альбом 3

Согласовано

Нач. ОМТИКО	Парафенюк	
Нач. ЭТО	Рощин	
ГАП	Шачнев	
ГИП	Бернштейн	
ГИПОВ	Кушнарев	

Инв. № подл. | Подпись и дата | Взам. инв. №

Привязан

Инв. №

Н. контр.	Сырцова	
Нач. отд.	Саласин	
Зам. нач.	Ни	
ГИП	Башлавина	
Рук. гр.	Харламова	
Инженер	Чернецова	
Техник	Шакун	

251-4-55.87-ВК

Поликлиника (в конструкциях 1.090.1-1) на 380 посещений в смену

План 2 этажа.

Стадия	Лист	Листов
Р	В	

ГИПРОНИИЗДРАВ г. Москва

Формат А2

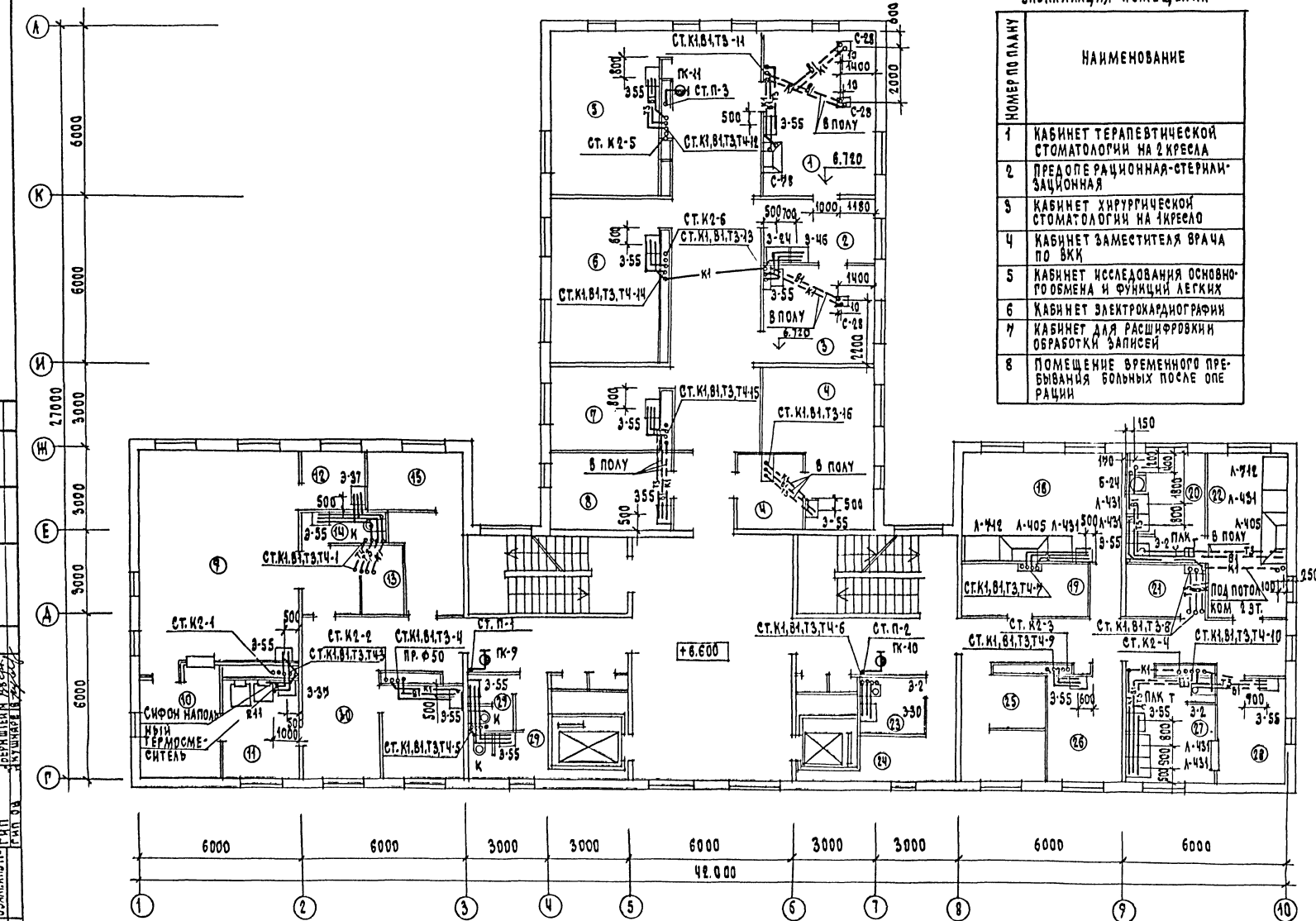

ЭКСПЛИКАЦИЯ ПОМЕЩЕНИЙ

НОМЕР ПО ПЛАНУ	НАИМЕНОВАНИЕ
1	КАБИНЕТ ТЕРАПЕВТИЧЕСКОЙ СТОМАТОЛОГИИ НА 2 КРЕСЛА
2	ПРЕДОПЕРАЦИОННАЯ-СТЕРИЛИЗАЦИОННАЯ
3	КАБИНЕТ ХИРУРГИЧЕСКОЙ СТОМАТОЛОГИИ НА 1 КРЕСЛО
4	КАБИНЕТ ЗАМЕСТИТЕЛЯ ВРАЧА ПО ВКК
5	КАБИНЕТ ИССЛЕДОВАНИЯ ОСНОВНОГО ОБМЕНА И ФУНКЦИЙ ЛЕГКИХ
6	КАБИНЕТ ЭЛЕКТРОКАРДИОГРАФИИ
7	КАБИНЕТ ДЛЯ РАСШИФРОВКИ И ОБРАБОТКИ ЗАПИСЕЙ
8	ПОМЕЩЕНИЕ ВРЕМЕННОГО ПРЕБЫВАНИЯ БОЛЬНЫХ ПОСЛЕ ОПЕРАЦИИ

ОКОНЧАНИЕ

НОМЕР ПО ПЛАНУ	НАИМЕНОВАНИЕ
9	ПРОЦЕДУРНАЯ
10	КОМНАТА УПРАВЛЕНИЯ
11	ФОТОЛАБОРАТОРИЯ
12	КАБИНА ДЛЯ ПРИГОТОВЛЕНИЯ БАРИЯ
13	КАБИНА ДЛЯ РАЗДЕВАНИЯ С КУШЕТКОЙ
14	УБОРНАЯ
15	КЛАДОВАЯ ЗАПАСНЫХ ЧАСТЕЙ
16	ПОМЕЩЕНИЕ ДЛЯ ВРЕМЕННОГО ХРАНЕНИЯ РЕНТГЕНОПЛЕНКИ
17	КАБИНЕТ ВРАЧА-РЕНТГЕНОЛОГА
18	ПРЕПАРАТОРСКАЯ ДЛЯ ИССЛЕДОВАНИЯ МОЧИ, КАЛА, МОКРОТЫ, ЖЕЛУДОЧНОГО СОКА С УСТАНОВКОЙ ЦЕНТРИФУГИ
19	МАТЕРИАЛЬНАЯ
20	МОЕЧНАЯ
21	ВЕСОВАЯ
22	ЛАБОРАТОРИЯ ДЛЯ БИОХИМИЧЕСКИХ ИССЛЕДОВАНИЙ С ВЫТЯЖНЫМ ШКАФОМ И УСТАНОВКОЙ ЦЕНТРИФУГИ.
23	КЛАДОВАЯ ПРЕДМЕТОВ УБОРКИ
24	КЛАДОВАЯ ЛЕГКОВОСПЛАМЕНЯЮЩИХСЯ И ГОРЮЧИХ ЖИДКОСТЕЙ
25	КЛАДОВАЯ КИСЛОТ И ЩЕЛОЧЕЙ
26	ГЕМАТОЛОГИЧЕСКАЯ ЛАБОРАНТСКАЯ
27	МОЕЧНАЯ
28	ЛАБОРАНТСКАЯ ДЛЯ КЛИНИЧЕСКИХ ИССЛЕДОВАНИЙ
29	САНУЗЛЫ
30	КОРИДОР

ТИПОВОЙ ПРОЕКТ 251-4-55.87 АЛЬБОМ 3

СОГЛАСОВАНО

НАЧ.ОМТИКО	ПАРАФЕНЮК	
НАЧ.ЭТО	РОЩИН	
ГАП	ШАЧНЕВ	
ГИП	БЕРНШТЕЙН	
ГИП ОВ	КУШНАРЕВ	

ИНВ.№ ПОДЛ. | ПОДПИСЬ И ДАТА | ВЗАМ.ИНВ.№

251-4-55.87-ВК

Н.КОНТР.	СЫРЦОВА	
НАЧ.ОТД.	САЛАСИН	
ЗАМ.НАЧ.	НИ	
ГИП	БАШЛАВИНА	
РУК.ГР.	ХАРЛОМОВА	
ИНЖЕНЕР	ЧЕРНЕЦОВА	
ТЕХНИК	ШАКУН	

ПРИВЯЗАН:

ИНВ.№

ПОЛИКЛИНИКА (В КОНСТРУКЦИЯХ 1.090.1-1) НА 380 ПОСЕЩЕНИЙ В СМЕНУ

ПЛАН 3 ЭТАЖА

СТАДИЯ	ЛИСТ	ЛИСТОВ
Р	9	

ГИПРОНИИЗДРАВ г. МОСКВА

ФОРМАТ А2

Альбом 3

Типовой проект 251-4-55.87

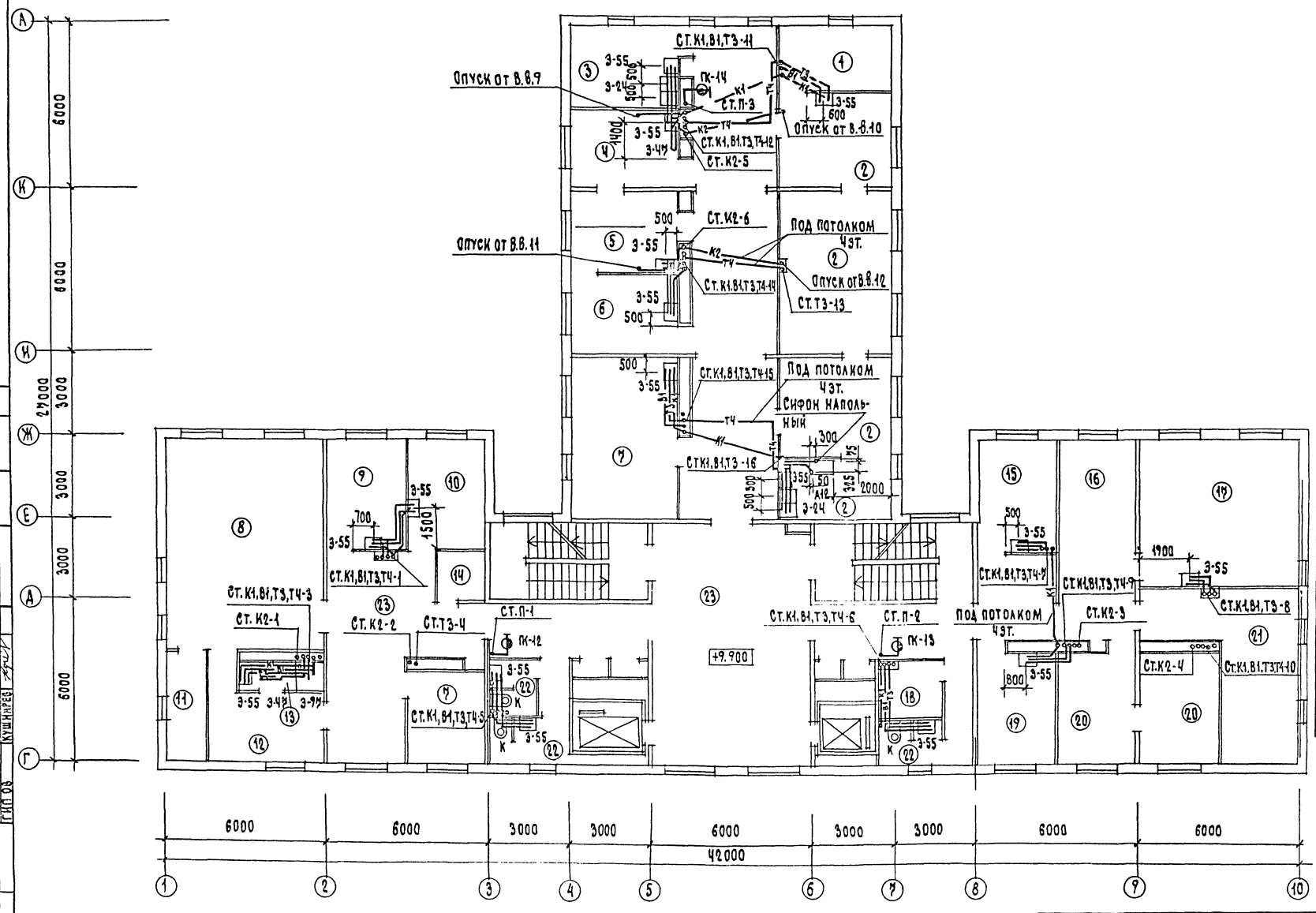

Экспликация помещений

Номер по плану	Наименование
1	Кабинет УВЧ
2	Кабинет электросветолечения с помещением для обработки прокладок.
3	Ингаляторий
4	Кабинет укутывания
5	Помещение для подогревания парафина и изокерита и сушки прокладок
6	Кабинет теплолечения
7	Комната отдыха для больных
8	Зал лечебной физкультуры для групповых занятий
9	Кабинет лечебной физкультуры для индивидуальных занят.
10	Массажная
11	Кладовая инвентаря
12	Раздевальная
13	Душевая кабина при зале
14	Кладовая чистого белья
15	Кабинет врача-физиотерапевта и врача ЛФК
16	Ожидальная
17	Кабинет врачей-экспертов
18	Кладовая грязного белья
19	Кабинет санитарного просвещения
20	Регистратура
21	Архив
22	Санузел
23	Коридор

Согласовано

ГАП	Шачнев	
ГИП	Берлинерин	
ГИП ОВ	Кушнарев	

Нач.отд.литико парафеновой Рощин
Нач. это

Инв.№подл. | Подпись и дата | Взам.инв.№

Привязан:

Инв.№

Н.контр.	Сырцова	
Нач.ота	Саласин	
Зам.нач.	НН	
РИП	Башлавина	
Рук.гр.	Харламова	
Инженер	Чернецова	
Техник	Шакун	

251-4-55.87-ВК

Поликлиника (в конструкциях 1.090.1-1) на 380 посещений в смену

План 4 этажа

Стадия	Лист	Листов
Р	10	

ГИПРОЗДРАВ г. Москва

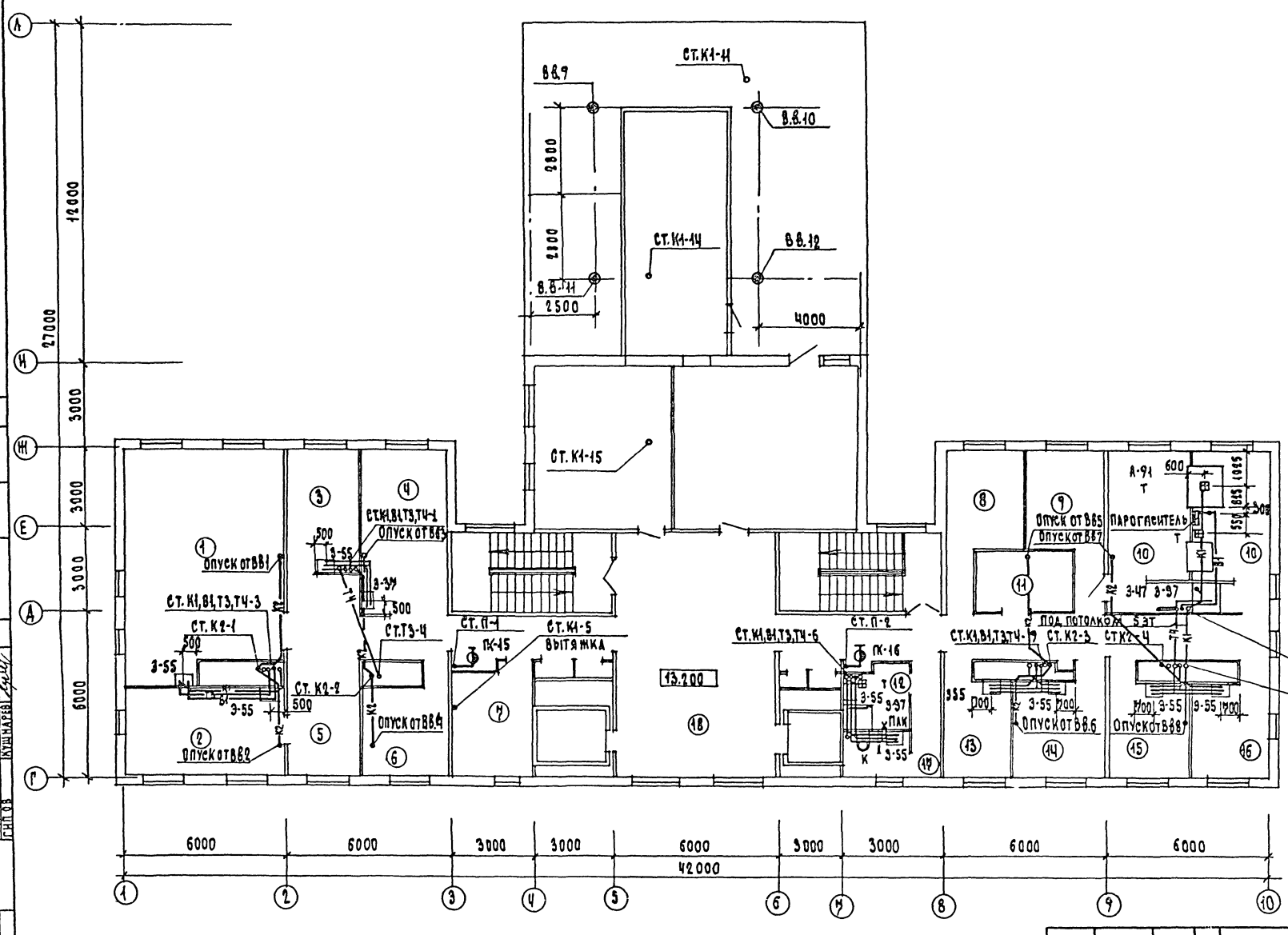

Экспликация помещений

Номер по плану	Наименование
1	Зал для проведения собраний и для занятий с персоналом
2	Кабинет главного врача
3	Комната медицинского статистика
4	Помещение ремонта физиотерапевтической аппаратуры
5	Приемная главного врача
6	Медицинская библиотека
7	Комната общественных организаций
8	Канцелярия, бухгалтерия, касса
9	Материальная
10	Автоклавная из двух зон совмещенная с материальной
11	Кладовая для хранения медикаментов и перевязочного материала
12	Комната личной гигиены
13	Кабинет завхоза
14	Бельевая
15	Комната сестры-хозяйки
16	Кабинет старшей медсестры
17	Санузел
18	Коридор

Согласовано: ГАП Шалиев; ГИП Бернштейн; ГИП ОВ Кушнарев

Инв. № подл. | Подпись и дата | Взам. инв. №

Н. контр.	Сырцова		251-4-55.87-ВК
Нач. отд.	Саласин		
Зам. нач.	Ни		Поликлиника (в конструкциях 1.090.1-1) на 250 посещений в смену
ГИП	Башлавина		Стадия: Р; Лист: 11; Листов:
Рук. гр.	Харламова		План 5 этажа
Инженер	Чернецова		Гипрониздрав г. Москва
Техник	Шакун		

Привязан:

Инв. №

Формат А2

Альбом 3

Типовой проект 251-4-55.87

Экспликация помещений

Номер по плану	Наименование
1	Машинное помещение лифтов
2	Венткамера
3	Чердак

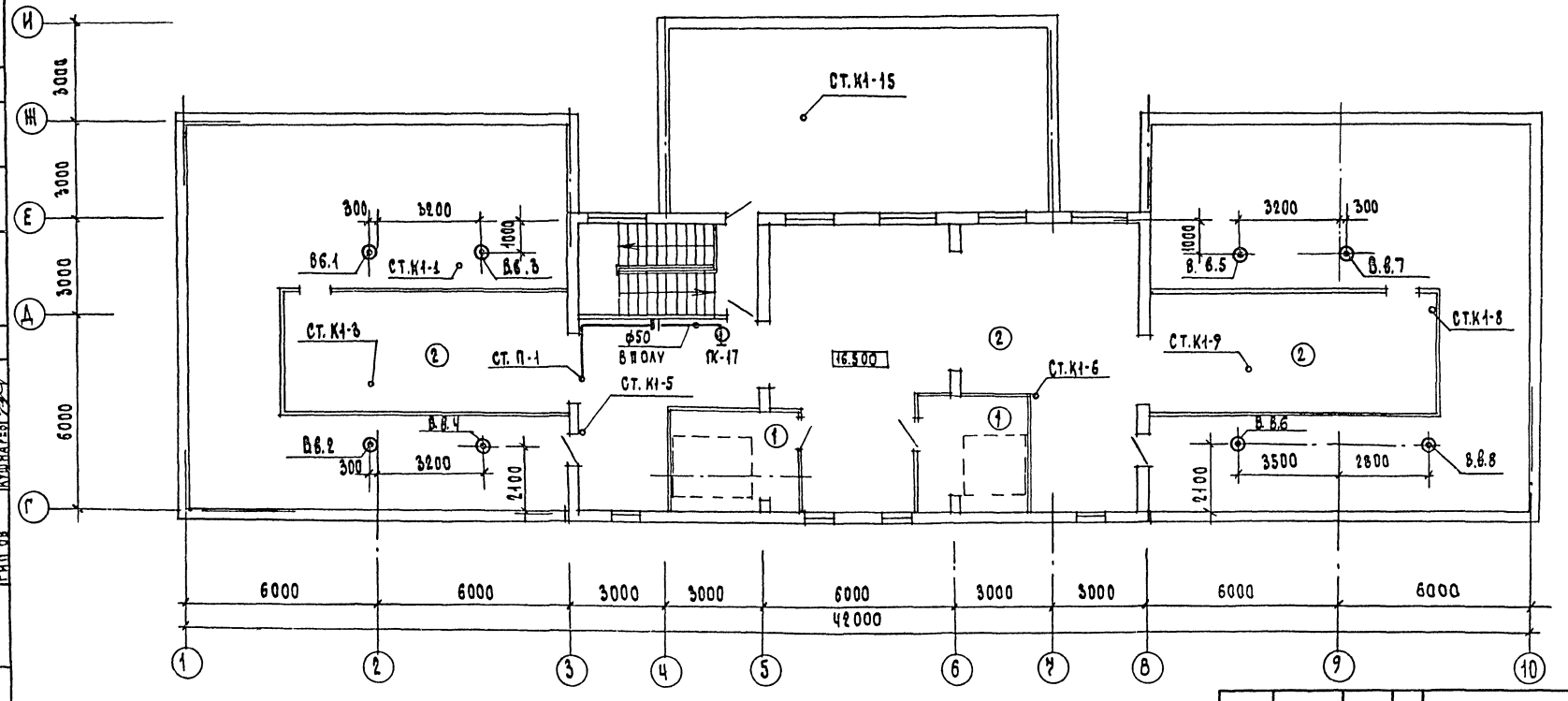

Н.контр	Сырцова		
Нач.отд	Саласин		
Зам.нач	Ни		
Гип	Башлаевна		
Рук.гр.	Харламова		
Инжен.	Чернецова		
Техник	Шакун		

Привязан:

Инв.№

251-4-55.87 ВК

Поликлиника (в конструкциях 1.090.1-1) на 380 посещений в смену

План технического этажа

Стадия	Лист	Листов
Р	12	

Гипрониздрав г. Москва

Согласовано: Гап Шачнев; Гип Бернштейн; Гип ОВ Кушнарев; Нач.отд. Парафенюк; Нач.этд Рощин

Согласовано: Инв.№ подл. | Подпись и дата | Взам.инв.№

Типовой проект 251-4-55.87 Альбом 3

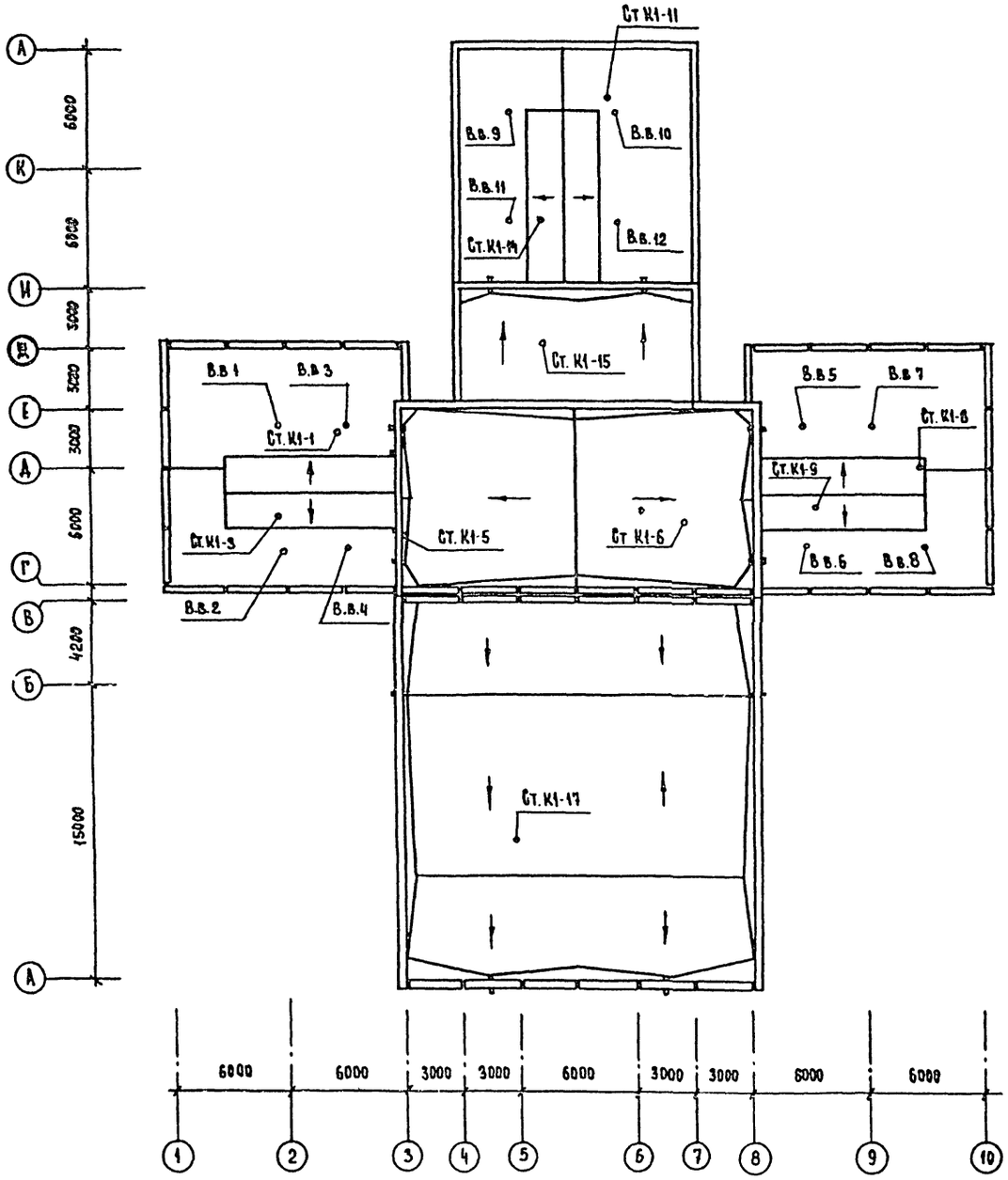

Деталь прохода пластмассовых труб через перекрытия

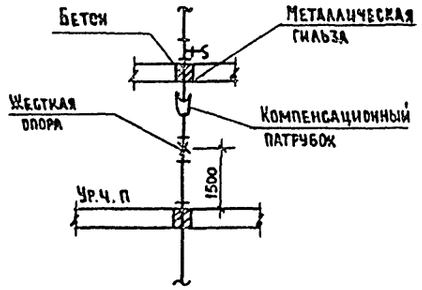

Согласовано

ГАП	Шалев	
ГИП	Бернштейн	
ГИП ОВ	Хушкарев	

Инв. № подл. | Подпись и дата | Взам. инв. №

Привязан			251-4-55.87 — ВК
Инв. №	Н. контр.	Сырцова	
	Нач. отд.	Саласин	Поликлиника /в конструкциях 1090.1-11/ на 380 посещений в смену
	Зам. нач.	НИ	Стадия: Р; Лист: 13; Листов:
	ГИП	Башлавина	План крыши
	Рук. гр	Харламова	Гипронииздрав г. Москва
	Инженер	Чернецова	
	Техник	Шакун	

Формат А2

Типовой проект 251-4-55.87 Альбом 3

Инв. № подл. | Подпись и дата | Взам. инв. №

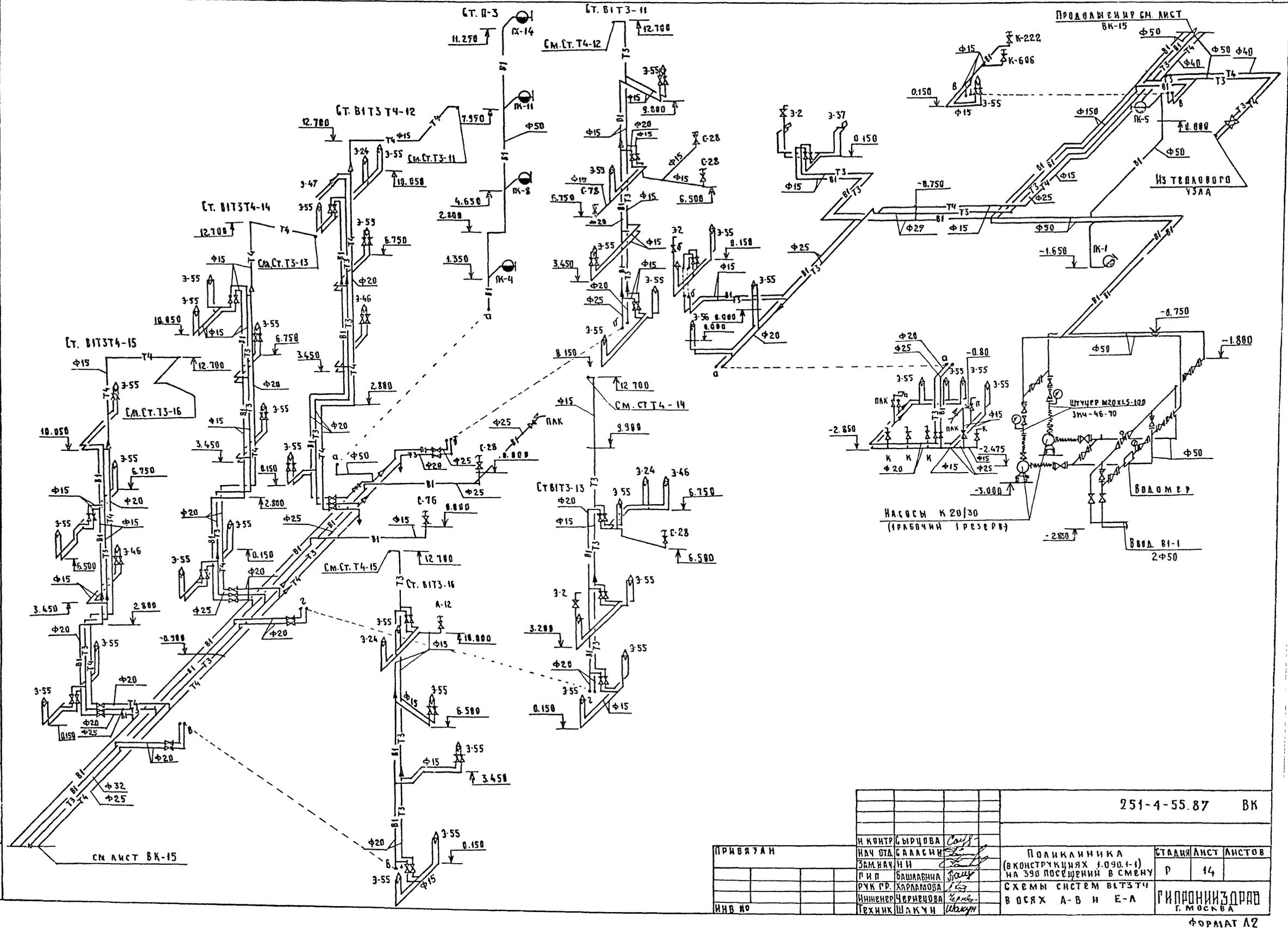

Привязан				251-4-55.87 ВК	
			Н. контр.	Сырцова	
			Нач. отд.	Саласин	
			Зам. нач.	Н И	
			ГИП	Башлавина	
			Рук. гр.	Харламова	
			Инженер	Чернецова	
Инв. №			Техник	Шакун	

Поликлиника (в конструкциях 1.090.1-1) на 390 посещений в смену

Схемы систем В1Т3Т4 в осях А-В и Е-Л

Стадия	Лист	Листов
Р	14	

Гипронииздрав г. Москва

Формат А2

Типовой проект 251-4-55.87 Альбом 3

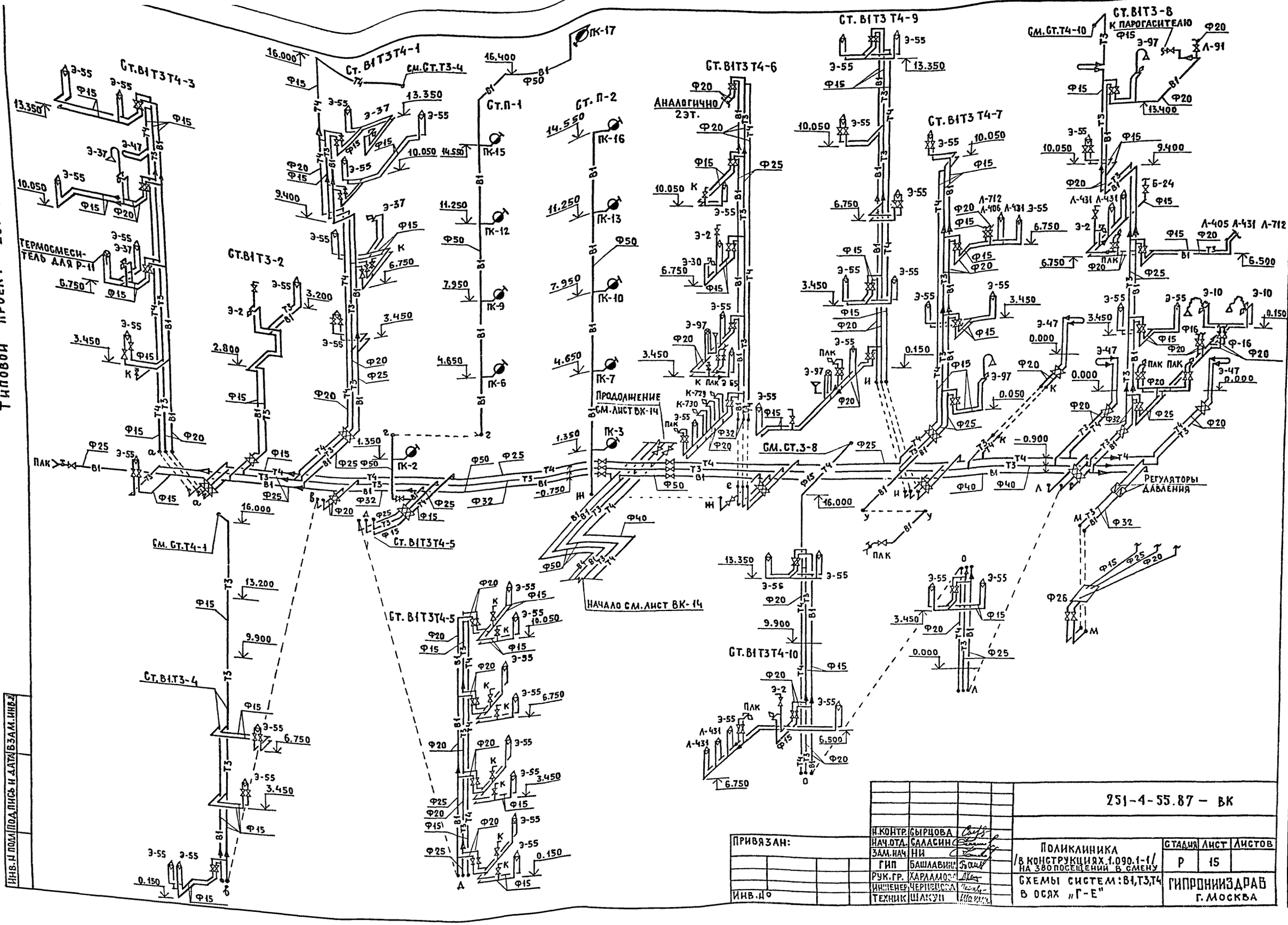

Н.контр.	Сырцова		
Нач.отд.	Саласин		
Зам.нач.	НИ		
ГИП	Башлавин		
Рук.гр.	Харламов		
Инженер	Черницова		
Техник	Шакун		

Привязан:

Инв.№

Инв.№ подл. | Подпись и дата | Взам.инв.№

251-4-55.87 – ВК

Поликлиника
8 конструкциях 1.090.1-1/
на 380 посещений в смену

Схемы систем: В1, Т3, Т4
в осях «Г-Е»

Стадия	Лист	Листов
Р	15	

ГИПРОНИИЗДРАВ
г. Москва

Альбом 3

Типовой проект 251-4-55.87

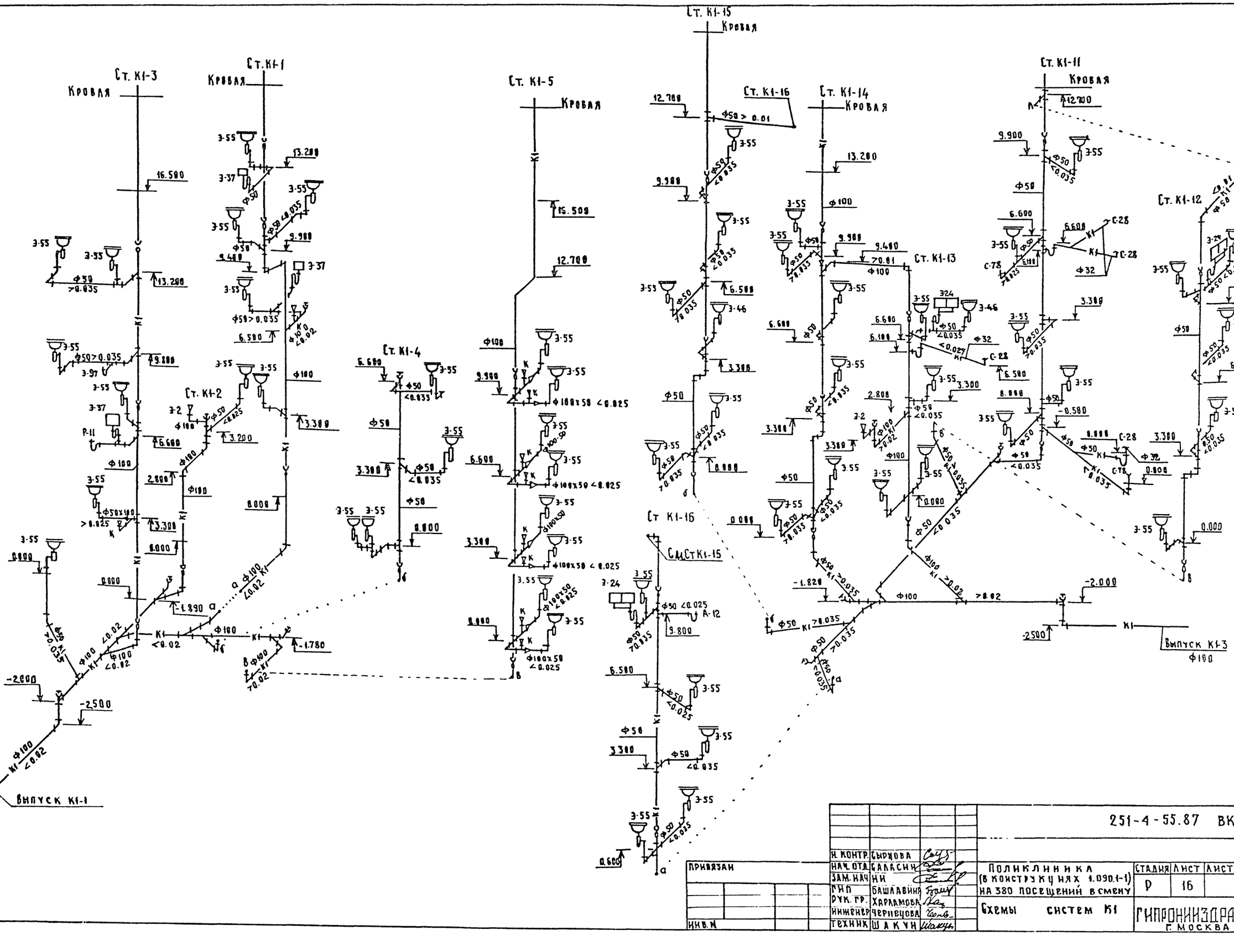

				251-4-55.87 ВК	
Н. контр.	Сырцова				
Нач. отд.	Галасин			Поликлиника (в конструкциях 1.090.1-1) на 380 посещений в смену	Стадия: Р; Лист: 16; Листов:
Зам. нач.	Ни				
ГИП	Башлавина				
Рук. гр.	Харламова			Схемы систем К1	Гипронииздрав г. Москва
Инженер	Черницова				
Техник	Шакун				

Привязан

Инв. №

Инв. № подл. | Подпись и дата | Взам. инв. №

Типовой проект 231-4-55.87 Альбом 3

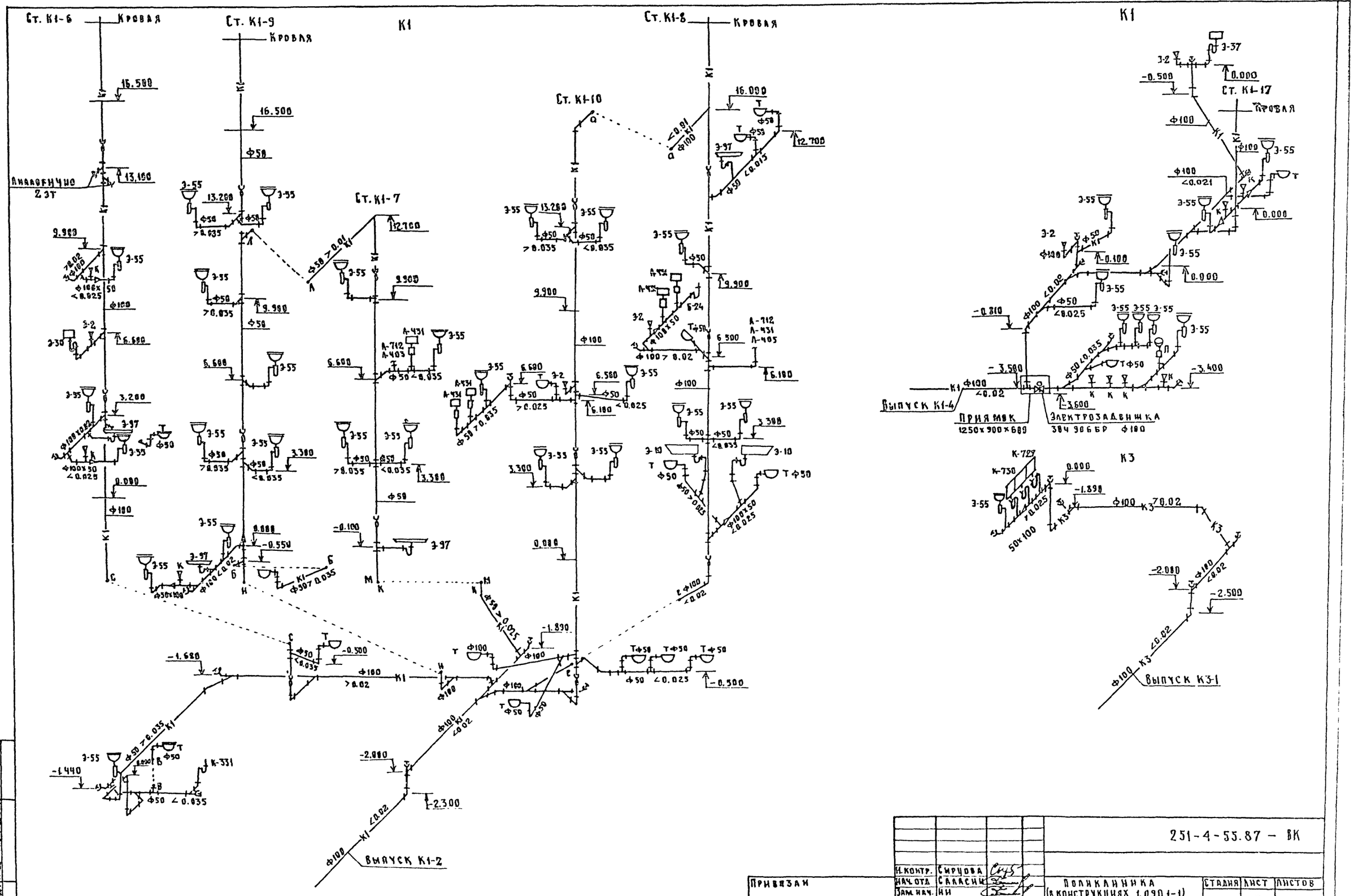

251-4-55.87 – ВК

Н. контр.	Сирцова		
Нач. отд.	Саласин		
Зам. нач.	Ни		
ГИП	Башлавина		
Рук. гр.	Харламова		
Инженер	Чернецова		
Техник	Шакун		

Привязан

Инв. No

Поликлиника (в конструкциях 1.090.1-1) на 380 посещений в смену

Схемы систем К1, К3

Стадия	Лист	Листов
Р	17	

ГИПРОНИИЗДРАВ г. Москва

Инв. N подл. | Подпись и дата | Взам. инв. N

Альбом 3

Типовой проект 251-4-55.87

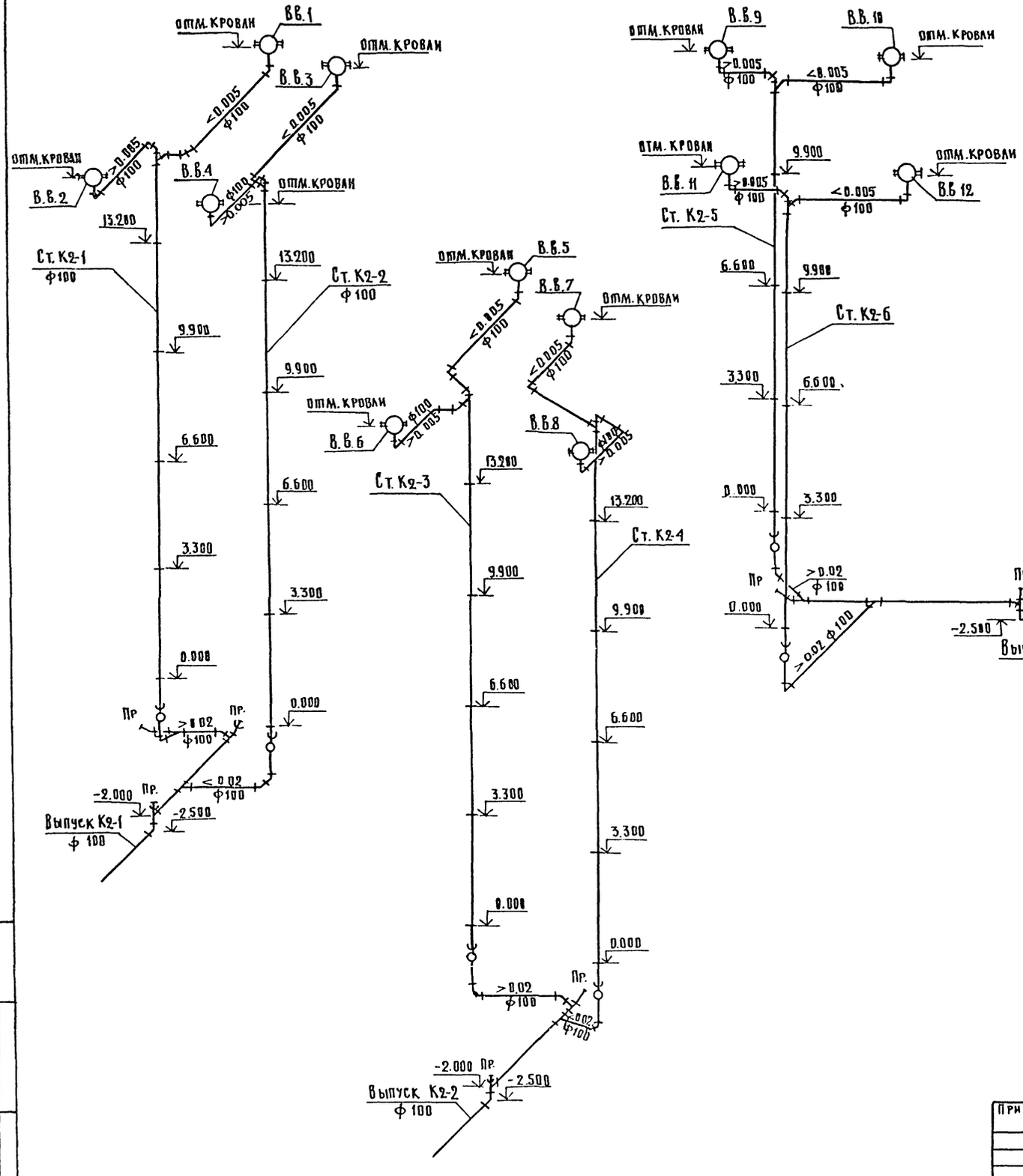

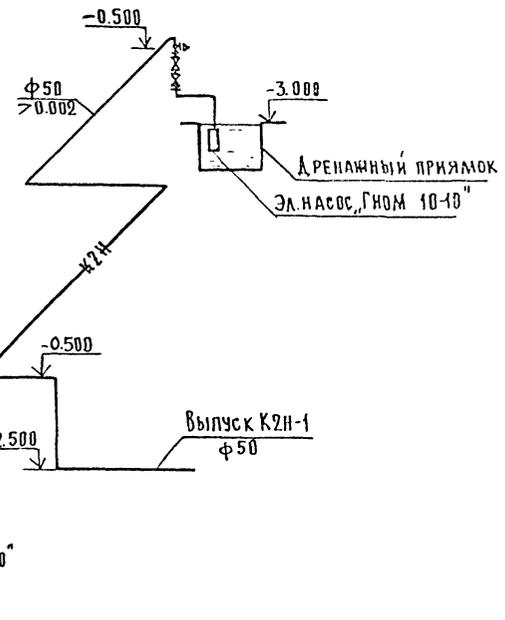

Инв.№ подл. | Подпись и дата | Взам. инв.№

				251-4-55.87-ВК	
Привязан:	Н.контр.	Сырцова		Поликлиника (в конструкциях 1.0901-1) на 380 посещений всмену	Стадия: Р; Лист: 18; Листов:
	Нач.отд.	Саласин			
	Зам.нач.	Ни			
	ГИП	Башлавин			
	Рук.гр.	Харламов		Схемы систем К2	ГИПРОНИИЗДРАВ г. Москва
	Инженер	Чернецова			
Инв.№	Техник	Шакун			

Формат А2

Установка гигиенического женского душа

Площадки М 1:2

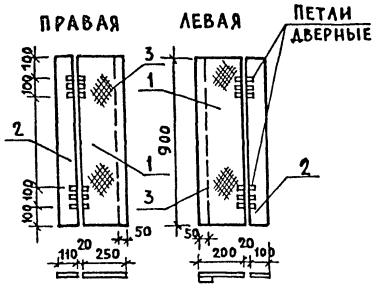

План

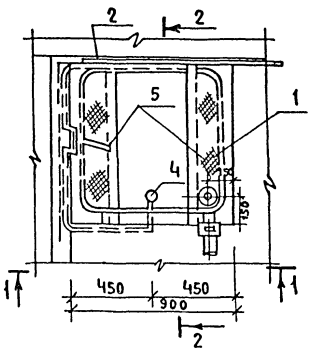

Разрез 2-2

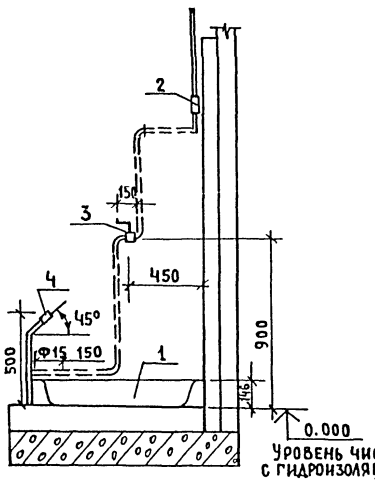

Разрез 1-1

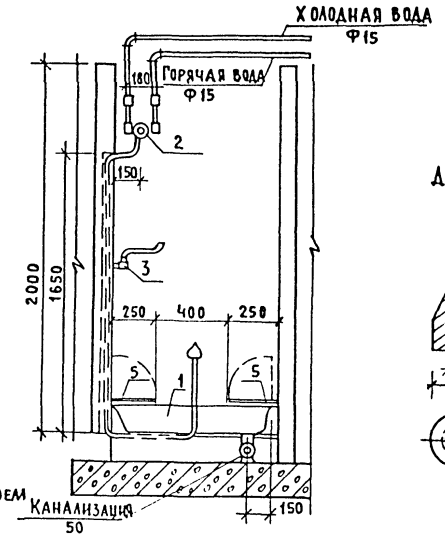

Душевая насадка
М 1:2

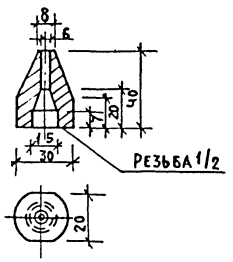

Спецификация оборудования гигиенического женского душа

Марка поз.	Обозначение	Наименование	Кол.	Масса ед.кг.	Примечание
1		Поддон душевой 900×900			
		с выпуском и сифоном			
		ГОСТ 10161-83 ГОСТ 23412-79	1	60	
2		Термосмеситель ТС 86			
		ТУ 21-16-153-76	1	2.83	
3		Смеситель локтевой			
		СМ-УМ-МЛК ГОСТ 25809-83	1	2.1	
4		Душевая насадка	1	0.04	
		Площадка под ноги	2	21.2	

Спецификация элементов гигиенического женского душа

Марка поз.	Обозначение	Наименование	Кол.	Масса ед.кг	Примечание
1		Рифленая сталь			
		5×250 ℓ-900 ГОСТ 8568-77*	2	16.8	
2		Полосовая сталь			
		$\frac{5\times100\ \text{ГОСТ}\ 103\text{-}76^{*}}{\text{Ст.3 ГОСТ}\ 535\text{-}79^{*}}$ ℓ=900	2	7.07	
3		Полосовая сталь			
		$\frac{5\times50\ \text{ГОСТ}\ 103\text{-}79^{*}}{\text{Ст.3 ГОСТ}\ 535\text{-}79^{*}}$ ℓ=900	3	5.29	

Инв.№ подл. | Подпись и дата | Взам.инв.№

				251-4-55.87-ВК	
Привязан	Н.контр.	Сырцова		Поликлиника (в конструкциях 1.090.1-1) на 380 посещений в смену	Стадия: Р; Лист: 19; Листов:
	Нач.сто	Саласин			
	Зам нач.	Ни			
	ГИП	Башлавина		Установка гигиенического женского душа	ГИПРОНИИЗДРАВ г.Москва
Инв.№	Рук.гр.	Харламова			
	Техник	Шакун			

Формат А2

Альбом 3

Типовой проект 251-4-55.87

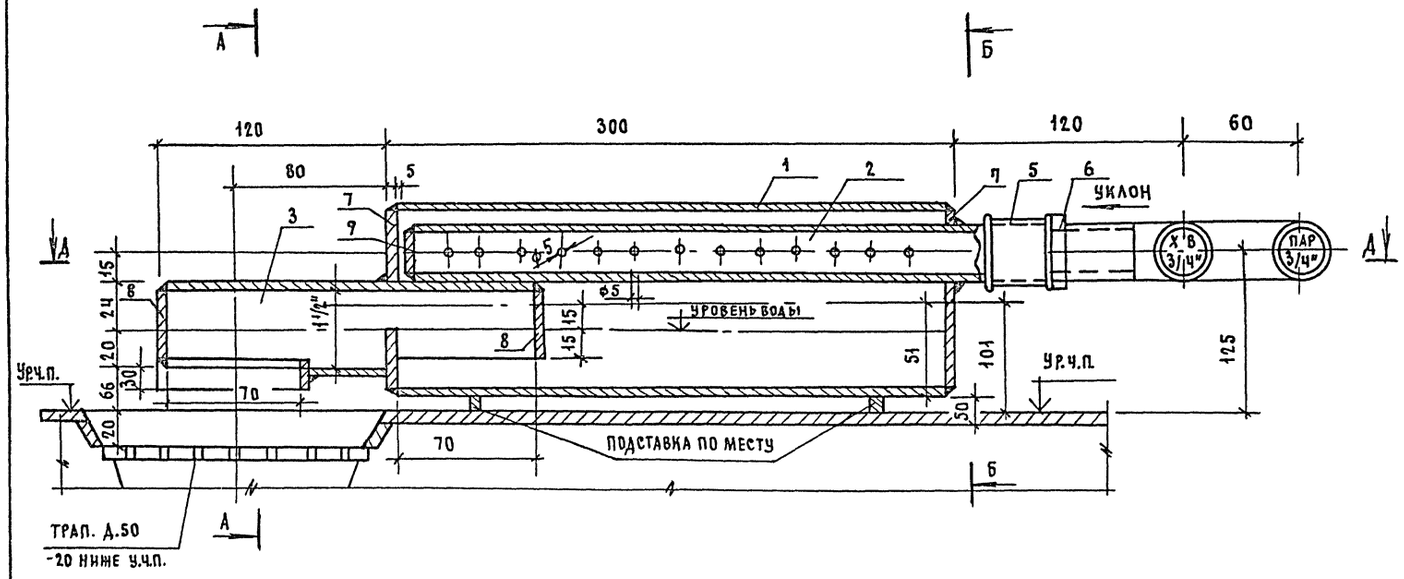

А-А

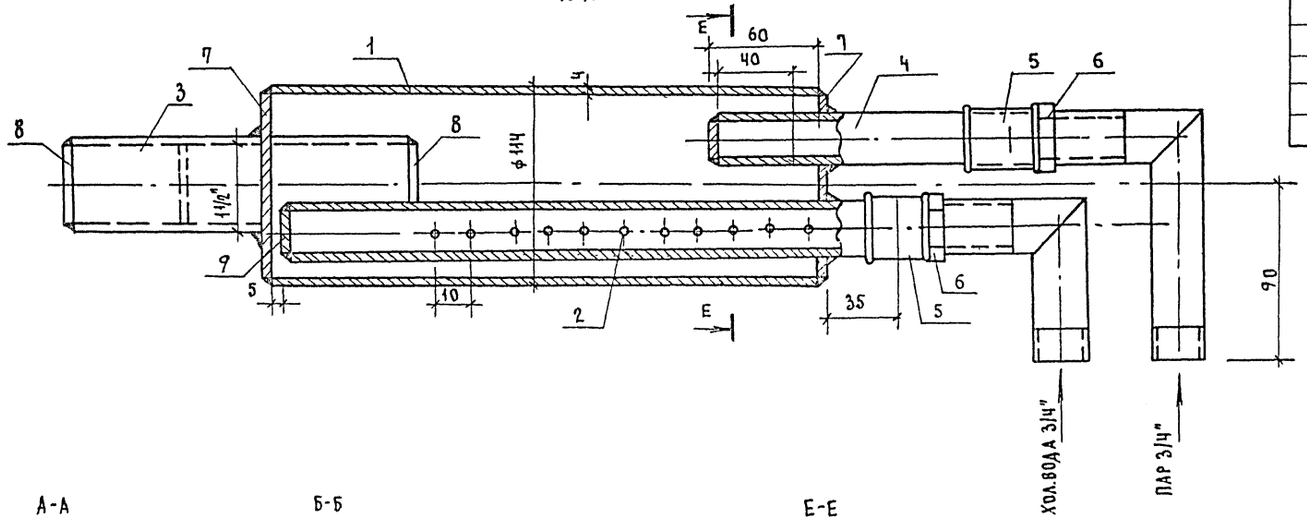

А-А

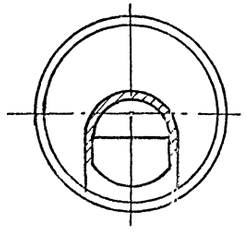

Б-Б

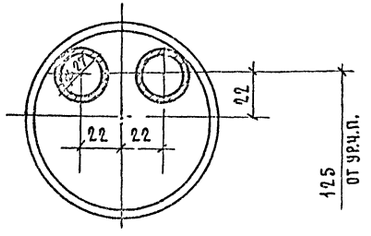

Е-Е

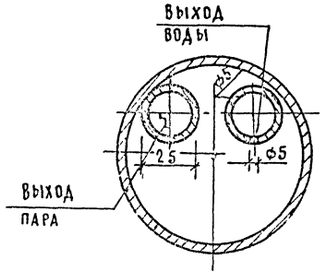

Спецификация элементов пароносителя

Марка поз.	Обозначение	Наименование	Кол.	Масса ед. кг	Примечание
1		Труба ф114х4 ℓ=300мм.			
		ГОСТ 3262-75*	1	3,255	
2		Труба ф20 с отверстиями ф5мм. ℓ=350 мм.			
		ГОСТ 3262-75*	1	0,525	
3		Труба ц-р ф40 ℓ=190мм.			
		ГОСТ 3262-75*	1	0,633	
4		Труба ф20 ℓ=150мм			
		ГОСТ 3262-75	1	0,255	
5		Муфта ф20			
		ГОСТ 8954-75	2	0,117	
6		Контр гайка ф20			
		ГОСТ 8961-75	2	0,044	
7		Заглушка ф100			
		ГОСТ 17379-77	2	0,7	
8		Заглушка ф40			
		ГОСТ 17379-77	2	0,2	
9		Заглушка ф20			
		ГОСТ 17379-77	1	0,1	

Н.контр.	Сырцова		
Нач.отд.	Сладкин		
Зам.нач.	Ин		
Рип	Башлазина		
Рук.гр.	Харламова		
Инженер	Чернецова		
Техник	Кистун		

Привязан:

Инв. №

251-4-55.87-ВК

Поликлиника (в конструкциях 4.090.1-1) на 250 посещений в смену

Пароприемник

Стадия	Лист	Листов
Р	20	

Гипрочиздрав г. Москва

Инв. № подл. | Подпись и дата | Взам. инв. №

Типовой проект 251-4-55.87 Альбом 3

Схема установки электрозадвижки

Разрез 1-1

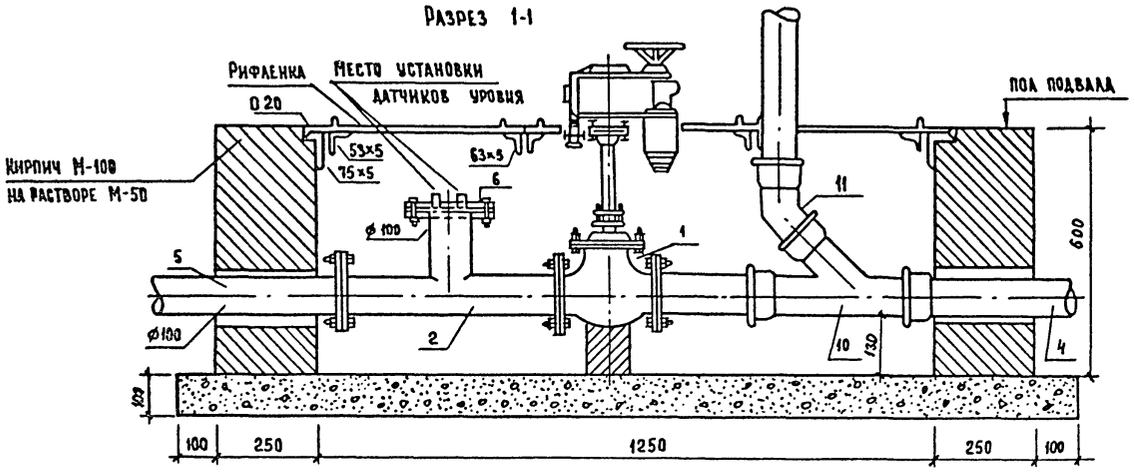

План приямка

Деталь установки датчиков уровня

Сечение Г-Г

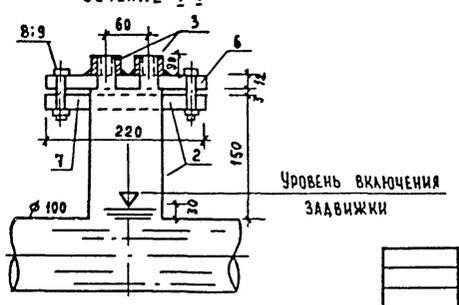

Спецификация на установку электрозадвижки

Марка поз.	Обозначение	Наименование	Кол.	Масса ед. кг.	Примечание
1		Задвижка чугунная па-	1	85,72	
		раллельная с выдвижным			
		шпинделем ф100			
		с ответными фланцами,			
		болтами и гайками			
		30ч906 бр ГОСТ 3437-75			
2		Тройник ТФ ГОСТ 5525-61*	1	26,6	
		ф100			
3		Бобышка для датчика	2		
		уровня ЗКЧ-118-74			
4		Патрубок ПФГ L=300 мм	1	13.6	
		ф 100 ГОСТ 5525-61*			
5		Патрубок ПФГ L=1200мм	1	34,0	
		ф 100 ГОСТ 5525-61*			
6		Заглушка стальная	1	2,23	
		фланцевая ф100			
		Ру 2,5 кгс/см2			
7		Прокладка (резина) фн 158	1		
		ф вн 105 б=3 ГОСТ 7338-77			
8		Болт М-16 l=65мм	4	0.133	
		ГОСТ 7798-70			
9		Гайка ф16 ГОСТ 5915-70	4	0.033	
10		Тройник L=45° ф 100×100			
		ГОСТ 6942.17-80	1	84	
11		Отвод 135° ф100			
		ГОСТ 6942.9-80	1	3,7	

Взам. инв. №

Подпись и дата

Инв. № подл.

Привязан			251-4-55.87-ВК
	Н. контр	Сырцова	
	Нач маст.	Саласин	
	Зам нач.	Ни	
	ГИП	Башлавина	
	Рук гр	Харламова	
	Инженер	Чернецова	
Инв №	Техник	Шакун	

Поликлиника /в конструкциях 1090 1-1/ на 380 посещений в смену	Стадия	Лист	Листов
	Р	21	
Установка электрозадвижки	Гипронииздрав г. Москва		

Формат А2

Альбом 3

Типовой проект 251-4-55.87

Ведомость рабочих чертежей комплекта ОВ

Лист	Наименование	Примечание
1	Общие данные (начало)	
2	Общие данные (продолжение)	
3	Общие данные (продолжение)	
4	Общие данные (продолжение)	
5	Общие данные (окончание)	
6	План подвала. План 1 этажа в осях 3-8; А-Г.	
7	План технического подполья	
8	План 1 этажа в осях 1-10; Г-А	
9	План 2 этажа	
10	План 3 этажа	
11	План 4 этажа	
12	План 5 этажа	
13	План технического этажа	
14	Схемы системы отопления №1, №2. Стояки отопления Ст.23÷Ст.24	
15	Стояки отопления Ст.1÷Ст.11	
16	Стояки отопления Ст.12÷Ст.22, Ст.25	
17	Схема системы отопления №3. Стояки отопления Ст.26÷Ст.41	
18	Схемы систем вентиляции П1÷П3	
19	Схемы систем вентиляции П4; П5; П7	
20	Схемы систем вентиляции В1; В8; В10; В20	
21	Схемы систем вентиляции В3; В6; В11; В12; В14; В15; В18	
22	Схемы систем вентиляции В9; В13; В19.	
23	Схемы систем вентиляции В7; В16; В17; В21; В22	
24	Схемы систем вентиляции П6, В2; В4; В5; В23; ВЕ1÷ВЕ3	
25	Установки систем П1÷П4; П7	
26	Спецификация систем П1÷П4	
27	Схема обвязки калориферов систем П1÷П4; П7;	
	Спецификация системы П7	
28	Установки систем П5; П8	
29	Установки систем П6; В23	
30	Установки систем В1; В10; В16, В17; В20; В21.	
31	Спецификация систем В1; В10; В16; В17; В20; В21	
32	Установки систем В6; В18; В22	
33	Установки систем В8; В13; В19	
34	Узел управления.	

Ведомость ссылочных и прилагаемых документов

Обозначение	Наименование	Примечание
	Ссылочные документы	
1.494-10	Решетки щелевые регулирующие типа Р	
1.494-8	Решетки воздухоприточные типа РР	
5.904-5 вып 1	Гибкие вставки центробежных вентиляторов общего назначения	
4.904-69 вып. 12	Детали крепления санитарно-технических приборов и трубопроводов	
5.904-1 вып. 01	Детали креплений воздуховодов	
5.904-17	Глушители шума вентиляционных установок.	
1.494-25	Подставки под калориферы	
5.904-10	Унифицированные узлы прохода вытяжных вентиляционных шахт через покрытие	
1.494-21	Крепление решеток воздухоприточных типа РР и щелевых регулирующих типа Рк воздуховодам и строительным конструкциям.	
5.904-13	Заслонки воздушные унифицированные для систем вентиляции	
5.904-4	Двери и люки для вентиляционных камер	
5.904-200	Огнезадерживающий клапан	
1.494-30 вып 2	Установка и крепление вентиляторов к строительным конструкциям	
	Прилагаемые документы	
ОВН1	Конструкция изоляции трубопроводов ф 15÷25мм	
ОВН2	Конструкция изоляции трубопроводов ф 32мм	
ОВН3	Конструкция изоляции воздуховодов	
ОВСО	Спецификация оборудования	
ОВВМ	Ведомость потребности в материалах	

Основные показатели по чертежам отопления и вентиляции

Наименование здания /сооружение/ помещения	Объём м³	Периоды года при tн.°С	Расход тепла Вт/ккал/час: на отопление	на вентиляцию	на горячее водоснабж.	Общий	Расход хладоагента ккал/час	Установленная мощность электродвигателя кВт
Поликлиника	12865	-20	194880 / 168000	253000 / 216700	306 000 / 263 000	753880 / 647700	—	16.96
		-25	218000 / 189000	234000 / 244800	306000 / 263 000	808000 / 696800	—	16.96
		-30	224000 / 191000	314000 / 270000	306000 / 263 000	841000 / 724000	—	16.96
		-35	214000 / 184000	346000 / 298000	306 000 / 263 000	866000 / 745000	—	16.96
		-40	234000 / 202000	376000 / 324000	306 000 / 263 000	916000 / 789000	—	16,96

План - схема

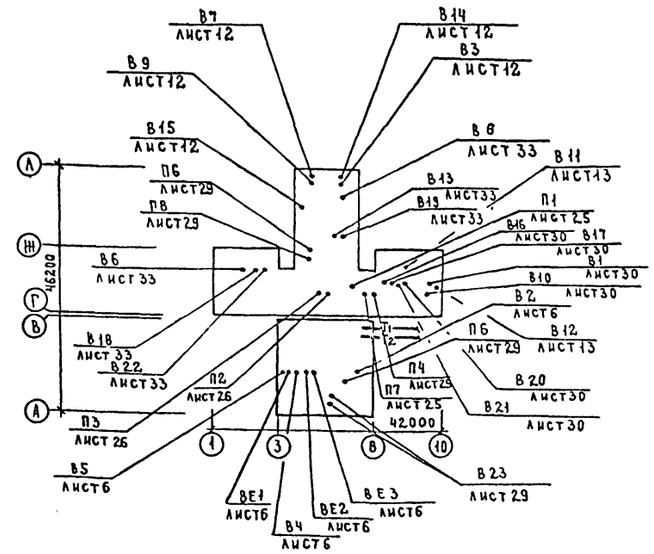

Настоящий проект выполнен в соответствии с действующими нормами и правилами (в том числе по взрыво-пожарной безопасности)

Гл. инженер проекта /Кушнарев/

Инв.№ подл. | Подпись и дата | Взам. инв.№

Привязан

Инв.№

251-4-55.87-ОВ

Н.контр	Сырцова	
Гл.спец.то	Добровольская	
Нач.СТО	Саласин	
Зам.нач	Ни	
ГИП	Кушнарев	
Рук.гр	Гелина	
Инженер	Соская	

Поликлиника (в конструкциях 1.090.1-1) на 360 посещений в смену

Стадия	Лист	Листов
Р	1	34

Общие данные (начало)

Гипронииздрав г. Москва

Общие указания

Проект отопления и вентиляции разработан на основании следующих исходных данных:

а) архитектурно-строительных чертежей;

б) технологического задания;

в) на основании проекта, утвержденного Госграждастроем приказом №225 от 2 августа 1985 года;

г) СНиП II-3-79; СНиП II-33-75*; СНиП II 69-78.

Отопление

Параметры теплоносителя приняты T_1=95°; T_0=70. Температура наружного воздуха -20°; -25°; -30° (основной вариант); -35°; -40°.

В здании поликлиники запроектированы три системы отопления:

Для 5 этажной части здания - схема №1; для 4 этажной части здания - схема №2; для 1 этажной части здания - схема №3.

Схема №1 и №2 - однотрубные системы отопления с нижней разводкой магистралей, тупиковые, с П-образными стояками. Схема №3 - двухтрубная система отопления с нижней разводкой магистралей, тупиковая.

Магистраль трубопроводы в 4 и 5 этажных частях здания прокладываются по техподполью и изолируются минераловатным шнуром в сплетке стеклянной нитью и минераловатными матами на синтетическом связующем с обертккой стеклотканью.

В 1 этажной части магистральные трубопроводы прокладываются по полу подвала.

Прокладка стояков в здании открытая. В качестве нагревательных приборов приняты радиаторы „МС-140", отопительные панели ПГ-2 и регистры из гладких труб. На подводках к приборам устанавливаются трехходовые краны - в однотрубной системе и краны двойной регулировки шиберного типа КРДШ - в двухтрубной системе.

Воздухоудаление осуществляется через краны конструкции инженера Маевского.

Окраска стояков и подводок осуществляется масляной краской за 2 раза.

Потери давления в трубопроводах системы отопления 1000 мм.в.ст.

Теплоснабжение осуществляется от сетей ТЭЦ.

Вентиляция

Вентиляция здания запроектирована приточно-вытяжная с механическим побуждением. Количество приточных и вытяжных систем определено, исходя из технологических требований, а так же по конструктивным соображениям с учетом предельной протяженности воздуховодов.

Приточные установки располага в подвале и на отметках 13.200; 16.500.

Приточная установка оборудуется центробежным вентилятором, калориферами, фильтрами, утепленной заслонкой и глушителем.

Воздуховоды проектируются из кровельной тонколистовой стали.

Размеры воздуховодов и толщина стали принимаются согласно СНиП II-33-75*, приложение 17*.

Воздуховоды, проложенные по неотапливаемой части здания, изолируются минераловатными матами толщиной 40мм на синтетическом связующем с оберткой стеклотканью.

Приток и вытяжка воздуха осуществляется через регулируемые решетки типа РР и Р. Воздухозабор наружного воздуха осуществляется на 2м от уровня земли. Вытяжные шахты выводятся выше кровли здания на 1 м.

Для снижения аэродинамического и механического шумов предусмотрены следующие мероприятия:

1. виброизолирующие основания
2. гибкие вставки
3. шумоглушители
4. звукоизоляция ограждающих конструкций венткамер.

Проектом предусмотрена защита калориферов от замораживания, автоматическое поддержание температуры приточного воздуха, дистанционное и местное управление вентсистемами, а также отключение общеобменной вентиляции при пожаре.

Монтаж, испытание и приемку систем отопления и вентиляции выполнять в соответствии со СНиП III-28-75.

Потери давления в системе теплоснабжения калориферов 2000 мм в. ст.

Инв.№ подл. | Подпись и дата | Взам. инв.№

Привязан.				251-4-55.87-ОВ		
Инв.№	Н. контр.	Сырцова		Поликлиника (в конструкциях 1.090.1-1) на 380 посещений в смену	Стадия	Лист	Листов
	Нач. СТО	Саласина			Р	2	
	Зам. нач.	Ни					
	ГИП	Кушнарев		Общие данные. (продолжение)	ГИПРОНИИЗДРАВ г. Москва		
	Рук. грзп.	Герина					
	Инженер	Лихачева					

Формат А3

Характеристика отопительно-вентиляционных систем

Обозначение системы	Кол. систем	Наименование обслуживаемого помещения, (технологического оборудования)	Тип установки агрегата	Вентилятор: Тип исполнения по взрывозащите	№	Схема исполнения	Положение	L м³/час	P кгс/м²	n об/мин	Электродвигатель: Тип исполнения по защите	N квт.	n об/мин	Воздухонагреватель: Тип	№	Кол	Т-ра нагрева °С от	Т-ра нагрева °С до	Расход тепла ккал/час	ΔP кгс/м²	Фильтр: Тип	№	Кол.	ΔP кгс/м²	Концентрация м²/м³ начальная	Концентрация м²/м³ конечная	Примечание
П1	1	Водолечение 1 этаж	В-Ц4-78	А250/52	2,5	1	Ав°	825	63	2750	4АА63А2	0,37	2750	КВСБ-П	6	1	-28	25	10700	1	фяч	—	1	4	—	—	
														КВСБ-П	6	1	-25	25	12000	1	фяч	—	1	4	—	—	
														КВСБ-П	6	1	-30	25	13000	1	фяч	—	1	4	—	—	
														КВСБ-П	6	1	-35	25	14200	1	фяч	—	1	4	—	—	
														КВСБ-П	6	1	-40	25	15500	1	фяч	—	1	4	—	—	
П2	1	Кабинеты врачей,	В-Ц4-70	А4110-2	4	1	Пр0°	1985	78	1420	4А80А4	1,1	1420	КВСБ-П	8	1	-20	20	23000	2	фяч	—	2	4	—	—	
		административные												КВСБ-П	8	1	-25	20	26000	2	фяч	—	2	4	—	—	
		помещения 1-2,4,5 этаж												КВСБ-П	9	1	-30	20	29000	1	фяч	—	2	4	—	—	
		в осях 1÷5; И÷Г												КВСБ-П	9	1	-35	20	32000	1	фяч	—	2	4	—	—	
														КВСБ-П	9	1	-40	20	35000	1	фяч	—	2	4	—	—	
П3	1	Рентген 3 этаж	В-Ц4-46	83,190 9Ф2а	3,15	1	Пр0°	1335	62	1390	4А71В4	0,75	1390	КВСБ-П	6	1	-20	20	15500	1	фяч	—	1	6	—	—	
		флюрография 1 этаж												КВСБ П	6	1	-25	20	17300	1	фяч	—	1	6	—	—	
														КВСБ П	6	1	-30	20	19300	1	фяч	—	1	6	—	—	
														КВСБ П	6	1	-35	20	21200	1	фяч	—	1	6	—	—	
														КВСБ П	6	1	-40	20	23000	1	фяч	—	1	6	—	—	
П4	1	Лаборатория 3 этаж	В-Ц4-70	А5100-2л	5	1	Пр0°	5025	82	1415	4А90В4	1,5	1415	КВСБ П	7	2	-20	20	58000	17	фяч	—	4	5	—	—	
		Автоклавная 5 этаж												КВСБ П	7	2	-25	20	65200	17	фяч	—	4	5	—	—	
														КВСБ П	7	2	-30	20	72500	17	фяч	—	4	5	—	—	
														КВСБ П	8	2	-35	20	79700	13	фяч	—	4	5	—	—	
														КВСБ П	8	2	-40	20	87000	13	фяч	—	4	5	—	—	
П5	1	Физиотерапевтическое	В-Ц4-70	А4110-2	4	1	Пр0°	2955	65	1420	4А80А4	1,1	1420	КВСБ П	6	2	-20	20	34500	8	фяч	—	3	4	—	—	
		отделение 4 этаж												КВСБ-П	6	2	-25	20	40000	8	фяч	—	3	4	—	—	
														КВСБ-П	6	2	-30	20	43000	8	фяч	—	3	4	—	—	
														КВСБ П	6	2	-35	20	47500	8	фяч	—	3	4	—	—	
														КВСБ-П	6	2	-40	20	52000	8	фяч	—	3	4	—	—	
П6	1	Общеобменная 1 этаж	В-Ц4-70	А4100-2	4	1	Ло°	2615	53	1390	4А71В4	0,75	1390	КВСБ-П	8	1	-20	20	38000	2	фяч	—	2	4	—	—	
		в осях А÷Г; 3÷8												КВСБ Я	8	1	-25	20	34000	2	фяч	—	2	4	—	—	
														КВСБ-П	9	1	-30	20	37500	1	фяч	—	2	4	—	—	
														КВСБ-П	9	1	-35	20	41500	1	фяч	—	2	4	—	—	
														КВСБ-П	9	1	-40	20	45000	1	фяч	—	2	4	—	—	

Инв. № подл. | Подпись и дата | Взам. инв. №

Привязан:

Инв. №

Н. контр.	Сырцова		
Нач. СТО	Саласин		
Зам. нач	Ни		
ГИП	Кушнарев		
Рук. гр	Герина		
Ст. инж.	Бакуанина		
Инженер	Яховская		

251-4-55.87 – ОВ

Поликлиника (в конструкциях 1.090.1-1) на 380 посещений в смену

Общие данные (продолжение)

Стадия	Лист	Листов
Р	3	

ГИПРОНИИЗДРАВ г. Москва

Формат А2

Типовой проект 251-4-55.87 Альбом 3

Характеристика отопительно-вентиляционных систем

Обозначение системы	Кол. систем	Наименование обслуживаемого помещения, технологического оборудования	Тип установки агрегата	Вентилятор: Тип исполнения по взрывозащите	№	Схема исполнения	Положение	L м³/час	P кгс/м²	n об/мин	Электродвигатель: Тип исполнение по защите	N кВт	n об/мин	Воздухонагреватель: Тип	№	Кол.	Т-ра нагрева °С от	до	Расход тепла ккал/час	ΔP кгс/м²	Фильтр: Тип	№	Кол.	ΔP кгс/м²	Концентрация м²/м³ начальная	Конечная	Примечание
П7	1	Кабинеты врачей,	В-Ц14-46	В3,15055Ж	3,15	1	Л0°	850	55	1390	4А71В4	0,75	1390	КВСБ-П	6	1	-20	20	10000	1	ФЯУ	—	1	3	—	—	
		административные												КВСБ-П	6	1	-25	20	11300	1	ФЯУ	—	1	3	—	—	
		помещения 2;4;5 этаж												КВСБ-П	6	1	-30	20	12700	1	ФЯУ	—	1	3	—	—	
		в осях Г÷Н; 6÷10												КВСБ-П	6	1	-35	20	13900	1	ФЯУ	—	1	3	—	—	
														КВСБ-П	6	1	-40	20	15200	1	ФЯУ	—	1	3	—	—	
П8	1	Кабинеты врачей,	В-Ц4-70	А4105-2	4	1	Пр0°	3005	53	1420	4А80А4	1.1	1420	КВСБ-П	8	1	-20	20	35000	8	ФЯУ	—	2	4	—	—	
		административные												КВСБ-П	8	1	-25	20	39000	8	ФЯУ	—	2	4	—	—	
		помещения 1÷3 этаж												КВСБ-П	9	1	-30	20	43000	9	ФЯУ	—	2	4	—	—	
		в осях Е÷А; 4÷7.												КВСБ-П	9	1	-35	20	48000	9	ФЯУ	—	2	4	—	—	
														КВСБ-П	9	1	-40	20	52000	9	ФЯУ	—	2	4	—	—	
В1	1	Водолечение 1 этаж	В-Ц4-70	А2,50,95Ж	2,5	1	Л0°	625	60	2750	4АА63А2	0.37	2750	—	—	—	—	—	—	—	—	—	—	—	—	—	
В2	1	Кабинеты врачей,	В КРЧ,	00,25,6.01	4	1	—	1120	40	920	4АА63В6У2	0.25	920	—	—	—	—	—	—	—	—	—	—	—	—	—	
		регистратура, буфет 1 эт.																									
		в осях А÷Г; 3÷8																									
В3	1	Экспрес-лаборатория	ВКРЧ,	00,25,6.01	4	1	—	1000	40	920	4АА63В4У2	0.25	920	—	—	—	—	—	—	—	—	—	—	—	—	—	
		Шкаф универсальный																									
		вытяжной Л-273																									
В4	1	Прием и сортировка	ВКРЧ	00,25,6.01	4	1	—	1000	40	920	4АА63В4У2	0.25	920	—	—	—	—	—	—	—	—	—	—	—	—	—	
		проб. Шкаф универсаль-																									
		ный вытяжной Л-273																									
В5	1	Общеобменная	В-Ц4-70	А2,50,95Ж	2,5	1	Л0°	690	60	2750	4АА63А2	0.37	2750	—	—	—	—	—	—	—	—	—	—	—	—	—	
		подвала в осях																									
		А÷Г; 3÷8																									
В6	1	Рентген 3 этаж	В-Ц14-46	В3,15,055Ж	3.15	1	Л0°	1240	62	1390	4А71В4	0.75	1390	—	—	—	—	—	—	—	—	—	—	—	—	—	
		флюорография 1 этаж																									
В7	1	Стол с вытяжным	ВКРЧ	00,25,6.01	4	1	—	500	40	920	4АА63В6У2	0.25	920	—	—	—	—	—	—	—	—	—	—	—	—	—	
		устройством С-78																									
		Кабинет стоматолога 1 эт																									
В8	1	Стоматология 1 и 3 этаж	В-Ц4-70	А3,15110-1	3.15	1	Л0°	1120	43	1375	4АА63В4	0.37	1375	—	—	—	—	—	—	—	—	—	—	—	—	—	
В9	1	Стол с вытяжным	ВКРЧ	00,25,6.01	4	1	—	500	40	920	4АА63В6У2	0.25	920														
		устройством С-78 в																									
		кабинете стомотолога																									
		3 этаж																									
В10	1	Лаборатория 3 этаж	В-Ц4-70	А3,15110-1	3,15	1	Пр0°	1090	42	1375	4АА63В4	0.37	1375	—	—	—	—	—	—	—	—	—	—	—	—	—	

Инв. № подл. | Подпись и дата | Взам. инв. №

Привязан:

Инв. №

Н. контр.	Сырцова	
Нач. сто	Саласин	
Зам. нач.	Ни	
Гип	Кушнарев	
Рук. гр.	Герина	
Ст. инж.	Пакулина	
Инженер	Яковская	

251-4-55.87 ОВ

Поликлиника (в конструкциях 1.090.1-1) на 380 посещений в смену

Общие данные (продолжение)

Стадия	Лист	Листов
Р	4	

ГИПРОНИИЗДРАВ г. Москва

Формат А2

Типовой проект 251-4-55.87 Альбом 3

Характеристика отопительно-вентиляционных систем

Обозначение системы	Кол. систем	Наименование обслуживаемого помещения, /технологического оборудования/.	Тип установки агрегата	Вентилятор: Тип исполнения по взрывозащите	Вентилятор: №	Вентилятор: Схема исполнения	Вентилятор: Положение	Вентилятор: L м³/час	Вентилятор: P кгс/м²	Вентилятор: n об/мин	Электродвигатель: Тип исполнение по защите	Электродвигатель: N квт.	Электродвигатель: n об./мин	Наименование
В11	1	Шкаф вытяжной А-405	ВКР4	00.25.6.01	4	1	—	1500	40	920	4АА63В642	0.25	920	
		Препараторская 3 этаж												
В12	1	Шкаф вытяжной А-405	ВКР4	00.25.6.01	4	1	—	1500	40	920	4АА63В692	0.25	920	
		Лаборантская 3 этаж												
В13	1	Физиотерапия	В-Ц4-70	А4100-2	4	1	Л0°	2000	50	1390	4А71В4	0,75	1390	
В14	1	Шкаф сушильно-вытяжной. Помещение для обработки прокладок 4 этаж.	ВКР4	00.25.6.01	4	1	—	500	40	920	4АА63В692	0.25	920	
В15	1	Шкаф сушильно-вытяжной. Подогрев парафина 4 этаж	ВКР4	00.25.6.01	4	1	—	500	40	920	4АА63692	0.25	920	
В16	1	Кладовая ЛВЖ	В-Ц4-70	2.5И2-0	2.5	1	Пр0°	160	16	1400	В63А4	0.25	1400	
В17	1	Кладовая кистот и щелочей	В-Ц4-70	2.5И2-0	2.5	1	Пр0°	200	18	1400	В63А4	0.25	1400	
В18	1	Кабинеты, административные помещения в осях Г÷Ж; 1÷4	В-Ц4-70	А4110-2	4	1	Л0°	2440	70	1420	4А80А4	1.1	1420	
В19	1	Кабинеты, административные помещения в осях Е÷Л; 4÷7	В-Ц4-70	А4100-2	4	1	Л0°	1755	50	1390	4А71В4	0.75	1390	
В20	1	Кабинеты, административные помещения в осях Г÷Ж; 8÷10	В-Ц4-70	А250.95-2а	2.5	1	Пр0°	945	62	2750	4АА63А2	0.37	2750	
В21	1	Автоклавная	В-Ц4-70	А250.95-2а	2.5	1	Пр0°	900	63	2750	4АА63А2	0.37	2750	
В22	1	Санузлы, комната личной гигиены, кладовая грязного белья	В-Ц14-46	В3.15-0.95-2а	3.15	1	Л0°	1375	62	1390	4А71В4	0.75	1390	
В23	2	Хозяйственно-бытовые помещения подвала	В-Ц4-70	ЭРВ72-3	4	1	Л0°	2235	20	935	4А71А6	0.37	1000	
ВЕ1	1	Инфекционное отделение	—	—	—	—	—	290	—	—	—	—	—	
ВЕ2	1	Санузлы инфекционного отделения	—	—	—	—	—	150	—	—	—	—	—	
ВЕ3	1	Санузлы подвала	—	—	—	—	—	250	—	—	—	—	—	

Инв. № подл. | Подпись и дата | Взам. инв. №

Привязан:

Инв. №

Н. контр	Сырцова	
Нач. стр.	Саласин	
Зам. нач.	Ни	
Гип	Кушнарев	
Рук. груп.	Герина	
Ст. инж.	Бакулина	
Инженер	Рязанская	

251-4-55.87-ОВ

Поликлиника /в конструкциях 1.090.1-1/ на 380 посещений в смену

Общие данные /окончание/

Стадия	Лист	Листов
Р	5	

ГИПРОНИИЗДРАВ г. Москва

Формат А2

План подвала

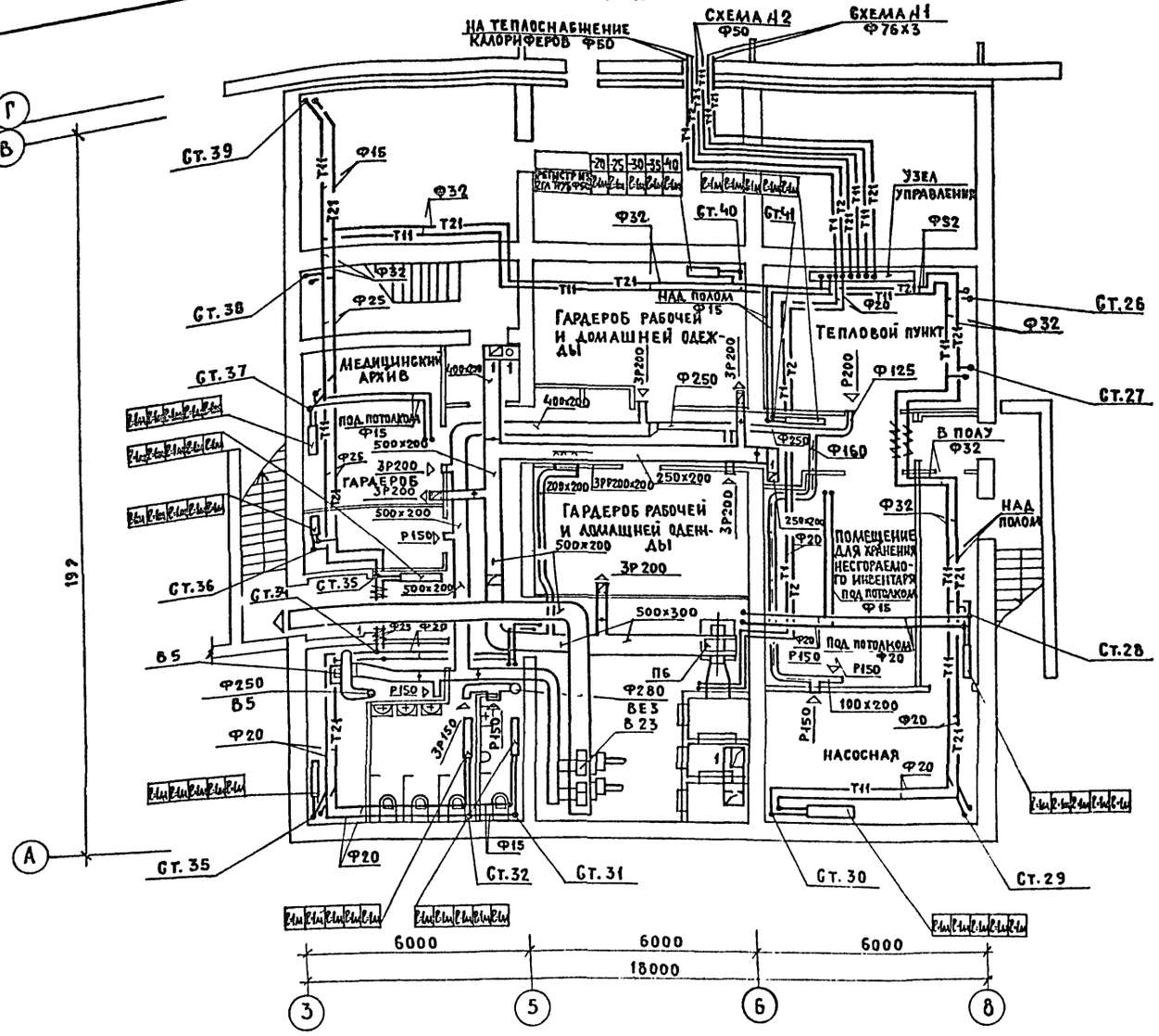

План 1 этажа в осях 3-8; А-Г

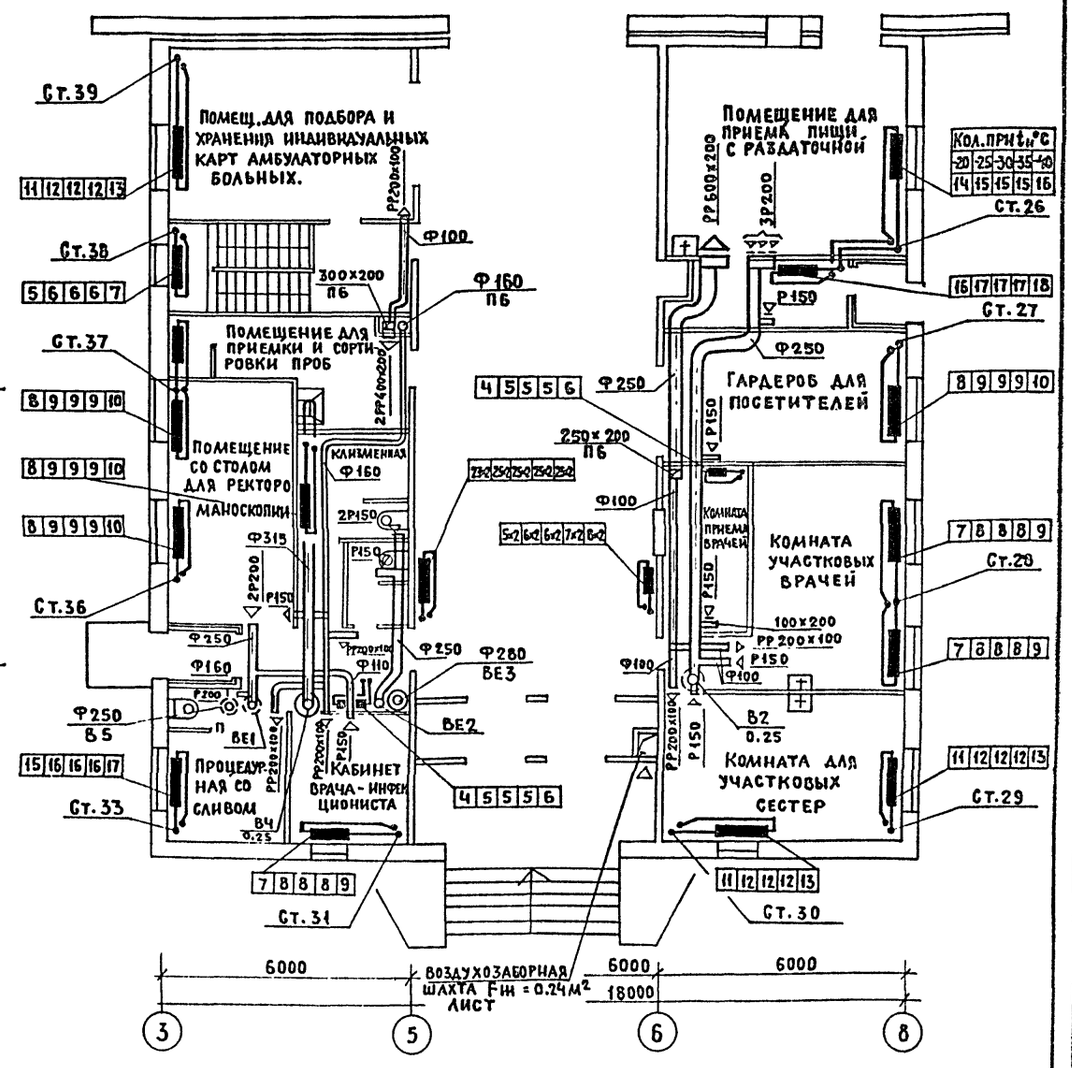

Местные отсосы от технологического оборудования

Технологическое оборудование			Характеристика выделяющихся вредностей	Объем вытяжки		Характеристика местного отсоса		Обозначение системы	Примечание
Поз.	Наименование	Кол.		На ед. оборуд.	Всего	Обозначение	Применяемые документы		
1	Шкаф универсальный вытяжной	2	Вредные пары	1000	2000	Л 273	Встроенный отсос	В3; В4	
2	Стол с вытяжным устройством	2	Шлифовальная пыль	500	1000	С-78	То же	В7; В9	
3	Шкаф вытяжной	2	Вредные пары	1500	3000	Л 405	То же	В11; В12	
4	Шкаф сушильно-вытяжной	2	Вредные пары	500	1000		То же	В14; В15	

Типовой проект 251-4-55.87 Альбом 3

Согласовано: Нач. это Рощин; Нач. ОМ ТиКО Парфенюк

Согласовано: ГАП Шачнев; ГИП Бернштейн; ВК Башладинка

Инв. № подл. | Подпись и дата | Взам. инв. №

Привязан	Н. контр.	Сырцова
	Нач. сто	Салаcин
	Зам. нач.	Ни
	ГИП	Кушнарев
	Рук. гр. ОВ	Герина
	Ст. инж.	Бакулина
Инв. №	Ст. инж.	Цокол

251-4-55.87-ОВ

Поликлиника /в конструкциях 1.090.1-1/ на 380 посещений в смену

План подвала. План 1 этажа в осях 3-8; А-Г

Стадия	Лист	Листов
Р	6	

Гипрониздрав г. Москва

Формат А2

Альбом 3

Типовой проект 251-4-55.87

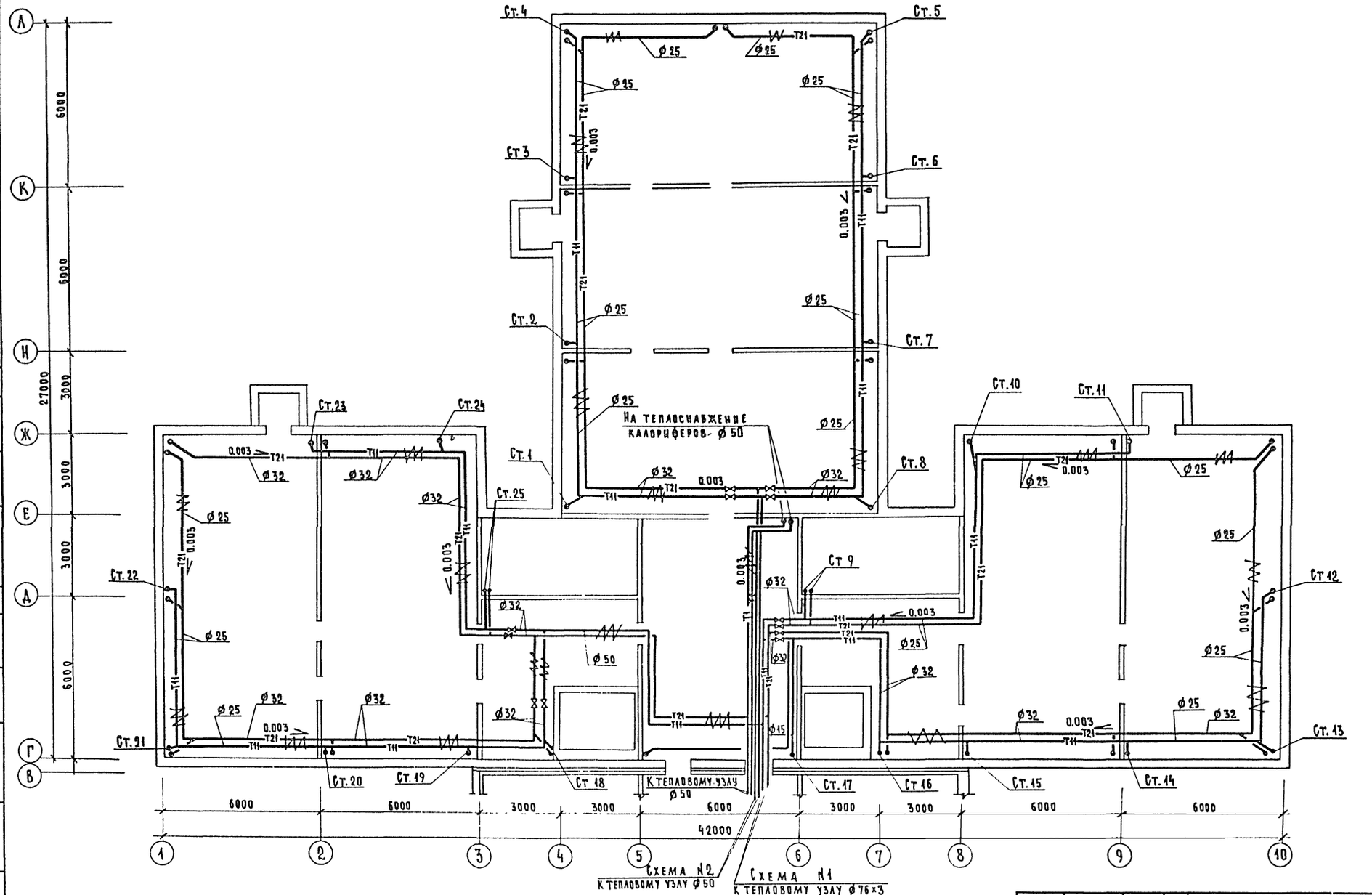

Н.контр	Сырцова			251-4-55.87 – ОВ			
Нач.СТО	Саласин						
Зам.нач	Ни			Поликлиника /в конструкциях 1.090.1-1/ на 380 посещений в смену	Стадия	Лист	Листов
ГИП	Кушнарев				Р	7	
Рук.гр.	Герина			План технического подполья	ГИПРОНИИЗДРАВ г. Москва		
Инженер	Лихачева						

Привязан:

Инв. №

Согласовано: ГАП Шачнев; ГИП Бернштейн

Согласовано: ГИП ВК Башлавина

Инв. № подл. | Подпись и дата | Взам. инв. №

Формат А2

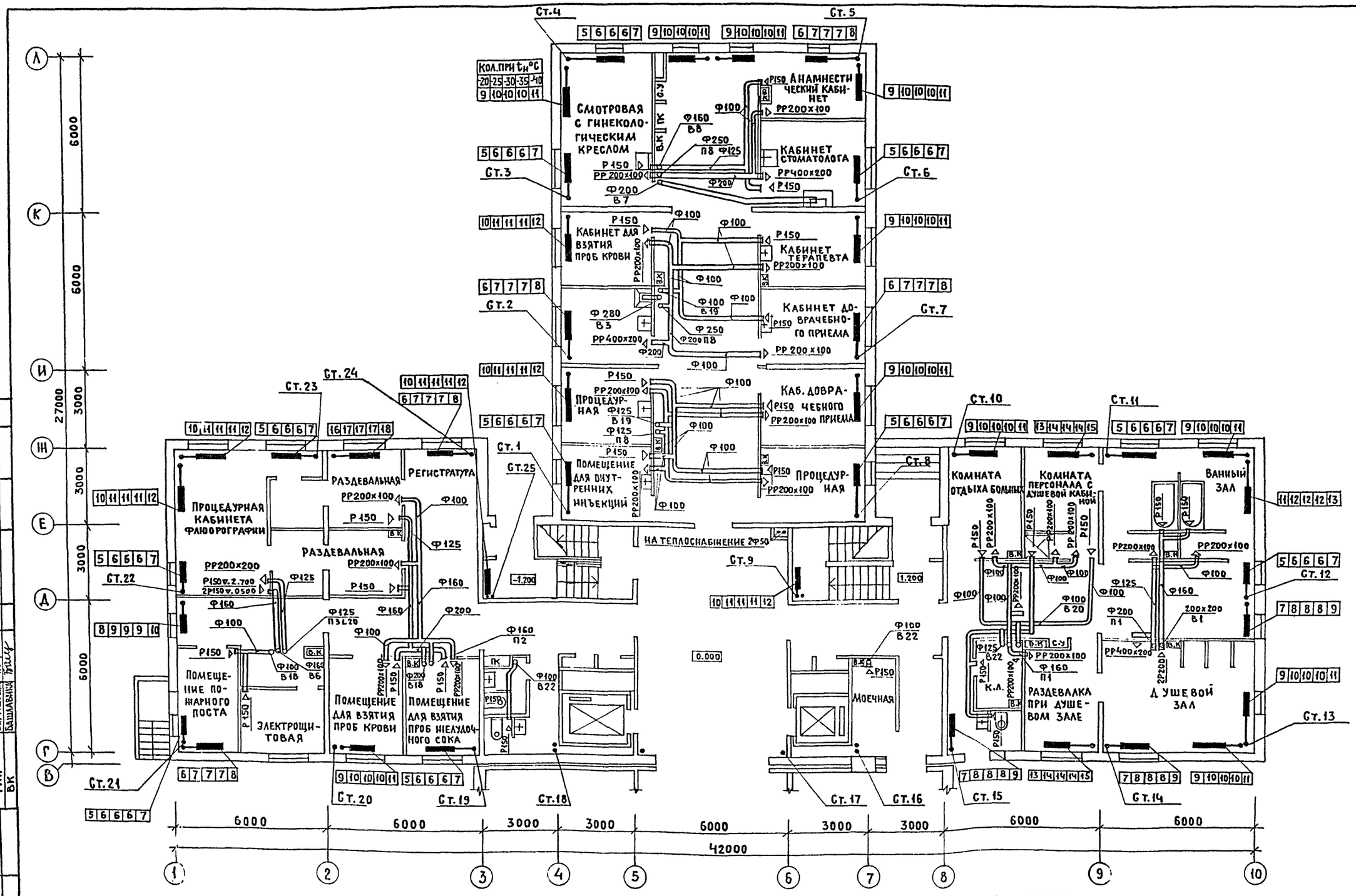

Типовой проект 251-4-55.87 Альбом 3

Согласовано:		
Гап	Шачнев	
Гип	Бернштейн	
ВК	Башлавина	
Согласовано:		
Нач. это	Рощин	
Нач. ОМТиКО	Парафенюк	

Инв. № подл.	Подпись и дата	Взам. инв. №

251-4-55.87-ОВ

Н. контр.	Сырцова	
Нач. сто	Сласин	
Зам. нач.	НИ	
Гип	Кушнарев	
Рук. гр.	Герина	
Ст. инж.	Блкулина	
Инженер	Ряховская	

Привязан

Инв. №

Поликлиника /в конструкциях 1.090.1-1/ на 380 посещений в смену

План 1 этажа в осях 1-10; Г-Л.

Стадия	Лист	Листов
Р	8	

ГИПРОНИИЗДРАВ г. Москва

Формат А2

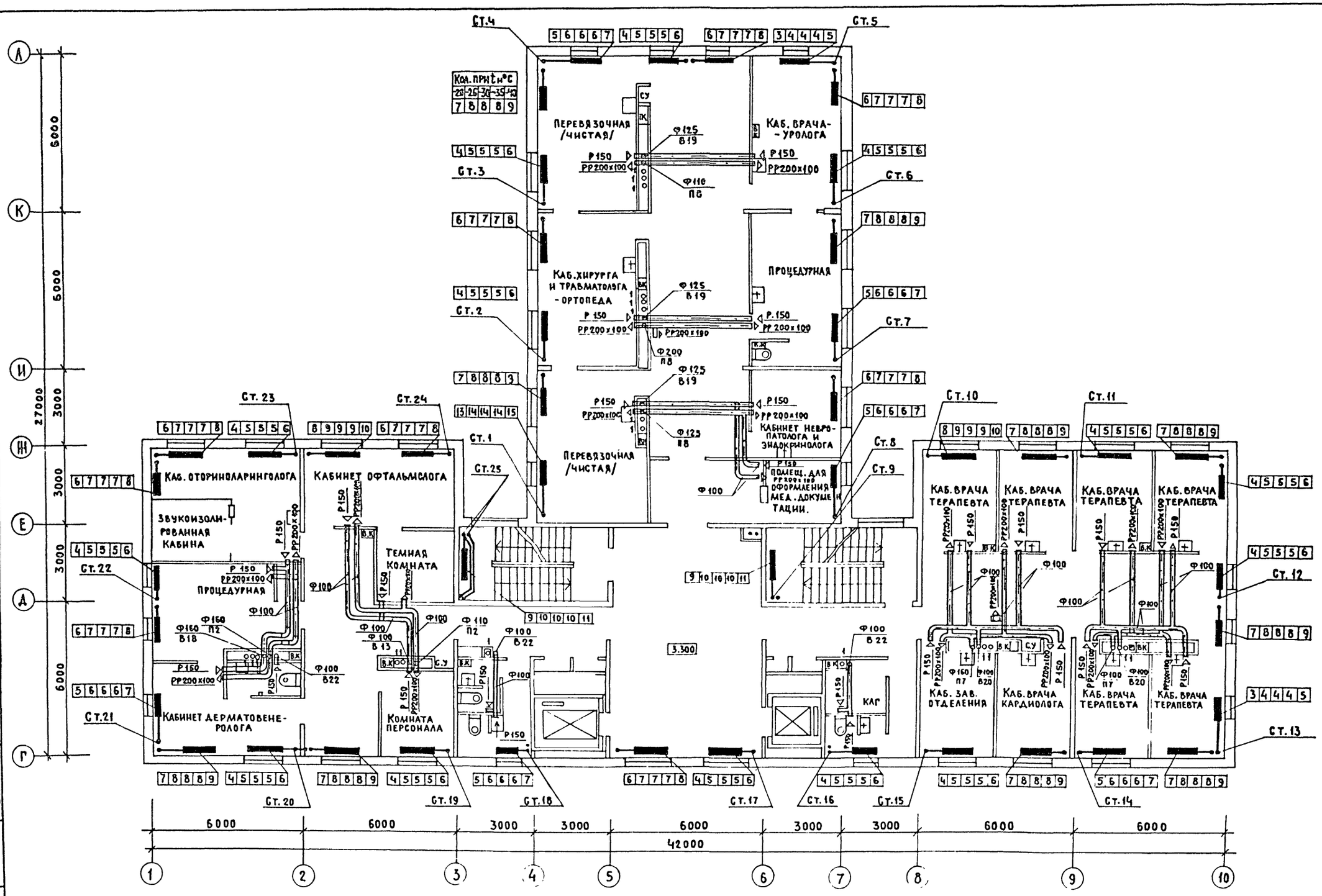

Типовой проект 251-4-55.87 Альбом 3

Согласовано			
Нач. ЭТО	Рощин		
Нач. ОМТ и КО	Парафенюк		

Согласовано			
ГАП	Шачнев		
ГИП	Бернштейн		
ВК	Башлавина		

Инв. № подл. | Подпись и дата | Взам. инв. №

Н. контр	Сырцова	
Нач. сто	Саласин	
Зам. нач	Ни	
ГИП	Кушнарев	
Рук. гр.	Герина	
Ст. инж	Бакулина	
Инженер	Ряховская	

Привязан:

Инв. №

251-4-55.87-ОВ

Поликлиника /в конструкциях 1.090.1-1/ на 380 посещений в смену

План 2 этажа

Стадия	Лист	Листов
Р	9	

ГИПРОНИИЗДРАВ г. Москва

Формат А2

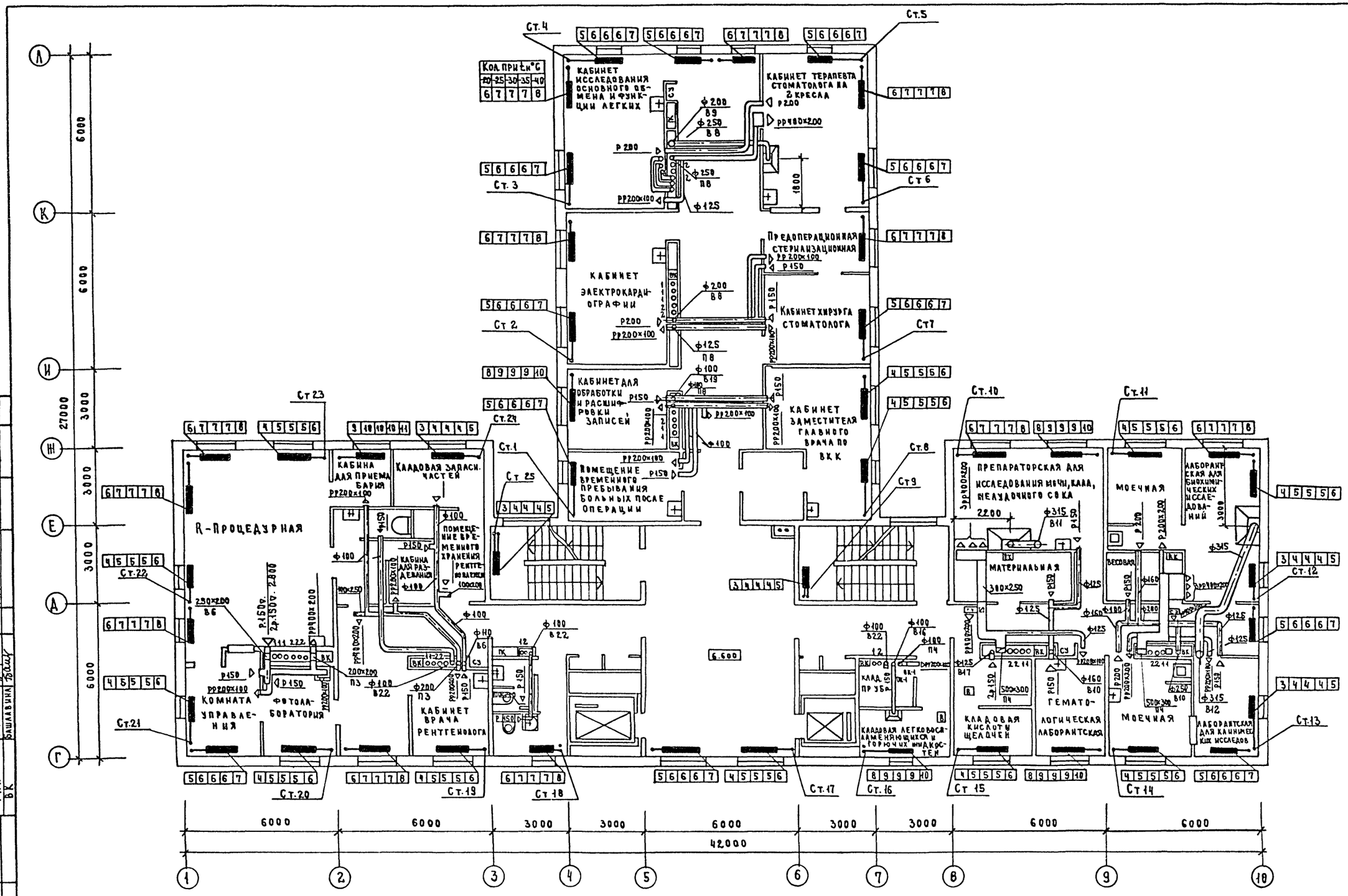

Н. контр.	Сырцова		
Нач. СТО	Саласин		
Зам. нач.	Ни		
ГИП	Кушнарев		
Рук. гр.	Герина		
Ст. инж.	Бакулина		
Инжен.	Ряховская		

251-4-55.87-08

Поликлиника (в конструкциях 1.090.1-1) на 380 посещений в смену

План 3 этажа.

Стадия	Лист	Листов
Р	10	

ГИПРОНИИЗДРАВ г. Москва

Привязан

Инв. №

Формат А2

Типовой проект 251-4-55.87 Альбом 3

Согласовано: Гап Шачнев; Гип Бернштейн; Вк Башлавина; Нач. ЭТО Рощин; Нач. ОМТ и КО Парафенюк

Согласовано: Гап Шачнев; Гип Бернштейн; Вк Башлавина

Инв. № подл. | Подпись и дата | Взам. инв. №

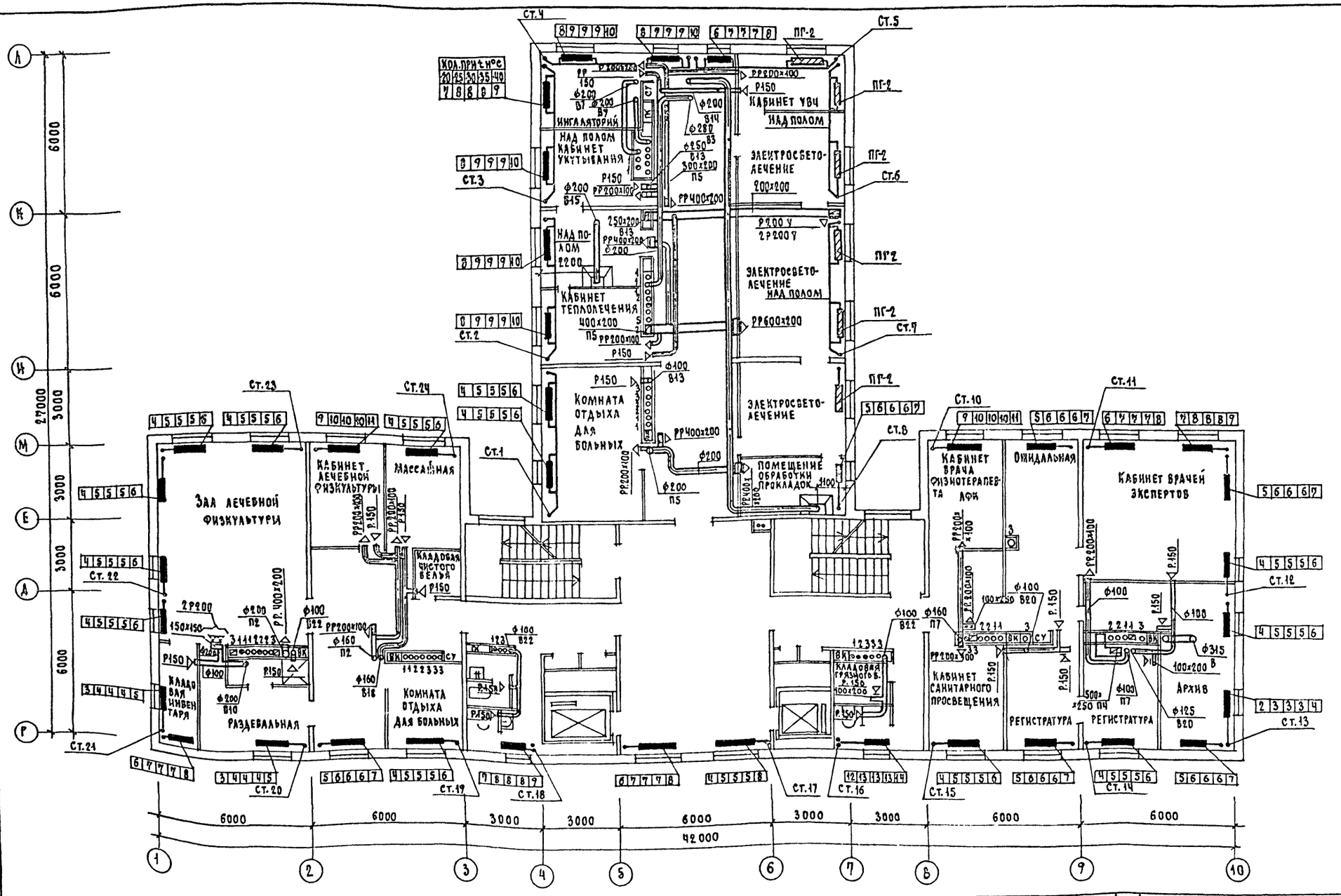

ПРИВЯЗАН:	Н.КОНТР.	СЫРЦОВА		251-4-55.87-ОВ	
	НАЧ.СТО	САЛАСИН		ПОЛИКЛИНИКА (В КОНСТРУКЦИЯХ 1.090.1-1) НА 380 ПОСЕЩЕНИЙ В СМЕНУ	СТАДИЯ: Р; ЛИСТ: 11; ЛИСТОВ:
	ЗАМ.НАЧ	НИ			
	ГИП	КУШНАРЕВ		ПЛАН 4 ЭТАЖА	ГИПРОНИИЗДРАВ г. Москва
	РУК.ГР.	ГЕРИНА			
	СТ.ИНЖ.	БАКУЛИНА			
ИНВ. №	ИНЖ.	РЯХОВСКАЯ			

ФОРМАТ А4

ТИПОВОЙ ПРОЕКТ 251-4-55.87 АЛЬБОМ 3

СОГЛАСОВАНО: ГАП ШАЧНЕВ; ГИП БЕРИШТЕН; ВК БАШЛАВИНА; НАЧ.ЭТО РОЩИН; НАЧ.ОМТИКО ПАРАФЕНКО

ИНВ.№ ПОДЛ. | ПОДПИСЬ И ДАТА | ВЗАМ.ИНВ.№

Типовой проект 251-4-55.87 Альбом 3

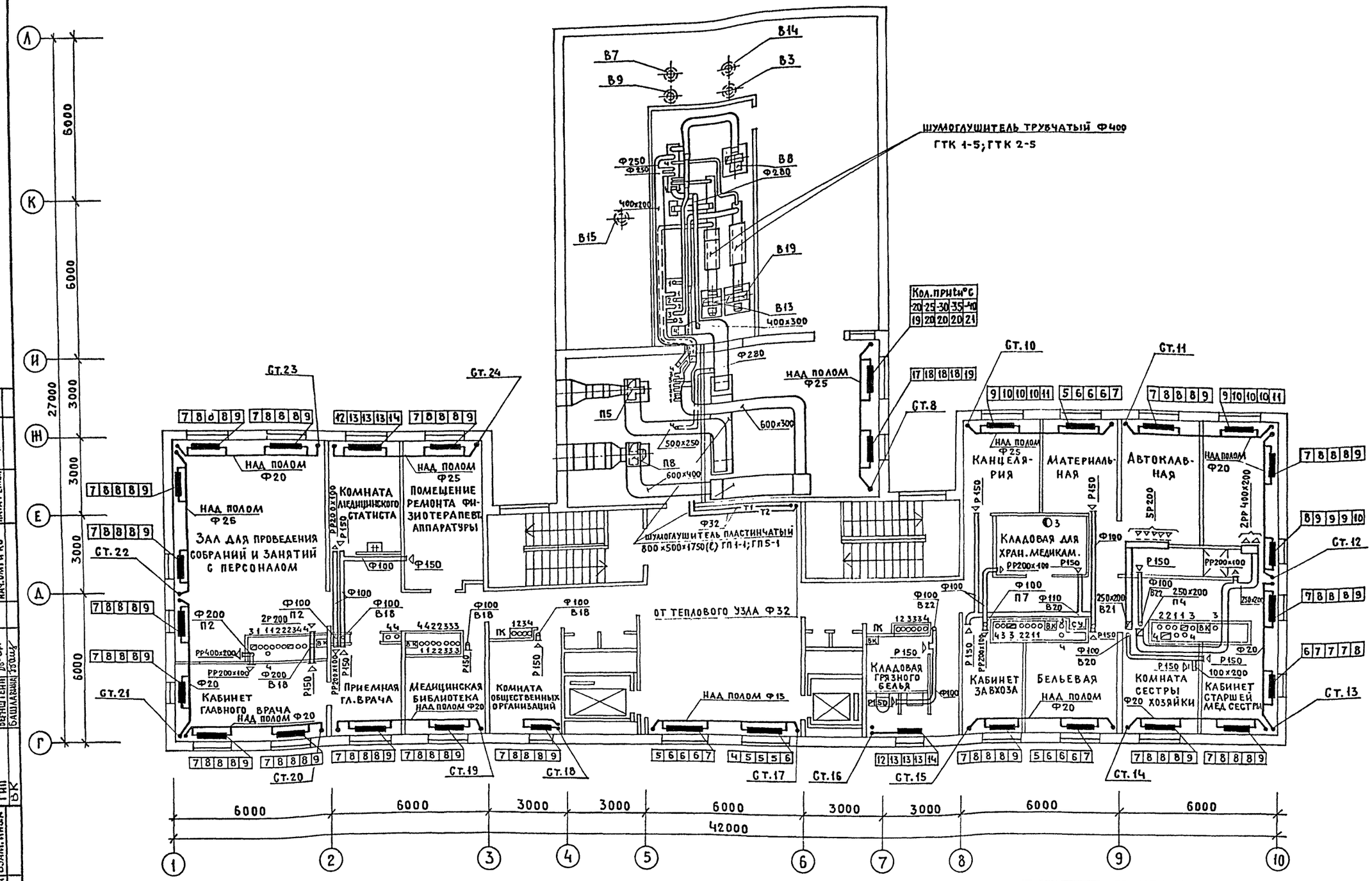

Н.КОНТР.	СЫРЦОВА		251-4-55.87-ОВ		
НАЧ.СТО	САЛАСИН		ПОЛИКЛИНИКА /В КОНСТРУКЦИЯХ 1.090.1-1/ НА 380 ПОСЕЩЕНИЙ В СМЕНУ	СТАДИЯ	ЛИСТ	ЛИСТОВ
ЗАМ.НАЧ.	НИ			Р	12	
ГИП	КУШНАРЕВ					
РУК.ГР.	ГЕРИНА		ПЛАН 5 ЭТАЖА	ГИПРОНИИЗДРАВ Г.МОСКВА		
СТ.ИНЖ.	БАКУЛИНА					
ИНЖЕНЕР	РЯХОВСКАЯ					

ПРИВЯЗАН

ИНВ.№

ФОРМАТ А2

СОГЛАСОВАНО: ГАП ШАЧНЕВ, ГИП БЕРНШТЕЙН, ВК БАШЛАВИНА

СОГЛАСОВАНО: НАЧ. ЭТО РОЩИН, НАЧ. ОМТ и КО ПАРАФЕНЮК

ИНВ.№ ПОДЛ. | ПОДПИСЬ И ДАТА | ВЗАМ. ИНВ.№

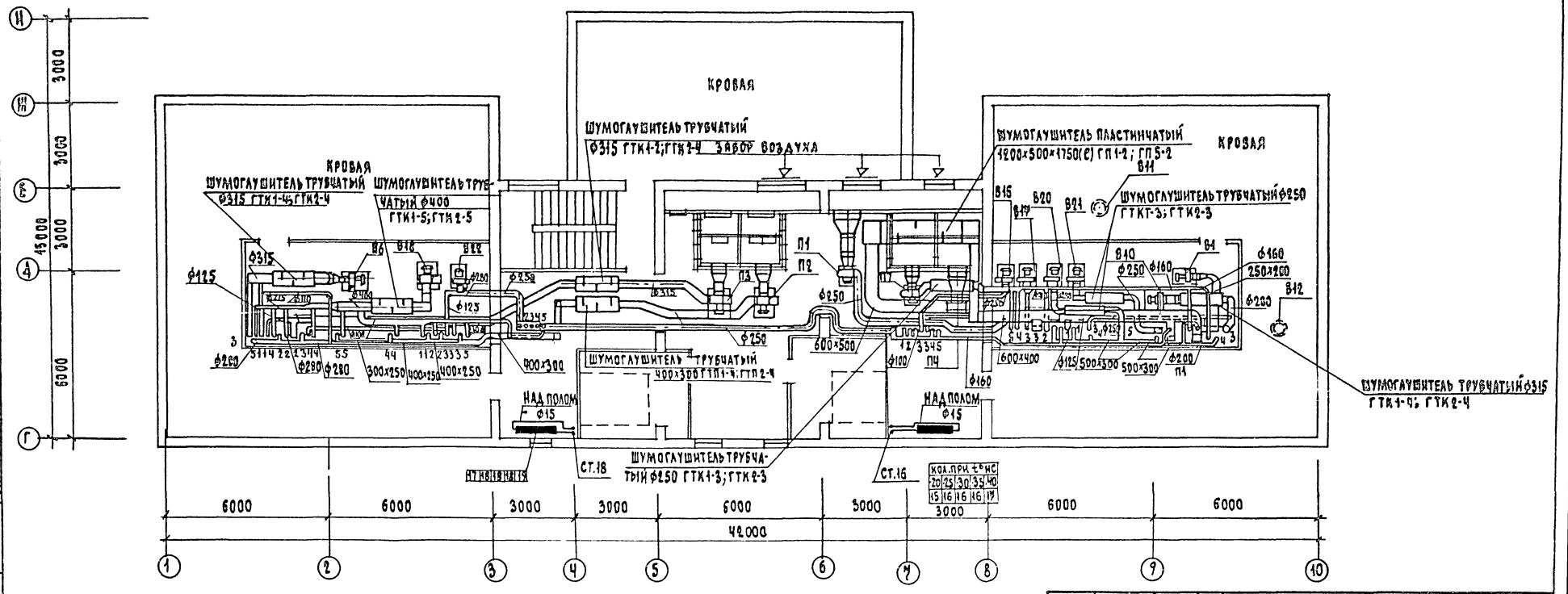

ПРИВЯЗАН:	Н.КОНТР	СЫРЦОВА		251-4-55.87-ОВ		
	НАЧ.СТО	САЛАСИН		ПОЛИКЛИНИКА (В КОНСТРУКЦИЯХ 1.090.1-1) НА 380 ПОСЕЩЕНИЙ В СМЕНУ	СТАДИЯ	ЛИСТ	ЛИСТОВ
	ЗАМ.НАЧ	НИ			Р	13	
	ГИП	КУШНАРЕВ		ПЛАН ТЕХНИЧЕСКОГО ЭТАЖА	ГИПРОНИИЗДРАВ г.МОСКВА		
ИНВ.№	РУК.ГР.	ГЕРИНА					
	СТ.ИНЖ.	БАЖУЛИНА					

ФОРМАТА2

ТИПОВОЙ ПРОЕКТ 251-4-55.87 АЛЬБОМ 5

СОГЛАСОВАНО: ГАП ШАЧНЕВ; ГИП БЕРНШТЕЙН; ВК БАШЛАВИНА

СОГЛАСОВАНО: НАЧ.СТО РОЩИН

ИНВ.№ ПОДЛ. | ПОДПИСЬ И ДАТА | ВЗАМ.ИНВ.№

Альбом 3

Типовой проект 251-4-55.87

Инв.№ подл. | Подпись и дата | Взам. инв. №

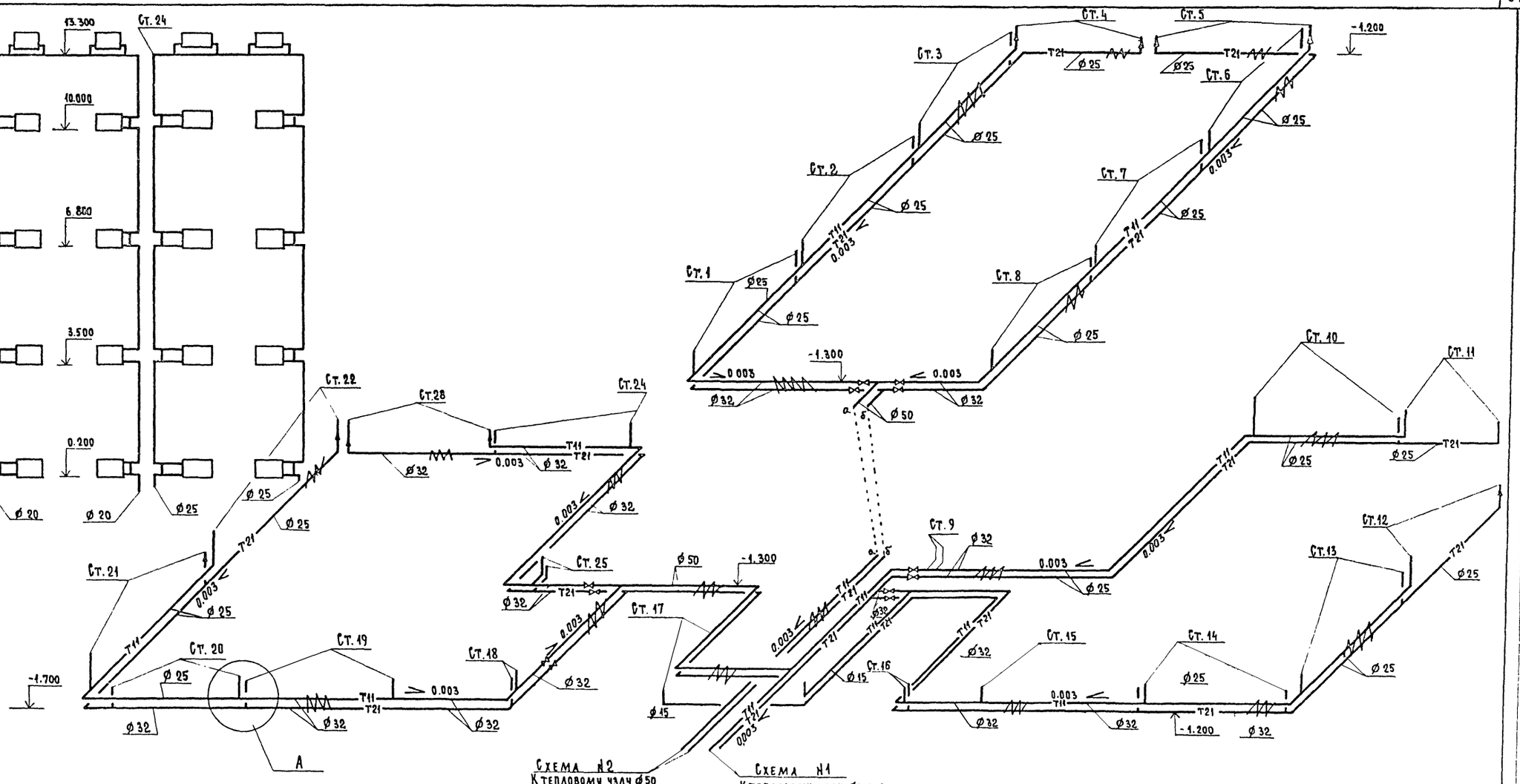

Узел А

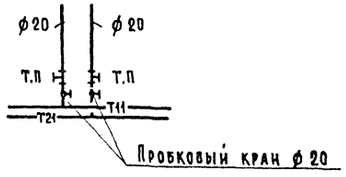

Привязан:				251-4-55.87-ОВ			
				Поликлиника /в конструкциях 1.090 1-1/ на 380 посещений в смену	Стадия	Лист	Листов
					Р	14	
				Схемы системы отопления №1 №2 Стояки отопления Ст23, Ст24	ГИПРОНИИЗДРАВ г. Москва		
Инв.№							

Н.контр	Сырцова	
Нач.сто	Саладин	
Зам.нач.	Н и	
ГИП	Кушнарев	
Рук.гр.	Герина	
Инженер	Лихачева	

Формат А2

Типовой проект 251-4-55.87 Альбом 3

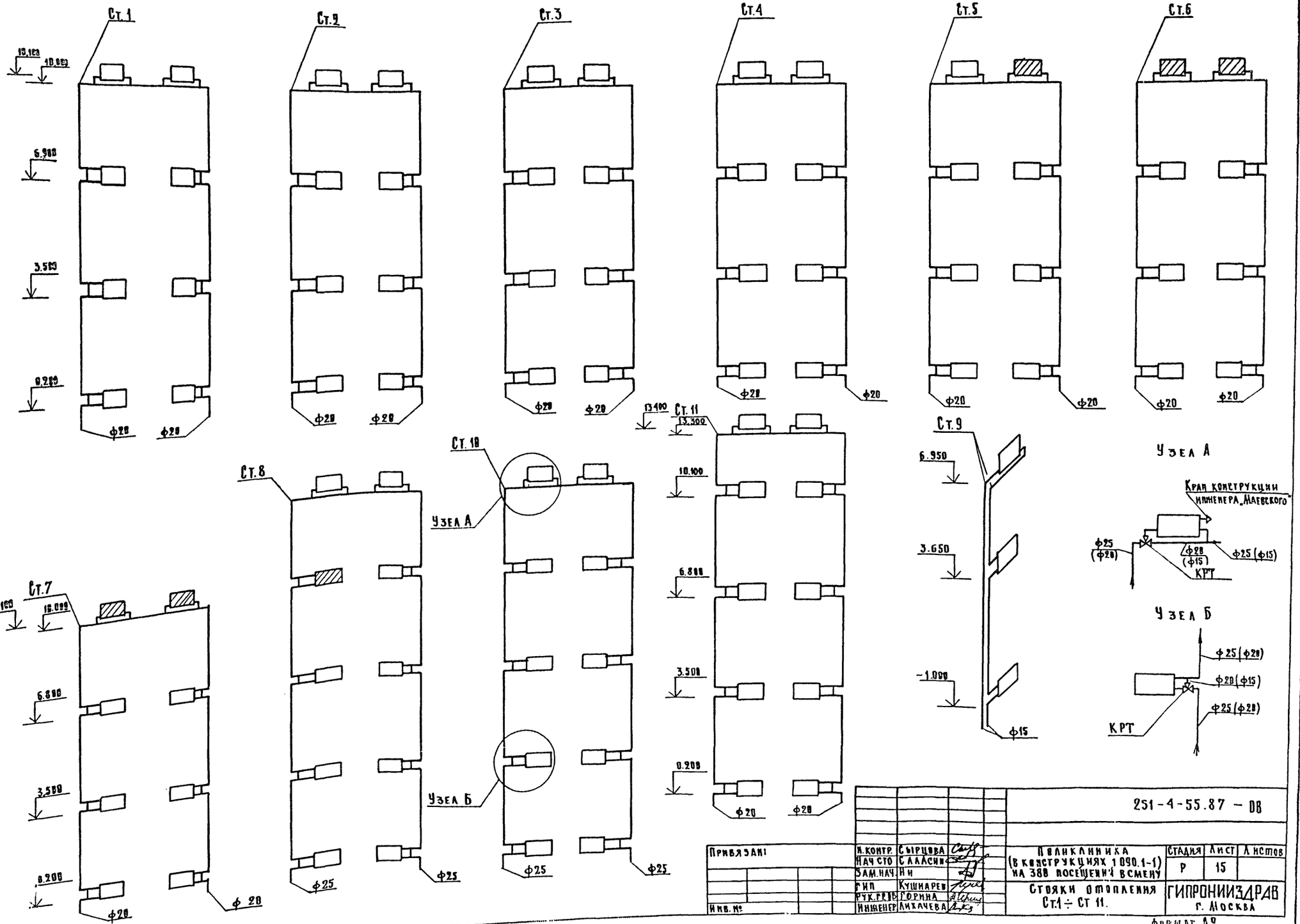

Привязан:	Н.контр.	Сырцова		251-4-55.87 – ОВ			
	Нач.сто	Сааласин		Поликлиника (в конструкциях 1.090.1-1) на 388 посещений в смену	Стадия	Лист	Листов
	Зам.нач.	Ни			Р	15	
	Гип	Кушнарев		Стояки отопления Ст.1 ÷ Ст 11.	ГИПРОНИИЗДРАВ г. Москва		
Инв. №	Рук.гр.ов	Горина					
	Инженер	Лихачева					

Формат А2.

Подп. | Подпись и дата | Взам. инв. №

Типовой проект 251-4-55.87 Альбом 3

Инв.№ подл. | Подпись и дата | Взам.инв.№

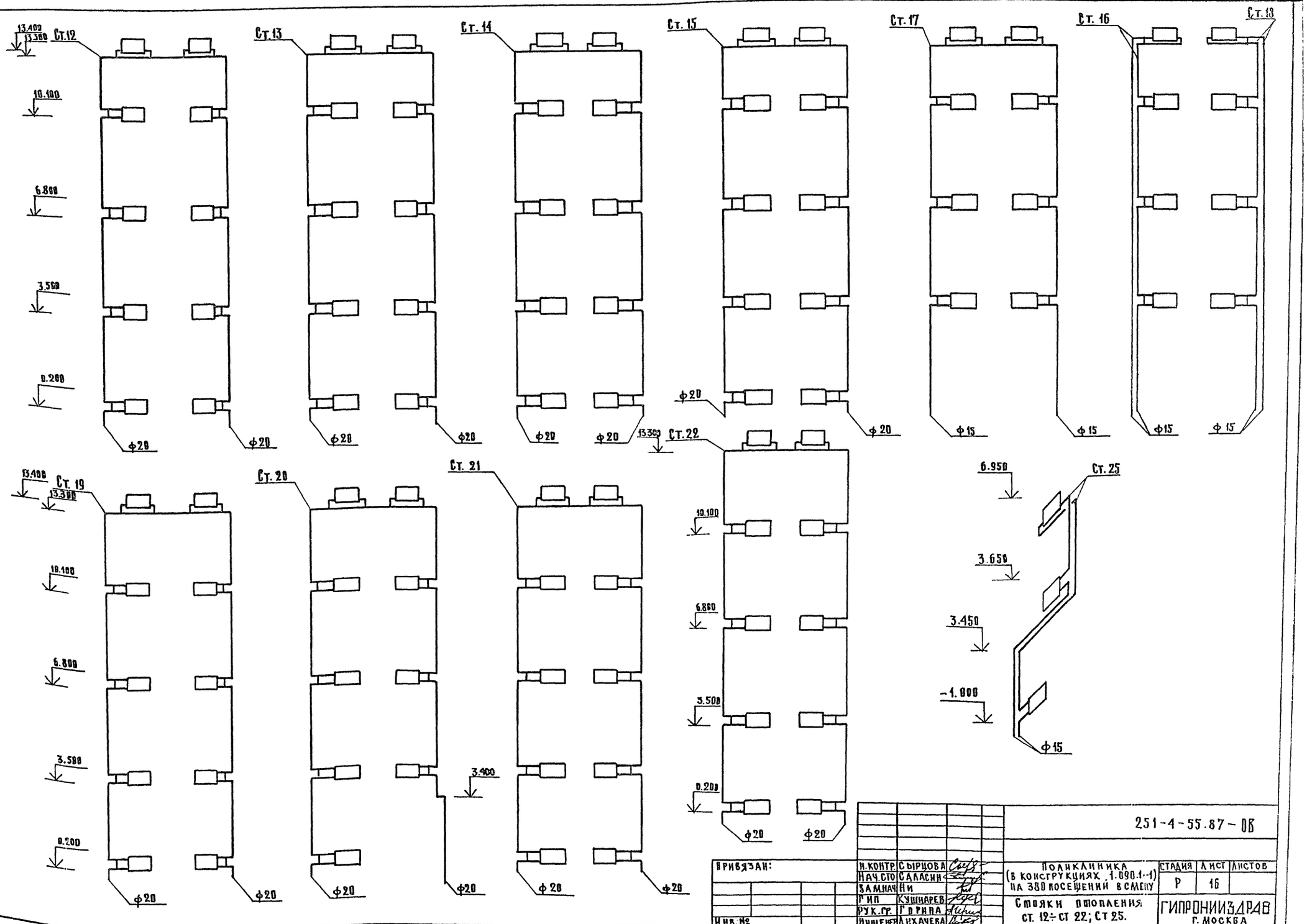

Привязан:			
Инв.№			

Н.контр.	Сырцова	
Нач.сто	Саласин	
Зам.нач	Ни	
ГИП	Кушнарев	
Рук.гр.	Гарина	
Инженер	Ихачева	

251-4-55.87-ОВ

Поликлиника (в конструкциях 1.090.1-1) на 380 посещений в смену

Стояки отопления ст. 12÷ст 22; Ст 25.

Стадия	А ист	Листов
Р	16	

ГИПРОНИИЗДРАВ г. Москва

Формат А2

Типовой проект 251-4-55.87 Альбом 3

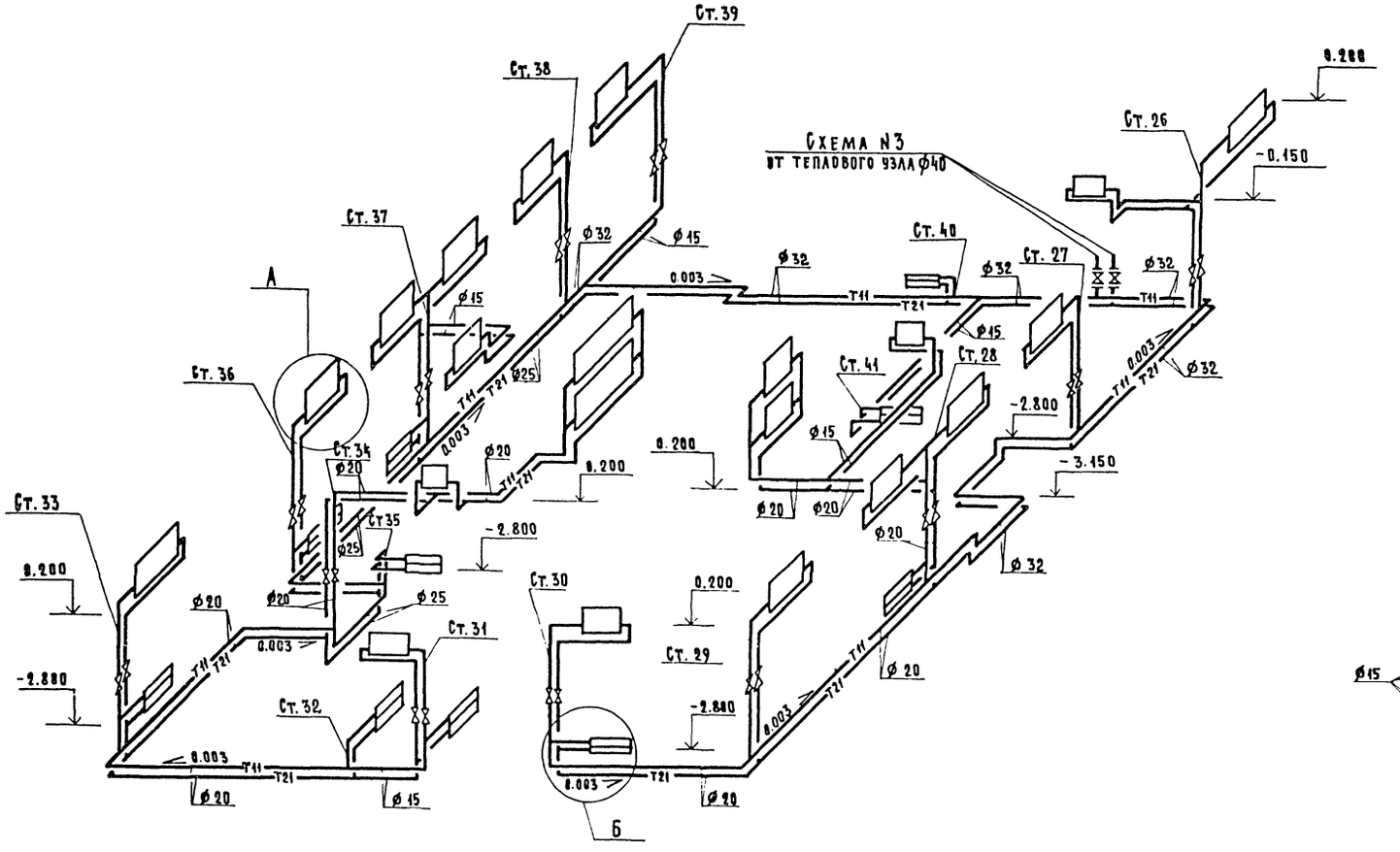

Узел А

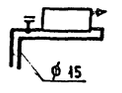

Узел Б

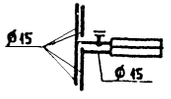

Инв. № подл. | Подпись и дата | Взам. инв. №

Привязан:		Н. контр.	Сырцова		251-4-55.87-ОВ	
		Нач. СТО	Саладкин		Поликлиника /в конструкциях 1.090.1-1/ на 380 посещений в смену	Стадия: Р; Лист: 17; Листов:
		Зам. нач.	Ни			
		ГИП	Куликарев		Схема системы отопления №3 стояки отопления Ст26÷Ст41.	ГИПРОНИИЗДРАВ г. Москва
Инв. №		Рук. гр.	Герина			
		Ст. инж.	Цокол			

Формат А2

Типовой проект 251-4-55.87 Альбом 3

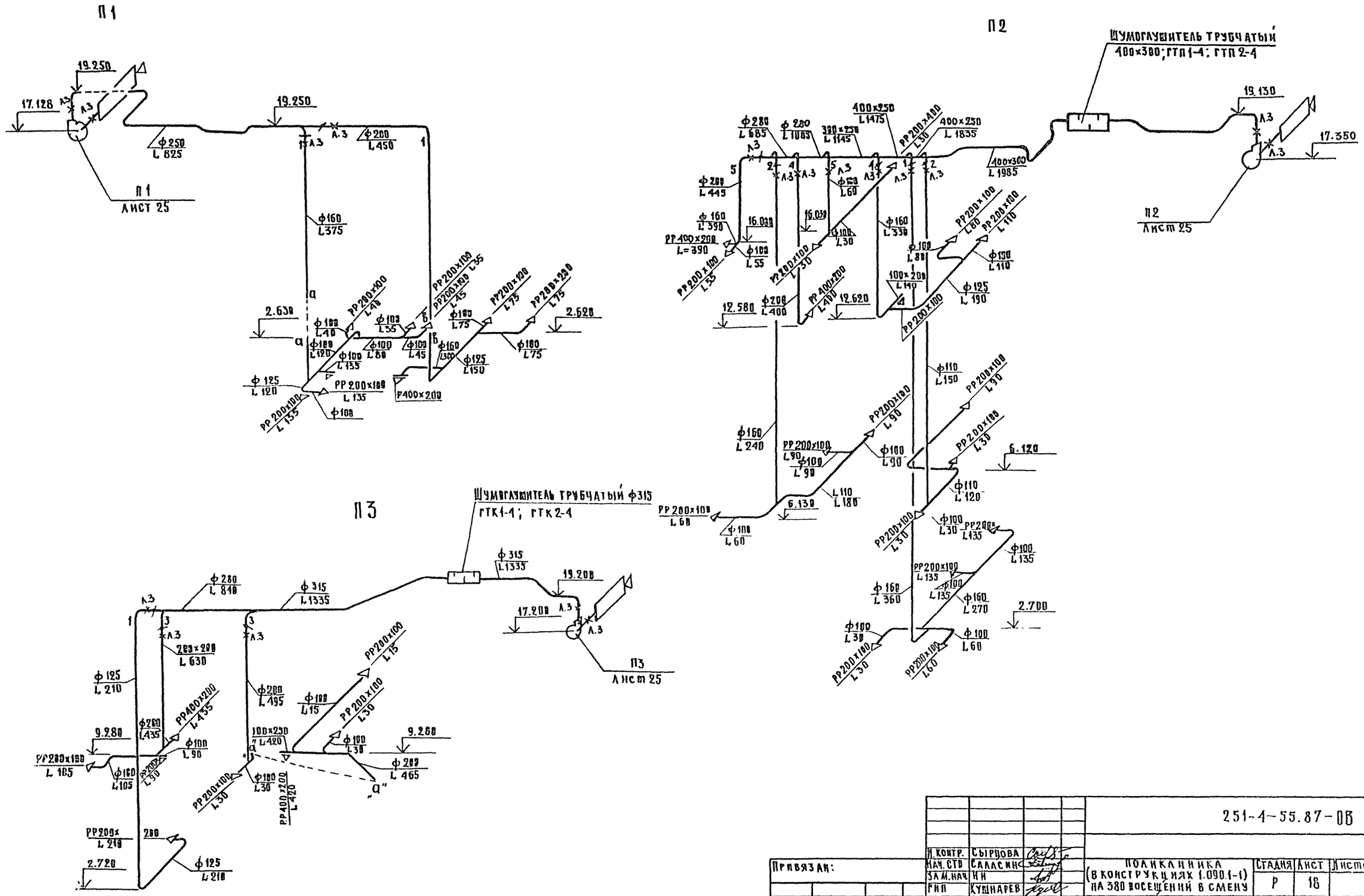

Н. контр.	Сырцова		251-4-55.87-ОВ		
Нач. стр	Саласин		Поликлиника (в конструкциях 1.090.1-1) на 380 посещений в смену	Стадия	Лист	Листов
Зам. нач	Ин			Р	18	
Гип	Кушнарев					
Рук. гр.	Герина		Схемы систем вентиляции П1 ÷ П3.	Гипронииздрав г. Москва		
Ст. инж.	Бакулина					
Инженер	Брагина					

Привязан:

Инв. №

Инв. № подл. | Подпись и дата | Взам. инв. №

Формат А2

Типовой проект 251-4-55.87 Альбом 3

Инв. № подл. | Подпись и дата | Взам. инв. №

П4

Шумоглушитель пластинчатый
1200х500х1750(С) РП1-2; РП5-2

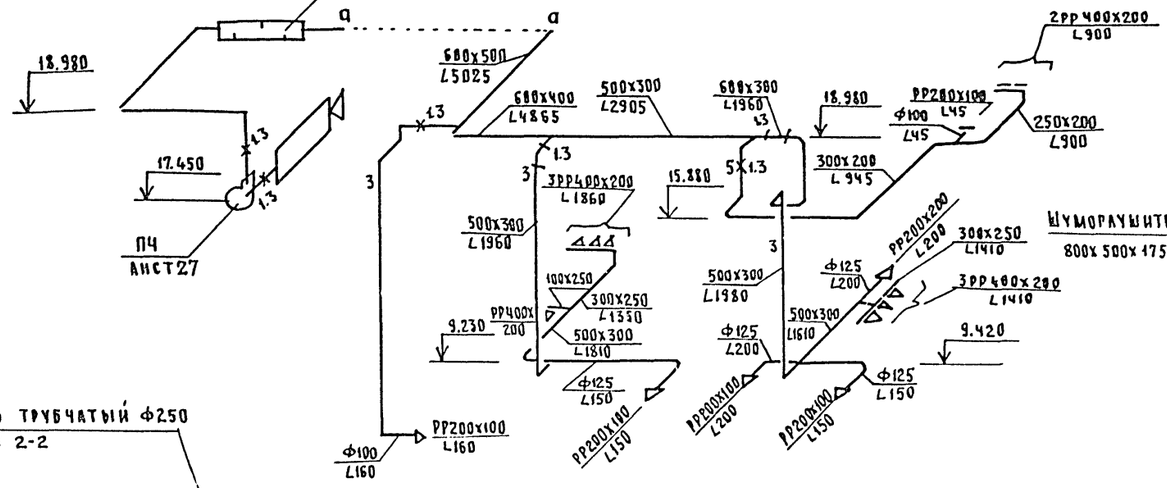

П5

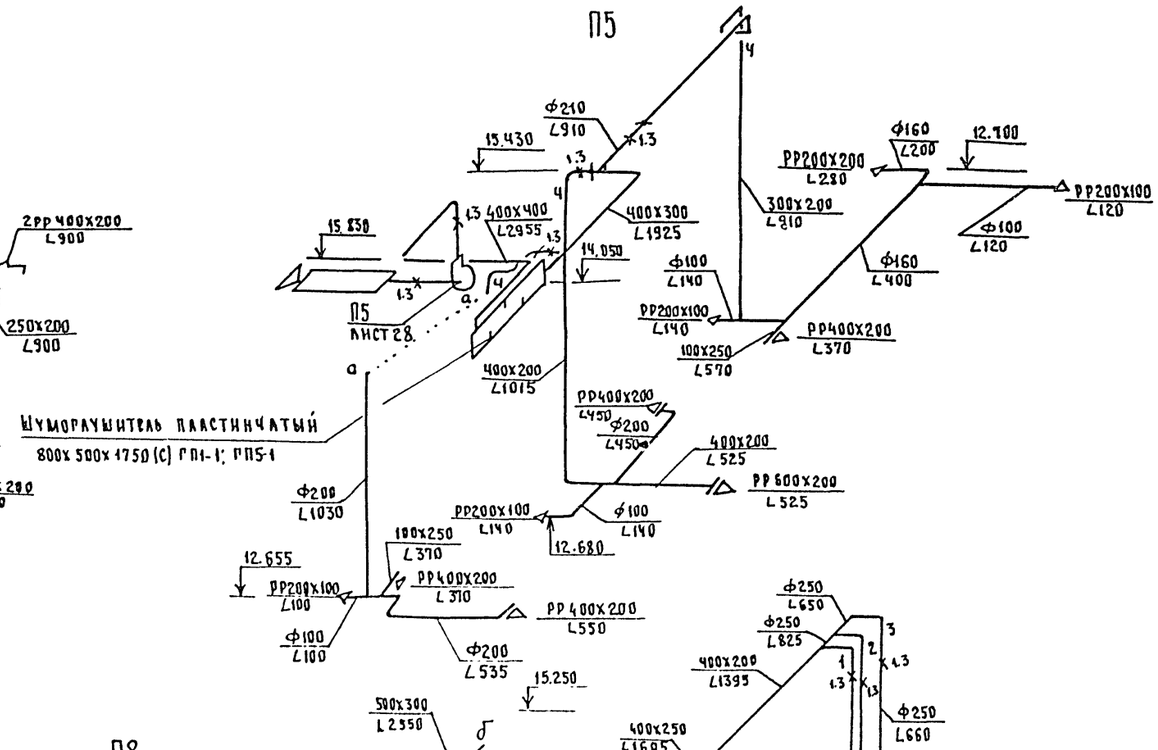

Шумоглушитель пластинчатый
800х500х1750(С) РП1-1; РП5-1

П7

Шумоглушитель трубчатый Ф250
РТК 1-2; РТК 2-2

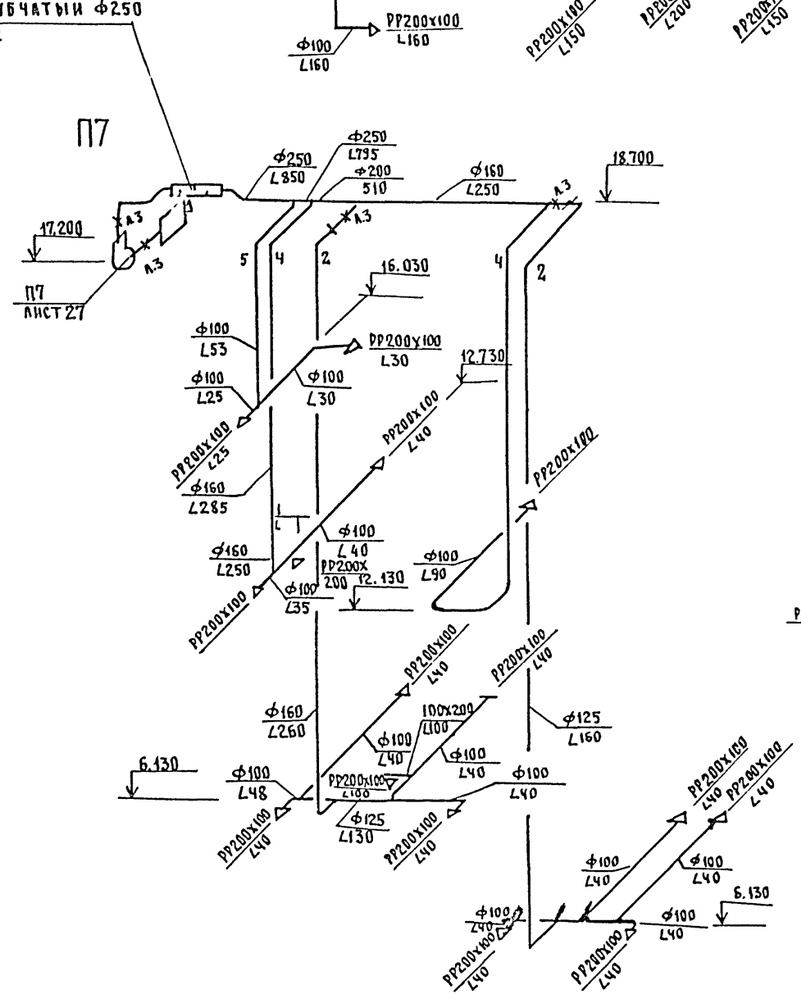

П8

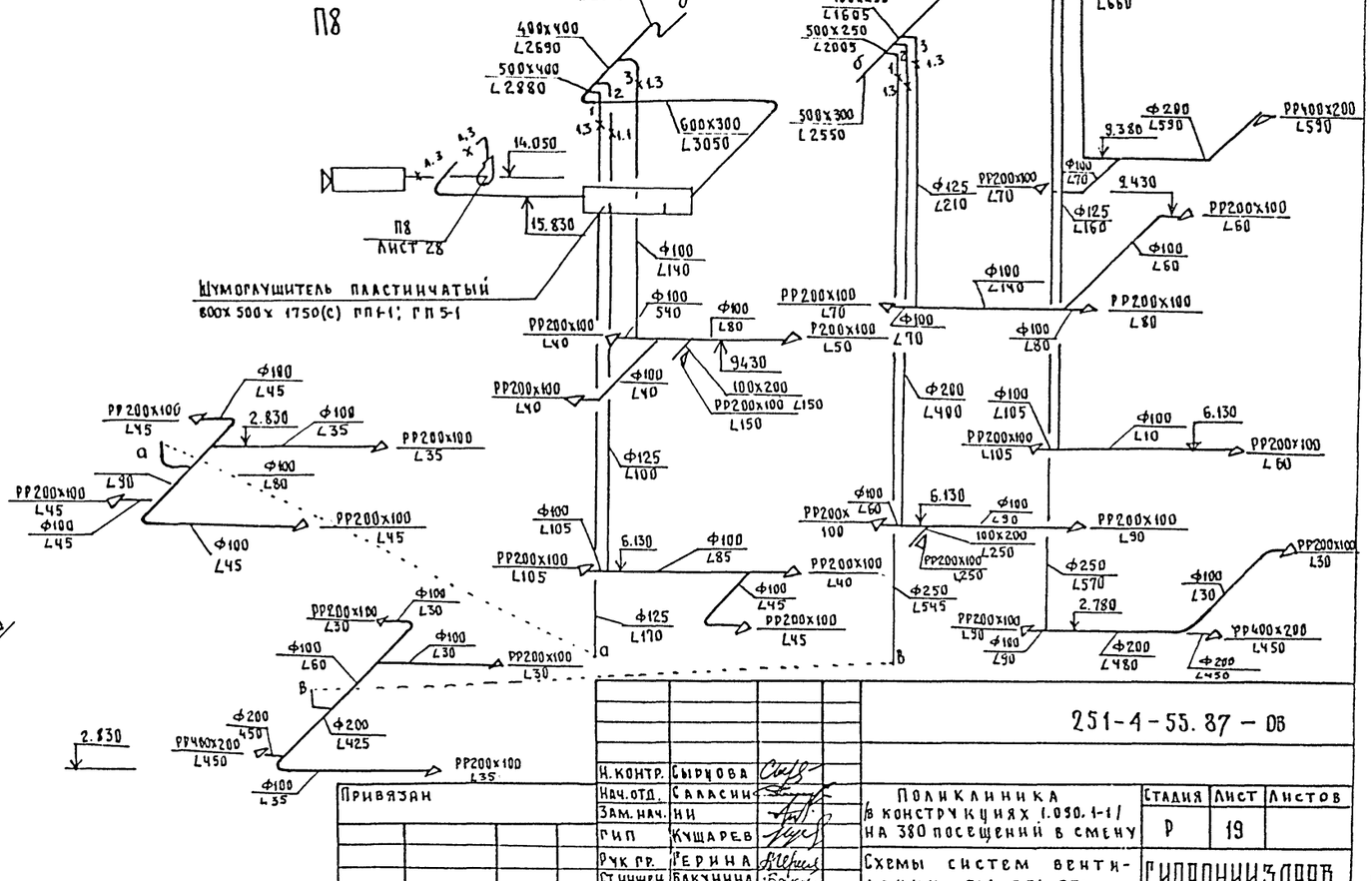

Привязан			
Инв. №			
Н. контр.	Сырцова		
Нач. отд.	Саласин		
Зам. нач.	Ни		
ГИП	Кучарев		
Рук. гр.	Ерина		
Ст. инженер	Бакунина		
Инженер	Брагина		

251-4-55.87 – ОВ

Поликлиника
в конструкциях 1.090.1-1/
на 380 посещений в смену

Схемы систем вентиляции П4; П5; П7.

Стадия	Лист	Листов
Р	19	

ГИПРОНИИЗДРАВ
г. Москва

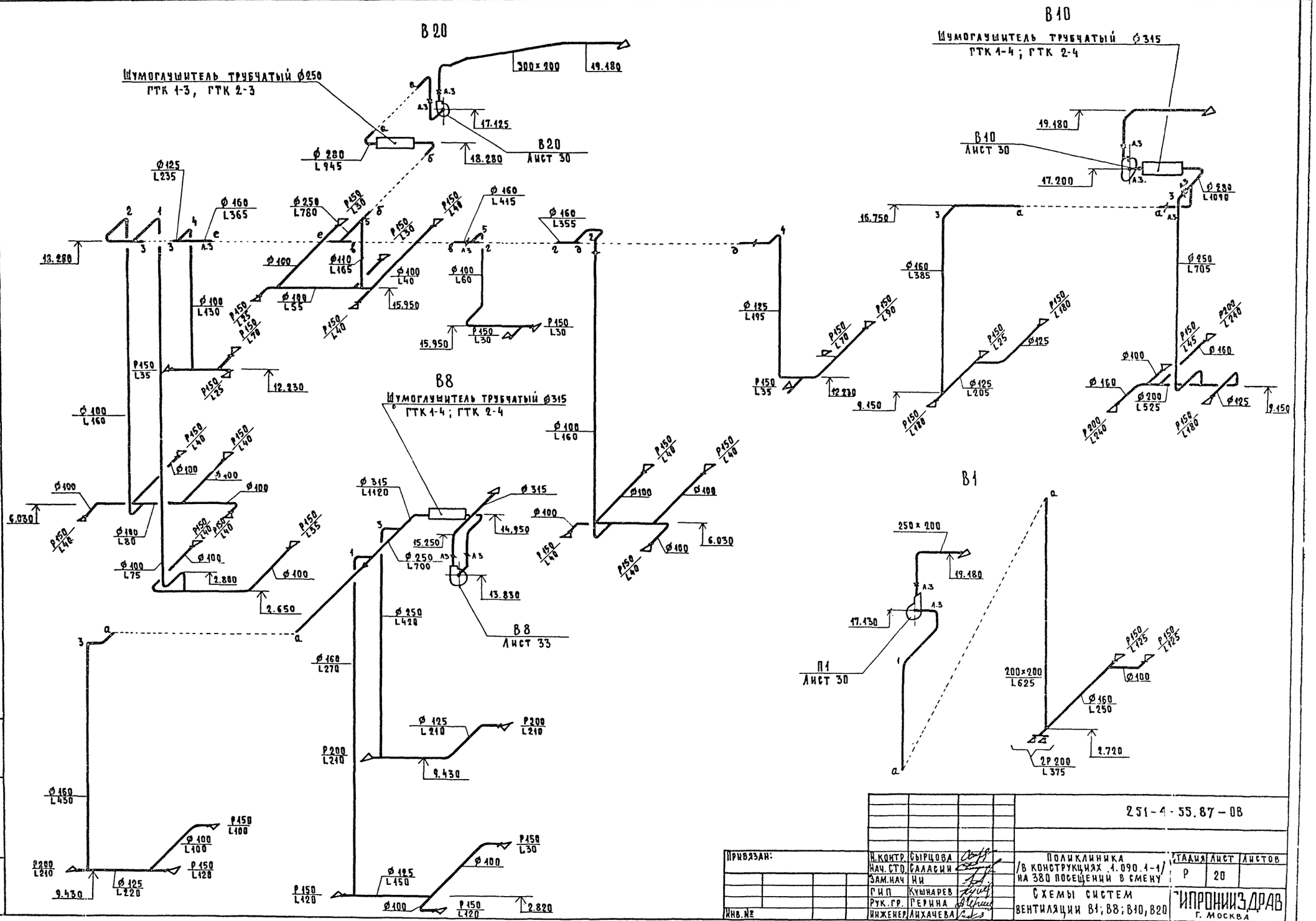

				251-4-55.87-ОВ
Привязан:	Н.контр	Сырцова		Поликлиника /в конструкциях 1.090.1-1/ на 380 посещений в смену
	Нач. СТО	Саласин		
	Зам.нач	Ни		
	ГИП	Кушнарев		Схемы систем вентиляции В1; В8; В10, В20
	Рук. гр.	Герина		
Инв.№	Инженер	Лихачева		

Стадия	Лист	Листов
Р	20	

ГИПРОНИИЗДРАВ г. Москва

Формат А2

Инв.№ подл. | Подпись и дата | Взам. инв.№

Альбом 3

Типовой проект 251-4-55.87

Инв.№ подл. | Подпись и дата | Взам. инв.№

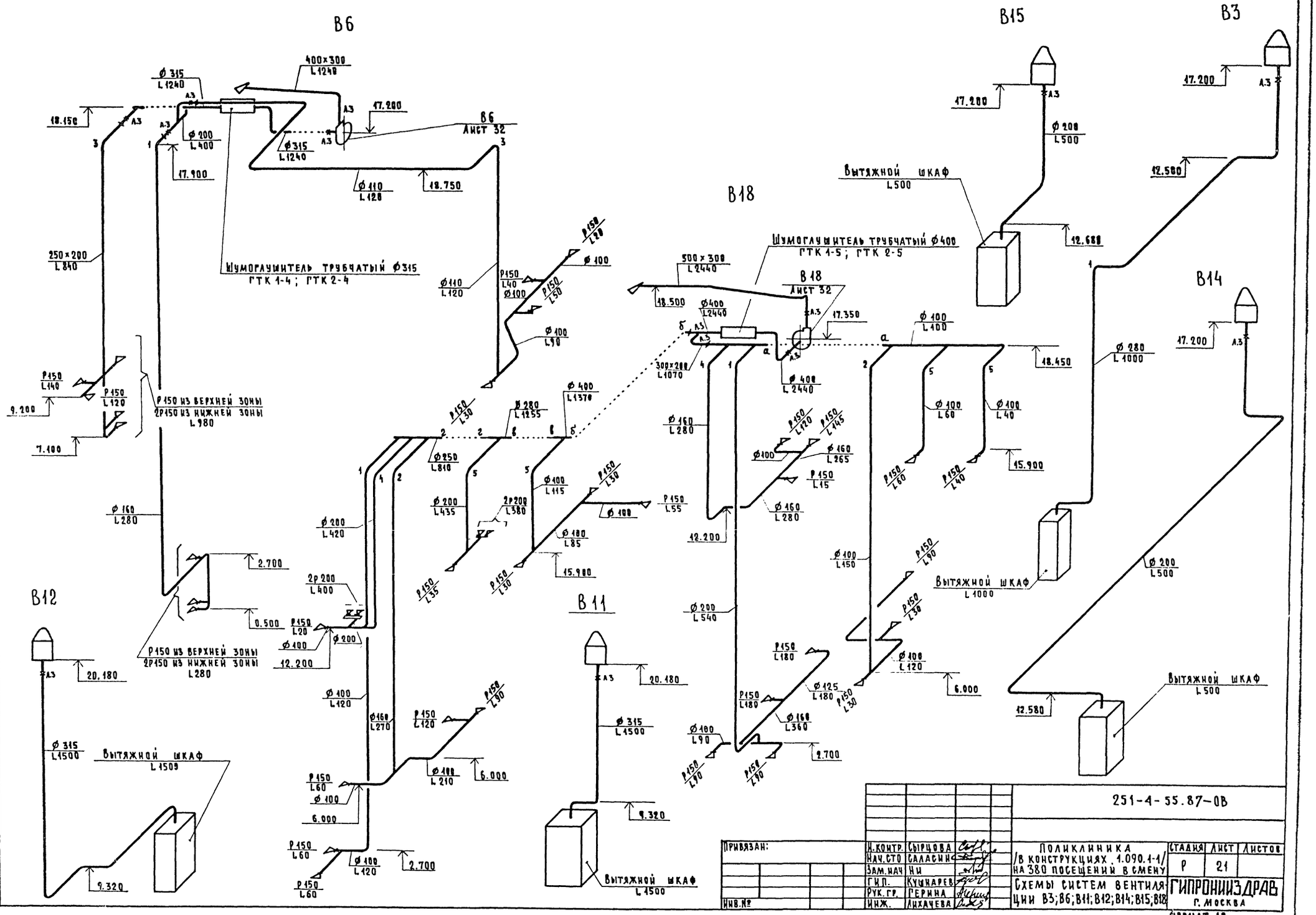

					251-4-55.87-ОВ
Привязан:		Н.контр.	Сырцова		Поликлиника /в конструкциях 1.090.1-1/ на 380 посещений в смену
		Нач.сто	Саласин		
		Зам.нач	Ни		
		Гип.	Кушнарев		Схемы систем вентиляции В3; В6; В11; В12; В14; В15; В18
		Рук.гр.	Герина		
Инв.№		Инж.	Лихачева		

Стадия	Лист	Листов
Р	21	

ГИПРОНИИЗДРАВ г. Москва

Формат А2

Типовой проект 251-4-55.87 Альбом 3

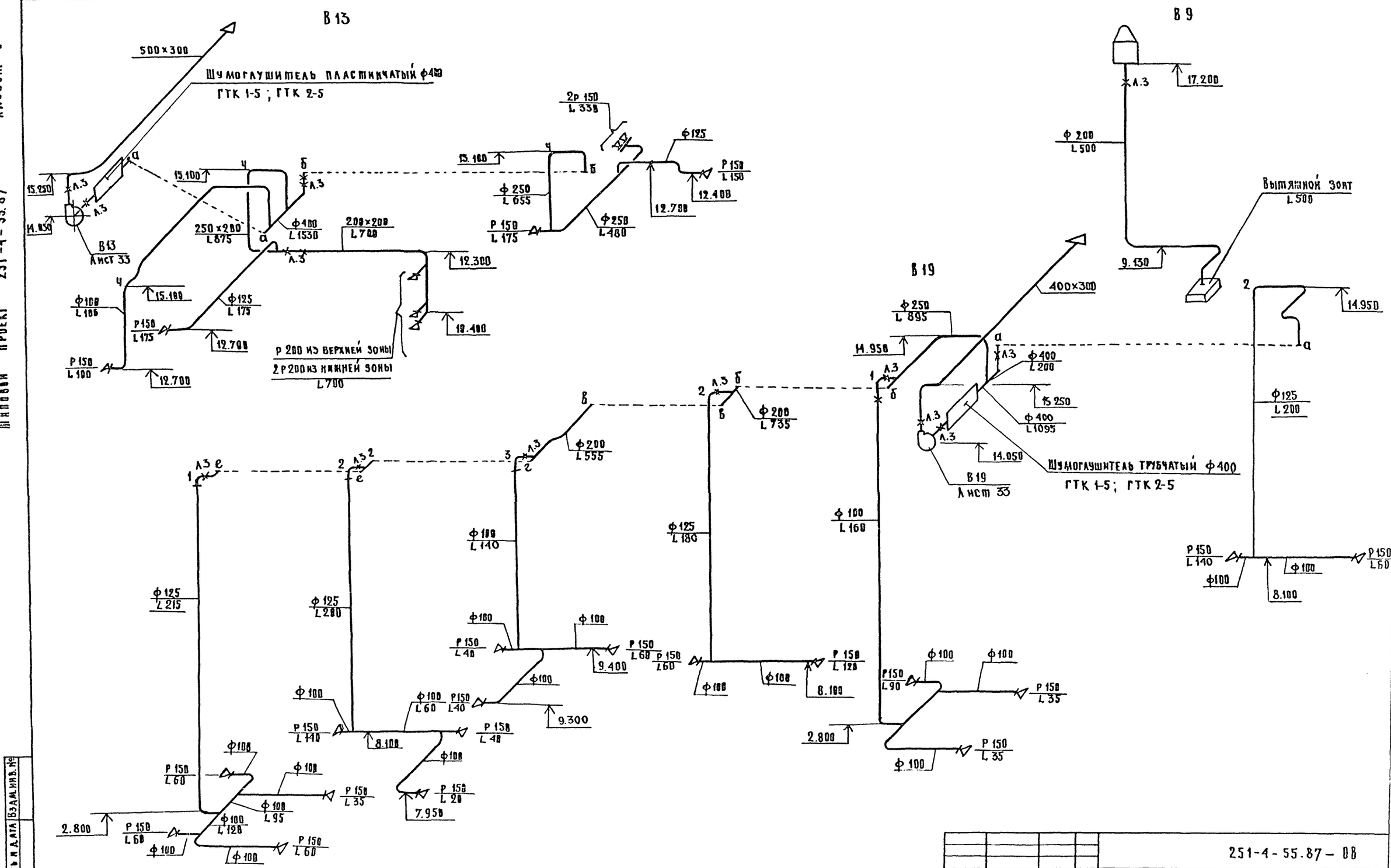

Инв. № подл.	Подпись и дата	Взам. инв. №					

251-4-55.87-ОВ

Привязан:		Н. контр.	Сырцова	Поликлиника (в конструкциях 1.090.1-1) на 380 посещений в смену	Стадия	Лист	Листов
		Нач. отд.	Саласин		Р	22	
		Зам. нач.	Ни				
		Гип	Кушнарев	Схемы систем вентиляции В9; В13; В19.	Гипрониздрав г. Москва		
		Рук. гр.	Герина				
Инв. №		Инж.	Лихачева				

Формат А2

Типовой проект 251-4-55.87 Альбом 3

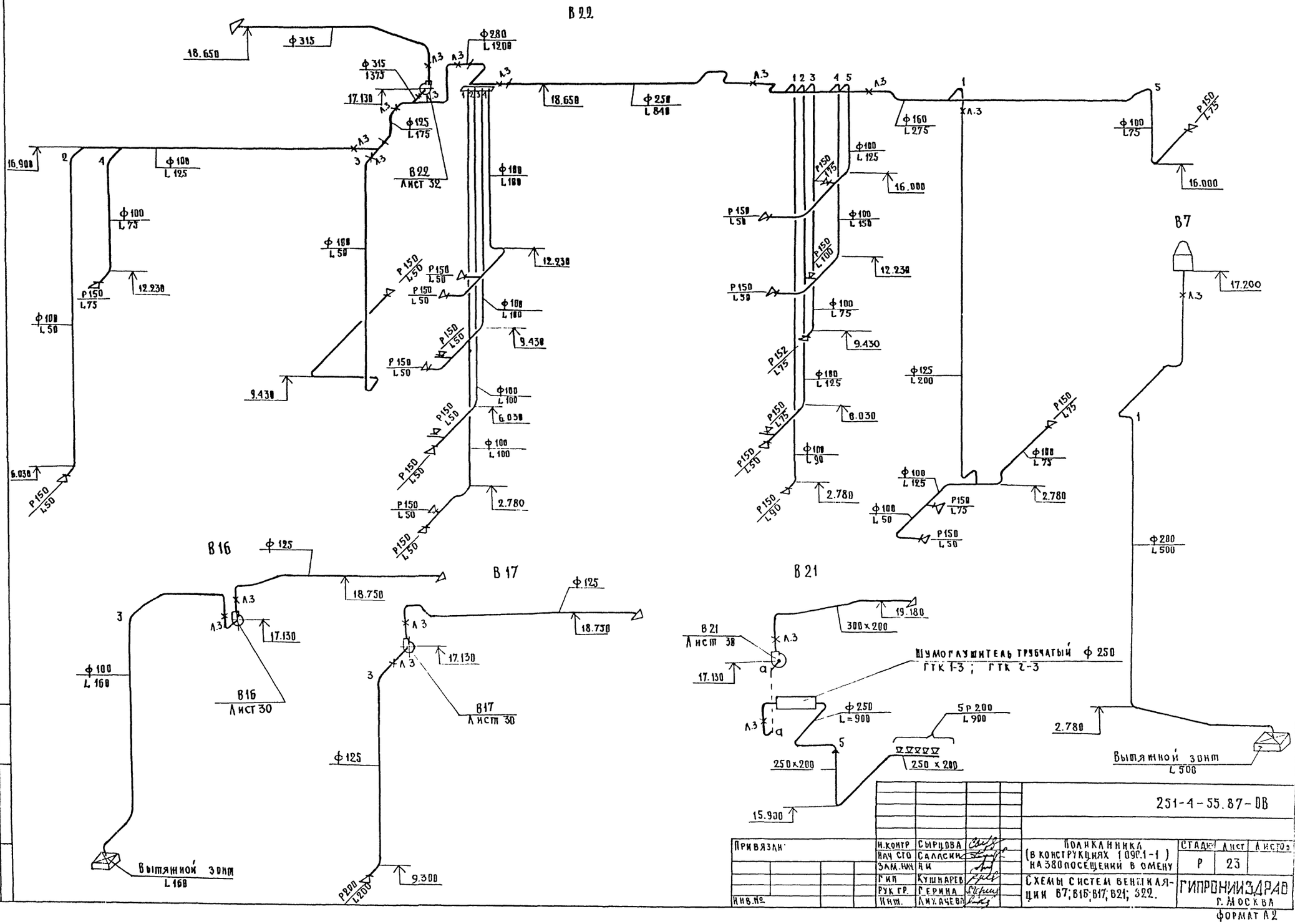

Привязан	Н.контр	Сырцова		251-4-55.87-ОВ	
	Нач СТО	Саласкин		Поликлиника (в конструкциях 1090.1-1) на 380 посещений в смену	Стадия: Р; Лист: 23; Листов:
	Зам.нач	Ни			
	ГИП	Кушнарев		Схемы систем вентиляции В7; В16; В17; В21; В22.	ГИПРОНИИЗДРАВ г. Москва
Инв.№	Рук.гр.	Герина			
	Инж.	Лихачев			

Инв.№ подл. | Подпись и дата | Взам.инв.№

Формат А2

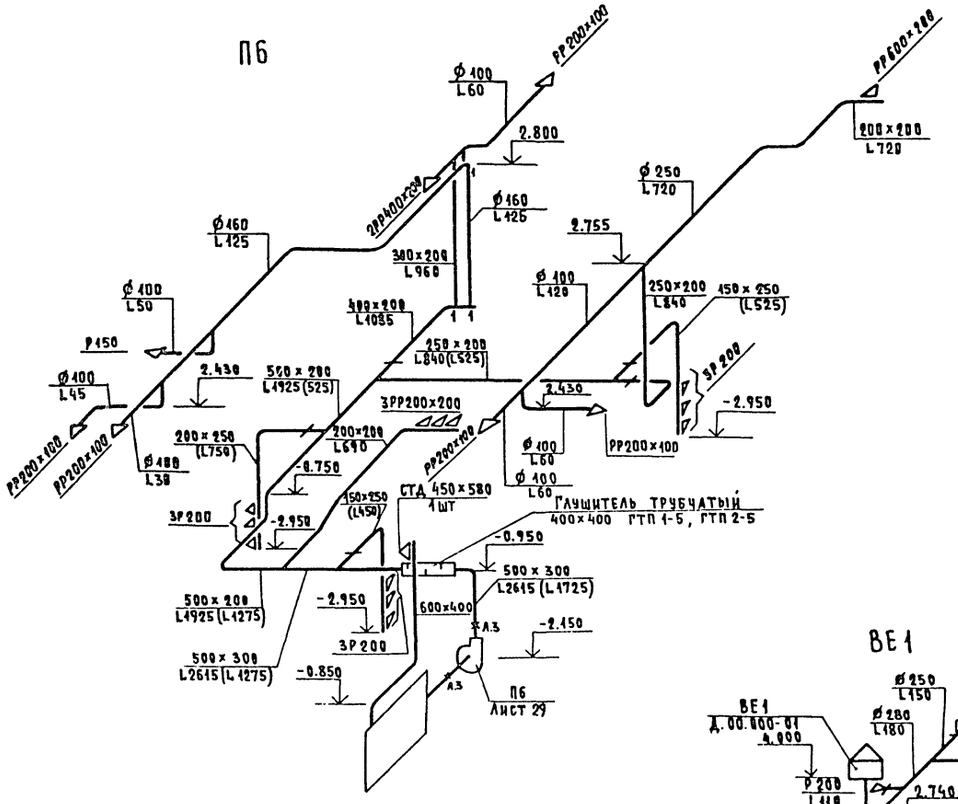

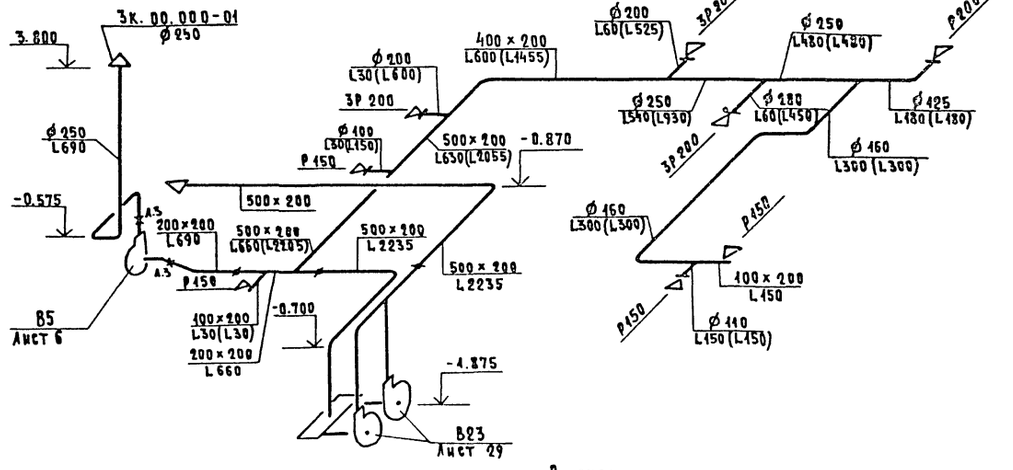

В скобках указано количество воздуха для системы В23.

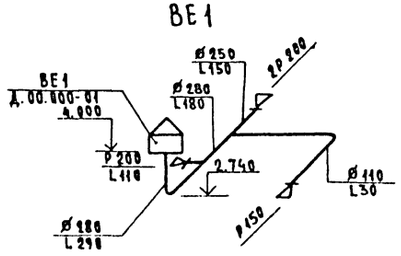

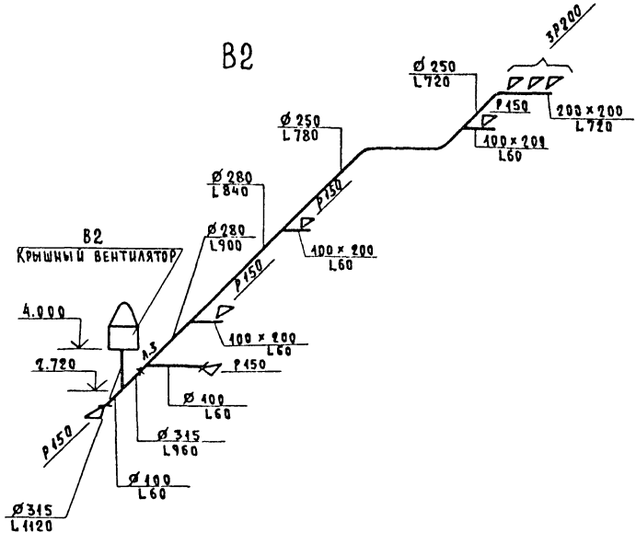

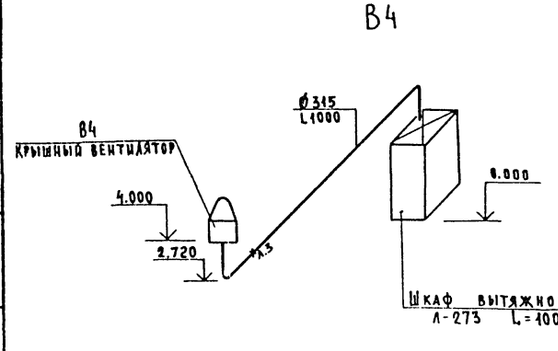

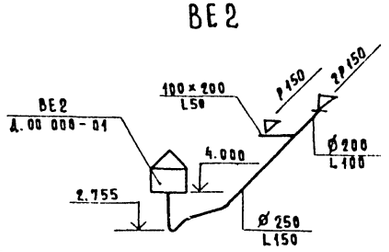

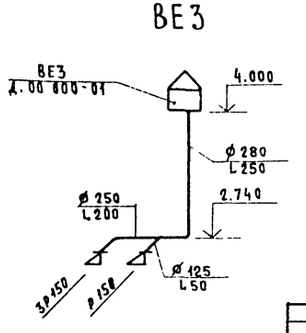

В системе П6 в скобках указано количество воздуха для хозяйственно-бытовых помещений подвала.

				251-4-55.87 – ОВ	
Привязан:		Н.контр.	Сырцова	Поликлиника /в конструкциях 1.090.1-1/ на 380 посещений в смену	Стадия: Р; Лист: 24; Листов:
		Нач. СТО	Салабина		
		Зам.нач	Ни		
		ГИП	Кушнарев	Схемы систем вентиляции П6; В2; В4; В5; В23; ВЕ1÷ВЕ3	ГИПРОНИИЗДРАВ г. Москва
Инв.№		Рук. гр.	Герина		
		Ст. инж.	Цокол		

Формат А2

Инв.№ подл. | Подпись и дата | Взам. инв.№

Альбом 3

Типовой проект 251-4-55.87

Разрез 1-1

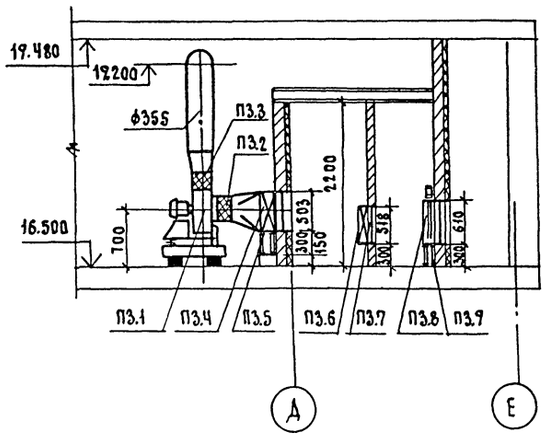

Разрез 2-2

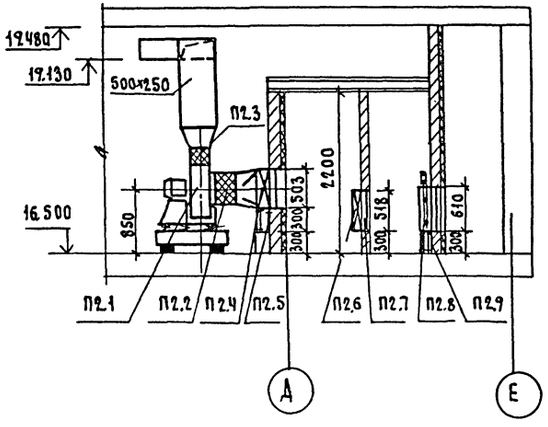

Разрез 3-3

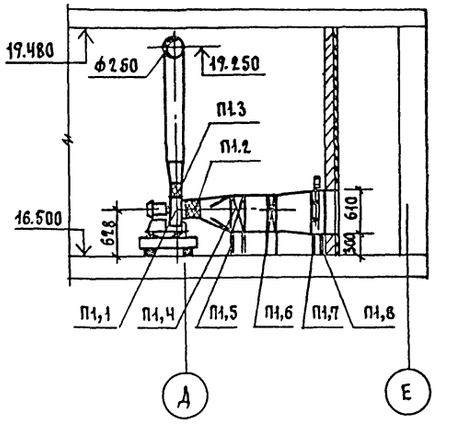

От теплового узла 2ф40

План на отм. 16.500

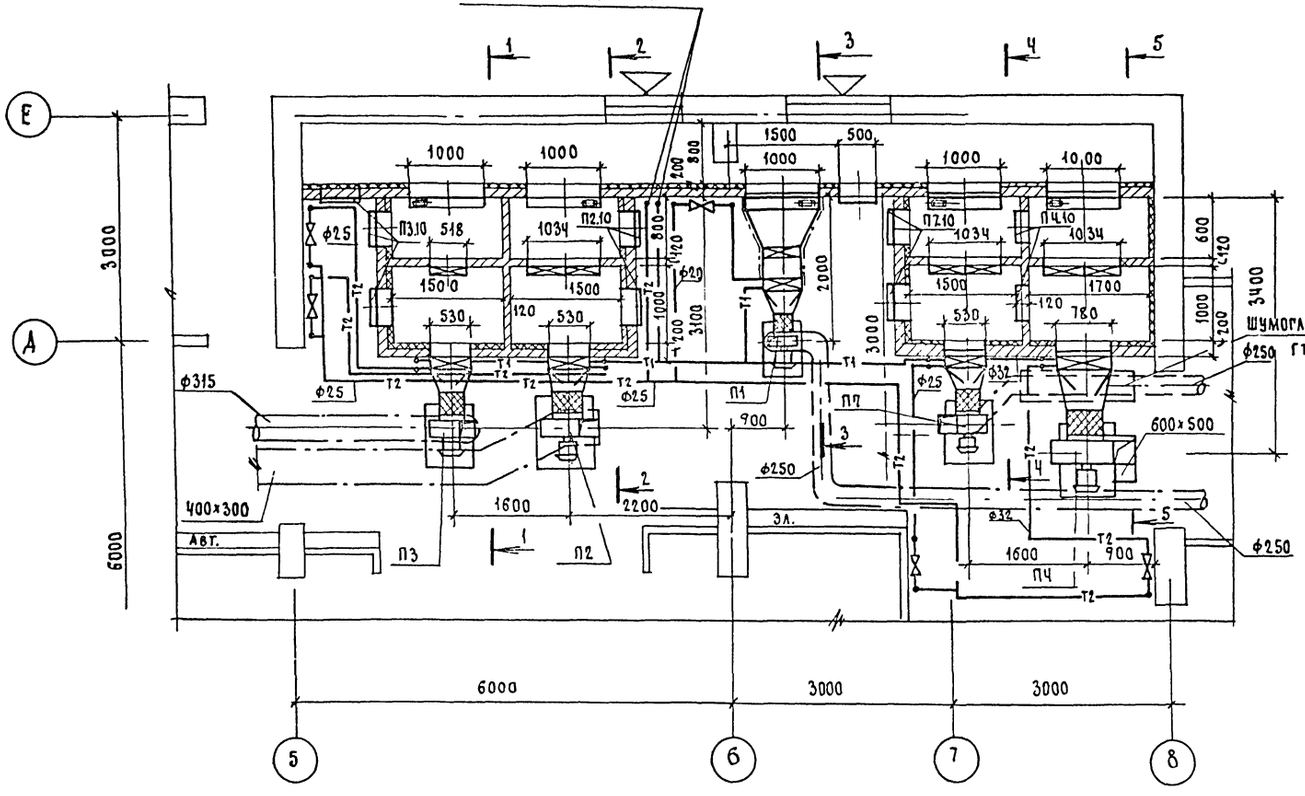

Разрез 4-4

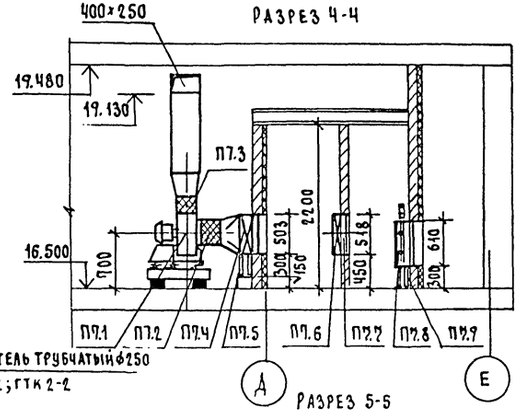

Разрез 5-5

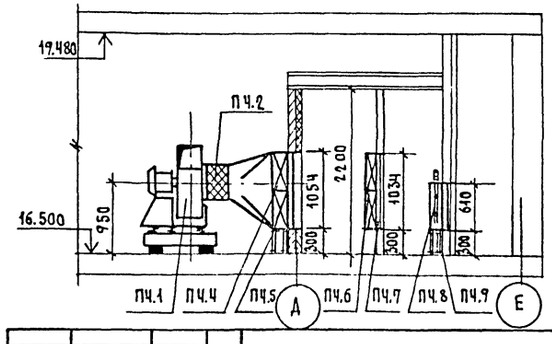

Н.контр.	Сырцова		
Нач.сто	Саласин		
Зам.нач	Ни		
ГИП	Кушнарев		
Рук. гр.	Герина		
Ст. инж.	Бакулина		
Инж.	Архачева		

Привязан:

Инв.№

251-4-55.87-08

Поликлиника (в конструкциях 1.090.1-1) на 350 посещений в смену

Стадия	Лист	Листов
Р	25	

Установки систем П1; П4; П7

Гипронииздрав г. Москва

Инв.№ подл. | Подпись и дата | Взам. инв.№

Формат А2

Альбом 3

Типовой проект 251-4-55.87

Спецификация систем вентиляции

Позиция	Обозначение	Наименование	Кол.	Вес кг ед.	Примечание
		П1			
П1.1	ГОСТ 5976-73*	Вентилятор радиальный № 2.5 исполнение 1, диаметр колеса 0.95 Dном. А.В с электродвигателем 4АА63А2 N-0,37кВт; n-2750об/мин.	1		
П1.2	Серия 5.904-5	Вставка ВВ 17	1		
П1.3	То же	Вставка ВН 12	1		
П1.4	ГОСТ 7201-88*	Калорифер КВС 6Бта	1		
П1.5	Серия 1.494-25	Подставка под калорифер	4	1.49	h=300
П1.6		Фильтр ячейковый „ФЯУ"	1	4.4	
П1.7		Клапан утепленный П 1200×600 Э исполнительным механизмом МЭО-0.63/25-0.25	1		
		П2			
П2.1	ГОСТ 5976-73*	Вентилятор радиальный №4, исполнение 1, диаметр колеса 1.1 Dном. Пр0° с электродвигателем 4А80А4, N-1,1кВт n=2000об/мин	1		
П2.2	Серия 5.904-5	Вставка ВВ 19	1		
П2.3	То же	Вставка ВН 12	1		
П2.4	ГОСТ 7201-80*	Калорифер КВС 9Б-П	1		
П2.5	Серия 1.494-25	Подставка под калорифер	4	1.49	h=300
П2.6		Фильтр ячейковый „ФЯУ"	2	ч.ч	исп.2×1
П2.7		Каркас-рамка для установки фильтров „ФЯУ"	1		
П2.8		Клапан утепленный П 1000-600Э с исполнительным механизмом МЭО-0.63/25-0.25	1		
П2.9	Серия 1.494-25	Подставка под заслонку	4	1.49	h=300
П2.10	Серия 5.904-4	Дверь герметическая утепленная Д1,25×0.5	2	33.6	
		П3			
П3.1	ГОСТ 5976-73*	Вентилятор радиальный № 3.15, исполнение 1, диаметр колеса 0.95 Dном. Пр0° с электродвигателем 4А80А2 №1,5кВт, n 2850об/мин.	1		
П3.2	Серия 5.904-5	Вставка ВВ 18	1		
П3.3	То же	Вставка ВН 11	1		
П3.4	ГОСТ 7201-80*	Калорифер КВС 6Б-П	1		
П3.5	Серия 1.494-25	Подставка под калорифер	4	1.49	h=300
П3.6		Фильтр ячейковый „ФЯУ"	1	4.4	
П3.7		Каркас-рамка для установки фильтров „ФЯУ"	1		
П3.8		Клапан утепленный П 1000-600Э с исполнительным механизмом МЭО-0,63/25-0.25	1		
П3.9	Серия 1.494-25	Подставка под заслонку	4	1.49	h=300
П2.10	Серия 5.904-4	Дверь герметическая утепленная Д1,25×0.5	3	33.6	
		П4			
П4.1	ГОСТ 5976-73*	Вентилятор радиальный № 5 исполнение 1, диаметр колеса Dном. А.0° с электродвигателем 4А80 В4. №1,5кВт, n-1415 об/мин.	1		
П4.2	Серия 5.904-5	Вставка ВВ 20	1		
П4.3	То же	Вставка ВН 13	1		
П4.4	ГОСТ 7201-88*	Калорифер КВС-7Б-П	2		
П4.5	Серия 1.494-25	Подставка под калорифер	4	1.49	h-300
П4.6		Фильтр ячейковый „ФЯУ"	Ч	Ч.Ч	исп 2×2
П4.7		Каркас-рамка для установки фильтров „ФЯУ"	1		
П4.8		Клапан утепленный П 1000-600Э с исполнительным механизмом МЭО-0.63/25-0.25	1		
П4.9	Серия 1.494-25	Подставка под заслонку	4	1.49	h=300
П4.10	Серия 5.904-4	Дверь герметическая неутепленная Д 1.25×0.5	1	24.6	

Инв. № подл. | Подпись и дата | Взам. инв. №

Привязан:

Инв. №

Н.контр.	Сырцова	
Нач.сто	Саласин	
Зам.нач	Ни	
ГИП	Кушнарев	
Рук.гр	Герина	
Инж.	Лихачева	

251-4-55.87 – ОВ

Поликлиника /в конструкциях 1.090.1-1/ на 380 посещений в смену

Стадия	Лист	Листов
Р	26	

Спецификация систем П1÷П4

Гипронииздрав г. Москва

Формат А2

Типовой проект 251-4-55.87 Альбом 3

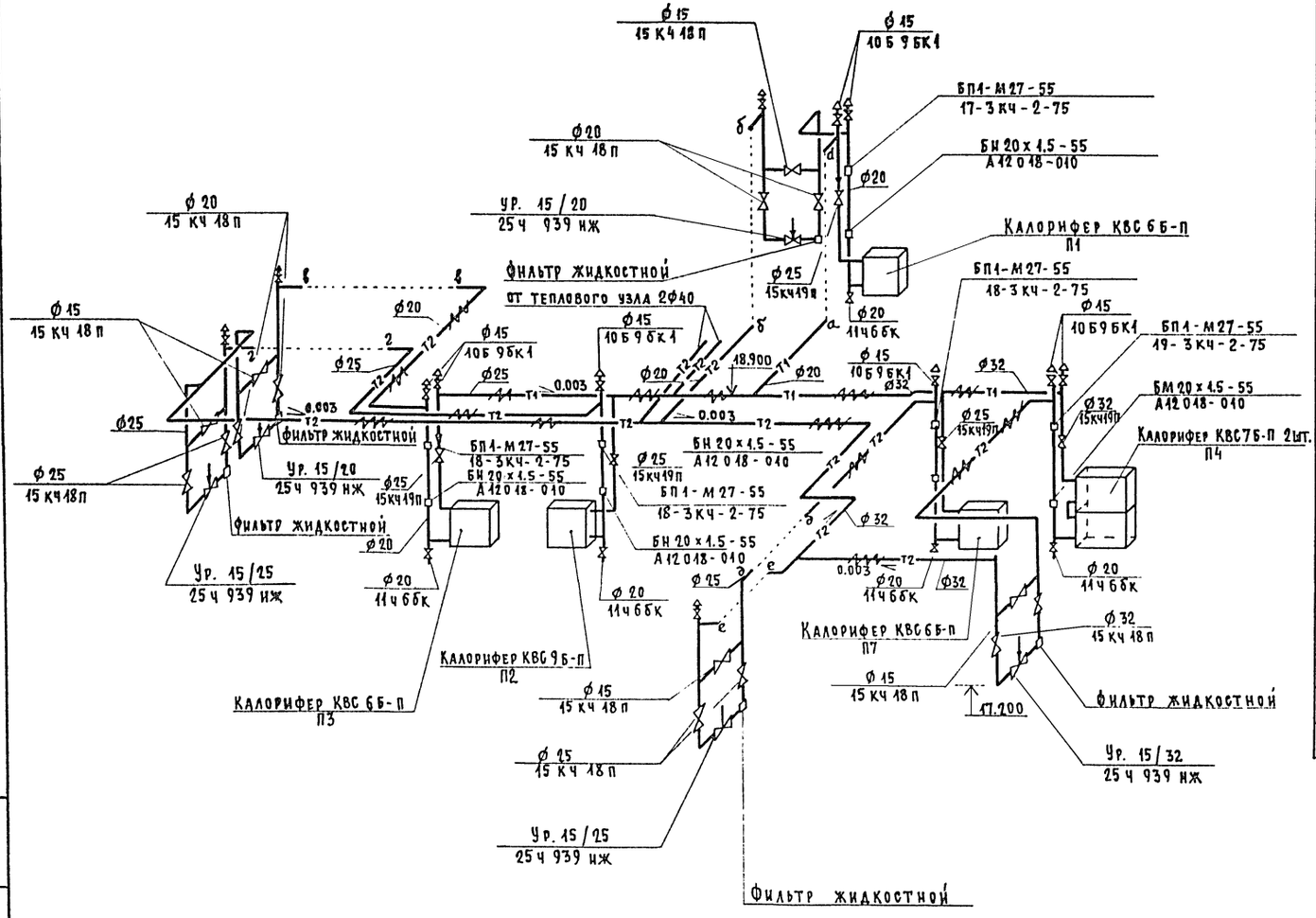

Спецификация систем вентиляции

Позиция	Обозначение	Наименование	Кол.	Вес кг. ед.	Примечание
		П7			
П7.1	Гост 5976-73*	Вентилятор радиальный 3.15, исполнение 1, диаметр колеса 0.95 Dном, Л.0°С электродвигателем 4А71В4 0,75 квт; n 1390 об/мин.	1		
П7.2	Серия 5.904-5	Вставка ВВ 18	1		
П7.3	То же	Вставка ВН 11	1		
П7.4	Гост 7201-80*	Калорифер КВС 6Б-п	1		
П7.5	Серия 1.494-25	Подставка под калорифер	4	1.49	h-300
П7.6		Фильтр ячейковый "ФЯУ"	2	ч.ч	исп.2х1
П7.7		Каркас-рамка для установки фильтров "ФЯУ"	1		
П7.8		Клапан утепленный П600х1000 Э с исполнительным механизмом МЭО-0,63/25-0.25	1		
П7.9	Серия 1.494-25	Подставка под заслонку	4	1.49	h=300
П7.10	Серия 5.904-4	Дверь герметическая утепленная D 1.25х0.5	3	33.6	

Инв.№ подл. | Подпись и дата | Взам. инв.№

Привязан.	Н.контр.	Сырцова	
	Нач.сто	Салафин	
	Элм.нач.	Ни	
	ГИП	Кушнарев	
	Рук.гр.	Герина	
Инв.№	Инженер	Лихачева	

251-4-55.87-ОВ

Поликлиника /в конструкциях 1.0901-1/ на 380 посещений в смену.

Стадия	Лист	Листов
Р	27	

Схема обвязки калориферов систем П1÷П4; П7
Спецификация системы П7

ГИПРОНИИЗДРАВ г. Москва

Формат А2

Типовой проект 251-4-55.87 Альбом 3

Разрез 1-1

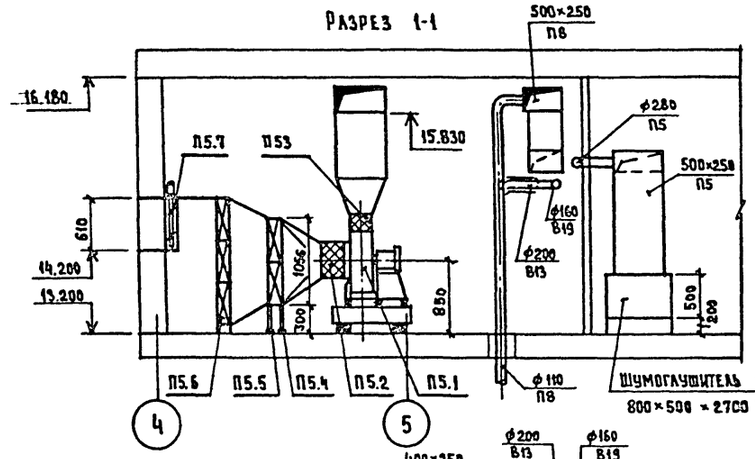

Разрез 2-2

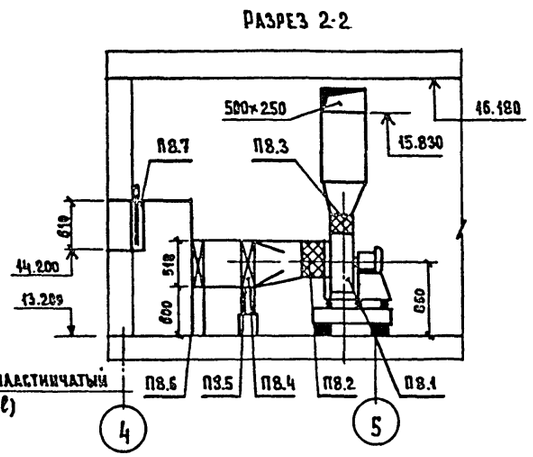

Шумоглушитель пластинчатый 800×500×2700 (ℓ)

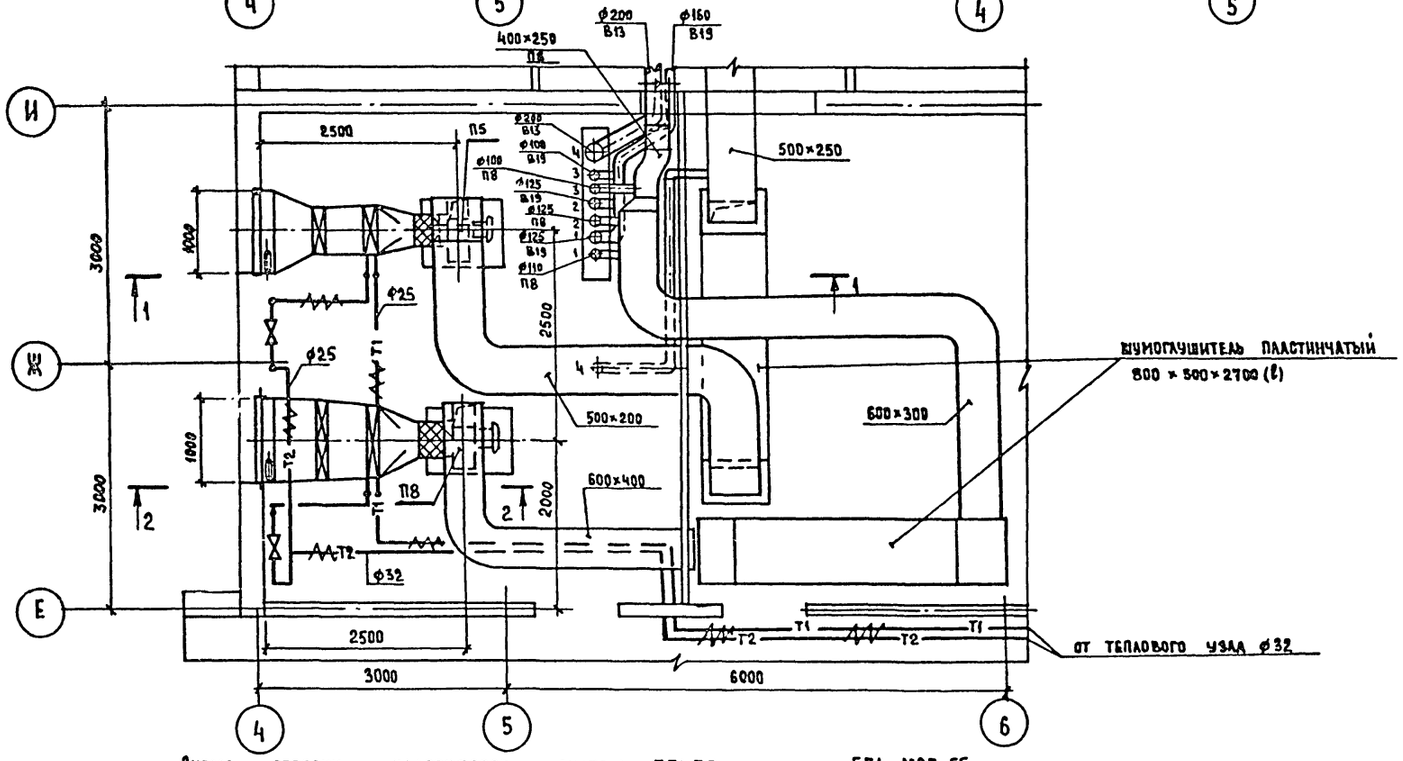

Схема обвязки калориферов систем П5; П8.

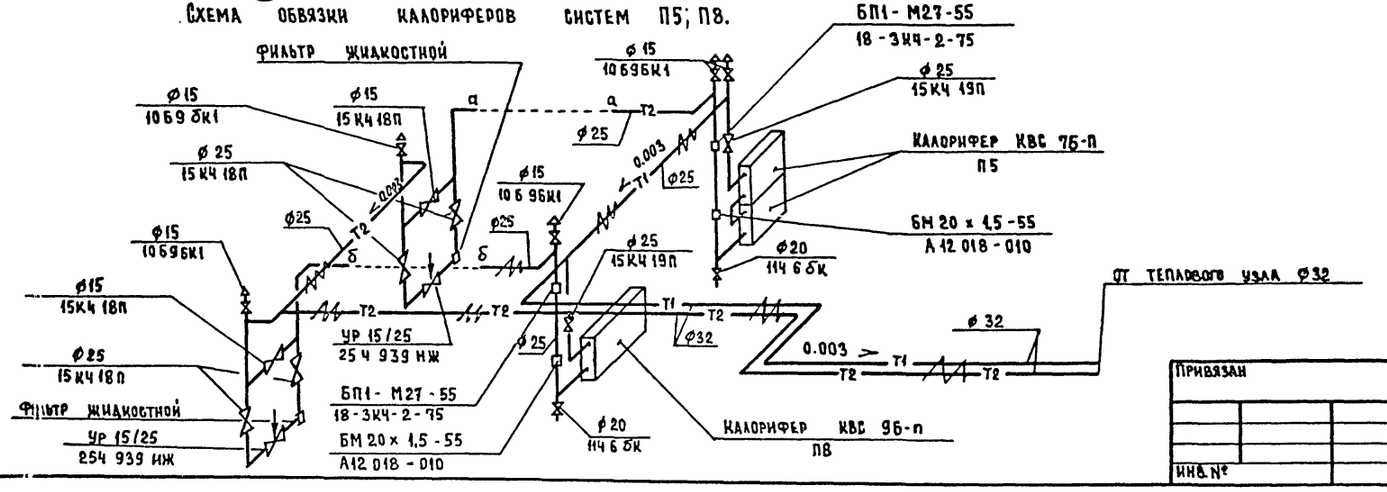

Спецификация систем вентиляции

Позиция	Обозначение	Наименование	Кол.	Вес кг, ед.	Примечание
		П5			
П5.1	ГОСТ 5976-73*	Вентилятор радиальный №4, исполнение 1, диаметр колеса 1,1 Дном Пр.0 с электродвигателем 4А80А4 Ц 1,1 кВт n=1420 об/мин	1		
П5.2	Серия 5.904-5	Вставка ВВ 19	1		
П5.3	То же	Вставка ВН 12	1		
П5.4	ГОСТ 7201-80*	Калорифер КВС 7Б-П	2		
П5.5	Серия 1.494-25	Подставка под калорифер	4	1,49	n=300
П5.6		Фильтр ячейковый „ФЯЧ"	3	4,4	исп 1×3
П5.7		Клапан утепленный П1000×600 Э с исполнительным механизмом М90-0,63/25-0,25	1		
		П8			
П8.1	ГОСТ 5976-73*	Вентилятор радиальный N 4, исполнение 1, диаметр колеса 1,05 Дном, Пр0 с электродвигателем 4А 80 А4 U=1,1 кВт, n = 1420 об/мин	1		
П8.2	Серия 5.904-5	Вставка ВВ 19	1		
П8.3	То же	Вставка ВН 12	1		
П8.4	ГОСТ 7201-80*	Калорифер КВС 9Б-П	1		
П8.5	Серия 1494-25	Подставка под калорифер	4	1,49	n=300
П8.6		Фильтр ячейковый „ФЯУ"	2	4,4	
П8.7		Клапан утепленный П1000×600 Э с исполнительным механизмом М90 0,63/25-0,25	1		

Привязан

Инв. №

Н. контр	Сырцова	
Нач. СТО	Саласин	
Зам нач.	Ни	
ГИП	Кушнарев	
Рук. гр.	Герина	
Ст. инж.	Бакчулина	
Инж.	Лихачева	

251-4-55.87 — ОВ

Поликлиника /в конструкциях 1090.1-1/ на 380 посещений в смену

Установки систем П5; П8

Стадия	Лист	Листов
Р	28	

ГИПРОНИИЗДРАВ г. Москва

Инв. № подл. | Подпись и дата | Взам. инв. №

Формат А2

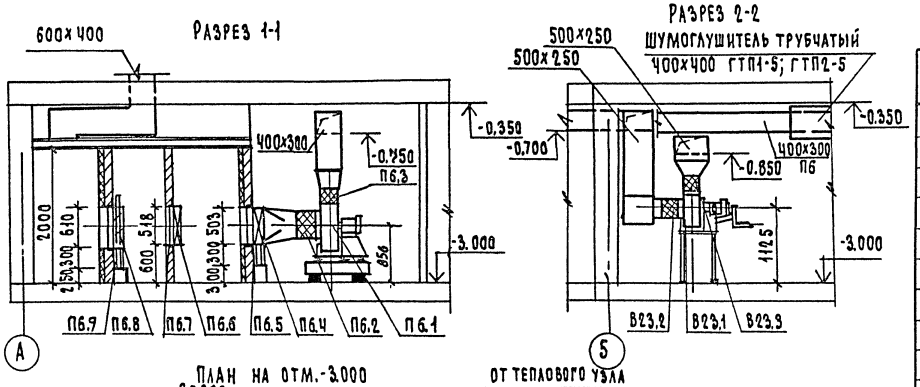

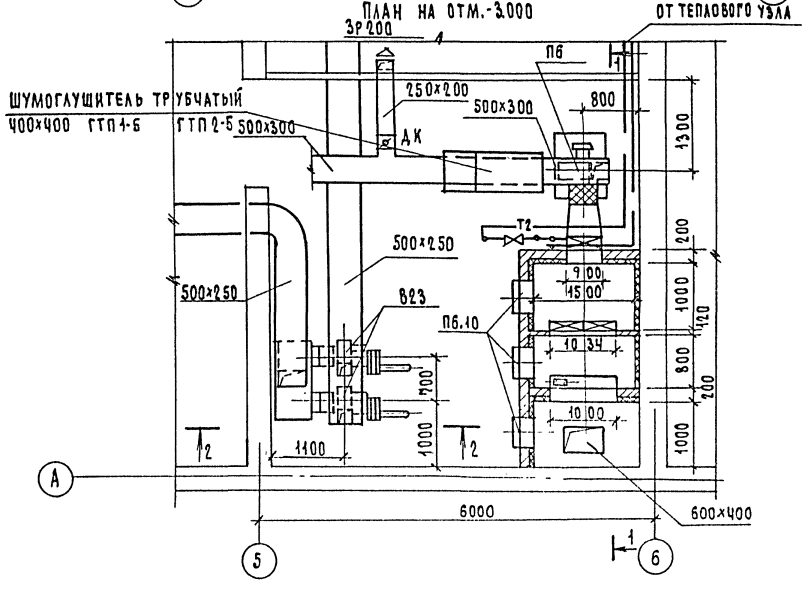

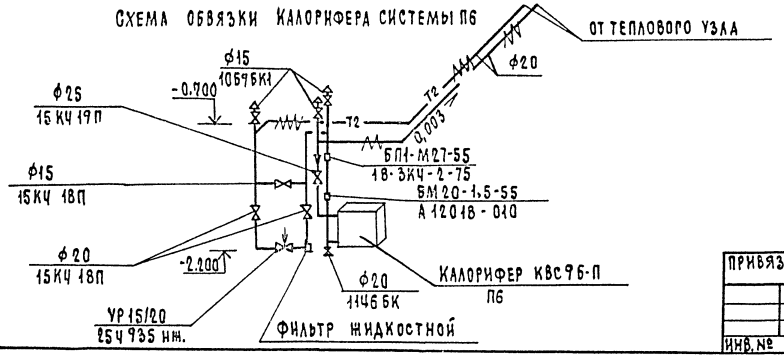

Спецификация систем вентиляции

Позиция	Обозначение	Наименование	Кол.	Вес. ед.кг	Примечание
		П6			
П6.1	ГОСТ 5976-73*	Вентилятор радиальный №4	1		
		исполнение 1			
		диаметр колеса			
		Dном, 10°с			
		электродвигателем			
		4А71В4 N-0,75кВт.			
		n - 1390 об/мин.			
П6.2	Серия 5.904-5	Вставка ВВ19	1		
П6.3	То же	Вставка ВН12	1		
П6.4	ГОСТ 7201-80*	Калорифер КВС96-П	1		
П6.5	Серия 1.494-25	Подставка под калорифер	1	1,49	h=300
П6.6		Фильтр ячейковый ФЯУ	2	4,4	исп.2-1
П6.7		Каркас-рамка для установки фильтров ФЯУ	1		
П6.8		Клапан утепленный П600×1000ЗС исполнительным механизмом МЭО-0,63/25-0,25	1		
П6.9	Серия 1.494-25	Подставка под заслонку	4	1,49	h=300
П6.10	Серия 5.904-4	Дверь герметическая утепленная Ду 0,25×0,5	3	39,6	
		В23			
В23.1	ГОСТ 5976-73*	Вентилятор радиальный ЭРВ-72-3	2		
		исполнение 1, 10°			
		с электродвигателем			
		АОЛ2Н-6			
		N-0,4 кВт; n 935 об/мин.			
В23.2	Серия 5.904-5	Вставка ВВ19	2		
В23.3	То же	Вставка ВН12	2		

Привязан:

Инв.№

Н.контр	Сырцова	
Нач.сект	Саласин	
Зам.нач	Ни	
ГИП	Кушнарев	
Рук.гр.	Герина	
Инж.	Лихачева	

251-4-55.87 - ОВ

Поликлиника (в конструкциях 1.090.1-1) на 300 посещений в смену

Установки систем П6; В23

Стадия	Лист	Листов
Р	29	

ГИПРОНИИЗДРАВ г. Москва

Инв.№ подл. | Подпись и дата | Взам.инв.№

Формат А2

Альбом 3

Типовой проект 251-4-55.87

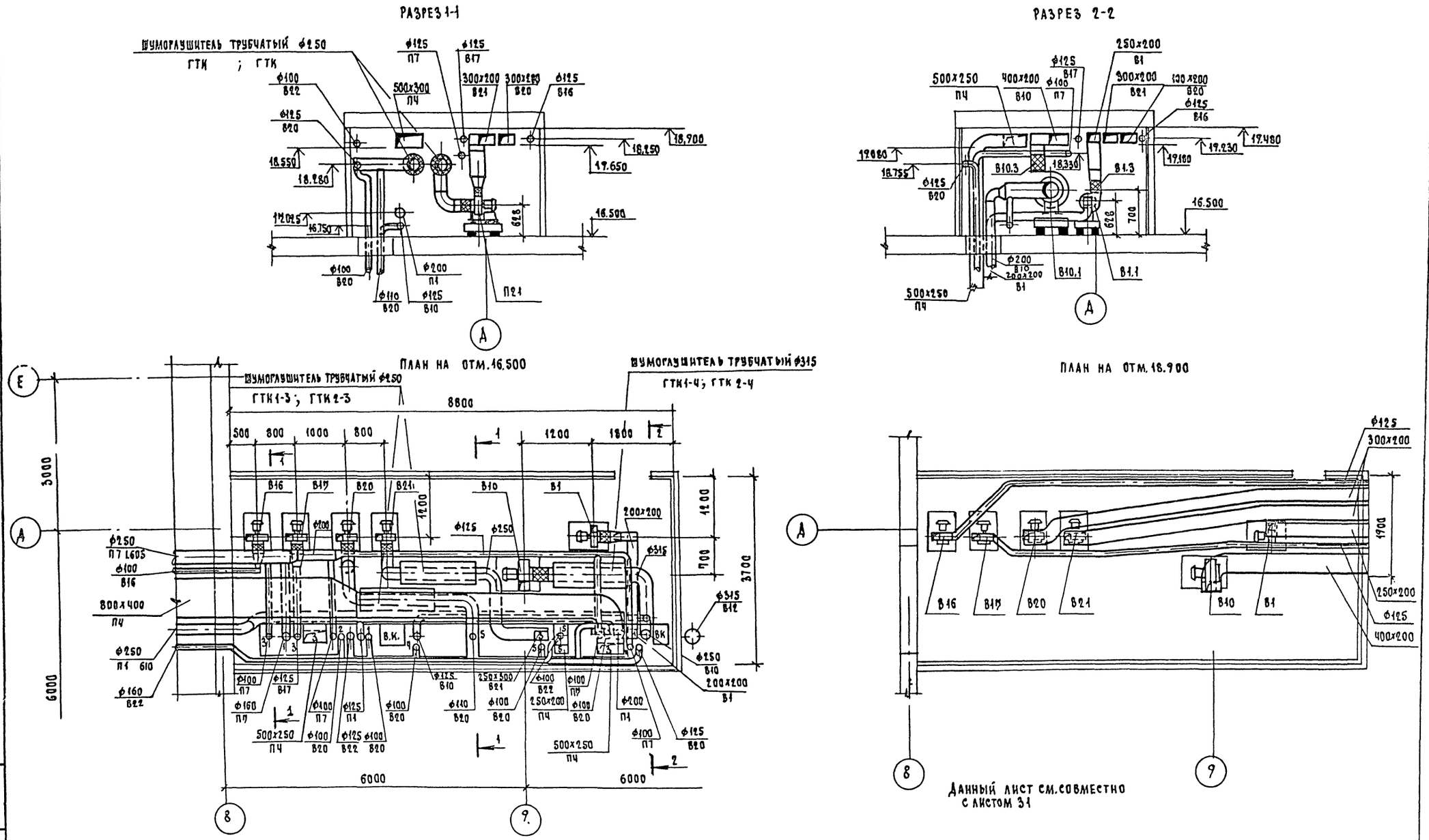

				251-4-55.87-ОВ			
ПРИВЯЗАН:	Н.КОНТР.	СЫРЦОВА		ПОЛИКЛИНИКА (В КОНСТРУКЦИЯХ 1.090.1-1) НА 380 ПОСЕЩЕНИЙ В СМЕНУ	СТАДИЯ	ЛИСТ	ЛИСТОВ
	НАЧ.СТО	САЛАСИН			Р	30	
	ЗАМ.НАЧ.	НИ					
	ГИП	КУШНАРЕВ		УСТАНОВКИ СИСТЕМ В1, В10, В16, В17, В20, В21	ГИПРОНИИЗДРАВ г.МОСКВА		
ИНВ.№	РУК.ГР.	ГЕРИНА					
	ИНЖ.	ЛИХАЧЕВА					

ИНВ.№ ПОДЛ. | ПОДПИСЬ И ДАТА | ВЗАМ.ИНВ.№

ФОРМАТ А2

Альбом 3

Типовой проект 251-4-55.87

Инв. № подл. | Подпись и дата | Взам. инв. №

Спецификация систем вентиляции

Позиция	Обозначение	Наименование	Кол.	Вес кг. ед.	Примечание
		В1			
В1.1	ГОСТ 5976-73*	Вентилятор радиальный №2.5 исполнение 1, диаметр колеса 0.95 Dном., 0° С электродвигателем 4АА 63 А2 N 0.37 кВт, n 2750об/мин	1		
В1.2	Серия 5.904-5	Вставка ВВ 17	1		
В1.3	То же	Вставка ВН-10	1		
		В 18			
В10.1	ГОСТ 5976-73*	Вентилятор радиальный N 3.15, исполнение 1, диаметр колеса 1.1 Dном. Пр. 0°, с электродвигателем 4АА63В4 N 0.37 кВт, n 1375 об/мин.	1		
В10.2	Серия 5.904-5	Вставка ВВ 18	1		
В10.3	То же	Вставка ВН 11	1		

Продолжение

Позиция	Обозначение	Наименование	Кол.	Вес кг. ед.	Примечание
		В 16, В 17			
В16.1	ГОСТ 5976-73*	Вентилятор радиальный №2,5 исполнение 1 Пр 0° с электродвигателем В63АЧ N-0.25кВт, n=1400 об/мин.	2		
В16.2	Серия 5 904-5	Вставка ВВ 17	2		
В16.3	То же	Вставка ВН 10	2		
		В 20; В21			
В20.1	ГОСТ 5976-73*	Вентилятор радиальный N 2.5, исполнение 1, диаметр колеса 0 95 Dном. Пр 0° с электродвигателем 4АА 63 А2 N 0.37 кВт, n - 2750 об/мин.	2		
В20.1	Серия 5.904-5	Вставка ВВ 17	2		
В20.2	То же	Вставка ВН 18	2		

Привязан:		Н. контр.	Сырцова		251-4-55.87-ОВ
		Нач. сто	Саласин		
		Зам. нач	Ни		Поликлиника /в конструкциях 1.0901-1/ на 380 посещений в смену
		ГИП	Кушнарев		Спецификация систем В1, В10, В16, В17, В20, В21
		Рук. гр.	Герина		
Инв. №		Инж.	Лихачева		

Стадия	Лист	Листов
Р	31	

ГИПРОНИИЗДРАВ г. Москва

Формат А2

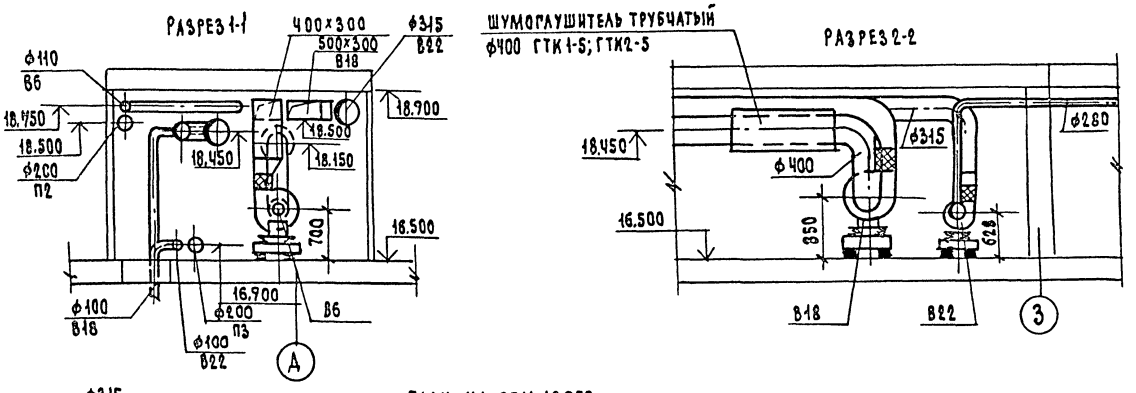

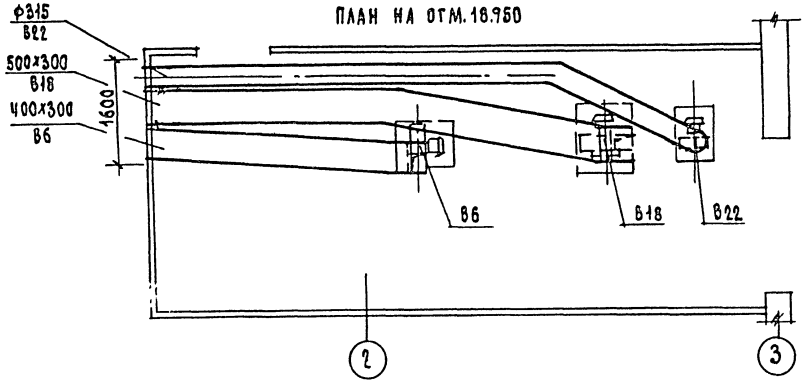

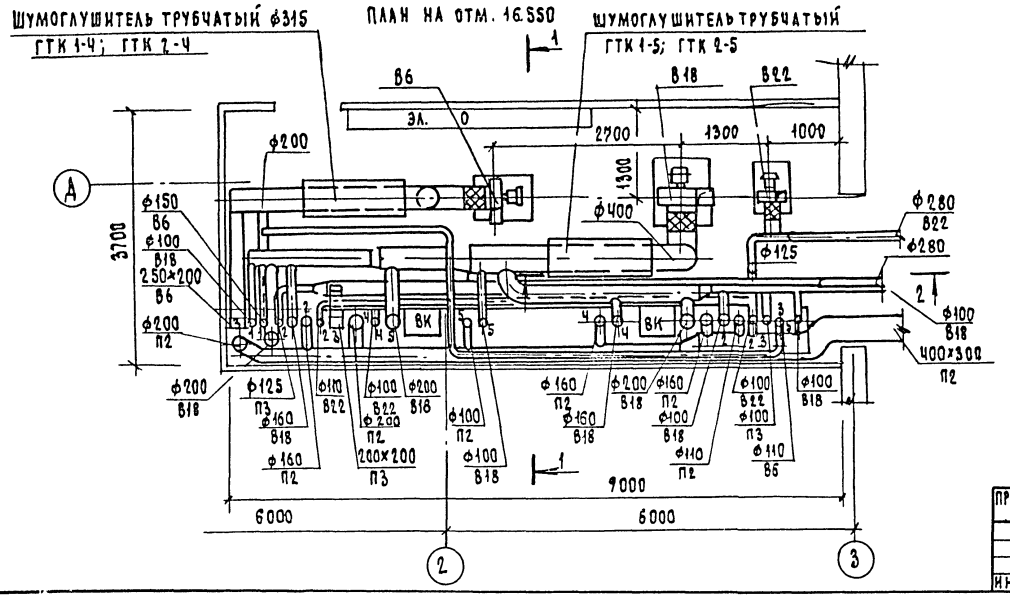

Спецификация систем вентиляции

Позиция	Обозначение	Наименование	Кол.	Вес ед.кг.	Примечание
		В6			
В6.1	ГОСТ 5976-73*	Вентилятор радиальный №3,15	1		
		исполнение 1			
		диаметр колеса			
		0,95 Дном, 40° С			
		электродвигателем			
		4А80А2			
		N 1,5 кВт; n=2850об/мин.			
В6.2	Серия 5.904-5	Вставка ВВ13	1		
В6.3	То же	Вставка ВН11	1		
		В18			
В18.1	ГОСТ 5976-73*	Вентилятор радиальный №4	1		
		исполнение 1.			
		диаметр колеса			
		1,1 Дном; 40° С			
		электродвигателем			
		4А90L4			
		N 1,1 кВт; n=1420об/мин.			
В18.2	Серия 5.904-5	Вставка ВВ19	1		
В18.3	То же	Вставка ВН12	1		
		В22			
В22.1	ГОСТ 5976-73*	Вентилятор радиальный №3,15	1		
		исполнение 1			
		диаметр колеса			
		Дном; 40° С			
		электродвигателем			
		4А71В4			
		N=0,75 кВт. n=1390об/мин.			
В22.2	Серия 5.904-5	Вставка ВВ13	1		
В22.3	То же	Вставка ВН11	1		

Привязан:

Инв.№

Н.контр	Сырцова	
Нач.сто	Саласин	
Зам.нач	Ни	
ГИП	Кушнарев	
Рук.гр	Герина	
Инж	Лихачева	

251-4-55.87-08

Поликлиника (в конструкциях 1.090.1-1) на 380 посещений в смену

Установки систем В6, В18; В22

Стадия	Лист	Листов
Р	32	

Гипронииздрав г. Москва

Инв.№подл. | Подпись и дата | Взам.инв.№

Формат А2

Типовой проект 251-4-55.87 Альбом 3

Разрез 1-1

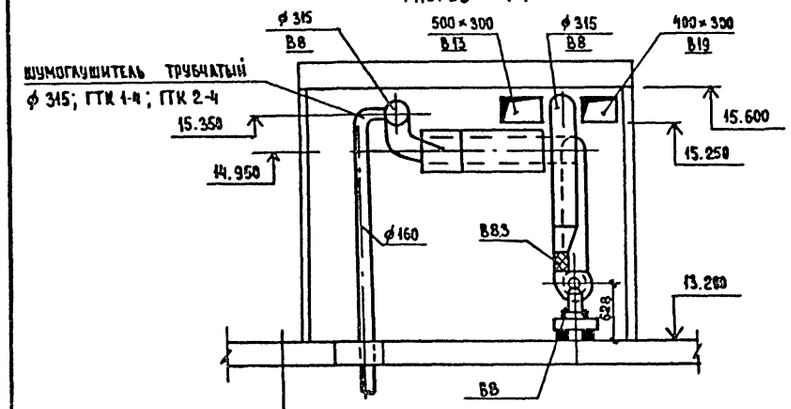

План на отм. 13.200

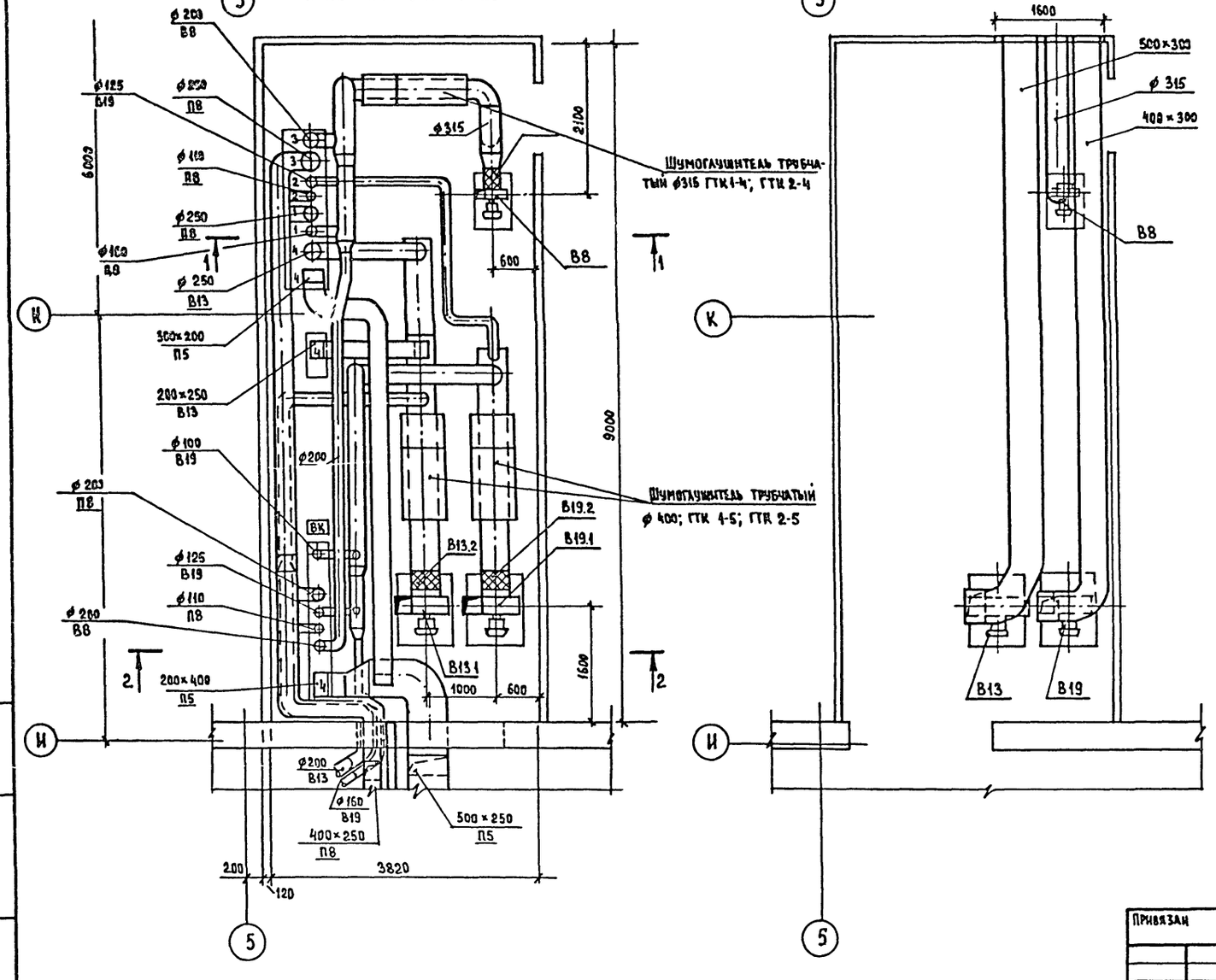

Разрез 2-2

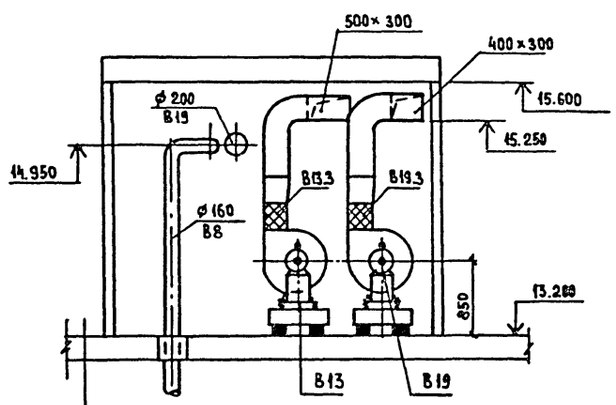

План на отм. 15.600

Спецификация систем вентиляции

Позиция	Обозначение	Наименование	Кол.	Вес кг, ед.	Примечание
		В8			
В 8.1	ГОСТ 5976-73*	Вентилятор радиальный №3,15	1		
		исполнение 1			
		диаметр колеса			
		1,1 Дном 40° С			
		электродвигателем			
		4АА63 В4 N 0,37 квт,			
		n=1375 об/мин			
В 8.2	Серия 5.904-5	Вставка ВВ 18	1		
В 8.3	то же	Вставка ВН 11	1		
		В13;			
В 13.1	ГОСТ 5976-73*	Вентилятор радиальный N4	1		
		исполнение 1,			
		диаметр колеса			
		Дном, 40°С			
		электродвигателем			
		4А71В4, N 0,75 квт			
		n=1390 об/мин			
В 13.2	Серия 5.904-5	Вставка ВВ 19	1		
В 13.3	то же	Вставка ВН 12	1		
		В19			
В 19.1	ГОСТ 5976-73	Вентилятор радиальный N4,	1		
		исполнение 1			
		диаметр колеса			
		Дном, 40° С			
		электродвигателем			
		4А71В4 N-0,75квт			
		n-1390 об/мин			
В 19.2	Серия 5.904-5	Вставка ВВ 19	1		
В 19.3	То же	Вставка ВН 12	1		

Инв.№ подл. | Подпись и дата | Взам. инв.№

Привязан

Инв.№

Н.контр.	Сырцова	
Нач. СТО	Саласин	
Зам. нач.	Ни	
ГИП	Кушнарев	
Рук. гр.	Герина	
Инж.	Анхачева	

251-4-55.87 – ОВ

Поликлиника /в конструкциях 1090.1-1/ на 380 посещений в смену

Установки систем В8; В13; В19

Стадия	Лист	Листов
Р	33	

ГИПРОНИИЗДРАВ г Москва

Формат А2

Узел управления

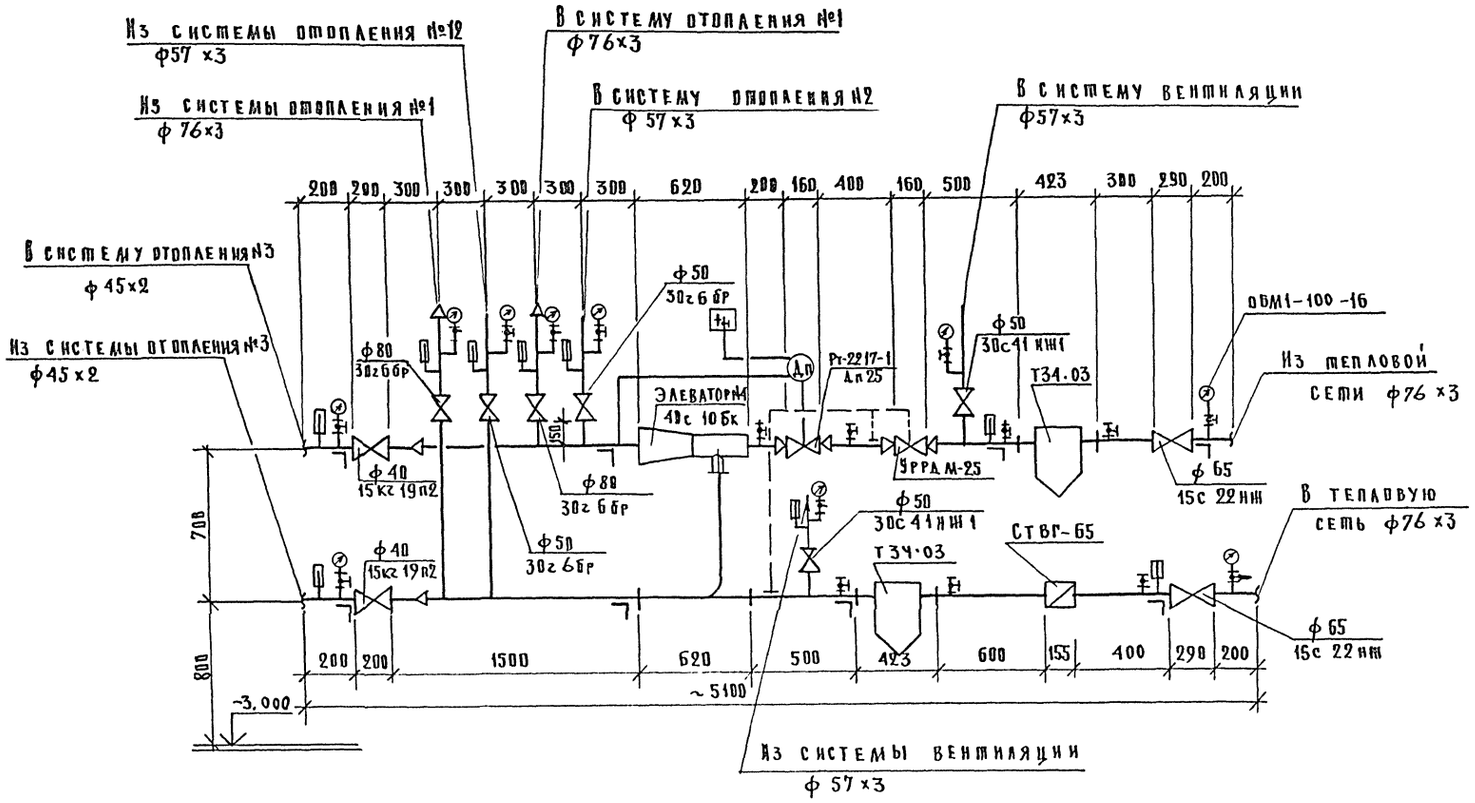

Фрагмент плана подвала в осях 6÷8; Б

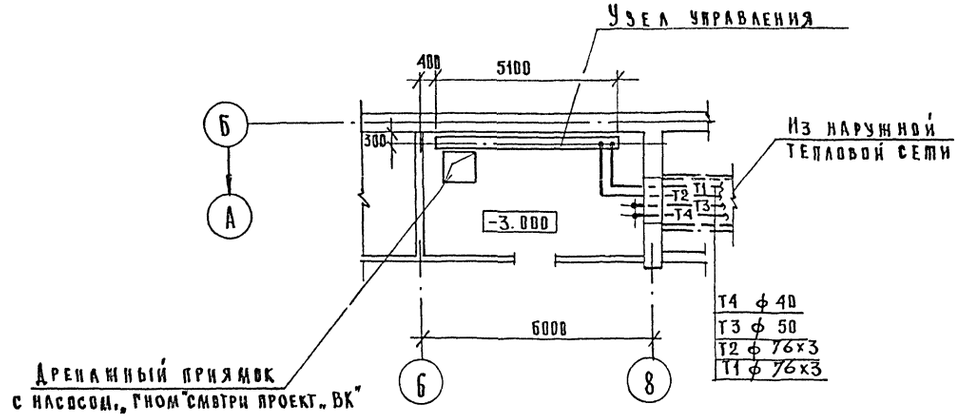

Привязан:			251-4-55.87 – ОВ	
	Н.контр.	Сырцова	Поликлиника (в конструкциях 1.090.1-1) на 380 посещений в смену	Стадия: Р; Лист: 34; Листов:
	Нач.отд.	Саласин		
	Зам.нач.	Ни		
	Гип	Морозова	Узел управления	ГИПРОНИИЗДРАВ г. Москва
Инв.№	Рук.гр.	Белякова		
	Ст.инж.	Авхукова		

Инв.№ подл. | Подпись и дата | Взам.инв.№

Формат А2

Альбом 3

Типовой проект 251-4-55.87

Типовой проект

Поликлиника
(в конструкциях 1.090.1-1)
на 380 посещений в смену

Альбом 3

Эскизные чертежи общих видов
нетиповых конструкций систем
отопления и вентиляции.

Привязан:

Инв. №

Инв.№ подл. | Подпись и дата | Взам. инв.№

Формат А4

Альбом 3

Типовой проект 251-4-55.87

Обозначение	Наименование	Примечание
ОВН1	Конструкция изоляции	
	трубопроводов ф15мм÷ф25	
ОВН2	Конструкция изоляции	
	трубопроводов с ф32мм;	
ОВН3	Конструкция изоляции	
	воздуховодов	

Привязан:

Инв. №

251-4-55.87-ОВН

Н.контр.	Сырцова	
Нач.сто	Саласин	
Зам.нач	Ни	
ГИП	Кушнарев	
Рук.гр.	Герина	
Инжен.	Лихачева	

Содержание

Стадия	Лист	Листов
Р		1

ГИПРОНИИЗДРАВ
г. Москва

Инв.№ подл. | Подпись и дата | Взам. инв.№

Формат А4

Альбом 3

Типовой проект 251-4-55.87

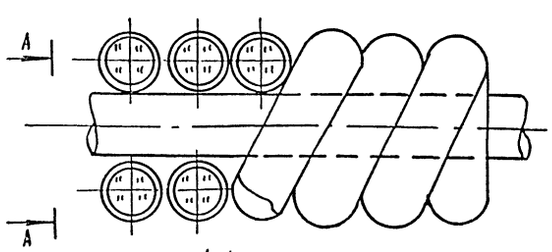

Тепловая изоляция для подающих и обратных трубопроводов отопления с параметрами теплоносителя 95°-70°С.
Прокладка трубопроводов открытая.

Привязан:

Инв. №

251-4-55.87-ОВН1

Н.контр.	Сырцова	
Нач.сто	Саласин	
Зам.нач	Ни	
ГИП	Кушнарев	
Рук.гр.	Герина	
Инжен.	Лихачева	

Конструкция изоляции трубопроводов с ф15мм÷ф25мм.

Стадия	Лист	Листов
Р		1

ГИПРОНИИЗДРАВ
г. Москва

Инв.№ подл. | Подпись и дата | Взам. инв.№

Формат А4

Альбом 3

Типовой проект 251-4-55.87

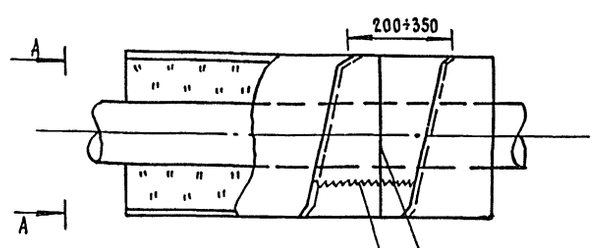

ф32	δ=20
ф40	δ=20
ф50	δ=30
ф76х3	δ=40

Тепловая изоляция для трубопроводов с параметрами теплоносителя 95°-70°С
Прокладка трубопроводов открытая

Привязан:

Инв. №

251-4-55.87-ОВН2

Н.контр.	Сырцова	
Нач.сто	Саласин	
Зам.нач	Ни	
ГИП	Кушнарев	
Рук.гр.	Герина	
Инжен.	Лихачева	

Конструкция изоляции трубопроводов с ф32мм.

Стадия	Лист	Листов
Р		1

ГИПРОНИИЗДРАВ
г. Москва

Инв.№ подл. | Подпись и дата | Взам. инв.№

Формат А4

Альбом 3

Типовой проект 251-4-55.87

Альбом 3

Типовой проект 251-4-55.87

Привязан:

Инв. №

Взам. инв. №

Подпись и дата

Инв. № подл.

Стадия | Лист | Листов

ГИПРОНИИЗДРАВ
г. Москва

Формат А4

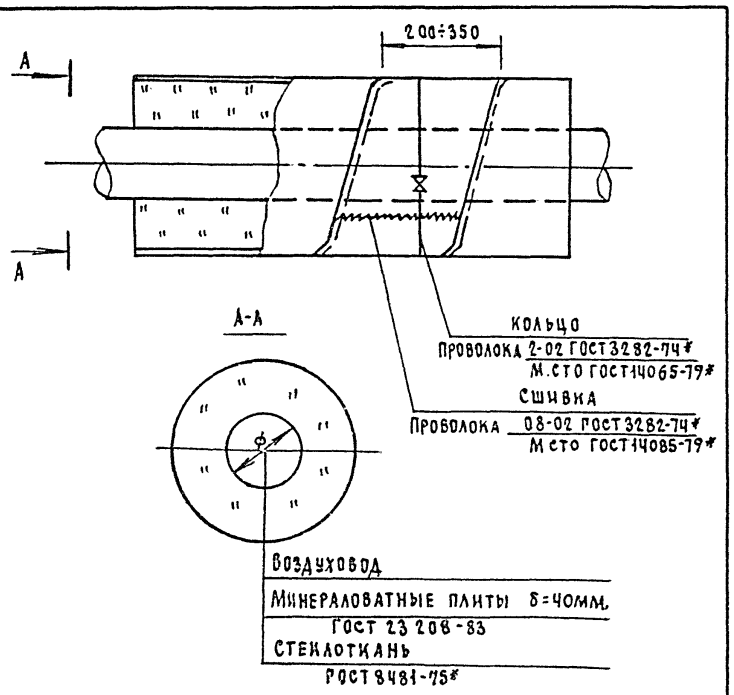

251-4-55.87-ОВ3

Н.контр.	Сырцова		
Нач.сто	Саласин		
Гип	Кушнарев		
Гл.спец.	Герина		
Инженер	Лихачева		

Конструкция изоляции воздуховодов

Стадия	Лист	Листов
Р		1

Альбом

Типовой проект 251-4-55.87

Альбом

Типовой проект 251-4-55.87

Привязан:

Инв. №

Взам. инв. №

Подпись и дата

Инв. № подл.

Стадия | Лист | Листов

ГИПРОНИИЗДРАВ
г. Москва

Формат А4

Отпечатано
в Новосибирском филиале ЦИТП
630064 г. Новосибирск пр. Карла Маркса 1
Выдано в печать "10" XII 1982 г.
Заказ Г-3115 Тираж 140

gost.e-ecolog.ru