ТИПОВОЙ ПРОЕКТ
251-4-55.87

ПОЛИКЛИНИКА
(В КОНСТРУКЦИЯХ 1.090.1-1)
НА 380 ПОСЕЩЕНИЙ В СМЕНУ

Альбом 1

АРХИТЕКТУРНЫЕ РЕШЕНИЯ НИЖЕ ОТМ. $0_{т}000$
КОНСТРУКТИВНЫЕ РЕШЕНИЯ НИЖЕ ОТМ. $0_{т}000$
АРХИТЕКТУРНЫЕ РЕШЕНИЯ ВЫШЕ ОТМ. $0_{т}000$
КОНСТРУКТИВНЫЕ РЕШЕНИЯ ВЫШЕ ОТМ. $0_{т}000$

21948/01

gost.e-ecolog.ru

Привязан:

Инв. №

ТИПОВОЙ ПРОЕКТ

251-4-55.87

ПОЛИКЛИНИКА

(В КОНСТРУКЦИЯХ 1.090.1-1)

НА 380 ПОСЕЩЕНИЙ В СМЕНУ

АЛЬБОМ 1

СОСТАВ ПРОЕКТА

АЛЬБОМ	1	АРХИТЕКТУРНЫЕ РЕШЕНИЯ НИЖЕ ОТМ. 0.000. КОНСТРУКТИВНЫЕ РЕШЕНИЯ НИЖЕ ОТМ. 0.000. АРХИТЕКТУРНЫЕ РЕШЕНИЯ ВЫШЕ ОТМ. 0.000. КОНСТРУКТИВНЫЕ РЕШЕНИЯ ВЫШЕ ОТМ. 0.000.
АЛЬБОМ	2	ТЕХНОЛОГИЧЕСКИЕ РЕШЕНИЯ.
АЛЬБОМ	3	ВОДОПРОВОД И КАНАЛИЗАЦИЯ. ОТОПЛЕНИЕ И ВЕНТИЛЯЦИЯ.
АЛЬБОМ	4	ЭЛЕКТРИЧЕСКОЕ ОСВЕЩЕНИЕ. СИЛОВОЕ ЭЛЕКТРООБОРУДОВАНИЕ. СВЯЗЬ И СИГНАЛИЗАЦИЯ.
АЛЬБОМ	5	АВТОМАТИЗАЦИЯ ИНЖЕНЕРНОГО ОБОРУДОВАНИЯ.
АЛЬБОМ	6	ИЗДЕЛИЯ ЗАВОДСКОГО ИЗГОТОВЛЕНИЯ.
АЛЬБОМ	7	ОБЩИЕ ВИДЫ ЩИТОВ АВТОМАТИЗАЦИИ.
АЛЬБОМ	8	СПЕЦИФИКАЦИИ ОБОРУДОВАНИЯ.
АЛЬБОМ	9	ВЕДОМОСТИ ПОТРЕБНОСТИ В МАТЕРИАЛАХ.
АЛЬБОМ	10	СМЕТЫ. ЧАСТЬ 1. СМЕТЫ. ЧАСТЬ 2.
АЛЬБОМ	11	ПРОЕКТНАЯ ДОКУМЕНТАЦИЯ ПО ПЕРЕВОДУ ХОЗЯЙСТВЕННО-БЫТОВЫХ ПОМЕЩЕНИЙ В ПОДВАЛЕ В РЕЖИМ ПРУ.

Разработан институтом „Гипронниздрав" г. Москва.

Главный инженер института — А. В. Иванов

Зам. гл. инженера института — Д. В. Капральченко

Главный архитектор проекта — В. М. Шачнев

Утвержден Госграждансстроем
на стадии технического проекта
приказ № 225 от 2 августа 1985 г.
Рабочая документация введена
в действие институтом „Гипронниздрав"
приказ № 185 от 25. 12. 1986 г.

Привязан:

Инв. №

Формат А2

Альбом

Типовой проект 251-4-55.87

Инв.№ подл. | Подпись и дата | Взам.инв.№

Содержание альбома

Лист	Наименование	Стр.	Примечание
	Содержание альбома	2	
	Чертежи комплекта АР1		
1	Общие данные	3	
2	План подвала и техподполья в осях 3–8, А–Г	4	
3	План технического подполья в осях 1–10, Г–А	5	
4	План полов подвала и технического подполья	6	
5	Разрезы 1–1, 2–2.	7	
	Чертежи комплекта КЖ1		
1	Общие данные (начало)	8	
2	Общие данные (продолжение)	9	
3	Общие данные (продолжение)	10	
4	Общие данные (окончание)	11	
5	Схема расположения фундаментов в осях А-В	12	
6	Схема расположения фундаментов в осях Г-А	13	
7	Схемы расположения элементов стен подвала по осям А, Б, 3, 5, 8	14	
8	Схемы расположения элементов стен подвала по оси 6. Вид А. Сечения по стенам подвала.	15	
9	Схема расположения элементов стен техподполья в осях Г–А.	16	
10	Схемы расположения элементов стен техподполья по осям Г, Ж/Ди, К, А/Д, 1, 2, 9, 3, 8	17	
11	Схемы расположения элементов стен техподполья по осям 4, 5, 6, 7, 10.		
	Сечения	18	
12	Схема расположения уширенных вертикальных швов ШМ1÷ШМ11. Перемычки монолитные ПМ1÷ПМ3. Сечения.	19	
13	Спецификация на уширенные вертикальные швы, монолитные перемычки и армированный участок пола	20	
14	Схема расположения элементов перекрытия над подвалом. УМ8, УМ9	21	
15	Плита перекрытия монолитная ППМ1, УМ10	22	
16	Схема расположения элементов перекрытия над техподпольем	23	
17	Схема расположения элементов лестницы N3 площадки монолитные ПЛ1 и ПЛ2	24	
18	Входы в подвал N1 и N2. Крыльцо N2	25	
19	Крыльца N1,3,4,5. Приямок. Детали отмостки	26	
	Чертежи комплекта АР2		
1	Общие данные	27	
2	Общие данные (продолжение)	28	
3	Общие данные (продолжение)	29	
4	Общие данные (продолжение)	30	
5	Общие данные (окончание)	31	
6	Схема генерального плана. План осей.	32	
7	План 1 этажа в осях 1–10; В–А	33	
8	План 1 этажа в осях 3–8; А–Г	34	
9	Спецификация изделий к плану 1 этажа	35	
10	План 2 этажа	36	
11	Спецификация изделий к плану 2 этажа	37	
12	План 3 этажа	38	
13	Спецификация изделий к плану 3 этажа	39	
14	План 4 этажа	40	
15	Спецификация изделий к плану 4 этажа	41	
16	План 5 этажа	42	
17	Спецификация изделий к плану 5 этажа	43	
18	План технического этажа	44	
19	План кровли	45	
20	Разрез 1–1	46	
21	Разрез 2–2	47	
22	Фасад 1–10	48	
23	Фасад 10–1	49	
24	Фасад А–А	50	
25	Фасад А–А	51	
26	Планы полов 1 и 2 этажей	52	
27	Планы полов 3, 4, 5 и технического этажей	53	
28	Экспликация помещений	54	
29	Экспликация помещений (окончание). Экспликация полов	55	
30	Интерьер вестибюля и холлов.	56	
	Чертежи комплекта КЖ2		
1	Общие данные (начало)	57	
2	Общие данные (окончание)	58	
3	Схема расположения элементов стен 1этажа и парапетных стеновых панелей в осях А-В	59	
4	Схема расположения элементов стен 1этажа в осях Г-А	60	
5	Схема расположения элементов стен 2этажа в осях Г-А	61	
6	Схема расположения элементов стен 3этажа в осях Г-А	62	
7	Схема расположения элементов стен 4этажа в осях Г-А	63	
8	Схема расположения элементов стен 5этажа в осях Г-А	64	
9	Схема расположения элементов стен 6этажа в осях Г–Е. Узлы IX–XI	65	
10	Схема расположения парапетных стеновых панелей в осях Г–А	66	
11	Спецификация к схемам расположения элементов стен в осях А–В	67	
12	Спецификация к схемам расположения элементов стен в осях Г–А (начало)	68	
13	Спецификация к схемам расположения элементов стен в осях Г–А (продолжение)	69	
14	Спецификация к схемам расположения элементов стен в осях Г–А (продолжение)	70	
15	Спецификация к схемам расположения элементов стен в осях Г–А (окончание)	71	
16	Схема расположения элементов покрытия в осях А–В	72	
17	Схема расположения элементов перекрытия над 1 этажом	73	
18	Схема расположения элементов перекрытия над 2 этажом	74	
19	Схема расположения элементов перекрытия над 3 этажом	75	
20	Схема расположения элементов перекрытия над 4 этажом	76	
21	Схема расположения элементов перекрытия над 5 этажом	77	
22	Схема расположения элементов покрытия над 6 этажом	78	
23	Спецификация к схемам расположения элементов перекрытий и покрытия	79	
24	Спецификация к схемам расположения элементов перекрытий и покрытия (окончание)	80	
25	Участки монолитные перекрытий УМ1÷УМ3	81	
26	Участки монолитные перекрытий УМ1-УМ2; УМ11; УМ12	82	
27	Спецификация на участки монолитные УМ1÷УМ3	83	
28	Спецификация на участки монолитные УМ4÷УМ7; УМ11; УМ12	84	
29	Фрагмент N1, УМС1	85	
30	Сечения 1–1÷9–9	86	
31	Узлы I, II.	87	
32	Узлы III÷VIII	88	
33	Схемы расположения элементов лестниц N1,N2	89	
34	Лифт N1. Схема расположения элементов лифтовой шахты	90	
35	Лифт N2. Схема расположения элементов лифтовой шахты	91	
36	План машинного помещения лифта N1 и N2	92	
37	Узлы крепления монорельсов. Узлы 1, 2.		
	Данные для заказа лифта.	93	

Типовой проект 251-4-55.87 Альбом 1

Ведомость основных комплектов рабочих чертежей

Обозначение	Наименование	Примечание
АР1	Архитектурные решения ниже отм. 0.000	
КЖ1	Конструктивные решения ниже отм. 0.000	
АР2	Архитектурные решения выше отм. 0.000	
КЖ2	Конструктивные решения выше отм. 0.000	
ТХ	Технологические решения	
ОВ	Отопление и вентиляция	
ВК	Водоснабжение и канализация	
Э	Электроосвещение и силовое электрооборудование	
СС	Связь и сигнализация	
АОВ	Автоматизация отопления и вентиляции	
АВК	Автоматизация водоснабжения и канализации	

Ведомость рабочих чертежей основного комплекта марки АР1

Лист	Наименование	Примечание
1	Общие данные	
2	План подвала и техподполья в осях 3-8; А-Г.	
3	План технического подполья в осях 1-10; Г-А	
4	План полов подвала и технического подполья	
5	Разрезы 1-1; 2-2	

Ведомость основных комплектов рабочих чертежей марки АР

Обозначение	Наименование	Примечание
АР1	Архитектурные решения ниже отм. 0.000	
АР2	Архитектурные решения выше отм. 0.000	

Ведомость спецификации

Лист	Наименование	Примечание
2	Спецификация изделий	

Ведомость ссылочных и прилагаемых документов

Обозначение	Наименование	Примечание
	Ссылочные документы	
1.136.5-19	Двери деревянные наружные для жилых и общественных зданий	
1.136-10	Двери деревянные внутренние для жилых и общественных зданий	
1.271-4 вып.6	Встроенно-пристроенное и стационарное оборудование для предприятий общественного питания. Вешалки гардеробов.	
1.038.1-1 вып.1	Перемычки железобетонные для зданий с кирпичными стенами	
1.236-5. вып.1	Противопожарные двери деревянные, пропитанные антипиренами.	
2.244-1, вып.5	Детали полов общественных зданий	
	Прилагаемые документы	
251-4-55.87 Альбом 9	Ведомости потребности в материалах	

Ведомость отделки помещений

Наименование или номер помещения	Потолок		Стены или перегородки		Отделка низа стен или перегородок (панель)			Примечание
	площадь	Вид отделки	площадь	Вид отделки	площадь	Вид отделки	Высота, мм	
1	12.6	Водоэмульсионная окраска	35.4	Водоэмульсионная окраска	—	—	—	
2	5.6	То же	25.4	То же	—	—	—	
3	38.4	—"—	93.5	—"—	—	—	—	
4	10.8	—"—	37.7	—"—	39.4	Глазурованная плитка	1600	
5	18.0	—"—	41.6	—"—	—	—	—	
6	25.6	Известковая побелка	56.3	Известковая побелка	—	—	—	
7	28.6	То же	74.1	То же	—	—	—	
8	23.7	—"—	48.7	—"—	—	—	—	
9	29.5	Водоэмульсионная окраска	74.9	Водоэмульсионная окраска	—	—	—	
10	7.1	То же	35.7	То же	—	—	—	
11	20.2	Известковая побелка	46.4	Известковая побелка	—	—	—	
12	660.4	То же	572.5	То же	—	—	—	

Типовой проект выполнен в соответствии с действующими нормами и правилами (в том числе по взрыво-пожарной безопасности).

Гл. архитектор проекта Шачнев В.М.

Инв. №			
Н. контр.	Седова		
Гл. спец.	Аудник		
Нач. АСМ 3	Собельман		
Гл. констр.	Подольский		
ГАП	Шачнев		
ГИП	Бернштейн		
Вед. арх.	Сотская		
Арх.	Панченко		

Привязан:

Инв. №

251-4-55.87-АР1

Поликлиника (в конструкциях 1.090.1-1) на 380 посещений в смену

Стадия	Лист	Листов
Р	1	5

Общие данные

ГИПРОЗДРАВ г. Москва

Формат А2

Инв. № подл. | Подпись и дата | Взам. инв. №

Альбом 1

Типовой проект 251-4-55.87

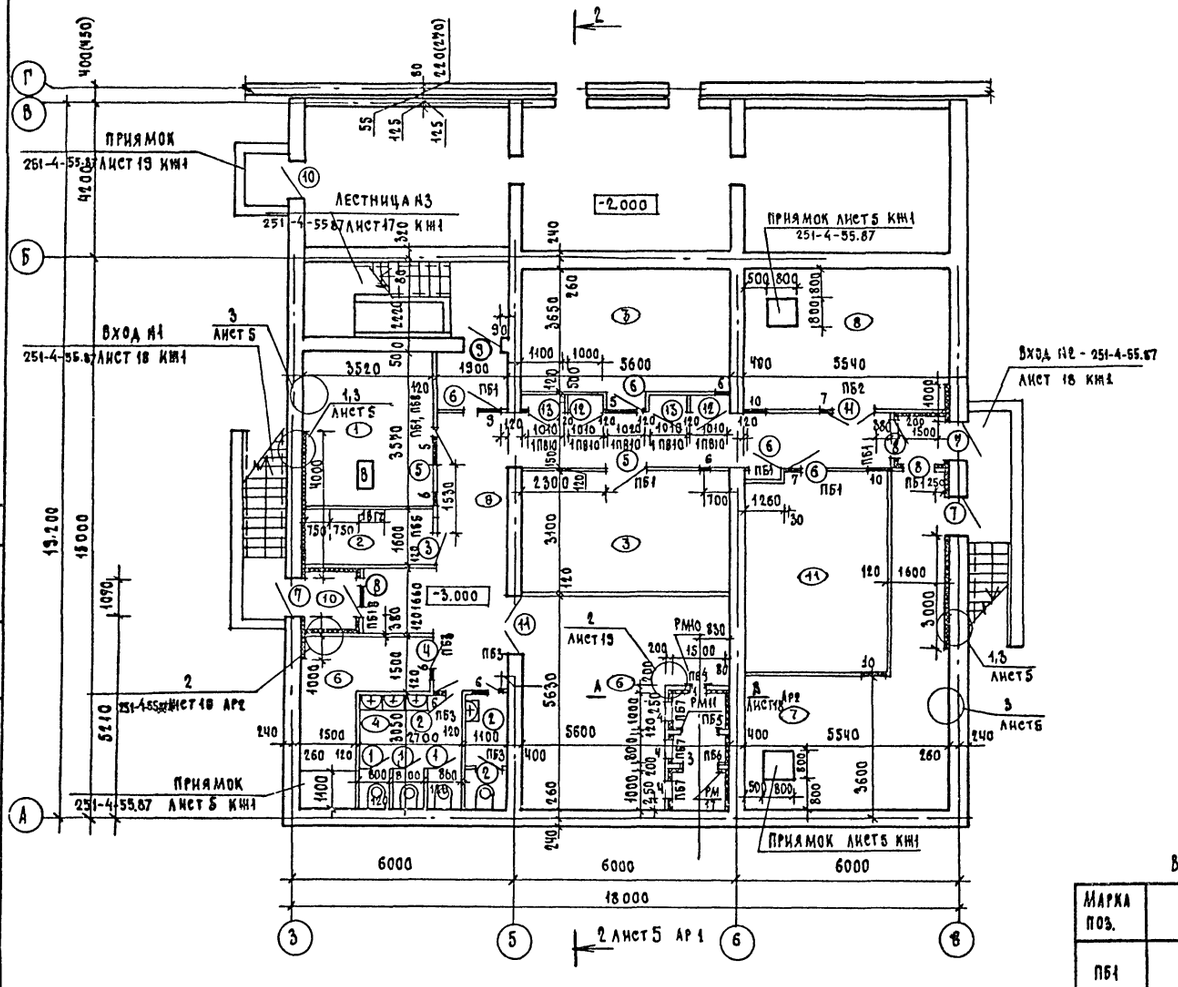

Спецификация изделий

Марка поз.	Обозначение	Наименование	Кол.	Масса ед.кг	Примечание
		Элементы заполнения проемов			
1	1.136-10	Дверной блок ДГ21-7	4		
2	1136-10	Дверной блок ДГ21-7л	2		
3	1.136-10	Дверной блок ДГ21-8	1		
4	1.136-10	Дверной блок ДГ21-8л	2		
5	1.136-10	Дверной блок ДГ21-10	2		
6	1.136-10	Дверной блок ДГ21-10л	2		
7	1.136.5-19	Дверной блок ДН21-10щгп	3		
8	1.136.5-19	Дверной блок ДН21-10щп	3		
9	1.136.5-19	Дверной блок ДН21-10щпн	1		
10	1136.5-19	Дверной блок ДЛ18-10	5		
11	1.236-5 вып.1,2	Дверной блок ДП2.09	2		
12	1.236-5 вып.1	Дверной блок ДП17	2		
13	1.236-5 вып.1	Дверной блок ДП17п	2		
		Оборудование			
ВР2	1.271-4 вып.6	Вешалка ВРОЧ.00.00.00СБ	4		
		Железобетонные изделия			
1	1.038.1-1 вып.1	1ПБ.13-1	8	25	
2	1.038.1-1 вып.1	2ПБ17-2	2	71	
3	1.038.1-1 вып.1	1ПБ.10-1	8	20	
1ПВ10	1.231.3-9	ПГ10.3.8-5Г	5	34	
		Металлические изделия			
РМ10	6.00.00.50.00	РМ-10	1		
РМ11	6.00.00.50.01	РМ 11	1		
РМ17	6.00.00.52.00	РМ 17	1		

Ведомость перемычек

Марка поз.	Схема сечения
ПБ1	1, -0.930
ПБ2	2, -0.910
ПБ3	5, -0.930
ПБ4	1, -2.317
ПБ5	1, -1.882
ПБ6	1, -1.840

Окончание

Марка поз.	Схема сечения
ПБ7	3, -1.550
ПБ8	3, -0.600

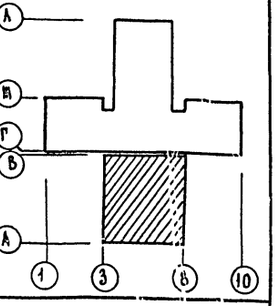

Перегородки выполняются из кирпича полнотелого КР 100/1800/15 ГОСТ 530-80 на цементном растворе М75. Лист читать совместно с листом 4.

Ведомость проемов дверей

Марка поз.	Размер проема, мм
1;2	720 х 2070
3,4	820 х 2070
5,6	1020 х 2070
7,8,9,10	1050 х 2090
11	1550 х 2090
12,13	1010 х 2070

Экспликация отверстий

NN отв	Размеры, мм в	Размеры, мм h	Отм. низа отв	Назначение
1	905	503	-2.700	ОВ
2	1034	518	-2.400	ОВ
3	1000	600	-2.550	ОВ
4	500	1250	-2.800	ОВ
5	800	500	-0.900	ОВ,ВК
6	600	300	-0.900	ОВ,ВК
7	300	300	-0.900	ОВ
8	600	350	-0.900	ОВ
9	600	350	-0.950	ОВ
10	600	300	-0.900	ВК

Согласовано: Нач. ОМТИКО Парафенюк; Нач. СТО Саладкин; Нач. ЭТО Рощин; Гл. спец. пром. Малашев

Взам. инв. № | Подпись и дата | Инв. № подл.

Привязан:

Инв. №

Н. Контр	Седова	
Нач. АСМ.	Собельман	
Гл. Конс. М	Подольский	
ГАП	Шачнев	
ГИП	Бернштейн	
Вед. арх.	Сотская	

251-4-55.87-ОВ

Поликлиника (в конструкциях 1.090.1-1) на 380 посещений в смену

План подвала и техподполья в осях 3-8, А-Г

Стадия	Лист	Листов
Р	2	

Гипронииздрав г. Москва

Формат А2

Типовой проект 251-4-55.87 Альбом 1

Ведомость проемов дверей

Марка поз.	Размер проема мм
11	1050 x 1290

Экспликация отверстий

№№ отв.	Размеры мм b	Размеры мм h	Отм. низа отв.	Назначение
1	700	300	-1.750	Э
2	100	100	-0.680	В.К.

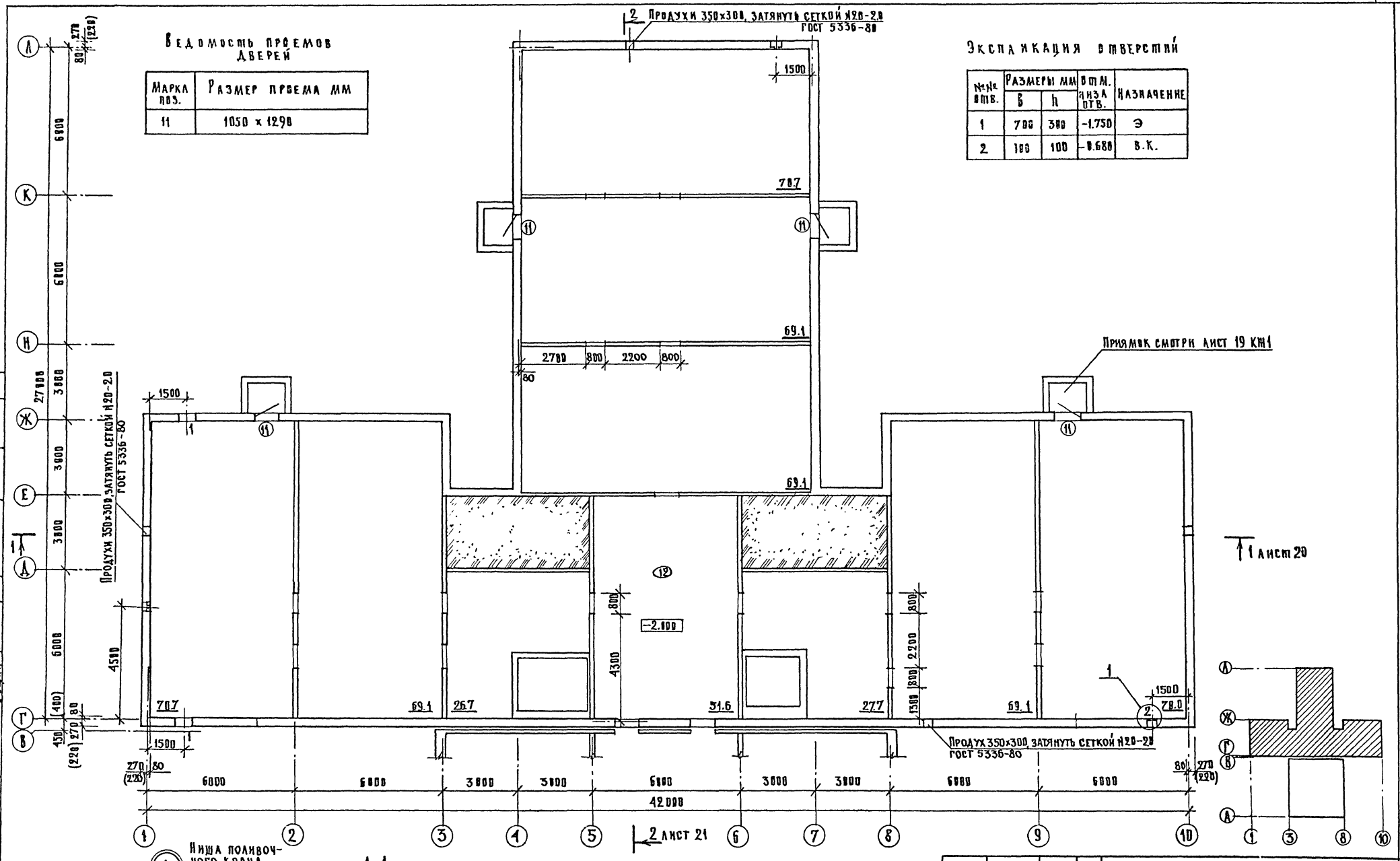

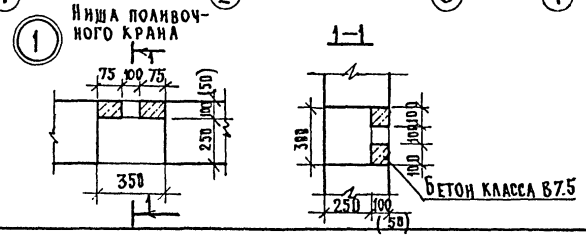

Согласовано: Гл. спец. пож. Манашев

Согласовано: Нач. ОМТИКО Парафенюк; Нач. СТО Саласкин; Нач. ЭТО Рощин

Инв. № подл. | Подпись и дата | Взам. инв. №

Н. контр.	Седова		
Нач. АСМЗ	Собельман		
Гл. констр.	Подольский		
Гап	Шачнев		
Гип	Бернштейн		
Вед. арх	Сотская		

Привязан:

Инв. №

251-4-55.87 – АР1

Поликлиника (в конструкциях 1.090.1-1) на 380 посещений в смену

План технического подполья в осях 1-10 Г-Л

Стадия	Лист	Листов
Р	3	

ГИПРОНИИЗДРАВ г. Москва

Формат А2

Типовой проект 251-4-55.87 Альбом 1

План полов подвала и технического подполья

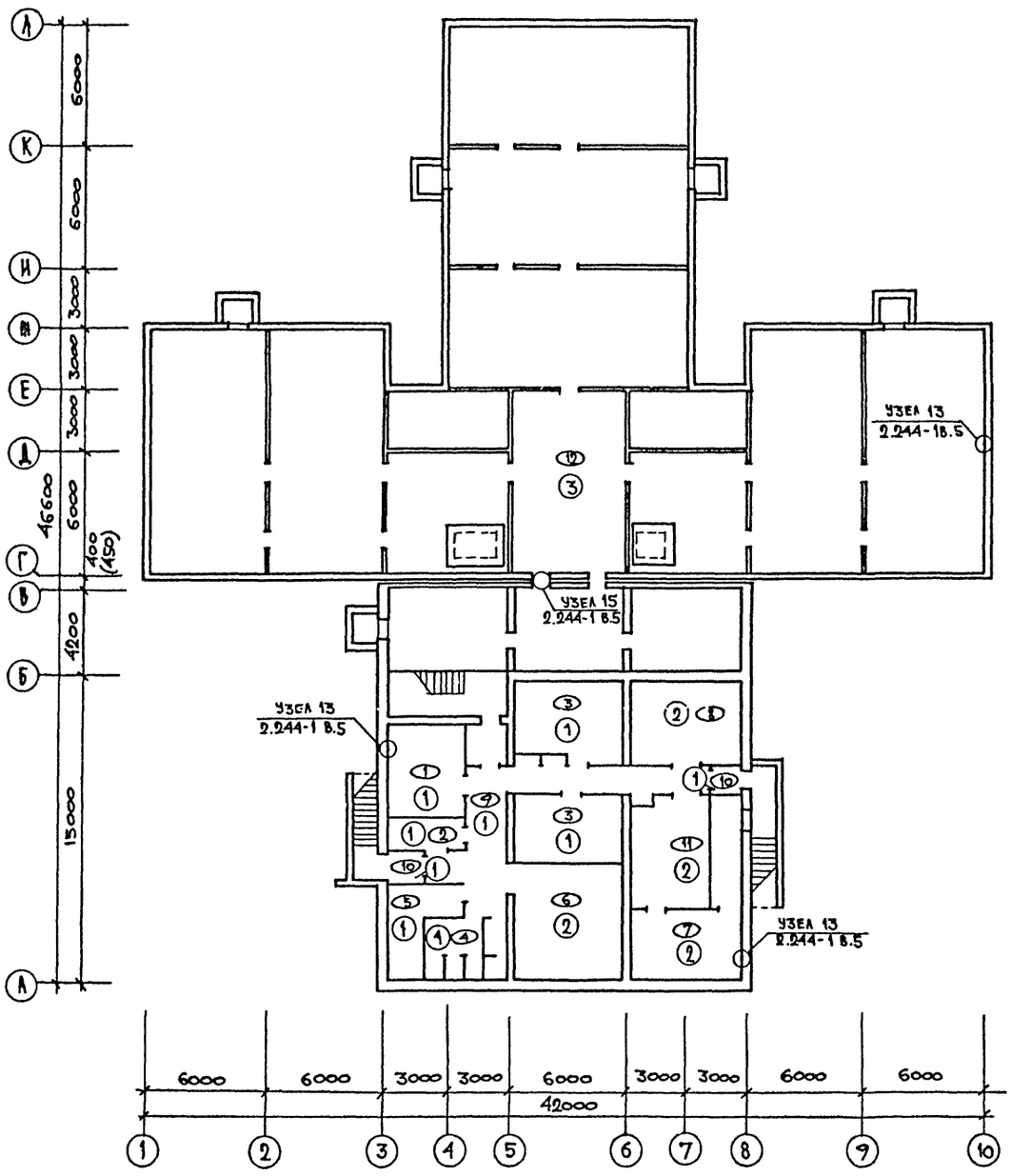

Экспликация помещений

Номер по плану	Наименование	Площадь м²
1	Медицинский архив	12.6
2	Гардеробная уличной одежды персонала	5.6
3	Гардеробная рабочей и домашней одежды персонала	36.4
4	Уборные персонала	11.7
5	Кладовая хозяйственного инвентаря	10.0
6	Венткамера	31.6
7	Насосная	24.0
8	Тепловой пункт	20.2
9	Коридор	32.6
10	Тамбур	3.3
11	Помещение для хранения несгораемого инвентаря	19.8
12	Техническое подполье	660.4

Экспликация полов

Наименование или номер помещения по проекту	Тип пола по проекту	Схема пола или номер узла по серии	Элементы пола и их толщина	Площадь пола м²
1÷5.9.10	1	9-1 2.244-1 в.5	Плитка керамическая ГОСТ6787-80	112.2
6÷8.11	2		Подстилающий слой из бетона класса В 7.5 —80 Толь гидроизоляционный марки ТГ-350 (ГОСТ 10999-76) на прослойке из дегтевой мастики —2слоя Стяжка из бетона класса В12.5 — 50 Грунт основания	95.6
12	3	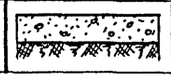	Подстилающий слой из бетона класса В7.5 —80 Грунт основания	661.7

				251-4-55.87 — АР1
Н. контр.	Седова			
Нач. АСМ	Собельман		Поликлиника (в конструкциях 1.090 1-1) на 380 посещений в смену	Стадия: Р; Лист: 4; Листов:
ГА констр.	Подольский			
ГАП	Шачнев		План полов подвала и технического подполья	Гипронисздрав г. Москва
ГИП	Бернштейн			
Вед. Арх	Сотская			
Ст. Арх	Виноградов			

Привязан:

Инв №

Взам инв. N

Подпись и дата

Формат А2

Типовой проект 251-4-55.87 Альбом 1

Разрез 1-1

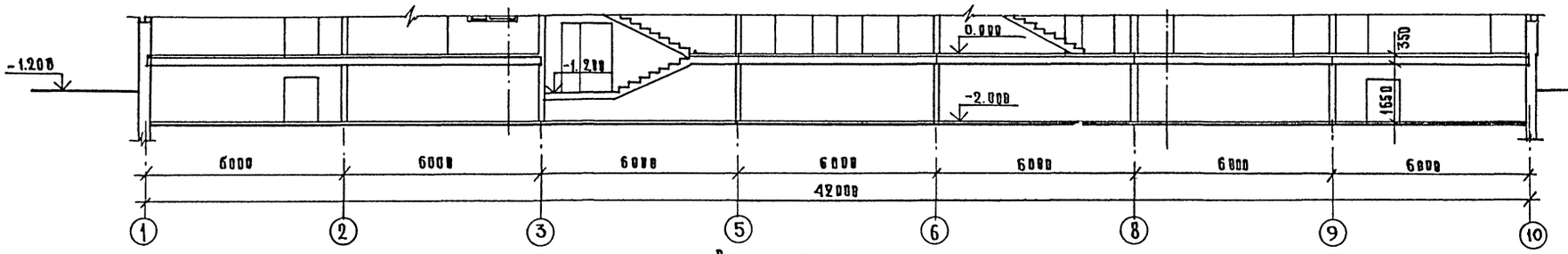

Разрез 2-2

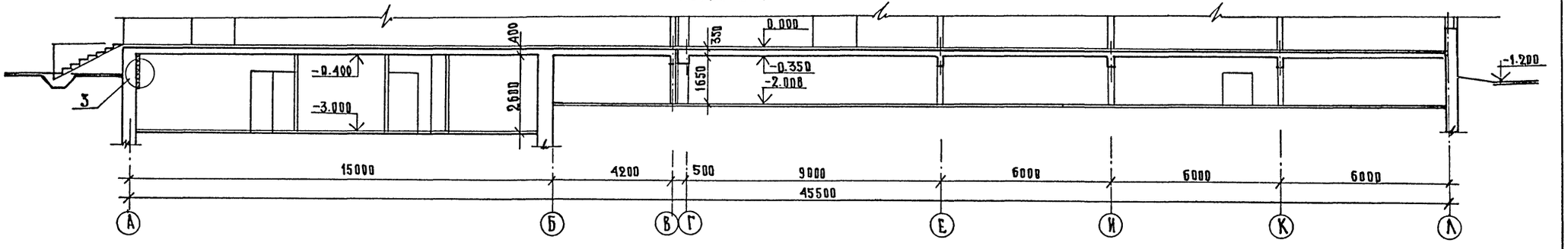

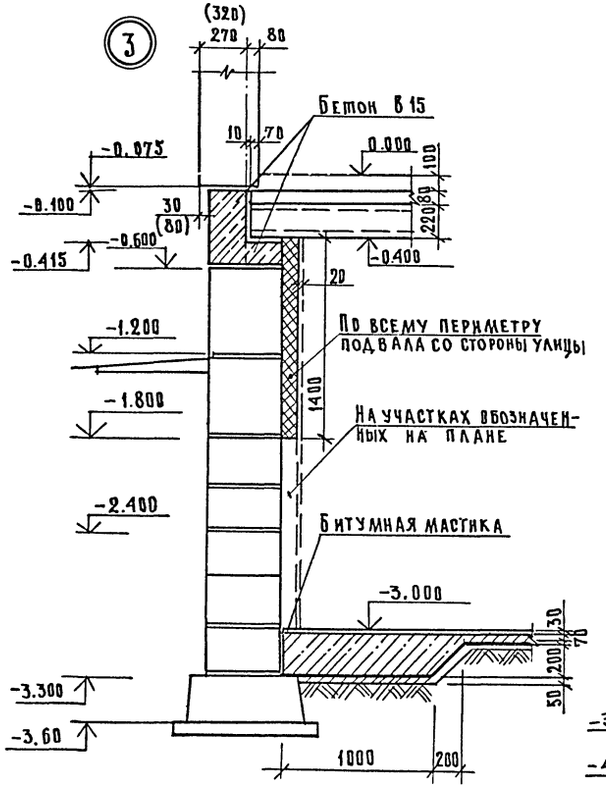

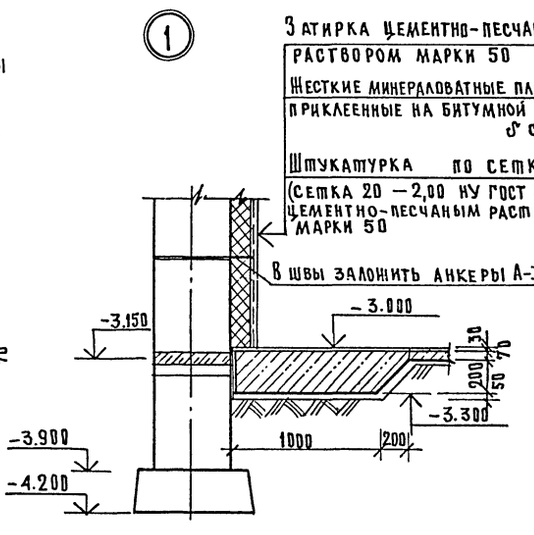

Привязан:

Инв.№

Н.контр.	Седова		
Нач.АСМиЗ	Собельман		
Гл.констр.	Подольский		
ГАП	Шачнев		
ГИП	Бернштейн		
Вед.арх.	Сотская		
Архитект.	Анваер		

251-4-55.87 — АР1

Поликлиника (в конструкциях 1.090.1-1) на 380 посещений в смену

Разрезы 1-1; 2-2

Стадия	Лист	Листов
Р	5	

ГИПРОНИИЗДРАВ г. Москва

Формат А2

Инв.№ подл. | Подпись и дата | Взам. инв.№

Альбом 1

Типовой проект 251-4-55.87

Инв.№ подл. | Подпись и дата | Взам. инв.№

Ведомость основных комплектов рабочих чертежей марки КЖ

Обозначение	Наименование	Примечание
КЖ1	Конструктивные решения	
	ниже отм. 0.000	
КЖ2	Конструктивные решения	
	выше отм. 0.000	

Ведомость рабочих чертежей основного комплекта марки КЖ1

Лист	Наименование	Примечание
1	Общие данные (начало)	
2	Общие данные (продолжение)	
3	Общие данные (продолжение)	
4	Общие данные (окончание)	
5	Схема расположения элементов фундаментов в осях А-В.	
6	Схема расположения элементов фундаментов в осях Г-Л	
7	Схемы расположения элементов стен подвала по осям А,Б,3,5,8	
8	Схемы расположения элементов стен подвала по оси Б, вид „А". Сечения по стенам подвала	
9	Схема расположения элементов стен техподполья в осях Г-Л	
10	Схемы расположения элементов стен техподполья по осям Г,Ж,Е,И,К,Л,Д,1,2,9,3,8.	
11	Схемы расположения элементов стен техподполья по осям 4,5,6,7,10. Сечения.	
12	Схема расположения уширенных вертикальных швов ШМ1÷ШМ11. Перемычки монолитные ПМ1÷ПМ3. Сечения.	
13	Спецификация на уширенные вертикальные швы Монолитные перемычки и армированный участок пола	
14	Схема расположения элементов перекрытия над подвалом УМ-8, УМ-9	

Ведомость основных комплектов рабочих чертежей марки КЖ — окончание

Лист	Наименование	Примечание
15	Плита перекрытия монолитная ППМ1, УМ-10	
16	Схема расположения элементов перекрытия над техподпольем	
17	Схема расположения элементов лестницы №3 площадки монолитные ПЛ1, ПЛ2	
18	Входы в подвал №1 и №2, крыльцо №2	
19	Крыльца №1, №3, №4, №5. Приямок, деталь отмостки	

Ведомость ссылочных и прилагаемых документов

Обозначение	Наименование	Примечание
	Ссылочные документы	
	Типовые изделия	
ГОСТ 13579-78	Блоки бетонные для стен подвалов.	
ГОСТ 13580-80	Плиты ленточных фундаментов железобетонные	
1.415-1 вып.1	Железобетонные фундаментные. Балки для стен производственных зданий	
1.090.1-1 вып.1-1	Панели наружных стен нулевого цикла однослойные	
1.090.1-1 вып.1-2	Панели наружных стен нулевого цикла трехслойные	
1.090.1-1 вып.3-1	Панели внутренних стен нулевого цикла	
1.090.1-1 вып.5-1	Плиты перекрытий многопустотные и ребристые длиной 2980 мм, армированные стержнями из стали класса А-III, длиной 5980мм и 7180мм, армированные предварительно напрягаемой арматурой из стали класса Ат-V	
1.055.1-1	Ступени бетонные и железобетонные	
3.006.1-2/82 вып.1-2	Сборные железобетонные каналы и тоннели из лотковых элементов	
1.038.1-1 вып.1,2,4	Перемычки железобетонные для зданий с кирпичными стенами	
НИ-03-03 Альбом 71-64	Рабочие чертежи металлических изделий	
	Типовые узлы и детали	
1.090.1-1 вып.7-1	Монтажные узлы	
2.210-1 вып.4	Детали цоколя и стен подвала	

Ведомость ссылочных и прилагаемых документов — окончание

Обозначение	Наименование	Примечание
	Общественных зданий	
1.090.1-1 вып.8-1	Изделия соединительные стальные	
2.240-1 вып.2	Детали перекрытия общественных зданий	
	Прилагаемые документы	
Альбом 6	Изделия заводского изготовления	
Альбом 9	Ведомости потребности в материалах	

Ведомость спецификаций

Лист	Наименование	Примечание
5	Спецификация к схеме расположения элементов фундаментов в осях А-В	
6	Спецификация к схеме расположения элементов фундаментов в осях Г-Л	
13	Спецификация на уширенные вертикальные швы, монолитные перемычки и армированный участок пола	
14	Спецификация к схеме расположения элементов перекрытия над подвалом (начало)	
15	Спецификация к схеме расположения элементов перекрытия над подвалом (окончание)	
17	Спецификация к схеме расположения элементов лестницы. Спецификация к монолитным площадкам	
18	Спецификация к входам в подвал №1 и №2, крыльцам №1÷№5 и приямку.	

Настоящий проект выполнен в соответствии с действующими нормами и правилами (в том числе по взрыво-пожарной безопасности.)

Главный инженер проекта Бернштейн В.М.

Привязан

Инв.№

251-4-55.87 – КЖ1

Н.контр.	Седова	
Гл.спец.	Мочалов	
Нач.к.з.	Собельман	
Гл.констр.	Подольский	
ГАП	Шачнев	
ГИП	Бернштейн	
Рук.гр.	Остриков	
Ст.инж.	Каплан	

Поликлиника (в конструкциях 1.090.1-1) на 360 посещений в смену

Серия	Лист	Листов
Р	1	19

Общие данные (начало)

Гипронииздрав г. Москва

Формат А2

Типовой проект 251-4-55.87 Альбом 1

Инв. № подл. | Подпись и дата | Взам. инв. №

Общие указания

1. Общие положения

Здание запроектировано в крупнопанельных конструкциях серии 1.090.1-1 „Сборные железобетонные конструкции массового применения для крупнопанельных общественных зданий и вспомогательных зданий промышленных предприятий с высотой этажа 3.0м 3.3м" с поперечным расположением несущих внутренних стен.

Общая часть и конструктивные решения серии смотри 1.090.1-1 0-1 01 ПЗ и 1.090.1-1 0-1 02 ПЗ

Пространственная устойчивость здания обеспечивается совместной работой продольных и поперечных несущих стен и дисков перекрытий. Величина нормативных постоянных и временных нагрузок на перекрытия и соответствующие коэффициенты перегрузок приняты по таблицам 1 и 3 СНиП II-6-74*

Вес снегового покрова P_0=980Па (100кгс/м²) для III района

Скоростной напор ветра q_0=441Па (45 кгс/м²) для III района

Коэффициент „К", учитывающий изменения скоростного напора ветра в зависимости от высоты здания, принят для типа местности „Б" по табл. 7 СНиП II-6-74*

В проекте предусмотрено применение индивидуальных изделий по действующим сериям типовых конструкций и деталей зданий и сооружений. Отдельные индивидуальные изделия приведены в альбоме 6 типового проекта.

2. Фундаменты под наружные и внутренние стены - приточные по ГОСТ 13580-88. Фундаменты запроектированы для грунтов со следующими характеристиками:

Расчетное давление на грунт основания при ширине фундамента 1.0м и глубине заложения 2.0м R_0 = 196 кПа (2кгс/см²)

Угол внутреннего трения для расчета основания φ=30°;

Угол внутреннего трения для расчета стен подвала φ=20°;

плотность грунта ниже подошвы фундаментов γ=1800кг/м³;

плотность грунта выше фундаментов γ=700кг/м³;

удельное сцепление C=10.8 кПа (0.11кгс/см²);

Модуль деформации E=18.6. МПа (190кгс/см²);

коэффициент Пуассона грунта μ=0.32;

Коэффициент условий работы грунтового основания V_1=1.1;

коэффициент условий работы здания во взаимодействии с основанием V_2=1.

Коэффициент надежности по назначению γ_n=0.95.

Временная нормативная нагрузка и поверхность земли для расчета стен подвала - 9.8 кПа (1000кгс/м²).

Грунты нескальные, однородные, непучинистые. Грунтовые воды отсутствуют, фактическое расчетное давление на основание определялось по формуле 7 СНиП 2.02.01-83.

Под фундаменты устраивается подготовка из среднезернистого песка толщиной 100мм.

3. Несущие конструкции.

А. Внутренние стены выполняются из железобетонных панелей по серии 1.090.1-1 вып. 3-1 и 4-1; δ=160мм. Монтаж внутренних стеновых панелей в сети в соответствии с узлами серии 1.090.1-1 вып. 7-1 на цементном растворе М 150.

Б. Перекрытия и покрытие выполняются из сборных железобетонных панелей по серии 1.090.1-1 вып. 5-1 типа ПК..., (многопустотные и пр... (ребристые). До кладки перегородок корыта панелей типа ПР заполнить керамзитобетоном класса В 3.5 плотностью D 1200

Перекрытие над подвалом (в осях А÷В между осями 3÷8) выполняется в виде монолитной железобетонной плиты по сборным железобетонным плитам и монолитным железобетонным прогонам.

В. Лестницы - из сборных железобетонных маршей с накладными проступями по серии 1.050.1-2 вып. 1.2 наборных железобетонных ступеней по серии 1.055 1-1.

4. Ограждающие конструкции.

Наружные стены подполья выполняются из панелей серии 1.090.1-1 вып.1-1 (вып.1-2). Наружные стены выше отм. 0.000 выполняются из панелей серии 1.090.1-1 вып. 2-1 (вып. 2-4).

Тип наружных стен принимать по таблице 1 лист 3.

Монтаж наружных стен вести по узлам серии 1.090.1-1 вып. 7-1 на цементном растворе М100. Герметизацию стыков наружных стен выполнять по указаниям 1.090.1-1 02 ПЗ листы 2.3. Наружные стены ниже отм. 0.000 в осях А÷В между осями 3÷8 выполняются из блоков бетонных для стен подвалов ГОСТ 13579-78 на цементном растворе М100 и кирпича (кирпич КР 100/1800/25 ГОСТ 530-88/ на цементном растворе М100. Горизонтальная гидроизоляция выполняется из цементно-песчаного раствора состава 1:2 толщиной 25мм. на отметках −2.225 − 3.300 : − 3.900.

Обратная засыпка пазух котлована под фундаменты предусмотрена талым очищенным от мусора, уплотненным грунтом после устройства перекрытий над техподпольем и подвалом, и бетонной подготовки в полу этих помещений. Плотность уплотненного грунта − γ=1650 с φ=30°

5. Лифтовые шахты приняты из сборных железобетонных элементов по серии 1.289.1-3; 1.289.1-4; 1.289.1-1.

6. Под опорными участками железобетонных элементов предусмотреть слой раствора толщиной не более 15мм.

7. Перемычки в стенах и перегородках приняты сборными железобетонными по серии 1.038.1-1 вып. 1, 2, 4, 9.

8. Перегородки.

В зависимости от назначения помещений и их температурно-влажного режима проектом предусмотрены следующие типы перегородок:

А. Крупнопанельные гипсобетонные по серии 1.231.9-7 вып. 1, 2;

Б. Плиты гипсовые толщиной δ=80. Э 1200 по ГОСТ 6428-83;

В. Кирпичные - кирпич КРП 75/1460/15 ГОСТ 530-80 на сложном растворе М 25.

Крупнопанельные гипсобетонные перегородки монтировать по узлам серии 2.230-1 вып. 10. Работы по устройству перегородок из мелкоштучных материалов производить после монтажа коммуникаций инженерного оборудования.

9. Крыша - совмещенная, невентилируемая, частично чердачная с холодным чердаком. Кровля - 4-х слойный водоизоляционный ковер из рубероида с мелкозернистой посыпкой марок РКМ-350Б; РКМ-350 В (ГОСТ 10923-82). Кровля выполняется согласно узлу 1 серии 1.260-1, вып 4 и указаниям К серии. Защитный слой по верху водоизоляционного ковра - гравий, втопленный в битумную мастику (зерна 5-10мм). Мастика должна антисептироваться добавками манурона или симазина (ГОСТ 15123-78*) в количестве 0.5-0.5% от веса битума. Для наклейки рубероида применяются горячие битумные мастики (ГОСТ 2887-88) которые антисептируются добавками кремнефтористого (ГОСТ 87-77*). и фтористого (ГОСТ 2871-75) натрия в количестве 4-5% от веса битума (либо путем добавки других фунгицидов). В качестве наполнителя применяется низкосортный асбест. Основание под кровлю-стяжку из цементно-песчаного раствора огрунтовать раствором битума в керосине или соляровом масле в соотношении по весу 1:2.

10. Материалы утеплителей в покрытиях и стенах даны в таблице 1 лист 3.

11. Конструкция полов принята по серии 2.244-1 вып. 5. Типы полов приведены на архитектурных планах.

12. Гидроизоляция и антикоррозийная защита.

После монтажа инженерных коммуникаций заделки отверстий для их пропуска все поверхности стен, каналов и приямков, соприкасающиеся с грунтом, покрыть горячим битумом в 3-4 слоя по огрунтованной поверхности (битум разжиженный керосином) общей толщиной покрытия 5мм.

В помещениях, в которых в процессе эксплуатации возможно увлажнение водой полов и стен, предусмотрено устройство покрытия полов и панелей стен из керамической плитки.

Для отвода дождевых и талых вод от здания, помимо соответствующей вертикальной планировки территории, предусмотреть устройство вокруг здания асфальтовой отмостки. Деталь смотри на листе 18 КЖ1.

Закладные детали, стальные соединительные элементы и сварные соединения сборных железобетонных элементов необходимо обетонировать или оштукатурить в соответствии с деталями серии 1.090.1-1 вып. 7-1.

Окрасить металлические изделия масляными красками или эмалями по соответствующим грунтовкам в зависимости от требований, предъявляемых к этим изделиям.

Деревянные конструкции подверженные опасности загнивания, необходимо антисептировать и окрасить масляной краской в соответствии с требованиями по отделке помещений.

В наружных подземных каналах для защиты от нефильтрующихся поверхностных вод принята оклеечная гидроизоляция их покрытий.

13. Производство работ в зимнее время.

Настоящий проект разработан для условий строительства в летнее время. При необходимости выполнения работ в зимних условиях (среднесуточная температура наружного воздуха ниже +5°с минимальная суточная ниже 0°с) проектная организация выполняющая привязку проекта должна произвести проверку прочности конструкций и внести в проект следующие изменения:

— чертежи по устройству бетонных, железобетонных и каменных конструкций, по гидроизоляции, кровельным, отделочным и другим работам должны иметь надпись, разрешающую их применение в зимних условиях:

— марки стали всех железобетонных конструкций в зависимости температурных условий монтажа и эксплуатации должны быть приведены в соответствии с указаниями главы СНиП „Бетонные и железобетонные конструкции;

— на чертежах каменных конструкций должен быть оговорен конкретный способ зимней кладки с указанием мероприятий, обеспечивающих ее возможность возведения зимних условиях в соответствии со СНиП 11-22-81. В случае выполнения работ в зимних условиях предусмотреть мероприятия по обеспечению заданной прочности бетона и раствора, как в процессе возведения зданий, так и в последующей его эксплуатации в соответствии с действующими нормативными документами.

Привязан:

Инв. №

Н. контр.	Седова	
Нач. маст.	Собельман	
Гл. конст.	Подольский	
ГАП	Шачнёв	
ГИП	Бернштейн	
Рук. гр.	Остриков	
Ст. инж.	Салтарин	

251-4-55.87-КЖ1

Поликлиника (в конструкциях 1.090.1-1) назовосещений в смену.

Стадия	Лист	Листов
Р	2	

Общие данные (продолжение)

ГИПРОНИИЗДРАВ

14. Указания по привязке проекта

Настоящий типовой проект может быть применен в строительстве только после выполнения следующих работ по его привязке к конкретному участку:

- в соответствии с паспортом и другими исходными данными для проектирования разработать генеральный план участка, поликлиники, проекты вертикальной планировки, инженерных сетей, благоустройства и озеленения.
- оформление привязки типового проекта должно быть выполнено в соответствии с требованиями ГОСТ 21202-78;
- в зависимости от климатического района установить толщину наружных стен и утеплителя (приведенных в таблице), рассчитанных с учетом коэффициентов повышения уровня тепловой защиты зданий (письмо Госгражданстроя №2 ГФ-4-2832 от 13.10 80г.) и санитарно-технических требований. При применении ограждающих конструкций и утеплителя из других материалов, их толщина определяется расчетом по СНиП II-3-79*;
- на основании принятой толщины и материала наружных стен, вертикальной планировки и материалов инженерно-геологических изысканий разработать проект нулевого цикла; приведенные в проекте чертежи нулевого цикла (в первую очередь фундаменты) являются примером решения на горизонтальной площадке с планировочной отметкой - - 1.200 м;
- скорректировать нагрузки на фундаменты с учетом изменений, связанных с применением отличных от проекта конструкций и материалов; определить расчетные нагрузки на основание с учетом дополнительных нагрузок, не включенных в таблицу 2 лист 4.
- проверить осадки фундаментов в зависимости от конкретных инженерно-геологических условий площадки;
- методы защиты от коррозии должны быть приняты в соответствии с настоящим проектом и рекомендациями СН и П 2.03.11-85.

Ведомость объемов сборных бетонных и железобетонных конструкций по рабочим чертежам основного комплекта марки КЖ1

	Наименование группы элементов конструкций	Код	Кол. м³	Примечание
1	Блоки для стен подвалов	583 221	129.41	
2	Балки обвязочные, фундаментные	582 421	2.09	
3	Плиты фундаментов с обычным армир.	581 321	121.87	
4	Элементы лестниц (ступени)	589 121	6.57	
5	Конструкции и детали каналов	585 821	0.36	
6	Панели стеновые наружные	583 122	95.04	
7	Панели стеновые внутренние	583 221	27.80	
8	Плиты перекрытий	584 221	98.02	
9	Перемычки	582 821	3.43	
	Всего бетона и железобетона		484.59	

Материалы на изготовление сборных бетонных и железобетонных конструкций учтены в ведомости потребности в материалах и отдельно не учитываются.

Расчетные параметры для выбора стенового ограждения и типа утеплителя

Таблица 1

N п/п	Наименование конструкции	Режим помещения	Наименование материала	Толщина утепл. δ мм	Толщина панели мм	Тепловая инерция D	Предельная t° наружного воздуха °С		Фактическое сопротивление теплопередаче $R_o \frac{м^2 °С}{Вт}$ ($\frac{м^2 ч °С}{ккал}$)
1	Панели наружных стен нулевого цикла одно-слойные по серии 1.090.1-1 вып. 1-1	—	Керамзитобетон γ=1200 кг/м³	270	300	4.3	—	наиболее средняя 3х суток холодных	0.70 (0.820)
				330	350	5.1			0.810 (0.941)
2	Панели наружных стен нулевого цикла трехслойные по серии 1.090.1-1 вып. 1-2		Керамзитобетон γ=1200 кг/м³ и плиты жесткие минераловатные ГОСТ 9573-82 γ=150 кг/м³	70	300	4.2			1.29 (1.493)
				120	350	4.9			1.78 (2.069)
3	Панели наружных стен однослойные по серии 1.090.1-1 вып. 2-1	$t_в$=20°С $\Delta t_н$=6°С $\varphi \leq 60\%$ h=1	Керамзитобетон γ=1100 кг/м³	330	350	5.1	-23.4		0.876 (1.020)
			Керамзитобетон γ=1000 кг/м³	370	400	5.9	-31.9		1.07 (1.243)
4	Панели наружных стен трехслойные по серии 1.090.1-1 вып. 2-4		Керамзитобетон γ=1200 кг/м³ и плиты теплоизоляционные γ=40 кг/м³ ГОСТ 15588-70*	120	350	4.9	-34.0		1.55 (1.8)
				170	400	5.6	-43.8		1.83 (2.128)
5	Блоки бетонные для стен подвалов ГОСТ 13579-78	$t_в^о$=18°С $\Delta t_н$=6°С $\varphi \leq 60\%$ h=1	Бетон γ=2400 кг/м³, δ=500 мм; плиты жесткие	40	—	6.85	-35		1.54 (1.179)
			минераловатные γ=200 кг/м³ П200-1000-500 δ ГОСТ 9573-82	60	—	6.97	-47		1.26 (1.465)
6	Совмещенное невентилируемое покрытие над лифтами и венткамерами по несущей конструкции из сборных железобетонных панелей.	$t_в$=16°С $\Delta t_н$=4.5°С $\varphi \leq 60\%$ h=1	Плитный ячеистый бетон γ=400 кг/м³ Б-1000.50 δ ГОСТ 5742-76	80	—	3.85	-26	наиболее холодных суток	1.245 (1.449)
				100	—	4.15	-32.8	наиболее холодных 3х суток	1.37 (1.603)
				140	—	4.75	-42.6		1.64 (1.911)
7	Совмещенное невентилируемое покрытие над кабинетами по несущей конструкции из сборных железобетонных панелей типа ПК	$t_в$=20°С $\Delta t_н$=4.5°С $\varphi \leq 60\%$ h=1		120	—	4.45	-23.5		1.43 (1.67)
				180	—	5.35	-35.0		1.91 (2.219)
				220	—	6.25	-42.0		2.08 (2.44)
8	Чердачное перекрытие по несущим конструкциям из сборных железобетонных плит типа ПК	$t_в$=20°С $\Delta t_н$=4.5°С $\varphi \leq 60\%$ h=0.9	Плитный ячеистый бетон γ=400 кг/м³ Б-400 50 δ ГОСТ 5742-76	120	—	3.77	-28	наиболее холодных суток	1.20 (1.40)
				140		4.10	-34.6	наиболее холодных 3х суток	1.32 (154)
				180		4.75	-44		1.58 (1.86)
9	Перекрытие над техническим подпольем по несущим конструкциям из сборных железобетонных панелей типа ПР	$t_в$=20°С $\Delta t_н$=2.5°С $\varphi \leq 60\%$ h=0.6	Плиты жесткие минераловатные γ=200 кг/м³ П200-1000-500 δ ГОСТ 9573-82	60		2.48	-26.5	наиболее холодных суток	1.21 (1.41)
				80		2.75	-35.4		1.52 (1.77)
				100		3.19	-44.3		1.77 (2.06)

Взам. инв. № | Подпись и дата | Инв. № подл.

Привязан

Инв. №

Н. контр	Седова	
Нач. маст	Собельман	
Гл. констр	Подольский	
ГАП	Шачнев	
ГИП	Бернштейн	
Рук. гр.	Остриков	
Ст. инж.	Самарина	

251-4-55.87-КЖ1

Поликлиника /в конструкциях 1.090.1-1/ на 380 посещений в смену

Общие данные (продолжение)

Стадия	Лист	Листов
Р	3	

ГИПРОНИИЗДРАВ г. Москва

Формат А2

Маркировочная схема условных несущих элементов

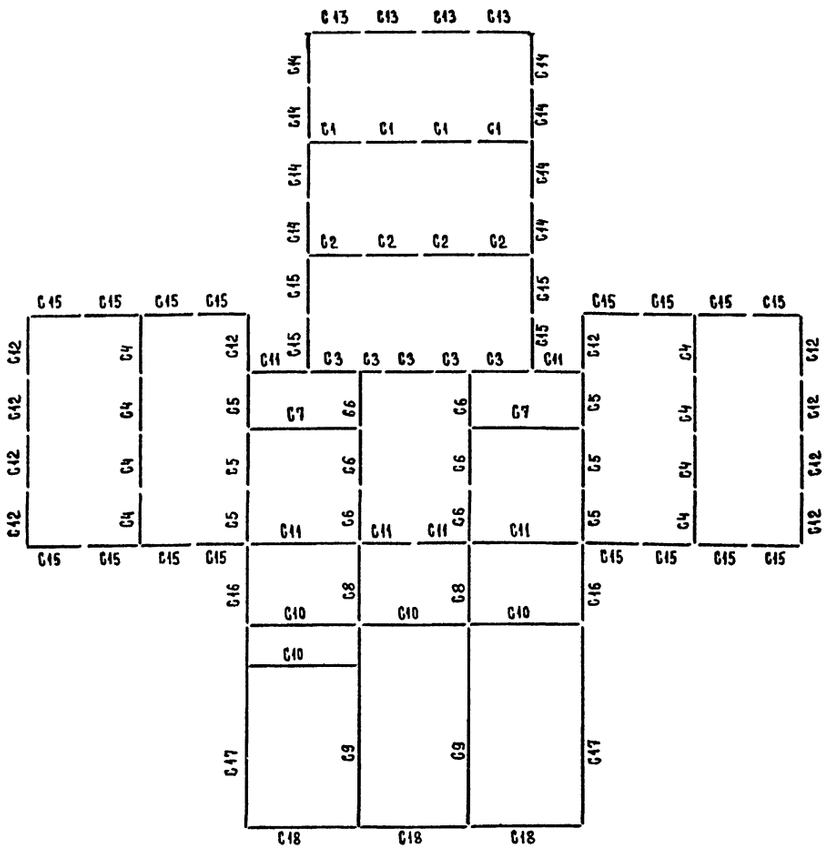

Расчетные нагрузки на фундаменты

Таблица 2

Условная марка стены	Величина расчетных нагрузок							
	от внутренних стен		от наружных стен					
			однослойные				трехслойные	
	в = 160 мм		в = 350 мм		в = 400 мм		в = 400 мм	
	кН / м	тс / м	кН / м	тс / м	кН / м	тс / м	кН / м	тс / м
С 1	391,5 (92,6)	39,9 (9,45)	—	—	—	—	—	—
С 2	446,0 (106)	45,5 (10,8)	—	—	—	—	—	—
С 3	326,5 (76,5)	33,15 (7,8)	—	—	—	—	—	—
С 4	457,5 (109)	46,7 (11,1)	—	—	—	—	—	—
С 5	532,5 (124,5)	54,35 (12,7)	—	—	—	—	—	—
С 6	556,0 (130,5)	56,7 (13,3)	—	—	—	—	—	—
С 7	89,8 (15,3)	9,15 (1,56)	—	—	—	—	—	—
С 8	187,5 (37,8)	19,1 (3,85)	—	—	—	—	—	—
С 9	210,5 (37,8)	21,45 (3,85)	—	—	—	—	—	—
С 10	62,1 (13,3)	6,33 (1,36)	—	—	—	—	—	—
С 11	—	—	63,6 (7,55)	6,48 (0,77)	71,8 (7,55)	7,31 (0,77)	83,6 (7,55)	8,53 (0,77)
С 12	—	—	208,0 (37,3)	21,22 (3,8)	217 (37,3)	22,1 (3,8)	227,5 (37,3)	23,2 (3,8)
С 13	—	—	175,6 (54,5)	17,9 (5,55)	183 (54,5)	18,65 (5,55)	193,0 (54,5)	19,5 (5,55)
С 14	—	—	45,7 (7,55)	4,66 (0,77)	52,5 (7,55)	5,35 (0,77)	61,0 (7,55)	6,22 (0,77)
С 15	—	—	54,2 (7,55)	5,53 (0,77)	57,5 (7,55)	5,86 (0,77)	72,0 (7,55)	7,34 (0,77)
С 16	—	—	127,5 (18,9)	13,0 (1,93)	130 (18,9)	13,25 (1,93)	132,0 (18,9)	13,45 (1,93)
С 17	—	—	149,0 (18,9)	15,12 (1,93)	151,5 (18,9)	15,35 (1,93)	153,0 (18,9)	15,6 (1,93)
С 18	—	—	68,4 (13,35)	6,97 (1,36)	70,7 (13,35)	7,2 (1,36)	73,5 (13,35)	7,48 (1,36)

1. Нагрузки даны на уровне верхнего обреза фундаментов.
2. В скобках приведена временная нагрузка.
3. При расчете основания расчетные нагрузки следует уменьшить в 1,15 раза.

Н.контр	Седова	
Нач.маст	Собельман	
Гл.констр	Подольский	
ГАП	Шачнев	
ГИП	Бернштейн	
Рук.гр.	Остриков	
Ст.инж.	Самарина	

Привязан

Инв.№

251-4-55.87 КЖ1

Поликлиника /в конструкциях 1090.1-1/ на 380 посещений в смену

Общие данные (окончание)

Стадия	Лист	Листов
Р	4	

ГИПРОГОРЗДРАВ г. Москва

Формат А2

Инв.№ подл. | Подпись и дата | Взам. инв.№

Типовой проект 251-4-55.87 Альбом 1

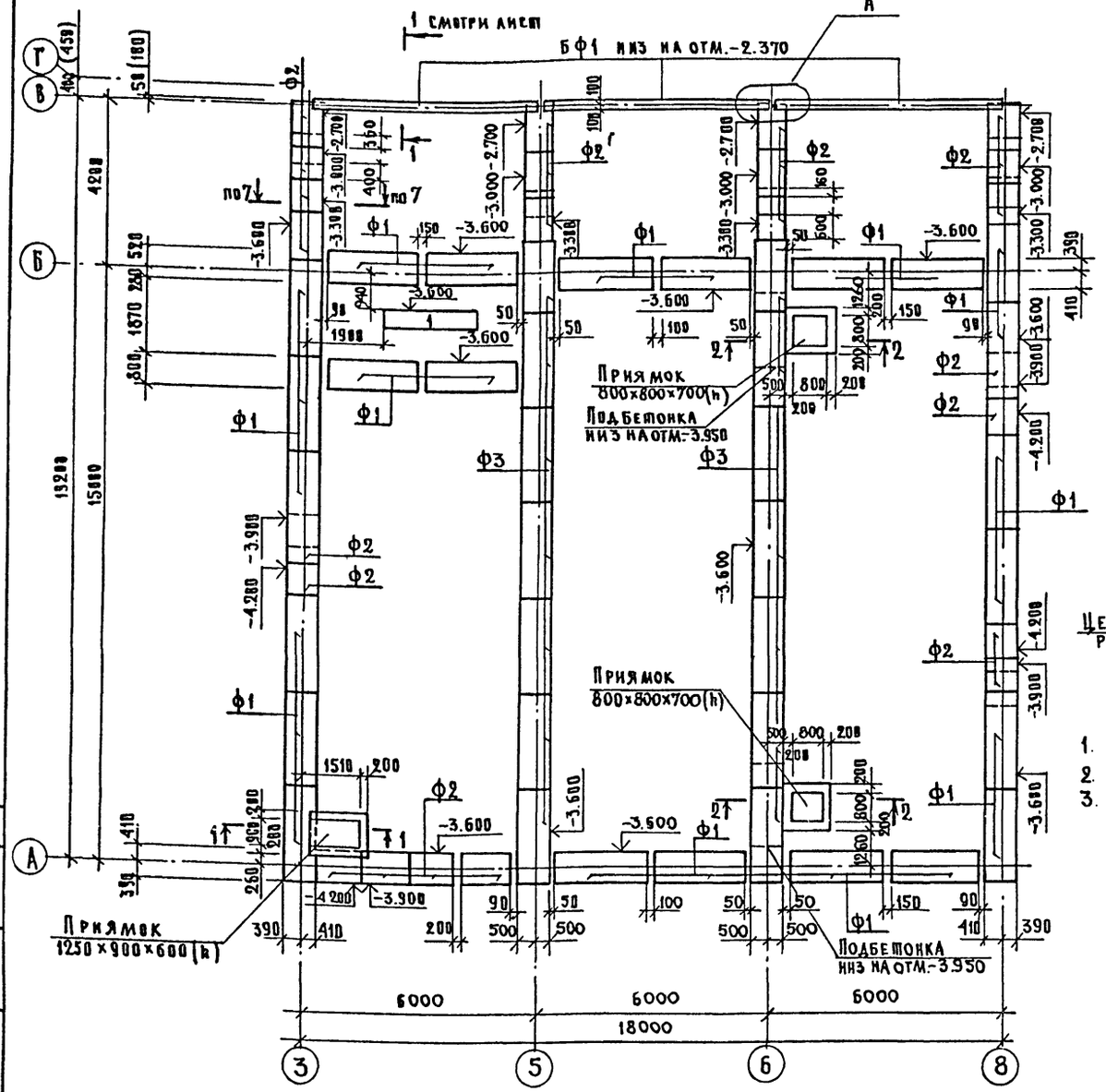

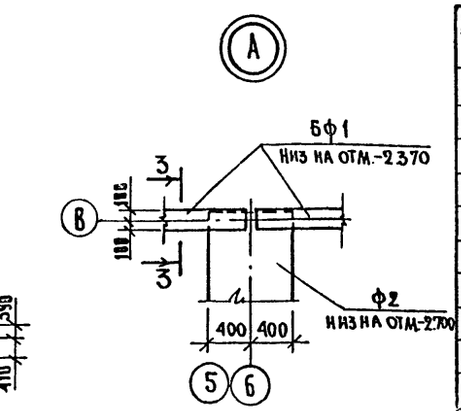

3 — 3

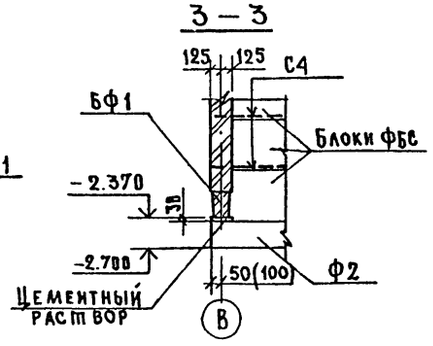

1. Указания смотри на листе 13
2. Сечение 7—7 смотри на листе 18
3. Размеры в скобках даны для панели толщиной 400мм

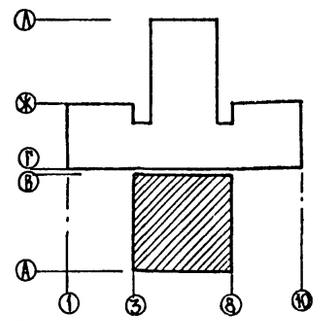

1 — 1

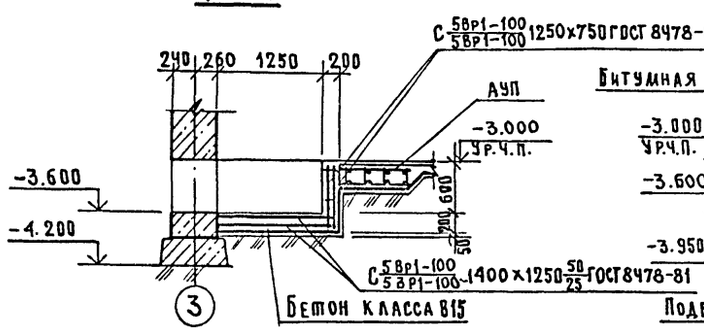

2 — 2

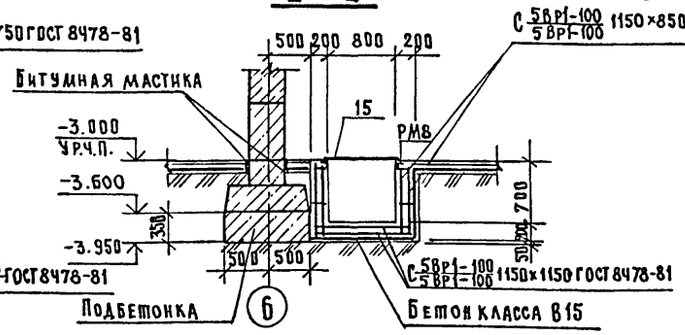

Спецификация к схеме расположения элементов фундаментов

Марка поз.	Обозначение	Наименование	Кол.	Масса ед. кг	Примеч.
		Плиты железобетонные для ленточных фундаментов			
Ф1		ФЛ8.24 ГОСТ 13580-80	24	1400	
Ф2		ФЛ8.12 ГОСТ 13580-80	23	690	
Ф3		ФЛ10.24 ГОСТ 13580-80	14	1500	
		Блоки бетонные для стен подвалов			
1		ФБС 24.5.6-Т ГОСТ 13579-78	47	1630	
2		ФБС 12.5.6-Т ГОСТ 13579-78	67	790	
3		ФБС 9.5.6-Т ГОСТ 13579-78	31	590	
4		ФБС 24.4.6-Т ГОСТ 13579-78	30	1300	
5		ФБС 12.4.6-Т ГОСТ 13579-78	28	640	
6		ФБС 9.4.6-Т ГОСТ 13579-78	25	478	
7		ФБС 12.5.3-Т ГОСТ 13579-78	43	380	
8		ФБС 12.4.3-Т ГОСТ 13579-78	30	310	
		Балки фундаментные			
Бф1'	1.415-1, вып.1	ФБ6-48	3	800	
		Перемычки железобетонные			
9	1.038.1-1, вып.4	9ПБ 16-37	8	88	
10	1.038.1-1, вып.4	9ПБ 13-37	4	74	
11	1.038.1-1, вып.4	9ПБ 18-37	4	103	
12	1.038.1-1, вып.2	3ПП 21-71	3	433	
13	1.038.1-1, вып.2	3ПП 16-71	2	325	
14	1.038.1-1, вып.4	8ПБ 10-1	8	28	
РМ8	251-4-55.87-6.00.00.13.ВО	Решетка приямка РМ8	1	15.96	
15		Лист ромб О-ПН-50×900×900 ГОСТ 8568-77* Вст3кп2 ГОСТ 380-71*	1	35.8	
		Сетки			
		С 5Вр1-100/5Вр1-100 1400×1250 50/25 ГОСТ 8478-81	2	5.7	
		С 5Вр1-100/5Вр1-100 1400×750 50/25 ГОСТ 8478-81	4	3.4	
		С 5Вр1-100/5Вр1-100 1250×750 ГОСТ 8478-81	2	3.1	
		С 5Вр1-100/5Вр1-100 1150×1150 ГОСТ 8478-81	2	4.2	
		С 5Вр1-100/5Вр1-100 1150×850 ГОСТ 8478-81	8	3.2	
С1	251-4-55.87-6.00.00.30.00	С1	6	3.90	
С2	251-4-55.87-6.00.00.33.00	С2	12	6.40	
С3	251-4-55.87-6.00.00.34.00	С3	6	10.72	
С4	251-4-55.87-6.00.00.35.00	С4	4	5.66	
С5	251-4-55.87-6.00.00.36.00	С5	4	3.49	
С6	251-4-55.87-6.00.00.38.00	С6	8	6.04	
С7	251-4-55.87-6.00.00.37.00	С7	4	3.76	
16		А-I-6 ГОСТ 5781-82*, ℓ=600	64	0.13	
17		Уголок 100×100×8 ГОСТ 8509-72* Вст3пс6-1 ГУ14-1-3023-80 ℓ=2100	8	25.6	
		Материалы			
		Бетон класса В15			29.0м³

Согласовано:
Нач. СТО Саласин
Нач. ЭТО Рощин

Инв.№ подл. | Подпись и дата | Взам. инв.№

Привязан:

Инв.№

Н.контр.	Седова	
Нач.маст.	Собельман	
Гл.констр	Подольский	
ГАП	Шачнев	
ГИП	Бернштейн	
Рук.гр	Острилов	
Рук.гр	Жукова	

251-4-55.87-КЖ1

Поликлиника (в конструкциях 1.090.1-1) на 380 посещений в смену

Схема расположения элементов фундаментов в осях А-В.

Стадия	Лист	Листов
Р	5	

ГИПРОНИИЗДРАВ г. Москва

Формат А2

Окончание

Марка поз.	Обозначение	Наименование	Кол.	Масса ед., кг	Примечание
Ф4		Фл 10.12 ГОСТ 13580-80	24	750	
Ф5		Фл 10.8 ГОСТ 13580-80	12	500	
Ф6		Фл 12.24 ГОСТ 13580-80	6	1800	
Ф7		Фл 14.24 ГОСТ 13580-80	21	2100	
Ф8		Фл 14.12 ГОСТ 13580-80	3	1000	
Ф9		Фл 16.24 ГОСТ 13580-80	18	2500	
Ф10		Фл 20.12 ГОСТ 13580-80	22	2400	
Ф11		Фл 24.12 ГОСТ 13580-80	16	2800	
Ф12		Фл 28.12 ГОСТ 13580-80	4	3400	
		Блоки бетонные для стен подвала			
1		ФБС 24.4.6-Т ГОСТ 13579-78	6	1300	
2		ФБС 12.4.6-Т ГОСТ 13579-78	2	640	
3		ФБС 12.4.3-Т ГОСТ 13579-78	9	310	

Экспликация отверстий

№ отв.	Размеры В	Размеры Н	Назначение	Отметка низа
1	600	500	ВК	2.700
2	500	500	ВК	2.700

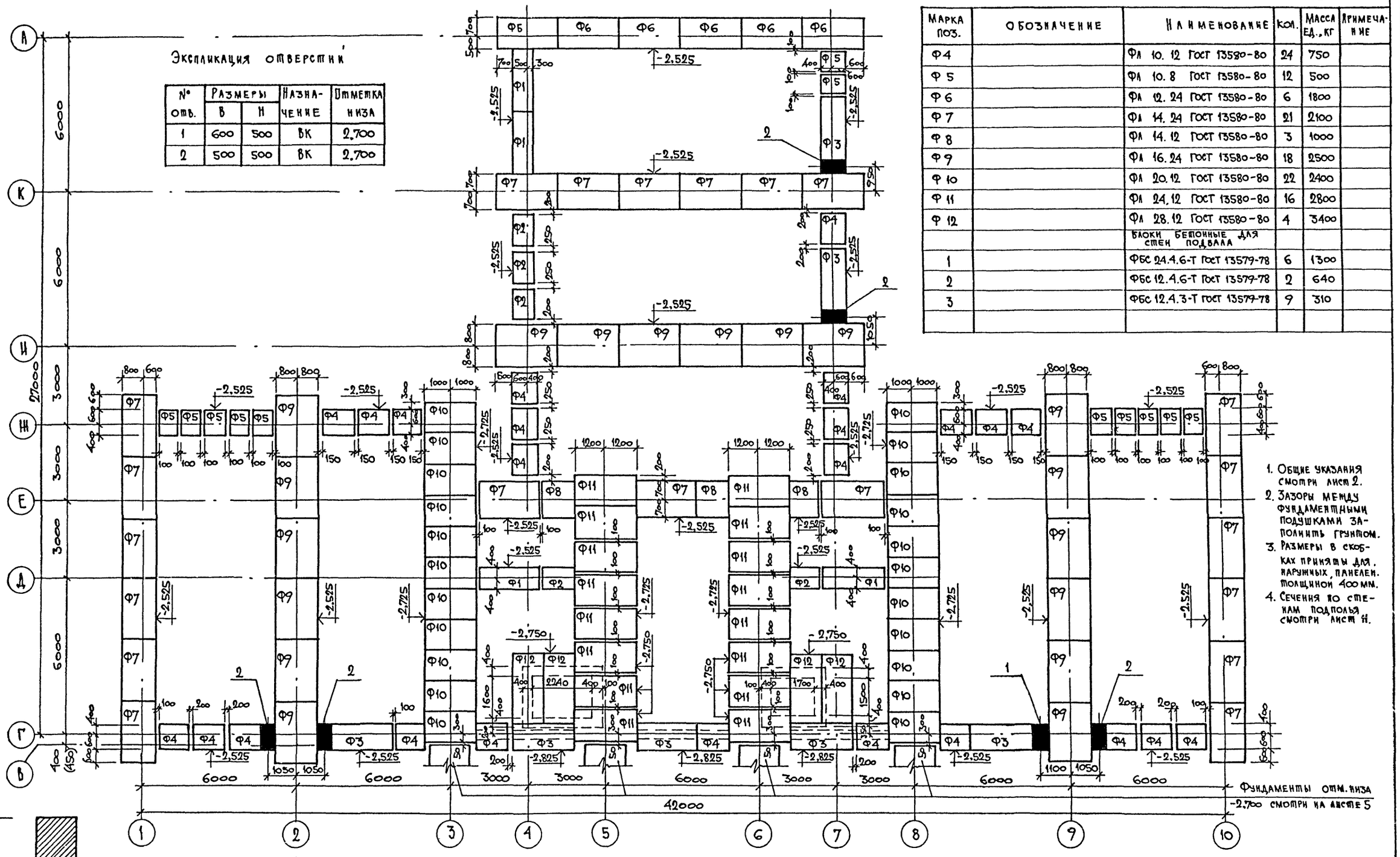

1. Общие указания смотри лист 2.
2. Зазоры между фундаментными подушками заполнить грунтом.
3. Размеры в скобках приняты для наружных панелей толщиной 400 мм.
4. Сечения по стенам подполья смотри лист И.

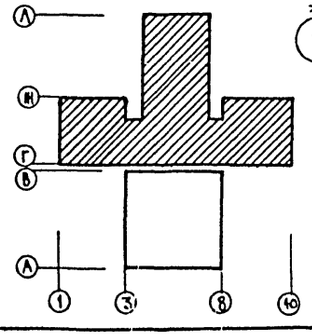

Спецификация к схеме расположения элементов фундаментов

Марка, поз.	Обозначение	Наименование	Кол.	Масса ед., кг	Примечание
		Плиты железобетонные для ленточных фундаментов			
Ф1		Фл 8.24 ГОСТ 13580-80	4	1400	
Ф2		Фл 8.12 ГОСТ 13580-80	5	690	
Ф3		Фл 10.24 ГОСТ 13580-80	7	1500	

Привязан:

Инв. №

Н. контр.	Седова	
Нач. маст.	Собельман	
Гл. констр.	Подольский	
ГАП	Шачнев	
ГИП	Бернштейн	
Рук. гр.	Остриков	
Ст. инж.	Агапова	

251-4-55.87-КН1

Поликлиника (в конструкциях 1.090.1-1) на 380 посещений в смену

Схема расположения элементов фундаментов в осях Г-А

Стадия	Лист	Листов
Р	6	

Гипронииздрав г. Москва

Формат А2

Альбом 1

Типовой проект 251-4-55.87

Согласовано: Нач. СТО Саласин

Инв. № подл. | Подпись и дата | Взам. инв. №

Альбом 1

Типовой проект 251-4-55.87

по оси А

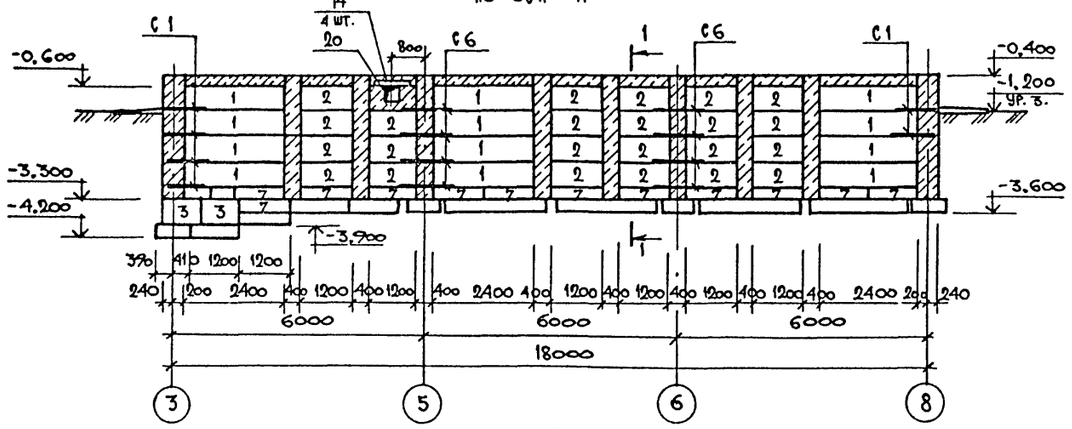

по оси Б

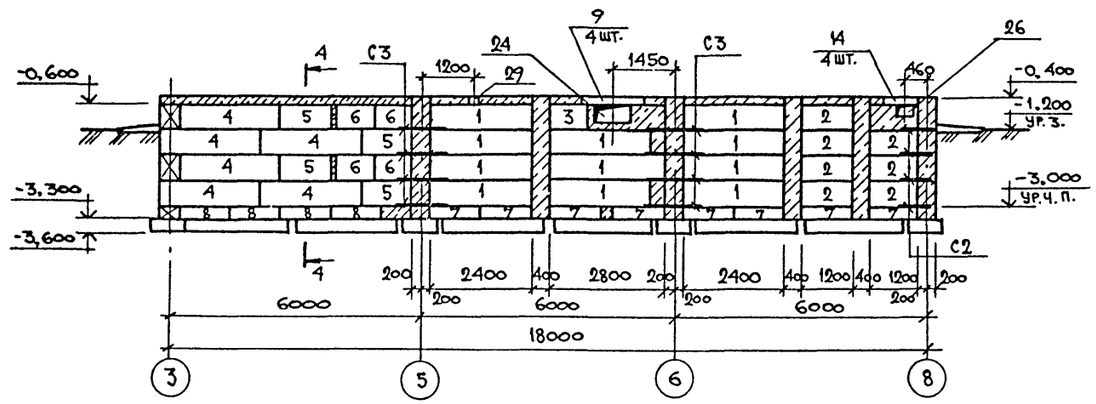

по оси 5

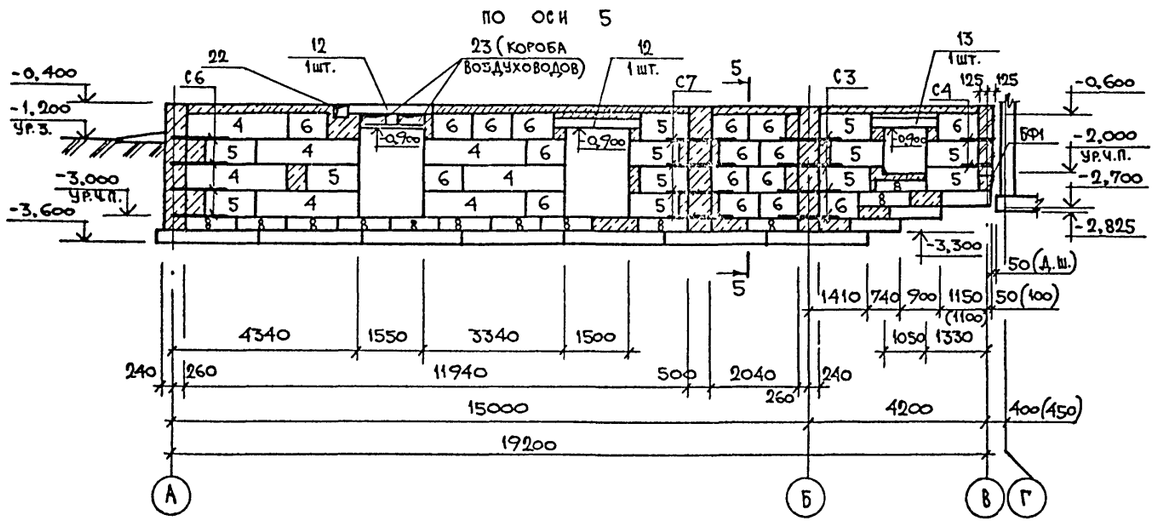

по оси 3

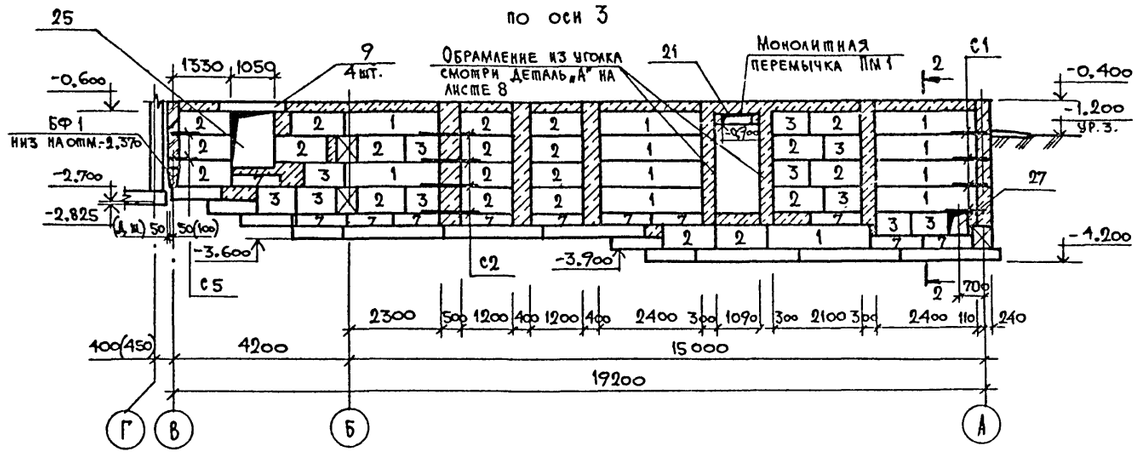

по оси 8

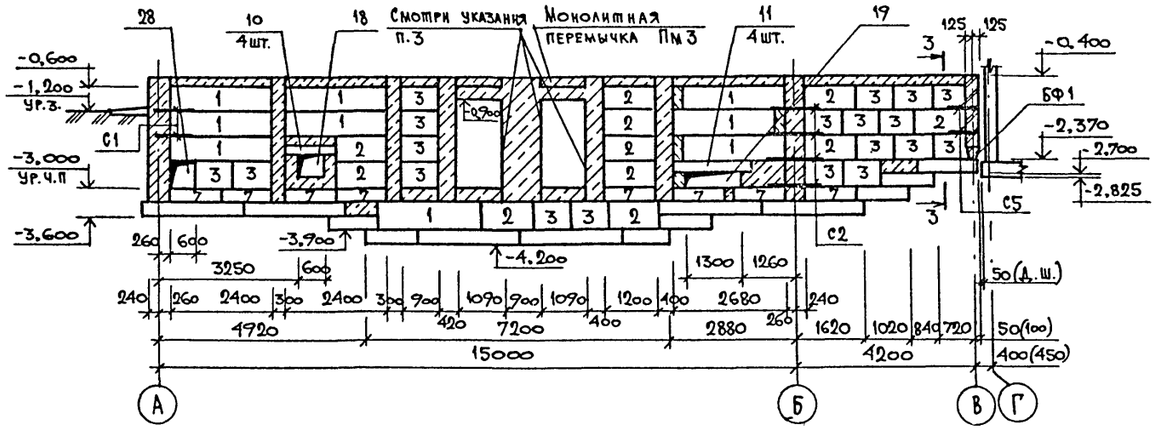

Экспликация отверстий

Тип отв.	Размеры, мм В	Размеры, мм Н	Отм. низа	Назначение
18	600	500	-2,700	ВК
19	1300	410	-3,000	ТС
20	270	375	-1,000	ВК
21	800	200	-0,900	ОВ
22	300	300	-0,700	ОВ
23	600	270	-0,870	ОВ
24	900	400	-1,000	ВК
25	1050	1300	-1,900	ОВ
26	400	300	-0,900	ОВ, ВК
27	500	600	-3,600	ВК
28	600	600	-3,000	ВК
29	200	100	-0,500	Э

1. Указания смотри лист 13.
2. Сечения по стенам подвала смотри лист 8.
3. Дверные проемы в монолитном бетоне обрамить уголком на всю высоту по детали „А" на листе 8.
4. Монолитные вертикальные уширенные швы, монолитные перемычки и армированный участок пола смотри лист 12.
5. Спецификацию к схеме расположения элементов фундаментов смотри лист 5.
6. Размеры в скобках даны наружных панелей толщиной 400 мм.

Согласовано: Нач. СТО Салясин; Нач. ЭТО Рощин

Инв. № подл. | Подпись и дата | Взам. инв. №

Привязан:	Н. контр.	Седова	
	Нач. маст.	Собельман	
	Гл. констр.	Подольский	
	ГАП	Шачнев	
	ГИП	Бернштейн	
	Рук. гр.	Остриков	
Инв. №	Рук. гр.	Жукова	

251-4-55.87-КЖ1

Поликлиника (в конструкциях 1.090.1-1) на 380 посещений в смену

Стадия	Лист	Листов
Р	7	

Схемы расположения элементов стен подвала по осям А, Б, 3, 5, 8

ГИПРОНИИЗДРАВ г. Москва

Формат А2

По оси Б

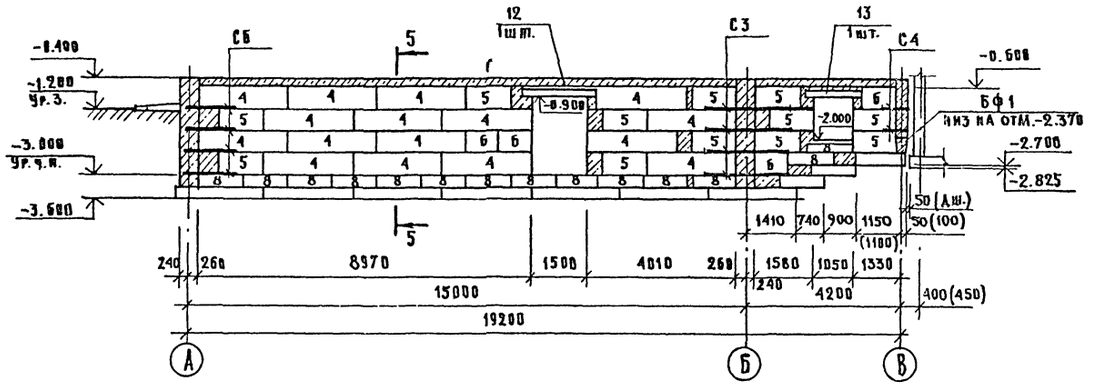

1 — 1

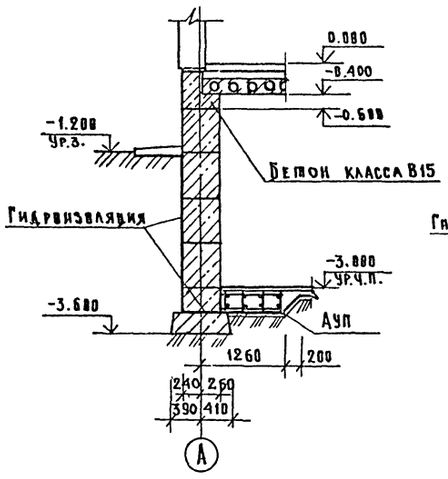

2 — 2

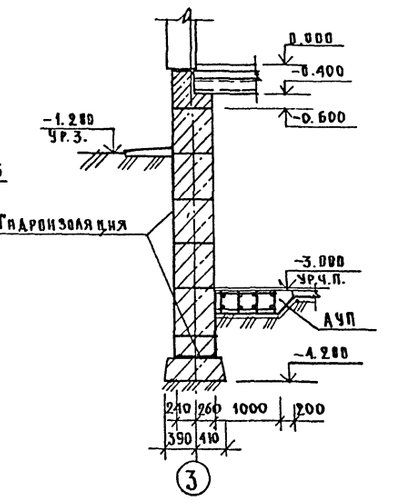

Вид А

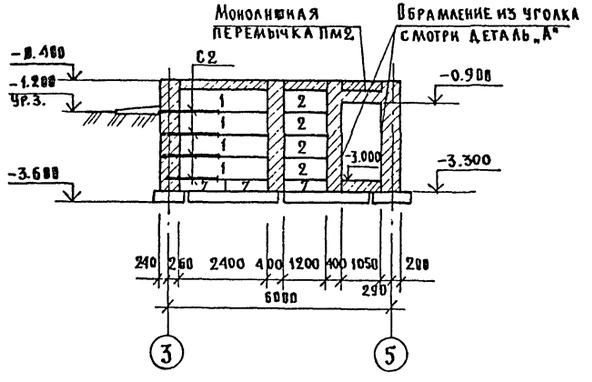

4 — 4

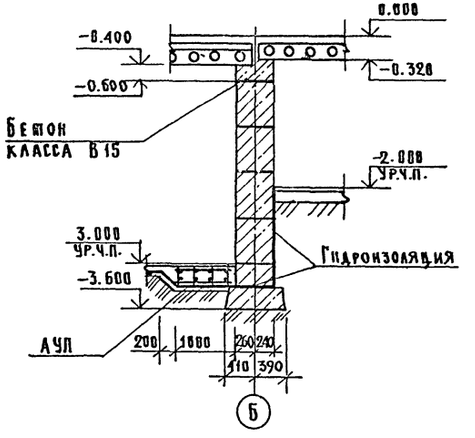

5 — 5

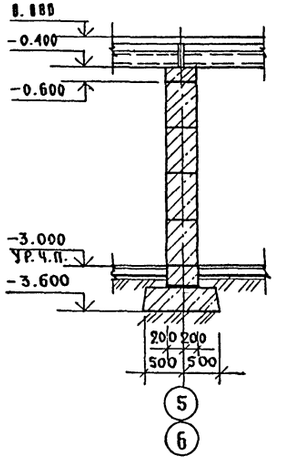

3 — 3

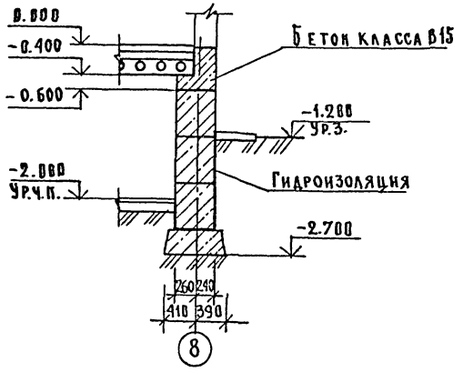

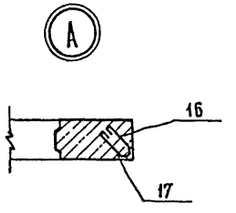

1. Общие указания смотри лист 2.
2. Указания по гидроизоляции смотри на листе 13.
3. Дверные проемы в монолитном бетоне обрамить уголком на всю высоту по детали „А".
4. Монолитные вертикальные уширенные швы, монолитные перемычки и армированный участок пола смотри лист 12.
5. Спецификацию к схеме расположения элементов фундаментов смотри на листе 5.
6. Сечения 1-1 ÷ 5-5 замаркированы на листе 7.
7. Вид „А" замаркирован на листе 12.

Привязан:				251-4-55.87 КЖ1		
				Поликлиника (в конструкциях 1.090.1-1) на 380 посещений в смену	Стадия: Р	Лист: 8	Листов:
Инв.№	Н.контр.	Седова		Схемы расположения элементов стен подвала по осям Б, вида А Сечения по стенам подвала	ГИПРОНИИЗДРАВ г. Москва		
	Нач.маст.	Собельман					
	Гл.констр.	Подольский					
	ГАП	Шачнев					
	Гип	Бернштейн					
	Рук.гр.	Остриков					
	Рук.гр.	Жукова					

Инв.№ подл. | Подпись и дата | Взам.инв.№

Формат А2

Альбом 1

Типовой проект 251-4-55.87

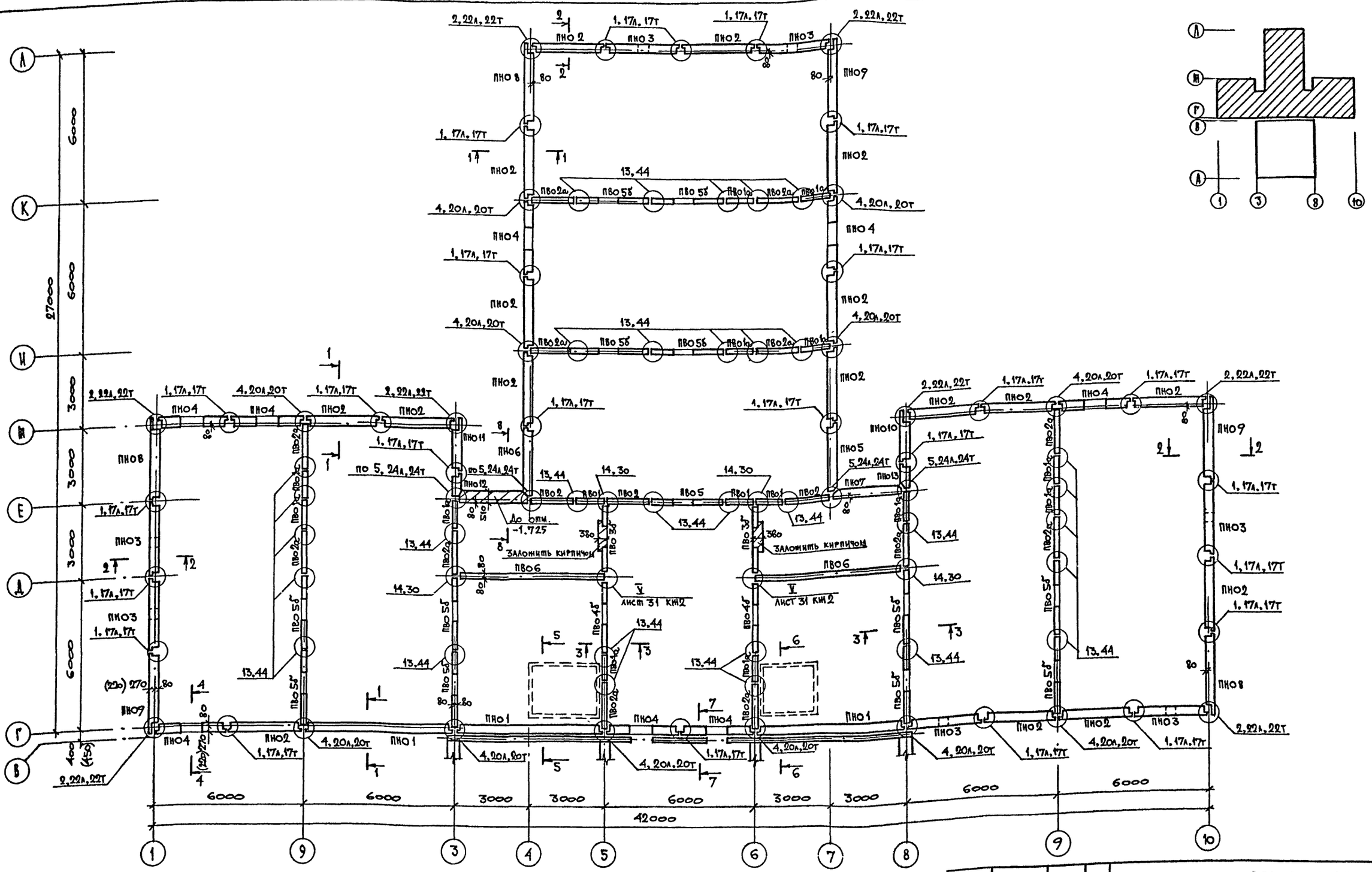

1. Узлы крепления стеновых панелей смотреть серию 1.090.1-1 7-1.
2. Сечения 1-1÷5-5 смотреть на листе 10.
3. Спецификацию к схеме расположения элементов стен смотреть на листах 12÷14 кн 2.
4. Отметка низа панелей −2,200.
5. Размеры в скобках даны для наружных панелей толщиной 400 мм.
6. Монтаж стеновых панелей, опирающихся на монолитные участки перекрытий, выполнять только после достижения бетоном монолитных участков 70% проектной прочности.

Привязан:

Инв. №

Взам. инв. №

Подпись и дата

Инв. № подл.

Н. контр.	Седова	
Нач. маст.	Собельман	
Гл. конст.	Подольский	
ГАП	Шачиев	
ГИП	Бернштейн	
Рук. гр.	Остриков	
Инж.	Цуканова	

251-4-55.87-КН1

Поликлиника (в конструкциях 1.090.1-1) на 380 посещений в смену

Схема расположения элементов стен техподполья в осях Г-Л

Стадия	Лист	Листов
Р	9	

Гипронижздрав г. Москва

Формат А2

Типовой проект 251-4-55.87 Альбом I

По оси Г

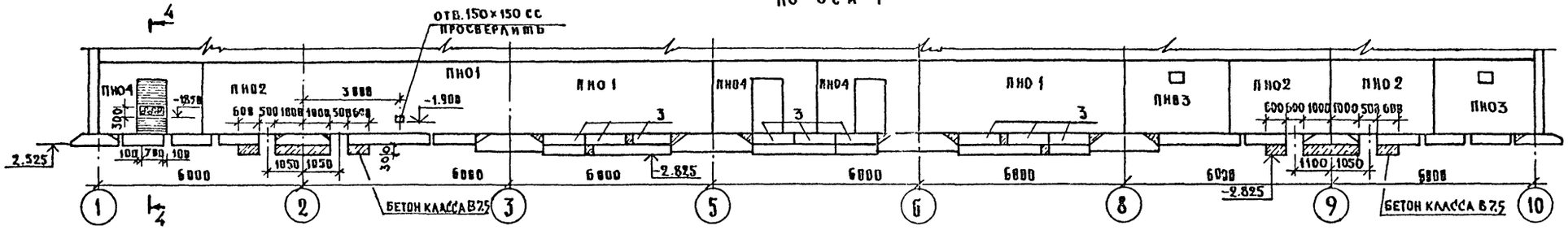

По оси Ж

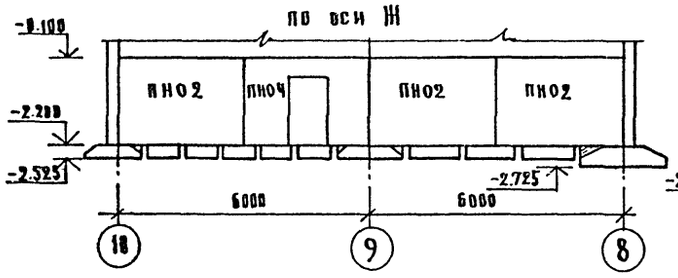

По оси И

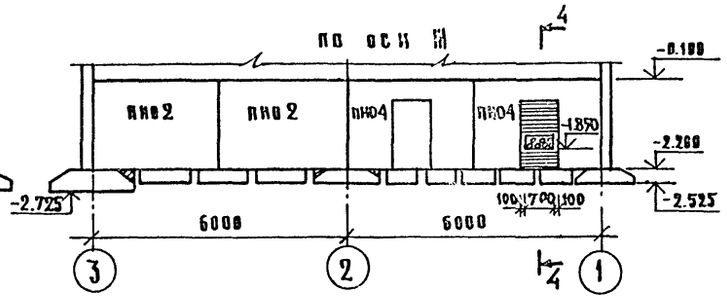

По оси Е

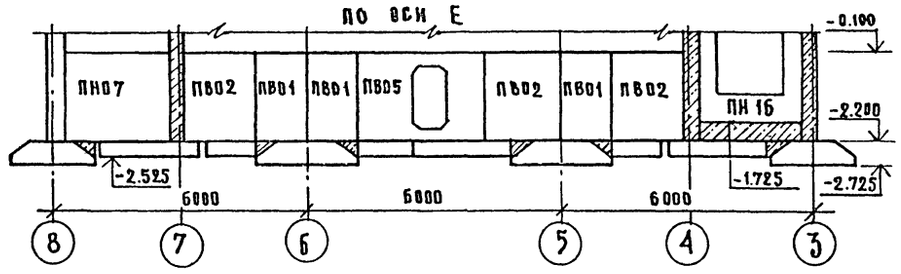

По оси И, К

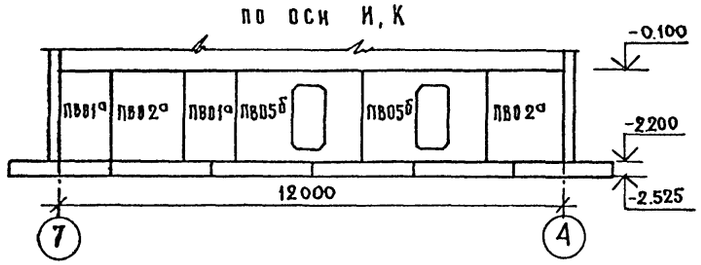

По оси Л

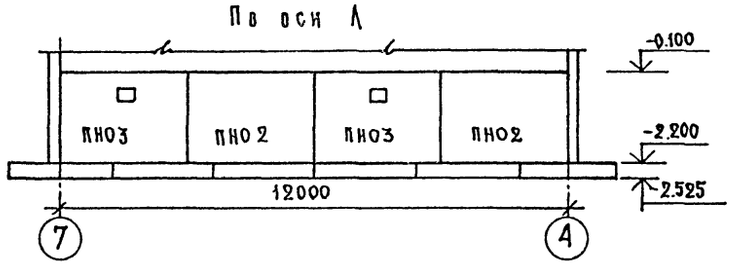

По оси Д

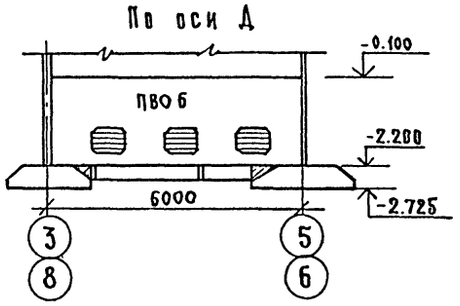

По оси 1

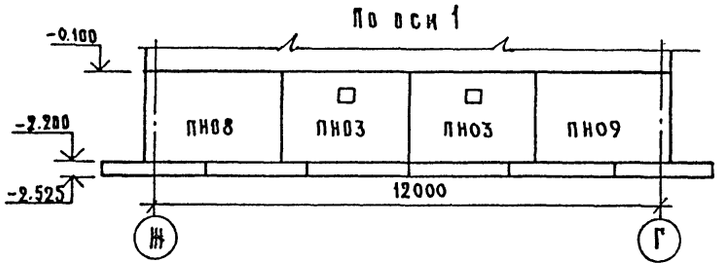

По оси 2,9

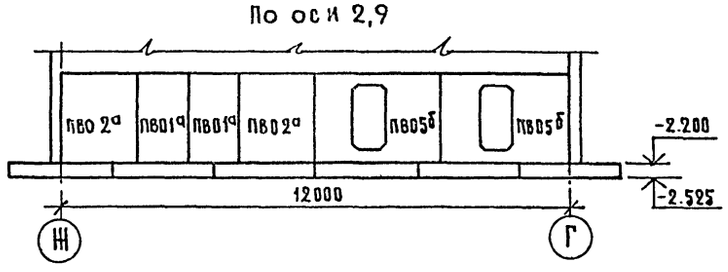

По оси 3,8

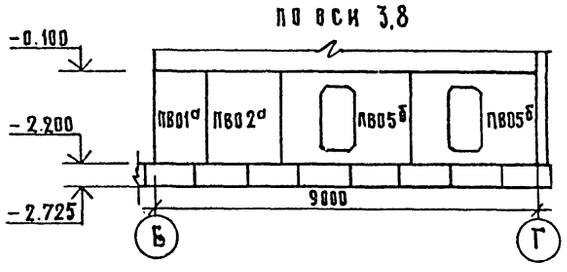

По оси 3

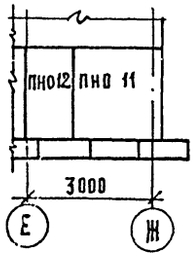

По оси 8

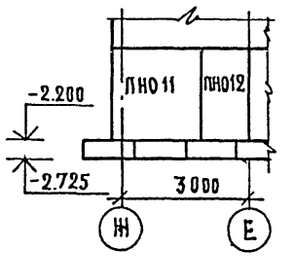

1 Данный лист смотреть совместно с листами 9, 11.
2 Маркировку фундаментов и цокольных панелей смотри листы 6 и 9.
3. Сечение 4-4 смотри лист 11.

Н.контр.	Седова		251-4-55.87 КЖ1
Нач.маст	Собельман		
Гл.констр.	Подольский		
ГАП	Шачнев		
ГИП	Бернштейн		
Рук.гр.	Остриков		
Ст.инж.	Самарина		

Привязан:

Инв.№

Поликлиника (в конструкциях 1.090.1-1) на 380 посещений в смену	Стадия	Лист	Листов
	Р	10	
Схема расположения элементов стен техподполья по осям Г, Ж, Е, И, К, Л, А, 1, 2, 3, 8, 9	Гипрониздрав г. Москва		

Согласовано: Нач. ЭГО Рощин

Инв.№ подл. | Подпись и дата | Взам. инв.№

Формат А2

Альбом 1

Типовой проект 251-4-55.87

СОГЛАСОВАНО
Нач. это Рощин
Инв. N подл. | Подпись и дата | Взам. инв. №

по оси 5,6

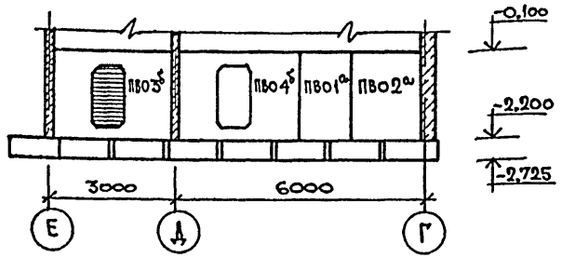

по оси 10

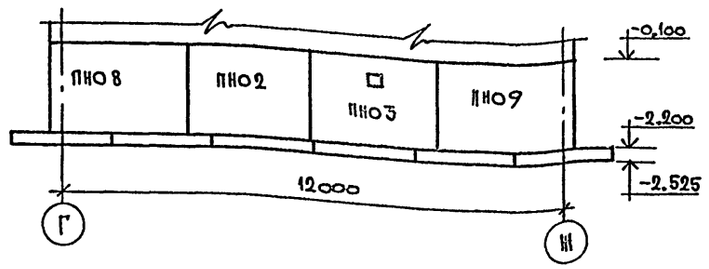

3-3

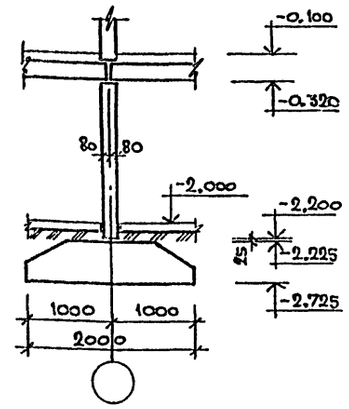

по оси 4

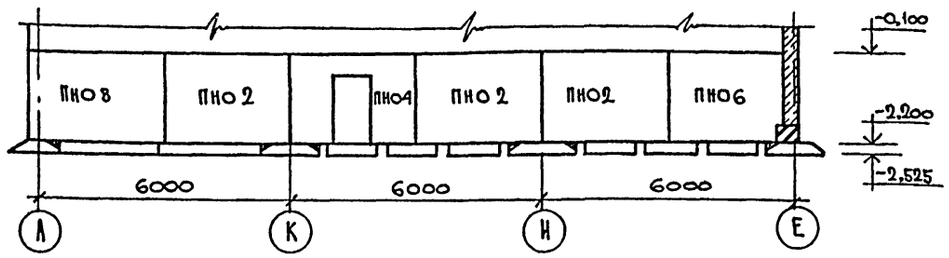

4-4

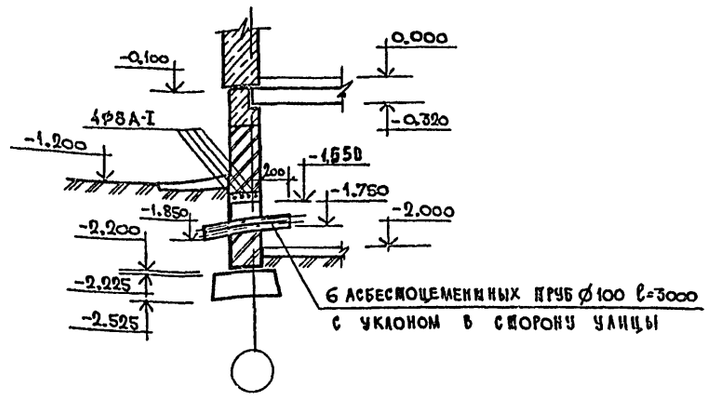

8-8

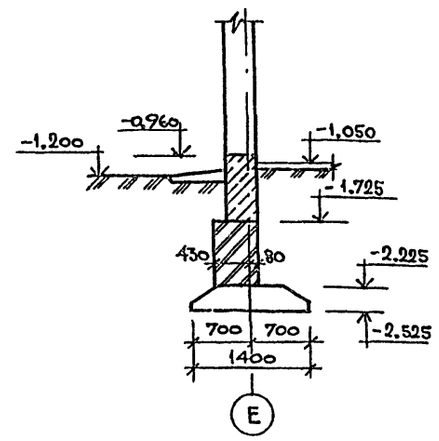

по оси 7

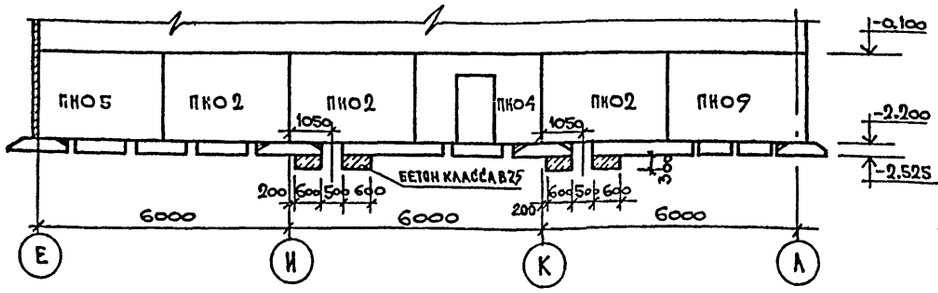

1-1

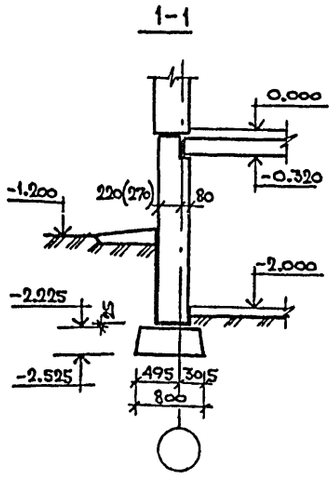

2-2

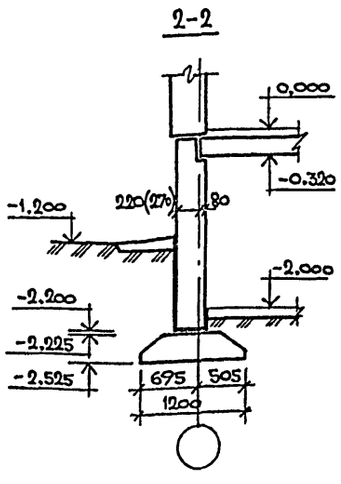

5-5 (6-6)

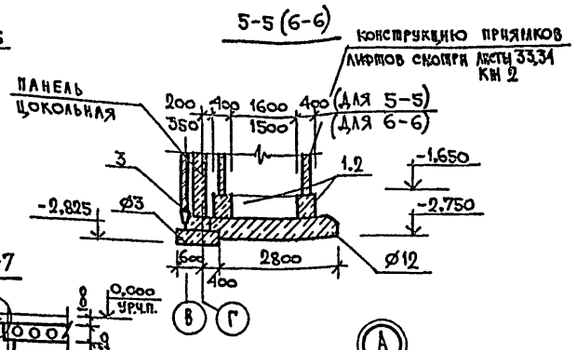

7-7

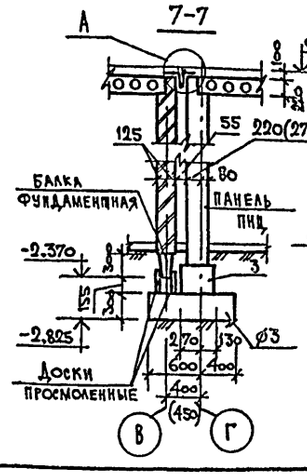

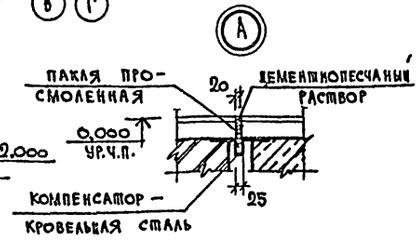

1. Данный лист смотреть совместно с листом 10.
2. Сечения 1-1÷7-7 замаркированы на листе 9.
3. Вертикальные поверхности стен, соприкасающиеся с грунтом, окрасить горячим битумом в 2 слоя.
4. Горизонтальную гидроизоляцию выполнять из цементно-песчаного раствора.
5. Отметка низа фундаментов на – 2,525.
6. Промежутки между фундаментными пантами заполнить грунтом.
7. Под сборные фундаменты дать подготовку из среднезернистого песка h=100.
8. Маркировку фундаментов и цокольных панелей смотри листы 6 и 9.

Привязан:

Инв. №

Н.контр.	Седова	
Нач.маст.	Собельман	
Гл.конст.	Подольский	
ГАП	Шачнев	
ГИП	Бернштейн	
Рук.гр.	Остриков	
Ст.инж.	Самарина	

251-4-55.87 КН 1

Поликлиника (в конструкциях 1.090.1-1) на 380 посещений в смену

Схема расположения элементов стен техподполья по осям 1,5,6,7,10. Сечения

Стадия	Лист	Листов
Р	11	

ГИПРОНИИЗДРАВ
г. Москва

Формат А2

Альбом 1

Типовой проект 251-4-55.87

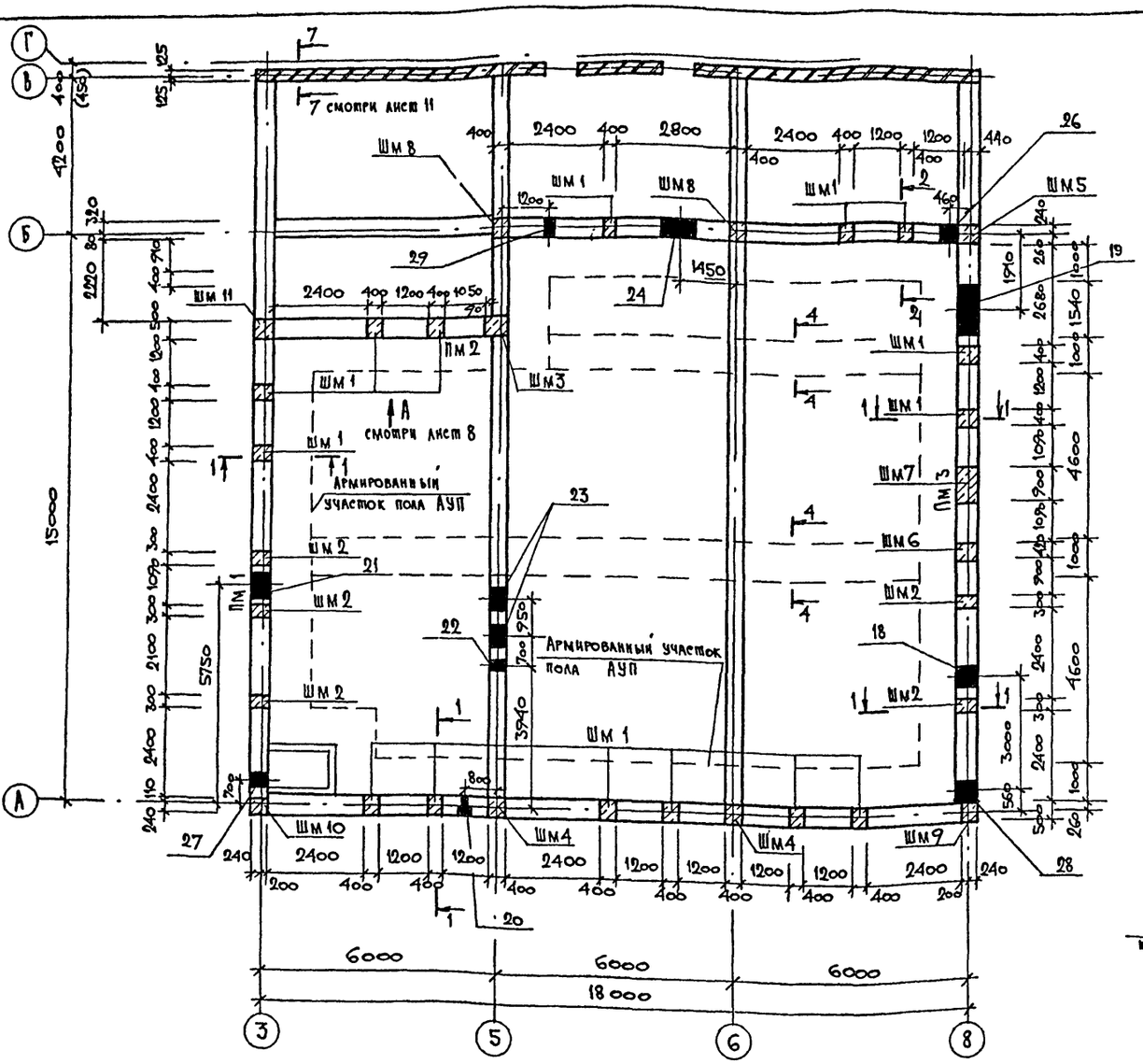

Шм 1 ; Шм 6

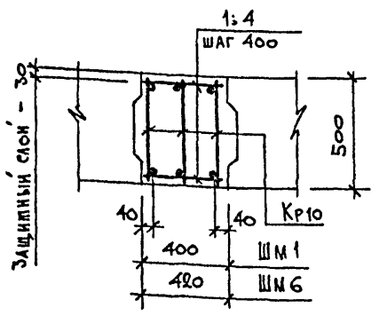

Шм 2

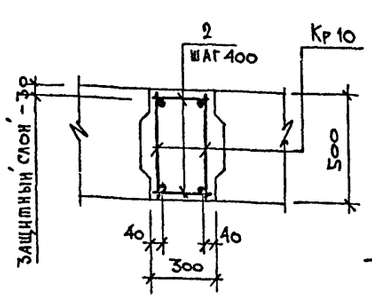

4-4

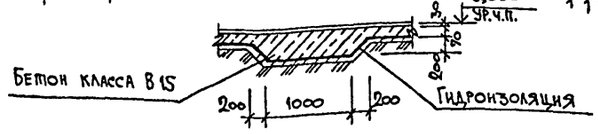

Шм 7

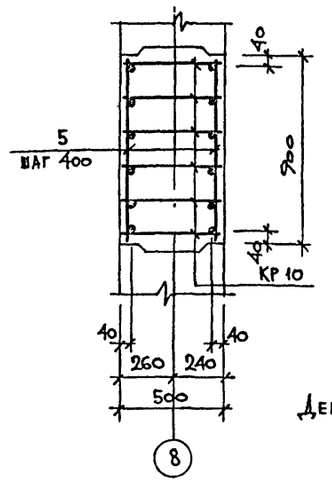

Деталь стыка каркасов АУП

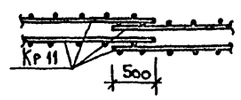

1-1

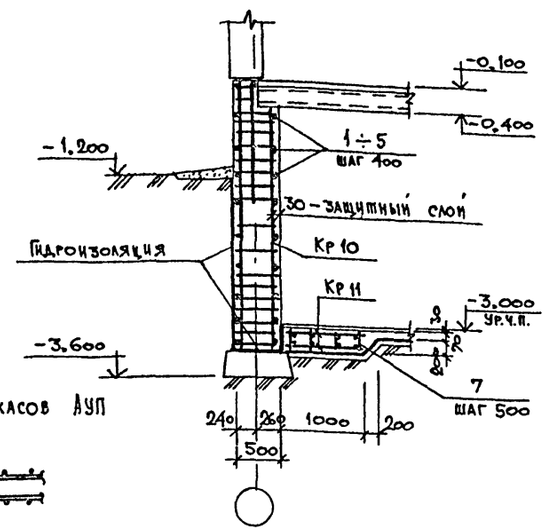

2-2

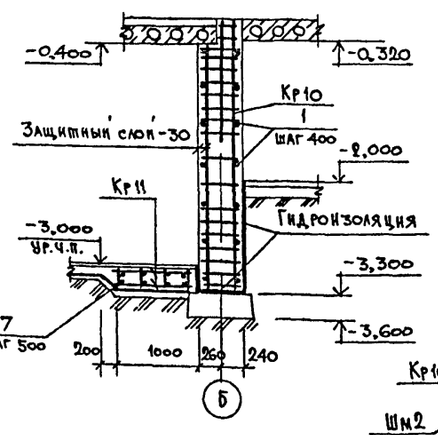

Пм 3

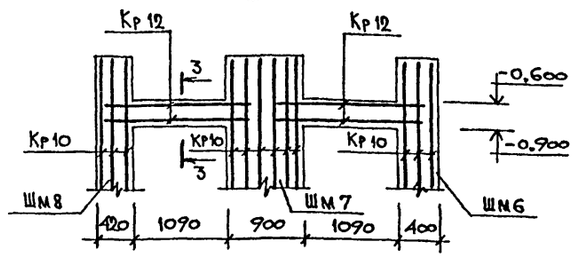

Пм 1

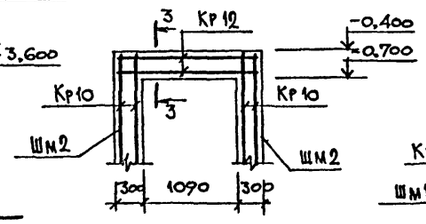

Пм 2

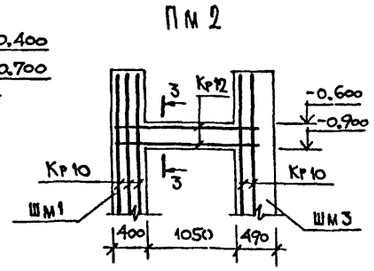

3-3

Шм 3

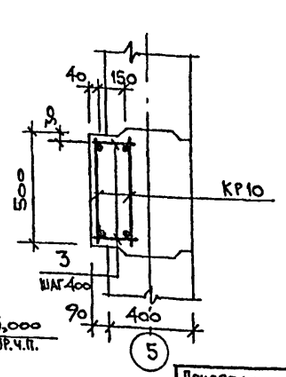

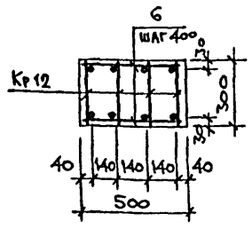

1. Спецификацию на уширенные вертикальные швы, монолитные перемычки и армированный участок пола смотри на листе 13.
2. Указания по гидроизоляции смотри на листе 13.
3. Дверные проемы в монолитном бетоне обрамить уголком на всю высоту, по детали „А" на листе 8.
4. Экспликация отверстий дана на листе 7.

Согласовано:

Нач. СТО	Салахов	
Нач. ЭТО	Рощин	

Инв. № подл. | Подпись и дата | Взам. инв. №

Привязан:

Инв. №

Н. контр.	Седова		
Нач. мас.	Собельман		
Гл. конст.	Подольский		
ГАП	Шачнев		
Гип	Бернштейн		
Рук. гр.	Остриков		
Рук. гр.	Жукова		

251-4-15.87-КН 1

Поликлиника (в конструкциях 1.090.1-1) на 380 посещений в смену

Стадия	Лист	Листов
1	12	

Схема расположения уширенных вертикальных швов Шм1÷Шм11 перемычки монолитные Пм1÷Пм3 сечения.

Гипронисздрав г. Москва

Формат А2

Типовой проект 251-4-55.87 Альбом 1

Формат	Зона	Поз.	Обозначение	Наименование	Кол.	Примечание
				Монолитные шпонки		
				Шм 1 – 15шт.		
				Сборочные единицы		
А4			251-44-55.87-6.00.00.10.00	Каркас Кр 10	3	12.13кг
				Детали		
Б4		1		А-I-6-ГОСТ 5781-82*, ℓ=380	16	0.08
				Материалы		
				Бетон класса В15		0.75м³
				Шм 2 – 5шт.		
				Сборочные единицы		
А4			251-44-55.87-6.00.00.10.00	Каркас Кр-10	2	12.13кг
				Детали		
Б4		2		А-I-6-ГОСТ 5781-82*, ℓ=280	16	0.06
				Материалы		
				Бетон класса В15		0.61м³
				Шм 3 – 1шт.		
				Сборочные единицы		
А4			251-44-55.87-6.00.00.10.00	Каркас Кр 10	2	12.13кг.
				Детали		
Б4		3		А-I-6-ГОСТ 5781-82*, ℓ=200	16	0.04
				Материалы		
				Бетон класса В 15		0.87м³
				Шм 4 – 2шт.		
				Материалы		
				Бетон класса В 15		0.75м³
				Шм 5 – 1шт.		
				Материалы		
				Бетон класса В 15		0.88м³
				Шм 6 – 1шт.		
				Сборочные единицы		
А4			251-44-55.87-6.00.00.10.00	Каркас Кр 10	3	12.13кг
				Детали		
Б4		4		А-I-6-ГОСТ 5781-82*, ℓ=400	16	0.09
				Материалы		
				Бетон класса В 15		0.78м³
				Шм 7 – 1шт.		
				Сборочные единицы		
А4			251-44-55.87-6.00.00.10.00	Каркас Кр 10	6	12.13кг
				Детали		
Б4		5		А-I-6-ГОСТ 5781-82*, ℓ=880	16	0.2
				Материалы		
				Бетон класса В15		1.5м³

Окончание.

Формат	Зона	Поз.	Обозначение	Наименование	Кол.	Примечание
				Шм 8 – 2шт.		
				Материалы		
				Бетон класса В15		0.87м³
				Шм 9 – 1шт.		
				Материалы		
				Бетон класса В15		0.81м³
				Шм 10 – 1шт.		
				Материалы		
				Бетон класса В15		0.61м³
				Шм 11 – 1шт.		
				Материалы		
				Бетон класса В15		0.97м³
				Монолитные перемычки		
				ПМ 1; ПМ2 – 1шт.		
				Сборочные единицы		
А4			251-44-55.87-6.00.00.14.00	Каркас Кр 12	4	3.53кг
				Детали		
Б4		6		А-I-6 ГОСТ 5781-82*, ℓ=480	8	0.11
				Материалы		
				Бетон класса В15		0.16м³
				ПМ3 – 1шт.		
				Сборочные единицы		
А4			251-44-55.87-6.00.00.15.00	Каркас Кр 12	8	3.53кг
				Детали		
Б4		6		А-I-6-ГОСТ 5781-82*, ℓ=480	16	0.11
				Материалы		
				Бетон класса В15		0.32м³
				Армированный участок пола (АУП)		
				Сборочные единицы		
А4			251-44-55.87-6.00.00.11.00	Каркас Кр 11	24	19.25кг
				Детали		
Б4		7		А-I-6-ГОСТ 5781-82*, ℓ=250	298	0.06
				Материалы		
				Бетон класса В15		26.05м³

Ведомость расхода стали на элемент, кг

Марка элемента	Изделия арматурные								Общий расход
	Арматура класса							Всего	
	А-I ГОСТ 5781-82*				А-III ГОСТ 5781-82*				
	ф6	ф10		Итого	ф12	ф18		Итого	
ПМ 1	1.12			1.12	12.0			12.0	13.12	13.12
ПМ 2	1.12			1.12	12.0			12.0	13.12	13.12
ПМ 3	6.6			6.6	23.4			23.4	30.0	30.0
АУП	50.2	169.0		219.2	243.0			243.0	462.2	462.2
Шм 1	6.7	5.82		12.52		25.2		25.2	37.72	37.72
Шм 2	4.6	3.9		8.5		16.8		16.8	25.3	25.3
Шм 3	4.3	3.9		8.2		16.8		16.8	25.0	25.0
Шм 6	6.84	5.82		12.66		25.2		25.2	37.86	37.86
Шм 7	14.0	11.7		25.7		50.4		50.4		76.1

1. Общие указания по фундаментам смотри на листе 2.
2. Под сборные фундаменты дать подготовку из среднезернистого песка толщиной 100мм.
3. Стены подвала запроектированы из бетонных блоков марки ФБС ГОСТ 13579-78.
   Кладка бетонных блоков стен выполняется на цементно-песчаном растворе марки 50 с полным заполнением швов. Минимальная глубина перевязки – 250мм.
4. Промежутки между фундаментными плитами заполнить грунтом.
5. Вертикальную гидроизоляцию смотри общие указания на листе 2.
6. Горизонтальную гидроизоляцию выполнять из цементно-песчаного раствора состава 1:2 толщиной 20мм.
7. Производство и приемку работ а также обратную засыпку пазух котлована проводить в строгом соответствии со СНиП 3.02.01-83
8. Отметка низа фундаментов, кроме оговоренных, на –3.600

Взам. инв. № | Подпись и дата | Инв. № подл.

Привязан:

Инв. №

Н.контр.	Седова	
Нач. маст.	Собельман	
Гл. констр.	Подольский	
ГАП	Шачнев	
ГИП	Бернштейн	
Рук. гр.	Остриков	
Рук. гр.	Жукова	

251-4-55.87-КЖ1

Поликлиника (в конструкциях 1.090.1-1) на 389 посещений в смену

Спецификация на уширенные вертикальные швы, монолитные перемычки и армированный участок пола.

Стадия	Лист	Листов
Р	13	

ГИПРОНИИЗДРАВ г. Москва

Формат А2

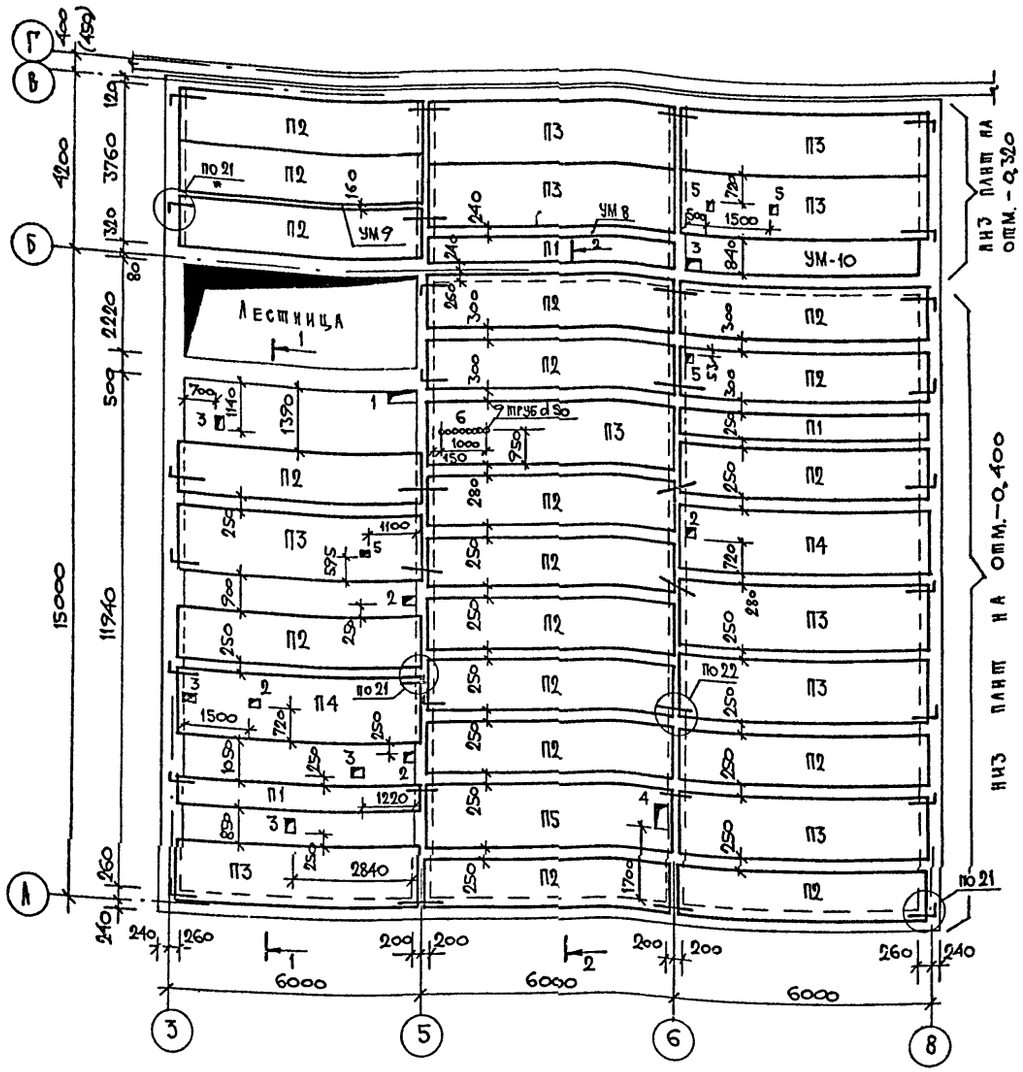

Экспликация отверстий

Тип отв.	Размеры, мм В	Размеры, мм Н	Назначение
1	700	300	ОВ
2	250	200	ОВ
3	300	200	ВК
4	300	600	ОВ
5	150	150	ВК
6	Гильзы	9Ø50	Э

УМ-8

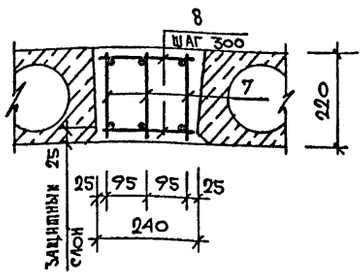

УМ-9

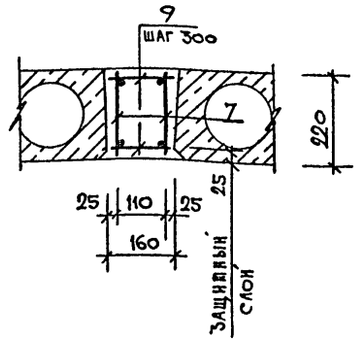

Спецификация к схеме расположения элементов перекрытия над подвалом

Марка, поз.	Обозначение	Наименование	Кол.	Масса ед., кг	Примечание
		Плиты перекрытий			
П1	1.090.1-1 5-1 1000-07	ПК60.6-12,5 АтVТ	3	1295	
П2	1.090.1-1 5-1 2000-06	ПК60.12-12,5 АтVТ	18	2080	
П3	1.090.1-1 5-1 3000-07	ПК60.15-12,5 АтVТ	10	2767	
П4	251-4-55.87-6.03.00.00.00-38	ПРК60.15-8 АтVТ-42	2	2595	
П5	-39	ПРК60.15-8 АтVТ-43	1	2595	
		Изделия соединительные			
	2.240-1 в.2	МК9	20	0,45	ℓ=730
	в.2	МК11	28	0,29	ℓ=480

Продолжение

Марка, поз.	Обозначение	Наименование	Кол.	Масса ед., кг	Примечание
		Монолитные участки			
	КЖ1 лист 15	Монолитная плита ППМ-1	1		
УМ-8		УМ-8	1		
УМ-9		УМ-9	1		
УМ-10	КЖ1 лист 15	УМ-10	1		
		ППМ-1			
		Сборочные единицы			
1	251-4-55.87-6.00.00.17.00	Каркас Кр 16	84	30,83	
		Сетки арматурные			
2		С $\frac{5Вр1-200}{5Вр1-100}$ 660×5980 $\frac{40}{30}$ ГОСТ 8478-81	1	7,95	
3		С $\frac{5Вр1-200}{5Вр1-100}$ 760×5980 $\frac{40}{30}$ ГОСТ 8478-81	1	10,7	
4		С $\frac{5Вр1-200}{5Вр1-100}$ 950×5980 $\frac{40}{25}$ ГОСТ 8478-81	1	13,4	
5		С $\frac{5Вр1-100}{5Вр1-200}$ 3100 ГОСТ 8478-81, м	170	9,71	
		Детали			
6		А-I-6-ГОСТ 5781-82* м	269,6	0,222	
		Материал			
		Бетон класса В 15			34,7м³
		Керамзитобетон класса В3,5 γ=1200			1,9м³
		УМ-8			
		Сборочные единицы			
7	251-4-55.87-6.00.00.21.00	Кр 17	3	24,34	
		Детали			
8		А-I-6-ГОСТ 5781-82* ℓ=220	40	0,05	
		Материал			
		Бетон класса В 15			0,3м³
		УМ-9			
		Сборочные единицы			
7	251-4-55.87-6.00.00.21.00	Кр 17	2	24,34	
		Детали			
9		А-I-6-ГОСТ 5781-82* ℓ=140	40	0,03	
		Материал			
		Бетон класса В 15			0,2м³
		труба d=50 ГОСТ 3262-75* ℓ=450	9	1,9	

1. Данный лист смотреть совместно с листом 15.
2. Узлы даны по серии 2.240-1 вып. 2.

Согласовано: Нач. СТО Самсин; Нач. ЭТО Рощин

Инв. № подл. | Подпись и дата | Взам. инв. №

Привязан:

Инв. №

Н. контр.	Седова	
Нач. маст.	Собельман	
Гл. конст.	Подольский	
ГАП	Шачнев	
ГИП	Бернштейн	
Рук. гр.	Остриков	
Ст. инж.	Самарина	

251-4-55.87-КЖ1

Поликлиника (в конструкциях 1.090.1-1) на 380 посещений в смену

Схема расположения элементов перекрытия над подвалом. УМ-8; УМ-9.

Стадия	Лист	Листов
Р	14	

Гипронииздрав г. Москва

Формат А2

Типовой проект 251-4-55.87 Альбом 1

1-1

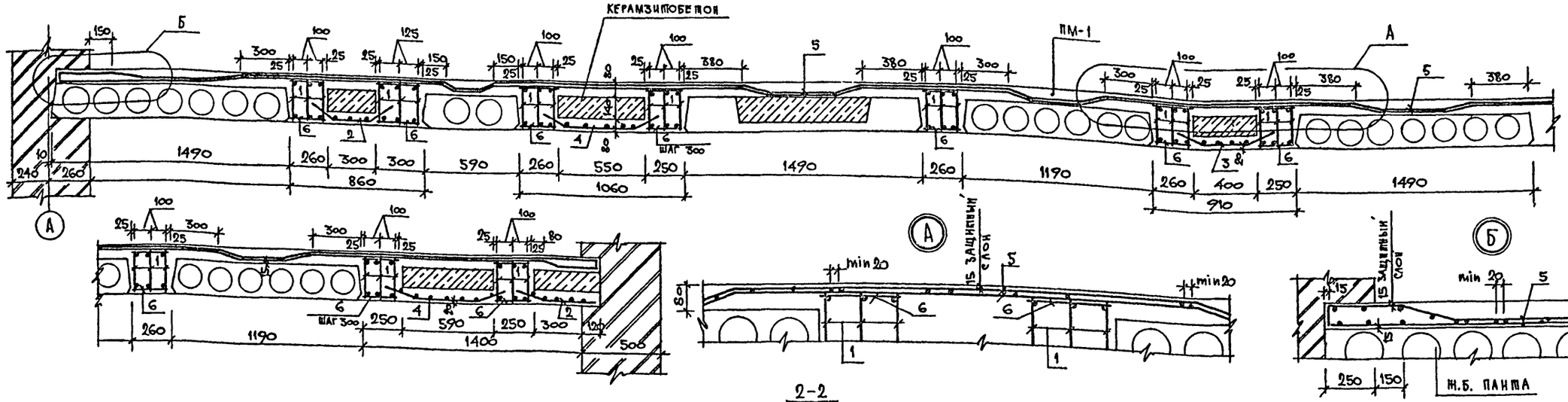

2-2

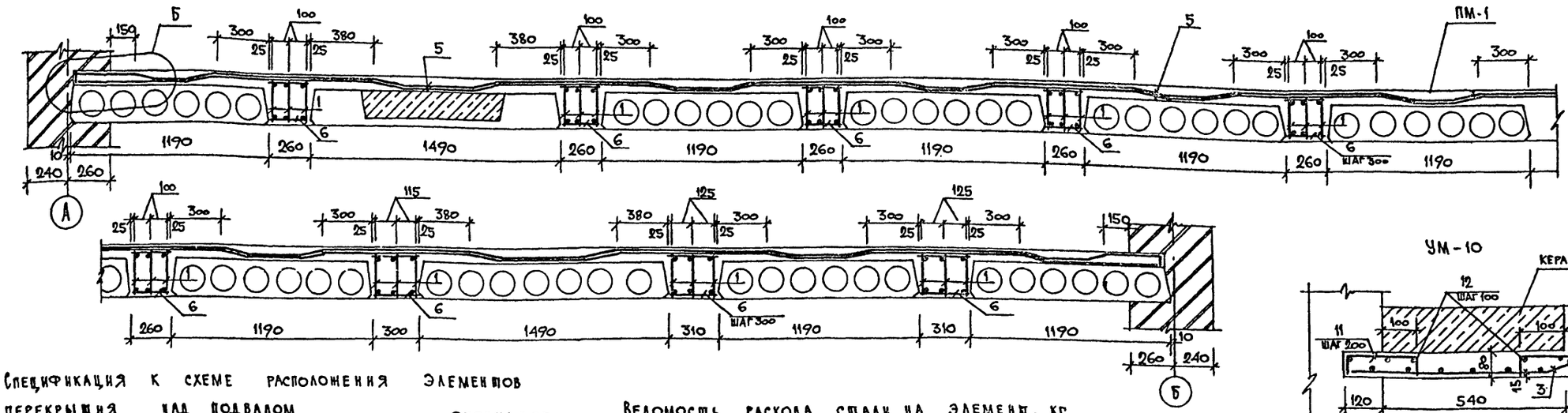

Стык сеток в рабочем направлении



Стык сеток в нерабочем направлении



УМ-10

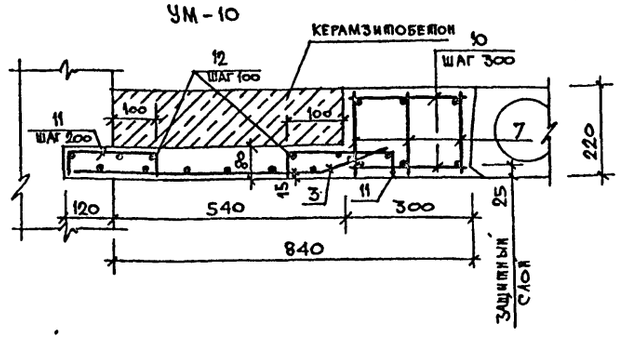

Данный лист смотреть совместно с листом 14.

Спецификация к схеме расположения элементов перекрытия над подвалом

Марка поз.	Обозначение	Наименование	Кол.	Масса ед., кг	Примечание
		УМ 10			
		Сборочные единицы			
		Сетки арматурные			
3		С 15Вр1-100 800х5980 50 / 5Вр1-200 90 ГОСТ 8478-81	1	10,9	
7	251-4-55.87-6.00.00.21.00	Каркас Кр 17	3	24,34	
		Детали			
10		А-I-6-ГОСТ 5781-82* ℓ=280	40	0,06	
11		5Вр1 ГОСТ 6727-80* ℓ=330	60	0,05	
12		ℓ=5980	4	0,92	
		Материалы			
		Бетон класса В 15			0,7 м³
		Керамзитобетон класса В3,5 D 1200			0,4 м³

Окончание

Ведомость расхода стали на элемент, кг

Марка элемента	Напрягаемая арматура класса		Изделия арматурные						Изделия закладные		Общий расход
	Вр-1		Арматура класса					Итого	Прокат марки		
	ГОСТ 6727-80*		ГОСТ 5781-82*		ГОСТ 5781-82*				Вст3 кп2 ГОСТ 19903-74*		
	⌀5	Итого	⌀6	⌀10	⌀8	⌀22	⌀25		δ=10	Итого	
ППМ-1	1718,1	1718,1	59,9	309,1	319,2	—	1927,8	2616,0	33,6	33,6	4367,7
УМ-8	—	—	2,0	11,0	7,7	53,1	—	73,8	1,2	1,2	75,0
УМ-9	—	—	1,2	11,0	7,7	53,1	—	73,0	1,2	1,2	74,2
УМ-10	17,6	17,6	2,4	11,0	7,7	53,1	—	74,2	1,2	1,2	93,0

Привязан:

Инв. №

Взам. инв. № | Подпись и дата | Инв. № подл.

Н. контр.	Седова	
Нач. маст.	Собельман	
Гл. конст.	Подольский	
ГАП	Шачнев	
ГИП	Бернштейн	
Рук. гр.	Остриков	
Ст. инж.	Самаркина	

251-4-55.87-КЖ 1

Поликлиника (в конструкциях 1.090.1-1) на 380 посещений в смену

Плита перекрытия монолитная ППМ-1, УМ 10

Стадия	Лист	Листов
Р	15	

Гипронииздрав г. Москва

Формат А2

Типовой проект 251-4-55.87 Альбом 1

Экспликация отверстий

Тип отв.	Размеры, мм B	H,L	Назначение
1	200	200	ВК
2	300	200	ВК
3	500	300	ВК
4	600	300	ВК
5	150	150	ВК
7	3000	350	Э
8	2220	100	Э
9	2760	100	Э
10	600	200	ОВ
37	300	100	СС
40	100	100	Э

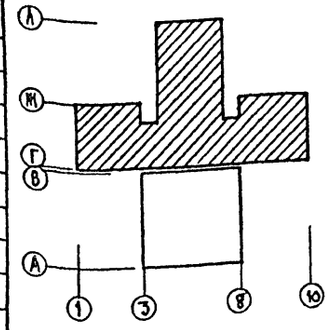

Лестница №1
Лестница №2
Ум1
Ум2
Ум6
Ум7
Ум12
Ум7
Ум12
Ум7
Ум12

Альбом 1

Типовой проект 251-4-55.87

1-1

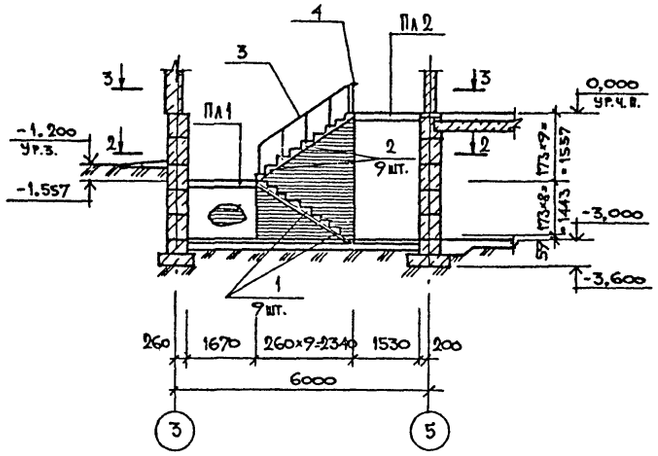

4-4

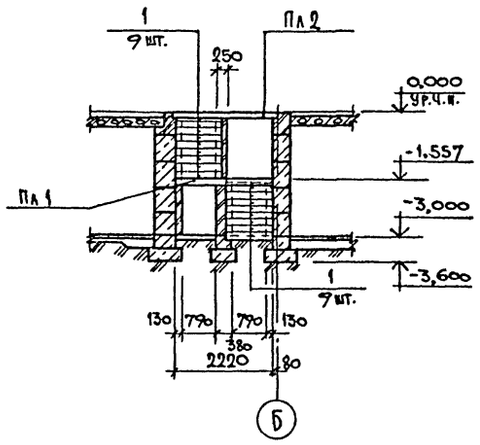

2-2

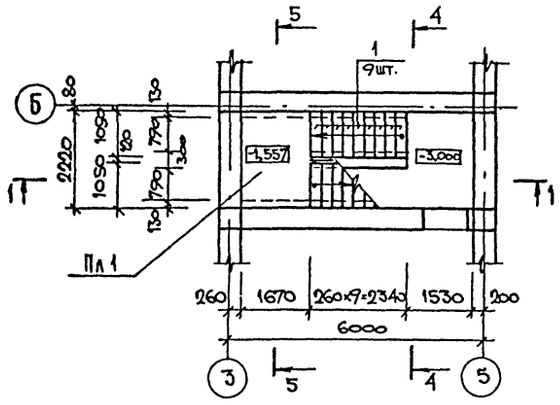

Пл 1

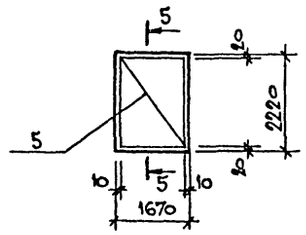

Пл 2

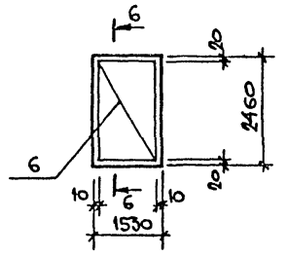

5-5

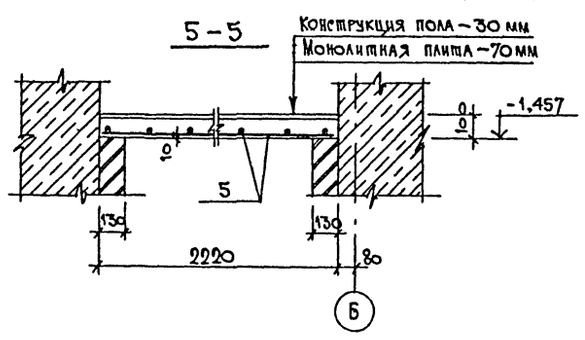

3-3

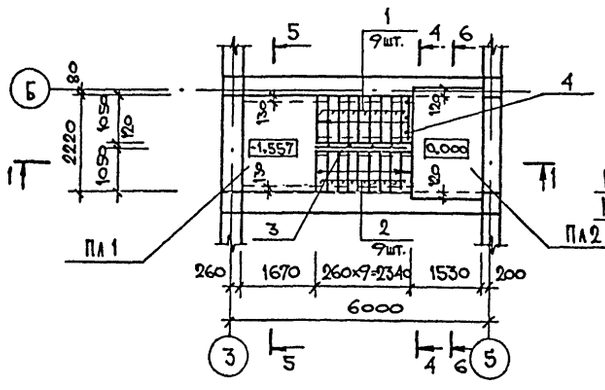

6-6

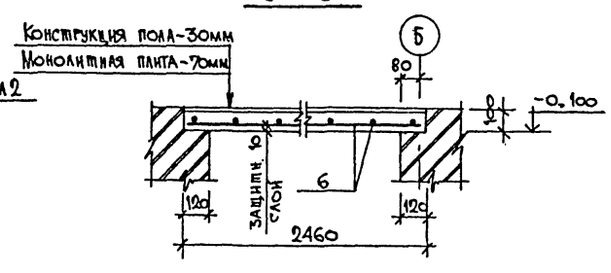

Спецификация к схеме расположения элементов лестницы

Марка, поз.	Обозначение	Наименование	Кол.	Масса ед., кг	Примечание
		Ступени			
1	1.055.1-1	ЛС 11.17	9	115	
2	1.055.1-1	ЛС 11.17-1	9	115	
		Ограждения			
3	ИИ-03-03. Альбом 71-64	МОл 28	1	27.87	
4	ИИ-03-03. Альбом 71-64	МОП 22	1	13.18	
		Площадка монолитная			
Пл 1		Пл 1	1		0.37м³
Пл 2		Пл 2	1		0.38м³

Спецификация к монолитным площадкам

Формат	Зона	Поз.	Обозначение	Наименование	Кол.	Примечание
				Пл 1		
				Сборочные единицы		
Б.Ч.		5		С А-III-10-200 / А-I-6-200 1650×2180 ГОСТ 8478-81		16.27кг
				Материалы		
				Бетон класса В 15		0.37м³
				Пл 2		
				Сборочные единицы		
Б.Ч.		6		С А-III-10-200 / А-I-6-200 1510×2420 ГОСТ 8478-81		16.34кг
				Материалы		
				Бетон класса В 15		0.38м³

Ведомость расхода стали на элемент, кг

Марка элемента	Изделия арматурные							Общий расход
	Арматура класса						Всего	
	А-I			А-III				
	ГОСТ 5781-82*			ГОСТ 5781-82*				
	Ø6		Итого	Ø10		Итого		
Пл 1	4.1		4.1	12.17		12.17	16.27	16.27
Пл 2	4.1		4.1	12.24		12.24	16.34	16.34

1. Кирпичную кладку для устройства лестничного марша и площадок выполнять из кирпича 75/1800/15 ГОСТ 530-80 на цементно-песчаном растворе марки 50.

Взам. инв. № | Подпись и дата | Инв. № подл.

Привязан:

Инв. №

Н. контр.	Седова	
Нач. М.Аст.	Собельман	
Гл. констр.	Подольский	
ГАП	Шачнев	
ГИП	Бернштейн	
Вед. Арх.	Сотская	
Рук. гр.	Остриков	
Рук. гр.	Жукова	

251-4-55.87 – КЖ1

Поликлиника (в конструкциях 1.090.1-1) на 380 посещений в смену

Схема расположения элементов лестницы №3. Площадки монолитные Пл1, Пл2

Стадия	Лист	Листов
Р	17	

ГИПРОНИИЗДРАВ г. Москва

Формат А2

Типовой проект 251-4-55.87 Альбом 1

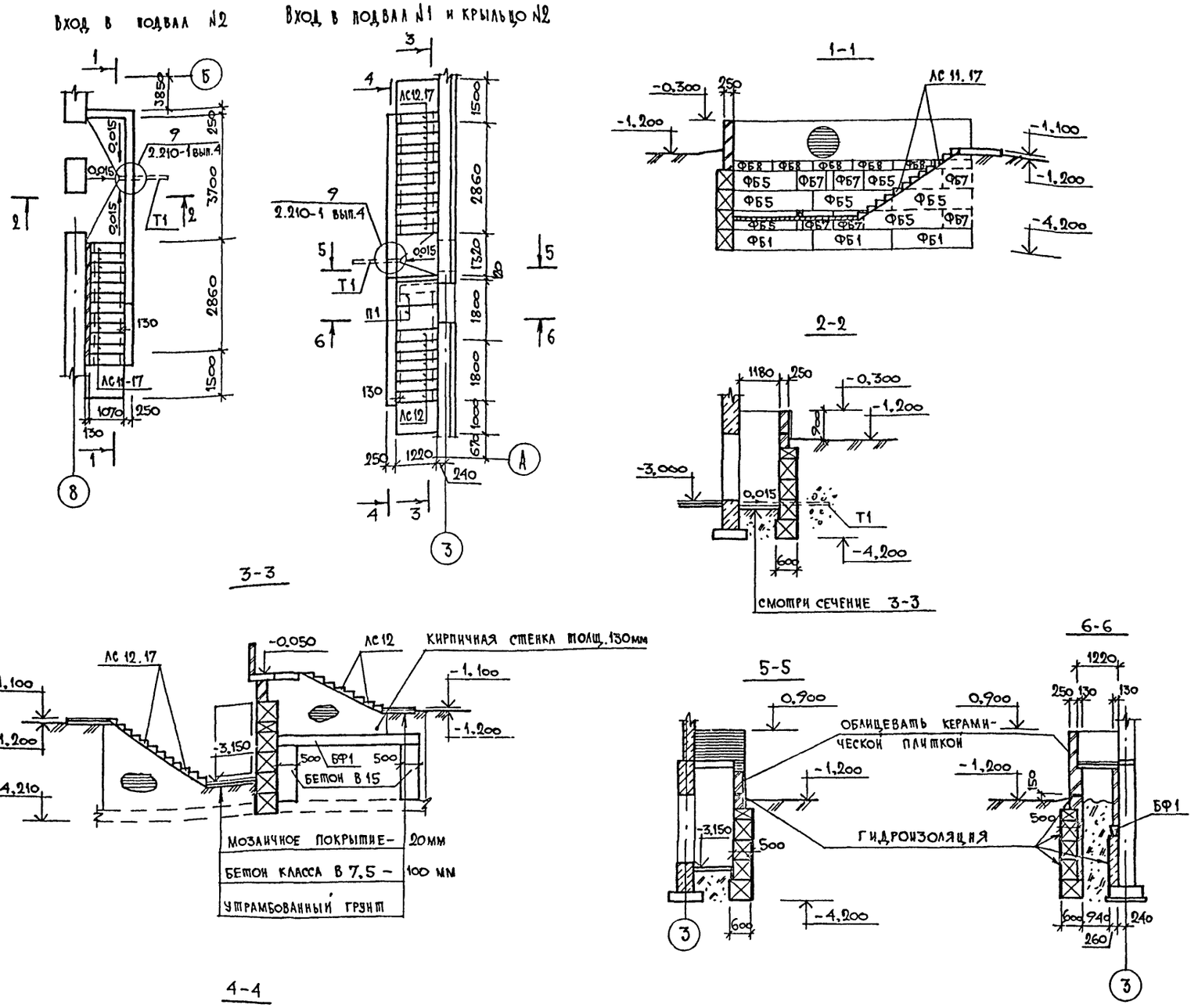

1. Под блоки стен подвала устроить подготовку из среднезернистого песка толщиной 100 мм.
2. Для конструкций входов в подвал N1; N2, крылец N1÷N5 и приямков применяется кирпич КР75/1800/25 ГОСТ 530-80 на цементно-песчаном растворе марки 50.
3. Расположение входов в подвал N1 и N2, крылец N1÷N4 и приямков смотри лист 2 АР1 и листы 7,8 АР2.
4. Ступени изготавливать из бетона марки F75. по морозостойкости.

Спецификация к входам в подвал N1 и N2, крыльцам N1÷N5 и приямку

Марка, поз.	Обозначение	Наименование	Кол.	Масса ед., кг	Примечание
		Блоки стен подвалов			
ФБ 1		ФБС 24.6.6-Т ГОСТ13579-78	8	1960	
ФБ 2		ФБС 12.6.6-Т	1	960	
ФБ 3		ФБС 9.6.6-Т	10	700	
ФБ 4		ФБС 12.6.3-Т	1	460	
ФБ 5		ФБС 24.5.6-Т	12	1630	
ФБ 6		ФБС 12.5.6-Т	3	790	
ФБ 7		ФБС 9.5.8-Т	8	590	
ФБ 8		ФБС 12.5.3-Т	12	380	
ФБ 9		ФБС 24.4.6-Т	4	1300	
ФБ 10		ФБС 12.4.6-Т	2	640	
ФБ 11		ФБС 9.4.6-Т	4	470	
ФБ 12		ФБС 24.3.6-Т	2	970	
ФБ 13		ФБС 9.3.6-Т	2	350	
		Балки фундаментные			
БФ 1	1.415-1 вып. 1	ФБ 6-44.	1	600	
		Перемычки			
ПБ 1	1.038.1-1 вып.2	2ПП 25-8	1	327	
ПБ 2	вып.1	2ПБ 25-3	1	103	
		Плиты плоские			
ПТ 1	3.006.1-2/82 вып.1-2	П8д-8	4	210	
		Ступени			
ЛС 11.17	1.055.1-1	ЛС 11.17	19	115	
ЛС 12		ЛС 12.	40	135	
ЛС 12.17		ЛС 12.17	12	135	
ЛС 18		ЛС 18	8	195	
РП 1		Решетка приямка	1	45.1	
		Детали			
1		А-I-6-ГОСТ5781-82* м	17,2	0,222	на 1 приямок
2		А-III-16-ГОСТ5781-82* ℓ=700	3	1,58	
СК 1		С 5Вр1-200 / 5Вр1-200 1500×2100 ГОСТ8478-81	1	5,51	
Т1		Труба 50×2,8 ГОСТ 3262-75* ℓ=1300	6	2,5	
		Материалы			
		Бетон класса В 15			0,39 м³

Н. контр.	Седова		
Нач. маст.	Собельман		
Гл. констр.	Подольский		
ГАП	Шачнев		
ГИП	Бернштейн		
Ст. инж.	Каплан		

Привязан:

Инв. №

251-4-55.87-КЖ 1

Поликлиника (в конструкциях 1.090.1-1) на 380 посещений в смену

Входы в подвал N1 и N2 крыльцо N2

Стадия	Лист	Листов
Р	18	

ГИПРОНИИЗДРАВ г. Москва

Формат А2

Инв № подл. | Подпись и дата | Взам. инв. №

Крыльцо N3

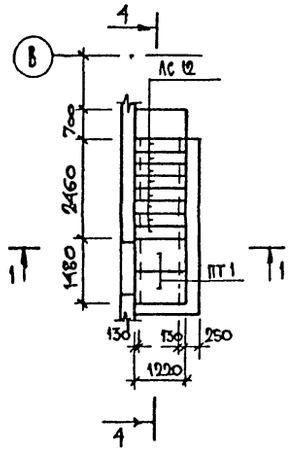

Крыльцо N1

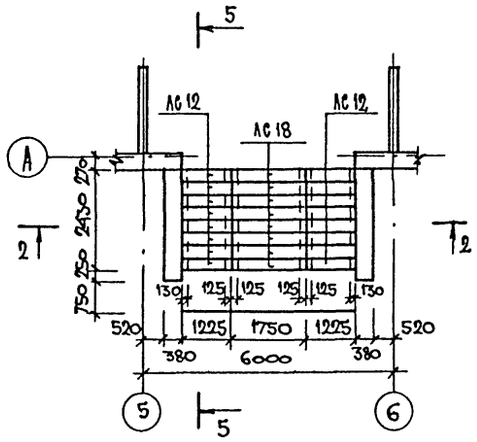

5-5

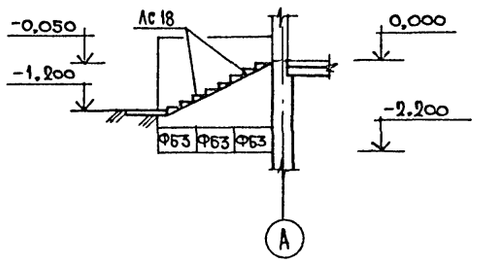

Крыльцо N4

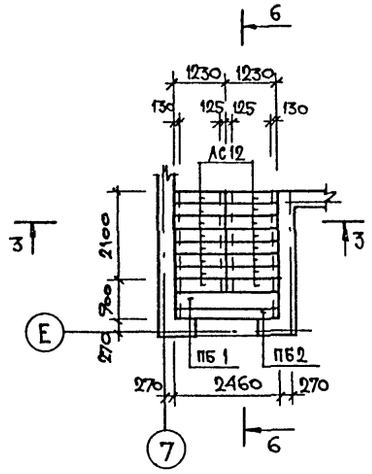

Приямок

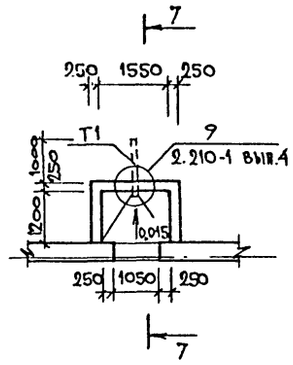

1-1, 9-9

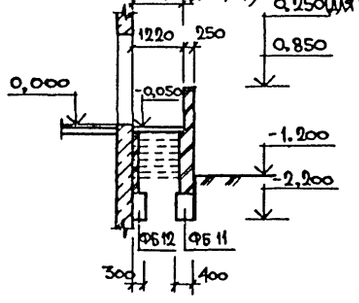

2-2

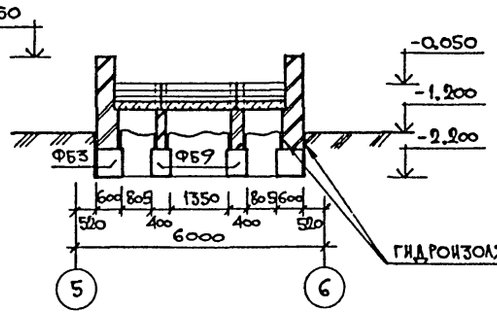

3-3

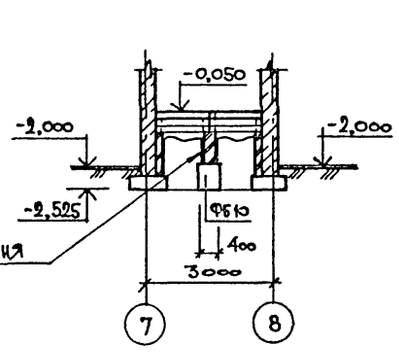

0,250 (для 8-8)

4-4, 8-8

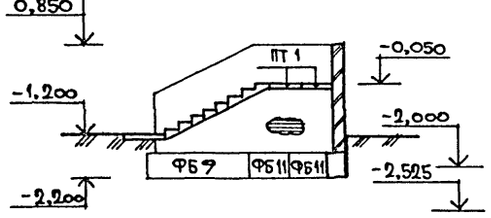

7-7

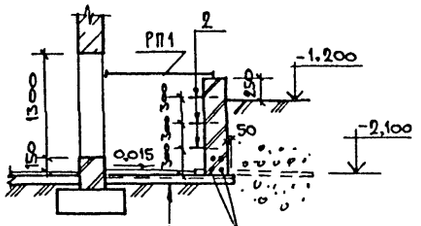

ЦЕМЕНТНАЯ СТЯЖКА С МЕЛЕЗНЕНИЕМ 20мм
ПОДГОТОВКА ИЗ БЕТОНА КЛАССА В7,5
АРМИРОВАННАЯ СЕТКОЙ СК1 100мм
УТРАМБОВАННЫЙ ГРУНТ

Крыльцо N5

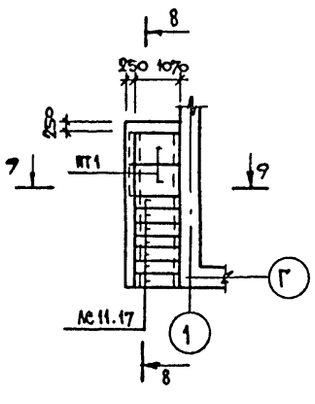

6-6

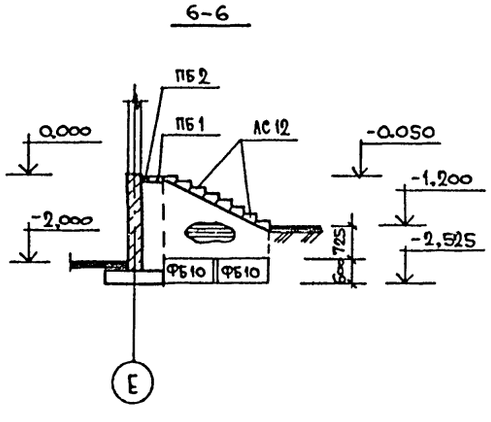

Деталь отмостки

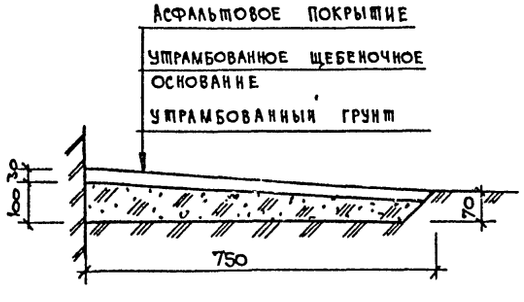

Ведомость деталей

Поз.	Эскиз
2	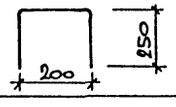

1. Указания смотри лист 18 КН 1.
2. Спецификацию смотри лист 18 КН 1.

Инв. N подл. | Подпись и дата | Взам. инв. N

Привязан:		Н.контр.	Седова		251-4-55.87-КН 1	
		Нач.маст.	Собельман		Поликлиника (в конструкциях 1.090.1-1) на 380 посещений в смену	Стадия: Р; Лист: 19; Листов:
		Гл.констр.	Подольский			
		ГАП	Шачиев		Крыльца N1, N3, N4, N5. Приямок. Деталь отмостки.	ГИПРОГИНИЗДРАВ г. Москва
Инв.№		Ст.инж.	Капаан			

Типовой проект 251-4-55.87 – Альбом 1

Инв. № подл. | Подпись и дата | Взам. инв. №

Ведомость основных комплектов рабочих чертежей

Обозначение	Наименование	Примечание
АР1	Архитектурные решения ниже	
	отм. 0.000	
КЖ1	Конструктивные решения ниже	
	отм. 0.000	
АР2	Архитектурные решения выше	
	отм. 0.000	
КЖ2	Конструктивные решения выше	
	отм. 0.000	
ТХ	Технологические решения	
ОВ	Отопление и вентиляция	
ВК	водоснабжение и канализация	
Э	Электроосвещение и силовое	
	электрооборудование	
СС	Связь и сигнализация	
АОВ	Автоматизация отопления и	
	вентиляции	
АВК	Автоматизация водоснабжения	
	и канализации	

Ведомость основного комплекта рабочих чертежей марки АР2

Лист	Наименование	Примечание
1	Общие данные	
2	Общие данные (продолжение)	
3	Общие данные (продолжение)	
4	Общие данные (продолжение)	
5	Общие данные (окончание)	
6	Схема генерального плана	
7	План 1 этажа в осях 1-10; В-Л	
8	План 1 этажа в осях 3-8; А-Г	
9	Спецификация изделий к плану 1 этажа	
10	План 2 этажа	
11	Спецификация изделий к плану 2 этажа	
12	План 3 этажа	
13	Спецификация изделий к плану 3 этажа	

Окончание

Лист	Наименование	Примечание
14	План 4 этажа	
15	Спецификация изделий к плану 4 этажа	
16	План 5 этажа	
17	Спецификация изделий к плану 5 этажа	
18	План технического этажа	
19	План кровли	
20	Разрез 1-1	
21	Разрез 2-2	
22	Фасад 1-10	
23	Фасад 10-1	
24	Фасад А-Л	
25	Фасад Л-А	
26	Планы полов 1 и 2 этажей	
27	Планы полов 3,4,5 и технического этажей	
28	Экспликация помещений	
29	Экспликация помещений (окончание), экспликация полов	
30	Интерьер вестибюля и лифтовых холлов	

Ведомость спецификаций

Лист	Наименование	Примечание
8	Спецификация изделий	
9	Спецификация изделий к плану 1 этажа	
11	Спецификация изделий к плану 2 этажа	
13	Спецификация изделий к плану 3 этажа	
15	Спецификация изделий к плану 4 этажа	
17	Спецификация изделий к плану 5 этажа	
18	Спецификация изделий к плану технического	
	этажа	
19	Спецификация изделий к плану кровли	

Типовой проект выполнен в соответствии с действующими нормами и правилами (в том числе по взрыво-пожарной безопасности).

ГА. Архитектор проекта Шачнев В.М.

Ведомость основных комплектов рабочих чертежей марки АР

Обозначение	Наименование	Примечание
АР1	Архитектурные решения ниже отм. 0.000	
АР2	Архитектурные решения выше отм. 0.000	

Привязан

Инв. №

251-4-55.87-АР2

Н. контр.	Седова	
ГА спец.	Худник	
Нач. АСМ 3	Собельман	
ГА констр	Ласальский	
ГАП	Шачнев	
ГИП	Бершштейн	
Вед. арх.	Сопская	
Арх.	Панченко	

Поликлиника (в конструкциях 1.090.1-1) на 380 посещений в смену

Стадия	Лист	Листов
Р	1	30

Общие данные

ГИПРОНИИЗДРАВ г. Москва

Формат А2

Типовой проект 251-4-55.87 Альбом 1

Ведомость ссылочных и прилагаемых документов

Обозначение	Наименование	Примечание
	Ссылочные документы	
1.236-6 вып. 1 (ч 1 и 2)	Окна и балконные двери со спаренными и раздельными переплетами и полотном по ГОСТ 11214-78	
1.236.5-10	Окна и балконные двери деревянные с тройным остеклением.	
1.136.5-19	Двери деревянные наружные для жилых и общественных зданий	
1.136-10	Двери деревянные внутренние для жилых и общественных зданий	
1.236-5 вып. 1	Противопожарные двери для общественных зданий. Противопожарные двери деревянные, пропитанные антипиренами.	
1.136-12	Фрамуги для входных и балконных дверей	
Альбом 4 вып. 2,3 „Гипронииздрав"	Защитные окна и двери рентгеновских кабинетов	
1.231.9-7 вып. 1,2	Панели перегородок гипсобетонные	
1.231.9-9	Остекленные унифицированные перегородки на каркасе из алюминиевых сплавов.	
1.038 1-1 вып. 1	Перемычки брусковые и плитные	
1.136 1-13 вып 1	Плиты подоконные для жилых и общественных зданий	
1.245.1.3 ПГЛ 03	Унифицированные подвесные потолки из декоративных гипсовых плит	
1.172.5-6	Элементы и детали встроенных шкафов и антресолей для жилых зданий	
1.271-4 вып. 6	Встроенно-пристроенное и стационарное оборудование для предприятий общественного питания. Вешалки гардеробов	
1.271-4 вып. 7	Встроенно-пристроенное и стационарное оборудование для предприятий общественного питания. Прилавки для гардеробов.	
Проект 442.01; 442.02; 442.03 „Гипронииздрав"	Унифицированные барьеры для регистратуры.	
Альбом 11 вып. 2 ч. 1 „Гипронииздрав"	Нестандартное технологическое оборудование и встроенная мебель. Кабина для электроэнцефалографии.	
НИ-03-03	Рабочие чертежи металлических изделий.	
Альбом 71-64		

(окончание)

Обозначение	Наименование	Примечание
2.230-1 вып. 10	Детали стен и перегородок общественных зданий.	
2.244-1 вып. 4;5	Детали полов общественных зданий	
2.250-1 вып. 3	Детали лестниц общественных зданий	
2.260-1 вып. 4	Детали покрытий общественных зданий	
	Прилагаемые документы	
251-4-55.87 Альбом 9	Ведомости потребности в материалах	

Ведомость отделки фасадов

Элементы	Отделка	Колер
Стеновые панели, кирпичные заделки фасадов	Облицовка стеклянной ковровой плиткой	Светлого тона
Цоколь	Облицовка плиткой типа „Кабанчик"	Темнокоричневого тона
Стены крылец и входов в подвал	Облицовка плиткой типа „Кабанчик"	Темнокоричневого тона
Оконные блоки	Масляная покраска	Белый
Наружные дверные блоки	Обшивка деревянной рейкой	Водостойкий лак

Общие указания

Рабочие чертежи типовой проектной документации поликлиники на 380 посещений в смену (в конструкциях 1.090.1-1) разработаны на основании задания на проектирование, утвержденного Минздравом СССР 25.05.84 г. и Госгражданстроем 25.06.84 г. и проекта, утвержденного Госгражданстроем приказом № 225 от 2.08.85 г.

Типовая проектная документация разработана для II и III климатических районов, I в климатического подрайона СССР с расчетными зимними температурами наружного воздуха – 20°С; –30°С (основное решение); –40°С для нормальной зоны влажности, обычных геологических условий и сейсмичностью ниже 6 баллов.

Класс ответственности зданий – II

Коэффициент надежности по назначению $\gamma_n = 0.95$

Степень огнестойкости – II

Поликлиника предназначена для строительства в городах с населением свыше 20 тыс. человек и служит для оказания амбулаторно-поликлинической помощи 15 тыс. жителей (взрослым).

Генеральный план

Участок, предназначенный для строительства поликлиники, имеет площадь 0,5 га. Генплан участка решен в соответствии с внутренней структурой поликлиники. Здание поликлиники расположено в центре участка и обращено главным фасадом в сторону городского проезда.

При размещении поликлиники на участке должны соблюдаться требования главы СНиП II-60-75** „Планировка и застройка городов, поселков и сельских населенных пунктов" и учитываться конкретные условия этого участка: ориентация, рельеф, конфигурация.

При привязке поликлиники на конкретной площадке рекомендуется учитывать примерное решение генплана на предлагаемой схеме.

Территория участка разделена самим зданием поликлиники на две изолированные зоны. В левой (по плану) зоне располагается внутриплощадочный проезд, по которому производится доставка медикаментов, материалов, продуктов для буфета персонала.

Вдоль проезда, почти примыкая к границе участка, размещается стоянка на 10 легковых машин.

Справа от здания располагается тщательно озелененный и благоустроенный сквер.

Архитектурно-планировочное решение

Объемное решение надземной части здания поликлиники состоит в рациональной компоновке пяти разноэтажных блоков.

В центре объемной композиции находится шестиэтажный коммуникационно-вспомогательный блок.

К центральному объему примыкают „рабочие" блоки и одноэтажный вестибюльно-входной блок. Такое объемно-планировочное решение здания позволило осуществить разобщение разнородных частей и отдельных учреждений.

На первом этаже размещены: вестибюльная группа, отделение профилактики, ВТЭК. На последующих этажах размещены отделения приема поликлинических больных, на последнем этаже расположены помещения административно-бытового назначения. В подвале здания имеется приточная венткамера. Вытяжные венткамеры расположены на техническом этаже.

За относительную отметку 0.000 принят уровень чистого пола вестибюля.

Инженерное оборудование здания

Здание оборудуется центральным водяным отоплением с параметрами теплоносителя 95-70°С, с приточно-вытяжной вентиляцией с механическим побуждением, системой холодного и горячего водоснабжения, канализацией и водостоками, электроосвещением и электросиловым оборудованием, телефонизацией, радиофикацией, электрочасофикацией, охранно-пожарной сигнализацией и лифтовыми установками.

Обеспечение теплом, водой, электроэнергией осуществляется от городских сетей. Канализация подключается также к городским сетям.

Защита от шума

При решении генплана необходимо выполнить, рекомендуемое выше, четкое зонирование участка поликлиники, а также озеленить территорию.

В перегородках и перекрытиях в местах пересечения трубопроводами установить гильзы из обрезков труб большего диаметра с заполнением их вязкоупругим материалом.

Особое внимание уделить уплотнению по периметру окон и дверей в соответствии с узлами серии 2.236-2 вып. 1, в местах примыкания оконных и дверных блоков к стенам и перегородкам.

Противопожарные мероприятия

Степень огнестойкости здания поликлиники – II

На случай пожара эвакуация людей, находящихся в здании на 2÷5 этажах, обеспечена наличием двух лестничных клеток, имеющих выход наружу. Эвакуация с первого этажа осуществляется через вестибюль. Подвал имеет два независимых выхода на улицу, техподполье – люк-лазы. Предусмотрено два выхода на покрытие: с уровня технического этажа и с уровня четвертого этажа. В местах перепада высот на покрытии устанавливают металлические лестницы. Стены и перекрытия шахт лифтов, перегородок венткамер и машинного помещения лифтов запроектированы несгораемыми и имеют необходимый предел огнестойкости. Здание оборудовано противопожарной сигнализацией и водопроводом.

Инв. № подл. | Подпись и дата | Взам. инв. №

Привязан

Инв. №

Н. контр.	Седова	
Нач. АСМ-3	Собельман	
Гл. констр.	Подольский	
ГАП	Шачнев	
ГИП	Бернштейн	
Зед. арх.	Сотская	
Арх.	Панченко	

251-4-55.87-АР2

Поликлиника (в конструкциях 1.090.1-1) на 380 посещений в смену

Стадия	Лист	Листов
Р	2	

Общие данные (продолжение)

ГИПРОНИИЗДРАВ г. Москва

Формат А2

Типовой проект 251-4-55.87 Альбом 1

Инв.№ подл. | Подпись и дата | Взам. инв.№

Ведомость отделки помещений

Наименование или номер помещения	Потолок		Стены или перегородки		Отделка низа стен или перегородок (панель)			Примечание
	Площадь	Вид отделки	Площадь	Вид отделки	Площадь	Вид отделки	Высота, мм	
1 этаж								
1	16.5 0	Клеевая побелка	200.0	Водоэмульсионная краска	—	—	—	
2	23.4	то же	46.0	то же	—	—	—	
3	7.4	—"—	31.4	—"—	—	—	—	
4	21.2	—"—	49.6	—"—	1.68	Глазурованная плитка	1600	
5	21.0	—"—	49.3	—"—	1.68	то же	1600	
6	11.8	—"—	36.6	—"—	1.68	—"—	1600	
7	20.4	Водоэмульсионная краска	21.7	Масляная покраска	27.8	—"—	1600	
8	9.8	Клеевая побелка	37.9	Водоэмульсионная краска	1.68	—"—	1600	
9	13.1	то же	38.6	то же	1.68	—"—	1600	
10	11.5	—"—	36.4	—"—	1.68	—"—	1600	
11	20.2	Водоэмульсионная краска	29.8	Масляная покраска	36.0	—"—	1600	
12	11.8	Клеевая побелка	36.6	Водоэмульсионная краска	1.68	—"—	1600	
13	23.8	Водоэмульсионная краска	57.1	Масляная покраска	—	—	—	
14	24.7	Клеевая побелка	99.0	Водоэмульсионная краска	—	—	—	
15	16.7	то же	42.2	то же	—	—	—	
16	8.9	—"—	31.6	—"—	1.68	Глазурованная плитка	1600	
17	17.4	Водоэмульсионная краска	19.4	Масляная покраска	24.6	то же	1600	
18	10.0	то же	18.4	то же	22.2	—"—	1600	
19	6.8	—"—	15.8	—"—	16.5	—"—	1600	
20	2.9	Клеевая побелка	12.5	Водоэмульсионная краска	12.6	—"—	1600	
21	15.1	Водоэмульсионная краска	22.4	Масляная покраска	25.5	—"—	1600	
22	28.7	то же	26.0	Водоэмульсионная краска	29.9	—"—	1600	
23	7.0	то же	15.5	Масляная покраска	16.4	—"—	1600	
24	7.0	Масляная покраска	29.0	Глазурованная плитка	—	—	—	
25	9.1	Клеевая побелка	34.2	Водоэмульсионная краска	—	—	—	
26	9.2	то же	36.8	то же	—	—	—	

Продолжение

Наименование или номер помещения	Потолок		Стены или перегородки		Отделка низа стен или перегородок (панель)			Примечание
	Площадь	Вид отделки	Площадь	Вид отделки	Площадь	Вид отделки	Высота, мм	
27	11.1	Водоэмульсионная краска	15.8	Масляная покраска	19.2	Глазурованная плитка	1600	
28	10.6	то же	15.8	то же	19.2	то же	1600	
29	10.1	—"—	14.9	—"—	18.0	—"—	1600	
30	10.1	—"—	14.2	—"—	17.7	—"—	1600	
31	11.8	—"—	18.6	—"—	22.0	—"—	1600	
32	24.3	Масляная покраска	70.4	Глазурованная плитка	—	—	—	
33	11.2	то же	16.3	Масляная покраска	18.9	Глазурованная плитка	1600	
34	18.4	—"—	54.8	Глазурованная плитка	—	—	—	
35	5.8	—"—	37.3	то же	—	—	—	
36	10.7	—"—	16.3	Масляная покраска	18.0	Глазурованная плитка	1600	
	1.8	—"—	15.1	Глазурованная плитка	—	—	—	
37	12.5	Клеевая покраска	37.7	Водоэмульсионная краска	—	—	—	
38	4.6	Водоэмульсионная краска	9.8	Масляная покраска	10.9	Глазурованная плитка	1600	
39	12.0	Клеевая побелка	32.6	Водоэмульсионная краска	34.5	то же	1600	
40	172.7	Водоэмульсионная краска	367.6	то же	—	—	—	
41	16.1	Клеевая побелка	92.0	—"—	—	—	—	
2 этаж								
1	11.5	Клеевая побелка	33.2	Водоэмульсионная краска	1.68	Глазурованная плитка	1600	
2	72.4	то же	200.1	то же	10.1	то же	1600	
3	12.2	—"—	33.3	—"—	1.68	—"—	1600	
4	22.8	Водоэмульсионная краска	22.1	Масляная покраска	26.0	—"—	1600	
5	22.8	Клеевая побелка	44.5	Водоэмульсионная краска	1.68	—"—	1600	

				251-4-55.87-АР2		
Привязан			Н. контр.	Седова	Поликлиника (в конструкциях 1.090.1-1) на 380 посещений в смену.	Стадия: Р; Лист: 2; Листов:
			Нач. АСМ3	Собельман		
			Гл. конст	Лопольский		
			ГАП	Шачнев	Общие данные / продолжение /	ГИПРОНИИЗДРАВ г. Москва
Инв.№			ГИП	Бернштейн		
			Вед. арх.	Сотская		

Форма № А2

Типовой проект 251-4-55.87 Альбом 1

Продолжение

Наименование или номер помещения	Потолок		Стены или перегородки		Отделка низа стен или перегородок (панель)			Примечание
	Площадь	Вид отделки	Площадь	Вид отделки	Площадь	Вид отделки	Высота, мм	
6	22.0	Водоэмульсионная краска	23.0	Масляная покраска	27.2	Глазурованная плитка	1600	
7	19.9	Клеевая побелка	44.8	Водоэмульсионная краска	1.68	то же	1600	
8	19.9	Водоэмульсионная краска	24.0	Масляная покраска	28.9	—"—	1600	
9	11.6	Клеевая побелка	34.6	Водоэмульсионная краска	1.68	—"—	1600	
10	6.6	то же	28.3	то же	—	—	—	
11	25.0	—"—	54.5	—"—	1.68	Глазурованная плитка	1600	
12	25.9	—"—	72.4	—"—	2.64	то же	1600	
13	17.0	—"—	46.1	—"—	10.4	—"—	1600	
	1.8	Водоэмульсионная краска	11.0	Масляная покраска				
14	21.5	то же	22.2	то же	23.9	—"—	1600	
15	9.9	Клеевая побелка	31.3	Водоэмульсионная краска	1.68	—"—	1600	
16	4.8	Водоэмульсионная краска	29.6	Масляная покраска	1.68	—"—	1600	
17	13.4	Клеевая побелка	42.5	Водоэмульсионная краска	44.5	—"—	1600	
18	227.0	то же	459.1	то же	—	—	—	
3 этаж								
1	22.8	Клеевая побелка	47.5	Водоэмульсионная краска	2.64	Глазурованная плитка	1600	
2	9.2	Масляная покраска	6.10	Масляная покраска	24.8	то же	2500	
3	13.5	Водоэмульсионная краска	18.25	то же	19.3	—"—	1600	
4	25.4	Клеевая побелка	49.5	Водоэмульсионная краска	2.64	—"—	1600	
5	23.2	то же	52.4	то же	1.68	—"—	1600	
6	23.2	—"—	53.5	—"—	1.68	—"—	1600	
7	12.0	—"—	37.9	—"—	1.68	—"—	1600	
8	12.5	—"—	31.3	—"—	—	—	—	
9	42.9	Водоэмульсионная краска	81.2	—"—	2.64	Глазурованная плитка	1600	
10	10.6	Клеевая побелка	35.8	—"—	—	—	—	
11	9.9	Водоэмульсионная краска	15.3	Масляная покраска	15.9	Глазурованная плитка	1600	
12	4.9	то же	10.2	то же	11.0	то же	1600	

Продолжение

Наименование или номер помещения	Потолок		Стены или перегородки		Отделка низа стен или перегородок (панель)			Примечание
	Площадь	Вид отделки	Площадь	Вид отделки	Площадь	Вид отделки	Высота, мм	
13	3.6	Клеевая побелка	20.9	Водоэмульсионная краска	—	—	—	
14	3.4	Водоэмульсионная краска	12.2	Масляная покраска	12.0	Глазурованная плитка	1600	
15	7.1	Клеевая побелка	30.0	Водоэмульсионная краска	—	—	—	
16	8.4	то же	30.5	то же	—	—	—	
17	9.9	Водоэмульсионная краска	29.9	—"—	2,64	Глазурованная плитка	1600	
18	22.3	то же	24.2	Масляная покраска	27.5	то же	1600	
19	8.5	Клеевая побелка	36.1	Водоэмульсионная краска	—	—	—	
20	11.1	Масляная покраска	20.1	Масляная покраска	22.5	Глазурованная плитка	1600	
21	5.4	Клеевая побелка	26.0	Водоэмульсионная краска	—	—	—	
22	17.2	Водоэмульсионная краска	21.1	Масляная покраска	22.8	Глазурованная плитка	1600	
23	4.3	то же	11.9	то же	17.7	то же	1600	
24	5.6	Клеевая побелка	26.7	Водоэмульсионная краска	—	—	—	
25	11.7	Водоэмульсионная краска	24.2	Масляная покраска	25.7	Глазурованная плитка	1600	
26	10.3	то же	16.1	то же	17.7	то же	1600	
27	12.2	Масляная покраска	20.1	—"—	22.0	—"—	1600	
28	9.7	Водоэмульсионная краска	16.1	—"—	17.2	—"—	1600	
29	8.1	то же	27.6	—"—	29.2	—"—	1600	
30	192.3	Клеевая побелка	416.6	Водоэмульсионная краска	—	—	—	
4 этаж								
1	9.4	Клеевая побелка	34.2	Водоэмульсионная краска	—	—	—	
2	61.5	то же	137.3	то же	3.36	Глазурованная плитка	1600	
3	10.9	—"—	38.6	—"—	1.68	то же	1600	

Инв. № подл. | Подпись и дата | Взам. инв. №

Привязан:

Инв. №

Н. контр.	Седова	
Нач. АСМЗ	Собельман	
Гл. констр.	Подольский	
ГАП	Шачнев	
ГИП	Бернштейн	
Вед. арх.	Сотская	
Арх.	Панченко	

251-4-55.87 - АР2

Поликлиника (в конструкциях 1.090.1-1) на 380 посещений в смену

Общие данные /продолжение/

Стадия	Лист	Листов
Р	4	

ГИПРОНИИЗДРАВ г. Москва

Формат А2

Альбом 1

Типовой проект 251-4-55.87

Продолжение

Наименование или номер помещения	Потолок		Стены или перегородки		Отделка низа стен или перегородок (панель)			Примечание
	Площадь	Вид отделки	Площадь	Вид отделки	Площадь	Вид отделки	Высота, мм	
4	11.7	Клеевая побелка	34.4	Водоэмульсионная краска	2.64	Глазурованная плитка	1600	
5	11.7	То же	32.3	То же	2.64	То же	1600	
6	11.7	—"—	35.4	—"—	1.68	—"—	1600	
7	32.8	—"—	57.6	—"—	—	—	—	
8	55.3	Водоэмульсионная краска	67.8	—"—	—	—	—	
9	11.5	Клеевая побелка	34.5	—"—	1.68	Глазурованная плитка	1600	
10	11.5	То же	34.5	—"—	1.68	То же	1600	
11	5.8	—"—	26.7	—"—	—	—	—	
12	12.6	Водоэмульсионная краска	38.3	—"—	—	—	—	
13	3.1	Масляная покраска	11.1	Масляная покраска	11.3	Глазурованная плитка	1600	
14	3.1	Клеевая побелка	20.0	Водоэмульсионная краска	—	—	—	
15	11.5	То же	35.7	То же	1.68	Глазурованная плитка	1600	
16	21.0	—"—	44.8	—"—	—	—	—	
17	32.6	—"—	73.4	—"—	1.68	Глазурованная плитка	1600	
18	4.0	Водоэмульсионная краска	11.2	Масляная покраска	16.9	То же	1600	
19	11.6	Клеевая побелка	30.6	Водоэмульсионная краска	1.68	—"—	1600	
20	22.7	То же	72.7	То же	—	—	—	
21	23.1	—"—	65.8	—"—	—	—	—	
22	13.6	Водоэмульсионная краска	42.5	Масляная покраска	44.5	Глазурованная плитка	1600	
23	192.4	Клеевая побелка	347.2	Водоэмульсионная краска	—	—	—	
5 этаж								
1	47.1	Клеевая побелка	72.3	Водоэмульсионная краска	2.64	Глазурованная плитка	1600	
2	16.2	То же	41.4	То же	2.64	То же	1600	
3	12.2	—"—	34.9	—"—	2.64	—"—	1600	
4	17.5	—"—	45.7	—"—	2.64	—"—	1600	
5	11.8	—"—	23.1	—"—	—	—	—	
6	11.1	—"—	33.6	—"—	—	—	—	

Окончание

Наименование или номер помещения	Потолок		Стены или перегородки		Отделка низа стен или перегородок (панель)			Примечание
	Площадь	Вид отделки	Площадь	Вид отделки	Площадь	Вид отделки	Высота, мм	
7	11.5	Клеевая побелка	35.5	Водоэмульсионная краска	—	—	—	
8	9.6	То же	33.2	То же	—	—	—	
9	12.8	—"—	44.4	—"—	—	—	—	
10	43.7	Масляная покраска	52.1	Масляная покраска	54.7	Глазурованная плитка	1600	
11	7.3	Клеевая побелка	32.4	Водоэмульсионная краска	—	—	—	
12	4.8	Водоэмульсионная краска	11.2	Масляная покраска	16.9	Глазурованная плитка	1600	
13	7.5	Клеевая побелка	32.8	Водоэмульсионная краска	—	—	—	
14	12.3	То же	34.4	То же	1.68	Глазурованная плитка	1600	
15	9.8	—"—	32.3	—"—	1.68	То же	1600	
16	9.8	—"—	31.2	—"—	1.68	—"—	1600	
17	5.5	Водоэмульсионная краска	14.3	Масляная покраска	17.0	—"—	1600	
18	57.5	Клеевая побелка	221.4	Водоэмульсионная краска	—	—	—	
19	63.1				—	—	—	
20	39.9	Известковая побелка	68.5	Известковая побелка	—	—	—	
Чердак								
1	24.3	Известковая побелка	83.7	Известковая побелка	—	—	—	
2	177.5	То же	275.2	То же	—	—	—	

В кабинетах в местах установки умывальников предусмотреть облицовку глазурованной плиткой 0.9м х 1.6м (h)

Инв. № подл. | Подпись и дата | Взам. инв. №

Н.контр.	Седова		251-4-55.87-АР2		
Нач.АСМЗ	Собельман		Поликлиника (в конструкциях 1.090.1-1) на 380 посещений в смену	Стадия	Лист	Листов
Н.констр.	Подольский			Р	5	
ГАП	Шачнев		Общие данные /окончание/	ГИПРОНИИЗДРАВ г. Москва		
Вед. арх.	Сопская					
Арх.	Панченко					

Привязан:

Инв. №

Формат А2

Схема генерального плана

м 1:500

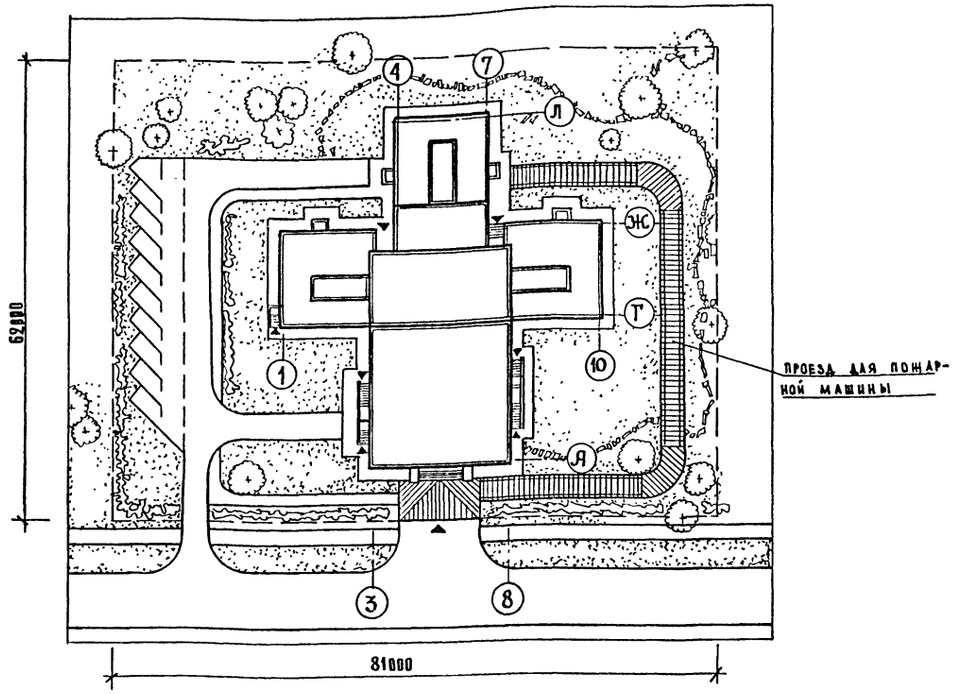

План осей

м 1:200

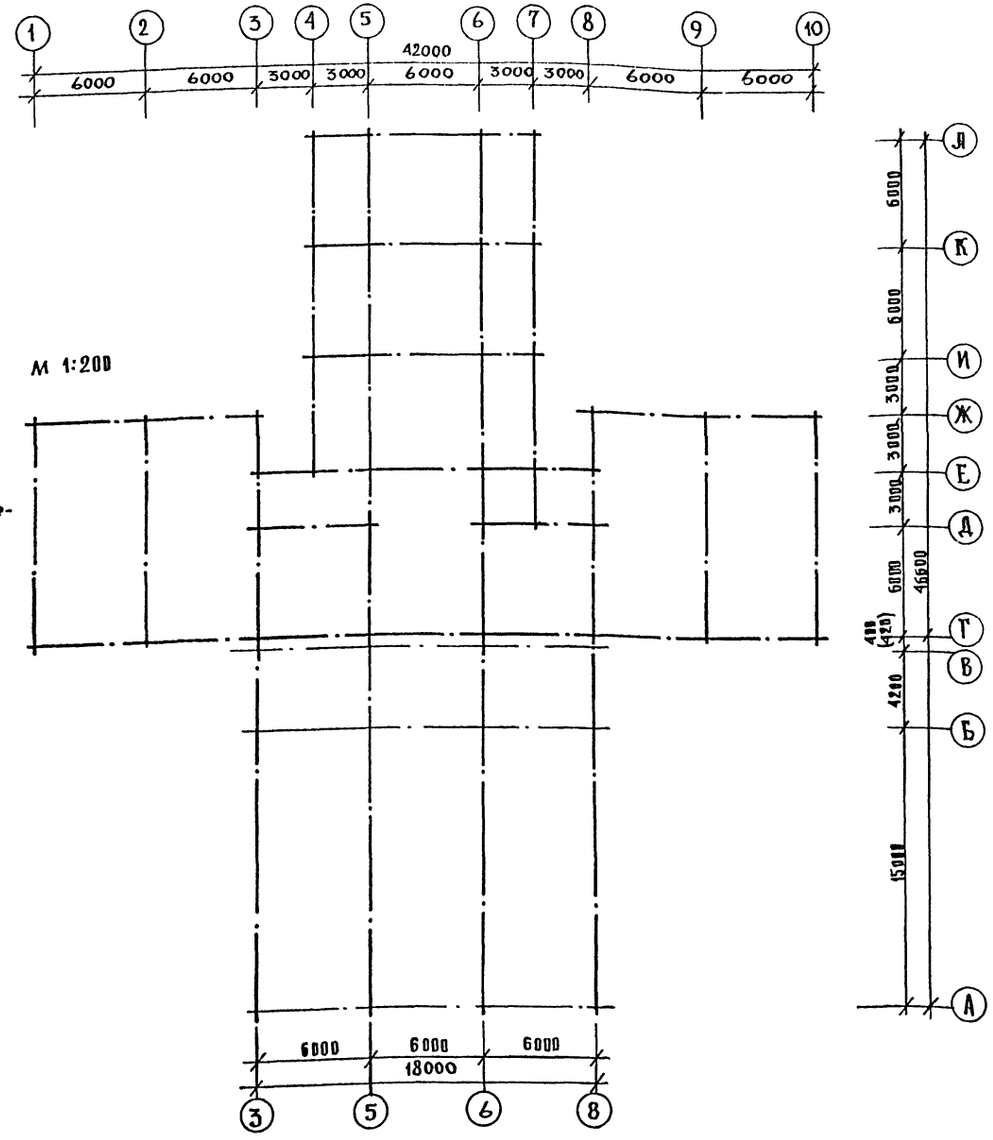

Объем работ по благоустройству территории

Наименование работ	Количество
Устройство автодорог	590 м²
Устройство приточного покрытия	325 м²
Устройство пропусков и отмосток	375 м²
Устройство садово-парковых дорожек	186 м²
Установка бетонного бортового камня П-1	200 м.п.
Установка бетонного бортового камня П-7	380 м.п.
Площадь газона	2000 м²
Деревья лиственные	40 шт
Деревья хвойные	10 шт
Кустарники	400 шт
Скамьи	10 шт

Технико-экономические показатели по генплану

Наименование показателей	Количество
Площадь участка	8.5 га
Площадь застройки	1040 м²
Площадь дорожного покрытия	1470 м²
Процент застройки	21 %
Процент озеленения	48 %

Инв. № подл. | Подпись и дата | Взам. инв. №

Привязан:

Инв. №

Н. контр.	Седова	
Нач. маст.	Собельман	
Гл. конс.	Подольский	
ГАП	Шачнев	
ГИП	Бернштейн	
Ст. инж.	Кулевская	
Ст. арх.	Смирнов	

251-4-55.87 – АР2

Поликлиника (в конструкциях 1.090.1-1) на 380 посещений в смену

Стадия	Лист	Листов
Р	6	

Схема генерального плана. План осей

ГИПРОНИИЗДРАВ г. Москва

Формат А2

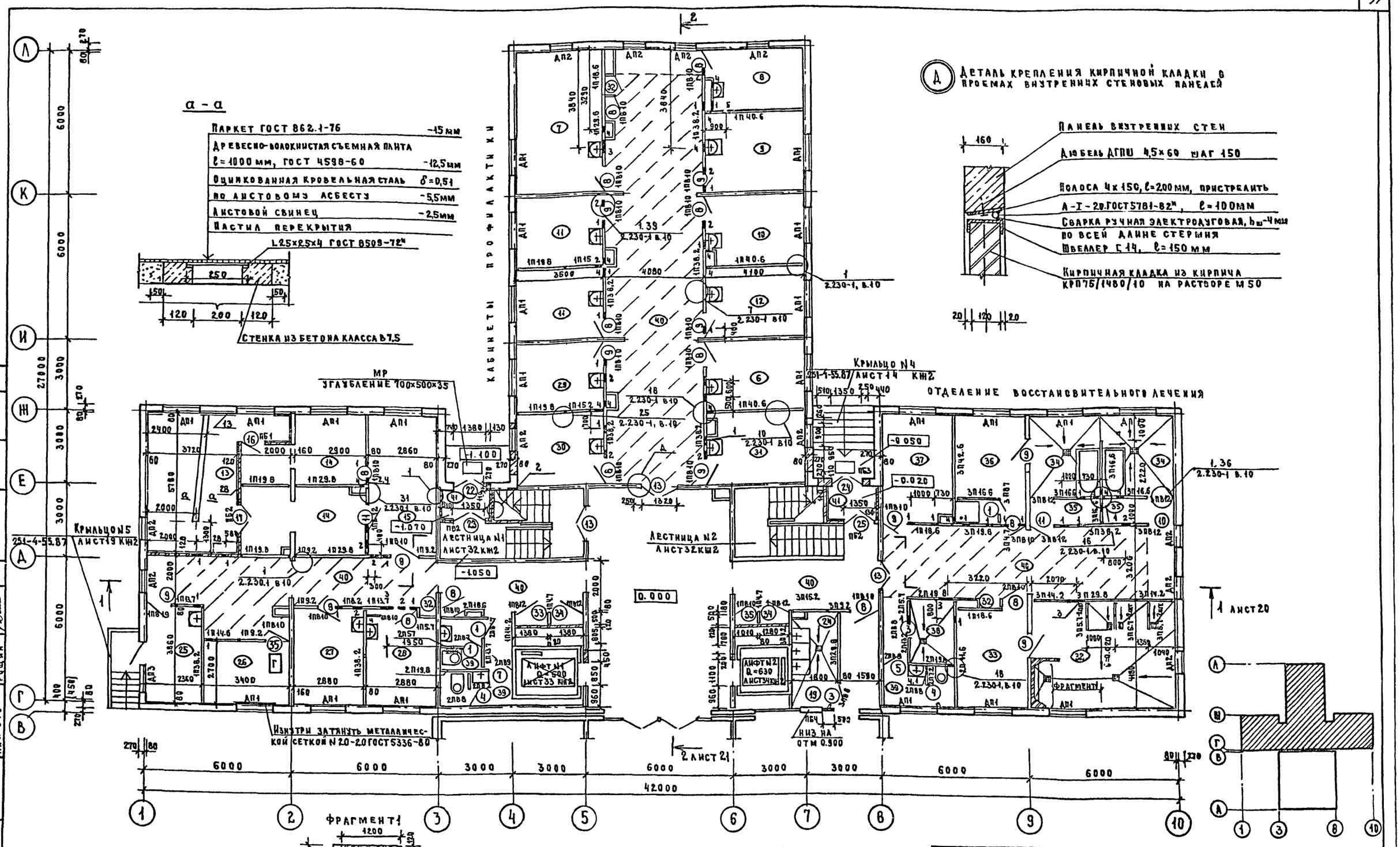

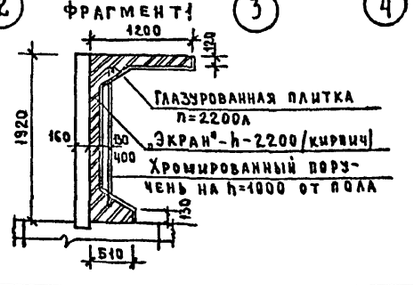

1. Незамаркированные перегородки выполнять из гипсовых плит, толщ. 80 мм, γ=1200 кг/м³ ГОСТ 6428-83
2. Места стояков, расположенных вне коммуникационных ниш, зашить по месту гипсовыми плитами.

28 — Толщина баритовой штукатурки в мм, лист 13, ТХ - 251-4-55.87

Привязан

Инв. №

Н. контр.	Седова	
Нач. АСМ	Собельман	
Гл. констр	Подольский	
ГАП	Шачнев	
ГИП	Бернштейн	
Вед. арх	Сотская	
Ст. арх.	Виноградов	

251-4-55.87-АР2

Поликлиника (в конструкциях 1.090 1-1) на 380 посещений в смену

Стадия: Р | Лист: 7 | Листов:

План 1 этажа в осях 1-10; В-Л

ГИПРОНИИЗДРАВ г. Москва

Формат А2

Типовой проект 251-4-55.87 Альбом 1

Согласовано: Нач. ОМТ и КО Парафенюк; Нач. СТО Саласин; Нач. ЭТО Рощин

Согласовано: Гл. спец. пом. Манаев

Инв. № подл. | Подпись и дата | Взам. инв. №

Типовой проект 251-4-55.87 Альбом 1

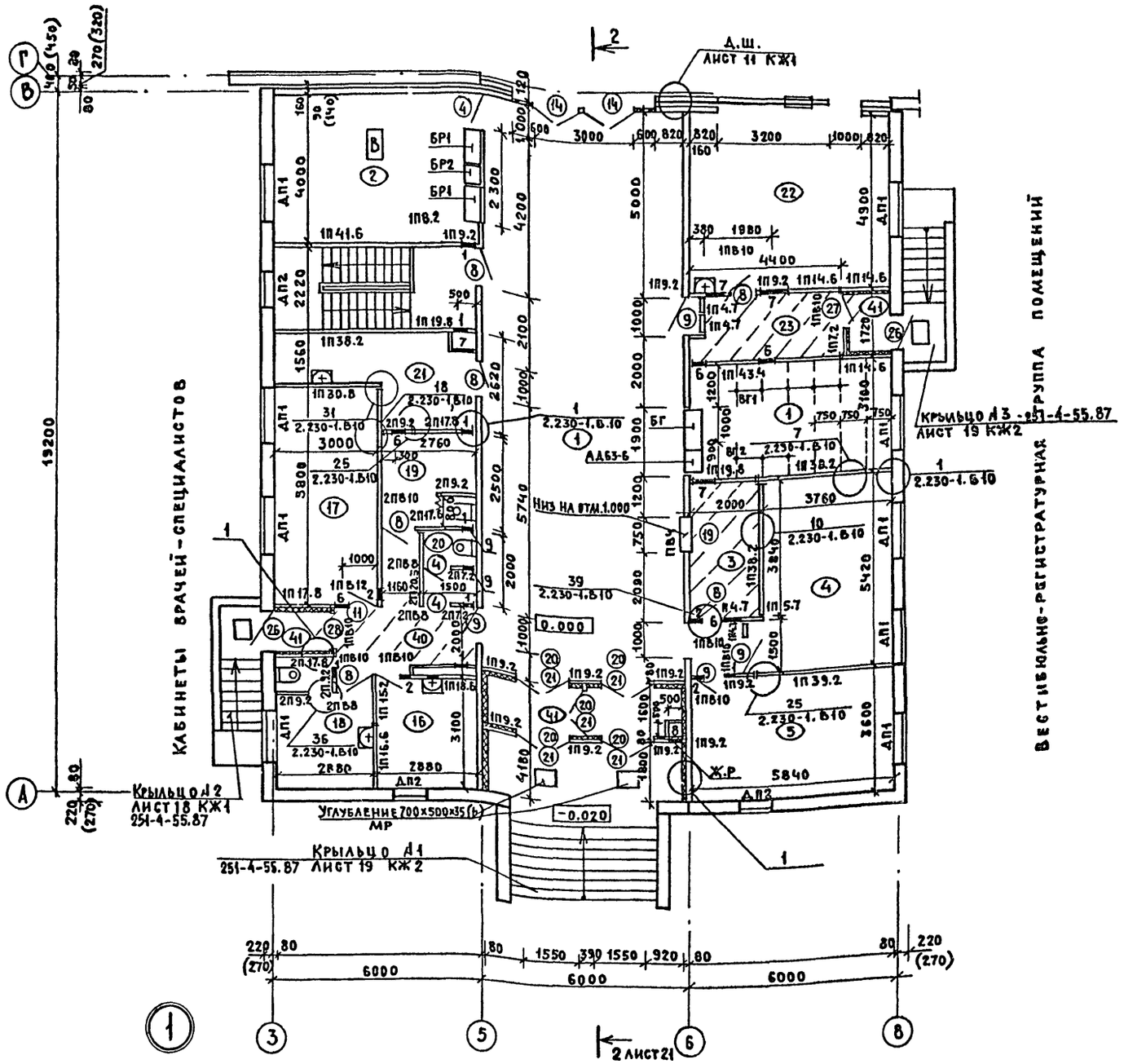

Спецификация изделий

Марка поз.	Обозначение	Наименование	Кол.	Масса ед.кг.	Примечание
		Элементы заполнения проемов			
1	1.136-10	Дверной блок ДГ 21-7	3		
3	1.136-10	Дверной блок ДГ 21-8	2		
4	1.136-10	Дверной блок ДГ 21-8Л	5		
5	1.136-10	Дверной блок ДГ 21-9	1		
7	1.136-10	Дверной блок ДГ 21-9Л	1		
8	1.136-10	Дверной блок ДГ 21-10	19		
9	1.136-10	Дверной блок ДГ 21-10Л	16		
10	1.136-10	Дверной блок ДГ 21-12	1		
11	1.136-10	Дверной блок ДГ 24-12Л	3		
13	1.136-10	Дверной блок ДО 21-13	3		
14	1.136-10	Дверной блок ДО 24-15	2		
16	„Гипрониздрав"	Дверной блок			
	Альбом 4. вып. II	Д3-2	1		
17	„Гипрониздрав"	Дверной блок			
	Альбом 4. вып. II	Д3-1	1		
19	1.231.9-9 вып.1	ОАПР05.5-06.5И	2		
20	1.136-12	Фрамуга ФН-06-15	5		
21	1.136.5-19	Дверной блок ДН24-15	5		
22	1.136.5-19	Дверной блок ДН21-13ЩР1П	1		
23	1.136.5-19	Дверной блок ДН21-13ЩП	1		
24	1.136.5-19	Дверной блок ДН21-13ЩР1ПН	1		
25	1.136.5-19	Дверной блок ДН21-13ЩПН	1		
26	1.136.5-19	Дверной блок ДН21-10ЩР1ПН	2		
27	1.136.5-19	Дверной блок ДН21-10ЩП	1		
28	1.136.5-19	Дверной блок ДН21-10ЩПН	1		
32	1.172.5-6	ДШ20-5; ДА7-5	3		
33	1.236-5	Дверной блок ДП1.16	1		
34	1.236-5	Дверной блок ДП1.16Л	2		
35	1.236-5	Дверной блок ДП1.17	2		

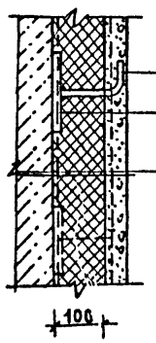

- Анкер А-I-6 ГОСТ 5781-82* L=150, приваренный к металлической полосе
- Полоса 4×40 ГОСТ 19903-74* / ВСТ 3кп2 ГОСТ 380-71* L=100мм. Пристреленная в шахматном порядке через 500мм.
- Ж/б панель или гипсобетонная перегородка
- Обмазка битумом по грунтовке
- Жесткие минватные плиты ГОСТ 9573-82 γ=200 кг/м³.
- Штукатурка по сетке Д20-20-ГОСТ 5336-80

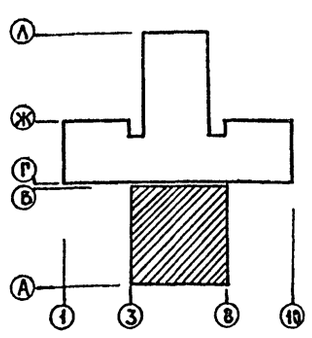

Лист читать совместно с листом 9

Н. контр.	Седова	
Нач. АСМ	Собельман	
Гл. кон.	Подольский	
ГАП	Шачнев	
ГИП	Бернштейн	
Вед. арх.	Сотская	
Ст. арх.	Виноградов	

251-4-55.87-АР2

Поликлиника (в конструкциях 1.090.1-1) на 380 посещений в смену

Стадия	Лист	Листов
Р	8	

План 1 этажа в осях 3-8, А-Г

ГИПРОНИИЗДРАВ г. Москва

Формат А2

Согласовано: Гл. спец. пож. Манашев; Согласовано: Нач. ОМТИКО Парафенюк; Нач. СТО Саласин; Нач. ЭТО Рощин

Инв. № подл. | Подпись и дата | Взам. инв. №

Типовой проект 251-4-55.87 Альбом 1

Инв.№ подл. | Взам.инв.№ | Подпись и дата

Продолжение

Марка поз.	Обозначение	Наименование	Кол.	Масса ед.,кг	Примечание
	Вариант для t° -20° С				
ОК-1	1.236-6 вып.1	Оконный блок ОС18-15в	31		
ОК-2	1.236-6 вып.1	Оконный блок ОС18-9в	14		
ОК-4	1.236-6 вып.1	Оконный блок ОС18-12в	1		
Б1	1.236-6 вып.1	Балконная дверь БР28-9	1		
	Вариант для t° -30° С, -40° С.				
ОК-1	1.236.5-10	Оконный блок ОРСП 18-15	31		
ОК-2	1.236.5-10	Оконный блок ОРСП 18-9	14		
ОК-4	1.236.5-10	Оконный блок ОРСП18-12	1		
Б1	1.236.5-10	Балконная дверь БРСП28-9	1		
	Оборудование				
БГ	1.271-4 в.7	Прилавок ПГ.03.00.00.00.СБ	1		
АД 63-6	1.172.5-6	Дверка ДА 6-5	1		
БР-1	„Гипрониздрав"				
	Проект 442.01.00.00.00	Стол-барьер	2		
БР-2	„Гипрониздрав"				
	Проект 442.01.00.00.00	Стол-барьер	1		
ВГ-1	1.271-4. в.6	Вешалка ВГ05.00.00.00.СБ	6		
ВГ-2	1.271-4 в.6	Вешалка ВГ04.00.00.00.СБ	6		
	Железобетонные изделия				
ДП1	1.136.1-13	ПОШ 14.20.45-Т	31	33	
ДП2	1.136.1-13	ПОШ 8.20.45-Т	14	18	
ДП3	1.136.1-13	ПОШ 13.20.45-Т	1	25	
1	1.038.1-1	1ПБ 13-1	2	25	
2	1.038.1-1	1ПБ 16-1	4	30	
3	1.038.1-1	1ПБ 10-1	2	20	
	Панели перегородок				
1п4.7	1.231.9-7 вып.2	ПГ 4.7.30.8-5г	4	145	
1п5.7	1.231.9-7 вып.2	ПГ 5.7.30.8-5г	1	175	
1п7.2	1.231.9-7 вып.2	ПГ 7.2.30.8-5г	1	220	
1п8.2	1.231.9-7 вып.2	ПГ 8.2.30.8-5г	2	255	
1п9.2	1.231.9-7 вып.2	ПГ 9.2.30.8-5г	8	285	
1п13.7	1.231.9-7 вып.2	ПГ 13.7.30.8-5г	2	425	
1п14.2	1.231.9-7 вып.2	ПГ 14.2.30.8-5г	1	440	
1п14.6	1.231.9-7 вып.2	ПГ 14.6.30.8-5г	4	455	
1п15.2	1.231.9-7 вып.2	ПГ 15.2.30.8-5г	2	470	
1п15.6	1.231.9-7 вып.2	ПГ 15.6.30.8-5г	1	485	
1п16.6	1.231.9-7 вып.2	ПГ 16.6.30.8-5г	1	515	
1п17.8	1.231.9-7 вып.2	ПГ 17.8.30.8-5г	1	555	
1п18.6	1.231.9-7 вып.2	ПГ 18.6.30.8-5г	4	580	
1п19.8	1.231.9-7 вып.2	ПГ 19.8.30.8-5г	6	615	
1п29.8	1.231.9-7 вып.2	ПГ 29.8.30.8-5г	3	930	
1п30.8	1.231.9-7 вып.2	ПГ 30.8.30.8-5г	1	960	
1п38.2	1.231.9-7 вып.2	ПГ 38.2.30.8-5г	10	1200	

Продолжение

Марка поз.	Обозначение	Наименование	Кол.	Масса ед.,кг	Примечание
1п39.2	1.231.9-7 вып.2	ПГ 39.2.30.8-5г	1	1230	
1п40.6	1.231.9-7 вып.2	ПГ 40.6.30.8-5г	3	1260	
1п41.6	1.231.9-7 вып.2	ПГ 41.6.30.8-5г	1	1300	
1п43.4	1.231.9-7 вып.2	ПГ 43.4 30 8-5г	1	1360	
2п4.7	1.231.9-7 вып.2	ПГ 4.7.30.8-5Гц	1	145	
2п5.7	1.231.9-7 вып.2	ПГ 5.7.30.8-5Гц	2	175	
2п7.2	1.231.9-7 вып.2	ПГ 7.2.30.8-5Гц	2	220	
2п8.2	1.231.9-7 вып.2	ПГ 8.2.30 8-5Гц	1	255	
2п9.2	1.231.9-7 вып.2	ПГ 9.2.30 8-5Гц	4	285	
2п13.2	1.231.9-7 вып.2	ПГ 13.2.30.8-5Гц	1	410	
2п13.7	1.231.9-7 вып.2	ПГ 13.7.30.8-5Гц	1	425	
2п17.8	1.231.9-7 вып.2	ПГ 17.8.30.8-5Гц	3	555	
2п18.6	1.231.9-7 вып.2	ПГ 18.6.30.8-5Гц	1	580	
2п19.8	1.231.9-7 вып.2	ПГ 19.8.30.8-5Гц	3	615	
2п20.3	1.231.9-7 вып.2	ПГ 20.3.30.8-5Гц	1	635	
2п41.6	1.231.9-7 вып.2	ПГ 41.6.30.8-5Гц	1	1300	
2п58.6	1.231.9-7 вып.2	ПГ 58.6.30 8-5Гц	1	1835	
3п4.7	1.231.9-7 вып.2	ПГ 4.7.30.8-7Гц	1	145	
3п5.7	1.231.9-7 вып.2	ПГ 5.7.30.8-7Гц	6	175	
3п9.2	1.231.9-7 вып.2	ПГ 9.2.30.8-7Гц	1	285	
3п14.2	1.231.9-7 вып.2	ПГ 14.2.30.8-7Гц	3	440	
3п15.2	1.231.9-7 вып.2	ПГ 15.2.30 8-7Гц	1	470	
3п16.6	1.231.9-7 вып.2	ПГ 16.6.30.8-7Гц	5	515	
3п19.8	1.231.9-7 вып.2	ПГ 19.8.30.8-7Гц	1	615	
3п29.8	1.231.9-7 вып.2	ПГ 29.8.30.8-7Гц	2	930	
3п38.2	1.231.9-7 вып.2	ПГ 38.2.30.8-7Гц	1	1200	
3п42.6	1.231.9-7 вып.2	ПГ 42.6.30.8-7Гц	1	1335	
1пв8	1.231.9-7 вып.1	ПГ 8.9.8 - 5г	1	75	
1пв10	1.231.9-7 вып.1	ПГ 10.9.8 - 5г	30	94	
1пв12	1.231.9-7 вып.1	ПГ 12.9.8 - 5г	5	115	
2пв7	1.231.9-7 вып.1	ПГ 7.9.8 - 5Гц	2	65	
2пв8	1.231.9-7 вып.1	ПГ 8.9.8 - 5Гц	7	75	
2пв9	1.231.9-7 вып.1	ПГ 9.9.8 - 5Гц	1	85	
2пв10	1.231.9-7 вып.1	ПГ 10.9.8 - 5Гц	2	94	
3пв7	1.231.9-7 вып.1	ПГ 7.9.8 - 7Гц	1	65	
3пв8	1.231.9-7 вып.1	ПГ 8.9.8 - 7Гц	1	75	
3пв10	1.231.9-7 вып.1	ПГ 10.9.8 - 7Гц	1	94	
3пв12	1.231.9-7 вып.1	ПГ 12.9.8 - 7Гц	4	115	
2пв8.6	1.231.9-7 вып.1	ПГ 8.6.8 - 5Гц	1	50	

Лист читать совместно с листом 8

Окончание

Марка поз.	Обозначение	Наименование	Кол.	Масса ед.,кг	Примечание
	Монтажные детали перегородок				
1	2.230-1. вып.10	ТД 1	261		
7	2.230-1 вып.10	ТД 7	75		
10	2.230-1 вып.10	ТД 10	65		
16	2.230-1 вып.10	ТД 16	3		
18	2.230-1 вып.10	ТД 18	90		
25	2.230-1 вып.10	ТД 25	78		
31	2.230-1 вып.10	ТД 31	40		
36	2.230-1 вып.10	ТД 36	24		
39	2.230-1 вып.10	ТД 39	264		
	Металлические изделия				
МР	ИИ-03-03 альбом 75-64, лист 15	Решетка для вытирания ног МР	6	12.71	
ЖР	ТУ 36-1517-71	Жалюзийная решетка СТД.5291	2	1.5	

Ведомость проемов дверей

Марка поз.	Размер проема, мм
1	710 х 2070
3,4	810 х 2070
5,7	910 х 2070
8,9,35	1010 х 2070
11,33,34	1210 х 2070
13	1310 х 2070
14	1510 х 2370
16	1020 х 2070
17	1220 х 2070
19	780 х 550
20	1510 х 650
21	1550 х 2390
22,23,24,25	1350 х 2090
26,27,28	1050 х 2090

Окончание

NN отв.	Размеры, мм b	Размеры, мм h	Отм. низа отв.	Назначение
4	280	300	0.000	ВК
5	300	100	0.100	ВК
6	400	400	2.580	ОВ
7	800	300	2.680	ОВ
8	450	580	2.000	ОВ
9	300	200	0.000	ВК

Экспликация отверстий

NN отв.	Размеры, мм b	Размеры, мм h	Отм. низа отв.	Назначение
1	300	300	2.680	ОВ
2	300	300	2.500	ОВ
3	600	300	2.680	ОВ

Ведомость перемычек

Марка поз.	Схема сечения
ПБ1	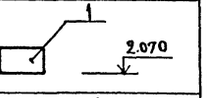
ПБ2	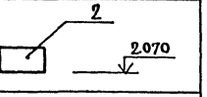
ПБ3	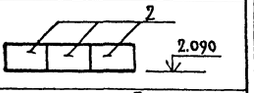
ПБ4	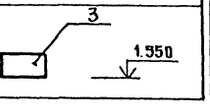

Привязан

Инв.№

Н.контр.	Седова	
Нач.АСМ3	Собельман	
Гл.констр	Подольский	
ГАП	Шачнев	
ГИП	Бернштейн	
Вед.арх	Сотская	
Ст.арх.	Виноградов	

251-4-55.87-АР2

Поликлиника на 380 посещений в смену /в конструкциях 1.090.1-1/

Спецификация изделий к плану 1 этажа

Стадия	Лист	Листов
Р	9	

ГИПРОНИИЗДРАВ г. Москва

Формат А2

Типовой проект 251-4-55.87 Альбом 1

Кабинеты врачей - специалистов

Терапевтическое отделение

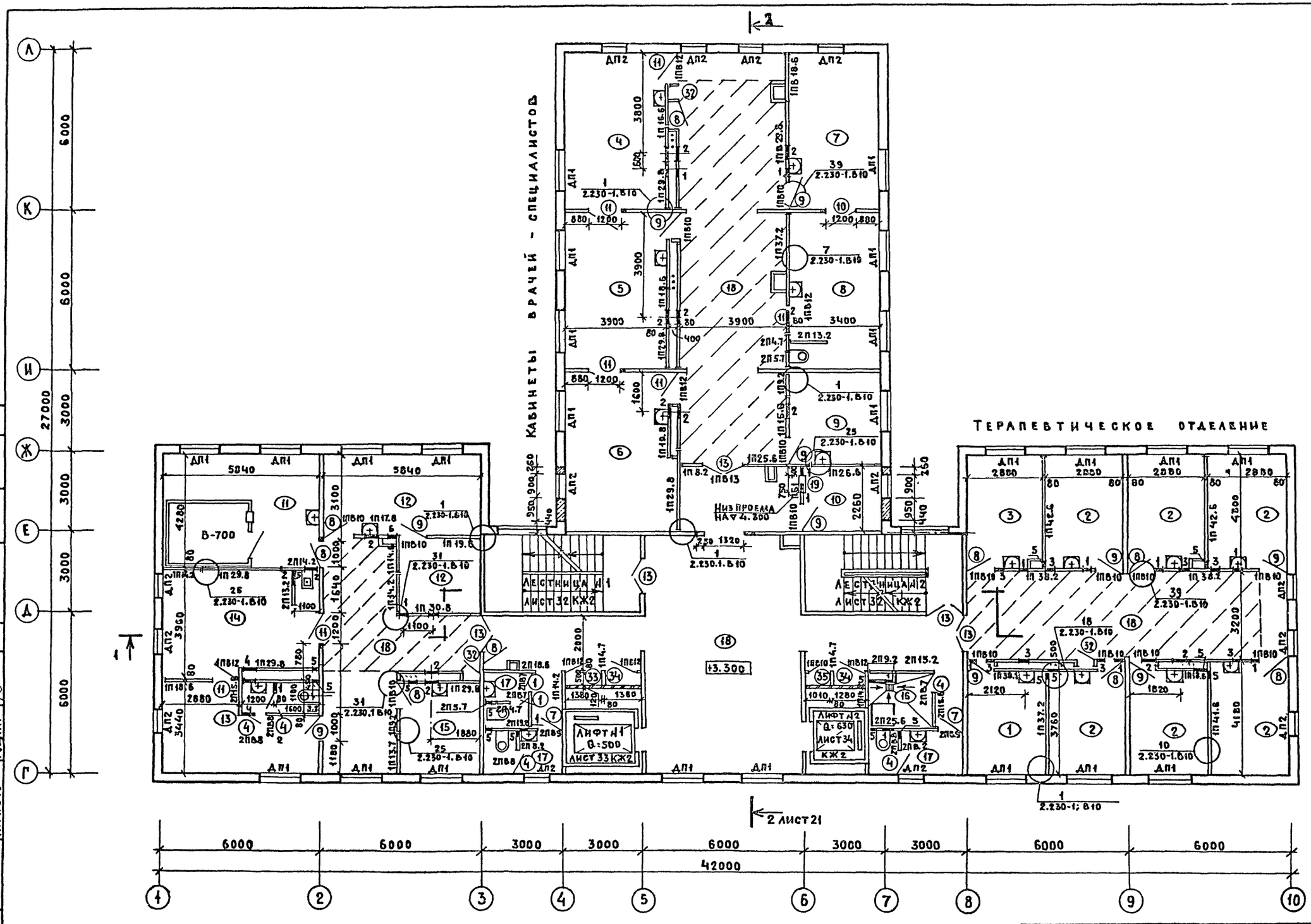

Места стояков, расположенных вне коммуникационных ниш, зашить по месту гипсовыми плитами.

Лист читать совместно с листом 11.

Н. контр.	Седова		
Нач. АСМ	Собельман		
Гл. кон. мас	Подольский		
ГАП	Шачнев		
ГИП	Бернштейн		
Вед. арх.	Сотская		
Ст. архит	Виноградов		

Привязан

Инв. №

251-4-55.87 – АР2

Поликлиника (в конструкциях 1.090.1-1) на 380 посещений в смену

План 2 этажа

Стадия	Лист	Листов
Р	10	

Гипронииздрав г. Москва

Согласовано: Гл. спец. пож. Манашев; Нач. ОМТиКО Парфенюк; Нач. СТО Саласин; Нач. ЭТО Рощин

Инв. № подл. | Подпись и дата | Взам. инв. №

Формат А2

Спецификация изделий

Марка поз.	Обозначение	Наименование	Кол.	Масса ед. кг.	Примечание
	Элементы заполнения проемов				
1	1.136 — 10	Дверной блок ДГ21-7	2		
4	1.136 — 10	Дверной блок ДГ21-8А	5		
7	1.136 — 10	Дверной блок ДГ21-9А	2		
8	1.136 — 10	Дверной блок ДГ21-10	9		
9	1.136 — 10	Дверной блок ДГ21-10А	10		
18	1.136 — 10	Дверной блок ДГ21-12	1		
11	1.136 — 10	Дверной блок ДГ21-12А	7		
13	1.136 — 10	Дверной блок ДО21-13	5		
19	1.231.9-9, вып.1	ОАПР 05.5 — 06.5Н	1		
32	1.172.5-6	ДШ 20-5; ДА7-5	3		
33	1.236-5	Дверной блок ДП1.16	1		
34	1.236-5	Дверной блок ДП1.16А	2		
35	1.236-5	Дверной блок ДП1.17	1		
	Вариант для t° −20°С				
ВК 1	1.236-6 вып.1	Оконный блок ОС 18-15в	23		
ВК 2	1.236-6 вып.1	Оконный блок ОС 18-9в	14		
ОК 3	1.236-6 вып.1	Оконный блок ОС 18-9	4		
	Вариант для t° −30°С −40°С				
ВК 1	1.236.5-10	Оконный блок ОРСП18-15	23		
ВК 2	1.236.5-10	Оконный блок ОРСП18-9	14		
ОК 3	1.236.5-10	Оконный блок ОРСП18-9А	4		
	Оборудование				
В 700	„Гипронииздрав"	Кабина для электро-			
	Альбом 11, вып. II, часть 1	энцефалографии	1		
	Железобетонные изделия				
ДП 1	1.136.1-13	ПОШ 14.20.45-т	24	33	
ДП 2	1.136.1-13	ПОШ 8.20.45-т	14	18	
1	1.038.1-1	1ПБ 10-1	1	20	
	Панели перегородок				
1п9.2	1.231.9-7 вып.2	ПГ 9.2.30.8-5г	1	285	
1п13.2	1.231.9-7 вып.2	ПГ 13.2.30.8-5г	1	410	
1п13.7	1.231.9-7 вып.2	ПГ 13.7.30.8-5г	1	425	
1п14.2	1.231.9-7 вып.2	ПГ 14.2.30.8-5г	3	440	
1п14.6	1.231.9-7 вып.2	ПГ 14.6.30.8-5г	1	455	
1п16.6	1.231.9-7 вып.2	ПГ 16.6.30.8-5г	2	515	
1п17.8	1.231.9-7 вып.2	ПГ 17.8.30.8-5г	1	555	
1п18.6	1.231.9-7 вып.2	ПГ 18.6.30.8-5г	3	580	
1п19.8	1.231.9-7 вып.2	ПГ 19.8.30.8-5г	2	615	
1п29.8	1.231.9-7 вып.2	ПГ 29.8.30.8-5г	7	930	

Окончание

Марка поз.	Обозначение	Наименование	Кол.	Масса ед. кг.	Примечание
1п38.8	1.231.9-7 вып.2	ПГ 38.8.30.8-5г	1	960	
1п37.2	1.231.9-7 вып.2	ПГ 37.2.30.8-5г	2	1165	
1п38.2	1.231.9-7 вып.2	ПГ 38.2.30.8-5г	4	1200	
1п41.6	1.231.9-7 вып.2	ПГ 41.6.30.8-5г	1	1300	
1п42.6	1.231.9-7 вып.2	ПГ 42.6.30.8-5г	2	1335	
2п4.7	1.231.9-7 вып.2	ПГ 4.7.30.8-5гц	2	145	
2п5.7	1.231.9-7 вып.2	ПГ 5.7.30.8-5гц	1	175	
2п8.2	1.231.9-7 вып.2	ПГ 8.2.30.8-5гц	2	255	
2п9.2	1.231.9-7 вып.2	ПГ 9.2.30.8-5гц	1	285	
2п13.2	1.231.9-7 вып.2	ПГ 13.2.30.8-5гц	2	410	
2п13.7	1.231.9-7 вып.2	ПГ 13.7.30.8-5гц	1	425	
2п14.2	1.231.9-7 вып.2	ПГ 14.2.30.8-5гц	1	440	
2п15.2	1.231.9-7 вып.2	ПГ 15.2.30.8-5гц	1	470	
2п15.6	1.231.9-7 вып.2	ПГ 15.6.30.8-5гц	2	485	
2п18.6	1.231.9-7 вып.2	ПГ 18.6.30.8-5гц	1	580	
2п19.8	1.231.9-7 вып.2	ПГ 19.8.30.8-5гц	2	615	
2п25.6	1.231.9-7 вып.2	ПГ 25.6.30.8-5гц	1	795	
1пв8	1.231.9-7 вып.1	ПГ 8.9.8 — 5г	1	75	
1пв10	1.231.9-7 вып.1	ПГ 10.9.8-5г	12	94	
1пв12	1.231.9-7 вып.1	ПГ 12.9.8 — 5г	4	115	
2пв7	1.231.9-7 вып.1	ПГ 7.9.8 — 5гц	2	65	
2пв8	1.231.9-7 вып.1	ПГ 8.9.8 — 5гц	4	75	
2пв9	1.231.9-7 вып.1	ПГ 9.9.8 — 5гц	2	85	
	Монтажные детали перегородок				
1	2.230-1. вып. 10	ТД 1	120		
7	2.230-1. вып. 10	ТД 7	40		
10	2.230-1. вып. 10	ТД 10	30		
18	2.230-1 вып. 10	ТД 18	42		
25	2.230-1 вып. 10	ТД 25	60		
31	2.230-1 вып. 10	ТД 31	21		
39	2.230-1 вып.10	ТД 39	124		

Ведомость проемов дверей

Марка поз.	Размер проема мм
1	710 × 2070
4	810 × 2070
7	910 × 2070
8,9,35	1010 × 2070
11,33,34	1210 × 2070
13	1310 × 2070
19	750 × 550
32	500 × 2980

Экспликация отверстий

NN отв.	Размеры, мм b	Размеры, мм h	Отм. низа от в.	Назначение
1	300	300	5.980	ОВ
2	500	380	5.980	ОВ
3	300	300	5.800	ОВ
4	600	300	5.980	ОВ
5	200	300	3.300	ВК
6	300	100	3.200	ВК
7	500	200	6.080	ВК

Ведомость перемычек

Марка поз	Схема сечения
ПБ1	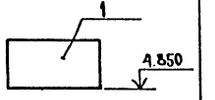

Данный лист читать совместно с листом 10

Привязан:

Инв. №

Н.контр.	Седова	
Нач. АСМ	Собельман	
Гл. конст.	Подольский	
ГАП	Шачнев	
ГИП	Бернштейн	
Вед. арх.	Сотская	
Ст. архит.	Виноградов	

251-4-55.87 — АР2

Поликлиника (в конструкциях 1.090.1-1) на 380 посещений в смену	Стадия	Лист	Листов
	Р	11	
Спецификация изделий к плану 2 этажа	Гипронииздрав г. Москва		

Формат А2

Инв. № подл. | Подпись и дата | Взам. инв. №

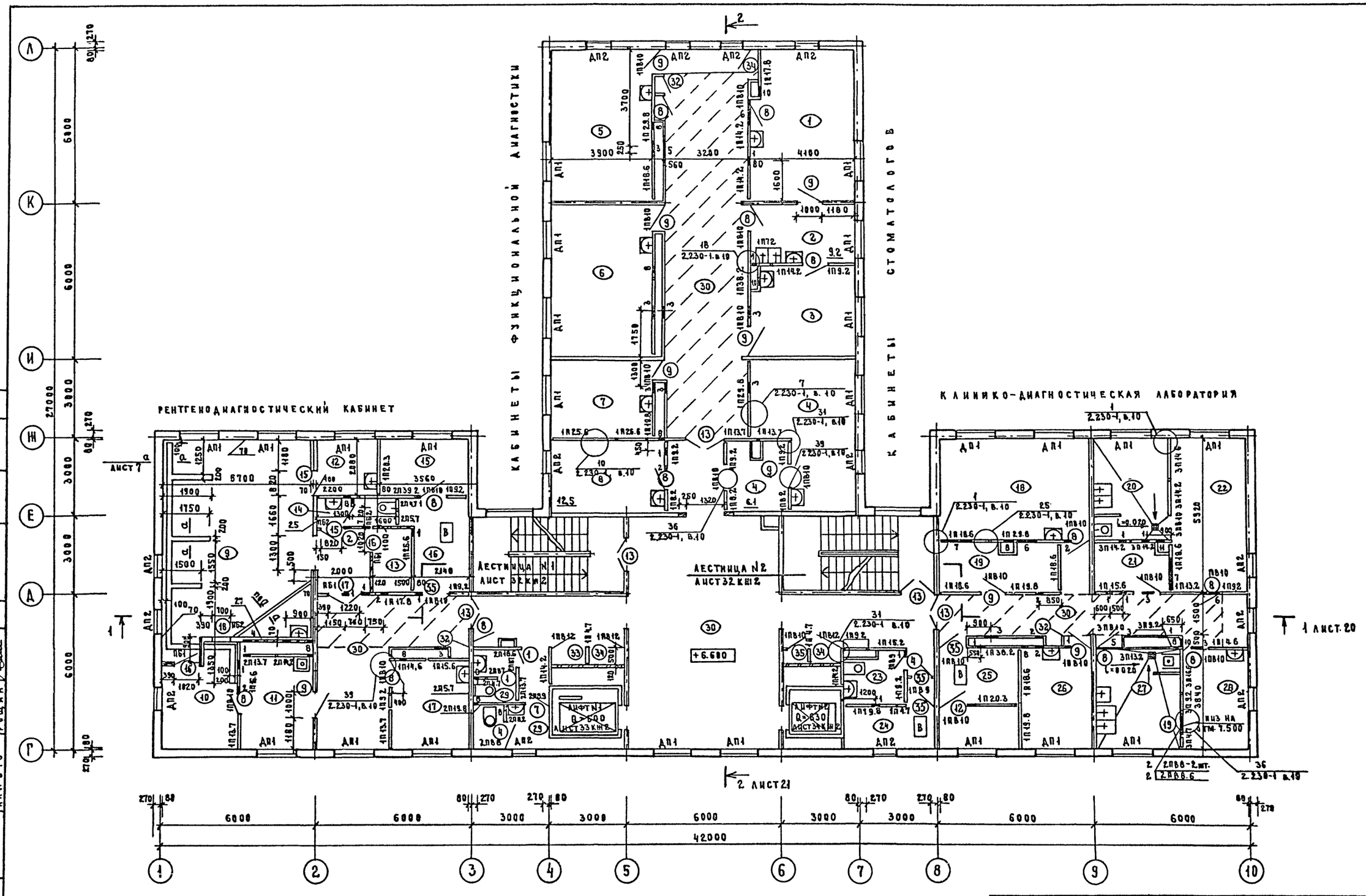

Места стояков расположенных, вне коммуникационных ниш, зашить по месту гипсовыми плитами.

Лист читать совместно с листом 13.

70 - Толщина баритовой штукатурки в мм лист 13, ТХ.

Н. контр.	Седова		
Нач. АСМ	Собельман		
Гл. констр.	Подольский		
ГАП	Шачнев		
ГИП	Бернштейн		
Вед. арх.	Сотская		
Ст. арх.	Виноградов		

Привязан

Инв. №

251-4-55.87-АР2

Поликлиника (в конструкциях 1.090.1-1) на 380 посещений в смену

План 3 этажа.

Стадия	Лист	Листов
Р	12	

ГИПРОНИИЗДРАВ г. Москва

Формат А2

Типовой проект 251-4-55.87 Альбом 1

Согласовано: Гл. спец. пож. Манашев

Согласовано: Нач. ОМТИКО Парафенюк; Нач. СТО Саласин; Нач. ЭТО Рощин

Инв. № подл. | Подпись и дата | Взам. инв. №

Типовой проект 251-4-55.87 Альбом 1

Спецификация изделий

Марка, поз.	Обозначение	Наименование	Кол.	Масса ед., кг.	Примечание
		Элементы заполнения проемов			
1	1.136—10	Дверной блок Д21—7	2		
2	1.136—10	Дверной блок Д21—7А	1		
4	1.136—10	Дверной блок Д21—8А	2		
6	1.136—10	Дверной блок Д21—9П	1		
7	1.136—10	Дверной блок Д21—9А	1		
8	1.136—10	Дверной блок Д21—10	13		
9	1.136—10	Дверной блок Д21—10А	10		
12	1.136—10	Дверной блок Д021—10	1		
13	1.136—10	Дверной блок Д021—13	5		
15	Гипрониздрав, альбом 4, вып II	Дверной б ок АЗ—3А	2		
16	Гипрониздрав, альбом 4, вып. II	Дверной блок АЗ—2	2		
17	Гипрониздрав, альбом 4, вып. II	Дверной блок АЗ—1	1		
18	Гипрониздрав, альбом 4, вып III	Оконный блок ОЗС—1А	1		
19	1.231.9—9, вып. 1	ОАПР 05.5—06.5И	1		
32	1.172.5—6	ДШ 20—5, ДА 7—5	3		
33	1.236—5	Дверной блок ДП1.16	1		
34	1.236—5	Дверной блок ДП1.16А	3		
35	1.236—5	Дверной блок ДП1.17	5		
		Вариант для t°—20°С			
ОК1	1.236—6 вып. 1	Оконный блок ОС18—15В	24		
ОК2	1.236—6 вып. 1	Оконный блок ОС18—9В	14		
ОК3	1.236—6 вып. 1	Оконный блок ОС 18—9	4		
		Вариант для t° —30°С, —40°С			
ОК1	1.236.5—10	Оконный блок ОРСП 18—15	24		
ОК2	1.236.5—10	Оконный блок ОРСП 18—9	14		
ОК3	1.236.5—10	Оконный блок ОРСП 18—9А	4		
		Железобетонные изделия			
ДП1	1.136.1—13	ПОШ 14.20.45—Т	24	33	
ДП2	1.136.1—13	ПОЩ 8.20.45—Т	14	18	
ПБ1	1.038.1—1	1ПБ 16—1	3	38	
ПБ2	1.038.1—1	1ПБ 10—1	3	20	
		Панели перегородок			
1П4.7	1.231.9—7 вып. 2	ПГ 4.7.30.8—5г	3	145	
1П7.2	1.231.9—7 вып. 2	ПГ 7.2.30.8—5г	1	220	
1П8.2	1.231.9—7 вып. 2	ПГ 8.2.30.8—5г	3	255	
1П9.2	1.231.9—7 вып. 2	ПГ 9.2.30.8—5г	7	285	
1П13.2	1.231.9—7 вып. 2	ПГ 13.2.30.8—5г	1	410	
1П13.7	1.231.9—7 вып. 2	ПГ 13.7.30.8—5г	4	425	
1П14.2	1.231.9—7 вып. 2	ПГ 14.2.30.8—5г	4	440	
1П14.6	1.231.9—7 вып. 2	ПГ 14.6.30.8—5г	2	455	
1П15.2	1.231.9—7 вып. 2	ПГ 15.2.30.8—5г	1	470	

продолжение

Марка, поз.	Обозначение	Наименование	Кол.	Масса ед., кг.	Примечание
1П15.6	1.231.9—7 вып.2	ПГ 15.6.30.8—5г	2	485	
1П16.6	1.231.9—7 вып.2	ПГ 16.6.30.8—5г	1	515	
1П17.8	1.231.9—7 вып.2	ПГ 17.8.30.8—5г	2	555	
1П18.6	1.231.9—7 вып.2	ПГ 18.6.30.8—5г	7	580	
1П19.8	1.231.9—7 вып.2	ПГ 19.8.30.8—5г	5	615	
1П20.3	1.231.9—7 вып.2	ПГ 20.3.30.8—5г	1	635	
1П25.6	1.231.9—7 вып.2	ПГ 25.6.30.8—5г	3	795	
1П26.6	1.231.9—7 вып.2	ПГ 26.6.30.8—5г	1	830	
1П29.8	1.231.9—7 вып.2	ПГ 29.8.30.8—5г	4	930	
1П38.2	1.231.9—7 вып.2	ПГ 38.2.30.8—5г	2	1200	
2П4.7	1.231.9—7 вып.2	ПГ 4.7.30.8—5гц	2	145	
2П5.7	1.231.9—7 вып.2	ПГ 5.7.30.8—5гц	1	175	
2П8.2	1.231.9—7 вып.2	ПГ 8.2.30.8—5гц	1	255	
2П13.7	1.231.9—7 вып.2	ПГ 13.7.30.8—5гц	2	425	
2П14.2	1.231.9—7 вып.2	ПГ 14.2.30.8—5гц	1	440	
2П18.6	1.231.9—7 вып.2	ПГ 18.6.30.8—5гц	1	580	
2П19.8	1.231.9—7 вып.2	ПГ 19.8.30.8—5гц	1	615	
2П39.2	1.231.9—7 вып.2	ПГ 39.2.30.8—5гц	1	1230	
3П4.7	1.231.9—7 вып.2	ПГ 4.7.30.8—7гц	1	145	
3П9.2	1.231.9—7 вып.2	ПГ 9.2.30.8—7гц	2	285	
3П13.2	1.231.9—7 вып.2	ПГ 13.2.30.8—7гц	1	410	
3П14.2	1.231.9—7 вып.2	ПГ 14.2.30.8—7гц	3	440	
3П14.6	1.231.9—7 вып.2	ПГ 14.6.30.8—7гц	1	455	
3П16.6	1.231.9—7 вып.2	ПГ 16.6.30.8—7гц	1	515	
1ПВ8	1.231.9—7 вып.1	ПГ 8.9.8—5г	2	75	
1ПВ9	1.231.9—7 вып.1	ПГ 9.9.8—5г	1	85	
1ПВ10	1.231.9—7 вып.1	ПГ 10.9.8—5г	22	94	
1ПВ12	1.231.9—7 вып.1	ПГ 12.9.8—5г	5	115	
1ПВ13	1.231.9—7 вып.1	ПГ 13.9.8—5г	1	122	
2ПВ7	1.231.9—7 вып.1	ПГ 7.9.8—5гц	2	65	
2ПВ8	1.231.9—7 вып.1	ПГ 8.9.8—5гц	4	75	
3ПВ10	1.231.9—7 вып.1	ПГ 10.9.8—7гц	1	94	
2ПВ8.6	1.231.9—7 вып.1	ПГ 8.6.8—5гц	1	50	
		Монтажные детали перегородок			
1	2.230—1 вып.10	ТД 1	160		
7	2.230—1 вып.10	ТД 7	48		
10	2.230—1 вып.10	ТД 10	24		
17	2.230—1 вып.10	ТД 17	15		
18	2.230—1 вып.10	ТД 18	60		

окончание

Марка поз.	Обозначение	Наименование	Кол.	Масса ед., кг	Примечание
25	2.230—1 вып.10	ТД 25	75		
31	2.230—1 вып.10	ТД 31	54		
36	2.230—1 вып.10	ТД 36	48		
39	2.230—1 вып.10	ТД 39	216		

Ведомость проемов дверей

Марка поз.	Размер проема мм
1,2	710 × 2070
4	810 × 2070
6,7	910 × 2070
8,9,12,16	1010 × 2070
13	1310 × 2070
15	810 × 2070
17	1210 × 2070
18	700 × 700
19	790 × 550
32	500 × 2980
33,34	1210 × 2070
35	1010 × 2070

Экспликация отверстий

NN отв.	Размеры, мм b	Размеры, мм h	Отм. низа отв.	Назначение
1	300	300	9.280	ВВ
2	300	300	9.100	ОВ
3	500	300	9.280	ОВ
4	300	300	7.100	ОВ
5	950	300	9.280	ОВ
6	800	300	9.280	ОВ
7	1300	300	9.280	ОВ
8	200	300	6.600	ВК
9	100	100	6.500	ВК
10	300	100	6.300	ВК
11	200	300	6.630	ВК

Данный лист читать совместно с листом 12

Инв. № подл. | Подпись и дата | Взам. инв. №

Привязан:

Инв. №

Н. контр.	Седова	
Нач. АСМ	Собельман	
Гл. конст.	Подольский	
ГАП	Шачнев	
ГИП	Бернштейн	
Вед. арх.	Сопская	
Ст. арх.	Виноградов	

251-4-55.87—АР2

Поликлиника /в конструкциях 1.090.1-1 на 380 посещений в смену

Спецификация изделий к плану 3 этажа

Стадия	Лист	Листов
Р	13	

Гипрониздрав г. Москва

Формат А2

Типовой проект 251-4-55.87 Альбом I

Отделение восстановительного лечения

Лестница №1 лист 32 КЖ2

Лестница №2 лист 32 КЖ2

+9.900

1 лист 20

2 лист 21

Места стояков, расположенных вне коммуникационных ниш, зашить по месту гипсовыми плитами.

Данный лист читать совместно с листом 15.

Согласовано: Нач. ОМТ и КО Парафенюк; Нач. СТО Саласин; Нач. ЭТО Рощин; Гл. спец. пож. Макашов

Привязан

Инв. №

Н. контр.	Седова	
Нач. АСМ	Собельман	
Гл. констр.	Подольский	
ГАП	Шачнев	
ГИП	Бернштейн	
Зев. арх.	Сотская	
Ст. арх.	Виноградов	

251-4-55.87 – АР2

Поликлиника /в конструкциях 1.090.1-1/ на 380 посещений в смену

Стадия	Лист	Листов
Р	14	

План 4 этажа

ГИПРОНИИЗДРАВ г. Москва

Формат А2

Типовой проект 251-4-55.87 Альбом 1

Спецификация изделий

Марка поз.	Обозначение	Наименование	Кол.	Масса ед. кг.	Примечание
Элементы заполнения проемов					
1	1.136 — 10	Дверной блок ДГ21-7	2		
3	1.136 — 10	Дверной блок ДГ21-8	1		
4	1.136 — 10	Дверной блок ДГ21-8А	2		
5	1.136 — 10	Дверной блок ДГ21-9	1		
7	1.136 — 10	Дверной блок ДГ21-9А	2		
8	1.136 — 10	Дверной блок ДГ21-10	13		
9	1.136 — 10	Дверной блок ДГ21-10А	8		
10	1.136 — 10	Дверной блок ДГ21-12	1		
13	1.136 — 10	Дверной блок ДО21-13	6		
32	1.172.5 — 6	ДШ20-5 ; ДА7-5	3		
33	1.236 — 5	Дверной блок ДП1.16	1		
34	1.236 — 5	Дверной блок ДП1.16А	2		
35	1.236 — 5	Дверной блок ДП1.17	4		
Вариант для t° −20°С					
ОК-1	1.236 — 6 вып. 1	Оконный блок ОС18-15В	24		
ОК-2	1.236 — 6 вып. 1	Оконный блок ОС18-9В	14		
ОК-3	1.236 — 6 вып. 1	Оконный блок ОС18-9	4		
Вариант для t° −30°С, −40°С					
ОК-1	1.236.5 — 10	Оконный блок ОРСП18-15	24		
ОК-2	1.236.5 — 10	Оконный блок ОРСП18-9	14		
ОК-3	1.236.5 — 10	Оконный блок ОРСП18-9А	4		
Железобетонные изделия					
ДП1	1.136.1 — 13	ПОШ 14.20.45-Т	24	33	
ДП2	1.136.1 — 13	ПОШ 8.20.45-Т	14	18	
Панели перегородок					
1П4.7	1.231.9-7 вып.2	ПГ 4.7.30.8-5Г	4	145	
1П6.2	1.231.9-7 вып.2	ПГ 6.2.30.8-5Г	2	190	
1П9.2	1.231.9-7 вып.2	ПГ 7.2.30.8-5Г	1	220	
1П13.2	1.231.9-7 вып.2	ПГ 13.2.30.8-5Г	1	410	
1П14.2	1.231.9-7 вып.2	ПГ 14.2.30.8-5Г	3	440	
1П15.2	1.231.9-7 вып.2	ПГ 15.2.30.8-5Г	2	470	
1П16.6	1.231.9-7 вып.2	ПГ 16.6.30.8-5Г	2	515	
1П17.8	1.231.9-7 вып.2	ПГ 17.8.30.8-5Г	1	555	
1П18.6	1.231.9-7 вып.2	ПГ 18.6.30.8-5Г	8	580	
1П19.8	1.231.9-7 вып.2	ПГ 19.8.30.8-5Г	6	615	
1П20.3	1.231.9-7 вып.2	ПГ 20.3.30.8-5Г	1	635	
1П29.8	1.231.9-7 вып.2	ПГ 29.8.30.8-5Г	7	930	
1П30.8	1.231.9-7 вып.2	ПГ 30.8.30.8-5Г	2	960	
1П31.3	1.231.9-7 вып.2	ПГ 31.3.30.8-5Г	1	980	
1П38.2	1.231.9-7 вып.2	ПГ 38.2.30.8-5Г	1	1200	
1П40.6	1.231.9-7 вып.2	ПГ 40.6.30.8-5Г	1	1260	

Окончание

Марка поз.	Обозначение	Наименование	Кол.	Масса ед. кг.	Примечание
1П58.6	1.231.9-7 вып.2	ПГ 58.6.30.8-5Г	1	1835	
2П5.7	1.231.9-7 вып.2	ПГ 5.7.30.8-5Гц	1	175	
2П6.2	1.231.9-7 вып.2	ПГ 6.2.30.8-5Гц	3	190	
2П13.7	1.231.9-7 вып.2	ПГ 13.7.30.8-5Гц	1	425	
2П18.6	1.231.9-7 вып.2	ПГ 18.6.30.8-5Гц	1	580	
2П19.8	1.231.9-7 вып.2	ПГ 19.8.30.8-5Гц	1	615	
2П25.6	1.231.9-7 вып.2	ПГ 25.6.30.8-5Гц	1	795	
3П7.2	1.231.9-7 вып.2	ПГ 7.2.30.8-7Гц	1	220	
3П15.6	1.231.9-7 вып.2	ПГ 15.6.30.8-7Гц	1	485	
3П16.6	1.231.9-7 вып.2	ПГ 16.6.30.8-7Гц	1	515	
3П31.3	1.231.9-7 вып.2	ПГ 31.3.30.8-7Гц	1	980	
1ПВ.8	1.231.9-7 вып.1	ПГ 8.9.8-5Г	1	65	
1ПВ9	1.231.9-7 вып.1	ПГ 9.9.8-5Г	1	85	
1ПВ10	1.231.9-7 вып.1	ПГ 10.9.8-5Г	21	94	
1ПВ12	1.231.9-7 вып.1	ПГ 12.9.8-5Г	3	115	
1ПВ13	1.231.9-7 вып.1	ПГ 13.9.8-5Г	2	122	
2ПВ7	1.231.9-7 вып.1	ПГ 7.9.8-5Гц	2	65	
2ПВ8	1.231.9-7 вып.1	ПГ 8.9.8-5Гц	1	75	
2ПВ9	1.231.9-7 вып.1	ПГ 9.9.8-5Гц	2	85	
3ПВ8	1.231.9-7 вып.1	ПГ 8.9.8-7Гц	1	75	
Монтажные детали перегородок					
1	2.230-1 вып.10	ТД1	135		
7	2.230-1 вып.10	ТД7	37		
10	2.230-1 вып.10	ТД10	40		
17	2.230-1 вып.10	ТД17	15		
18	2.230-1 вып.10	ТД18	51		
25	2.230-1 вып.10	ТД25	15		
36	2.230-1 вып.10	ТД36	48		
39	2.230-1 вып.10	ТД39	140		

Ведомость проемов дверей

Марка поз.	Размер проема мм
1	710 × 2070
3,4	810 × 2070
5,7	910 × 2070
8,9,35	1010 × 2070
10	1210 × 2070
13	1310 × 2070
32	500 × 2980
33,34	1210 × 2070

Экспликация отверстий

Нн отв.	Размеры мм b	Размеры мм h	Отм. низа отв.	Назначение
1	300	300	12.580	ОВ
2	500	300	12.400	ОВ
3	700	300	12.400	ОВ
4	300	300	12.400	ОВ
5	300	300	12.400	ОВ
6	200	300	9.900	ВК
7	300	100	9.800	ВК
8	300	200	12.680	ВК

Данный лист читать совместно с листом 14

Инв. № подл. | Подпись и дата | Взам. инв. №

Привязан:

Инв. №

Н. контр.	Седова	
Нач. АСМЗ	Собельман	
Гл. констр.	Подольский	
Гал	Шачнев	
Гип	Бернштейн	
Вед. арх.	Сотская	
Ст. арх.	Виноградов	

251-4-55.87 — АР2

Поликлиника /в конструкциях 1.090.1-1/ на 380 посещений в смену

Спецификация изделий к плану 4 этажа

Стадия	Лист	Листов
Р	15	

ГИПРОНИИЗДРАВ г. Москва

Формат А2

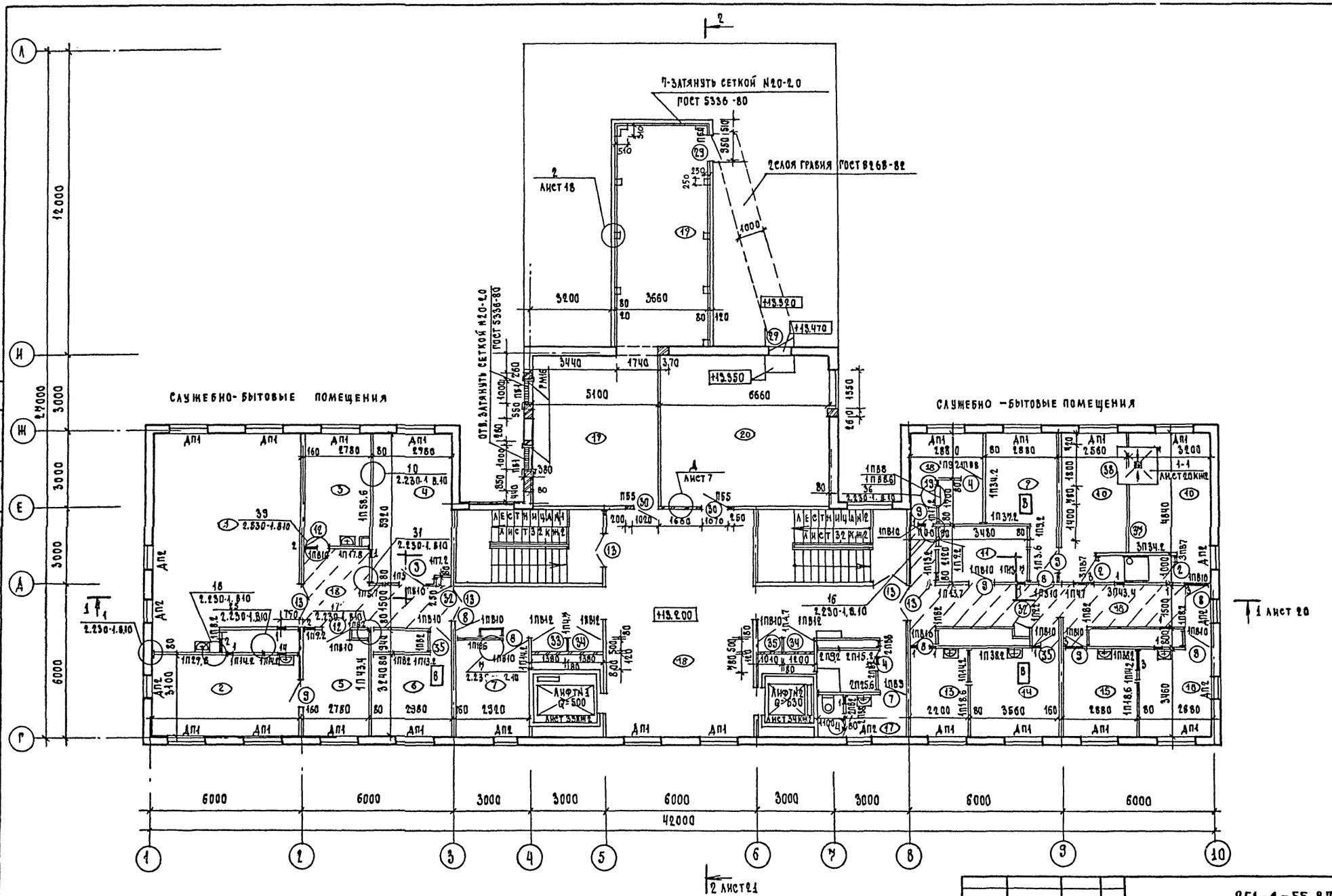

Места стояков, расположенных вне коммуникационных ниш, зашить по месту гипсовыми плитами.
Данный лист читать совместно с листом 17.

Н.КОНТР.	СЕДОВА		
НАЧ. АСМ	СОБЕЛЬМАН		
ГЛ.КОНС.М	ПОДОЛЬСКИЙ		
ГАП	ШАЧНЕВ		
ГИП	БЕРНШТЕЙН		
ВЕД.АРХ.	СОТСКАЯ		
СТ.АРХ.	БУРМИСТРОВА		

ПРИВЯЗАН:

ИНВ.№

251-4-55.87-АР2

ПОЛИКЛИНИКА (В КОНСТРУКЦИЯХ 1.030.1-1) НА 380 ПОСЕЩЕНИЙ В СМЕНУ

СТАДИЯ	ЛИСТ	ЛИСТОВ
Р	16	

ПЛАН 5 ЭТАЖА

ГИПРОНИИЗДРАВ
Г. МОСКВА

ФОРМАТ А2

ТИПОВОЙ ПРОЕКТ 251-4-55.87 АЛЬБОМ 1

СОГЛАСОВАНО
ГЛ.СПЕЦ.ПОЖ. МАНАШЕВ

СОГЛАСОВАНО
НАЧ.ОМТИКО ПАРАФЕНКОВ
НАЧ.СТО САЛАСКИН
НАЧ.ЭТО РОЩИН

ИНВ.№ ПОДЛ. | ПОДПИСЬ И ДАТА | ВЗАМ.ИНВ.№

Типовой проект 251-4-55.87 Альбом 1

Спецификация изделий

Марка, поз.	Обозначение	Наименование	Кол.	Масса ед., кг	Примечание
		Элементы заполнения проемов			
2	1.136-10	Дверной блок ДГ21-7А	2		
4	1.136-10	Дверной блок ДГ21-8А	3		
7	1.136-10	Дверной блок ДГ21-9А	1		
8	1.136-10	Дверной блок ДГ21-10	5		
9	1.136-10	Дверной блок ДГ21-10А	7		
12	1.136-10	Дверной блок ДО21-10	2		
13	1.136-10	Дверной блок ДО21-13	5		
19	1.231.9-9. вып.1	ОАПР 05.5-06.5И	1		
29	1.136.5-19	Дверной блок ДС18-9ГТ	2		
30	1.136.5-19	Дверной блок ДС18-9ГТН	2		
32	1.172.5-6	ДШ20-5; ДА 7-5	2		
33	1.236-5	Дверной блок ДП 1.16	1		
34	1.236-5	Дверной блок ДП 1.16А	2		
35	1.236-5	Дверной блок ДП 1.17	3		
		Вариант для t°-20°С			
ОК1	1.236-6 вып.1	Оконный блок ОС18-15В	17		
ОК2	1.236-6 вып.1	Оконный блок ОС18-9В	8		
ОК3	1.236-6 вып.1	Оконный блок ОС18-9	4		
		Вариант для t°-30°С, -40°С			
ОК1	1.236.5-10	Оконный блок ОРСП 18-15	17		
ОК2	1.236.5-10	Оконный блок ОРСП 18-9	8		
ОК3	1.236.5-10	Оконный блок ОРСП 18-9А	4		
		Железобетонные изделия			
ДП1	1.136.1-13	ПОШ 14.20.45-Т	17		
ДП2	1.136.1-13	ПОШ 8.20.45-Т	8		
ДП3	1.136.1-13	ПОШ 13.20.45-Т	1		
1	1.038.1-1	1ПБ13-1	9	25	
2	1.038.1-1	2ПБ22-3	1	92	
3	1.038.1-1	2ПБ17-2	1	71	
		Панели перегородок			
1П4.7	1.231.9-7 вып.2	ПГ4.7.30.8-5Г	8	145	
1П5.7	1.231.9-7 вып.2	ПГ5.7.30.8-5Г	3	175	
1П7.2	1.231.9-7 вып.2	ПГ7.2.30.8-5Г	2	220	
1П8.2	1.231.9-7 вып.2	ПГ8.2.30.8-5Г	7	255	
1П9.2	1.231.9-7 вып.2	ПГ9.2.30.8-5Г	6	285	
1П13.2	1.231.9-7 вып.2	ПГ13.2.30.8-5Г	3	410	
1П13.7	1.231.9-7 вып.2	ПГ13.7.30.8-5Г	2	425	
1П14.2	1.231.9-7 вып.2	ПГ14.2.30.8-5Г	5	440	
1П17.8	1.231.9-7 вып.2	ПГ17.8.30.8-5Г	2	555	
1П18.6	1.231.9-7 вып.2	ПГ18.6.30.8-5Г	3	580	

Окончание

Марка, поз.	Обозначение	Наименование	Кол.	Масса ед., кг	Примечание
1П29.8	1.231.9-7 вып.2	ПГ29.8.30.8-5Г	1	930	
1П34.2	1.231.9-7 вып.2	ПГ34.2.30.8-5Г	1	1070	
1П37.2	1.231.9-7 вып.2	ПГ37.2.30.8-5Г	1	1165	
1П38.2	1.231.9-7 вып.2	ПГ38.2.30.8-5Г	2	1200	
1П43.4	1.231.9-7 вып.2	ПГ43.4.30.8-5Г	1	1360	
1П58.6	1.231.9-7 вып.2	ПГ58.6.30.8-5Г	1	1835	
2П8.2	1.231.9-7 вып.2	ПГ8.2.30.8-5ГЦ	2	255	
2П9.2	1.231.9-7 вып.2	ПГ9.2.30.8-5ГЦ	1	285	
2П13.2	1.231.9-7 вып.2	ПГ13.2.30.8-5ГЦ	1	410	
2П13.7	1.231.9-7 вып.2	ПГ13.7.30.8-5ГЦ	1	425	
2П15.2	1.231.9-7 вып.2	ПГ15.2.30.8-5ГЦ	1	470	
2П25.6	1.231.9-7 вып.2	ПГ25.6.30.8-5ГЦ	1	795	
3П34.2	1.231.9-7 вып.2	ПГ34.2.30.8-7ГЦ	1	1070	
3П43.4	1.231.9-7 вып.2	ПГ43.4.30.8-7ГЦ	1	1360	
1ПВ8	1.231.9-7 вып.1	ПГ8.9.8-5Г	5	75	
1ПВ9	1.231.9-7 вып.1	ПГ9.9.8-5Г	1	85	
1ПВ10	1.231.9-7 вып.1	ПГ109.8-5Г	14	94	
1ПВ12	1.231.9-7 вып.1	ПГ129.8-5Г	3	115	
1ПВ13	1.231.9-7 вып.1	ПГ13.9.8-5Г	1	122	
2ПВ7	1.231.9-7 вып.1	ПГ7.9.8-5ГЦ	1	65	
2ПВ8	1.231.9-7 вып.1	ПГ8.9.8-5ГЦ	1	75	
2ПВ9	1.231.9-7 вып.1	ПГ9.9.8-5ГЦ	1	85	
3ПВ7	1.231.9-7 вып.1	ПГ7.9.8-7ГЦ	2	65	
1ПВ8.6	1.231.9-7 вып.1	ПГ8.6.8-5Г	1	50	
		Монтажные детали перегородок			
1	2.230-1 вып.10	ТД1	75		
16	2.230-1 вып.10	ТД16	3		
17	2.230-1 вып.10	ТД17	3		
18	2.230-1 вып.10	ТД18	30		
25	2.230-1 вып.10	ТД25	30		
31	2.230-1 вып.10	ТД31	45		
39	2.230-1 вып.10	ТД39	104		
		Металлические изделия			
РМ11	6.00.00.50.01	РМ11	2		
РМ12	02	РМ12	1		
РМ13	03	РМ13	3		
РМ14	6.00.00.51.00	РМ14	1		
РМ15	01	РМ15	1		
РМ16	02	РМ16	2		
РМ17	6.00.00.52.00	РМ17	5		

Ведомость проемов дверей

Марка поз.	Размер проема, мм
2	710 х 2070
4	810 х 2070
7	910 х 2070
8,9,12,35	1010 х 2070
13	1310 х 2070
19	750 х 550
29,30	750 х 1900
32	500 х 2980
33,34	1210 х 2070
37	1400 х 1000
38	1800 х 1600

Ведомость перемычек

Марка поз.	Схема сечения
ПБ1	1, 14.810
ПБ2	2, 14.800
ПБ3	3, 14.200
ПБ4	1, 15.280
ПБ5	1, 15.100

Экспликация отверстий

NN отв.	Размеры, мм в	Размеры, мм h	Отм. низа отв.	Назначение
1	300	300	15,880	ОВ
2	500	300	15,880	ОВ
3	900	300	15,880	ОВ
4	200	300	13,200	ВК
5	300	100	13,100	ВК
6	300	200	15,980	ВК
7	1600	350	15,250	ОВ

Данный лист читать совместно с листом 16.

Привязан:

Инв. №

Взам. инв. №

Подпись и дата

Инв. № подл.

Н. контр.	Седова	
Нач. АСМ	Собельман	
Гл. констр.	Подольский	
ГАП	Шачнев	
ГИП	Бернштейн	
Вед. арх.	Сотская	
Ст. арх.	Виноградов	

251-4-55.87-АР2

Поликлиника /в конструкциях 1.090.1-1/ на 380 посещений в смену

Спецификация изделий к плану 5 этажа

Стадия	Лист	Листов
Р	17	

Гипронииздрав г. Москва

Формат А2

Альбом 1

Типовой проект 251-4-55.87

Ведомость отверстий

Тип отв.	Размеры в мм. b	h	Отм. низа	Назначение
1	680	580	18.810	ОВ
2	1000	600	16.800	ОВ
3	518	518	16.800	ОВ
4	530	503	16.950	ОВ
5	1034	518	16.950	ОВ
6	1034	1034	16.800	ОВ
7	780	1054	16.800	ОВ
8	500	1250	16.700	ОВ
9	1600	400	18.500	ОВ
10	1900	400	18.300	ОВ

Ведомость проемов дверей

Марка, поз	Размер проема мм.
29,30	950 × 1900

Ведомость перемычек

Марка поз.	Схема сечения
ПБ1	2 / 18.400
ПБ2	2 / 18.520
ПБ3	2 / 17.400

Окончание

Марка поз.	Схема сечения
ПБ4	2 / 17.318
ПБ5	2 / 19.458
ПБ6	2 / 17.468
ПБ7	2 / 17.834
ПБ8	1 / 17.854
ПБ9	3 / 17.950

Спецификация изделий

Марка поз.	Обозначение	Наименование	Кол.	Масса ед. кг.	Примечание
		Элементы заполнения проемов			
29	1.136.5-19	Дверной блок ДС18-9 ГТ	4		
30	1.136.5-19	Дверной блок ДС18-9 ГТН	4		
		Вариант для t° - 20°С			
ОК2	1.236-6-вып.1	Оконный блок ОС18-9В	4		
		Вариант для t° - 30°С - 40°С			
ОК2	1.236.3-10	Оконный блок ОРСП18-9	4		
		Железобетонные изделия			
1	1.038.1-1 ; вып.1	1ПБ10-1	5	20	
2	1.038.1-1 вып.1	1ПБ13-1	13	25	
3	1.038.1-1 вып.1	1ПБ19-3	5	81	
ДП4	1.136.1-13	ПОШ19.20.43-Т-Д	1	43	
		Металлические изделия			
РЖ	ТУ 36-1517-71	Решетка жалюзийная СТД 5251	9	1,5	

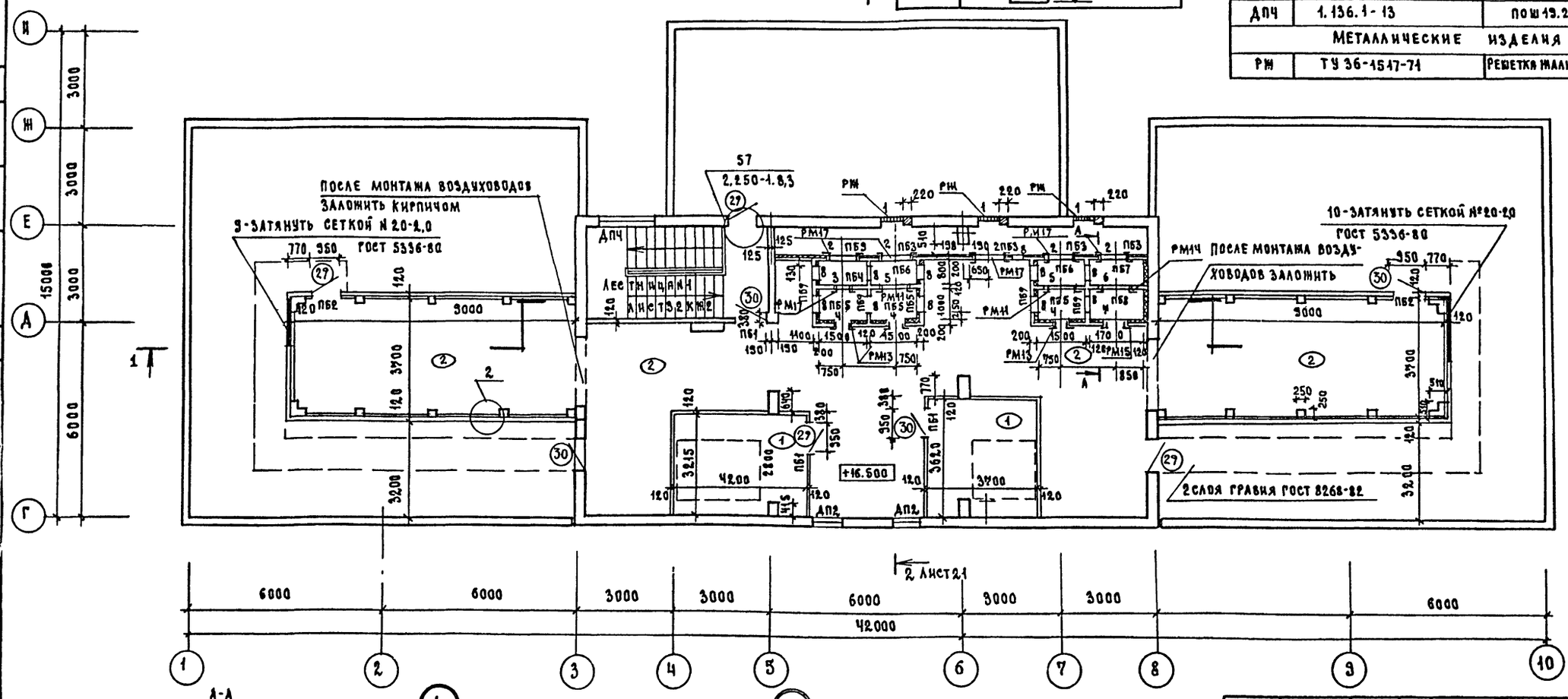

РМ-рамки металлические учтены на листе 17

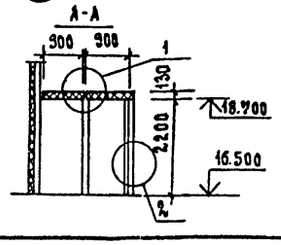

1 Цементно-песчаная стяжка-20мм.
Жесткие мин.-ватные плиты
ГОСТ 9573-82, γ = 200 кг/м² -100мм.
Асбестоцементные листы ГОСТ 18124-75*-10мм.

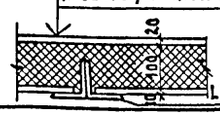

L 75×75×6; l = 3500, ГОСТ 8509-72*

2 Штукатурка по сетке N20-2,0 ГОСТ 5336-80
Жесткие минераловатные плиты ГОСТ 9573-82
γ = 200 кг/м³, наклеенные на битумную мастику
Окраска битумом
По грунтовке
Кирпичн. кладка

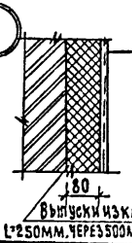

Выпуски из кладки АI-6 ГОСТ 5781-82*
L = 250мм, через 500мм в шахматном порядке

Привязан:

Инв. №

Н.контр.	Седова	
Нач.маст.	Собельман	
Гл.к.асм	Подольский	
ГАП	Шачнев	
ГИП	Бернштейн	
Вед.арх.	Сотская	
Ст.арх.	Виноградов	

251-4-55.87-АР2

Поликлиника (в конструкциях 1.090.1-1) на 380 посещений в смену

План технического этажа

Стадия	Лист	Листов
Р	18	

ГИПРОНИИЗДРАВ г. Москва

Согласовано: Гл.спец.пож. Манашев; Согласовано: Нач.ОМТИКО Парафенюк; Нач.СТО Саласин; Нач.ЗТО Рошин

Инв.№ подл. | Подпись и дата | Взам.инв.№

Формат А2

Типовой проект 251-4-55.87 Альбом 1

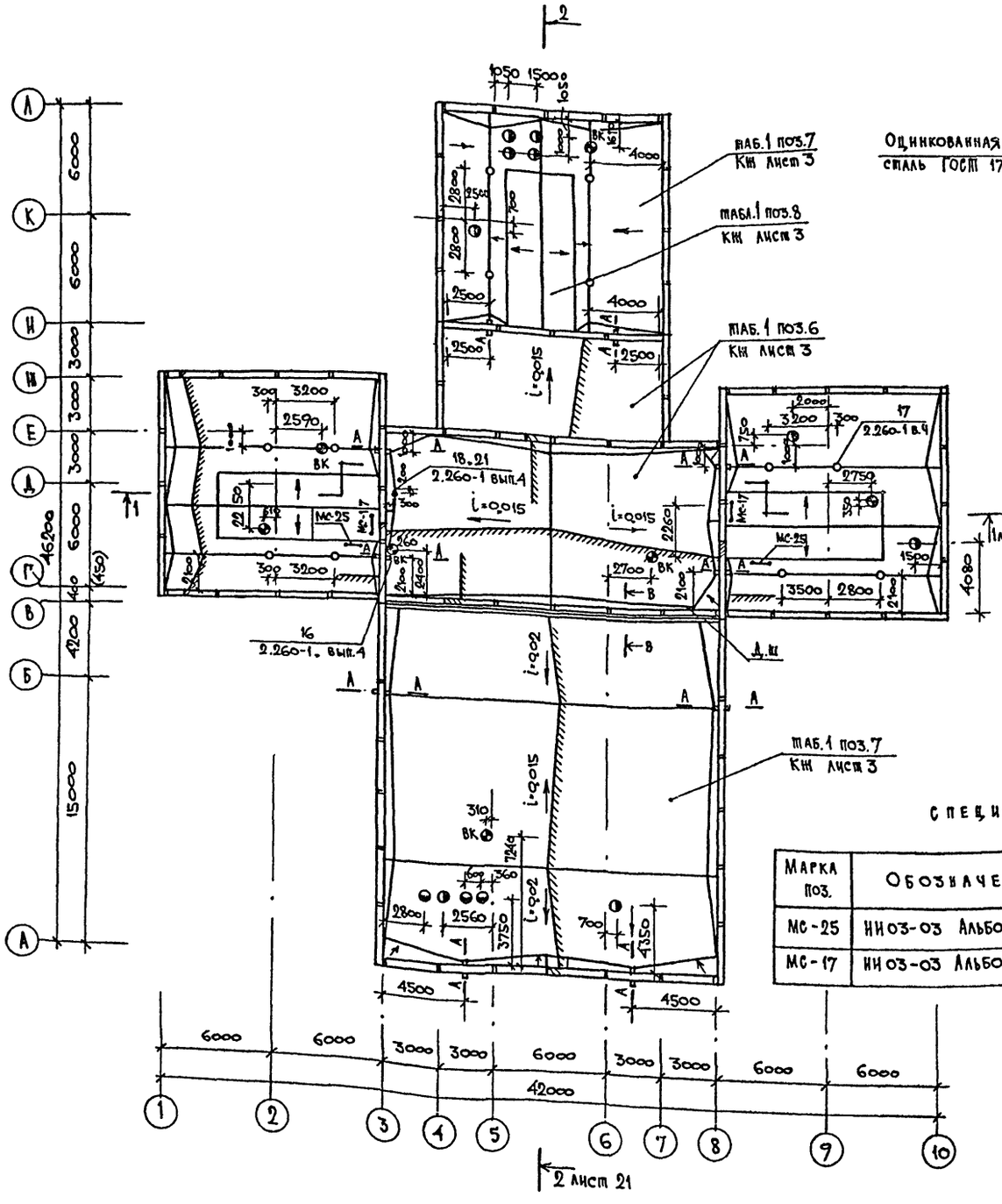

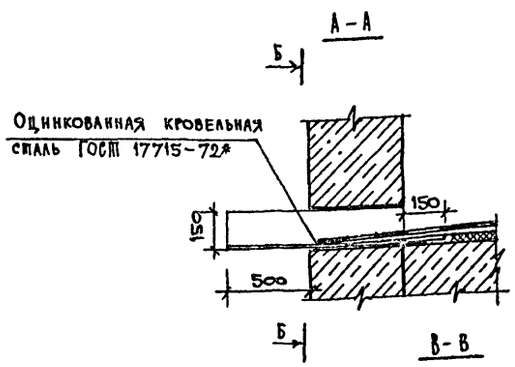

Условные обозначения

- Профиль кровли
- Воронки
- Вентиляционные стояки
- Крышные вентиляторы
- Радиостойка
- Дефлектор

Спецификация изделий

Марка поз.	Обозначение	Наименование	Кол.	Масса ед., кг	Примечание
МС-25	НИ03-03 Альбом 71-64	Стремянка МС 25	2	27.48	
МС-17	НИ03-03 Альбом 71-64	Стремянка МС 17	2	17.70	

1. В местах перепада высот на пониженных участках кровли (при наружном неорганизованном водостоке) предусматривается защитный слой из цементно-песчаного раствора марки 200 шириной 750мм и толщиной 40мм. Марка раствора по морозостойкости 100.
2. Основной водоизоляционный ковер в ендовах усилить по низу двумя слоями рубероида на горячей битумной мастике с заведением их наповерхность скатов не менее чем на 750мм.
3. Наружные стены веншахт оштукатурить и покрасить силикатной краской в белый цвет.
4. В стяжке предусмотреть температурно-усадочные швы шириной 15мм через 1,5м по длине полосы заполненные мастикой АМ-05 (ТУ84-246-76).

Согласовано: Нач. СТО Салыкин; Нач. ЭТО Рощин

Инв. № подл. | Подпись и дата | Взам. инв. №

Привязан:

Инв. №

Н. контр.	Седова	
Нач. АСП	Собельман	
Гл. конст	Подольский	
ГАП	Шачнев	
ГИП	Берштейн	
Вед. арх	Сотская	
Ст. арх.	Бурмистрова	

251-4-55.87-АР2

Поликлиника (в конструкциях 1.090.1-1) на 380 посещений в смену

Стадия	Лист	Листов
Р	19	

План кровли

ГИПРОНИИЗДРАВ г. Москва

Формат А2

Альбом 1

Типовой проект 251-4-55.87

Деталь 2	
Защитный слой гравия, втопленного в антисептированную битумную мастику (ГОСТ 8268-82)	– 10
4 слоя рубероида на битумной мастике	– 15
стяжка из цем.-песч. р-ра М100 повышенной жесткости (осадка конуса 30 мин.)	– 25
Разуклонка из керамзитового гравия	– 30
Панель покрытия	– 220

Деталь 1	
Защитный слой гравия, втопленного в антисептированную битумную мастику (ГОСТ 8268-82)	– 10
4 слоя рубероида на битумной мастике	– 15
стяжка из цем.-песч. р-ра М50	– 15
1 слой пергамина насухо	
утеплитель – см. табл. Лист КЖ2	
Разуклонка из керамзитового гравия	– 30÷
1 слой рубероида на битумной мастике	– 5
Затирка цем.-песч. р-ром М50	– 5
Панель покрытия	– 220

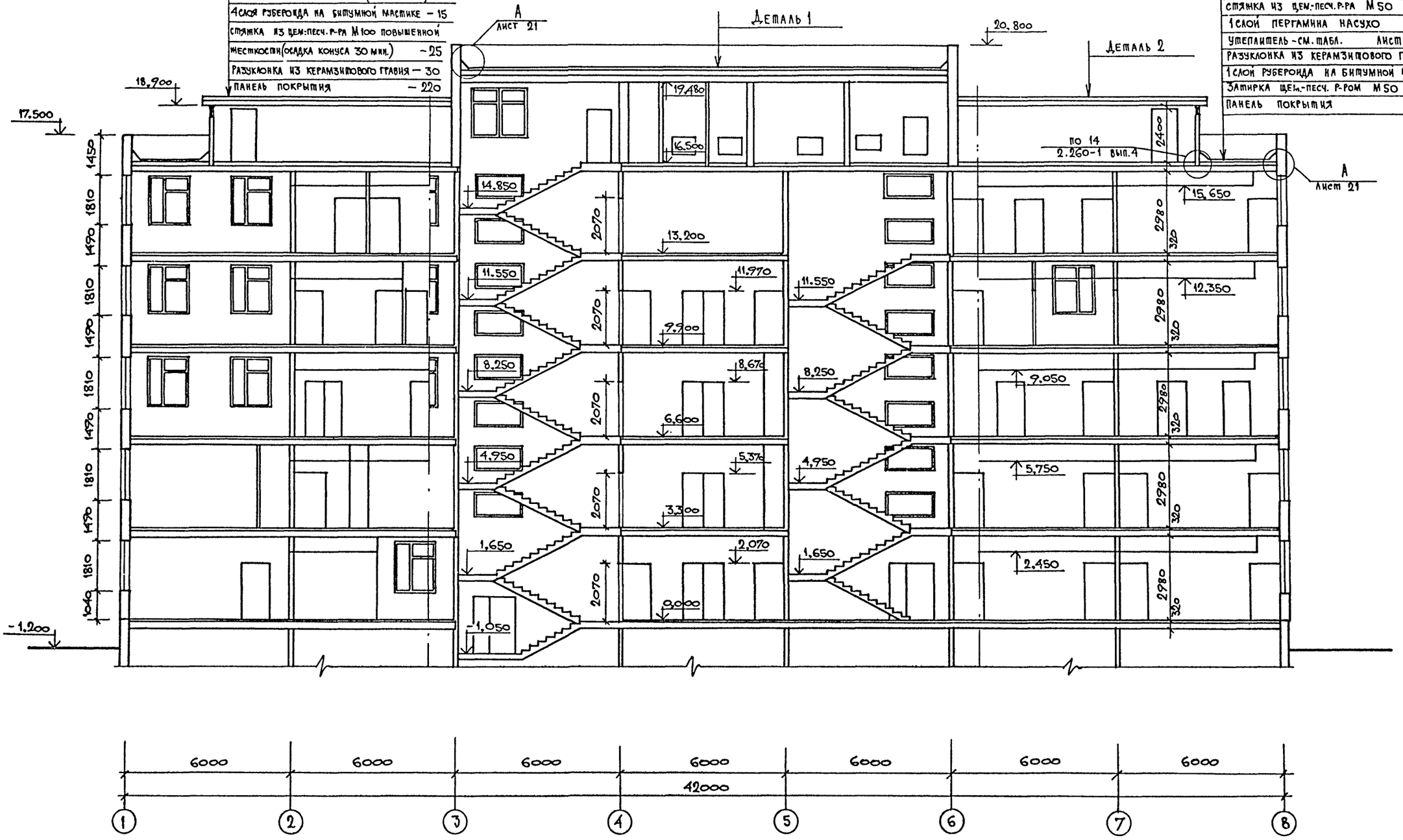

Н.контр.	Седова		
Нач.АСМ 3	Собельман		
Гл.констр.	Подольский		
ГАП	Шачнев		
ГИП	Бернштейн		
Вед.арх.	Сотская		
Арх.	Анваер		

Привязан:

Инв.№

251-4-55.87 – АР2

Поликлиника (в конструкциях 1.090.1-1) на 380 посещений в смену

Разрез 1-1

Стадия	Лист	Листов
Р	20	

Гипронииздрав г. Москва

Формат А2

Инв.№ подл. | Подпись и дата | Взам. инв.№

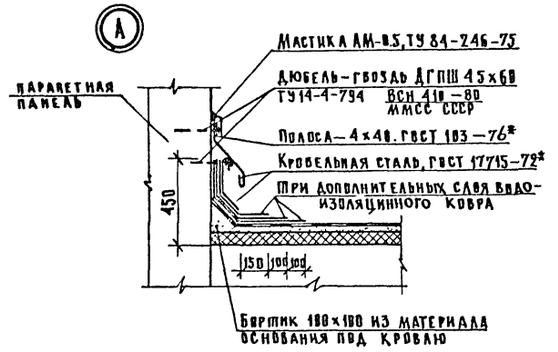

Деталь 1

Защитный слой гравия, втопленного в антисептированную битумную мастику (ГОСТ 8268-84)	-10
4 слоя рубероида на битумной мастике	-15
Стяжка из цементно-песчаного р-ра М50	-15
1 слой пергамина насухо	
Утеплитель - см. табл. лист КЖ2	
Разуклонка из керамзитового гравия	-30÷
1 слой рубероида на битумной мастике	-5
Затирка цем.-песчаным раствором М50	-5
Панель покрытия	-220

Деталь 2

Защитный слой гравия, втопленного в антисептированную битумную мастику (ГОСТ 8268-84)	-10
4 слоя рубероида на битумной мастике	-15
Стяжка из цем.-песчаного р-ра М100 повышенной жесткости (осадка конуса 30 мин)	-25
Разуклонка из керамзитового гравия	-30÷70
Панель покрытия	-220

55 2.250-1 вып.3
по 14 2.260-1, вып.4

Н.контр.	Седова		
Нач. АСМ	Собельдин		
Гл.констр.	Подольский		
ГАП	Шачиев		
ГИП	Бернштейн		
Вед. арх.	Сотская		
Архитект	Анбаер		

Привязан:

Инв. №

251-4-55.87 - АР2

Пятиэтажная 60-квартирная блок-секция (в конструкциях 1.090.1-1) на 380 посещений в смену

Разрез 2-2

Стадия	Лист	Листов
Р	21	

ГИПРОНИИЗДРАВ г. Москва

Формат А2

Инв. № подл. | Подпись и дата | Взам. инв. №

Альбом 1

Типовой проект 251-4-55.87

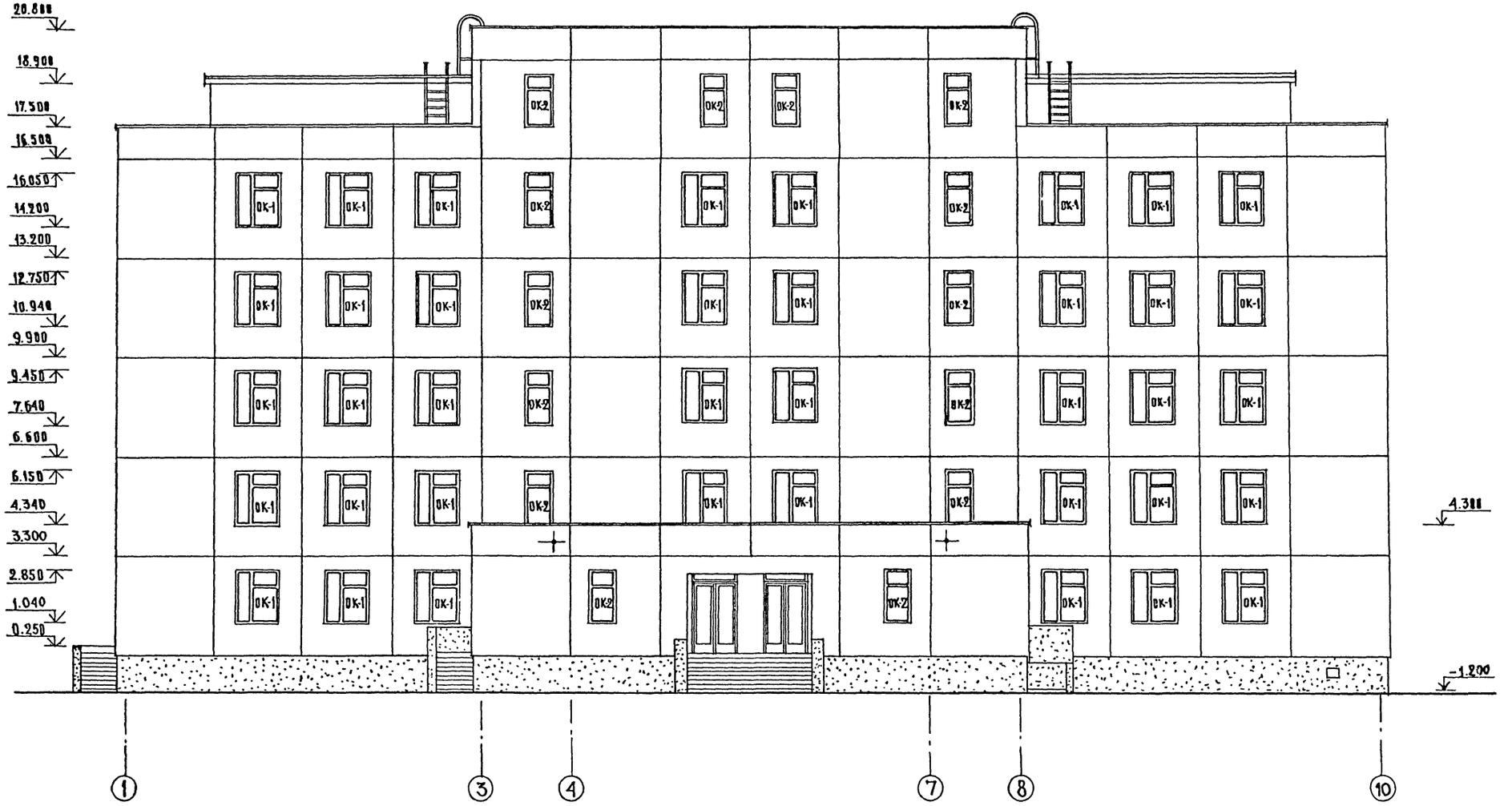

Облицовку кирпичных вставок на фасадах выполнять соответственно облицовке панелей

				251-4-55.87-АР2		
Привязан:	Н. контр.	Седова		Поликлиника (в конструкциях 1.090.1-1) на 380 посещений в смену	Стадия	Лист	Листов
	Нач. АСМЗ	Собельман			Р	22	
	Гл. констр.	Подольский					
	ГАП	Шачнев					
	ГИП	Бернштейн		Фасад 1-10	ГИПРОНИИЗДРАВ г. Москва		
	Вед. арх.	Сотская					
Инв. №	Архит.	Анваер					

Формат А2

Инв. № подл. | Подпись и дата | Взам. инв. №

Типовой проект 251-4-55.87 Альбом 1

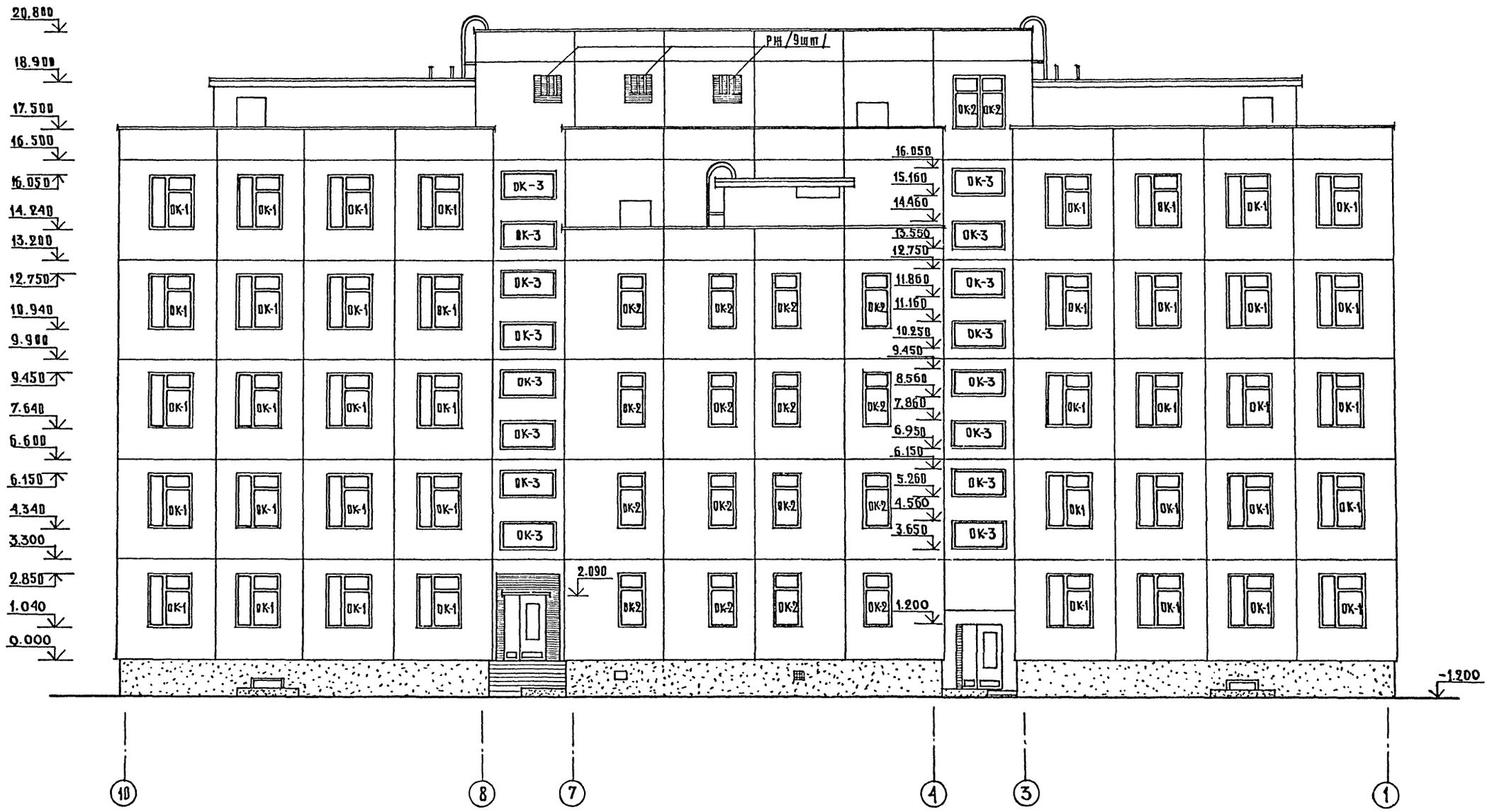

Облицовку кирпичных вставок на фасадах, выполнять соответственно облицовке панелей

				251-4-55.87-АР2	
Привязан:		Н.контр.	Седова		
		Нач.АСИЗ	Собельман	Поликлиника (в конструкциях 1.090.1-1) на 380 посещений в смену	Стадия: Р; Лист: 23; Листов:
		Гл.констр.	Подольский		
		ГАП	Щачнев		
		ГИП	Бернштейн		
		Вед.арх.	Сотская	Фасад 10-1	Гипронииздрав г. Москва
Инв.№		Архит.	Анваер		

Инв.№ подл. | Подпись и дата | Взам.инв.№

Формат А2

Типовой проект 251-4-55.87 Альбом 1

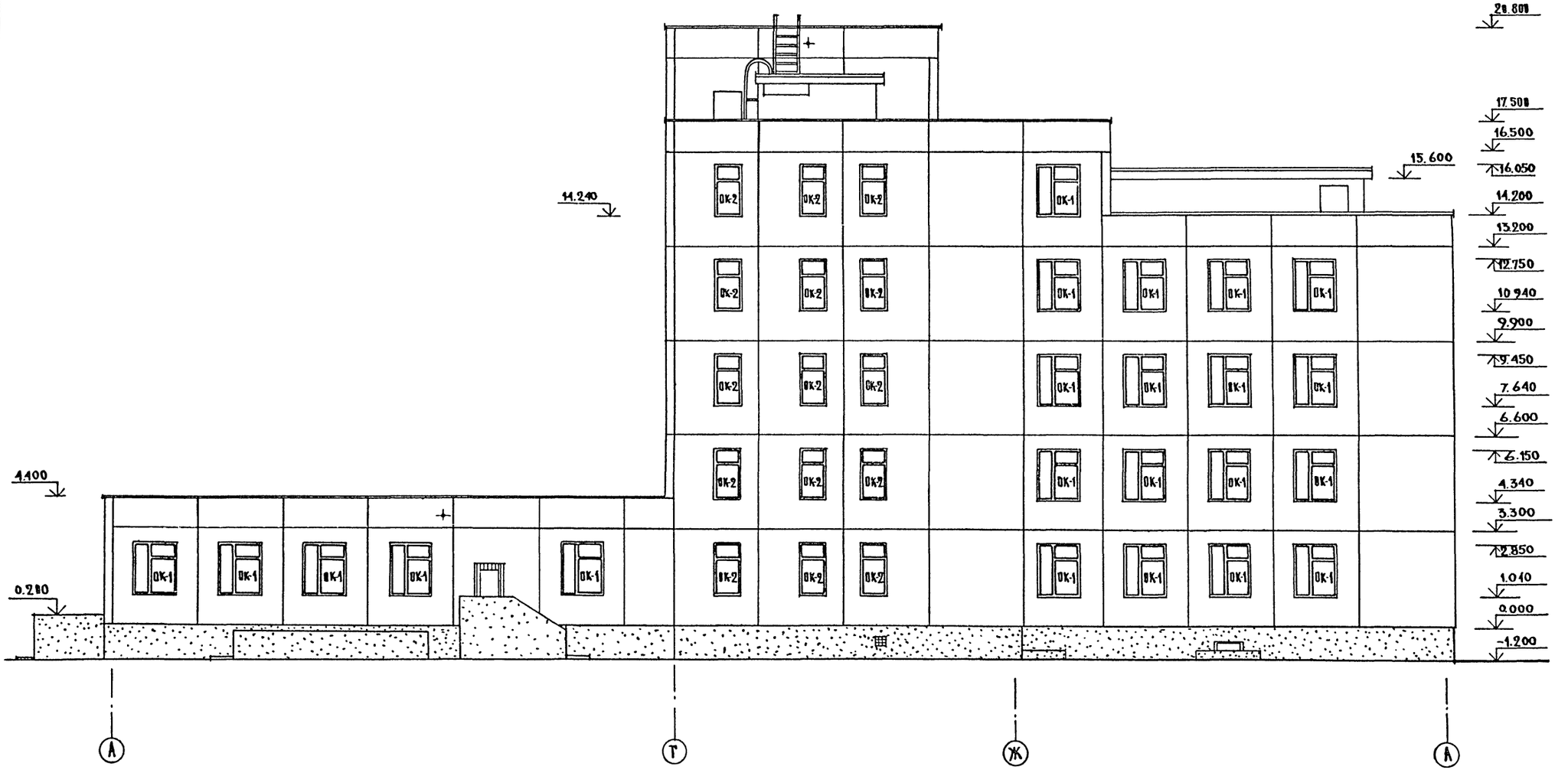

Отделку кирпичных вставок на фасадах, выполнять соответственно облицовке панелей

				251-4-55.87		
Привязан:	Н.контр.	Седова		Поликлиника (в конструкциях 1.090.1-1) на 380 посещений в смену	Стадия	Лист	Листов
	Нач.АСМ-3	Собельман			Р	24	
	Гл.констр.	Подольский					
	ГАП	Шачнев					
	ГИП	Бернштейн		Фасад А-А	ГИПРОНИИЗДРАВ г. Москва		
	Вед.арх.	Сотская					
Инв №	Архит.	Анвлер					

Формат А2

Инв.№ подл. | Подпись и дата | Взам.инв.№

Типовой проект 251-4-55.87 Альбом 1

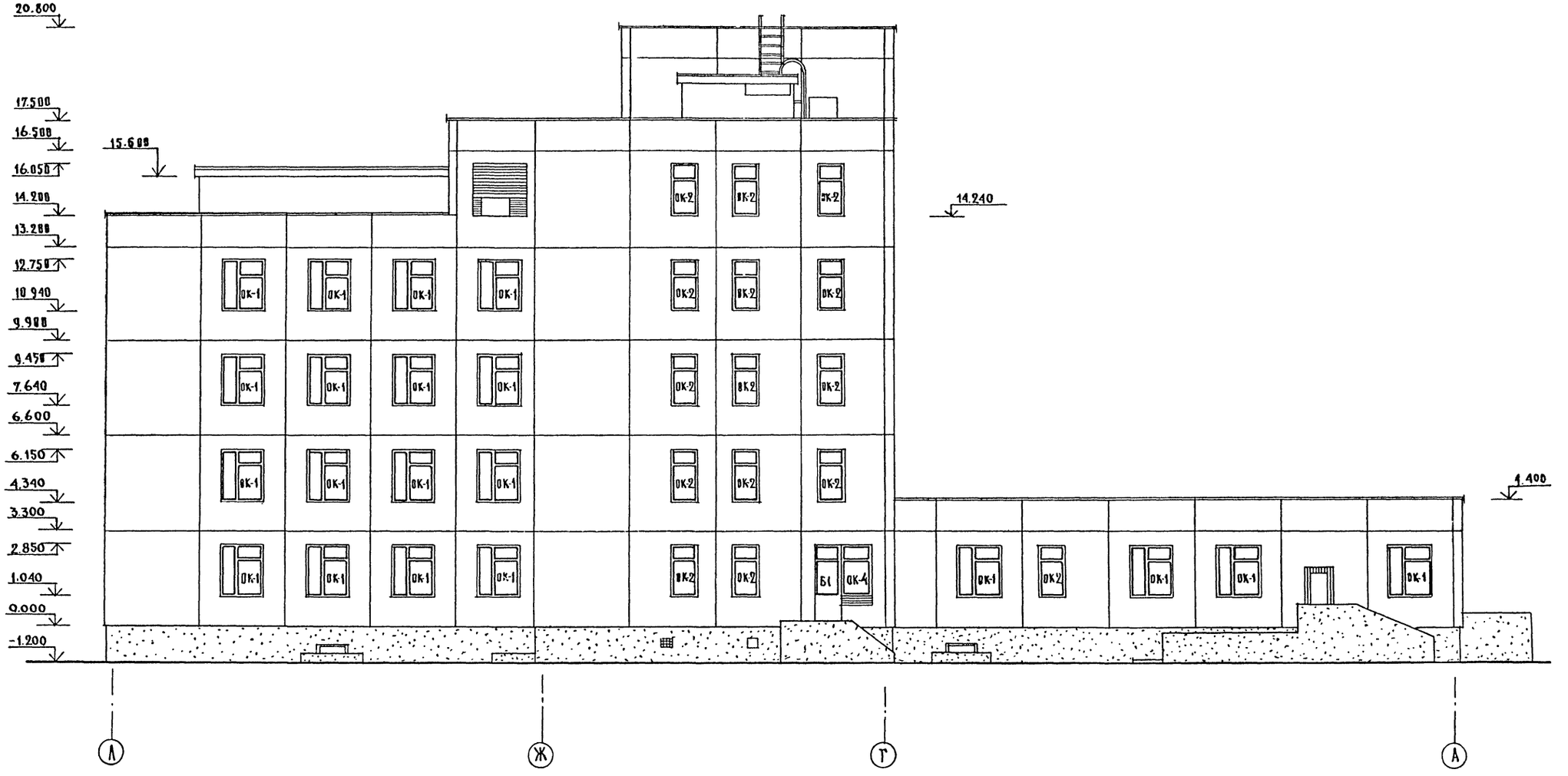

Облицовку кирпичных вставок на фасадах, выполнять соответственно облицовке панелей

				251-4-55.87-АР2		
	Н.контр	Седова				
Привязан:	Нач.АСМ-3	Собельман		Поликлиника (в конструкциях 1.090.1-1) на 380 посещений в смену	Стадия	Лист	Листов
	Гл.констр	Подольский			Р	25	
	ГАП	Шачнев					
	ГИП	Бернштейн		Фасад Л-А	ГИПРОНИИЗДРАВ г. Москва		
	Вед.арх.	Сотская					
Инв.№	Архит.	Авваер					

Формат А2

Инв.№ подл. | Подпись и дата | Взам.инв.№

Типовой проект 251-4-55.87 Альбом I

План полов 1 этажа

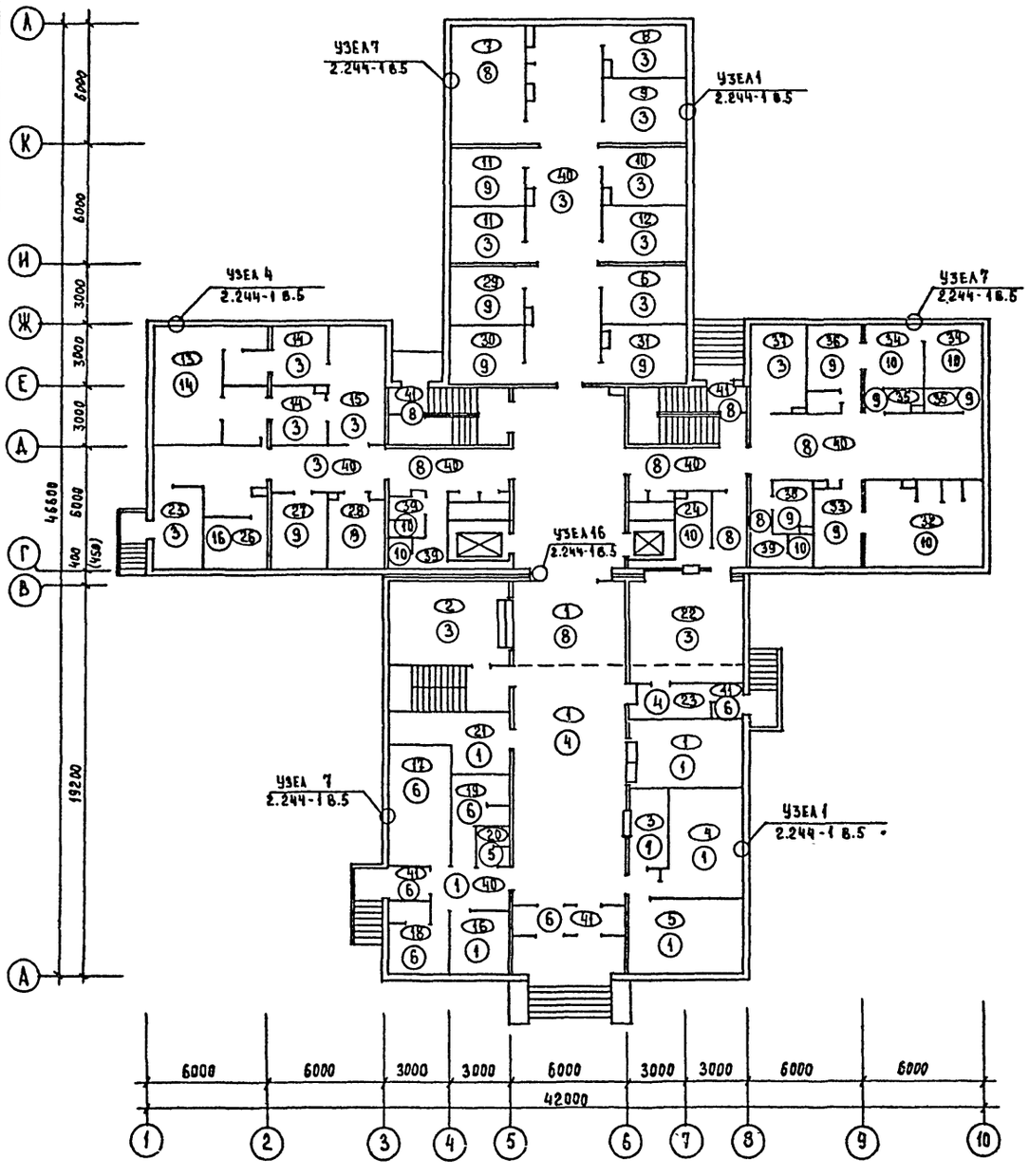

План полов 2 этажа

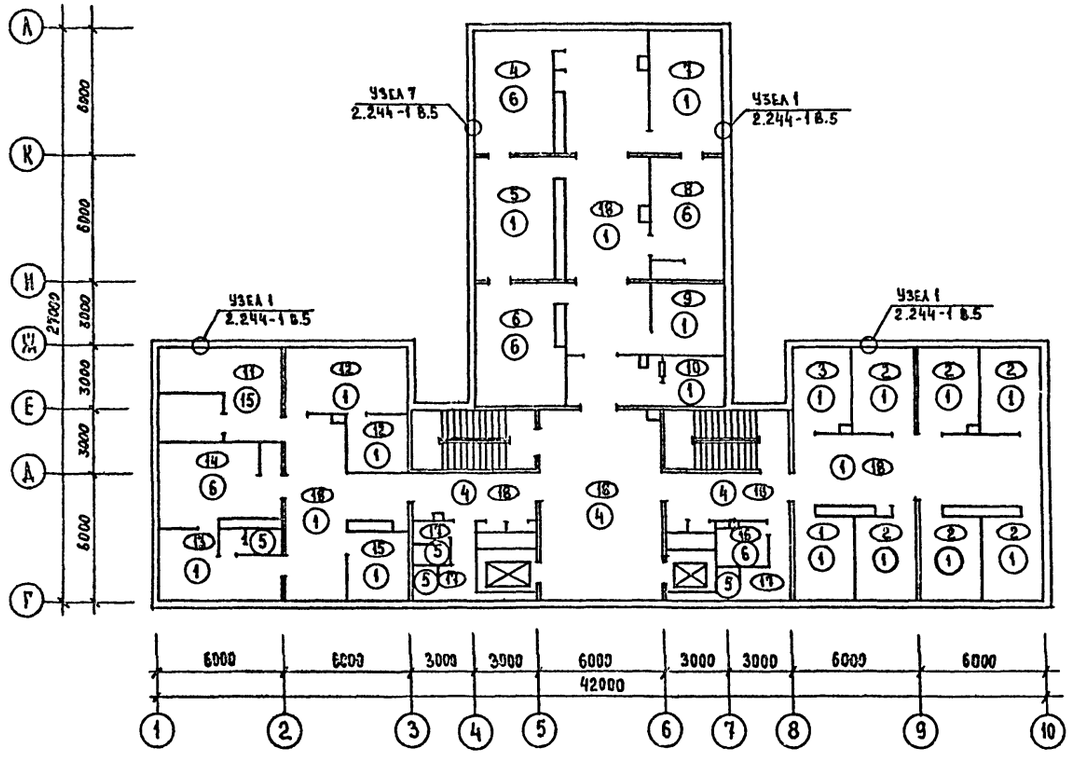

Данный лист рассматривать совместно с листами 28 и 29

Взам. инв.№ | Подпись и дата | Инв.№ подл.

Н.контр.	Седова		251-4-55.87-АР2
Нач АСМ	Собельман		
Гл. констр.	Подольский		Поликлиника /в конструкциях 1.090.1-1/ на 380 посещений в смену
ГАП	Шачнев		Стадия: Р; Лист: 26; Листов:
ГИП	Бернштейн		Планы полов 1 и 2 этажей
Рук. гр.	Сотская		ГИПРОНИИЗДРАВ г. Москва
Ст. архит.	Виноградов		

Привязан

Инв.№

Формат А2

Типовой проект 251-4-55.87. Альбом I

План полов 4 этажа

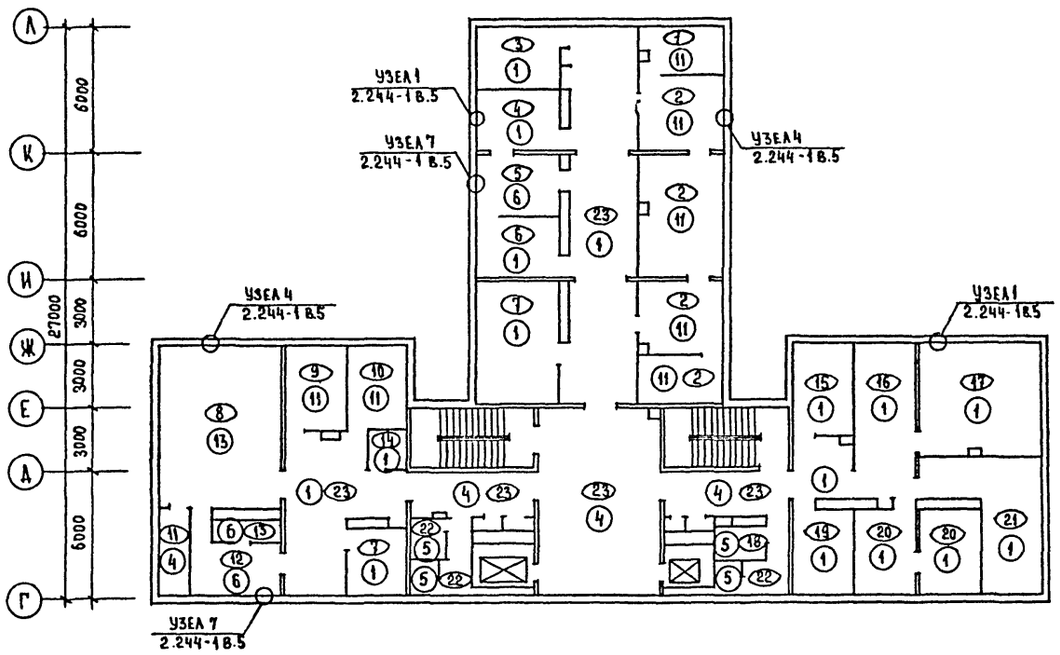

План полов технического этажа

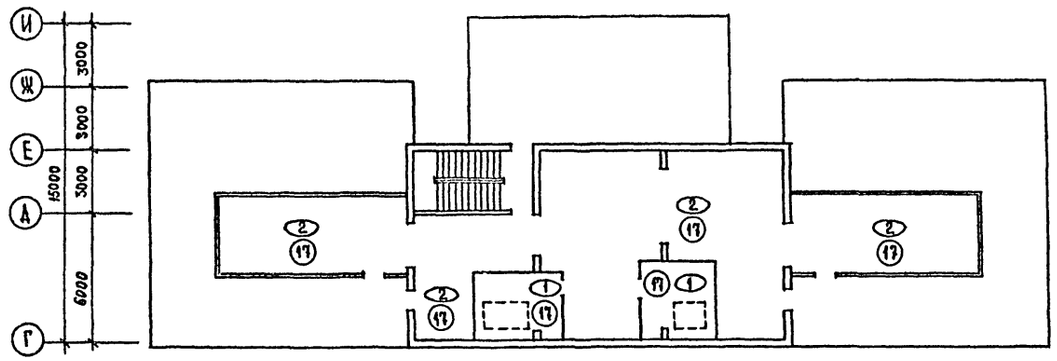

План полов 5 этажа

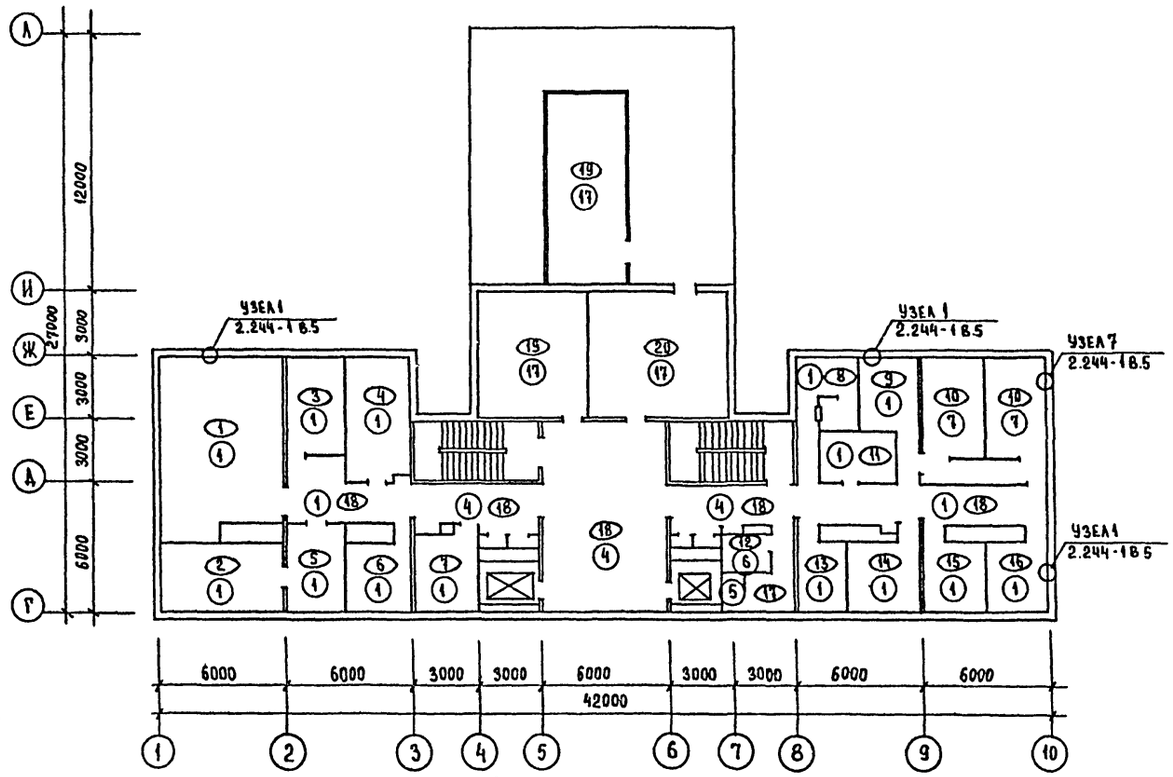

План полов 3 этажа

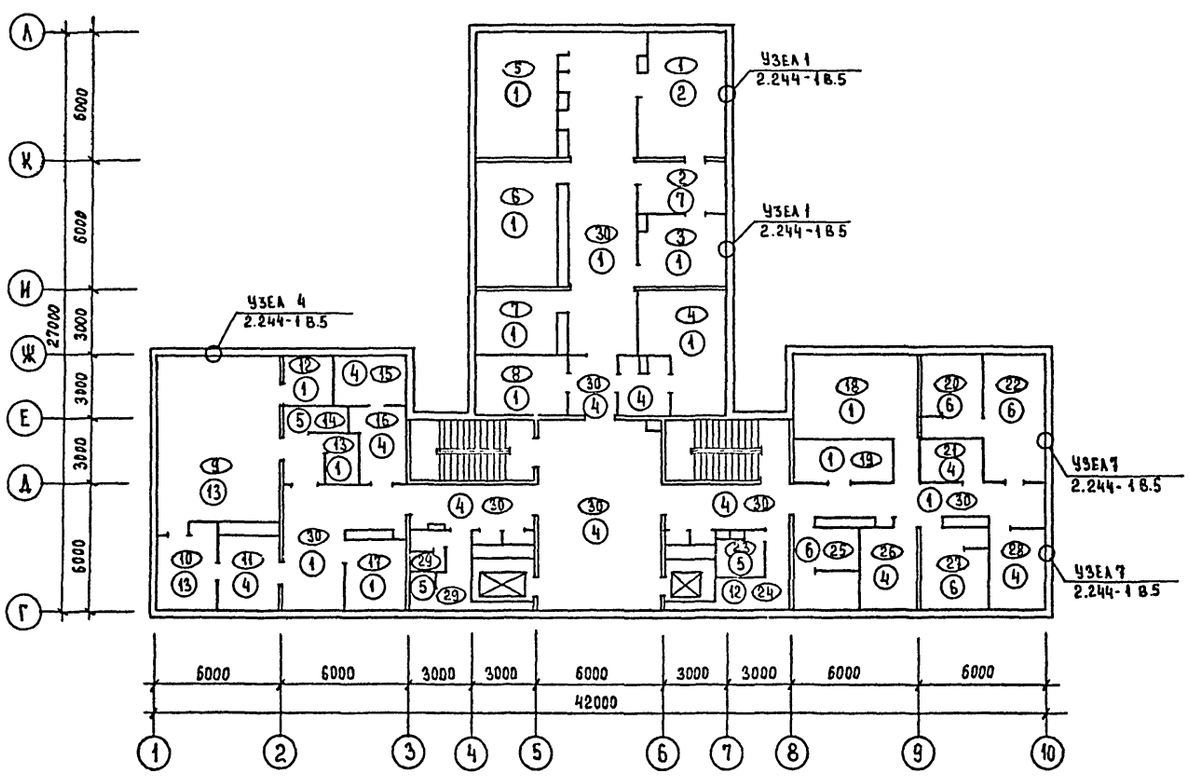

Данный лист рассматривать совместно с листами 28 и 29

				251-4-55.87-АР2		
Привязан	Н.контр.	Селова		Поликлиника /в конструкциях 1.090.1-1/ на 380 посещений в смену	Стадия	Лист	Листов
	Нач.АСМ	Бозельман			Р	27	
	Гл.констр.	Подольский					
	ГАП	Шачнев		Планы полов 3,4,5 и технического этажей	ГИПРОНИИЗДРАВ г.Москва		
	ГИП	Бернштейн					
	Вед.арх.	Сотская					
Инв.№	Ст.архит.	Виноградов					

Инв.№ подл. | Подпись и дата | Взам инв.№

Формат А2

Типовой проект 251-4-55.87 Альбом 1

Экспликация помещений

Номер по плану	Наименование	Площадь, м²
	1 этаж	
1	Вестибюль-гардеробная для посетителей, самозапись	165.8
2	Регистратура	23.4
3	Комната для вызова врача на дом	7.4
4	Комната для участковых врачей	21.2
5	Комната для участковых сестер	21.0
6	Кабинет доврачебного приема	11.8
7	Смотровой кабинет с гинекологическим креслом	20.4
8	Анамнестический кабинет	9.8
9	Кабинет стоматолога	13.1
10	Кабинет терапевта	11.5
11	Кабинеты для взятия материалов для экспресс-диагностики	20.2
12	Пост медсестры для организации диспансеризации с картотекой	11.8
13	Процедурная флюорографического кабинета	23.8
14	Раздевальная	24.7
15	Ожидальная с регистратурой	16.5
16	Кабинет врача по инфекционным болезням	8.9
17	Помещение со столом для ректороманоскопии	17.4
18	Процедурная со сливом	10.0
19	Клизменная	6.8
20	Уборная	2.9
21	Помещение для приема и сортировки проб	15.1
22	Буфет	28.7
23	Подсобное помещение буфета.	7.0
24	Моечная столовой посуды	7.0
25	Помещение пожарного поста	9.1

Продолжение

Номер по плану	Наименование	Площадь, м²
26	Электрощитовая	9.2
27	Помещение для взятия проб крови	11.1
28	Помещение для взятия желудочного сока и дуоденального зондирования	10.6
29	Процедурная для внутривенных ванваний	10.1
30	Процедурная для внутримышечных инъекций	10.1
31	Процедурная общего назначения	11.8
32	Душевой зал	24.3
33	Раздевальная при душевом зале	11.2
34	Ванный зал	18.4
35	Кабины для раздевания	5.8
36	Комната персонала с душевой кабиной	12.5
37	Комната отдыха для больных	12.5
38	Комната личной гигиены	4.6
39	Санузлы	12.0
40	Коридор	172.7
41	Тамбур	16.1
	2 этаж	
1	Кабинет заведующего отделением	11.5
2	Кабинеты врачей-терапевтов и врача кардиолога	72.4
3	Кабинет врача по приему подростков	12.2
4	Перевязочная (чистая)	22.8
5	Кабинет хирурга и травматолога-ортопеда	22.8
6	Перевязочная (гнойная)	22.0
7	Кабинет врача-уролога	19.9
8	Процедурная при кабинете (со сливом)	19.9
9	Кабинет невропатолога и эндокринолога	11.6

Продолжение

Номер по плану	Наименование	Площадь, м²
10	Помещение оформления медицинской документации	6.6
11	Кабинет оториноларинголога со звукоизолированной кабиной	25.0
12	Кабинет офтальмолога с темной комнатой	25.9
13	Кабинет дерматовенеролога с уборной	18.8
14	Процедурная при кабинете (со сливом)	21.5
15	Комната персонала	9.9
16	Комната личной гигиены	4.8
17	Санузел	13.4
18	Коридор	227.0
	3 этаж	
1	Кабинет терапевтической стоматологии на 2 кресла	22.8
2	Предоперационная-стерилизационная	9.2
3	Кабинет хирургической стоматологии на 1 кресло	13.5
4	Кабинет заместителя врача по ВКК	25.4
5	Кабинет исследования основного обмена и функции легких	23.2
6	Кабинет электрокардиографии	23.2
7	Кабинет для расшифровки и обработки записей	12.0
8	Помещение временного пребывания больных после операции	12.5
9	Процедурная рентгенодиагностического кабинета	42.9

Продолжение

Номер по плану	Наименование	Площадь, м²
10	Комната управления	10.6
11	Фотолаборатория	9.9
12	Кабина для приготовления бария	4.9
13	Кабина для раздевания с кушеткой	3.6
14	Уборная	3.4
15	Кладовая запасных частей	7.1
16	Помещение для временного хранения рентгенопленки	8.4
17	Кабинет врача-рентгенолога	9.9
18	Препараторская для исследования мочи, кала, мокроты, желудочного сока	22.3
19	Материальная	8.5
20	Моечная	11.1
21	Весовая	5.4
22	Лаборантская для биохимических исследований	17.2
23	Кладовая предметов уборки	4.3
24	Кладовая легковоспламеняющихся и горючих жидкостей	5.6
25	Кладовая кислот и щелочей	11.7
26	Гематологическая лаборантская	10.3
27	Моечная	12.2
28	Лаборантская для клинических исследований	9.7
29	Санузлы	8.1
30	Коридор	192.3

Инв. № подл. | Подпись и дата | Взам. инв. №

Привязан:

Инв. №

Н.контр.	Седова	
Мач.АСМЗ	Собельман	
Гл.констр.	Подольский	
Гап	Шачнев	
Гип	Бернштейн	
Вед.арх.	Сотская	
Арх.	Панченко	

251-4-55.87-АР2

Поликлиника (в конструкциях 1.090.1-1) на 380 посещений в смену

Стадия	Лист	Листов
Р	28	

Экспликация помещений

ГИПРОНИИЗДРАВ г. Москва

Формат А2

Продолжение

Номер по плану	Наименование	Площадь, м²
	4 этаж	
1	Кабинет УВЧ	9.4
2	Кабинет электросветолечения	
	с помещением для обработки	
	прокладок	61.5
3	Ингалятории	10.9
4	Кабинет укутывания	11.7
5	Помещение для подогревания	
	парафина и озокерита и	
	сушки прокладок	11.7
6	Кабинет теплолечения	11.7
7	Комнаты отдыха для больных	32.0
8	Зал лечебной физкультуры	
	для групповых занятий	55.3
9	Кабинет лечебной физкульту-	
	ры для индивидуальных занятий	11.5
10	Массажная	11.5
11	Кладовая инвентарная	5.8
12	Раздевальная	12.6
13	Душевая кабина при зале	3.1
14	Кладовая чистого белья	3.1
15	Кабинет врача-физиотерапев-	
	та и врача ЛФК	11,5
16	Ожидальная	21.0
17	Кабинет врачей-экспертов	32.6
18	Кладовая грязного белья	4.0
19	Кабинет санитарного	
	просвещения	11,6
20	Регистратура	22.7
21	Архив	23,1
22	Санузел	13.6
23	Коридор	192,4
	5 этаж	
1	Зал для проведения собраний	
	и для занятий с персоналом	47.1
2	Кабинет главного врача	16.2
3	Кабинет медицинского	
	статистика	12.2
4	Помещение ремонта физио-	
	терапевтической аппаратуры	17.5

Окончание

Номер по плану	Наименование	Площадь, м²
5	Приемная главного врача	11.8
6	Медицинская библиотека	11.1
7	Комната общественных	
	организаций	11.5
8	Канцелярия, бухгалтерия,	
	касса	9.6
9	Материальная	12.8
10	Автоклавная из двух зон,	
	совмещенная с материальной	43.7
11	Кладовая для хранения	
	медикаментов	7.3
12	Комната личной гигиены	4.8
13	Кабинет завхоза	7.5
14	Бельевая	12.3
15	Комната сестры хозяйки	9.8
16	Кабинет старшей медсестры	9.8
17	Санузел	5.5
18	Коридор	57.5
19	Венткамера	63.1
20	Чердак	39.9
	Технический этаж	
1	Машинное помещение	
	лифтов	24.3
2	Венткамера	177.5

Экспликация полов

Наименование или номер помещения по проекту	Тип пола по проекту	Схема пола или номер узла по серии	Элементы пола и их толщина	Площадь пола м²
1 этаж: 1, 3÷5, 16, 21, 40 2 этаж: 1÷3, 5, 7, 9, 10, 12, 13, 15, 18 3 этаж: 3÷8, 12, 13, 17÷19, 30 4 этаж: 3, 4, 6, 7, 14÷17, 19÷21, 23 5 этаж: 1÷9, 11, 13÷16, 18	1	33-1 2.244-18.5	Линолеум ПВХ на тканевой подоснове ГОСТ 7251-77	1237.7

Окончание

Наименование или номер помещения по проекту	Тип пола по проекту	Схема пола или номер узла по серии	Элементы пола и их толщина	Площадь пола м²
3 этаж: 1	2	34-1 2.244-18.5	Линолеум ПВХ на тканевой подоснове ГОСТ 7251-77	22,8
1 этаж: 2, 6.8÷12, 14, 15, 22, 25, 37, 40	3	42-1 2.244-18.5	Линолеум ПВХ на тканевой подоснове ГОСТ 7251-77 Утеплитель - жесткие минераловатные плиты	323.1
1 этаж: 1, 23 2 этаж: 18 3 этаж: 11, 15, 16, 21, 26, 28, 30 4 этаж: 11, 23 5 этаж: 18	4	53-1 2.244-18.5	Плитка керамическая гладкая ГОСТ 6787-88	404,7
1 этаж: 28 2 этаж: 13, 17 3 этаж: 14, 23, 29 4 этаж: 18, 22 5 этаж: 17	5	57-1 2.244-1 8.5	Плитка керамическая гладкая ГОСТ 6787-80	50.7
1 этаж: 17÷19, 41 2 этаж: 4, 6.8, 14, 16 3 этаж: 20, 22, 25, 27 4 этаж: 5, 12, 13 5 этаж: 12	6	59-1 2.244-18.5	Плитка керамическая гладкая ГОСТ 6787-80	221,9
3 этаж: 2 5 этаж: 10	7	60-1 2.244-1 8.5	Плитка керамическая гладкая ГОСТ 6787-80	52.9
1 этаж: 1, 7, 40, 41	8	63-1 2.244-1 8.5	Плитка керамическая гладкая ГОСТ 6787-80 Утеплитель - жесткие минераловатные плиты	136.3
1 этаж: 11, 27÷31, 33, 35, 36, 38	9	70-1 2.244-1 8.5	Плитка керамическая гладкая ГОСТ 6787-80 Утеплитель - жесткие минераловатные плиты	97.9
1 этаж: 24, 32, 34, 39	10	73-1 2.244-1.8.5	Плитка керамическая гладкая ГОСТ 6787-80 Утеплитель - жесткие минераловатные плиты	61.7
4 этаж: 1, 2, 9, 10	11	76 2.244-1 8.5	Паркет штучный ГОСТ 862.1-85	93.9
3 этаж: 24	12	93 2.244-1 8.5	Покрытие безыскровое антистатическое марки М280 с добавлением графита ГОСТ 8295-73*	5.6
3 этаж: 9, 10 4 этаж: 8	13	121 2.244-1 8.5	Паркет штучный ГОСТ 862.1-85	108.8
1 этаж: 13	14	129 2.244-1 8.5	Паркет штучный ГОСТ 862.1-85 Утеплитель - жесткие минераловатные плиты	23 8
2 этаж: 11	15	139-1 2.244-18.5	Линолеум ПВХ на тканевой подоснове ГОСТ 7251-77	25,0
1 этаж: 26	16		Покрытие бетонное М200 - 20мм. Цементно-песчаная стяжка М150-40 Утеплитель - жесткие минераловатные плиты Железобетонная плита перекрытия	9.2
5 этаж: 19, 20 6 этаж: 1, 2	17	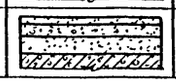	Покрытие бетонное М200 - 20мм Цементно-песчаная стяжка М150-40 Песок Железобетонная плита перекрытия	304,8

Привязан:

Инв. №

Н. контр.	Седова	
Нач. АСМ-3	Собельман	
Гл. констр.	Подольский	
ГАП	Шачнев	
ГИП	Берштейн	
Вед. арх.	Сотская	
Арх.	Панченко	

251-4-55.87-АР2

Поликлиника (в конструкциях 1.090.1-1) на 380 посещений в смену

Стадия	Лист	Листов
Р	29	

Экспликация помещений. Экспликация полов.

ГИПРОНИИЗДРАВ г. Москва

Формат А2

Инв. № подл. | Подпись и дата | Взам. инв. №

Типовой проект 251-4-55.87 Альбом 1

Фрагмент плана 1 этажа /вестибюль и лифтовый холл/

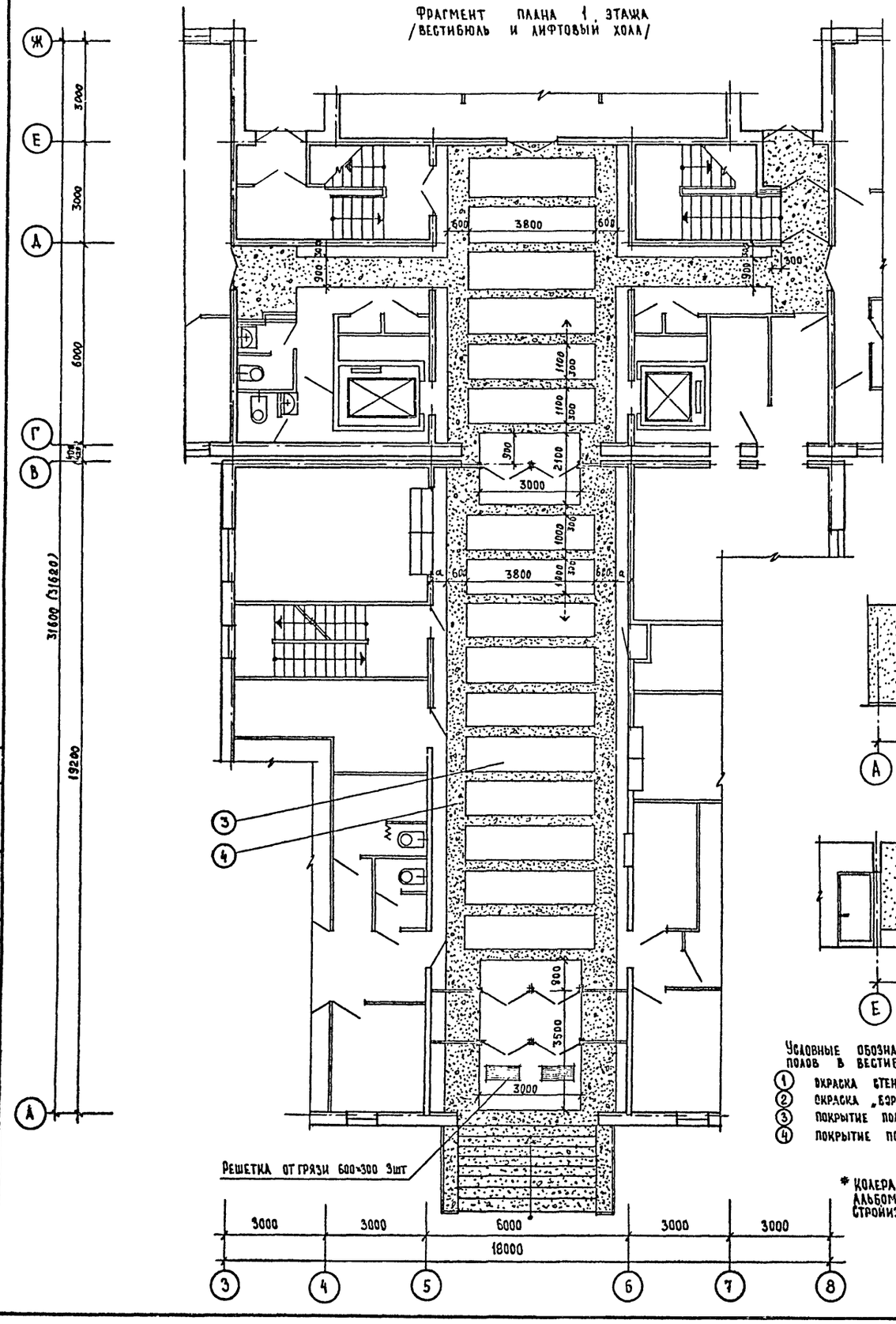

Вариант окраски стен лифтового холла и вестибюля

Лифтовой холл 1 этажа

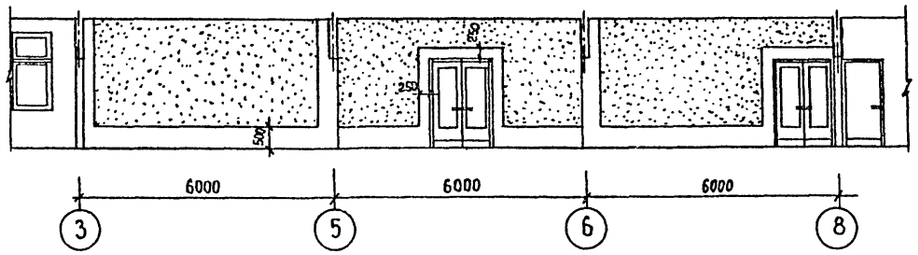

Лифтовой холл 2-5 этажей

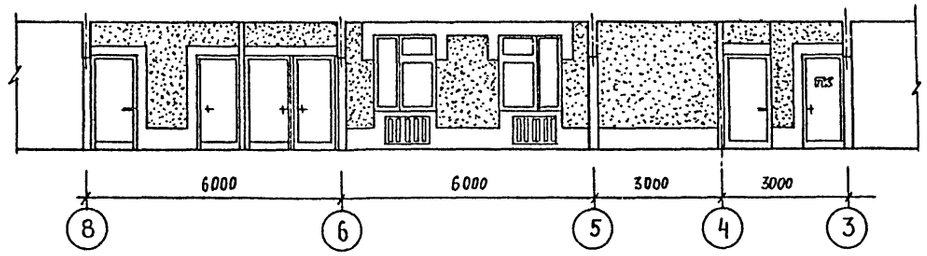

Стена вестибюля по оси 5

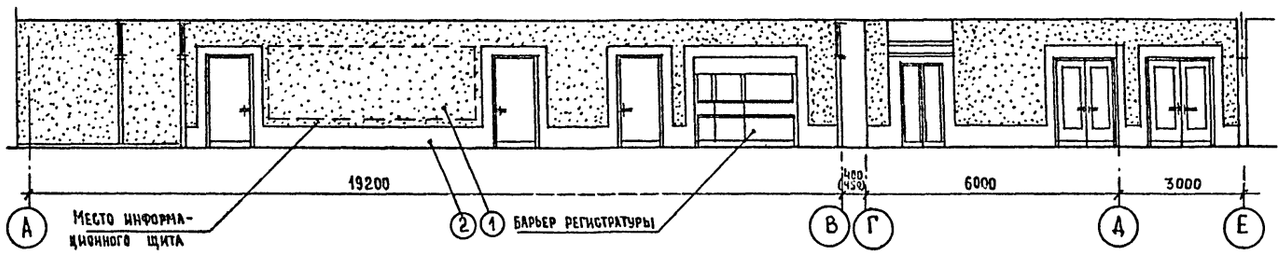

Стена вестибюля по оси 6

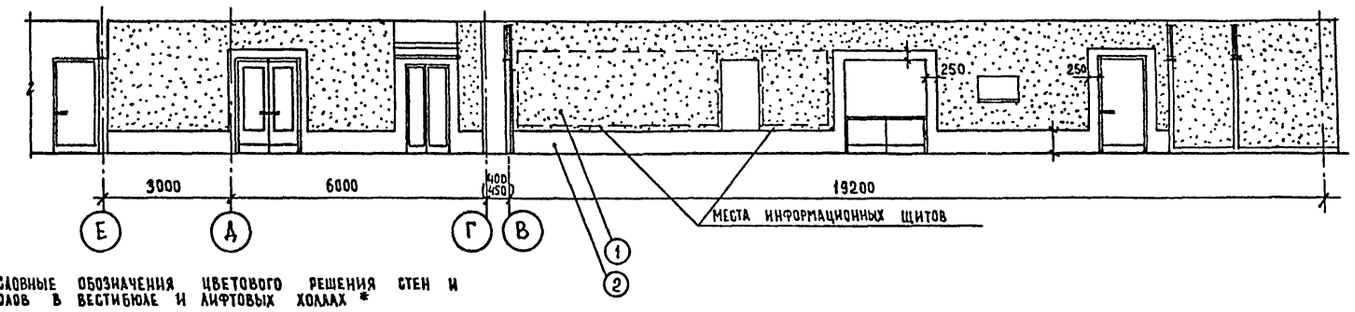

Условные обозначения цветового решения стен и полов в вестибюле и лифтовых холлах *

1	окраска стены краской	колер № 72
2	окраска „бордюра" краской	колер № 71
3	покрытие пола	колер № 70
4	покрытие пола	колер № 71

* Колера подобраны по альбому колеров Стройиздат, Ленинград 1985г.

Привязан	Н.контр.	Седова		251-4-55.87-АР-2
	Нач.маст.	Сосельман		
	Гл.констр.	Подольский		Поликлиника /в конструкциях 1.090.1-1) на 380 посещений в смену
	ГАП	Шачнев		Стадия: Р; Лист: 30; Листов:
	ГИП	Бернштейн		Интерьеры вестибюля и лифтовых холлов
Инв.№	Ст.арх.	Смирнов		ГИПРОНИИЗДРАВ г.Москва

Формат А2

Инв № подл. | Подпись и дата | Взам инв №

Типовой проект 251-4-55.87 Альбом 1

Ведомость рабочих чертежей основного комплекта марки КЖ2

Лист	Наименование	Примечание
1	Общие данные (начало)	
2	Общие данные (окончание)	
3	Схема расположения элементов стен 1 этажа и	
	парапетных стеновых панелей в осях А-В	
4	Схема расположения элементов стен 1 этажа	
	в осях Г-Л	
5	Схема расположения элементов стен 2 этажа	
	в осях Г-Л	
6	Схема расположения элементов стен 3 этажа	
	в осях Г-Л	
7	Схема расположения элементов стен 4 этажа	
	в осях Г-Л	
8	Схема расположения элементов стен 5 этажа	
	в осях Г-И	
9	Схема расположения элементов стен 6 этажа	
	в осях Г-Е. Узлы IX-XI	
10	Схема расположения парапетных стеновых	
	панелей в осях Г-Л.	
11	Спецификация к схемам расположения элементов	
	стен в осях А-В	
12	Спецификация к схемам расположения элементов	
	стен в осях Г-Л (начало)	
13	Спецификация к схемам расположения элементов	
	стен в осях Г-Л (продолжение)	
14	Спецификация к схемам расположения элементов	
	стен в осях Г-Л (продолжение)	
15	Спецификация к схемам расположения элементов	
	стен в осях Г-Л (окончание)	
16	Схема расположения элементов покрытия в	
	осях А-В.	

Лист	Наименование	Примечание
17	Схема расположения элементов перекрытия	
	над 1 этажом	
18	Схема расположения элементов перекрытия	
	над 2 этажом	
19	Схема расположения элементов перекрытия	
	над 3 этажом	
20	Схема расположения элементов перекрытия	
	над 4 этажом.	
21	Схема расположения элементов перекрытия	
	над 5 этажом.	
22	Схема расположения элементов покрытия	
	над 6 этажом.	
23	Спецификация к схемам расположения	
	элементов перекрытий и покрытия	
24	Спецификация к схемам расположения	
	элементов перекрытий и покрытия (окончание)	
25	Участки монолитные перекрытий УМ1÷УМ3	
26	Участки монолитные перекрытий УМ4÷УМ7	
27	Спецификация на участки монолитные УМ1÷УМ3	
28	Спецификация на участки монолитные УМ4÷УМ7	
29	Фрагмент N1, УМС1	
30	Сечения 1-1÷9-9	
31	Узлы I, II	
32	Узлы III÷VIII	
33	Схемы расположения элементов лестниц N1, N2	
34	Лифт N1. Схема расположения элементов лифто-	
	вой шахты	
35	Лифт N2. Схема расположения элементов лифто-	
	вой шахты	
36	План машинного помещения лифта N1 и N2	
37	Узлы крепления монорельсов. Узлы N1,2. Данные	
	для заказа лифта.	

Ведомость ссылочных и прилагаемых документов

Обозначение	Наименование	Примечание
	Ссылочные документы	
	типовые изделия	
1.090.1-1 вып. 2-1	Панели наружных стен однослой-	
	ные для зданий с высотой	
	этажа 3,3м	
1.090.1-1 вып. 2-2	Панели наружных стен трехслой-	
	ные на гибких связях для	
	зданий с высотой этажа 3,3м	
1.090.1-1 вып.4-1	Панели внутренних стен для	
	зданий с высотой этажа 3,3 м	
1.090.1-1 вып. 5-1	Плиты перекрытий многопустот	
	ные и ребристые длиной 2980мм	
	армированные стержнями из стали	
	класса А-III, длиной 5980мм и 7180мм	
	армированные предварительно	
	напрягаемой арматурой из стали	
	класса Ат-V	
1.038.1-1 вып. 9	Перемычки железобетонные для	
	зданий с кирпичными стенами	
1.050.1-2 вып. 1,2	Сборные железобетонные марши,	
	площадки и проступи для	
	многоэтажных общественных	
	зданий	
1.055.1-1	Ступени бетонные и железо-	
	бетонные	

Настоящий проект выполнен в соответствии с действующими нормами и правилами (в том числе по взрыво-пожарной безопасности)

Главный инженер проекта Бернштейн В.М.

Инв. №			
Н.контр.	Седова		
Гл.спец.	Мочалов		
Нач.маст.	Собельман		
Гл.констр.	Подольский		
ГАП	Шачнев		
ГИП	Бернштейн		
Рук.гр.	Остриков		
Ст.инж.	Каплан		

Привязан:

251-4-55.87-КЖ 2

Поликлиника (в конструкциях 1.090.1-1) на 380 посещений в смену

Стадия	Лист	Листов
Р	1	37

Общие данные (начало)

ГИПРОНИИЗДРАВ г. Москва

Формат А2

Инв. N подл. | Подпись и дата | Взам. инв. N

Типовой проект 251-4-55.87 Альбом 1

Окончание

Обозначение	Наименование	Примечание
	Ссылочные документы	
	Типовые изделия	
1.225.1-3	Прогоны железобетонные для наружных и внутренних кирпичных стен длиной 448, 598, 898 см.	
1.225-2 вып. 11	Железобетонные прогоны. Прогоны прямоугольного сечения. Опорные плиты.	
1.269.1-4	Стаканы и подстаканники железобетонные для установки крышных вентиляторов.	
1.289.1-1 вып. 1	Шахты лифтов из об'емных железобетонных блоков для общественных зданий.	
1.289.1-3 вып. 0,5	Шахты лифтов из железобетонных укрупненных конструкций для общественных зданий.	
1.289.1-4 вып. 1	Шахты лифтов из сборных железобетонных блоков для общественных зданий.	
	Типовые узлы и детали	
1.090.1-1 вып. 7-1	Монтажные узлы	
1.090.1-1 вып. 8-1	Изделия соединительные стальные	
	Прилагаемые документы	
Альбом 6	Изделия заводского изготовления	
Альбом 9	Ведомости потребности в материалах	

Ведомость спецификаций

Лист	Наименование	Примечание
9	Спецификация к схеме расположения стен 6 этажа.	
11	Спецификация к схемам расположения элементов стен в осях А-В	
12	Спецификация к схемам расположения элементов стен в осях Г-Л (начало)	
13	Спецификация к схемам расположения элементов стен в осях Г-Л (продолжение)	
14	Спецификация к схемам расположения элементов стен в осях Г-Л (продолжение)	
15	Спецификация к схемам расположения элементов стен в осях Г-Л (окончание)	
16	Спецификация к схеме расположения элементов покрытия в осях А-В	
23	Спецификация к схемам расположения элементов перекрытий и покрытия	
27	Спецификация на монолитные участки УМ1÷УМ3.	
28	Спецификация на монолитные участки УМ4÷УМ7	
29	Спецификация изделий металлических на УМС	
30	Спецификация элементов на одно сечение	
33	Спецификация к схемам расположения элементов лестниц N1 и N2.	
34	Спецификация к схеме расположения элементов лифтовой шахты. Лифт N1.	
35	Спецификация к схеме расположения элементов лифтовой шахты. Лифт N2.	
36	Спецификация изделий на машинные помещения лифтов N1 и N2	
37	Спецификация на узлы	

Ведомость об'емов сборных бетонных и железобетонных конструкций по рабочим чертежам основного комплекта марки КЖ2

	Наименование группы элементов конструкций	Код	Кол. м³	Примечание
1	Панели стеновые наружные с обычным армированием из легкого бетона	583122	734,79	
2	Панели стеновые внутренние с обычным армированием из тяжелого бетона.	583221	214,98	
3	Плиты перекрытий с обычным армированием из тяжелого бетона.	584 221	411,89	
4	Перемычки с обычным армированием из тяжелого бетона	582 821	1,44	
5	Прогоны преднапряженные из тяжелого бетона.	582 511	0,24	
6	Лестничные марши, площадки и проступи из тяжелого бетона.	589 121	26,11	
7	Подоконные доски с обычным армированием из тяжелого бетона	589 421	1,79	
8	Детали лифтовых шахт.	589 621	62,94	
	Всего бетона и железобетона		1454,18	

Материалы на изготовление сборных бетонных и железобетонных конструкций учтены в ведомости потребности в материалах и отдельно не учитываются.

Н.контр.	Седова		
Нач.маст.	Собельман		
Гл.констр.	Подольский		
ГАП	Шачнев		
ГИП	Бернштейн		
Рук.гр.	Остриков		
Ст.инж.	Каплан		

Привязан:

Инв. N

251-4-55.87 КЖ 2

Поликлиника (в конструкциях 1.090.1-1) на 380 посещений в смену

Общие данные (окончание)

Стадия	Лист	Листов
Р	2	

Гипронииздрав г. Москва

Инв. N подл. | Подпись и дата | Взам. инв. N

Альбом 1

Типовой проект 251-4-55.87

Схема расположения элементов стен 1 этажа

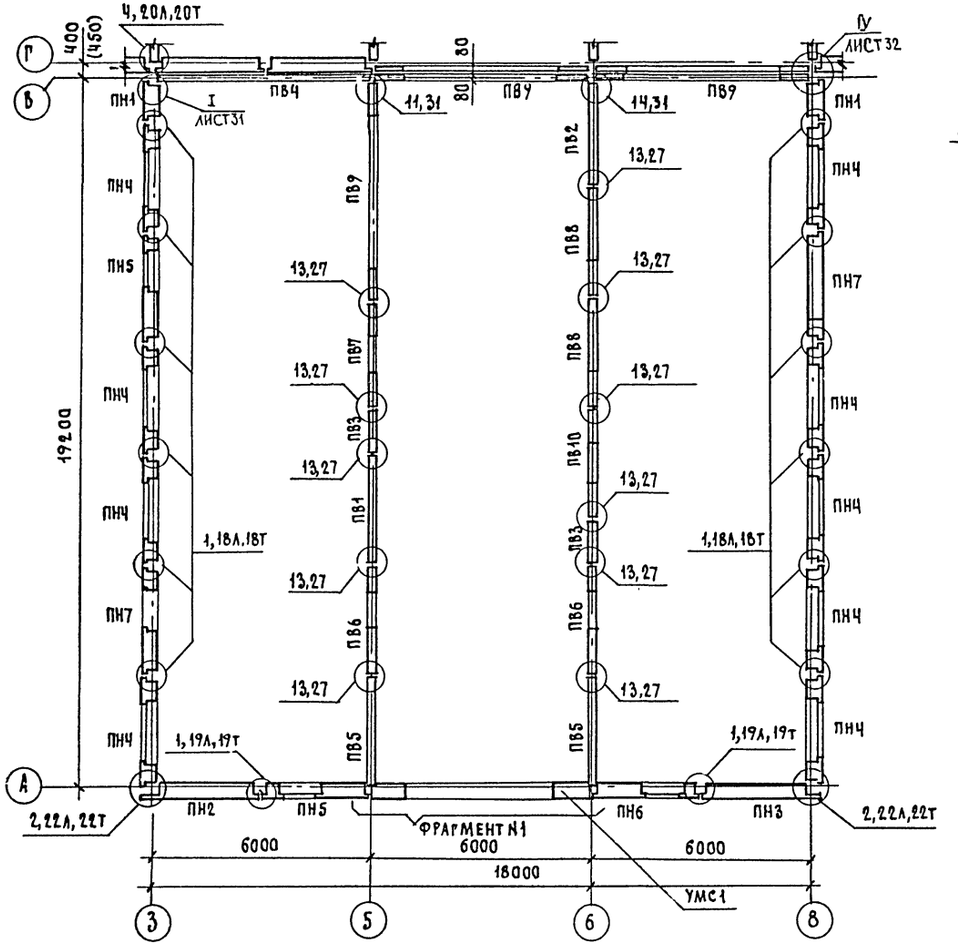

Схема расположения парапетных стеновых панелей

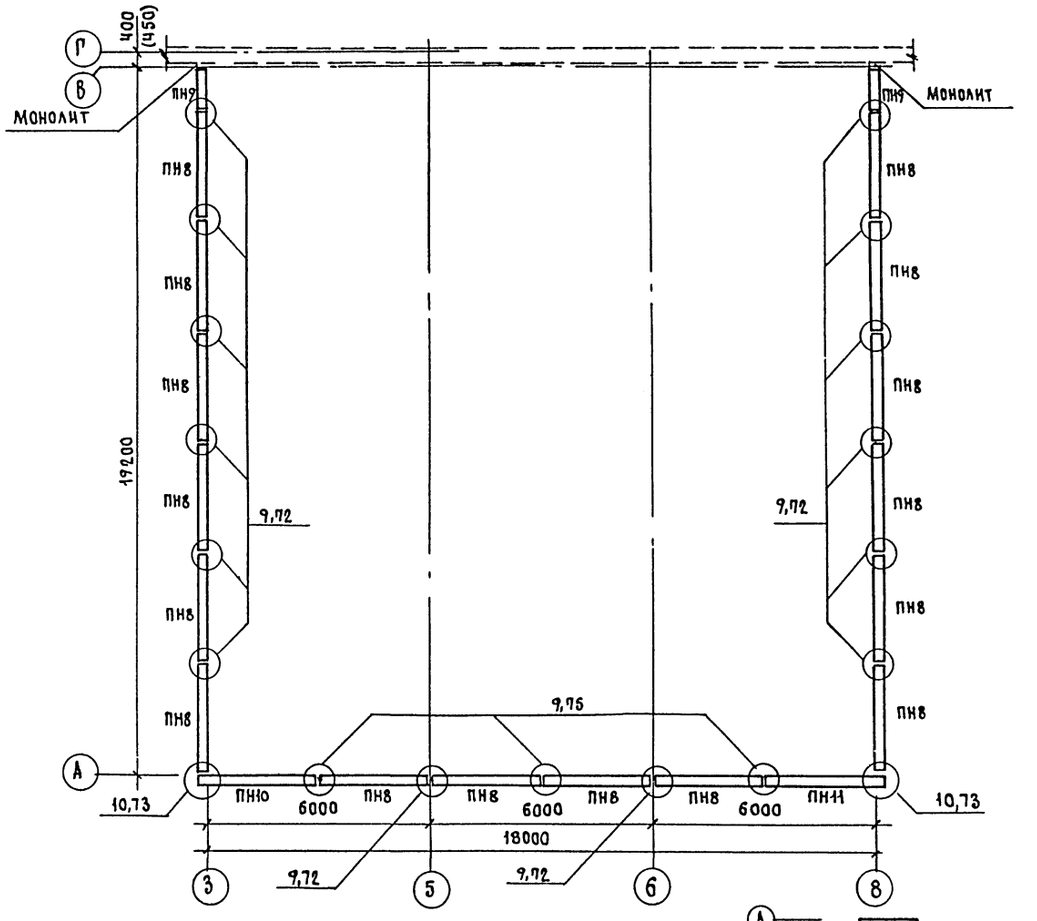

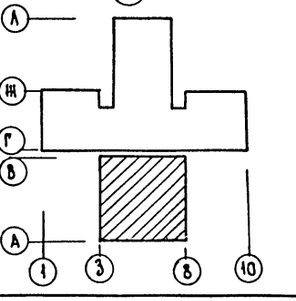

1. Спецификацию к схеме расположения элементов стен смотреть на листе 11
2. Узлы крепления стеновых панелей смотреть серию 1.090.1-1 п-1
3. Фрагмент №1 смотреть на листе 29.

Привязан:	Н.контр.	Седова	
	Нач.маст	Собельман	
	Гл.конст	Подольский	
	ГАП	Шачнев	
	ГИП	Бернштейн	
	Рук.гр.	Остриков	
Инв.№	Инженер	Чуканова	

251-4-55.87-КЖ2

Поликлиника (в конструкциях 1.090.1-1) на 380 посещений в смену

Стадия	Лист	Листов
Р	3	

Схема расположения элементов стен 1 этажа, и парапетных стеновых панелей в осях А-В

Гипронииздрав г. Москва

Инв.№ подл. | Подпись и дата | Взам. инв.№

Формат А2

Типовой проект 251-4-55.87 Альбом I

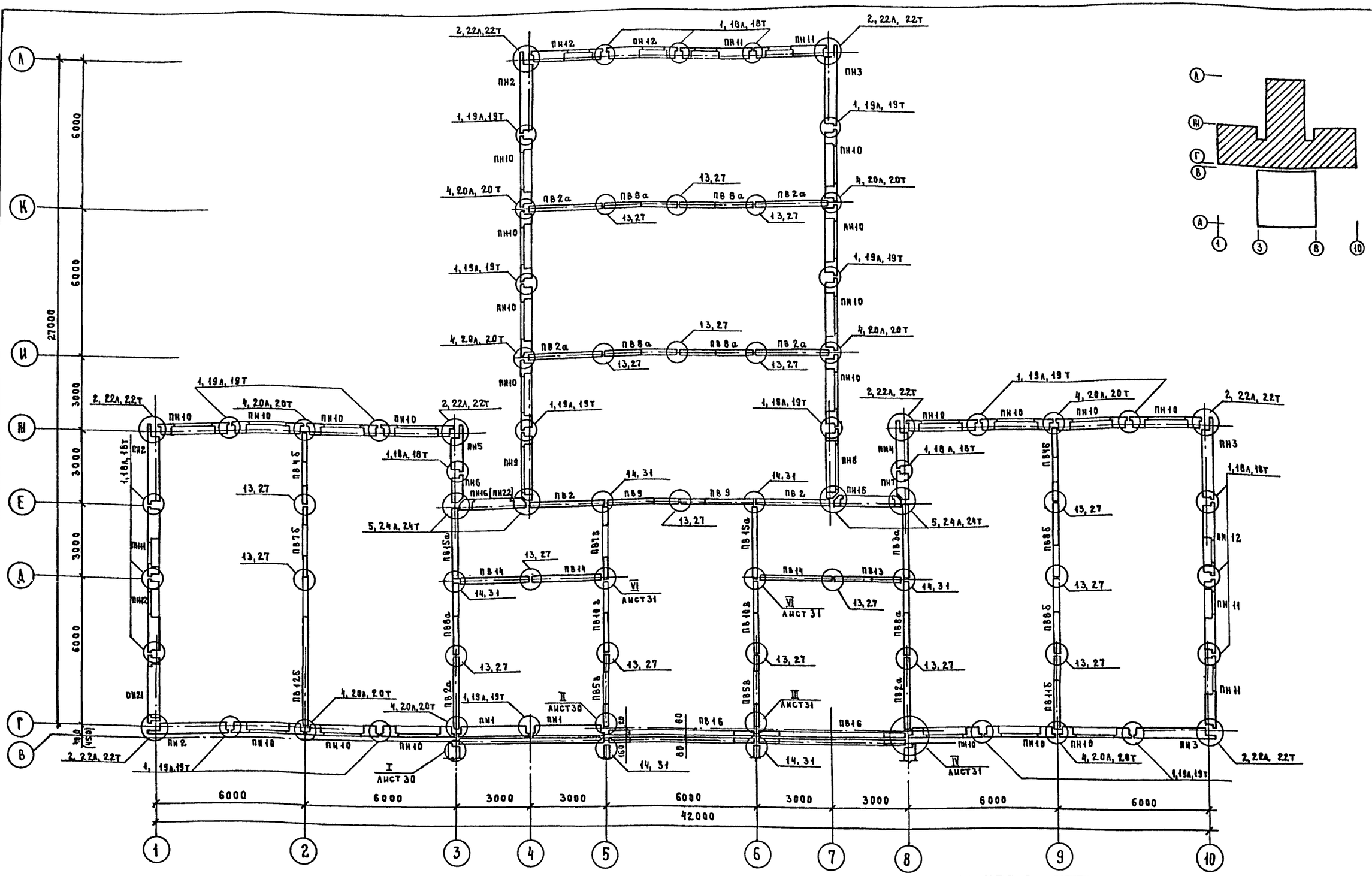

1. Узлы крепления стеновых панелей смотреть серию 1.090.1-1 7-1.
2. Спецификацию к схеме расположения элементов стен смотреть на листах 12÷14.
3. Размеры в скобках даны для наружных панелей толщиной 400 мм.
4. Монтаж стеновых панелей, опирающихся на монолитные участки перекрытий, выполнять только после достижения бетоном монолитных участков 70% проектной прочности.

Инв.№ подл. | Подпись и дата | Взам. инв.№

Привязан

Инв.№

Н.контр.	Седова	
Нач.маст.	Собельман	
Гл.констр.	Подольский	
ГАП	Шачнев	
ГИП	Бернштейн	
Рук.гр.	Остриков	
Инженер	Цуканова	

251-4-55.87-КЖ2

Поликлиника (в конструкциях 1.090.1-1) на 380 посещений в смену

Стадия	Лист	Листов
Р	4	

Схема расположения элементов стен 1 этажа в осях Г-А.

ГИПРОНИИЗДРАВ г. Москва

Формат А2

Типовой проект 251-4-55.87 Альбом 1

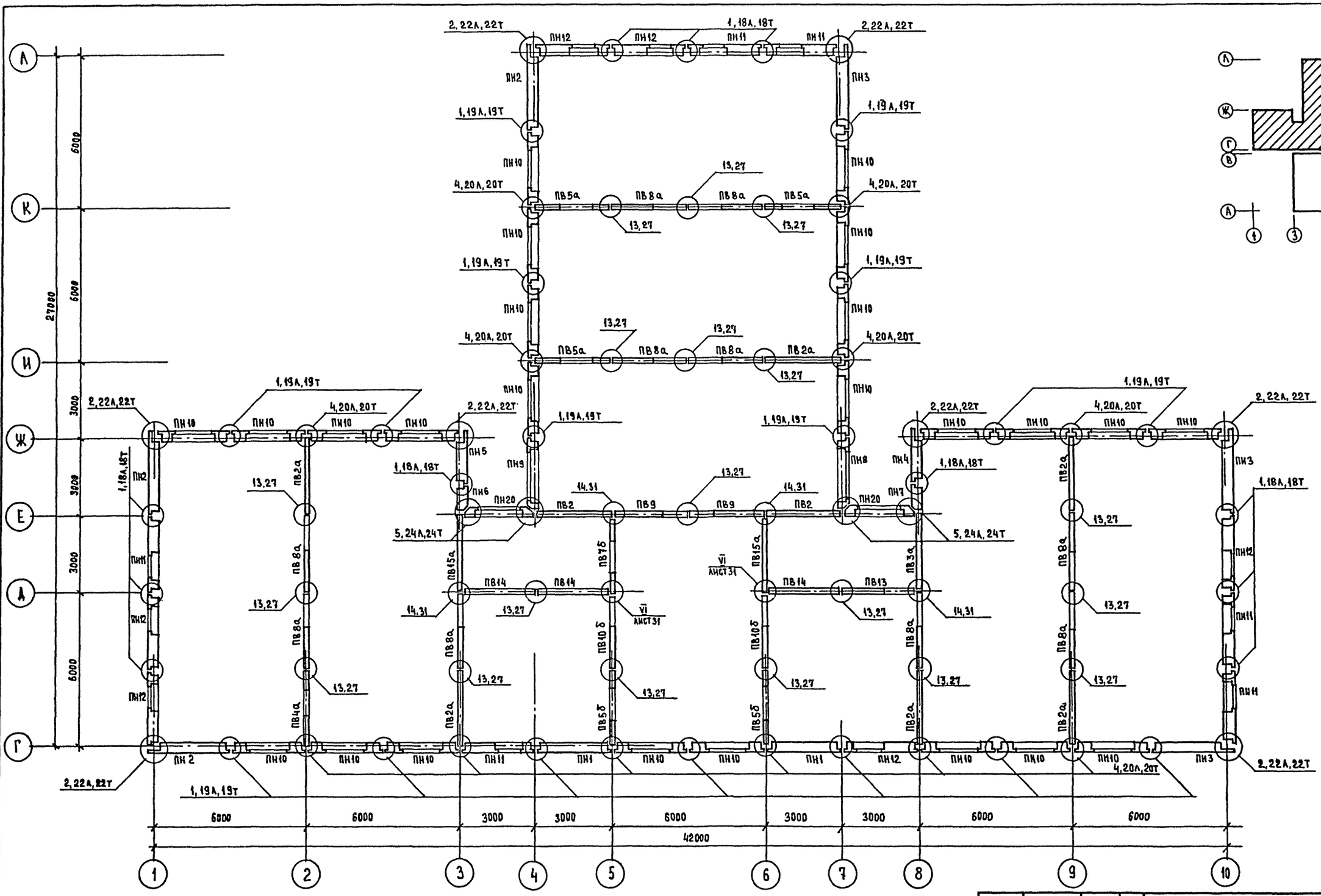

1. Узлы крепления стеновых панелей смотреть серию 1.090.1-1 7-1.
2. Спецификацию к схеме расположения элементов стен смотреть на листах 12÷14.
3. Монтаж стеновых панелей, опирающихся на монолитные участки перекрытий, выполнять только после достижения бетоном монолитных участков 70% проектной прочности.

Привязан			251-4-55.87 КЖ2
Н. контр.	Седова		
Нач. маст.	Сабельман		Поликлиника /в конструкциях, 1.090.1-1/ на 380 посещений в смену
Гл. констр.	Подольский		Стадия: Р; Лист: 5; Листов:
ГАП	Шачнев		Схема расположения элементов стен 2 этажа в осях Г-А
ГИП	Бернштейн		Гипронииздрав г. Москва
Рук. гр.	Остриков		
Инженер	Цуканова		
Инв. №			

Инв. № подл. | Подпись и дата | Взам. инв. №

Типовой проект 251-4-55.87 Альбом 1

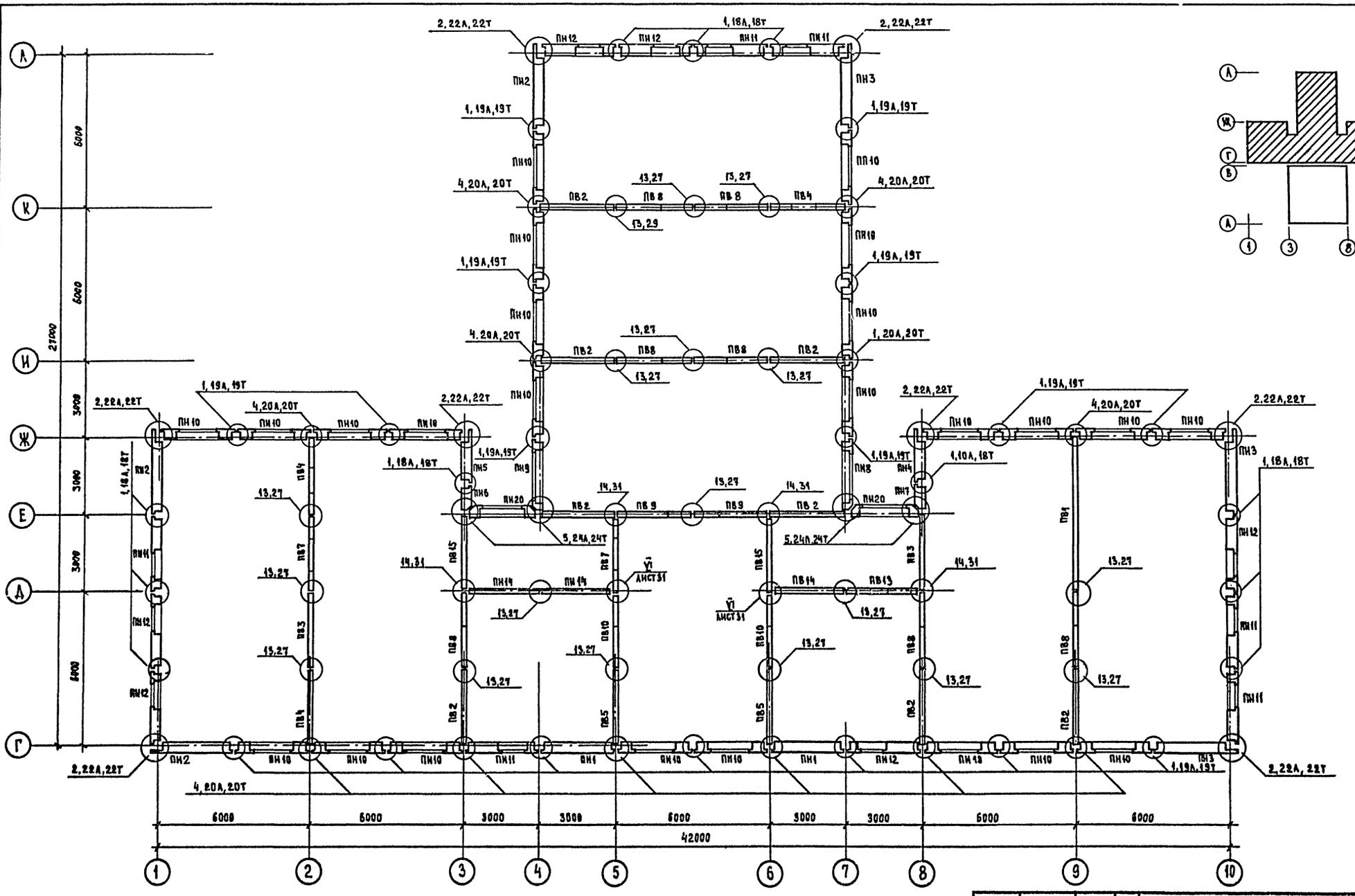

1. Узлы крепления стеновых панелей смотреть серию 1.090.1-1 7-1.
2. Спецификацию к схеме расположения элементов стен смотреть на листах 12÷14.
3. Монтаж стеновых панелей, опирающихся на монолитные участки перекрытий, выполнять только после достижения бетоном монолитных участков 70% проектной прочности.

				251-4-55.87-КЖ2		
Привязан		Н.контр.	Седова			
		Нач.маст.	Бобельман	Поликлиника (в конструкциях 1.090.1-1) на 380 посещений в смену	Стадия	Лист	Листов
		Гл.констр.	Подольский		Р	6	
		ГАП	Шачнев				
		ГИП	Бершштейн	Схема расположения элементов стен 3 этажа в осях Г-А	ГИПРОНИИЗДРАВ г.Москва		
Инв.№		Рук.гр.	Остриков				
		Инженер	Цуканова				

Инв.№ подл. | Подпись и дата | Взам.инв.№

Формат А2

Альбом 1

Типовой проект 251-4-55.87

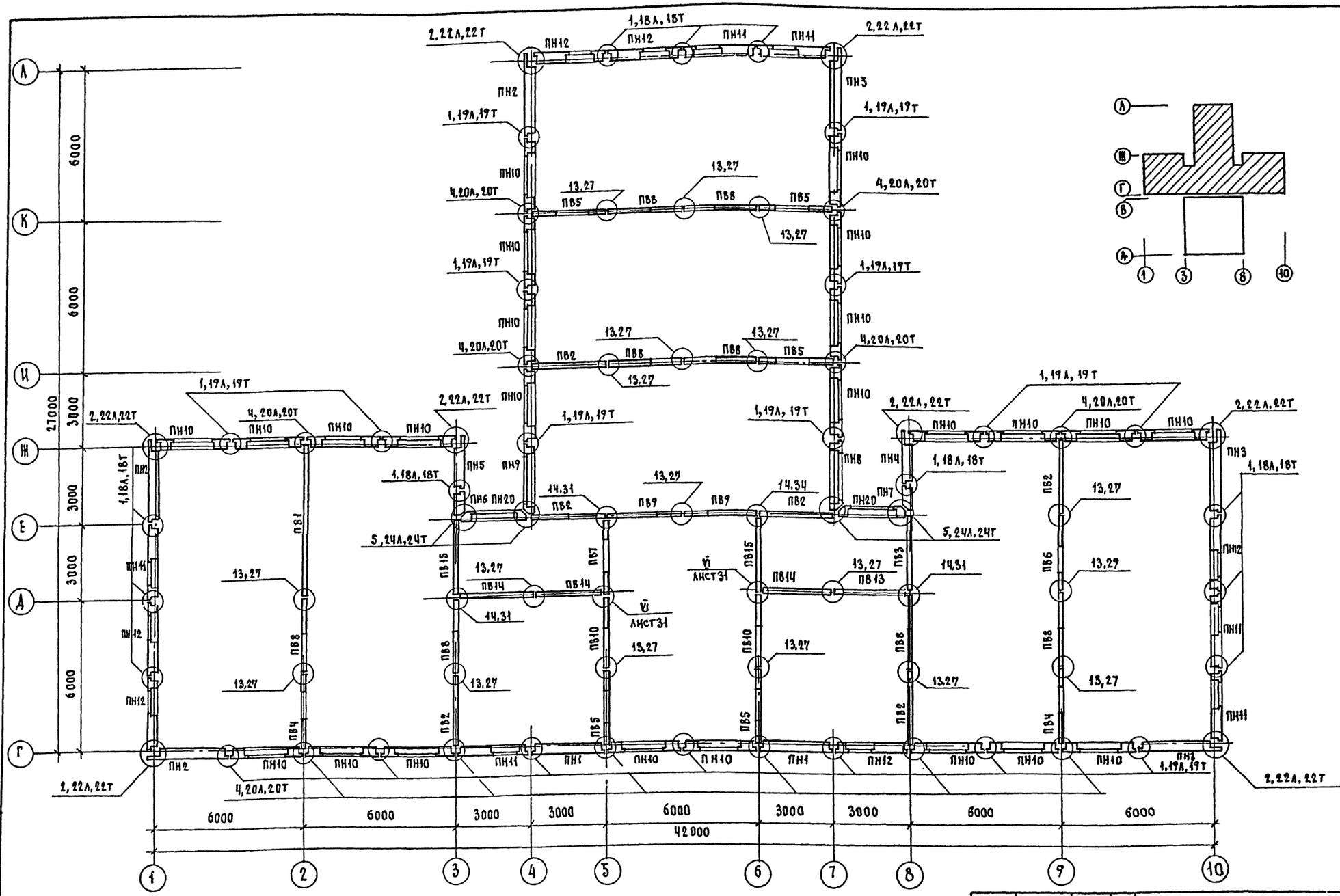

1. Узлы крепления стеновых панелей смотри серию 1.090.1-1 п-1
2. Спецификацию к схемам расположения элементов стен смотри на листах 12÷14.
3. Монтаж стеновых панелей, опирающихся на монолитные участки перекрытий, выполнить только после достижения бетоном монолитных участков 70% проектной прочности.

Привязан:		251-4-55.87-КЖ2	
Н.контр.	Седова		
Нач.маст.	Собельман	Поликлиника (в конструкциях 1.090.1-1) на 380 посещений в смену	Стадия: Р; Лист: 7; Листов:
Гл.конст.	Подольский		
ГАП	Шачнев		
ГИП	Бернштейн	Схема расположения элементов стен 4 этажа в осях Г-А.	Гипронииздрав г. Москва
Рук.гр.	Остриков		
Инженер	Цуканова		
Инв. №			

Инв.№ подл. | Подпись и дата | Взам.инв.№

Формат А2

Типовой проект 251-4-55.87 Альбом 1

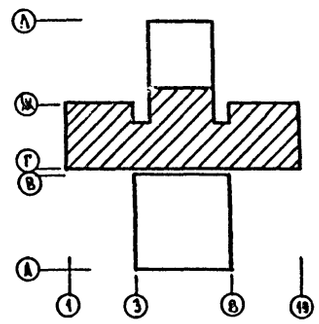

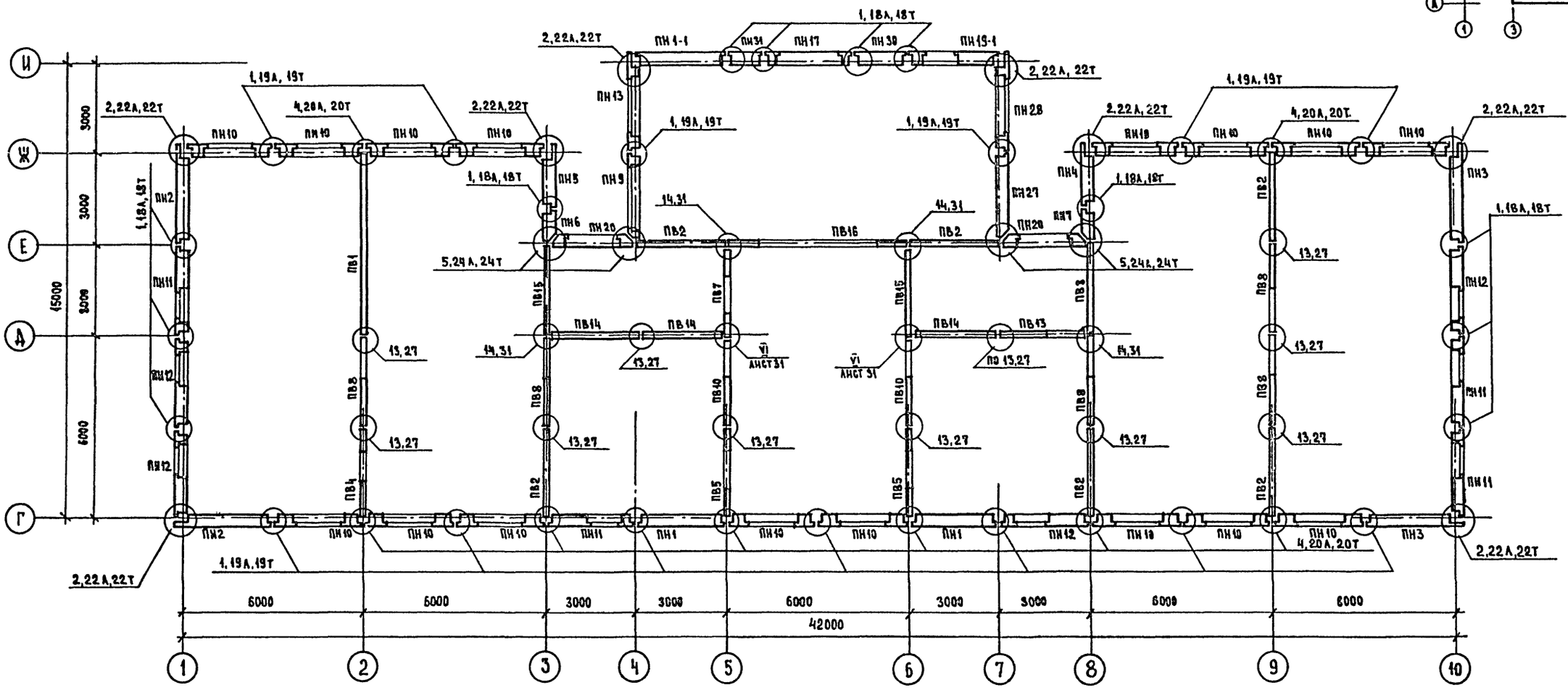

1. Узлы крепления стеновых панелей смотреть серию 1.090.1-1 7-1
2. Спецификацию к схеме расположения элементов стен смотреть на листах 12÷14.
3. Монтаж стеновых панелей, опирающихся на монолитные участки перекрытий, выполнять только после достижения бетоном монолитных участков 70% проектной прочности.

Привязан			251-4-55.87-КЖ2
Инв. №	Н.контр.	Седова	
	Нач.маст.	Собельман	Поликлиника (в конструкциях 1.090.1-1) на 380 посещений в смену
	Гл.конст.	Подольский	Стадия: Р; Лист: 8; Листов:
	ГАП	Шачнев	
	ГИП	Бернштейн	Схема расположения элементов стен 5 этажа в осях Г-И
	Рук.гр.	Остриков	ГИПРОНИИЗДРАВ г. Москва
	Инженер	Цуканова	

Инв. № подл. | Подпись и дата | Взам. инв. №

Формат А2

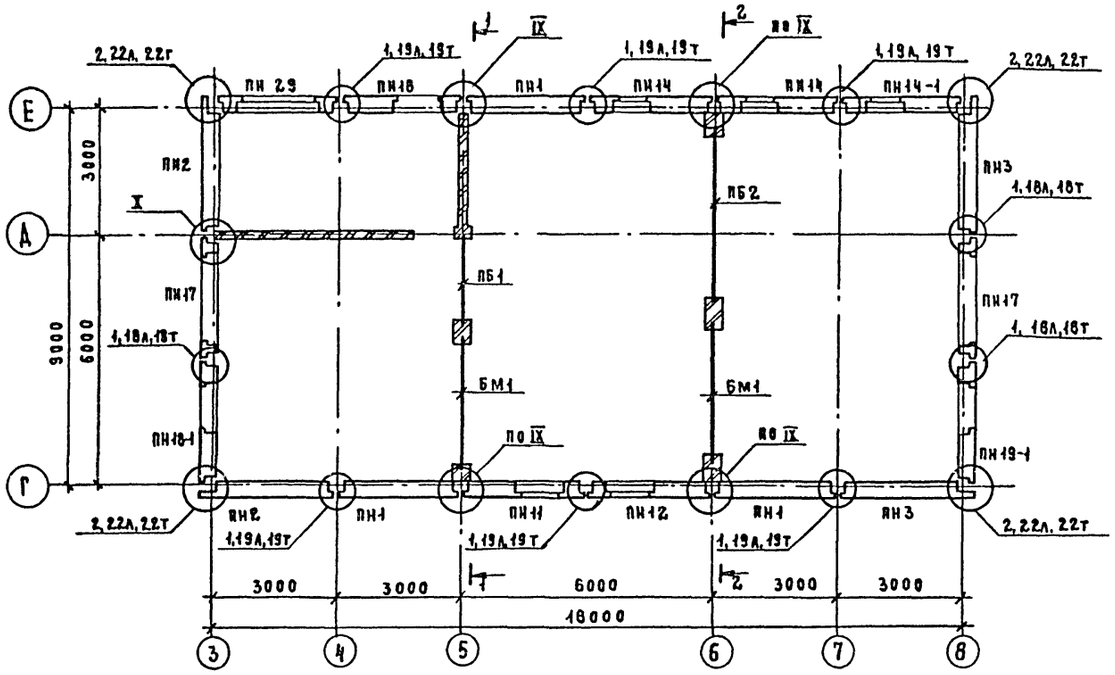

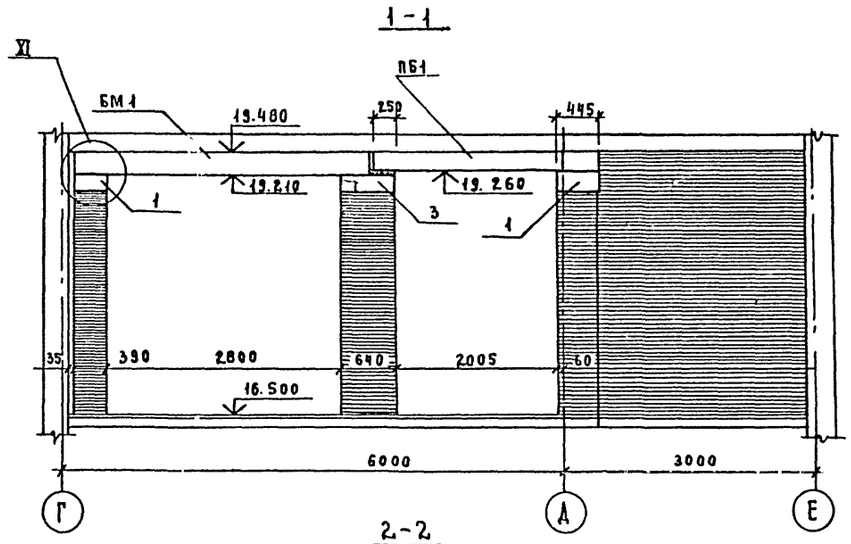

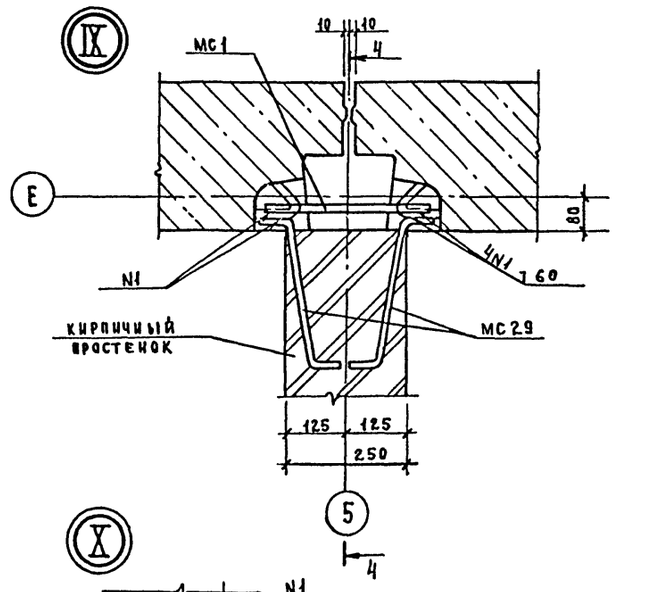

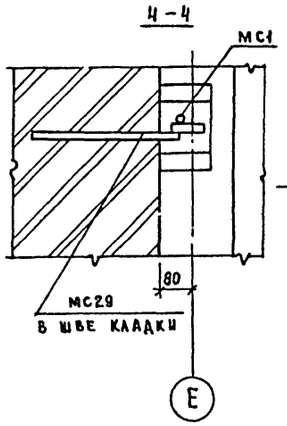

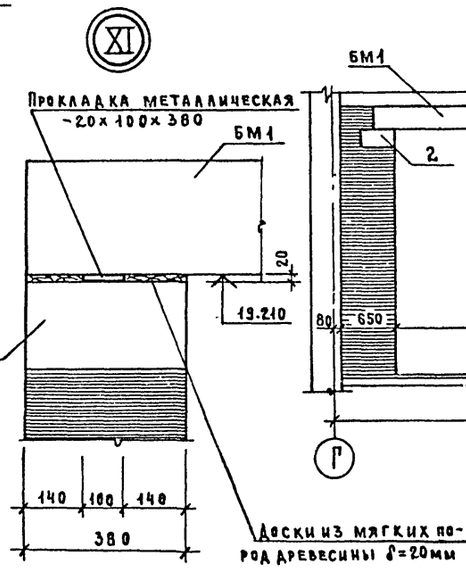

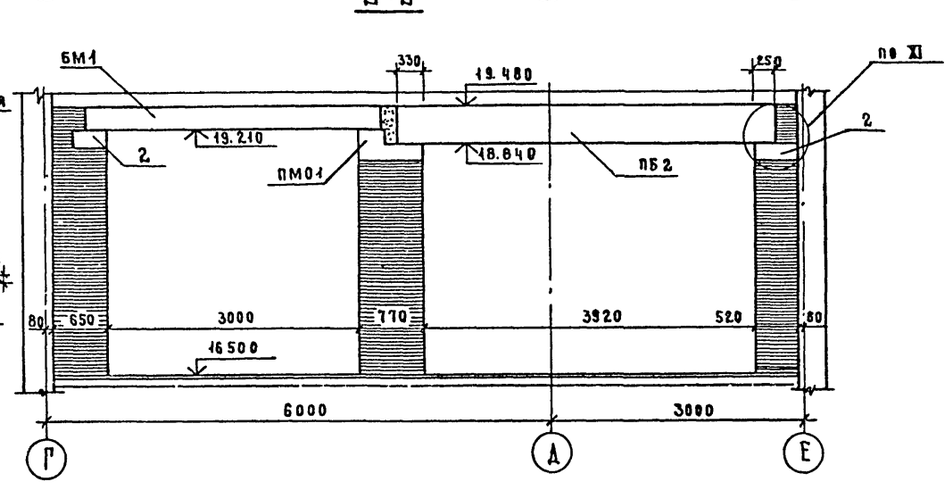

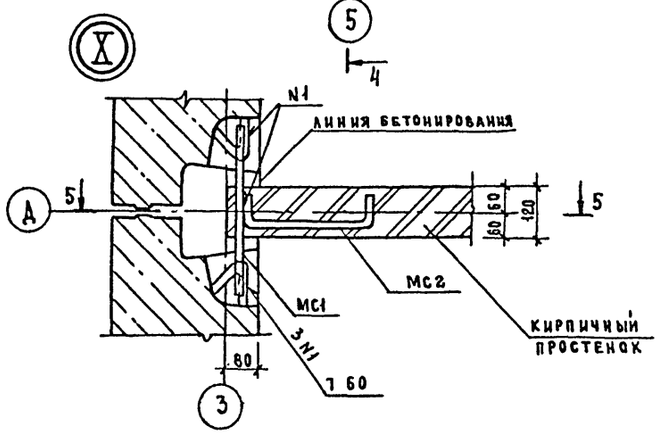

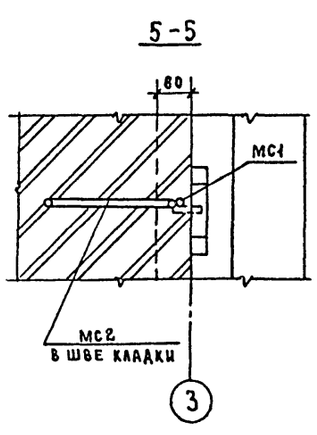

Спецификация к схеме расположения элементов стен

Марка, поз.	Обозначение	Наименование	Кол.	Масса ед. кг.	Примечание
ПБ1	1.038 1-1 вып. 9	ЗПП27-71АтIVс	1	568	
ПБ2	1.225 1-3 вып. 1	ПР45.4.4-5	1	1550	
1	1.225 2.11-4.0.00	ОП 4.4-Т	2	50	
2	1.225 2.11-9.0.0-02	ОП 5.4-Т	2	68	
3	1.225 2.11-10.0.0-04	ОП 6.4-Т	1	134	

1. Для кладки кирпичных столбов и стен применяется кирпич КРП 150/1460/15 ГОСТ 530-80 и цементно-известковый раствор марки 100.
2. Арматурные сетки из проволоки 5ВР1 ГОСТ 6727-80 с ячейкой 60х60 уложить в столбах в трех верхних швах и далее через 3 ряда кладки по всей высоте столба.
3. Узлы крепления стеновых панелей смотреть серию 1.090.1-1 7-1.
4. Спецификацию к схеме расположения элементов стен смотреть листы 12÷14.
5. Монолитную балку БМ1 и подушку монолитную опорную ПМ01 смотреть на листе 35.
6. Условное обозначение нестандартных сварных швов смотреть на листе 30.

Привязан

Инв. №

Н. контр.	Седова		
Нач. маст.	Собельман		
Гл. констр.	Подольский		
ГАП	Шачнев		
ГИП	Бернштейн		
Р.	Остряков		
Инженер	Цуканова		

251-4-55.87-КН2

Панихида (в конструкциях 1.090.1-1) на 380 посещений в смену

Стадия	Лист	Листов
Р	3	

Схема расположения элементов стен 6 этажа в осях Г-Е, узлы IX÷XI

ГИПРОЧИЗДРАВ г. Лосева

Формат А2

Инв. № подл. | Подпись и дата | Взам. инв. №

Типовой проект 251-1-55.87 Альбом I

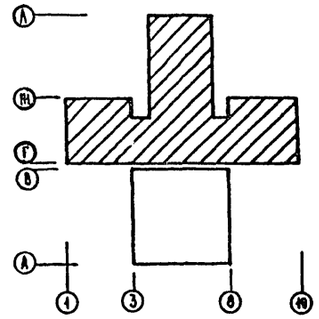

1. Узлы крепления стеновых панелей смотреть серию 1.090.1-1 7-1.
2. Сечения 1-1÷6-6 смотреть на листе 29.
3. Спецификацию к схеме расположения элементов стен смотреть на листах 12÷14.

Н.контр.	Седова		251-1-55.87-КН2
Нач.маст.	Собельман		
Гл.констр.	Подольский		Поликлиника (в конструкциях 1.090.1-1) на 380 посещений в смену
ГАП	Шачнев		Схема расположения парапетных стеновых панелей в осях Г-Л.
ГИП	Бериштейн		
Рук.гр.	Остриков		
Инженер	Цуканова		

Стадия	Лист	Листов
Р	10	

Гипрониздрав г. Москва

Привязан

Инв.№

Инв.№ подл. | Подпись и дата | Взам.инв.№

Формат А2

Альбом 1

Типовой проект 251-1-55.87

НАЧАЛО

Марка поз.	Обозначение	Наименование	Количество на этаж, шт. 1	кровля		Всего	Масса ед., т	Примечание
		Однослойные панели						
		$t_н = -20°C$						
ПН 1	1.090.1-1 2-1 7000-06	ПС 12.33.3,5-П	2	—		2	1,23	
ПН 2	1.090.1-1 2-1 7000-10	1 ПС 33.33.3,5-П	1	—		1	3,41	
ПН 3	1.090.1-1 2-1 7000-18	2 ПС 33.33.3,5-П	1	—		1	3,41	
ПН 4	1.090.1-1 2-1 1000-24	7 ПСО 30.33.3,5-П-2	10	—		10	2,30	
ПН 5	1.090.1-1 2-1 1000-26	8 ПСО 30.33.3,5-П-2	2	—		2	2,68	
ПН 6	1.090.1-1 2-1 1000-28	9 ПСО 30.33.3,5-П-2	1	—		1	2,68	
ПН 7	1.090.1-1 2-1 5000-02	2 ПСД 30.33.3,5-П-2	1	—		1	2,49	
ПН 8	1.090.1-1 2-1 8000-02	ПСП 30.10.2,6-П	—	16		16	0,78	
ПН 9	1.090.1-1 2-1 8000-08	ПСП 12.10.2,6-П	—	2		2	0,31	
ПН 10	1.090.1-1 2-1 8000-10	1 ПСП 33.10.2,6-П	—	1		1	0,85	
ПН 11	1.090.1-1 2-1 8000-22	2 ПСП 33.10.2,6-П	—	1		1	0,85	
		Однослойные панели						
		$t_н = -30°C$						
ПН 1	1.090.1-1 2-1 7000-07	ПС 12.33.4,0-П	2	—		2	1,43	
ПН 2	1.090.1-1 2-1 7000-11	1 ПС 33.33.4,0-П	1	—		1	4,02	
ПН 3	1.090.1-1 2-1 7000-19	2 ПС 33.33.4,0-П	1	—		1	4,02	
ПН 4	1.090.1-1 2-1 1000-25	7 ПСО 30.33.4,0-П-2	10	—		10	2,65	
ПН 5	1.090.1-1 2-1 1000-27	8 ПСО 30.33.4,0-П-2	2	—		2	3,08	
ПН 6	1.090.1-1 2-1 1000-29	9 ПСО 30.33.4,0-П-2	1	—		1	3,08	
ПН 7	1.090.1-1 2-1 5000-03	2 ПСД 30.33.4,0-П-2	2	—		2	2,87	
ПН 8	1.090.1-1 2-1 8000-03	ПСП 30.10.3,1-П	—	16		16	0,93	
ПН 9	1.090.1-1 2-1 8000-09	ПСП 12.10.3,1-П	—	2		2	0,37	
ПН 10	1.090.1-1 2-1 8000-11	1 ПСП 33.10.3,1-П	—	1		1	1,03	
ПН 11	1.090.1-1 2-1 8000-23	2 ПСП 33.10.3,1-П	—	1		1	1,03	
		Панели внутренних стен						
ПВ 1	1.090.1-1 4-1 1000-02	ПВ 30.30-1Т	1	—		1	3,48	
ПВ 2	1.090.1-1 4-1 1000-03	ПВ 29.30-1Т	1	—		1	3,37	
ПВ 3	1.090.1-1 4-1 1000-06	ПВ 12.30-1Т	2	—		2	1,38	
ПВ 4	1.090.1-1 4-1 1000-08	1 ПВ 60.30-1Т	1	—		1	6,78	
ПВ 5	1.090.1-1 4-1 1000-10	1 ПВ 30.30-1Т	2	—		2	3,48	
ПВ 6	1.090.1-1 4-1 2000-02	ПВП 30.30.10-1Т	2	—		2	2,67	
ПВ 7	1.090.1-1 4-1 2000-04	ПВП 28.30.10-1Т	1	—		1	2,47	
ПВ 8	1.090.1-1 4-1 3000-03	ПВГ 30.30.10-1Т	2	—		2	2,67	
ПВ 9	1.090.1-1 4-1 4000-	ПВР 60.30.42-3Т	3	—		3	3,03	
ПВ 10	1.090.1-1 4-1 4000-10	ПВТ 30.30.9-1Т	1	—		1	2,06	

ОКОНЧАНИЕ

Марка поз.	Обозначение	Наименование	Количество на этаж, шт. 1	кровля		Всего	Масса ед., т	Примечание
		Трехслойные панели						
		$t_н = -30°C$						
ПН 1	1.090.1-1 2-4 7000-06	ПС 12.33.3,5-ПТ	2	—		2	3,28	
ПН 2	1.090.1-1 2-4 7000-10	1 ПС 33.33.3,5-ПТ	1	—		1	5,88	
ПН 3	1.090.1-1 2-4 7000-18	2 ПС 33.33.3,5-ПТ	1	—		1	5,88	
ПН 4	1.090.1-1 2-4 1000-24	7 ПСО 30.33.3,5-ПТ-2	10	—		10	2,59	
ПН 5	1.090.1-1 2-4 1000-26	8 ПСО 30.33.3,5-ПТ-2	2	—		2	2,94	
ПН 6	1.090.1-1 2-4 1000-28	9 ПСО 30.33.3,5-ПТ-2	1	—		1	2,94	
ПН 7	1.090.1-1 2-4 5000-02	2 ПСД 30.33.3,5-ПТ-2	2	—		2	4,21	
ПН 8	1.090.1-1 2-4 8000-02	ПСП 30.10.2,6-ПТ	—	16		16	0,78	
ПН 9	1.090.1-1 2-4 8000-08	ПСП 12.10.2,6-ПТ	—	2		2	0,31	
ПН 10	1.090.1-1 2-4 8000-10	1 ПСП 33.10.2,6-ПТ	—	1		1	0,85	
ПН 11	1.090.1-1 2-4 8000-22	2 ПСП 33.10.2,6-ПТ	—	1		1	0,85	
		Трехслойные панели						
		$t_н = -40°C$						
ПН 1	1.090.1-1 2-4 7000-07	ПС 12.33.4,0-ПТ	2	—		2	2,33	
ПН 2	1.090.1-1 2-4 7000-11	1 ПС 33.33.4,0-ПТ	1	—		1	6,77	
ПН 3	1.090.1-1 2-4 7000-19	2 ПС 33.33.4,0-ПТ	1	—		1	6,77	
ПН 4	1.090.1-1 2-4 1000-25	7 ПСО 30.33.4,0-ПТ-2	10	—		10	2,85	
ПН 5	1.090.1-1 2-4 1000-27	8 ПСО 30.33.4,0-ПТ-2	2	—		2	3,21	
ПН 6	1.090.1-1 2-4 1000-29	9 ПСО 30.33.4,0-ПТ-2	1	—		1	3,21	
ПН 7	1.090.1-1 2-4 5000-03	2 ПСД 30.33.4,0-ПТ-2	1	—		1	4,86	
ПН 8	1.090.1-1 2-4 8000-03	ПСП 30.10.3,1-ПТ	—	16		16	0,93	
ПН 9	1.090.1-1 2-4 8000-09	ПСП 12.10.3,1-ПТ	—	2		2	0,37	
ПН 10	1.090.1-1 2-4 8000-11	1 ПСП 33.10.3,1-ПТ	—	1		1	1,03	
ПН 11	1.090.1-1 2-4 8000-23	2 ПСП 33.10.3,1-ПТ	—	1		1	1,03	

Тип панелей в зависимости от $t_н$ принимать по табл. 1 лист 3 кн 1

Н.контр.	Седова		
Нач.маст.	Собельман		
Гл.констр.	Подольский		
ГАП	Шачнев		
ГИП	Бернштейн		
Рук.гр.	Остриков		
Инж.	Цуканова		

Привязан:

Инв. № подл. | Подпись и дата | Взам. инв. №

Инв. №

251-1-55.87 - кн 2

Поликлиника (в конструкциях 1.090.1-1) на 380 посещений в смену

Спецификация к схемам расположения элементов стен в осях А-В

Стадия	Лист	Листов
Р	11	

ГИПРОГОРНИИЗДРАВ г. Москва

Формат А2

Типовой проект 251-4-55.87 Альбом 1

МАРКА ПОЗ.	ОБОЗНАЧЕНИЕ	НАИМЕНОВАНИЕ	КОЛИЧЕСТВО НА ЭТАЖ, ШТ.								ВСЕГО	МАССА ЕД. Т	ПРИМЕЧАНИЕ
			НИЖЕ 0	1	2	3	4	5	6	КРОВЛЯ			
		ОДНОСЛОЙНЫЕ ПАНЕЛИ											
		$t_н$ = -20°С											
ПН 01	1.090. 1-1 1-1 1000	ПСЦ 60.21. 3.0-П	3	—	—	—	—	—	—	—	3	4.38	
ПН 02	1.090. 1-1 1-1 1000-02	ПСЦ 30.21.3.0-П	17	—	—	—	—	—	—	—	17	2.45	
ПН 03	1.090. 1-1 1-1 2000-02	1ПСЦ 30.21. 3.0-П	7	—	—	—	—	—	—	—	7	2.42	
ПН 04	1.090. 1-1 1-1 3000	2ПСЦ 30.21.3.0-П	8	—	—	—	—	—	—	—	8	1.55	
ПН 05	1.090. 1-1 1-1 4000	1ПСЦ 29.21. 3.0-П	1	—	—	—	—	—	—	—	1	2.41	
ПН 06	1.090. 1-1 1-1 4000-06	2ПСЦ 29.21.3.0-П	1	—	—	—	—	—	—	—	1	2.41	
ПН 07	1.090. 1-1 1-1 5000	ПСЦ 28.21. 3.0-П	1	—	—	—	—	—	—	—	1	2.0	
ПН 08	1.090. 1-1 1-1 6000	2 ПСЦ 33.21.3.0-П	3	—	—	—	—	—	—	—	3	2.16	
ПН 09	1.090. 1-1 1-1 6000-06	3 ПСЦ 33.21.3.0-П	3	—	—	—	—	—	—	—	3	2.16	
ПН 010	1.090. 1-1 1-1 6000-02	2ПСЦ 21.21.3.0-П	1	—	—	—	—	—	—	—	1	1.29	
ПН 011	1.090. 1-1 1-1 6000-08	3ПСЦ 21.21.3.0-П	1	—	—	—	—	—	—	—	1	1.29	
ПН 012	1.090. 1-1 1-1 4000-04	1ПСЦ 11.21.3.0-П	1	—	—	—	—	—	—	—	1	0.73	
ПН013	1.090. 1-1 1-1 4000-10	2ПСЦ 11.21.3.0-П	1	—	—	—	—	—	—	—	1	0.73	
ПН1	1.090. 1-1 2-1 7000	ПС 30.33.3.5-П	—	2	2	2	2	2	3	—	13	3.25	
ПН 1-1	251-4-55.87 6.24.00.00.00	ПС 30.33.3.5-П-1	—	—	—	—	—	1	—	—	1	3.25	
ПН-2	1.090. 1-1 2-1 7000-10	1 ПС 33.33.3.5-П	—	3	3	3	3	2	2	—	16	3.41	
ПН-3	1.090. 1-1 2-1 7000-18	2 ПС 33.33.3.5-П	—	2	2	3	3	2	2	—	5	2.09	
ПН-4	1.090. 1-1 2-1 7000-12	1 ПС 21.33.3.5-П	—	1	1	1	1	1	—	—	5	2.09	
ПН 5	1.090. 1-1 2-1 7000-20	2 ПС 21.33.3.5-П	—	1	1	1	1	1	—	—	5	1.13	
ПН 6	1.090. 1-1 2-1 7000-38	1 ПС 11.33.3.5-П	—	1	1	1	1	1	—	—	5	1.13	
ПН 7	1.090. 1-1 2-1 7000-30	2 ПС 11.33.3.5-П	—	1	1	1	1	1	—	—	5	1.22	
ПН 8	1.090 1-1 2-1 1000-47	3ПСО 29.33.3.5-П-2	—	1	1	1	1	—	—	—	4	1.98	
ПН 9	1.090. 1-1 2-1 1000-51	4ПСО 29.33.3.5-П-2	—	1	1	1	1	1	—	—	5	1.98	
ПН 10	1.090. 1-1 2-1 1000-24	7ПСО 30.33.3.5-П-2	—	22	24	24	24	16	—	—	110	2.3	
ПН 11	1.090. 1-1 2-1 1000-26	8ПСО 30.33.3.5-П-2	—	5	6	6	6	4	1	—	28	2.68	
ПН 12	1.090 1-1 2-1 1000-28	9ПСО 30.33.3.5-П-2	—	4	6	6	6	4	1	—	27	2.68	
ПН 13	1.090. 1-1 2-1 1000-55	1ПСО 33.33.3.5-П-2	—	—	—	—	—	1	—	—	1	2.27	
ПН 14	1.090. 1-1 2-1 4000-16	5ПСА 30.33.3.5-П-2	—	—	—	—	—	—	2	—	2	2.96	
ПН 14-1	251-4-55.87 6.26.00.00.00	5ПСА 30.33.3.5-П-2-1	—	—	—	—	—	—	1	—	1	2.96	
ПН 15	1.090. 1-1 2-1 5000-11	1ПСА 28.33.3.5-П-2	—	1	—	—	—	—	—	—	1	0.93	
ПН 16	1.090. 1-1 2-1 6000-02	2ПСА 28.33.3.5-П-2	—	1	—	—	—	—	—	—	1	1.93	
ПН 17	1.090. 1-1 2-1 5000-07	4ПСА 30.33.3.5-П-2	—	—	—	—	—	1	2	—	3	1.17	
ПН 18	1.090. 1-1 2-1 5000-02	2ПСА 30.33.3.5-П-2	—	—	—	—	—	—	1	—	1	2.49	
ПН 18-1	251-4-55.87 6.30.00.00.00	2ПСА 30.33.3.5-П-2-1	—	—	—	—	—	—	1	—	1	2.49	
ПН 19-1	251-4-55.87 6.28.00.00.00	1ПСА 30.33.3.5-П-2-1	—	—	—	—	—	1	1	—	2	2.49	
ПН 20	1.090. 1-1 2-1 4000-02	ПСА 28.33.3.5-П-2	—	—	2	2	2	2	—	—	8	1.87	
ПН 21	1.090. 1-1 2-1 3000-05	2ПСБ 30.33.3.5-П-2	—	1	—	—	—	—	—	—	1	1.38	
ПН 22	1.090. 1-1 2-1 7000-44	ПС 28.16.3.5-П-2	—	1	—	—	—	—	—	—	1	1.47	
ПН 23	1.090. 1-1 2-1 8000-02	ПСП 30.10.2.6-П	—	—	—	—	—	—	—	42	42	0.78	
ПН 24	1.090. 1-1 2-1 8000-08	ПСП 12.10.2.6-П	—	—	—	—	—	—	—	16	16	0.31	
ПН 25	1.090. 1-1 2-1 8000-10	1ПСП 33.10.2.6-П	—	—	—	—	—	—	—	7	7	0.85	
ПН 26	1.090. 1-1 1-1 8000-22	2 ПСП 33.10.2.6-П	—	—	—	—	—	—	—	7	7	0.85	
ПН 27	1.090. 1-1 2-1 7000-34	1 ПС 29.33.3.5-П	—	—	—	—	—	1	—	—	1	3.14	
ПН 28	1.090. 1-1 2-1 1000-59	2ПСО 33.3.5-П-2	—	—	—	—	—	1	—	—	1	2.27	
ПН 29	251-4-55.87 6.32.00.00.00	4 ПСО 30.33.3.5-П-2-1	—	—	—	—	—	—	1	—	1	2.11	
		ОДНОСЛ. ПАНЕЛИ $t_н$=-30С											
ПН 27	1.090. 1-1 2-1 7000-35	1 ПС 29.33.4.0-П	—	—	—	—	—	1	—	—	1	3.54	
ПН 28	1.090. 1-1 2-1 1000-61	2ПСО 33.33.4.0-П-2	—	—	—	—	—	1	—	—	1	2.72	
ПН 29	251-4-55.87 6.31.00.00.00	4ПСО 30.33.4.0-П-2-1	—	—	—	—	—	—	1	—	1	2.43	

МАРКА ПОЗ.	ОБОЗНАЧЕНИЕ	НАИМЕНОВАНИЕ	КОЛИЧЕСТВО НА ЭТАЖ, ШТ.								ВСЕГО	МАССА ЕД. Т	ПРИМЕЧАНИЕ
			НИЖЕ 0	1	2	3	4	5	6	КРОВЛЯ			
		ОДНОСЛОЙНЫЕ ПАНЕЛИ											
		$t_н$ = -30°С											
ПН 01	1.090. 1-1 1-1 1000-01	ПСЦ 60.21. 3.5-П	3	—	—	—	—	—	—	—	3	5.13	
ПН 02	1.090. 1-1 1-1 1000-03	ПСЦ 30.21. 3.5-П	17	—	—	—	—	—	—	—	17	2.51	
ПН 03	1.090. 1-1 1-1 2000-03	1 ПСЦ 30.21.3.5-П	7	—	—	—	—	—	—	—	7	2.46	
ПН 04	1.090. 1-1 1-1 3000-01	2 ПСЦ 30.21. 3.5-П	8	—	—	—	—	—	—	—	8	1.64	
ПН 05	1.090. 1-1 1-1 4000-01	1 ПСЦ 29.21. 3.5-П	1	—	—	—	—	—	—	—	1	2.40	
ПН 06	1.090. 1-1 1-1 4000-07	2 ПСЦ 29.21.3.5-П	1	—	—	—	—	—	—	—	1	2.40	
ПН 07	1.090. 1-1 1-1 5000-01	ПСЦ 28.21. 3.5-П	1	—	—	—	—	—	—	—	1	2.22	
ПН 08	1.090. 1-1 1-1 6000-01	2 ПСЦ 33.21. 3.5-П	3	—	—	—	—	—	—	—	3	2.61	
ПН 09	1.090. 1-1 1-1 6000-07	3 ПСЦ 33.21. 3.5-П	3	—	—	—	—	—	—	—	3	2.61	
ПН 010	1.090. 1-1 1-1 6000-03	2 ПСЦ 21.21. 3.5-П	1	—	—	—	—	—	—	—	1	1.59	
ПН011	1.090. 1-1 1-1 6000-09	3ПСЦ 21.21. 3.5-П	1	—	—	—	—	—	—	—	1	1.59	
ПН 012	1.090. 1-1 1-1 4000-05	1 ПСЦ 11. 21. 3.5-П	1	—	—	—	—	—	—	—	1	0.86	
ПН 013	1.090. 1-1 1-1 4000-11	2ПСЦ 11. 21. 3.5-П	1	—	—	—	—	—	—	—	1	0.86	
ПН 1	1.090 1-1 2-1 7000-01	ПС 30. 33. 4.0-П	—	2	2	2	2	2	3	—	13	3.74	
ПН 1-1	251-4-55.87 6.24. 00.00.00	ПС 30. 33. 4.0-П-1	—	—	—	—	—	1	—	—	1	3.74	
ПН 2	1.090. 1-1 2-1 7000-11	1 ПС 33. 33. 4.0-П	—	3	3	3	3	2	2	—	16	4.02	
ПН 3	1.090. 1-1 2-1 7000-19	2ПС 33. 33. 4.0-П	—	3	3	3	3	2	2	—	16	4.02	
ПН 4	1.090. 1-1 2-1 7000-13	1ПС 21. 33. 4.0-П	—	1	1	1	1	1	—	—	5	2.49	
ПН 5	1.090. 1-1 2-1 7000-21	2ПС 21. 33. 4.0-П	—	1	1	1	1	1	—	—	5	2.49	
ПН 6	1.090. 1-1 2-1 7000-39	1ПС 11. 33. 4.0-П	—	1	1	1	1	1	—	—	5	1.22	
ПН 7	1.090. 1-1 2-1 7000-31	2ПС 11. 33. 4.0-П	—	1	1	1	1	1	—	—	5	1.22	
ПН 8	1.090. 1-1 2-1 1000-49	3ПСО 29. 33. 4.0-П-2	—	1	1	1	1	1	—	—	5	2.27	
ПН 9	1.090. 1-1 2-1 1000-53	4ПСО 29. 33. 4.0-П-2	—	1	1	1	1	1	—	—	5	2.27	
ПН 10	1.090. 1-1 2-1 1000-25	7ПСО 30. 33. 4.0-П-2	—	22	24	24	24	16	—	—	110	2.65	
ПН 11	1.090. 1-1 2-1 1000-27	8ПСО 30.33.4.0-П-2	—	5	6	6	6	4	1	—	28	3.08	
ПН 12	1.090. 1-1 2-1 1000-29	9ПСО 30.33.4.0-П-2	—	4	6	6	6	4	1	—	27	3.08	
ПН 13	1.090. 1-1 2-1 1000-57	1ПСО 33. 33. 4.0-П-2	—	—	—	—	—	1	—	—	1	2.72	
ПН-14	1.090. 1-1 2-1 4000-17	5ПСА 30. 33. 4.0-П-2	—	—	—	—	—	—	2	—	2	3.41	
ПН 14-1	251-4-55.87 6.26.00.00.00-01	5 ПСА 30. 33. 4.0-П-2-1	—	—	—	—	—	—	1	—	1	3.41	
ПН 15	1.090. 1-1 2-1 5000-13	1 ПСА 28. 33. 4.0-П-2	—	1	—	—	—	—	—	—	1	1.04	
ПН 16	1.090. 1-1 2-1 6000-03	2 ПСА 28. 33. 4.0-П-2	—	1	—	—	—	—	—	—	1	2.12	
ПН 17	1.090. 1-1 2-1 5000-09	4ПСА 30. 33. 4.0-П-2	—	—	—	—	—	1	2	—	3	1.36	
ПН 18	1.090. 1-1 2-1 5000-03	2 ПСА 30. 33. 4.0-П-2	—	—	—	—	—	—	1	—	1	2.87	
ПН 18-1	251-4-55.87 6.30.00.00.00-01	2 ПСА 30. 22.4.0-П-2-1	—	—	—	—	—	—	1	—	1	2.87	
ПН 19-1	251-4-55.87 6.28.00.00.00-01	1 ПСА 30. 33-4.0-П-2-1	—	—	—	—	—	1	1	—	2	2.87	
ПН 20	1.090. 1-1 2-1 4000-03	ПСА 28. 33.4.0-П-2	—	—	2	2	2	2	—	—	8	2.09	
ПН 21	1.090. 1-1 2-1 3000-07	2 ПСБ 30. 33. 4.0-П-2	—	1	—	—	—	—	—	—	1	1.6	
ПН 22	1.090. 1-1 2-1 7000-45	ПС 28.16.4.0-П-2	—	1	—	—	—	—	—	—	1	1.62	
ПН 23	1.090. 1-1 2-1 8000-05	ПСП 30.10.3.1-П	—	—	—	—	—	—	—	42	42	0.93	
ПН 24	1.090. 1-1 2-1 8000-09	ПСП 12.10.3.1-П	—	—	—	—	—	—	—	16	16	0.37	
ПН 25	1.090. 1-1 2-1 8000-11	1 ПСП 33.10.3.1-П	—	—	—	—	—	—	—	7	7	1.03	
ПН 26	1.090. 1-1 2-1 8000-23	2 ПСП 33.10.3.1-П	—	—	—	—	—	—	—	7	7	1.03	

Тип панелей в зависимости от $t_п$ принимать по табл. 1 лист 3 КЖ1

Н.КОНТР.	СЕДОВА		251-4-55.87-КЖ2
НАЧ.МАСТ.	СОБЕЛЬМАН		
ГА.КОНСТР.	ПОДОЛЬСКИЙ		Поликлиника /в конструкциях 1.090.1-1/ на 380 посещений в смену
ГАП	ШАЧНЕВ		Спецификация к схемам расположений элементов стен в осях Г-А (начало)
ГИП	БЕРНШТЕЙН		
РУК.ГР.	ОСТРИКОВ		
ИНЖЕНЕР	ЦУКАНОВА		

СТАДИЯ	ЛИСТ	ЛИСТОВ
Р	12	

ГИПРОНИИСЗДРАВ г. Москва

Привязан

Инв.№

Инв.№ подл. | Подпись и дата | Взам.инв.№

Формат А2

Типовой проект 254-4-55.87 Альбом 1

Инв.№ подл. | Подпись и дата | Взам. инв.№

Марка поз.	Обозначение	Наименование	Количество на этаж, шт									Масса ед., т	Примечание
			ниже 0	1	2	3	4	5	6	кровля	Всего		
		Трехслойные панели											
		$t_н$ = -30°С											
ПН 01	1.090.1-1 1-2 1000	ПСЦ 60.21.3.0-ПТ	3	—	—	—	—	—	—	—	3	4.947	
ПН 02	1.090.1-1 1-2 1000-02	ПСЦ 30.21.3.0-ПТ	47	—	—	—	—	—	—	—	47	2.418	
ПН 03	1.090.1-1 1-2 2000-02	1ПСЦ 30.21.3.0-ПТ	7	—	—	—	—	—	—	—	7	2.369	
ПН 04	1.090.1-1 1-2 3000	2ПСЦ 30.21.3.0-ПТ	8	—	—	—	—	—	—	—	8	1.92	
ПН 05	1.090 1-1 1-2 4000	1ПСЦ 29.21.3.0-ПТ	1	—	—	—	—	—	—	—	1	2.337	
ПН 06	1.090 1-1 1-2 4000-06	2ПСЦ 29.21.3.0-ПТ	1	—	—	—	—	—	—	—	1	2.337	
ПН 07	1.090.1-1 1-2 5000	ПСЦ 28.21.3.0-ПТ	1	—	—	—	—	—	—	—	1	2.0	
ПН 08	1.090.1-1 1-2 6000	2ПСЦ 33.21.3.0-ПТ	3	—	—	—	—	—	—	—	3	2.654	
ПН 09	1.090.1-1 1-2 6000-06	3ПСЦ 33.21.3.0-ПТ	3	—	—	—	—	—	—	—	3	2.654	
ПН 010	1.090.1-1 1-2 6000-02	2ПСЦ 21.21.3.0-ПТ	1	—	—	—	—	—	—	—	1	1.678	
ПН 011	1.090.1-1 1-2 6000-08	3ПСЦ 21.21.3.0-ПТ	1	—	—	—	—	—	—	—	1	1.678	
ПН 012	1.090.1-1 1-2 4000-04	1ПСЦ 11.21.3.0-ПТ	1	—	—	—	—	—	—	—	1	0.846	
ПН 013	1.090.1-1 1-2 4000-10	2ПСЦ 11.21.3.0-ПТ	1	—	—	—	—	—	—	—	1	0.246	
ПН 1	1.090.1-1 1-4 7000	ПС 30.35.3.5-ПТ	—	2	2	2	2	2	3	—	13	4.89	
ПН 1-1	254-4-55.87 6.25.00.00.00-02	ПС 30.33.3.5-ПТ-1	—	—	—	—	—	1	—	—	1	4.89	
ПН-2	1.090.1-1 2-4 7000-10	1ПС 33.33.3.5-ПТ	—	3	3	3	3	2	2	—	16	5.88	
ПН 3	1.090.1-1 2-4 7000-18	2ПС 33.33.3.5-ПТ	—	3	3	3	3	2	2	—	16	5.88	
ПН 4	1.090.1-1 2-4 7000-12	1ПС 21.33.3.5-ПТ	—	1	1	1	1	1	—	—	5	4.00	
ПН 5	1.090.1-1 2-4 7000-20	2ПС 21.33.3.5-ПТ	—	1	1	1	1	1	—	—	5	3.43	
ПН 6	1.090.1-1 2-4 7000-38	1ПС 11.33.3.5-ПТ	—	1	1	1	1	1	—	—	5	1.86	
ПН 7	1.090.1-1 2-4 7000-30	2ПС 11.33.3.5-ПТ	—	1	1	1	1	1	—	—	5	1.86	
ПН 8	1.090.1-1 2-4 4000-47	3ПСО 29.33.3.5-ПТ-2	—	1	1	1	1	—	—	—	4	2.27	
ПН 9	1.090.1-1 2-4 4000-51	4ПСО 29.33.3.5-ПТ-2	—	1	1	1	1	1	—	—	5	2.27	
ПН 10	1.090.1-1 2-4 4000-24	7ПСО 30.33.3.5-ПТ-2	—	22	24	24	24	16	—	—	110	2.59	
ПН 11	1.090.1-1 2-4 4000-26	8ПСО 30.33.3.5-ПТ-2	—	5	6	6	6	4	1	—	28	2.94	
ПН 12	1.090.1-1 2-4 4000-28	9ПСО 30.33.3.5-ПТ-2	—	5	6	6	6	1	1	—	27	2.94	
ПН 13	1.090.1-1 2-4 4000-55	1ПСО 33.33.3.5-ПТ-2	—	—	—	—	—	1	—	—	1	2.49	
ПН 14	1.090.1-1 2-4 4000-16	5ПСЛ 30.33.3.5-ПТ-2	—	—	—	—	—	—	2	—	2	5.02	
ПН 14-1	254-4-55.87 6.27.00.00.00-02	5ПСЛ 30.33.3.5-ПТ-2-1	—	—	—	—	—	—	1	—	1	5.02	
ПН 15	1.090.1-1 2-4 5000-11	1ПСД 28.33.3.5-ПТ-2	—	1	—	—	—	—	—	—	1	1.62	
ПН 16	1.090.1-1 2-4 6000-02	1ПСД 28.33.3.5-ПТ-2	—	1	—	—	—	—	—	—	1	0.80	
ПН 17	1.090.1-1 2-4 5000-07	4ПСД 30.33.3,5-ПТ-2	—	—	—	—	—	1	2	—	3	4.75	
ПН 18	1.090.1-1 2-4 5000-02	2ПСД 30.33.3.5-ПТ-2	—	—	—	—	—	—	1	—	1	4.21	
ПН 18-1	254-4-55.87 6.31.00.00-02	2ПСД 30.33.3.5-ПТ-2-1	—	—	—	—	—	—	1	—	1	4.21	
ПН 19-1	254-4-55.87 6.29.00.00-02	1ПСД 30.33.3.5-ПТ-2-1	—	—	—	—	—	1	1	—	2	4.21	
ПН 20	1.090.1-1 2-4 4000-02	ПСЛ 28.33.3.5-ПТ-2	—	—	2	2	2	2	—	—	8	3.54	
ПН 21	1.090.1-1 2-4 3000-01	1ПСБ 30.33.3.5-ПТ-2	—	—	—	—	—	1	—	—	1	2.52	
ПН 22	1.090.1-1 2-4 7000-44	ПС 28.16.3.5-ПТ-2	—	1	—	—	—	—	—	—	1	2.42	
ПН 23	1.090.1-1 2-4 8000-02	ПСП 30.10.2.6-ПТ	—	—	—	—	—	—	—	42	42	0.78	
ПН 24	1.090.1-1 2-4 8000-08	ПСП 42.10.2.6-ПТ	—	—	—	—	—	—	—	16	16	0.31	
ПН 25	1.090.1-1 2-4 8000-10	1ПСП 33.10.2.6-ПТ	—	—	—	—	—	—	—	7	7	0.85	
ПН 26	1.090.1-1 2-4 8000-22	2ПСП 33.10.2.6-ПТ	—	—	—	—	—	—	—	7	7	0.85	
ПН 27	1.090.1-1 2-4 7000-34	1ПС 29.33.3.5-ПТ	—	—	—	—	—	1	—	—	1	5.21	
ПН 28	1.090.1-1 2-4 4000-59	2ПСО 33.33.3.5-ПТ-2	—	—	—	—	—	1	—	—	1	2.49	
ПН 29	254-4-55.87 6.33.00.00.00-01	4ПСО 30.30.3.5-ПТ-2-1	—	—	—	—	—	—	1	—	1	2.43	
		Трехсл. панели $t_н$=-40°С											
ПН 27	1.090.1-1.2-4 7000-35	1ПС 29.33.4.0-ПТ	—	—	—	—	—	1	—	—	1	6.94	
ПН 28	1.090.1-1.2-4 4000-61	2ПСО 33.33.4.0-ПТ	—	—	—	—	—	1	—	—	1	2.72	
ПН 29	254-4-55.87 6.33.00.00.00-02	4ПСО 30.33.4.0-ПТ-2-1	—	—	—	—	—	—	1	—	1	2.69	

Марка поз.	Обозначение	Наименование	Количество на этаж, шт.									Масса ед., т	Примечание
			ниже 0	1	2	3	4	5	6	кровля	Всего		
		Трехслойные панели											
		$t_н$ = -40°С											
ПН 01	1.090.1-1 1-2 1000-01	ПСЦ 60.21.3,5-ПТ	3	—	—	—	—	—	—	—	3	5.235	
ПН 02	1.090.1-1 1-2 1000-03	ПСЦ 30.21.3,5-ПТ	18	—	—	—	—	—	—	—	18	2.659	
ПН 03	1.090.1-1 1-2 2000-03	1ПСЦ 30.21.3,5-ПТ	6	—	—	—	—	—	—	—	6	2.591	
ПН 04	1.090.1-1 1-2 3000-01	2ПСЦ 30.21.3,5-ПТ	8	—	—	—	—	—	—	—	8	2.033	
ПН 05	1.090.1-1 1-2 4000-01	1ПСЦ 29.21.3,5-ПТ	1	—	—	—	—	—	—	—	1	2.535	
ПН 06	1.090.1-1 1-2 4000-07	2ПСЦ 29.21.3,5-ПТ	1	—	—	—	—	—	—	—	1	2.535	
ПН 07	1.090.1-1 1-2 3000-01	ПСЦ 28.21.3,5-ПТ	1	—	—	—	—	—	—	—	1	3.220	
ПН 08	1.090.1-1 1-2 6000-01	2ПСЦ 33.21.3,5-ПТ	3	—	—	—	—	—	—	—	3	2.911	
ПН 09	1.090.1-1 1-2 6000-07	3ПСЦ 33.21.3,5-ПТ	3	—	—	—	—	—	—	—	3	2.911	
ПН 010	1.090.1-1 1-2 6000-03	2ПСЦ 21.21.3,5-ПТ	1	—	—	—	—	—	—	—	1	1.869	
ПН 011	1.090.1-1 1-2 6000-09	3ПСЦ 21.21.3,5-ПТ	1	—	—	—	—	—	—	—	1	1.869	
ПН 012	1.090.1-1 1-2 4000-05	1ПСЦ 11.21.3,5-ПТ	1	—	—	—	—	—	—	—	1	0.952	
ПН 013	1.090.1-1 1-2 4000-11	2ПСЦ 11.21.3,5-ПТ	1	—	—	—	—	—	—	—	1	0.952	
ПН 1	1.090.1-1 2-4 7000-01	ПС 30.33.4,0-ПТ	—	2	2	2	2	2	3	—	13	5.45	
ПН 1-1	254-4-55.87 6.25.00.00.00-03	ПС 30.33.4,0-ПТ-1	—	—	—	—	—	1	—	—	1	5.45	
ПН-2	1.090.1-1 2-4 7000-11	1ПС 33.33.4,0-ПТ	—	3	3	3	3	2	2	—	16	6.77	
ПН 3	1.090.1-1 2-4 7000-19	2ПС 33.33.4,0-ПТ	—	3	3	3	3	2	2	—	16	6.69	
ПН 4	1.090.1-1 2-4 7000-13	2ПС 21.33.4,0-ПТ	—	1	1	1	1	1	—	—	5	4.00	
ПН 5	1.090.1-1 2-4 7000-21	2ПС 21.33.4,0-ПТ	—	1	1	1	1	1	—	—	5	4.00	
ПН 6	1.090.1-1 2-4 7000-39	1ПС 11.33.4,0-ПТ	—	1	1	1	1	1	—	—	5	2.15	
ПН 7	1.090.1-1 2-4 7000-31	2ПС 11.33.4,0-ПТ	—	1	1	1	1	1	—	—	5	2.15	
ПН 8	1.090.1-1 2-4 4000-49	3ПСО 29.33.4,0-ПТ-2	—	1	1	1	1	—	—	—	4	2.50	
ПН 9	1.090.1-1 2-4 4000-53	4ПСО 29.33.4,0-ПТ-2	—	1	1	1	1	1	—	—	5	2.50	
ПН 10	1.090.1-1 2-4 4000-25	7ПСО 30.33.4,0-ПТ-2	—	22	24	24	24	16	3	—	113	2.85	
ПН 11	1.090.1-1 2-4 4000-27	8ПСО 30.33.4,0-ПТ-2	—	5	6	6	6	4	1	—	28	3.21	
ПН 12	1.090.1-1 2-4 4000-29	9ПСО 30.33.4,0-ПТ-2	—	5	6	6	6	4	1	—	28	3.21	
ПН 13	1.090.1-1 2-4 4000-57	1ПСО 33.33.4,0-ПТ-2	—	—	—	—	—	1	—	—	1	2.72	
ПН 14	1.090.1-1 2-4 4000-17	5ПСЛ 30.33.4,0-ПТ-2	—	—	—	—	—	—	2	—	2	5.64	
ПН 14-1	254-4-55.87 6.27.00.00-03	5ПСЛ 30.33.4,0-ПТ-2-1	—	—	—	—	—	—	1	—	1	5.64	
ПН 15	1.090.1-1 2-4 5000-13	1ПСД 28.33.4,0-ПТ-2	—	1	—	—	—	—	—	—	1	1.87	
ПН 16	1.090.1-1 2-4 6000-03	2ПСД 28.33.4,0-ПТ-2	—	1	—	—	—	—	—	—	1	1.18	
ПН 17	1.090.1-1 2-4 5000-09	4ПСД 30.33.4,0-ПТ-2	—	—	—	—	—	1	2	—	3	2.06	
ПН 18	1.090.1-1 2-4 5000-03	2ПСД 30.33.4,0-ПТ-2	—	—	—	—	—	—	1	—	1	4.86	
ПН 18-1	254-4-55.87 6.31.00.00-03	2ПСД 30.33.4,0-ПТ-2-1	—	—	—	—	—	—	1	—	1	4.86	
ПН 19-1	254-4-55.87 6.29.00.00-03	1ПСД 30.33.4,0-ПТ-2-1	—	—	—	—	—	—	1	—	1	4.86	
ПН 20	1.090.1-1 2-4 4000-03	ПСЛ 28.33.4,0-ПТ-2	—	—	2	2	2	2	—	—	8	4.97	
ПН 21	1.090.1-1 2-4 3000-03	1ПСБ 30.33.4,0-ПТ-2	—	—	—	—	—	1	—	—	1	2.9	
ПН 22	1.090.1-1 2-4 7000-45	ПС 28.16.4,0-ПТ-2	—	1	—	—	—	—	—	—	1	2.79	
ПН 23	1.090.1-1 2-4 8000-03	ПСП 30.10.3,1-ПТ	—	—	—	—	—	—	—	42	42	0.93	
ПН 24	1.090.1-1 2-4 8000-09	ПСП 42.10.3,1-ПТ	—	—	—	—	—	—	—	16	16	0.37	
ПН 25	1.090.1-1 2-4 8000-11	1ПСП 33.10.3,1-ПТ	—	—	—	—	—	—	—	7	7	1.03	
ПН 26	1.090.1-1 2-4 8000-23	2ПСП 33.10.3,1-ПТ	—	—	—	—	—	—	—	7	7	1.03	

Тип панелей в зависимости от $t_н$ принимать по табл. 1 лист 3 КЖ1

254-4-55.87 - КЖ2

Привязан:

Инв.№

Н.контр.	Седова	
Нач.маст.	Кобельман	
Гл.конст.	Подольский	
ГАП	Шачнев	
ГИП	Бернштейн	
Рук.гр.	Остриков	
Инженер	Чуканова	

Поликлиника (в конструкциях 1.090.1-1) на 380 посещений в смену

Спецификация к схемам расположения элементов стен Г-Л (продолжение)

Стадия	Лист	Листов
Р	13	

ГИПРОНИИЗДРАВ г. Москва

Формат А2

Альбом 1

Типовой проект 251-4-55.87

Инв.№подл. | Подпись и дата | Взам.инв.№

Марка поз.	Обозначение	Наименование	Количество на этаж, шт									Масса ед., т	Примечание
			ниже 0	1	2	3	4	5	6	кровля	Всего		
		Панели внутренних стен											
		нулевого цикла											
ПВ01	1.090.1-1 3-1 1000	ПВц 12.49-1Т	3	—	—	—	—	—	—	—	3	0.84	
ПВ01а	1.090.1-1 3-1 1000	ПВц 12.49-3Т*	12	—	—	—	—	—	—	—	12	0.84	
ПВ02	1.090.1-1 3-1 1000-01	ПВц 18.49-1Т	3	—	—	—	—	—	—	—	3	1.28	
ПВ02а	1.090.1-1 3-1 1000-01	ПВц 18.49-3Т*	12	—	—	—	—	—	—	—	12	1.28	
ПВ07б	251-4-55.87 6.05.00.00.00	ПВц 28.49-7Т*	2	—	—	—	—	—	—	—	2	1.64	
ПВ04б	251-4-55.87 6.05.00.00.00-01	ПВц 29.49-7Т*	2	—	—	—	—	—	—	—	2	1.69	
ПВ05	1.090.1-1 3-1 2000-02	ПВц 30.49-1Т	1	—	—	—	—	—	—	—	1	1.75	
ПВ05б	251-4-55.87 6.05.00.00.00-02	ПВц 30.49-7Т*	12	—	—	—	—	—	—		12	1.75	
ПВ06	1.090.1-1 3-1 4000	ПВц 59.21-1Т	2	—	—	—	—	—	—		2	3.89	
		Панели внутренних стен											
ПВ1	1.090.1-1 4-1 1000-08	1ПВ 60.30-1Т	—	—	—	1	1	1	—	—	3	6.98	
ПВ2	1.090.1-1 4-1 1000-10	1ПВ 30.30-1Т	—	2	2	8	6	6	—	—	24	3.48	
ПВ2а	1.090.1-1 4-1 1000-10	1ПВ 30.30-3Т*	—	6	6	—	—	—	—	—	12	3.48	
ПВ3	1.090.1-1 4-1 1000-02	ПВ 30.30-1Т	—	—	—	2	1	1	—	—	4	3.48	
ПВ3а	1.090.1-1 4-1 1000-02	ПВ 30.30-3Т*	—	1	1	—	—	—	—	—	2	3.48	
ПВ4	1.090.1-1 4-1 2000-09	1ПВП 30.30.10-1Т	—	—	—	3	2	1	—	—	6	2.68	
ПВ4а	1.090.1-1 4-1 2000-09	1ПВП 30.30.10-3Т*	—	—	1	—	—	—	—	—	1	2.68	
ПВ4б	251-4-55.87 6.08.00.00.00	1ПВП 30.30.10-7Т*	—	2	—	—	—	—	—	—	2	2.68	
ПВ5	1.090.1-1 4-1 2000-11	1ПВП 30.30.13-1Т	—	—	—	2	5	2	—	—	9	2.41	
ПВ5а	1.090.1-1 4-1 2000-11	1ПВП 30.30.13-3Т*	—	—	3	—	—	—	—	—	3	2.41	
ПВ5б	251-4-55.87 6.08.00.00.00-01	1ПВП 30.30.13-7Т*	—	—	2	—	—	—	—	—	2	2.41	
ПВ5в	-02	1ПВП 30.30.13-7Т-1**	—	2	—	—	—	—	—	—	2	2.41	
ПВ6	1.090.1-1 4-1 2000-02	ПВП 30.30.10-1Т	—	—	—	—	1	1	—	—	2	2.67	
ПВ7	1.090.1-1 4-1 2000-03	ПВП 30.30.13-1Т	—	—	—	2	1	2	—	—	5	2.40	
ПВ7б	251-4-55.87 6.07.00.00.00	ПВП 30.30.13-7Т*	—	1	1	—	—	—	—	—	2	2.40	
ПВ7в	-01	ПВП 30.30.13-7Т-1**	—	1	—	—	—	—	—	—	1	2.40	
ПВ8	1.090.1-1 4-1 3000-02	ПВГ 30.30.13-1Т	—	—	—	7	8	5	—	—	28	2.43	
ПВ8а	1.090.1-1 4-1 3000-02	ПВГ 30.30.13-3Т*	—	6	10	—	—	—	—	—	16	2.43	
ПВ8б	251-4-55.87 6.06.00.00.00	ПВГ 30.30.13-7Т*	—	2	—	—	—	—	—	—	2	2.43	
ПВ9	1.090.1-1 4-1 3000-03	ПВГ 30.30.10-1Т	—	2	2	2	2	—	—	—	8	2.67	
ПВ10	1.090.1-1 4-1 3000-04	ПВГ 29.30.13-1Т	—	—	—	2	2	2	—	—	6	2.33	
ПВ10б	251-4-55.87 6.06.00.00.00-01	ПВГ 29.30.13-7Т*	—	—	2	—	—	—	—	—	2	2.33	
ПВ10в	-02	ПВГ 29.30.13-7Т-1**	—	2	—	—	—	—	—	—	2	2.33	
ПВ11б	251-4-55.87 6.09.00.00.00-01	1ПВГ 30.30.10-7Т*	—	1	—	—	—	—	—	—	1	2.67	
ПВ12б	251-4-55.87 6.09.00.00.00	1ПВГ 60.30.15-7Т*	—	1	—	—	—	—	—	—	1	5.65	
ПВ13	1.090.1-1 4-1 6000-04	3ПВГ 29.33.10-1Т	—	1	1	1	1	1	—	—	5	2.56	
ПВ14	1.090.1-1 4-1 5000-05	ПВ 29.33-1Т	—	3	3	3	3	3	—	—	15	3.74	
ПВ15	1.090.1-1 4-1 5000-08	ПВ 30.16-1Т	—	—	—	4	4	4	—	—	12	4.86	
ПВ15а	1.090.1-1 4-1 5000-08	ПВ 30.16-3Т*	—	4	4	—	—	—	—	—	8	4.86	
ПВ16	1.090.1-1 4-1 4000-01	ПВР 60.30.42-7Т	—	2	—	—	—	1	—	—	3	3.03	

Марка поз.	Обозначение	Наименование	Количество на этаж, шт									Масса ед., т	Примечание
			ниже 0	1	2	3	4	5	6	кровля	Всего		
		Однослойные панели											
		$t_н$=-20°С											
ПН-30	1.090.1-1 2-1 7000-04	ПС 18.33.3,5-П	—	—	—	—	—	1	—	—	1	1.91	
ПН 31	1.090.1-1 2-1 7000-06	ПС 12.33.3,5-П	—	—	—	—	—	1	—	—	1	1.23	
		Однослойные панели											
		$t_н$=-30°С											
ПН 30	1.090.1-1 2-1 7000-05	ПС 18.33.4,0-П	—	—	—	—	—	1	—	—	1	2.20	
ПН 31	1.090.1-1 2-1 7000-07	ПС 12.33.4,0-П	—	—	—	—	—	1	—	—	1	1.43	
		Трехслойные панели											
		$t_н$=-30°С											
ПН 30	1.090.1-1 2-4 7000-04	ПС 18.33.3,5-ПТ	—	—	—	—	—	1	—	—	1	3.62	
ПН 31	1.090.1-1 2-4 7000-06	ПС 12.33.3,5-ПТ	—	—	—	—	—	1	—	—	1	3.28	
		Трехслойные панели											
		$t_н$=-40°С											
ПН 30	1.090.1-1 2-4 7000-05	ПС 18.33.4,0-ПТ	—	—	—	—	—	1	—	—	1	3.92	
ПН 31	1.090.1-1 2-4 7000-07	ПС 12.33.4,0-ПТ	—	—	—	—	—	1	—	—	1	3.30	

1. Общие указания смотреть на листах 2÷4 КЖ1
2. Схемы расположения стеновых панелей смотреть на листах 4÷10.
3. *-данная панель внутренней стены отличается от типовой применением бетона класса В20 вместо класса В12,5
4. **-данная панель внутренней стены отличается от типовой применением бетона класса В27,5 вместо класса В12,5

Привязан:			251-4-55.87 - КЖ2
Инв.№	Н.контр.	Седова	
	Нач.маст	Собельман	
	Гл.констр	Подольский	
	ГАП	Шачнев	
	ГИП	Бернштейн	
	Рук.гр.	Остриков	
	Инженер	Чуканова	

Поликлиника (в конструкциях 1.090.1-1) на 380 посещений в смену

Спецификация к схемам расположения элементов стен в осях Г-А (продолжение)

Стадия	Лист	Листов
Р	14	

ГИПРОНИИЗДРАВ г. Москва

Формат А2

Марка, поз.	Обозначение	Наименование	Количество на этаж, шт.								Масса ед., т	Примечание
			Ниже 0	1	2	3	4	5	6	Кровля / Всего		
		Элементы соединительные однослойных панелей										
	12.011.400	МС-1	37	35/14	40	40	40	33	9	— 234/14		
	1.090.1-1 8-1 01	МС-2	37	35/14	40	40	40	33	9	— 234/14		
	1.090.1-1 8-1 02	МС-3	—	26/24	22	22	22	24	6	— 120/24		
	1.090.1-1 8-1 03	МС-4	—	30/4	34	34	34	26	12	— 178/4		
	12.011.200	МС-5	36	71/28	74	72	72	48	—	— 375/28		
	1.090.1-1 8-1 01-01	МС-6	36	24	28	28	28	20	—	— 164		
	1.090.1-1 8-1 04	МС-7	—	2	—	—	—	—	—	— 2		
	40.6.070.140	МС-8	—	—	—	—	—	—	—	68/19 68/19		
	12.011.260	МС-9	84	18/4	18	18	18	18	8	— 182/4		
	1.090.1-1 8-1 05	МС-11	4	5	4	4	4	4	—	— 25		
	12.011.320	МС-12	6	4	4	4	4	4	—	— 26		
	1.090.1-1 8-1 01-03	МС-13	36	—	—	—	—	—	—	— 36		
	1.090.1-1 8-1 01-04	МС-14	4	8	8	8	8	8	—	— 44		
	1.090.1-1 8-1 04-01	МС-15	4	4	4	4	4	4	—	— 24		
	60.6.070.290	МС-18	8	49/26	44	42	42	26	—	— 208/26		
	1.090.1-1 8-1 07-01	МС-21	2	6	2	2	2	2	—	— 16		
	1.090.1-1 8-1 09	МС-25	—	1	—	—	—	—	—	56/24 57/24		
	1.090.1-1 8-1 09-01	МС-26	—	—	—	—	—	—	—	26/5 26/5		
	606.070.100	МС-27	—	—	—	—	—	—	—	26/5 26/5		
	75.75.8.080.170	МС-28	—	—	—	—	—	—	—	14/2 14/2		

Марка поз.	Обозначение	Наименование	Количество на этаж, шт.								Масса ед., т	Примечание
			Ниже 0	1	2	3	4	5	6	Кровля / Всего		
		Элементы соединительные трехслойных панелей										
	12.011.400	МС-1	37	35/14	40	40	40	33	9	— 234/14		
	1.090.1-1 8-1 01	МС-2	37	35/14	40	40	40	33	9	— 234/14		
	1.090.1-1 8-1 02	МС-3	—	28/24	22	22	22	24	6	— 124/24		
	1.090.1-1 8-1 03	МС-4	—	30/4	34	34	34	26	12	— 170/4		
	12.011.200	МС-5	24	57/28	50	48	48	46	34	— 309/28		
	1.090.1-1 8-1 01-01	МС-6	36	24	28	28	28	20	—	— 164		
	1.090.1-1 8-1 04	МС-7	28	26	28	28	28	20	—	— 158		
	40.6.076.140	МС-8	—	—	—	—	—	—	—	68/19 68/19		
	12.011.260	МС-9	68	2	2	2	2	2	—	— 78		
	1.090.1-1 8-1 01-02	МС-10	16	16/4	16	16	16	16	8	— 104/4		
	1.090.1-1 8-1 05	МС-11	2	6	4	4	4	4	—	— 24		
	12.011.320	МС-12	4	4	4	4	4	4	—	— 24		
	1.090.1-1 8-1 01-03	МС-13	36	—	—	—	—	—	—	— 36		
	1.090.1-1 8-1 01-04	МС-14	4	8	8	8	8	8	—	— 44		
	60.6.070.290	МС-18	8	45/26	44	42	42	26	—	— 202/26		
	1.090.1-1 8-1 07-01	МС-21	2	7	1	1	1	1	—	— 13		
	1.090.1-1 8-1 09	МС-25	—	—	—	—	—	—	—	56/24 56/24		
	1.090.1-1 8-1 09-01	МС-26	—	—	—	—	—	—	—	26/5 26/5		
	60.6.070.100	МС-27	—	—	—	—	—	—	—	26/5 26/5		
	75.75.8.080.170	МС-28	—	—	—	—	—	—	—	14/2 14/2		
	60.6.070.100	МС-32	32	32/8	32	32	32	32	16	— 208/8		

В графе „количество": в числителе дан расход на здание в осях Г-Л
в знаменателе — расход на здание в осях А-В.

			251-4-55.87-КЖ2
Н. контр.	Седова		
Нач. АСиЗ	Собельман		Полклиника (в конструкциях 1.090.1-1) на 388 посещений в смену
Гл. констр.	Полольский		Стадия: Р; Лист: 15; Листов:
ГАП	Щачиев		
ГИП	Бернштейн		Спецификация к схемам расположения элементов стен в осях Г-Л (окончание)
Рук. гр.	Остриков		ГИПРОЧИИЗДРАВ г. Москва
Инженер	Луканова		

Привязан:

Инв. №

Формат А2

Альбом 1

Типовой проект 251-4-55.87

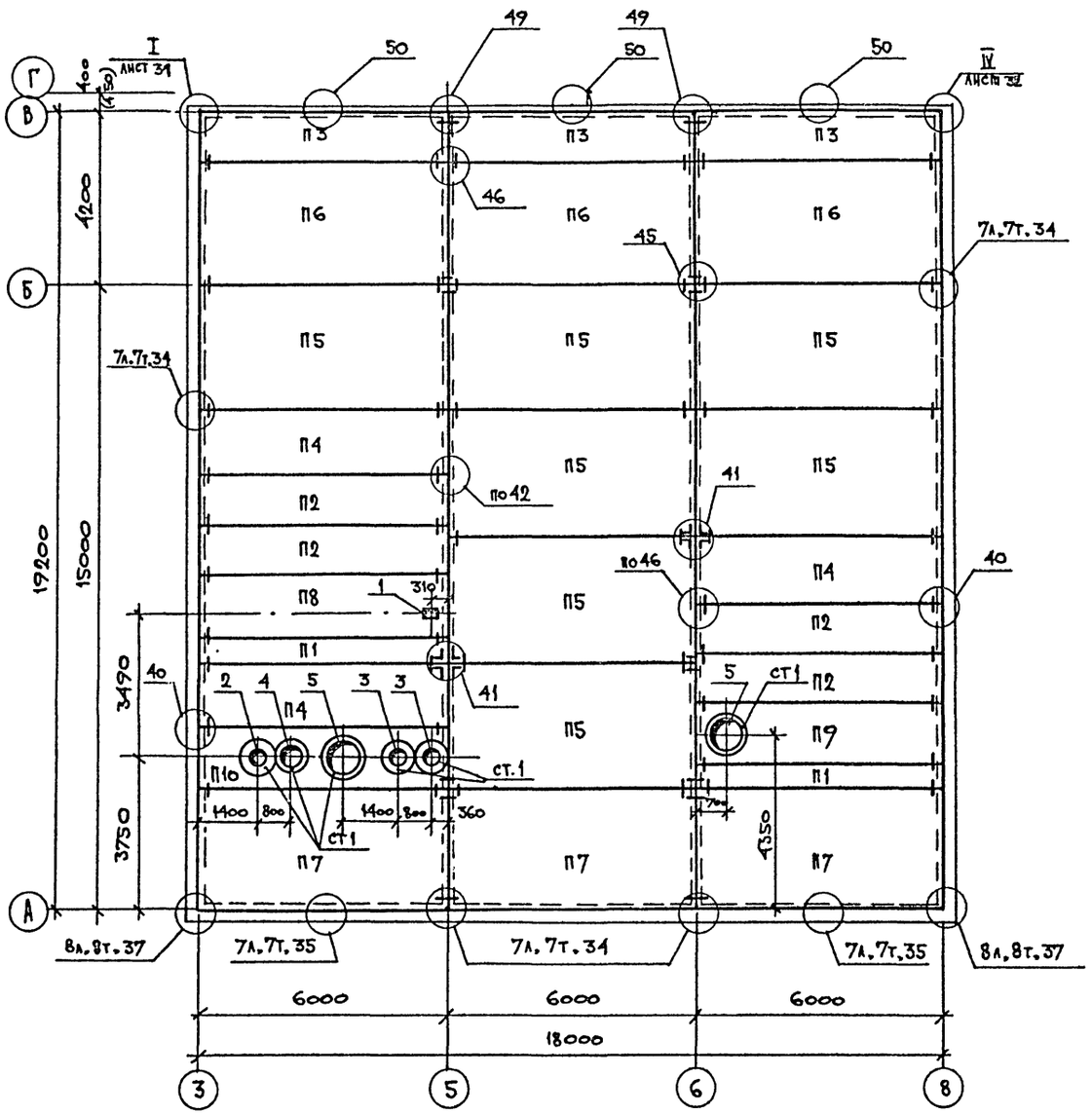

Экспликация отверстий

Тип отв.	Размеры, мм	Назначение
1	300 х 200	ВК
2	⌀ 300	ОВ
3	⌀ 400	ОВ
4	⌀ 500	ОВ
5	⌀ 700	ОВ

Спецификация к схеме расположения элементов покрытия в осях А-В

Марка поз.	Обозначение	Наименование	Кол.	Масса ед., кг	Примечание
		Плиты перекрытий			
П 1	1.090.1-1 5-11000-05	ПК 60.6-6 АтVТ	2	1295	
П 2	1.090.1-1 5-12000-05	ПК 60.12-6 АтVТ	4	2080	
П 3	1.090.1-1 5-12000-06	ПК 60.12-8 АтVТ	3	2080	
П 4	1.090.1-1 5-13000-05	ПК 60.15-6 АтVТ	3	2767	
П 5	1.090.1-1 5-14000-01	ПК 60.30-6 АтVТ	7	3322	
П 6	-02	ПК 60.30-8 АтVТ	3	5322	
П 7	-07	ПК 60.30-6 АтVТ-1	3	5322	
П 8	251-4-55.87-6.03.00.00.00-07	ПР 60.15-8 АтVТ-11	1	2595	
П 9	-29	ПР 60.15-8 АтVТ-33	1	2595	
П 10	-37	ПР 60.15-8 АтVТ-41	1	2595	
		Стаканы для вентиляторов			
СТ 1	1.269.1-4.100 СБ	СКВ 7.7	6	200.0	
		Изделия соединительные			
МС-5	1.090.1-1 7-1 108	МС-5	83	0,18	
МС-17	1.090.1-1 7-1 108	МС-17	22	0,13	
МС-19	1.090.1-1 8-1 06	МС-19	26	0,13	
МС-20	1.090.1-1 8-1 07	МС-20	6	0,24	
МС-21	-01	МС-21	4	0,30	
		Материалы			
		Керамзитобетон класса В3,5 D 1200			3,21 м³

1. Корыта ребристых плит заполнить керамзитобетоном класса В 3,5 D 1200.
2. Все узлы, кроме оговоренных, замаркированы по серии 1.090.1-1 7-1.
3. Условные обозначения маркировки узлов смотри на листе 22.

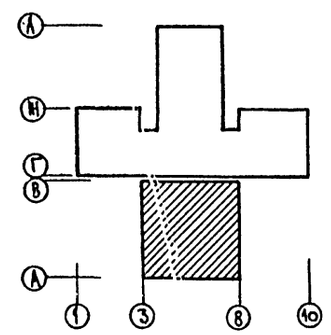

Согласовано: Нач. СТО Салахин

Инв.№ подл. | Подпись и дата | Взам. инв.№

Привязан:	Н.контр.	Седова	
	Нач.маст.	Собельман	
	Гл.констр.	Подольский	
	ГАП	Шачнев	
	ГИП	Бернштейн	
	Рук.гр.	Остриков	
Инв.№	Ст.инж.	Агапова	

251-4-55.87 – КН 2

Поликлиника (в конструкциях 1.090.1-1) на 380 посещений в смену

Стадия	Лист	Листов
Р	16	

Схема расположения элементов покрытия в осях А-В

Гипрочиздрав г. Москва

Формат А2

Типовой проект 251-4-55.87 Альбом 1

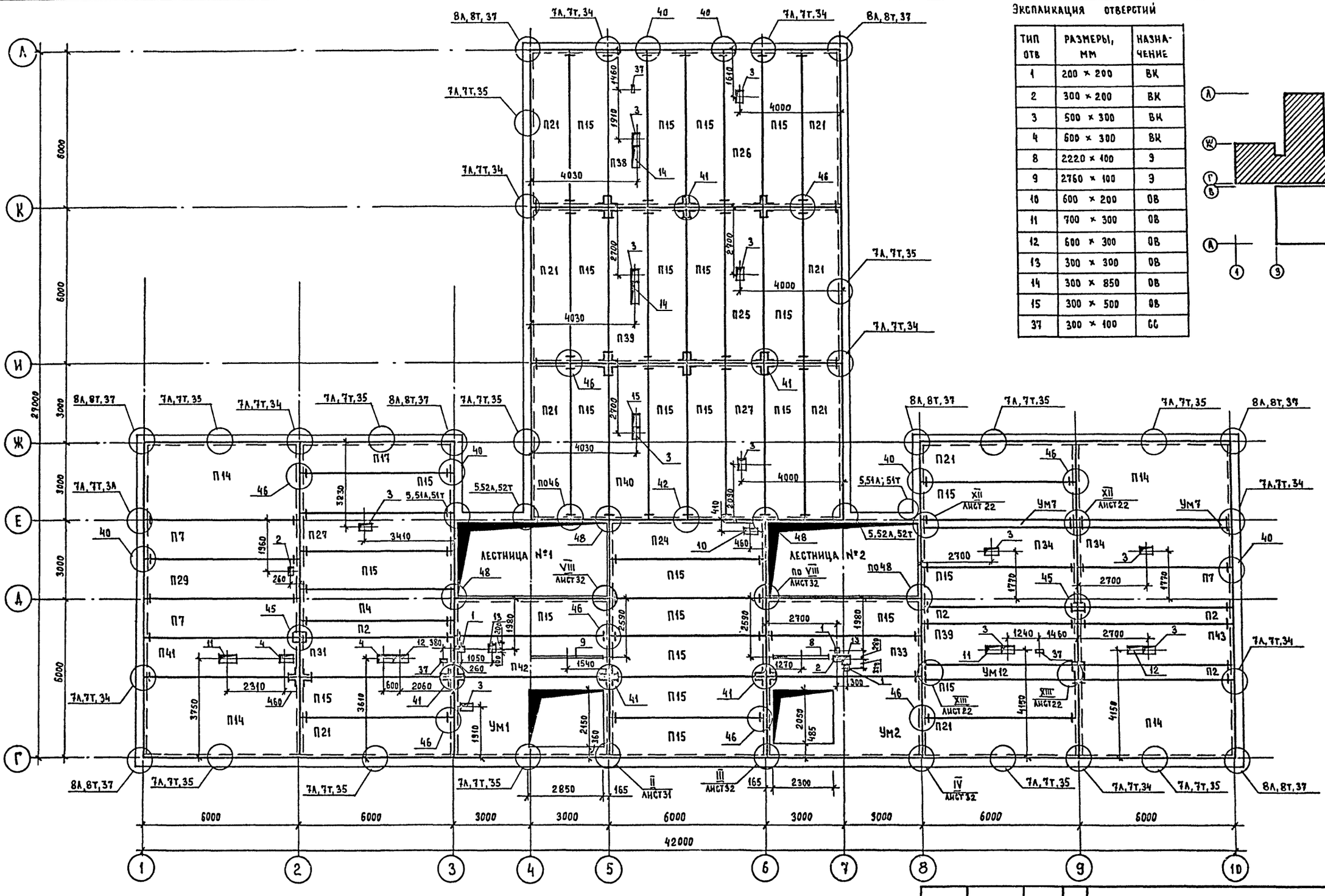

Экспликация отверстий

Тип отв	Размеры, мм	Назначение
1	200 × 200	ВК
2	300 × 200	ВК
3	500 × 300	ВК
4	600 × 300	ВК
8	2220 × 400	Э
9	2760 × 100	Э
10	600 × 200	ОВ
11	700 × 300	ОВ
12	600 × 300	ОВ
13	300 × 300	ОВ
14	300 × 850	ОВ
15	300 × 500	ОВ
37	300 × 100	СС

1. Спецификация на плиты перекрытия дана на листах 23, 24
2. Все узлы, кроме оговоренных, замаркированы по серии 1.090.1-1 7-1
3. Отверстия размером до 150 мм сверлить по месту, не нарушая ребер плит.
4. Монолитные участки Ум1, Ум2, Ум6, Ум7, Ум12 разработаны на листах 24, 25
5. Условные обозначения маркировки узлов смотри на листе 22.
6. Корыта ребристых плит заполнить керамзитобетоном класса В 3.5 D 1200

Согласовано: Нач. СТО, Нач. ЭТО, Сласин, Ющин

Инв. № подл. | Подпись и дата | Взам. инв. №

Привязан

Инв. №

Н. контр.	Седова	
Нач. маст.	Собельман	
Гл. констр.	Подольский	
ГАП	Шачнев	
ГИП	Бернштейн	
Рук. гр.	Остриков	
Ст. инж.	Агапова	

251-4-55.87-КЖ2

Поликлиника /в конструкциях 1.090.1-1/ на 380 посещений в смену

Схема расположения элементов перекрытия над 1 этажом

Стадия	Лист	Листов
Р	17	

ГИПРОНИИЗДРАВ г. Москва

Формат А2

Типовой проект 251-4-55.87 Альбом I

Экспликация отверстий

Тип отв.	Размеры, мм	Назначение
1	200×200	В К
2	300×200	В К
3	500×300	В К
4	600×380	В К
5	150×150	В К
8	2220×100	Э
9	2760×100	Э
10	600×200	О В
13	300×300	О В
16	300×1250	О В
17	1200×300	О В
18	300×900	О В
19	1350×300	О В
20	1000×300	О В
37	300×100	С С

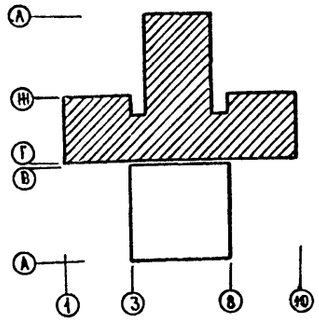

1. Спецификация на плиты перекрытия дана на листах 23, 24.
2. Все узлы, кроме оговоренных, замаркированы по серии 1.090.1-1 7-1.
3. Отверстия размером до 150 мм сверлить по месту, не нарушая ребер плит.
4. Монолитные участки Ум1, Ум2 разработаны на листе 24.
5. Условные обозначения маркировки узлов смотри на листе 22.
6. Корыта ребристых плит заполнить керамзитобетоном класса В3,5 D1200.

Согласовано: Нач. СТО Салахин, Нач. ЭТО Рощин

Инв.№ подл. | Подпись и дата | Взам. инв.№

Привязан

Инв.№

Н.контр.	Седова	
Нач. маст	Собельман	
Гл. констр	Подольский	
ГАП	Шачнев	
ГИП	Бернштейн	
Рук. гр.	Остриков	
Ст. инж.	Агапова	

251-4-55.87-КЖ2

Поликлиника (в конструкциях 1.090.1-1) на 380 посещений в смену.

Схема расположения элементов перекрытия над 2 этажом.

Стадия	Лист	Листов
Р	18	

Гипронииздрав, г. Москва

Формат А2

Альбом 1

Типовой проект 251-4-55.87

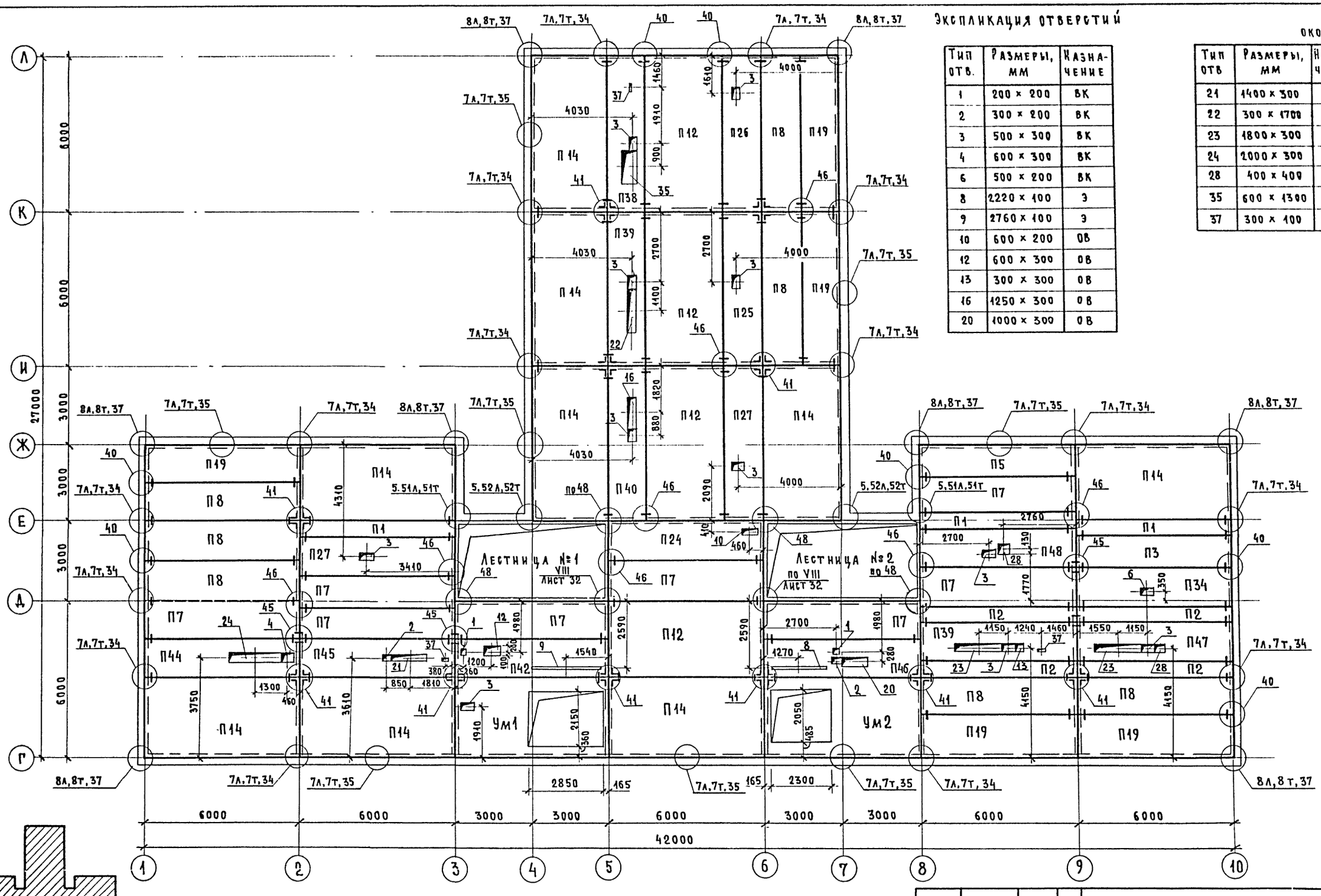

Экспликация отверстий

Тип отв.	Размеры, мм	Назначение
1	200 × 200	ВК
2	300 × 200	ВК
3	500 × 300	ВК
4	600 × 300	ВК
6	500 × 200	ВК
8	2220 × 100	Э
9	2760 × 100	Э
10	600 × 200	ОВ
12	600 × 300	ОВ
13	300 × 300	ОВ
16	1250 × 300	ОВ
20	1000 × 300	ОВ

Окончание

Тип отв	Размеры, мм	Назначение
21	1400 × 300	ОВ
22	300 × 1700	ОВ
23	1800 × 300	ОВ
24	2000 × 300	ОВ
28	400 × 400	ОВ
35	600 × 1300	ОВ
37	300 × 100	СС

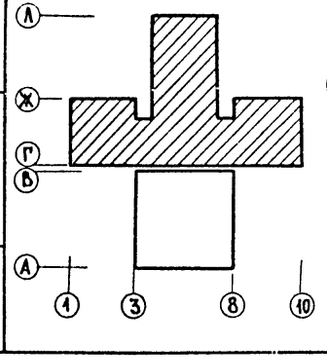

1. Спецификация на плиты перекрытия дана на листах 23, 24.
2. Все узлы, кроме оговоренных, замаркированы по серии 1.090.1-1 7-1.
3. Отверстия размером до 150 мм сверлить по месту, не нарушая ребер плит.
4. Монолитные участки Ум1, Ум2 разработаны на листе 24.
5. Условные обозначения маркировки узлов смотри на листе 22.
6. Корыта ребристых плит заполнить керамзитобетоном класса В3.5 D1200

Согласовано: Нач. СТО Саласин; Нач. ЭТО Рощин

Инв. № подл. | Подпись и дата | Взам. инв. №

Привязан:

Инв. №

Н. контр.	Седова	
Нач. маст.	Собельман	
Гл. констр.	Подольский	
ГАП	Шачнев	
ГИП	Бернштейн	
Рук. гр.	Остриков	
Ст. инж.	Агапова	

251-4-55.87 – КЖ2

Поликлиника (в конструкциях 1.090.1-1). На 380 посещений в смену

Схема расположения элементов перекрытия над 3 этажом

Стадия	Лист	Листов
Р	19	

ГИПРОНИИЗДРАВ г. Москва.

Формат 12

Типовой проект 251-4-55.87

Альбом 1

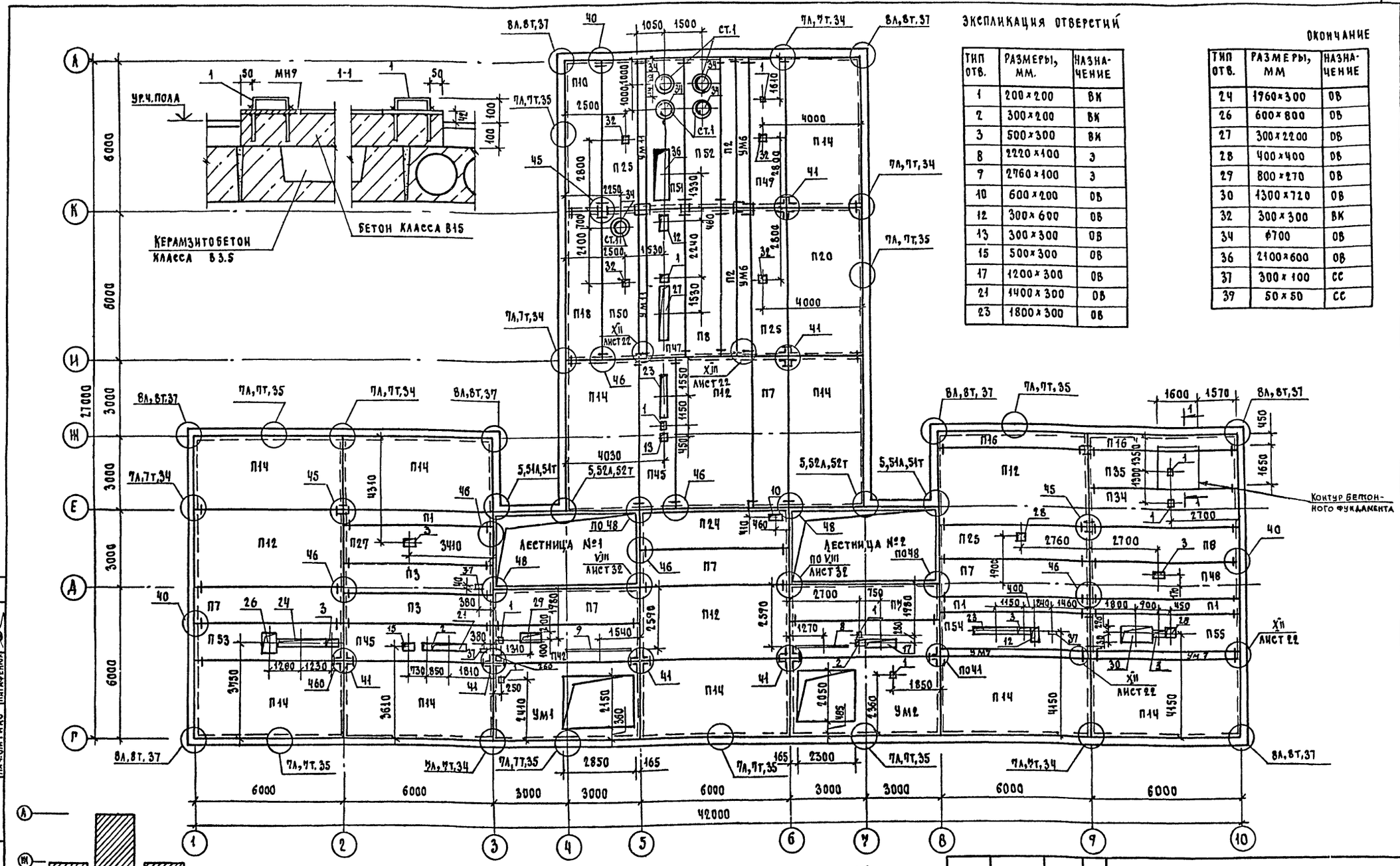

Экспликация отверстий

Тип отв.	Размеры, мм.	Назначение
1	200×200	ВК
2	300×200	ВК
3	500×300	ВК
8	2220×100	Э
9	2760×100	Э
10	600×200	ОВ
12	300×600	ОВ
13	300×300	ОВ
15	500×300	ОВ
17	1200×300	ОВ
21	1400×300	ОВ
23	1800×300	ОВ

Окончание

Тип отв.	Размеры, мм	Назначение
24	1960×300	ОВ
26	600×800	ОВ
27	300×2200	ОВ
28	400×400	ОВ
29	800×270	ОВ
30	1300×720	ОВ
32	300×300	ВК
34	⌀700	ОВ
36	2100×600	ОВ
37	300×100	СС
39	50×50	СС

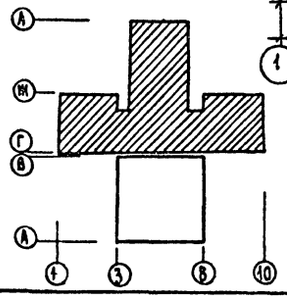

1. Корыта ребристых плит заполнить керамзитобетоном класса В3.5 D 1200.
2. Спецификация на плиты перекрытия дана на листах 23,24.
3. Все узлы, кроме оговоренных, замаркированы по серии 1.090.1-1.7-1.
4. Отверстия размером до 150мм. сверлить по месту, не нарушая ребер плит.
5. Монолитные участки УМ1, УМ2, УМ6, УМ7, УМ11 разработаны на листах 24,25
6. Условные обозначения маркировки узлов смотри на листе 22.
7. Закладное изделие МН9 и поз. 1" смотри на листе 24

Согласовано: Нач.СТО Саласин; Нач.ЭТО Рощин; Нач.ОМТИКО Парафенюк

Инв.№ подл. | Подпись и дата | Взам.инв.№

Привязан:

Инв.№

Н.контр.	Седова	
Нач.мас.	Собельман	
Гл.конст.	Подольский	
ГАП	Шачнев	
ГИП	Бернштейн	
Рук.гр.	Остриков	
Ст.инж.	Агапова	

251-4-55.87-КЖ2

Поликлиника (в конструкциях 1.090.1-1) на 360 посещений в смену

Схема расположения элементов перекрытия над 4 этажом

Стадия	Лист	Листов
Р	10	

ГИПРОНИИЗДРАВ г. Москва

Альбом I

Типовой проект 251-4-55.87

Согласовано

Инв.№ подл. | Подпись и дата | Взам. инв.№

Экспликация отверстий

Тип отв.	Размеры, мм.	Назначение
1	200×200	ВК
6	2200×100	З
7	2760×100	З
10	600×200	ОВ
12	300×600	ОВ
13	300×300	ОВ
15	500×300	ОВ
16	1250×300	ОВ
24	2000×300	ОВ
26	600×800	ОВ
27	2200×300	ОВ
28	400×400	ОВ

Окончание

Тип отв.	Размеры, мм	Назначение
29	800×270	ОВ
30	1300×800	ОВ
31	600×600	ОВ
32	300×300	ВК
33	1600×300	ОВ
34	ф700	ОВ
37	300×100	СС

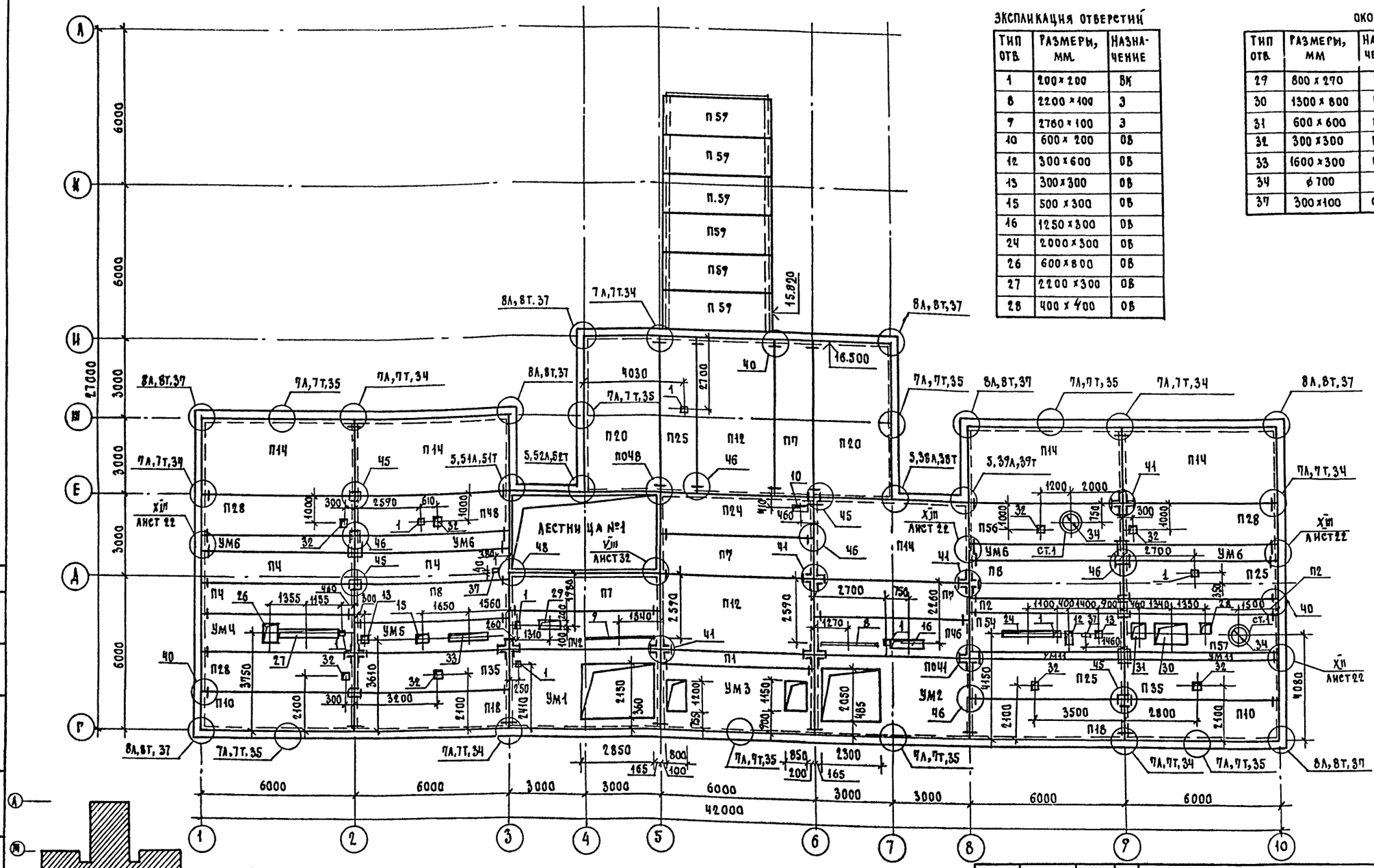

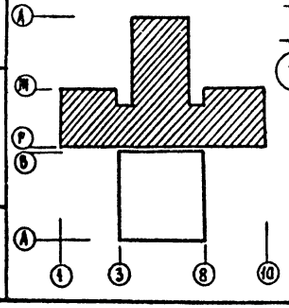

1. Спецификация на плиты перекрытия дана на листах 23,24.
2. Все узлы, кроме оговоренных, замаркированы по серии 1.090.1-1.7-1.
3. Отверстия размером до 150мм сверлить по месту, не нарушая ребер плит.
4. Монолитные участки Ум1÷Ум7, Ум11 разработаны на листах 24,25.
5. Условные обозначения маркировки узлов смотри на листе 22.
6. Корыта ребристых плит заполнить керамзитобетоном класса В35 D 1200

Привязан:

Инв.№

Н.контр	Седова	
Нач.маст	Собельман	
Гл.конст	Подольский	
ГАП	Шачнев	
ГИП	Бернштейн	
Рук.гр.	Остряков	
Ст.инж.	Арапова	

251-4-55.87-КМ2

Поликлиника (в конструкциях 1.090.1-1) на 380 посещений в смену.

Схема расположения элементов перекрытия над 5 этажом

Стадия	Лист	Листов
Р	21	

Гипронииздрав г. Москва

Формат А2

Типовой проект 251-1-55.87 Альбом 1

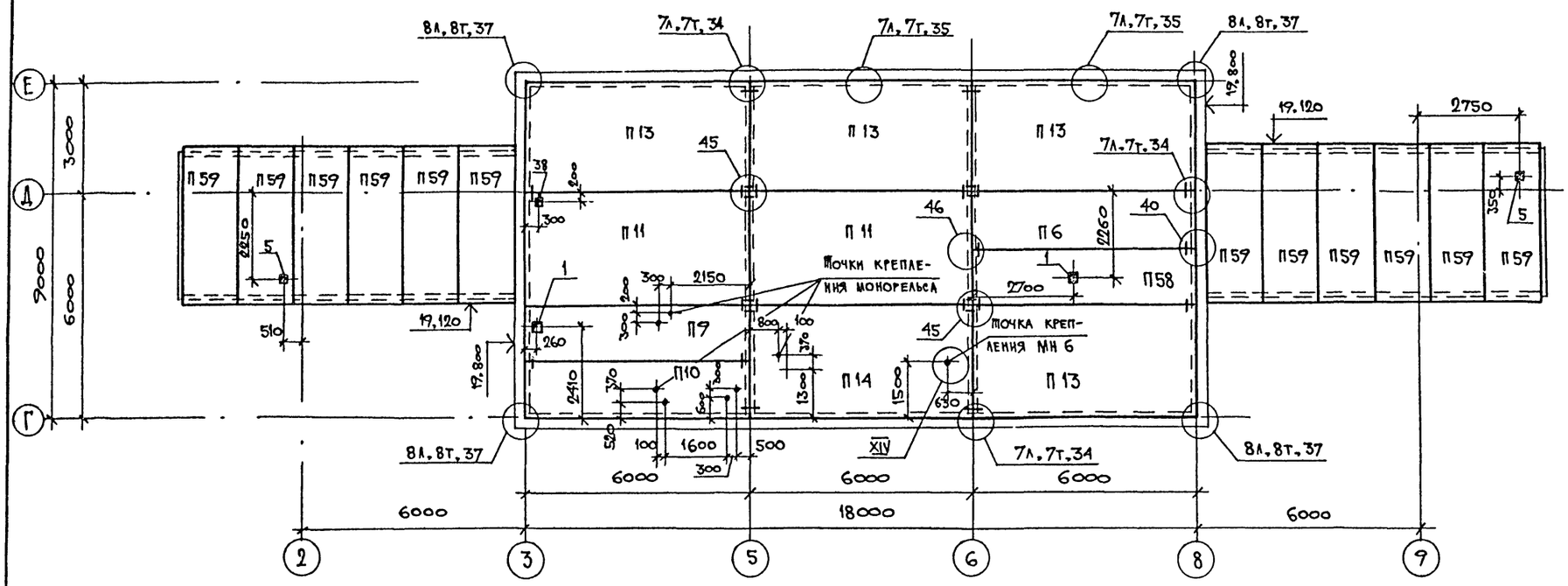

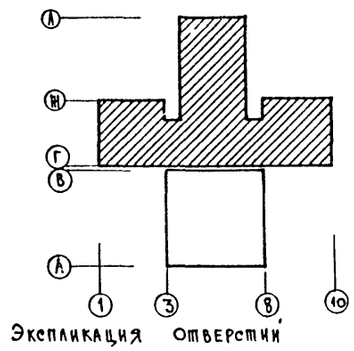

Экспликация Отверстий

Тип отв.	Размеры, мм	Назначение
1	200 х 200	ВК
5	150 х 150	ВК
38	100 х 100	СС

1. Спецификация на плиты перекрытия дана на листах 23,24
2. Узлы, замаркированные на данном листе, смотри 1.090.1-1 7-1.
3. Отверстия размером до 150 мм сверлить по месту, не нарушая ребер плит.
4. Условное обозначение нестандартных сварных швов смотри на листе 31.
5. Корыта ребристых плит заполнить керамзитобетоном класса В 3,5 D 1200.

Условные обозначения маркировки узлов

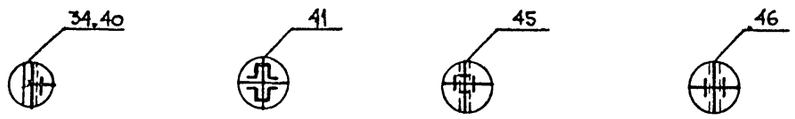

Согласовано:
Нач. СТО Салосин
Нач. ЭТО Рощин

Инв. № подл. | Подпись и дата | Взам. инв. №

Привязан:			251-1-55 87 КЖ 2
Инв. №	Н. контр.	Седова	
	Нач. Маст.	Собельман	Поликлиника (в конструкциях 1.090.1-1) на 380 посещений в смену
	Гл. конст.	Подольский	
	ГАП	Шачнев	
	ГИП	Бернштейн	Схема расположения элементов покрытия над 6 этажом.
	Рук. гр.	Остриков	
	Ст. инж.	Агапова	

Стадия	Лист	Листов
Р	22	

ГИПРОНИИЗДРАВ г. Москва

Формат А2

Альбом 1

Типовой проект 251-4-55.87

Начало

Марка, поз.	Обозначение	Наименование	Количество								Масса ед., кг	Примечание
			над техп.	над 1	над 2	над 3	над 4	над 5	над 6	Всего		
		Панты перекрытий										
П 1	1.090.1-1 5-1 1000-06	ПК 60.6-8АтVТ	—	—	2	3	3	1	—	9	1295	
П 2	-07	ПК 60.6-12.5АтVТ	3	4	5	4	2	2	—	20	1295	
П 3	1.090.1-1 5-1 2000-06	ПК 60.12-8АтVТ	—	—	—	2	2	—	—	4	2080	
П 4	-07	ПК 60.12-12.5АтVТ	2	1	3	—	—	3	—	9	2080	
П 5	-13	ПК 60.12-8АтVТ-1	—	—	—	1	—	—	—	1	2080	
П 6	1.090.1-1 5-1 3000-05	ПК 60.15-6АтVТ	—	—	—	—	—	—	1	1	2767	
П 7	-06	ПК 60.15-8АтVТ	—	3	4	8	6	4	—	25	2767	
П 8	-07	ПК 60.15-12.5АтVТ	—	—	9	7	2	2	—	20	2767	
П 9	251-44-55.87 6.04.00.00.00-01	ПР 60.15-8АтVТ-44	—	—	—	—	—	—	1	1	2595	
П 10	1.090.1-1 5-1 3000-13	ПК 60.15-8АтVТ-1	—	—	—	—	1	2	1	4	2767	
П 11	1.090.1-1 5-1 4000-01	ПК 60.30-6АтVТ	—	—	—	—	—	—	2	2	5322	
П 12	-02	ПК 60.30-8АтVТ	—	—	4	4	4	2	—	14	5322	
П 13	-07	ПК 60.30-6АтVТ-1	—	—	—	—	—	—	4	4	5322	
П 14	-08	ПК 60.30-8АтVТ-1	—	4	9	9	10	5	1	38	5322	
П 15	1.090.1-1 5-1 5000-03	ПР 60.15-8АтVТ	27	25	—	—	—	—	—	52	2595	
П 16	251-44-55.87 6.04.00.00.00	ПК 60.6-12.5АтVТ-1	1	—	—	—	2	—	—	3	1295	
П 17	-01	ПК 60.12-12.5АтVТ-1	1	1	1	—	—	—	—	3	2080	
П 18	251-44-55.87 6.02.00.00.00	ПК 60.15-8АтVТ-1-1	—	—	—	—	1	2	—	3	2767	
П 19	251-44-55.87 6.01.00.00.00-02	ПК 60.15-12.5АтVТ-1	—	—	5	5	—	—	—	10	2767	
П 20	251-44-55.87 6.02.00.00.00-01	ПК 60.30-8АтVТ-1-1	—	—	—	—	1	2	—	3	5322	
П 21	251-44-55.87 6.03.00.00.00	ПР 60.15-8АтVТ-4	11	9	—	—	—	—	—	20	2595	
П 22	-01	ПР 60.15-8АтVТ-5	1	—	—	—	—	—	—	1	2595	
П 23	-02	ПР 60.15-8АтVТ-6	1	—	—	—	—	—	—	1	2595	

Продолжение

Марка, поз.	Обозначение	Наименование	Количество								Масса ед., кг	Примечание
			над техп.	над 1	над 2	над 3	над 4	над 5	над 6	Всего		
П 24	251-44-55.87 6.03.00.00.00-03	ПР 60.15-8АтVТ-7	1	1	1	1	1	1	—	6	2595	
П 25	-04	ПР 60.15-8АтVТ-8	5	1	1	1	3	3	—	14	2595	
П 26	-05	ПР 60.15-8АтVТ-9	1	1	1	1	—	—	—	4	2595	
П 27	-06	ПР 60.15-8АтVТ-10	2	2	2	2	1	—	—	9	2595	
П 28	-07	ПР 60.15-8АтVТ-11	1	—	—	—	—	3	—	4	2595	
П 29	-08	ПР 60.15-8АтVТ-12	1	1	—	—	—	—	—	2	2595	
П 30	-09	ПР 60.15-8АтVТ-13	1	—	—	—	—	—	—	1	2595	
П 31	-10	ПР 60.15-8АтVТ-14	1	1	2	—	—	—	—	4	2595	
П 32	-11	ПР 60.15-8АтVТ-15	1	—	—	—	—	—	—	1	2595	
П 33	-12	ПР 60.15-8АтVТ-16	1	1	1	—	—	—	—	3	2595	
П 34	-13	ПР 60.15-8АтVТ-17	2	2	—	1	1	—	—	6	2595	
П 35	-14	ПР 60.15-8АтVТ-18	2	—	—	—	1	2	—	5	2595	
П 36	-15	ПР 60.15-8АтVТ-19	1	—	—	—	—	—	—	1	2595	
П 37	-16	ПР 60.15-8АтVТ-20	1	—	—	—	—	—	—	1	2595	
П 38	-17	ПР 60.15-8АтVТ-21	—	1	1	1	—	—	—	3	2595	
П 39	-18	ПР 60.15-8АтVТ-22	—	2	2	2	—	—	—	6	2595	
П 40	-19	ПР 60.15-8АтVТ-23	—	1	1	1	—	—	—	3	2595	
П 41	-20	ПР 60.15-8АтVТ-24	—	1	—	—	—	—	—	1	2595	
П 42	-21	ПР 60.15-8АтVТ-25	—	1	1	1	1	1	—	5	2595	
П 43	-22	ПР 60.15-8АтVТ-26	—	1	1	—	—	—	—	2	2595	
П 44	-23	ПР 60.15-8АтVТ-27	—	—	1	1	—	—	—	2	2595	
П 45	-24	ПР 60.15-8АтVТ-28	—	—	1	1	2	—	—	4	2595	
П 46	-25	ПР 60.15-8АтVТ-29	—	—	—	1	1	1	—	3	2595	
П 47	-26	ПР 60.15-8АтVТ-30	—	—	—	1	1	—	—	2	2595	

Инв. № подл. | Подпись и дата | Взам. инв. №

Привязан:

Инв. №

Н. контр.	Седова	
Нач. маст.	Обельман	
Гл. констр.	Подольский	
ГАП	Шачнев	
ГИП	Бернштейн	
Рук. гр.	Остриков	
Ст. инж.	Агапова	

251-4-55.87-КМ2

Поликлиника (в конструкциях 1.090.1-1) на 380 посещений в смену

Спецификация к схемам расположения элементов перекрытий и покрытий.

Стадия	Лист	Листов
Р	23	

Гипронииздрав, г. Москва

Формат А2

Альбом 1

Типовой проект 251-4-55.87

Продолжение

Марка, поз.	Обозначение	Наименование	Количество: над техп.	над 1	над 2	над 3	над 4	над 5	над 6	Всего	Масса ед., кг	Примечание
		Плиты перекрытий										
П 48	251-4-55.87-6.03.00.00.00-27	ПР 60.15-8АтVТ-31	—	—	—	1	1	1	—	3	2595	
П 49	-28	ПР 60.15-8АтVТ-32	—	—	—	—	1	—	—	1	2595	
П 50	-29	ПР 60.15-8АтVТ-33	—	—	—	—	1	—	—	1	2595	
П 51	-30	ПР 60.15-8АтVТ-34	—	—	—	—	1	—	—	1	2595	
П 52	-31	ПР 60.15-8АтVТ-35	—	—	—	—	1	—	—	1	2595	
П 53	-32	ПР 60.15-8АтVТ-36	—	—	—	—	1	—	—	1	2595	
П 54	-33	ПР 60.15-8АтVТ-37	—	—	—	—	1	1	—	2	2595	
П 55	-34	ПР 60.15-8АтVТ-38	—	—	—	—	1	—	—	1	2595	
П 56	-35	ПР 60.15-8АтVТ-39	—	—	—	—	—	1	—	1	2595	
П 57	-36	ПР 60.15-8АтVТ-40	—	—	—	—	—	1	—	1	2595	
П 58	251-4-55.87-6.04.00.00.00	ПР 60.15-6АтVТ-4	—	—	—	—	—	—	1	1	2595	
П 59	1.141-1.60 2000-05	ПК 42.15-6Т	—	—	—	—	—	6	12	18	1970	
		Стаканы для вентиляторов										
СТ 1	1.269.1-4.100 СБ	СКВ 7.7	—	—	—	—	5	2	—	7	200	
		Участки монолитные										
Ум 1	Лист 25	Ум 1	1	1	1	1	1	1	—	6		
Ум 2	Лист 25	Ум 2	1	1	1	1	1	1	—	6		
Ум 3	Лист 25	Ум 3	—	—	—	—	—	1	—	1		
Ум 4	Лист 26	Ум 4	—	—	—	—	—	1	—	1		
Ум 5	Лист 26	Ум 5	—	—	—	—	—	1	—	1		
Ум 6	Лист 26	Ум 6	—	—	—	—	2	4	—	6		
Ум 7	Лист 26	Ум 7	2	2	—	—	2	—	—	6		
Ум 11	Лист 26	Ум 11	—	—	—	—	2	2	—	4		
Ум 12	Лист 26	Ум 12	2	1	—	—	—	—	—	3		

Окончание

Марка, поз.	Обозначение	Наименование	Количество: над техп.	над 1	над 2	над 3	над 4	над 5	над 6	Всего	Масса ед., кг	Примечание
		Изделия соединительные										
МС-1	1.090.1-1 7-1 108	МС-1	12	8	—	—	16	20	—	56	0.36	
МС-5	108	МС-5	158	148	158	158	142	108	46	918	0.18	
МС-9	108	МС-9	6	6	6	6	6	7	—	37	0.23	
МС-12	108	МС-12	—	—	—	—	—	1	—	1	0.29	
МС-16	108	МС-16	2	2	2	2	2	1	—	11	6.3	
МС-17	108	МС-17	94	72	62	72	70	56	18	444	0.13	
МС-19	1.090.1-1 8-1 06	МС-19	34	58	42	62	34	28	—	258	0.13	
МС-20	1.090.1-1 8-1 07	МС-20	2	2	2	2	2	1	—	11	0.24	
МС-21	-01	МС-21	8	8	8	8	8	4	—	44	0.30	
МНС 9	251-4-55.87-6.00.00.31.00	МНС 9	—	—	—	—	1	—	—	1	84.64	
1		Швеллер $\frac{14\ \text{ГОСТ}\ 8240\text{-}72^{*}}{\text{Ст}3\text{кп}2\ \text{ГОСТ}\ 380\text{-}71^{*}}$ ℓ=564 м	—	—	—	—	1	—	—	1	69.4	
		С $\frac{\text{Вр}\ 1\text{-}100}{\text{Вр}\ 1\text{-}100}$ 3300×250 ГОСТ 8478-81	4	4	4	4	4	4	—	24	2.70	
		Материалы										
		Бетон класса В 15										0.38 м³
		Керамзитобетон класса В3,5 D1200										159.2 м³

Взам. инв. № | Подпись и дата | Инв. № подл.

Н. контр.	Седова		251-4-55.87-КЖ2	
Нач. маст.	Собельман			
Гл. констр.	Подольский		Поликлиника (в конструкциях 1.090.1-1) на 380 посещений в смену	Стадия: Р; Лист: 24; Листов:
ГАП	Шачнев			
ГИП	Бериштейн		Спецификация к схемам расположения элементов перекрытий и покрытий	ГИПРОНИИЗДРАВ г. Москва
Рук. гр.	Остриков			
Ст. инж.	Агапова			

Привязан:

Инв. №

Формат А2

Альбом 1

Типовой проект 251-4-55.87

УМ-1

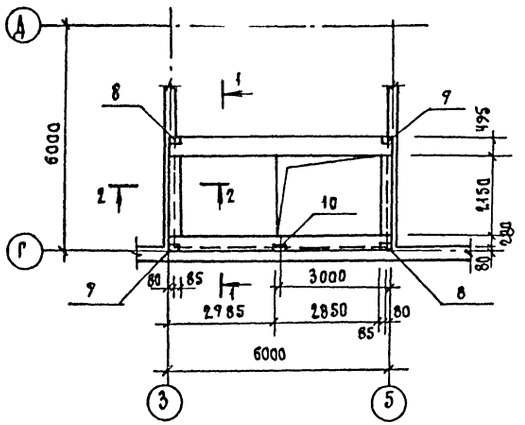

УМ-2

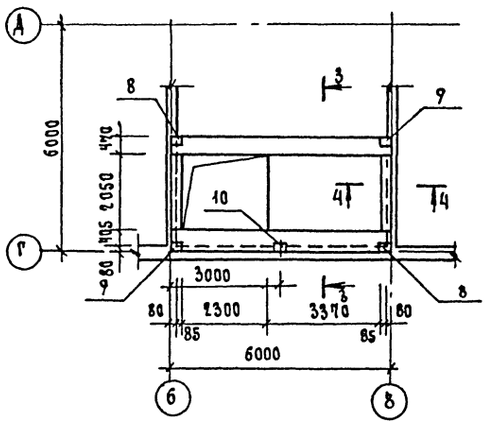

УМ-3

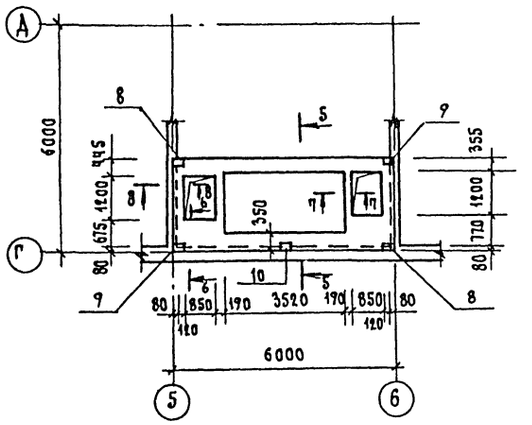

1-1 (3-3)

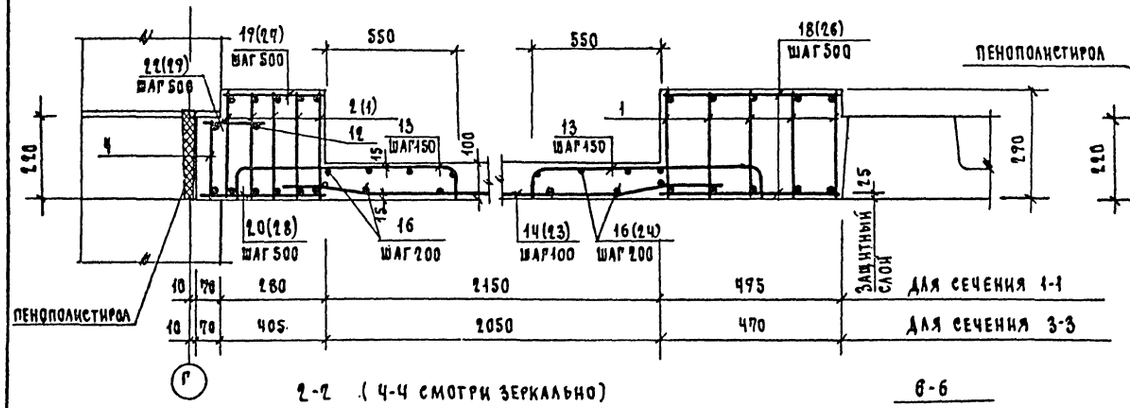

5-5

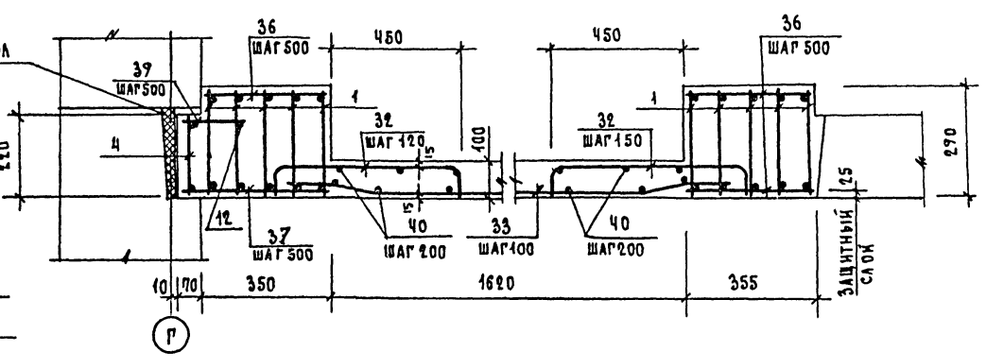

2-2 (Ч-Ч СМОТРИ ЗЕРКАЛЬНО)

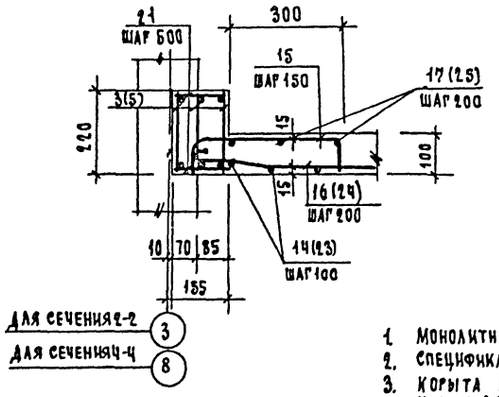

6-6

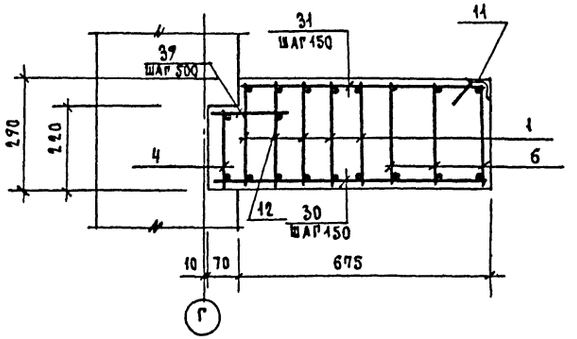

7-7

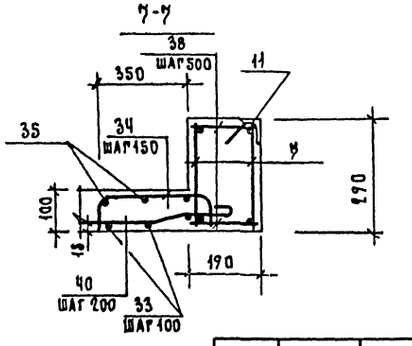

8-8

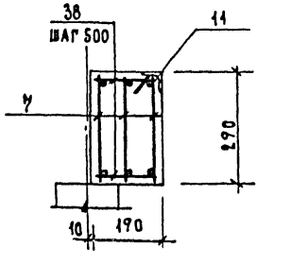

1. Монолитные участки замаркированы на листах 14КЖ1 и 19÷21КЖ2.
2. Спецификацию на монолитные участки смотри лист 27.
3. Корыта монолитных участков заполнить керамзитобетоном класса В3,5 D 1200.
4. Бетонирование монолитных участков перекрытий осуществлять одновременно с монтажом плит перекрытий

Н.контр.	Седова		
Нач.маст	Собельман		
Гл.констр	Подольский		
ГАП	Шачнев		
ГИП	Бернштейн		
Рук.гр.	Остриков		
Ст.инж.	Смирнова		

Привязан:

Инв.№

251-4-55.87-КМ2

Поликлиника (в конструкциях 1.090.1-1) на 360 посещений в смену

Участки монолитные перекрытий УМ1÷УМ3

Стадия	Лист	Листов
Р	25	

ГИПРОНИИЗДРАВ г. Москва

Инв.№подл. | Подпись и дата | Взам.инв.№

Формат А2

Альбом 1

Типовой проект 251-4-55.87

УМ – 4

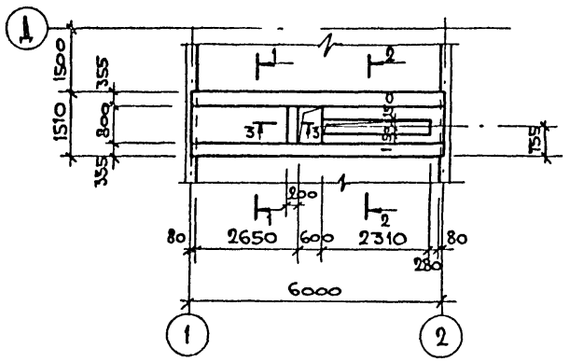

УМ – 5

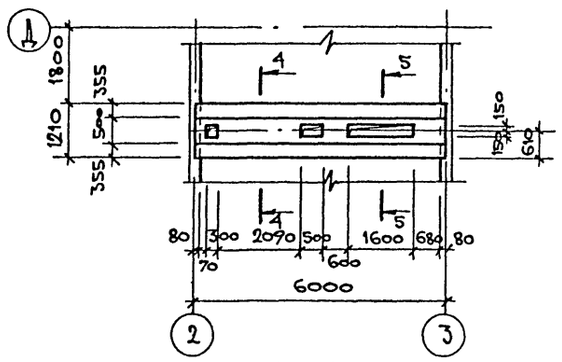

УМ – 6
УМ – 12

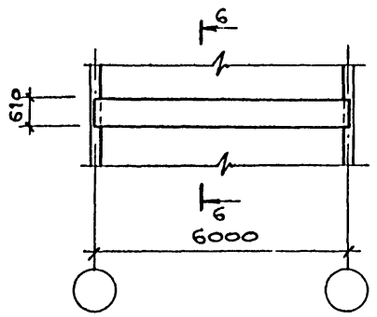

УМ – 7
УМ – 11

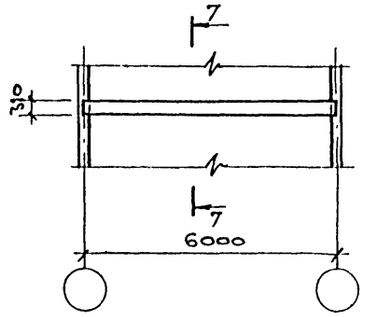

1–1; (4–4)

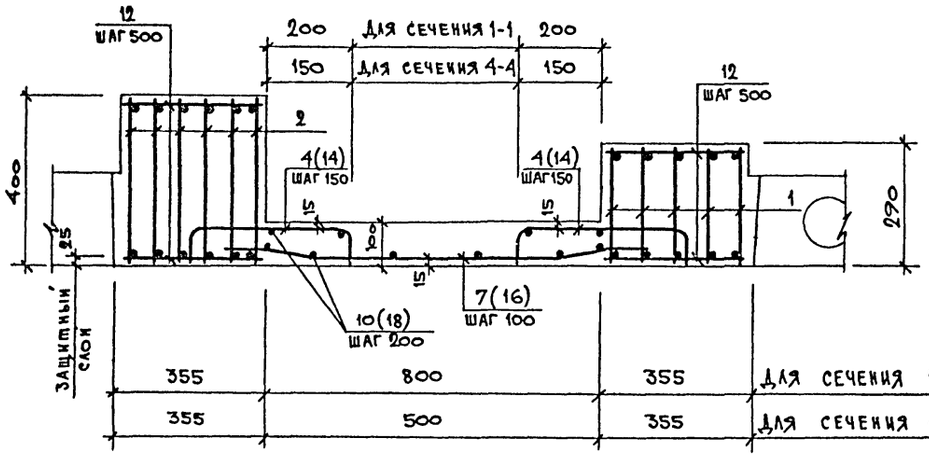

2–2 , (5–5)

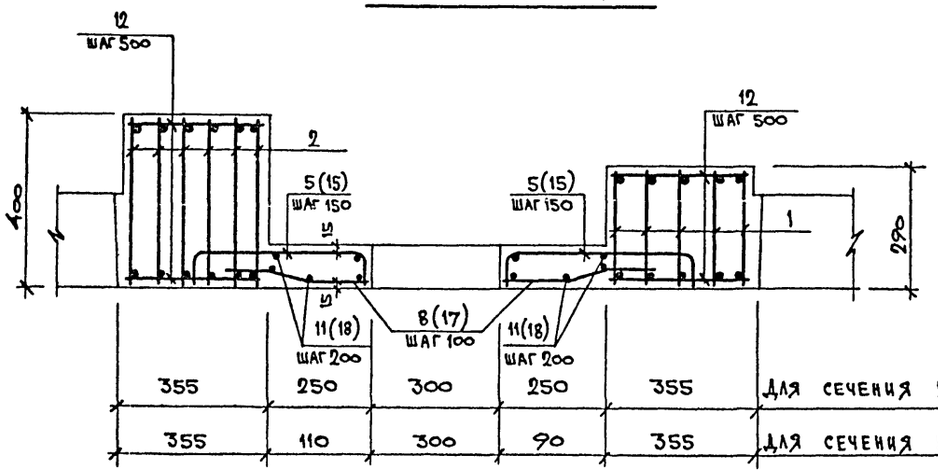

6–6

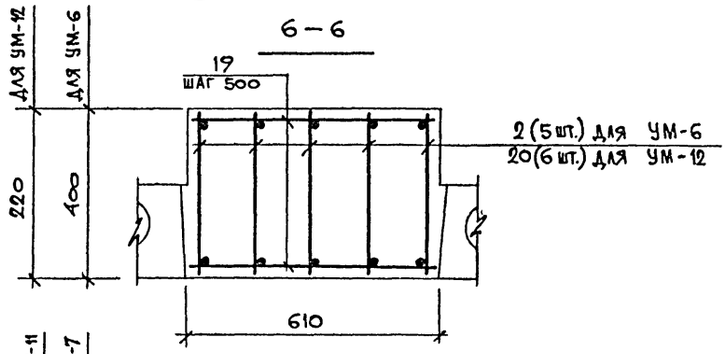

7–7

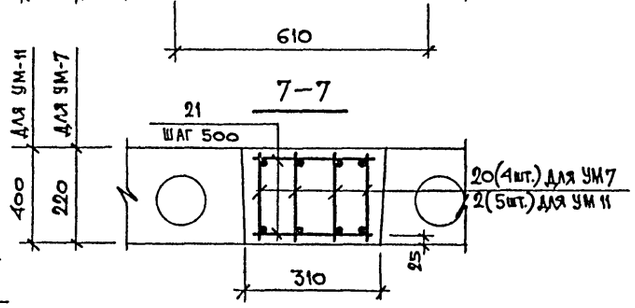

3–3

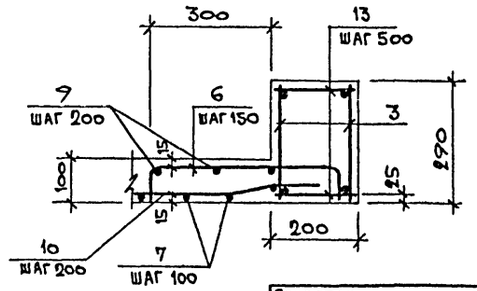

Ведомость деталей

Поз.	Эскиз
4	60 | 380 | 60
5	60 | 400 | 60
6	60 | 480 | 60
14	60 | 330 | 60
15	60 | 280 | 60

1. Монолитные участки замаркированы на листах 14 КЖ 1 и 17, 20, 21, КЖ 2
2. Спецификацию на монолитные участки смотри лист 28.
3. Корыта монолитных участков заполнить керамзитобетоном. класса В 3,5 D 1200.
4. Бетонирование монолитных участков перекрытий осуществляется одновременно с монтажом плит перекрытий.

Привязан:

Инв. №

Инв. № подл. | Подпись и дата | Взам. инв. №

Н. контр.	Седова	
Нач. маст.	Собельман	
Гл. конст.	Подольский	
ГАП	Шачнев	
ГИП	Бериштейн	
Рук. гр.	Остриков	
Ст. инж.	Смирнова	

251-4-55.87 - КЖ 2

Поликлиника (в конструкциях 1.090.1-1) на 380 посещений в смену

Стадия	Лист	Листов
Р	16	

Участки монолитные перекрытий УМ4÷УМ7; УМ11; УМ12

ГИПРОНИИЗДРАВ г. Москва

Формат А2

Типовой проект 251-4-55.87 Альбом 1

НАЧАЛО

Формат	Зона	Поз.	Обозначение	Наименование	Кол	Примечание
				УМ 1		
				Сборочные единицы		
А4		1	251-4-55.87 – 6.00.00.04.00	Каркас плоский КР1	5	
А4		2	-01	КР2	5	
А4		3	251-4-55.87 – 6.00.00.07.00	КР3	6	
А4		4	251-4-55.87 – 6.00.00.05.00	КР4	1	
				Изделия закладные		
		8	1.090.1-1 5-1 0050	МН1	2	
		9	-01	МН2	2	
		10	1.090.1-1 5-1.0060	МН3	1	
				Детали		
Б4		12		А-I-10-ГОСТ 5781-82* ℓ=5960	1	3.677
		13*		А-III-6-ГОСТ 5781-82* ℓ=850	40	0.187
Б4		14		ℓ=2400	29	0.528
		15*		ℓ=520	15	0.114
Б4		16		А-I-6-ГОСТ 5781-82* ℓ=2950	20	0.649
Б4		17		ℓ=2400	3	0.528
Б4		18		ℓ=470	26	0.103
Б4		19		ℓ=260	13	0.057
Б4		20		ℓ=330	13	0.073
Б4		21		ℓ=135	14	0.029
Б4		22		ℓ=150	13	0.033
				Материалы		
				Бетон класса В25		2.47 м³
				Керамзитобетон класса В35 D 1200		1.74 м³
				УМ 2		
				Сборочные единицы		
А4		1	251-4-55.87 – 6.00.00.04.00	Каркас плоский КР1	18	
А4		4	251-4-55.87 – 6.00.00.06.00	КР4	1	
А4		5	251-4-55.87 – 6.00.00.07.00 – 01	КР5	6	
				Изделия закладные		
		8	1.090.1-1 5-1 0050	МН1	2	
		9	-01	МН2	2	
		10	1.090.1-1 5-1.0060	МН3	1	
				Детали		
Б4		12		А-I-10-ГОСТ 5781-82* ℓ=5960	1	3.677 кг
		13*		А-III-6-ГОСТ 5781-82* ℓ=850	48	0.187 кг
		15*		ℓ=520	15	0.114 кг
Б4		21		А-I-6-ГОСТ 5781-82* ℓ=135	14	0.029 кг
Б4		23		А-III-6-ГОСТ 5781-82* ℓ=2300	35	0.506 кг
Б4		24		А-I-6-ГОСТ 5781-82* ℓ=3500	19	0.770 кг
Б4		25		ℓ=2350	3	0.517 кг
Б4		26		ℓ=445	26	0.097 кг
Б4		29		ℓ=385	13	0.084 кг

ОКОНЧАНИЕ

Формат	Зона	Поз.	Обозначение	Наименование	Кол.	Примечание
Б4		28		А-I-6-ГОСТ 5781-82* ℓ=455	13	0.10 кг
Б4		29		ℓ=200	13	0.044 кг
				Материалы		
				Бетон класса В25		2.43 м³
				Керамзитобетон класса В35 D 1200		2.00 м³
				УМ 3		
				Сборочные единицы		
А4		1	251-4-55.87 – 6.00.00.02.00	Каркас плоский КР 1	10	
А4		4	251-4-55.87 – 6.00.00.04.00	КР 4	1	
А4		6	251-4-55.87 – 6.00.00.05.00	КР 6	6	
А4		7	251-4-55.87 – 6.00.00.08.00	КР 7	10	
				Изделия закладные		
		8	1.090.1-1 5-1 0050	МН 1	2	
		9	-01	МН 2	2	
		10	1.090.1-1 5-1.0060	МН 3	1	
		11	251-4-55.87 – 6.00.00.46.00	МНс 7	2	
				Детали		
Б4		12		А-I-10-ГОСТ 5781-82* ℓ=5960	1	3.697 кг
Б4		30		А-III-10-ГОСТ 5781-82* ℓ=345	14	0.459 кг
Б4		31		ℓ=650	14	0.400 кг
		32*		А-III-6-ГОСТ 5781-82* ℓ=770	50	0.169 кг
Б4		33		ℓ=1900	36	0.418 кг
		34*		ℓ=620	24	0.136 кг
Б4		35		А-I-6-ГОСТ 5781-82* ℓ=1900	6	0.418 кг
Б4		36		ℓ=338	24	0.073 кг
Б4		37		ℓ=400	8	0.088 кг
Б4		38		ℓ=170	32	0.037 кг
Б4		39		ℓ=200	13	0.044 кг
Б4		48		ℓ=3850	15	0.847 кг
				Материалы		
				Бетон класса В25		2.58 м³
				Керамзитобетон класса В35 D 1200		1.68 м³

Ведомость деталей

Поз.	Эскиз
13	60 730 60
15	60 400 60
32	60 650 60
34	60 600 60

Данный лист смотреть совместно с листом 25

Взам. инв. №

Подпись и дата

Инв. № подл.

Привязан

Инв. №

Н. контр.	Седова	
Нач. маст.	Собельман	
Гл. конст.	Подольский	
ГАП	Шачнев	
ГИП	Бернштейн	
Рук. гр.	Остриков	
Ст. инж.	Смирнова	

251-4-55.87 – КЖ2

Поликлиника (в конструкциях 4.090.4-1) на 350 посещений в смену

Стадия	Лист	Листов
Р	27	

Спецификация на участки монолитные УМ1 ÷ УМ3

ГИПРОНИИЗДРАВ г. Москва

Формат А2

Альбом 1

Типовой проект 251-4-55.87

Инв.№подл. | Подпись и дата | Взам.инв.№

НАЧАЛО

Формат	Зона	Поз.	Обозначение	Наименование	Кол.	Примечание
				УМ 4		
				Сборочные единицы		
А4		1	251-4-55.87-6.00.00.02.04-01	Каркас плоский КР2	5	
А4		2	251-4-55.87-6.00.00.03.00	КР8	6	
А4		3	251-4-55.87-6.00.00.13.00	КР9	2	
				Детали		
		4*		А-III-6-ГОСТ 5781-82* ℓ=500	38	0.11кг
		5*		ℓ=520	32	0.114кг
		6*		ℓ=600	16	0.132кг
Б4		7		ℓ=1050	31	0.231кг
Б4		8		ℓ=400	48	0.088кг
Б4		9		А-I-6-ГОСТ 5781-82* ℓ=1050	8	0.231кг
Б4		10		ℓ=2620	10	0.576кг
Б4		11		ℓ=3000	10	0.660кг
Б4		12		ℓ=330	52	0.073кг
Б4		13		ℓ=180	6	0.039кг
				Материалы		
				Бетон класса В25		1.85м³
				Керамзитобетон класса В3.5 D 1200		1.05м³
				УМ 5		
				Сборочные единицы		
А4		1	251-4-55.87-6.00.00.02.04-01	Каркас плоский КР2	5	
А4		2	251-4-55.87-6.00.00.03.00	КР8	6	
				Детали		
Б4		12		А-I-6 ГОСТ 5781-82* ℓ=330	52	0.073кг
		14*		А-III-6-ГОСТ 5781-82* ℓ=450	46	0.099кг
		15*		ℓ=400	38	0.088кг
Б4		16		ℓ=750	40	0.165кг
Б4		17		ℓ=260	54	0.057кг
Б4		18		м	55.0	12.100кг
				Материалы		
				Бетон класса В25		1.67м³
				Керамзитобетон класса В.3.5 D 1200		0.66м³
				УМ 6		
				Сборочные единицы		
А4		2	251-4-55.87-6.00.00.03.00	Каркас плоский КР8	5	
				Детали		
Б4		19		А-I-6-ГОСТ 5781-82* ℓ=580	26	0.127кг
				Материалы		
				Бетон класса В25		1,44м³
				УМ 7		
				Сборочные единицы		
А4		20	251-4-55.87-6.00.00.06.00	Каркас плоский КР4	4	

ОКОНЧАНИЕ

Формат	Зона	Поз.	Обозначение	Наименование	Кол.	Примечание
Б4		21		Детали		
				А-I-6-ГОСТ 5781-82* ℓ=280	26	0.062кг
				Материалы		
				Бетон класса В25		0.39м³
				УМ 11		
				Сборочные единицы		
А4		2	251-4-55.87-6.00.00.03.00	Каркас плоский КР8	5	
				Детали		
Б4		21		А-I-6-ГОСТ 5781-82* ℓ=280	26	0.062кг
				Материалы		
				Бетон класса В25		0.744м³
				УМ 12		
				Сборочные единицы		
А4		20	251-4-55.87-6.00.00.06.00	Каркас плоский КР4	6	
				Детали		
Б4		19		А-I-6 ГОСТ 5781-82* ℓ=580	26	0.127кг
				Материалы		
				Бетон класса В25		0.805м³

* поз. 13; 15; 32; 34 смотри ведомость деталей

Ведомость расхода стали на элемент, кг

Марка элемента	Изделия арматурные									Всего	Изделия закладные										Общий расход
	Арматура класса										Прокат марки ВСт 3кп2					Арматура класса					
	А-I			А-III							ГОСТ 8509-72*		ГОСТ 103-76*			А-I			А-III		
	ГОСТ 5781-82*			ГОСТ 5781-82*												ГОСТ 5781-82*			ГОСТ 5781-82*		
	Ф10	Ф6	Итого	Ф25	Ф22	Ф10	Ф8	Ф6	Итого		Л63/63×5	Итого	δ-10	δ-6	Итого	Ф12	Ф6	Итого	Ф8	Итого	
УМ-1	44.04	23.59	67.63	114.75	106.56	21.36	34.56	24.84	302.07	369.7	—	—	11.2	2.83	14.03	4.01	0.02	4.03	—	—	387.76
УМ 2	44.04	25.79	69.83	—	195.36	21.36	36.42	28.38	281.52	351.35	—	—	11.2	2.83	14.03	4.01	0.02	4.03	—	—	369.41
УМ 3	50.25	28.81	79.06	—	195.36	40.43	36.42	26.76	298.97	387.03	21.0	21.0	11.2	60.21	71.41	2.25	0.02	2.27	2.4	2.4	484.11
УМ 4	40.37	19.00	59.37	252.4	—	3.64	45.75	21.32	323.11	382.48	—	—	5.6	—	5.6	—	—	—	—	—	388.08
УМ 5	40.37	3.79	44.16	252.4	—	—	45.75	29.67	327.82	371.98	—	—	5.6	—	5.6	—	—	—	—	—	377.58
УМ 6	25.74	3.3	29.04	160.62	—	—	33.6	—	194.22	223.26	—	—	—	—	—	—	—	—	—	—	223.26
УМ 7	14.7	1.61	16.31	—	71.04	—	10.08	—	81.12	97.43	—	—	—	—	—	—	—	—	—	—	97.43
УМ 11	18.35	1.61	19.96	114.75	—	—	24.0	—	138.75	158.71	—	—	—	—	—	—	—	—	—	—	158.71
УМ 12	22.02	3.3	25.32	—	106.56	—	15.18	—	121.74	147.06	—	—	—	—	—	—	—	—	—	—	147.06

Данный лист смотреть совместно с листами 25; 26; 27.

Привязан

Инв.№

Н.контр.	Седова	
Нач.маст	Собельман	
Гл.конст.	Подольский	
ГАП	Шачнев	
Гип	Бернштейн	
Рук.гр.	Остриков	
Ст.инж.	Смирнова	

251-4-55.87-КМ2

Поликлиника (в конструкциях 1.090.1-1) на 380 посещений

Спецификация на участки монолитные УМ4÷УМ7; УМ11; УМ12

Стадия	Лист	Листов
Р	28	

Гипронииздрав г. Москва

Формат А4

Альбом 1

Типовой проект 251-4-55.87

Фрагмент N 1

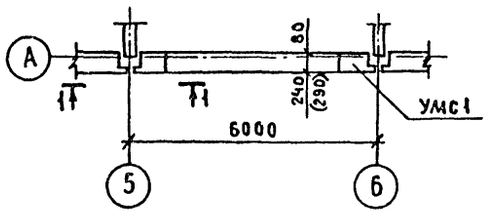

1-1

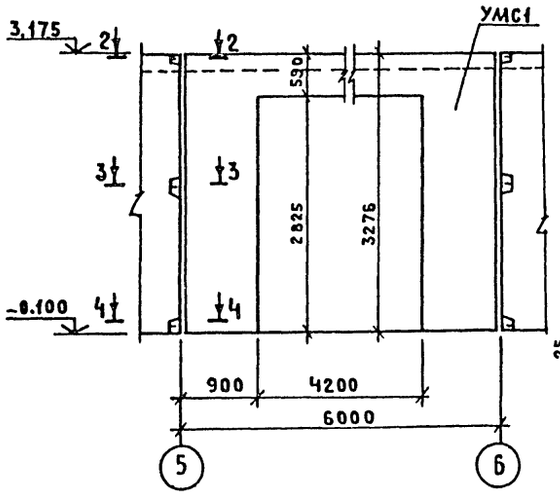

УМС 1

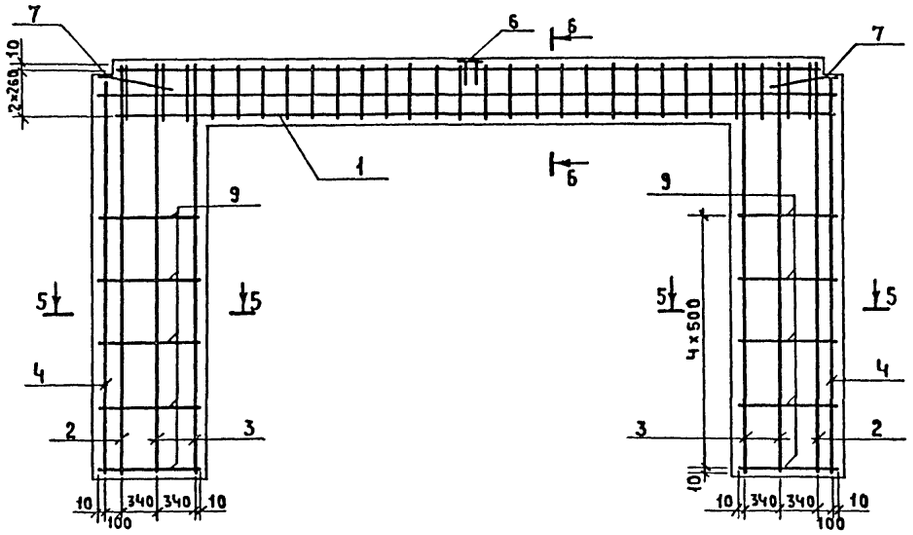

5-5

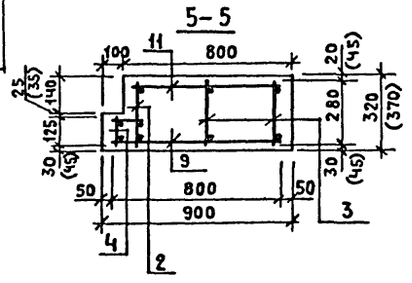

4-4

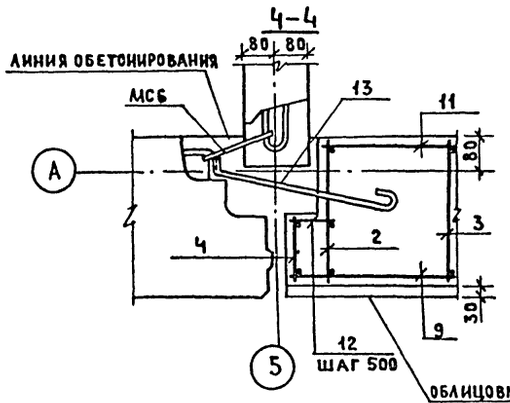

2-2

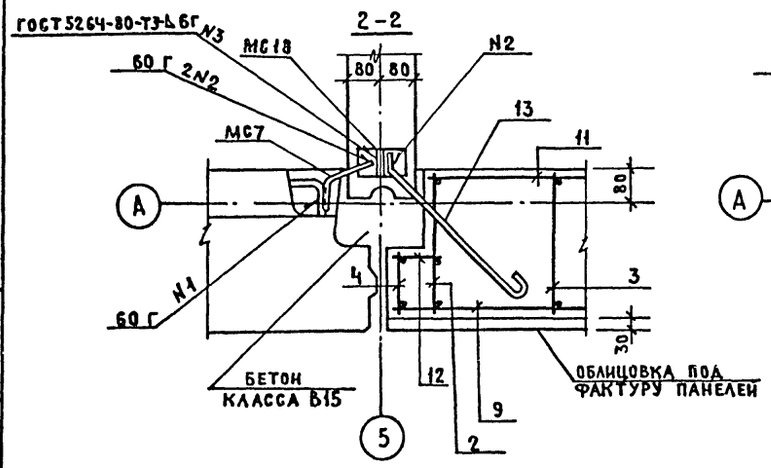

3-3

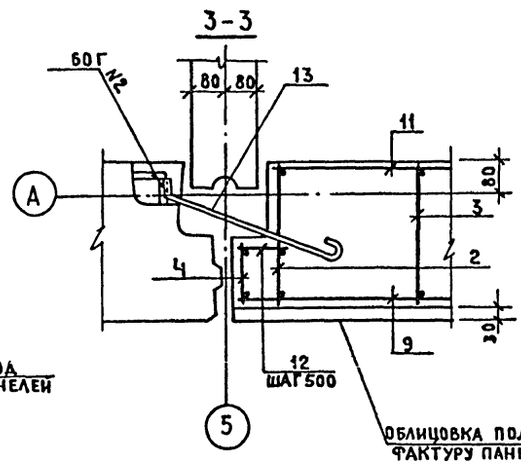

6-6

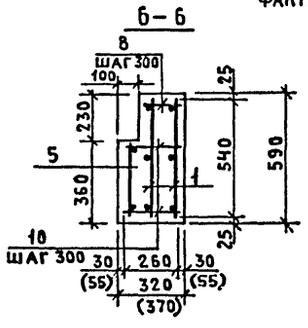

Спецификация изделий металлических на УМС 1

Формат	Зона	Поз.	Обозначение	Наименование	Кол.	Примеч.
				Сборочные единицы		
А4		1	251-4-55.87 6.00.00.16.00	Каркас плоский КР 13	3	
А4		2	251-4-55.87 6.00.00.17.00	Каркас плоский КР 14	2	
А4		3	251-4-55.87 6.00.00.12.00	Каркас плоский КР 15	4	
А4		4	1.090. 1-1 2-3 00 20	Каркас плоский КР 20	2	
А4		5	251-4-55.87 6.00.00.12.00	Каркас плоский КР 39	1	
А4		6	1.090. 1-1 2-3 00 40-01	Изделие закладное МН2	1	
А4		7	1.090. 1-1 4-3 00 50-01	Изделие закладное МН2	2	
				Детали		
Б4		8		Вр-I-Ч ГОСТ 6727-80* ℓ = 160	10	0.02 кг
Б4		9		ℓ = 800	10	0.08 кг
Б4		10		ℓ = 260	38	0.03 кг
Б4		11		ℓ = 700	10	0.07 кг
Б4		12		ℓ = 120	10	0.01 кг
		13		А-I-12 ГОСТ 5781-82* ℓ = 700	6	0.63 кг
				Материалы		
				Керамзитобетон В12.5 D1200		2.73 м³

Ведомость расхода стали на элемент, кг

Марка элемента	Изделия арматурные								
	Арматура класса								
	А-III			А-I		Вр-I			
	ГОСТ 5781-82*			ГОСТ 5781-82*		ГОСТ 6727-80*			
	Ф18	Ф16	Итого	Ф8	Итого	Ф5	Ф4	Итого	Всего
УМС 1	34,2	66.92	101,12	4,66	4,66	2,76	8,99	11,75	112,87

Ведомость расхода стали на элемент, кг

Марка элемента	Изделия закладные								
	Арматура класса				Прокат марки				
	А-III				ВСт3 КП2				
	ГОСТ 5781-82*				ГОСТ 103-76*				
	Ф10	Ф8	Ф6	Итого	-8	-6	Итого	Всего	Общий расход
УМС1	0,48	0,68	0,06	1,22	0,3	0,52	0,82	2,04	114,91

Ведомость деталей

Поз.	Эскиз
13	100 — 450

Условные обозначения нестандартных сварных швов смотри лист 31.

Н.контр.	Седова	
Нач.маст.	Собельман	
Гл.конст.	Подольский	
ГАП	Шачнев	
ГИП	Бернштейн	
Рук.гр.	Остриков	
Инж.	Цуканова	

Привязан:

Инв.№

251-4-55.87-КЖ2

Поликлиника (в конструкциях 1.090.1-1) на 380 посещений в смену

Стадия	Лист	Листов
Р	29	

Фрагмент N 1, УМС 1.

ГИПРОНИИЗДРАВ г. Москва

Инв.№ подл. | Подпись и дата | Взам.инв.№

Формат А2

Альбом 1

Типовой проект 251-4-55.87

1 - 1 (изображено)
2 - 2 (зеркально)

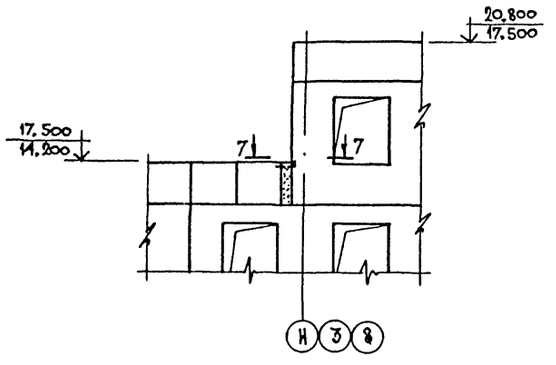

3 - 3 (изображено)
4 - 4 (зеркально)

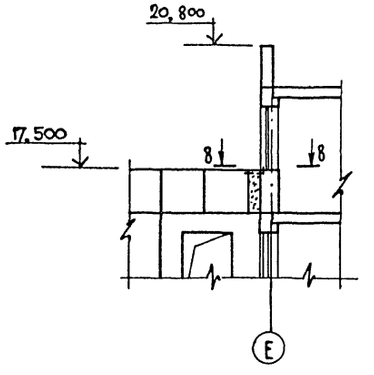

7 - 7

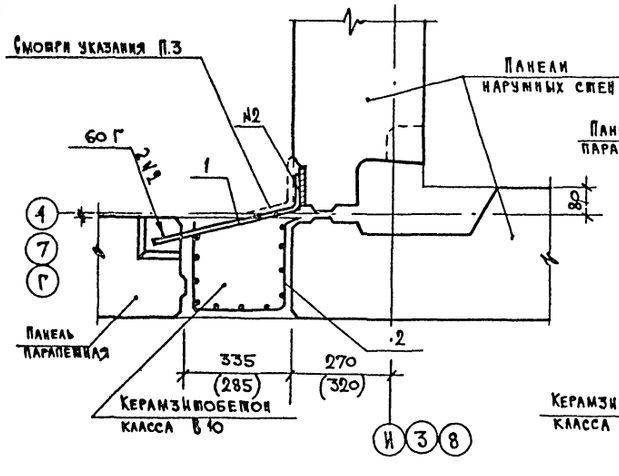

8 - 8

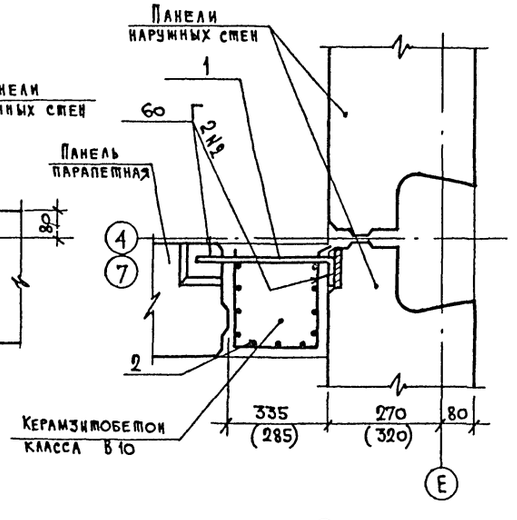

5 - 5 (изображено)
6 - 6 (зеркально)

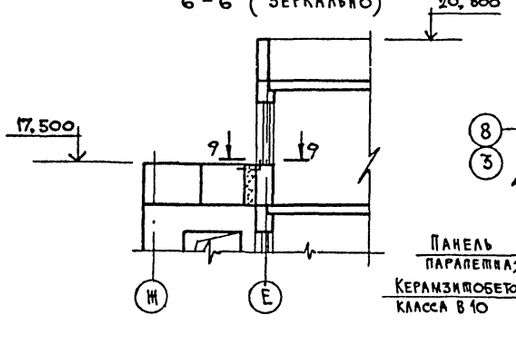

9 - 9

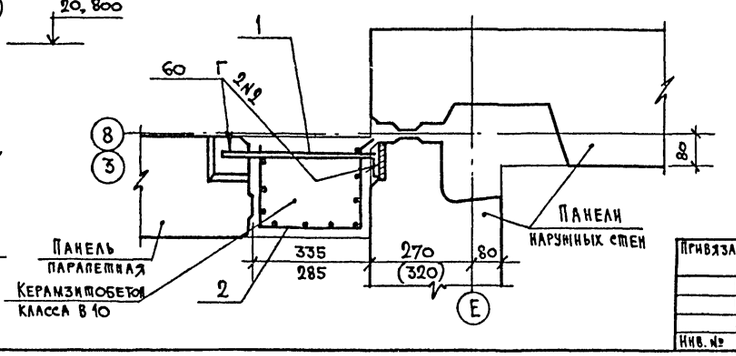

Спецификация элементов на одно сечение

Формат	Зона	Поз.	Обозначение	Наименование	Кол.	Примеч.
				Изделие соединительное		
Б.И		1*		А-I-12-ГОСТ 5781-82* ℓ=500	1	0,44кг
				Сетка		
Б.И		2		С $\frac{Вр1-100}{Вр1-100}$-1000 ГОСТ 8478-81		3,0 кг
				Материал		
				Керамзитобетон класса В10, D 1200	—	0,1 м³

* Позицию 1 смотри ведомость деталей.

Ведомость деталей

Поз.	Эскиз
1	400 / 100

1. Сечения замаркированы на листе 10.
2. Условные обозначения сварных швов смотри лист 31.
3. Стержень поз.1 оштукатурить по сетке цементно-песчаным раствором марки 100 толщиной 20 мм.

Привязан:	Н.контр.	Седова		251-4-55.87 — кж 2		
	Нач.маст.	Собельман		Поликлиника (в конструкциях 1.090 1-1) на 380 посещений в смену	Стадия	Лист	Листов
	Гл.констр.	Подольский			Р	30	
	ГАП	Шачнев		Сечения 1-1 ÷ 9-9	Гипронииздрав г. Москва		
	ГИП	Бернштейн					
Инв. №	Рук.гр.инж.	Остриков					

Формат А2

Инв. № подл. | Подпись и дата | Взам. инв. №

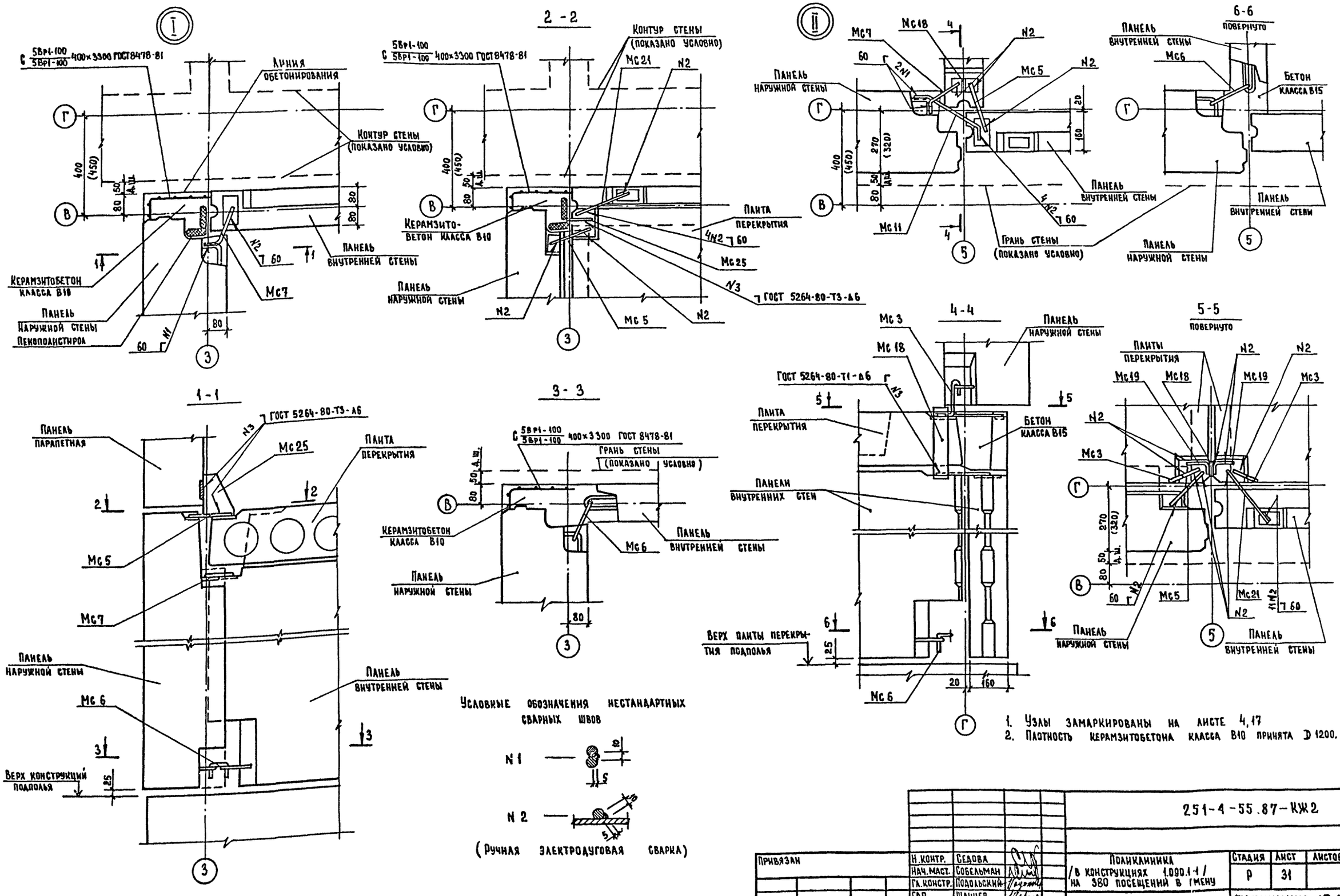

Условные обозначения нестандартных сварных швов

N 1

N 2

(Ручная электродуговая сварка)

1. Узлы замаркированы на листе 4,17
2. Плотность керамзитобетона класса В10 принята D 1200.

Привязан	Н. контр.	Седова		251-4-55.87-КЖ2		
	Нач. маст.	Собельман		Поликлиника /в конструкциях 1.090.1-1/ на 380 посещений в смену	Стадия	Лист	Листов
	Гл. констр.	Подольский			Р	31	
	ГАП	Шачнев		Узлы I, II	ГИПРОНИИЗДРАВ г. Москва		
Инв. №	Гип	Бернштейн					
	Рук. гр.	Остриков					

Формат А2

Альбом 1

Типовой проект 251-4-55.87

Инв. № подл. | Подпись и дата | Взам. инв. №

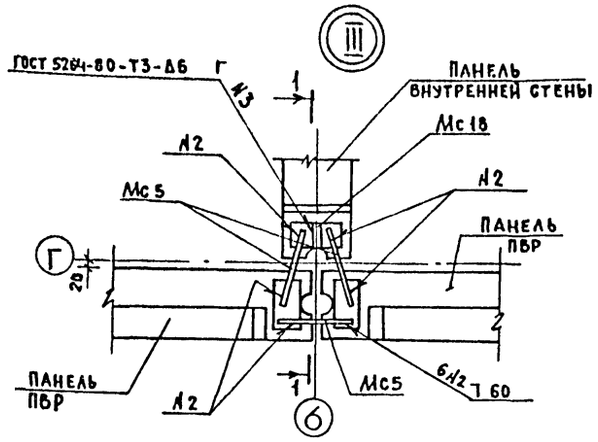

1 – 1

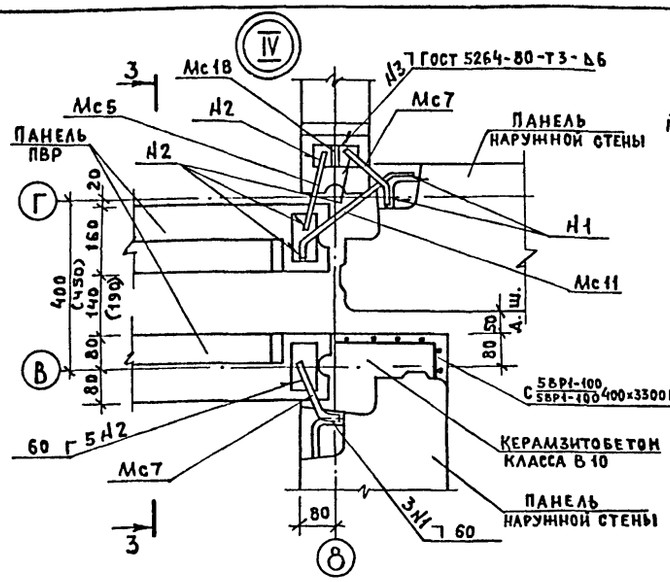

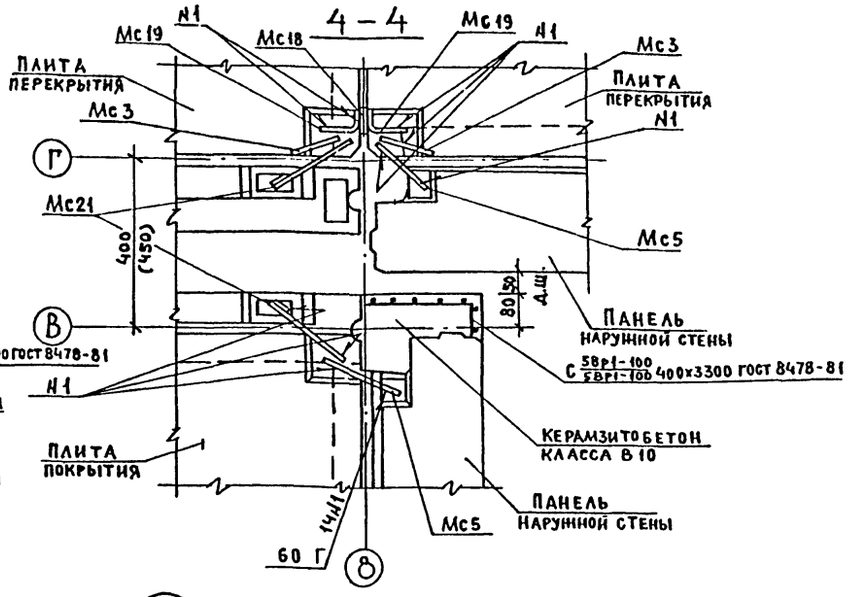

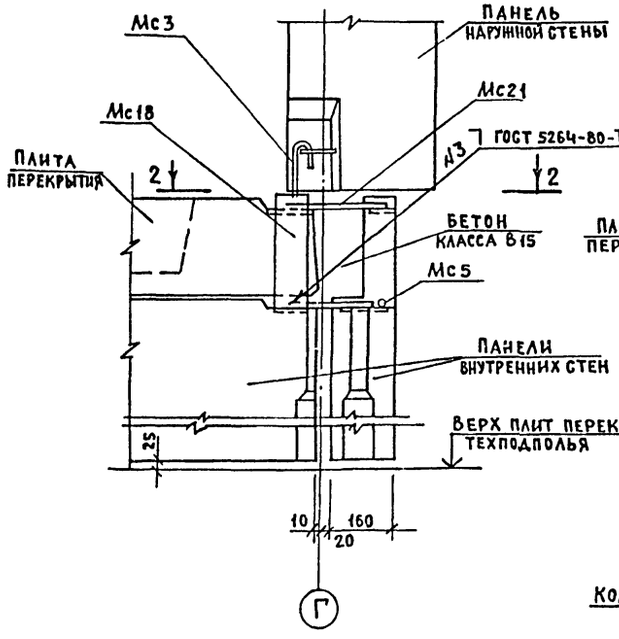

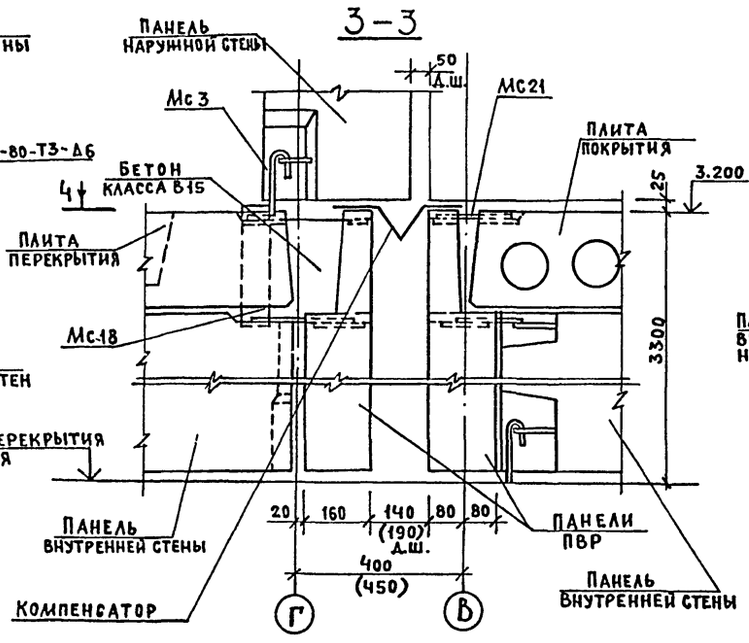

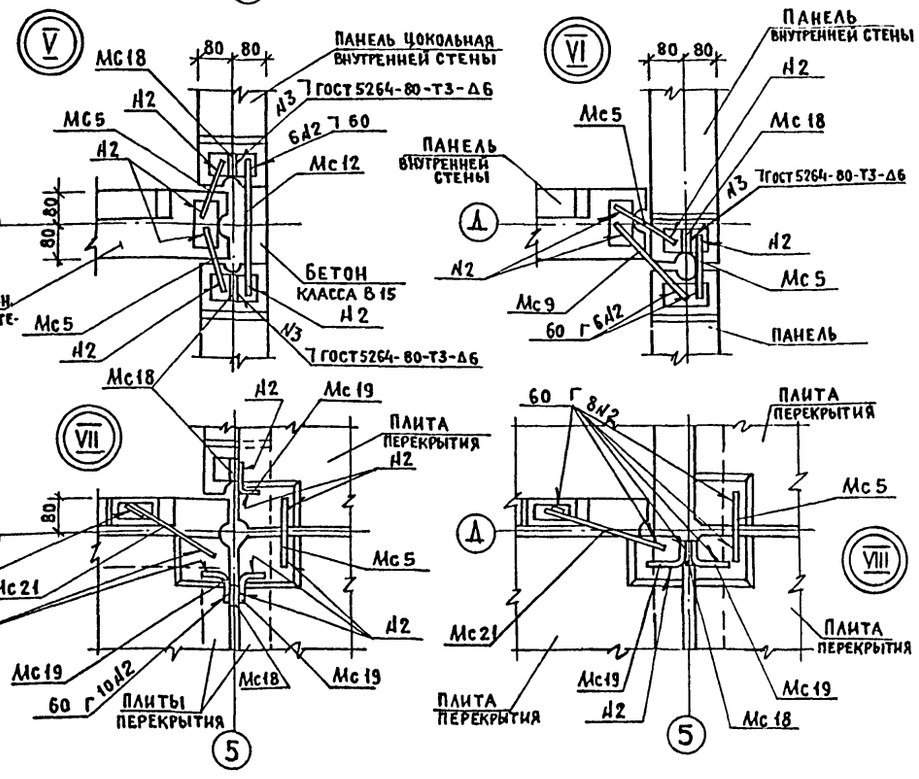

2 – 2
ПОВЕРНУТО

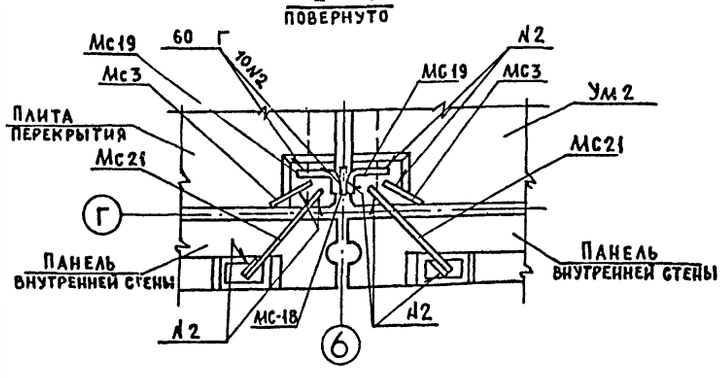

1. Узлы замаркированы на листах 9 КЖ1, 4 ÷ 8, 17 ÷ 21 КЖ2.
2. Плотность керамзитобетона класса В10 принята D 1200.
3. Условные обозначения сварных швов смотри лист 31.

				251-1-55.87 – КЖ2	
Привязан:	Н. контр.	Селова		Поликлиника (в конструкциях 1.090.1-1) на 380 посещений в смену	Стадия: Р; Лист: 32; Листов:
	Нач. маст.	Собельман			
	Гл. констр.	Подольский			
	ГАП	Щачнев		Узлы III ÷ VIII	Гипронииздрав г. Москва
	ГИП	Бернштейн			
Инв. №	Рук. гр.	Остриков			

Инв. № подл. | Подпись и дата | Взам. инв. №

Формат А2

Альбом 1

Типовой проект 251-4-55.87

Инв.№ подл. | Подпись и дата | Взам.инв.№

Лестница №1

Ч-Ч

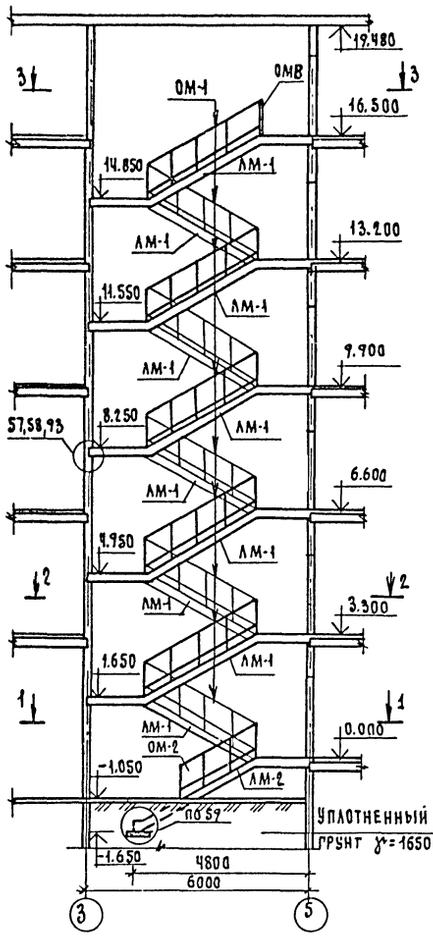

Лестница №2

8-8

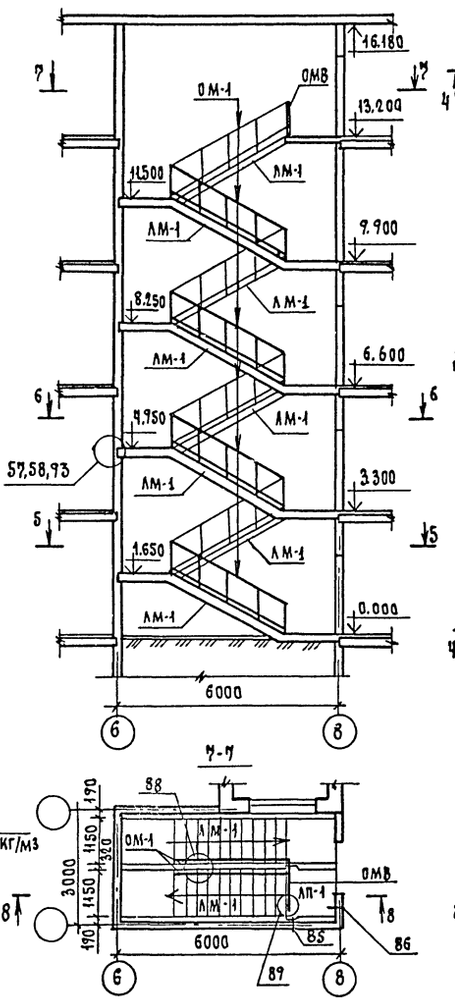

1-1

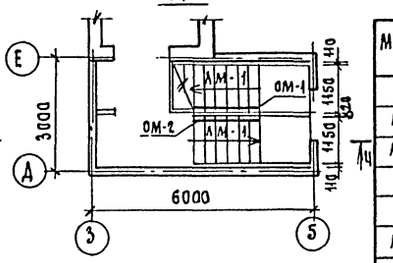

2-2

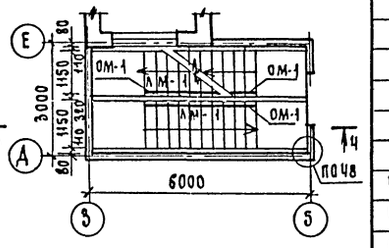

3-3

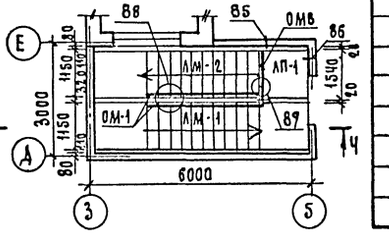

4-4

5-5

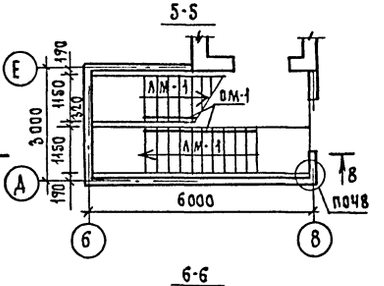

6-6

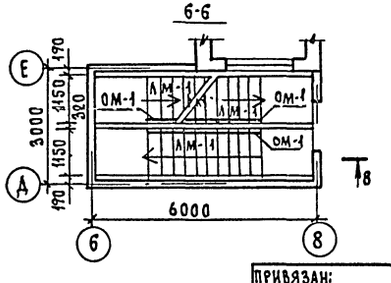

Спецификация к схемам расположения элементов лестниц №1, №2

Марка	Обозначение	Наименование	Количество: лестн №1	лестн №2	всего	Масса ед.кг	Примечание
		Марш лестничный					
АМ-1	1.050.1-2.1.03.0.00.0	АМП 60.11.17-5	10	8	18	2600	
АМ-2	12.0.00.0	АМП 60.11.17-5-3	1	—	1	2400	
		Площадка лестничная					
АП-1	1.050.1-2.1 17.0.00.0-06	АПП 15.15В	1	1	2	750	
		Проступи накладные					
	1.050.1-2.1 18.0.00.0	1АН 13.3	106	80	186	50	
	18.0.00.0	2АН 9.5	66	54	120	40	
	18.0.00.0	2АН 9.5В	33	27	60	40	
		Изделия металлические					
ОМ-1	1.050.1-22.02.0	ОМ-17-1	10	8	18	38,2	
ОМ-2	03.0	ОМ-11-1	1	—	1	23,7	
ОМВ	06.0	ОМВ-14-1	1	1	2	21,1	
		Элементы соединительные					
	12.011.260	МС-9	16	13	29	0,23	
	1.090.1-1 8-1 07-02	МС-22	10	8	18	0,20	
	125.8 0.10.080.100	МС-34	1	1	2	1,1	
	1.090.1-1 8-1, 12-01	МС-36	53	40	93	0,49	
	7-1 108	МС-39	3	3	6	0,23	

Узлы лестниц приняты по серии 1.090.1-1 выпуск 7-1

Схема расположения проступей лестничных маршей и промежуточных площадок.

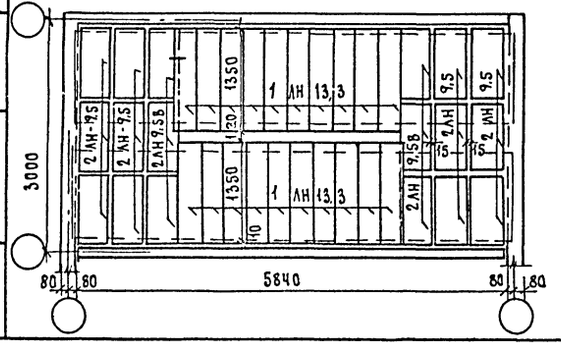

Схема расположения проступей на верхней площадке

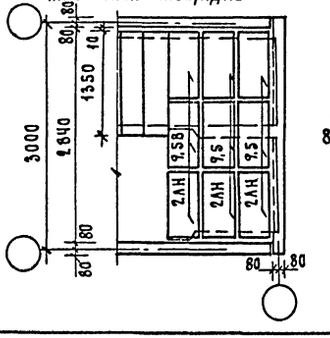

Н.контр.	Седова		
Нач.маст	Собельман		
Гл.конст	Подольский		
ГАП	Шачнев		
ГИП	Бернштейн		
Вед.инж	Сотская		
Рук.гр.	Остриков		
Ст.инж.	Самарина		

Привязан:

Инв.№

251-4-55.87-КМ2

Поликлиника (8 конструкциях 1.090.1-1) на 380 посещений в смену

Стадия: Р | Лист: 33 | Листов:

Схемы расположения элементов лестниц №1, №2

ГИПРОНИИЗДРАВ г.Москва

Формат А2

Альбом 1

Типовой проект 251-4-55.87

Инв.№ подл. | Подпись и дата | Взам. инв.№

Схема расположения элементов лифтовой шахты

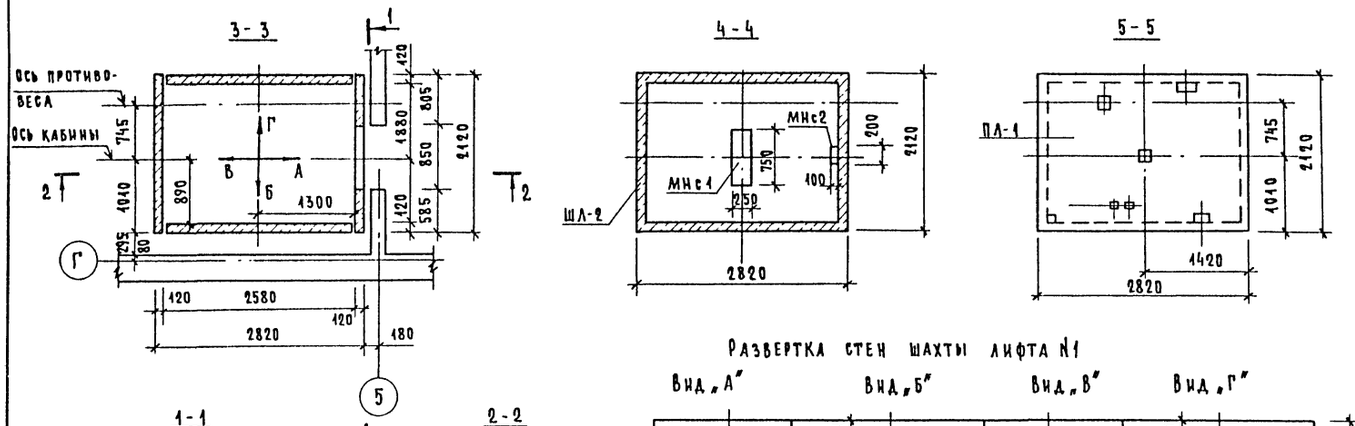

Спецификация к схеме расположения элементов лифтовой шахты, лифт N1

Марка поз.	Обозначение	Наименование	Кол	Масса ед.кг	Примечание
		Блоки сборные шахт лифтов			
БШЛ-1	1.289.1-4.1 05.0	БШЛ 50Г-28П	5	7290	
		Блоки объемные шахт лифтов			
ШЛ-1	1.289.1-4.1 31.0	ШЛ 50Г-5ПЛ	5	1340	
ШЛ-2	32.0	ШЛ 50Г-14П	1	3770	
ШЛ-3	35.0	ШЛ 50Г-5П	1	1340	
		Плита перекрытия			
ПЛ-1	1.289.1-4.1 30.0.00.0	ПЛ 50Г-21.28.2П	1	3000	
		Элементы соединител.			
	100.63.8.080.120	МС1	48	1.48	
	100.63.8.080.80	МС2	48	0.79	
		Детали закладные			
МНс1	251-4-55.87 6.00.00.42.00	МНс-1	1		
МНс2		Скоба А-I-16-ГОСТ 5781-82* ℓ=400	1	0.63	
		Материал			
		Бетон класса В15		0.81 м³	для тумб и приямка

Развертка стен шахты лифта N1

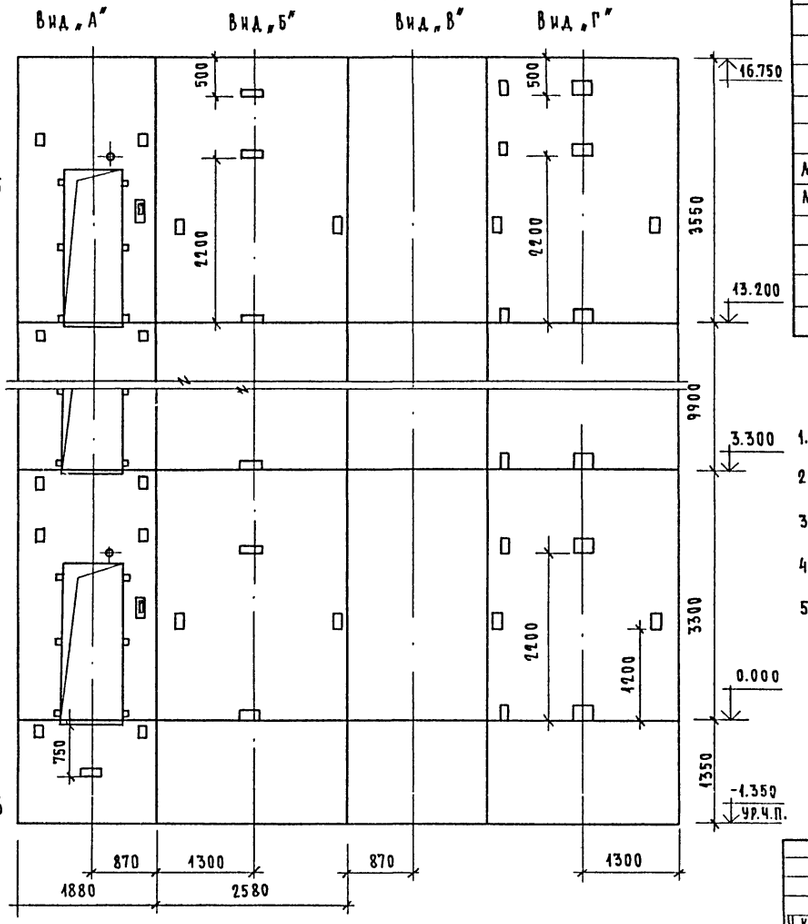

1-1

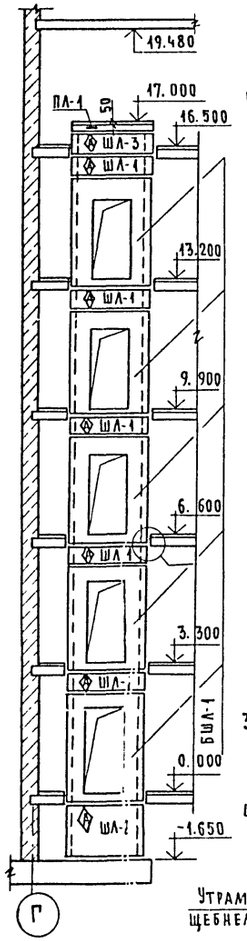

2-2

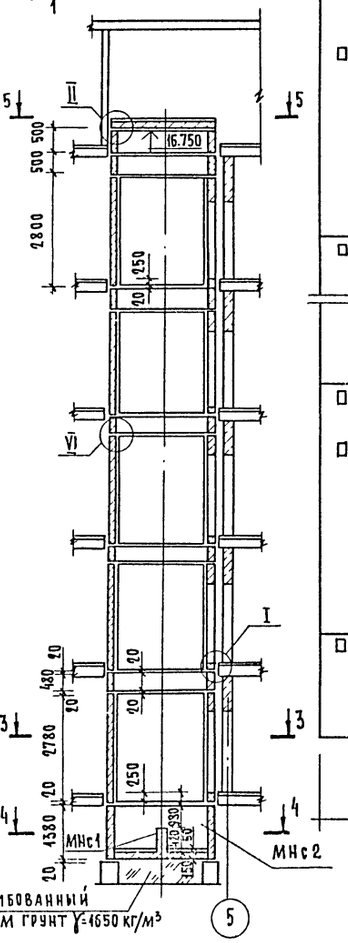

1. Монтажные узлы приняты по серии 1.289.1-4, чертеж 1.289.1-4.0.00 ч1.
2. Перекрытие машинного помещения осуществлять только после размещения в нем необходимого оборудования.
3. План машинного помещения и характеристики лифта смотри лист 36.
4. Устройство пола в приямках выполнять после прокладки электрооборудования.
5. Допускаемые отклонения при монтаже блоков шахты: отклонение стен шахты от вертикальной плоскости. не должно превышать - при высоте шахты до 45 м - 15 мм.

Привязан:

Инв.№

Н.контр.	Седова	
Нач.маст.	Собельман	
Гл.констр.	Псельский	
ГАП	Шачнев	
ГИП	Бернштейн	
Рук.гр.	Остриков	
Ст.инж.	Самарина	

251-4-55.87 - КЖ2

Поликлиника (в конструкциях 1.090.1-1) на 180 посещений в смену

Лифт N1. Схема расположения элементов лифтовой шахты

Стадия	Лист	Листов
Р	34	

Гипронииздрав г. Москва

Формат А2

Альбом 1

Типовой проект 251-4-55.87

Схема расположения элементов лифтовой шахты

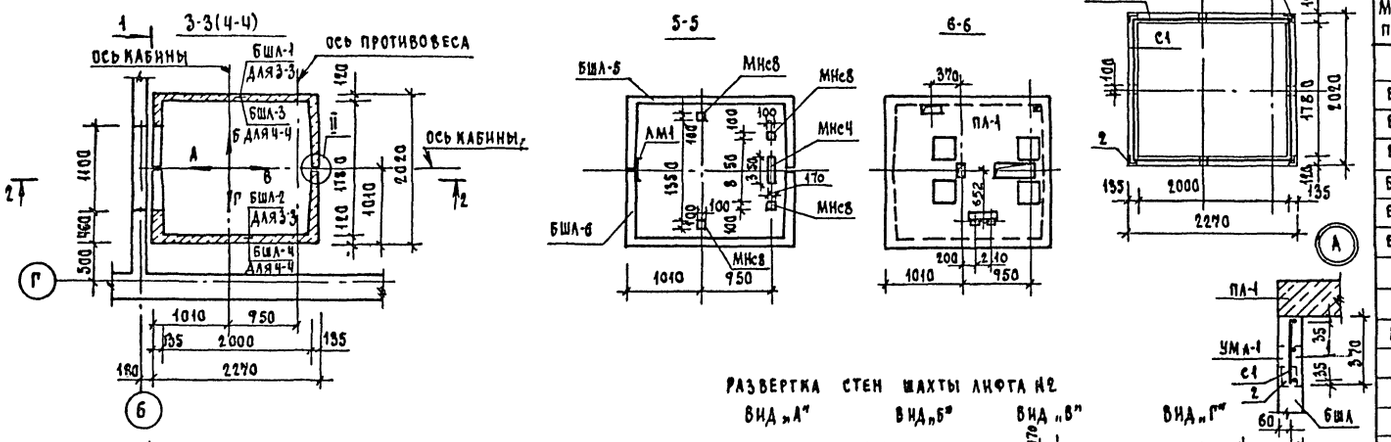

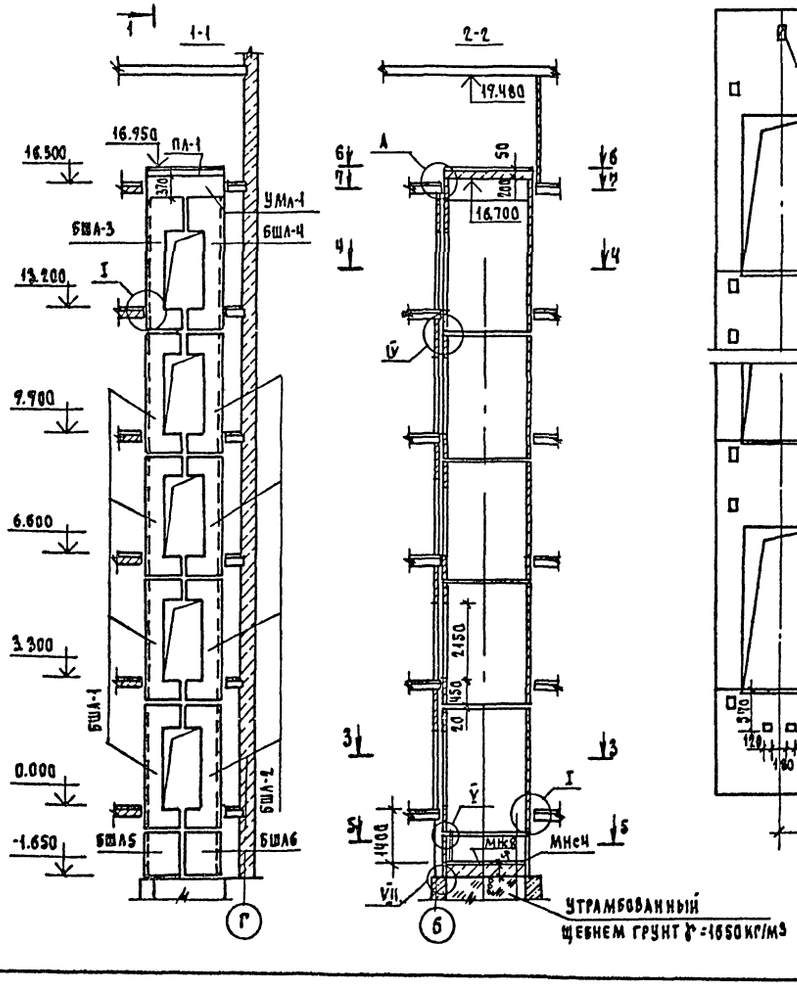

Развертка стен шахты лифта №2

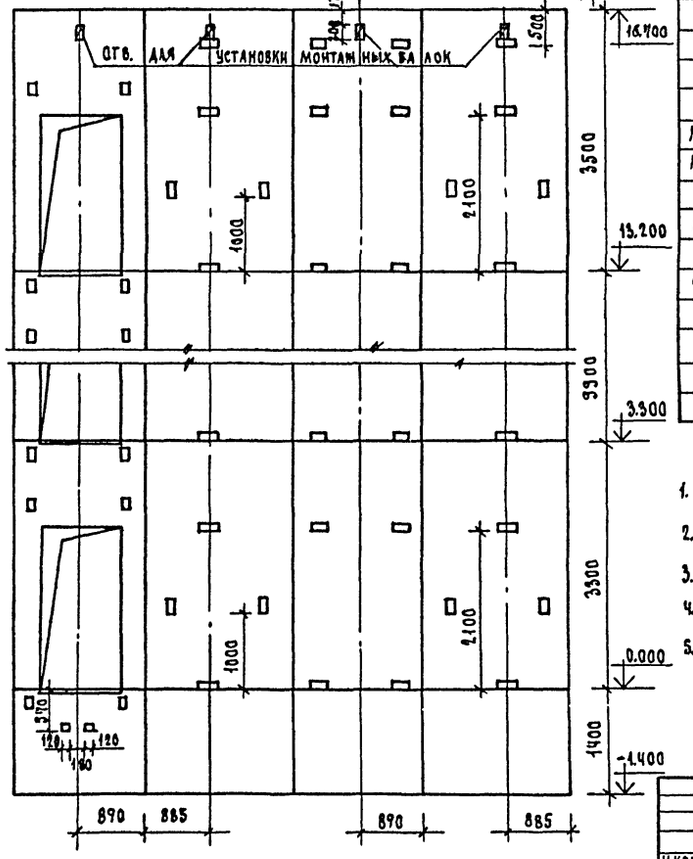

Спецификация к схеме расположения элементов лифтовой шахты. Лифт №2.

Марка поз.	Обозначение	Наименование	Кол.	Масса ед.кг.	Примечание
		Блоки сборные шахт лифтов			
БШЛ-1	1.289.1-3.5 01	БШЛ 63-33-1	4	3700	
БШЛ-2	04	БШЛ 63-33-2	4	3700	
БШЛ-3	251-4-55.87-6.87.00.00.00	БШЛ 63-36-1В	1	4080	
БШЛ-4	-01	БШЛ 63-36-2В	1	4080	
БШЛ-5	1.289.1-3.5 15	БШЛ 63-12-1	1	1470	
БШЛ-6	16	БШЛ 63-12-2	1	1470	
		Плита перекрытия			
ПЛ-1	1.289.1-3.5 54	ПЛ 63-20.23.2	1	2210	
		Элементы соединительн.			
	1.289.1-3.0-2 00Д1	МС1	48	1,16	
	00Д1	МС2	48	0,77	
	00Д1	МС3	29	0.95	
		Детали закладные			
МНс8	251-4-55.87-6.00.00.43.00	МНс8	4	1,05	
МНс4	251-4-55.87-6.00.00.44.00	МНс4	1	5,07	
		Лестница металлическая			
ЛМ1.	1.289.1-3.0-2.09	ЛМ1	1	10.66	
		Участок монолитный УМЛ-1			
С1		С $\frac{А-I-В-150}{А-I-В-200}$ 350×8300 $\frac{25}{50}$ ГОСТ 8478-81	1	15,8	
1		Бетон класса В25			0,37м³
2		Уголок 100×100×8 ГОСТ 8509-32 равнобок ВСТ3ПС6-1ТУ14-1-3023-80 2×120	4	1,5	
		Материалы			
		Бетон класса В15		0,7м³	для приямк

1. Монтажные узлы приняты по серии 1.289.1-3 чертеж 1.289.1-3.0-2 00Д1.
2. Перекрытие машинного помещения осуществлять только после размещения в нем необходимого оборудования.
3. План машинного помещения и характеристику лифта смотри лист 36.
4. Устройство пола в приямках выполнять после прокладки электрооборудования.
5. Допускаемые отклонения при монтаже блоков шахт: -отклонение стен шахты от вертикальной плоскости не должно превышать при высоте шахты до 45м-15мм.

Н.контр.	Седова		
Нач.маст.	Собельман		
Гл.констр	Подольский		
ГАП	Шачнев		
ГИП	Бернштейн		
Рук.гр.	Остриков		
Ст.инж.	Самарина		

251-4-55.87-КЖ2

Поликлиника (в конструкциях 1.090.1-1) на 380 посещений в смену

Стадия	Лист	Листов
Р	35	

Лифт №2. Схема расположения элементов лифтовой шахты

ГИПРОНИИЗДРАВ г. Москва

Формат А2

Инв.№ подл. | Подпись и дата | Взам.инв.№

Типовой проект 251-4-55.87 Альбом I

План машинных помещений

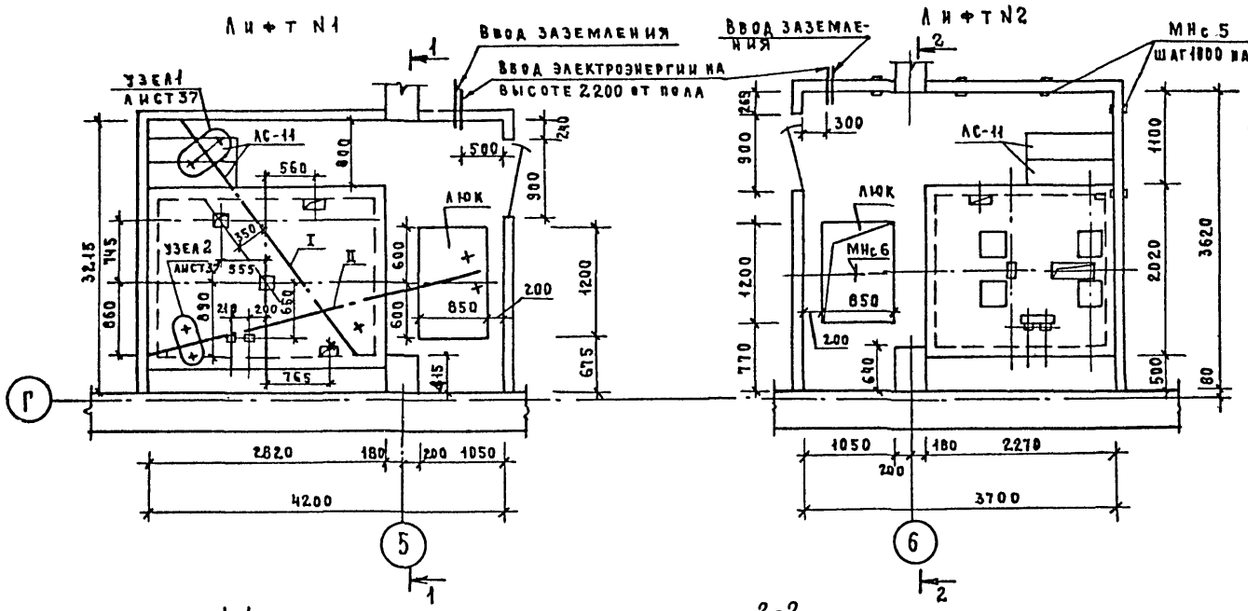

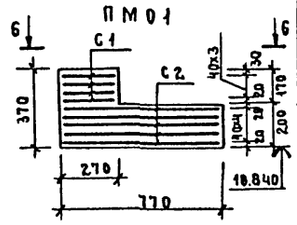

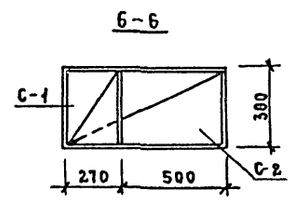

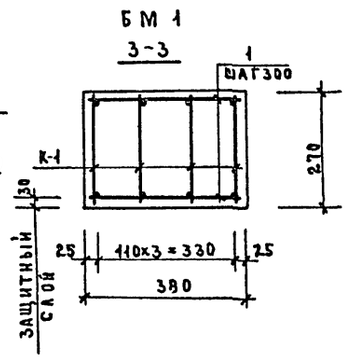

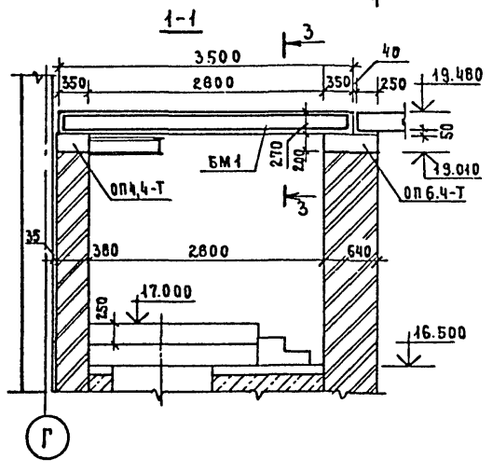

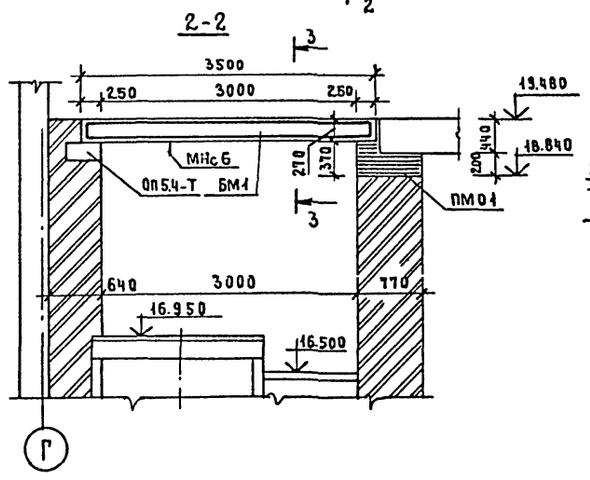

Спецификация изделий на машинные помещения лифтов N1 и N2.

Марка, поз.	Обозначение	Наименование	Кол.	Масса ед., кг.	Примечание
		Лифт N1			
		Монорельс			
I		Двутавр 24М ГОСТ 19425-74* / Вст3пс5 ГОСТ 380-71* ℓ=3400	1	130.2	
II		ℓ=4000	1	153,2	
		Ступени			
АС 11	1.055.1-1	АС 11	2	115	
		Балка монолитная			
БМ-1		БМ-1	1		
		Узел крепления монорельса			
	Лист 37	Узел-1	2		
	Лист 37	Узел 2	2		
		Лифт N2			
		Ступени			
АС 11	1.055.1-1	АС 11	2	115	
		Детали закладные			
МНс 5	251-4-55.87-6.00.00.45.00	МНс 5	5	0,89	
МНс 6	251-4-55.87-6.00.00.22.00	МНс 6	1	21.5	
		Балка монолитная			
БМ 1		БМ 1	1		
		Балка монолитная БМ-1			
		Сборочные единицы			
		Каркас			
К-1	251-4-55.87-6.00.00.23.00	Кр 18	4	15,3	
		Детали			
1		А-I-6 ГОСТ 5781-82*ℓ=360	22	0.222	
		Материал			
		Бетон класса В15			0,36 м³
		Подушка монолитн. ПМ01			
		Сборочные единицы			
		Сетки			
С-1		С 5Вр-I-50 / 5Вр-I-50 360х250 25/50 ГОСТ 8478-81	4	0,54	
С-2		С 5Вр-I-50 / 5Вр-I-50 360х750 25/50 ГОСТ 8478-81	5	1,64	
		Материалы			
		Бетон класса В15			0,08 м³

Ведомость расхода стали на элемент, кг

Марка элемента	Напрягаемая арматура класса		Изделия арматурные						Общий расход
			Арматура класса						
	Вр-I		А-I			А-III			
	ГОСТ 6727-80*		ГОСТ 5781-82*			ГОСТ 5781-82*			
	ф 5	итого	ф 6	ф 10	итого	ф 8	ф 22	итого	
БМ 1	—	—	4,9	8,4	13,3	11,2	41,6	52,8	66,1
ПМ01	10,36	10,36	—	—	—	—	—	—	10,36

1. Указания смотри лист 34,35.
2. Опорные подушки учтены на листе 9.
3. Крепление МНс6 к плите покрытия смотри лист 22 узел XIV.

Взам. инв. N | Подпись и дата | Инв. N подл.

Привязан

Инв. N

Н. контр.	Седова	
Нач. маст.	Собельман	
Гл. констр.	Подольский	
ГАП	Шачнев	
ГИП	Бернштейн	
Рук. гр.	Остриков	
Ст. инж.	Самарина	

251-4-55.87-КЖ2

Поликлиника (в конструкциях 1.090.1-1) на 380 посещений в смену	Стадия	Лист	Листов
	Р	36	
План машинного помещения лифта N1 и N2.	Гипронииздрав г. Москва		

Формат А2

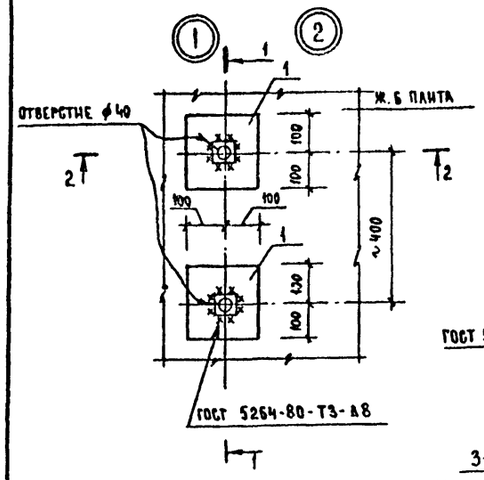

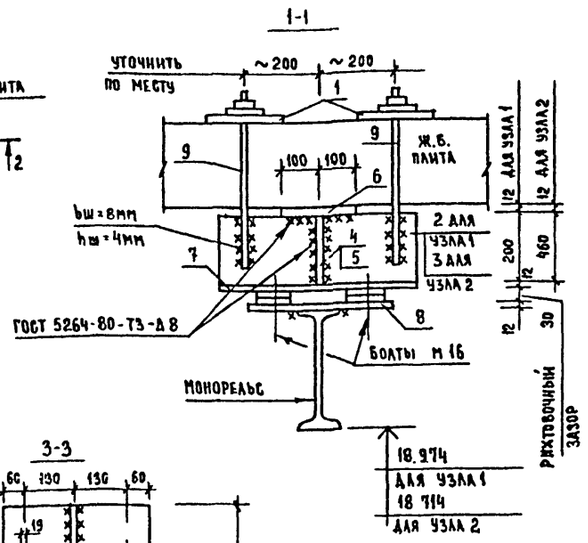

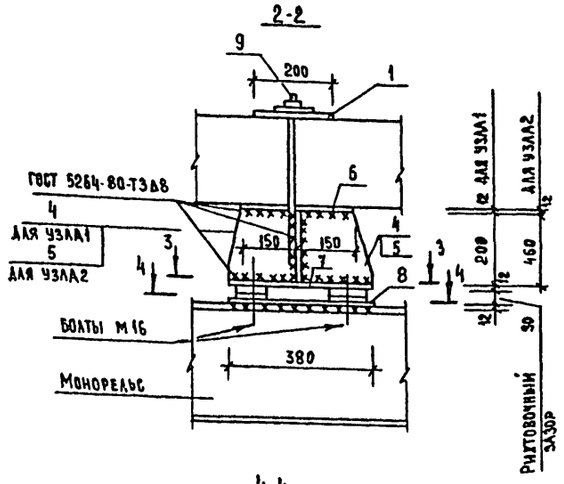

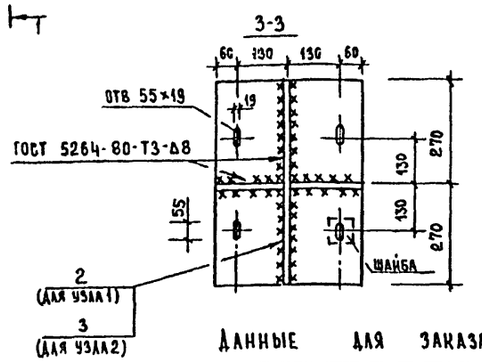

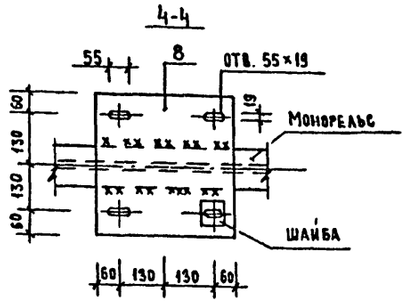

Данные для заказа лифта

	Наименование	Характеристика: Лифт №1	Характеристика: Лифт №2
1	Наименование, адрес и телефон заказчика		
2	Реквизиты грузополучателя (почтовые, телеграфные, отгрузочные)		
3	Назначение здания, в котором устанавливается лифт и его почтовый адрес		
4	Назначение лифта	Грузопассажирский АТ.6 03-018	Пассажирский АТ-7.03-004
5	Грузоподъемность лифта в кг, скорость м/сек	Q=500 кг; V=1.0 м/с	Q=630 кг; V=1.0 м/с
6	Высота подъема кабины в м (высота от нижней до верхней остановок)	13.200	13.200
7	Размеры кабины (ширина х глубина х высота) мм	1080 × 2200 × 2100	1100 × 1400 × 2100
8	Расположение противовеса	Справа	Сзади
9	Конструкция шахты	1.289.1-3	1.289.1-4
10	Количество дверей шахты	5	5
11	Число остановок кабины	5	5
12	Отметки основных посадочных этажей (этажей, связанных с входом и выходом из здания)	0.000; 3.300; 6.600 9.900; 13.200	0.000; 3.300; 6.600; 9.900; 13.200
13	Система управления	Кнопочная, внутренняя, собирательная по приказам и вызовам при движении кабины вверх и вниз	Смешанная, собирательная при движении вниз
14	Напряжение сети, питающей лифт (220 или 380в)	380в	380в
15	Число заказываемых лифтов одинаковой характеристики	1	1
16	Управление лифтами (одиночное, парное, групповое)	Одиночное	Одиночное
17	Место расположения шахты лифта (вне здания, внутри здания, в лестничной клетке).	Внутри здания	Внутри здания
18	Требуется ли выход из кабины в две противоположные стороны)	Нет	Нет
19	Желательный срок поставки лифта (год, квартал)		

Спецификация на узлы

Марка, поз	Обозначение	Наименование	Кол	Масса ед.кг	Примечание
		Узел крепления монорельса			
		Узел 1			
		Детали			
1		Полоса 200×20 ГОСТ 103-76* / Вст3пс6 ГОСТ 535-79* l=200	2	6.3	
2		Полоса 200×8 ГОСТ 103-76* / Вст3пс6 ГОСТ 535-79* l=540	1	6.8	
4		l=180	2	2.3	
6		Полоса 200×12 ГОСТ 103-76* / Вст3пс6 ГОСТ 535-79* l=300	1	5.6	
7		Лист 380×12 ГОСТ 19903-74* / сталь Вст3пс6-1 ТУ14-1-3023-80 l=540	1	19.3	
8		l=380	1	13.6	
9		А-I-16 - ГОСТ 5781-82* l=450	2	0.7	
		Узел 2			
		Детали			
1		Полоса 200×20 ГОСТ 103-76* / Вст3пс6 ГОСТ 535-79* l=200	2	6.3	
3		Лист 460×8 ГОСТ 19903-74* / сталь Вст3пс6-1 ТУ14-1-3023-80 l=540	1	15.6	
5		l=180	2	5.2	
6		Полоса 200×12 ГОСТ 103-76* / Вст3пс6 ГОСТ 535-79* l=300	1	5.6	
7		Лист 380×12 ГОСТ 19903-74* / сталь Вст3пс6-1 ТУ14-1-3023-80 l=540	1	19.3	
8		l=380	1	13.6	
9		А-I-16 - ГОСТ 5781-82* l=710	2	1.12	

1. Расположение узлов крепления монорельсов смотри лист 36.
2. Сварку производить электродами Э42, Э46 ГОСТ 9467-75.
3. Все металлические изделия окрасить масляной краской в 2 слоя по грунту ГФ-021.
4. Привязку анкеров для крепления монорельсов смотри лист 22.
5. Перекрытие машинного помещения осуществлять только после размещения в нем необходимого оборудования.
6. Монорельсы и крюк рассчитаны на груз массой 1т.

Взам. инв. № | Подпись и дата | Инв. № подл.

Привязан

Инв. №

Н. контр.	Белова	
Нач. маст.	Собельман	
Гл. констр.	Подольский	
ГАП	Шачнев	
ГИП	Бернштейн	
Рук. гр.	Остриков	
Ст. инж.	Смирнова	

251-1-55.87-КЖ2

Поликлиника (в конструкциях 1.090.1-1) на 380 посещений в смену

Стадия	Лист	Листов
Р	37	

Узлы крепления монорельсов. Узлы 1, 2. Данные для заказа лифта.

ГИПРОНИИЗДРАВ г. Москва

Формат А2

Отпечатано
в Новосибирском филиале ЦИТП
630064 г. Новосибирск пр. Карла Маркса 1
Выдано в печать 10 XII 1987 г.
Заказ Г-3113 Тираж 220

gost.e-ecolog.ru