ТИПОВОЙ ПРОЕКТ
244-4-77.86

ОБЩЕСТВЕННЫЙ КОРПУС ЦЕНТРА ОБСЛУЖИВАНИЯ ЛЕТНЕЙ БАЗЫ ОТДЫХА НА 250 МЕСТ

(СТЕНЫ КИРПИЧНЫЕ)

АЛЬБОМ IV

ИЗДЕЛИЯ ЗАВОДСКОГО ИЗГОТОВЛЕНИЯ

21934/04
цена 1-25

				ПРИВЯЗАН.	

ТИПОВОЙ ПРОЕКТ
244-4-77.86

ОБЩЕСТВЕННЫЙ КОРПУС ЦЕНТРА ОБСЛУЖИВАНИЯ ЛЕТНЕЙ БАЗЫ ОТДЫХА НА 250 МЕСТ

(СТЕНЫ КИРПИЧНЫЕ)

АЛЬБОМ IV

ИЗДЕЛИЯ ЗАВОДСКОГО ИЗГОТОВЛЕНИЯ

ПРОЕКТ
УТВЕРЖДЕН Госгражданстроем
ПРИКАЗ N229 ОТ 8 АВГУСТА 1985 г.
РАБОЧИЕ ЧЕРТЕЖИ ВВЕДЕНЫ В
ДЕЙСТВИЕ ЦНИИЭП КУРОРТНО-
ТУРИСТСКИХ ЗДАНИЙ И КОМПЛЕКСОВ
ПРИКАЗ № 44 ОТ 19 МАРТА 1987 г.

РАЗРАБОТАН ЦНИИЭП
КУРОРТНО-ТУРИСТСКИХ
ЗДАНИЙ И КОМПЛЕКСОВ

ГЛАВНЫЙ ИНЖЕНЕР ПРОЕКТА Ляховецкая Л.И.

ПРИВЯЗАН

ИНВ. №

Содержание альбома

Обозначение документа	Наименование	Стр	Примечание
	Содержание альбома	2	
	Изделия железобетонные		
244-4-77.86-КЖИ-01	Опорная плита ОП6-4а	3	
244-4-77.86-КЖИ-02	Изделие закладное МН1	4	
244-4-77.86-КЖИ-03	То же МН2	4	
244-4-77.86-КЖИ-04	Сетка арматурная С1	5	
244-4-77.86-КЖИ-05	То же С2	5	
244-4-77.86-КЖИ-06	" С3	6	
244-4-77.86-КЖИ-07	Анкер А1	6	
244-4-77.86-КЖИ-08	Опорная пластина МП1	7	
244-4-77.86-КЖИ-09	Анкер А4	7	
244-4-77.86-КЖИ-10	Изделие соединительное МС1	8	
244-4-77.86-КЖИ-11	То же МС2	8	
244-4-77.86-КЖИ-12	" МС3	9	
244-4-77.86-КЖИ-13	" МС4	9	
244-4-77.86-КЖИ-14	" МС7	10	
244-4-77.86-КЖИ-15	Изделие монтажное МК1	11	
244-4-77.86-КЖИ-16	То же МК2	12	
244-4-77.86-КЖИ-17	" МК3	13	
244-4-77.86-КЖИ-18	" МК4	14	
244-4-77.86-КЖИ-19	Рамки МР1; МР2	15	

Обозначение документа	Наименование	Стр	Примечание
	Изделия деревянные		
244-4-77.86-КДИ-01	Деревянная панель П5	16-17	
244-4-77.86-КДИ-02	То же П6	18-19	
244-4-77.86-КДИ-03	Продольное ребро Д4	20	
244-4-77.86-КДИ-04	То же Д5	20	
244-4-77.86-КДИ-05	" Д6	21	
244-4-77.86-КДИ-06	" Д7	21	
244-4-77.86-КДИ-07	Балки Д1; Д3	22	
244-4-77.86-КДИ-08	Балка Д2	23	
244-4-77.86-КДИ-09	Облицовка АА1	24	
244-4-77.86-КДИ-10	Опорный брус Д8	25	
244-4-77.86-КДИ-11	Накладка Д9	25	
	Деревянные рамки		
244-4-77.86-КДИ-12	ДР1; ДР2; ДР13	26	
244-4-77.86-КДИ-13	То же ДР3; ДР4, ДР12	27	
244-4-77.86-КДИ-14	" ДР5; ДР6; ДР9; ДР11	28	
244-4-77.86-КДИ-15	" ДР7; ДР10	29	
244-4-77.86-КДИ-16	" ДР8	30	
244-4-77.86-КДИ-17	Продольное ребро ПР1	31	
244-4-77.86-КДИ-18	Опорная накладка ОН1	31	

Инв.№ подл. | Подпись и дата | Взам.инв.№

Альбом IV

Типовой проект 244-4-77.86

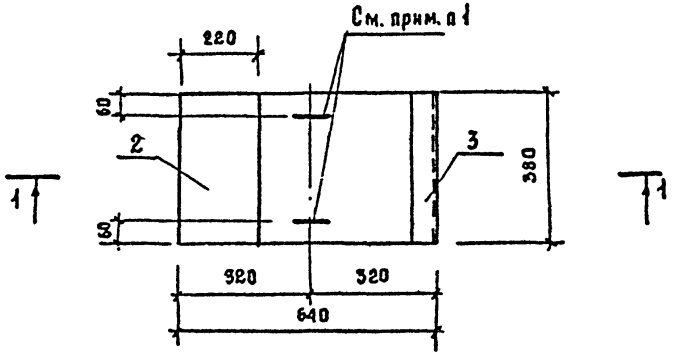

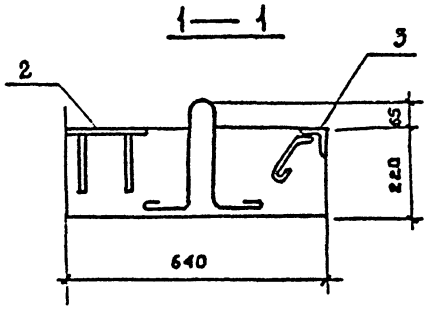

Формат	Зона	Поз.	Обозначение	Наименование	Кол.	Примечание
				Сборочные единицы		
		1	1.225-2 вып 5	Опорная плита оп 6-4		
А4		2	244-4-77.86-КЖИ-02	Изделие закладное мн1	1	2,5 кг
А4		3	244-4-77.86-КЖИ-03	мн2	1	2,0 кг

1. Опорная плита опб-4а отличается от типовой опорной плиты опб-4 наличием дополнительных закладных изделий и месторасположением подъемных петель

Ведомость дополнительного расхода стали на 1 элемент, кг

Марки Элемента	Изделия закладные												Всего
	Арматура класса				Прокат марки								
	А I		А III		ВСТ3 КП2								
	ГОСТ 5781-82				ГОСТ 103-76				ГОСТ 8509-72				
	⌀8	итого	⌀12	итого	5х10			итого	1,63 кг			итого	
опб-4а	0,24	0,24	0,6	0,6	6,9			6,9	1,8			1,8	9,5 кг

Инв. № подл. | Подпись и дата | Взам. инв. №

Привязан

Инв. №

Нач. АПМ.7	Чернявский		
Гл. инж. М.	Собенников		
Гап	Чернявский		
Гип	Ляховецкая		
Разраб	Чижов		
Провер.	Ляховецкая		
Н-контр.	Ляховецкая		

244-4-77.86-КЖИ-01

Опорная плита опб-4а

Стадия	Масса	Масштаб
РП	9.5	1:10
Лист	Листов	

ЦНИИЗП курортно-туристских зданий и комплексов

Копир. Формат А3

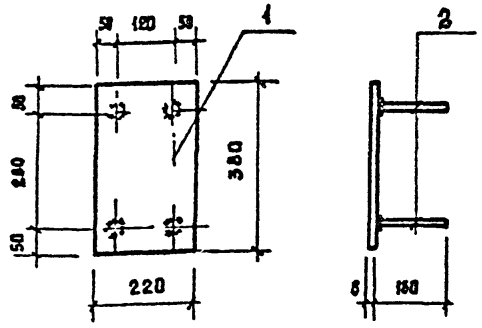

Форма	Зона	Поз.	Обозначение	Наименование	Кол.	Примечание
				Детали		
Б4		1		Полоса $\frac{10\times220\ \text{ГОСТ}\ 103\text{-}76}{\text{Вст3кп2 ГОСТ}\ 535\text{-}79}$ ℓ=380	1	6.9 кг
Б4		2		ϕ12 A-III ГОСТ 5781-82 ℓ=160	4	0.14 кг

1. Сварку производить электродами типа Э-42 по ГОСТ 5264-80 в ТАВР под слоем флюса электроды по ГОСТ 9467-75
2. Тип сварного соединения Т1

Привязан

Инв. №

		244-4-77.86-КЖИ-02	
Нач.Отд.7	Черняевский		
Гл.инж.м.	Сабенников		
ГАП	Черняевский		
ГИП	Ляховецкая	Изделие закладное МН1	Стадия: РП; Масса: 7.5; Масштаб: 1:10
Разраб	Чижов		Лист; Листов
Проверил	Ляховецкая		ЦНИИЭП курортно-туристских зданий и комплексов
Н.контр.	Ляховецкая		

Инв.№ подл. | Подпись и дата | Взам.инв.№

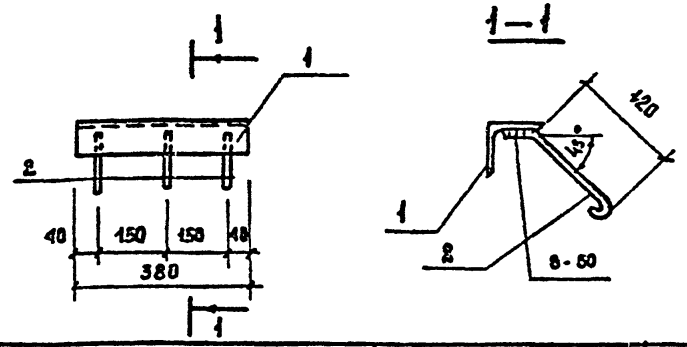

Форма	Зона	Поз.	Обозначение	Наименование	Кол.	Примечание
				Детали		
Б4		1		Уголок $\frac{63\times5\ \text{ГОСТ}\ 8509\text{-}72}{\text{Вст3кп2 ГОСТ}\ 535\text{-}79}$ ℓ=230	1	1.8 кг
Б4		2		ϕ 8 A-I ГОСТ 5781-82 ℓ=210	3	0.08 кг

1. Электродуговую сварку производить по ГОСТ 5264-80 электродами типа Э-42 по ГОСТ 9467-75

Привязан

Инв. №

		244-4-77.86-КЖИ-03	
Нач.Отд.7	Черняевский		
Гл.инж.м.	Сабенников		
ГАП	Черняевский		
ГИП	Ляховецкая	Изделие закладное МН2	Стадия: РП; Масса: 2.0; Масштаб: 1:10
Разраб	Чижов		Лист; Листов
Проверил	Ляховецкая		ЦНИИЭП курортно-туристских зданий и комплексов
Н.контр.	Ляховецкая		

Инв.№ подл. | Подпись и дата | Взам.инв.№

Копия

Формат А4

Типовой проект 244-4-77.86 Альбом IV

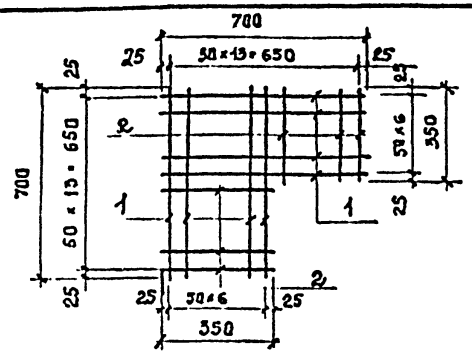

Формат	Зона	Поз.	Обозначение	Наименование	Кол	Примечание
				Детали		
Б.Ч		1		ф4Вр1 Гост 6727-80 ℓ=700	14	0,07кг
Б.Ч		2		ℓ=350	14	0,04кг

1. Арматурные сетки изготавливать при помощи контактно-точечной сварки по Гост 14098-63 тип шва КТ2

Привязан

Инв. №

Н.л.ПМ.7	Чернявский	
Гл.инж.м.	Собенников	
Гап	Чернявский	
Гип	Ляховецкая	
Разраб.	Чижов	
Провер.	Ляховецкая	
Н.контр.	Ляховецкая	

244-4-77.86-КЖИ-04

Сетка Арматурная С1

Стадия	Масса	Масштаб
РП	1,5	

Лист | Листов

ЦНИИЭП курортно-туристских зданий и комплексов

Инв. № подл. | Подпись и дата | Взам. инв. №

Типовой проект Альбом

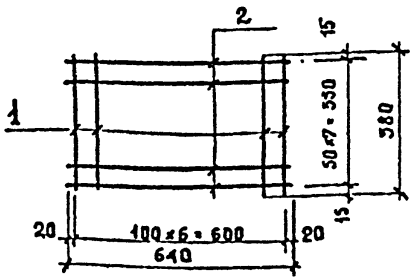

Формат	Зона	Поз	Обозначение	Наименование	Кол	Примечание
				Детали.		
Б.Ч		1		ф8АI Гост 5781-82 ℓ=380	7	0,15кг
Б.Ч		2		ℓ=640	8	0,25кг

1. Арматурные сетки изготавливать при помощи контактно-точечной сварки по Гост 14098-69. тип шва КТ-2

Привязан

Инв. №

Нач.ПМ.7	Чернявский	
Гл.инж.м.	Собенников	
Гап	Чернявский	
Гип	Ляховецкая	
Разраб.	Чижов	
Провер.	Ляховецкая	
Н.контр.	Ляховецкая	

244-4-77.86-КЖИ-05

Сетка Арматурная С2

Стадия	Масса	Масштаб
РП	3.0	

Лист | Листов

ЦНИИЭП курортно-туристских зданий и комплексов

Инв. № подл. | Подпись и дата | Взам. инв. №

Копиров. формат А4

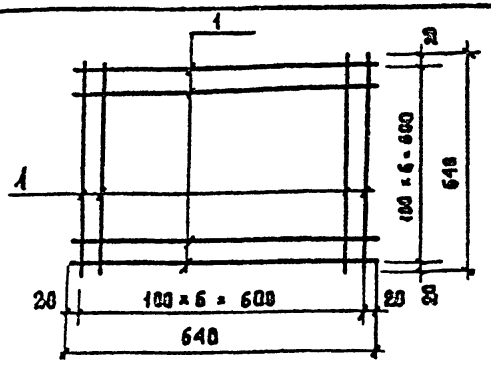

Формат	Зона	Поз.	Обозначение	Наименование	Кол.	Примечание
				Детали		
А4		1		ф 16Вр-I ГОСТ 6727-80 ℓ=640	1*	0,06 кг

1. Арматурные сетки изготавливать при помощи контактно-точечной сварки по ГОСТ 14098-68, тип щва КТ-2.

Привязан

Инв. №

Нач.отд.	Черняевский		
Гл.инж.п.	Сабенников		
ГАП	Черняевский		
Гип	Ляховецкая		
Разраб.	Чижов		
Провер.	Ляховецкая		
Н.контр.	Ляховецкая		

244-4-77.86-КЖИ-06

Сетка арматурная С3

Стадия	Масса	Масштаб
РП	0,84	
Лист	Листов	

ЦНИИЭП курортно-туристских зданий и комплексов

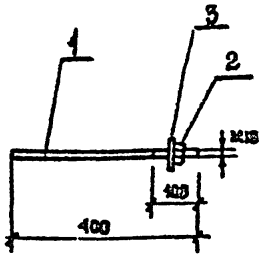

Формат	Зона	Поз.	Обозначение	Наименование	Кол.	Примечание
				Детали		
А1		1		ф10 А1 ГОСТ 5781-82. ℓ=500	1	0,32 кг
				Стандартные изделия		
		2		Гайка М10 ГОСТ 5915-70*	1	
		3		Шайба 10 ГОСТ 6371-78	1	

1. Сварку производить электродами типа Э-42 по ГОСТ 5264-80 в т.ч. под слоем флюса. Электроды по ГОСТ 9467-75

Привязан

Инв. №

Нач.отд.	Черняевский		
Гл.инж.п.	Сабенников		
ГАП	Черняевский		
Гип	Ляховецкая		
Разраб.	Чижов		
Провер.	Ляховецкая		
Н.контр.	Ляховецкая		

244-4-77.86-КЖИ-07

Анкер А1

Стадия	Масса	Масштаб
РП	0,335	1:10
Лист	Листов	

ЦНИИЭП курортно-туристских зданий и комплексов

Копировал

Формат А4

Инв.№подл. | Подпись и дата | Взам.инв.№

Типовой проек 244-4-77.86 Альбом IV

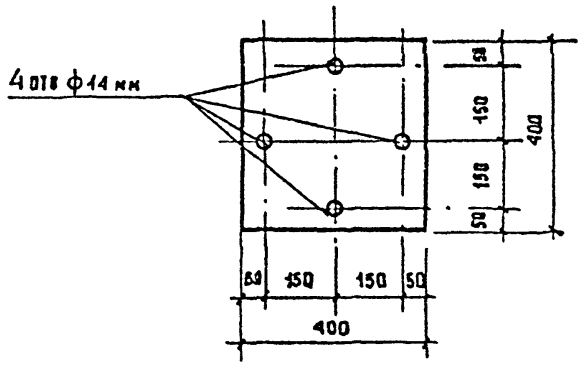

1. Изделие после изготовления окрасить суриком за 2 раза

Привязан

Инв. №

Нач.ОПМ.7	Чернявский		
Гл.инж.м.	Собенников		
ГАП	Чернявский		
ГИП	Ляховецкая		
Разраб	Чижов		
Провер	Ляховецкая		
Н.контр.	Ляховецкая		

Взам. инв. № | Подпись и дата | Инв. № подл.

244-4-77.86 – КЖИ-08

Опорная пластина МП 1

Стадия	Масса	Масштаб
Р.П	15,1	

Лист | Листов

Полоса $\frac{400 \times 12 \text{ ГОСТ } 103.76}{\text{ВСТ3кп 2 ГОСТ } 6057.79}$ $l = 400$

ЦНИИЭП курортно-туристских зданий и комплексов

Типовой проект Альбом

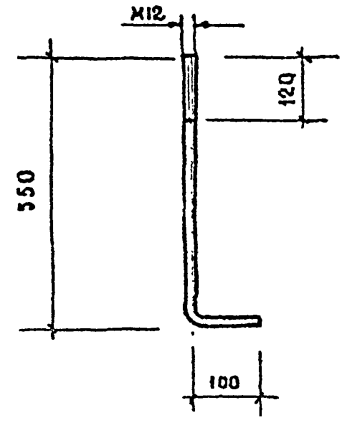

Привязан

Инв. №

Нач.ОПМ.7	Чернявский		
Гл.инж.м.	Собенников		
ГАП	Чернявский		
ГИП	Ляховецкая		
Разраб	Чижов		
Провер	Ляховецкая		
Н.контр.	Ляховецкая		

Взам. инв. № | Подпись и дата | Инв. № подл.

244-4-77.86 – КЖИ-09

Анкер А4

Стадия	Масса	Масштаб
Р.П	0,6	

Лист | Листов

Ф 12 А I ГОСТ 5781-82 $l = 660$

ЦНИИЭП курортно-туристских зданий и комплексов

Копир

формат А4

Типовой проект 244-4-77.86 Альбом IV

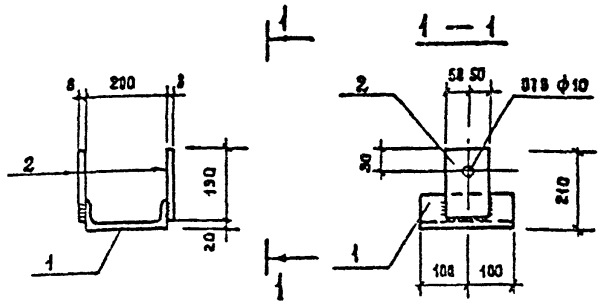

Формат	Зона	Поз.	Обозначение	Наименование	Кол.	Примечание
				Детали		
Б4		1		Швеллер 20 ГОСТ 8240-72 / Вст3кп2 ГОСТ 535-79 ℓ=200	1	3.7 кг
Б4		2		Полоса 8×100 ГОСТ 103-76 / Вст3кп2 ГОСТ 535-79 ℓ=190	2	1.1 кг

1. Сварку производить по ГОСТ 5264-80 электродами типа Э-42 по ГОСТ 9467-75
2. Изделие после изготовления окрасить суриком за 2 раза.

Привязан

Инв. №

Взам. инв. № | Подпись и дата | Инв. № подл.

Нач. Азиз.	Черняевский		
Гл. инж. м.	Собенников		
ГАП	Черняевский		
ГИП	Ляховецкая		
Разраб.	Чижов		
Провер.	Ляховецкая		
Н. контр.	Ляховецкая		

244-4-77.86 – КЖИ – 10

Изделие соединительное МС 1

Стадия	Масса	Масштаб
РП	5,9	1:10
Лист	Листов	

ЦНИИЭП курортно-туристских зданий и комплексов

Типовой проект Альбом

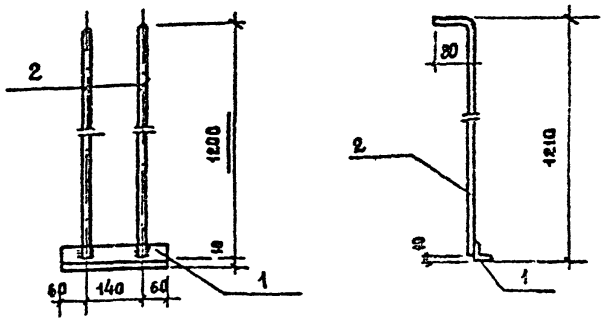

Формат	Зона	Поз.	Обозначение	Назначение	Кол.	Примечание
				Детали		
Б4		1		Уголок 90×5 ГОСТ 8509-72 / Вст3кп2 ГОСТ 535-79 ℓ=260	1	0.98 кг
Б4		2		ф8 AI ГОСТ 5781-82 ℓ=1280	2	0.5 кг

1. Сварку производить по ГОСТ 5264-80 электродами типа Э-42 по ГОСТ 9467-75
2. Изделие после изготовления окрасить суриком за 2 раза.

Привязан

Инв. №

Взам. инв. № | Подпись и дата | Инв. № подл.

Нач. Азиз.	Черняевский		
Гл. инж. м.	Собенников		
ГАП	Черняевский		
ГИП	Ляховецкая		
Разраб.	Чижов		
Провер.	Ляховецкая		
Н. контр.	Ляховецкая		

244-4-77.86 – КЖИ – 11

Изделие соединительное МС 2

Стадия	Масса	Масштаб
РП	2.0	1:10
Лист	Листов	

ЦНИИЭП курортно-туристских зданий и комплексов

Копир

Формат А4

Типовой проект 244-4-77.86 Альбом IV

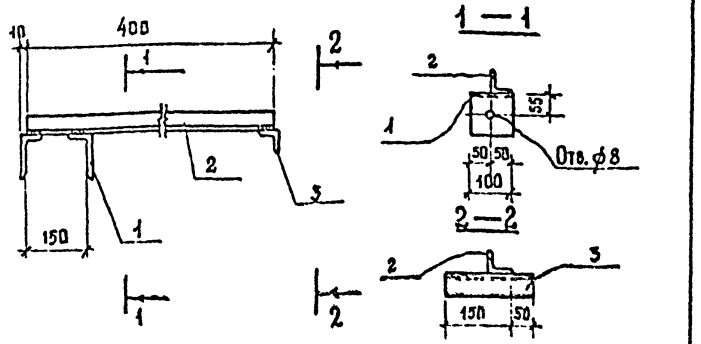

Формат	Зона	Поз.	Обозначение	Наименование	Кол	Примечание
				Детали		
БЧ		1		Уголок $\frac{100\times63\times6\ ГОСТ\ 8510\text{-}72}{Вст3кп2\ ГОСТ\ 535\text{-}79}$ $\ell=100$	2	0,75 кг
БЧ		2		Уголок $\frac{50\times5\ ГОСТ\ 8509\text{-}72}{Вст3кп2\ ГОСТ\ 535\text{-}79}$ $\ell=400$	1	1,5 кг
БЧ		3		тоже $\ell=200$	1	0,76 кг

1. Сварку производить по ГОСТ 5264-80 электродами Э-42 по ГОСТ 9467-75
2. Изделие после изготовления окрасить суриком за 2 раза.

Привязан

Инв. №

Взам. инв. № | Подпись и дата | Инв. № подл.

Нач. АПК	Черняевский	
Гл. инж. м.	Собенников	
ГАП	Черняевский	
ГИП	Ахобецкая	
Разраб.	Чижов	
Проверил	Ахобецкая	
Н. контр.	Ахобецкая	

244-4-77.86 — КЖИ-12

Изделие соединительное мс 3

Стадия	Масса	Масштаб
Р.П	3,8	1:10
Лист	Листов	

ЦНИИЭП курортно-туристских зданий и комплексов

Типовой проект 244-4-77.86 Альбом IV

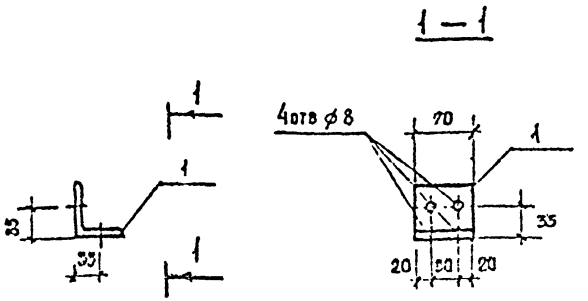

1. Изделие после изготовления окрасить суриком за 2 раза.

Привязан

Инв. №

Взам. инв. № | Подпись и дата | Инв. № подл.

Нач. АПК	Черняевский	
Гл. инж. м.	Собенников	
ГАП	Черняевский	
ГИП	Ахобецкая	
Разраб.	Чижов	
Проверил	Ахобецкая	
Н. контр.	Ахобецкая	

244-4-77.86 — КЖИ-13

Изделие соединительное мс 4.

Стадия	Масса	Масштаб
Р.П	0,3	1:10
Лист	Листов	

Уголок $\frac{63\times5\ ГОСТ\ 8509\text{-}72}{Вст3кп2\ ГОСТ\ 535\text{-}79}$ $\ell=70$

ЦНИИЭП курортно-туристских зданий и комплексов

Копир. Формат А4

Типовой проект 244-4-77.86 Альбом IV

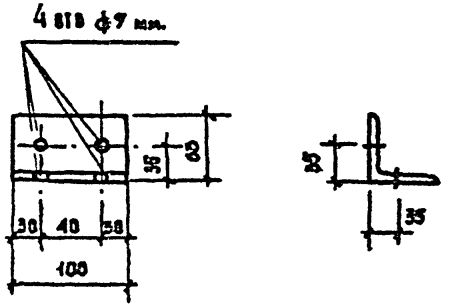

Изделие после изготовления окрасить суриком за 2 раза

Привязан

Инв. №

Нач. АПМ 7	Чернявский		
Гл. инж. М.	Собенников		
Гал	Чернявский		
Гип	Ляховецкая		
Разраб.	Чижов		
Провер.	Ляховецкая		
Н. контр.	Ляховецкая		

244-4-77.86 - КЖИ-14

Изделие соединительное МС7

Стадия	Масса	Масштаб
Р.П	0.5	

Лист | Листов

Уголок 63×5 ГОСТ 8509-72 / ВСТ3 КП2 ГОСТ 535-79 ℓ-100

ЦНИИЭП курортно-туристских зданий и комплексов

Копиров. формат А4

Инв. № подл. | Подпись и дата | Взам. инв. №

Привязан

Инв. №

Стадия	Масса	Масштаб

Лист | Листов

ЦНИИЭП курортно-туристских зданий и комплексов

Копир. формат А4

Альбом IV

Типовой проект 244-4-77.86

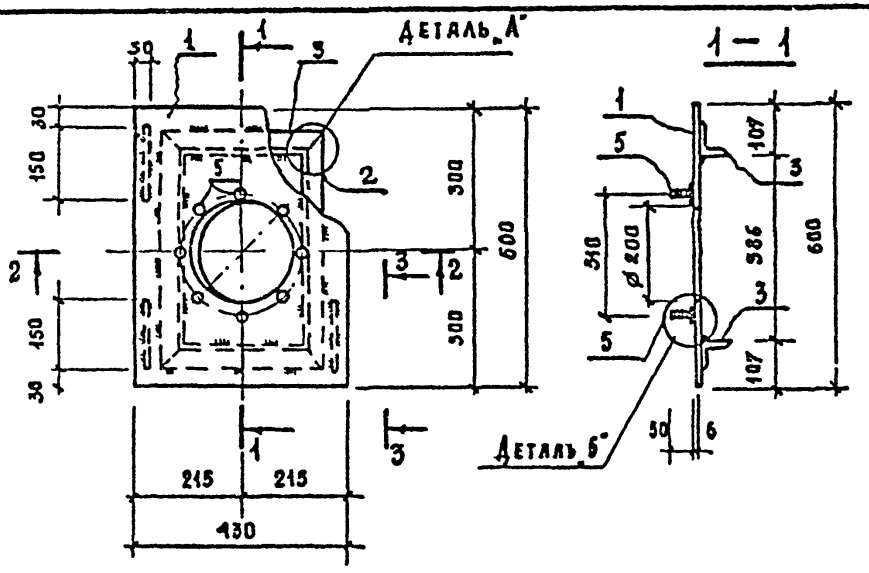

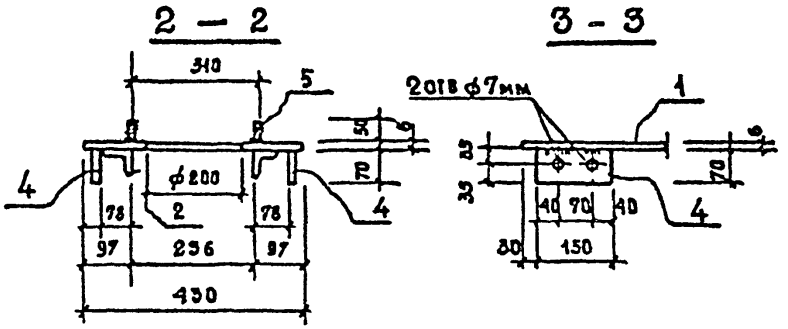

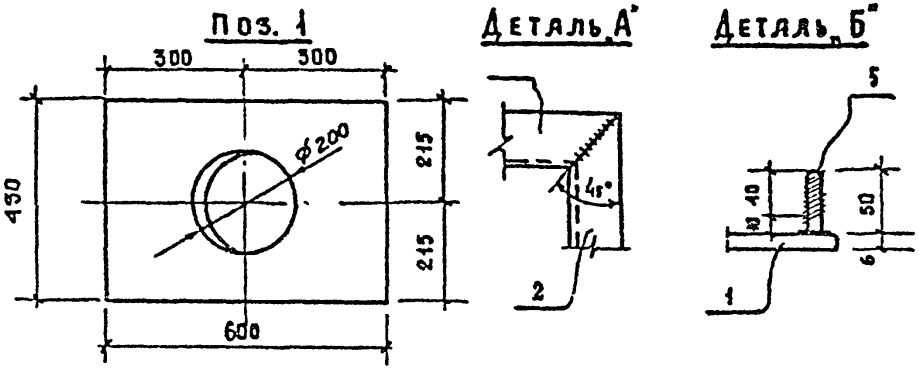

Формат	Зона	Поз	Обозначение	Наименование	Кол	Примечание
				Детали		
Б4		1		Полоса $\frac{6\times600\ \text{ГОСТ 82-70}}{\text{ВСТ3КП2ГОСТ 535-79}}$ $l=430$	1	12,1 кг
Б4		2		Уголок $\frac{63\times5\ \text{ГОСТ 8509-72}}{\text{ВСТ3КП2ГОСТ 535-79}}$ $l=512$	2	2,5 кг
Б4		3		$l=362$	2	1,8 кг
Б4		4		Полоса $\frac{6\times70\ \text{ГОСТ 103-76}}{\text{ВСТ3КП2ГОСТ 535-79}}$ $l=150$	4	0,5 кг
Б4		5		ø8АI ГОСТ 5981-82 $l=50$	8	0,02 кг

1. Сварку производить по ГОСТ 5264-80. Электродами типа Э-42 по ГОСТ 9467-75.
2. Изделие после изготовления окрасить суриком за 2 раза.

Привязан

Инв. №

Нач. Авк. 7	Чернявский	
Гл. инж. м.	Собенников	
ГАП	Чернявский	
ГИП	Ляховецкая	
Разраб.	Чижов	
Провер.	Ляховецкая	
Н. контр.	Ляховецкая	

244-4-77.86 — КЖИ-15

Изделие монтажное МК 1

Стадия	Масса	Масштаб
РП	22,9	

Лист | Листов

ЦНИИЭП курортно-туристских зданий и комплексов.

Копировал

Формат А4

Инв. № подл. | Подпись и дата | Взам. инв. №

Альбом IV

Типовой проект 244-4-77.86

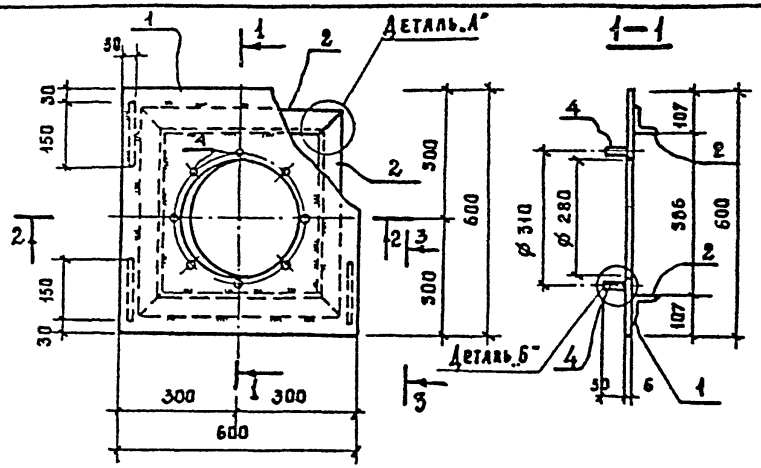

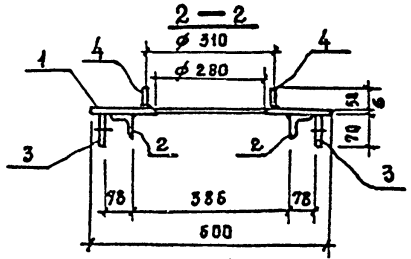

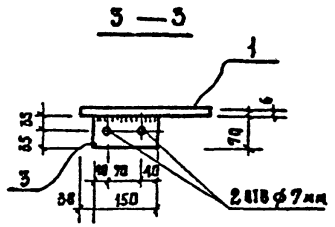

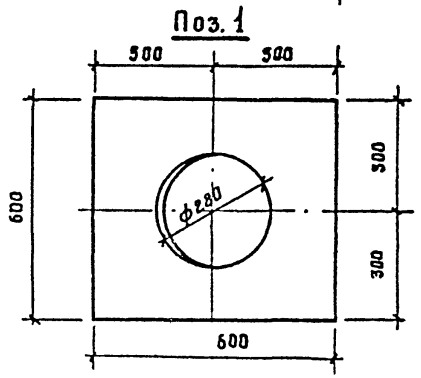

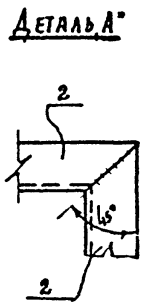

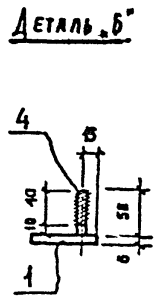

Формат	Зона	Поз	Обозначение	Наименование	Кол	Примечание
				Деталь		
А1		1		Полоса $\frac{6\times680\ \text{ГОСТ}\ 82\text{-}70}{\text{ВСт3кп2 ГОСТ}\ 535\text{-}79}$ ℓ=680	1	15,8 кг
А1		2		Уголок $\frac{63\times5\ \text{ГОСТ}\ 8509\text{-}72}{\text{ВСт3кп2 ГОСТ}\ 535\text{-}79}$ ℓ=512		
					4	2,5 кг
А1		3		Полоса $\frac{6\times78\ \text{ГОСТ}\ 103\text{-}76}{\text{ВСт3кп2 ГОСТ}\ 535\text{-}79}$ ℓ=150		
					4	0,5 кг
А1		4		ф 8 AI ГОСТ 5781-82 ℓ=50	8	0,03 кг

1. Сварку производить по ГОСТ 5264-80 электродами типа Э-42 по ГОСТ 9467-75
2. Изделие после изготовления окрасить суриком за 2 раза.

Привязан

Инв. №

Гл. АОМ-7	Черняевский		
Н. инж. м.	Савенников		
ГАП	Черняевская		
ГИП	Ляховецкая		
Разраб.	Чижов		
Провер.	Ляховецкая		
Н. контр	Ляховецкая		

244-4-77.86-КЖИ-16

Изделие монтажное МК 2

Стадия	Масса	Масштаб
Р.П.	28.0	
Лист	Листов	

ЦНИИЭП Курортно-туристских зданий и комплексов

Копировал

Формат А3

Инв. № подл. | Подпись и дата | Взам. инв. №

Альбом IV

Типовой проект 244-4-77.86

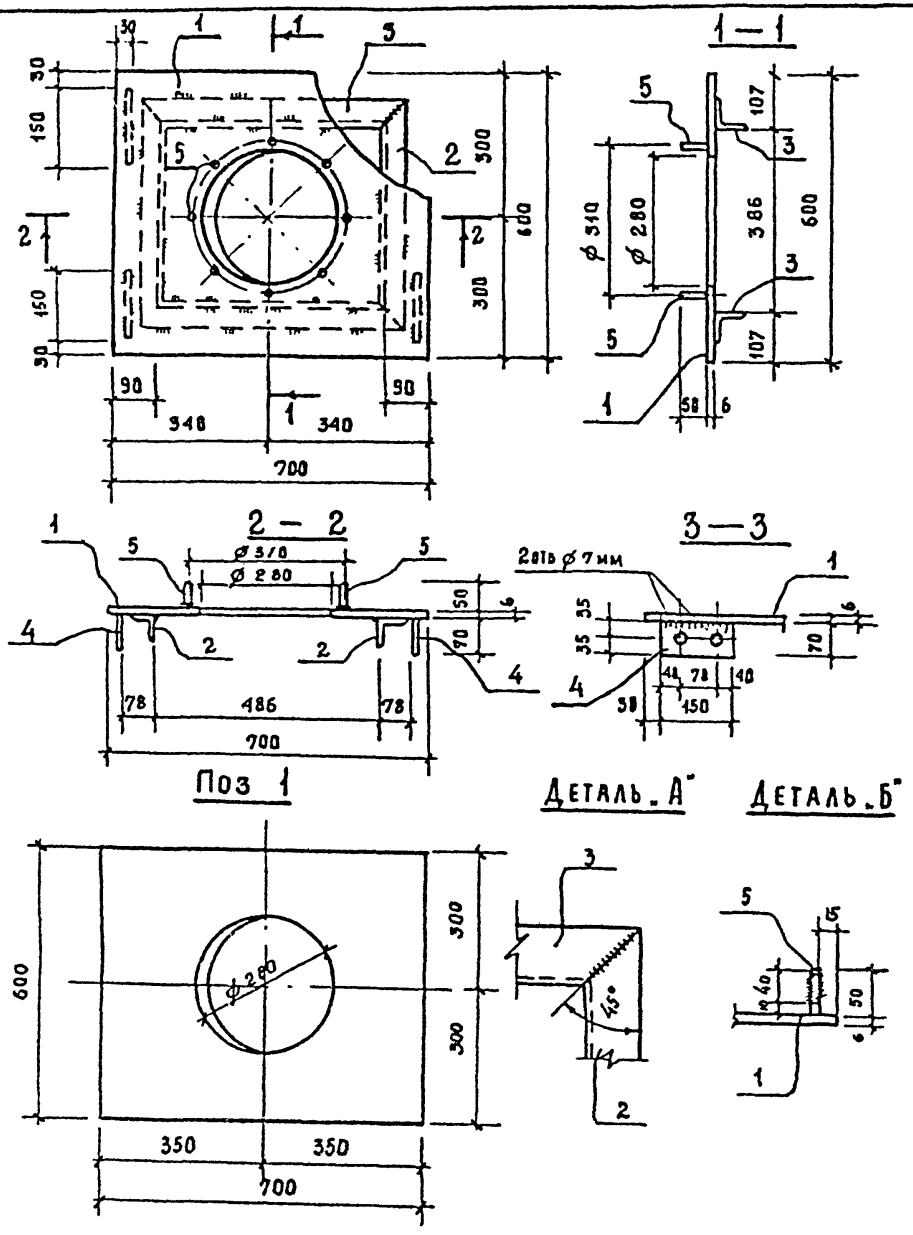

Формат	Зона	Поз.	Обозначение	Наименование	Кол.	Примечание
				Детали		
Б4		1		Полоса $\frac{6\times600\ \text{ГОСТ}\ 82\text{-}70}{\text{ВСТ3кп2ГОСТ}\ 535\text{-}79}$ $l=700$	1	20,0 кг
Б4		2		Уголок $\frac{63\times5\ \text{ГОСТ}\ 8509\text{-}72}{\text{ВСТ3кп2ГОСТ}\ 535\text{-}79}$ $l=512$	2	2,5 кг
Б4		3		$l=612$	2	3.0 кг
Б4		4		Полоса $\frac{6\times70\ \text{ГОСТ}\ 103\text{-}76}{\text{ВСТ3кп2ГОСТ}\ 535\text{-}79}$ $l=150$	4	0,5 кг
Б4		5		⌀ 8 А I ГОСТ 5781-82 $l=50$	8	0,02 кг

1. Сварку производить по ГОСТ 6264-80 электродами типа Э-42 по ГОСТ 9467-75
2. Изделие после изготовления окрасить суриком за 2 раза.

Инв. № подл. | Подпись и дата | Взам. инв. №

Привязан

Инв. №

Лач.АПМ.7	Чернявский	
Гл. инж.М	Собенников	
ГАП	Чернявский	
ГИП	Ляховецкая	
Разраб	Чижов	
Провер.	Ляховецкая	
Н. контр.	Ляховецкая	

244-4-77.86 - КЖИ - 17

Изделие монтажное МК3

Стадия	Масса	Масштаб
РП	33,2	1:10
Лист	Листов	

ЦНИИЭП курортно-туристских зданий и комплексов

Копир. Формат А3

Типовой проект 244-4-77.86 Альбом IV

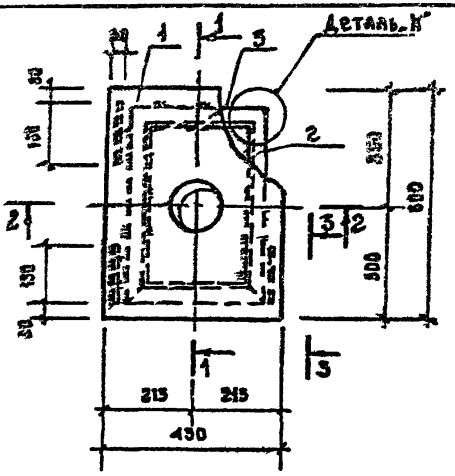

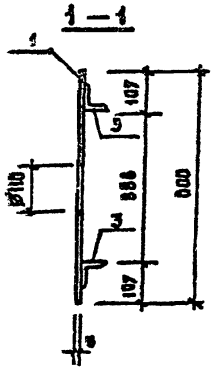

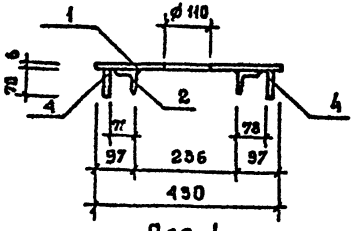

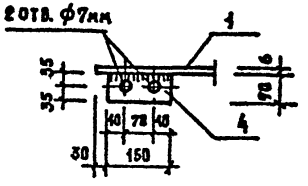

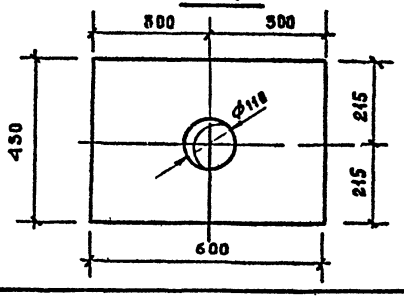

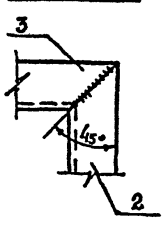

Формат	Зона	Поз.	Обозначение	Наименование	Кол.	Примечание
				Детали		
А4		1		Полоса $\frac{8\times600\ \text{ГОСТ}\ 82-70}{\text{Вст3кп2ГОСТ}\ 535-79}$ $\ell=430$	1	12,1 кг
А4		2		Уголок $\frac{63\times5\ \text{ГОСТ}\ 8509-72}{\text{Вст3кп2ГОСТ}\ 535-74}$ $\ell=512$	2	2,5 кг
А2		3		$\ell=362$	2	1,8 кг
А2		4		Полоса $\frac{6\times70\ \text{ГОСТ}\ 103-76}{\text{Вст3кп2ГОСТ}\ 535-79}$ $\ell=150$	4	0,5кг

1. Сварку производить по ГОСТ 5264-80 электродами типа Э-42 по ГОСТ 9467-75 $h_{шв}=6$ мм.

2. Изделие после изготовления окрасить суриком за 2 раза.

Привязан

Инв. №

Нач.отд.7	Чернявский	
Гл.инж.М	Собянников	
ГАП	Чернявский	
ГИП	Ляховецкая	
Разраб	Нудельман	
Провер.	Ляховецкая	
Н.контр.	Ляховецкая	

244-4-77.86-КЖИ-18

Изделие монтажное МК4

Стадия	Масса	Масштаб
РП	22,7	1:10
Лист	Листов	

ЦНИИЭП курортно-туристских зданий и комплексов

Копия

Формат А3

Инв.№ подл. | Подпись и дата | Взам.инв.№

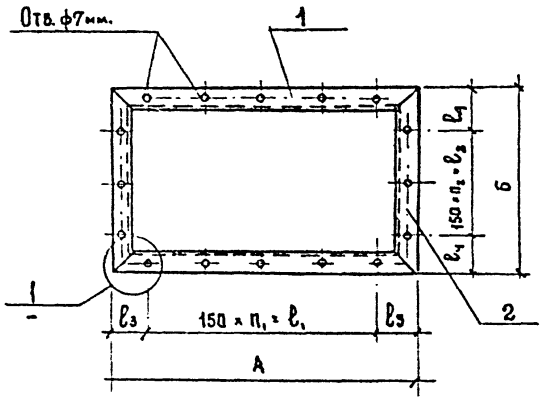



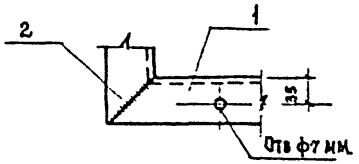

Формат	Зона	Поз	Обозначение	Наименование	Кол. на исполн. -	Кол. на исполн. В1				Примечание
				Детали						
				Уголок $\frac{63 \times 5 \text{ Гост } 8509-72}{\text{ВСТ3 кп2 Гост } 535-79}$						
6.4		1		$l = 1112$	2					6,4 кг
			-01	$l = 512$		2				2,5 кг
6.4		2		$l = 712$	2					3,5 кг
			-01	$l = 512$		2				2,5 кг

1. Сварку производить по Гост 5264-80 электродами типа Э-42 по Гост 9467-75 высота шва $h_{шов}$ - 4 мм
2. Изделие после изготовления окрасить суриком за 2 раза.

Обозначение	Марка	Размеры мм А	б	l_1	l_2	l_3	l_4	n_1	n_2	Масса ед кг
	МР1	1112	712	900	450	106	131	6	3	17.8
-01	МР2	512	512	300	300	106	106	2	2	10.0

Инв № подл | Подпись и дата | Взам. инв. №

Привязан

Инв №

Нач. Алм 7	Чернявский	
Гл. инж. м	Совенников	
ГАП	Чернявский	
ГАП	Ляховецкая	
Раздаб	Чижов	
Провер	Ляховецкая	
Н. контр	Ляховецкая	

244-4-77.86-КЖИ-19

Рамки МР1; МР2

Стадия	Масса	Масштаб
Р.П	см. табл.	
Лист	Листов	

ЦНИИЗП курортно-туристских зданий и комплексов

Формат А3

Типовой проект 244-4-77.86 Альбом IV

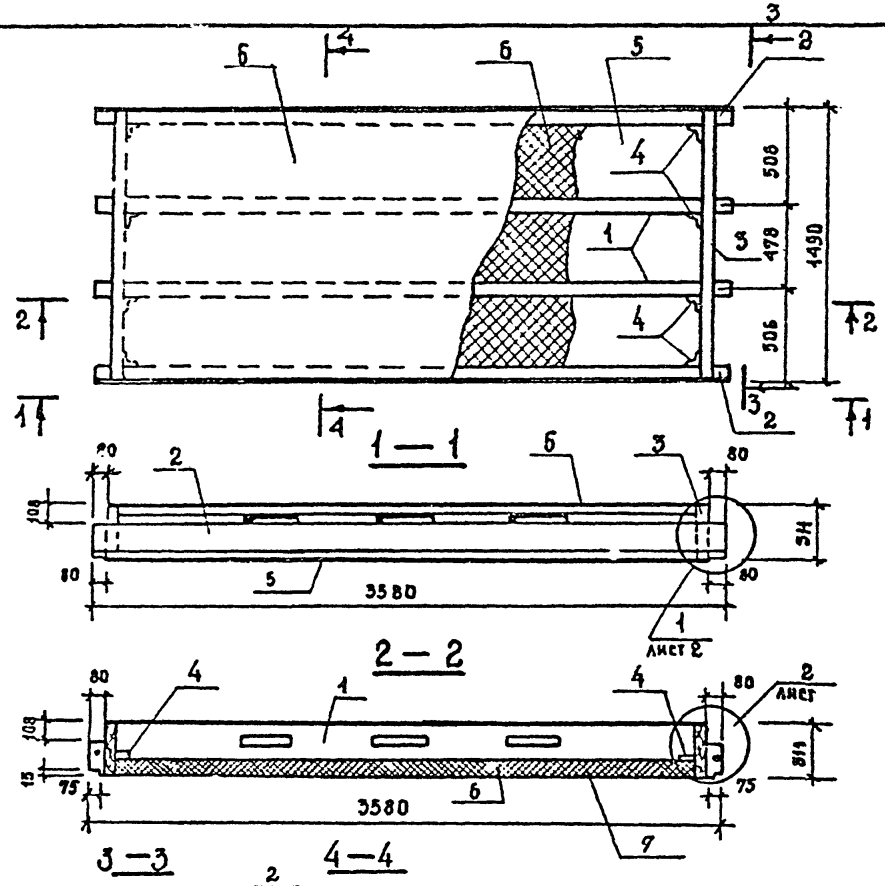

Формат	Зона	Поз	Обозначение	Наименование	Кол.	Примечание
				Документация		
			1.265-1 в.2 листы 81, 82, 83	Пояснительная записка		
				Сборочные единицы		
А4		1	244-4-77.86-КДИ-03	Продольное ребро Д4	2	
А4		2	244-4-77.86-КДИ-04	Тоже Д5	2	
		3	1.265-1 в.2 лист 28	Торцевое ребро Р12	2	
		4	То же лист 40	Изделие соед. М1	8	
А4		5	244-4-77.86-КДИ-08	Облицовка АА1	2	
				Стандартные изделия		
		9		Шурупы Гост 1144-80 / 1145-80	1,8	кг
				Материалы		
		6		Мин. вата Гост 9573-72	0,6	м³
		7		Пленка 1слой Гост 10354-63	4,5	м²
		8		Рубероид 1слой Гост 10923-64	4,5	м²

Привязан

Инв. №

Нач. Отд. 7	Черняевский	
Гл. инж. пр.	Собенников	
ГАП	Черняевский	
ГИП	Ляховецкая	
Разраб.	Чижов	
Провер.	Ляховецкая	
Н. контр.	Ляховецкая	

244-4-77.86-КДИ-01

Деревянная панель П5

Стадия	Масса	Масштаб
РП	316,0	1:25
Лист 1	Листов 2	

ЦНИИЭП курортно-туристских зданий и комплексов

Копир. Формат А4

Инв. № подл. | Подпись и дата | Взам. инв. №

Типовой проект 244-4-77.86 Альбом IV

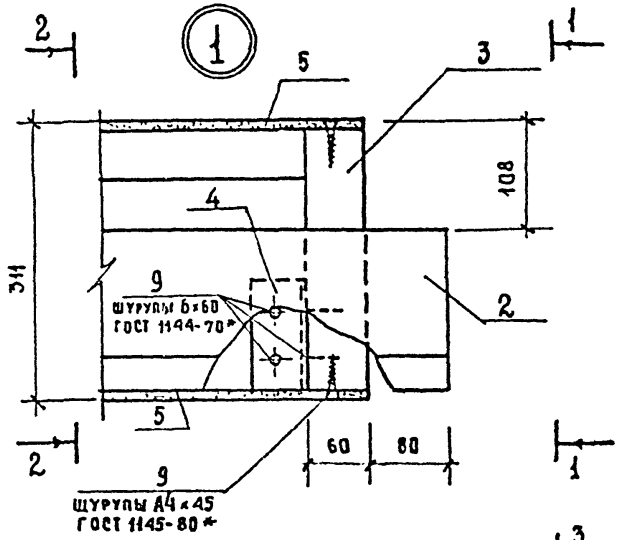

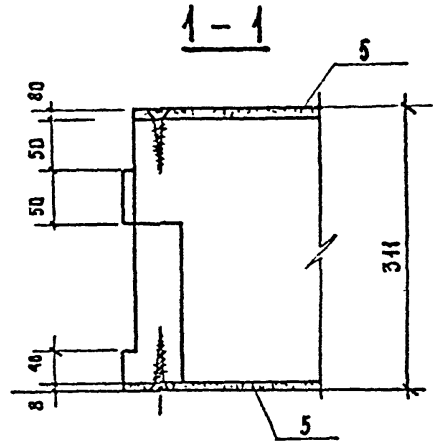

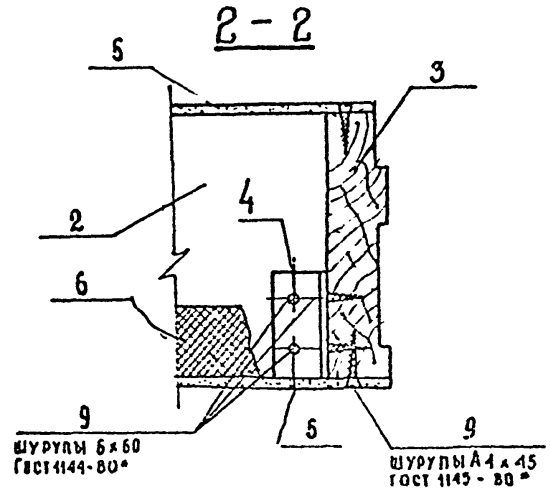

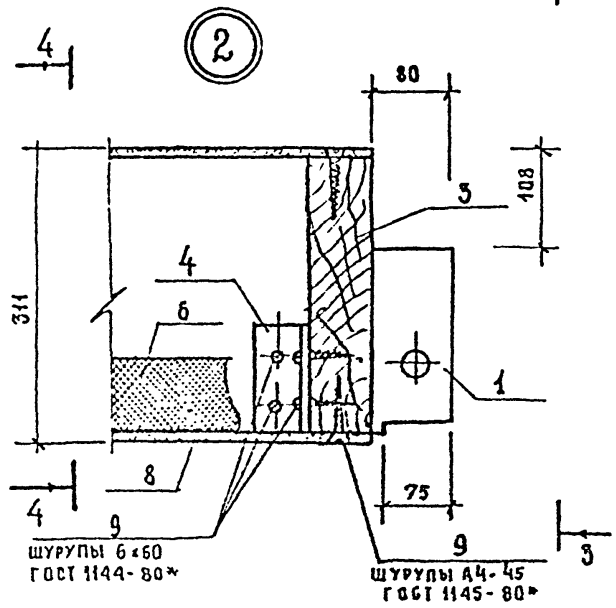

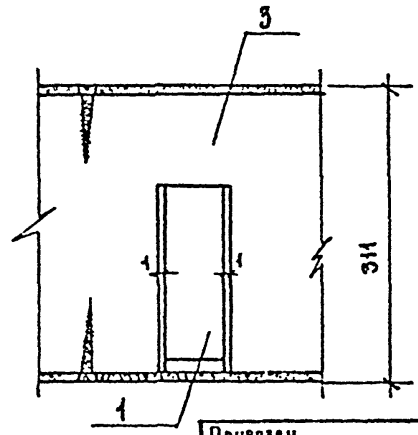

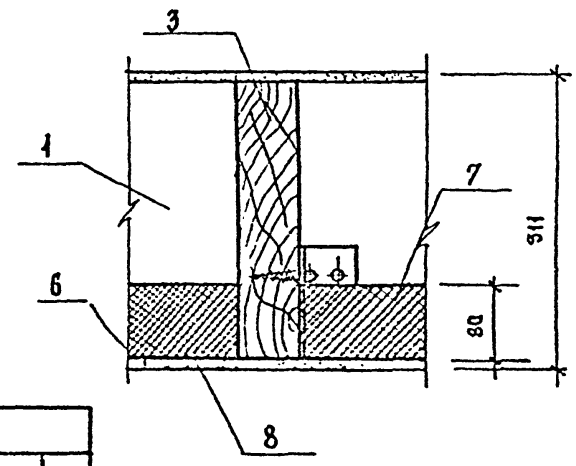

Инв. N подл. | Подпись и дата | Взам. инв. №

Привязан

Инв. №

244-4-77.86 – КДИ-01

Лист 2

Копир.

Форм. А3

ТИПОВОЙ ПРОЕКТ 244-4-77.86 АЛЬБОМ IV

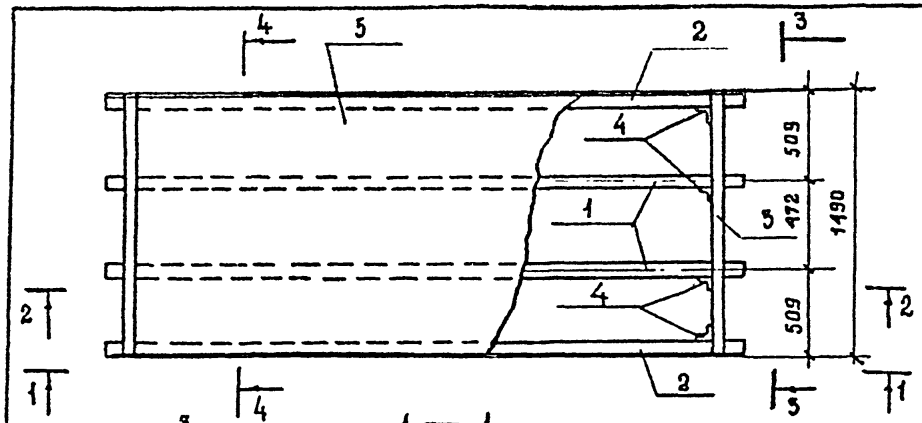

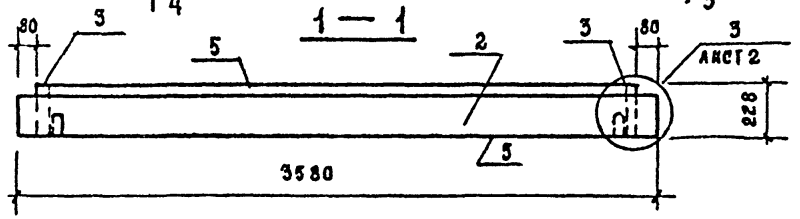

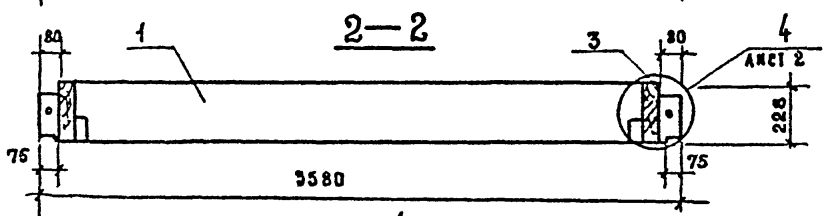

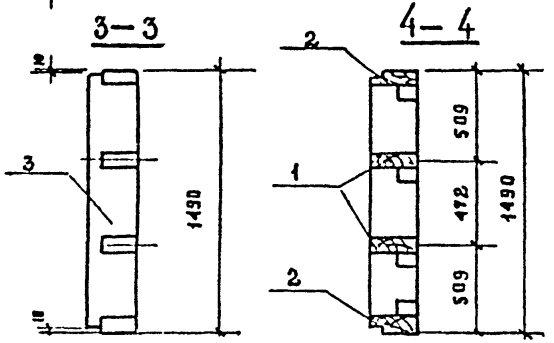

Формат	Зона	Поз.	Обозначение	Наименование	Кол.	Примечание
				Документация		
				Пояснительная записка		
				Детали		
А4		1	244-4-77.86-КДИ-05	Продольное ребро Д6	2	
А4		2	244-4-77.86-КДИ-06	То же Д7	2	
		3	1.265-1 вып2 лист 32	Торцевое ребро Р53	2	
		4	То же лист 40	Изделие закл. М1	8	
		5	244-4-77.86-КДИ-09	Асбест. лист АП1	1	
				Стандартные изделия		
		6		Шурупы Гост 1144-80* / 1145-80*	0.9	кг

Привязан

Инв. №

Инв. № подл. | Подпись и дата | Взам. инв. №

Нач. АПМ	Черняевский		
Гл. инж. М.	Собенников		
ГАП	Черняевский		
ГИП	Ляховецкая		
Разраб.	Чижов		
Провер.	Ляховецкая		
Н. контр.	Ляховецкая		

244-4-77.86-КДИ-02

Деревянная панель П6

Стадия	Масса	Масштаб
РП	187.5	1:25
Лист 1	Листов	

ЦНИИЭП курортно-туристских зданий и комплексов

Копир.

Формат А4

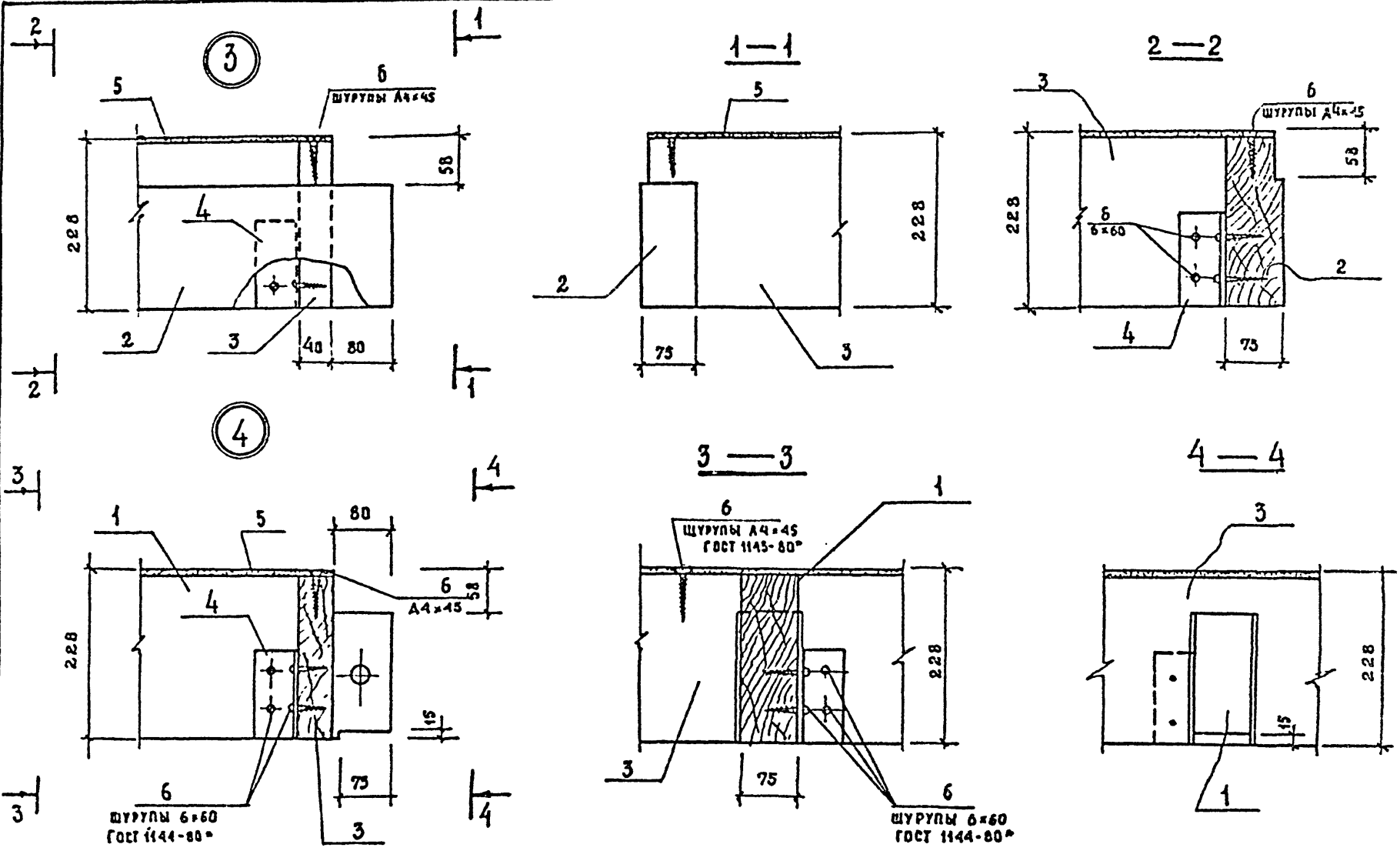

Привязан

Инв. №

244-4-77.86 – КДИ-02

Лист 2

Формат А3

Типовой проект 244-4-77.86 Альбом IV

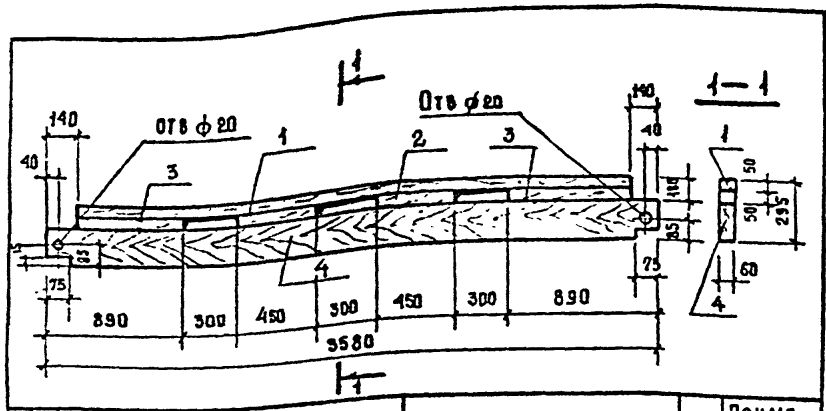

Формат	Зона	Поз	Обозначение	Наименование	Кол	Примечание
				Детали		
Б4		1		Брусок 50×60 ГОСТ 8486-66 ℓ=3300	1	0,01 м³
Б4		2		ℓ=450	2	0,0017 м³
Б4		3		ℓ=750	2	0,0023 м³
Б4		4		Доска 135×60 ГОСТ 8486-66 ℓ=3580	1	0,043 м³

Материал:
Древесина по ГОСТ 8486-66 2 сорт
Детали склеивать клеем КБ-3

Об'ем = 0,06³

Привязан

Инв. №

Взам. инв. №

Подпись и дата

Инв. № подл.

Нач. Отд.	Чернявский	
Гл. инж. М.	Собенников	
ГАП	Чернявский	
ГИП	Ляховецкая	
Разраб.	Чижов	
Провер.	Ляховецкая	
Н. контр.	Ляховецкая	

244-4-77.86 — КДИ-03

Продольное ребро
Д4

Стадия	Масса	Масштаб
РП	—	1:25
Лист	Листов	

ЦНИИЭП курортно-туристских зданий и комплексов

Типовой проект Альбом

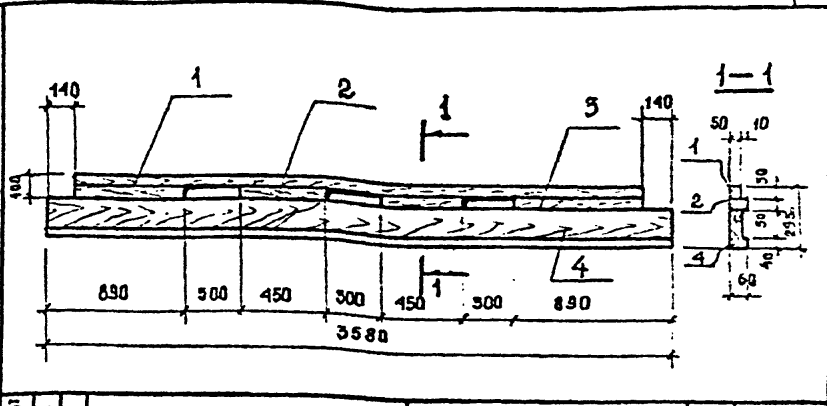

Формат	Зона	Поз	Обозначение	Наименование	Кол	Примечание
				Детали		
Б4		1		Брусок 50×50 ГОСТ 8486-66 ℓ=3300	1	0,008 м³
Б4		2		Брусок 50×60 ГОСТ 8486 ℓ=450	2	0,0017 м³
Б4		3		ℓ=750	2	0,0025 м³
Б4		4		Доска 135×60 ГОСТ 8486-66 ℓ=3580	1	0,043 м³

Материал:
Древесина по ГОСТ 8486-66 2 сорт
Детали склеивать клеем
КБ-3.

Об'ем = 0,058 м³

Привязан

Инв. №

Взам. инв. №

Подпись и дата

Инв. № подл.

Нач. Отд.	Чернявский	
Гл. инж. М.	Собенников	
ГАП	Чернявский	
ГИП	Ляховецкая	
Разраб.	Чижов	
Проверил	Ляховецкая	
Н. контр.	Ляховецкая	

244-4-77.86 — КДИ-04

Продольное ребро
Д5

Стадия	Масса	Масштаб
РП	—	1:25
Лист	Листов	

ЦНИИЭП курортно-туристских зданий и комплексов

Копир.

Формат А4

Типовой проект 244-4-77.86 Альбом IV

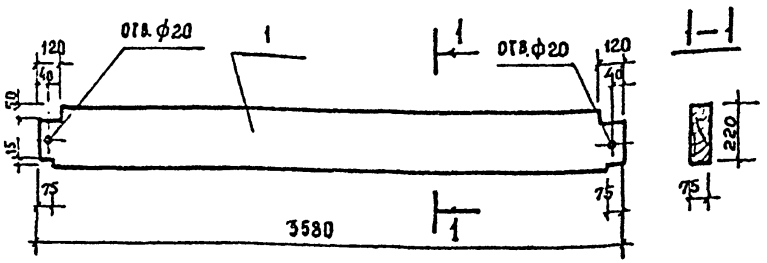

Расход древесины 0,057 м³
ГОСТ 8486-66 Сорт 2
Изделие антисептировать

Привязан

Инв №

Взам.инв.№ | Подпись и дата | Инв.№ подл.

			244-4-77.86-КДИ-05
Нач.АПМ-7	Чернявский		Продольное ребро Д6
Гл.инж.м	Собенникова		
ГАП	Чернявский		
ГИП	Ляховецкая		
Разраб.	Чижов		
Провер.	Ляховецкая		
Н.контр	Ляховецкая		

Стадия	Масса	Масштаб
РП	—	1:25
Лист	Листов	

Доска 75×220 ГОСТ 8486-66 ℓ=3580 сорт 2

ЦНИИЭП курортно-туристских зданий и комплексов

Типовой проект Альбом

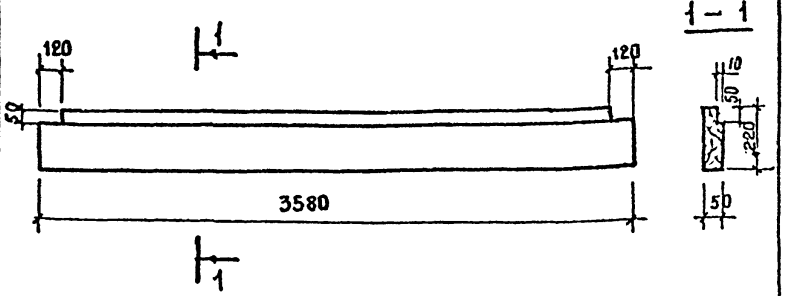

Расход древесины 0,057 м³
ГОСТ 8486-66 Сорт 2
Изделие антисептировать

Привязан

Инв №

Взам.инв.№ | Подпись и дата | Инв.№ подл.

			244-4-77.86-КДИ-06
Нач.АПМ-7	Чернявский		Продольное ребро Д7
Гл.инж.м.	Собенникова		
ГАП	Чернявский		
ГИП	Ляховецкая		
Разраб.	Чистов		
Провер.	Ляховецкая		
Н.контр	Ляховецкая		

Стадия	Масса	Масштаб
РП	—	1:25
Лист	Листов	

Доска 75×220 ГОСТ 8486-66 ℓ=3580

ЦНИИЭП курортно-туристских зданий и комплексов

Копир. Формат А4

Альбом IV

Типовой проект 244-4-77.86

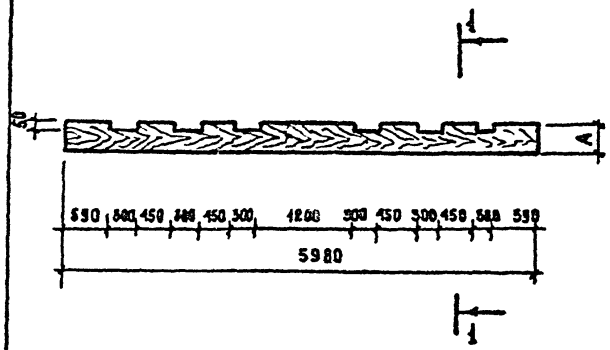

1—1
рис 1

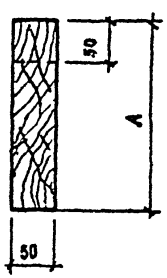

1—1
рис 2

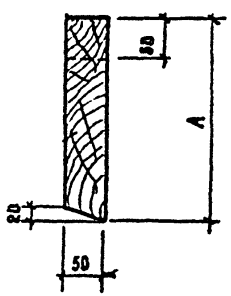

Обозначение	Марка	Рис	Размеры мм			Расход древесины м³
			A	—	—	
	Д1	1	240	—	—	0,072 м³
	Д3	2	250	—	—	0,075 м³

Материал: Древесина по ГОСТ 8486-66 сорт 2

1. Изготовление, поставку, приемку, хранение по ГОСТ 475.78, ГОСТ 6629-74
2. Изделие после изготовления антисептировать

Нач. алм. 7	Чернявский		
Гл. инж. М	Совенников		
Гап.	Чернявский		
Гип	Ляховецкая		
Разраб	Чижов		
Провер.	Ляховецкая		
Н. контр.	Ляховецкая		

Привязан

Инв. №

244-4-77.86 - КДИ - 07

БАЛКИ Д1; Д3

Стадия	Масса	Масштаб
РП	—	
Лист	Листов	

Древесина ГОСТ 8486-66 2 сорт

ЦНИИЭП курортно-туристских зданий и комплексов

Копир. Формат А3

Инв. № подл. | Подпись и дата | Взам. инв. №

Типовой проект 244-4-77.86 Альбом IV

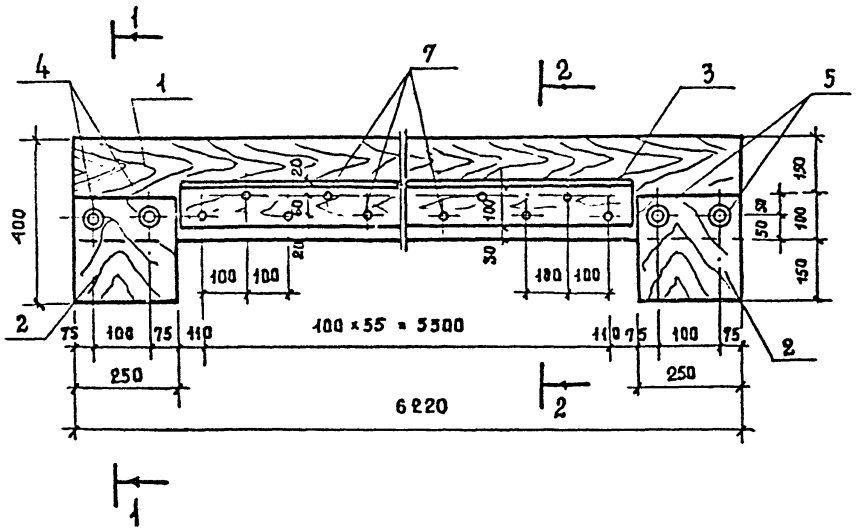

Формат	Зона	Поз	Обозначение	Наименование	Кол.	Примечание
				ДЕТАЛИ		
А4		1		Продольное ребро пр1	2	
АУ		2		Опорная накладка он1	4	
ВЧ		3		Доска 100×48 ГОСТ 8486-66		
				l = 5700	2	
				СТАНДАРТНЫЕ ИЗДЕЛИЯ		
		4		Болт М10 ГОСТ 7796-70* l 150	4	
		5		Гайка М10 ГОСТ 5915-70*	4	
		6		Шайба 10 ГОСТ 11371-78	8	
		7		Гвозди К4.0×120 ГОСТ 4028-63	106	

1 — 1

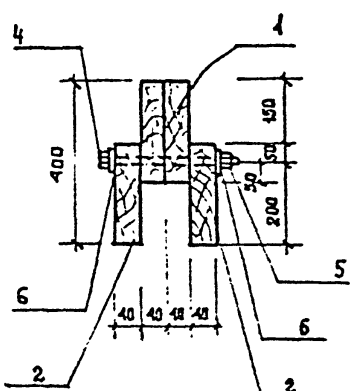

2 — 2

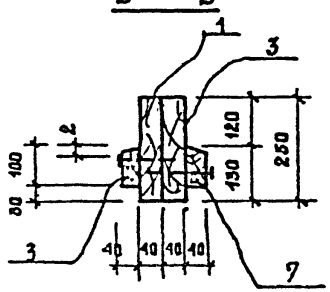

Материал:

Древесина по ГОСТ 8486-66 2-сорт Объем – 0,164 м³

1. Изготовление, поставку приемку, хранение по ГОСТ 475-78 ; ГОСТ 6628-73
2. Все детали и изделия должны быть антисептированы.

Нач.Лаб.7	Чернявский		
Зав.инж.м.	Собенников		
ГАП	Чернявский		
ГИП	Ляховецкая		
Разраб.	Чижов		
Провер.	Ляховецкая		
Н.контр.	Ляховецкая		

Привязан

Инв. №

244-4-77.86 – КДИ-08

Балка Д2

Стадия	Масса	Масштаб
РП	—	1:10

Лист | Листов

ЦНИИЭП курортно-туристских зданий и комплексов

Копировал

Формат А4

Инв. N подл. | Подпись и дата | Взам. инв. N

Типовой проект 244-4-77.86 Альбом IV

Типовой проект Альбом

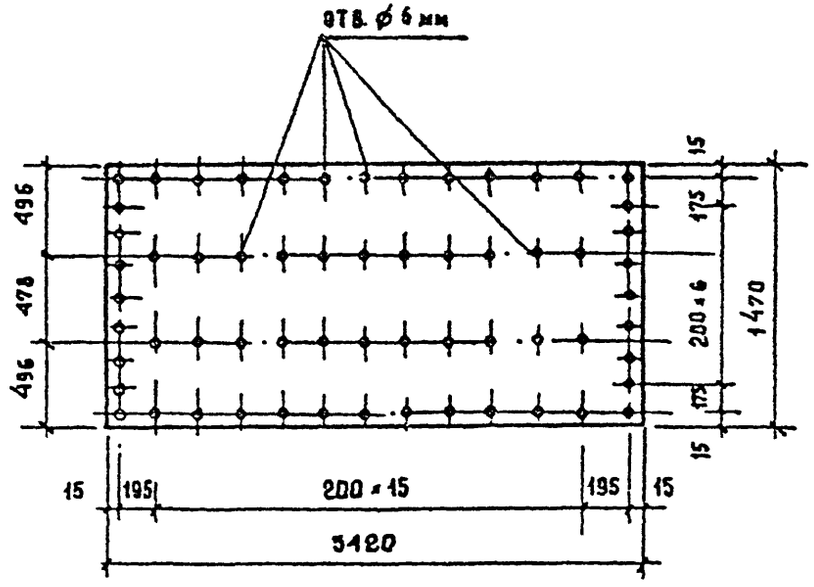

Привязан

Инв. №

Взам. инв. №

Подпись и дата

Инв. № подл.

Стадия	Масса	Масштаб
Лист	Листов	

ЦНИИЭП курортно-туристских зданий и комплексов

Привязан

Инв. №

Нач. АПиТ	Черняевский	
Гл. инж. м.	Собенников	
ГАП	Черняевский	
Гип	Ляховецкая	
Разраб.	Чижов	
Провер.	Ляховецкая	
Н. контр.	Ляховецкая	

244-4-77.86 — КДИ-09

Облицовка АА1

Стадия	Масса	Масштаб
РП		—
Лист	Листов	

АП-П-3,5×1,5-8 ГОСТ 13124-75

ЦНИИЭП курортно-туристских зданий и комплексов

копир.

формат А4

Альбом IV

Типовой проект 244 - 4 - 77.86

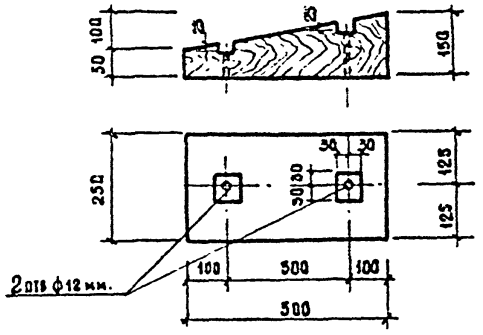

Материал:

1 Древесина по Гост 2695-83 2 сорт Об'ем - 0,015 м³
2 Изделие антисептировать

Привязан

Инв. №

Гл. АДМ.7	Чернявский		
Гл. инж. м.	Собенников		
ГАП	Чернявский		
ГИП	Ляховецкая		
Разраб.	Чижов		
Провер.	Ляховецкая		
Н-контр.	Ляховецкая		

244-4-77.86 - КДИ-10

Опорный брус Д8

Стадия	Масса	Масштаб
РП	—	1:10

Лист | Листов

Брус 150×200 Гост 2695-83 l=500

ЦНИИЭП курортно-туристских зданий и комплексов

Инв. № подл. | Подпись и дата | Взам. инв. №

Альбом

Типовой проект

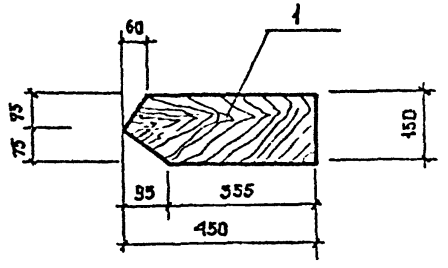

Материал:

1. Древесина по Гост 8486-66 2-сорт Об'ем = 0,005 м³
2. Изделие антисептировать

Привязан

Инв. №

Нач. АДМ.7	Чернявский		
Гл. инж. м.	Собенников		
ГАП	Чернявский		
ГИП	Ляховецкая		
Разраб.	Чижов		
Проверил	Ляховецкая		
Н-контр.	Ляховецкая		

244-4-77.86 - КДИ-11

Накладка Д9

Стадия	Масса	Масштаб
РП	—	1:10

Лист | Листов

Доска 40×150 Гост 8486-66 l=450

ЦНИИЭП курортно-туристских зданий и комплексов

Инв. № подл. | Подпись и дата | Взам. инв. №

Копир. Формат А4

Типовой проект 244-4-77.86 Альбом IV

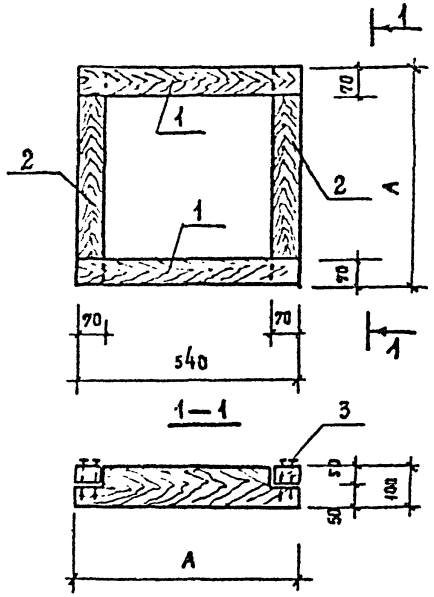

Поз. 1 и 2

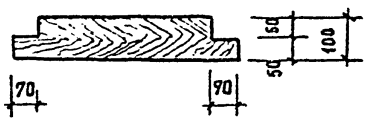

Формат	Зона	Поз.	Обозначение	Наименование	Кол. на изд. —	Кол. на изд. 01	Кол. на изд. 02	Примечание
				Детали				
А3		1		Брусок 100×70 ГОСТ 8486-66 3 сорт				
				ℓ = 540	2	2	2	
А3		2		Брусок 100×70 ГОСТ 8486-66 3 сорт				
				ℓ = 540	2			
			-01	ℓ = 640		2		
			-02	ℓ = 390			2	
				Стандартные изделия				
		3		Гвозди 4×80 ГОСТ 4028-63	8	8	8	

Обозначение	Марка	Размеры мм А	Расход древесины лиственных пород
	Др 1	540	0,005 м³
-01	Др 2	670	0,007 м³
-02	Др13	390	0,004 м³

Все деревянные детали должны быть антисептированы

Нач. Отд.	Черняевский	
Гл. инж. п.	Совенников	
ГАП	Черняевский	
ГИП	Яхновецкая	
Разраб.	Чижов	
Прозер.	Яхновецкая	
Н. контр.	Яхновецкая	

Привязан

Инв. №

244-4-77.86 — КДИ — 12

Деревянные рамки Др1; Др2; Др13

Стадия	Масса	Масшт.
РП	—	
Лист	Листов	

ЦНИИЭП курортно-туристских зданий и комплексов

Копировал

Формат А3

Инв. № подл. | Подпись и дата | Взам. инв. №

Типовой проект 244-4-77.86 Альбом IV

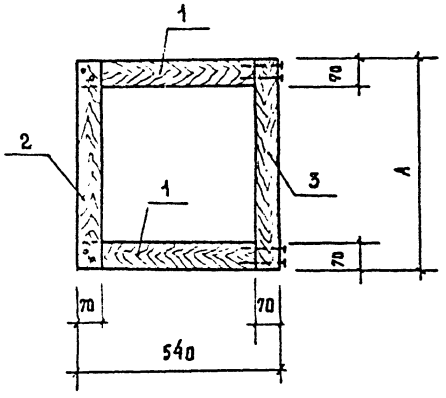

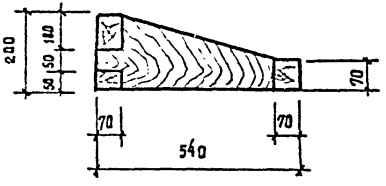

Формат	Зона	Поз	Обозначение	Наименование	Кол. на испол. -	01	02			Примечание
				Детали						
				Доска 200×70 ГОСТ 8486-66 3 сорт						
Б4		1		ℓ=490	2	2				
				Доска 200×70 ГОСТ 8486-66 3 сорт						
Б4		2		ℓ=540	1					
			-01	ℓ=640		1				
			-02	ℓ=390			1			
				Брусок 70×70 ГОСТ 8486-66 3 сорт						
Б4		3		ℓ=540	1					
			-01	ℓ=640		1				
			-02	ℓ=390			1			
				Стандартные изделия						
				Гвозди 4×80 ГОСТ 4028-63	12	12	12			

Обозначение	Марка	Размеры мм A		Расход древесины хвойных пород
	ДР3	540		0.007 м³
-01	ДР4	640		0.008 м³
-02	ДР12	390		0.006 м³

Поз. 1

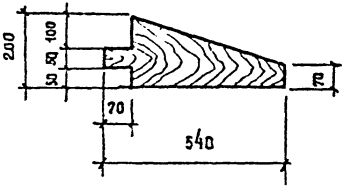

Поз. 2

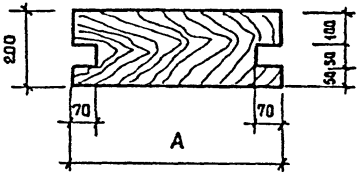

Все деревянные детали должны быть антисептированы

Привязан

Инв. №

Инв. № подл. | Подпись и дата | Взам. инв. №

Нач.отд.7	Черняевский	
Гл.инж.м.	Соевников	
ГАП	Черняевский	
ГИП	Ляховецкая	
Разраб.	Чижов	
Провер.	Ляховецкая	
Н.контр.	Ляховецкая	

244-4-77.86 – КДИ-13

Деревянные рамки ДР3; ДР4; ДР12.

Стадия	Масса	Масштаб
Р.П.	—	
Лист	Листов	

ЦНИИЭП курортно-туристских зданий и комплексов

Копий

Формат А3

Типовой проект 244-4-77.86 Альбом IV

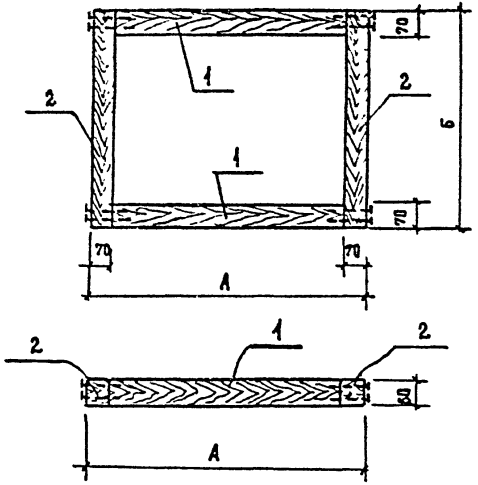

Формат	Зона	Поз.	Обозначение	Наименование	Кол. на испол. -	01	02	03			Примечание
				Детали							
				Брусок 50×70 ГОСТ 8486-80 3 сорт							
БЧ		1		l = 400	2	2		2			
				l = 1000			2				
				Брусок 50×50 ГОСТ 8486-80 3 сорт							
БЧ		2		l = 540	2						
				l = 640		2					
				l = 740			2				
				l = 390				2			
				Стандартные изделия							
				гвозди 4×80 ГОСТ 4028-63	8	8	8	8			

Обозначение	Марка	Размеры мм А	Б	Расход древесины хвойных пород
	ДР 5	540	540	0.005 м³
-01	ДР 6	540	640	0,006 м³
-02	ДР 9	1140	740	0,009 м³
-03	ДР 11	540	390	0,004 м³

Все деревянные детали должны быть антисептированы

Материал: древесина ГОСТ 8486-66 сорт 3

Нач АПМ7	Чернявский		
Гл. инж. м.	Собенников		
Гап	Чернявский		
Гип	Ляховецкая		
Разраб	Чижов		
Провер.	Ляховецкая		
Н-контр	Ляховецкая		

Привязан.

Инв. №

244-4-77.86 — КДИ-14

Деревянные рамки ДР5, ДР6, ДР9, ДР11.

Стадия	Масса	Масштаб
Р.П	см. табл.	—
Лист	Листов	

ЦНИИЭП курортно-туристских зданий и комплексов

Копир. Формат А3

Инв. № подл. | Подпись и дата | Взам. инв. №

Типовой проект 244-4-77.86 Альбом IV

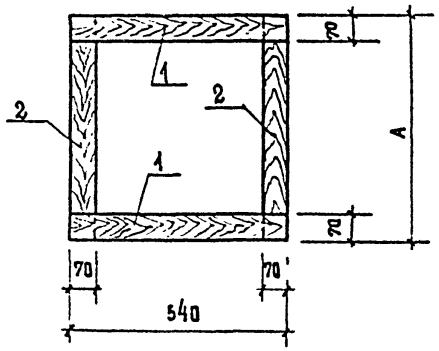

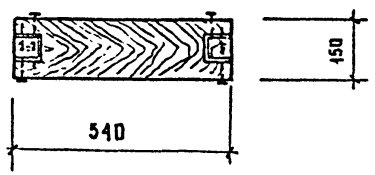

поз 1

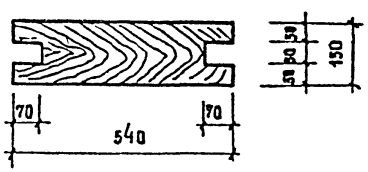

поз. 2

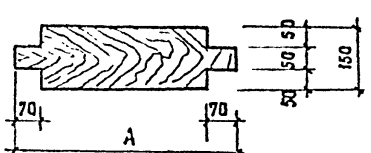

Формат	Зона	Поз	Обозначение	Наименование	Кол на испол —	Кол на испол 01	Примечание
				Детали			
Б1		1		Доска 150×70 ГОСТ 8486-66 3 сорт			
				ℓ=540	2	2	
Б1		2		Доска 150×70 ГОСТ 8486-66 3 сорт			
				ℓ=540	2		
			-01	ℓ=390		2	
				Стандартные изделия			
				Гвозди 4×80 ГОСТ 4028-63	8	8	

Обозначение	Марка	Размеры мм A	Расход древесины хвойных пород
	Др 7	540	0,038 м³
-01	Др 10	390	0,007 м³

1. Все деревянные детали должны быть антисептированы

Нач. АОК-7	Черняевский		
Гл. инж. м.	Сосенников		
ГАП	Черняевский		
ГИП	Ляховецкая		
Разраб.	Чижов		
Провер.	Ляховецкая		
Н. контр	Ляховецкая		

Привязан

Инв. №

244-4-77.86-КДИ-15

Деревянные рамки Др 7; Др 10

Стадия	Масса	Масштаб
Р.П	—	
Лист	Листов	

ЦНИИЭП курортно-туристских зданий и комплексов

Копировал

Формат А3

Инв. № подл. | Подпись и дата | Взам. инв. №

Типовой проект 244-4-77.86 Альбом IV

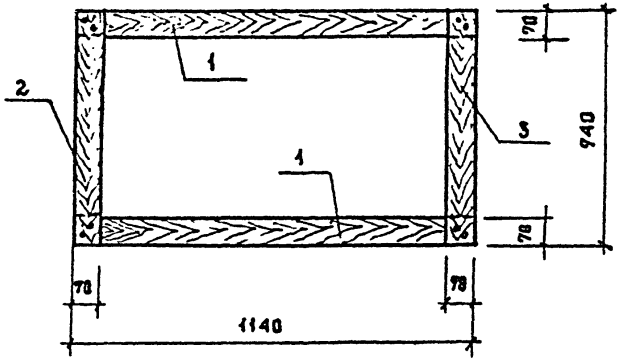

Формат	Зона	Поз	Обозначение	Наименование	Кол.	Примечание
				Детали		
				Доска 200×78 Гост 8486-66 3 сорт		
54		1		l = 1140	2	
54		2		l = 740	1	
				Доска 150×70 Гост 8486 66 3 сорт		
54		3		l = 740	1	

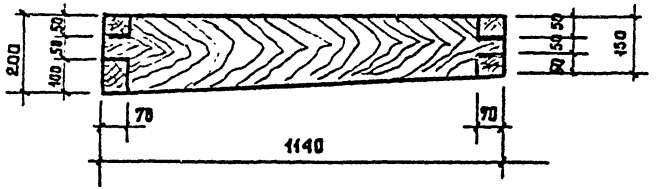

Поз. 1

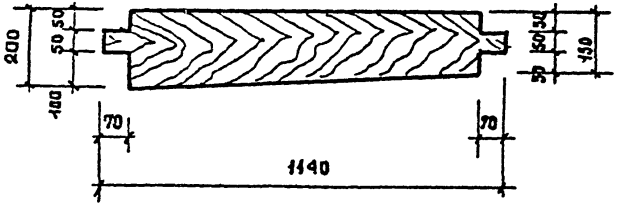

Поз. 2

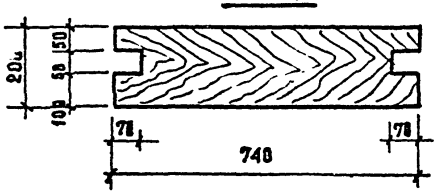

Поз. 3

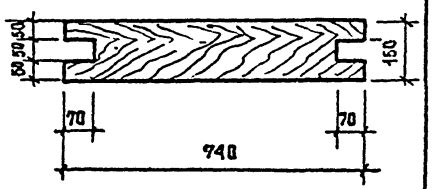

Все деревянные детали должны быть антисептированы

Материал: Древесина Гост 8486-66 сорт 3

Нач. АПМ 7	Чернявский		244-4-77.86-КДИ-16			
Гл. инж. м.	Савенников		Деревянная рамка ДР8	Стадия	Масса	Масштаб
Гап	Чернявский			Р. П.	—	
Гип	Ляховецкая			Лист	Листов	
Разраб	Чижов			ЦНИИЭП Курортно-туристских зданий и комплексов		
Провер.	Ляховецкая					
Н. контр.	Ляховецкая					

Привязан

Инв. №

Копиров.

Формат А3

Инв. № подл. | Подпись и дата | Взам. инв. №

Типовой проект 244-4-77.86 Альбом IV

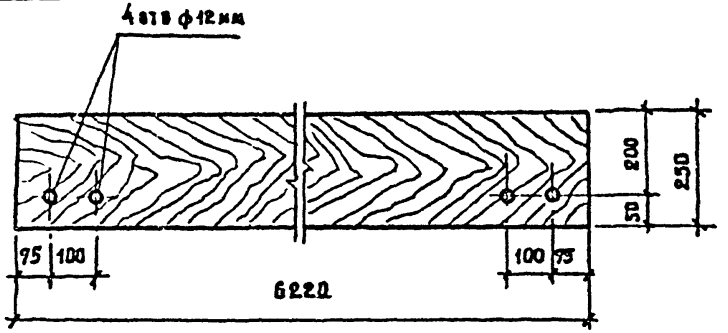

Материал:
Древесина по Гост 8486-66 2 сорт. Объем - 0.05 м³

Привязан

Инв. №

Нач. лен. 7	Чернявский		
Гл. инж. м.	Собенников		
ГАП	Чернявский		
ГИП	Ляховецкая		
Разраб.	Чижов		
Провер.	Ляховецкая		
Н. контр.	Ляховецкая		

244-4-77.86-КДИ-17

Продольное ребро пр1

Стадия	Масса	Масштаб
РП	—	1:10

Лист | Листов

Доска 250×50 Гост 8486-66 l=6220

ЦНИИЭП курортно-туристских зданий и комплексов

Взам. инв. № | Подпись и дата | Инв. № подл.

Альбом

Типовой проект

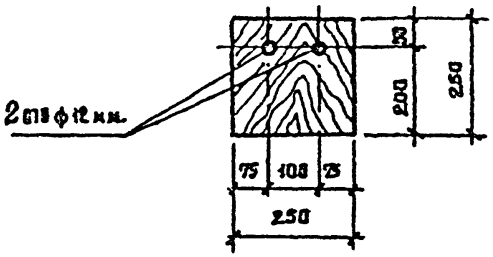

Материал:
Древесина по Гост 8486-66 2 сорт

Объем = 0.003 м²

Привязан

Инв. №

Нач. лен. 7	Чернявский		
Гл. инж. м.	Собенников		
ГАП	Чернявский		
ГИП	Ляховецкая		
Разраб.	Чижов		
Проверил	Ляховецкая		
Н. контр.	Ляховецкая		

244-4-77.86-КДИ-18

Опорная накладка он 1

Стадия	Масса	Масштаб
РП	—	1:10

Лист | Листов

Доска 250×40 Гост 8486-66 l=250

ЦНИИЭП курортно-туристских зданий и комплексов

Копиров. Формат А4.

Взам. инв. № | Подпись и дата | Инв. № подл.

Отпечатано
в Новосибирском филиале ЦИТП
630064 г. Новосибирск пр. Карла Маркса 1
Выдано в печать 2" III 1988 г.
Заказ Т-689 Тираж 170

gost.e-ecolog.ru