ТИПОВОЙ ПРОЕКТ

244-4-77.86

ОБЩЕСТВЕННЫЙ КОРПУС ЦЕНТРА ОБСЛУЖИВАНИЯ ЛЕТНЕЙ БАЗЫ ОТДЫХА НА 250 МЕСТ

(СТЕНЫ КИРПИЧНЫЕ)

АЛЬБОМ II

ИНЖЕНЕРНОЕ ОБОРУДОВАНИЕ. ТЕХНОЛОГИЯ

21934/02
цена 2-89

gost.e-ecolog.ru

ТИПОВОЙ ПРОЕКТ

244-4-77.86

ОБЩЕСТВЕННЫЙ КОРПУС ЦЕНТРА ОБСЛУЖИВАНИЯ ЛЕТНЕЙ БАЗЫ ОТДЫХА НА 250 МЕСТ

(СТЕНЫ КИРПИЧНЫЕ)

АЛЬБОМ II

СОСТАВ ПРОЕКТА

АЛЬБОМ I	АРХИТЕКТУРНО-СТРОИТЕЛЬНЫЕ РЕШЕНИЯ
АЛЬБОМ II	ИНЖЕНЕРНОЕ ОБОРУДОВАНИЕ, ТЕХНОЛОГИЯ
АЛЬБОМ III	СМЕТЫ
АЛЬБОМ IV	ИЗДЕЛИЯ ЗАВОДСКОГО ИЗГОТОВЛЕНИЯ
АЛЬБОМ V	ВЕДОМОСТИ ПОТРЕБНОСТИ В МАТЕРИАЛАХ
АЛЬБОМ VI	СПЕЦИФИКАЦИИ ОБОРУДОВАНИЯ

ПРОЕКТ УТВЕРЖДЕН Госгражданстроем ПРИКАЗ № 229 ОТ 8 АВГУСТА 1985 ГОДА
РАБОЧИЕ ЧЕРТЕЖИ ВВЕДЕНЫ В ДЕЙСТВИЕ ЦНИИЭП КУРОРТНО-ТУРИСТСКИХ ЗДАНИЙ И КОМПЛЕКСОВ ПРИКАЗ № 44 ОТ 19 МАРТА 1987 г.

РАЗРАБОТАН ЦНИИЭП КУРОРТНО-ТУРИСТСКИХ ЗДАНИЙ И КОМПЛЕКСОВ

ГЛАВНЫЙ ИНЖЕНЕР ИНСТИТУТА ОВЕЧКИН В.Н.
ГЛАВНЫЙ КОНСТРУКТОР ИНСТИТУТА ЧЕРНОВ Ю.Д.
ГЛАВНЫЙ АРХИТЕКТОР ПРОЕКТА ЧЕРНЯВСКИЙ И.З.
ГЛАВНЫЙ ИНЖЕНЕР ПРОЕКТА ЛЯХОВЕЦКАЯ Л.И.

ПРИВЯЗАН

ИНВ. №

Содержание альбома

Лист	Наименование	Стр	Примечание
	Содержание альбома	2	
	Отопление и вентиляция (марка ОВ)		
1.	Общие данные	3	
2.	План между осями 1-6 и Д-Н	4	
3	План между осями 7-14 и В-Н	5	
4	План между осями 8-12 и А-В.		
	План венткамер. Разрезы, Спецификация	6	
5	Схемы систем П1, В1...В5, ВЕ1...ВЕ16	7	
	Внутренние водопровод и канализация (марка ВК)		
1	Общие данные	8	
2	План между осями 1-6 и Д-Н, 9-12 и А-В	9	
3	План между осями 7-14 и В-Н	10	
4	Схема холодного и горячего водоснабжения	11	
5	Схемы по канализационным		
	выпускам КК1-1...8	12	
	Электрооборудование (марка ЭО)		
1	Общие данные	13	
2	Главная расчетная схема	14	
3	План между осями 1-6 и Д-Н.		
	Электроосвещение	15	
4	План между осями 7-14 и В-Н		
	Электроосвещение	16	
5	План между осями 8-12 и А-В. План		
	венткамер. Электроосвещение	17	
6	План между осями 7-14 и В-Н		
	Силовое электрооборудование	18	
7	Выкопировки из планов между осями		
	3-7 и Д-Н, 8-12 и А-В. План		
	венткамер. Силовое электрооборудование	19	
8	Расчетные схемы. Щит 1 шр. 2 щр	20	
9	Расчетные схемы. Щиты 3 щр, 4 щр.	21	
10	Опросный лист	22	

Лист	Наименование	Стр	Примечание
	Связь и сигнализация (марка СС)		
1	Общие данные	23	
2	Сети телефонизации, радиофикации и		
	телевидения на плане между		
	осями 1-6, Д-Н	24	
3	Сети телефонизации радиофикации и		
	телевидения на плане между		
	осями 7-14, В-Н	25	
4	Сети телефонизации, радиофикации и		
	телевидения на плане между		
	осями 8-12, А-В, Узлы	26	
5	Сети пожарной сигнализации на плане		
	между осями 1-6, Д-Н	27	
6	Сети пожарной сигнализации на плане		
	между осями 7-14, В-И	28	
7	Сети пожарной сигнализации на плане		
	между осями 8-12, А-В. Расположение		
	оборудования	29	
	Технология пищеблока (марка ТХП)		
1.	Общие данные	30	
2	План между осями 9-14, А-И. При-		
	вязка монтируемого технологического		
	оборудования	31	
3	План между осями 9-14, А-И. При-		
	вязка мест подвода коммуникаций.	32	
4	План между осями 1-6, Ж-Р		
	План мест подвода коммуникаций	33	
	Холодоснабжение (марка ТХХ)		
1.	Общие данные	34	
2.	План и разрезы охлаждаемых		
	камер 1-1, 2-2, 3-3	35	
3	Разрез 4-4. Схема разводки фреоновых		
	трубопроводов. Монтажные указания	36	

Инв. № подл. | Подпись и дата | Взам. инв. №

Альбом IX

Типовой проект 244-4-77.86

Ведомость рабочих чертежей основного комплекта ОВ

Лист	Наименование	Примечание
1	Общие данные	
2	План между осями 1-6 и А-Н	
3	План между осями 7-14 и В-И	
4	План между осями 8-12 и А-В. План венткамер	
	Разрезы. Спецификация	
5	Схемы систем П1, В1÷В5, ВЕ1÷ВЕ16	

Ведомость ссылочных и прилагаемых документов

Обозначение	Наименование	Примечание
	Ссылочные документы	
1.494-10	Решетки щелевые регулирующие	
	тип Р	
1.494-32	Зонты и дефлекторы вентиляционных систем	
5.904-17	Глушители шума вентиляционных установок	
5.904-5	Гибкие вставки к центробежным вентиляторам	
1.494-39	Дроссель-клапан с ручным управлением	
	Прилагаемые документы	
ОВ СО	Спецификация оборудования	
ОВ ВМ	Ведомость потребности в материалах	

Характеристика отопительно-вентиляционных систем

Обозначение системы	Кол систем	Наименование обслуживаемого помещения (технологического оборудования)	Тип установки	Вентилятор: тип, исполн по взрывозащите	Вентилятор: №	Вентилятор: схема исполнен	Вентилятор: положение	Вентилятор: L, м³/ч	Вентилятор: P, Па (кгс/м²)	Вентилятор: n, об/мин	Электродвигатель: тип, исполнение по взрывозащите	Электродвигатель: N, квт	Электродвигатель: n, об/мин
П1	1	Машинное отделение	осевой	В06-300	4	—	—	1320	120	1375	4АА56А4	0.12	1375
В1	1	Горячий цех	А63105-1	ВЦ4-70	6.3	1	Л0°	11500	450	950	4А100L6	2.2	950
В2	1	Моечные	А3.15105-1	ВЦ4-70	3.15	1	Л0°	1850	280	1500	4АА63В4	0.37	1500
В3	1	Машинное отделение	осевой	В06-300	4	—	—	1430	120	1375	4АА56А4	0.12	1375
В4	1	Камера отходов	самал	ВК-6У4	—	—	—	130	—	—	—	0.025	—
В5	1	Камера фруктов и зелени	самал	ВК-6У4	—	—	—	100	—	—	—	0.025	—
ВЕ1	1	Парикмахерская	Дефле	ктор	Д00	000-	01	55	—	—	—	—	—
ВЕ2	1	Кинофотолаборатория	Дефле	ктор	Д00	000-	01	50	—	—	—	—	—
ВЕ3	1	Санузел	Дефле	ктор	Д00	000-	01	150	—	—	—	—	—
ВЕ4	1	Бытовые	Дефле	ктор	Д00	000-	01	200	—	—	—	—	—
ВЕ5	1	Кладовая чистого белья	Дефле	ктор	Д00	000-	01	20	—	—	—	—	—
ВЕ6	1	Машинное отделение	Дефле	ктор	Д00	000-	01	120	—	—	—	—	—
ВЕ7	1	Кладовая инвентаря	Дефле	ктор	Д00	000-	01	140	—	—	—	—	—
ВЕ8	1	Кладовая сухих продуктов	Дефле	ктор	Д00	000-	01	90	—	—	—	—	—
ВЕ9	1	Овощной цех	Дефле	ктор	Д00	000-	01	220	—	—	—	—	—
ВЕ10	1	Мясо-рыбный цех	Дефле	ктор	Д00	000-	01	400	—	—	—	—	—
ВЕ11	1	Комната зав. производств.	Дефле	ктор	Д00	000-	01	290	—	—	—	—	—
ВЕ12	1	Бар-буфет, подсобная	Дефле	ктор	Д00	000-	01	420	—	—	—	—	—
ВЕ13	1	Помещение для сушки	Дефле	ктор	Д00	000-	01	100	—	—	—	—	—
ВЕ14	1	Архив, канцелярия	Дефле	ктор	Д00	000-	01	45	—	—	—	—	—
ВЕ15	1	Бельевые	Дефле	ктор	Д00	000-	01	170	—	—	—	—	—
ВЕ16	1	Кабинет директора	Дефле	ктор	Д00	000-	01	90	—	—	—	—	—

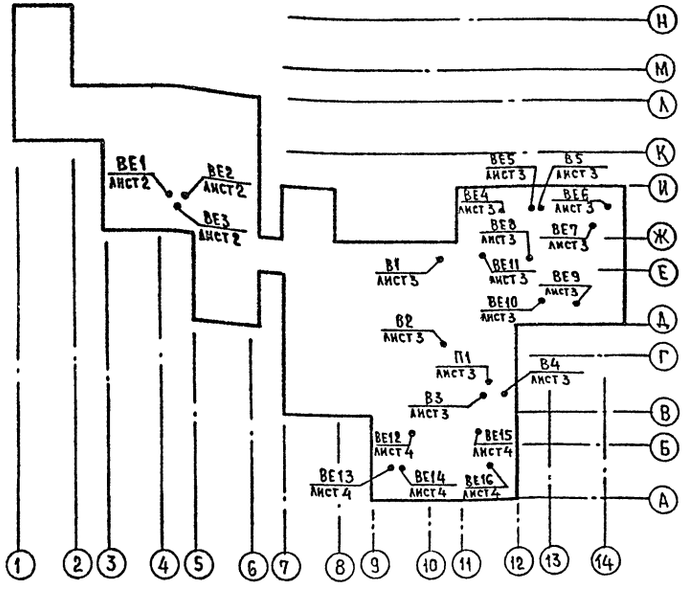

Общие указания

1. Расчет систем вентиляции произведен на основании указаний СНиП II-33-75, II-А.8-71.
2. Конструкцию асбестоцементных воздуховодов см. альбом I лист АС 60

Привязка настоящего типового проекта выполнена в соответствии с действующими нормами и правилами и предусматривает мероприятия, обеспечивающие взрывную, взрывопожарную и пожарную безопасность при эксплуатации здания

Гл. архитектор проекта
Гл. инженер проекта

Типовой проект разработан в соответствии с действующими нормами и правилами и предусматривает мероприятия, обеспечивающие взрывную, взрывопожарную и пожарную безопасность при эксплуатации здания

Гл. архитектор проекта /Чернявский/
Гл. инженер проекта /Липкинд/

Инв.№ подл. | Подпись и дата | Взам. инв. №

привязан

Инв. №:

244-4-77.86 ОВ

Центр обслуживания летней базы отдыха на 250 мест (стены кирпичные)

Нач. отд.	Яхнис		
Гл. инж. эт.	Липкинд		
Гл. спец.	Вайль		
Проверил	Вайль		
Разработ.	Алехнович		
Н. контр.	Вайль		

Общественный корпус

Стадия	Лист	Листов
Р.П.	1	5

Общие данные

ЦНИИЭП курортно-туристских зданий и комплексов

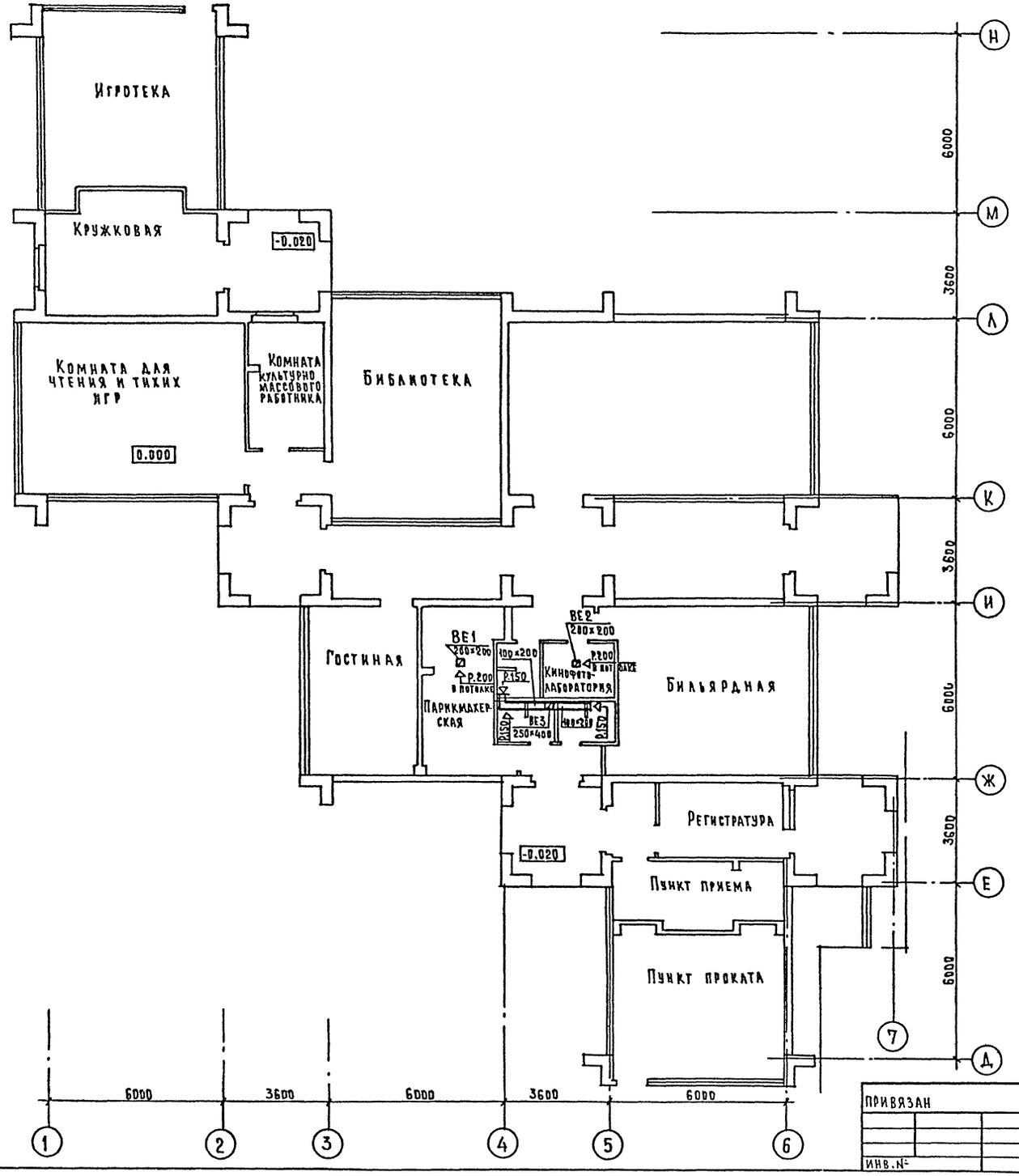

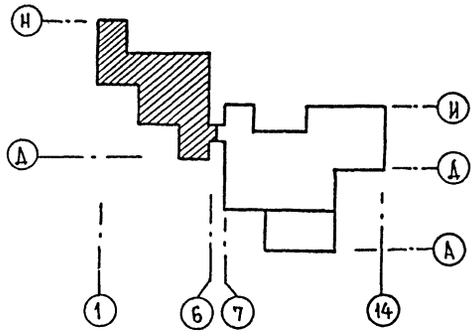

244-4-77.86		ОВ	
Центр обслуживания летней базы отдыха на 250 мест (стены кирпичные)			
Общественный корпус	Стадия	Лист	Листов
	Р.П.	2	
План между осями 1-6 и Д-Н	ЦНИИЭП курортно-туристских зданий и комплексов		

Нач. отд.	Яхнис	
Гл. инж. отд.	Липкина	
Гл. спец.	Вайль	
Проверил	Вайль	
Разработ.	Алехнович	
Гл. инж. пр.	Липкина	
Н. контр.	Вайль	

Привязан

Инв. №

Согласовано

Гл. спец. ЭО	Кушнерева	
Гл. спец. СС	Юданов	

Согласовано

ГАП	Кржушанин	
ГИП	Лятевецкая	
Гл. спец. ВК	Разживина	

Инв. № подл. | Подпись и дата | Взам. инв. №

Типовой проект 244-4-77.86 Альбом II

Альбом II

Типовой проект 244-4-77.86

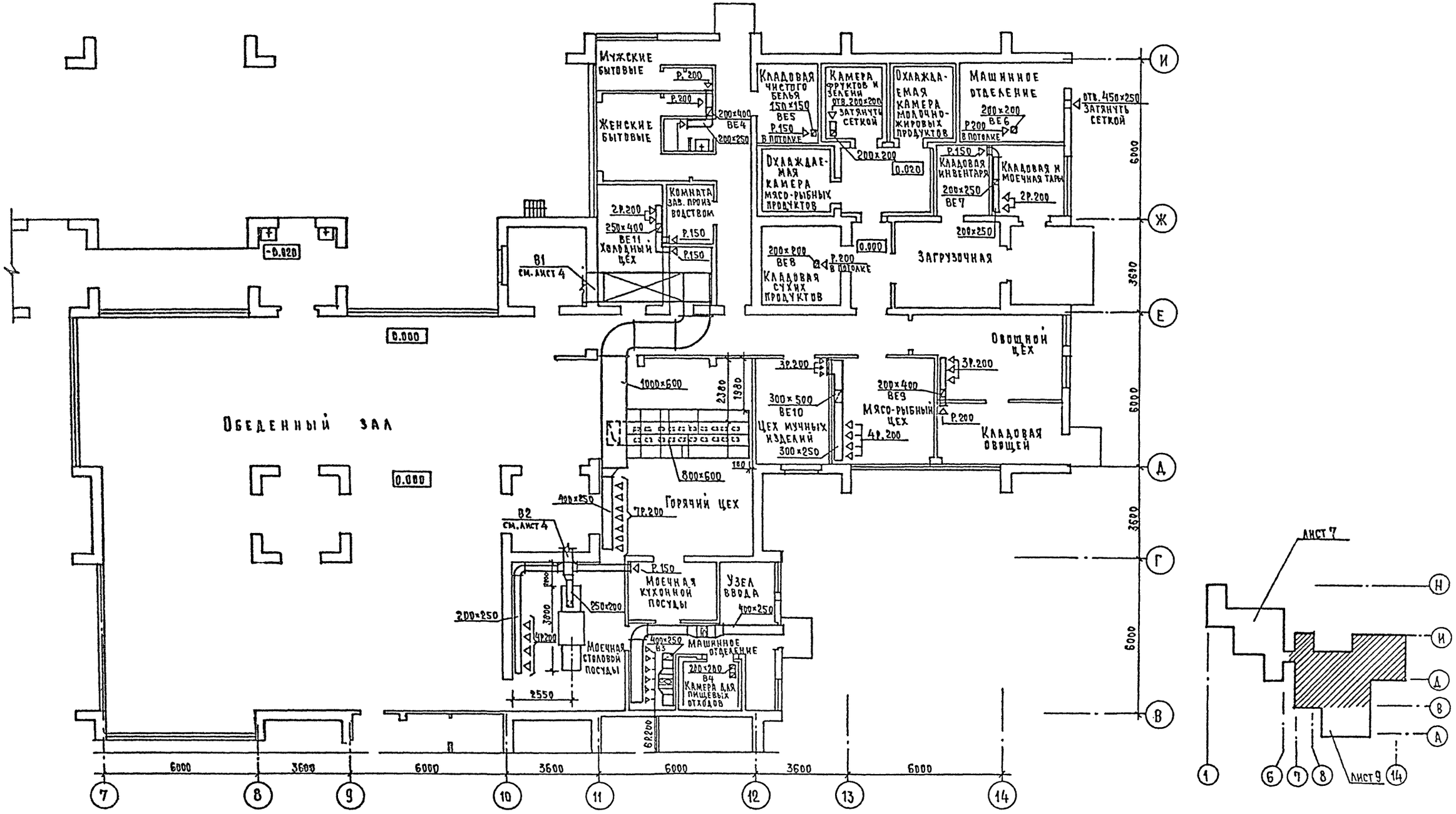

244-4-77.86			ОВ
ЦЕНТР ОБСЛУЖИВАНИЯ ЛЕТНЕЙ БАЗЫ ОТДЫХА НА 250 МЕСТ (СТЕНЫ КИРПИЧНЫЕ)			
ОБЩЕСТВЕННЫЙ КОРПУС	СТАДИЯ	ЛИСТ	ЛИСТОВ
	Р.П.	3	
ПЛАН МЕЖДУ ОСЯМИ 7-14 и В-И	ЦНИИЭП КУРОРТНО-ТУРИСТСКИХ ЗДАНИЙ И КОМПЛЕКСОВ		

НАЧ. ОТД.	ЯХНИС	
ГЛ. ИНЖ. ОТД.	ЛИПКИНД	
ГЛ. СПЕЦ.	ВАЙЛЬ	
ПРОВЕРИЛ	ВАЙЛЬ	
РАЗРАБОТ.	АЛЕХНОВИЧ	
Н. КОНТР.	ВАЙЛЬ	

ПРИВЯЗАН

ИНВ. №

СОГЛАСОВАНО

ГАП — Кожушанская
ГИП — Лаховецкая
ГЛ. СПЕЦ. ВК — Разживина
ГЛ. СПЕЦ. ЭЗ — Кушнерева
ГЛ. СПЕЦ. СС — Иванов

ВЗАМ. ИНВ. №

ПОДПИСЬ И ДАТА

ИНВ. № ПОДЛ.

Типовой проект 244-4-77.86 Альбом II

План между осями 8-12 и А-В

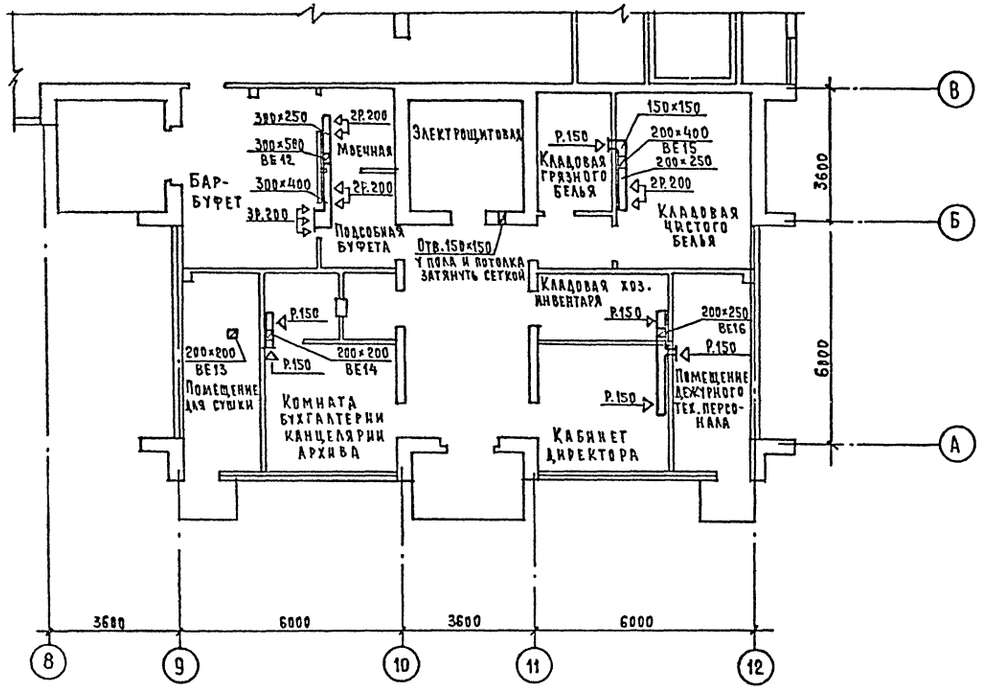

План венткамер

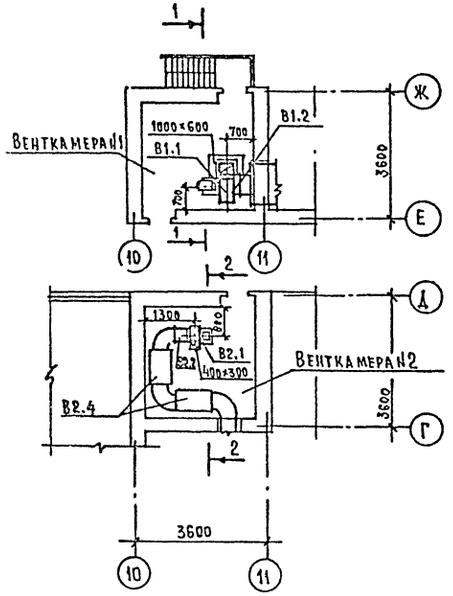

Разрез 1-1

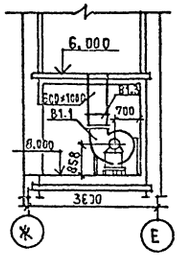

Разрез 2-2

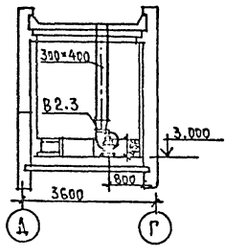

Спецификация вентиляционных установок

Марка поз.	Обозначение	Наименование	Кол.	Масса ед.кг	Примечание
		В1			
В1.1		Агрегат вентиляторный			
		В-Ц4-70-6.3-03А компл.	1		
		а)вентилятор радиальный			
		В-Ц4-70 №6.3 исполнение 1,			
		положение Л0°			
		б) электродвигатель			
		4А100L6; 2.2 квт; 950об/мин			
		в)виброизоляторы Д041			
В1.2	5.904-5	Вставка ВВ21	1		
В1.3	5.904-5	Вставка ВН14	1		
		В2			
В2.1		Агрегат вентиляторный			
		В-Ц4-70-3.15-03А компл.			
		а)вентилятор радиальный			
		В-Ц4-70 №3.15, исполнение 1			
		положение Л0°			
		б)электродвигатель			
		4АА63В4, 0.37 квт; 1500об/мин			
		в)виброизоляторы Д038			
В2.2	5.904-5	Вставка ВВ18	1		
В2.3	5.904-5	Вставка ВН11	1		
В2.4	5.904-17	Глушитель трубчатый	2		
		ГТП 1-4			

Согласовано: ГАП Кожуханный; ГИП Алексеенко; Гл.спец. ВК Разуваенко

Согласовано: Гл.спец.ЭО Кушнерева; Гл.спец. СС Иванов

Инв.№ | Взам.инв.№ | Подпись и дата | Подл.

Привязан		Нач.отд.	Яхнис	244-4-77.86 ОВ	
		Гл.инж.отд.	Липкинд	Центр обслуживания летней базы отдыха на 250 мест (стены кирпичные)	
		Гл.спец.	Вайль	Общественный корпус	Стадия: Р.П. / Лист: 4 / Листов:
		Проверил	Вайль	План между осями 8-12 и А-В. План венткамер. Разрезы. Спецификация	ЦНИИЭП курортно-туристских зданий и комплексов
Инв.№:		Разработ	Алехнович		
		Н.контр.	Вайль		

Типовой проект 244-4-77.86 Альбом II
СОГЛАСОВАНО
Инв.№ подл. | Подпись и дата | Взам. инв.№

ВЕ1

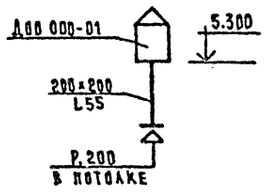

ВЕ3

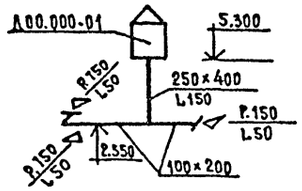

ВЕ2

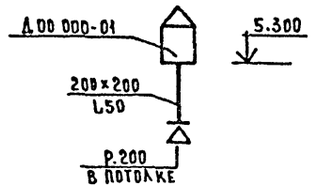

ВЕ4

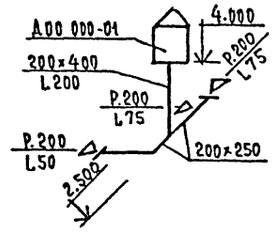

ВЕ5

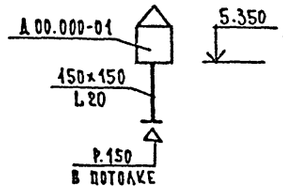

ВЕ6

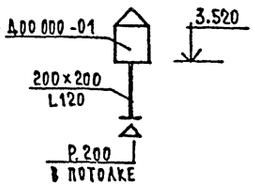

ВЕ7

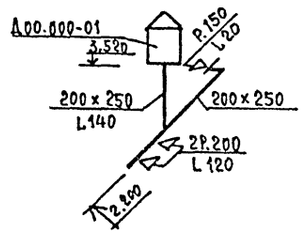

ВЕ8

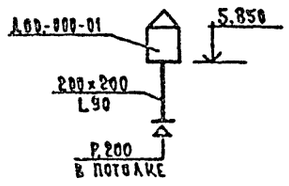

ВЕ9

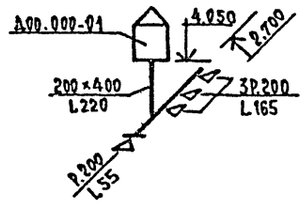

ВЕ10

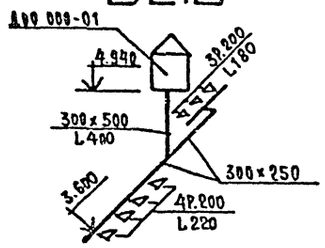

ВЕ11

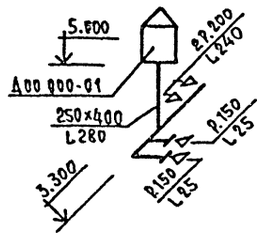

ВЕ12

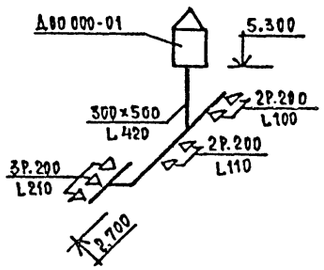

ВЕ13

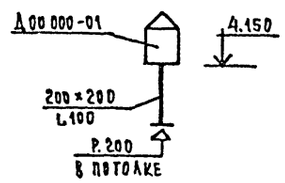

ВЕ14

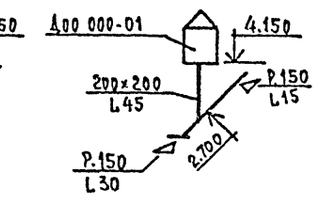

ВЕ15

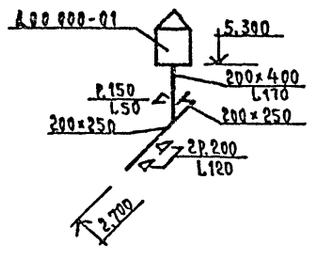

ВЕ16

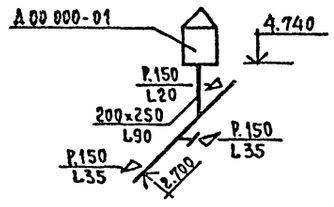

В5

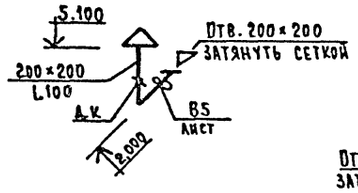

В4

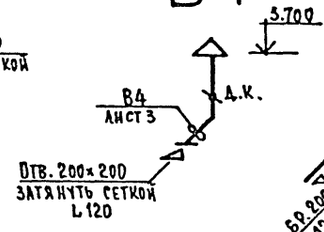

П1

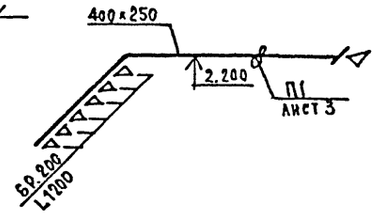

В3

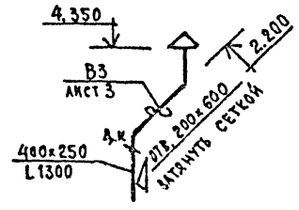

В1

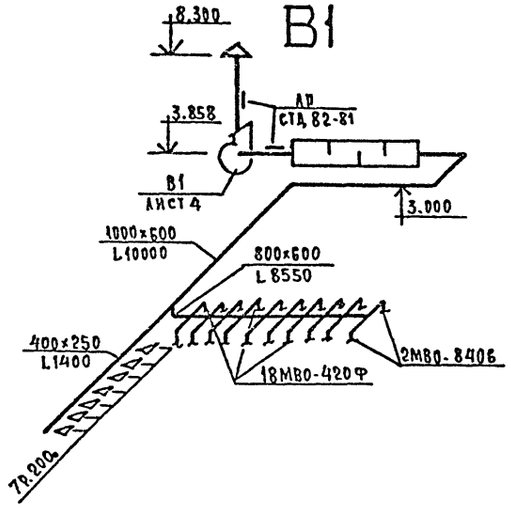

В2

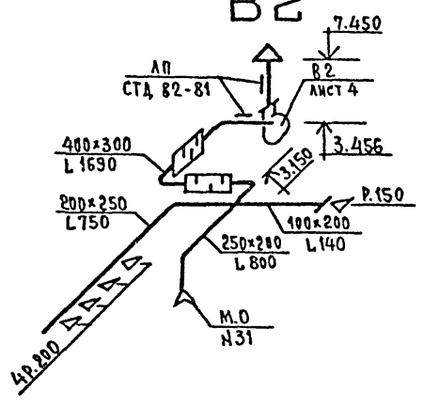

Конструкцию вентиляционных шахт см. альбом лист

				244-4-77.86	ОВ	
				Центр обслуживания летней базы отдыха на 250 мест (стены кирпичные)		
Привязан				Общественный корпус	Стадия: Р.П.	Лист: 5 / Листов:
				Схемы систем П1 В1-В5 ; ВЕ1-ВЕ16	ЦНИИЭП курортно-туристских зданий и комплексов	
Инв.№	Нач. отд.	Яхнис				
	Гл.инж.отд.	Липкинд				
	Гл.спец.	Вайль				
	Проверил	Вайль				
	Разработ.	Алехнович				
	Н.контр.	Вайль				

Альбом II

Типовой проект 244-4-77.86

Ведомость рабочих чертежей основного комплекта ВК

Лист	Наименование	Примечание
1	Общие данные	
2	План этажа между осями 2-6, Н-Д; 9-12, А-В	
3	План этажа между осями 7-14, В-И	
4	Схема холодного и горячего водоснабжения	
5	Схемы по канализационным выпускам КК1-1-8	

Ведомость ссылочных и прилагаемых документов

Обозначение	Наименование	Примечание
	Ссылочные документы	
4.904-69	Детали крепления санитарно-	
	технических приборов и	
	трубопроводов	
	Прилагаемые документы	
ВК.СО	Спецификация оборудования	
ВК.ВМ	Ведомость потребности в	
	материалах	

Общие указания

1. Монтаж внутренних санитарно-технических устройств производится в соответствии со СНиП III-28-75.
2. Трубопроводы холодного и горячего водоснабжения диаметром 15-100мм монтируются из стальных водогазопроводных оцинкованных труб на сварке в среде углекислого газа или на резьбе в качестве уплотнителя на резьбовых соединениях применяется - при температуре перемещаемой среды до 105°С - лента из фторопластового уплотнительного материала/ФУМ/ или льняная прядь, пропитанная свинцовым суриком или белилами замешанными на натуральной олифе.
3. Трубопроводы холодного и горячего водоснабжения, прокладываемые в подпольном канале изолируются полуцилиндрами теплоизоляционными из минеральной ваты на синтетическом связующем δ=40мм по ГОСТ 23208-72 с последующей обертной алюстеклотканью.
4. Неизолируемые трубопроводы холодного и горячего водоснабжения окрашиваются масляной краской за 2 раза.
5. При прокладке трубопроводов в конструкции пола, работы по устройству полов производятся после прокладки этих трубопроводов и их испытания.
6. Стальные трубопроводы горячего водоснабжения в местах пересечения их со стенами и перегородками надлежит заключать в гильзы, обеспечивающие свободное движение труб при изменении температуры транспортируемой среды.
7. Канализация монтируется из чугунных канализационных труб диаметром 50-100мм. Раструбные стыки труб должны быть уплотнены просмоленой прядью с последующей зачеканкой цементом или асбестоцементом, заливкой расширяющимся цементом или природной расплавленной серой.
8. Трубопроводы холодного и горячего водоснабжения должны быть испытаны гидравлическим давлением, равным рабочему давлению плюс 500кПа, но не более 1000 кПа СН 528-80.
Продолжительность нахождения системы под испытательным давлением должна составлять 10мин, в течение которых давление не должно снижаться более, чем на 50 кПа.
9. Отводные трубопроводы канализационных сетей, проложение в земле испытываются наполнением водой до уровня пола 1 этажа, а трубопроводы, проложенные в санитарно-технических кабинах, наполнением водой на высоту этажа.

Основные показатели по системам водоснабжения и канализации

Наименование системы	Потребный напор на вводе, м	Расчетный расход воды			Примечание
		$м^3$/сут	$м^3$/ч	л/с	
Холодное водоснабжение	15	68.2	6.5	1.8	
Горячее водоснабжение	15	13.0	2.2	4.0	
Канализация	—	81.2	7.7		
Расход тепла на горячее водоснабжение ВТ, /ккал/ч/ 145200 ккал/час, 125172 ВТ					

Привязка настоящего типового проекта выполнена в соответствии с действующими нормами и правилами и предусматривает мероприятия, обеспечивающие взрывную, взрывопожарную и пожарную безопасность при эксплуатации здания.

Гл. инженер проекта

Типовой проект разработан в соответствии с действующими нормами и правилами и предусматривает мероприятия, обеспечивающие взрывную, взрывопожарную и пожарную безопасность при эксплуатации здания.

Гл. архитектор проекта /Чернявский/

Гл. инженер проекта /Липкина/

Инв. № подл. | Подпись и дата | Взам. инв. №

Привязан

Инв. №

244-4-77.86		ВК
Центр обслуживания летней базы отдыха на 250 мест (стены кирпичные)		
Общественный корпус	Стадия: Р.П	Лист: 1 / Листов: 5
Общие данные	ЦНИИЭП курортно-туристских зданий и комплексов	

Нач. отд.	Яхнис	
Гл. инж. отд.	Липкина	
Гл. спец.	Разживина	
Проверил	Разживина	
Разработ.	Ульянова	
Гл. инж. пр.	Липкина	
Н. контр.	Разживина	

Альбом II

Типовой проект 244-4-77.86

Согласовано	Гл. спец. 30	Кушнерева
	Гл. спец. СС	Иванов
Согласовано	Архитектор	Кочурихина
	Конструктор	Лаптева
	Гл. спец. ОВ	Ваныль

Инв. № подл. | Подпись и дата | Взам. инв. №

План между осями 8-12 и А-В

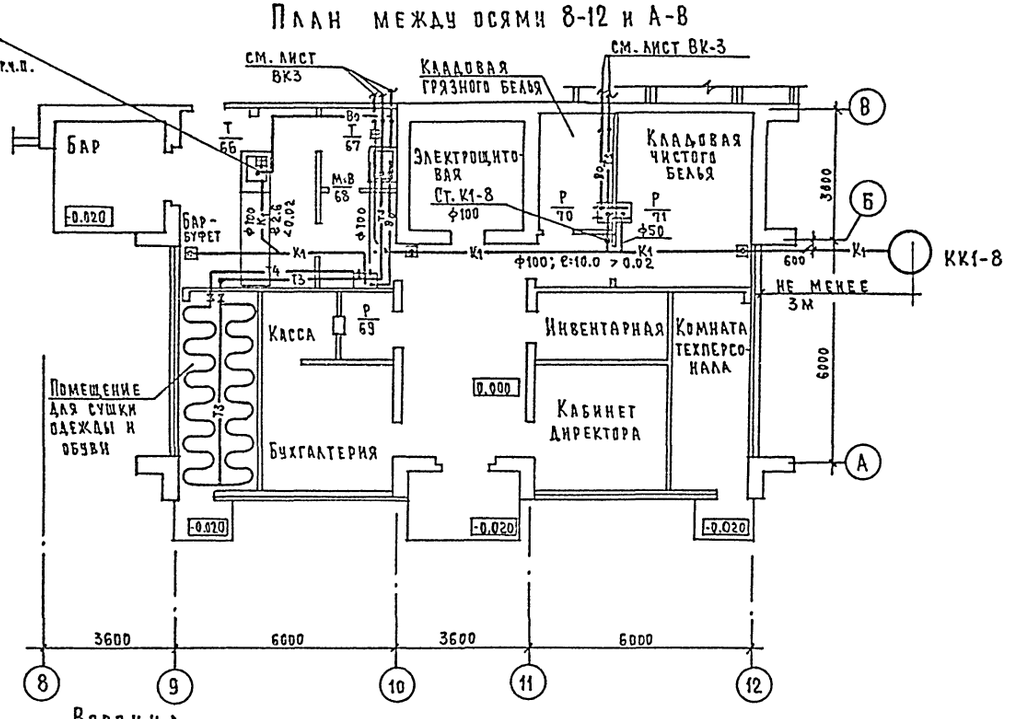

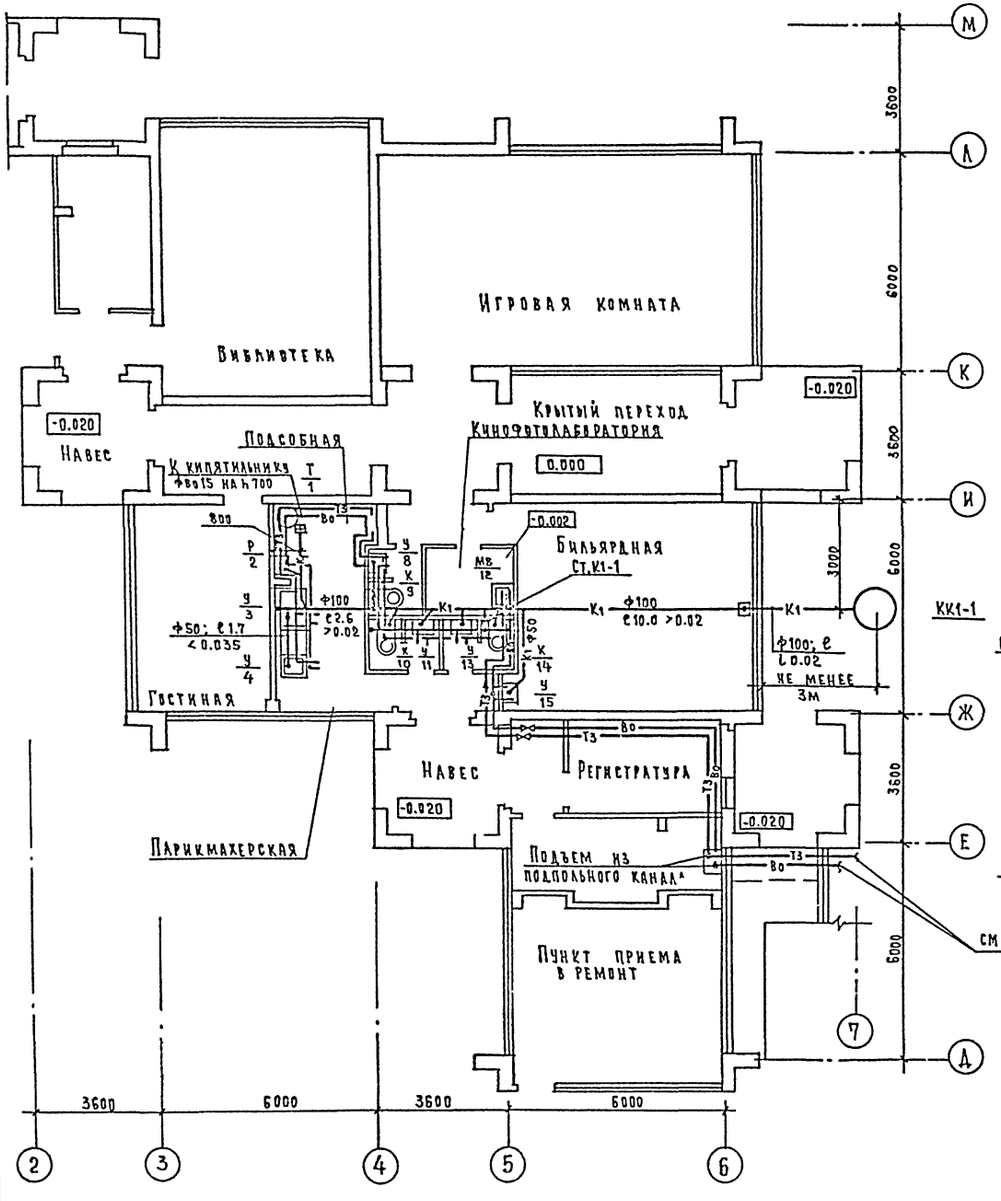

Воронка

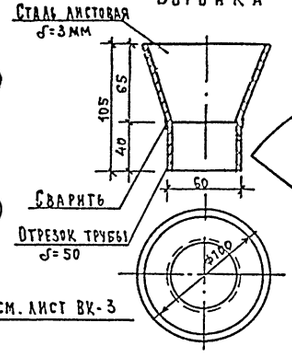

Раскрой воронки

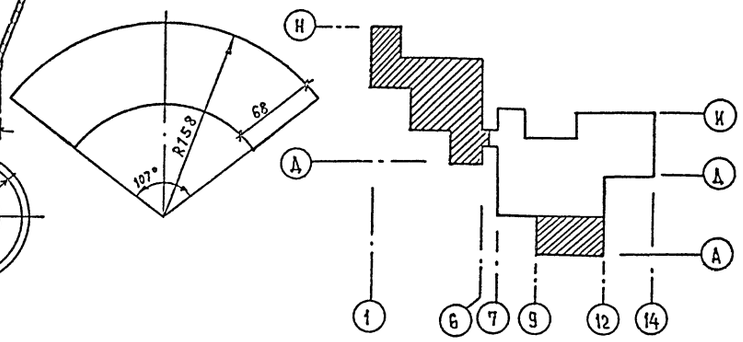

Привязан		Нач. отд.	Яхнис	244-4-77.86 ВК		
		Гл. инж. отд.	Липкина	Центр обслуживания летней базы отдыха на 250 мест (стены кирпичные)		
		Гл. спец.	Разживина	Общественный корпус	Стадия: Р.П.	Лист: 2	Листов:
		Проверил	Разживина				
		Разработ.	Рязницкая	План этажа между осями 2-6, Н-Д; 9-12, А-В.	ЦНИИЭП курортно-туристских зданий и комплексов	
Инв. №		Н. контр.	Разживина			

Типовой проект 244-4-77.86 Альбом II

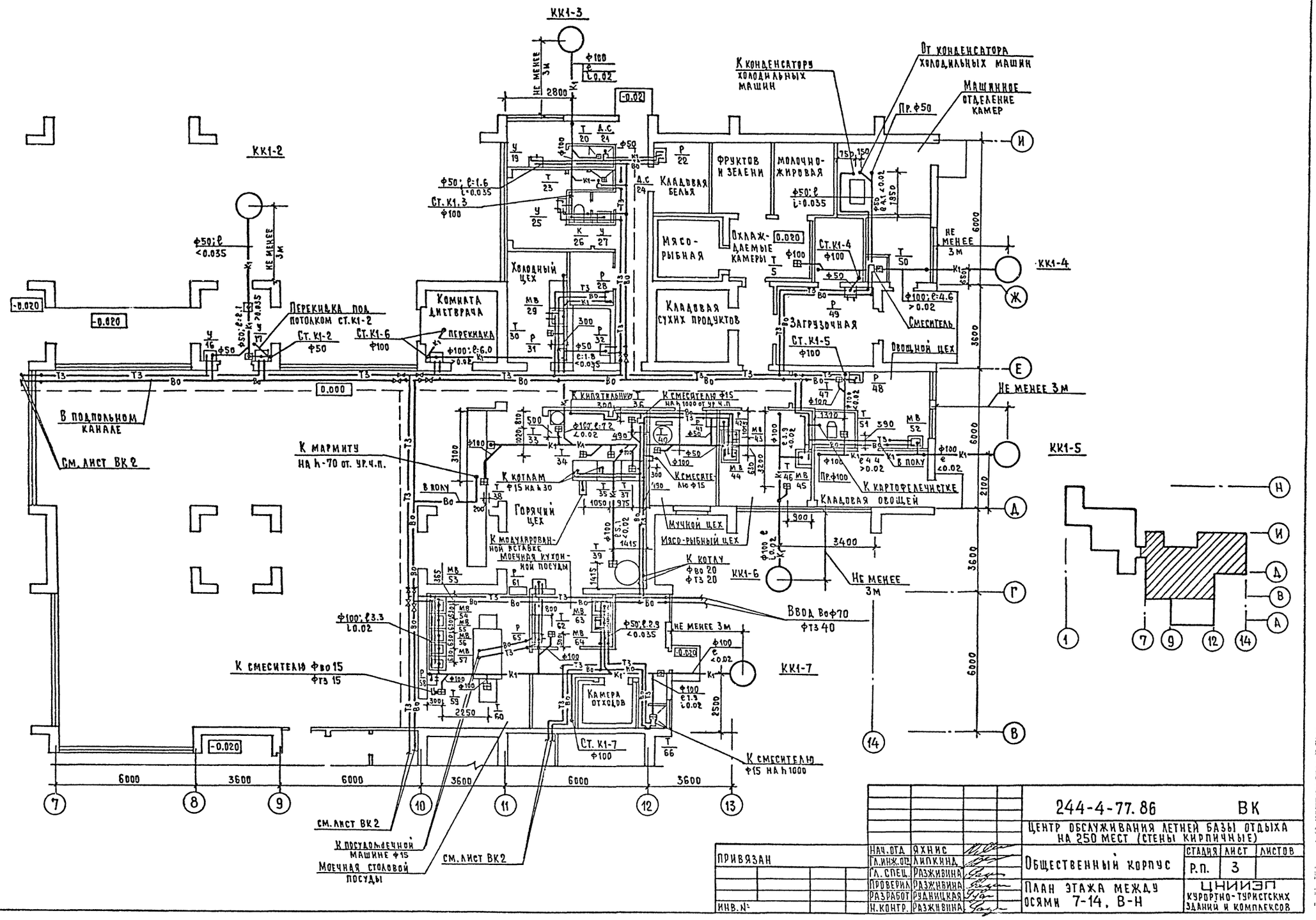

СОГЛАСОВАНО

ГА. СПЕЦ. ЭО	ЖУШУНАЙ	
ГА. СПЕЦ. СС	ЮДАНОВ	
АРХИТЕКТОР	ЖУШУНАЙ	
КОНСТРУКТОР	КОЛОСКАЯ	
ГА. СПЕЦ. ОВ	ВАНАЛЬ	

Инв. № подл. | Подпись и дата | Взам. инв. №

ПРИВЯЗАН		НАЧ. ОТД.	ЯХНИС
		ГА. ИНЖ. ОТД.	ЛИПКИНД
		ГА. СПЕЦ.	РАЗЖИВИНА
		ПРОВЕРИЛ	РАЗЖИВИНА
		РАЗРАБОТ	РЯДНИЦКАЯ
		Н. КОНТР.	РАЗЖИВИНА
ИНВ. №			

244-4-77.86 ВК

ЦЕНТР ОБСЛУЖИВАНИЯ ЛЕТНЕЙ БАЗЫ ОТДЫХА НА 250 МЕСТ (СТЕНЫ КИРПИЧНЫЕ)

Общественный корпус

СТАДИЯ	ЛИСТ	ЛИСТОВ
Р.П.	3	

План этажа между осями 7-14, В-Н

ЦНИИЭП курортно-туристских зданий и комплексов

Альбом II

Типовой проект 244-4-77.86

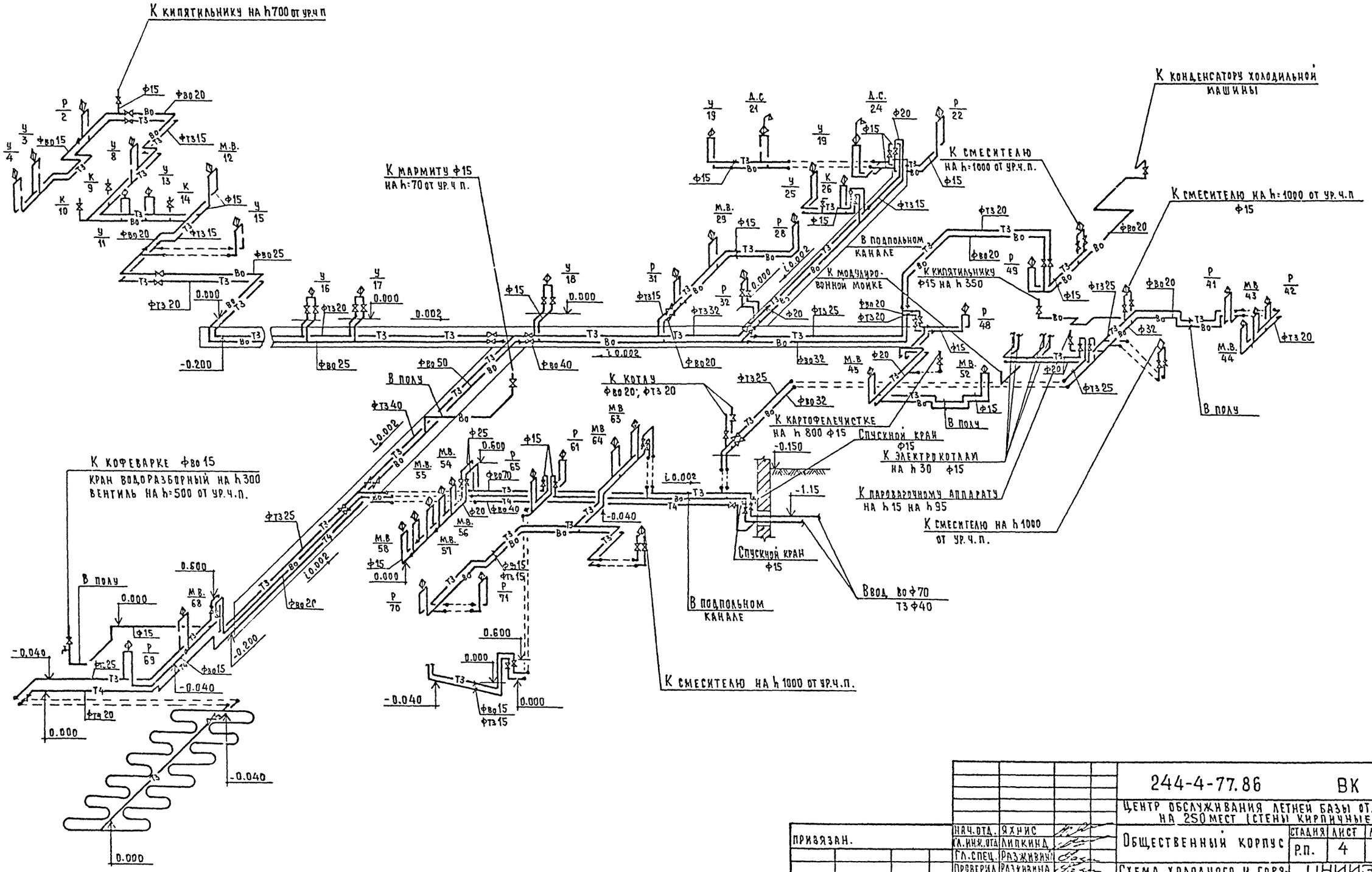

				244-4-77.86	ВК
				Центр обслуживания летней базы отдыха на 250 мест (стены кирпичные)	
Привязан.	Нач.отд.	Яхнис		Общественный корпус	Стадия: Р.П. / Лист: 4 / Листов:
	Гл.инж.отд.	Липкинд			
	Гл.спец.	Разживина			
	Проверил	Разживина		Схема холодного и горячего водоснабжения	ЦНИИЭП курортно-туристских зданий и комплексов
	Разработ.	Рудницкая			
Инв.№	Н.контр.	Разживина			

Типовой проект 244-4-77.86 Альбом III

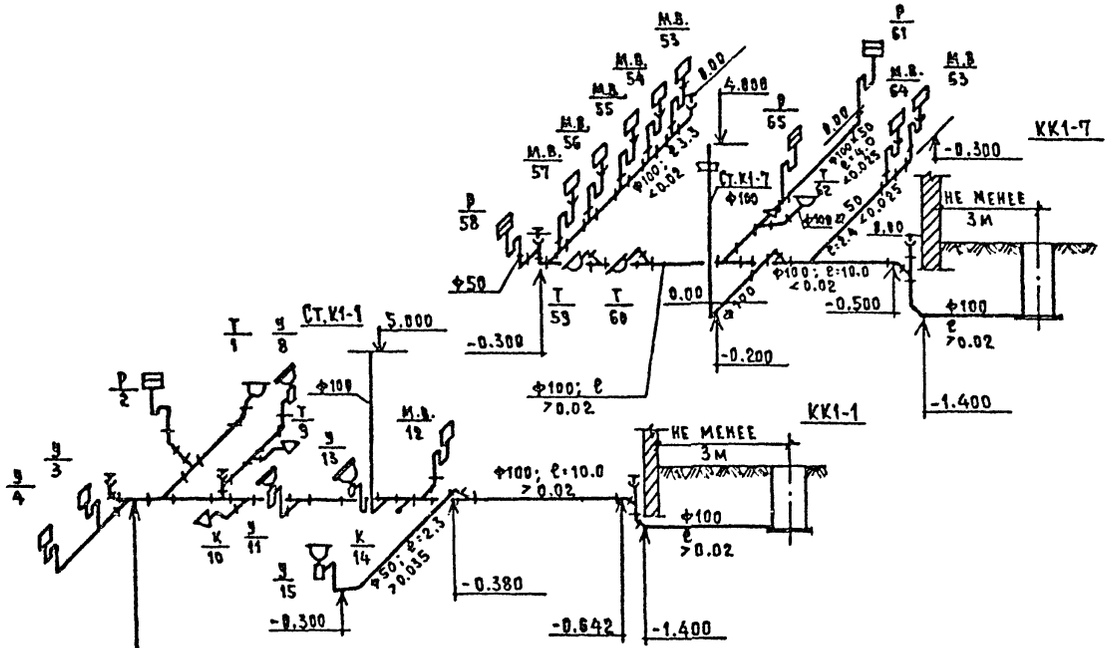

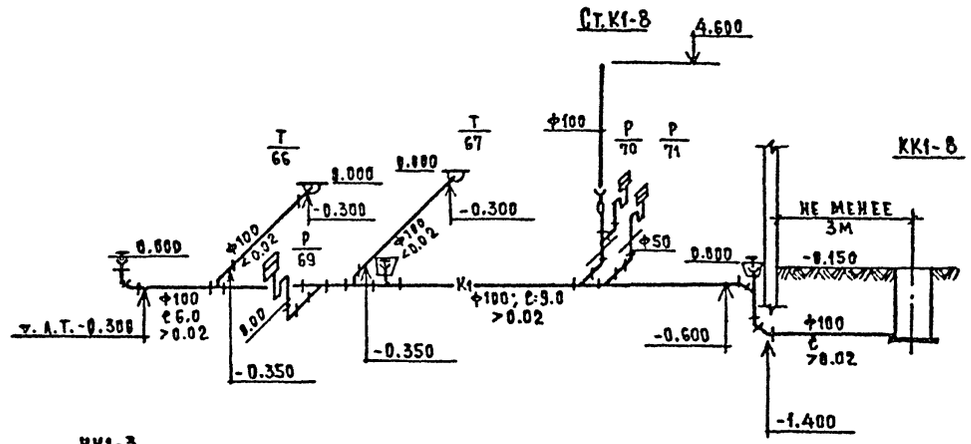

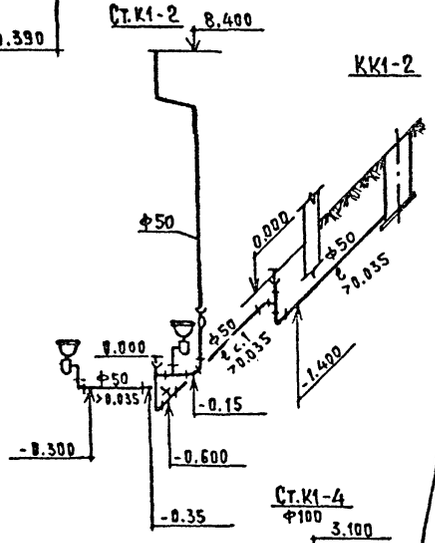

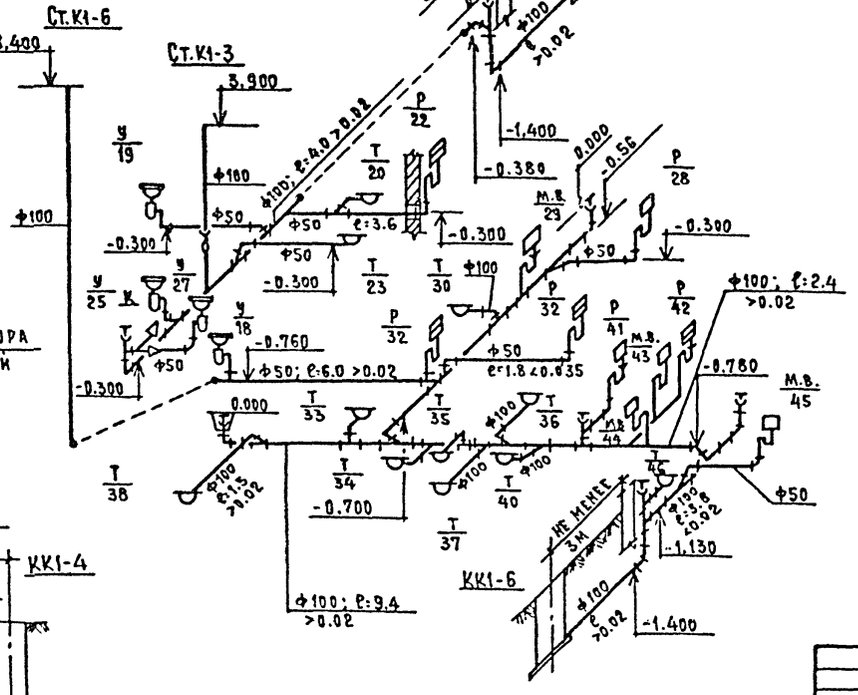

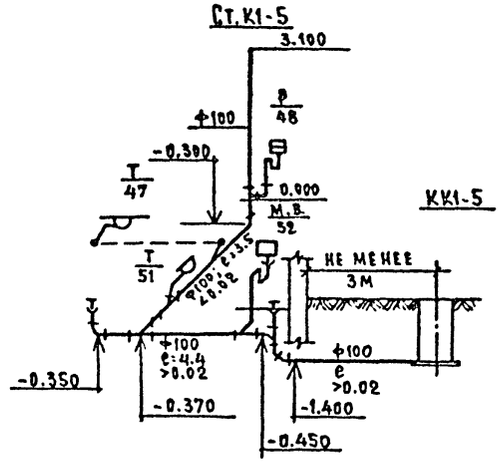

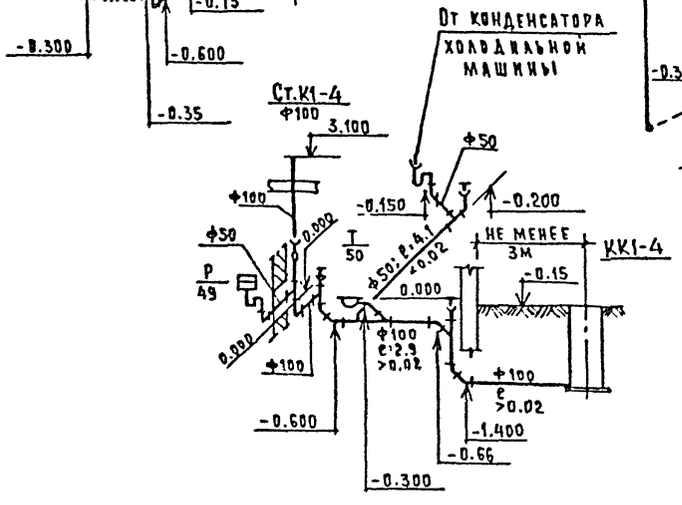

Инв.№ подл. | Подпись и дата | Взам.инв.№

Привязан			
Инв.№			
Нач.отд.	Яхнис		
Гл.инж.отд.	Липкинд		
Гл.спец.	Разживина		
Проверил	Разживина		
Разработ	Рудницкая		
Н.контр	Разживина		

244-4-77.86 ВК

ЦЕНТР ОБСЛУЖИВАНИЯ ЛЕТНЕЙ БАЗЫ ОТДЫХА НА 250 МЕСТ (СТЕНЫ КИРПИЧНЫЕ)

Общественный корпус

Стадия	Лист	Листов
Р.П.	5	

Схемы по канализационным выпускам КК1-1-8

ЦНИИЭП курортно-туристских зданий и комплексов

Альбом II

Типовой проект 244-4-77.86

Ведомость рабочих чертежей основного комплекта ЭО

Лист	Наименование	Примечания
1	Общие данные	
2	Главная расчетная схема	
3	План между осями 1-6 и Д-Н. Электроосвещение	
4	План между осями 7-14 и В-И. Электроосвещение	
5	План между осями 8-12 и А-В. План венткамер.	
	Электроосвещение	
6	План между осями 7-14 и В-И. Силовое электрооборудование	
7	Выкопировки из планов между осями 3-7 и Д-И; 9-12 и А-В	
	План венткамер. Силовое электрооборудование	
8	Расчетные схемы. Щиты 1ЩР, 2ЩР	
9	Расчетные схемы. Щиты 3ЩР, 4ЩР	

Ведомость прилагаемых документов

Обозначение	Наименование	Примечание
	Прилагаемые документы	
ЭО.СО	Спецификация	
	оборудования	
	Опросный лист	
ЭО.ВМ	Ведомость потребности в	
	материалах	

Общие указания

Электроснабжение потребителей общественного корпуса относится ко II категории и осуществляется от отдельно-стоящей ТП. Вводно-распределительные устройства приняты ВРУ-1-11, ВРУ1-44

Все магистральные и групповые сети освещения и силового электрооборудования выполняются проводом АПВ, прокладываемым в винипластовых трубах в подготовке пола и по плитам перекрытия под слоем гидроизоляции. Освещение помещений выполняется люминесцентными лампами и лампами накаливания.

В качестве силовых щитов приняты щиты ПР11.

Монтаж сети выполнить в соответствии с „ПУЭ"-1976

Основные показатели

NN	Наименование	Ед. изм.	Кол-во
1	Установленная мощность рабочего освещения	квт	21
2	Установленная мощность силового электрооборудования и аварийного освещения	квт	225.4
3	Потребная мощность рабочего освещения	квт	19
4	Потребная мощность силового электрооборудования и аварийного освещения	квт	159.5

Привязка настоящего типового проекта выполнена в соответствии с действующими нормами и правилами, предусматривает мероприятия обеспечивающие взрывную, взрывопожарную и пожарную безопасность при эксплуатации здания

Гл. архитектор проекта

Гл. инженер проекта

Типовой проект разработан в соответствии с действующими нормами и предусматривает мероприятия, обеспечивающие взрывную, взрывопожарную и пожарную безопасность при эксплуатации здания

Гл. архитектор проекта /Чернявский/

Гл. инженер проекта /Липкинд/

Инв. № подл. | Подпись и дата | Взам. инв. №

Инв. №

Нач. отд.	Яхнис		
Гл. инж. отд.	Липкина		
Гл. спец.	Кушнерева		
Проверил	Кушнерева		
Разработ.	Смиенко		
Н. контр.	Кушнерева		

244-4-77.86 ЭО

Центр обслуживания летней базы отдыха на 250 мест (стены кирпичные)

Общественный корпус	Стадия	Лист	Листов
	Р.П.	1	10

Общие данные

ЦНИИЭП курортно-туристских зданий и комплексов

Типовой проект 244-4-77.86 Альбом II

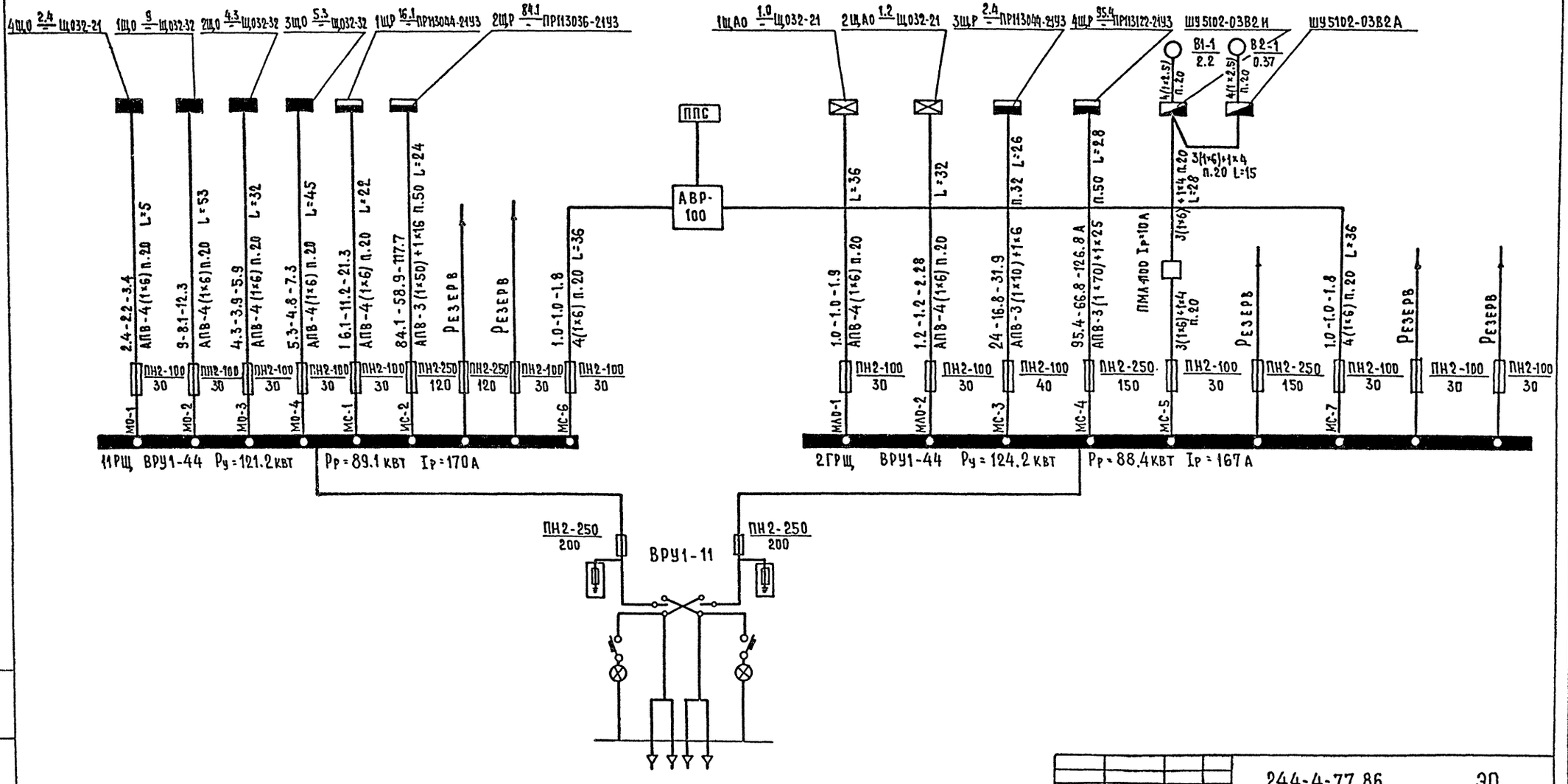

				244-4-77.86	ЭО
				ЦЕНТР ОБСЛУЖИВАНИЯ ЛЕТНЕЙ БАЗЫ ОТДЫХА НА 250 МЕСТ (СТЕНЫ КИРПИЧНЫЕ)	
ПРИВЯЗАН				Общественный корпус	СТАДИЯ: Р.П. / ЛИСТ: 2 / ЛИСТОВ:
				Главная расчетная схема	ЦНИИЭП курортно-туристских зданий и комплексов
		Нач. отд.	Яхнис		
		Гл. инж. отд.	Липкина		
		Гл. спец.	Кушнерева		
		Проверил	Кушнерева		
		Разработ	Змиенко		
ИНВ.№		Н. контр.	Кушнерева		

Инв.№ подл. | Подпись и дата | Взам. инв.№

Типовой проект 244-4-77.86 Альбом II

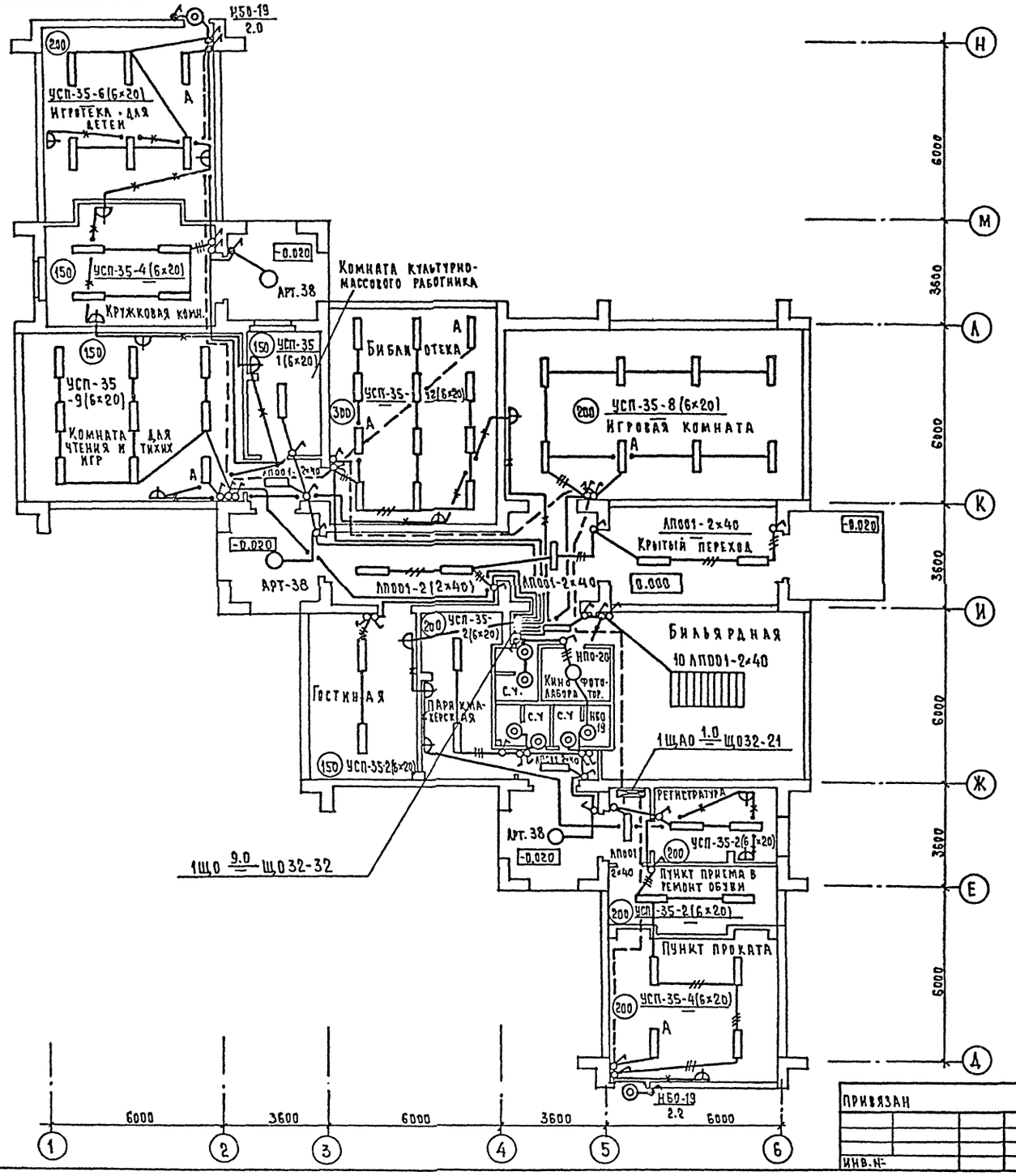

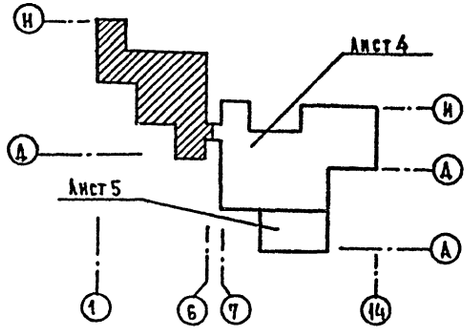

ГАП	Кокшаров		
ГИП	Мухомедиев		
Гл.спец. ОВ	Ванюль		
Гл.спец. ВК	Разживина		
Гл.спец. ОС	Иванова		
Гл.спец. ЭС	Иванова		

Согласовано

Инв.№ подл. | Подпись и дата | Взам.инв.№

Привязан		Нач.отд.	Яхнис
		Гл.инж.пр.	Лилкина
		Гл.спец.	Кушнерева
		Проверил	Кушнерева
		Разработ.	Зименко
Инв.№		Н.контр.	Кушнерева

244-4-77.86 30

Центр обслуживания летней базы отдыха на 250 мест (стены кирпичные)

Общественный корпус

Стадия	Лист	Листов
Р.П.	3	

План между осями 1-6, Д-Н
Электроосвещение

ЦНИИЭП курортно-туристских зданий и комплексов

Типовой проект 244-4-77.86 Альбом II

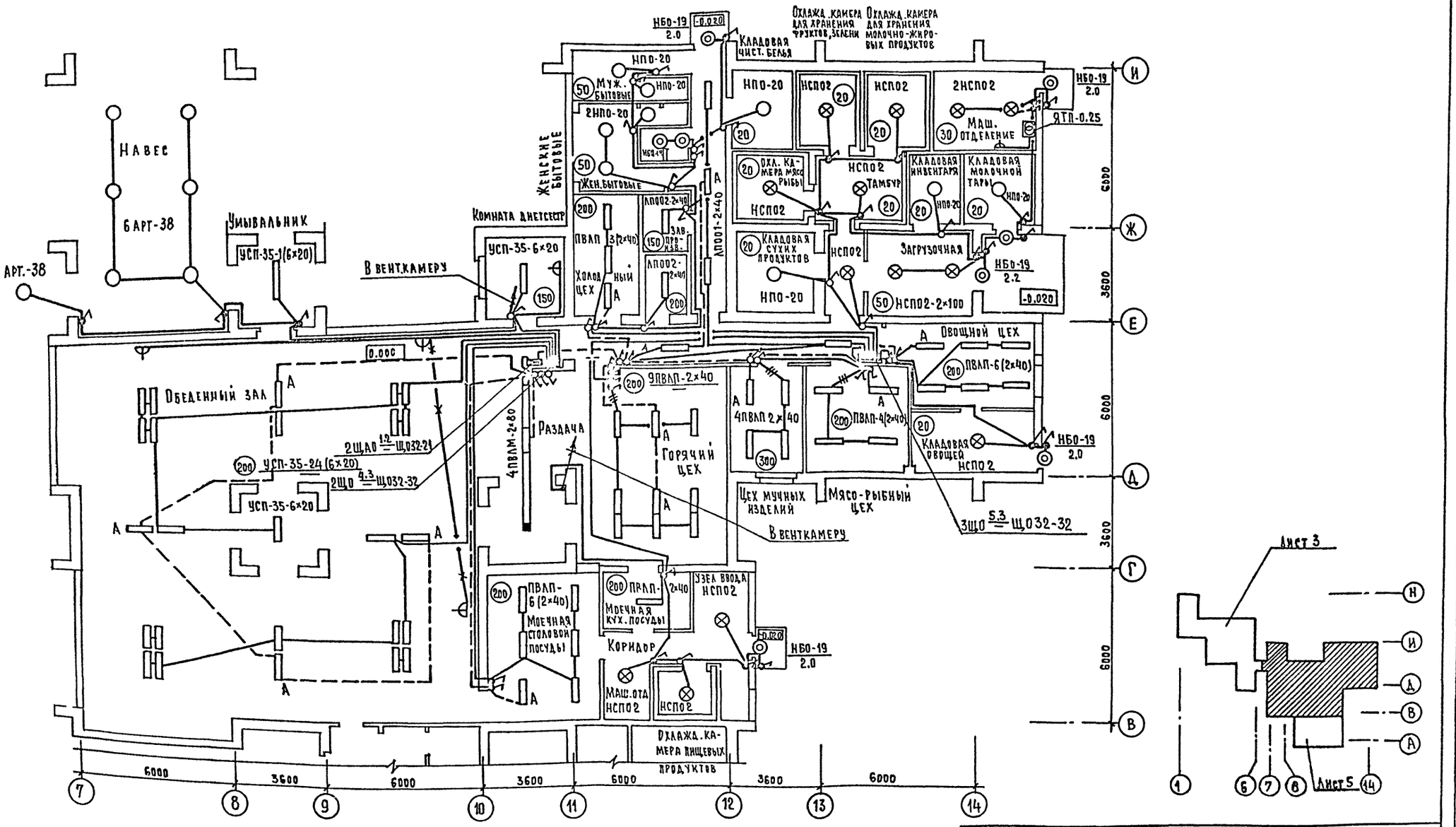

				244-4-77.86	ЭО
				ЦЕНТР ОБСЛУЖИВАНИЯ ЛЕТНЕЙ БАЗЫ ОТДЫХА НА 250 МЕСТ (СТЕНЫ КИРПИЧНЫЕ)	
ПРИВЯЗАН	НАЧ. ОТД.	ЯХНИС		Общественный корпус	СТАДИЯ: Р.П. / ЛИСТ: 4 / ЛИСТОВ:
	ГЛ. ИНЖ. ОТД.	ЛИПКИНА			
	ГЛ. СПЕЦ.	КУШНЕРЕВА			
	ПРОВЕРИЛ	КУШНЕРЕВА		План между осями 7-14, В-И Электроосвещение	ЦНИИЭП курортно-туристских зданий и комплексов
	РАЗРАБОТ	ЗМИЕНКО			
ИНВ. №	Н. КОНТР.	КУШНЕРЕВА			

СОГЛАСОВАНО: ГАП, ГИП, ГЛ. СПЕЦ. ОВ; Кочушанин, Ахтовецкая, Валль; Гл. спец. ВК, Гл. спец. СС; Разживин, Юдинов

ИНВ. № ПОДЛ. | ПОДПИСЬ И ДАТА | ВЗАМ. ИНВ. №

Альбом II

Типовой проект 244-4-77.86

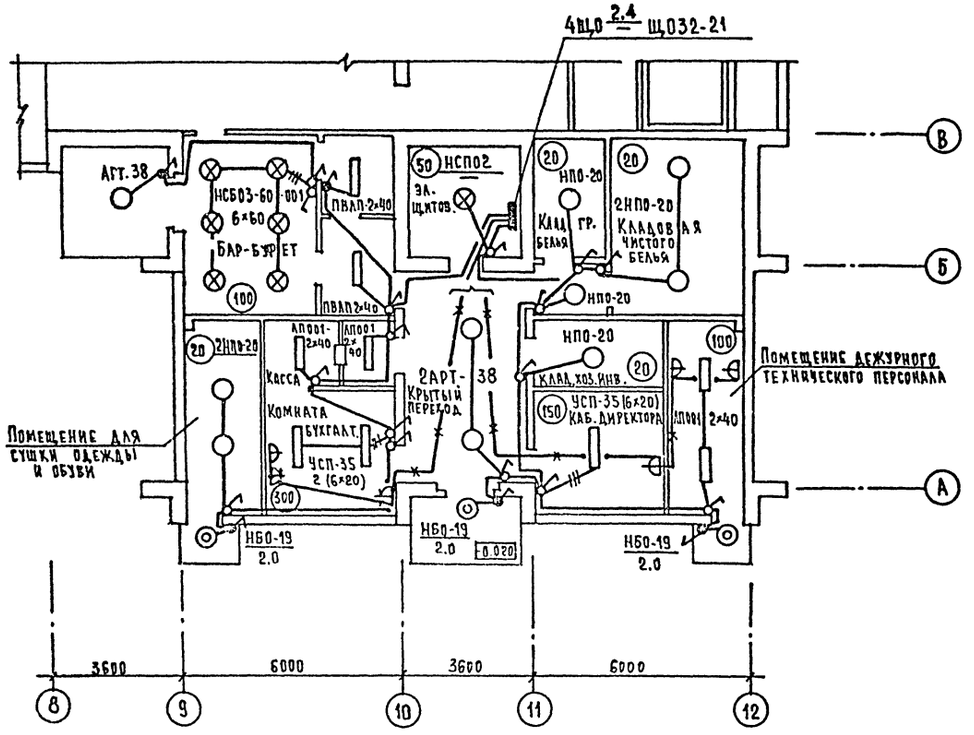

План венткамер

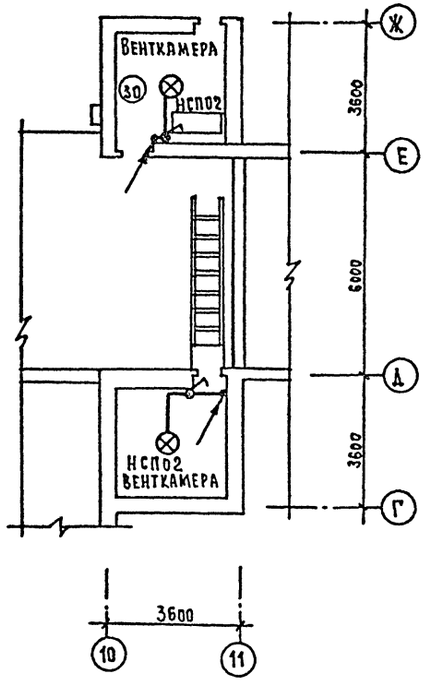

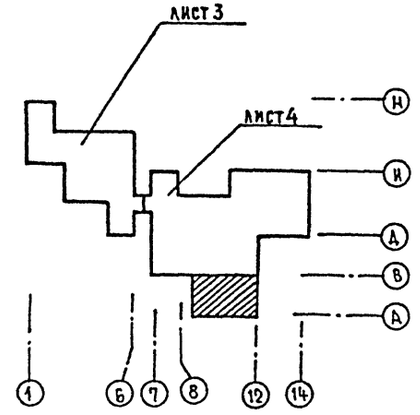

				244-4-77.86	ЭО
				ЦЕНТР ОБСЛУЖИВАНИЯ ЛЕТНЕЙ БАЗЫ ОТДЫХА НА 250 МЕСТ (СТЕНЫ КИРПИЧНЫЕ)	
ПРИВЯЗАН	НАЧ. ОТД.	ЯХНИС		Общественный корпус	СТАДИЯ: Р.П. / ЛИСТ: 5 / ЛИСТОВ:
	ГЛ. ИНЖ. ОТД.	ЛИПКИНД			
	ГЛ. СПЕЦ.	КУШНЕРЕВА			
	ПРОВЕРИЛ	КУШНЕРЕВА		ПЛАН МЕЖДУ ОСЯМИ 8-12, А-В ПЛАН ВЕНТКАМЕР ЭЛЕКТРООСВЕЩЕНИЕ	ЦНИИЭП КУРОРТНО-ТУРИСТСКИХ ЗДАНИЙ И КОМПЛЕКСОВ
	РАЗРАБОТ	ЗМИЕНКО			
ИНВ. №	Н. КОНТР.	КУШНЕРЕВА			

СОГЛАСОВАНО: ГЛ. СПЕЦ. ВК — РАЗЖИВИНА; ГЛ. СПЕЦ. СС — ЮДАНОВ

СОГЛАСОВАНО: ГАП — КОКУШАНУЙ; ГИП — ЛЯХОВЕЦКАЯ; ГЛ. СПЕЦ. О.В — ВАИЛЬ

ИНВ. № ПОДЛ. | ПОДПИСЬ И ДАТА | ВЗАМ. ИНВ. №

Типовой проект 244-4-77.86 Альбом II

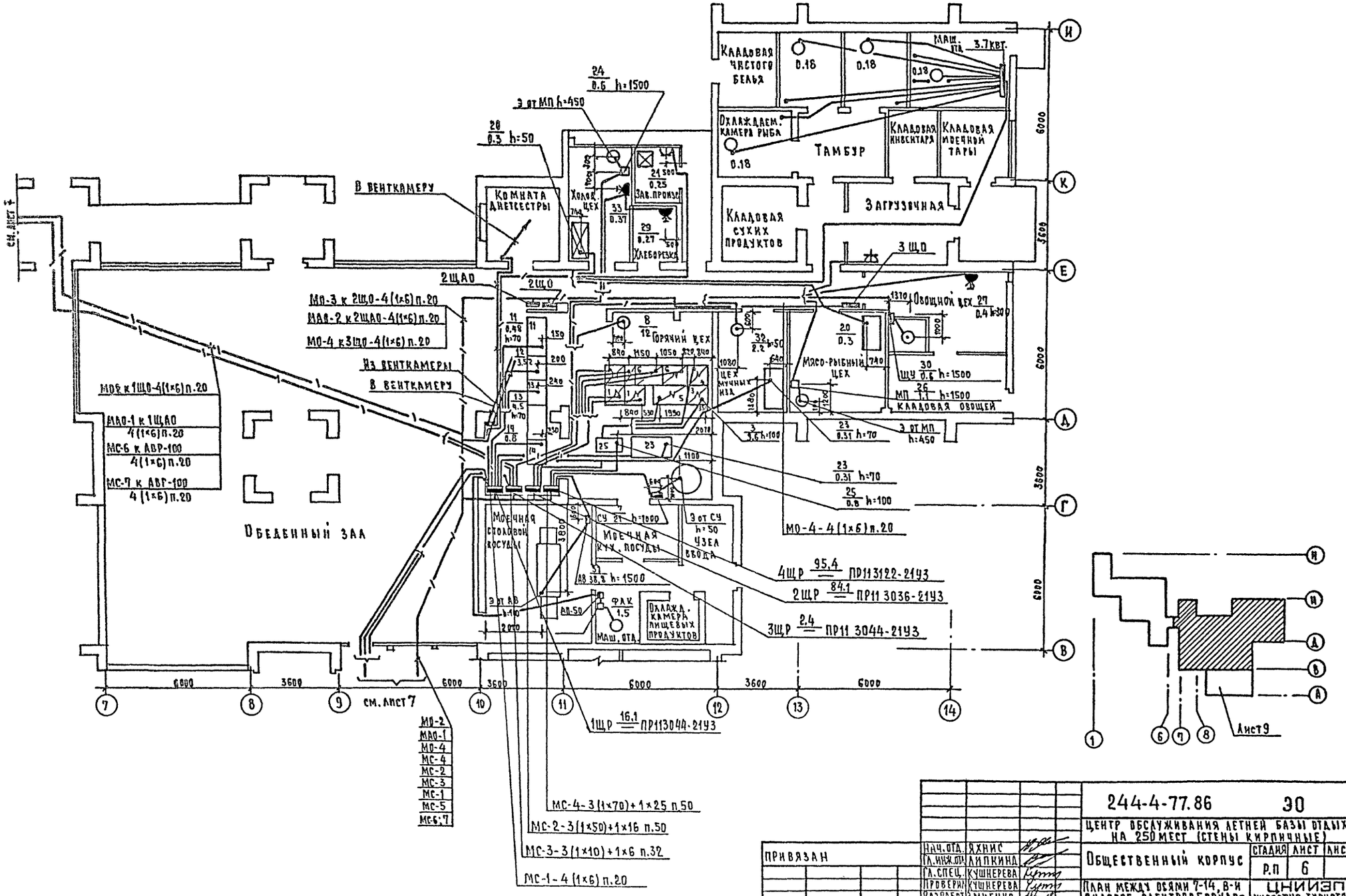

ПРИВЯЗАН	НАЧ. ОТД.	ЯХНИС		244-4-77.86	30
	ГЛ. ИНЖ. ОТД.	ЛИПКИНД		ЦЕНТР ОБСЛУЖИВАНИЯ ЛЕТНЕЙ БАЗЫ ОТДЫХА НА 250 МЕСТ (СТЕНЫ КИРПИЧНЫЕ)	
	ГЛ. СПЕЦ.	КУШНЕРЕВА		Общественный корпус	СТАДИЯ: Р.П; ЛИСТ: 6; ЛИСТОВ:
	ПРОВЕРИЛ	КУШНЕРЕВА			
	РАЗРАБОТ	ЗМИЕНКО		План между осями 7-14, В-И. Силовое электрооборудование	ЦНИИЭП курортно-туристских зданий и комплексов
ИНВ. №	Н. КОНТР.	КУШНЕРЕВА			

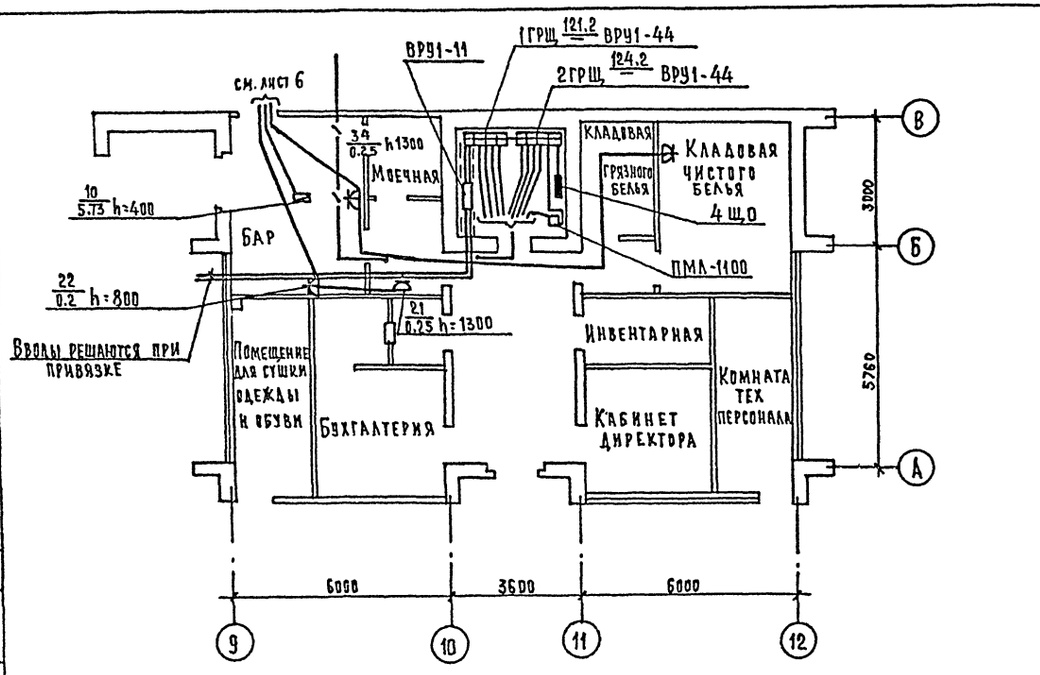

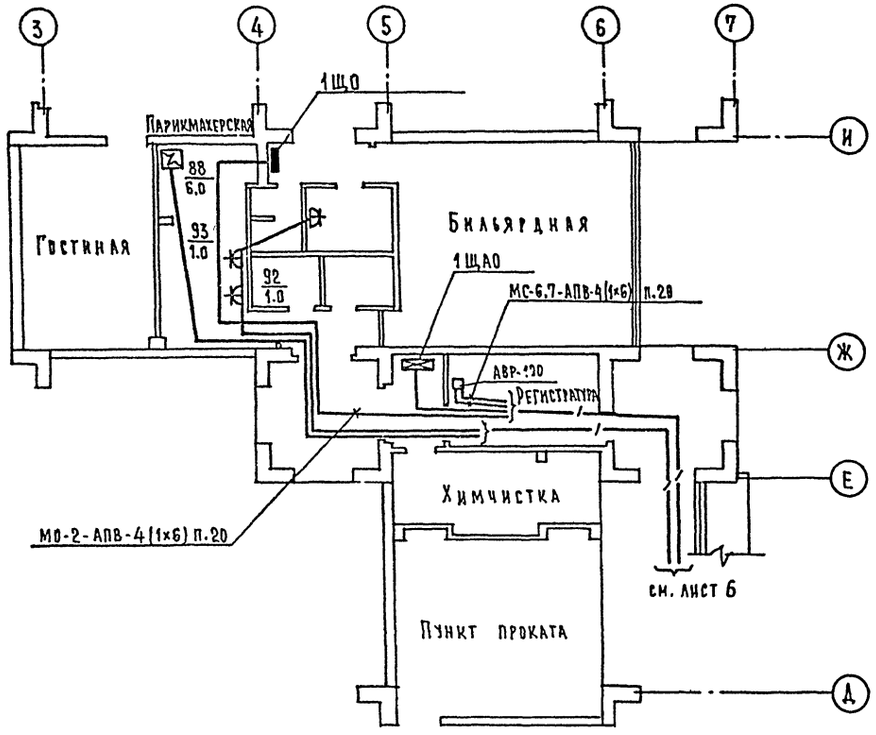

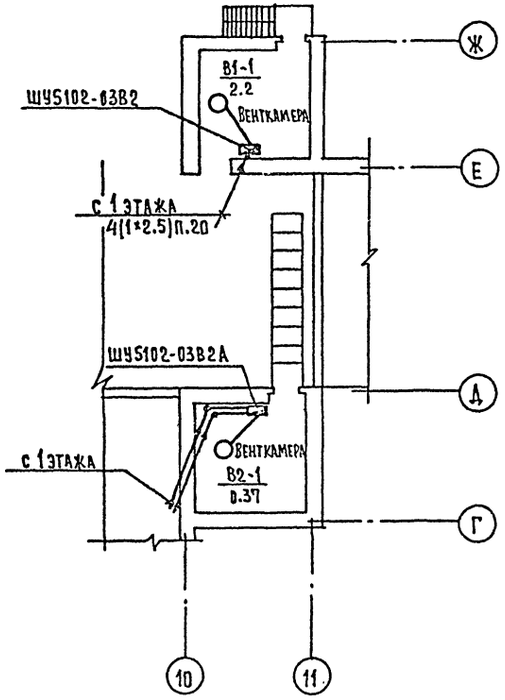

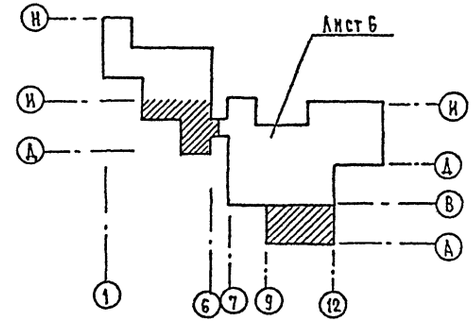

				244-4-77.86		30
				Центр обслуживания летней базы отдыха на 250 мест (стены кирпичные)		
Привязан		Нач.отд.	Яхнис	Общественный корпус	Стадия	Лист	Листов
		Гл.инж.отд	Липкина		Р.П.	7	
		Гл.спец.	Кушнерева				
		Проверил	Кушнерева	Выкопировка из планов между осями 3-7 и Д-И; 9-12 и А-В. План венткамер. Силовое оборудование	ЦНИИЭП курортно-туристских зданий и комплексов		
Инв.№		Разработ	Змиенко				
		Н.контр.	Кушнерева				

Согласовано: ГАП Кушнирский, ГИП Каневская, Гл.спец.ОВ Вайль; Гл.спец.ВК Разживина, Гл.спец.СС Юдина

Инв.№ подл. | Подпись и дата | Взам.инв.№

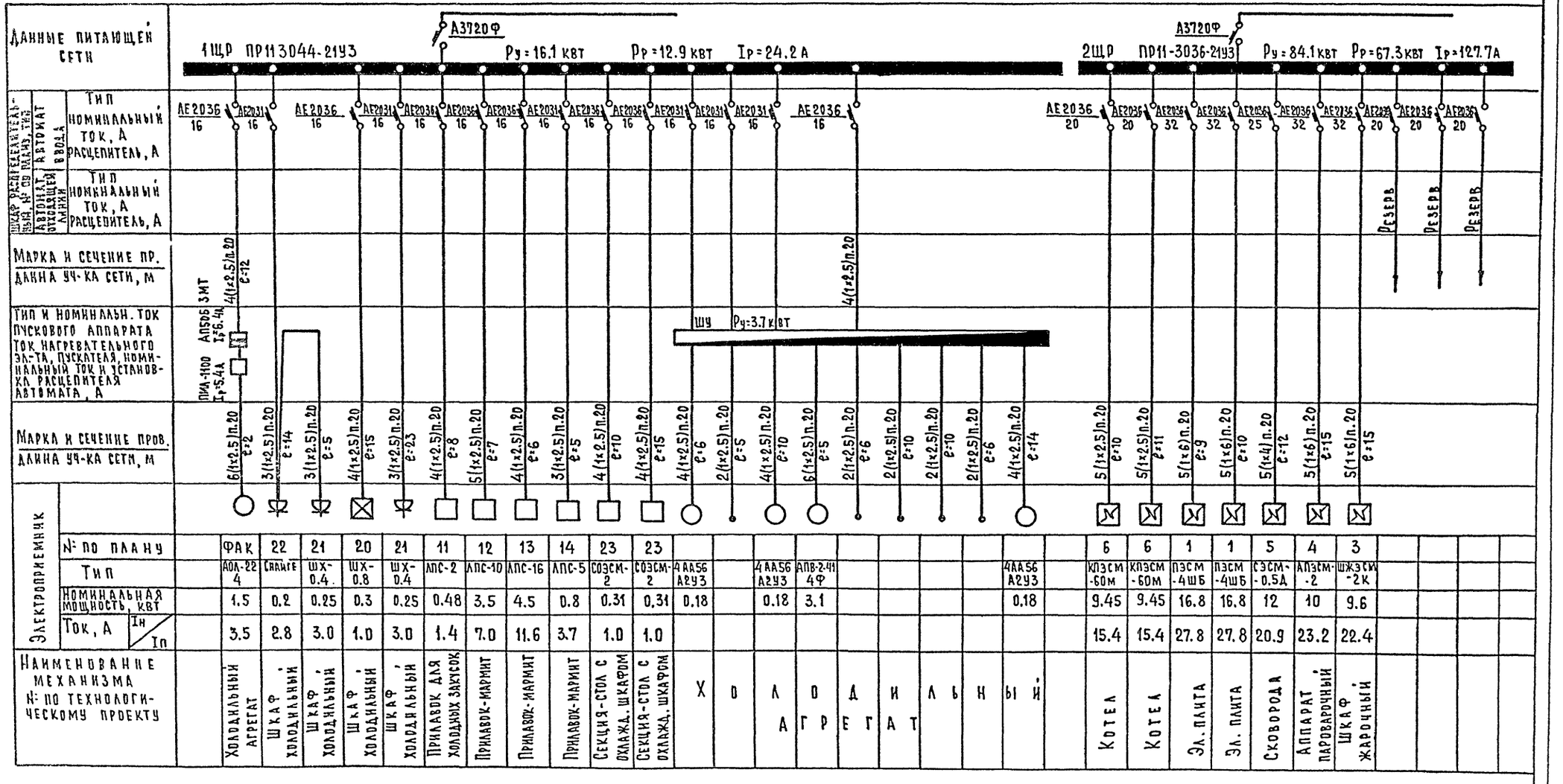

№ по плану	ФАК	22	21	20	21	11	12	13	14	23	23								6	6	1	1	5	4	3
Тип	АОА-22 4	Снайге	ШХ-0.4.	ШХ-0.8	ШХ-0.4	АПС-2	АПС-10	АПС-16	АПС-5	СОЭСМ-2	СОЭСМ-2	4АА56А2У3		4АА56А2У3	АПВ-2-41 4Ф				4АА56А2У3	КЭСМ-60М	КЭСМ-60М	ПЭСМ-4Ш6	ПЭСМ-4Ш6	СЭСМ-0.5Д	АПЭСМ-2	ШЭСМ-2К
Номинальная мощность, квт	1.5	0.2	0.25	0.3	0.25	0.48	3.5	4.5	0.8	0.31	0.31	0.18		0.18	3.1				0.18	9.45	9.45	16.8	16.8	12	10	9.6
Ток, А Iн / Iп	3.5	2.8	3.0	1.0	3.0	1.4	7.0	11.6	3.7	1.0	1.0									15.4	15.4	27.8	27.8	20.9	23.2	22.4

| | | | | | | | | |

Типовой проект 244-4-77.86 Альбом II

Данные питающей сети

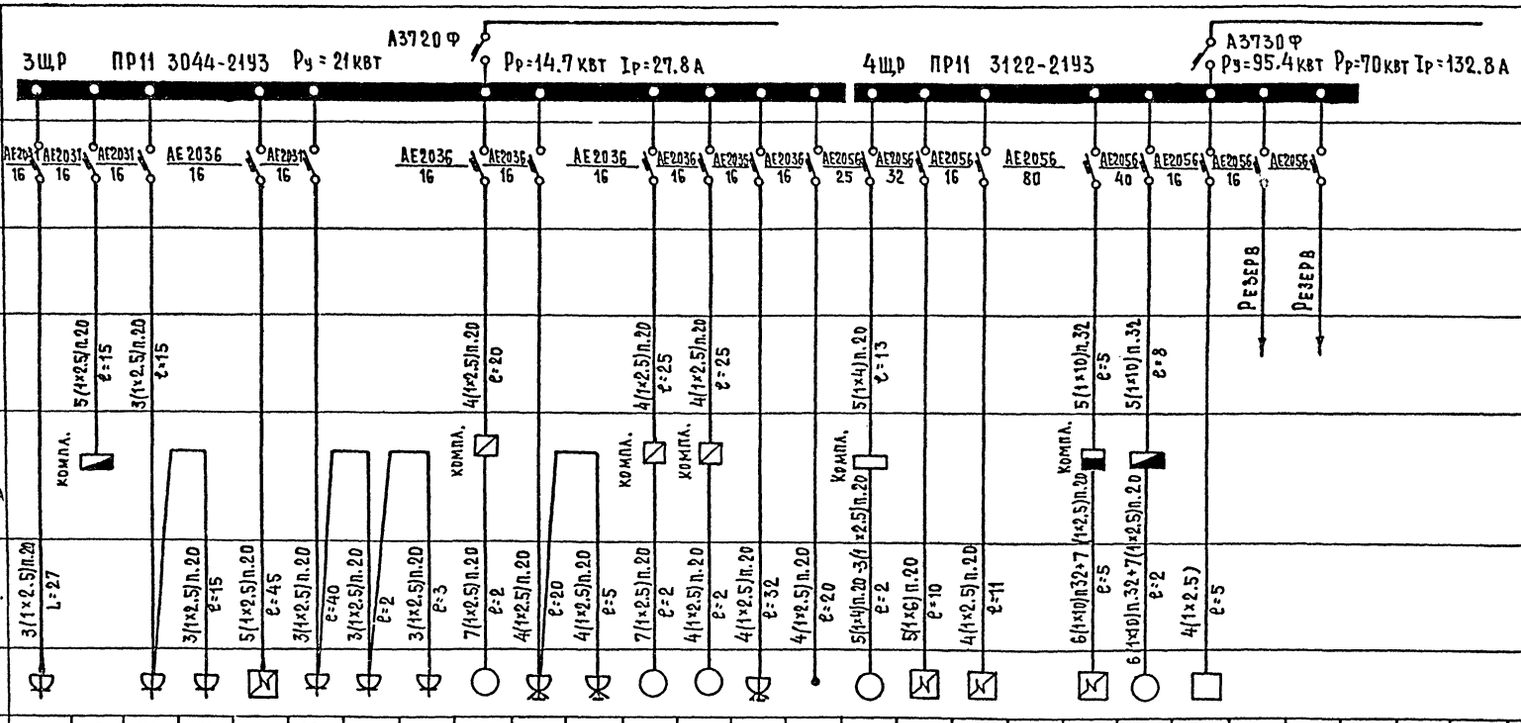

| | | |

Схема межпанельных соединений

Схема ВРУ

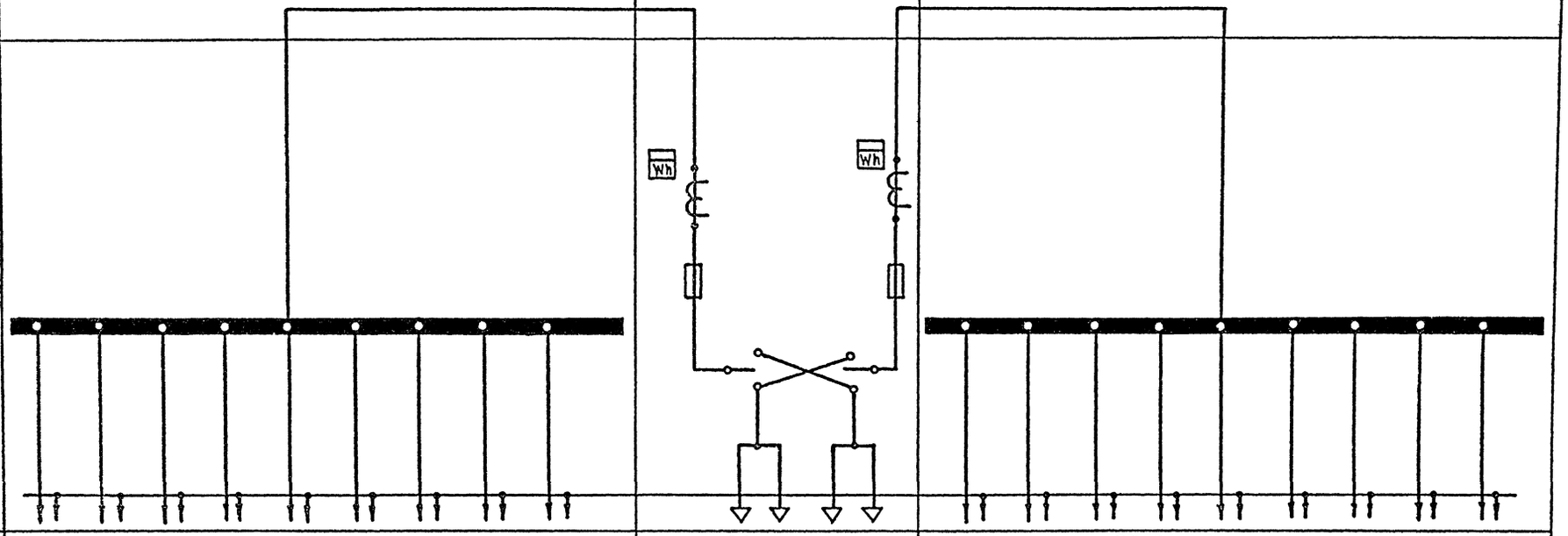

Тип панели	ВРУ1-44									ВРУ1-11		ВРУ1-44							
№№ групп	МО-1	МО-2	МО-3	МО-4	МС-1	МС-2	Резерв	Резерв	МС-6			МАО-1	МАО-2	МС-3	МС-4	МС-5	Резерв	МС-7	Резерв	Резерв
Номинальный ток плавкой вставки А	100/30	100/30	100/30	100/30	100/30	100/30	250/120	250/120	100/30	ПН2-250/200	ПН2-250/200	100/30	100/30	100/40	250/150	100/30	250/150	100/30	100/30	100/30
Тип и технические данные счетчика										САЧУ-И672М 380/220										
Тип и технические данные тр-ра тока										ТК-40-05 200/5А										

Инв.№ подл. | Подпись и дата | Взам. инв.№

		244-4-77.86	ЭО
		Центр обслуживания летней базы отдыха на 250 мест (стены кирпичные)	
Привязан	Нач.отд. Яхнис	Общественный корпус	Стадия: Р.П. / Лист: 10 / Листов:
	Гл.спец. Кушнерева		
	Проверил Кушнерева		
	Разработ. Змиенко	Опросный лист	ЦНИИЭП курортно-туристских зданий и комплексов
Инв.№	Н.контр. Кушнерева		

Альбом II

Типовой проект 244-4-77.86

Ведомость рабочих чертежей основного комплекта СС

Лист	Наименование	Примечание
1	Общие данные	
2	Сети телефонизации, радиофикации и телевидения на плане между осями 1-6, Д-Н	
3	Сети телефонизации, радиофикации и телевидения на плане между осями 7-14, В-И	
4	Сети телефонизации, радиофикации и телевидения на плане между осями 8-12, А-В. Узлы	
5	Сети пожарной сигнализации на плане между осями 1-6, Д-Н	
6	Сети пожарной сигнализации на плане между осями 7-14, В-И	
7	Сети пожарной сигнализации на плане между осями 8-12, А-В. Расположение оборудования	

Ведомость прилагаемых документов

Обозначение	Наименование	Примечание
СС.СО	Спецификация оборудования	

Привязка настоящего типового проекта выполнена в соответствии с действующими нормами и правилами и предусматривает мероприятия, обеспечивающие взрывную, взрывопожарную и пожарную безопасность при эксплуатации здания.

Гл. инженер проекта

Типовой проект разработан в соответствии с действующими нормами и правилами и предусматривает мероприятия, обеспечивающие взрывную, взрывопожарную и пожарную безопасность при эксплуатации здания

Гл. архитектор проекта /Чернявский/

Гл. инженер проекта /Липкина/

Инв.№ подл. | Подпись и дата | Взам. инв.№

Общие указания.

Телефонизация.

Для телефонизации центра обслуживания предусматривается кабельный ввод кабеля ТПП 10×2×0.5, в асбестоцементной трубе ф 100 мм.

Трубы для ввода кабеля предусмотрены АС. частью проекта. От ввода до входа в шкаф СС №2, а также абонентские проводки к телефонным аппаратам прокладываются в трубах в подготовке пола.

В корпусе устанавливается 8 телефонов. Распределительная коробка КРТ-10 размещается в шкафу СС №2 типа ШС-3М на 1 этаже, оси 11-12-Е.

Распределительная сеть выполняется кабелем ТПП 10×2×0.5, абонентская - проводом ТРП.

Телефонные розетки устанавливаются на высоте 0.3 м от пола.

Узлы скрытой проводки абонентских устройств даны на чертеже СС-4.

Радиофикация

Предусматривается кабельный ввод радиотрансляционной сети 3-программного вещания в асбестоцементной трубе ф 100 мм.

На вводе устанавливается понижающий абонентский трансформатор типа ТАМУ-25.

Абонентская проводка выполняется проводом ПТПЖ 2×1.2, прокладываемым в винипластовых трубах в подготовке пола.

Радиорозетки устанавливаются на высоте 0.3 м. Места установки радиорозеток показаны на планах этажа.

Телевизионные сети.

На крыше здания устанавливаются телевизионные антенны расширенного диапазона.

Детали крепления телевизионных антенн к трубостойки см. АС. часть.

Телевизионные сети выполняются кабелем марки РК 75-9-12, а абонентские сети - кабелем марки РК 75-4-15, прокладываемыми в винипластовых трубах по стояку и в подготовке пола.

В шкафу СС №1 устанавливается разветвительная коробка КРТВ-6.

Телевизионные приемники приобретаются заказчиком и в проекте не предусматриваются.

Схема электрическая структурная сетей телефонизации, радиофикации и телевидения дана на чертеже СС-2.

Пожарная сигнализация

Для предупреждения возможности развития пожара в помещениях общественного корпуса предусматривается прокладка сетей автоматической пожарной сигнализации. В качестве приемного устройства используется концентратор „Топаз" на 10 зон, который размещается в помещении „Регистратура" в осях „Ж-Б-6" отм. 0.000. Электропитание концентратора выполняется от сети переменного тока 220в. от двух независимых источников питания.

До тепловых и дымовых извещателей сеть выполняется проводом марки ТРП, прокладываемым в винипластовых трубах в теплоизоляции кровли по плитам перекрытия.

Разветвительные коробки в сетях ПС используются для подключения отдельных участков луча.

Подпольные коробки учтены в разделе СС.

Привязку пожарных извещателей уточнить по месту в соответствии с размещением плит перекрытия.

Схема электрическая структурная сетей пожарной сигнализации дана на чертеже СС-5.

Условные обозначения

- Телефон городской
- Коробка телефонная распределительная
- Трансформатор абонентский
- Коробка ответвительная радиосети
- Коробка ограничительная радиосети
- Коллективная телевизионная антенна
- Коробка распределительная КРТВ-6
- Колонка звуковая
- Громкоговоритель абонентский
- Кабель телефонный
- Провод радиосети
- Кабель коаксиальный
- Коробка телефонная пожарной сигнализации
- Извещатель дымовой
- Извещатель тепловой
- Сеть пожарной сигнализации
- Трубы, прокладываемые в полу
- Коробка подпольная
- Станция пожарной сигнализации

Инв.№		Привязан	
		244-4-77.86	СС
Нач. ста.	Яхнис	Центр обслуживания летней базы отдыха на 250 мест (стены кирпичные)	
Гл. инж. ст.	Липкина		
Гл. спец.	Иванов	Общественный корпус	Стадия: Р.П. / Лист: 1 / Листов: 7
Проверил	Иванов		
Разработ	Левашова		
Гл. инж. гр.	Липкина	Общие данные	ЦНИИЭП курортно-туристских зданий и комплексов
Н. контр.	Иванов		

Типовой проект 244-4-77.86 Альбом II

Игротека для детей
Кружковая комната
РВ ПТПЖ 2×1.2 Т.25
Навес
-0.020
Комната для чтения и тихих игр
РВ ПТПЖ 2×1.2 ТВ РК75-4-15 2Т 25
Комната культурно массового работника
Библиотека
РВ ПТПЖ 2×1.2 Т.25
Игровая комната
РВ ПТПЖ 2×1,2 2Т 25
0.000
-0.020
Навес
Кори дор
ТВ РК75-4-15 Т 25
ТВ 2РК75-4-15 от телеантенны
Крытый переход
0.000
-0.020
РВ ПТПЖ 2×1.2 ТВ РК75-4-15 2Т 25
Гостиная
Шкаф СС №1
Парикмахерская
Т-25
С.У.
Кино-фотола-боратория
С.У.
С.У.
Бильярдная
ТВ,РК75-4-15
РВ ПТПЖ 2×1.2 2Т.25
РВ ПТПЖ 2×1.2 Т.25
Навес
-0.020
РВ,3ГТ,2Т 25 Регистратура, помещение дежурного персонала
ТВ,РК 75-4-15 ГТ,3ТРП 1×2×0,5 РВ,ПТПЖ 2×1.2 3 ст. Т50
см. лист СС-3
РВ,2ГТ,2Т 25
Пункт приема в ремонт обуви, в химчистку, прачечную
Пункт проката
РВ ПТПЖ 2×1.2 ГТ ТРП 1×2×0.5 2Т 25

6000 3600 6000 3600 6000

1 2 3 4 5 6

Н М Л К И Ж Е Д

6000 3600 6000 3600 6000

Схема электрическая структурная сетей связи

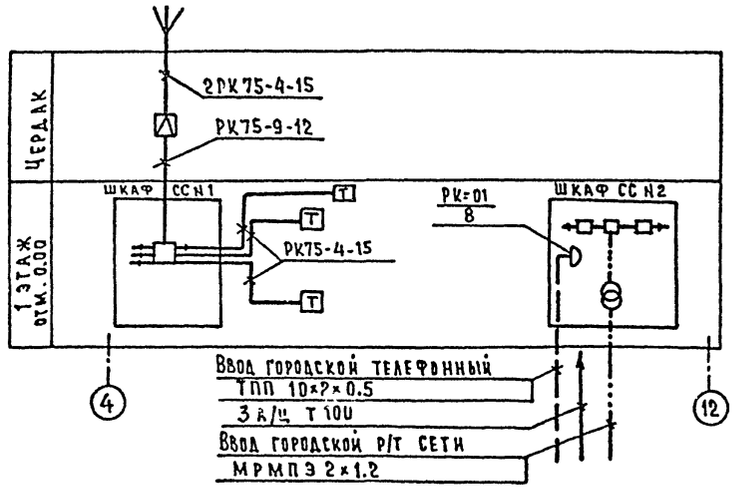

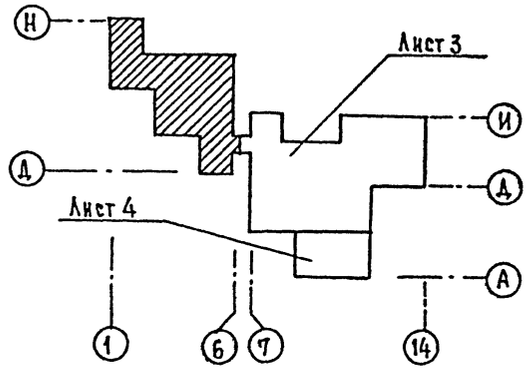

Согласовано
ГАП
ГИП
Гл. спец. ОВ
Гл. спец. ВХ
Гл. спец. ЭО
Инв. № подл. | Подпись и дата | Взам. инв. №

Нач. отд.	Яхнис		244-4-77.86 СС
Гл. инж. отд	Липкина		Центр обслуживания летней базы отдыха на 250 мест (стены кирпичные)
Гл. спец.	Юданов		Общественный корпус — Стадия: Р.П. — Лист: 2 — Листов:
Проверил	Юданов		Сети телефонизации, радиофикации и телевидения на плане между всями 1-6, Д-Н
Разработ	Левашова		ЦНИИЭП курортно-туристских зданий и комплексов
Н. контр.	Юданов		

Привязан

Инв. №

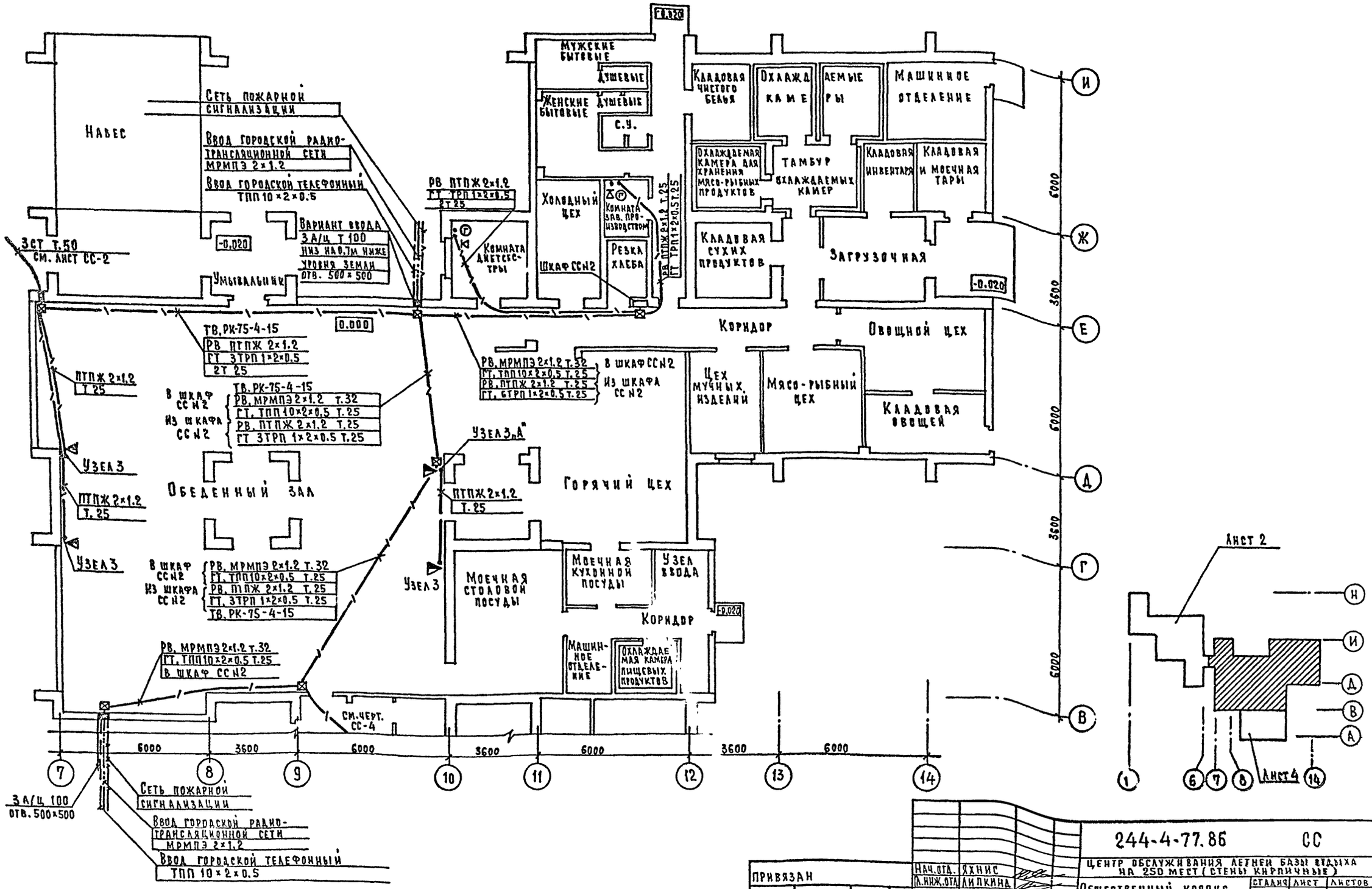

Нач.отд.	Яхнис		
Гл.инж.отд.	Липкина		
Гл.спец.	Юданов		
Проверил	Юданов		
Разработ.	Левашова		
Н.контр.	Юданов		

Привязан

Инв.№

244-4-77.86 СС

Центр обслуживания летней базы отдыха на 250 мест (стены кирпичные)

Общественный корпус

Стадия	Лист	Листов
Р.П.	3	

Сети телефонизации, радиофикации и телевидения на плане между осями 7-14, В-И

ЦНИИЭП курортно-туристских зданий и комплексов

Типовой проект 244-4-77.86 Альбом II

Согласовано: Гл.спец. ВК, Гл.спец. 90, Кушнерева; Согласовано: Гл.спец. ОВ, Вайль; Гап, Гип, Гл.спец. ОВ; Кожушаный, Ляховецкая

Инв.№ подл. | Подпись и дата | Взам.инв.№

Узлы скрытой проводки установки абонентских устройств

Типовой проект 244-4-77.86 Альбом II

Узел 1 Установка абонентского гр-ля и подключение телефонного аппарата в одном помещении

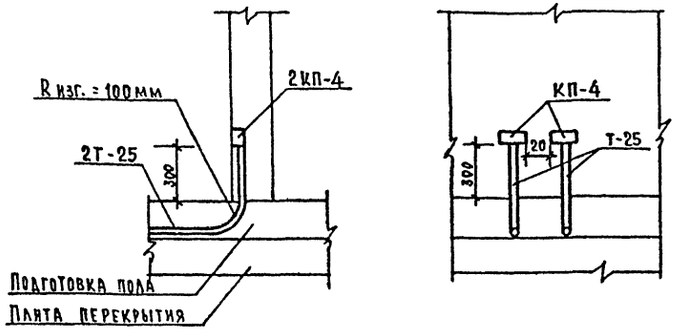

Узел 2 Установка абонентского гр-ля и коробки для ТВ приема и подключение телефонного аппарата в одном помещении

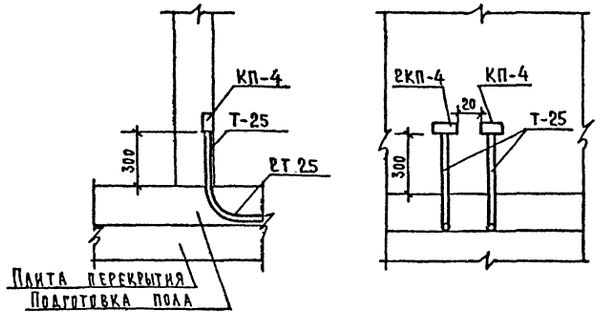

Узел 3 Установка звуковой колонки

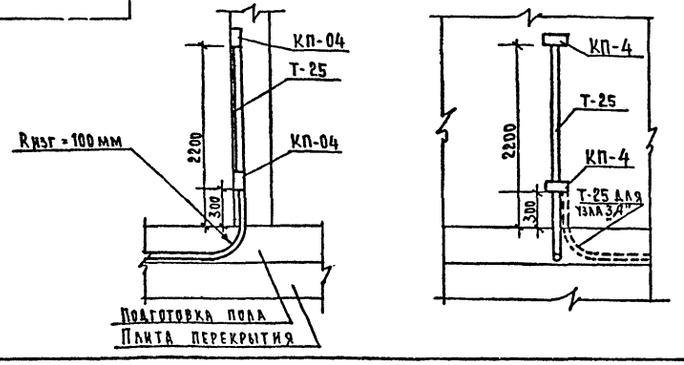

Узел 4 Установка абонентского гр-ля в смежных помещениях

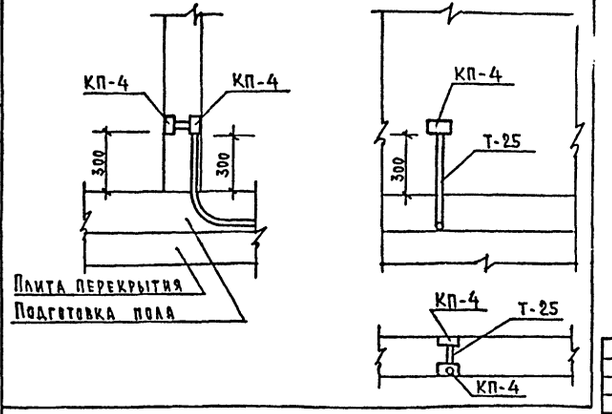

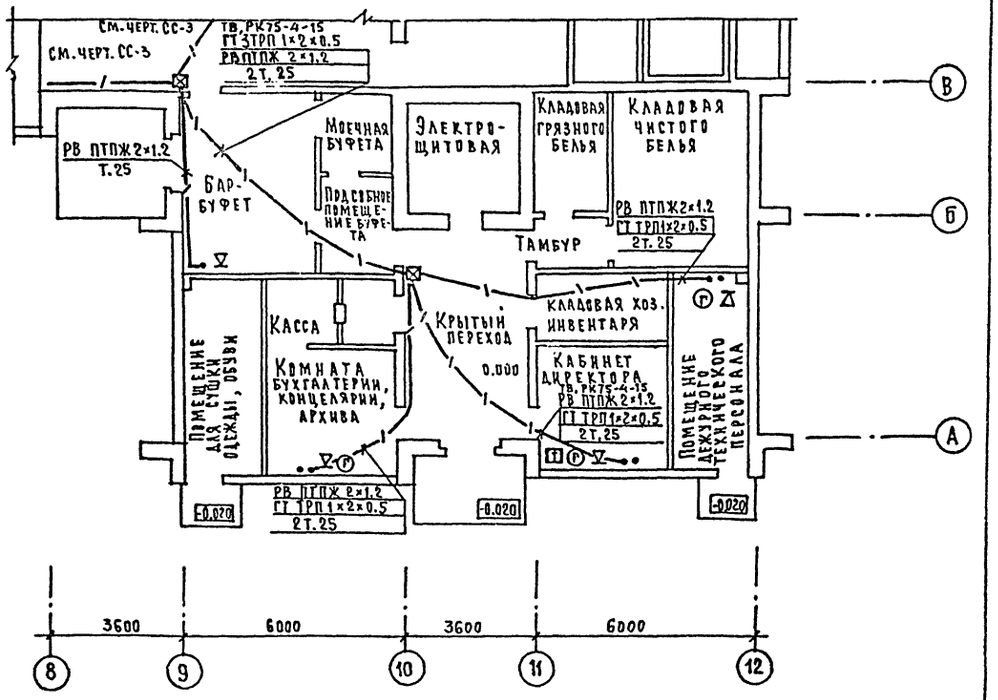

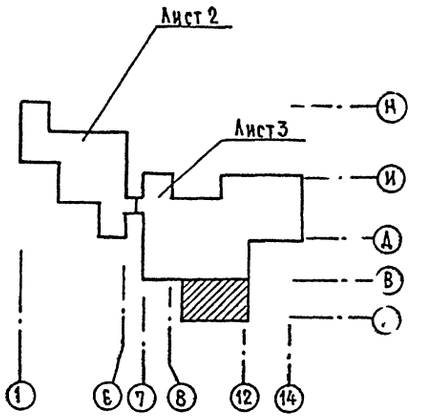

Согласовано: ГАП Жежелинский; ГИП Кисельгоф; ГА. спец. ВК Дажкевич; ГА. спец. ЭО Куниерева; ГА. спец. ОВ Иванль

Инв. № подл. | Подпись и дата | Взам. инв. №

Привязан

Инв. №

Нач. отд.	Яхнис	
Гл. инж. отд.	Липкина	
Гл. спец.	Юдаков	
Проверил	Юдаков	
Разработ	Левашов	
Н. контр.	Юдаков	

244-4-77.86 СС

Центр обслуживания летней базы отдыха на 250 мест (стены кирпичные)

Общественный корпус

Стадия	Лист	Листов
Р.П.	4	

Сети телефонизации, радиофикации и телевидения на плане между осями 8-12, А-В. Узлы

ЦНИИЭП курортно-туристских зданий и комплексов

Типовой проект 244-4-77.86 Альбом II

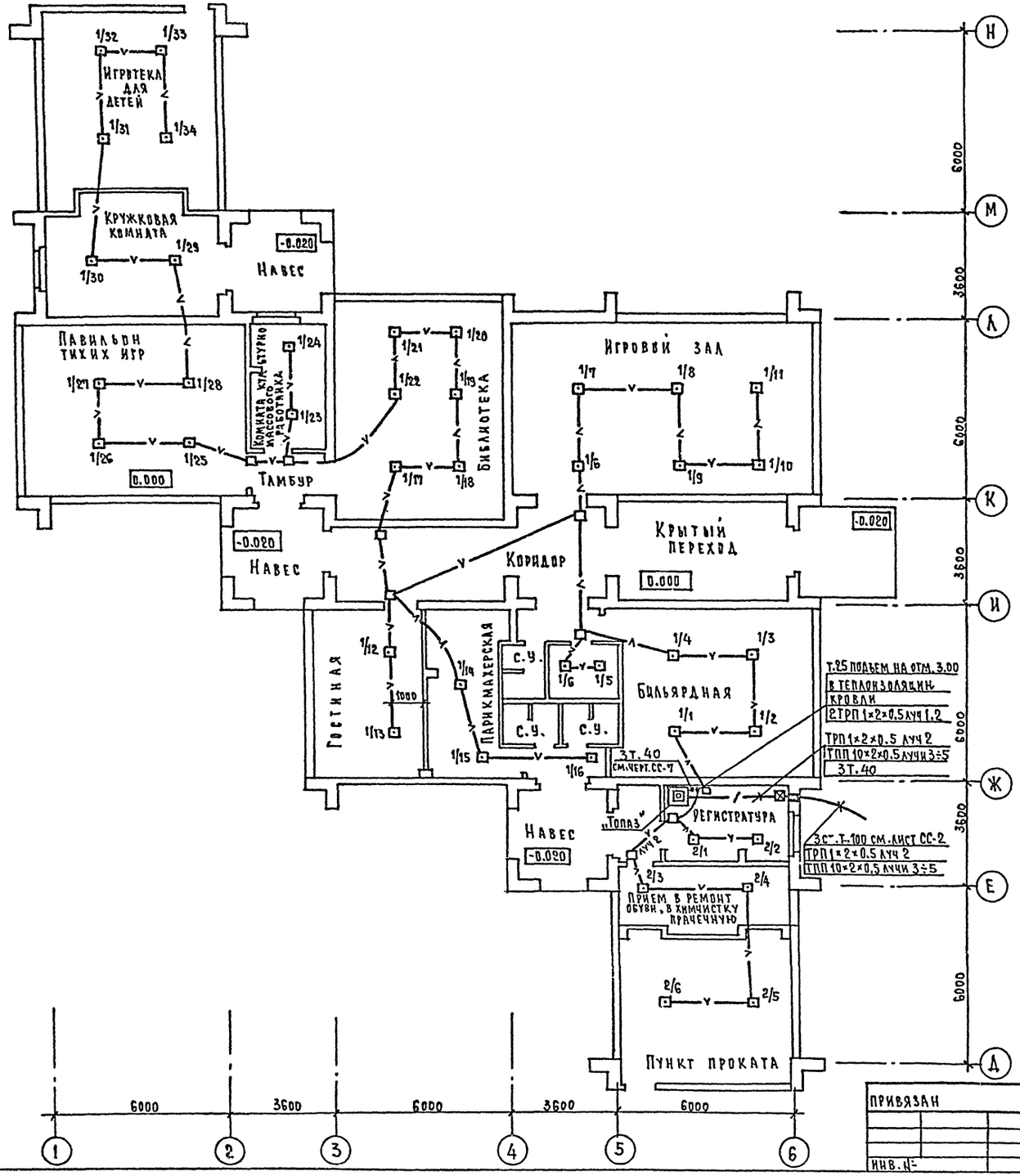

Схема электрическая структурная сетей пожарной сигнализации

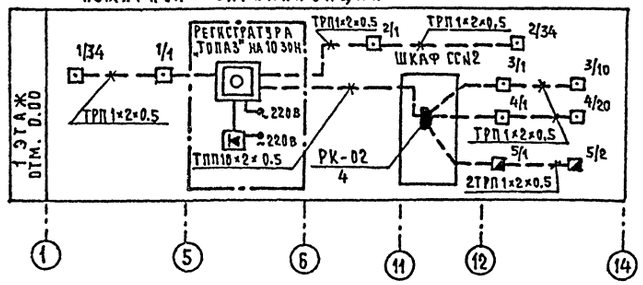

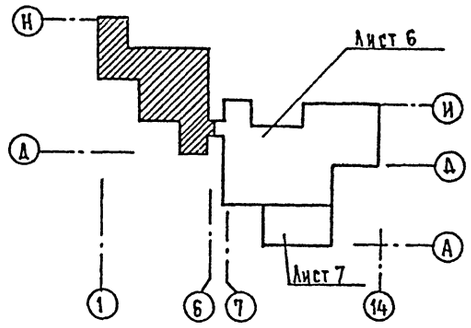

244-4-77.86				СС
Центр обслуживания летней базы отдыха на 250 мест (стены кирпичные)				
Общественный корпус			Стадия	Лист	Листов
			Р.П.	5	
Сети пожарной сигнализации на плане между осями 1-6, Д-Н			ЦНИИЭП курортно-туристских зданий и комплексов		

Нач. отд.	Яхнис	
Гл. инж. отд.	Липкина	
Гл. спец.	Юданов	
Проверил	Юданов	
Разработ.	Левашова	
Н. контр.	Юданов	

Привязан

Инв. №

Согласовано: Гл. спец. ВК Разживина; Гл. спец. ЭО Кушнерева; Согласовано: ГАП Кожушкина; ГИП Чуховецкая; Гл. спец. ОВ Ваиль

Инв. № подл. | Подпись и дата | Взам. инв. №

Альбом II

Типовой проект 244-4-77.86

Навес

Шкаф СС №2
Подъем на отм. 3.00
В теплоизоляцию кровли
ТРП 1×2×0.5 луч 3
2ТРП1×2×0.5 луч 5

3ст. т. 100 см. черт. СС-3
ТРП 1×2×0.5 луч 2
ТПП 10×2×0.5 лучи 3÷5
от „Топаза"

Подъем на отм. 3.00
В теплоизоляцию кровли
Т.25 ТРП 1×2×0.5
луч 2

-0.020

Умывальник

Комната диетсестры

Мужские
Бытовые
Тамбур
Женские
Бытовые
С.У.
Холодный цех
Зал. приг. кушаний
Стойка
Резка хлеба
Кладовая чистого белья
Охлаждаемая камера
Тамбур охлаждаемых камер
Машинное отделение
Кладовая инвентаря
Кладовая и моечная тары
Кладовая сухих продуктов
Загрузочная
Коридор
Обеденный зал
Горячий цех
Цех мучных изделий
Мясо-рыбный цех
Овощной цех
Кладовая овощей
Моечная столовой посуды
Моечная кухонной посуды
Узел ввода
Коридор
Охлаждаемая камера отходов

ТПП 10×2×0.5
Т. 25

ТПП 10×2×0.5 в шкаф СС №2
ТРП 1×2×0.5 луч 4
Т. 25

Т.25 ТРП 1×2×0.5 луч 4

Т.25 ТРП 1×2×0.5 луч 4

Лучи 3,5

Луч 2

Луч 3

Т.25 подъем на отм. 3.00
В теплоизоляцию кровли
ТРП 1×2×0.5 луч 4

6000 3600 6000 3600 6000 3600

7 8 9 10 11 12 13 14

И К Е Ж Д Г В

Лист 5

Лист 7

1 6 7 8 14

СОГЛАСОВАНО
ГАП Кокшаловский
ГИП Калозовская
Гл. спец. ОВ Иванов
Гл. спец. ВК Разживина
Гл. спец. ЭО Кушнерев

Инв. № подл. | Подпись и дата | Взам. инв. №

				244-4-77.86	СС
				Центр обслуживания летней базы отдыха на 250 мест (стены кирпичные)	
				Общественный корпус	Стадия: Р.П. / Лист: 6 / Листов:
				Сети пожарной сигнализации на плане между осями 7-14, В-И	ЦНИИЭП курортно-туристских зданий и комплексов

Нач. отд.	Яхнис	
Гл. инж. отд.	Липкина	
Гл. спец.	Юданов	
Проверил	Юданов	
Разработ.	Левашова	
Н. контр.	Юданов	

Привязан

Инв. №

Альбом II

Типовой проект 244-4-77.86

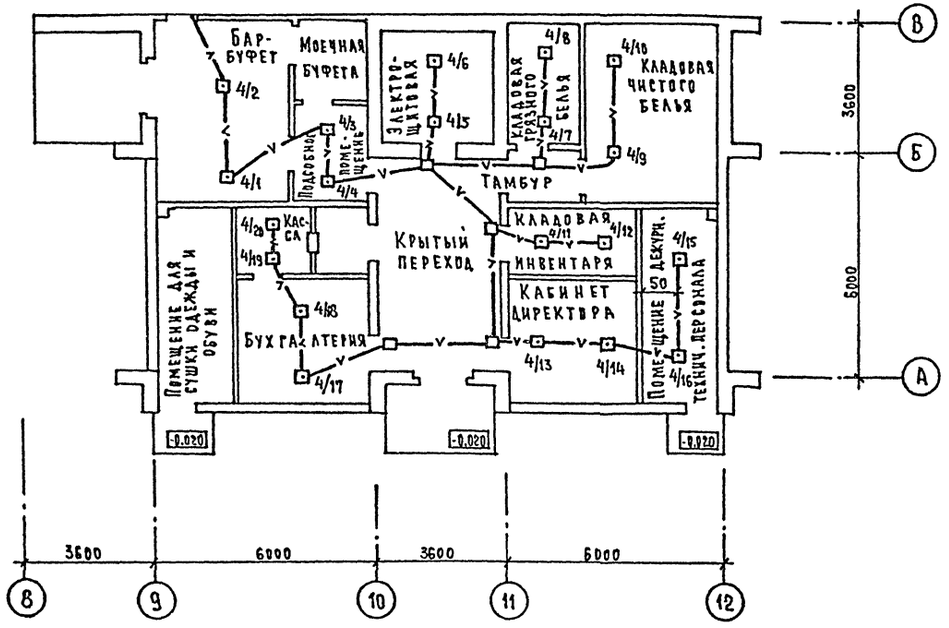

Поз. №№	Тип марка N чертежа	Наименование	К-во	Примечание
1	ДВ2. 136.004	Устройство базовое концентратора приемно-контрольного „Топаз"	1	
2	Щ3-П2	Щиток заземления	1	
3	КВ-24М	Выпрямитель	2	

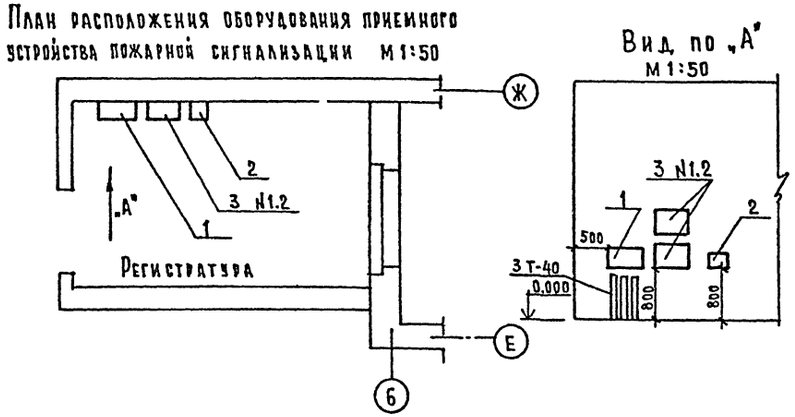

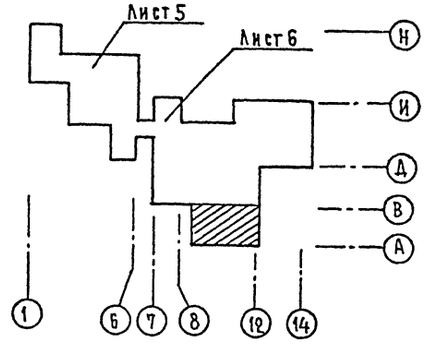

244-4-77.86				СС
ЦЕНТР ОБСЛУЖИВАНИЯ ЛЕТНЕЙ БАЗЫ ОТДЫХА НА 250 МЕСТ (СТЕНЫ КИРПИЧНЫЕ)				
Общественный корпус	Стадия	Лист	Листов	
	Р.П.	7		
Сети пожарной сигнализации на плане между осями 8-12, А-В. Расположение оборудования	ЦНИИЭП курортно-туристских зданий и комплексов			

Нач.отд.	Яхнис	
Гл.инж.отд.	Липкинд	
Гл.спец.	Юданов	
Проверил	Юданов	
Разработ.	Левашова	
Н.контр.	Юданов	

Привязан

Инв.№

Согласовано: Гл.спец. ВК Разживина; Гл.спец. ЭО Кушнерева

Согласовано: ГАП Кожушаный; ГИП Яковецкая; Гл.спец. ОВ Ванль

Инв.№ подл. | Подпись и дата | Взам.инв.№

Альбом VI

Типовой проект 244-4-77.86

Ведомость рабочих чертежей

Лист	Наименование	Стр.	Примечание
1	Общие данные	30	
2	План между осями 9-14; А-И. Привязка и расстановка технологического оборудования	31	
3	План между осями 9-14; А-И. Привязка мест подвода коммуникаций.	32	
4	План между осями 9-14; А-И. Привязка мест подвода электроэнергии.	33	

Ведомость прилагаемых документов

Обозначение	Наименование	Примечание
Т.П.	Спецификация оборудования	
ТХП-СО Альбом VI		

Привязка настоящего типового проекта выполнена в соответствии с действующими нормами и правилами и предусматривает мероприятия, обеспечивающие взрывную, взрывопожарную и пожарную безопасность при эксплуатации здания.

ГА. архитектор проекта

ГА. инженер проекта

Типовой проект разработан в соответствии с действующими нормами и правилами и предусматривает мероприятия, обеспечивающие взрывную, взрывопожарную и пожарную безопасность при эксплуатации здания

ГА. специалист

Пищевая технология

Проект пищеблока разработан на основании задания на проектирование, утвержденного Госгражданстроем от 16 апреля 1983г., а также СНиП П-А.-71 „Предприятия общественного питания", СНиП П-71-79 „Оздоровительные учреждения и учреждения отдыха".

Пищеблок работает на сырье и обеспечивает 4-х разовым питанием 250 человек в две посадки по методу самообслуживания.

Производственная мощность 3500 блюд и 250 штук мучных изделий в сутки.

Пищеблок расположен в одном уровне. Продукты поступают в загрузочную, где взвешиваются на весах, а затем на ручных тележках доставляются в складскую группу, включающую в себя: кладовую сухих продуктов и охлаждаемые камеры (молочно-жировую, мясо-рыбную, фруктов и зелени). Овощи с улицы непосредственно поступают в кладовую овощей, расположенную смежно с овощным цехом. Для хранения и мытья тары рядом с загрузочной находится кладовая и моечная тары.

Из складской группы сырье поступает в производственные цехи: мясо-рыбный, мучной, горячий, холодный. К горячему цеху непосредственно примыкают моечные столовой и кухонной посуды.

Пищевые отходы из моечной кухонной и моечной столовой посуды через производственный коридор поступают в охлаждаемую камеру отходов, имеющую через тамбур самостоятельный выход на улицу.

Персонал столовой по обособленному входу попадает в блок бытовых помещений, состоящий из гардероба с душевыми, санузлами и бельевой.

Пищеблок оснащен отечественным механическим, тепловым, холодильным оборудованием, работающим на электроэнергии.

Численность работников пищеблока – 13 человек

из них работников кухни – 8 человек

работников столовой – 5 человек

Общие указания.

1. К тепловому оборудованию /поз. 1,2,3,4,5,6/ устанавливаются местные отсосы типа МВО.
2. Картофелечистка МОК- /поз.30/ устанавливается на фундамент высотой 100 мм и крепится к нему четырьмя фундаментными болтами М-16.
3. Привязка оборудования указана с учетом законченной строительной отделкой.
4. Расстановку столов в обеденном зале смотри архитектурно-строительную часть проекта.
5. Проект газоснабжения устройства для опалки птицы разрабатывается при привязке проекта к местным условиям.

Условные обозначения

9	– Подвод электроэнергии
ф	– Фазность тока
h	– Высота подвода от уровня чистого пола
АВ	– Автоматический выключатель
СУ	– Станция управления
МП	– Магнитный пускатель
ЩУ	– Щит управления
Щ	– Щиток
№/N	– Номер позиции по спецификации / Мощность тока в квт
	– Штепсельная розетка
	– Штепсельная розетка 2-х полюсная осветительная
	– Штепсельная розетка 2-х полюсная силовая с заземляющим контактом
	– Штепсельная розетка 3-х полюсная с заземляющим контактом.
Х.В.	– Подвод холодной воды
Г.В.	– Подвод горячей воды
К	– Отвод воды в канализацию с разрывом струи
d	– Диаметр трубопровода в мм
	– Трап
	– Подвод Х.В. и Г.В к моечной ванне через смеситель d-15; h-1000
	– Подвод Х.В. и Г.В. к раковине через смеситель d-15; h-1100

Согласовано

Инв. № подл. | Подпись и дата | Взам. инв. №

Инв. №			
Нач. ОИТО	Черникин		
ГА. спец.	Короткова		
Рук. гр.	Сафронова		
Разраб.	Бакалыгина		
Провер.	Сафронова		
Н. контр.	Короткова		

Привязан

244-4-77.86 ТХП

Центр обслуживания летней базы отдыха на 250 мест (стены кирпичные)

Общественный корпус | Стадия: РП | Лист: 1 | Листов: 4

Общие данные

ЦНИИЭП курортно-туристских зданий и комплексов

Копировал

Формат: А2

Инв. № подл.	Подпись и дата	Взам. инв. №

СОГЛАСОВАНО				
ГАП	Кокушкин		90	Кушнерев
ОВ	Вайль			
ВК	Разживина			

ТИПОВОЙ ПРОЕКТ 244-4-72 36 АЛЬБОМ II

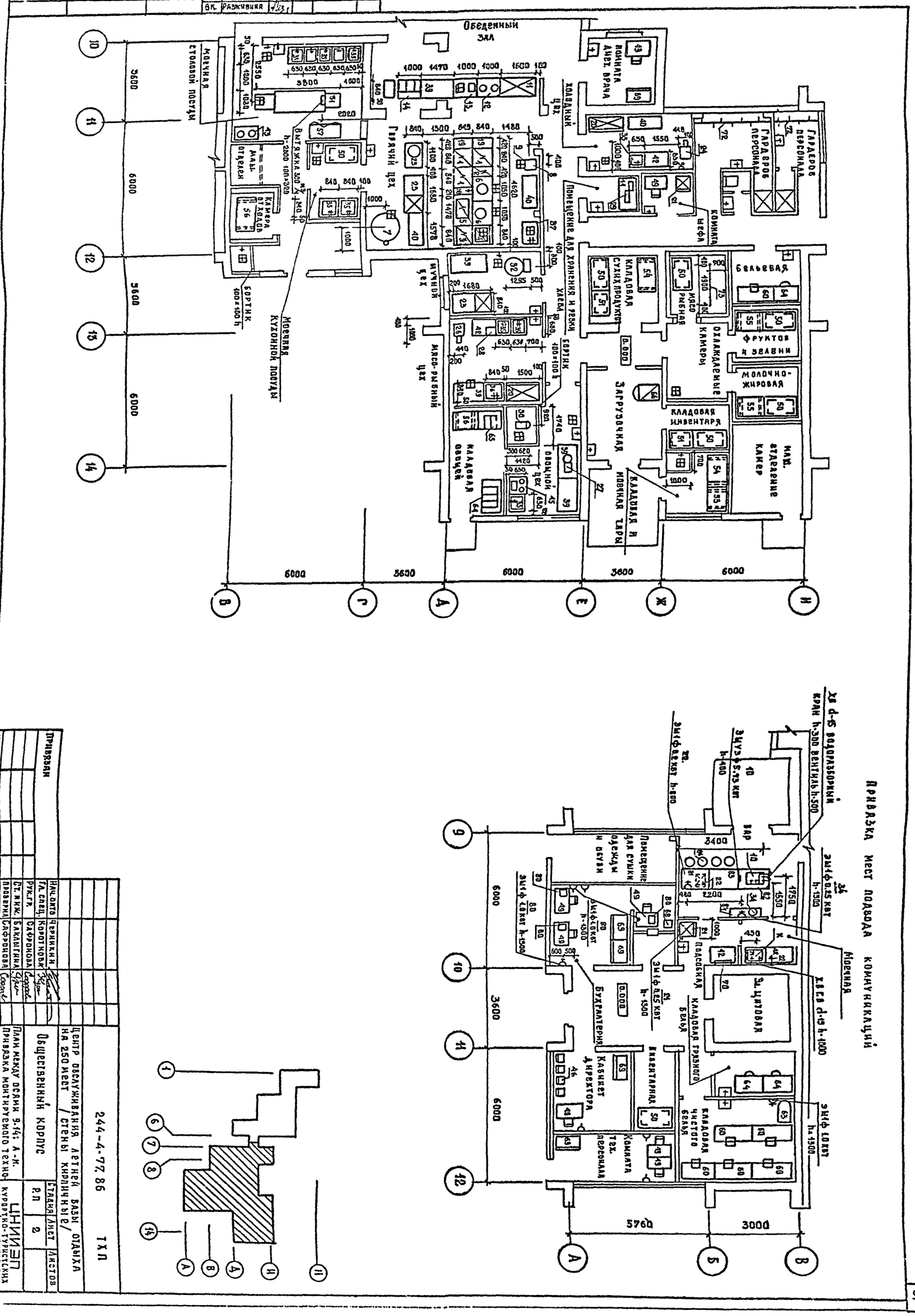

Привязан				
Нач. отд.	Черникин			
Гл. спец.	Коротков			
Рук. гр.	Сафронова			
Ст. инж.	Бакалыгина			
Проверил	Сафронова			
Н. контр.	Коротков			

244-4-77.86 ТХП

Центр обслуживания летней базы отдыха на 250 мест / стены кирпичные /

Общественный корпус

План между осями 9-14: А-Н. Привязка монтируемого технологического оборудования

Стадия	Лист	Листов
Р.П	2	

ЦНИИЭП курортно-туристских зданий и комплексов г. Москва

Альбом II

Типовой проект 244-4-77.86

Привязка точек подвода воды и канализации

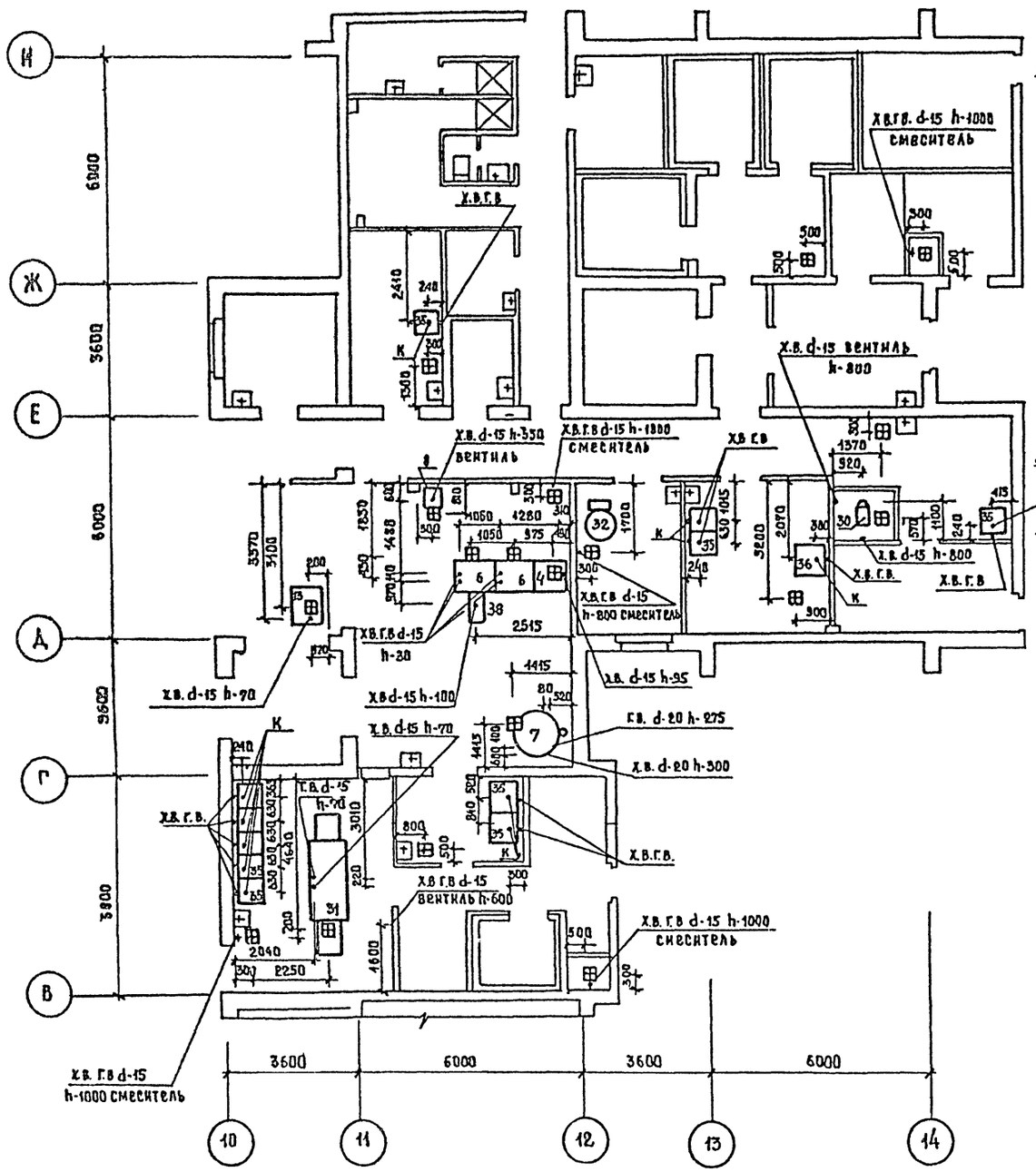

Привязка точек подвода электроэнергии

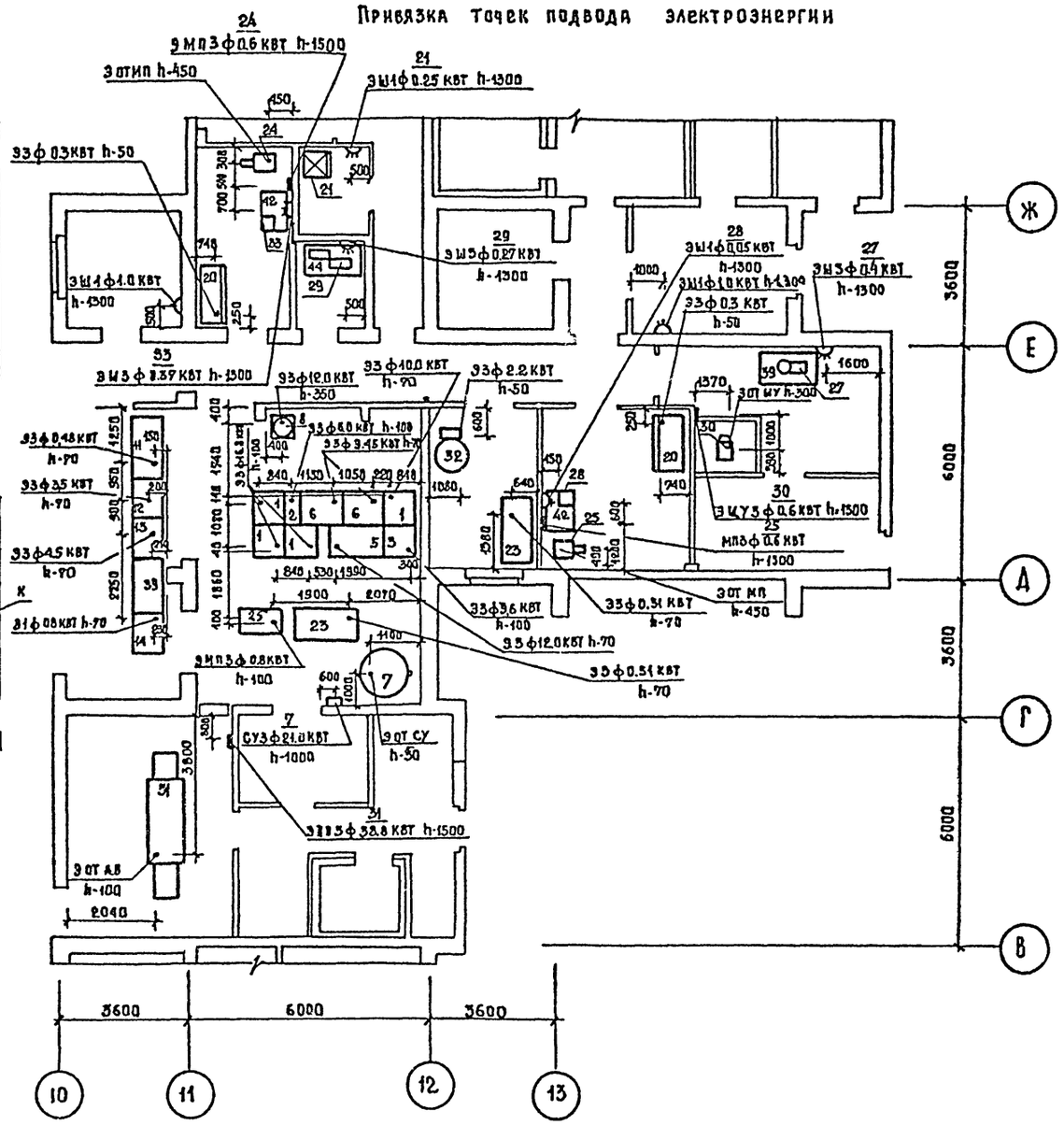

				244-4-77.86 ТХП			
				ЦЕНТР ОБСЛУЖИВАНИЯ ЛЕТНЕЙ БАЗЫ ОТДЫХА НА 250 МЕСТ /СТЕНЫ КИРПИЧНЫЕ/			
ПРИВЯЗАН	НАЧ. ОИТВ	ЧЕРНИКИН		Общественный корпус	СТАДИЯ	ЛИСТ	ЛИСТОВ
	ГЛ. СПЕЦ.	КОРОТКОВА			РП.	3	
	РУК. ГР.	САФРОНОВА					
	СТ. ИНЖ.	БАКЛЫГИНА		ПЛАН МЕЖДУ ОСЯМИ 9-14, А-И ПРИВЯЗКА МЕСТ ПОДВОДА КОММУНИКАЦИЙ	ЦНИИЭП КУРОРТНО-ТУРИСТСКИХ ЗДАНИЙ И КОМПЛЕКСОВ		
	ПРОВЕРИЛ	САФРОНОВА					
ИНВ. №	Н. КОНТР.	КОРОТКОВА					

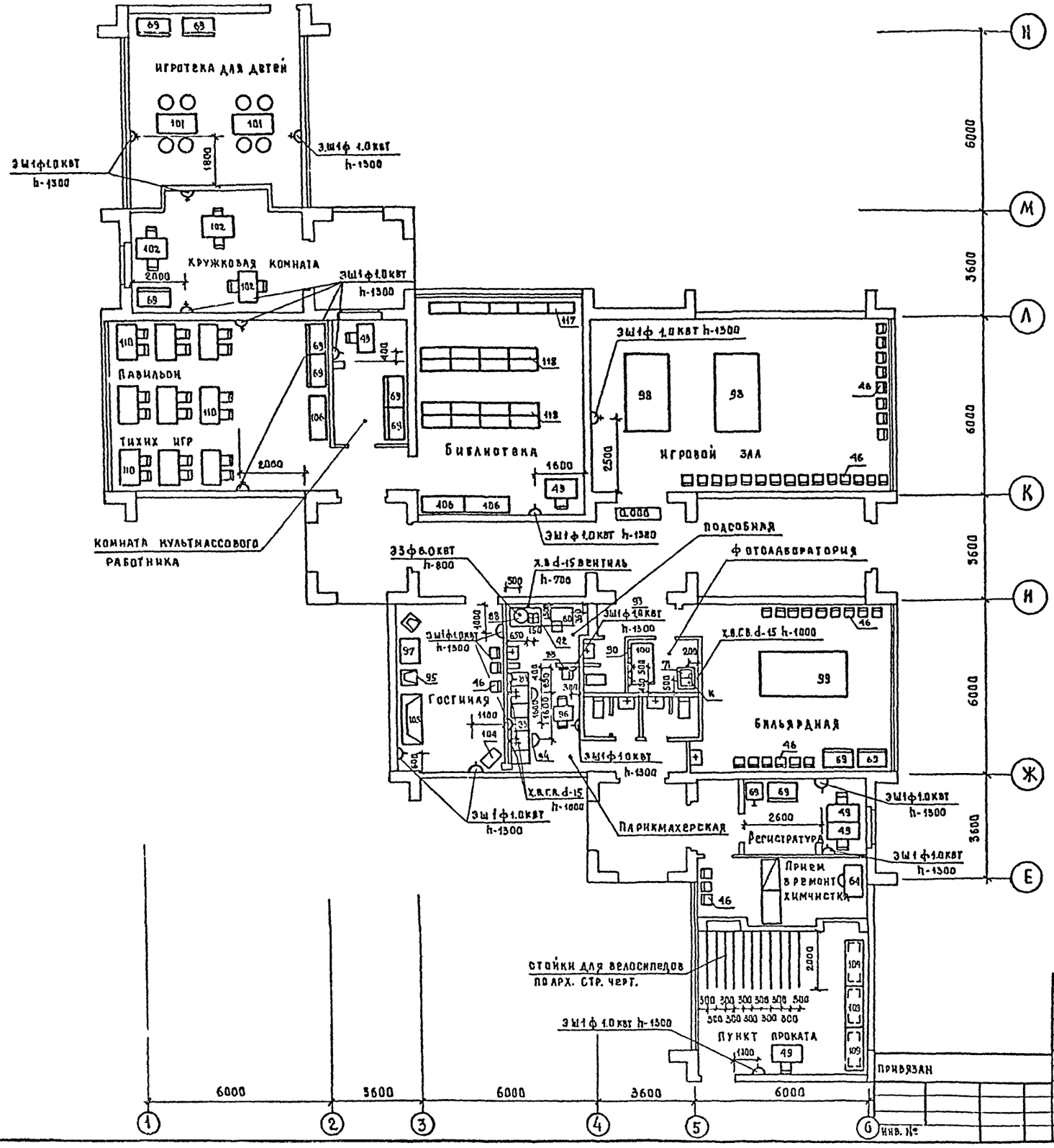

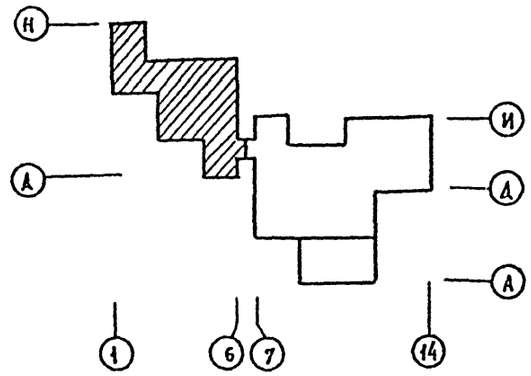

НАЧ. ОНТО	ЧЕРНИКИН		
ГЛ. СПЕЦ.	КОРОТКОВА		
РУК. ГР.	САФРОНОВА		
СТ. ИНЖ.	БАКЛЫГИНА		
ПРОВЕРИЛ	САФРОНОВА		
Н. КОНТР.	КОРОТКОВА		

ПРИВЯЗАН

ИНВ. №

244-4-77.86 ТХП

ЦЕНТР ОБСЛУЖИВАНИЯ ЛЕТНЕЙ БАЗЫ ОТДЫХА НА 250 МЕСТ / СТЕНЫ КИРПИЧНЫЕ /

Общественный корпус

Стадия	Лист	Листов
Р.П.	4	

ПЛАН МЕЖДУ ОСЯМИ 1-6; Ж-Р
ПЛАН МЕСТ ПОДВОДА КОММУНИКАЦИЙ

ЦНИИЭП КУРОРТНО-ТУРИСТСКИХ ЗДАНИЙ И КОМПЛЕКСОВ Г. МОСКВА

ТИПОВОЙ ПРОЕКТ 244-4-77.86 Альбом II

СОГЛАСОВАНО

АП	КОШУШАНИН	
ВК	РАБЧИНИНА	
ЭО	КУШНЕРЕВА	

ИНВ. № ПОДЛ.	ПОДПИСЬ И ДАТА	ВЗАМ. ИНВ. №

Альбом II

Типовой проект 244-4-77.86

Ведомость чертежей основного комплекта ТХХ

Лист	Наименование чертежей	Примечан.
1	Общие данные	
2	Планы и разрезы охлаждаемых камер 1-1; 2-2; 3-3.	
3	Разрез 4-4. Схемы разводки фреоновых трубопроводов. Монтажные указания	

Ведомость ссылочных и прилагаемых документов

Обозначение	Наименование	Примечание
	Ссылочные документы	
ЦНИИЭП торгово-бытовых зданий и туристских комплексов	Типовые конструкции и детали. Листы 3,10,11,12. Серия 2290-4. Выпуск-2 Оборудование для охлаждаемых камер. Детали крепления оборудования	
	Прилагаемые документы	
ТХХ СО	Спецификация оборудования	

Привязка настоящего типового проекта выполнена в соответствии с действующими нормами и правилами и предусматривает мероприятия обеспечивающие взрывную, взрывопожарную и пожарную безопасность при эксплуатации здания.

Гл. архитектор пр-та

Гл инженер пр-та

Типовой проект разработан в соответствии с действующими нормами и правилами и предусматривает мероприятия обеспечивающие взрывную, взрывопожарную и пожарную безопасность при эксплуатации здания.

Гл. специалист /Короткова/

Холодоснабжение

Холодильная установка предназначается для создания оптимальных условий хранения скоропортящихся продуктов в столовой базы-отдыха на 250 мест.

Для хранения продуктов в столовой запроектированы охлаждаемые камеры.

Характеристика охлаждаемых камер

№№ пп	Наименование охлаждаемых камер	F_2 м²	T °C	Емкость камеры в кг	Расход холода в ккал/ч
1	Мясо-рыба	7,5	± 0	600	1200
2	Молочно-жировые продукты	7,5	+2	900	1100
3	Фрукты-зелень	7,5	+4	750	1350
4	Отходы	5,0	+2	500	900

Подбор оборудования

Для камер №1,2,3 принимается к установке холодильная машина МКВ-6-1-2 холодопроизводительностью 6000 ккал/ч при t_o-15°С и $t_к$+30°С. Для камеры №4 принимается к установке холодильный агрегат ФАК-1,5 м³ холодопроизводительностью 1500 ккал/ч при t_o-15°С и $t_в$+20°С

Степень охлаждения

Для охлаждения камер принимается непосредственная система охлаждения. Для поддержания необходимого температурного режима, камеры оборудуются подвесными воздухоохладителями типа ВО-2 и испарительными батареями ИРСН-10

Изоляция

Теплоизоляционные материалы, их объемные веса и расчетные коэффициенты для стен, полов и потолков приняты согласно СНиП II.105-74. В качестве изоляционного материала приняты жесткие минераловатные плиты γ-300 кг/м³ λ-0,7 ккал/м·4°С по ГОСТу 10140-80.

Стены всех охлаждаемых камер на всю высоту облицовываются глазурованной плиткой, потолки – побелка по цементной штукатурке. Полы выкладываются метлахской плиткой.

Вентиляция

Машинное отделение обеспечено вентиляцией в соответствии с требованиями СНиП II-105-74.

Машинное отделение охлаждаемой камеры отходов обеспечено вентиляцией из расчета: приток – 1200 м³/ч; вытяжка-1300 м³/ч

Вентиляция охлаждаемых камер фрукты и отходы обеспечены в соответствии с требованиями СН и П II-Л,8-71.

Водоснабжение

Для охлаждения и конденсации паров фреона к конденсатору холодильной машины МКВ6-1-2 подведена холодная вода 1,5 м³/ч.

Электроснабжение

№№ пп	Наименование оборудования	Кол.	Мощность в квт	Марка электродвигат.
1	Холодильная машина МКВ6-1-2	1	3,1	АПВ2-41-4б
2	Холодильный агрегат ФАК – 1,5 м³	1	1,5	АОЛ2-22-4

$N_{уст}$= 4,6 квт

Автоматизация

Холодильные машины полностью автоматизированы и в постоянном наблюдении не нуждаются. Защита от понижения и повышения давлений ниже и выше допустимых осуществляется с помощью реле давления

Привязан			
Инв. №			
244-4-77.86			ТХХ
Центр обслуживания летней базы отдыха на 250 мест /стены кирпичные/			
Общественный корпус	Стадия	Лист	Листов
	РП	1	3
Общие данные	ЦНИИЭП курортно-туристских зданий и комплексов		
Нач.отд Черникин			
Рук. гр Барышев			
Разраб. Малюкова			
Провер. Барышев			
Н. контр Короткова			

Копировал: Формат: А2

Согласовано

Инв. № подл. | Подпись и дата | Взам. инв. №

Альбом II

Типовой проект 244-4-77,86

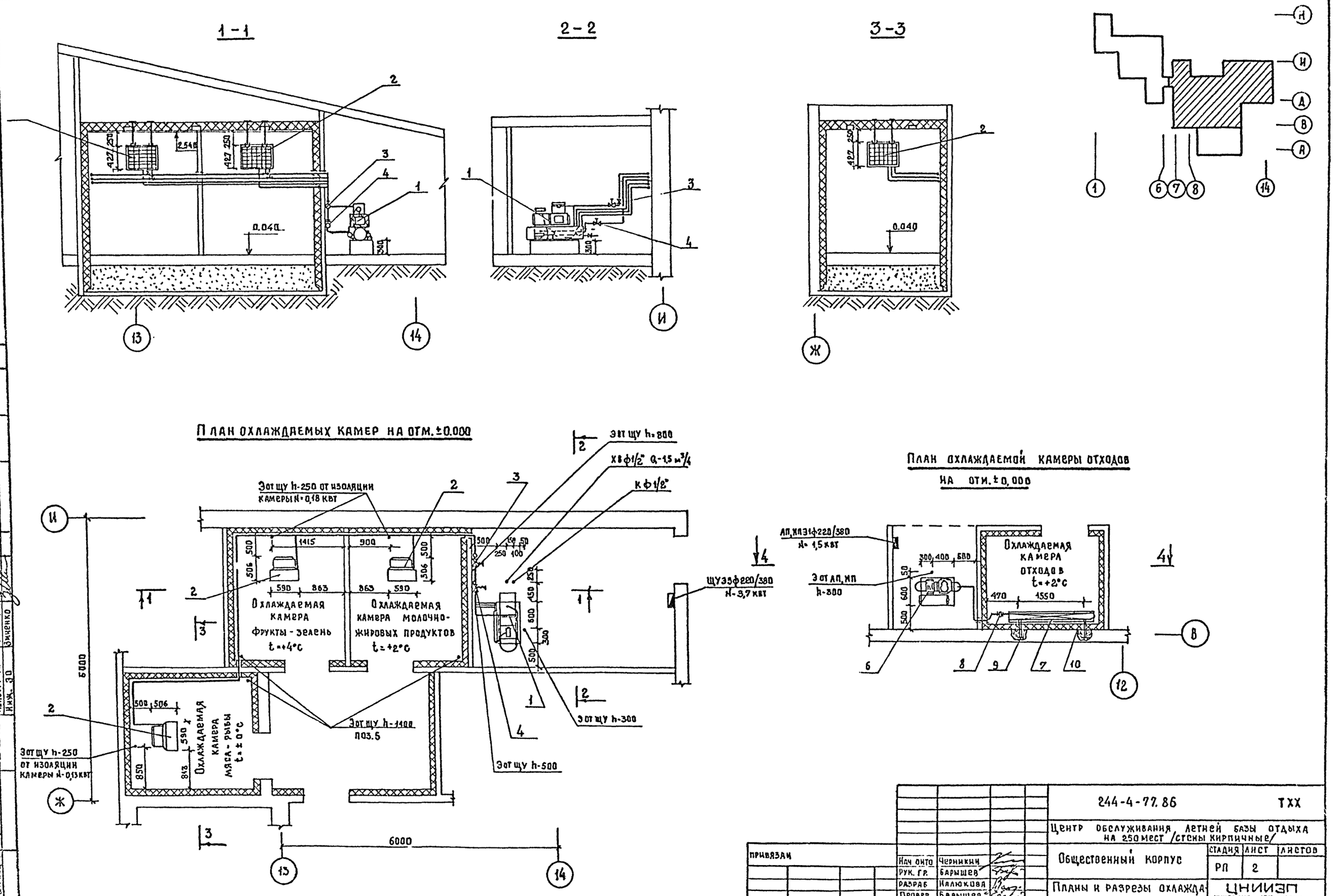

Согласовано					
Инж. ВК	Разжинина				
Инж. ОВ	Вайль				
Согласовано					
Архитектор	Кожуханов				
Конструктор	Ляховецкая				
Инж. ЭО	Зиненко				
Инв. № подл.	Подпись и дата	Взам. инв. №			

Нач. отд.	Черникин		244-4-77.86		ТХХ
Рук. гр.	Барышев		Центр обслуживания летней базы отдыха на 250 мест /стены кирпичные/		
Разраб.	Налюкова		Общественный корпус	Стадия: РП	Лист: 2
Провер.	Барышев		Планы и разрезы охлаждаемых камер 1-1; 2-2; 3-3	ЦНИИЭП курортно-туристских зданий и комплексов	
Н. контр.	Короткова				

Привязан

Инв. №

Типовой проект 244-4-77.86 Альбом II

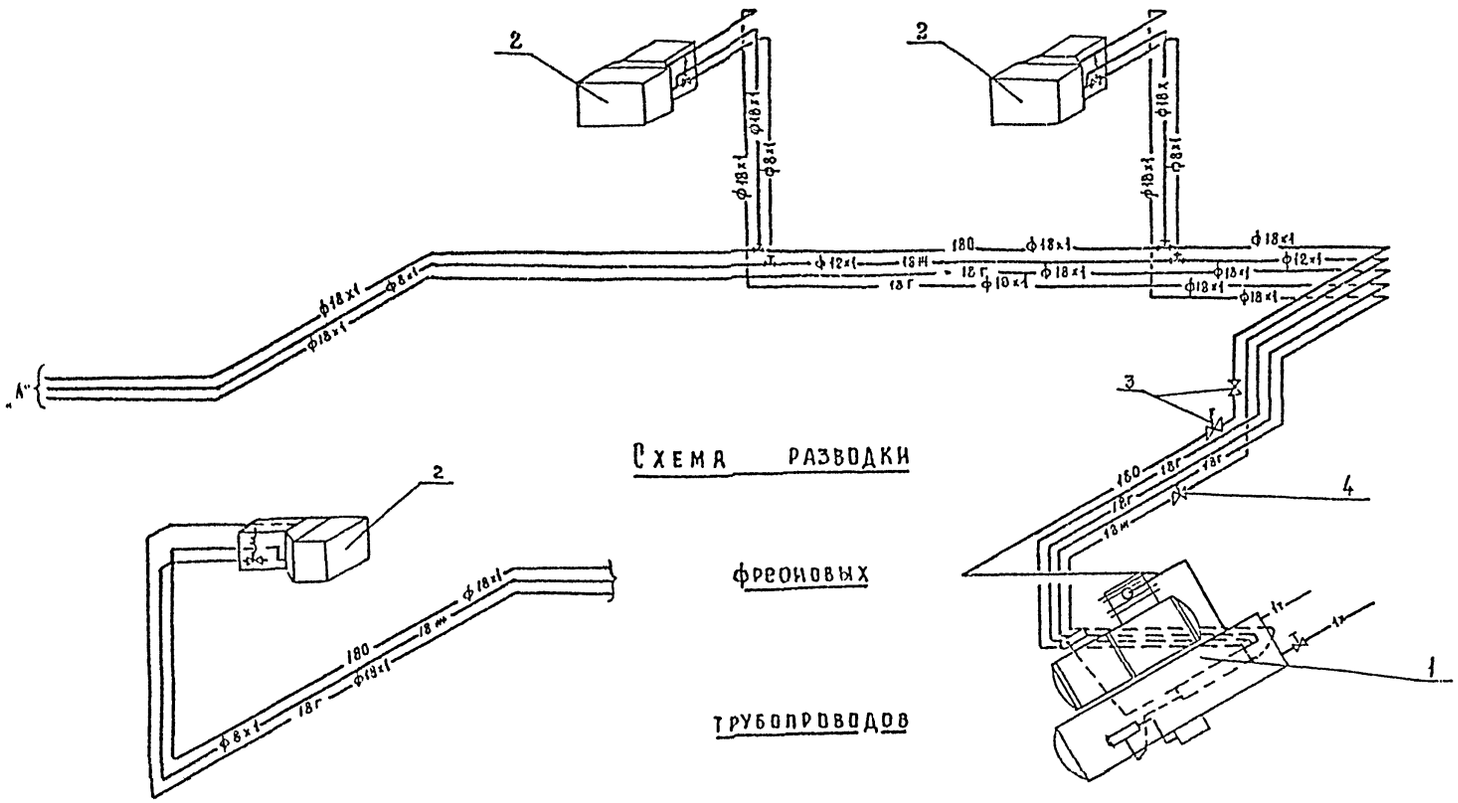

Схема разводки фреоновых трубопроводов

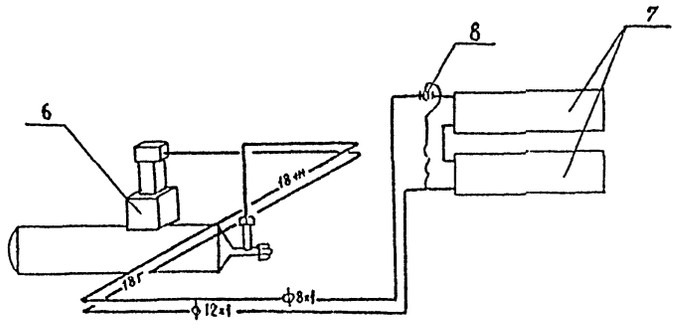

Условные обозначения

180	Трубопровод оттайки
18м	Трубопровод жидкого фреона
18г	Трубопровод газообразного фреона
1х	Трубопровод холодной воды
1т	Трубопровод теплой воды

4-4

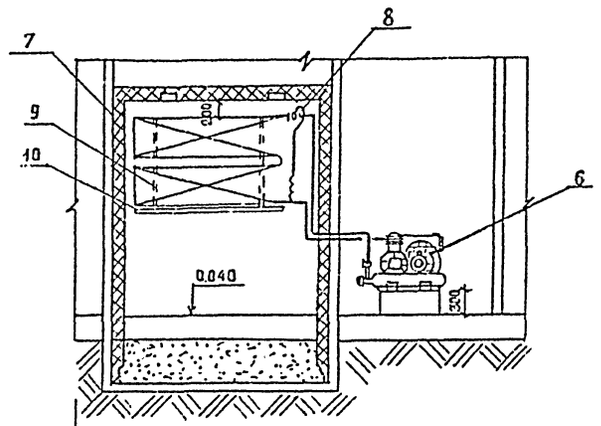

Примечания

1. Монтаж фреоновой холодильной установки, её заполнение фреоном и регулировку, производить в соответствии с заводской инструкцией прилагаемой к поставляемому оборудованию.
2. После заполнения системы фреоном необходимо проверить все соединения на утечку галоидной лампой.
3. Обратные трубопроводы /сторона всасывания/ должны укладываться с уклоном от 0,1 до 0,05 в сторону компрессора, для обеспечения стока масла в картер.
4. Фреоновые трубопроводы проходящие через стены, проложить в гильзах из труб большего диаметра, после монтажа фреоновых труб гильзы забить мелочью плит из пенополистерола и зацементировать.
5. При установке агрегатов на фундамент, под лапы конденсатора подложить резиновые амортизаторы.
6. Кронштейны для крепления испарителей заложить до начала изоляционных работ.
7. Любые соединения фреоновых трубопроводов не должны находиться в толще стен перекрытий либо в других недоступных для осмотра местах.

Согласовано

Инв.№ подл. | Подпись и дата | Взам. инв.№

Привязан				244-4-77.86 ТХХ	
				Центр обслуживания летней базы отдыха на 250 мест /стены кирпичные/	
				Общественный корпус	Стадия: РП; Лист: 3; Листов:
Инв.№				Разрез 4-4. Схемы разводки фреоновых трубопроводов монтажные указания.	ЦНИИЭП курортно-туристских зданий и комплексов
			Нач. отд	Черникин	
			Рук. гр	Барышев	
			Разраб	Калюкова	
			Провер	Барышев	
			Н.контр	Короткова	

Отпечатано
в Новосибирском филиале ЦИТП
630064 г. Новосибирск пр. Карла Маркса 1

Выдано в печать "9" III 1988 г
Заказ Г-687 Тираж 170

gost.e-ecolog.ru