ТИПОВОЙ ПРОЕКТ

244-4-77.86

ОБЩЕСТВЕННЫЙ КОРПУС ЦЕНТРА ОБСЛУЖИВАНИЯ ЛЕТНЕЙ БАЗЫ ОТДЫХА НА 250 МЕСТ

(СТЕНЫ КИРПИЧНЫЕ)

АЛЬБОМ I

АРХИТЕКТУРНО - СТРОИТЕЛЬНЫЕ РЕШЕНИЯ

21934/01

цена 5-32

gost.e-ecolog.ru

ТИПОВОЙ ПРОЕКТ
244-4-77.86

ОБЩЕСТВЕННЫЙ КОРПУС ЦЕНТРА ОБСЛУЖИВАНИЯ ЛЕТНЕЙ БАЗЫ ОТДЫХА НА 250 МЕСТ

(СТЕНЫ КИРПИЧНЫЕ)

АЛЬБОМ I

СОСТАВ ПРОЕКТА

АЛЬБОМ I	АРХИТЕКТУРНО-СТРОИТЕЛЬНЫЕ РЕШЕНИЯ
АЛЬБОМ II	ИНЖЕНЕРНОЕ ОБОРУДОВАНИЕ, ТЕХНОЛОГИЯ
АЛЬБОМ III	СМЕТЫ
АЛЬБОМ IV	ИЗДЕЛИЯ ЗАВОДСКОГО ИЗГОТОВЛЕНИЯ
АЛЬБОМ V	ВЕДОМОСТИ ПОТРЕБНОСТИ В МАТЕРИАЛАХ
АЛЬБОМ VI	СПЕЦИФИКАЦИИ ОБОРУДОВАНИЯ

ПРОЕКТ УТВЕРЖДЕН Госгражданстроем ПРИКАЗ № 229 ОТ 8 АВГУСТА 1985г.
РАБОЧИЕ ЧЕРТЕЖИ ВВЕДЕНЫ В ДЕЙСТВИЕ ЦНИИЭП КУРОРТНО-ТУРИСТСКИХ ЗДАНИЙ И КОМПЛЕКСОВ ПРИКАЗ №44 ОТ 19 МАРТА 1987г.

РАЗРАБОТАН ЦНИИЭП КУРОРТНО-ТУРИСТСКИХ ЗДАНИЙ И КОМПЛЕКСОВ

ГЛАВНЫЙ ИНЖЕНЕР ИНСТИТУТА ОВЕЧКИН В.Н.
ГЛАВНЫЙ КОНСТРУКТОР ИНСТИТУТА ЧЕРНОВ Ю.А.
ГЛАВНЫЙ АРХИТЕКТОР ПРОЕКТА ЧЕРНЯВСКИЙ И.З.
ГЛАВНЫЙ ИНЖЕНЕР ПРОЕКТА ЛЯХОВЕЦКАЯ Л.И.

ПРИВЯЗАН
ИНВ. №
КОПИРОВАЛ
ФОРМАТ А2

СОДЕРЖАНИЕ АЛЬБОМА

ЛИСТ	НАИМЕНОВАНИЕ	СТР	ПРИМЕЧАНИЯ
	Содержание альбома	2	
	Общая часть (марка О)		
1	Общие данные. Пояснительная	3	
	записка (начало)		
2	Пояснительная записка (продолжение)	4	
3	Пояснительная записка (продолжение)	5	
4	Пояснительная записка (окончание)	6	
	Архитектурно-строительные решения (марка АС)		
1	Общие данные (начало)	7	
2	Общие данные (продолжение)	8	
3	Общие данные (продолжение)	9	
4	Общие данные (продолжение)	10	
5	Общие данные (продолжение)	11	
6	Общие данные (окончание)	12	
7	План между осями 1-6 и Д-Н	13	
	фрагмент 1		
8	План между осями 7-14 и В-И	14	
9	План между осями 8-12 и А-В	15	
	фрагмент 2. План вентиляционных		
10	Экспликация помещений	16	
11	фрагмент 3. Узлы I ... III	17	
12	Разрезы 1-1 ... 4-4	18	
13	Разрезы 5-5 ... 7-7	19	
14	Разрезы 8-8 ... 11-11	20	
15	Разрезы 12-12 ... 14-14	21	
16	Фасады 1-6, Н-Д, 6-1	22	
17	Фасады Д-Н, 6-14, Д-И	23	
18	Фасады И-А, 14-6, 12-11, Д-И	24	
19	Виды I-I ... VI-VI	25	
20	Схемы заполнения оконных проемов	26	
	(начало)		
21	Схемы заполнения оконных проемов	27	
	(окончание)		
22	Спецификация к схемам заполнения		
	оконных проемов	28	
23	Оконные рамы ОР-1 ... ОР-5. Сечение а-а	27	
24	Оконные рамы ОР6 ... ОР-9; ОР-12		
	импосты ИП-1 и ИП-2	30	
25	Оконные рамы ОР-10 ... ОР-11		
	импосты ИП-3 ... ИИП-5	31	
26	Узлы 1 ... 5	32	

ЛИСТ	НАИМЕНОВАНИЕ	СТР	ПРИМЕЧАНИЕ
27	Узлы 6 ... 13	33	
28	Ведомость перемычек /начало/	34	
29	Ведомость перемычек /окончание/		
	Спецификация перемычек. Элементы заполнения проемов	35	
30	Схемы нагрузок на фундаменты с расчет-		
	ными сечениями	36	
31	План фундаментов между осями 1-6, Д-Н	37	
32	План фундаментов между осями 7-14, В-И	38	
33	План фундаментов между осями 8-12. А-В		
	фундаменты Ф1, Ф2. Ф.3	39	
34	План подпольных каналов и бетонной подготов-		
	ки под полы между осями 7-14. В-И	40	
35	Планы бетонной подготовки под полы между		
	осями 1-6, А-Н и 8-12. А-В	41	
36	Сечение 1-1 ... 11 ... 11	42	
37	Сечение 12-12 ... 22 ... 22	45	
38	Схема расположения балок и опорных поду-		
	шек между осями 1-6 и Д-Н	44	
39	Схема расположения балок и опорных поду-		
	шек между осями 7-14 и В-И	45	
40	Схема расположения балок и опорных		
	подушек между осями 8-12 и А-В. Узлы 1 и 2	46	
41	Узлы 3-5	47	
42	Схема расположения элементов покры-		
	тия между осями 1-6 и Д-Н	48	
43	Схема расположения элементов покры-		
	тия между осями 6-14 и В-И	49	
44	Схема расположения элементов покры-		
	тия между осями 9-12 и Д-В и перекры-		
	тия венткамер	50	
45	Схемы расположения элементов покры-		—
	тия и перекрытия в осях 10-11 и Е-Ж, Г-Д	51	

ЛИСТ	НАИМЕНОВАНИЕ	СТР.	ПРИМЕЧАНИЕ
46	Сечения 1-1 ... 10-10	52	
47	Узлы 1-3	53	
48	Узлы 4-6	54	
49	Узлы 7-11	55	
50	Узлы 12-14	56	
51	Узлы 15-20	57	
52	План кровли. Спецификация		
	элементов кровли и телеантены.		
	Спецификация вентшахт	58	
53	Узлы кровли 1-8	59	
54	Узлы кровли 9-14	60	
55	Вентшахты ВШ-1 ... БШ-3	61	
56	Вентшахты ВШ-4 ... ВШ-6	62	
57	Схема расположения элементов		
	крепления воздуховодов горячего цеха	63	
58	Узлы 1 ... 6	64	
59	Узлы 7 ... 9	65	
60	Воздуховоды из асбестоцементных листов	66	
61	Спецификация элементов воздуховодов	67	
62	Лестница мл 1	68	

Альбом I

Типовой проект 244-4-77-86

Состав авторского коллектива

Часть проекта	Ф. И. О	Должность	Степень участия	Подпись
Архитектурно-планировочная часть	Чернявский И.З	нач. АПМ-9	автор	
	Кожушаный Б.Д.	ст. архит.	автор	
	Овчинникова А.Ю	Архитектор	при участии	
Конструктивная часть	Ляховецкая Л. И.	Гип	автор	
Отопление и вентиляция	Вайль М. В	Рук. гр. инж.	автор	
Водопровод и канализация	Разживина И. А	Гип	автор	
Электросиловое оборудование, электроосвещение	Кушнерева М. В	Гип	автор	
Связь и сигнализация	Юданов В. В	Рук. гр. инж.	автор	
Технология пищеблока	Коротков В.П	Гл. спец.	автор	

Проект разработан в соответствии с действующими нормами и правилами и предусматривает мероприятия, обеспечивающие взрывную, взрывопожарную и пожарную безопасность при эксплуатации здания.

Гл. архитектор проекта — Чернявский И.З
Гл. инженер проекта — Ляховецкая Л.И.

Привязка настоящего типового проекта выполнена в соответствии с нормами и правилами и предусматривает мероприятия, обеспечивающие взрывную, взрывопожарную и пожарную безопасность, при эксплуатации здания.

Гл. архитектор проекта
Гл. инженер проекта

Ведомость основных комплектов рабочих чертежей

Обозначение	Наименование	Примечания
О	Общая часть	
АС	Архитектурно строительное решение	
ОВ	Отопление и вентиляция	
ВК	Внутренние водопровод и канализация	
ЭО	Электросиловое оборудование	
	и электроосвещение	
СС	Связь и сигнализация	
ТХП	Технология пищеблока	

Ведомость рабочих чертежей основного комплекта марки О

Обозначение	Наименование	Примечания
1	Общие данные. Пояснительная	
	записка (начало)	
2	Пояснительная записка (продолжение)	
3	Пояснительная записка (продолжение)	
4	Пояснительная записка (окончание)	

Пояснительная записка

1. Общая часть

Проект общественного корпуса для центра обслуживания летней базы отдыха на 250 мест /стены кирпичные/ разработан на основании задания на проектирование. Утверждённого управлением по строительству общественных зданий и сооружений Госгражданстроя 16 августа 1983 года.

В соответствии с заданием на проектирование проект разработан для условий эксплуатации в районах Советского Союза со следующими условиями строительства:

1/ климатические районы и подрайоны СССР - II и III районы, I в подрайон с обычными геологическими условиями;
2/ интервал расчётных летних температур +5°С - +32°С;
3/ зона влажности - нормальная;
4/ грунтовые условия возведения зданий - обычные, грунты - нескальные, однородные, грунтовые воды - отсутствуют;
5/ рельеф территорий - спокойный;
6/ расчетная сейсмичность - не выше 6 баллов;
7/ скоростной напор ветра на высоте 10 м - до 45 кгс/м² /0,44 кПа/
8/ тип местности для определения коэффициента, учитывающего изменение скоростного напора ветра на высоте /по СНиП II - 6 - 74/ - Б
9/ вес снегового покрова на 1 м² поверхности земли P_0 = 100 кгс/м² /0,97 кПа/;
10/ класс ответственности здания - I;
11/ коэффициент надёжности - 1;
12/ степень огнестойкости - III

2. Архитектурно-строительные решения

2.1. Генеральный план

Проект общественного корпуса разработан в составе типового проекта центра обслуживания летней базы отдыха на 250 мест, который включает в себя четыре объема:

общественный корпус;

изолятор;

открытая киноэстрадная площадка;

навес для игры в настольный теннис.

Универсальная площадка для массовых мероприятий и танцев запроектирована в центре комплекса. В варианте генерального решения /см. лист № 2/ показана возможная компоновка зданий на участке с двумя въездами на территорию, стоянкой для автомобилей и временной стоянкой перед приемно-вестибюльной группой. Хозяйственная зона примыкает к заднему фасаду столовой. При необходимости общественный корпус может быть разделен на 2 части: клубную с приемно-вестибюльной группой и столовую с служебно-бытовыми помещениями. В проекте также предусмотрена возможность блокировки всех зданий, за исключением изолятора, который в соответствии со СНиП II - 11-79 должен отстоять от танцевальной площадки на 50 метров.

Участок для строительства должен отвечать общим санитарно-гигиеническим требованиям и требованиям СНиП II-11-79.

Согласовано

Инв. № подл. | Подпись и дата | Взам. инв. №

Привязан

Инв. №

244-4-77-86 0

Центр обслуживания летней базы отдыха на 250 мест (стены кирпичные)

Нач. АПМ-7	Чернявский				
Гл. инж. АПМ	Сабенников				
ГАП	Чернявский				
ГИП	Ляховецкая				
Разраб.	Кожушаный				
Проверил	Чернявский				
Н. контр.	Новикова				

Общественный корпус

Стадия	Лист	Листов
РП	1	4

Общие данные. Пояснительная записка (начало)

ЦНИИЭП курортно-туристских зданий и комплексов

Привязан

Формат А2

Примерное решение схемы генплана центра обслуживания.

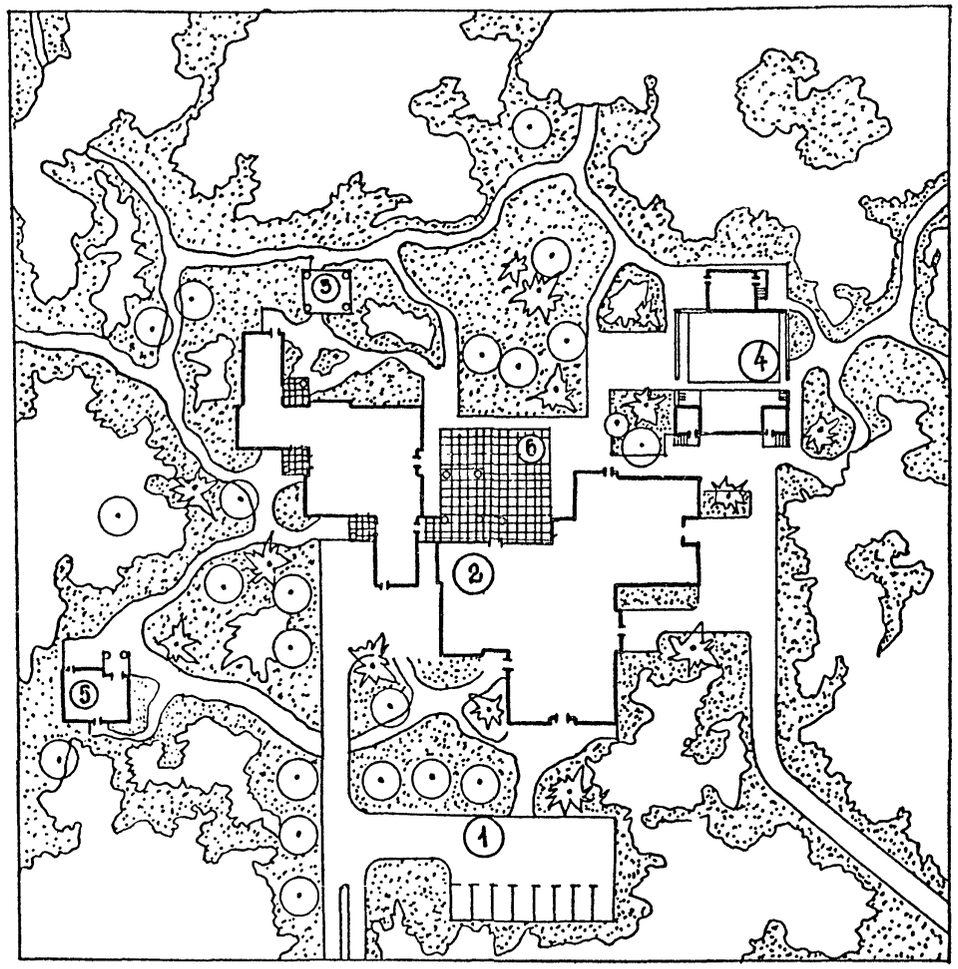

Экспликация

N п/п	Наименование объектов	Площадь м²
1	стоянка для автомобилей	
2	общественный корпус на 250 мест	
3	навес для тенниса	
4	киноэстрадная площадка	
5	изолятор	
6	площадка для массовых мероприятий	

При решение генплана необходимо учитывать конкретные условия участка: Ориентацию, конфигурацию рельеф, наличие деревьев ценных пород и т.п. а также предлагаемую схему Генплана. Помещение и устройства хозяйственного назначения должны группироваться у хозяйственного въезда. Территория свободная от застройки должна быть озеленА, выбор типов растений осуществляется при выполнении проекта привязки.

2.2. Объемно-планировочное решение.

Здание решено как группа павильонов, сблокированных между собой и объединенных единой конструктивной системой. Кирпичные Г-образные втолбы, связанные на отметке+3,30 в жёсткие башни /3,6 х 3,6/ поддерживают покрытие /деревянные клееные панели по деревянным клееным балкам/ подобно стволам деревьев, несущим ветви и крону. Внутреннее пространство посредством остекленения и теневых навесов мягко связано с наружным. Композиционное решение здания, не предусматривает иерархических связей объемов и пространств и представляет собой структуру. построенную на модуле 6,0 и 3,6 м;

что, в свою очередь позволило применить индустриальные конструкции с минимальным количеством типоразмеров балок и плитей покрытия. Функциональная организация построена на связи всех групп помещений через частично крытую универсальную площадку. Приемно-вестибюльная группа также примыкает к подъезду. А служебно-бытовые помещения расположены между общественной и хозяйственной зоной.

Игровой зал для детей отнесен к зоне спортивных площадок.

2.3. Наружная отделка.

Все наружные стены и столбы облицовываются силикатным лицевым кирпичем с перевязкой через три ряда и расшивкой швов. Цоколя - оштукатуриваются.

Деревянные балки и плиты, наружные окна и двери окрашиваются пентафталевыми эмалями. Цвет определяется авторами проекта привязки.

Типовой проект 244-4-77.86 Альбом I

Согласовано

Инв. N подл. | Подпись и дата | Взам. инв. N

				244-4-77.86 0	
				Центр обслуживания летней базы отдыха на 250 мест (стены кирпичные)	
	Нач.АПИ-7	Чернявский			
	Гл.инж.АПИ	Собенников			
	ГАП	Чернявский			
	ГИП	Ляховецкая		Общественный корпус	Стадия: РП; Лист: 2; Листов:
	Ст.арх	Кожушаный			
	Разработ	Кожушаный			
	Проверил	Чернявский		Пояснительная записка (продолжение)	ЦНИИЭП курортно-туристских зданий и комплексов
Привязан	Н.контр.	Кожушаный			
Инв. №					

Копировал

Формат А2

Альбом I

Типовой проект 244-4-77-86

2.4. Внутренняя отделка

Во внутренней отделке помещений применяется лицевой кирпич, штукатурка с покраской ВА-27, керамическая плитка и масляная покраска дверей и окон. Детально внутренняя отделка оговорена в ведомости отделки помещений.

2.5. Конструктивное решение.

Здание одноэтажное кирпичное, покрытие решено с применением сборных индустриальных изделий, включенных в общесоюзные каталоги для жилищного, гражданского и промышленного строительства: односкатные деревянные клееные балки пролетом 6,00 м по серии 1.462-2 вып. 1, и клееные деревянные панели покрытия пролетом 6.00 м, 3.00 м по серии 1.265-1 вып. 2. Навес киноэстрадной площадки выполнен из асбоцементных волнистых листов по деревянным стропилам в деревянной обрешеке.

Пространственная устойчивость здания обеспечивается совместной работой стен и перегородок за счет перевязки и армирования кладки всех мест пересечения.

Устойчивость покрытия по деревянным балкам обеспечивается устойчивостью из плоскости изгиба самих балок, закрепленных в опорных узлах.

Фундаменты - ленточные, бутобетонные. Горизонтальная гидроизоляция - из цементного раствора.

Полы - по грунту.

Кровля - рулонная по деревянным панелям, состоящая из 3-х слоев на битумной мастике: два нижних - из рубероида подкладочного и верхний - из рубероида с цветной посыпкой.

Водостоки - наружные.

Вокруг здания выполняется бетонная отмостка.

3. Пищевая технология.

Проект пищеблока разработан на основании задания на проектирование, утвержденного Госгражданстроем 16 апреля 1983 г. а также СНиП. II-А.8-71. Предприятия общественного питания, ВНиП II-71-79

Оздоровительные учреждения, и учреждения отдыха.

Пищеблок работает на сырье и обеспечивает 4х разовым питанием. 250 человек в 2 посадки по методу самообслуживания.

Производственная мощность 3500 блюд и 250 штук мучных изделий в сутки.

Пищеблок расположен в одном уровне. Продукты поступают в загрузочную, где взвешиваются на весах, а затем на ручных тележках доставляются в складскую группу, включающую в себя: кладовую сухих продуктов и охлаждаемые камеры (мясо-рыбную, молочно жировую и фруктов и зелени). Овощи с улицы непосредственно поступают в кладовую овощей, расположенную смежно с овощным цехом. Для хранения и мытья тары рядом с загрузочной находится кладовая и моечная тары.

Из складской группы сырье поступает в производственные цехи: мясо-рыбный, мучной, горячий, холодный. К горячему цеху непосредственно примыкают моечные столовой и кухонной посуды.

Пищевые отходы их моечной кухонной и моечной столовой посуды через производственный коридор поступают в охлаждаемую камеру отходов, имеющую через тамбур самостоятельный выход на улицу.

Персонал столовой по обособленному входу попадает в блок бытовых помещений, состоящий из гардероба с душевыми, санузлами и бельевой.

Пищеблок оснащен отечественным механическим, тепловым и холодильным оборудованием, работающим на электроэнергии.

Штат пищеблока - 13 человек
из них работников кухни - 8 человек
работников столовок - 5 человек

4. Холодоснабжение.

Холодильная становка предназначается для создания оптимальных условий хранения скоропортящихся продуктов в столовой базы-отдыха на 250 мест.

Для хранения продуктов в столовой запроектированы охлаждаемые камеры.

Характеристика охлаждаемых камер

NN пп	Наименование охлаждаемых камер		Емкость камеры в кг	Расход холода в ккал/ч.
1	мясо-рыба	7,5 ± 0	600	1200
2	Молочно-жировые продукты	7,5 +2	900	1100
3	фрукты-зелень	7,5 +4	750	1350
4	Отходы	5,0 +2	500	900

Подбор оборудования

Для камер " 1,2,3 принимается к установки холодильная машина МО-6-1-2 холодопроизводительностью 6000 ккал/ч при -15°С и $t_к$ 30°С. Для камеры №4 принимается к установки холодильный агрегат ФАК- 1,5 м³ холодопроизводительностью 1500 ккал/ч при $t_о$ -15°С и $t_{о.з}$ +20°С.

Степень охлаждения

Для охлаждения камер принимается непосредственная система охлаждения. Для поддержания необходимого температурного режима, камеры оборудуются подвесными воздухоохладителями типа ВО-2 и испарительными батареями ИГСН-10.

Изоляция

Теплоизоляционные материалы на объемные весы и расчетные коэффициенты для стен, полов и потолков приняты согласно СНиП 11.105-74. В качестве изоляционного материала приняты местные минераловатные плиты γ - 300 кг/м³ λ - 0,07 ккал/м.4°С по Госту 10140-80.

Стены всех охлаждаемых камер на всю высоту облицовываются глазурованной плиткой, потолки - побелка по штукатурке. Полы выкладываются метлахской плиткой.

Вентиляция

Машинное отделение обеспечено вентиляцией в соответствии с требованиями СНиП 11-105-74.

Машинное отделение охлаждаемой камеры отходов обеспечено вентиляцией из расчета: приток - 1200 м³/ч; вытяжка - 1800 м³/ч.

Вентиляция охлаждаемых камер фрукты и отходы обеспечены в соответствии с требованиями СНиП 11-Л.. 8-71.

Водоснабжение

Для охлаждения и конденсации против фреона к конденсатору холодильной машины В6-1-2 подведена холодная вода 1,5 м³/ч.

Электроснабжение

NN пп	Наименование оборудования	Кол.	Мощность в квт	Марка электродвигат.
1	Холодильная машина НКВ6-1-2	1	3,1	АПВ2-41-4ф
2	Холодильный агрегат ФАК - 1,5 м³	1	1,5	АОЛ2-22-4
			4,6	

Автоматизация

Холодильные машины полностью автоматизированы и в постоянном наблюдении не нуждаются. Защита от понижения и повышения давлений ниже и выше допустимых осуществляется с помощью реле давления.

Нач. АПМ.7	Чернявский	
Гл. инж. АПМ	Собенников	
ГАП	Чернявский	
ГИП	Ляховецкая	
Ст. арх.	Кожушаный	
Разраб	Кожушаный	
Проверил	Чернявский	
Н. контр.	Новикова	

244-4-77.86 0

ЦЕНТР ОБСЛУЖИВАНИЯ ЛЕТНЕЙ БАЗЫ ОТДЫХА НА 250 МЕСТ (СТЕНЫ КИРПИЧНЫЕ)

Общественный корпус

Стадия	Лист	Листов
РП	3	

Пояснительная записка (продолжение)

ЦНИИЭП курортно-туристских зданий и комплексов

Привязан

Инв. №

Согласовано

Инв. N подл. | Подпись и дата | Взам. инв. N

Копировал Формат А2

5. Инженерное оборудование

Здания общественного корпуса оборудуются системами вентиляции, холодного и горячего водоснабжения, канализации электро- и слаботочными устройствами.

5.1 Вентиляция

В помещениях общественной группы предусмотрена естественная вентиляция с установкой дефлекторов и зонтов на кровле.

Механическая вентиляция запроектирована для горячего цеха, моечной, машинного отделения охлаждаемой камеры отходов и камеры фруктов.

Проектом запроектированы мероприятия по снижению уровня шума вентиляционных установок.

Воздуховоды в пределах горячего цеха выполняются из тонколистовой стали, в остальных помещениях из асбестоцементных листов.

Проектом ЗО предусмотрено отключение всех вентсистем при пожаре.

5.2 Водоснабжение, канализация

Водоснабжение общественного корпуса осуществляется от внутриплощадочных кольцевых сетей. Ввод проектируется в помещение инвентарной с установкой на трубопроводе отключающей арматуры.

Внутри зданий проектируется хозяйственно-питьевая тупиковая сеть. Наружное пожаротушение осуществляется от пожарных гидрантов, устанавливаемых на внутриплощадочной сети водопровода.

Внутренняя сеть канализации выполняется из чугунных канализационных труб ⌀50, 100мм.

Для отвода сточных вод из здания проектируется две системы хоз-фекальной канализации: производственная – от пищеблока и хозяйственно-бытовая, каждая с самостоятельными выпусками.

5.3 Электротехническая часть.

По степени надежности электроснабжения общественный корпус относится ко II-ой категории.

По степени защиты здания от прямых ударов молнии объект относится к III категории.

Электроснабжение общественного корпуса осуществляется от отдельно стоящей ТП по двум взаимно резервируемым линиям и решается при привязке проекта.

Для приема распределения электроэнергии в помещении электрощитовой устанавливается вводно-распределительное устройство ВРУ-II, ВРУ-I

Осветительные щиты приняты типа ОЩВ, силовые сборки – серии 1Р-11-Магистральные сети силового и осветительного оборудования осуществляются проводом АПВ в винипластовых трубах.

Проектом предусматривается отключение вентсистем при пожаре. Для отключения вентсистем проектом предусмотрена установка шкафов управления типа ШУ5100.

Освещение принято светильниками с люминесцентными лампами и лампами накаливания. Количество светильников, тип и их мощность приняты в соответствии с назначением помещений.

Молниезащита здания решается при привязке проекта.

5.4 Связь и сигнализация.

Телефонизация общественной группы предусматривается от районных (городских) телефонных сетей. Ввод в общественный корпус выполняется кабелем марки ТАП 10×2×0,5.

Радиофикация общественной группы выполняется от районных (городских) радиотрансляционных сетей и местного радиоузла.

В качестве приемного устройства пожарной сигнализации используются приемные пульты пожарной сигнализации типа ППС-1.

Для приема программ центрального телевидения на кровле общественного корпуса предусматриваются телеантенны расширенного диапазона. Монтаж всех сетей связи выполняется кабелями и проводами, прокладываемыми в винипластовых трубах по стоякам и в конструкции пола. Подштукатурные коробки типа КП-5 крепятся в стенах на высоте 0.3 м от пола.

6. Противопожарные мероприятия

1. Степень огнестойкости здания - III

2. Несущие стены выполнены из негораемых материалов. В конструкции покрытия применены панели, предназначенные для зданий 3-5 степени огнестойкости.

3. Двери на пути эвакуации /открывание показано на чертежах/ выполнены в соответствии с СНиП 11.2.80. Расположение выходов. /не более 20 м от дальних точек эвакуации до выходов из здания/ обеспечивают нормативное время эвакуации.

4. Здание обеспечивается устройством внутреннего и наружного пожарного водопровода.

7. Указания по привязке проекта.

Типовой проект здания общественного корпуса может быть применен в строительстве после выполнения следующих проектных работ по его привязке к конкретному участку:

7. (Выполнить оформление привязки типового проекта в соответствии с требованиями ГОСТ 21.202-78

7.2. В соответствии с паспортом участка и другими исходными данными разработать генеральный план участка (комплекса). проект инженерных сетей и проект благоустройства и озеленения, учитывающие примерное решение схем генплана (см. л. 3)

7.3. Рабочие чертежи фундаментов должны быть проверены на основании фактических данных о физико-механических свойствах грунтов, учета рельефа.

7.4 Скорректировать проект в соответствии с конкретными вводами в здание инженерных сетей.

8. Указания по производству работ.

Строительство здания должно осуществляться в соответствии с проектом производства работ учитывающим конкретные условия строительства как в летнее, так и в зимние периоды года. При производстве работ следует руководствоваться соответствующими разделами строительных норм и правил на производство и приемку строительно-монтажных работ.

При производстве работ в зимнее время:

1. Кладку бутобетонных фундаментов в зимнее время разрешается вести только на растворах с химическими добавками.

2. Кирпичная кладка с химическими добавками должна выполняться на растворах не ниже М50; при температурах до -15°С применяется нитрит натрия, при температурах до -30°С применяется поташ

3. Способом замораживания кладку выполнять при среднесуточной температуре от -4°С до -20 с повышением марки раствора на одну ступень от проектной; при температуре до -30°С на две ступени.

При этом под опорами балок кладки на высоту не менее 1.0 м должна выполняться. на растворах с химическими добавками или при среднесуточной температуре не ниже -4°С

4. Кладку стен и перегородок вести одновременно, соблюдая перевязку и армирование всех узлов пересечения, согласно пункту 19 указаний в разделе общих данных:

5. При возведении кладки методом замораживания все стены и перегородки должны раскрепляться временными подпорками, обеспечивающими их устойчивость на период оттаивания. Все перемычки необходимо на период оттаивания подпереть деревянными стойками.

6. Монтаж плит производить при достижении кладкой прочности не менее 50% проектной

			244-4-77.86 0
Нач. АВК	Чернявский		Центр обслуживания летней базы отдыха на 250 мест (стены кирпичные)
Гл. инж. м.	Соснинков		
ГАП	Чернявский		Общественный корпус — Стадия: РП; Лист: 4; Листов:
ГИП	Ляховецкая		
Ст. арх	Кожушаный		Пояснительная записка (окончание) — ЦНИИЭП курортно-туристских зданий и комплексов
Разраб	Кожушаный		
Провер	Чернявский		
Н. контр	Новикова		

Привязан

Инв. №

Согласовано

Инв. № подл. | Подпись и дата | Взам. инв. №

Копировал

Формат А2

Типовой проект 244-4-77-86 Альбом I

ВЕДОМОСТЬ ЧЕРТЕЖЕЙ ОСНОВНОГО КОМПЛЕКТА МАРКИ АС

Лист	Наименование	Примечание
1	Общие данные	
2	Общие данные (продолжение)	
3	Общие данные (продолжение)	
4	Общие данные (продолжение)	
5	Общие данные (продолжение)	
6	Общие данные	
7	План между осями 1-6 и Д-Н	
	Фрагмент плана 1	
8	План между осями 7-14 и В-И.	
9	План между осями 8-12 и А-В	
	Фрагмент плана 2. План вентиляционных.	
10	Экспликация помещений	
11	Фрагмент плана 3. Узлы I ... III	
12	Разрезы 1-1 ... 4-4	
13	Разрезы 5-5 ... 7-7	
14	Разрезы 8-8 ... 11-11	
15	Разрезы 12-12 ... 14-14	
16	Фасады 1-6, Н-Д, 6-1	
17	Фасады Д-Н, 6-14, А-И	
18	Фасады И-А, 14-6, 12-11, Д-Н	
19	Виды I-I ... VI-VI	
20	Схемы заполнения основных проемов	
21	Схемы заполнения оконных проемов	
22	Спецификация к схемам заполнения оконных проемов	
23	Оконные рамы ор-1 ... ОР-5. Сечение а-а	
24	Оконные рамы ОР-6 ... ОР-9; ОР-12	
	Импосты ИП-1 и ИП-2	
25	Оконные рамы ОР-10 ... ОР-11	
	Импосты ИП-3 ... ИП5	
26	Узлы 1 ... 5	
27	Узлы 6 ... 13	

Лист	Наименование	Примечание
28	Ведомость перемычек	
29	Ведомость перемычек. Спецификация перемычек. Схемы заполнения проемов.	
30	Схема нагрузок на фундаменты с расчетными сечениями	
31	План фундаментов между осями 1...6, Д...Н	
32	План фундаментов между осями 7...14, В...И	
33	План фундаментов между осями 8...12, А...В	
	Фундаменты Ф1, Ф2, Ф3	
34	План подпольных каналов и бетонной подготовки под полы между осями 7...14, 8...И	
35	Планы бетонной подготовки под полы между осями 1...6, Д...Н и 8...12, А...В	
36	Сечения 1-1 ... 11 ... 11	
37	Сечения 12-12 ... 22-22	
38	Схема расположения балок и опорных подушек между осями 1...6 и Д...Н	
39	Схема расположения балок и опорных подушек между осями 7...14 и В...И	
40	Схема расположения балок и опорных подушек между осями 9...12 А...В. Узлы 1 и 2	
41	Узлы 3 ... 5	
42	Схема расположения элементов покрытия между осями 1...6 и А...Н	
43	Схема расположения элементов покрытия между осями 6...14 и В...И	
44	Схема расположения элементов покрытия между осями 9...12 и А...В и перекрытия вент-камер.	
45	Схемы расположения элементов покрытия и перекрытия в осях 10...11 и Е...Ж, Г...Д	

Проект разработан в соответствии с действующими нормами и правилами и предусматривает мероприятия, обеспечивающие взрывную, взрывопожарную и пожарную безопасность при эксплуатации здания.

Гл. архитектор проекта Чернявский И.З.

Гл. инженер проекта Ляховецкая Л.И

Привязка настоящего типового проекта выполнена в соответствии с действующими нормами и правилами и предусматривает мероприятия, обеспечивающие взрывную, взрывопожарную и пожарную безопасность при эксплуатации здания

Гл. Архитектор проекта

Гл. инженер проекта.

Согласовано

Инв. № подл. | Подп. и дата | Взам. инв. №

Привязан

Инв. №

244-4-77.86 АС

Нач. АПМ	Чернявский	
Гл. инж. АПМ	Собенников	
ГАП	Чернявский	
ГИП	Ляховецкая	
Ст. Арх	Кожушаный	
Разраб.	Нудельман	
Проверил	Ляховецкая	
Н. контр.	Ляховецкая	

Центр обслуживания летней базы отдыха на 250 мест (стены кирпичные)

Общественный корпус

Общие данные

Стадия	Лист	Листов
РП	1	62

ЦНИИЭП курортно-туристских зданий и комплексов

Копировал Формат А2

Типовой проект 244-4-77.86 Альбом I

Ведомость чертежей основного комплекта марки АС (продолжение)

Лист	Наименование	Примечание
46	Сечения 1-1 ... 10-10	
47	Узлы 1 ... 3	
48	Узлы 4 ... 6	
49	Узлы 7 ... 11	
50	Узлы 12 ... 14	
51	Узлы 15 ... 20	
52	План кровли. Спецификация элементов	
	кровли и телеантенны. Спецификация	
	вентшахт	
53	Узлы кровли 1 ... 8	
54	Узлы кровли 9 ... 14	
55	Вентшахты ВШ-1 ... ВШ-3	
56	Вентшахты ВШ-4 ... ВШ-6	
57	Схема расположения элементов крепления	
	воздуховодов горячего цеха	
58	Узлы 1 ... 6	
59	Узлы 7 ... 9	
60	Воздуховоды из асбестоцементных листов	
61	Спецификации элементов воздуховодов	
62	Лестница МЛ1	

Ведомость спецификаций

Лист	Наименование	Примечание
29	Спецификация перемычек	
31	Спецификация элементов фундаментов и подпольных каналов	
38	Спецификация балок и опорных подушек	
42	Спецификация элементов покрытия	
62	Спецификация элементов лестницы МЛ1	
22	Спецификация элементов заполнения проемов	
22	Спецификация к схемам заполнения оконных проемов.	
52	Спецификация элементов кровли	
55	Спецификация элементов ВШ-1 ... ВШ-3	
56	Спецификация элементов ВШ-4 ... ВШ-6	
60	Спецификация элементов звена воздуховодов	
61	Спецификация элементов крепления воздуховодов	

Ведомость ссылочных и прилагаемых документов (продолжение)

Обозначение	Наименование	Примечание
	Ссылочные документы.	
ГОСТ 5264-80	Ручная дуговая сварка. Соединения сварные	
ГОСТ 11214-78	Окна и балконные двери деревянные с двойным остеклением для жилых и общественных зданий	
1.136-10	Двери деревянные внутренние для жилых и общественных зданий	
1.136.5-19	Двери деревянные наружные для жилых и общественных зданий	
1.135-12	Унифицированные деревянные фрамуги для жилых и общественных зданий, и административно бытовых зданий промышленных предприятий	
1.138-10 вып.1, вып.9	Перемычки железобетонные для зданий с кирпичными стенами	
1.243.1-4	Плиты плоские железобетонные длиной 80, 140, 150 и 160 см, армированные сварными сетками из стали класса Вр I	
1.0625-1 вып.2	Деревянные клеёные балки для покрытий производственных зданий Балки прямоугольного сечения 3,6 и 7,5 м.	
1.225.1-3	Прогоны железобетонные длиной 448 598 и 698 см с односторонней полкой для наружных и внутренних кирпичных стен общественных зданий	
1.225-2 вып. 11	Железобетонные прогоны Прогоны прямоугольного сечения. Опорные плиты	
1.265-1 вып. 2	Деревянные панели покрытий общественных зданий	
1.141-1 вып. 61	Панели перекрытий железобетонные многопустотные	

Обозначение	Наименование	Примечание
1.4503-3 вып.1, вып.2	Стальные лестницы, стремянки, площадки и ограждения	
	Прилагаемые документы	
244-4-77.86 КЖИ	Изделия заводского изготовления	
244-4-77.86 КДИ	изделия заводского изготовления	
244-4-77.86 ВМ	Ведомость потребности материалов	

Ведомость объемов сборных бетонных и железобетонных конструкций

	Наименование группы элементов конструкций	Кол	Количество м3	Примечание
1	Ригели и прогоны с обычным	582521	0.62	
2	армированием из тяжелого			
3	бетона			
4	перемычки с обычным арми-	582 821	7.43	
5	рованием из тяжелого бе-			
6	тона			
7	плиты перекрытий с обыч-	584221	2.68	
8	ным армированием из тя-			
9	желого бетона			
10	конструкции и детали ка-	585 821	2.67	
11	налов и открытых водово-			
12	дов с обычным армирова-			
13	нием			
14	архитектурно-строительные	589421	2.50	
15	элементы зданий и сооруже-			
16	ний с обычным армирова-			
17	нием из тяжелого бето-			
18	на			
19	Итого		15.75	
20				

Инв.№ подл. | Подпись и дата | Взам.инв.№

Привязан			
Инв. №			
Нач.отд.7	Черняевский		
Гл.инж.м.	Собенников		
ГАП	Черняевский		
ГИП	Ахховецкая		
Ст.арх	Кожушаный		
Разраб	Чудельман		
Провер	Ахховецкая		
Н.контр	Ахховецкая		

244-4-77.86 АС

Центробслуживания летней базы отдыха на 250 мест (стены кирпичные)

Общественный корпус | Стадия: РП | Лист: 2 | Листов:

Общие данные (продолжение)

УНИИЭП курортно-туристских зданий и комплексов

Копировал

Формат А2

Типовой проект 244-4-77-86 Альбом I

Общие указания

1. Данные о природных условиях с учетом которых разработаны несущие и ограждающие конструкции здания и указания по привязке проекта оговорены в пояснительной записке в общей части проекта.
2. Временные нормативные нагрузки на перекрытия: помещений приняты в соответствии со СНиП II-6-74
3. Фундаменты запроектированы в соответствии со СНиП 2.02.01-83 из условий строительства зданий на горизонтальной площадке в сухих непучинистых грунтах со следующими характеристиками.

$C = 0{,}011$ мПа $\quad \gamma = 1.8$ т/м³
$\gamma' = 1.9$ т/м³ $\quad \varphi = 30°$, $\quad m_1 = 1.1$ $\quad m_2 = 1.0$
$K_н = 1.0$ $\quad K_1 = 0.05$ $\quad K_2 = 0.2$

4. За относительную отметку 0,000 принята отм. чистого пола 1-го этажа что соответствует абсолютной отметке [ ]
5. Проектом предусматривается срезка плодородного слоя почвы для последующего использования в целях восстановления (рекультивации) нарушенных или малопродуктивных сельскохозяйственных земель, озеленения района застройки и т.д.
6. Производство работ по отрывке котлованов выполнять с учетом мероприятий по полному сохранению естественной структуры грунтов основания.
7. После отрыва котлована грунты необходимо обследовать специальной комиссией с участием геолога на предмет составления акта о соответствии грунтов в натуре с принятыми в проекте.
В случае каких-либо отклонений в грунтовых условиях против принятых в проекте следует информировать проектную организацию для принятия решения о необходимости корректировки фундаментов.
8. Котлован отрывать с недобором до проектной отметки на 200 мм, окончательную зачистку дна траншей производить перед началом работ по устройству фундаментов.
9. Фундаменты ленточные, бутобетонные (бут - М100 бетон - М50) укладываются на выравненное и утрамбованное со щебнем основание.
10. Фундаменты выводятся на отм. - 0.030 под кирпичные стены по обрезу фундамента укладывается горизонтальная гидроизоляция толщиной 30 мм из цементного раствора состав которого 1:2.
11. Для цокольных частей фундаментов применять бут марки по морозостойкости не ниже $M_{рз}$ 25
12. Отметки ввода инженерных коммуникаций принимаются в проекте условно в одном уровне с отметкой подошвы фундаментов под наружные стены.
13. Стальные и асбестоцементные трубы для подвода кабелей закладывать в процессе возведения фундаментов, на концах труб ставить временные деревянные пробки.
14. В бетонной подготовке под полы, кроме помещений холодильных камер, и в полах устраивать деформационные швы на расстоянии 6-8 м во взаимно-перпендикулярных направлениях швы, устраиваемые вдоль внутренних перегородок, должны отстоять от них не менее чем на 1.0 м.
15. Стены и перегородки технологических помещений кухни, санузлов и душевых выкладывать из силикатного полнотелого кирпича ГОСТ 379-79 марки М100 на растворе М25;
Фасадные поверхности стен - из лицевого силикатного кирпича М125 на растворе М25;
Внутренние поверхности стен выполнять под последующую отделку.
16. Стены и перегородки помещений столовой и клубной части выполнять из силикатного полнотелого кирпича М100, на растворе М25 с облицовкой всех поверхностей силикатным лицевым кирпичом М125 на растворе М25, кладку из лицевого кирпича вести с расшивкой швов.
17. Кладку выполнять на нежестких растворах с обязательным введением, пластифицирующих добавок
18. Для внешних частей кладки применять кирпич морозостойкостью не менее Мрз 25
19. Все стены и перегородки должны выполняться с тщательной перевязкой и установкой кладочных сеток во всех местах пересечения. Сетки приняты из арматуры ⌀ 4 Вр I с ячейкой 50 × 50 мм и устанавливать в швах через 300 мм по высоте и заводить в стены на 500 мм от пересечения.
20. Под опорами балок кладку армировать и закладывать анкера согласно узлов и деталей на чертежах проекта.
21. Перегородки толщиной 65 мм армировать 2⌀6 АI через 4 ряда кладки.
22. Железобетонные перемычки и опорные плиты монтировать по слою свежеуложенного раствора М 100 толщиной 20 мм.
23. Арматурные сетки производить контактно-точечной сваркой в соответствии с ГОСТ 10922-75
24. В помещениях, где возможно воздействие воды на полы и стены, рулонную гидроизоляцию заводить на стену на высоту 200 мм.
25. Штукатурку внутренних стен помещений производить цементно-известковым раствором.
26. При возведении кладки для крепления оконных и дверных коробок закладывать антисептированные деревянные пробки размером 50 × 120 × 250 через 600 мм по высоте и крайние на расстоянии не более 300 мм от верха и низа проема
27. Отделку помещений см. в ведомости отделочных работ внутренних помещений на листах 4,5
28. Транспортировку и хранение деревянных конструкций выполнять согласно указаниям СНиП III-19-76 „Деревянные конструкции. Правила производства и приемки работ."
29. Подъем деревянных балок покрытия осуществлять двумя мягкими захватами в крайних четвертях пролета и при установке в проектное положение освобождать от захватов и строп только после закрепления на опорах постоянными или временными связями от смещения в горизонтальной плоскости.
30. До окончательной выверки и закрепления балок не допускается опирание на них плит покрытия
31. Подъем панелей покрытия производить с применением траверс и инвентарных приспособлений для захвата, используя отверстия ⌀ 20 мм, расположенные в продольных ребрах.
32. Монтаж покрытия начинать с панелей лежащих на нижних отметках, по уклону вверх. Каждая панель укладывается только после выверки и закрепления предыдущей панели согласно проекту.
33. Опирание плит на кирпичные стены осуществляется через опорные бруски укладываемые на выровненную цементом поверхностью кладки. До закрепления бруска анкерами в кладке установку плит не производить.
34. При монтаже конструкций руководствоваться СНиП III-19-76.
35. Вокруг здания устраивается бетонная отмостка шириной 500 мм. с уклоном от здания i = 0.03 с одерновкой поверхности.
36. Защитную пропитку клееных деревянных конструкций производить комбинированным составом (антисептика и антипирена) ББК-3 или антисептиками, не корродирующими металл, не понижающими прочность древесины и не препятствующими склеиванию и окрашиванию, согласно приложению 2 СНиП III-19-76, с последующей обработкой открытых поверхностей конструкций огнезащитным пропиточным составом ЛП согласно технологии, указанной в СНиП III-19-76 пункт 5,19.
37. Все деревянные детали, опорные бруски, подкладки, прогоны, обрешетки и т.д. должны быть антисептированы.
38. Для защиты от увлажнения все клееные балки и подкладные бруски на опорах окрашивать атмосферостойкими эластичными эмалями согласно приложению 1 СНиП III-19-76 пункты 5, 6, 8.
39. Опорные участки балок обрабатывать антисептической пастой ПАЛМ-Ф марки 200, пасту наносить на поверхность равномерным слоем.
40. Нарушенные при монтаже защитные покрытия должны быть восстановлены.
41. Применяемая древесина должна удовлетворять требованиям ГОСТ 8486-66 и ГОСТ 2695-83 а также дополнительным требованиям приложения 1 СНиП II-25-80
42. Все металлические крепежные детали должны покрываться атмосферостойкой эмалью ПФ-115 ГОСТ 6465-76 или масляной краской для наружных работ. за 2 раза

Согласовано

Инв. № подл. | Подпись и дата | Взам. инв. №

Нач. АПМ7	Черняевский		244-4-77.86 АС
Гл. инж. АПМ	Соболенников		Центр обслуживания летней базы отдыха на 250 мест /стены кирпичные/
ГАП	Черняевский		Общественный корпус — Стадия: РП; Лист: 3; Листов:
ГИП	Ляховецкая		
Ст. арх.	Кожушаный		Общие данные /продолжение/
Разраб.	Нудельман		ЦНИИЗП курортно-туристских зданий и комплексов
Провер.	Ляховецкая		
Н. контр.	Ляховецкая		

Привязан

Инв. №

Копировал

Формат А2

Ведомость отделки помещений
площадь м²

Наименование или номер помещения	потолок		стены или перегородки		низ стен или перегородок /панель/			тип пола по проекту	схема пола или номер узла по серии 2.244-1 вып.4	элементы пола и их толщина	площадь пола
	площадь	вид отделки	площадь	вид отделки	площадь	вид отделки	высота /мм/				
Игротека для детей	40.32	покраска *З-ВА-27	41.0	лицевой кирпич ГОСТ 379-79				1	222	линолеум с теплозвукоизоляционным слоем ГОСТ 18108-80	39.12
кружковая	23.8	то же	78,4	то же				1	222	то же	23.1
павильон для чтения и тихих игр	45.8	"	60.7	"				1	222	"	44.5
комната культ-массового работника	10.4	"	54,2	"				1	222	"	10,1
библиотека	45.3	"	65.0	"				1	222	"	44.0
игровой зал	60.87	"	62.3	"				1	222	"	59.1
гостиная	21.6	"	38.9	"				1	222	"	21.0
парикмахерская	16.9	"	62,4	"				1	222	"	16,4
санузел	10,7		28,6	покраска *З-ВА-27 по штукатурке	40,7	глазурованная плитка	1800	2	251	керамическая плитка для мозаичных полов ГОСТ 6787-80	10,4
фотолаборатория	47.3	"	8.6	то же	14.1	"	1600	2	251	то же	46.6
бильярдная	38.9	"	56.1	лицевой кирпич ГОСТ 379-79				1	222	линолеум с теплозвукоизоляционным слоем ГОСТ 18108-80	37.8
регистратура помещение деж. администратора	10,4	"	54.5	то же				1	222	то же	10,2
пункт приема в ремонт обуви в химчистку	14.0	"	49.9	"				1	222	"	13.6
пункт проката велосипедов	29.8	"	35.6	"				2	241	керамическая плитка для мозаичных полов, ГОСТ 6787-80	29.0
коридор	25,75	"	115,7	"				3	238	бетонные плиты из бетона марки 200	25.0
тамбур	7.4	"	77.2	"				1	222	линолеум с теплозвукоизоляционным слоем ГОСТ 7484-78	7.20
навес	118.6	см. ведомость отделки фасадов		см. ведомость отделки фасадов				3	238	бетонные плиты из бетона марки 200	115,6
умывальный	9.6	то же	43.2	то же				3	248	то же	9.6
обеденный зал	286,4	покраска *З-ВА-27	267,5	лицевой кирпич ГОСТ 379-79				4	243	бетон мозаичного состава М 200	278.0
горячий цех	31.2	то же	28.2	то же	36.2	глазурованная плитка	1800	2	250	керамическая плитка для мозаичных полов ГОСТ 6787-80	49.7
комната диетсестры	9.6	"	25.9	покраска *З-ВА-27 по штукатурке				2	241	то же	3.6
холодный цех	11.8	"	26.2	то же	19,7	глазурованная плитка	1800	2	250	"	11,5
хлеборезка	3.46	"	31.7	"		то же		2	241	"	3.36

* З-ВА-27 - краска водоэмульсионная для внутренних работ ГОСТ 19214-80
стены и перегородки окрашиваются краской З-ВА-27 по улучшенной штукатурке

Типовой проект 244-4-77-86 Альбом I

Инв. № подл. | Подпись и дата | Взам. инв. №

Привязан

Инв. №

Нач. отд.	Черняевский		244-4-77.86 АС
Гл. инж. м.	Сосенников		Центр обслуживания детской базы отдыха на 250 мест (стены кирпичная)
ГАП	Черняевский		
ГИП	Ляхорецкая		Общественный корпус — Стадия: РП; Лист: 4; Листов:
Ст. арх.	Кожушаный		
Разраб.	Овчинников		Общие данные (продолжение)
Провер.	Кожушаный		ЦНИИЭП курортно-туристских зданий и комплексов
Н. контр.	Новикова		

Копировал

Формат А2

Альбом I

Типовой проект 244-4-77-86

Согласовано

Инв. № подл. | Подпись и дата | Взам. инв. №

ВЕДОМОСТЬ ОТДЕЛКИ ПОМЕЩЕНИЙ

ПЛОЩАДЬ м2

/продолжение/

Наименование или номер помещения	Потолок		Стены или перегородки		Низ стен или перегородок /панель/			Тип пола по проекту	Схема пола или номер узла по серии 2.244-1 вып. 4	Элементы пола и их толщина	Площадь пола м2	Примечания
	площадь	вид отделки	площадь	вид отделки	площадь	вид отделки	высота /мм/					
Комната зав. производством	4.28	Покраска *3-ВА-27	28,1	Покраска *3-ВА-27 по штукатурке		Глазурованная плитка	1800	2	241	Керамическая плитка для мозаичных полов ГОСТ 6787-80	4,15	
Бытовые помещения /мужские/	6.73	То же	5.24	То же	16.9	Глазурованная плитка	1800	2	250	То же	6,53	
Бытовые помещения /женские/	9.76	"	17,1	"	21.2	То же	То же	2	250	"	9.46	
Душевые	3.29	"	28.1	Глазурованная плитка на всю высоту				2	251	"	3.19	
Санузел	2.26	"	11.8	Покраска *3-ВА-27 по штукатурке	11,5	Глазурованная плитка	1800	2	251	"	2.2	
Бельевая	6.89	"	24.3	То же				2	241	"	6.69	
Охлаждаемые камеры продуктов	23.5	Покраска *3-ВА-27	73,4	Глазурованная плитка				5	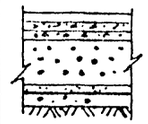	Керамическая плитка ГОСТ 6787-80 10 Цементная стяжка 20 Армобетонная стяжка 50 Сетка 100/100/5/5 ГОСТ 8478-66, керамзитобетонная стяжка-50 керамзит γ - 600 кг/м3 - 300 пароизоляция - 2 слоя гидроизола Бетонная подготовка-100 утрамбованный грунт со щебнем- 80	22.65	
Тамбур охлаждаемых камер	9.59	То же	18.8	То же				5	То же	То же	9.31	
Машинное отделение	14.20	"	27.3	Покраска *3-ВА-27 по штукатурке				2	241	Керамическая плитка для мозаичных полов ГОСТ 6787-80	13.8	
Кладовая инвентаря	5.82	"	21.9	То же				3	241	То же	5.62	
Кладовая и мойка тары	7.14	"	3.4	"	15.0	Глазурованная плитка	1600	2	251	"	6,93	
Загрузочная	14,2	"	16.0	"	19.9	То же	То же	2	241	"	13.8	
Кладовая сухих продуктов.	9.6	"	56,1	"		"	"	2	241	"	9.6	
Овощной цех	17.25	"	34,6	"		"	"	2	250	"	16.70	
Кладовая овощей	10,9	Покраска *3-ВА-27	22,5	Покраска *3-ВА-27 по штукатурке		Глазурованная плитка	1200	2	250	Керамическая плитка для мозаичных полов ГОСТ 6787-80	10.6	
Мясорыбный цех	17.2	То же	44.5	То же		То же	1800	2	250	То же	16.7	
Цех мучных изделий	13.2	"	57.8	"		"	1800	2	250	"	12.8	
Коридор	48.2	"	206,5	Лицевой кирпич ГОСТ 379 - 79				2	241	"	46.8	
Моечная кухонной посуды	7.9	"	14.4	Покраска *3-ВА-27 по штукатурке	15.9	Глазурованная плитка	1800	2	250	"	7.68	

Привязан

Инв. №

Нач. арх.	Черняевский	
Гл. инж. арх.	Собенников	
ГАП	Черняевский	
ГИП	Ляховецкая	
Ст. арх.	Кожушаный	
Разраб.	Овчинникова	
Провер.	Кожушаный	
Н. контр.	Новикова	

244-4-77.86 АС

Центр обслуживания летней базы отдыха на 250 мест (стены кирпичные)

Общественный корпус

Стадия: РП | Лист: 5 | Листов:

Общие данные (продолжение)

ЦНИИЭП курортно-туристских зданий и комплексов

Копировал

Формат А2

Типовой проект 244-4-77.86 Альбом I

Ведомость отделки помещений

площадь м²

/продолжение/

Наименование или номер помещения	потолок		стены или перегородки		низ стен или перегородок /панель/			Тип пола по проекту	Схема пола или номер узла по серии 2.244-1 вып. 4	элементы пола и их толщина	площадь пола	Примечания
	площадь	вид отделки	площадь	вид отделки	площадь	вид отделки	высота /мм/					
Моечная столовой посуды	25.9	покраска №3-ВА-27	78.0	покраска №3-ВА-27 по штукатурке		глазурованная плитка	1800	2	250	»	25.1	
Узел ввода	5.6	то же	18,6	то же				2	241	то же	5.4	
Машинное отделение	3.9	»	19.3	»				2	241	»	3.8	
Охлаждаемая камера пищевых отходов	5.2	»	20.0	глазурованная плитка				5	по типу охлаждаемых камер продуктов	по типу охлаждаемых камер для продуктов	504	
Бар-буфет	18.2	»	57.3	лицевой кирпич ГОСТ 379-79				4	243	бетон мозаичного состава М 200	17.7	
Моечная буфета	4.1	»	30,9	покраска №3-ВА-27 по штукатурке		глазурованная плитка	1800	2	250	керамическая плитка для мозаичных полов ГОСТ 6787-80	4.0	
Подсобная	3.65	»	28.4	то же				2	241	то же	5.5	
Помещение для сушки одежды и обуви	12.0	»	26.4	»				5	по типу охлаждаемых камер продуктов	по типу охлаждаемых камер для продуктов	11.7	
Бухгалтерия касса, канцелярия, архив	19.24	»	70.2					1	222	линолеум с теплоизоляционным слоем ГОСТ 18108-80	18.54	
Электрощитовая	9.6	»	56.1	»				2	241	керамическая плитка для мозаичных полов ГОСТ 6787-80	9.6	
Кладовая чистого белья	16.6	»	64.2	»				2	241	то же	16,1	
Кладовая грязного белья	6.6	»	46.3	»				2	241	»	6,4	
Кладовая инвентаря	7.3	»	33.3	»				2	241	»	7.1	
Технический персонал	12.0	»	30.3	»				1	222	линолеум с теплоизоляционным слоем ГОСТ 18108-80	11.7	
Директор	12.8	»	34.3	»				1	222	то же	12.4	
Тамбур	2.83	»	20,5	»				1	222	»	2.8	
Вентиляционная	19.2	»	61.0	»				2	138	керамическая плитка для мозаичных полов ГОСТ 6787-80	19.2	
Открытая танц. площадка	–							3	238	бетонные плиты из бетона марки 200	208,0	

Ведомость отделки фасадов

Элементы	Отделка	Колер
Цоколь	штукатурка	
Стены и столбы	облицовка силикатным лицевым кирпичом ГОСТ 379-79	желтый
Окна и двери	покраска пентафталевыми эмалями пф-115 по ГОСТ 6465-76	
Деревянные балки и плиты	покраска пентафталевыми эмалями пф-223 по ГОСТ 14923-78	

Согласовано

Инв. № подл. | Подпись и дата | Взам. инв. №

Нач. АПМ.7	Чернявский		244-4-77.86 АС
Гл. инж. м.	Собенников		Центр обслуживания летней базы отдыха на 250 мест (стены кирпичные)
ГАП	Чернявский		
ГИП	Ляховецкая		Общественный корпус — Стадия: РП; Лист: 6; Листов:
Ст. арх	Кожушаный		
Разраб	Овчинников		Общие данные (окончание)
Провер.	Кожушаный		ЦНИИЭП курортно-туристских зданий и комплексов
Н. контр	Новикова		

Привязан

Инв. №

Копировал

Формат А2

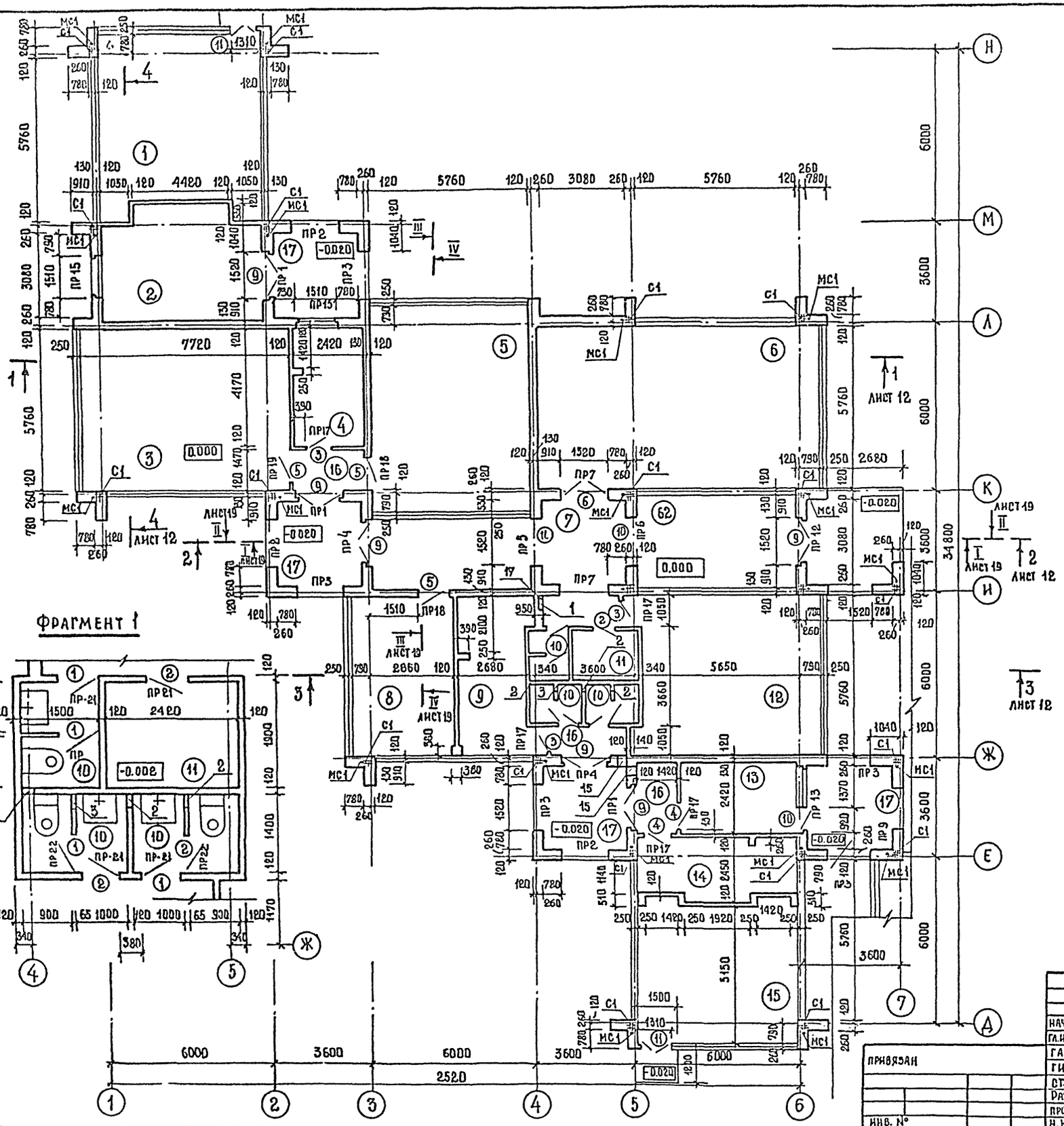

Ведомость проемов дверей

Марка поз.	Размер проема в кладке
1, 2	720 × 2070
3, 4,	920 × 2070
5, 6	1210 × 2370
8, 9	1520 × 2370
10	920 × 2070
11	1310 × 2070

1. Экспликацию помещений см. лист 10
2. Экспликация отверстий см. лист 9
3. Ведомость перемычек см. листы 28
4. Спецификацию перемычек см. лист 29
5. Спецификацию заполнения дверных проемов см. лист 20
6. Размеры оконных проемов в кладке см. лист 16, 19.
7. Установку сеток С1 и анкеров МС1 см. листы 40, 41.

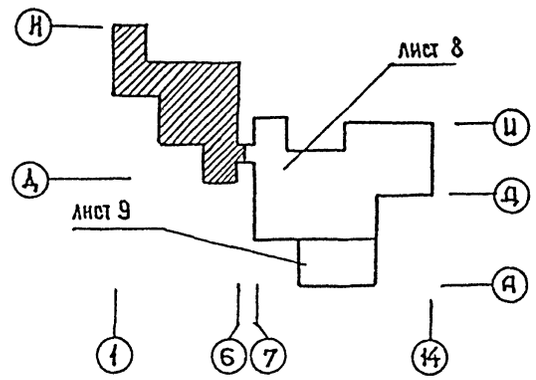

НАЧ.АПМ.7	Чернявский		244-4-77.86 АС
ГЛ.ИНЖ.М.	Собенников		Центр обслуживания летней базы отдыха на 250 мест (стены кирпичные)
ГАП	Чернявский		Общественный корпус — Стадия: РП; Лист: 7; Листов:
ГИП	Ляховецкая		
СТ. АРХ.	Кожушаный		
РАЗРАБ.	Кожушаный		План между осями 1-6 и Д-Н. Фрагмент 1
ПРОВЕРИЛ	Чернявский		ЦНИИЭП курортно-туристских зданий и комплексов
Н. КОНТР.	Ляховецкая		

Привязан

Инв. №

Копировал

Формат А2

Типовой проект 244-4-77-86 Альбом I

Согласовано: инженер СС Юданов; технолог Короткова; ст. инж. Кузнец.

Согласовано: инженер ОВ Вайль; ЭК Разж. Ивин; ЭО Кушнерева

Инв. № подл. | Подпись и дата | Взам. инв. №

Типовой проект 244-4-77-86 Альбом I

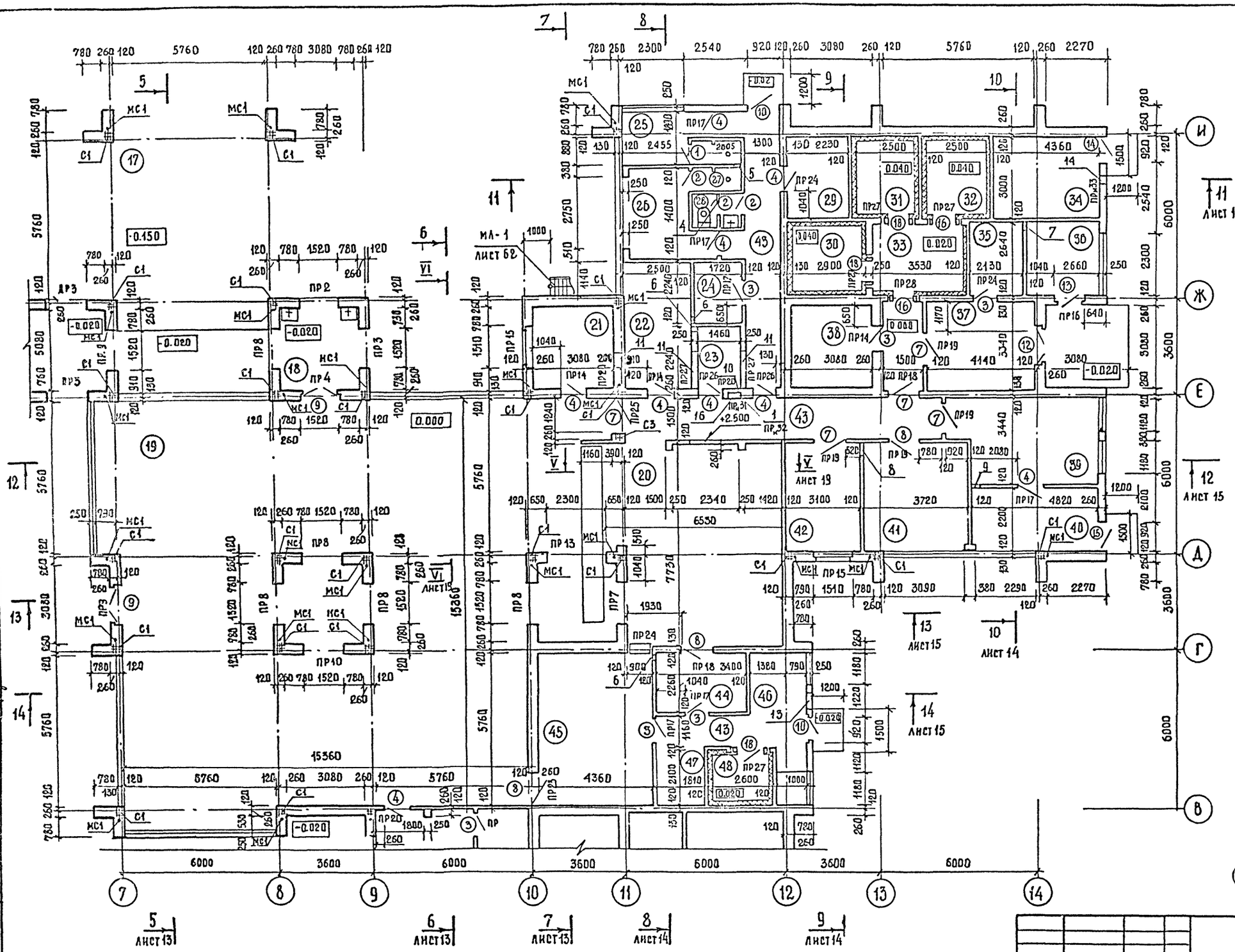

Марка поз.	Размер проема в кладке
1. 2	720 × 2070
3. 4	920 × 2070
7. 8	1210 × 2070
9	1520 × 2330
10	920 × 1870
12	1310 × 2330
13	920 × 1870
14	920 × 1570
18	1470 × 2370

1. Экспликацию помещений см. лист 10
2. Экспликация отверстий см. лист 9
3. Ведомость перемычек см. листы 28
4. Спецификацию перемычек см. лист 29 заполнения дверных проемов см. лист 20
5. Размеры оконных проемов в кладке см. листы 17, 18.
6. Установку сеток С1; С3 и анкеров МС1 см. листы 40, 41

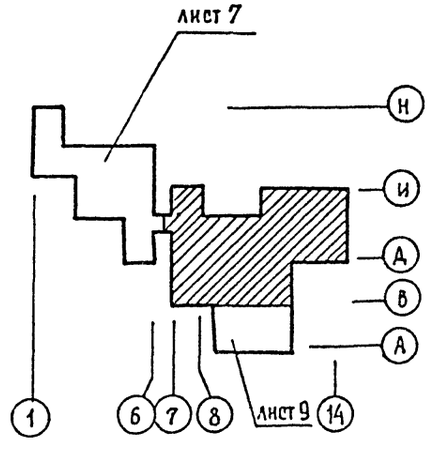

Нач. АПМ.7	Чернявский		244-4-77.86 АС
Гл. инж. м	Собенников		Центр обслуживания летней базы отдыха на 250 мест (стены кирпичные)
ГАП	Чернявский		Общественный корпус
ГИП	Ляховецкая		Стадия: РП; Лист: 8; Листов:
Ст. арх.	Кожушаный		План между осями 7-14 и В-И
Разраб.	Кожушаный		ЦНИИЭП курортно-туристских зданий и комплексов
Провер.	Ляховецкая		
Н. контр.	Новикова		

Привязан

Инв. №

Копировал

Формат А2

Согласовано: инженер СС Юданов; Технолог Короткова; Ст. инж. Кузнецов

Согласовано: инженер ОВ Вязаль; инженер ВК Разумкина; инженер ЭО Кузнецова

Взам. инв. №

Подпись и дата

Инв. № подл.

Типовой проект 244-4-77-86 Альбом I

ПЛАН МЕЖДУ ОСЯМИ 8-12 И А-В

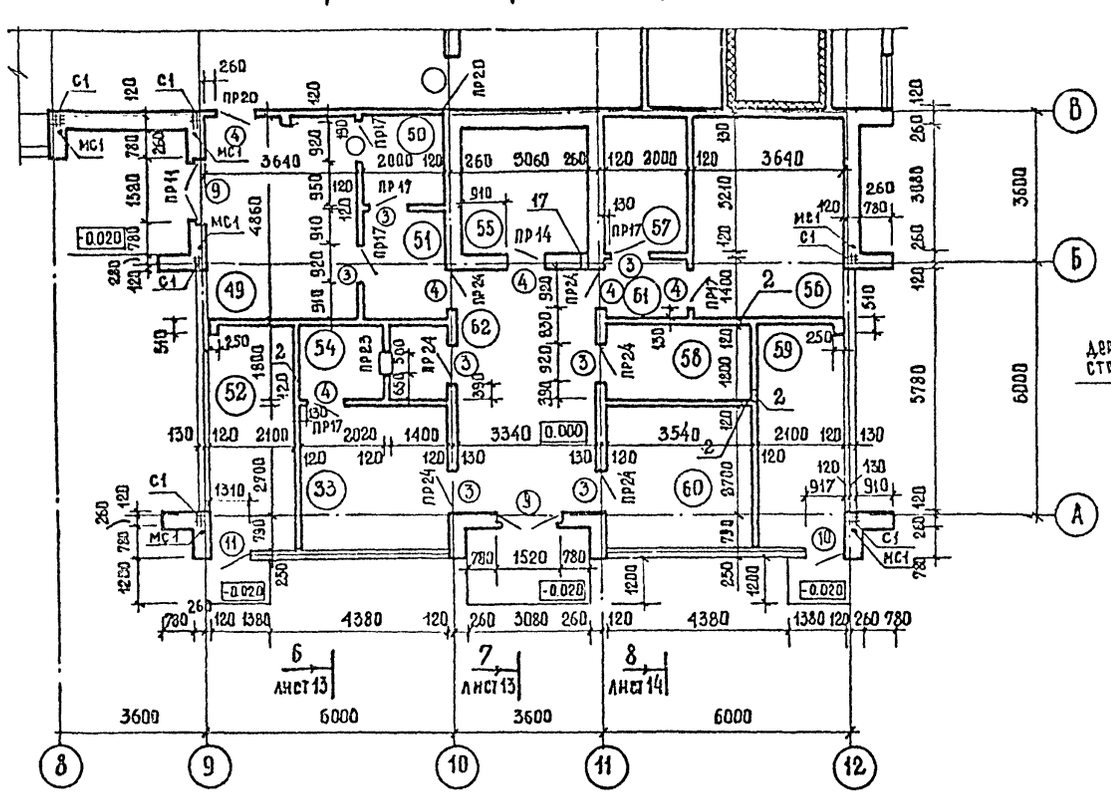

ПЛАН ВЕНТИЛЯЦИОННЫХ

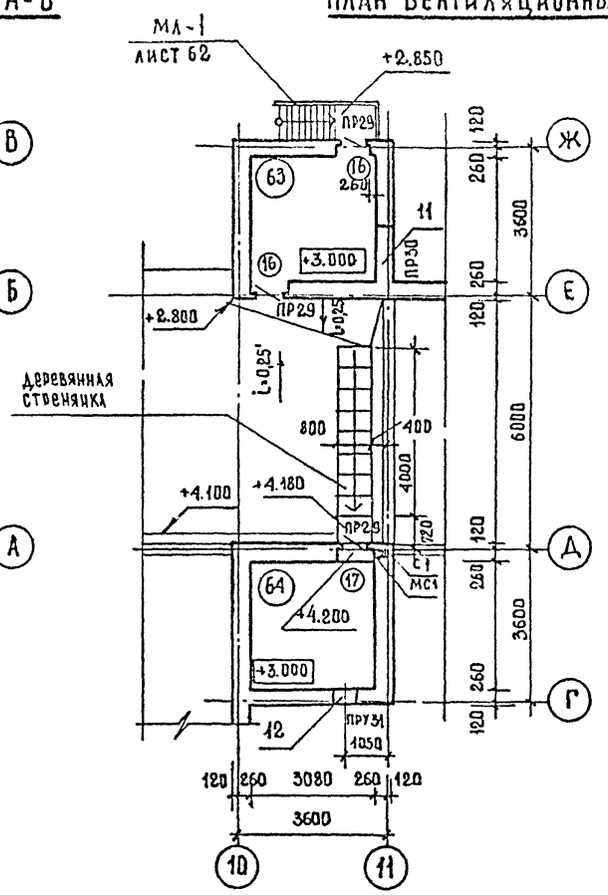

ЭКСПЛИКАЦИЯ ОТВЕРСТИЙ

Тип отв.	Размеры мм В	Размеры мм Н	Отм. низа	Назначение
1	500	600	1.000	Ниша СС глубиной 200
2	200	200	2.700	ОВ
3	250	350	2.550	Тоже
4	350	400	2.500	"
5	250	350	2.500	"
6	200	200	3.300	"
7	200	200	2.200	"
8	650	250	3.600	"
9	250	250	2.700	"
10	1150	750	3.000	"
11	1350	1150	3.000	"
12	550	450	3.150	"
13	650	400	1.800	"
14	450	250	0.300	ОВ. Затянуть сеткой
15	300	300	0.000	ВК
16	100	1000	0.000	Штраба СС глубиной 100
17	100	3900	0.000	Тоже
18	150	150	2.700 / 0.000	ОВ. Два отв.

ФРАГМЕНТ 2

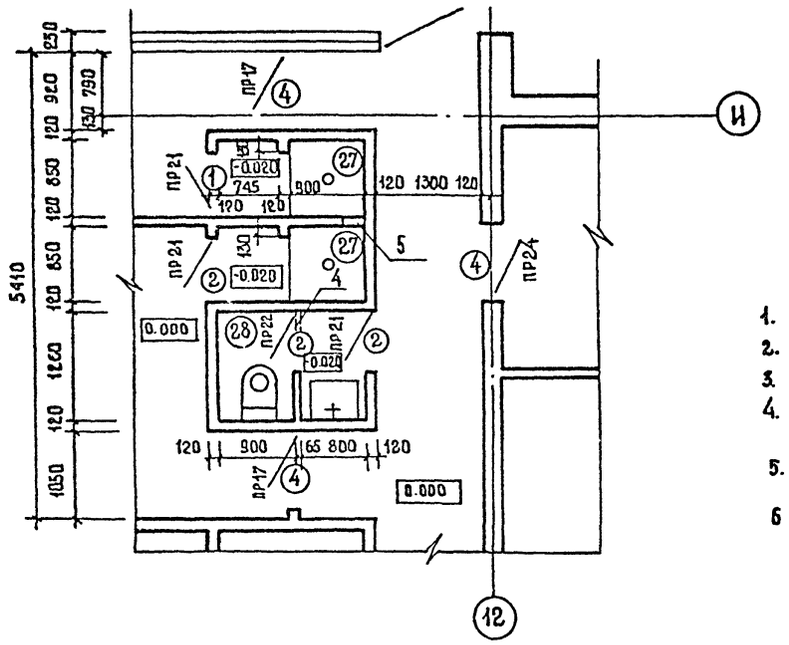

Ведомость проемов дверей

Марка поз.	Размер проема в кладке
1, 2	720 × 2070
3, 4	920 × 207
9	1520 × 2370
10	920 × 2070
16	920 × 2070
17	920 × 1020

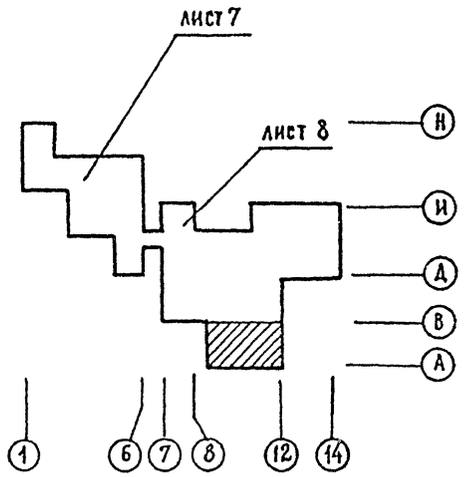

1. Экспликацию помещений см. лист 10
2. Ведомость перемычек см. лист 28
3. Спецификацию перемычек см. лист 29
4. Спецификацию заполнения дверных проемов см. лист 20
5. Размеры оконных проемов в кладке см. лист 17
6. Установку сеток С1 и анкеров МС1 см. листы 40, 41.

Нач. АПМ-7	Чернявский		
Гл. инж. М	Собенников		
ГАП	Чернявский		
ГИП	Ляховецкая		
Ст. арх.	Кожушаный		
Разр.	Кожушаный		
Провер.	Ляховецкая		
Н. контр.	Новикова		

Привязан

Инв. №

244-4-77.86 АС

Центр обслуживания летней базы отдыха на 250 мест (стены кирпичные)

Общественный корпус

Стадия	Лист	Листов
РП	9	

План между осями 8-12 и А-В. Фрагмент 2. План вентиляционных.

ЦНИИЭП курортно-туристских зданий и комплексов

Копировал

Формат А2

Согласовано: инж. СС, инж. ТП, Ст. инж. — Юданов, Коротнова, Кузнецов

Согласовано: инж. ОВ, инж. В.К, инж. Э.О — Вайль, Разживина, Кузнецова

Взам. инв. №

Инв. № подл. | Подпись и дата

Альбом I

Типовой проект 244-4-77.86

ЭКСПЛИКАЦИЯ ПОМЕЩЕНИЙ

НОМЕР ПО ПЛАНУ	НАИМЕНОВАНИЕ	ПЛОЩАДЬ м²
1	Игротека для детей	39,12
2	Кружковая комната	25.10
3	Комната для чтения и	44.50
	тихих игр	
4	Комната культурно-массового	10,1
	работника	
5	Библиотека	44,0
6	Игровая комната	59.10
7	Коридор	25.00
8	Гостиная	21.0
9	Парикмахерская	16.4
10	Санузлы	10.40
11	Кинофотолаборатория	4.60
12	Бильярдная	37.80
13	Регистратура, помещение	10.20
	дежурного администратора	
14	Пункт приема в ремонт	13.60
	обуви, в химчистку, прачечную	
15	Пункт проката	30.80
16	Тамбур	7.20
17	Навес	106.00
18	Умывальник	9.60
19	Обеденный зал	278.00
20	Горячий цех	49.70
21	Комната диетсестры	9.60
22	Холодный цех	41.50

(продолжение)

НОМЕР ПО ПЛАНУ	Наименование	ПЛОЩАДЬ м²
32	Охлаждаемая камера для	7.50
	хранения молочно-жировых пр-тов	
33	Тамбур охлаждаемых камер	9.31
34	Машинное отделение	13.08
35	Кладовая инвентаря	5.62
36	Кладовая и моечная тары	6.95
37	Тамбур	13.85
38	Кладовая сухих продуктов	9.60
39	Овощной цех	16,68
40	Кладовая овощей	10.68
41	Мясо-рыбный цех	15.30
42	Цех мучных изделий	12.80
43	Коридор	16.80
44	Моечная кухонной посуды	7.68
45	Моечная столовой посуды	25.1
23	Помещение для резки хлеба	3.36
24	Комната зав. производством	4.15
25	Мужские бытовые	6.53
26	Женские бытовые	9.48
27	Душевые	3.19
28	Санузел	2.20
29	Кладовая чистого белья	6.69
30	Охлаждаемая камера для	7.65
	хранения мясо-рыбных прод-тов	
31	Охлаждаемая камера для	7.50
	хранения фруктов и зелени	

НОМЕР ПО ПЛАНУ	НАИМЕНОВАНИЕ	ПЛОЩАДЬ м²
46	Узел ввода	5.40
47	Машинное отделение	3.80
48	Охлаждаемая камера для	5.04
	пищевых отходов	
49	Бар-буфет	17.70
50	Моечная буфета	4.00
51	Подсобное помещение буфета	5.50
52	Помещение для сушки	11.70
	одежды и обуви	
53	Комната бухгалтерии,	12.40
	канцелярии, архива	6.24
54	Касса	
55	Электрощитовая	3.6
56	Кладовая чистого белья	16.01
57	Кладовая грязного белья	6.42
58	Кладовая хоз. инвентаря	6.40
59	Помещение дежурного	11.70
	технического персонала	
60	Кабинет директора	12.40
61	Тамбур	2.80
62	Крытый переход	
63	Вентиляционная 1	9.60
64	Вентиляционная 2	9.60
65	Открытая танцплощадка	206.00

Инв. N подл. | Подпись и дата | Взам. инв. N

Привязан

Инв. №

Нач. Арх.	Чернявский	
Гл. Инж. М.	Собенников	
ГАП	Чернявский	
ГИП	Ляховецкая	
Ст. Арх	Кожушаный	
Разр	Кожушаный	
Провер	Ляховецкая	
Н. Контр	Ляховецкая	

244-4-77.86 АС

Центр обслуживания летней базы отдыха на 250 мест (стены кирпичные)

Общественный корпус | Стадия: РП | Лист: 10 | Листов:

Экспликация помещений

ЦНИИЭП курортно-туристских зданий и комплексов

Копировал

Формат А2

Типовой проект 244-4-77.86 Альбом I

Фрагмент 3

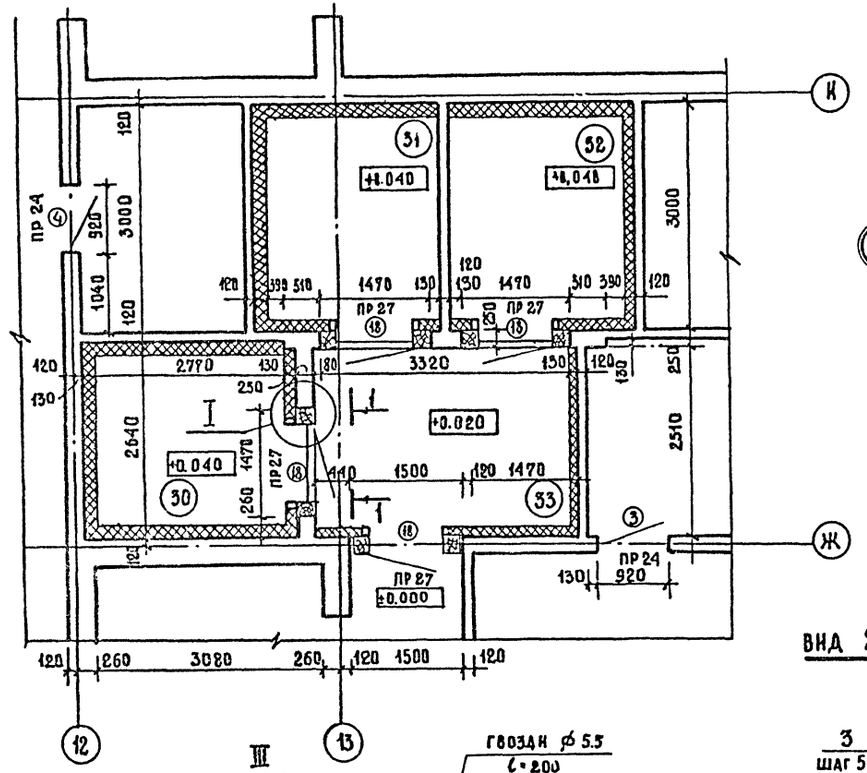



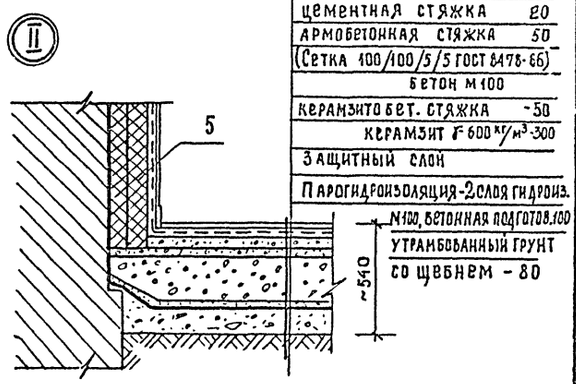

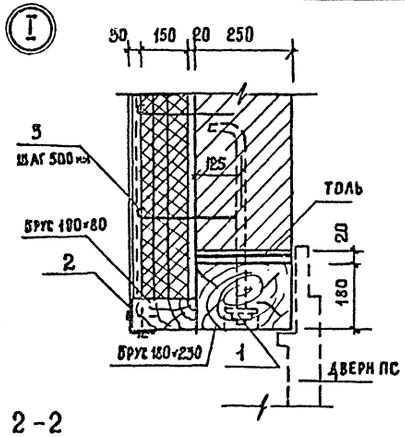

1. Металлическая сетка №5-1.4 ГОСТ 3826-66

Спецификация элементов холодильных камер

Поз обозначение	Обозначение	Наименование	Кол.	Масса ед. кг	Примечание
1*		⌀16 AI ГОСТ 5781-82 l=0,6м	30		
		Гайка М16 ГОСТ 5915-70	30		
		Шайба 30×30×5 ГОСТ 11371-68	30		
2		L 75×5 ГОСТ 8509-72	27,5		М
3		⌀10 AI ГОСТ 5781-82 l=0,29м	480		
4		Доска антисептированная			
		100×50 ГОСТ 3486-80	62,0		М
5		Минераловатные плиты			
		2 слоя ГОСТ 9573-82	370,05		М2
6		Асбестоцементный лист			
		6×8мм. ГОСТ 18124-75	33,02		М2
7		Рубероид 1слой ГОСТ 10923-82	33,02		М2
8		Пленка 1слой ГОСТ 10354-82	33,02		М2
9		Брус 180×250, ГОСТ 8486-80	25,2		М
10		Брус 180×80, ГОСТ 8486-80	22,8		М

* поз. 1 – см. на данном чертеже

Вид 1-1

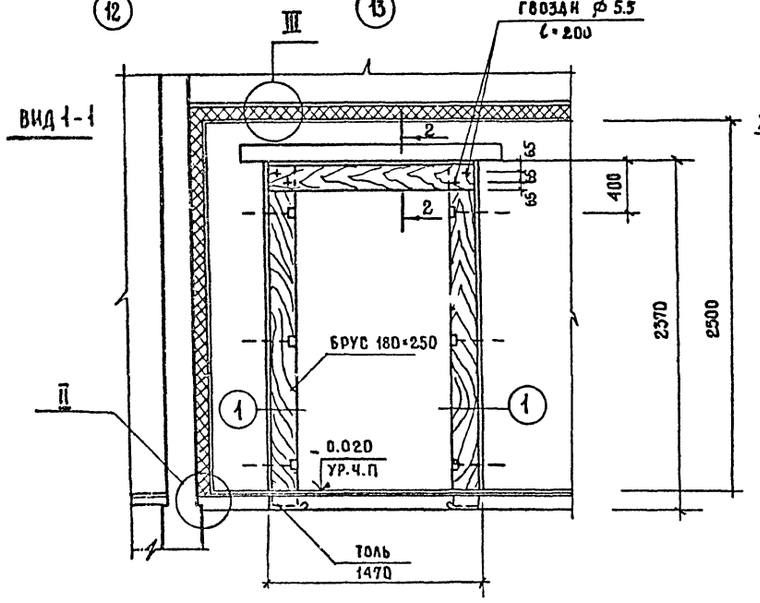

Вид 2-2

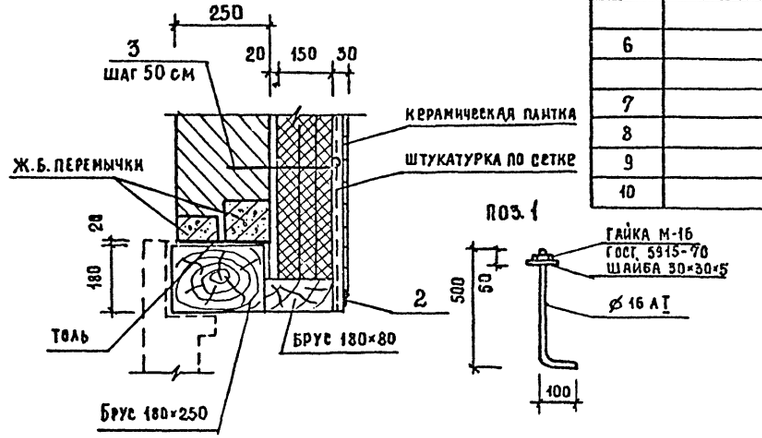

1. Спецификацию заполнения дверных проемов см. лист 29.
2. В спецификаций элементов холодильных камер учтены элементы охлаждаемой камеры пищевых отходов
3. Экспликацию помещений см. лист 10

Согласовано: СС инженер Юдянов; ТП технолог Короткова; Ст. инженер Кузнецов

Согласовано: ОВ инженер Вилль; ВН инженер Важинина; ЭО инженер Кущерова

Инв. № подл. | Подпись и дата | Взам. инв. №

			244-4-77.86 АС
Нач. апм. 7	Чернявский		Центр обслуживания летней базы отдыха на 250 мест (стены кирпичные)
Гл. инж. апм	Собенников		
ГАП	Чернявский		Общественный корпус — Стадия: РП; Лист: 11; Листов:
ГИП	Ляховецкая		
Ст. арх.	Кожушаный		
Разраб.	Кожушаный		Фрагмент 3 узлы I... III
провер.	Ляховецкая		ЦНИИЭП курортно-туристских зданий и комплексов
Н. контр	Ляховецкая		

Привязан

Инв. №

Копировал

Формат А2

Альбом I

Типовой проект 244-4-77.86

Альбом разработан

Инв. № подл. | Подпись и дата | Взам. инв. №

РАЗРЕЗ 1-1

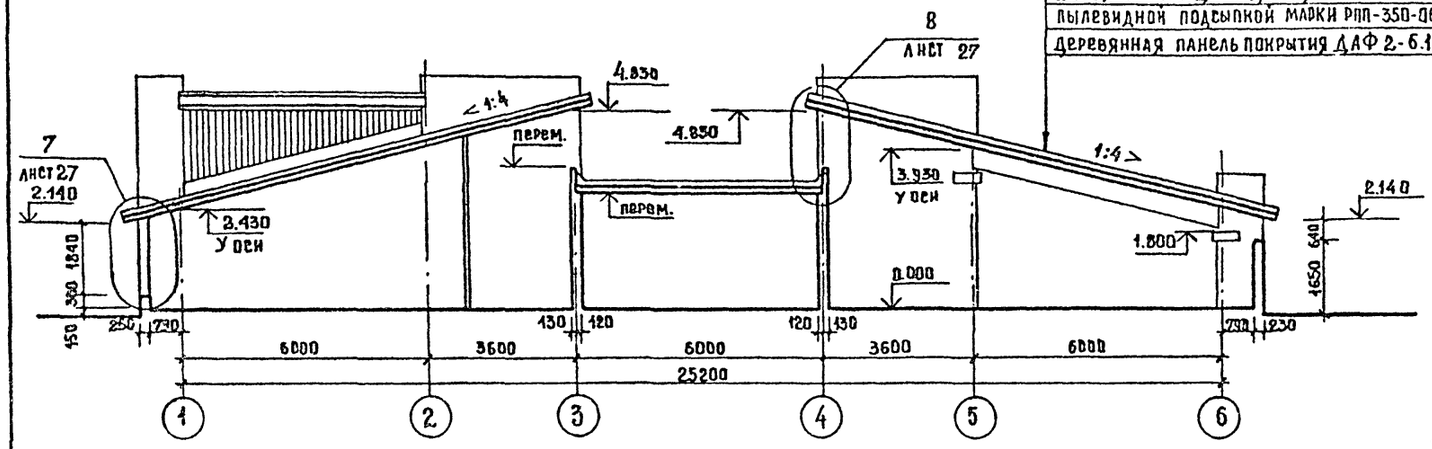

РАЗРЕЗ 4-4

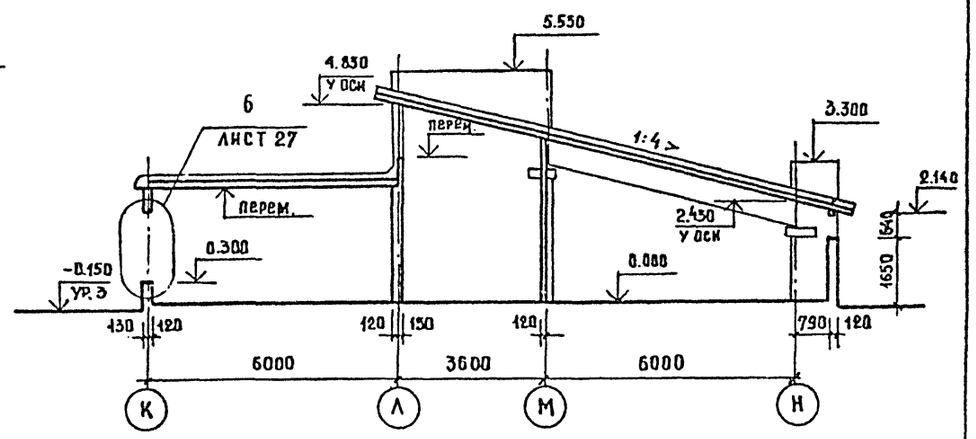

РАЗРЕЗ 2-2

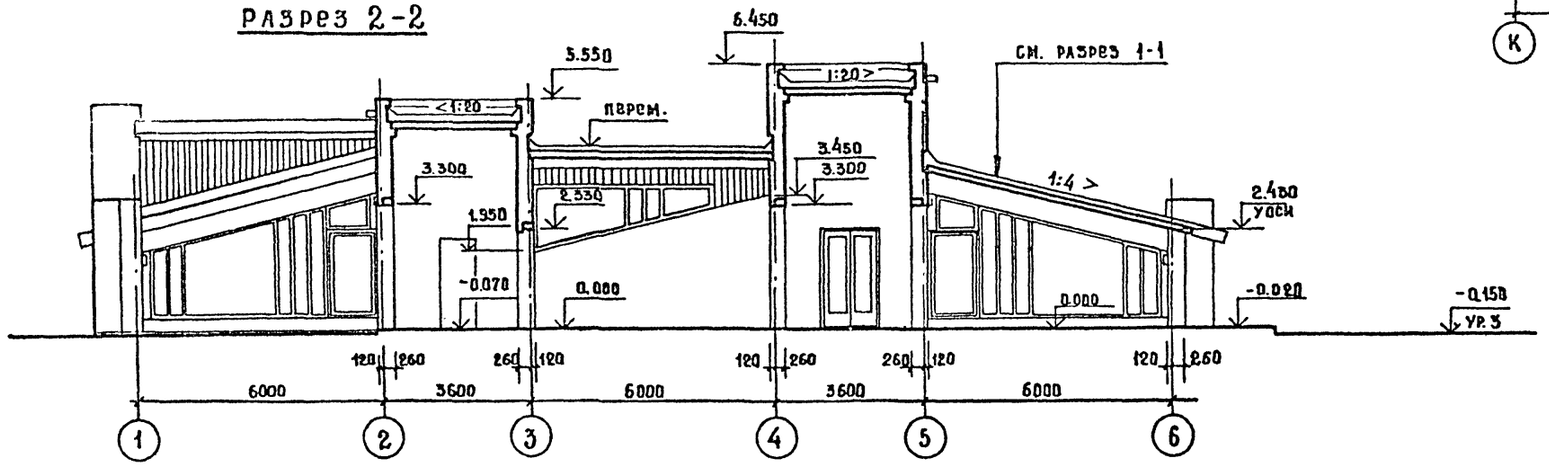

РАЗРЕЗ 3-3

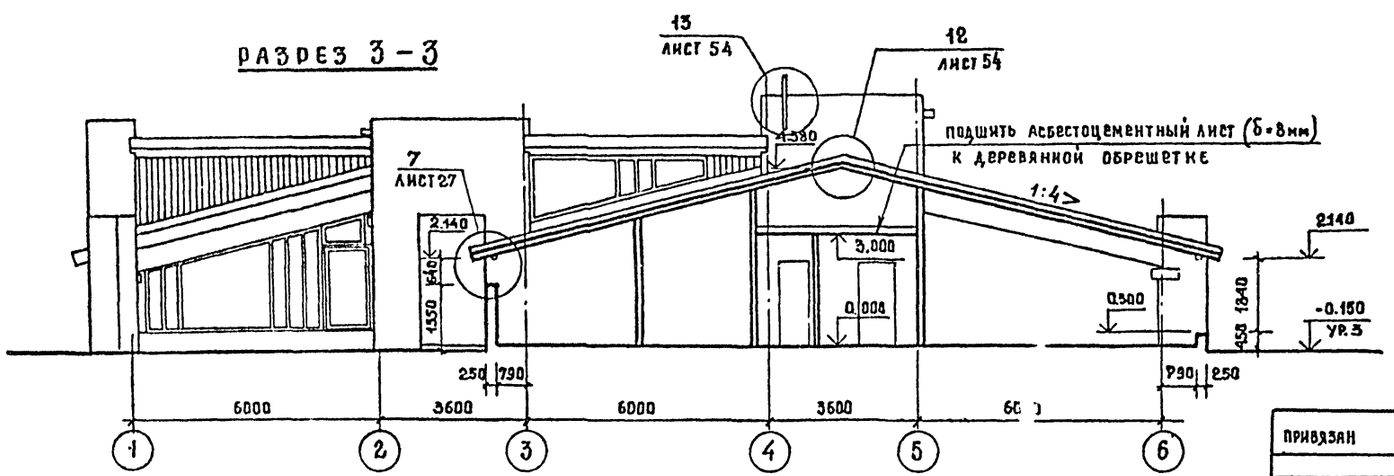

Нач. АПМ-7	Черняевский		244-4-77.86 АС
Гл. инж. м.	Собянников		Центр обслуживания летней базы отдыха на 250 мест (стены кирпичные)
ГАП	Черняевский		Общественный корпус — Стадия: РП; Лист: 12; Листов:
ГИП	Ляховецкая		Разрезы 1-1 ... 4-4 — ЦНИИЭП курортно-туристских зданий и комплексов
Ст. арх	Кожушаный		
Разраб.	Кожушаный		
Провер.	Ляховецкая		
Н. контр	Новикова		

Привязан

Инв. №

Копировал

Формат А2

Альбом. I

Типовой проект 244-4-77.86

РАЗРЕЗ 5-5

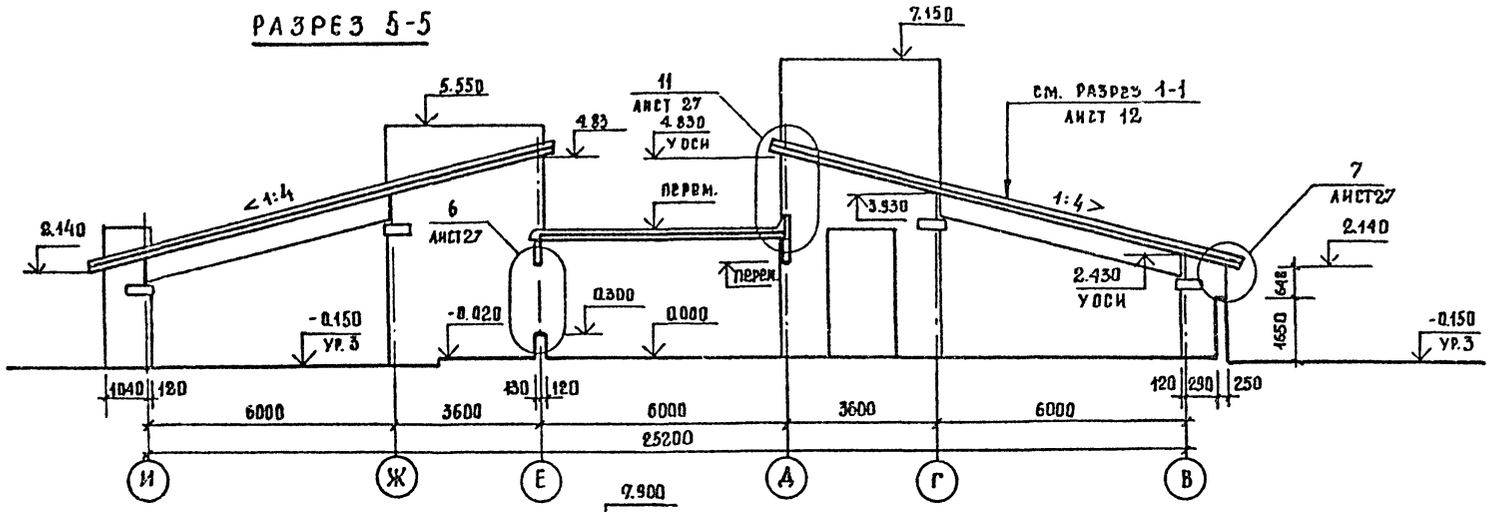

РАЗРЕЗ 6-6

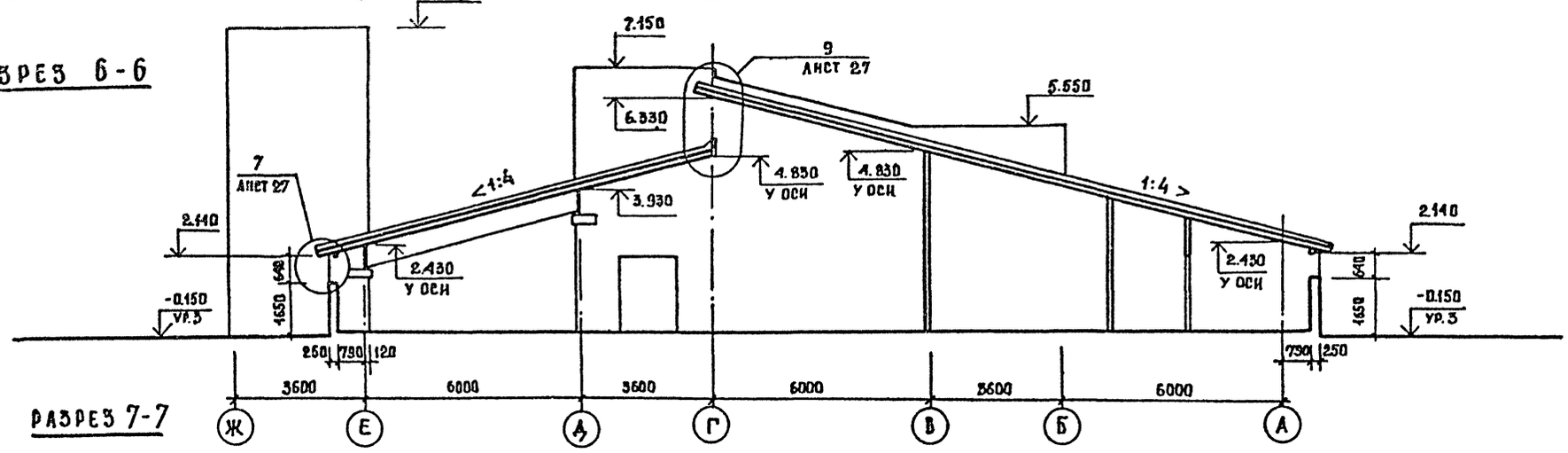

РАЗРЕЗ 7-7

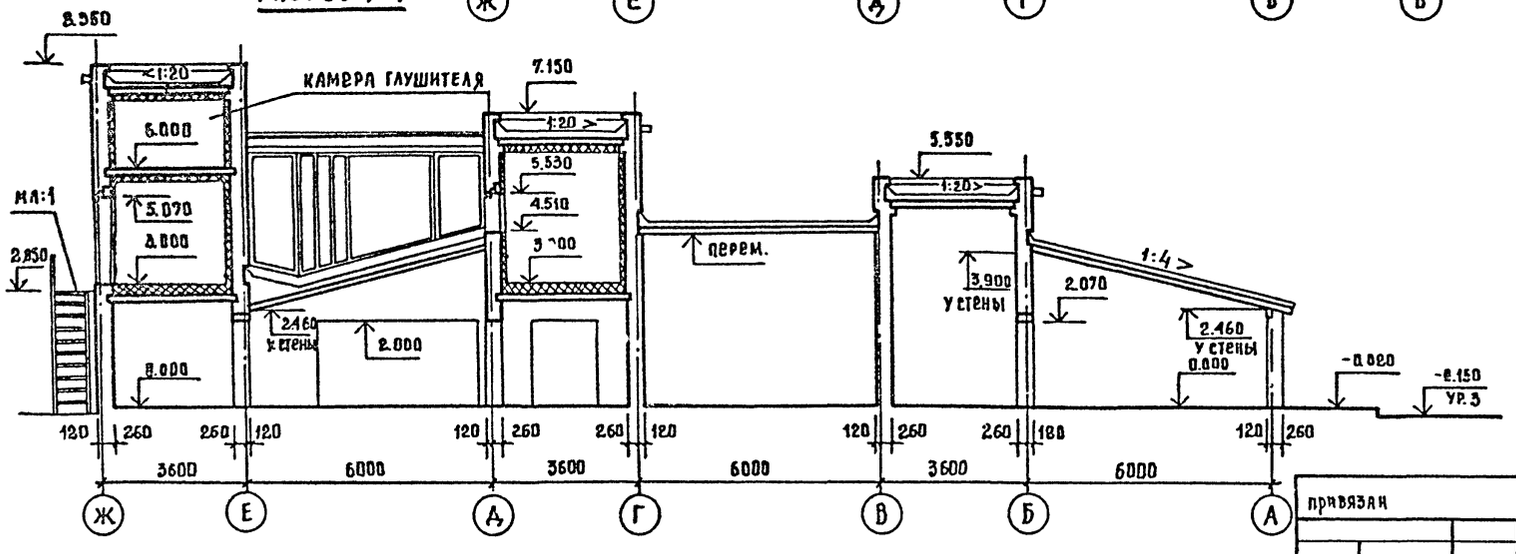

Нач. АПМ-7	Чернявский		244-4-77.86 АС
Гл. инж. АПМ	Собенников		ЦЕНТР ОБСЛУЖИВАНИЯ ЛЕТНЕЙ БАЗЫ ОТДЫХА НА 250 МЕСТ (СТЕНЫ КИРПИЧНЫЕ)
ГАП	Чернявский		Общественный корпус — стадия: РП; Лист: 13; Листов:
ГИП	Ляховецкая		Разрезы 5-5 ... 7-7
Ст. арх.	Кожушаный		ЦНИИЭП курортно-туристских зданий и комплексов
Разраб.	Кожушаный		
Провер.	Чернявский		
Н. контр.	Новикова		

привязан

инв. №

Согласовано

Инв. № подл. | Подпись и дата | Взам. инв. №

Копировал

Формат А2

Альбом I

Типовой проект 244-4-77.86

Согласовано

Инв. N подл. | Подпись и дата | Взам. инв. N

Разрез 8-8

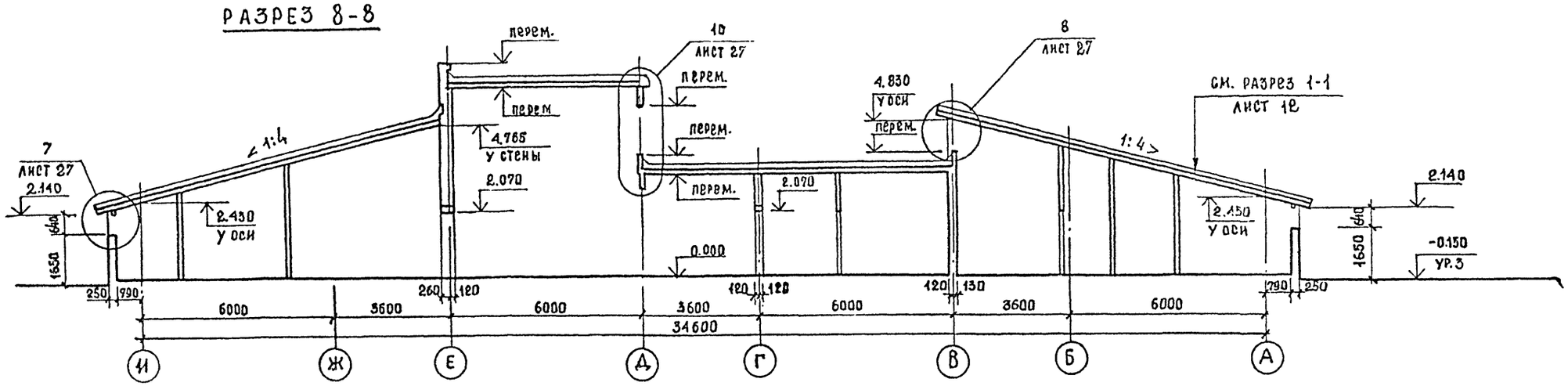

Разрез 9-9

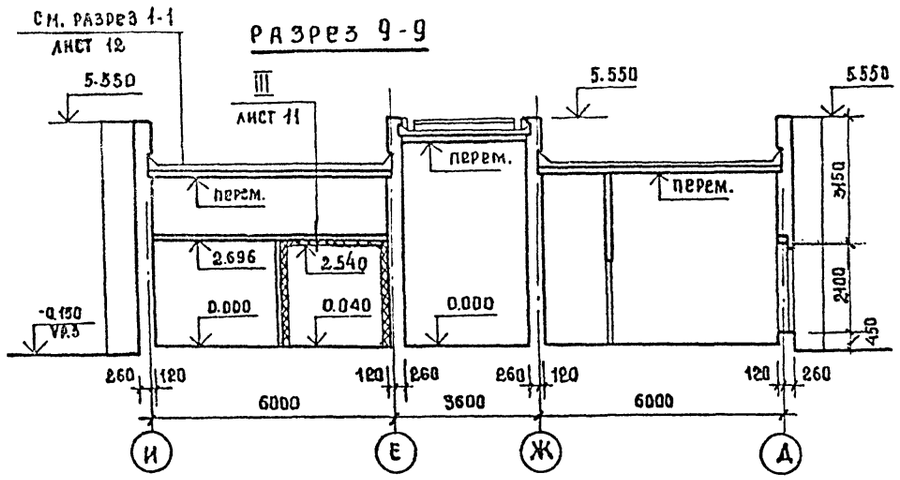

Разрез 10-10

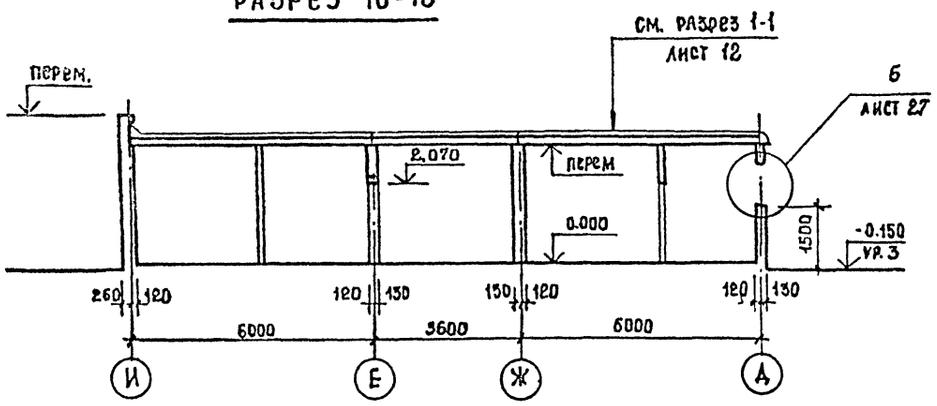

Разрез 11-11

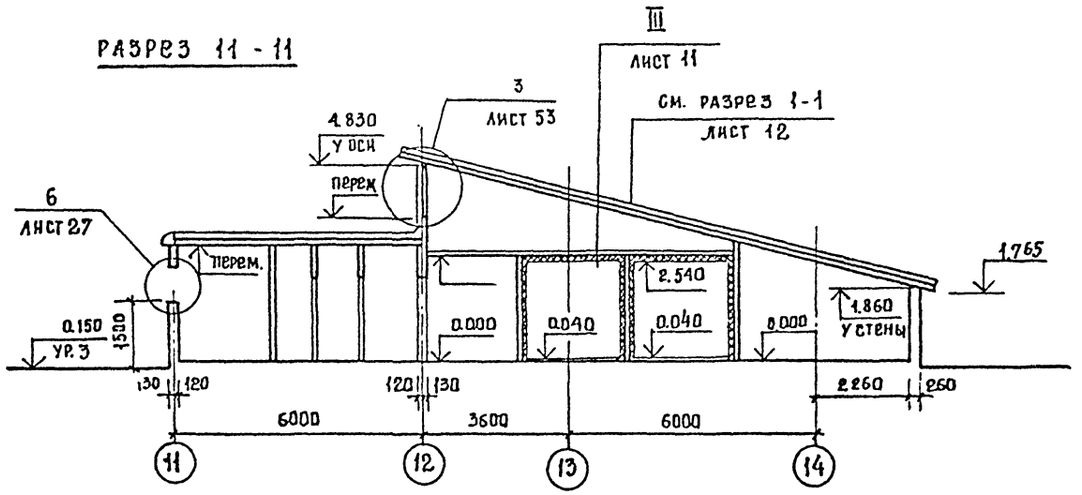

1. Теплоизоляцию охлаждаемых камер см. лист 11.

		244-4-77.86	АС
Нач. АПИ	Чернявский	Центр обслуживания летней базы отдыха на 250 мест (стены кирпичные)	
Гл. инж. м.	Собенников		
ГАП	Чернявский	Общественный корпус	Стадия: РП; Лист: 14; Листов:
ГИП	Лиховецкая		
Ст. арх	Кожушаный		
Разраб	Кожушаный	Разрезы 8-8 ... 11-11	ЦНИИЭП курортно туристских зданий и комплексов
Провер.	Чернявский		
Н. контр.	Новикова		

Привязан

Инв. №

Копировал

Формат А2

Альбом I

Типовой проект 244-4-77.86

Согласовано

Инв.№ подл. | Подпись и дата | Взам. инв.№

Разрез 12-12

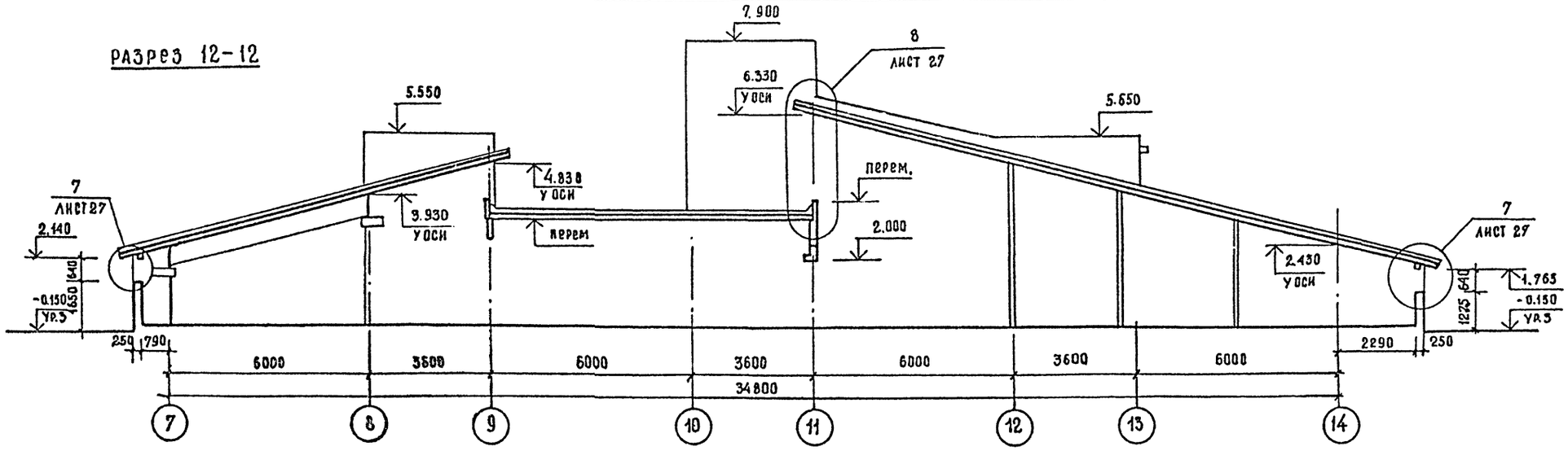

Разрез 13-13

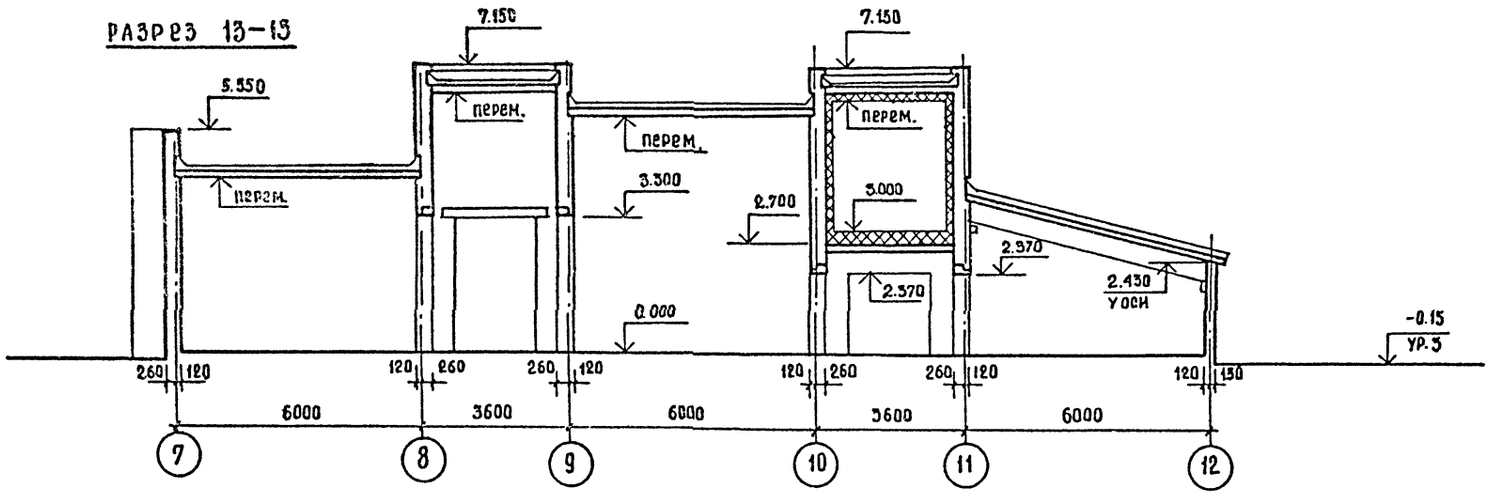

Разрез 14-14

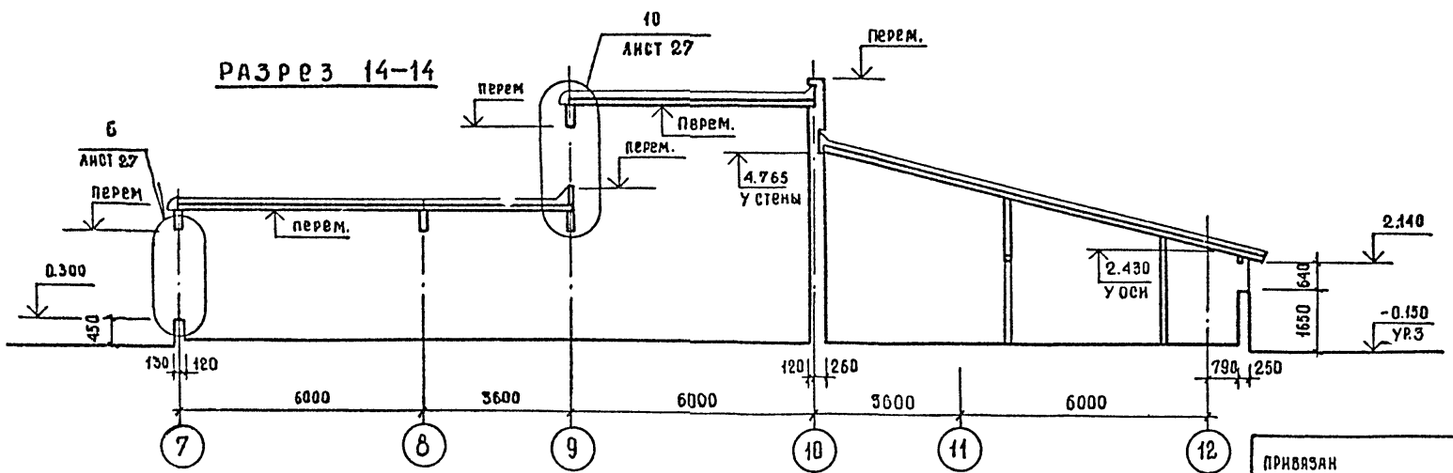

				244-4-77.86 АС
				Центр обслуживания летней базы отдыха на 250 мест (стены кирпичные)
Нач.АПМ.7	Чернявский			Общественный корпус
Гл.инж.АПМ	Собенников			
ГАП	Чернявский			
ГИП	Ляховецкая			
Ст.арх	Кожушаный			
Разраб	Кожушаный			Разрезы 12-12 ... 14-14
провер.	Чернявский			
Н.контр.	Новикова			

стадия	лист	листов
РП	15	

ЦНИИЭП курортно-туристских зданий и комплексов

Привязан

Инв. №

Копировал

Формат А2

Альбом I

Типовой проект 244-4-77.86

Согласовано

Инв. N подл. | Подпись и дата | Взам. инв. N

ФАСАД 1-6

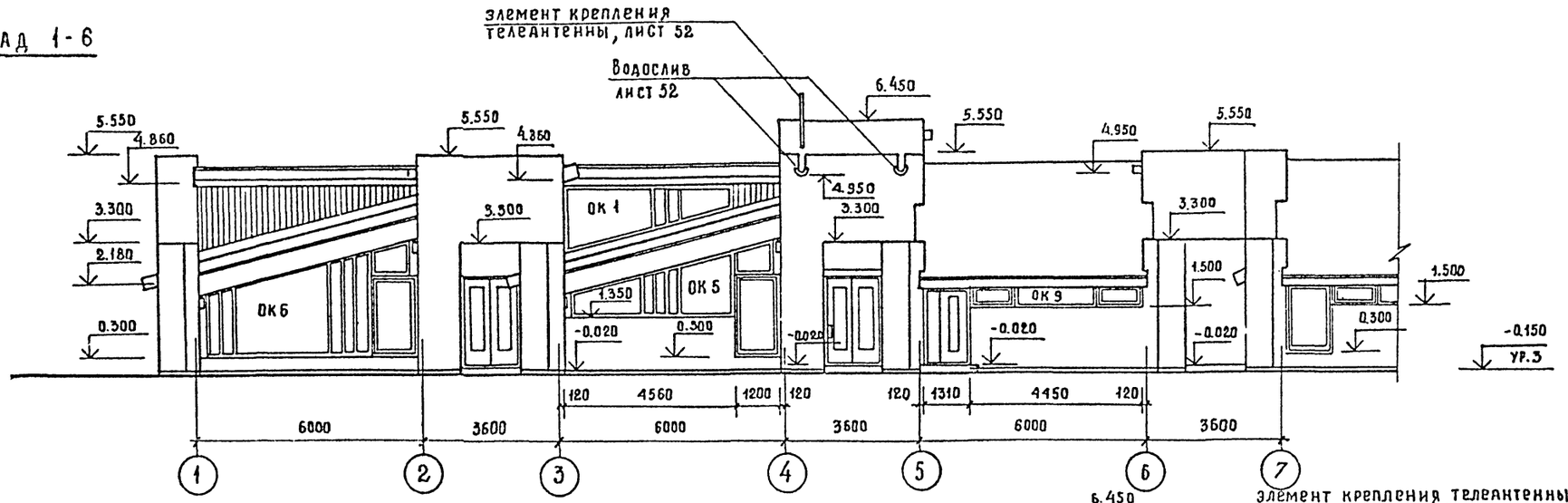

ФАСАД Н-Д

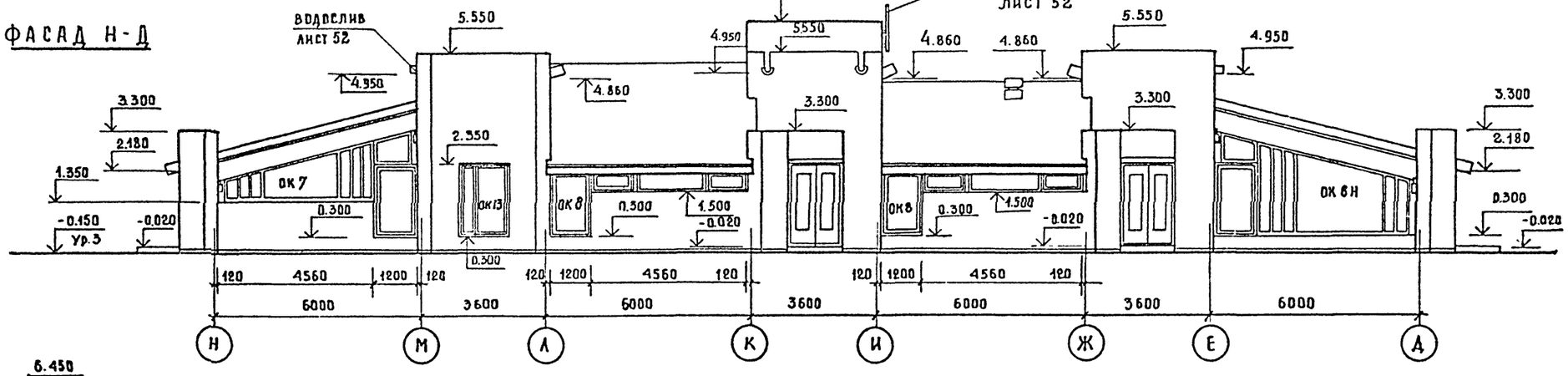

ФАСАД 6-1

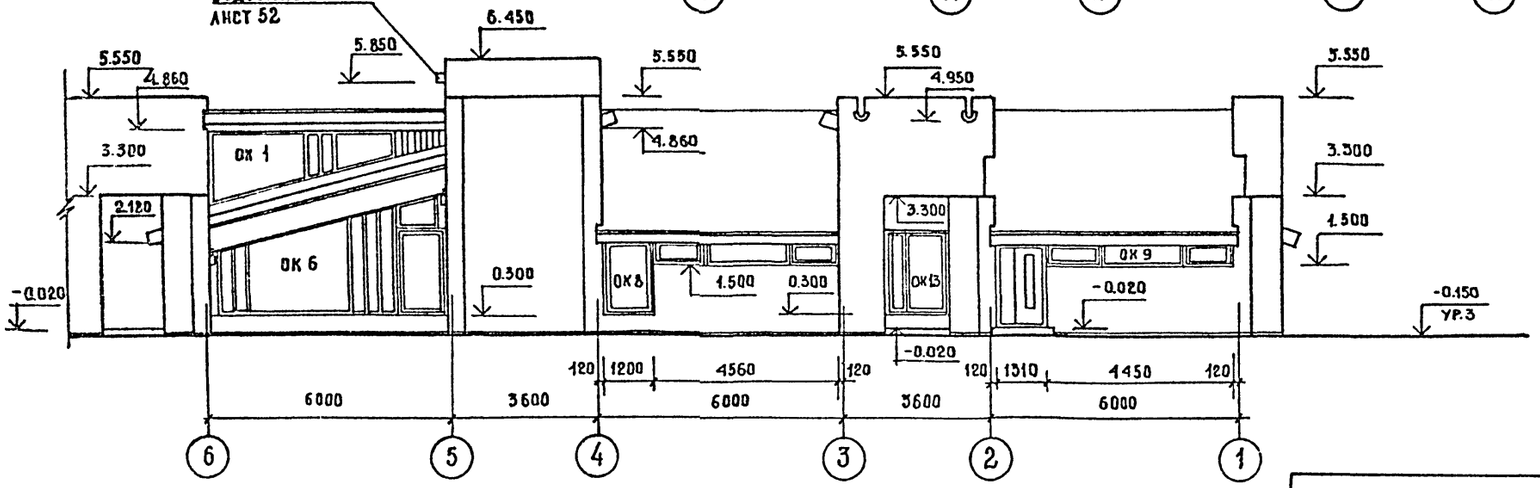

Ведомость отделки фасадов см. лист 4
Спецификацию архитектурно-строительных элементов замаркированых на фасадах см. лист 29, элементов кровли лист 52

Нач.ЦПМ-7	Чернявский		
Гл.инж. м.	Собенников		
ГАП	Чернявский		
ГИП	Ляховецкая		
Ст.арх.	Кожушаный		
Разраб.	Кожушаный		
Проверил	Ляховецкая		
Н.контр.	Новикова		

Привязан

Инв. №

244-4-77.86 АС

Центр обслуживания летней базы отдыха на 250 мест (стены кирпичные

Общественный корпус

Стадия	Лист	Листов
РП	16	

Фасад 1-6, Н-Д, 6-1

ЦНИИЭП курортно-туристских зданий и комплексов

Копировал

Формат А2

Альбом I

Типовой проект 244-4-77-86

ФАСАД Д-Н

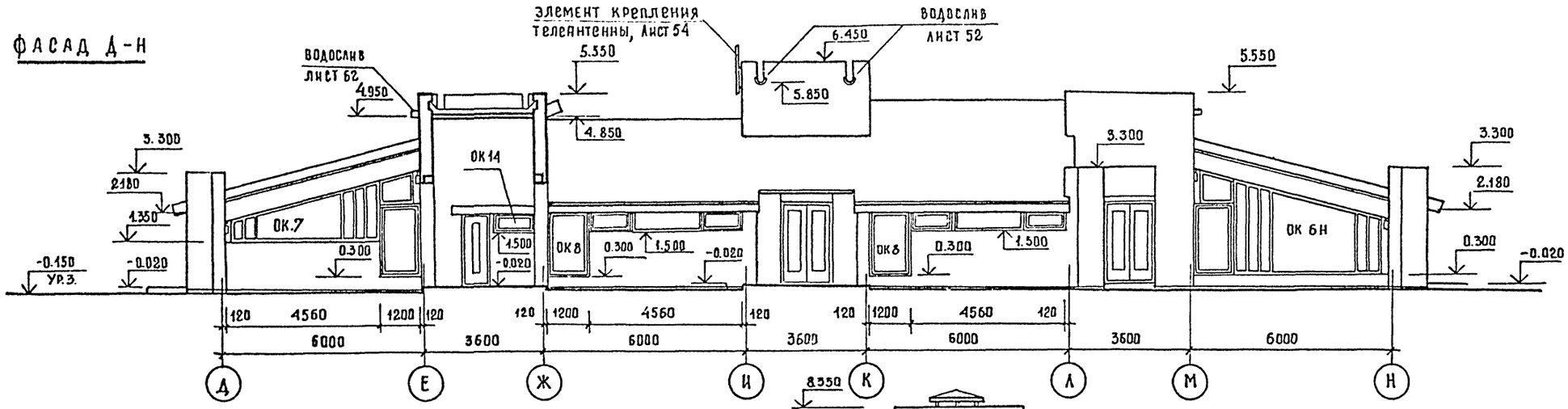

ФАСАД Б-14

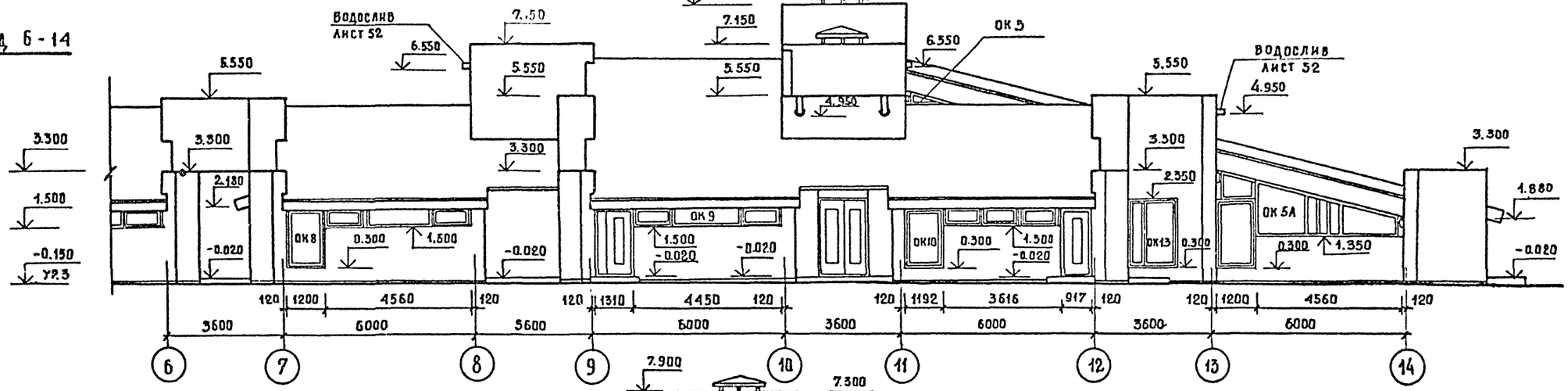

ФАСАД А-И

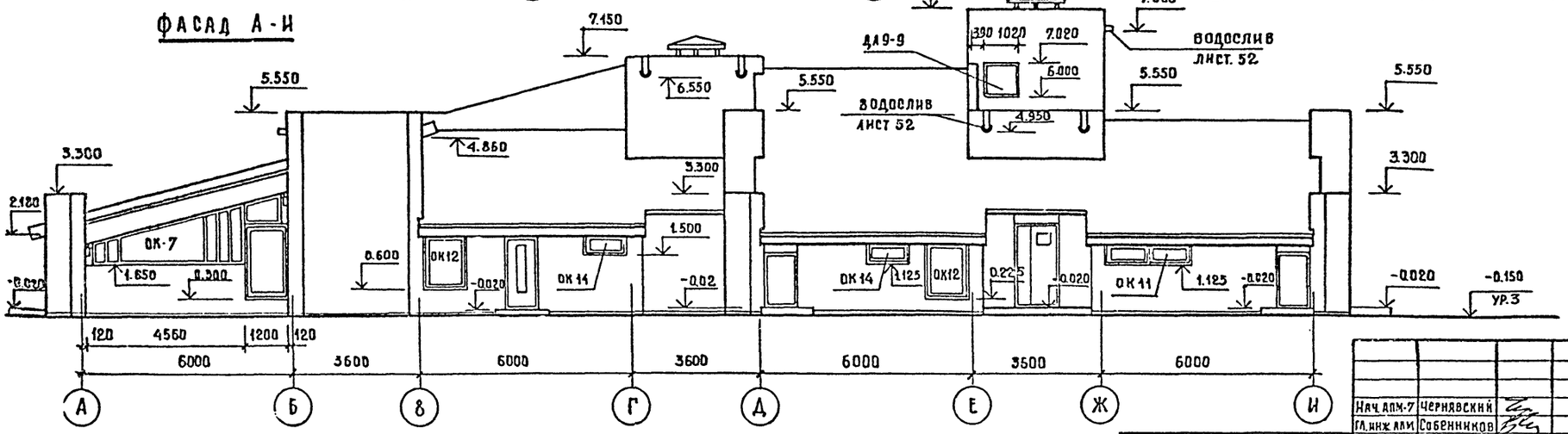

Ведомость отделки фасадов см. лист 4
Спецификацию архитектурно-строительных элементов замаркированых на фасадах см. лист 29, элементов кровли лист 52

Нач. АПМ-7	Чернявский		
Гл. инж. АПМ	Собенников		
ГАП	Чернявский		
ГИП	Ляховецкая		
Ст. арх.	Кожушаный		
Разраб.	Кожушаный		
Проверил	Ляховецкая		
Н. контр.	Новикова		

Привязан

Инв. №

244-4-77.86 АС

Центр обслуживания летней базы отдыха на 250 мест (стены кирпичные)

Общественный корпус

Стадия	Лист	Листов
РП	17	

Фасады Д-Н, Б-14, А-И

ЦНИИЭП курортно-туристских зданий и комплексов

Копировал

Формат А2

Согласовано

Инв. № подл. | Подпись и дата | Взам. инв. №

Типовой проект 244-4-77.86 Альбом I

ФАСАД И-А

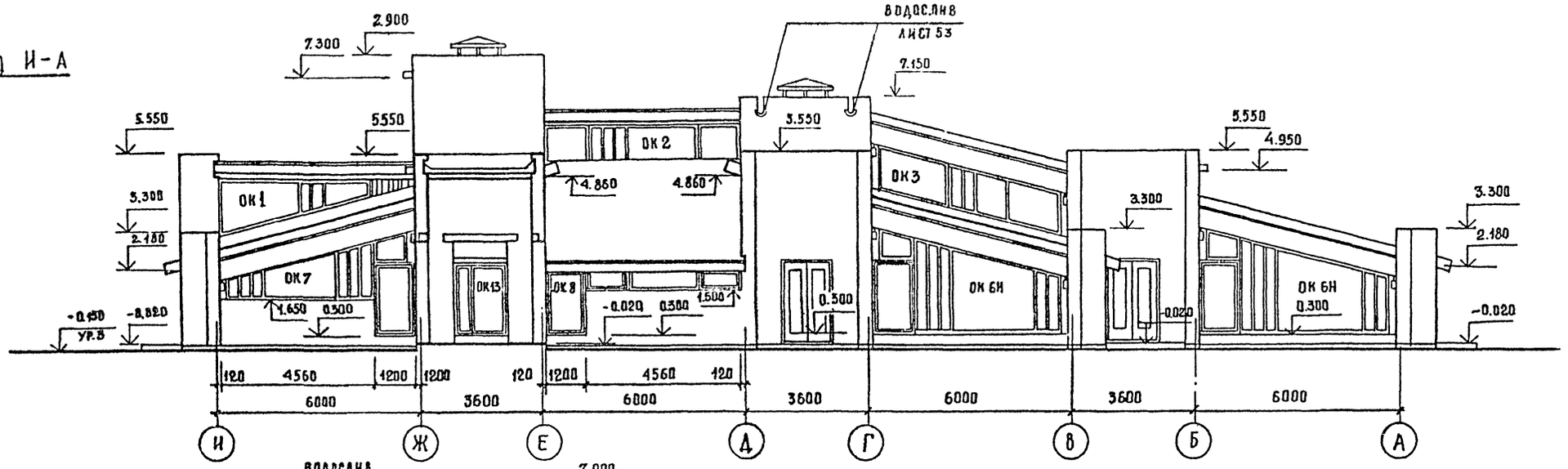

ФАСАД 14-6

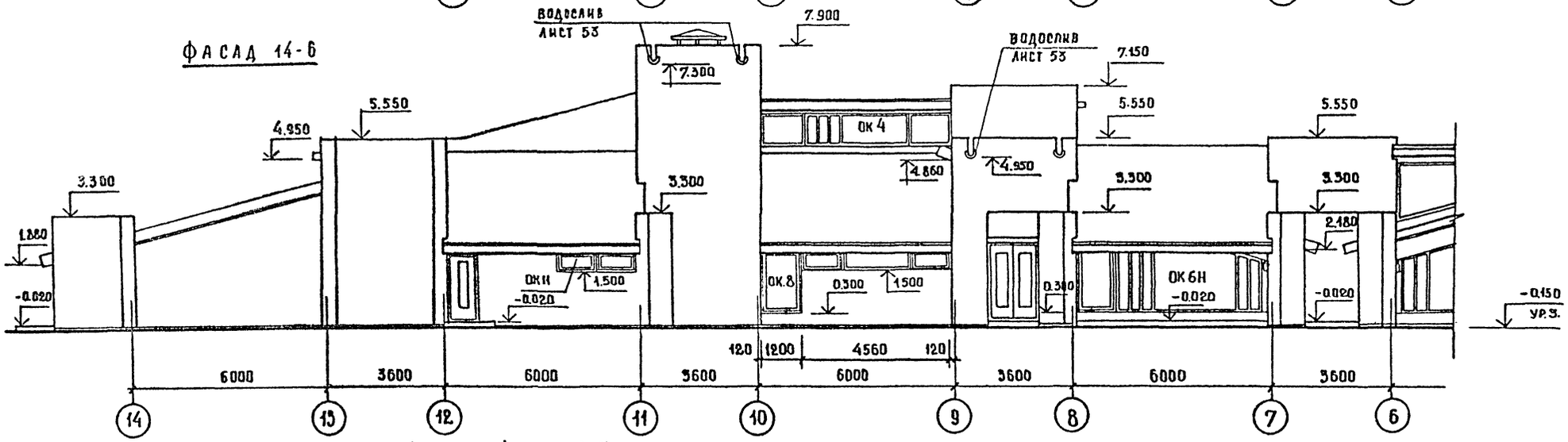

ФАСАД 12-11

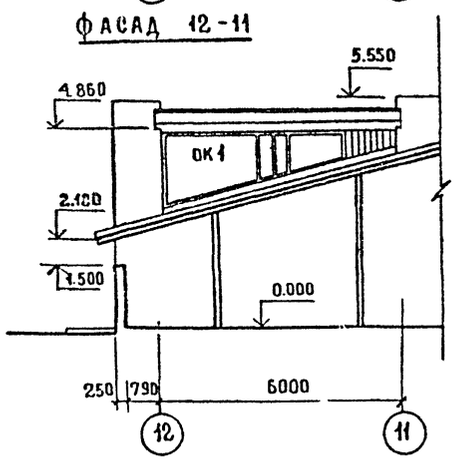

ФАСАД Д-И

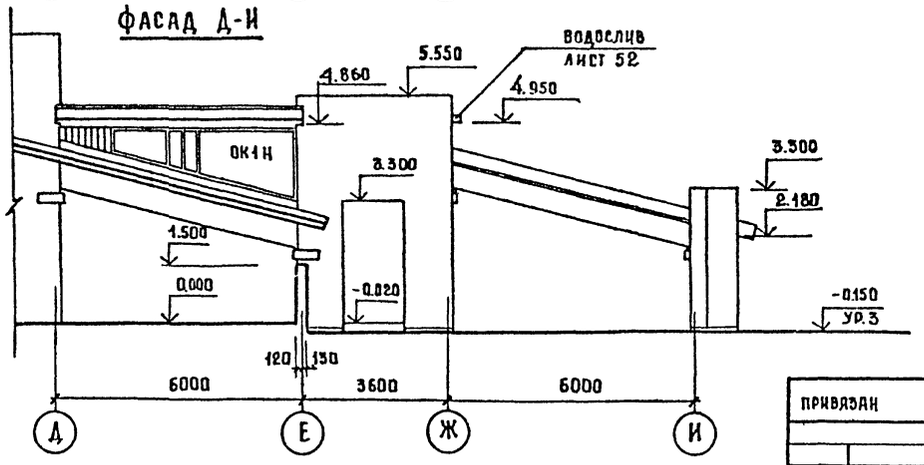

Ведомость отделки фасадов см. лист 4.
Спецификацию архитектурно-строительных элементов замаркированых на фасадах см. лист 29, элементов кровли лист 52.

		244-4-77.86 АС	
Нач.Апм.7	Чернявский	Центр обслуживания летней базы отдыха на 250 мест (стены кирпичные)	
Гл.инж.апм	Савенников		
ГАП	Чернявский	Общественный корпус	Стадия: РП; Лист: 18; Листов:
ГИП	Ляховецкая		
Ст.арх.	Кожушаный		
Разраб	Кожушаный	Фасады И-А, 14-6, 12-11; Д-И	ЦНИИЭП курортно-туристских зданий и комплексов
Провер.	Ляховецкая		
Н.контр.	Новикова		

Привязан

Инв. №

Согласовано

Инв. № подл. | Подпись и дата | Взам. инв. №

Копировал

Формат А2

Альбом I

Типовой проект 244-4-77.86

Согласовано

Инв. № подл. | Подпись и дата | Взам. инв. №

Вид I-I

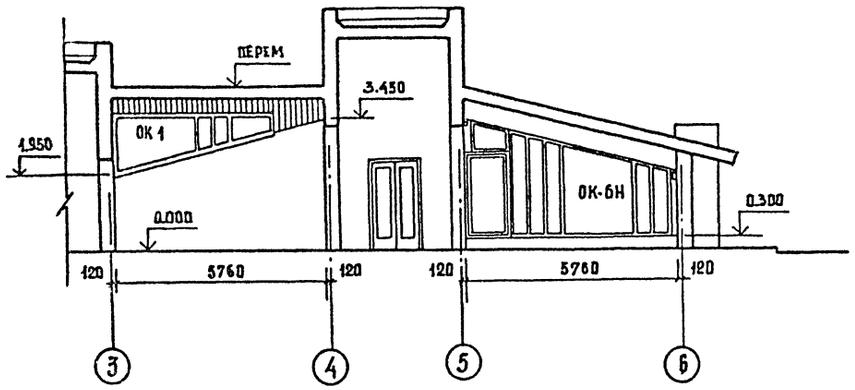

Вид II-II

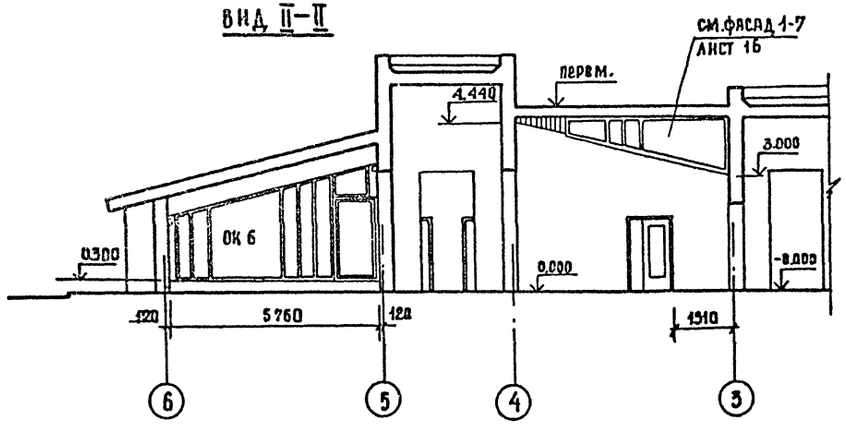

Вид III-III

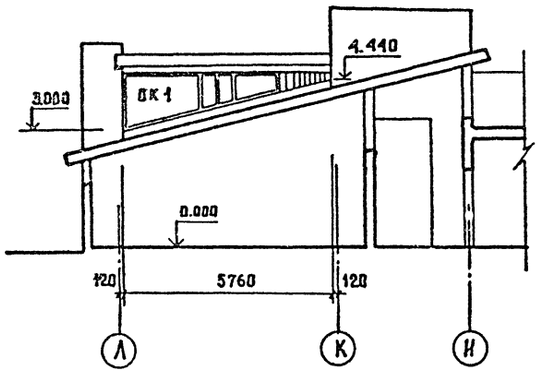

Вид IV-IV

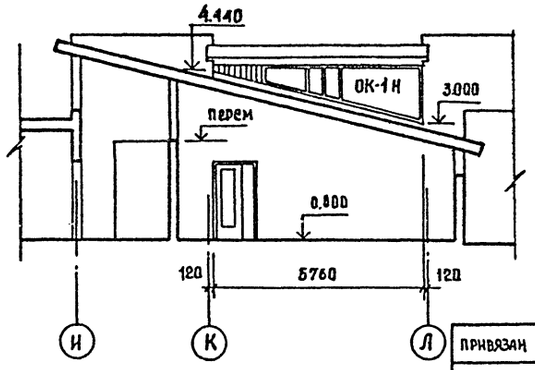

Вид V-V

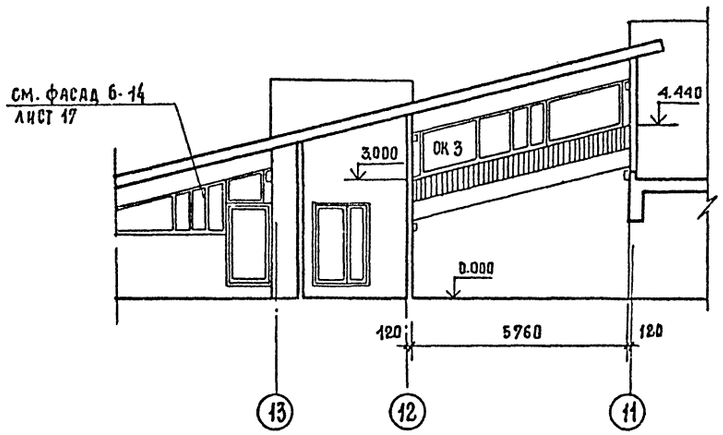

Вид VI-VI

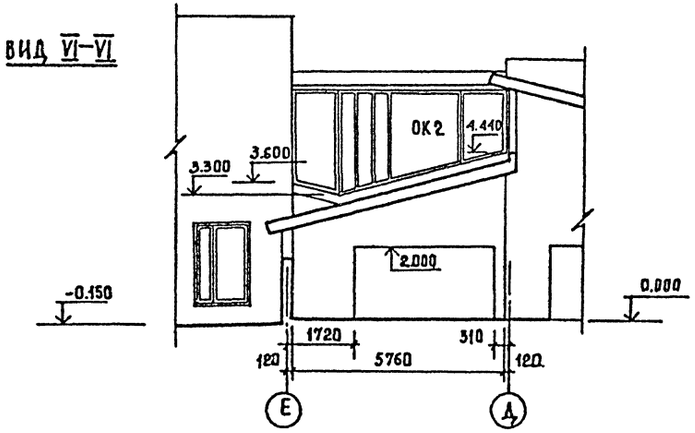

Спецификацию элементов заполнения оконных проемов см. лист 29.
Схемы заполнения оконных проемов и спецификацию к схемам заполнения оконных проемов см. листы 20 ... 22

				244-4-77.86 АС		
				Центр обслуживания летней базы отдыха на 250 мест (стены кирпичные)		
					стадия	лист	листов
				Общественный корпус	РП	19	
				Виды I-I ... VI-VI	ЦНИИЭП курортно-туристских зданий и комплексов		

Альбом I
Типовой проект 244-4-77-86
Согласовано
Инв. № подл. | Подпись и дата | Взам. инв. №

ОК-1

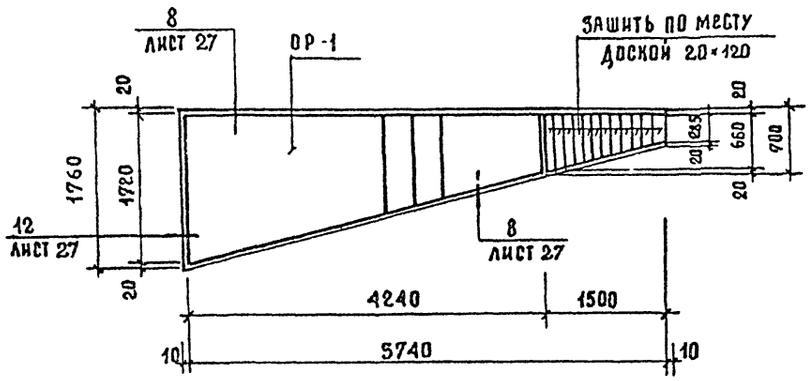

ОК-3

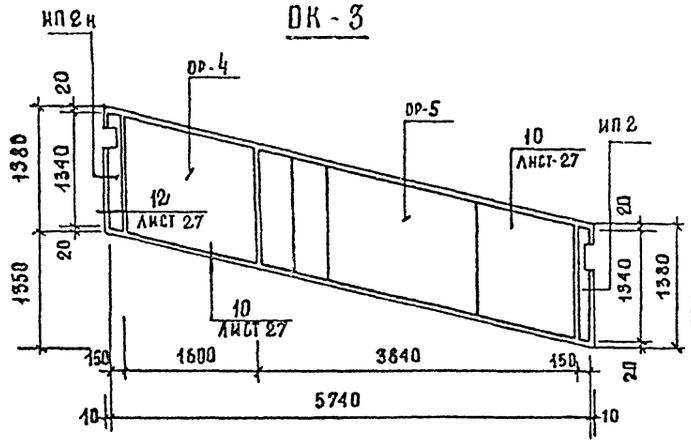

ОК-5н

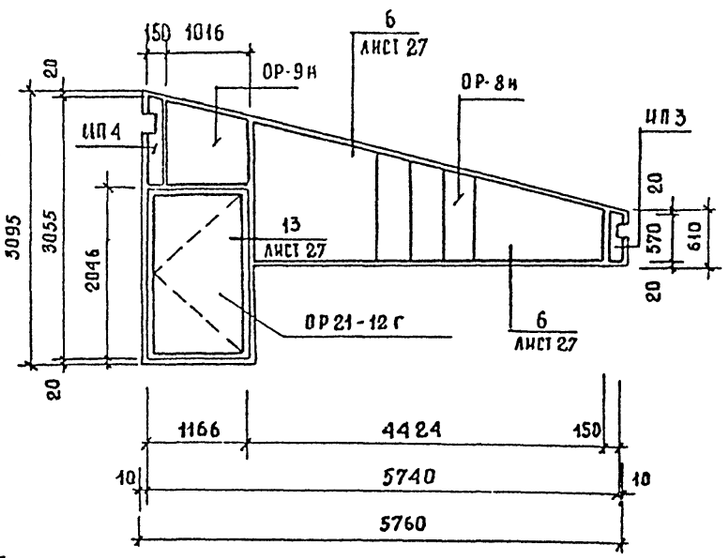

ОК-1н

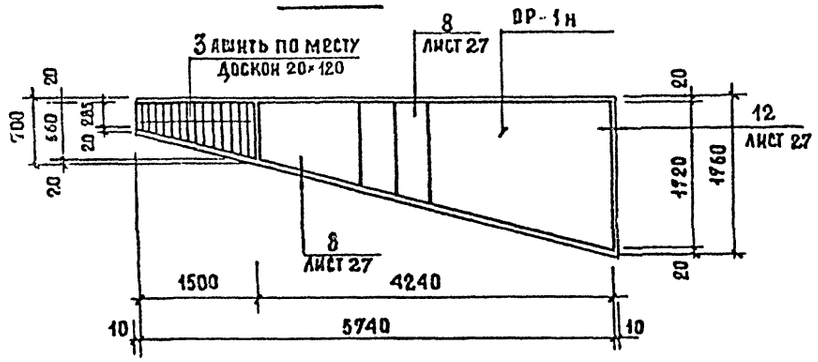

ОК-4

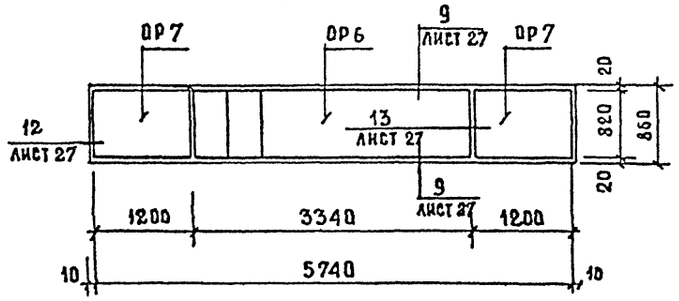

1. Спецификацию к схемам заполнения оконных проемов см. лист 22.

ОК-2

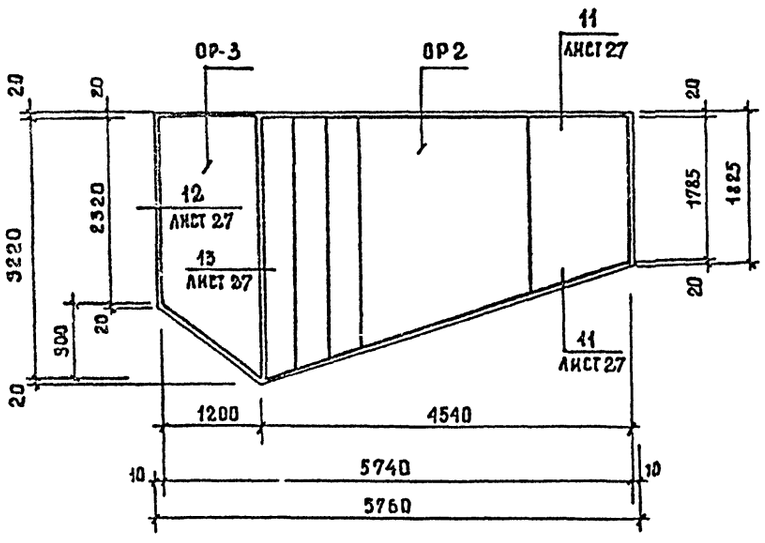

ОК-5

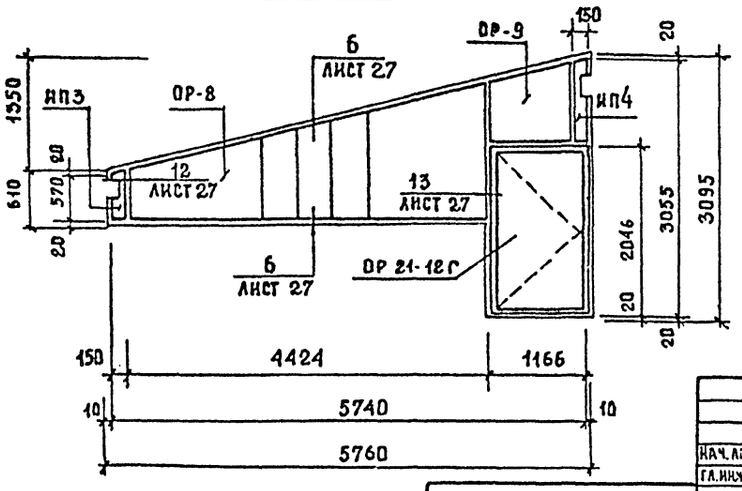

Нач. лам.	Чернявский		
Гл. инж. м.	Собенников		
ГАП	Чернявский		
ГИП	Ляховецкая		
Ст. арх.	Кожушаный		
Разраб.	Чижов		
Провер.	Кожушаный		
Н. контр.	Чернявский		

Привязан

Инв. №

244-4-77.86 АС

Центр обслуживания летней базы отдыха на 250 мест /стены кирпичные/

Общественный корпус

Стадия	Лист	Листов
РП	20	

Схемы заполнения оконных проемов (начало)

ЦНИИЭП курортно-туристских зданий и комплексов

Копировал

Формат А2

Типовой проект 244-4-77.86 Альбом I

ОК-6

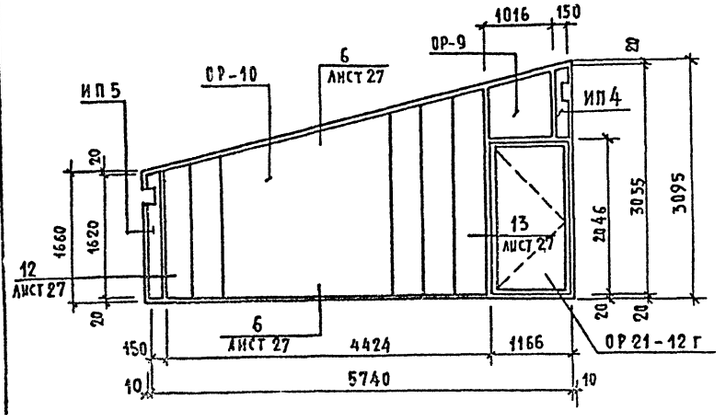

ОК-7

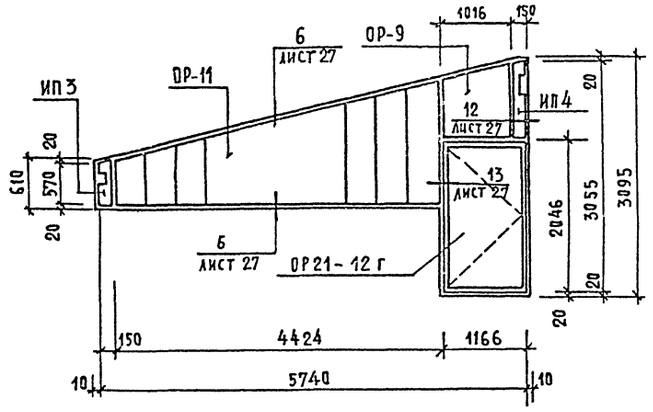

ОК-10

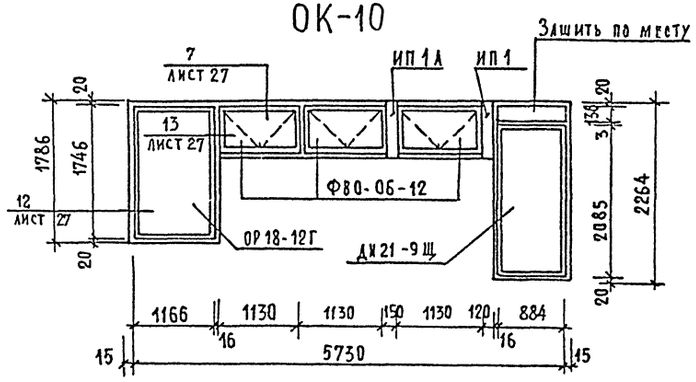

ОК-6 н

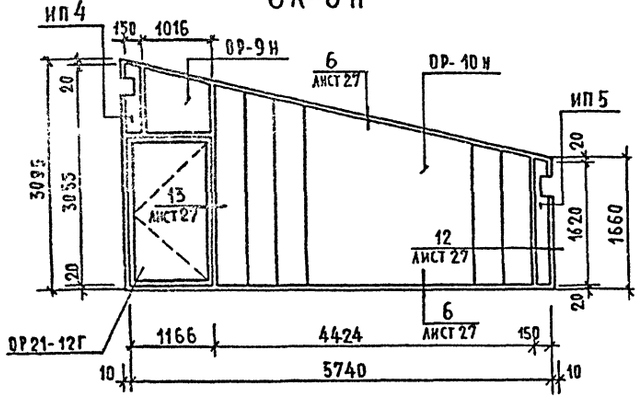

ОК-8

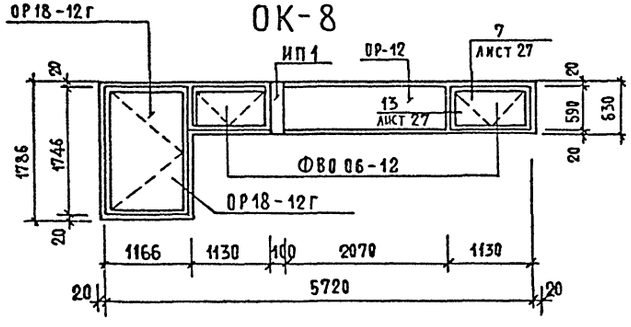

ОК-11

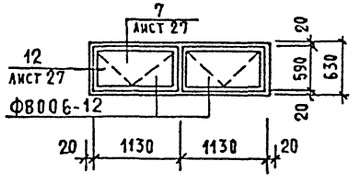

ОК-12

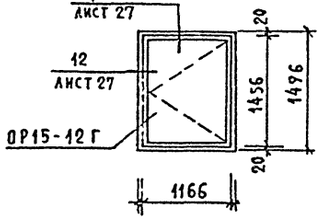

ОК-7 н

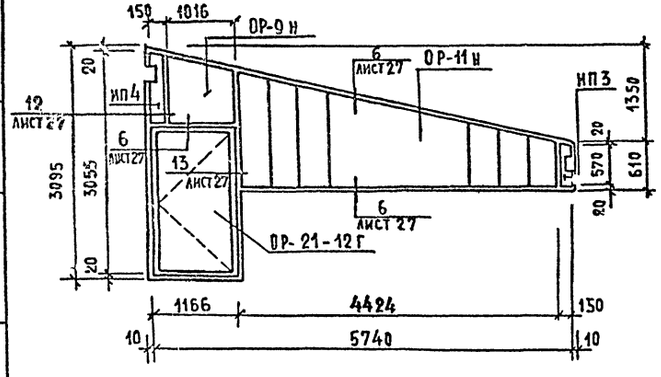

ОК-9

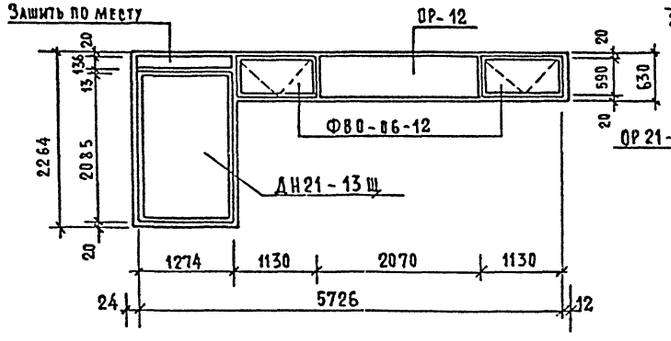

ОК-13

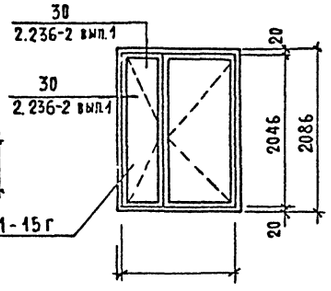

ОК-14

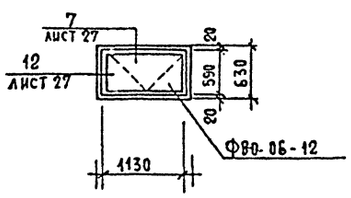

1. Спецификацию к схемам заполнения оконных проемов см. лист 22.

Нач. АПМ-7	Черняевский		
Гл. инж. м	Собенников		
ГАП	Черняевский		
ГИП	Ляховецкая		
Ст. арх.	Конушдный		
Разраб.	Чинов		
Проверил	Конушдный		
Н. контр.	Черняевский		

Привязан

Инв. №

244-4-77.86 АС			
Центр обслуживания летней базы отдыха на 250 мест (стены кирпичные)			
Общественный корпус	Стадия	Лист	Листов
	РП	21	
Схемы заполнения оконных проемов (окончание)	ЦНИИЭП курортно-туристских зданий и комплексов		

Копировал

Формат А2

Согласовано

Инв. № подл. | Подпись и дата | Взам. инв. №

Альбом I

Марка поз.	Обозначение	Наименование	Кол.	Масса ед. кг	Примечание
ОК-1 (мест 5)	АС лист 23	Окно ОР1	1		
		Доска 20×120, ГОСТ 8486-80 в-6,0м			
ОК-1Н (мест 3)	АС лист 23	Окно ОР-1Н	1		
		Доска 20×120, ГОСТ 8486-80 в-6,0м			
ОК-2 (мест 1)	АС лист 23	Окно ОР-2	1		
		" ОР-3	1		
ОК-3 (мест 2)	АС лист 23	Окно ОР-4	1		
		" ОР-5	1		
	АС лист 24	Импост ИП 2	1		
	АС лист 24	Импост ИП 2Н	1		
ОК-4 (мест 1)	АС лист 24	Окно ОР-6	1		
	АС лист 24	" ОР-7	2		
ОК-5 (мест 1)	АС лист 24	Окно ОР-8	1		
	АС лист 24	" ОР-9	1		
	АС лист 25	Импост ИП3	1		
	АС лист 25	Импост ИП4	1		
ОК-5Н (мест 3)	Ас лист 24	Окно ОР-8Н	1		
	АС лист 24	" ОР-9Н	1		
	АС лист 25	Импост ИП-3	1		
	АС лист 25	Импост ИП4	1		
ОК-6 (мест 3)	АС лист 24	Окно ОР-9	1		
	АС лист 25	" ОР-10	1		
	ГОСТ 11214-78	" ОР21-12г	1		
	АС лист 25	Импост ИП 4	1		
	АС лист 25	Импост ИП 5	1		

Марка поз.	Обозначение	Наименование	Кол.	Масса ед. кг	Примечание
ОК-6Н (мест 6	АС лист 24	Окно ОР-9Н	1		
	АС лист 25	" ОР-10Н	1		
	ГОСТ 11214-78	" ОР21-12г	1		
	АС лист 25	Импост ИП 4	1		
	АС лист 25	Импост ИП 5	1		
ОК-7 (мест 4)	АС лист 24	Окно ОР-9	1		
	АС лист 25	" ОР-11	1		
	ГОСТ 11214-78	" ОР21-12г	1		
	АС лист 25	Импост ИП3	1		
	АС лист 25	Импост ИП4	1		
ОК-8 (мест 8)	ГОСТ 11214-78	Окно ОР18-12г	1		
	Серия 1.136-12	" ФВ006-12	2		
	АС лист 24	" ОР-12	1		
	АС лист 24	Импост ИП 1	1		
ОК-9 (мест 3)	Серия 1.136.5-19	Дверь ДН21-13Щ	1		
	Серия 1.136-12	Окно ФВ006-12	2		
	АС лист 24	" ОР-12	1		
ОК-10 (мест 1)	Серия 1.136.5-19	Дверь ДН21-9Щ	1		
	ГОСТ 11214-78	Окно ОР18-12г	1		
	Серия 1.136-12	" ФВ006-12	3		
	АС лист 24	Импост ИП1	1		

Марка поз.	Обозначение	Наименование	Кол.	Масса ед. кг	Примечание
ПК-11 (мест 2)	Серия 1.136-12	Окно ФВ006-12	2		
ОК-12 (мест 2)	ГОСТ 11214-78	Окно ОР15-12г	1		
ОК-13 (мест 4)	ГОСТ 11214-78	Окно ОР21-15г	1		
ОК-14 (мест 3)	Серия 1.136-12	Окно ФВ006-12	1		

Типовой проект 244-4-77.86

Согласовано

Инв. № подл. | Подпись и дата | Взам. инв. №

Привязан

Инв. №

Нач. АПМ-7	Черняевский		
Гл. инж. м	Собенников		
ГАП	Черняевский		
ГИП	Ляховецкая		
Ст. арх.	Кошушаный		
Разраб.	Чунов		
Провер.	Кошушаный		
Н. контр.	Черняевский		

244-4-77.86 АС

Центр обслуживания летней базы отдыха на 250 мест (стены кирпичные)

Общественный корпус

Спецификация к схемам заполнения оконных проемов

Стадия	Лист	Листов
РП	22	

ЦНИИЭП курортно-туристских зданий и комплексов

Копировал

Формат А2

Альбом I

Типовой проект 244-4-77-86

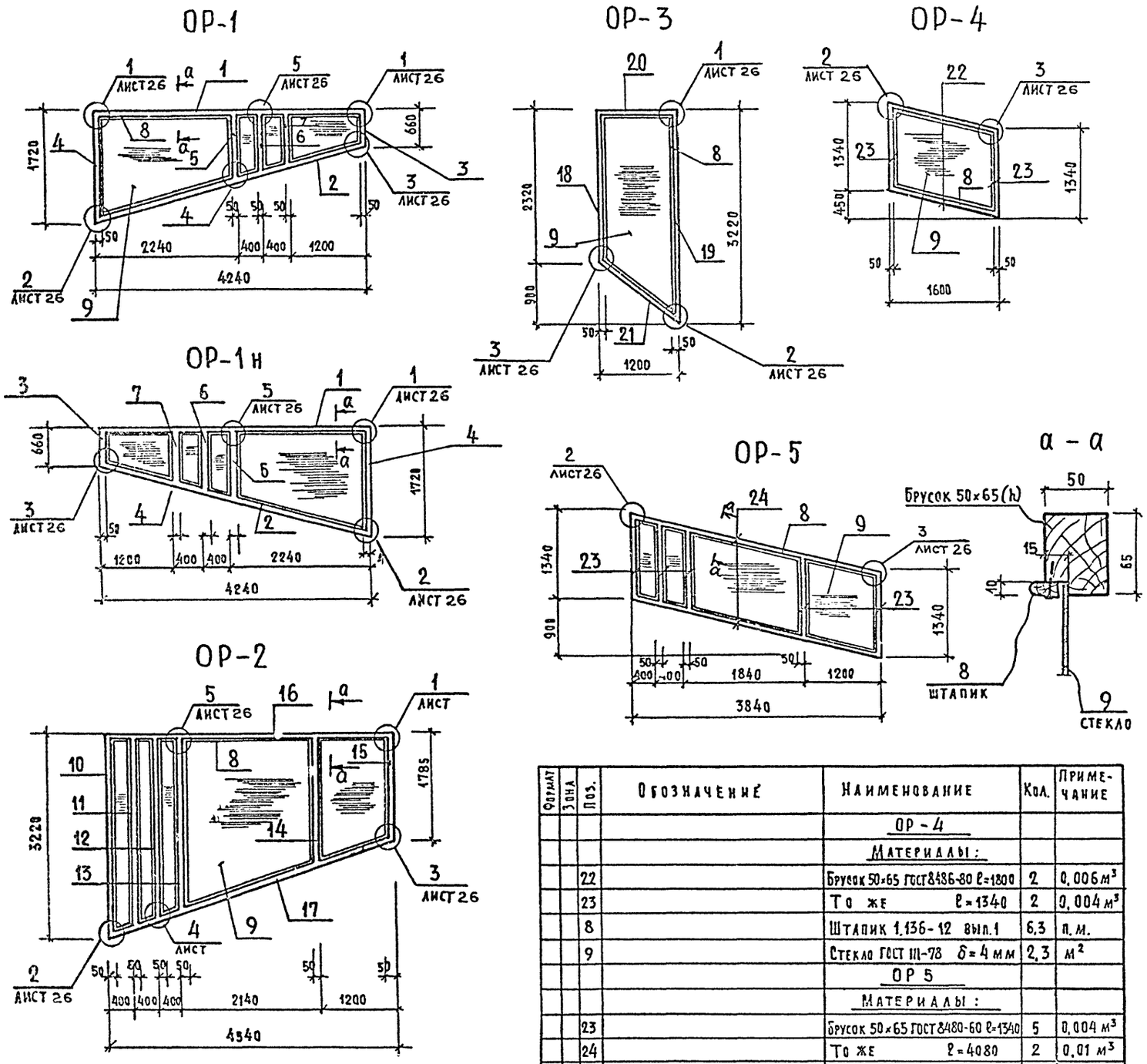

Формат	Зона	Поз.	Обозначение	Наименование	Кол.	Примечание
				ОР-4		
				Материалы:		
		22		Брусок 50×65 ГОСТ 8486-80 ℓ=1800	2	0,006 м³
		23		То же ℓ=1340	2	0,004 м³
		8		Штапик 1.136-12 вып.1	6,3	п.м.
		9		Стекло ГОСТ 111-78 δ=4 мм	2,3	м²
				ОР 5		
				Материалы:		
		23		Брусок 50×65 ГОСТ 8480-60 ℓ=1340	5	0,004 м³
		24		То же ℓ=4080	2	0,01 м³
		8		Штапик 1.136-12 вып. 1	10,8	п.м.
		9		Стекло ГОСТ 111-78 δ=4 мм	5,4	м²

	Обозначение	Наименование	Кол.	Примечание
		ОР 1; ОР 1н		
		Материалы:		
1		Брусок 50×65 ГОСТ 8486-80 ℓ=4240	1	0,014 м³
2		То же ℓ=4620	1	0,015 м³
3		" ℓ=660	1	0,002 м³
4		" ℓ=1000	1	0,003 м³
5		" ℓ=1120	1	0,004 м³
6		" ℓ=1310	1	0,005 м³
7		" ℓ=1720	1	0,006 м³
8		Штапик 1.136-12 вып.1	18,0	п.м
9		Стекло ГОСТ 111-78 δ=4 мм	51	м²
		ОР 2		
		Материалы:		
10		Брусок 50×65 ГОСТ 8486-80 ℓ=3220	1	0,01 м³
11		То же ℓ=3100	1	0,01 м³
12		" ℓ=2940	1	0,009 м³
13		" ℓ=2800	1	0,009 м³
14		" ℓ=2030	1	0,007 м³
15		" ℓ=1785	1	0,006 м³
16		" ℓ=4540	1	0,015 м³
17		" ℓ=4900	1	0,016 м³
8		Штапик 1.136-12 вып 1	36,2	п.м
9		Стекло ГОСТ 111-78 δ=4 мм	11,3	м²
		ОР 3		
		Материалы:		
18		Брусок 50×65 ГОСТ 8486-80 ℓ=2320	1	0,007 м³
19		То же ℓ=3220	1	0,01 м³
20		" ℓ=1200	1	0,004 м³
21		" ℓ=1700	1	0,005 м³
8		Штапик 1.136-12. вып.1	8,4	п.м
9		Стекло ГОСТ 111-78 δ=4 мм	3,7	м²

1. Данный лист рассматривать совместно с листом 20

Согласовано

Инв. № подл. | Подпись и дата | Взам. инв. №

Привязан

Инв. №

Нач. АПМ-7	Чернявский	
Гл. инж. м.	Собенников	
ГАП	Чернявский	
ГИП	Ляховецкая	
Ст. арх.	Кошушаный	
Разраб.	Чишов	
Проверил	Кошушаный	
Н. контр.	Чернявский	

244-4-77.86 АС

Центр обслуживания летней базы отдыха на 250 мест (стены кирпичные)

Общественный корпус

Стадия	Лист	Листов
РП	23	

Оконные рамы ОР-1 ... ОР-5 Сечение а–а

ЦНИИЭП курортно-туристских зданий и комплексов

Копировал

Формат А2

Типовой проект 244-4-77-86 Альбом I

Согласовано:

Инв.№ подл. | Подпись и дата | Взам.инв.№

ОР-7

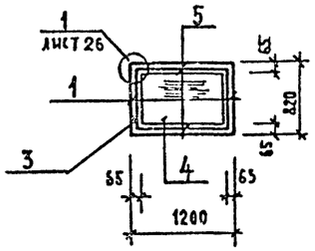

ОР-6

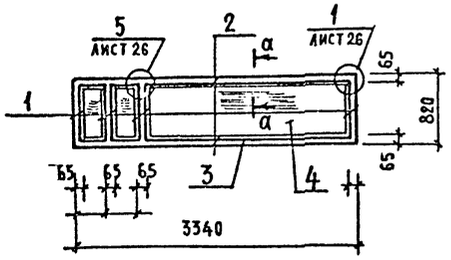

ОР-9

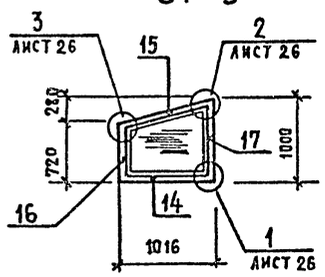

ОР-9н

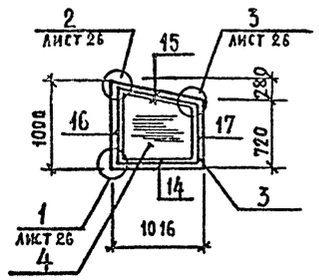

ОР-8

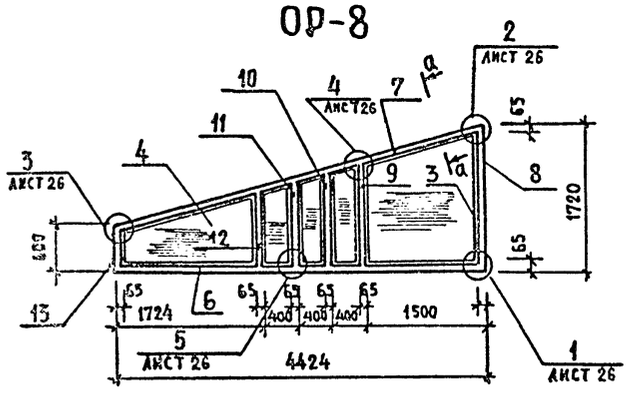

ОР-12

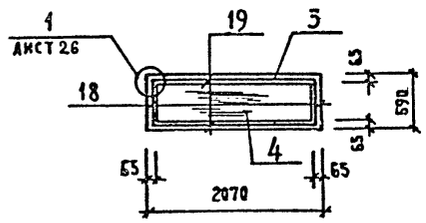

ИП1; ИП1А

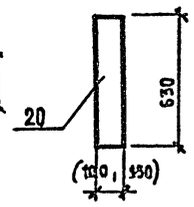

ИП2; ИП2н

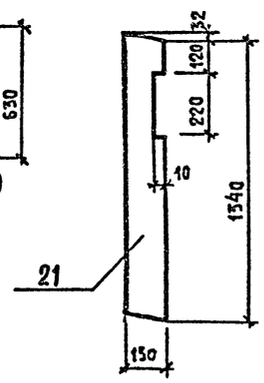

ОР-8н

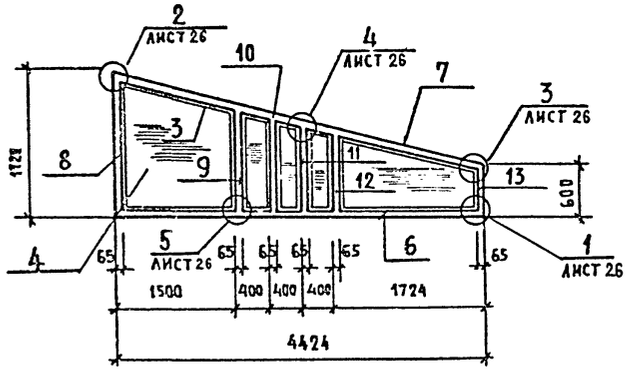

Формат	Зона	Поз.	Обозначение	Наименование	Кол.	Примечание
				ОР-6		
				Материалы:		
		1		Брусок 50×65 ГОСТ 8486-80 ℓ=820	4	0,003 м³
		2		То же ℓ=3340	2	0,01 м³
		3		Штапик 1.136-12 вып.1	11,2	п.м
		4		Стекло ГОСТ 111-78 δ=4 мм	2,8	м²
				ОР-7		
				Материалы:		
		1		Брусок 50×65 ГОСТ 8486-80 ℓ=820	2	0,003 м³
		5		То же ℓ=1200	2	0,004 м³
		3		Штапик 1.136-12 вып.1	4,0	п.м.
		4		Стекло ГОСТ 111-78 δ=4 мм	0,9	м²
				ОР-8; ОР-8н		
				Материалы		
		6		Брусок 50×65 ГОСТ 8486-86 ℓ=4424	1	0,02 м³
		7		То же ℓ=4720	1	0,02 м³
		8		" ℓ=1720	1	0,006 м³
		9		" ℓ=1340	1	0,004 м³
		10		" ℓ=1260	1	0,004 м³
		11		" ℓ=1120	1	0,003 м³
		12		" ℓ=980	1	0,003 м³
		13		" ℓ=600	1	0,002 м³
		3		Штапик 1.136-12 вып.1	20,9	п.м
		4		Стекло ГОСТ 111-78 δ=4	5,4	м²
				ОР-9; ОР-9н		
				Материалы:		
		14		Брусок 50×65 ГОСТ 8486-80 ℓ=1016	1	0,003 м³
		15		То же ℓ=1240	1	0,004 м³
		16		" ℓ=720	1	0,002 м³
		17		" ℓ=1000	1	0,003 м³
		3		Штапик 1.136-12 вып.1	4,0	п.м
		4		Стекло ГОСТ 111-78 δ=4	1,2	м²

Формат	Зона	Поз.	Обозначение	Наименование	Кол.	Примечание
				ОР-12		
				Материалы:		
		18		Брусок 50×65 ГОСТ 8486-80 ℓ=590	2	0,002 м³
		19		То же ℓ=2070	2	0,007 м³
		3		Штапик 1.136-12 вып.1	5,6	п.м
		4		Стекло ГОСТ 111-78 δ=4	1,3	м²
				ИП1, ИП1А		
				Материалы:		
		20		Брусок 50×100 ГОСТ 8486-80 ℓ=630	1	0,003 м³
				Брусок 50×150 ГОСТ 8486-80 ℓ=630	1	0,004 м³
				ИП2; ИП2н		
				Материалы:		
		21		Брусок 50×150 ГОСТ 8486-80 ℓ=600	1	0,01 м³

1. Данный лист рассматривать совместно с листом 20.
2. Сечение а-а разработано на листе 23.

Привязан

Инв. №

Нач.АПМ-7	Чернявский		
Гл.инж.м.	Собенников		
ГАП	Чернявский		
ГИП	Ляховецкая		
Ст. арх.	Кочушанный		
Разраб.	Чинов		
Проверил	Кочушанный		
Н. контр.	Чернявский		

244-4-77.86 АС

Центр обслуживания летней базы отдыха на 250 мест (стены кирпичные)

Общественный корпус

Стадия	Лист	Листов
РП	24	

Оконные рамы ОР-6 ... ОР-9; ОР-12 импосты ИП1 и ИП2

ЦНИИЭП курортно-туристских зданий и комплексов

Копировал

Формат А2

Альбом I

Типовой проект 244-4-77-86

Согласовано

Инв. № подл. | Подпись и дата | Взам. инв. №

ОР 10

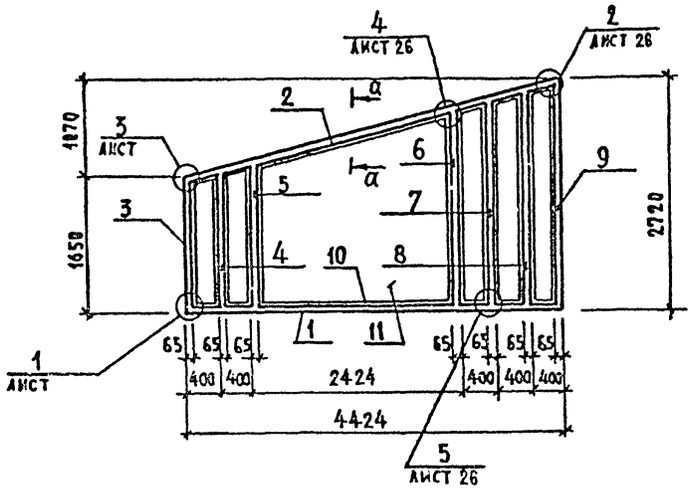

ОР-11 и

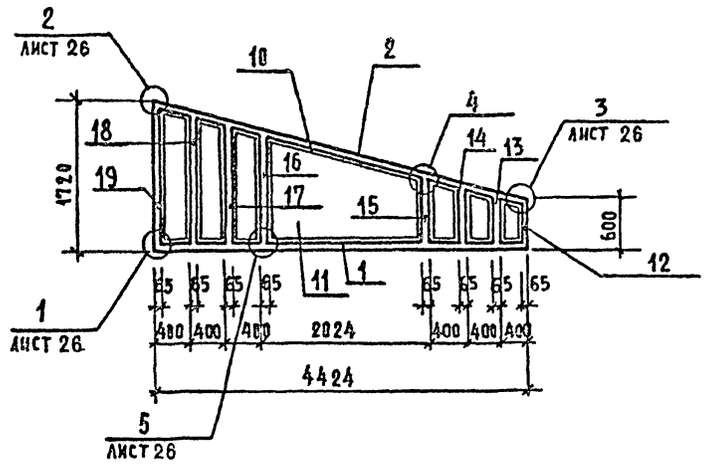

ОР-10н

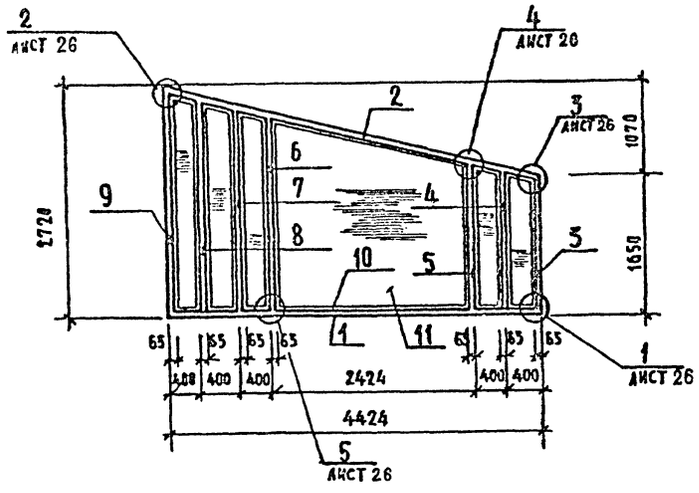

ОР-11

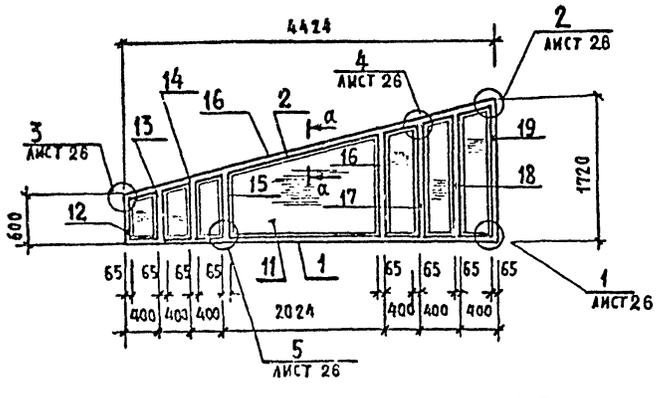

ИП 3

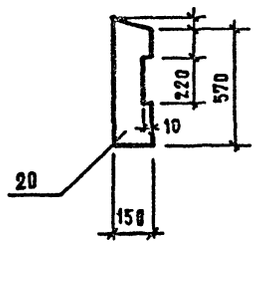

ИП 4

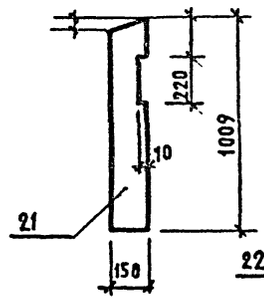

ИП 5

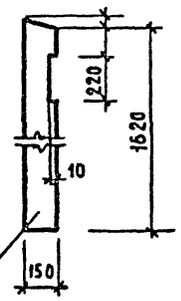

Формат	Зона	Поз.	Обозначение	Наименование	Кол.	Примечание
				ИП 3		
				Материалы		
		20		Брусок 50×150 ГОСТ 8486-80 ℓ=570	1	0,004 м³
				ИП 4		
				Материалы		
		21		Брусок 50×150 ГОСТ 8486-80 ℓ=1009	1	0,008 м³
				ИП 5		
				Материалы		
		21		Брусок 50×150 ГОСТ 8486-80 ℓ=1620	1	0,01 м³

Формат	Зона	Поз.	Обозначение	Наименование	Кол.	Примечание
				ОР-10; ОР-10н		
				Материалы:		
		1		Брусок 50×65 ГОСТ 8486-80 ℓ=4424	1	0,02 м³
		2		То же ℓ = 4720	1	0,02 м³
		3		" ℓ = 1650	1	0,005 м³
		4		" ℓ = 1720	1	0,006 м³
		5		" ℓ = 1840	1	0,006 м³
		6		" ℓ = 2230	1	0,007 м³
		7		" ℓ = 2360	1	0,008 м³
		8		" ℓ = 2480	1	0,008 м³
		9		" ℓ = 2720	1	0,009 м³
		10		Штапик 1.136-12 вып. 1	34,8	п. м.
		11		Стекло ГОСТ 111-78 δ=4 мм	9,7	м²
				ОР-11; ОР-11н		
				Материалы:		
		1		Брусок 50×65 ГОСТ 8486-80 ℓ=4424	1	0,02 м³
		2		То же ℓ = 4720	1	0,02 м³
		12		" ℓ = 600	1	0,002 м³
		13		" ℓ = 740	1	0,002 м³
		14		" ℓ = 880	1	0,003 м³
		15		" ℓ = 1020	1	0,003 м³
		16		" ℓ = 1380	1	0,004 м³
		17		" ℓ = 1480	1	0,005 м³
		18		" ℓ = 1580	1	0,005 м³
		19		" ℓ = 1720	1	0,006 м³
		10		Штапик 1.136-12 вып. 1	25,8	п. м.
		11		Стекло 111-78 δ=4	5,4	м²

1. Данный лист рассматривать совместно с листом 21.
2. Сечение а-а разработано на листе 23.

Привязан

Инв. №

Нач. отд-ла	Черняевский		
Гл. инж. пр.	Собенников		
ГАП	Черняевский		
ГИП	Ляховецкая		
Ст. арх.	Конушаный		
Разраб.	Чижов		
Проверил	Конушаный		
Н. контр	Черняевский		

244-4-77.86 АС

Центр обслуживания летней базы отдыха на 250 мест (стены кирпичные)

Общественный корпус — Стадия: РП; Лист: 25; Листов:

Оконные рамы ОР-10 ... ОР-11
Импосты ИП3 ... ИП5

ЦНИИЭП курортно-туристских зданий и комплексов г. Москва

Копировал

Формат А2

Альбом I

Типовой проект 244-4-77-86

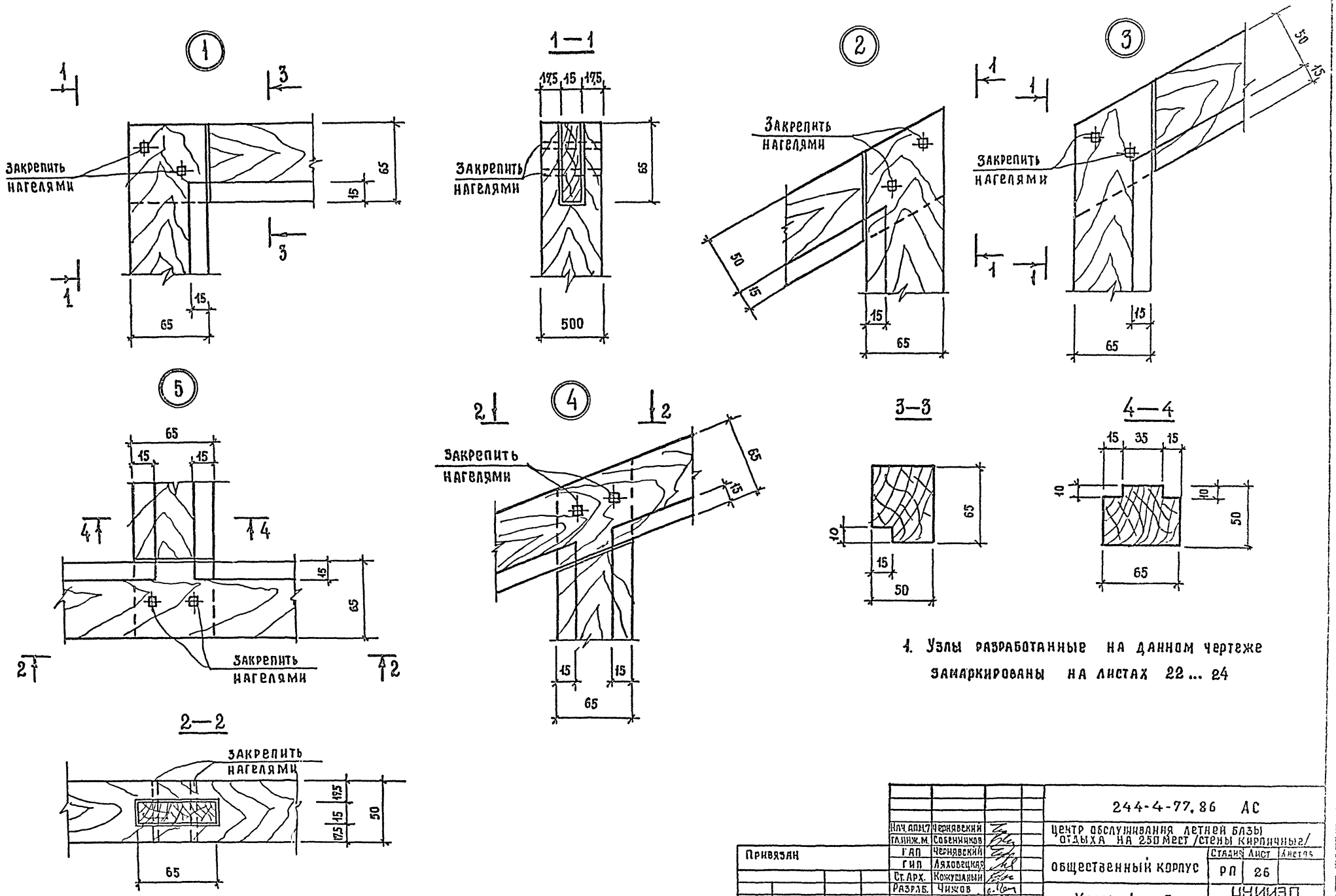

1. Узлы разработанные на данном чертеже замаркированы на листах 22 ... 24

Нач. АПМ.7	Чернявский	244-4-77.86 АС	
Гл. инж. М.	Собенников	Центр обслуживания летней базы отдыха на 250 мест /стены кирпичные/	
ГАП	Чернявский	Общественный корпус	Стадия: РП; Лист: 26; Листов:
ГИП	Ляховецкая		
Ст. Арх.	Кожушаный		
Разраб.	Чижов	Узлы 1... 5	ЦНИИЭП курортно-туристских зданий и комплексов
Проверил	Кожушаный		
Н. контр.	Чернявский		

Привязан

Инв. №

Копировал

Формат А2.

Согласовано

Инв. № подл. | Подпись и дата | Взам. инв. №

Альбом I

Типовой проект 244-4-77-86

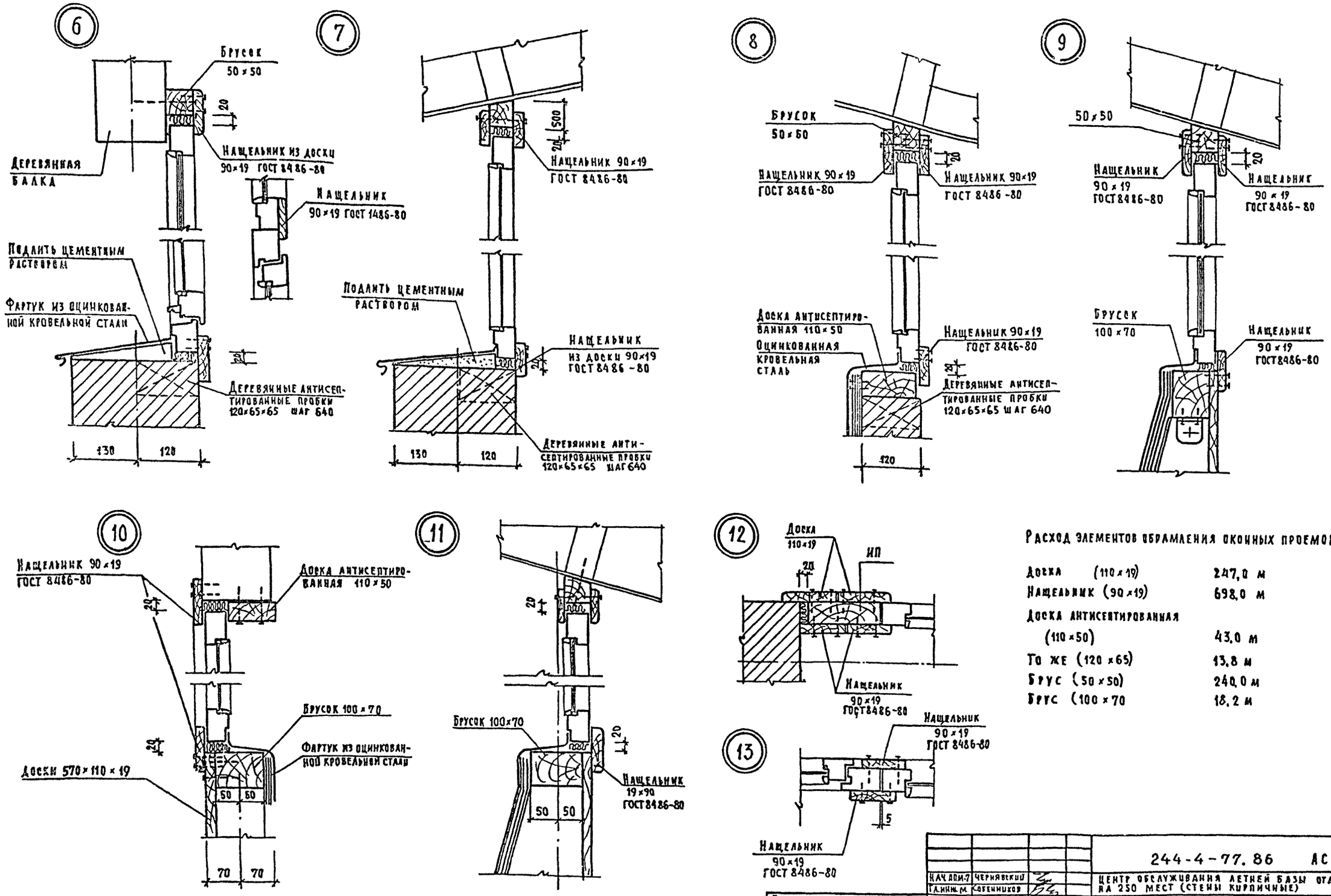

Расход элементов обрамления оконных проемов

Доска (110×19)	247,0 м
Нащельник (90×19)	698,0 м
Доска антисептированная (110×50)	43,0 м
То же (120×65)	13,8 м
Брус (50×50)	240,0 м
Брус (100×70	18,2 м

Согласовано

Инв. № подл. | Подпись и дата | Взам. инв. №

Привязан

Инв. №

Нач. АПМ-7	Чернявский	
Гл. инж. м.	Собенников	
ГАП	Чернявский	
ГИП	Ляховецкая	
Ст. арх.	Кошушакый	
Проверил	Кошушакый	
Разработ.	Солодухина	
Н. контр.	Ляховецкая	

244-4-77.86 АС

Центр обслуживания летней базы отдыха на 250 мест (стены кирпичные)

Общественный корпус

Стадия	Лист	Листов
РП	27	

Узлы 6...13

ЦНИИЭП курортно-туристских зданий и комплексов г. Москва

Формат А2

Типовой проект 244-4-77.86 Альбом I

Согласовано

Инв.№ подл. | Подпись и дата | Взам.инв.№

Тип	Схема сечения
ПР-1 (мест 3)	1ПР20.25.22-28АУТ; 1ПР3-19.12.14; 2.330; 120 50 260; 2 5 К
ПР2 (мест 4)	1ПР8-20.12.22У; 1ПР3-19.12.14; 3.300; 1; 35 20; 260 120; М Е Ж 2
ПР3 (мест 7)	1ПР3-19.12.14; 1; 3.300; 85 20; 260 120; 3 4 9 И Ж Е
ПР4 (мест 3)	1ПР8-20.12.22У; 1ПР20.25.22-28АУТ; 2.330; 35; 260 120; 3 Ж Е
ПР5 (мест 1)	1ПР20.25.22-28АУТ; 1ПР8-20.12.22У; 3.300; 120 260; 4

Тип	Схема сечения
ПР 6 (мест 1)	1ПР8-20.12.22У; 1ПР3-19.12.14; 3.300; 260 120; 5
ПР 7 (мест 3)	1ПР3-19.12.14; 2.360; 3.300; 2.330; 1ПР20.25.22-28АУТ; 260 120; 11 К Н
ПР 8 (мест 5)	1ПР20.25.22-28АУТ; 1; 20; 2.360; 3.300; 85; 120 260; 10 8 9 А
ПР 9 (мест 1)	1ПР20.25.22-28АУТ; 1; 3.300; 85 20; 260 120; 7
ПР 10 (мест 1)	1ПР3-19.12.14; 1; 20; 3.300; 85; 120 260; Г
ПР 11 (мест 1)	1; 1ПР20.25.22-28АУТ; 2.330; 20; 95 50; 260 120; 9

Тип	Схема сечения
ПР 12 (мест 1)	1ПР3-19.12.14; 2.330; 1; 20; 50 95; 120 260; 6
ПР 13 (мест 2)	1ПР20.25.22-28АУТ; 1ПР4-28.12.14; 2.360; 2.070; 260 120; 6 Д
ПР 14 (мест 3)	1ПР1-12.12.14; 1ПР38-15.12.22У; 2.070; 120 260; Б Б 13
ПР 15 (мест 4)	1ПР20.25.22-28АУТ; 1; 2.360 - для 10; 2.400; 20; 85 50; 260 120; 1 Д 10 Л
ПР 16 (мест 1)	1ПР1-12.12.14; 2; 1.870; L100×10 ℓ=1420; 100; 30; 260 120; Ж
ПР 17 (мест 17)	1ПР1-12.12.14; 2.070; 120

Тип	Схема сечения
ПР 18 (мест 4)	1ПР28-18.25-22У; 2.370; 250
ПР 19 (мест 5)	2.370; 1ПР2-15.12.14; 120
ПР 20 (мест 2)	1ПР2-15.12.14; 3.750; 4.150; 1ПР8-18.12.22У; 260 120; 11 Е
ПР 21 (мест 7)	2.070; 1ПР1-10.12.14; 120
ПРм 22 (мест 4)	2.070; 65; 30; цементный раствор марки 100; 3 шт. 2
ПРм 23 (мест 1)	1.500; 120; 30; цементный раствор марки 100; 4 шт. 3

Тип	Схема сечения
ПР 24 (мест 9)	1ПР38-12.12.22У; 2.070; 250
ПР 25 (мест 2)	1ПР28-18.25.22У; 1ПР2-15.12.14; 2.370; 120 250; 10 11
ПР 26 (мест 3)	1ПР38-15.12.22У; 1ПР2-15.12.14; 2.070; 120 260; Е
ПР 27 (мест 4)	4.150; 2.370; 1ПР2-15.12.14; 250
ПР 28 (мест 1)	2.370; 1ПР20.25.22-28АУТ; 25

Нач.АПМ	Чернявский		
Гл.инж.м	Собенников		
ГАП	Чернявский		
ГИП	Ляховецкая		
Ст.арх.	Кожушаный		
Разраб.	Волкова		
Провер.	Кожушаный		
Н.контр.	Ляховецкая		

Привязан

Инв.№

244-4-77.86 АС

Центр обслуживания летней базы отдыха на 250 мест

Общественный корпус

Стадия: РП | Лист: 28 | Листов:

Ведомость перемычек / Начало /

ЦНИИЭП курортно-туристских зданий и комплексов

Копировал

Формат А2

ТИП	СХЕМА СЕЧЕНИЙ
ПР 29 (МЕСТ 3)	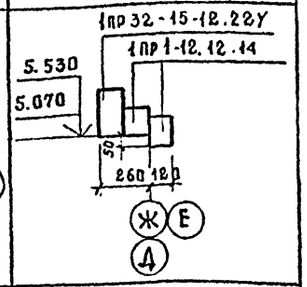
ПР30 (МЕСТ 1)	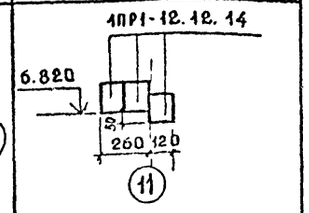
ПРн34 (МЕСТ 4)	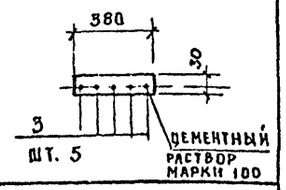
ПР. 32 (МЕСТ 1)	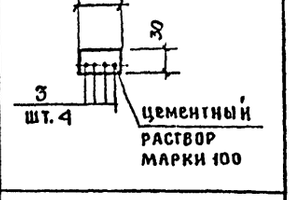
ПР. 33 (МЕСТ 2)	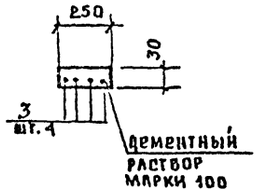

СПЕЦИФИКАЦИЯ ПЕРЕМЫЧЕК И ЭЛЕМЕНТОВ ЗАПОЛНЕНИЯ ДВЕРНЫХ И ОКОННЫХ ПРОЕМОВ

МАРКА ПОЗ.	ОБОЗНАЧЕНИЕ	НАИМЕНОВАНИЕ	КОЛ.	МАССА ЕД. КГ	ПРИМЕЧАНИЕ
		ЭЛЕМЕНТЫ ПЕРЕМЫЧЕК			
	1.138-10 ВЫП. 1	ПЕРЕМЫЧКИ 1ПР1-10.12.14	1	50	
	ТО ЖЕ	1ПР1-12,12.14	33	50	
	"	1ПР2-15-12.14	16	75	
	"	1ПР2-16.12.14	12	75	
	"	1ПР3-19,12.14	28	75	
	"	1ПР4-28.12.14	2	125	
	"	1ПР8-18.12.22У	2	125	
	"	1ПР8-20.12.22У	9	125	
	1.138-10. ВЫП. 9	1ПР20.25.22-28АУТ	22	285	
	1.138-10. ВЫП 1	1ПР28-18 25.22У	6	250	
	1.138-10 ВЫП. 9	1ПР29.25.22-28АУТ	2	410	
	1.138-10 ВЫП. 1	1ПР38-12.12.22У	18	75	
	ТО ЖЕ	1ПР38-15,12.22У	9	100	
1		УГОЛОК 90×8 ГОСТ 8509-72 / ВСТ3ПС6-1 ГОСТ 535-79 ℓ=1770	23	19.3	
2		УГОЛОК 100×10 ГОСТ 8509-72 / ВСТ3ПС6-1 ГОСТ 535-79 ℓ=1420	1	21.4	
3		ФЮАIIIГОСТ 5781-75 ℓ=1150	8	0.71	
4		ℓ=900	55	0.56	
		ЭЛЕМЕНТЫ ЗАПОЛНЕНИЯ ДВЕРНЫХ ПРОЕМОВ			
		ДВЕРНОЙ БЛОК			
1	1.136-10	ДГ-21-7	5		
2	ТО ЖЕ	ДГ-21-7Л	6		
3	"	ДГ-21-9	15		
4	"	ДГ-21-9Л	16		
5	"	ДО-24-12	3		
6	"	ДО-24-15	1		
7	"	ДГ-21-12	5		
8	"	ДГ-21-12Л	3		
		ДВЕРНОЙ БЛОК НАРУЖ			
9	1.136.5-19	ДН 21 15 АЩ	9		
10	ТО ЖЕ	ДН 21-13Щ	3		
11	"	ДН 24-136Щ	1		
12	"	ДН 24-9Щ	6		

МАРКА ПОЗ.	ОБОЗНАЧЕНИЕ	НАИМЕНОВАНИЕ	КОЛ.	МАССА ЕД. КГ	ПРИМЕЧАНИЕ
		ДВЕРИ СЛУЖЕБНЫЕ			
13	1.136.5-19	ДС 19-9Г	1		
14	ТО ЖЕ	ДС 16-9Г	1		
15	"	ДС-16-9ГЛ	1		
16	"	ДЛ 10-10	2		
17	КОМЕНКЛАТУРА БЛОКА ЗАПАДНАЯ ДВИНА	ПС-10	5		
		АРХИТЕКТУРНО-СТРОИТЕЛЬНЫЕ ИЗДЕЛИЯ			
МА-1		МЕТАЛЛИЧЕСКАЯ ЛЕСТНИЦА 1	1		
		ЭЛЕМЕНТЫ ЗАПОЛНЕНИЯ ОКОННЫХ ПРОЕМОВ			
ОК1	244-4-77.86 АС-20	ОК1	5		
ОК1Ц	ТО ЖЕ АС-20	ОК1Ц	3		
ОК2	ТО ЖЕ АС-20	ОК2	1		
ОК3	" АС-20	ОК3	2		
ОК4	" АС-20	ОК4	1		
ОК5	" АС-20	ОК5	1		
ОК5Н	" АС-20	ОК5Н	3		
ОК6	244-4-77.86 АС-21	ОК6	3		
ОК6Н	ТО ЖЕ АС-21	ОК6Н	5		
ОК7	" АС-21	ОК7	4		
ОК7Н	" АС-21	ОК7Н	1		
ОК8	" АС-21	ОК8	8		
ОК9	" АС-21	ОК9	3		
ОК10	" АС-21	ОК10	1		
ОК11	" АС-21	ОК11	2		
ОК12	" АС-21	ОК12	2		
ОК13	" АС-21	ОК13	4		
ОК14	" АС-21	ОК14	3		

СОГЛАСОВАНО

ИНВ. № ПОДЛ. | ПОДПИСЬ И ДАТА | ВЗАМ. ИНВ. №

ПРИВЯЗАН

ИНВ. №

НАЧ. АПМ. 7	ЧЕРНЯВСКИЙ		
ГЛ. ИНЖ. ПРОЕКТА	ЗАБЕННИКОВ		
ГАП	ЧЕРНЯВСКИЙ		
ГИП	ЛЯХОВЕЦКАЯ		
СТ. АРХ.	КОЖУШАНЫЙ		
РАЗРАБ.	ВОЛКОВА		
ПРОВЕР.	ЛЯХОВЕЦКАЯ		
Н. КОНТР.	ЛЯХОВЕЦКАЯ		

244-4-77.86 АС

ЦЕНТР ОБСЛУЖИВАНИЯ ЛЕТНЕЙ БАЗЫ ОТДЫХА НА 250 МЕСТ

ОБЩЕСТВЕННЫЙ КОРПУС

СТАДИЯ	ЛИСТ	ЛИСТОВ
РП	29	

Ведомость перемычек (окончание) Спецификация перемычек Элементы заполнения проемов

ЦНИИЭП КУРОРТНО-ТУРИСТСКИХ ЗДАНИЙ И КОМПЛЕКСОВ

КОПИРОВАЛ

ФОРМАТ А2

Типовой проект 244-4-77-86 Альбом I

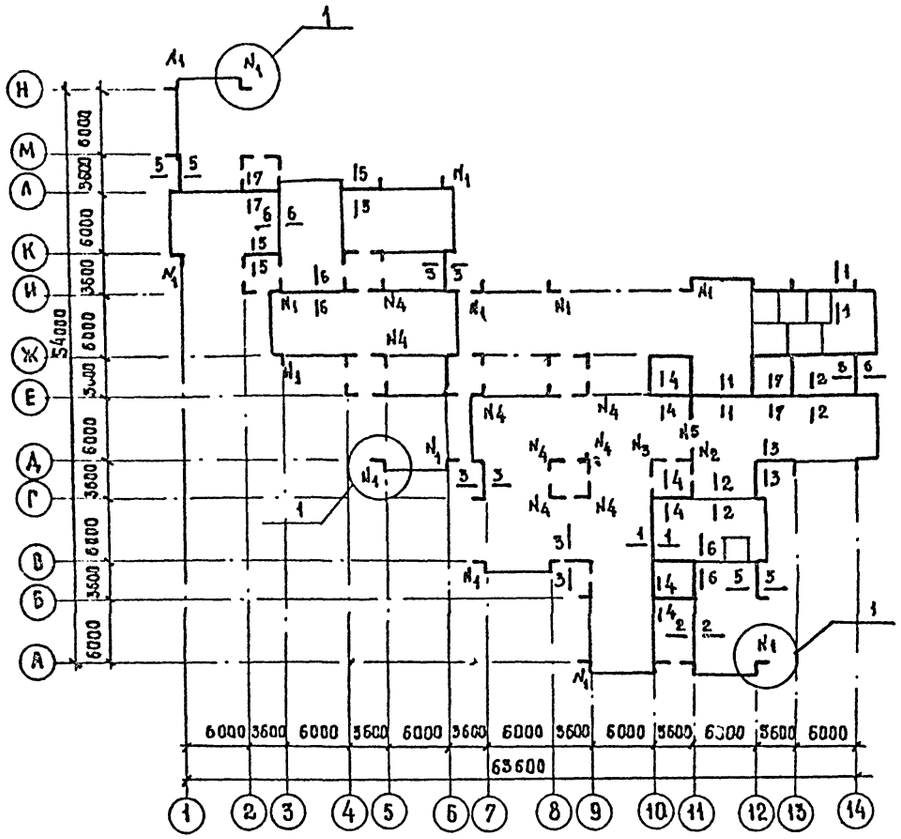

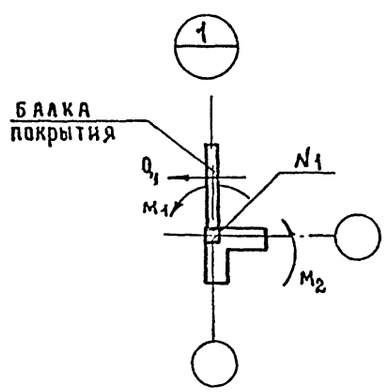

Таблица нагрузок на фундаменты в уровне пола

Сечение или сосредоточ. сила	Нормативная нагрузка, в том числе временная			Временная кн/м кн
	q кн/м N кн	Q кн; кн/м	M кнм. кнм/м	
1-1	50.0			3.0
2-2	50.0			4.8
3-3	76.0	2,4	7.0	9.5
4-4	112.0			4.8
5-5	55.0	2,4	7.0	5.5
6-6	25.0			3.0
7-7	59.0			7.5
N1	79.0	4.3	M1=19	12.0
			M2=7.0	
N2	70.0			
N3	186.0			
N4	160.0			
N5	95.0			

Основные указания по устройству фундаментов смотреть на листах общих данных.

Нач.лпм7	Чернявский		244-4-77.86 АС
Гл.инж.М	Собенников		Центр обслуживания летней базы отдыха на 250 мест
ГАП	Чернявский		Общественный корпус
ГИП	Ляховецкая		Стадия: РП; Лист: 30; Листов:
Ст.арх.	Кожушанин		
Разраб	Нудельман		Схема нагрузок на фундаменты с расчетными сечениями
Проверил	Ляховецкая		ЦНИИЭП курортно-туристских зданий и комплексов
Н.контр	Ляховецкая		

Привязан

Инв. №

Копировал

Формат А2

Согласовано

Инв. № подл. | Подпись и дата | Взам. инв. №

Типовой проект 244-4-77-86 Альбом I

Спецификация элементов фундаментов и подпольных каналов и подготовки под полы

Марка поз.	Обозначение	Наименование	Кол	Масса кг	Привяз.
П1	1.243.1-4	ПТ 12.5 - 8.6	89	96.0	
1		Уголок 63×6 ГОСТ 8509-72 / Вст3кп2 ГОСТ 535-79			
		ℓ=700	2	3.43	
2		8 AI ГОСТ 5781-82 ℓ=500	6	1.98	
3		12 AI ГОСТ 5781-82	1100		кг
		Асбестоцементная труба			
4		БНТ 100 ГОСТ 1839-80 ℓ=1000	2		
		Бутобетон марки 100	345		м³
		Бетон марки 100, м³	1150		

1. Сечения 1-1 ... 9-9 см. на листе 32.

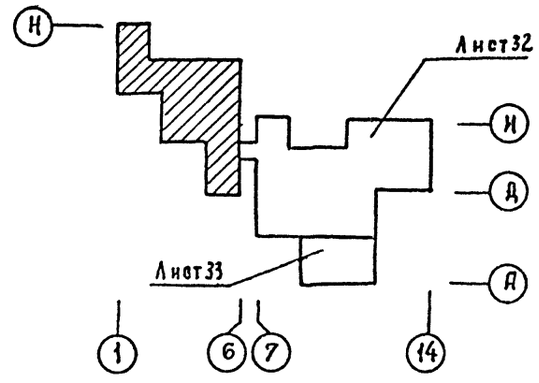

Согласование

Инв. № подл. | Подпись и дата | Взам. инв. №

Нач. АПМ-7	Чернявский		
Гл. инж.	Собенников		
ГАП	Чернявский		
ГИП	Ляховецкая		
Ст. арх.	Кожушаный		
Разраб.	Нудельман		
Провер.	Ляховецкая		
Н. контр.	Ляховецкая		

Привязан

Инв. №

244-4-77.86 АС

Центр обслуживания летней базы отдыха на 250 мест.

Общественный корпус

Стадия: РП | Лист: 31 | Листов:

План фундаментов между осями 1-6, Д-Н

ЦНИИЭП курортно-туристских зданий и комплексов

Копировал

Формат А2

Типовой проект 244-4-77-86 Альбом I

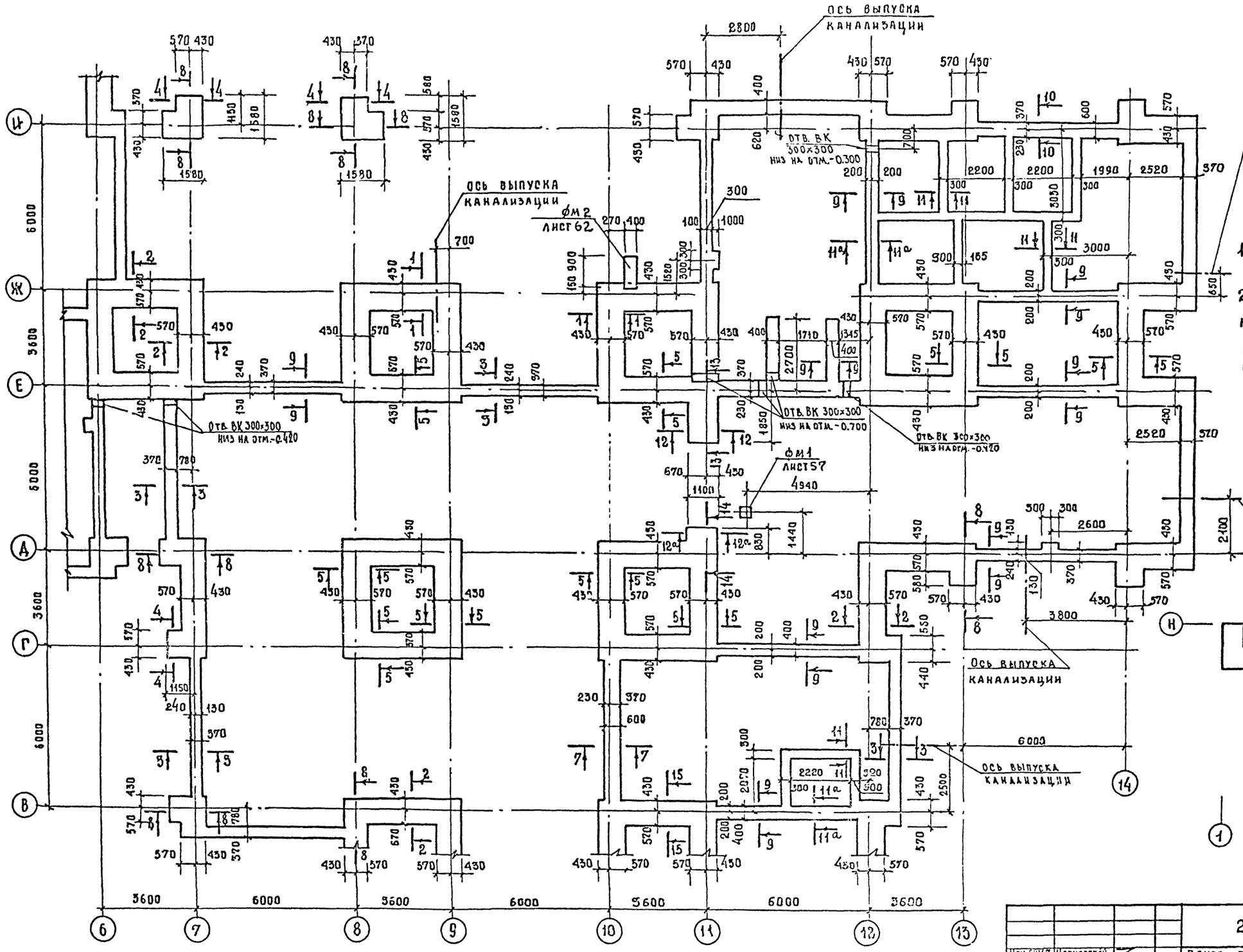

1. Спецификацию см на листе 31.
2. Сечения 1-1... 11-11 см на листе 36.

Сечения 12-12 ... 15-15 см на листе 37.

Нач. АПМ-7	Чернявская		244-4-77.86 АС
Гл. инж. адм.	Собенников		Центр обслуживания летней базы отдыха на 250 мест. (стены кирпичные)
ГАП	Чернявский		Общественный корпус
ГИП	Ляховецкая		Стадия: РП; Лист: 32; Листов:
Ст. арх.	Кожушанин		План фундаментов между осями 7...14; В...И
Разраб.	Нудельман		ЦНИИЭП курортно-туристских зданий и комплексов
Проверил	Ляховецкая		
Н. контр.	Ляховецкая		

Привязан

Инв. №

Согласовано: Хим. ВК; Размышлен.

Инв. № подл.; Подпись и дата; Взам. инв. №

Копировал

Альбом. I

Типовой проект 244-4-77-86

План фундаментов в осях 8...13, А...В

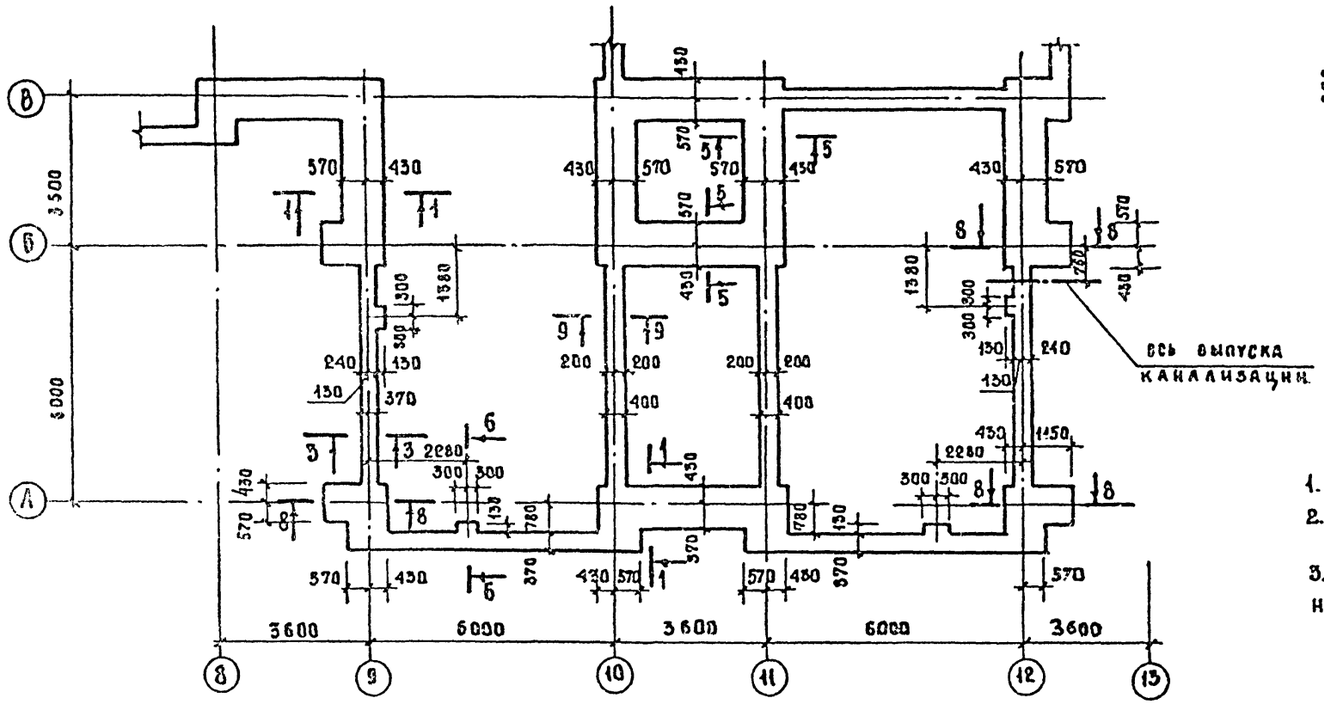

Ф3

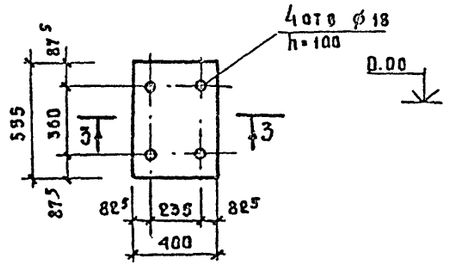

3-3

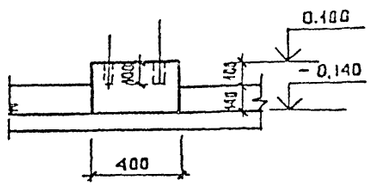

1. Спецификацию см. на листе 27
2. Сечения 1-1... 9-9 см. на листе 36
3. Фундаменты под оборудование Ф1...Ф3 замаркированы на листе 34

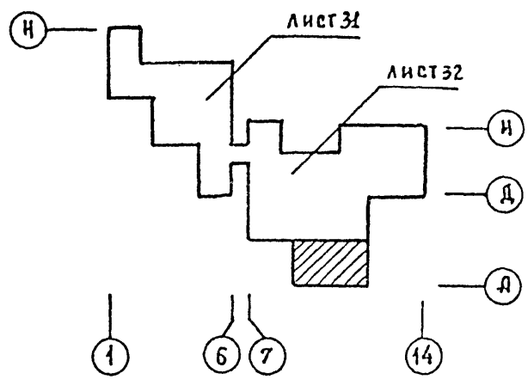

Ф1

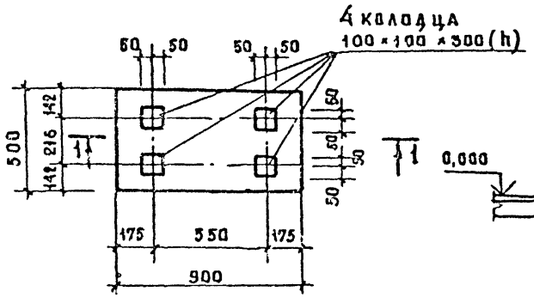

1-1

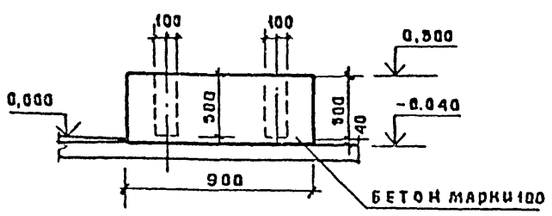

Ф2

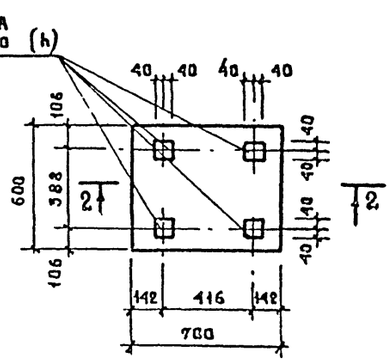

2-2

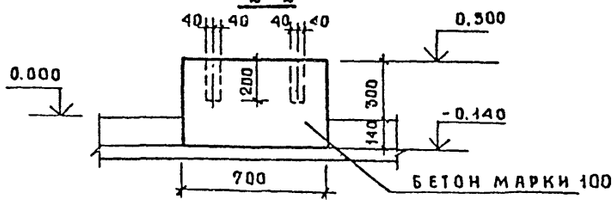

Нач. АПМ 7	Чернявская		244-4-77, 86
Гл. инж. м.	Соберников		Центр обслуживания летней базы отдыха на 250 мест (стены кирпичные)
ГАП	Чернявский		Общественный корпус
ГИП	Ляховецкая		Стадия: РП; Лист: 33; Листов:
Ст. арх.	Кожушаный		
Разраб.	Нудельман		План фундаментов между осями 8-12, А...В. Фундаменты Ф1, Ф2, Ф3
Провер.	Ляховецкая		ЦНИИЭП курортно-туристских зданий и комплексов
Н. контр.	Ляховецкая		

Привязан

Инв. N

Копировал

Формат А2

Согласовано: Инж. ВК Разживина; Инж. Барышев

Инв. N подл. | Подпись и дата | Взам. инв. N

Альбом I

Типовой проект 244-4-77-86

Согласовано

Инв. № подл. | Подпись и дата | Взам. инв. №

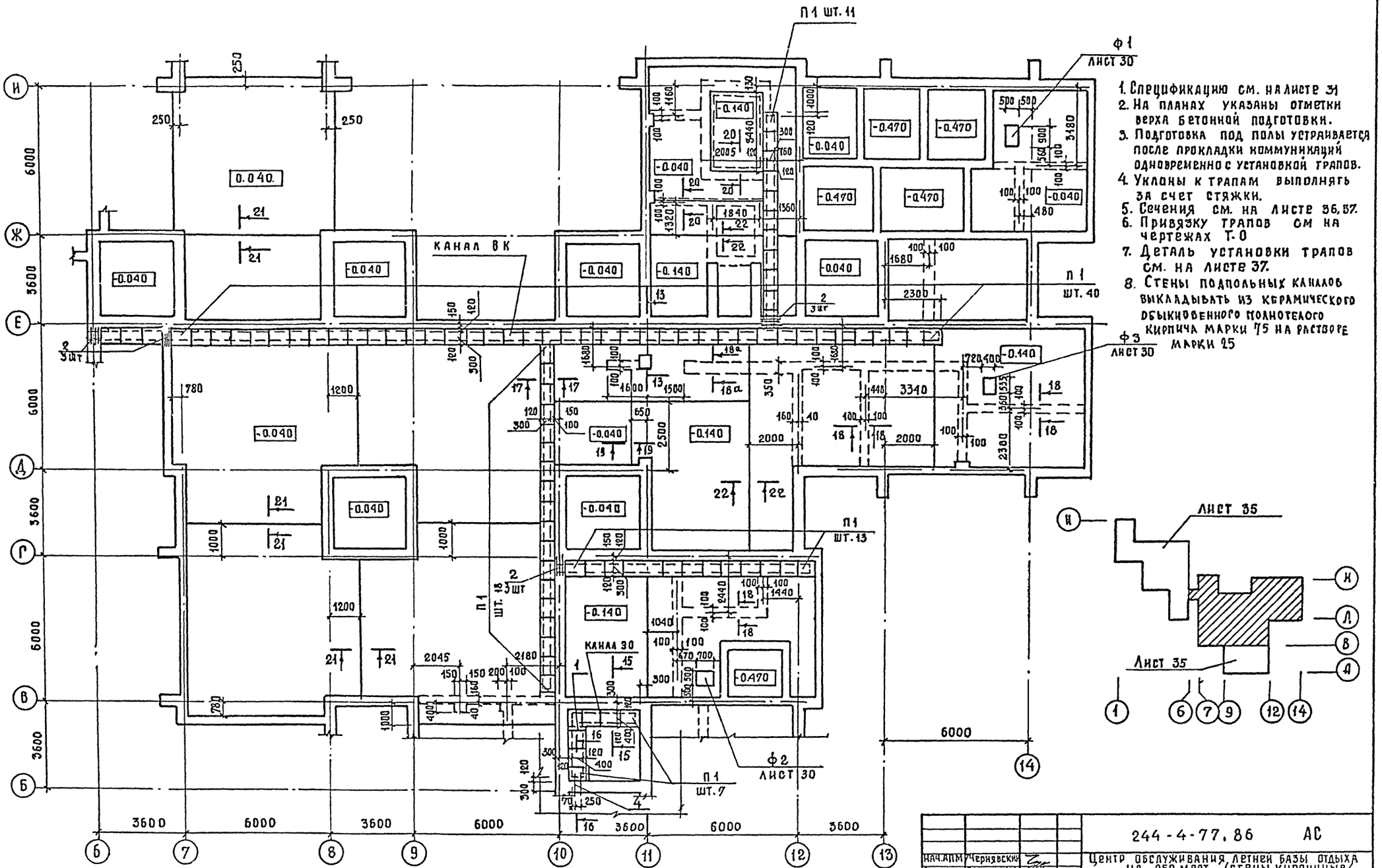

1. Спецификацию см. на листе 34
2. На планах указаны отметки верха бетонной подготовки.
3. Подготовка под полы устраивается после прокладки коммуникаций одновременно с установкой трапов.
4. Уклоны к трапам выполнять за счет стяжки.
5. Сечения см. на листе 36, 37.
6. Привязку трапов см на чертежах Т-0
7. Деталь установки трапов см. на листе 37.
8. Стены подпольных каналов выкладывать из керамического обыкновенного полнотелого кирпича марки 75 на растворе марки 25

Нач. АПМ	Черняевский		
Гл. инж. м.	Собенников		
ГАП	Черняевский		
ГИП	Ляховецкая		
Ст. арх.	Кожушаный		
Разраб	Нудельман		
Провер	Ляховецкая		
Н. контр	Ляховецкая		

Привязан

Инв. №

244-4-77.86 АС

Центр обслуживания летней базы отдыха на 250 мест /стены кирпичные/

Общественный корпус

Стадия	Лист	Листов
РП	34	

План подпольных каналов и бетонной подготовки под полы между осями 7-14, В-И

ЦНИИЭП курортно-туристских зданий и комплексов

Копировал

Формат А2

Альбом I

Тепловой проект 244-4-77-86

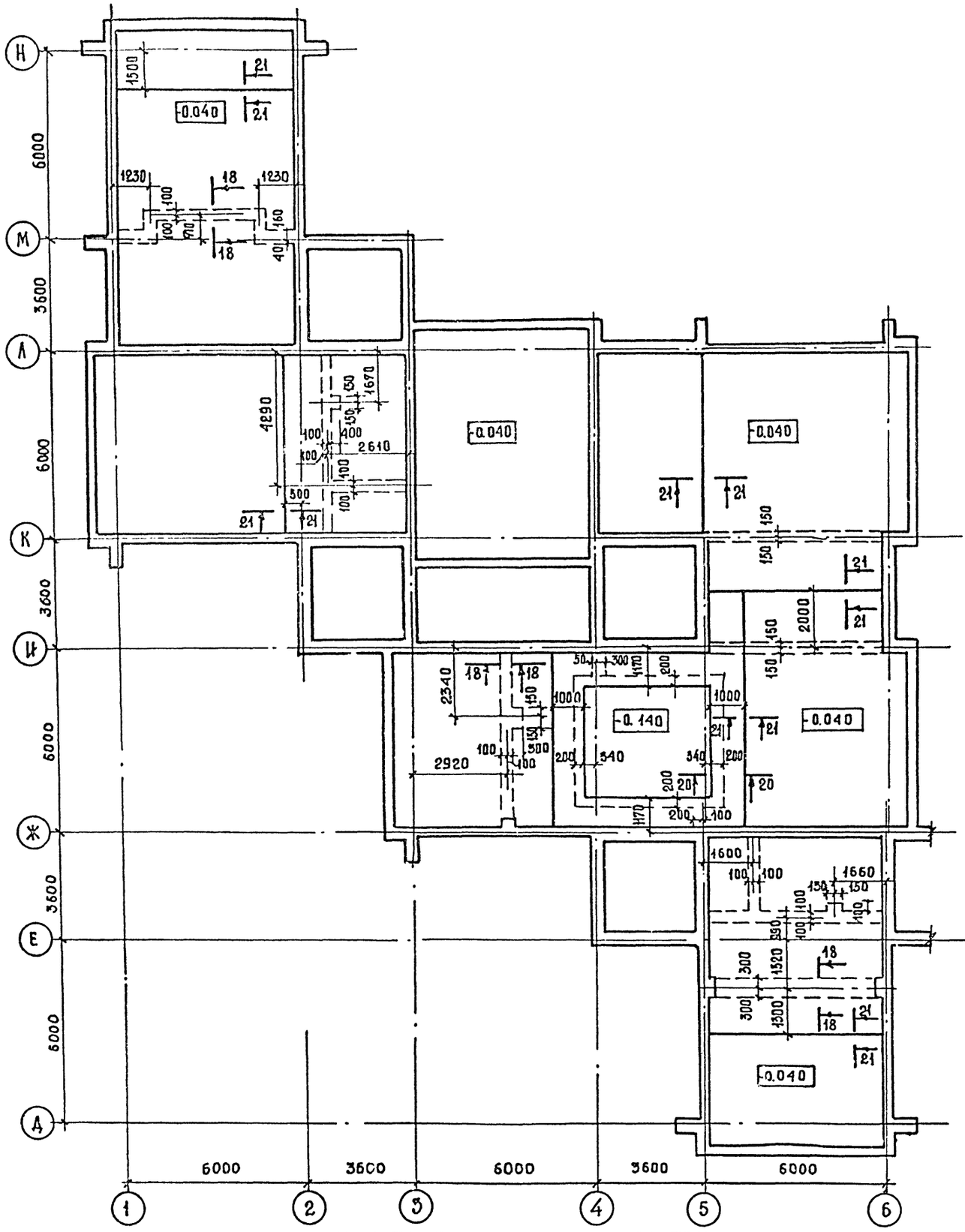

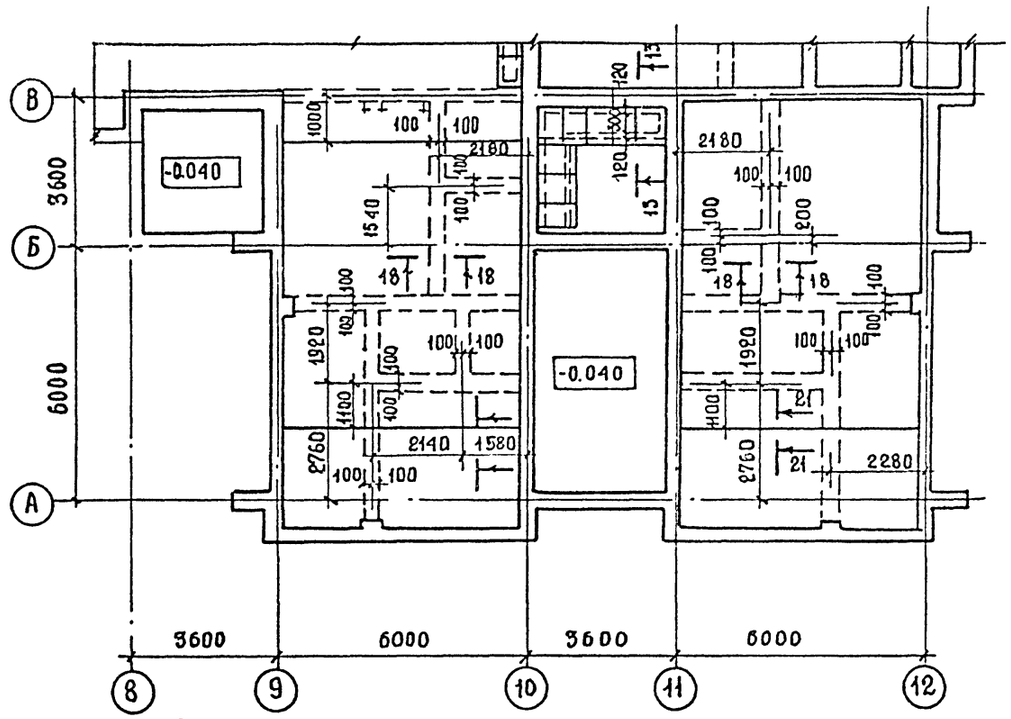

1. Спецификацию см лист 31
2. Данный лист см. совместно с листами 34, 36, 37

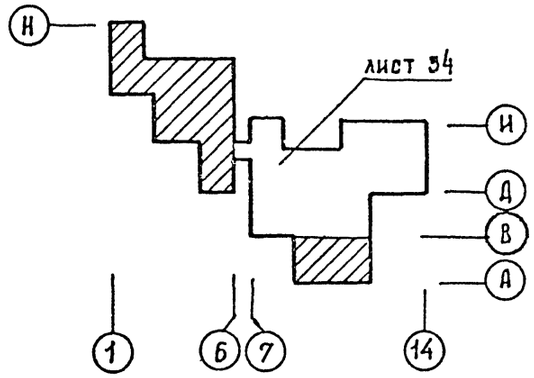

Нач. АПМ 7	Чернявский		244-4-77.86 АС
Гл. инж. М	Совенников		Центр обслуживания летней базы отдыха на 250 мест/стены кирпичные)
Гап	Чернявский		Общественный корпус — Стадия: РП; Лист: 35; Листов:
Гип	Ляховецкая		
Ст. арх	Кожушаный		
Разраб	Нудельман		Планы бетонной подготовки подполы между осями 1..6, Д..И и Е...12, А...В
Провер.	Ляховецкая		ЦНИИЭП курортно-туристских зданий и комплексов
Н. контр	Ляховецкая		

Привязан

Инв №

Копировал

Формат А3

Согласовано

Инв. № подл. | Подпись и дата | Взам. инв. №

Типовой проект 244-4-77.86 Альбом I

1—1

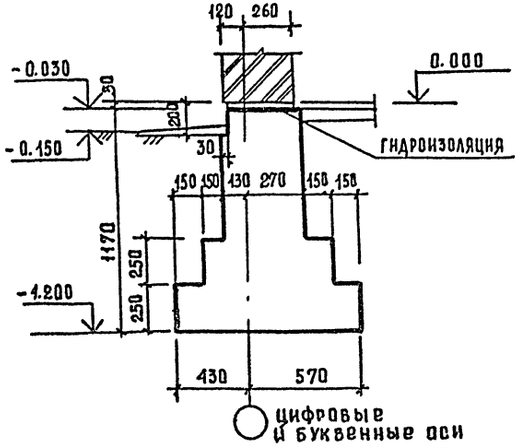

цифровые и буквенные оси

4—4

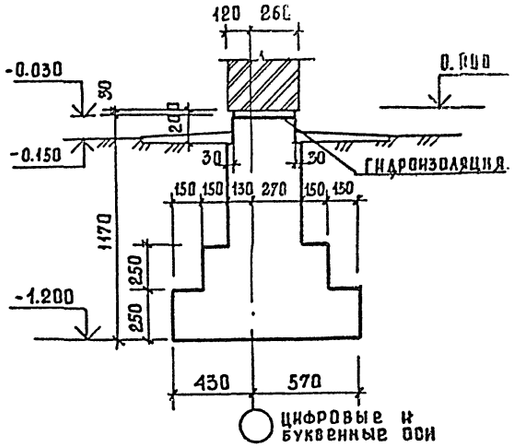

цифровые и буквенные оси

7—7

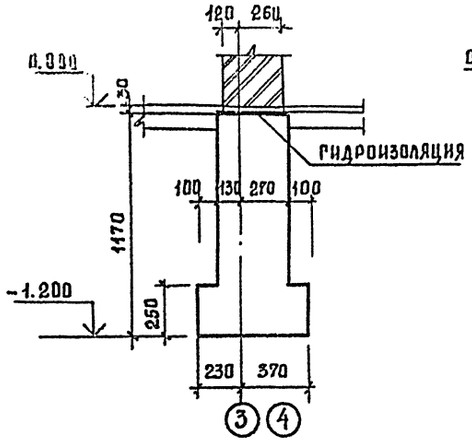

3 4

10—10

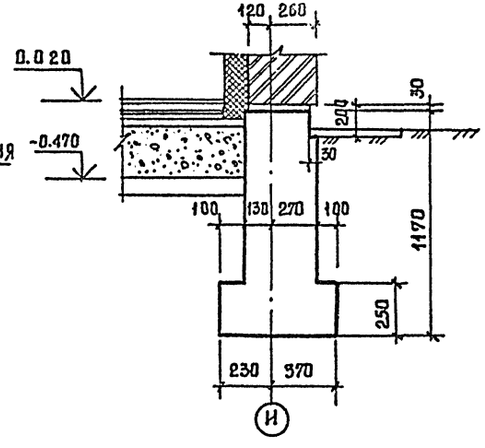

И

2—2

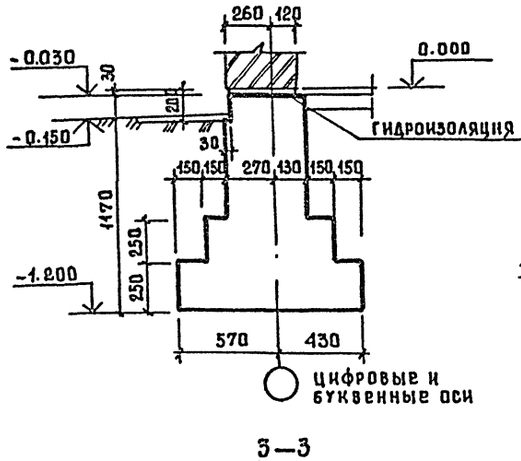

цифровые и буквенные оси

5—5

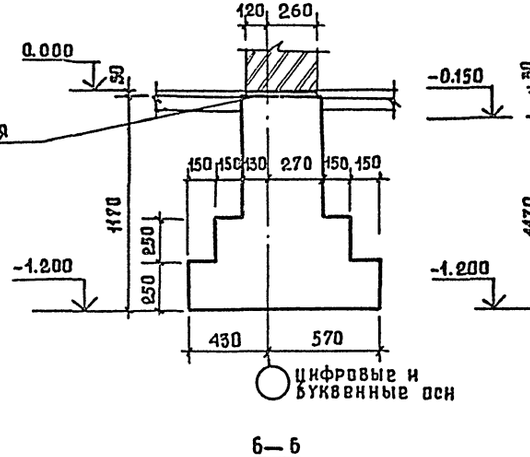

цифровые и буквенные оси

8—8

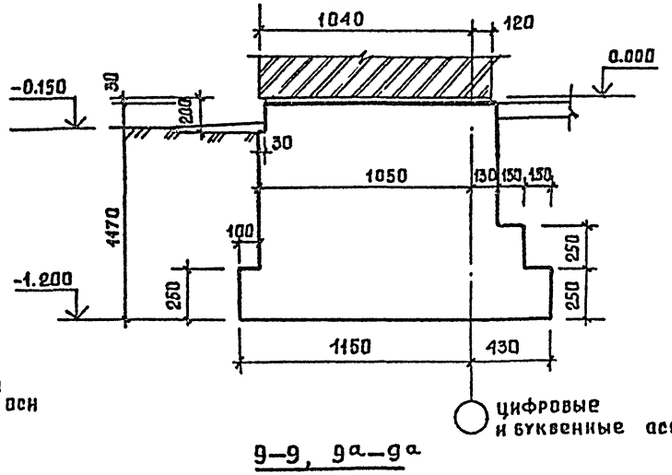

цифровые и буквенные оси

11—11, 11а—11а

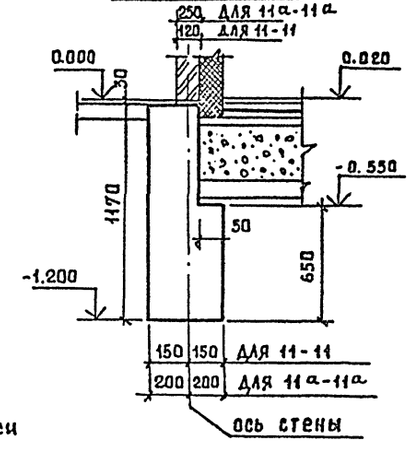

3—3

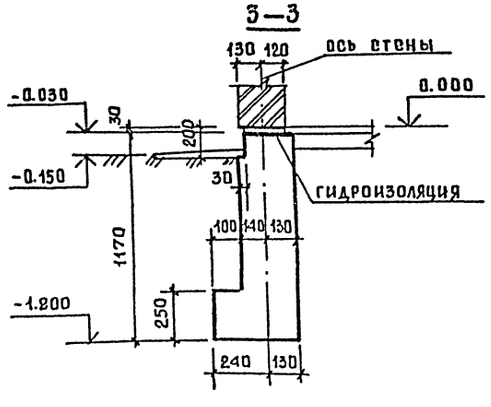

6—6

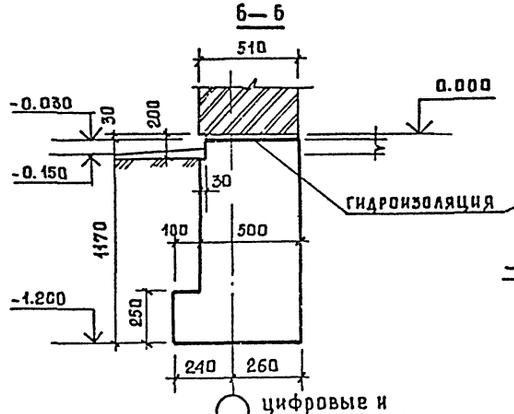

цифровые и буквенные оси

9—9, 9а—9а

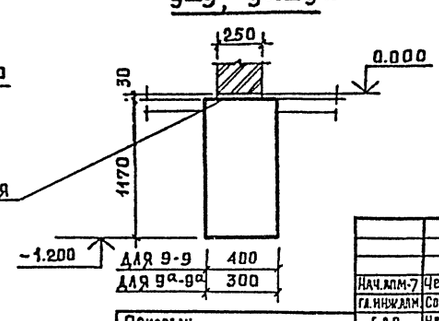

Данный лист см. совместно с листами 34, 35

Согласовано

Инв.№ подл. | Подпись и дата | Взам.инв.№

Привязан

Инв. №

Нач.алм-7	Черняевский	
гл.инж.пр.	Собенников	
ГАП	Черняевский	
ГИП	Ляховецкая	
Ст.арх.	Кокушаный	
Разраб.	Нудельман	
Провер	Ляховецкая	
Н.контр.	Ляховецкая	

244-4-77.86 АС

Центр обслуживания летней базы отдыха на 250 мест /стены кирпичные/

Общественный корпус

Стадия	Лист	Листов
Р.П	36	

Сечения 1-1 ... 11-11

ЦНИИЭП курортно туристских зданий и комплексов

Копировал

Типовой проект 244-4-77-86 Альбом I

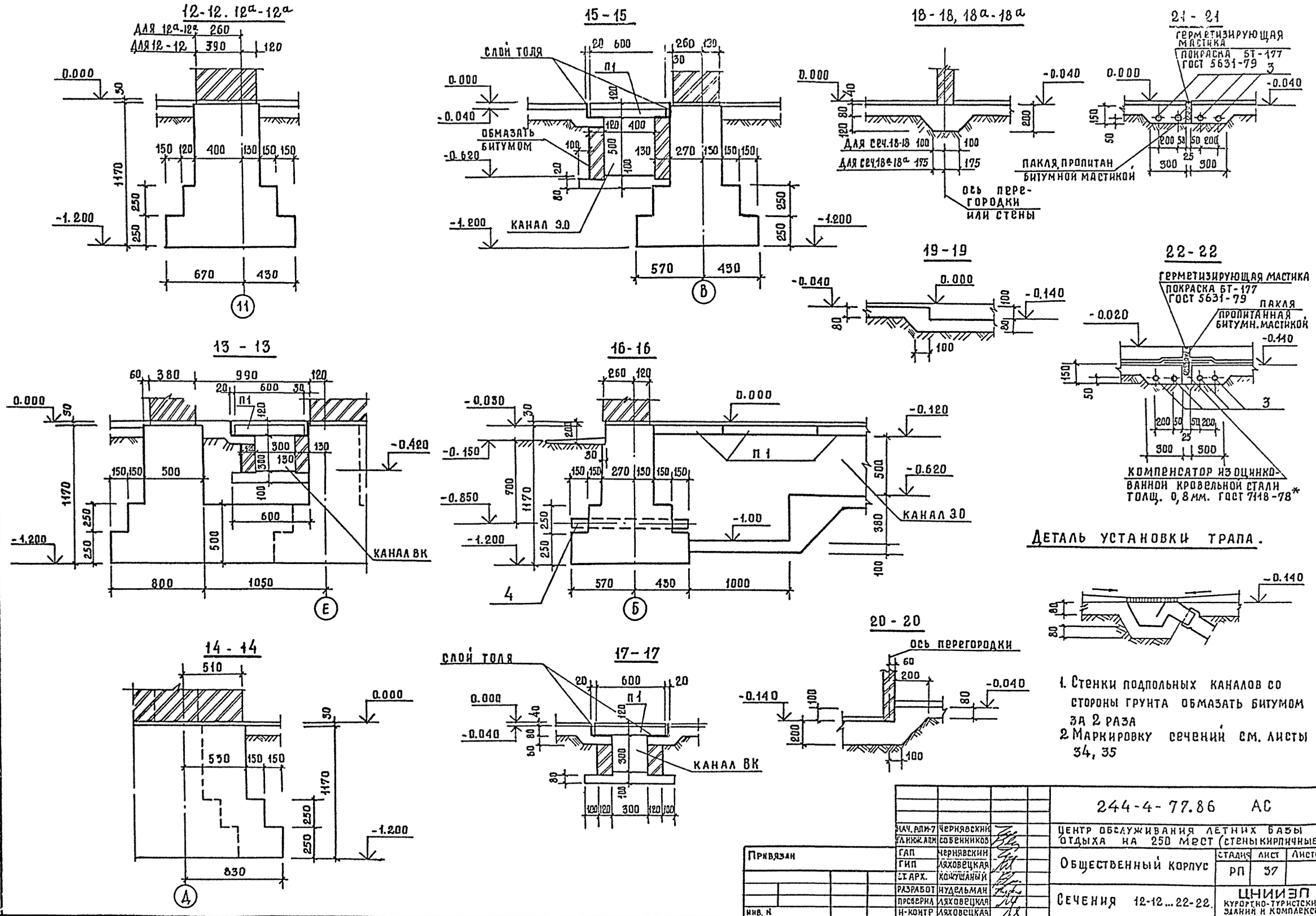

1. Стенки подпольных каналов со стороны грунта обмазать битумом за 2 раза
2. Маркировку сечений см. листы 34, 35

НАЧ. АПМ-7	ЧЕРНЯВСКИЙ	244-4-77.86 АС	
ГЛ. ИНЖ. АПМ	СОБЕННИКОВ	ЦЕНТР ОБСЛУЖИВАНИЯ ЛЕТНИХ БАЗЫ ОТДЫХА НА 250 МЕСТ (СТЕНЫ КИРПИЧНЫЕ)	
ГАП	ЧЕРНЯВСКИЙ	Общественный корпус	СТАДИЯ: РП; ЛИСТ: 37; ЛИСТОВ:
ГИП	ЛЯХОВЕЦКАЯ		
СТ. АРХ.	КОЖУШАНЫЙ		
РАЗРАБОТ	НУДЕЛЬМАН	Сечения 12-12...22-22.	ЦНИИЭП КУРОРТНО-ТУРИСТСКИХ ЗДАНИЙ И КОМПЛЕКСОВ
ПРОВЕРИЛ	ЛЯХОВЕЦКАЯ		
Н-КОНТР	ЛЯХОВЕЦКАЯ		

Привязан

Инв. N

Согласовано

Инв. N подл. | Подпись и дата | Взам. инв. N

Копировал

Формат А2

Альбом I

Типовой проект 244-4-77.86

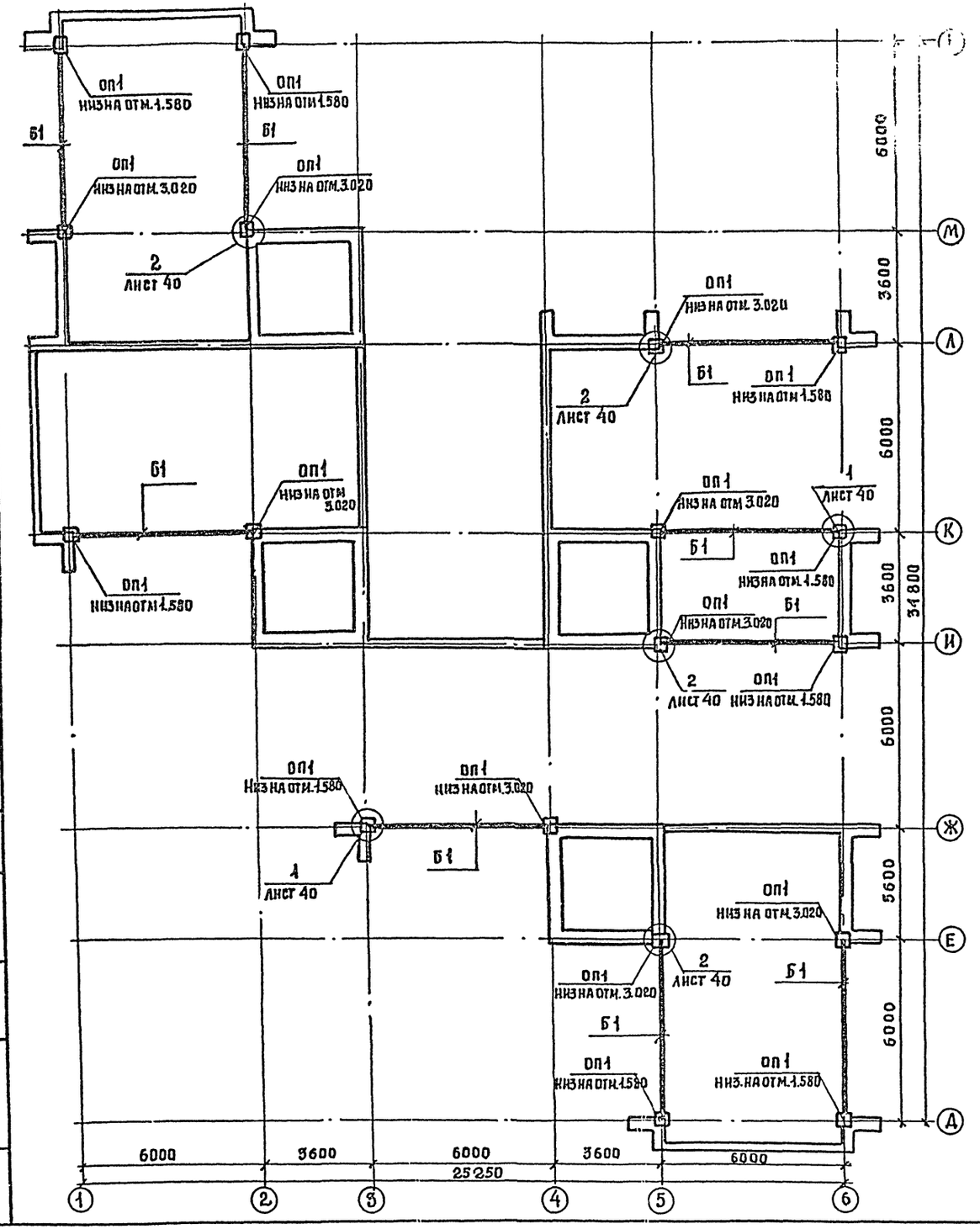

Спецификация балок и опорных подушек

Марка поз.	Обозначение	Наименование	Кол.	Масса ед. кг	Примечание
Б1	1.062.5-1.2050-07	Балка БК06-2100	25	230.0	
Б2	1.225.1-3	Прогон ПР45.4.4-4	1	1550.0	
Б3	1.138-10 вып 1	Перемычка 1ПР38-12.12-22	2	75.0	
ОП1		Опорная подушка ОП6-4а	50	140.0	
ОП2	1.225-2 вып 5	То же ОП5-4	2	70.0	
МС1	244-4-77.86 КЖИ-10	Изделие соединительное МС1	50	5.9	
МС2	То же КЖИ-11	То же МС2	50	2.0	
МС3	" КЖИ-12	МС3	50	3.8	
С1	" КЖИ-04	Сетка С1	350	1.5	
С3	" КЖИ-06	То же С3	14	0.760	
1*		Антисептированный брусок ГОСТ 2965-83 сорт 1	50	0.005	м³

* поз.1 см. на чертеже 39

1. Указания по монтажу балок даны в листах общих данных и на листе 45

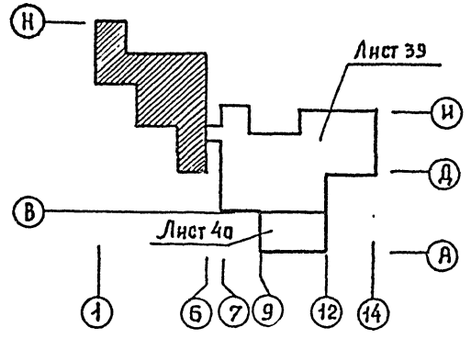

Нач. АОИ-7	Черняевский		
Гл. инж. м.	Соверников		
ГАП	Черняевский		
ГИП	Ляховецкая		
Ст. арх.	Кончуганый		
Разраб.	Чижов		
Провер.	Ляховецкая		
Н. контр.	Ляховецкая		

244-4-77.86 АС

Центр обслуживания летней базы отдыха на 250 мест / стены кирпичные /

Общественный корпус

Стадия	Лист	Листов
РП	38	

Схема расположения балок и опорных подушек между осями 1...6 и Д...Н

ЦНИИЭП курортно-туристских зданий и комплексов

Привязан

Инв. №

Согласовано

Инв. № подл. | Подпись и дата | Взам. инв. №

Копировал

Типовой проект 244-4-77.86 Альбом I

Согласовано

Инв. № подл. | Подпись и дата | Взам. инв. №

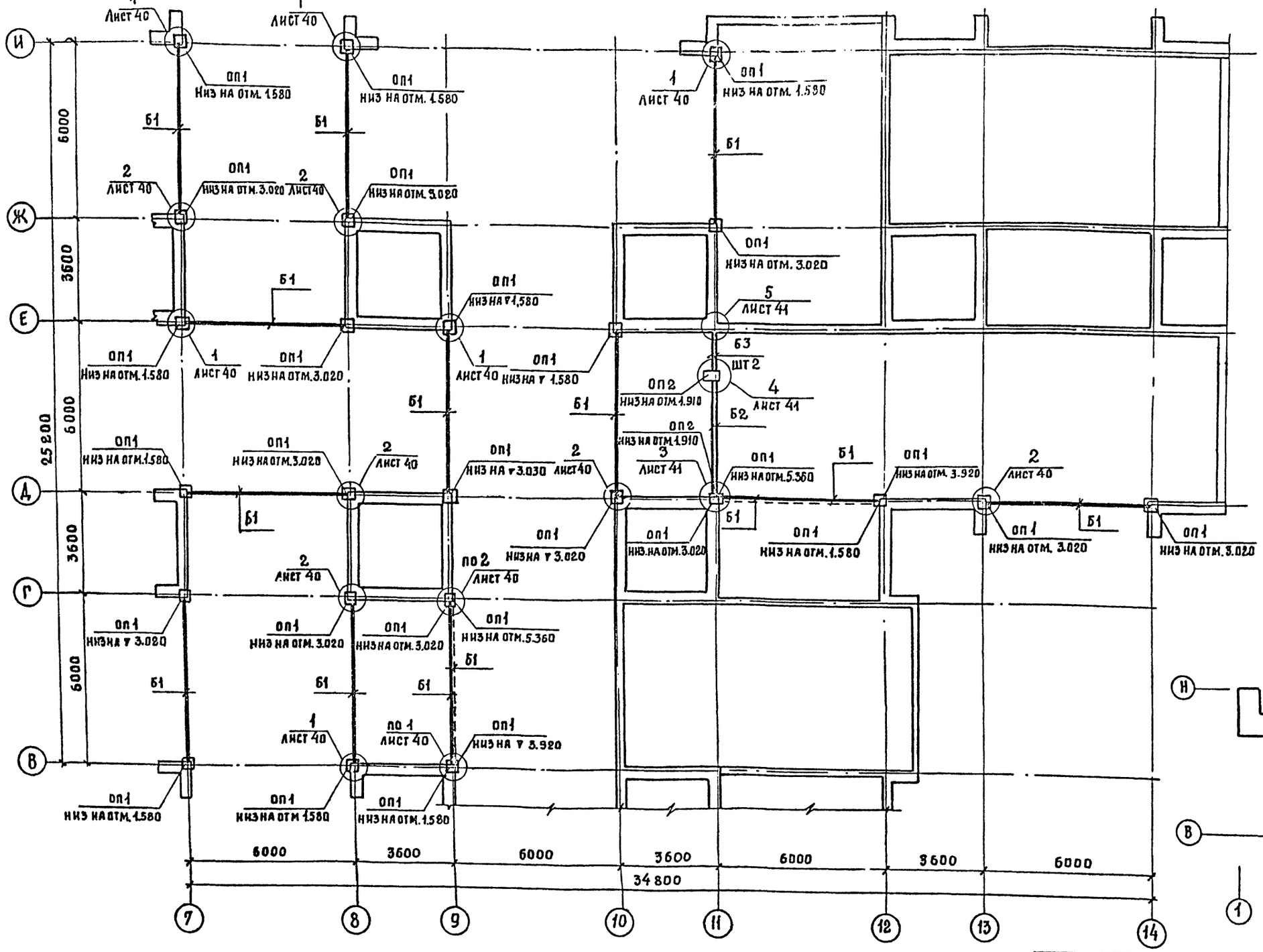

поз. 1

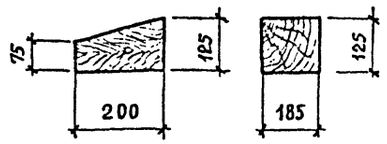

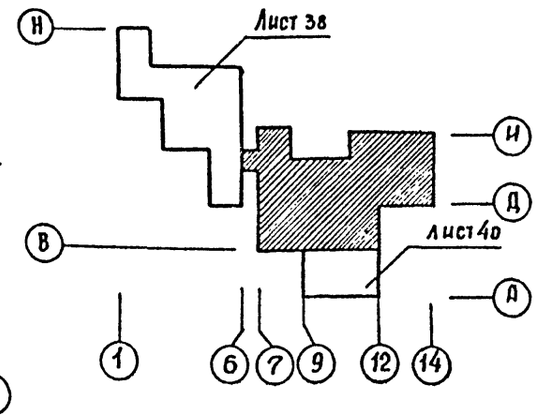

1. Указания по монтажу балок даны в листах общих данных.

Нач. АПИ-7	Чернявский		
Гл. инж. м	Собенников		
ГАП	Чернявский		
ГИП	Ляховецкая		
Ст. арх	Кожушаных		
Разраб	Чижов		
Проверил	Ляховецкая		
Н. контр.	Ляховецкая		

Привязан

Инв. №

244-4-77.86 АС

Центр обслуживания летней базы отдыха на 250 мест /стены кирпичные/

Общественный корпус

Стадия	Лист	Листов
РП	39	

Схема расположения балок и опорных подушек между осями 7...14 и В...И

ЦНИИЭП курортно-туристских зданий и комплексов

Копировал

Формат А2

Типовой проект 244-4-77.86 Альбом I

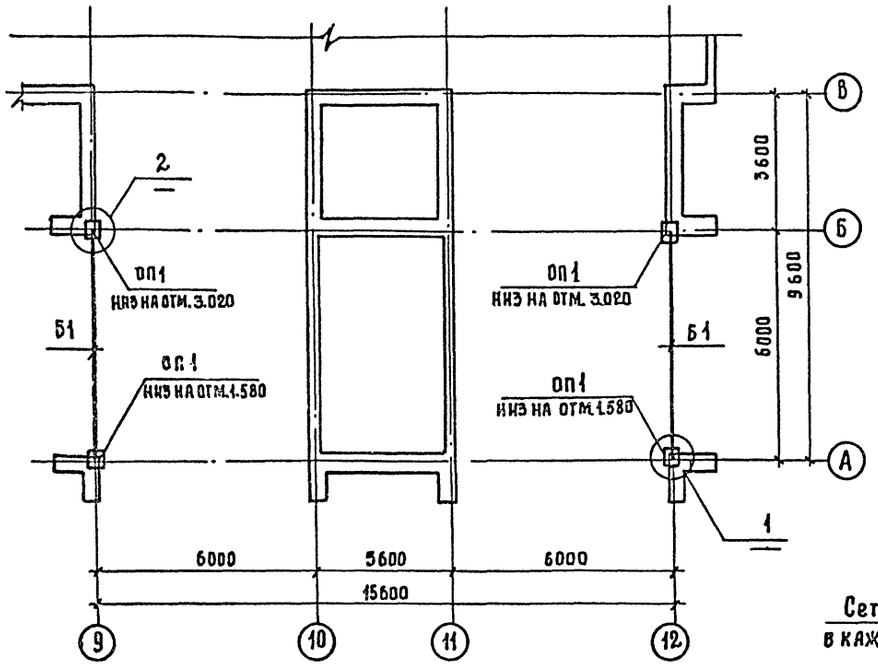

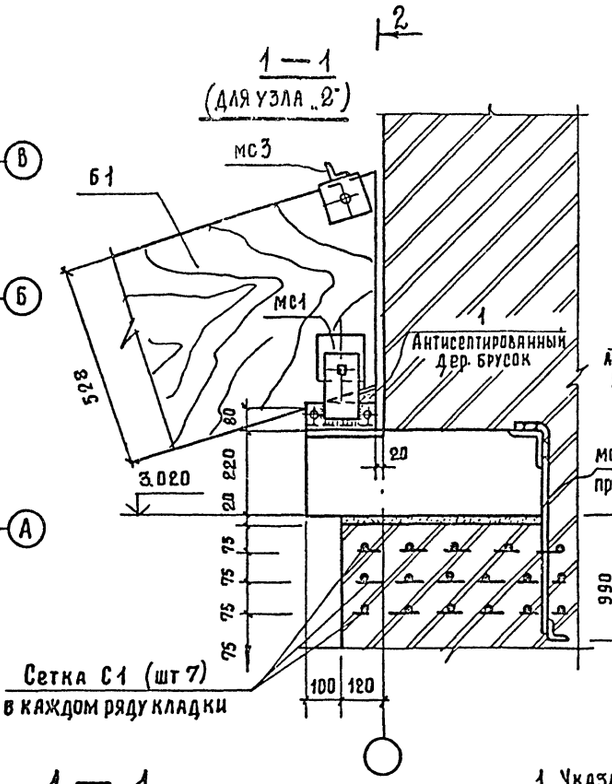

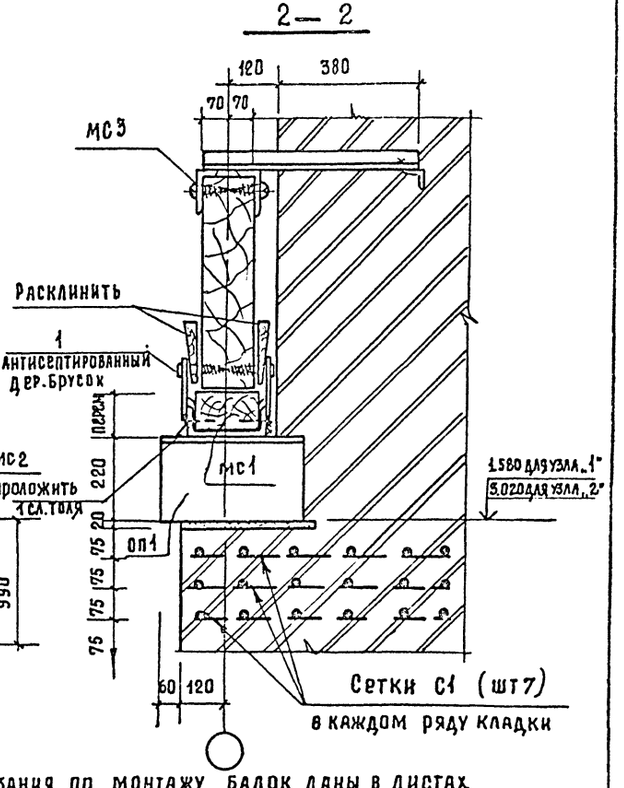

1. Указания по монтажу балок даны в листах общих данных
2. Данный лист рассматривать совместно с листами 38, 39.

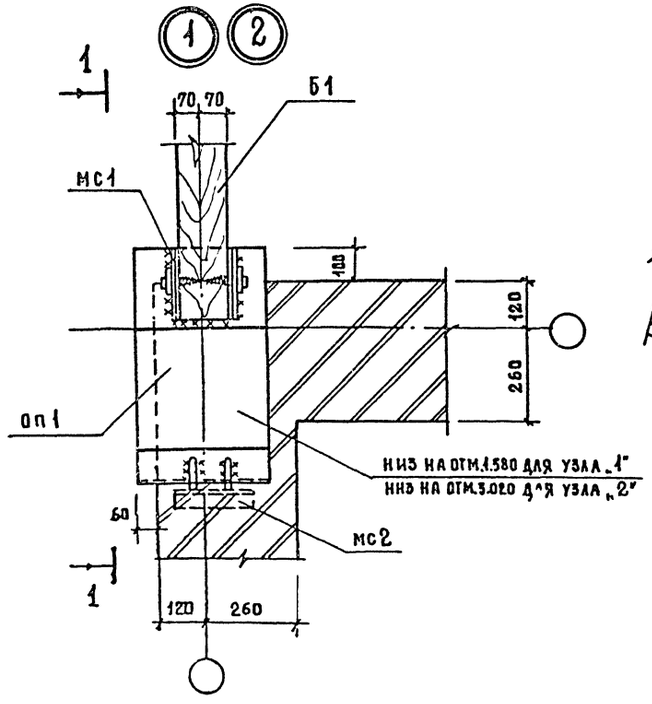

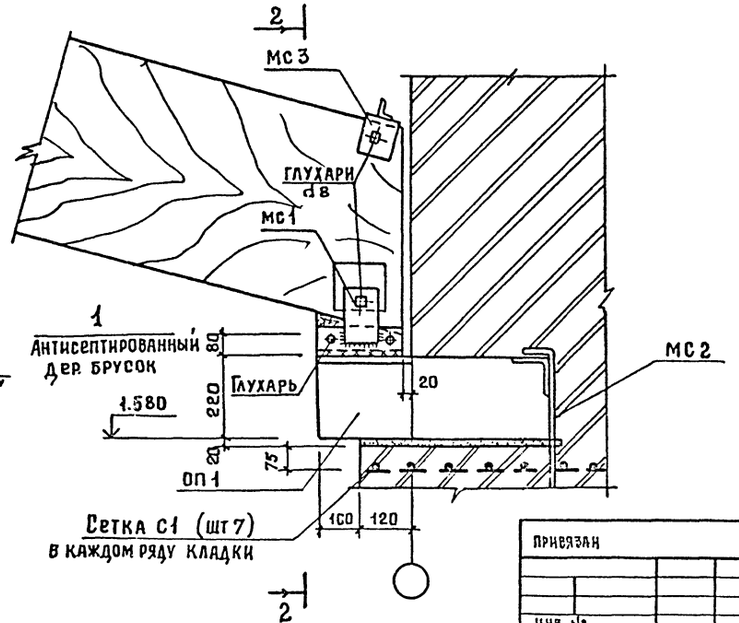

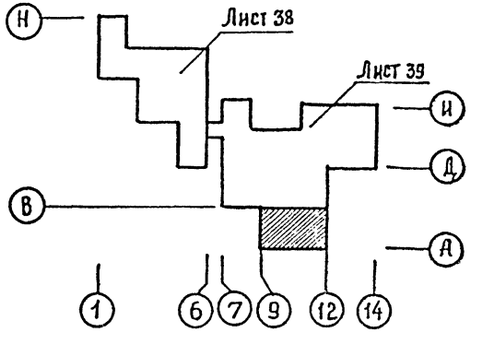

				244-4-77.86	АС
Нач. АПМ	Чернявский			Центр обслуживания летней базы отдыха на 250 мест (стены кирпичные)	
Гл. инж. м.	Собенников				
Гап	Чернявский			Общественный корпус	Стадия: Р.П; Лист: 40; Листов:
ГИП	Ляховецкая				
Ст. арх.	Кожушаный				
Разраб	Чижов			Схема расположения балок и опорных подушек между осями 9...12 и А...В. Узлы 1 и 2	ЦНИИЭП курортно-туристских зданий и комплексов
Проверил	Ляховецкая				
Н. контр.	Ляховецкая				

Привязан

Инв. №

Согласовано

Инв. N подл. | Подпись и дата | Взам. инв. N

Копировал

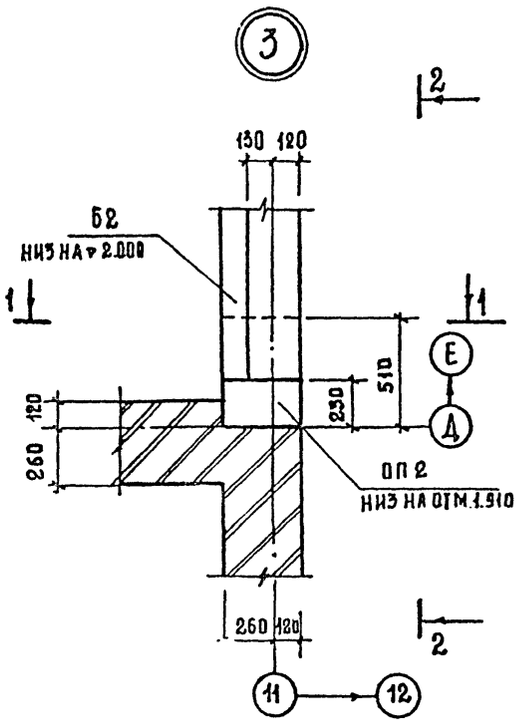

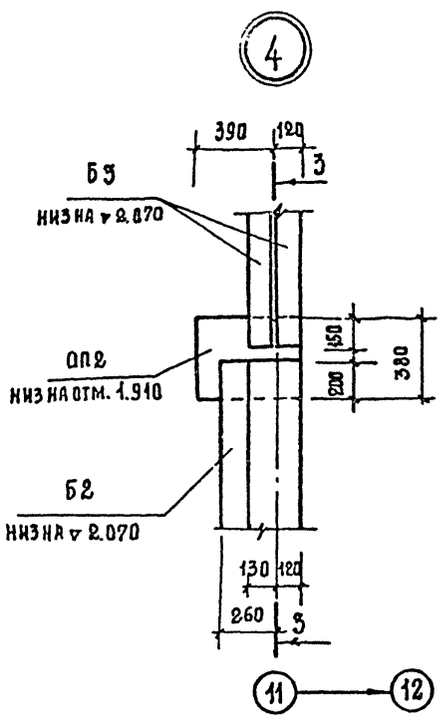

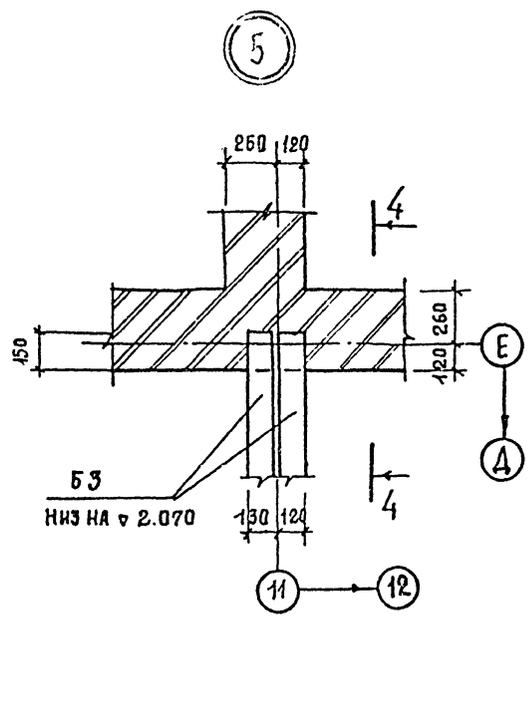

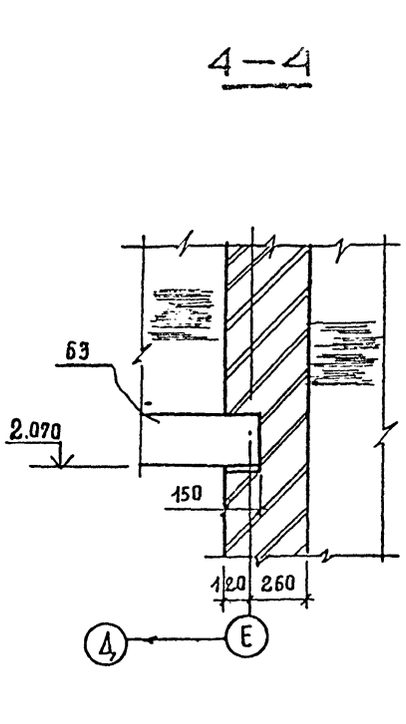

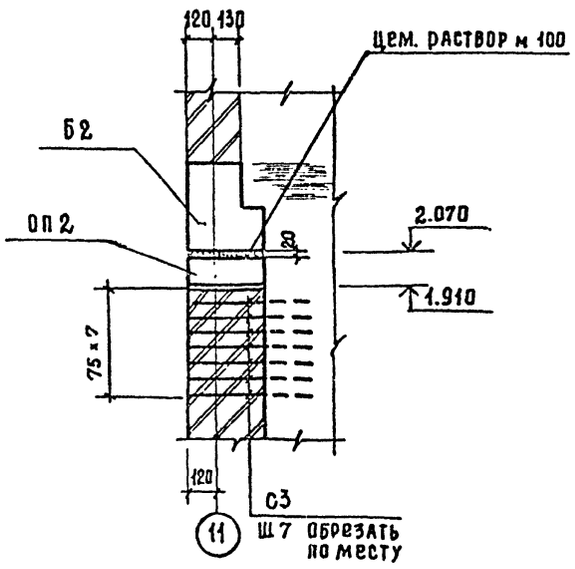

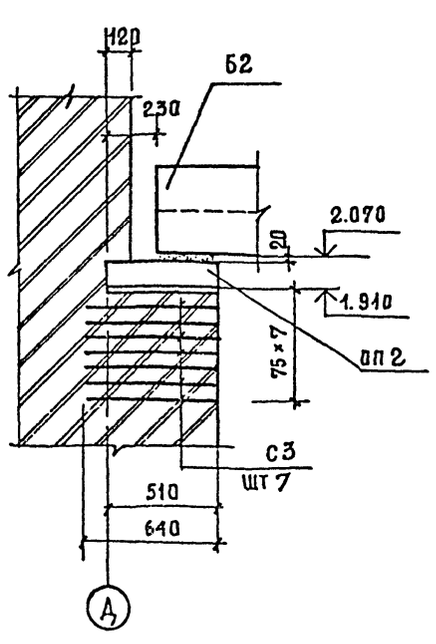

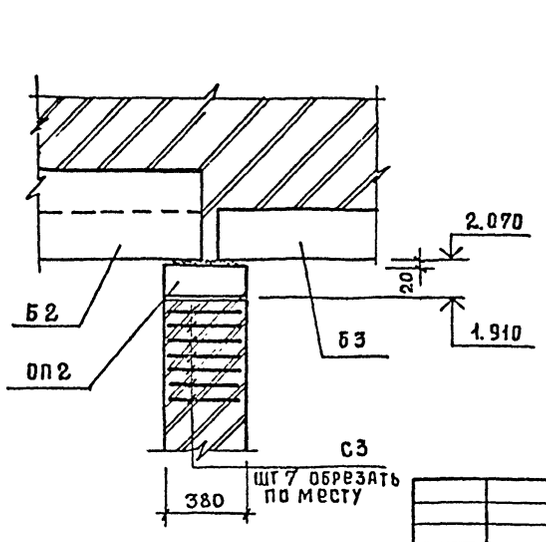

1. Указания по монтажу балок даны в листах общих данных
2. Данный лист рассматривать совместно с листами 38, 39, 40.

Нач. АПМ 7	Чернявский		244-4-77.86 АС
Гл. инж. м.	Собенников		Центр обслуживания летней базы отдыха на 250 мест (стены кирпичные)
ГАП	Чернявский		Общественный корпус — Стадия: РП; Лист: 41; Листов:
Гип	Ляховецкая		
Ст. инж.	Кокушкина		Узлы 3 ... 5
Разраб.	Чижов		ЦНИИЭП курортно-туристских зданий и комплексов
Провер.	Ляховецкая		
Н. контр.	Ляховецкая		

Привязан

Инв №

Согласовано

Инв. № подл. | Подпись и дата | Взам. инв. №

Копировал

Альбом I

Типовой проект 244-4-77.86

Спецификация элементов покрытия

Марка поз.	Обозначение	Наименование	Кол	Масса ед. кг	Примечание
П1	1.265-1 вып 2	Дерев. панель ДАФ2-6.15	97	542.0	
П2	Тоже	тоже ДАФ2-6.15	26	580.0	
П3	"	" ДАФХ2-6.15	13	362.0	
П4	"	" ДАФХК 2.6 15	1	395.0	
П5	244-4-77.86 КДИ-01	" П5	16	316.0	
П6	То же КДИ-02	" П6	4	187.5	
П7	1.141-1 вып 61	Ж. б. плита ПК 36.15-8АтУт	3	1700.0	
П8	То же	Тоже ПК 36 12-8АтУт	1	1280.0	
П9	1.265-1 вып 2	Дерев. панель ДАФ2-3, 1.5	6	274.0	
П10	Тоже	Тоже ДАФХ2-3, 1.5	11	182.0	
Ум1	244-4-77.86 АС-44	Участок монолитный Ум1	1	-	
С2	то же КЖИ-05	Сетка Арматурная С2	52	2.98	
мс4	" КЖИ-13	Изделие соединит. мс4	600	0.3	
А1	" КЖИ-09	Анкер А1	200		
Д1	244-4-77.86 КДИ-07	Балка деревянная Д1	4		
Д2	То же КДИ-08	тоже Д2	1		
Д3	" КДИ-07	" Д3	2		

1. Указания по монтажу см. на листах общих данных и на листе 45

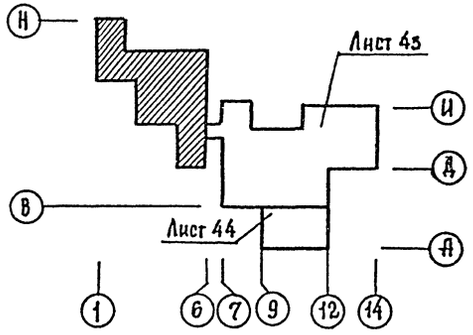

Нач. Апм 7	Чернявский		
Гл. инж. м.	Собенников		
ГАП	Чернявский		
ГИП	Ляховецкая		
Ст. Арх.	Кожушаный		
Разраб	Чижов		
Провер.	Ляховецкая		
Н. контр	Ляховецкая		

244-4-77.86 АС

Центр обслуживания, летней базы отдыха на 250 мест / стены кирпичные/

Общественный корпус

Стадия	Лист	Листов
РП	42	

Схема расположения элементов покрытия между осями 1...6 и Д...Н

ЦНИИЭП курортно-туристских зданий и комплексов

Копировал

Формат А2

Привязан

Инв. №

Согласовано

Инв. N подл. | Подпись и дата | Взам. инв. N

Альбом I

Типовой проект 244-4-77.86

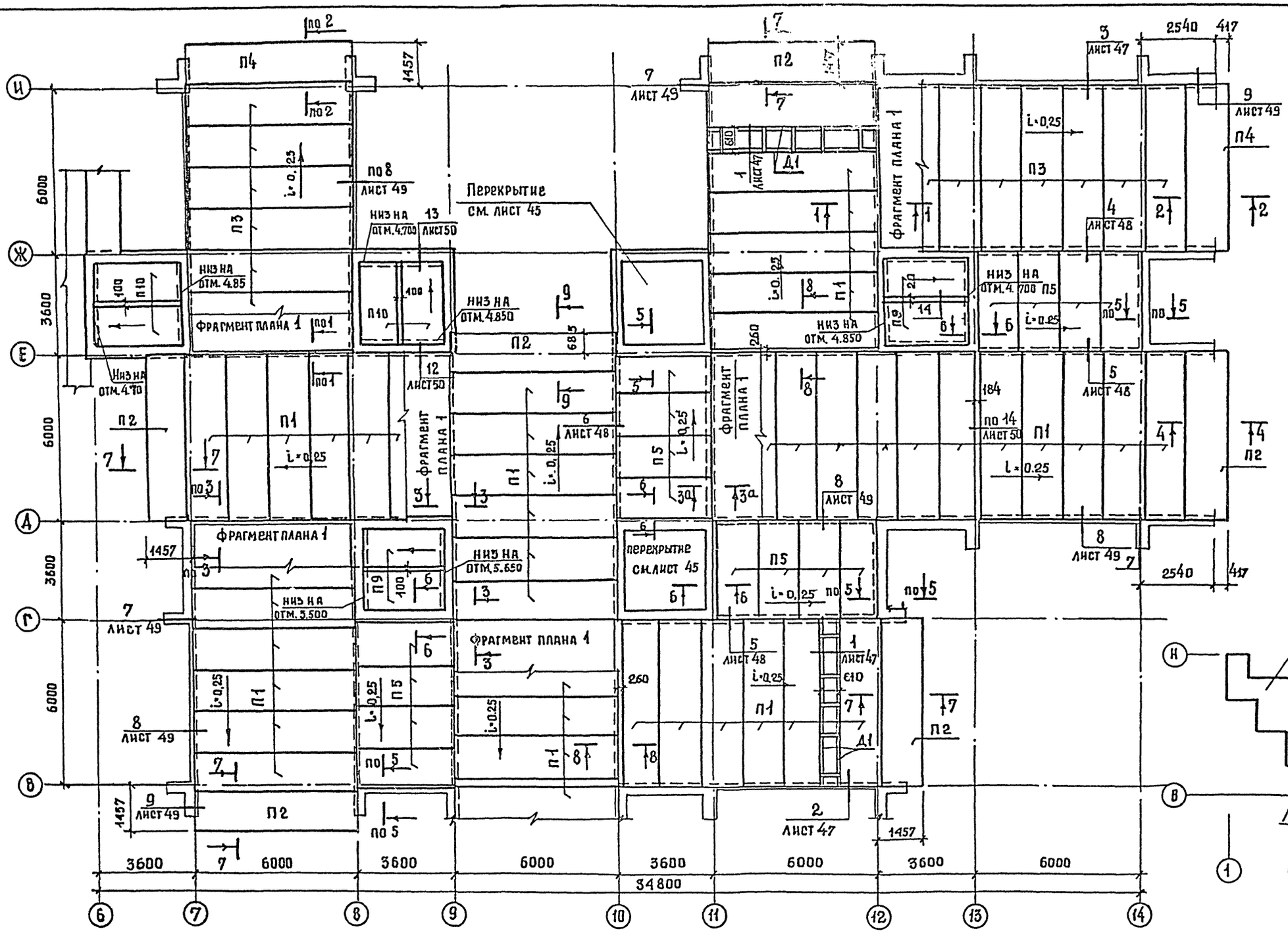

1. Указания по монтажу плит смотреть на листах общих данных и на листе 45
2. Спецификацию элементов покрытия см. лист 42

Нач.АПМ.7	Чернявский		244-4-77.86 АС
Гл.инж.м.	Собенников		Центр обслуживания летней базы отдыха на 250 мест (стены кирпичные)
ГАП	Чернявский		Общественный корпус — Стадия: РП; Лист: 43; Листов:
ГИП	Ляховецкая		
Ст. АРХ	Кожушаный		Схема расположения элементов покрытия между осями 6...14 и В...И
Разраб	Чижов		ЦНИИЭП курортно-туристских зданий и комплексов
Проверил	Ляховецкая		
Н.контр.	Ляховецкая		

Привязан

Инв. №

Согласовано

Инв.№ подл. | Подпись и дата | Взам.инв.№

Копировал

Формат А2

Типовой проект 244-4-77.86 Альбом I

Схема расположения элементов покрытия в осях 9...12 и А...В

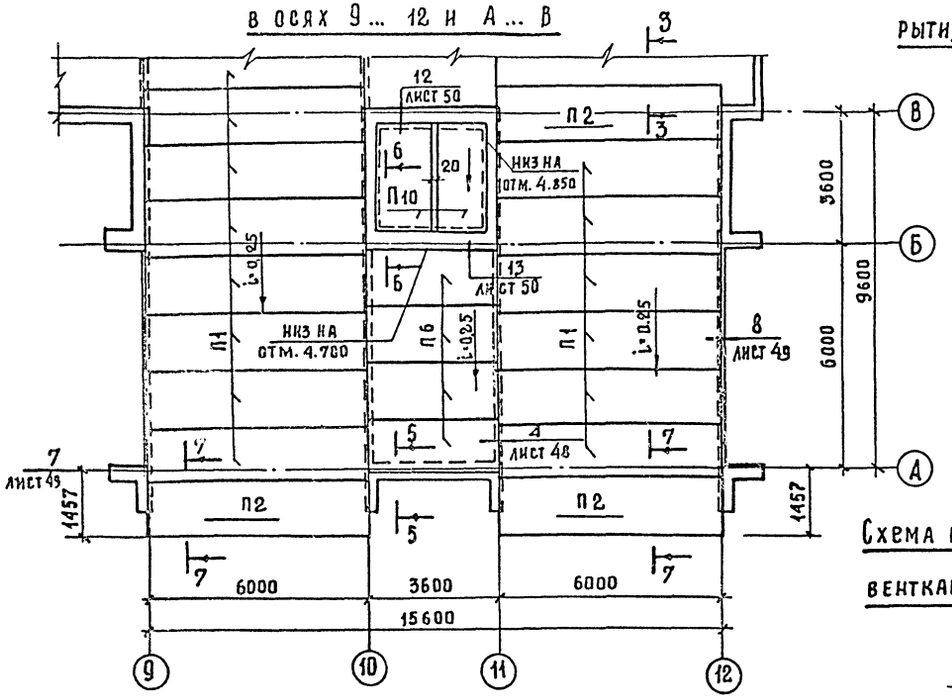

Схема расположения элементов перекрытия венткамеры в осях 10-11 и Е-Ж

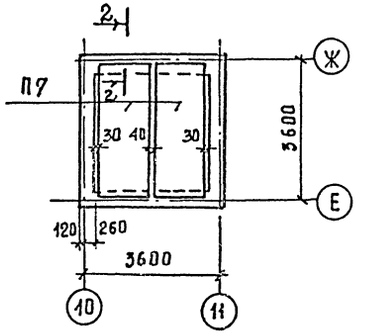

Спецификация элементов монолитного участка Ум 1

Формат	Зона	Поз.	Обозначение	Наименование	Кол	Примечание
				Детали		
		1*		ф10 AIII ГОСТ 5781-82 ℓ=840	41	0.62 кг
		2		ф6 AI ГОСТ 5781-82 ℓ=3000	4	0.7 кг
				Материалы:		
				Бетон марки 200	0.12	м³

* поз 1 – см. на данном чертеже

2—2

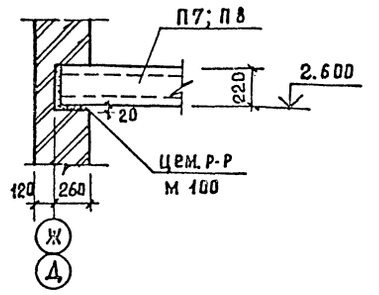

Схема расположения перекрытия венткамеры в осях 10-11 и Г-Д

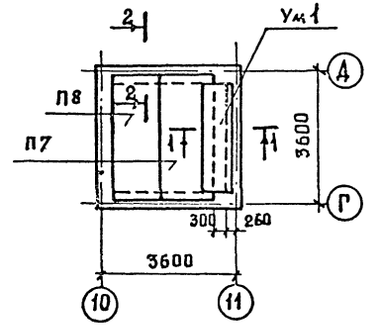

1. Указания по монтажу плит - даны на листах общих данных и на листе 45
2. Спецификацию элементов покрытия см. лист 42

Фрагмент плана 1

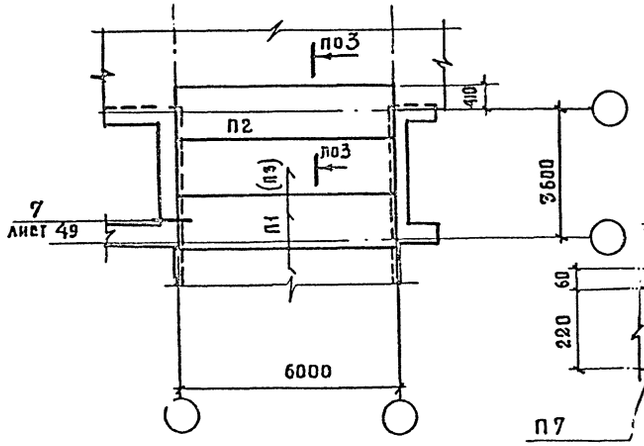

1—1

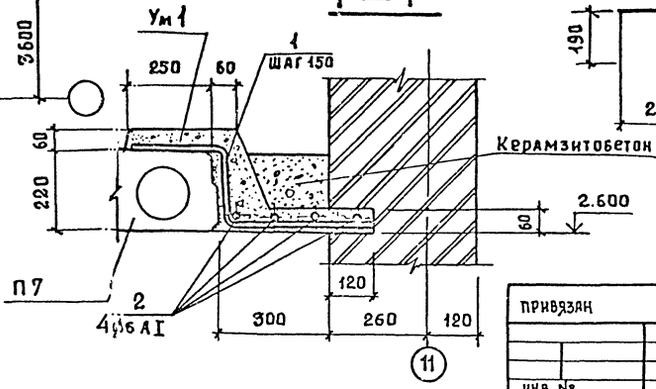

Поз. 1

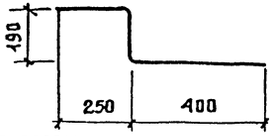

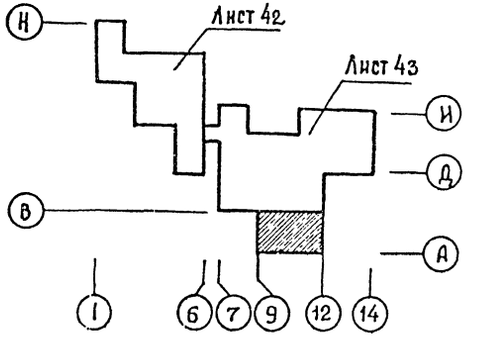

Согласовано

Инв. № подл. | Подпись и дата | Взам. инв. №

Привязан

Инв. №

Нач. АОиТ	Черняевский	
Гл. инж.	Собенников	
ГАП	Черняевский	
ГИП	Ляховецкая	
Ст. арх.	Кожушанин	
Разраб.	Чижов	
Провер.	Ляховецкая	
Н. контр.	Ляховецкая	

244-4-77.86 АС

Центр обслуживания летней базы отдыха на 250 мест (стены кирпичные)

Общественный комплекс

Стадия	Лист	Листов
РП	44	

Схема расположения элементов покрытия между осями 9-12 и А-В и перекрытия венткамер

ЦНИИЭП курортно-туристских зданий и комплексов

Копировал

Формат А2

Схема расположения элементов покрытия в осях 10 – 11 и Е – Ж

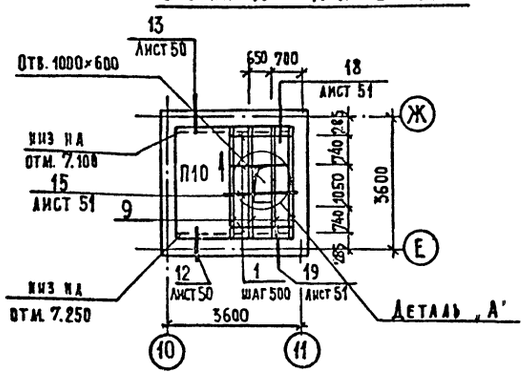

Деталь „А"

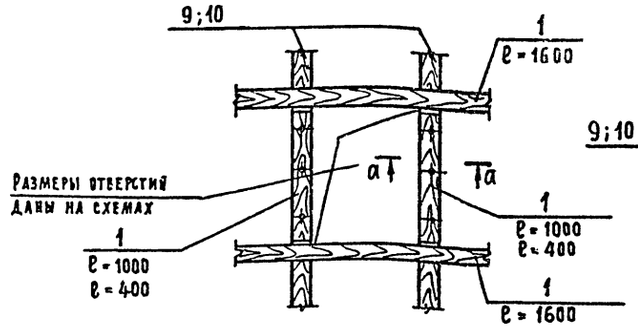

а – а

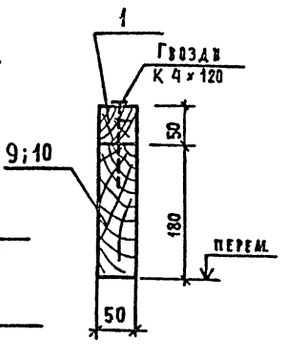

Схема расположения элементов перекрытия в осях 10 – 11 и Е – Ж

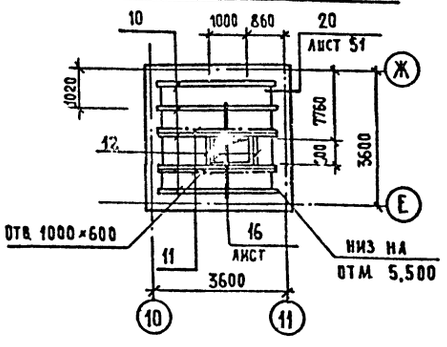

Схема расположения элементов покрытия в осях 10 – 11 и Г – Д

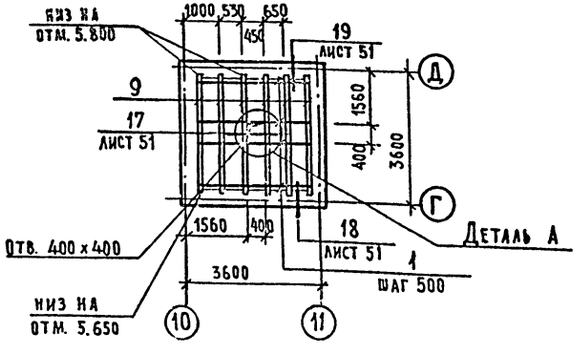

Спецификация деталей покрытия

Марка поз.	Обозначение	Наименование	Кол.	Масса ед. кг	Примечание
1		Брусок 50×50 ГОСТ 8486-66 п.м	43		
2		Брусок 80×70 ГОСТ 2695-83 п.м	190		
3		Доска 170×50 ГОСТ 8486-66 п.м	54		
4		Доска 180×70 ГОСТ 2695-83 п.м	54		
5		Брусок 90×70 ГОСТ 2695-83 п.м	18		
6		Брусок 80×50 ГОСТ 8486-66 ℓ=60	40		
7		Доска 250×70 ГОСТ 8486-66 ℓ=350	2		
8		Брусок 110×70 ГОСТ 2695-83 п.м	66		
9		Доска 180×50 ГОСТ 8486-66 ℓ=2980	10		
10		То же ℓ=3250	5		
11		Уголок 100×8 ГОСТ 8509-72 Вст3пс6-ГОСТ 535-79 ℓ=3250	2	40,0	
12		То же ℓ=600	2	7,5	
		Стандартные изделия			
		Шурупы 6×60 ГОСТ 1144-80			40,0 кг
		Гвозди К 4×80 ГОСТ 4028-63			20,0 кг
		К 4×120			
		Материалы			
		Асбестоцементный лист 68			
		ГОСТ 18124-75 *	80,7		
		Минвата ГОСТ 9573-72	2,5 м³		

Расход древесины ГОСТ 8486-66 – 1,98 м³
Расход древесины ГОСТ 2695-83 – 2,38 м³

1. Данный чертеж рассматривать совместно с листами 42...51
2. Основные указания по монтажу плит даны на листах общих данных и листе 45.
3. Отметки низа плит смотреть по узлам и сечениям планов и по архитектурным разрезам.
4. Все привязки и размеры на планах плит даны в горизонтальной проекции.
5. Соединительные изделия МС4 должны быть закреплены на несущих ребрах плит до монтажа.
6. Кладку выше плит доводить после закрепления плит на опорах.
7. Отверстия в плитах для пропуска коммуникаций прорезать по месту и обрамлять согласно детали на листе 55, не нарушая ребер плит.
8. Размер отверстий в направлении перпендикулярном направлению ребер плит должен быть не более 400 мм.
9. Расположение отверстий в плане даны на чертежах кровли. Привязка отверстий уточняется по месту согласно чертежам ОВ и ВК и расположения ребер плит.
10. Плиты покрытия крепить на шурупах 6×60 ГОСТ 1144-80. Карнизные плиты крепить на гвоздях К4×80 ГОСТ 4028-63.
11. Древесину по ГОСТ 2695-83 – принять 2 сорта. Древесину по ГОСТ 8486-66 – принять 3 сорта. Все деревянные детали должны быть антисептированы.

Согласовано
Инж. ОВ Аникина

Инв. № подл. | Подпись и дата | Взам. инв. №

Привязан

Инв. №

Нач. АПИ-7	Чернявский		
Гл. инж. м.	Собенников		
ГАП	Чернявский		
ГИП	Ляховецкая		
Ст. арх.	Конушаный		
Разраб.	Чинов		
Проверил	Ляховецкая		
Н. контр	Ляховецкая		

244-4-77.86 АС

Центр обслуживания летней базы отдыха на 250 мест (стены кирпичные)

Общественный корпус

Стадия	Лист	Листов
РП	45	

Схемы расположения элементов покрытия и перекрытия между осями 10...11 и Е...Ж Г...Д

ЦНИИЭП курортно-туристских зданий и комплексов

Скопировал

Формат А2

Альбом I

Типовой проект 244-4-77.86

Согласовано

Инв. № подл. | Подпись и дата | Взам. инв. №

1—1

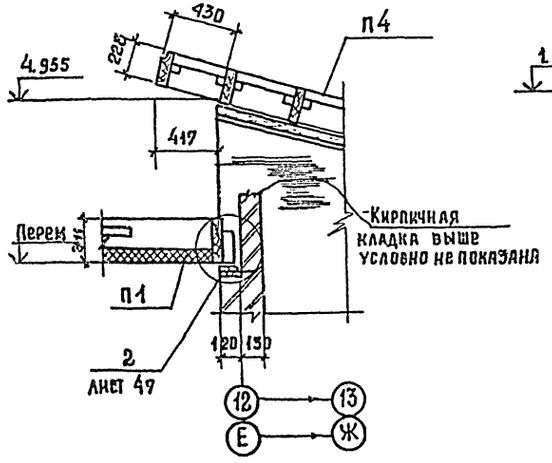

2—2

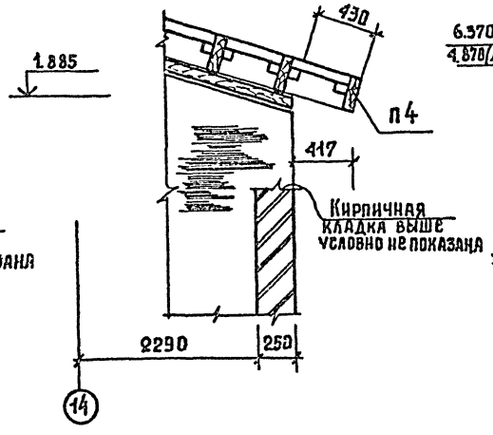

3-3; 3а-3а

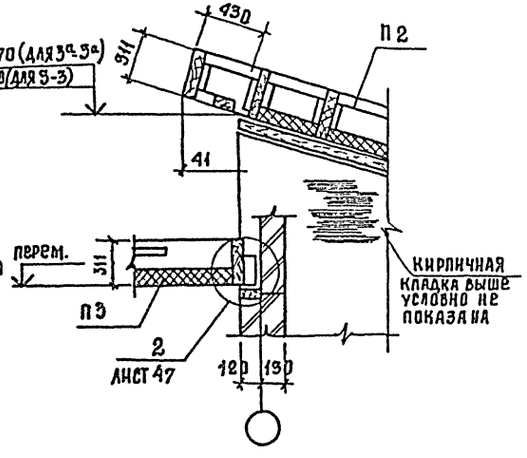

9 — 9

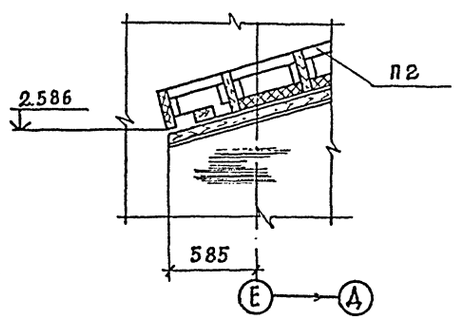

10 — 10

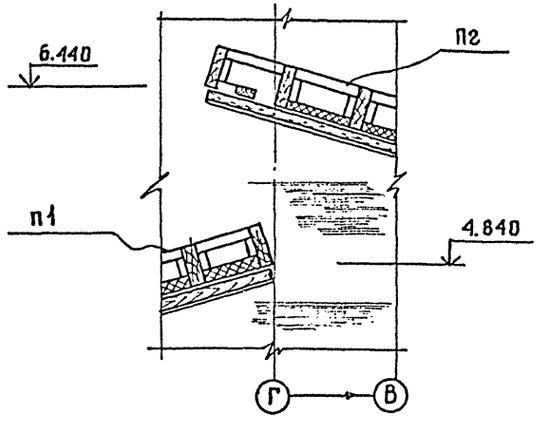

4 — 4

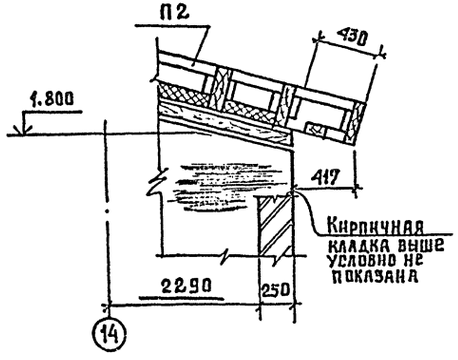

5 — 5

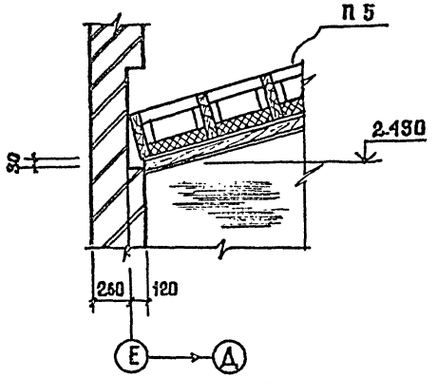

6 — 6

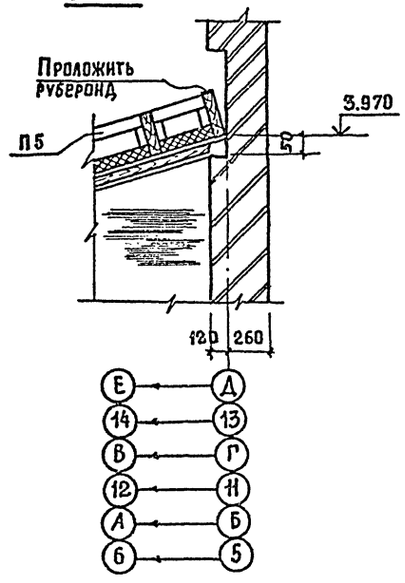

7 — 7

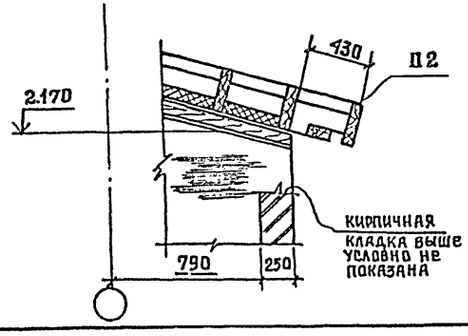

8—8

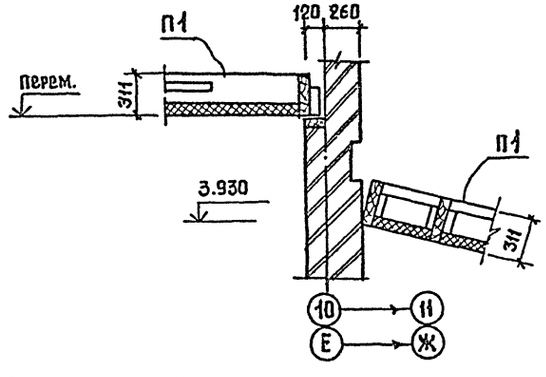

1. Маркировку сечений см. листы 42, 43, 44.

				244-4-77.86 АС	
Нач. АПМ-7	Черняевский			Центр обслуживания летней базы отдыха на 250 мест (стены кирпичные)	
Гл. инж. м.	Собенников				
ГАП	Черняевский			Общественный корпус	Стадия: Р.П; Лист: 46; Листов:
ГИП	Ляхецкая				
Ст. арх.	Кажушаный				
Разраб.	Чижов			Сечение 1-1 ... 10-10	ЦНИИЭП курортно-туристских зданий и комплексов
Проверил	Ляхецкая				
Н. контр.	Ляхецкая				

Привязан

Инв. №

Копировал

Формат А2

Альбом I

Типовой проект 244-4-77-86

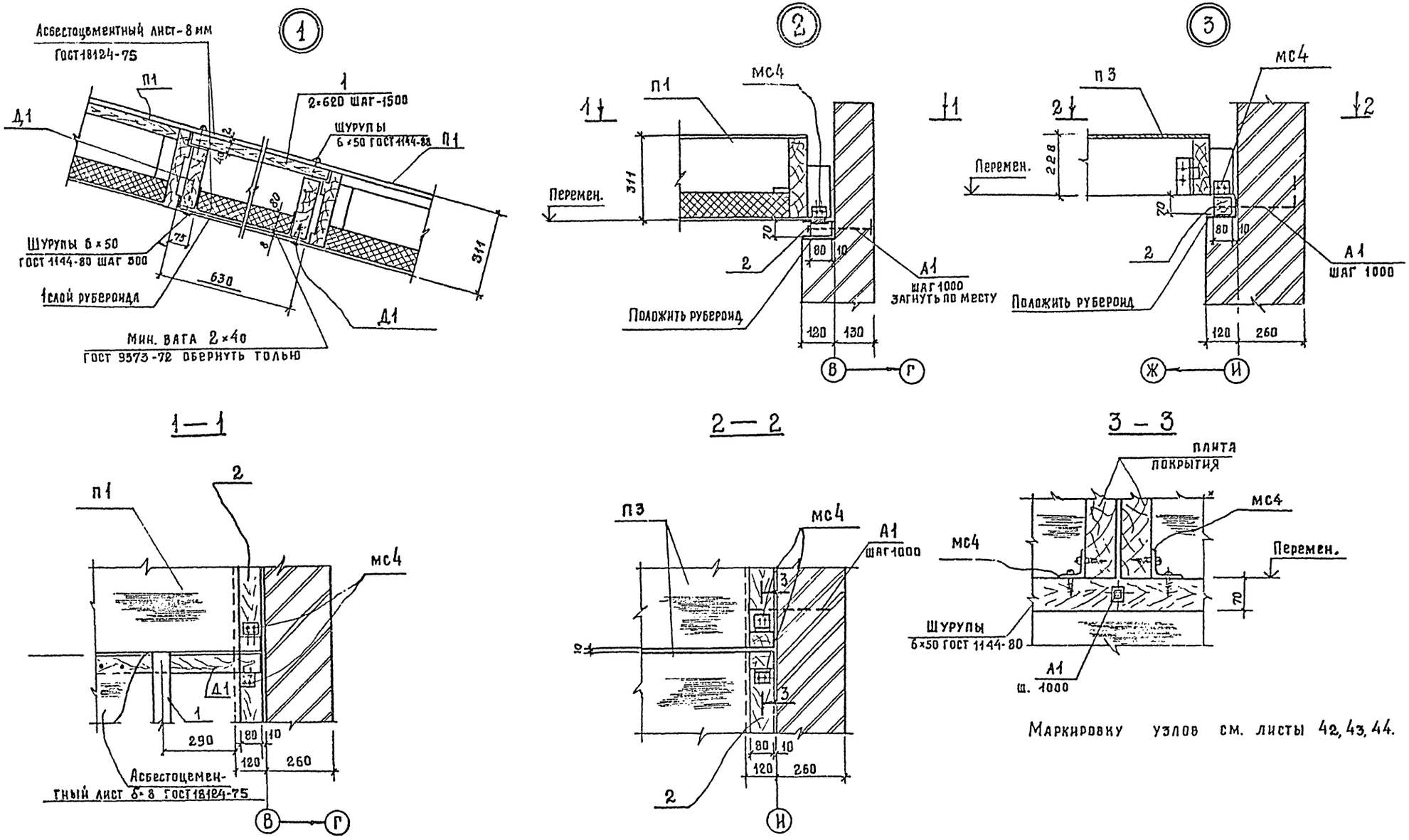

Маркировку узлов см. листы 42, 43, 44.

Нач. АПМ. 7	Чернявский		244-4-77.86 АС
Гл. инж. АПМ	Собенников		Центр обслуживания летней базы отдыха на 250 мест (стены кирпичные)
ГАП	Чернявский		Общественный корпус
ГИП	Ляховецкая		Стадия: Р; Лист: 47; Листов:
Ст. арх.	Кожушаный		
Разраб.	Чижов		Узлы 1 ... 3
Провер.	Ляховецкая		ЦНИИЭП курортно-туристских зданий и комплексов
Н.К.	Ляховецкая		

Привязан

Инв. №

Копировал

Формат А2

Согласовано

Взам. инв. №

Подпись и дата

Инвент. № подл.

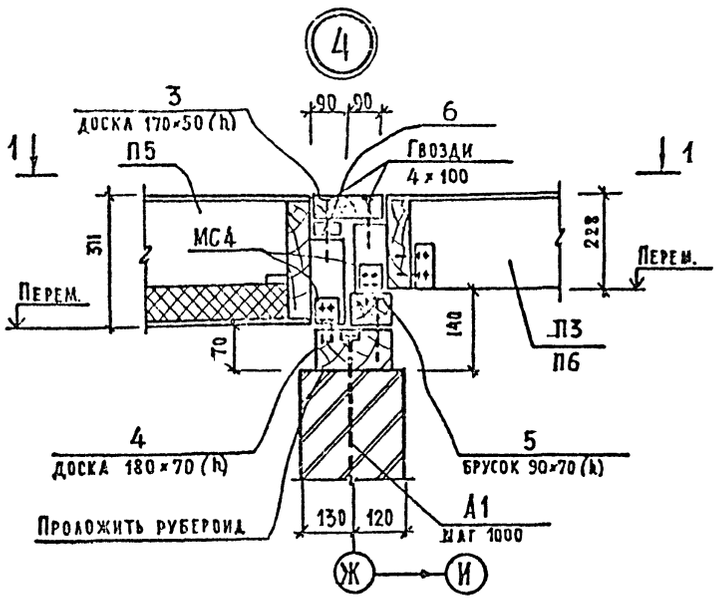

1 - 1

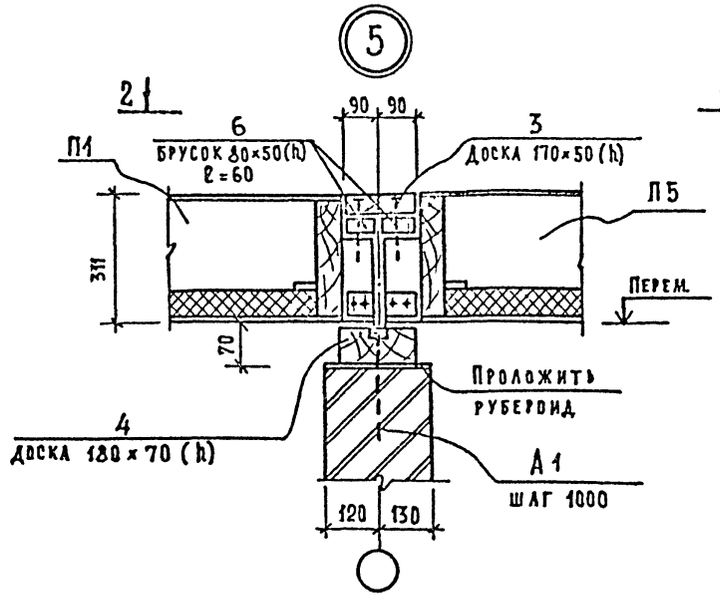

2 - 2

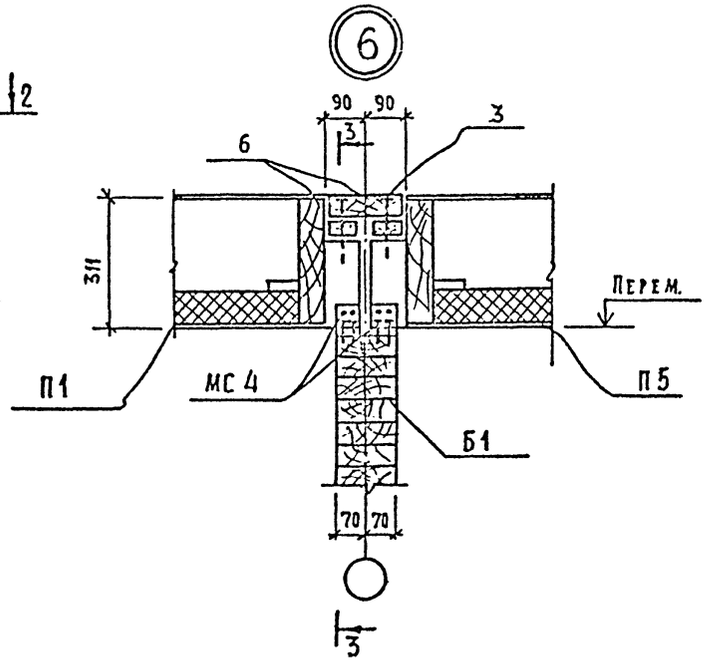

3 - 3

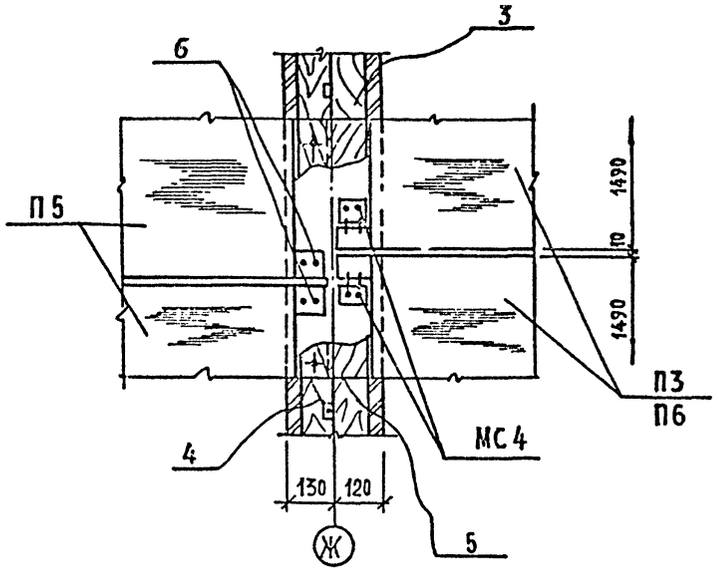

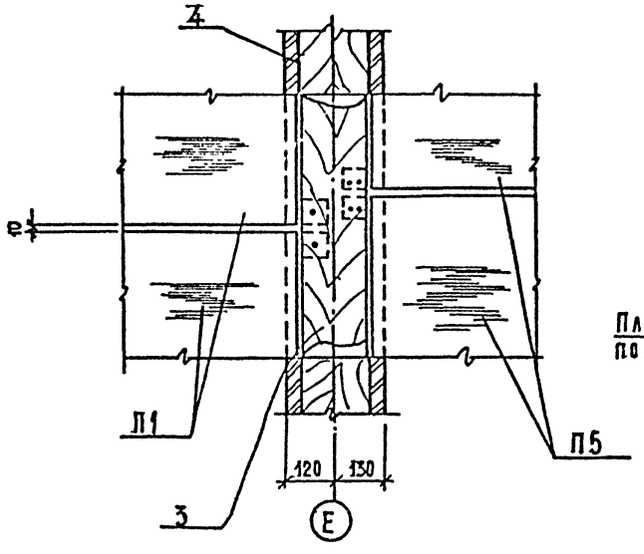

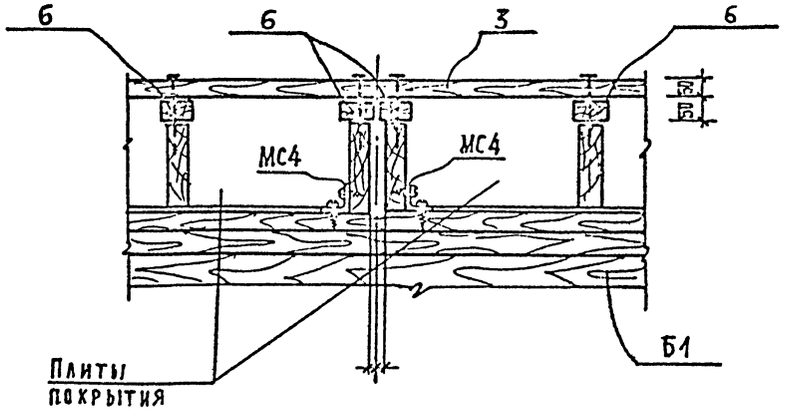

Маркировку узлов см. листы 42, 43, 44.

СОГЛАСОВАНО

Инв. № подл. | Подпись и дата | Взам. инв. №

Привязан

Инв №

Нач. АПМ-7	Черняевский		
Гл. инж. м	Собенников		
ГАП	Черняевский		
ГИП	Ляховецкая		
Ст. арх.	Кочушагый		
Разраб.	Чижов		
Проверил	Ляховецкая		
Н. контр.	Ляховецкая		

244-4-77.86 АС

Центр обслуживания летней базы отдыха на 250 мест (стены кирпичные)

Общественный корпус

Стадия	Лист	Листов
РП	48	

Узлы 4 ... 6

ЦНИИЭП курортно-туристских зданий и комплексов

Копировал

Формат А2

Типовой проект 244-4-77.86 Альбом I

Согласовано

Инв. № подл. | Подпись и дата | Взам. инв. №

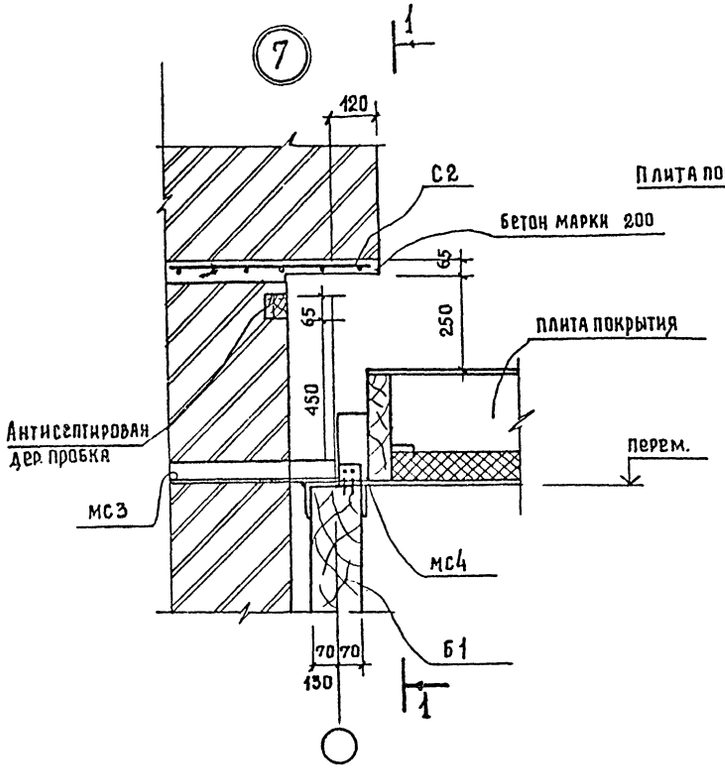

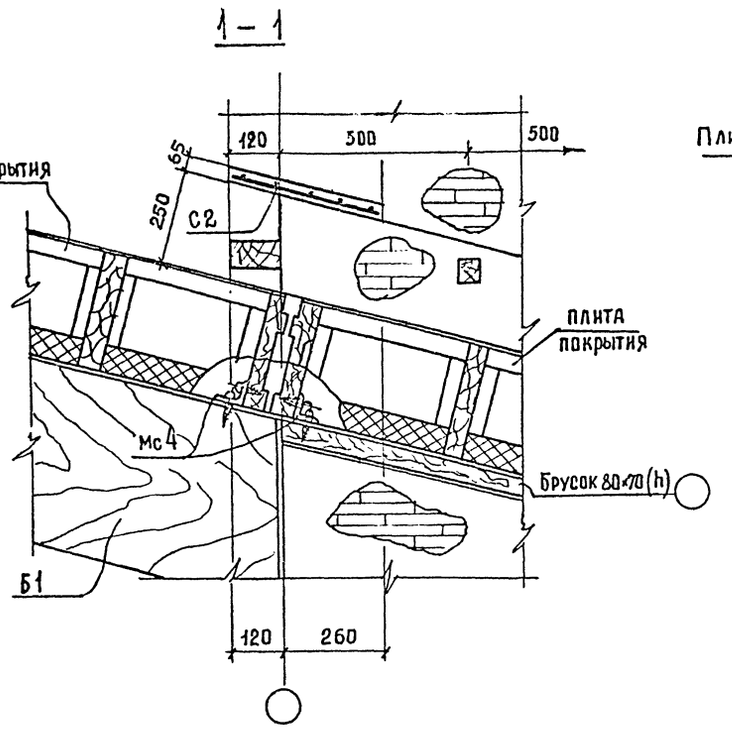

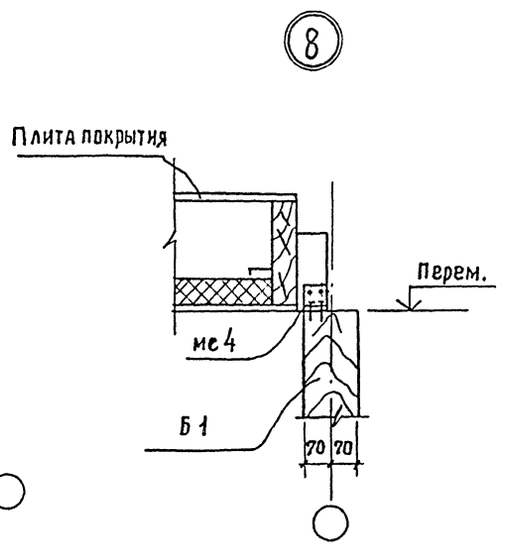

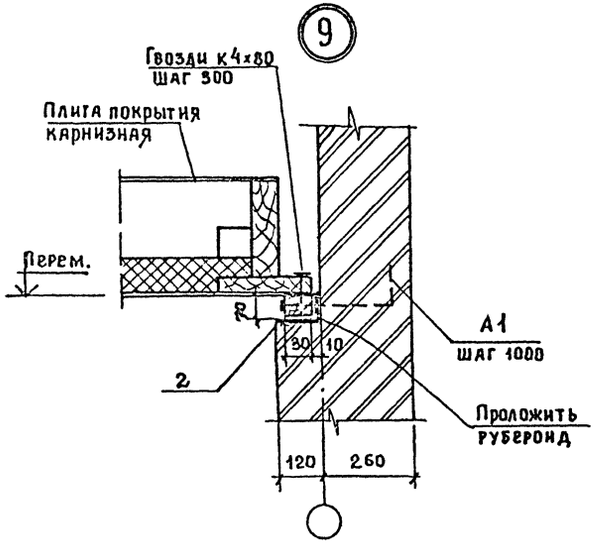

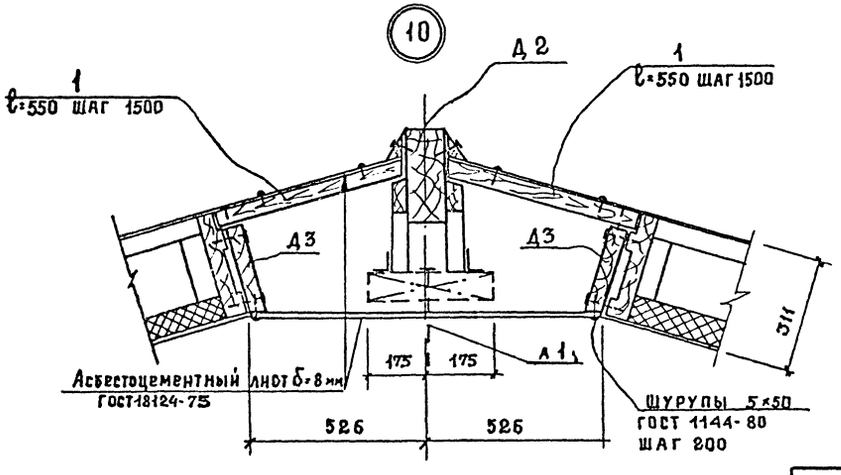

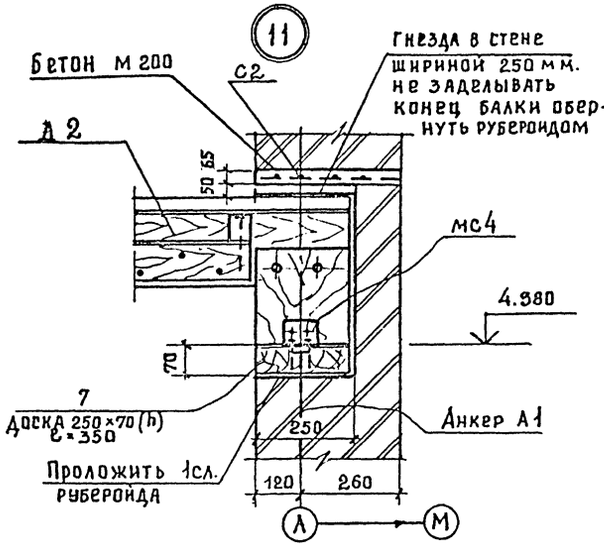

Маркировку узлов см листы 42,43,44

Привязан

Инв. №

Нач. АПМ	Чернявский	
Гл. инж. АПМ	Соберников	
ГАП	Логвинов	
Гип	Ляховецкая	
Ст. арх.	Кожушаный	
Разраб.	Чижов	
Проверил	Ляховецкая	
Н. контр.	Ляховецкая	

244-4-77.86 АС

Центр обслуживания летней базы отдыха на 250 мест (стены кирпичные)

Общественный корпус

Стадия	Лист	Листов
РП	49	

Узлы 7... 11

ЦНИИЭП курортно-туристских зданий и комплексов

Копировал

Типовой проект 244-4-77.86 Альбом I

12

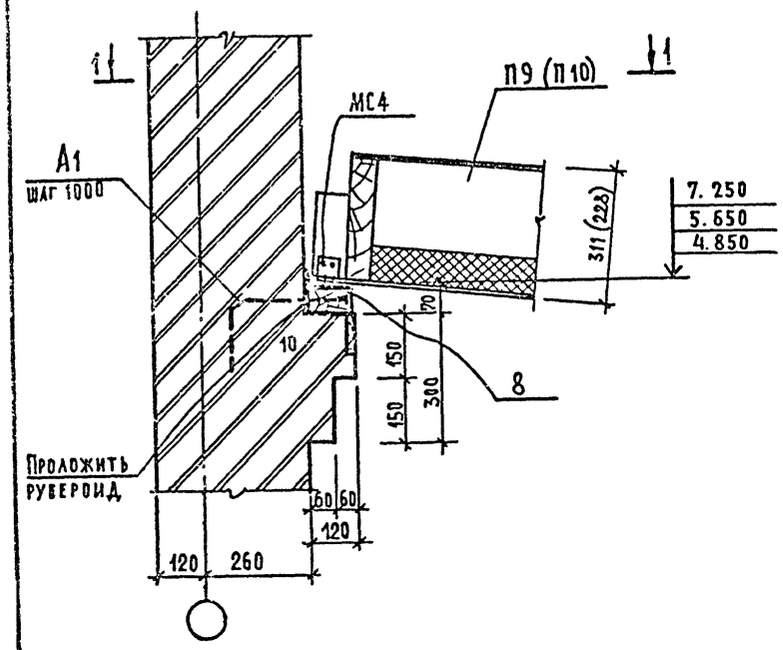

1 – 1

13

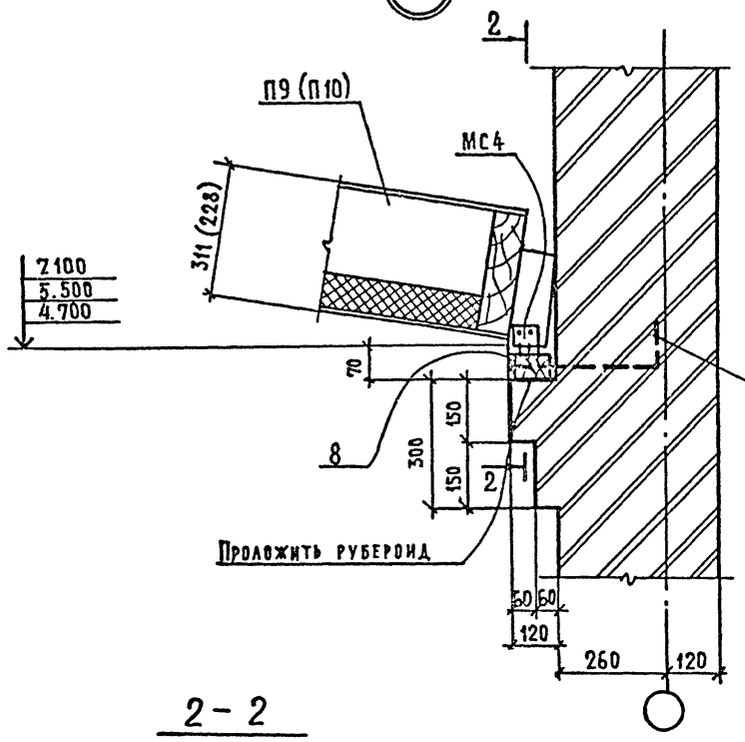

2 – 2

14

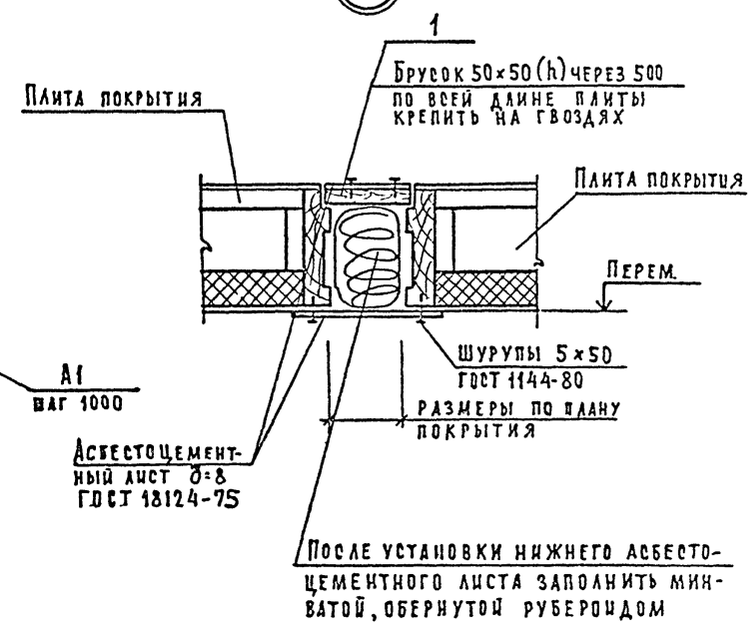

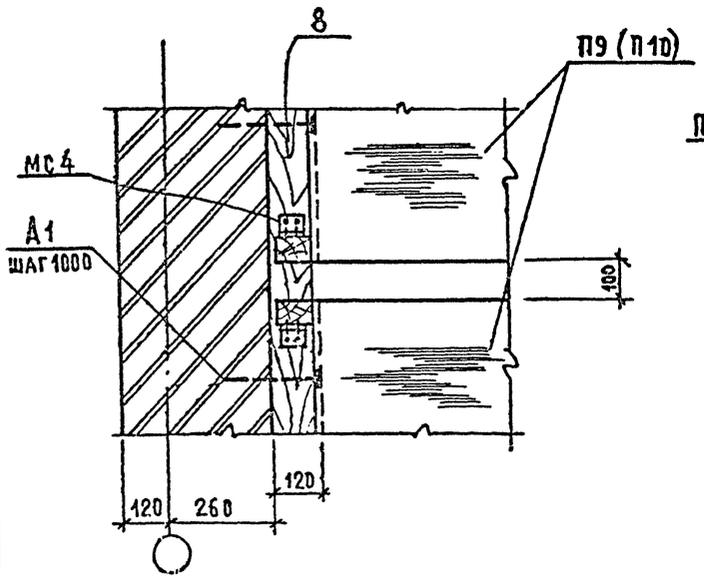

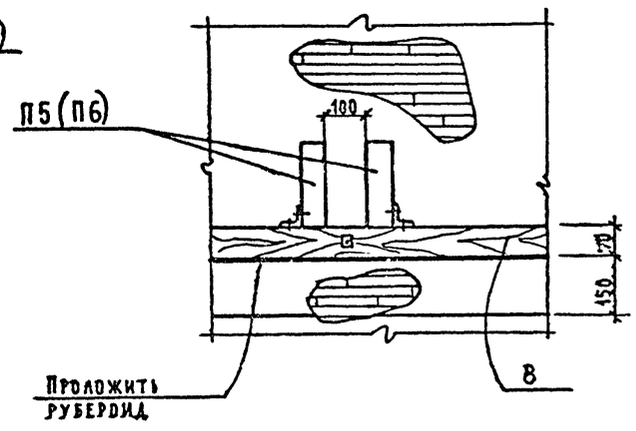

Маркировку узлов см. листы 42,43,44

Привязан

Инв. №

Нач. АПМ-7	Черняевский		244-4-77.86 АС
Гл. инж. пр.	Собенников		Центр обслуживания летней базы отдыха на 250 мест (стены кирпичные)
ГАП	Черняевский		Общественный корпус — Стадия: РП; Лист: 50; Листов:
ГИП	Ляховецкая		
Ст. арх.	Кожушаный		Узлы 12...14
Разраб.	Чижов		ЦНИИЭП курортно-туристских зданий и комплексов
Проверил	Ляховецкая		
Н. контр.	Ляховецкая		

Согласовано

Инв. № подл. | Подпись и дата | Взам. инв. №

Типовой проект 244-4-77-86 Альбом I

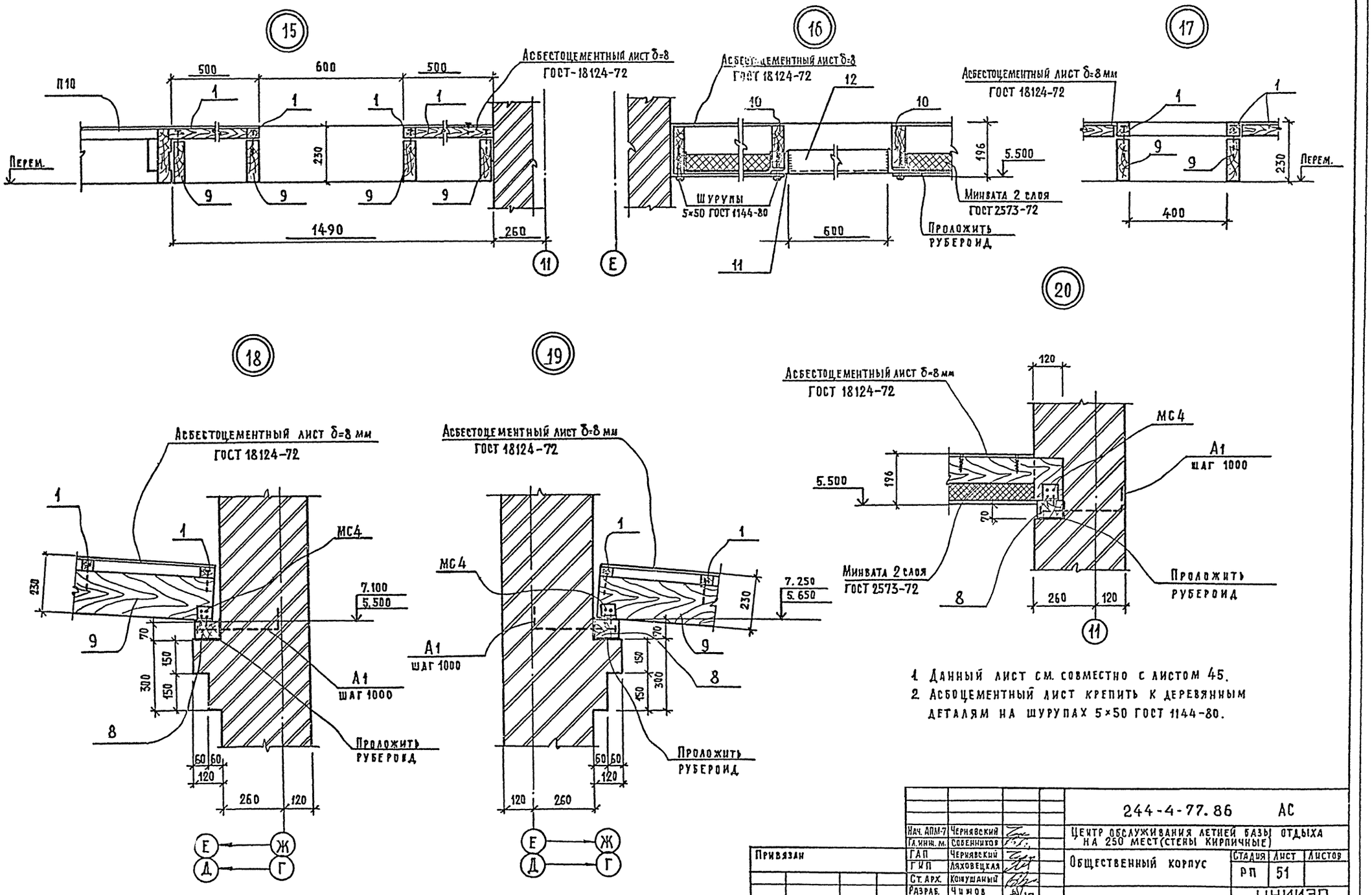

1. Данный лист см. совместно с листом 45.
2. Асбоцементный лист крепить к деревянным деталям на шурупах 5×50 ГОСТ 1144-80.

Нач. АПМ-7	Чернявский		244-4-77.86	АС
Гл. инж. м.	Собенников		Центр обслуживания летней базы отдыха на 250 мест (стены кирпичные)	
ГАП	Чернявский		Общественный корпус	Стадия: РП; Лист: 51; Листов:
ГИП	Ляховецкая			
Ст. арх.	Кошушаный			
Разраб.	Чижов		Узлы 15...20	ЦНИИЭП курортно-туристских зданий и комплексов
Проверил	Ляховецкая			
Н. контр.	Ляховецкая			

Привязан

Инв №

Формат А2

Согласовано

Инв. № подл. | Подпись и дата | Взам. инв. №

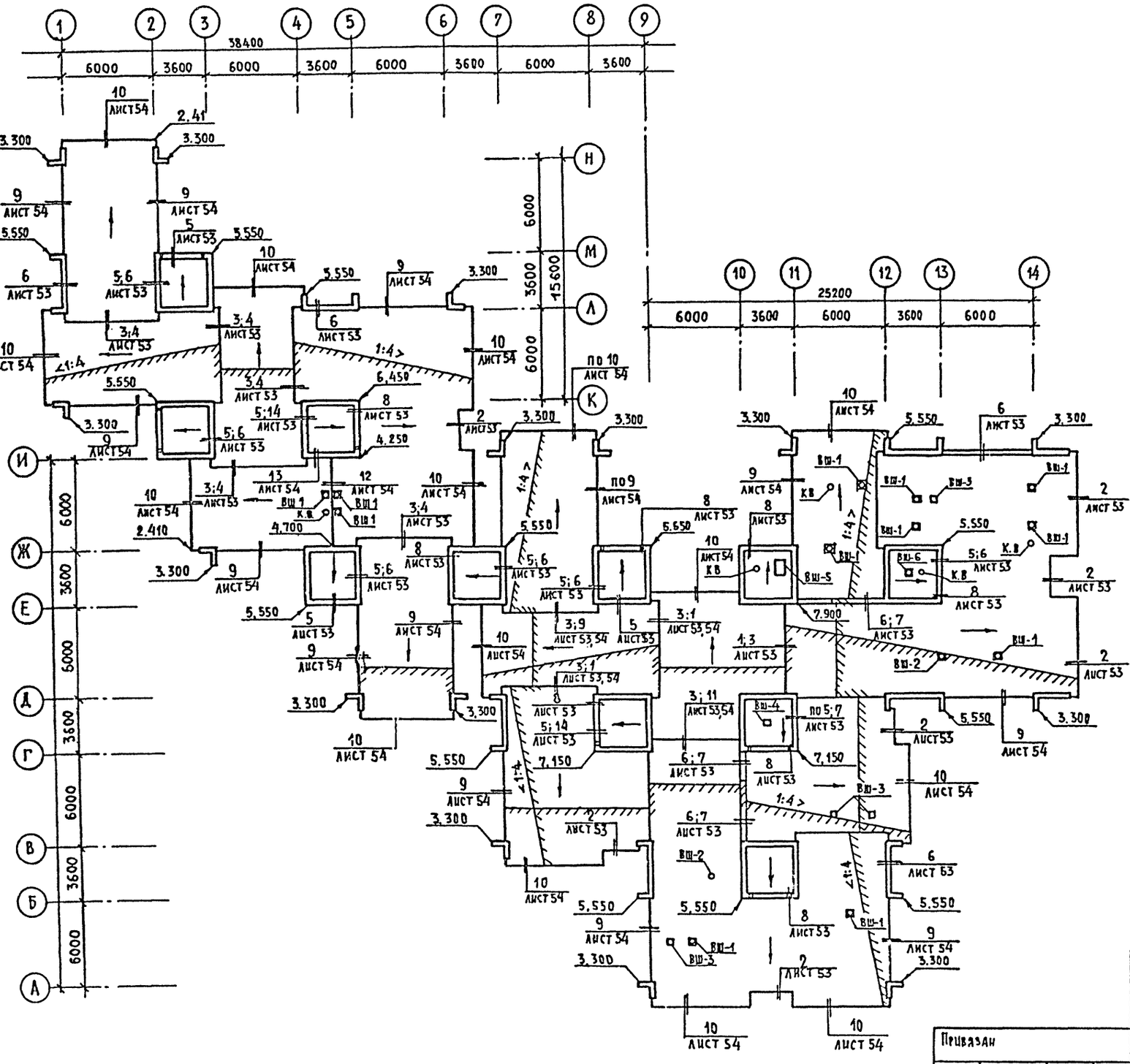

Спецификация элементов кровли и телеантенны

Марка поз.	Обозначение	Наименование	Кол.	Масса ед. кг	Примечание
	Элементы	Кровли			
		Материалы			
		Полоса 4×40 ГОСТ 103-76 / Вст3кп ГОСТ 535-79	380,0		кг
		Оцинкованная кровельная сталь δ=0,8 ГОСТ 14918-80	500,0		м²
		Антисептированная древесина ГОСТ 8486-86	7,0		м³
		Асбестоцементная труба БНТ 200 ГОСТ 1839-80 ℓ=600	22		
		Асбестоцементный лист δ=8 ГОСТ 18124-75	160,0		м²
	Элементы	телеантенны			
1	АС-54	L 63×5 ГОСТ 8509-72 ℓ=1900	1	9,14	
2	АС-54	ℓ=250	2	1,20	
3	АС-54	ℓ=650	2	3,13	

Спецификация вентшахт

Марка поз.	Обозначение	Наименование	Кол	Масса ед. кг	Примечание
ВШ1	244-4-77.86 АС-55	Вентшахта ВШ-1	11		
ВШ2	то же АС-55	То же ВШ-2	2		
ВШ3	" АС-55	" ВШ-3	4		
ВШ4	" АС-56	" ВШ-4	1		
ВШ5	" АС-56	" ВШ-5	1		
ВШ6	" АС-56	" ВШ-6	1		
КВ	" АС-56	" КВ	4		

Вентшахты и выходы канализационных стояков выполняются после устройства вентиляционных коробов и канализационных стояков по чертежам ОВ и ВК. Отверстия в плитах покрытия устраиваются согласно указаниям на листе 45

Согласовано: Инженер ОВ Дипкинд; Инженер ВК Разживина

Взам. инв. №

Подпись и дата

Инв. № подл.

Привязан

Инв. №

Нач. АПМ-7	Чернявский	
Гл. инж. м.	Собенников	
ГАП	Чернявский	
ГИП	Ляховецкая	
Ст. арх.	Кошуманый	
Разраб.	Солодухина	
Проверил	Кошуманый	
Н. контр.	Федикова	

244-4-77.86 АС

Центр обслуживания летней базы отдыха на 250 мест (стены кирпичные).

Общественный корпус

Стадия	Лист	Листов
РП	52	

План кровли, спецификация элементов кровли и телеантенны, спецификация вентшахт

ЦНИИЭП курортно-туристских зданий и комплексов

Копировал

Формат А3

Альбом I

Типовой проект 244-4-77.86

Согласовано

Инв. № подл. | Подпись и дата | Взам. инв. №

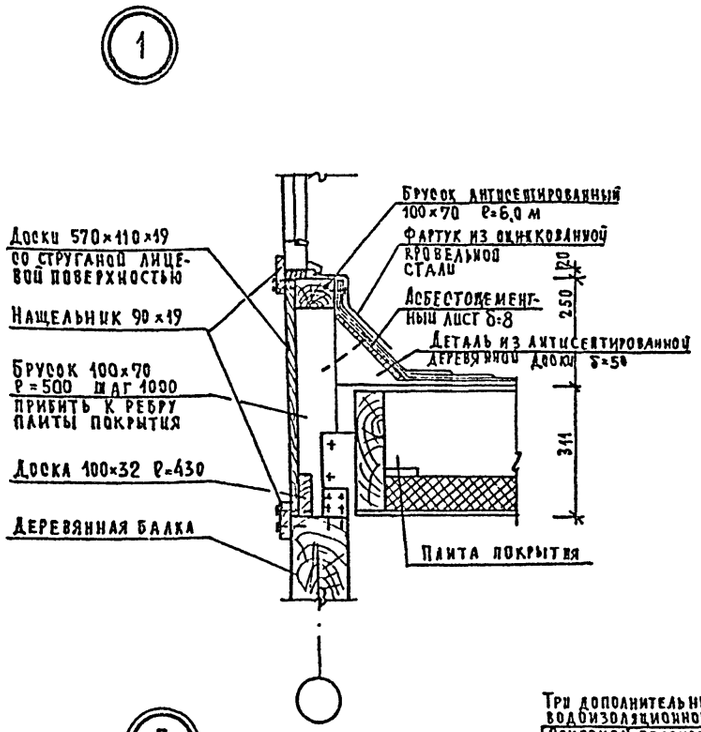

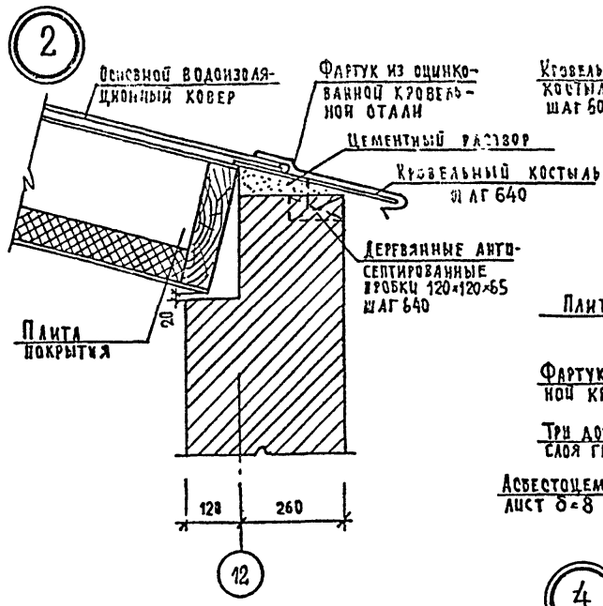

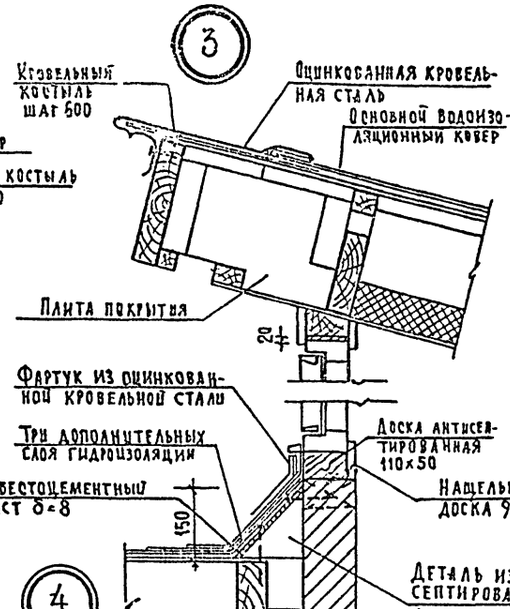

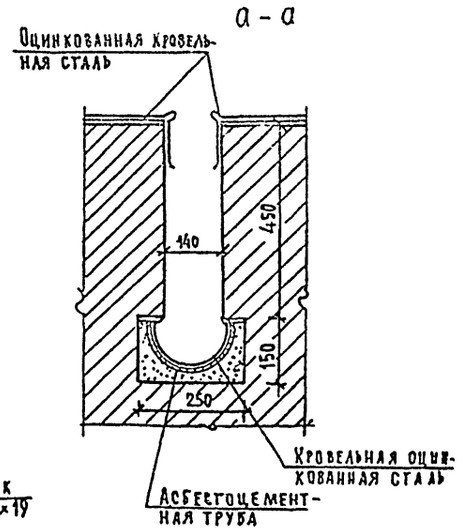

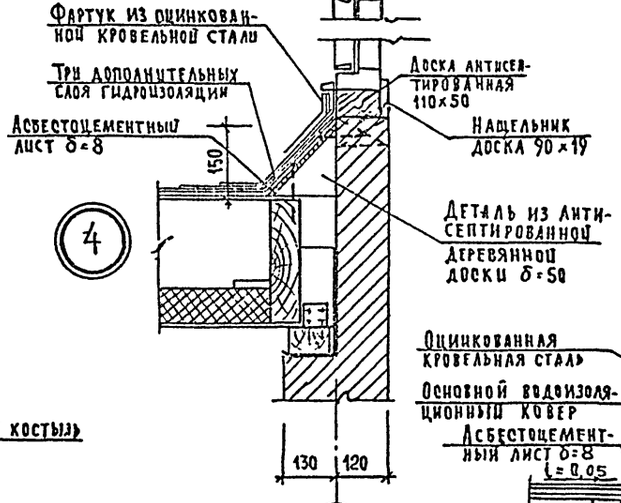

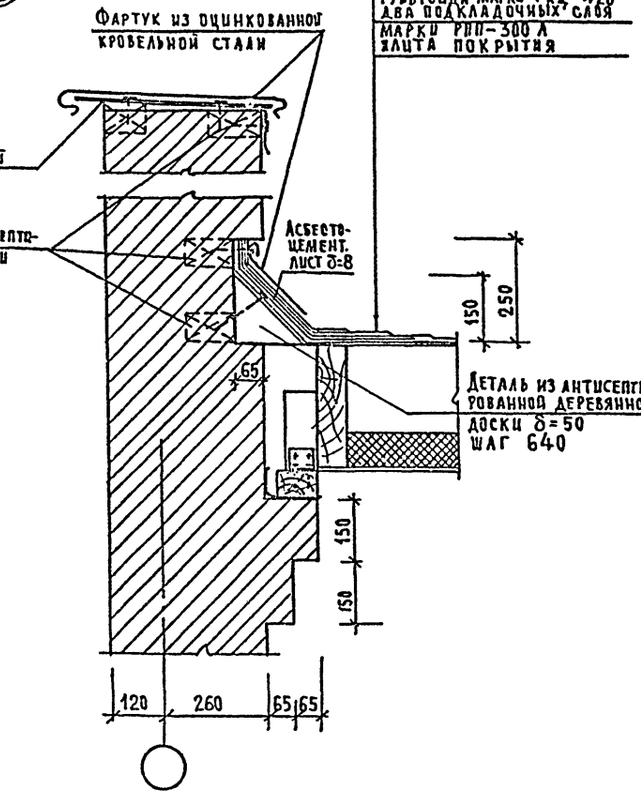

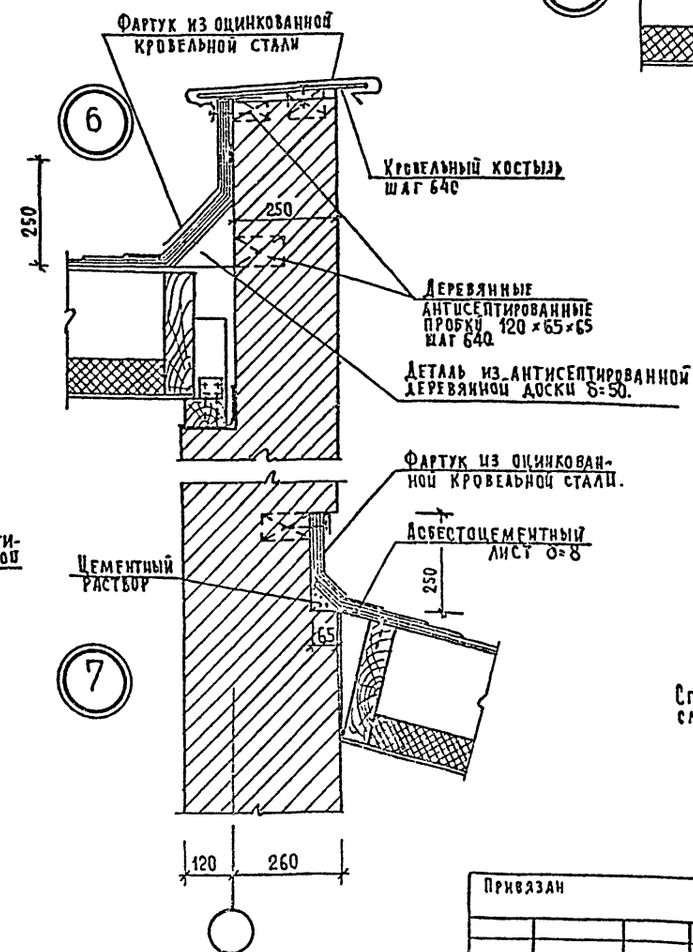

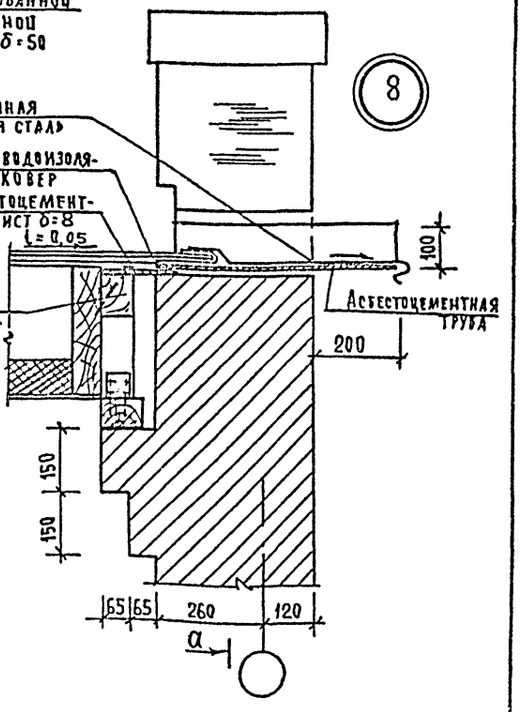

Три дополнительных слоя водоизоляционного ковра
Основной водоизоляционный ковер: верхний слой – из рубероида марки РКК-420 два подкладочных слоя марки РИП-300 А
Плита покрытия

Кровельный костыль

Полоса. 4×40

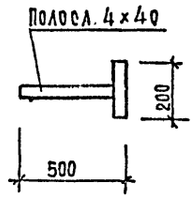

Спецификацию элементов кровли см. лист 52

Привязан

Инв. №

Нач. Арх.	Чернявский		
Гл. инж.	Собенников		
ГАП	Чернявский		
ГИП	Ляховецкая		
Ст. Арх.	Конушаный		
Разработ.	Солодухина		
Проверил	Конушаный		
Н. контр.	Новикова		

244-4-77.86 АС

Центр обслуживания летней базы отдыха на 250 мест (стены кирпичные)

Общественный корпус

Стадия	Лист	Листов
РП	53	

Узлы кровли 1...8

ЦНИИЭП курортно-туристских зданий и комплексов

Копировал

Формат А2

Типовой проект 244-4-77.86 Альбом I

Сделано

Инв. № подл. | Подпись и дата | Взам. инв. №

9

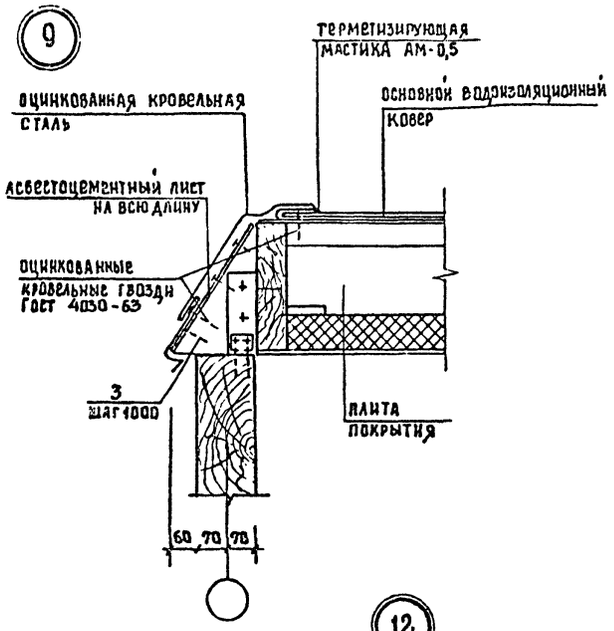

10

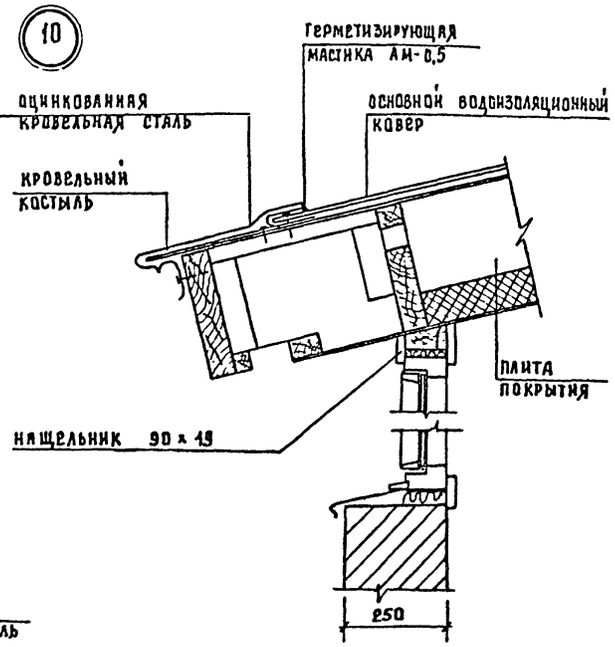

11

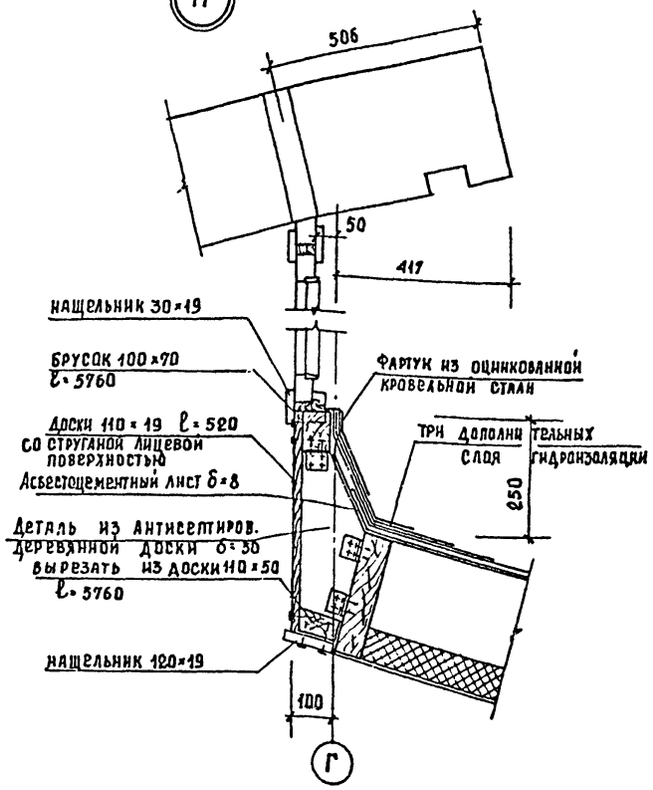

12

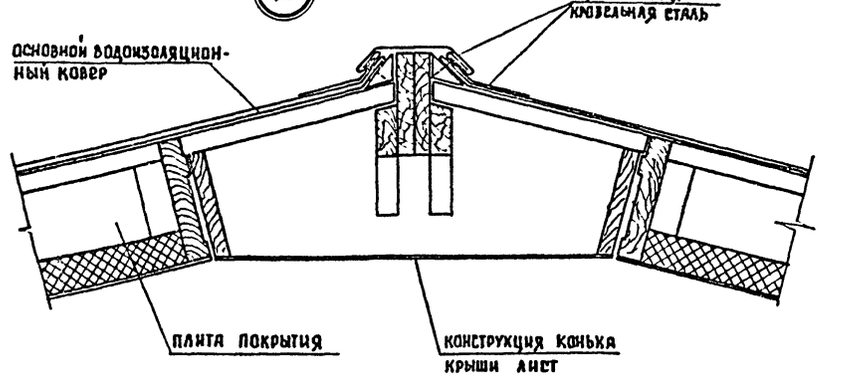

13

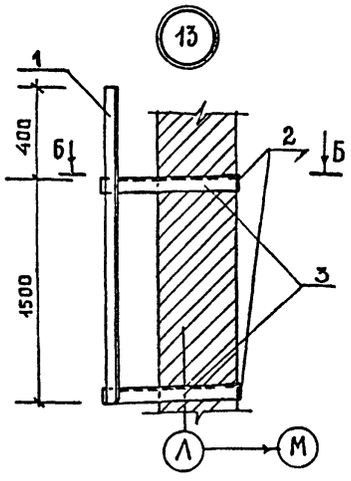

Деталь примыкания гидроковра к вентшахте

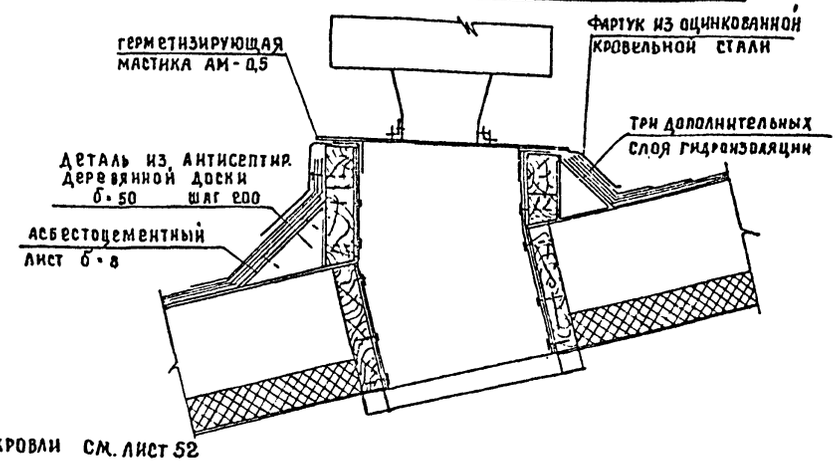

14

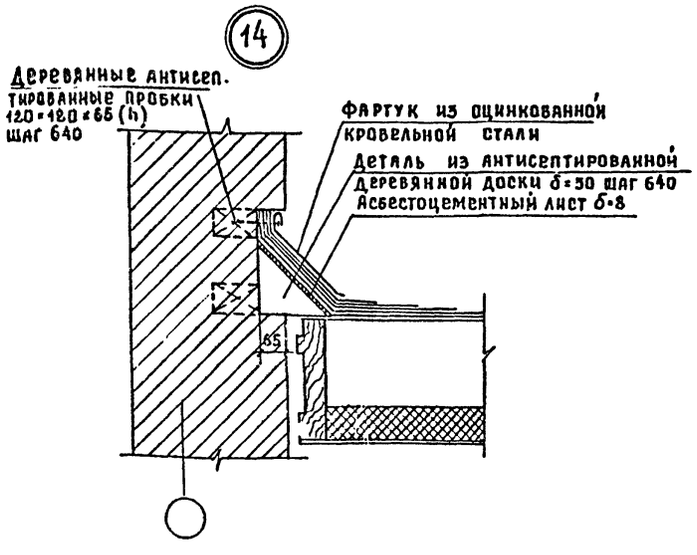

Б—Б

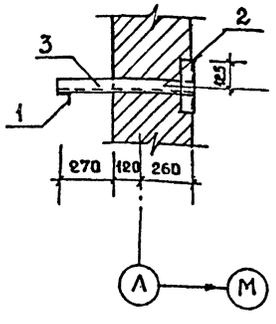

Спецификацию элементов кровли см. лист 52

			244-4-77.86 АС	
Нач. арх.	Чернявский		Центр обслуживания летней базы отдыха на 250 мест (стены кирпичные)	
Гл. инж. арх.	Собенников			
ГАП	Чернявский		Общественный корпус	Стадия: РП; Лист: 54; Листов:
ГИП	Ляховецкая			
Ст. арх.	Кожушаный		Узлы кровли 9...14	ЦНИИЭП курортно-туристских зданий и комплексов
Разраб.	Солодухина			
Проверил	Ляховецкая			
Н. контр.	Новикова			

Привязан

Инв. №

Копировал

Формат А2

Альбом I

Типовой проект 244-4-77-86

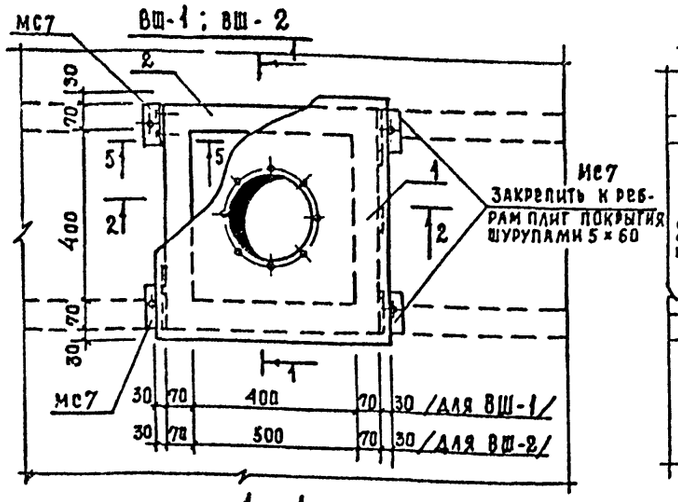

1—1

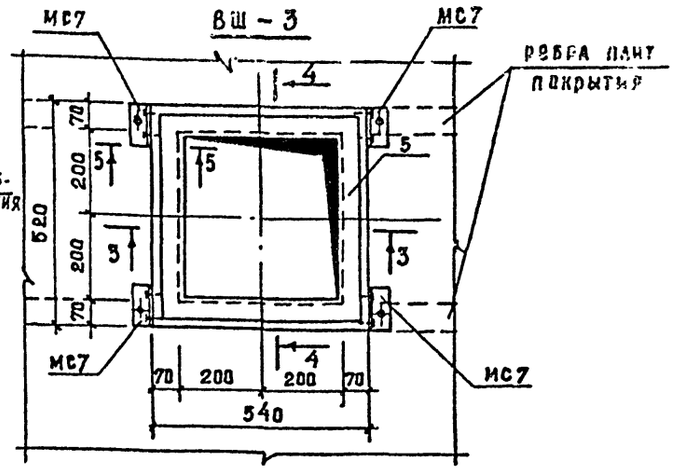

3—3

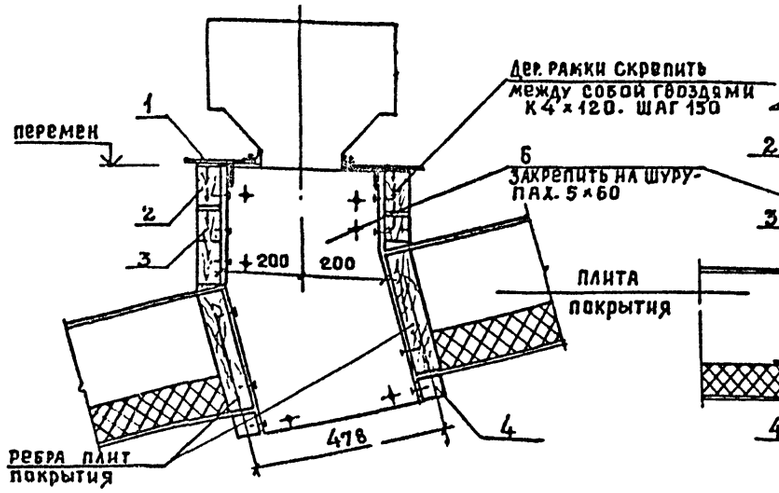

2—2

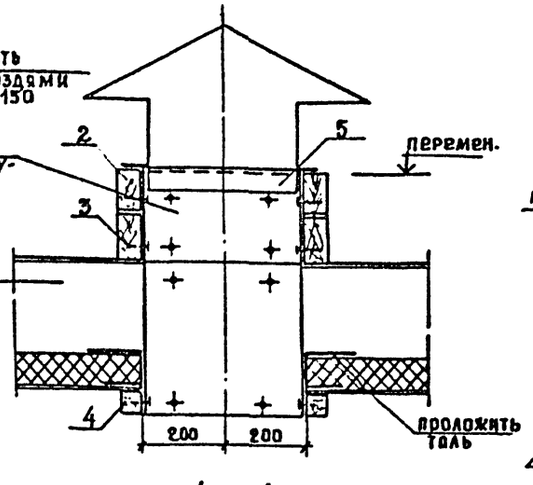

4—4

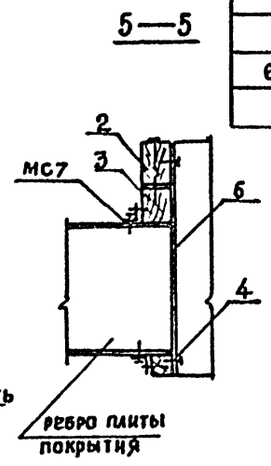

5—5

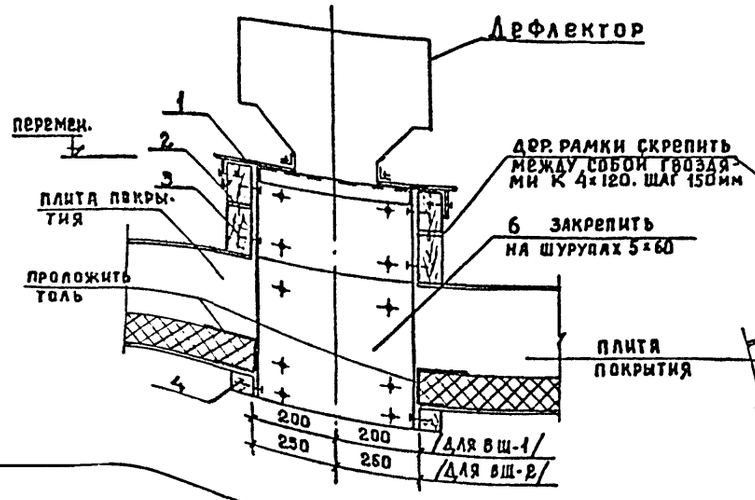

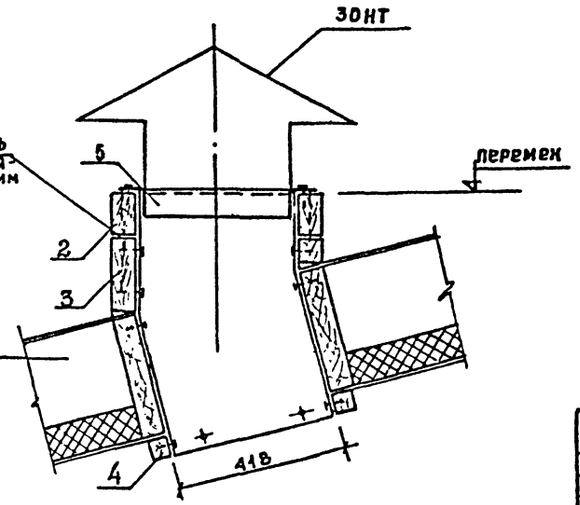

СПЕЦИФИКАЦИЯ ЭЛЕМЕНТОВ ВШ-1 ... ВШ-3

Марка поз	Обозначение	Наименование	Кол. на элем-т ВШ-1	ВШ-2	ВШ-3	Всего	Масса ед. кг	Примечание
		Сборочные единицы						
1	244-4-77.86 КЖИ-16	мет. крышка МК 2	1	—	—		28.0	
	то же КЖИ-17	мет. крышка МК 3	—	1	—		33.16	
2	244-4-77.86 КДИ-12	дер. рамка ДР 1	1	—	1			
	то же КДИ-12	дер. рамка ДР 2		1				
3	" КДИ-13	дер. рамка ДР 3	1	—	1			
	" КДИ-13	дер. рамка ДР 4	—	1	—			
4	" КДИ-14	дер. рамка ДР 5	1	—	1			
	" КДИ-14	дер. рамка ДР 6	—	1	—			
5	244-4-77.86 КЖИ-19	мет. рамка МР 2	—	—	1		10.0	
МС7	то же КЖИ-14	соединительный элемент МС7	8	8	8		0.50	
		стандартные изделия						
		шуруп 5×60 ГОСТ 1144-80	48	48	48			
		гвозди К4×120 ГОСТ 4028-63	12	12	12			
		материалы						
6		асбоцементный лист						
		Б8 ГОСТ 18124-75 м²	1.03	1.03	1.03			

1. Деталь примыкания рулонного ковра см. детали кровли, лист 53
2. Все металлические детали должны быть покрашены масляной краской для наружных работ.
3. Данный лист см. совместно с листом 52

Нач. Апм. 7	Чернявский		244-4-77.86 АС
Гл. инж. апм.	Собенников		Центр обслуживания летней базы отдыха на 250 мест (стены кирпичные)
ГАП	Чернявский		Общественный корпус — Стадия: РП; Лист: 55; Листов:
ГИП.	Ляховецкая		
СТ. АРХ.	Кожушаный		
РАЗРАБОТ.	Иванова		Вентшахты ВШ-1...ВШ-3 — ЦНИИЭП курортно-туристских зданий и комплексов
Проверил	Ляховецкая		
Н. контр.	Ляховецкая		

Привязан

Инв. №

Копировал

Формат А2

Согласовано

Инв. № подл. | Подпись и дата | Взам. инв. №

Типовой проект 244-4-77.86 Альбом I

ВШ-4 ; ВШ-5

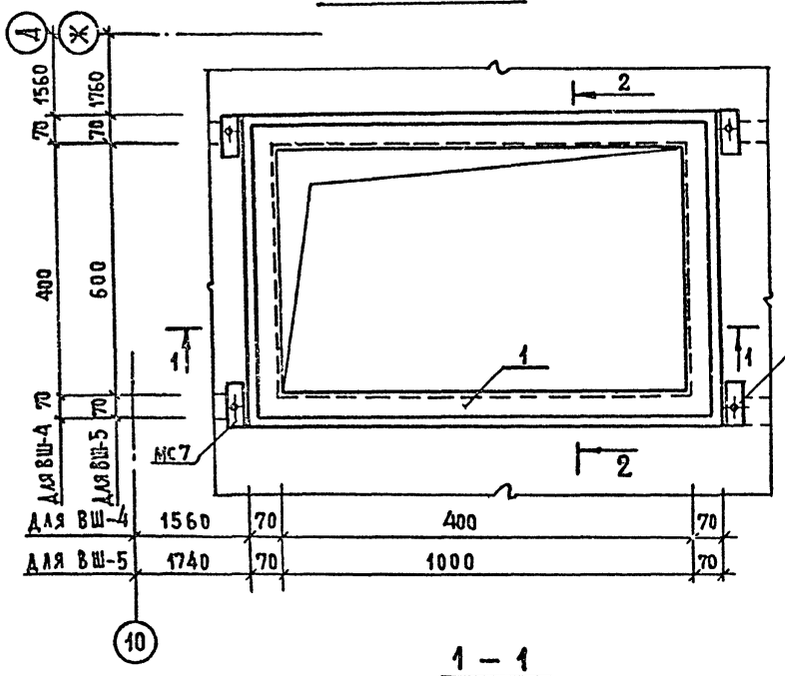

1 – 1

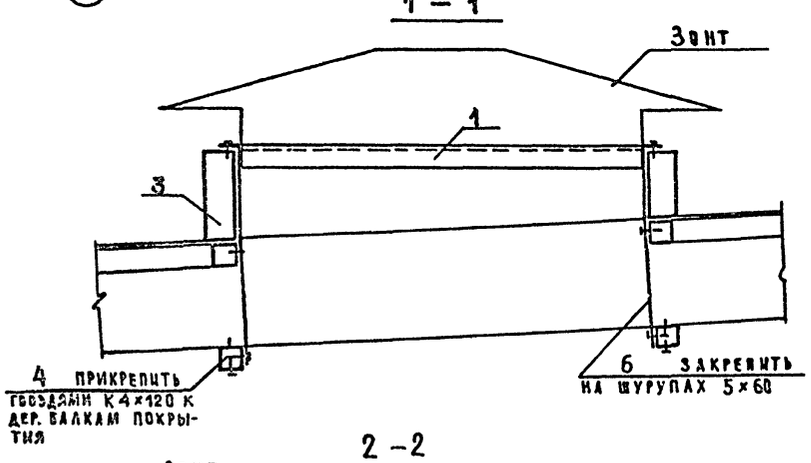

2 – 2

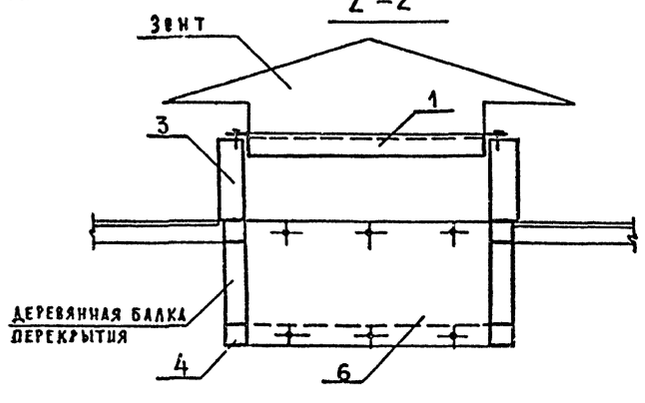

ВШ-6

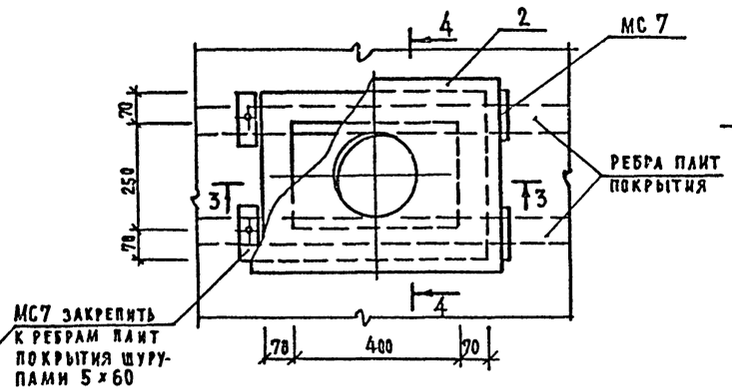

3 – 3

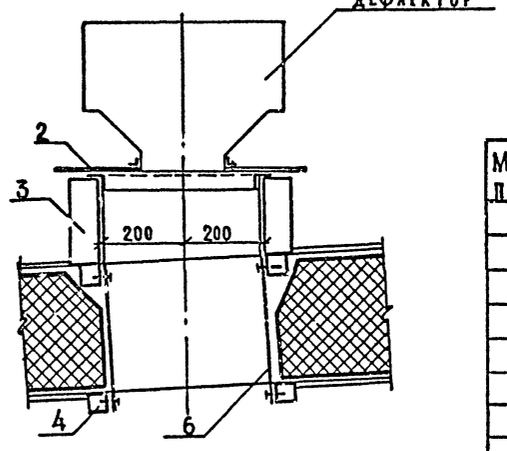

4 – 4

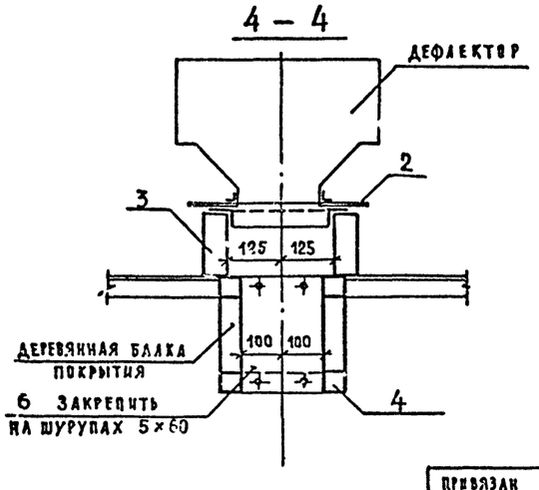

Деталь прохода вентстояка КВ

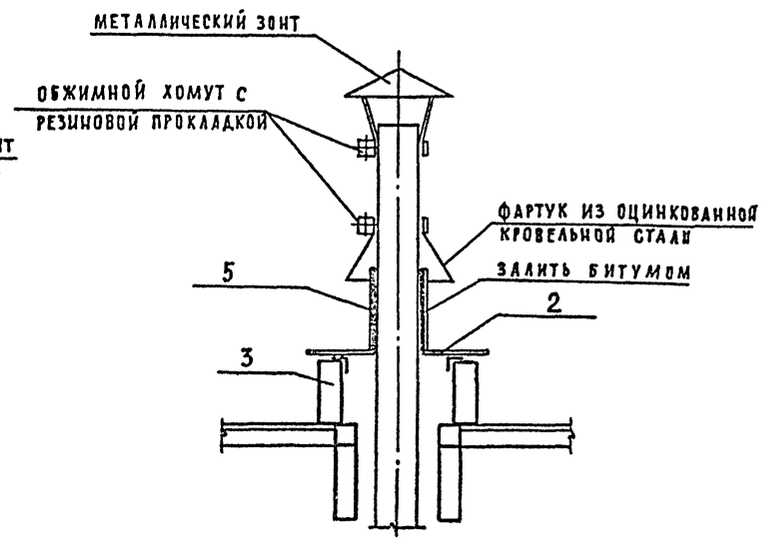

Спецификация элементов ВШ-4...ВШ-6, КВ

Марка поз	Обозначение	Наименование	Количество эл. ВШ-4	ВШ-5	ВШ-6	КВ	Масса ед. кг	Примечание
		Сборочные единицы						
1	244-4-77.86 КЖИ-19	Металлич. рамка МР1		1			17,8	
	то же КЖИ-19	Металлич. рамка МР2	1				10,00	
2	" КЖИ-15	Металлич. крышка МК1			1		22,9	
	" КЖИ-18	Металлич. крышка МК4				1	22,7	
3	244-4-77.86 КДИ-15	Деревян. рамка ДР7	1					
	то же КДИ-16	Деревян. рамка ДР8		1				
	" КДИ-15	Деревян. рамка ДР10			1	1		
4	" КДИ-14	Деревян. рамка ДР5	1					
	" КДИ-14	Деревян. рамка ДР9		1				
	" КДИ-11	Деревян. рамка ДР11			1			
МС7	" КЖИ-14	Соединительный элемент МС7	4	4	4	4		
		Детали						
5		Труба 125 ГОСТ 3262-75 ℓ=200				1	3,65	
		Материалы						
		Шуруп 5×60 ГОСТ 1144-80	50	50	50	50		
6		Асбоцементный лист						
		δ8 ГОСТ 18124-75 м²	1,0	1,5	1,0	–		

Примечания см. лист 55

Нач. АПМ-7	Чернявский		244-4-77.86 АС	
Гл. инж. АПМ	Собенников		Центр обслуживания летней базы отдыха на 250 мест (стены кирпичные)	
ГАП	Чернявский		Общественный корпус	Стадия: РП; Лист: 56; Листов:
ГИП	Ляховецкая			
Ст. арх.	Конушаный		Вентшахты ВШ4...ВШ6, КВ.	ЦНИИЭП курортно-туристских зданий и комплексов
Разраб.	Нудельман			
Проверил	Ляховецкая			
Н. контр.	Ляховецкая			

Привязан

Инв. №

Согласовано

Инв. № подл. | Подпись и дата | Взам. инв. № | Инв. № ОВ | Аннкина

Альбом I

Типовой проект 244-4-77-86

Схема расположения элементов воздуховодов горячего цеха

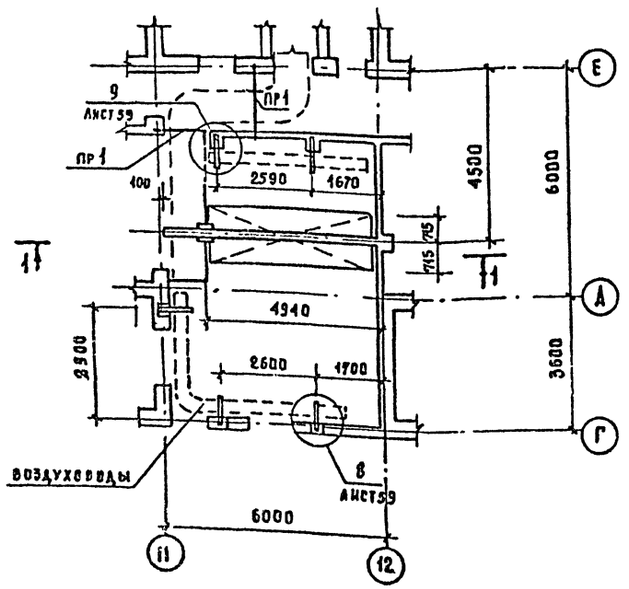

1 — 1

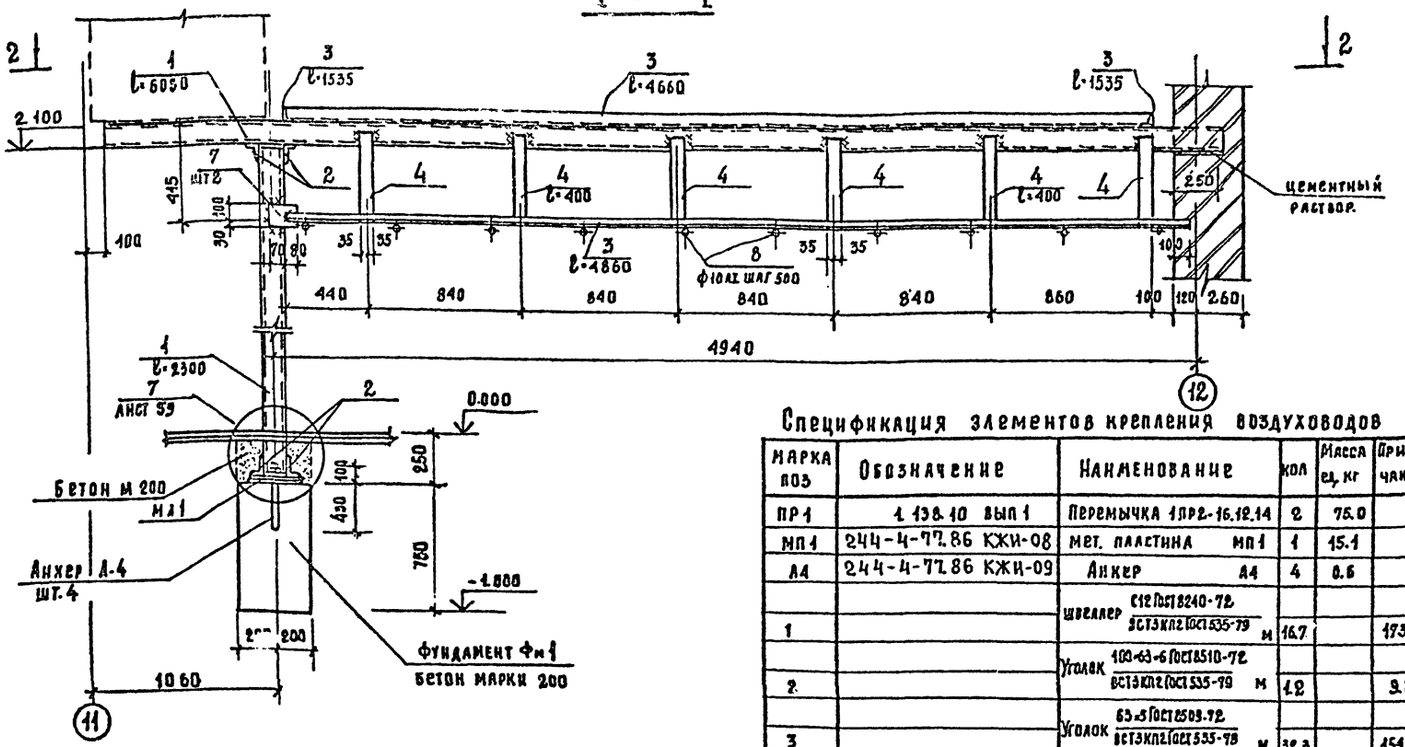

2 — 2

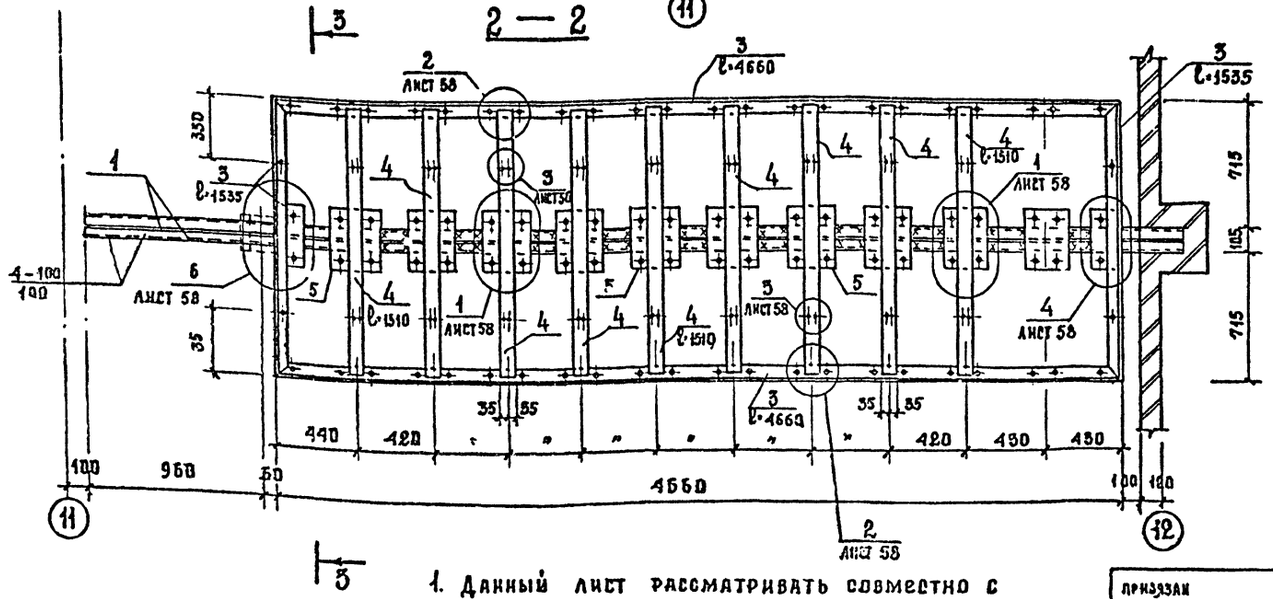

1. Данный лист рассматривать совместно с листами 58, 59
2. После монтажа стойки поз 1. опорный узел обетонировать бетоном марки 200

Спецификация элементов крепления воздуховодов

Марка поз	Обозначение	Наименование	Кол	Масса ед. кг	Примечание
ПР 1	1.138.10 вып 1	Перемычка 1ПР2-16.12.14	2	75.0	
МП 1	244-4-77.86 КЖИ-08	Мет. пластина МП 1	1	15.1	
А4	244-4-77.86 КЖИ-09	Анкер А4	4	0.6	
1		Швеллер С12 ГОСТ 8240-72 / ВСТ3КП2 ГОСТ 535-79 м	16.7		173.7 кг
2		Уголок 100×63×6 ГОСТ 8510-72 / ВСТ3КП2 ГОСТ 535-79 м	1.2		9.0 кг
3		Уголок 63×5 ГОСТ 8509-72 / ВСТ3КП2 ГОСТ 535-79 м	32.3		154.9 кг
4		Полоса 70×4 ГОСТ 103-76 / ВСТ3КП2 ГОСТ 535-79 м	10.0		43.5 кг
5		Полоса 170×5 ГОСТ 103.76 / ВСТ3КП2 ГОСТ 535-79 l=205	10	1.4	
6		Полоса 60×5 ГОСТ 103-76 / ВСТ3КП2 ГОСТ 535-79 l=205	10	0.51	
7		Полоса 130×4 ГОСТ 103-76 / ВСТ3КП2 ГОСТ 535-79 l=150	2	0.6	
8		ф10 АI ГОСТ 5781-82 l=140	4	0.08	
9		Гайка М12 ГОСТ 5915-70*	4	0.015	
10		Гайка М12 ГОСТ 5915-70*	4	0.006	
		Шайба 12 ГОСТ 11371-78	8		

Нач. алм. 7	Чернявский		
Гл. инж. м	Сосенников		
ГАП	Чернявский		
ТИП	Ляховецкая		
Ст. арх	Кожушаный		
Разраб	Чижов		
Провер.	Ляховецкая		
М. контр.	Ляховецкая		

244-4-77.86 АС

Центр обслуживания летней базы отдыха на 250 мест / стены кирпичные

Общественный корпус

Стадия	Лист	Листов
РП	57	

Схема расположения элементов воздуховодов горячего цеха

ЦНИИЭП курортно-туристских зданий и комплексов

Копировал

Формат А2

Согласовано

Инж. ОВ

Инв. № подл. | Подпись и дата | Взам. инв. №

Типовой проект 244-4-77.86 Альбом I

3 – 3

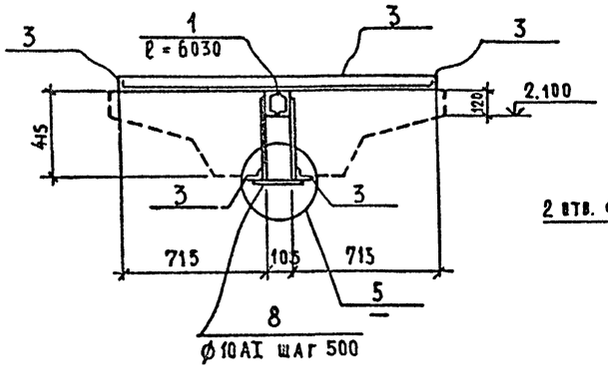

3

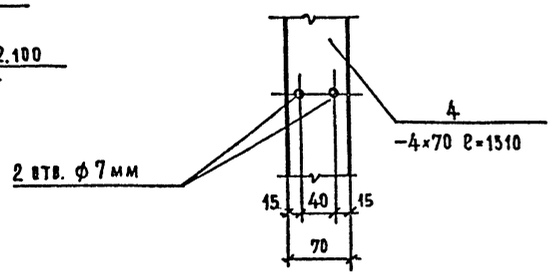

6

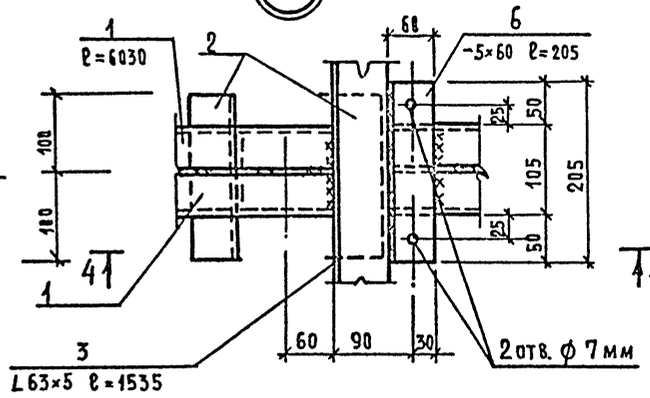

5 – 5

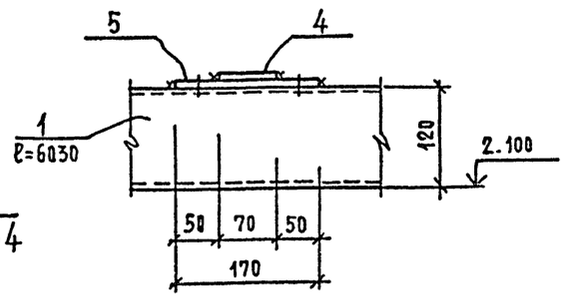

1

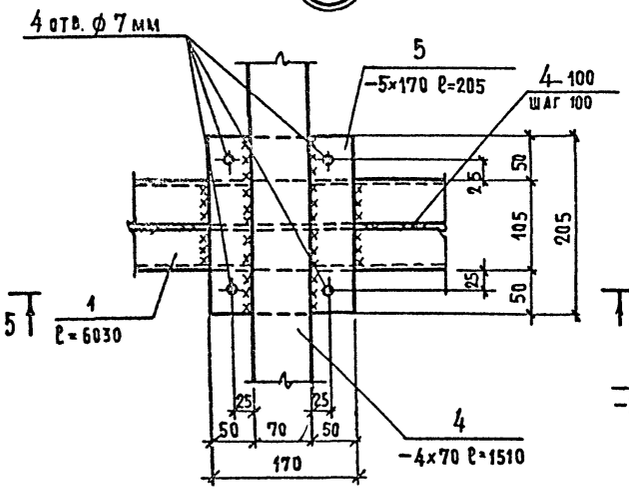

4

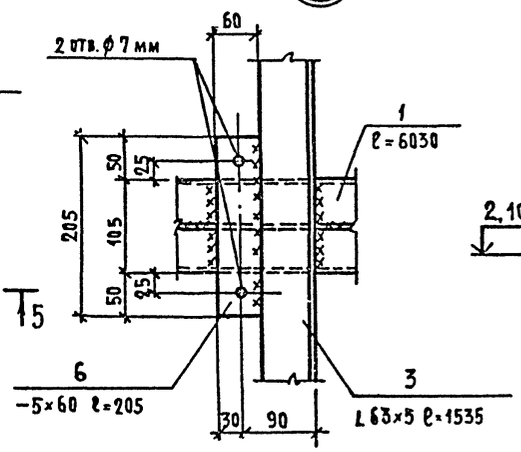

4 – 4

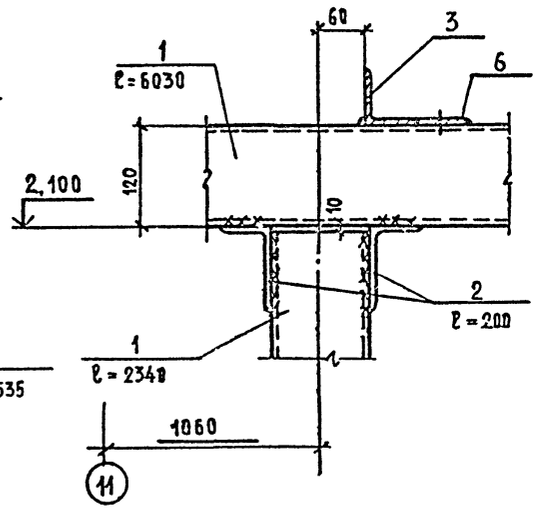

6 – 6

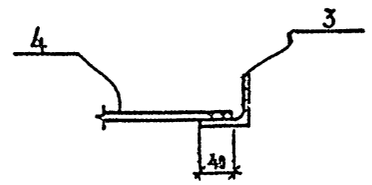

2

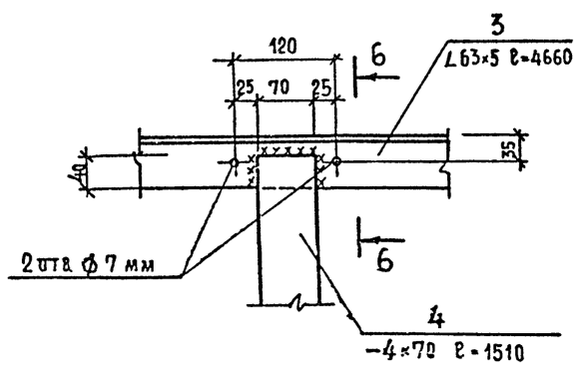

5

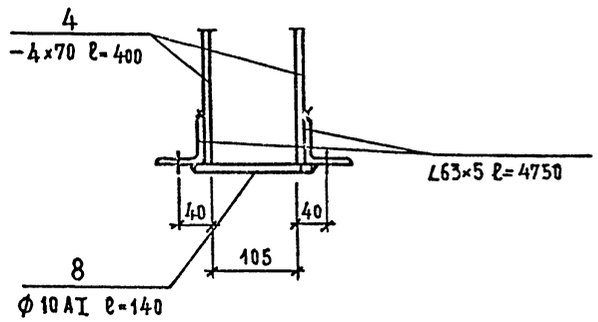

1. Узлы замаркированы на листе 57
2. Монтажную сварку производить по ГОСТ 5264-80, электродами типа 942 ГОСТ 9467–75
3. Все неоговоренные швы принять $h_ш$-4 мм.
4. После изготовления все конструкции окрасить масляной краской для внутренних работ по слою сурика.

				244-4-77.86	АС
Нач. АПМ-7	Черняховский			Центр обслуживания летней базы отдыха на 250 мест (стены кирпичные)	
Гл. инж. м	Собенников				
ГАП	Черняховский			Общественный корпус	Стадия: Р.П; Лист: 58; Листов:
ГИП	Яховецкая				
Ст. арх.	Кожушаный				
Разраб.	Чижов			Узлы 1...6	ЦНИИЭП курортно-туристских зданий и комплексов
Проверил	Яховецкая				
Н. контр.	Яховецкая				
Н. контр.	Надикова				

Привязан

Инв. №

Копировал

Формат А2

Согласовано

Инв. № подл. | Подпись и дата | Взам. инв. №

Альбом I

Типовой проект 244-4-77-86

Согласовано

Инв. № подл. | Подпись и дата | Взам. инв. №

7

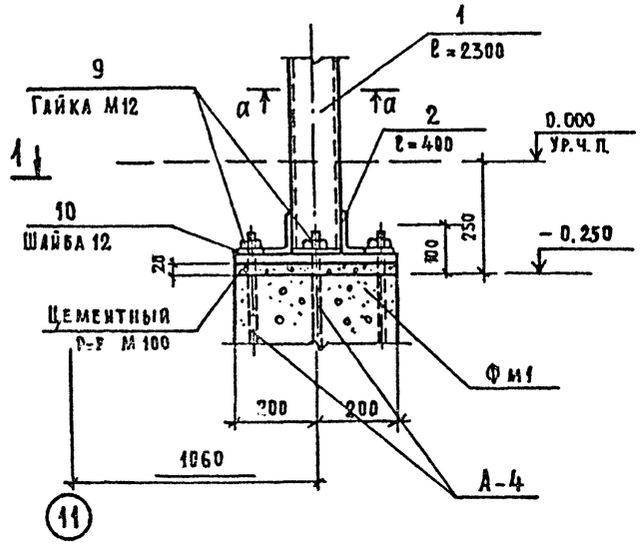

а-а

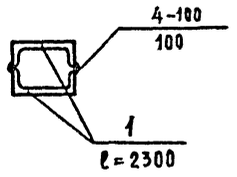

8

9

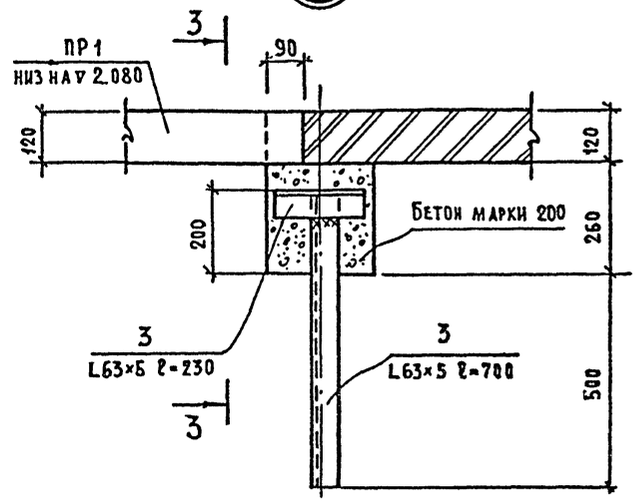

1 — 1

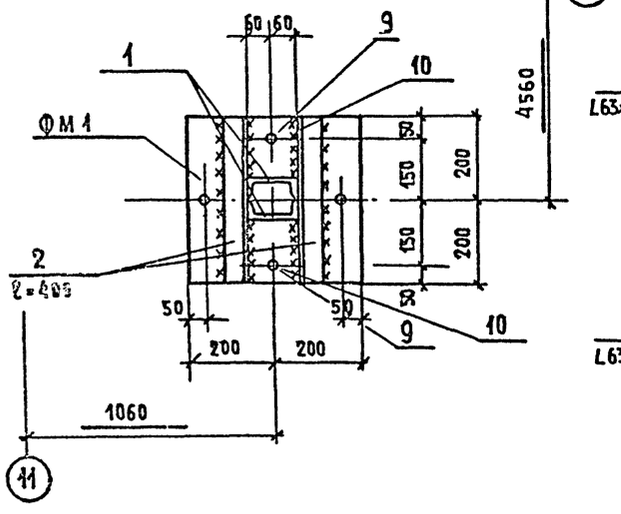

2 — 2

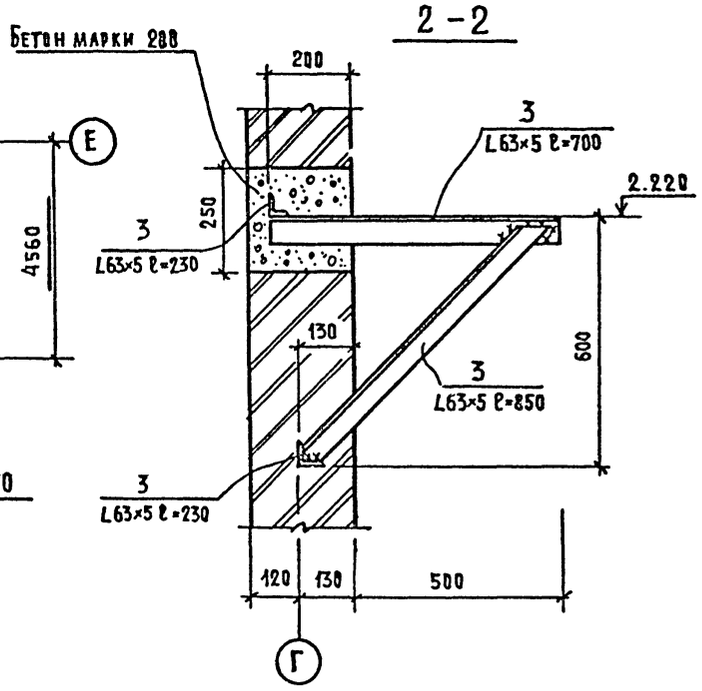

3 — 3

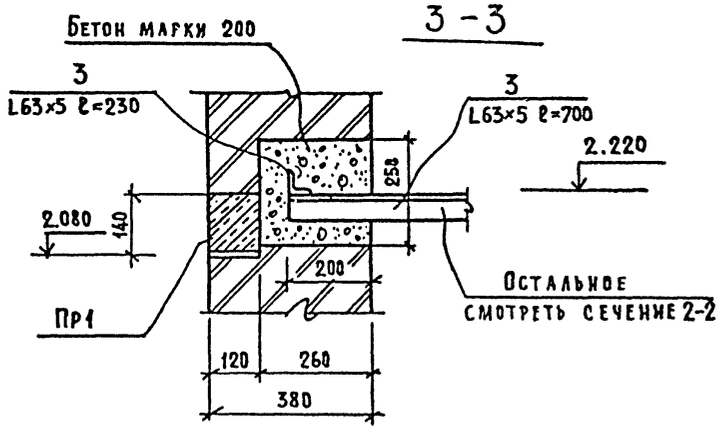

1. Узлы замаркированы на листе 57
2. Указания по монтажу конструкций см. лист 58.

				244-4-77.86 АС		
				Центр обслуживания летней базы отдыха на 250 мест (стены кирпичные)		
Привязан				Общественный корпус	Стадия: Р.П	Лист: 59	Листов:
Инв. №				Узлы 7...9	ЦНИИЭП курортно-туристских зданий и комплексов	
		Нач. АПМ-7	Чернявский			
		Гл. инж. м	Совенников			
		ГАП	Чернявский			
		ГИП	Ляховецкая			
		Ст. Арх.	Кочушаный			
		Разраб.	Чинов			
		Проверил	Ляховецкая			
		Н. контр.	Ляховецкая			

Копировал

Формат А2

Типовой проект 244-4-77.86 Альбом I

1 – 1

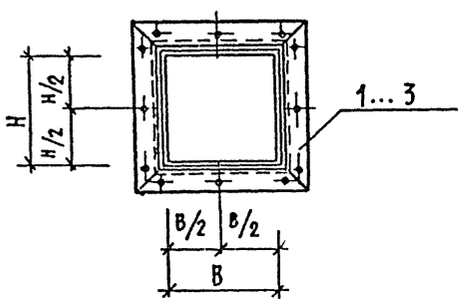

Звено воздуховодов В1, В2, В3

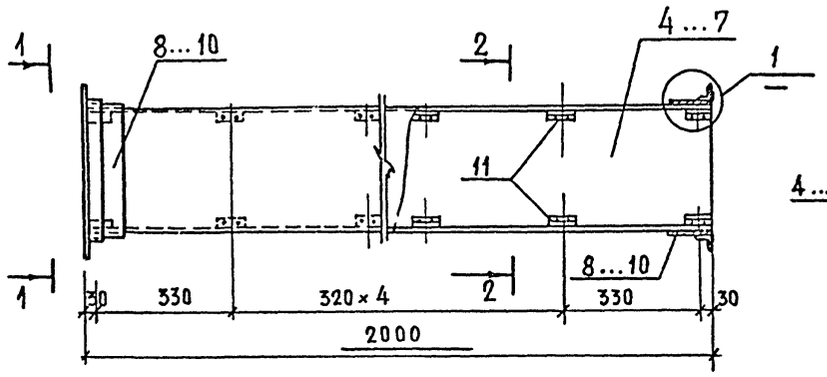

2 – 2

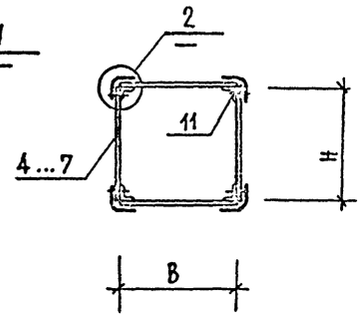

Спецификация марок звеньев воздуховодов

Марка	Размеры, мм B	H		Кол. шт
В1	200	100		2
В2	250	200		11
В3	250	300		3
В4	200	200		3
В5	300	400		1

1

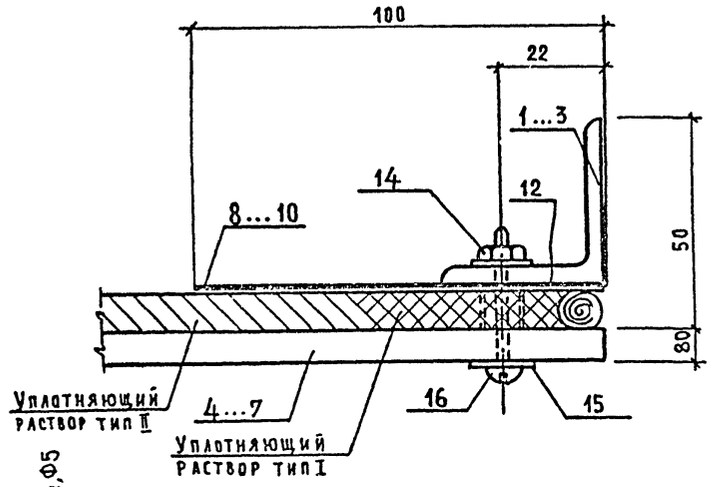

2

Шов промазать мастикой из асбестоцементного раствора с добавлением козеинового клея густой концентрации с последующей прокладкой 2 слоями ткани

Спецификация элементов фланцев

Формат	Зона	Поз	Обозначение	Наименование	Кол. на испол. Ф1	Ф2	Ф3	Ф4	Ф5	Примечание
				Детали						
Б9		17		Уголок 40×4 ГОСТ 8509-72 / Вст3кп2 ГОСТ 535-79, ℓ=216	2					0,5 кг
Б4		18		То же ℓ=316	2	2		4		0,8 кг
Б4		19		" ℓ=366		2	2			0,9 кг
Б4		20		" ℓ=416			2		2	1,0 кг
Б4		21		" ℓ=516					2	1,2 кг

Ф1 ... Ф5

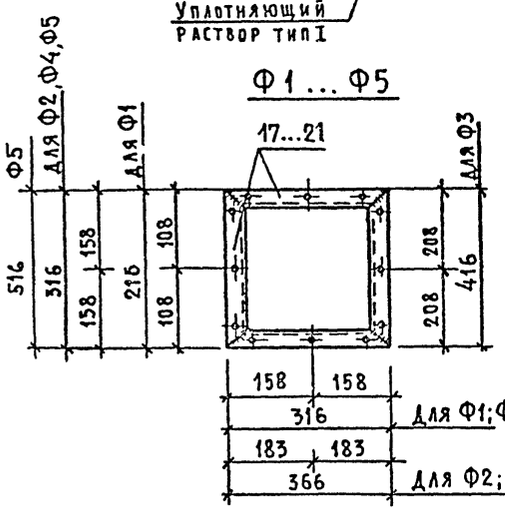

Деталь крепления воздуховодов

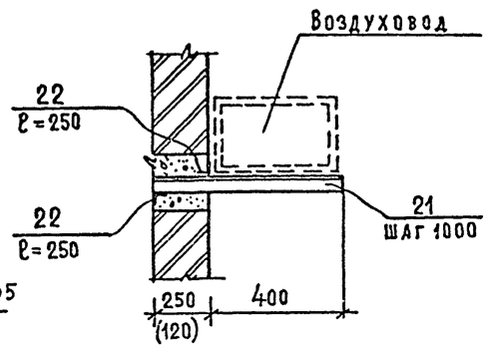

1. Данный чертеж рассматривать совместно с листом 61.
2. Общие примечания даны на листе 61.

			244-4-77.86 АС
Нач. АПМ-7	Чернявский		Центр обслуживания летней базы отдыха на 250 мест (стены кирпичные)
ГА инж. М	Сосенников		
ГАП	Чернявский		Общественный корпус — Стадия: РП; Лист: 60; Листов:
ГИП	Ляховецкая		
Ст. Арх.	Комушаный		
Разраб.	Чинов		Воздуховоды из асбестоцементных листов — ЦНИИЭП курортно-туристских зданий и комплексов
Проверил	Ляховецкая		
Н. контр	Ляховецкая		

Привязан

Инв. №

Согласовано

Инв. № подл. | Подпись и дата | Взам. инв. №

Спецификация элементов звена воздуховодов В1...В3

Формат	Зона	Поз.	Обозначение	Наименование	Кол. на испол. В1	В2	В3			Примечание
				Документация						
				Сборочный чертеж	X	X	X			
				Сборочные единицы						
22л		1	АС	Фланец Ф1	2					
22л		2		" Ф2		2				
22л		3		" Ф3			2			
				Детали						
				Стенки воздуховодов из асбестоцементного листа ГОСТ 18124-75*						
бч		4		2000 × 100 × 8	2					
бч		5		2000 × 200 × 8	2	2				
бч		6		2000 × 250 × 8		2	2			
бч		7		2000 × 300 × 8			2			
				Муфта из полосы ГОСТ 19903-74*						
бч		8		120 × 780 × 0,7	2					
бч		9		120 × 1080 × 0,7		2				
бч		10		120 × 1280 × 0,7			2			
				Алюм. профиль № 118						
бч		11		ГОСТ 13737-80 ℓ=60 мм	36	36	36			
				Труба Dн = 10 мм						
бч		12		ГОСТ 8734-75* ℓ=10 мм	8	8	8			
				Стандартные изделия						
		13		Шуруп А3×16 ГОСТ 1145-80	144	144	144			
		14		Гайка М4 ГОСТ 5915-70	8	8	8			
		15		Шайба 4 ГОСТ 11371-78*	8	8	8			
				Оцинкованный винт	8	8	8			
		16		ГОСТ 17473-80 4м-35						

Ведомость расхода стали на элемент, кг

Марка элемента	Изделия металлические						
	Прокат марки Вст 3 кп 2						Всего
	ГОСТ 19903-74*		ГОСТ 8509-72*		ГОСТ 8734-75*		
	−120×0,7	Итого	L 40×4	Итого	Dн=10мм	Итого	
В 1	1,02	1,02	5,2	5,2	0,021	0,021	6,24
В 2	1,42	1,42	6,8	6,8	0,021	0,021	8,24
В 3	1,69	1,69	7,6	7,6	0,021	0,021	9,31

Спецификация элементов крепления воздуховодов

Формат	Зона	Поз.	Обозначение	Наименование	Кол.	Примечание
				Детали		
бч		21		Уголок 63×5 ГОСТ 8509-72 / Вст3кп2 ГОСТ 535-79	23кг	
бч		22		То же ℓ=250	70	1,2 кг

1. Разводку и сечения асбестоцементных воздуховодов см. листы ОВ
2. Муфта перед ее установкой внутри и край воздуховода снаружи оклеиваются тканью на водостойком клее, дающем надежную склейку металла и ткани. Закрепление муфты на водостойком клее производится в соответствии со СНиП III-28-75 путем уплотнения зазора между муфтой и воздуховодом пеньковым канатом, смоченным казеиновым клеем и асбоцементным раствором с добавлением в него казеинового клея (тип I) с последующим заполнением зазора асбоцементным раствором более густой консистенции, замешанном на расширяющемся цементе с добавлением казеинового клея (тип II).
3. Муфты и фланец предварительно перед установкой на воздуховод окрашиваются масляной краской.
4. Каждое звено воздуховода перед контуром должно испытаться на плотность.
5. Длина звена воздуховода должна быть не более 2000 мм
6. Шаг поз. 11 должен быть не более 350 мм.

Нач АОМ-7	Чернявский	
Гл инж м	Собенников	
ГИП	Чернявский	
ГИ п	Ляховецкая	
Ст арх.	Кочусланый	
Разраб.	Чимов	
Проверил	Ляховецкая	
Н контр.	Ляховецкая	

244-4-77.86 АС

Центр обслуживания летней базы отдыха на 250 мест (стены кирпичные)

Общественный корпус | Стадия РП | Лист 61 | Листов

Спецификации элементов воздуховодов

ЦНИИЭП курортно-туристских зданий и комплексов

Привязан

Инв №

Согласовано

Инв № подл. | Подпись и дата | Взам. инв. №

Копировал Формат А2

Типовой проект 244-4-77.86 Альбом V

Схема расположения элементов лестницы МЛ1

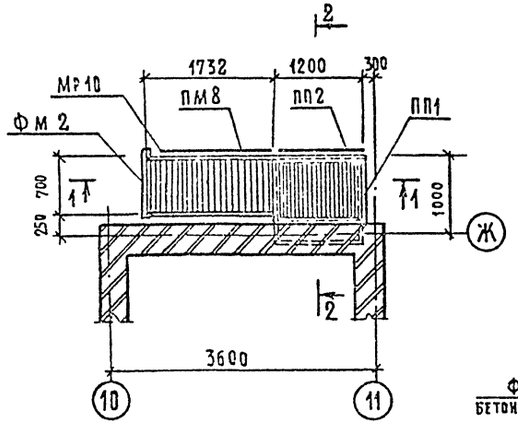

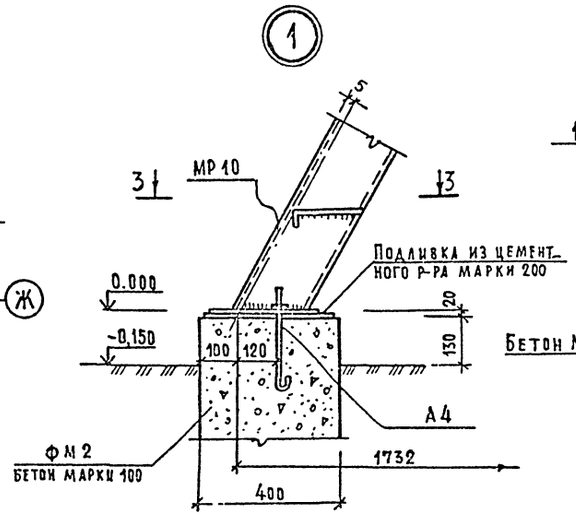

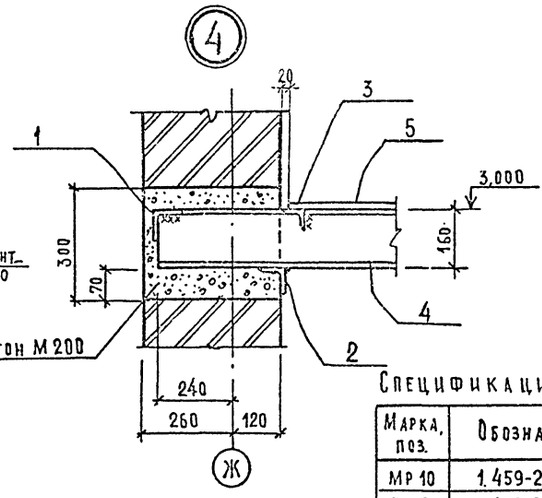

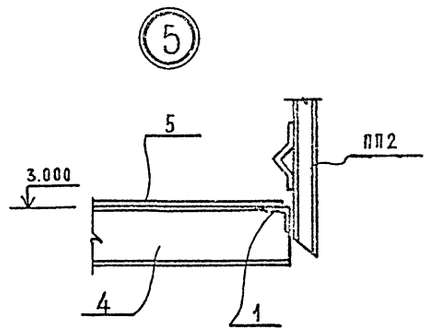

1 – 1

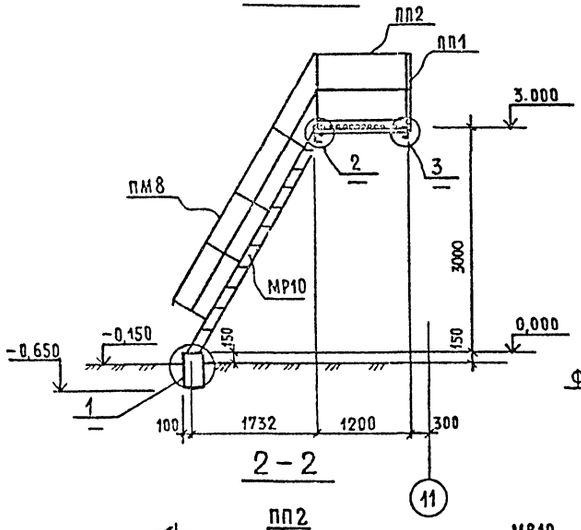

3 – 3

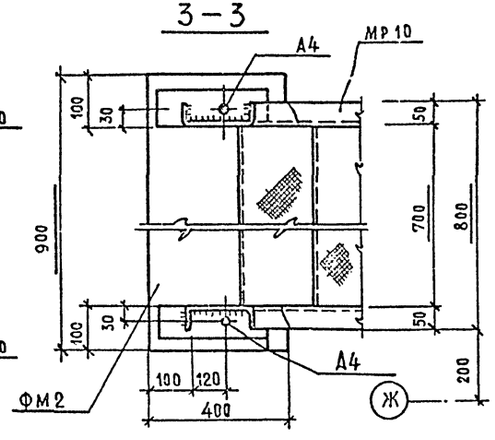

4 – 4

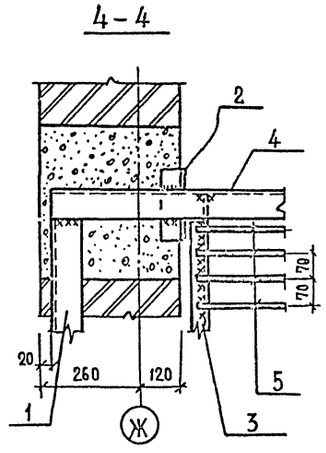

2 – 2

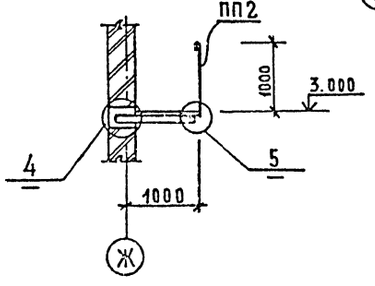

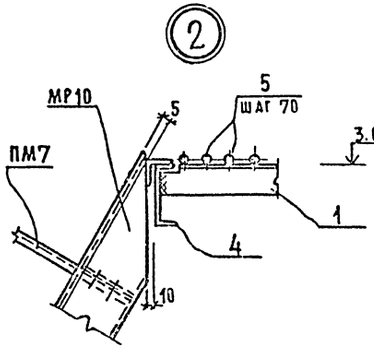

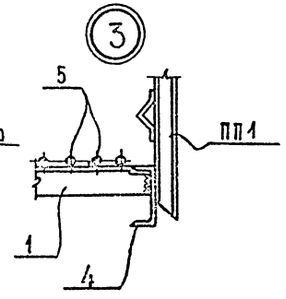

Спецификация элементов лестницы МЛ1

Марка, поз.	Обозначение	Наименование	Кол.	Масса ед. кг	Примечание
МР10	1.459-2 вып.1	Лестничный марш МР10	1	102,0	
ПМ8	1.459-2 вып.2	Ограждение лестн. марша ПМ8	1	15,0	
ПП1	То же	Огражд. перех. площадок ПП1	1	12,0	
ПП2	"	То же ПП2	1	13,0	
1		Уголок $\frac{75\times6\ \text{ГОСТ}\ 8509\text{-}72}{\text{Ст3кп2 ГОСТ}\ 535\text{-}79}$ $\ell=1100$	2	7,4	
2		Уголок $\frac{63\times6\ \text{ГОСТ}\ 8509\text{-}72}{\text{Ст3кп2 ГОСТ}\ 535\text{-}79}$ $\ell=250$	2	1,2	
3		Уголок $\frac{50\times5\ \text{ГОСТ}\ 8509\text{-}72}{\text{Ст3кп2 ГОСТ}\ 535\text{-}79}$ $\ell=1100$	1	4,2	
4		Швеллер $\frac{16\ \text{ГОСТ}\ 8240\text{-}72}{\text{Ст3пс6-1 ГОСТ}\ 535\text{-}79}$ $\ell=1240$	2	19,0	
5		⌀18 AIII ГОСТ 5781-75 $\ell=760$	18	1,5	
6		Анкер А4	2		
		Материалы			
		Бетон М100 $м^3$	0,23		

1. Сварку производить электродами Э42 ГОСТ 9467-60
2. Все сварные швы принять $h=4$ мм
3. После монтажа конструкции окрасить масляной краской для наружных работ за 2 раза по слою сурика.

Нач. АПМ-7	Чернявский		
Гл. инж. м	Совенников		
ГАП	Чернявский		
ГИП	Ляховецкая		
Ст. арх.	Конушадный		
Разраб	Чимов		
Проверил	Ляховецкая		
Н. контр	Ляховецкая		

Привязан

Инв. №

244-4-77.86 АС			
Центр обслуживания летней базы отдыха на 250 мест (стены кирпичные)			
Общественный корпус	Стадия	Лист	Листов
	РП	62	
Лестница МЛ1	ЦНИИЭП курортно-туристских зданий и комплексов		

Копировал

Формат А2

Согласовано

Инв. № подл. | Подпись и дата | Взам. инв. №

Отпечатано
в Новосибирском филиале ЦИТП
630064 г. Новосибирск пр. Карла Маркса 1

Выдано в печать "9" III 1988 г.
Заказ Т-686 Тираж 1 110

gost.e-ecolog.ru