ТИПОВОЙ ПРОЕКТ

144 – 16 – 166.92

ОДНОЭТАЖНЫЙ ОДНОКВАРТИРНЫЙ 3-х КОМНАТНЫЙ ДОМ С РАСПОЛОЖЕНИЕМ ХОЗЯЙСТВЕННЫХ ПОМЕЩЕНИЙ В ПЕРВОМ ЭТАЖЕ СО СТЕНАМИ ИЗ КИРПИЧА

(ДЛЯ ИНДИВИДУАЛЬНЫХ ЗАСТРОЙЩИКОВ СЕЛЬСКОЙ МЕСТНОСТИ)

АЛЬБОМ 1

АС – Архитектурно-строительные решения
ОВ – Отопление и вентиляция
ВК – Водопровод и канализация
ЭО – Электрооборудование
СС – Связь и сигнализация
ГСВ – Газоснабжение

25378 – 01

gost.e-ecolog.ru

ТИПОВОЙ ПРОЕКТ

144-16-166.92

ОДНОЭТАЖНЫЙ ОДНОКВАРТИРНЫЙ 3-х КОМНАТНЫЙ ДОМ С РАСПОЛОЖЕНИЕМ ХОЗЯЙСТВЕННЫХ ПОМЕЩЕНИЙ В ПЕРВОМ ЭТАЖЕ СО СТЕНАМИ ИЗ КИРПИЧА

(ДЛЯ ИНДИВИДУАЛЬНЫХ ЗАСТРОЙЩИКОВ СЕЛЬСКОЙ МЕСТНОСТИ)

АЛЬБОМ 1

ПЕРЕЧЕНЬ АЛЬБОМОВ

Альбом 1 ПЗ-Пояснительная записка
АС-Архитектурно-строительные решения
ОВ-Отопление и вентиляция
ВК-Водопровод и канализация
ЭО-Электрооборудование
СС-Связь и сигнализация
ГСВ-Газоснабжение
Альбом 2 С-Сметы
Альбом 3 СО-спецификация оборудования
Альбом 4 ВМ-Ведомости потребности в материалах

Разработан проектным институтом ЦНИИЭПграждансельстрой

Гл. инженер института М.Г. Лейзерович

Гл. архитектор проекта Р.И. Сахарова

Утвержден Госкомархитектуры приказ № 3 от 14.01.91г
Введен в действие ЦНИИЭПграждансельстрой приказ N 17/Т от 30.03.92

Содержание альбома

лист	Наименование	стр.
1	2	3
	Обложка	
	Титульный лист	1
	Содержание альбома	2
	Архитектурно-строительные чертежи АС.	
1	Общие данные /начало/.	3
2	Общие данные /продолжение/.	4
3	Общие данные /продолжение/.	5
4	Общие данные /окончание/	6
5	Фасады 1-6; 6-1; А-Г; Г-А.	7
6	Фасады 1-6; 6-1; А-Ж; Ж-А; /вариант дома с	8
	гаражом и сауной.	
7	Фасады 1-6; А-Г; 6-1; Г-А. /вариант дома со стенами	9
	из мелких блоков ячеистого бетона.	
8	Разрезы 1-1; 2-2. Сечения 4-4 ÷ 6-6.	10
9	План этажа.	11
10	Кладочный план этажа. План погреба. План чердака.	12
11	План этажа./вариант дома с гаражом и сауной/.	13
12	Узлы планов 1 ÷ 3.	14
13	Узлы разрезов 1 ÷ 4.	15
14	Ведомость отделки помещений. Экспликация полов	16
15	Спецификация столярных изделий.	17
16	План фундаментов. Сечения 1-1 ÷ 5-5. Примечание.	18
17	Съемный щит Щ-1. Спецификация.	19
18	Конструкция пола по грунту. Спецификация.	20
19	Пол по грунту. Сечения 1-1 ÷ 3-3. Узел прохода	21
	вентшахты в кровле.	
20	Ведомость перемычек наружных стен.	22
21	Ведомость перемычек внутренних стен. Спецификация.	23
22	План чердачного перекрытия. Спецификация.	24
23	Чердачное перекрытие. Сечения 1-1 ÷ 6-6. Узлы 1, 2.	25
24	План кровли. План подстропильных конструкций	26
	и стропил.	
25	Крыша. Спецификация.	27
26	Крыша. Узлы 1 ÷ 3. Сечение 3-3. Рама слухового окна.	28
27	Рама веранды ОВ-1.	29
28	Ограждение лестницы, крыльца. Цветочница.	30
29	Разрезы стен./вариант дома со стенами из мелких	31
	блоков ячеистого бетона/.	
ОВ	Отопление и вентиляция	
1	Общие данные /начало/.	32
2	Общие данные /окончание/.	33
3	План на отм 0.000. Схемы систем ВЕ1	34
4	Схема системы отопления.	35
5	План на отм. 0.000./вариант/. План на отм. -2.100.	36
	Схема системы ВЕ1.	
6	Схема системы отопления /вариант/.	37
ВК	Водоснабжение и канализация.	
1	Общие данные	38
2	План этажа.	39
3	План этажа. План подвала /вариант/.	40
4	Схемы систем В1; Т3; К1.	41
5	Схемы систем В1; Т3; Т4; К1 /вариант/.	42
ЭО	Электрооборудование.	
1	Общие данные.	43
2	Планы расположения осветительных сетей.	44
СС	Связь и сигнализация.	
1	Общие данные.	45
2	Схема расположения устройств связи.	46
3	План расположения сетей связи на этаже.	47
	План кровли.	
ГСВ	Газоснабжение.	
1	Общие данные.	48
2	План. Схема газооборудования. Вариант.	49
1	Общие данные.	50
2	План. Схема газооборудования.	51

144-16-166.92 Альбом 1

Инв. № подл. | Подпись и дата | Взам. инв. №

Альбом 1

лист	Наименование	стр.
1	Общие данные /начало/.	3
2	Общие данные /продолжение/	4
3	Общие данные /продолжение/	5
4	Общие данные /окончание/	6
5	Фасады 1-6; 6-1; А-Г; Г-А.	7
6	Фасады 1-6; 6-1; А-Ж; Ж-А. /вариант дома с	8
	гаражом и сауной/.	
7	Фасады 1-6; А-Г; 6-1; Г-А. /вариант дома со	9
	стенами из мелких блоков ячеистого бетона/.	
8	Разрезы 1-1; 2-2. Сечения 4-4 ÷ 6-6.	10
9	План этажа.	11
10	Кладочный план этажа. План погреба. План чердака.	12
11	План этажа. /вариант дома с гаражом и сауной/.	13
12	Узлы планов 1÷3.	14
13	Узлы разрезов 1÷4.	15
14	Ведомость отделки помещений. Экспликация полов.	16
15	Спецификация столярных изделий.	17
16	План фундаментов. Сечения 1-1÷5-5. Примечания.	18
17	Съемный щит Щ-1. Спецификация.	19
18	Конструкция пола по грунту. Спецификация.	20
19	Пол по грунту. Сечения 1-1÷3-3. Узел прохода	21
	вентшахты в кровле.	
20	Ведомость перемычек наружных стен.	22
21	Ведомость перемычек внутренних стен. Спецификация.	23
22	План чердачного перекрытия. Спецификация.	24
23	Чердачное перекрытие. Сечения 1-1÷6-6. Узлы 1; 2.	25
24	План кровли. План подстропильных конструкций	26
	и стропил.	
25	Крыша. Спецификация.	27
26	Крыша. Узлы 1÷3. Сечение 3-3. Рама слухового окна.	28
27	Рама веранды ОВ-1.	29
28	Ограждение лестницы, крыльца. Цветочница.	30
29	Разрезы стен. /вариант дома со стенами из	31
	мелких блоков ячеистого бетона/.	

Ведомость спецификаций

лист	Наименование	стр.
14	Спецификация столярных изделий.	16
16	Спецификация элементов съемного щита Щ-1.	18
16	Спецификация элементов на сборные подпольные каналы	18
17	Спецификация элементов пола по грунту.	19
20	Спецификация перемычек.	22
21	Спецификация к плану чердачного перекрытия.	23
24	Спецификация элементов кровли.	26
24	Спецификация на раму слухового окна.	26
26	Спецификация на раму веранды ОВ-1.	28

Проект соответствует действующим нормам и правилам и предусматривает мероприятия, обеспечивающие пожаробезопасность при эксплуатации зданий.

Гл. архитектор проекта Р.И. Сахарова

Гл. инженер привязки

Инв. № подл. | Подпись и дата | Взам. инв. №

Нормок.	Сократова		1-этажный 1-квартирный 3-комнатный дом с расположением хоз. помещений в 1 этаже
ГАП	Сахарова		
Гл. спец.	Сократова		
Исполн.	Кубышкина		Общие данные /начало/

144-16-166.92 АС

Стадия	Лист	Листов
Р	1	29

ЦНИИЭП Граждансельстрой

Альбом 1

Типовой проект одноэтажного одноквартирного 3* комнатного дома для индивидуальных застройщиков со стенами из кирпича для строительства в сельской местности, разработан на основании задания на проектирование.
Проект утвержден Госкомархитектуры приказ №3 от 14.01.91г
Проект предназначен для строительства во II, III климатических районах, I в климатическом подрайоне с обычными геологическими условиями, со средней температурой наиболее холодной пятидневки -20°С; -30°С (основное решение) и -40°С.

Нормативное значение снеговой нагрузки – 1.0 кпа.
Нормативное значение ветрового давления – 0.38 кпа
Зона влажности – нормальная.

Характеристика здания:

Класс ответственности – II
Коэффициент надежности – 0.95
Степень огнестойкости – V

Архитектурно – планировочное решение

В основе планировочной структуры дома просторный холл – столовая, связанный непосредственно как с хозяйственной зоной, состоящей из кухни, комнаты хозяйственных работ, топочной и продуктовой кладовой так и со спальнями, расположенными в глубине квартиры. Санитарные узлы примыкают к спальням, при этом ванная комната достаточно просторная для размещения стиральной машины, имеет дополнительную связь с комнатой хозяйственных работ.
В проекте разработан объемно-планировочный вариант жилого дома с пристроенными гаражом и сауной и хозяйственного подполья.

Отделочные работы.
Наружная отделка.

Стены цоколя – расшивка швов, стены – красный и белый лицевой кирпич с расшивкой швов (см. фасады л. 5)
Оконные переплеты и балконные двери окрашиваются тонированной олифой и лаком.
Входные двери покрыть бесцветным лаком.
Деревянные конструкции – карнизы, фронтоны и детали веранды покрыть горячей олифой за 2 раза;
по периметру дома выполнить асфальтовую отмостку шириной 850 мм по детали 52 серии 2.110-1 вып. 1 без бортового камня.
Представлен вариант фасадов л. 5
Внутренняя отделка см. л 14

Конструктивное решение.

Проект жилого дома со стенами из кирпича (Гост 530-80) запроектирован с несущими продольными стенами с шагом 3.9м. Пространственная жесткость здания обеспечивается совместной работой продольных и поперечных стен с дисками перекрытии и покрытия.
Фундаменты – ленточные, бутобетонные.
Наружные стены выполняются из кирпича керамического марки 50 на растворе марки 25 толщиной 380, 550 мм (основное решение), 640 мм (см. таблицы NN1,2) на цементно-песчаном растворе с об'емным весом кладки 1400 кг/м³.
Внутренние стены, перегородки выполняются из кирпича полнотелого глиняного обыкновенного марки 50 на растворе марки 25.

Инв. № подл. | Подпись и дата | Взам. инв. №

Привязан			
Нормок.	Сократова		
ГАП	Сахарова		
Гл. спец.	Сократова		
Исполнил	Иванова		

144-16-166.92 АС

1-этажный 1-квартирный 3* комнатный дом с расположением хоз. помещений в 1 этаже

Стадия	Лист	Листов
Р	2	

Общие данные /продолжение/

ЦНИИЭП Граждансельстрой

Альбом 1

Крыша - чердачная стропильной конструкции, стропила деревянные.
Кровля - волнистые асбестоцементные листы унифицированного профиля /Гост 16233-77/ по деревянной обрешетке.
Утеплитель - пенобетон $\gamma = 300$ кг/м^3

Инженерное оборудование.

Отопление - водяное квартирное от котла КЧМ-2М-3 „Жарок-2", однотрубное с радиаторами типа РСГ-2.
Вентиляция - естественная.
Горячее водоснабжение - от водоподогревателя, установленного на котле КЧМ.
Водопровод - от наружных сетей.
Канализация - в наружную сеть.
Пищеприготовление - плита на сжиженном газе от баллонов.
Электроснабжение - от внешней сети.
Устройство связи - телефонизация, радиофикация, молниезащита, телевидение.

В проекте разработаны варианты:

Ограждающие конструкции на расчетную температуру наружного воздуха -20°С; -40°С.
Заполнение оконных проемов окнами с тройным остеклением по Гост 16289-86.
Отопление для температуры наружного воздуха -20°С; -25°С при двойном остеклении; для -35°С и -40°С при тройном остеклении.
Вариант электроплит;
Вариант централизованного газоснабжения для пищеприготовления;
Вариант централизованного отопления и горячего водоснабжения.

Планировочное решение.

Вариант плана с пристроенным гаражом;
Вариант плана с погребом;
Вариант дома со стенами из мелких блоков ячеистого бетона.

Антикоррозийная защита конструкций

Работы производить при соблюдении пунктов СНиП 3.03.01-87 и СНиП 2.03.11-85. Выполнение антикоррозийных мероприятий должно обязательно оформлятся специальными актами на скрытые работы.

Антисептирование изделий и деталей производить согласно СНиП 3.03.01-87.

Указания по производству работ в зимнее время.

Проект разработан исходя из условий производства в летнее время. При производстве работ в зимнее время следует соблюдать соответствующие пункты СНиП 3.03.01-87, СНиП 3.04.01-87.

Указания о привязке проекта.

При привязке проекта фундаменты должны быть переработаны с учетом местных геологических условий, наличия грунтовых вод и глубины промерзания.

Сведения о патентоспособности в патентной чистоте

Принятые конструкций и узлы не патентоспособны, т.к являются проектной переработкой известных решений и обладают патентной чистотой в отношении СССР по состоянию на 1.06.90 г.

Таблица №1

Материал наружных стен	$t°_{н.в.}$	Толщина стены
Кирпич керамический пластического прессования /Гост 530-80/ на цементно-песчаном растворе с об'емным весом кладки 1400 кг/м^3	-20°	420
	-30°	550
	-40°	640
Мелкоячеистые бетонные блоки Гост 21520-69 с $\gamma_o = 800$ кг/м^3	-30°	410

Таблица №2

Конструкция покрытия	Температура наружного воздуха $t°_{н.в}$		
покрытие по деревянным балкам утеплитель - пенобетон $\gamma = 300$ кг/м^3	-20	-30	-40
	150	185	220

144-16-166.92 АС

Нормок	Сократова		
ГАП	Сахарова		
Гл.спец.	Сократова		
Исполнил	Иванова		

1-этажный 1-квартирный 3-комнатный дом с расположением хоз. помещений в 1 этаже

Стадия	Лист	Листов
Р	3	

Общие данные /продолжение/

ЦНИИЭП граждансельстрой

Привязан

Инв. № подл. | Подпись и дата | Взам. инв. №

25378-01 6

Альбом 1

Технико-экономические показатели

Наименование	Един. изм.	Кол-во
Площадь застройки	$м^2$	179.30
Жилая площадь	$м^2$	51.20
Площадь квартиры	$м^2$	101.36
Общая площадь (с уч. лет. пом)	$м^2$	127.36
Площадь летних помещений	$м^2$	17.90
Строительный об'ем	$м^3$	459.80
Стоимость		
Общая сметная стоимость	тыс.руб	39,76
в том числе:		
Строительно-монтажных работ	тыс.руб.	39,63
Оборудование	тыс.руб	0,09
Трудоемкость	чел-час	3440
Построечные трудовые затраты	чел/час	2808
То же на 1 $м^3$	чел/час	6,11
строительного об'ема		
Расход строительных материалов		
Цемент М400	т	22,07
Сталь	т	0,77
Лесоматериалы	$м^3$	19,68
Кирпич	тыс.шт.	55,43
Экономические показатели		
Расход холодной воды	л/сек	0,46
Канализационные стоки	л/сек	2,06
Тепла на отопление	ккал/час / квт	15965 / 18,570
Потребная мощность электричества	квт	5

Ведомость ссылочных и прилагаемых документов

Обозначение	Наименование	Примечание
Серия 1.136.5-23 в.1,2,3	Окна и балконные двери для	
	жилых зданий	
Серия 1.136.5-19	Двери деревянные наружные для	
	жилых и общественных зданий	
Серия 1.136-10	Двери деревянные внутренние	
	для жилых и общественных зданий	
Серия 1.172.5-6	Элементы и детали встроенных	
	шкафов и антресолей для жилых зданий	
Гост 8242-88	Детали профильные из древесины и	
	древесных материалов для строительства	
Гост 8486-86* Е	Пиломатериалы хвойных пород	
Серия 1.038.1-1 в.1	Перемычки железобетонные	
Гост 1005-86	Щиты перекрытий деревянные	
Гост 21520-89	Блоки из ячеистого бетона стено-	
	вые мелкие	
Серия 2.140-6	Детали перекрытий жилых зданий	
Гост 530-80	Камни и кирпич керамические	
Альбом 2	Сметы	
Альбом 3	Спецификация оборудования	
Альбом 4	Ведомости потребности в материалах	

Взам. инв. № | Подпись и дата | Инв. № подл.

Привязан

Нормок	Сократова	
ГАП	Сахарова	
Гл. спец.	Сократова	
Исполн.	Кубышкина	

144-16-166.92 АС

1-этажный 1-квартирный 3х комнатный дом с расположением хоз. помещений в 1 этаже

Стадия	Лист	Листов
Р	4	

Общие данные /окончание/

ЦНИИЭП Граждансельстрой

25378-01 7

Альбом 1

ФАСАД 1-6

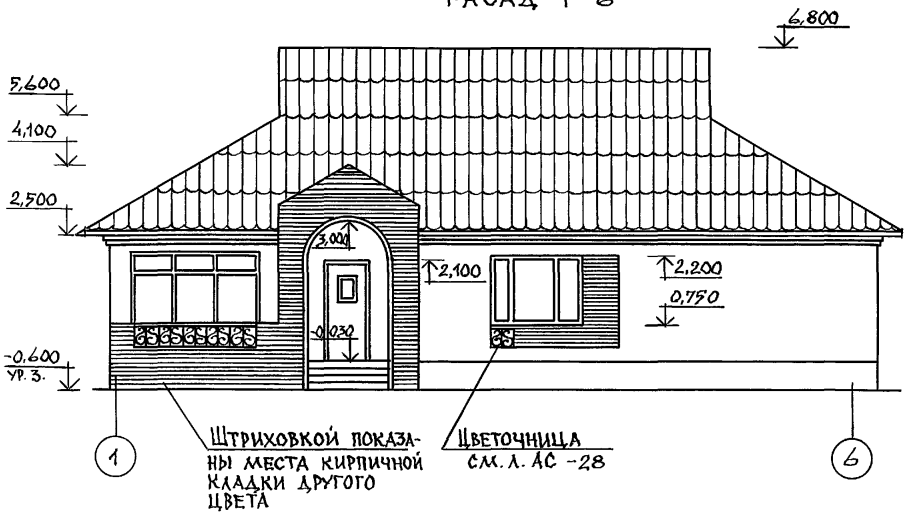

ФАСАД А-Г

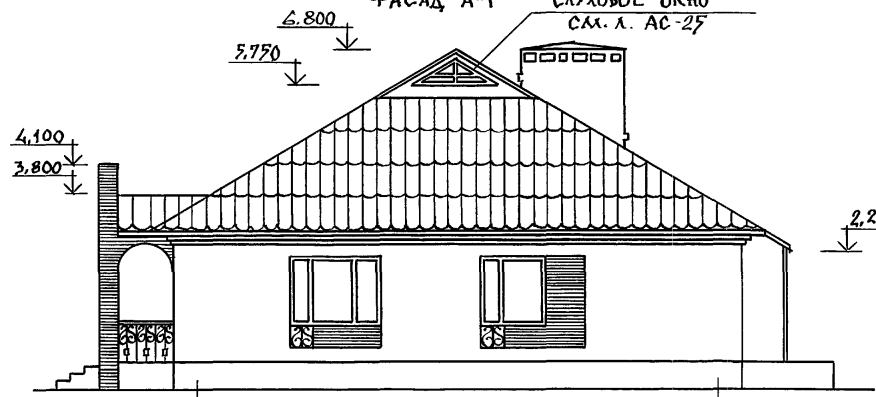

ФАСАД Г-А

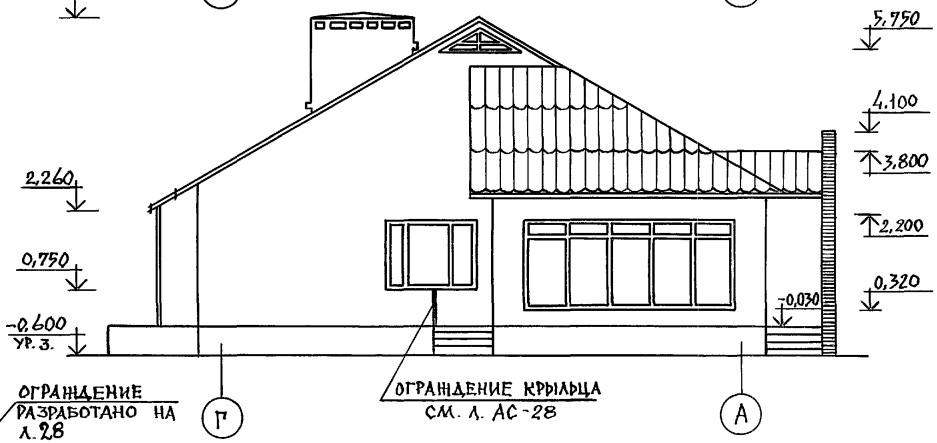

ФАСАД 6-1



Н. контр.	Сократова		
ГАП	Сахарова		
Гл. спец.	Сократова		
Исполнил	Прядкина		

Привязан

Инв. №

Т.П. 144-16-166.92 АС

Одноэтажный 1 квартирный 3-комнатный дом с расположением хоз. помещений в 1 этаже

Стадия	Лист	Листов
Р	5	

Фасады 1-6; 6-1; А-Г; Г-А

ЦНИИЭП Граждансельстрой

25378-01 8

Инв. № подл. | Подпись и дата | Взам. инв. №

Альбом 1

ФАСАД 1-6

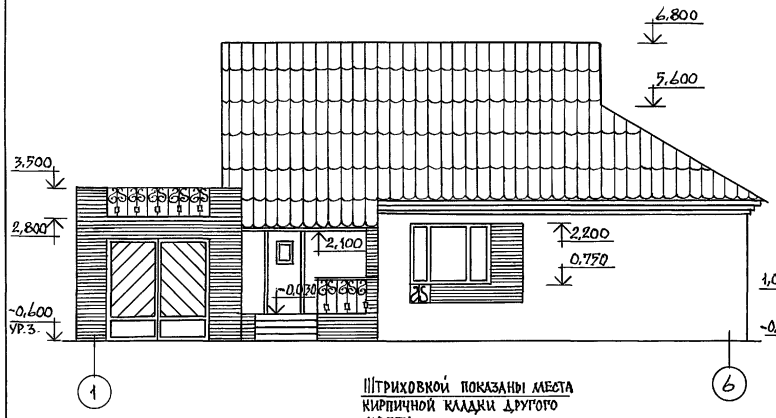

ФАСАД А-Ж

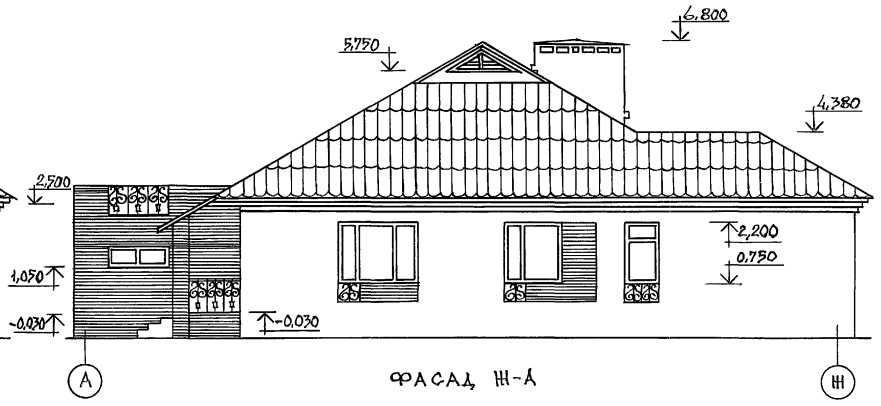

Штриховкой показаны места кирпичной кладки другого цвета

ФАСАД 6-1



ФАСАД Ж-А

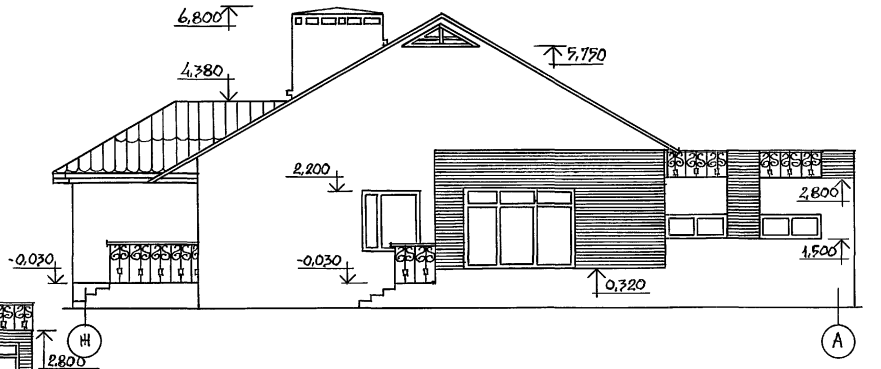

Н.контр.	Сократова		
ГАП	Сахарова		
Гл.спец.	Сократова		
Архитек.	Прядкина		

Привязан

Инв.№

Т.П. 144-16-166.92 АС

Одноэтажный 1-квартирный дом с расположением хоз. помещений на 1 этаже

Стадия	Лист	Листов
Р	6	

Фасад 1-6; 6-1; А-Ж; Ж-А
Вариант дома с гаражом и сауной

ЦНИИЭП Гражданэльстрой

25378-01 9

Инв.№ подл. | Подпись и дата | Взам. инв.№

Альбом 1

ФАСАД 1-6

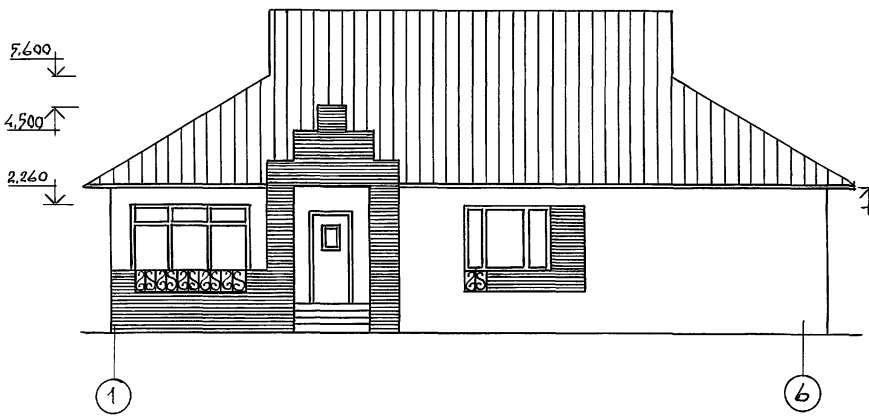

ФАСАД А-Г

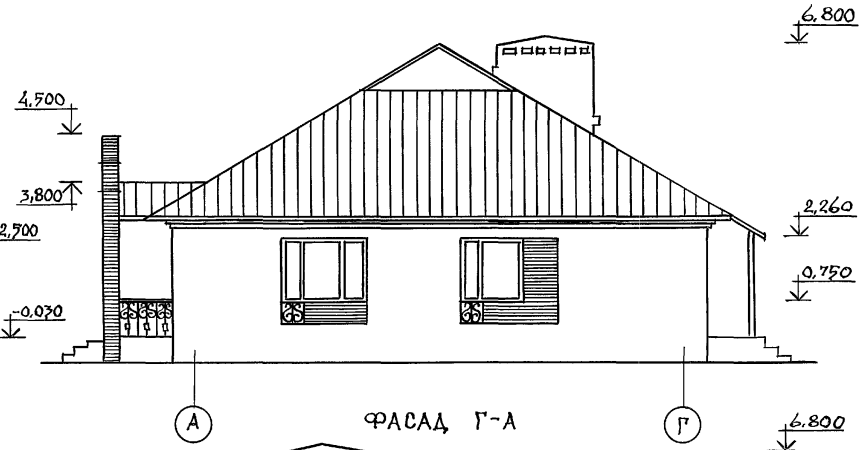

ФАСАД 6-1

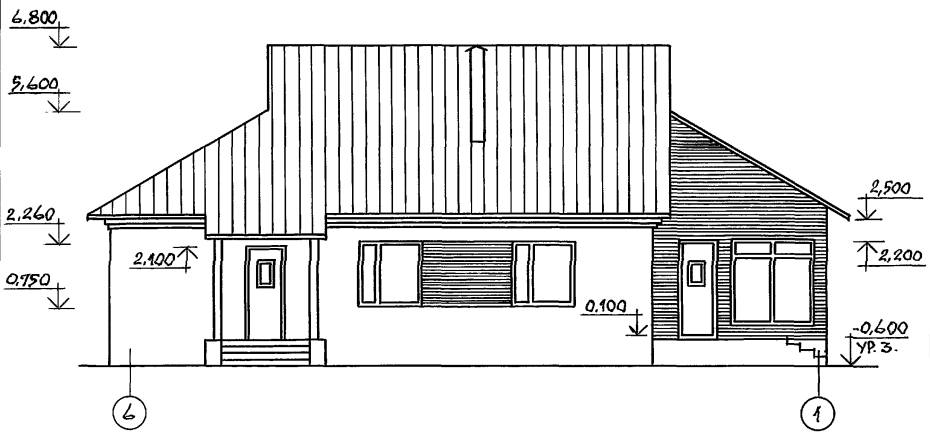

ФАСАД Г-А



Взам. инв. №

Подпись и дата

Инв. № подл.

Т.П. 144-16-166.92 АС

Привязан	Н. контр.	Сократова
	ГАП	Сахарова
	Гл. спец.	Сократова
	Архитект.	Прядкина
Инв. №		

Одноэтажный 1-квартирный дом с расположением хоз. помещением на 1 этаже

Стадия	Лист	Листов
Р	7	

Фасады 1-6; А-Г; 6-1; Г-А /вариант дома со стенами из мелких блоков ячеистого бетона/

ЦНИИЭП Гражданселькстрой

25378-01 10

Альбом 1

4-4

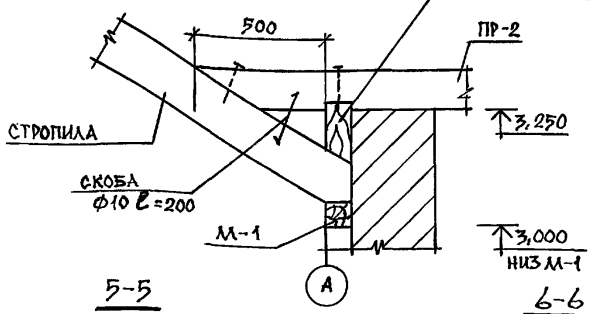

5-5

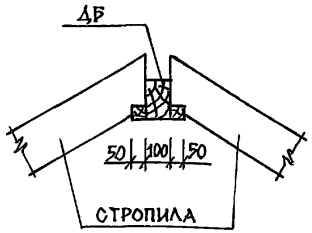

6-6

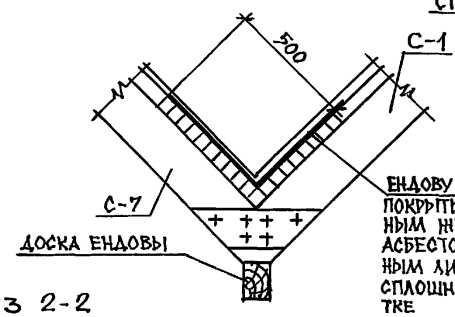

ЕНДОВУ ТЩАТЕЛЬНО ПОКРЫТЬ ОЦИНКОВАННЫМ ЖЕЛЕЗОМ ПОД АСБЕСТО-ЦЕМЕНТНЫМ ЛИСТОМ ПО СПЛОШНОЙ ОБРЕШЕТКЕ

РАЗРЕЗ 1-1

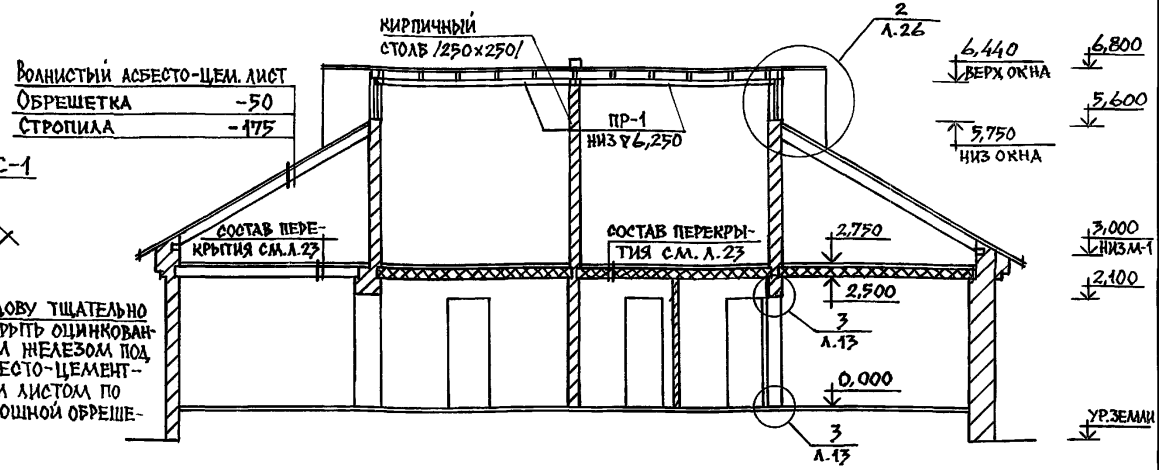

РАЗРЕЗ 2-2

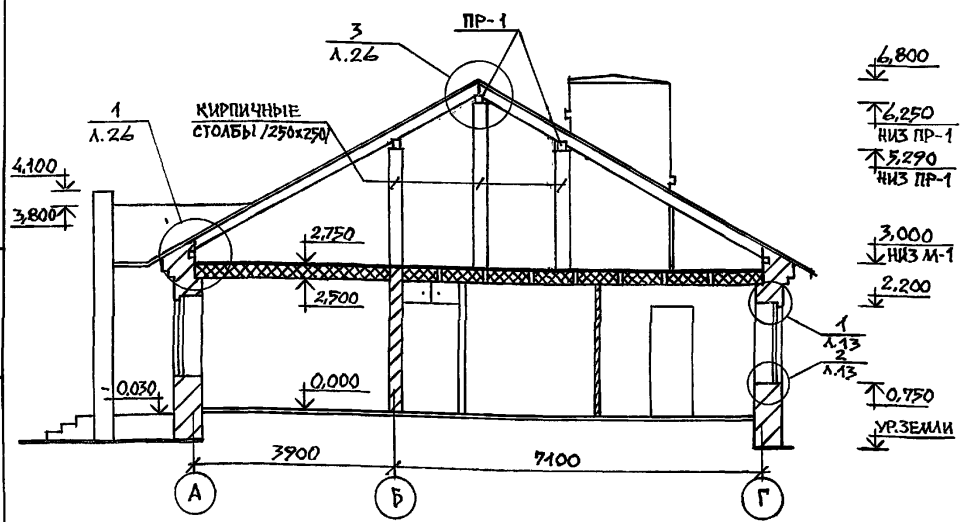

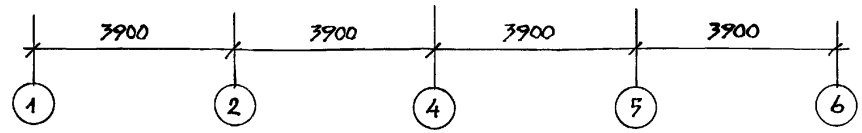

Данный лист совместно с л. АС-9,25
Сечения 4-4,5-5,6-6 замаркированы на л.23

Т.П. 144-16-166.92 АС			
Н.контр.	Сократова		
ГАП	Сахарова		
Гл.спец.	Сократова		
Исполн.	Кубышкина		
Одноэтажный 1-квартирный 3-комнатный дом с расположением хоз. помещений в 1 этаже	Стадия: Р	Лист: 8	Листов:
Разрез 1-1; 2-2 Сечения 4-4 ÷ 6-6	ЦНИИЭП Граждансельстрой		

Привязан

Инв.№

Инв.№ подл. | Подпись и дата | Взам. инв.№

25378-01 11

Альбом 1

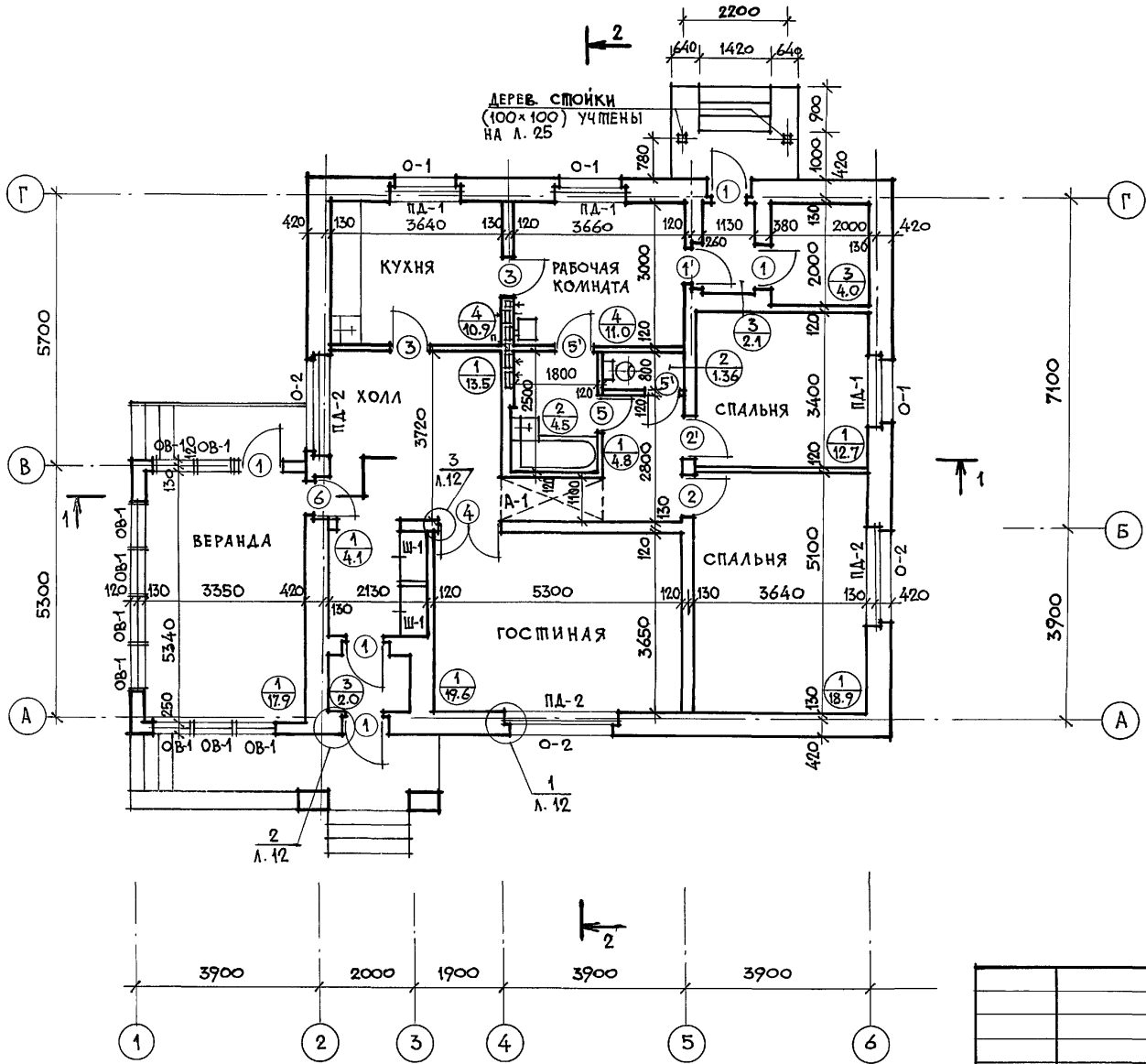

Площадь квартиры — 101.36 м²
Жилая площадь — 51.20 м²
Общая площадь /в т.ч. летн. пом./ — 127.36 м²
Строительный объем — 459.80 м³
Площадь застройки — 179.30 м²

Толщины стен даны для основного варианта /$t_н$ = -30°С/
Варианты толщин стен см. на л. 3.
Спецификацию на окна, двери, подоконные доски и стенные шкафы см. на л. 15.

Условное обозначение:
3 / 2.1 — тип пола / площадь помещения

Привязан:		
Инв. №		
Нормокон	Сократова	
ГАП	Сахарова	
Гл.спец.	Сократова	
Исполнил	Кубышкина	

144-16-166.92 АС

1этажный 1квартирный 3-комнатный дом с расположением хозпомещений в первом этаже

Стадия	Лист	Листов
Р	9	

План этажа

ЦНИИЭП граждансельстрой

25378-01 12

Взам. инв. № | Подпись и дата | Инв. № подл.

Альбом 1

План этажа /0.000/

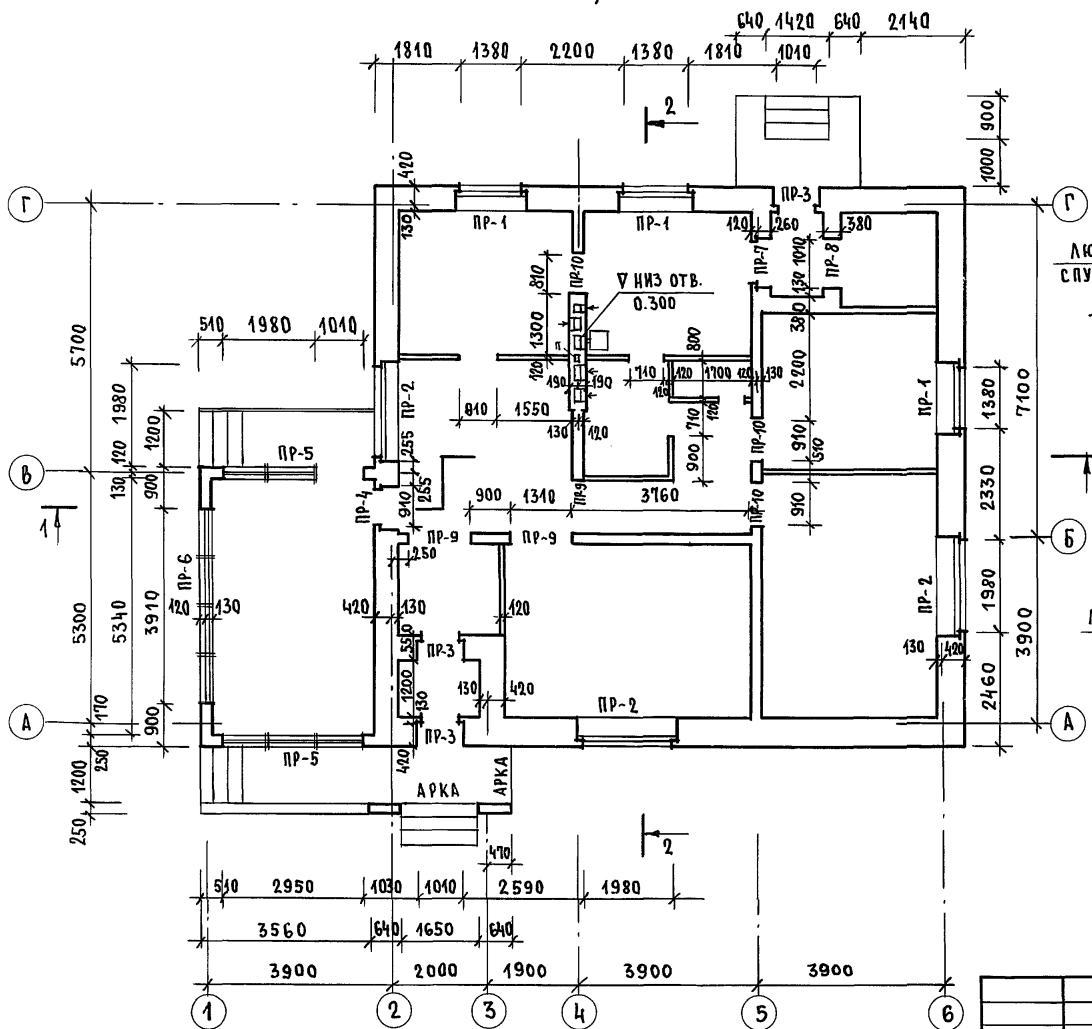

План погреба /вариант с погребом и централизованным отоплением/

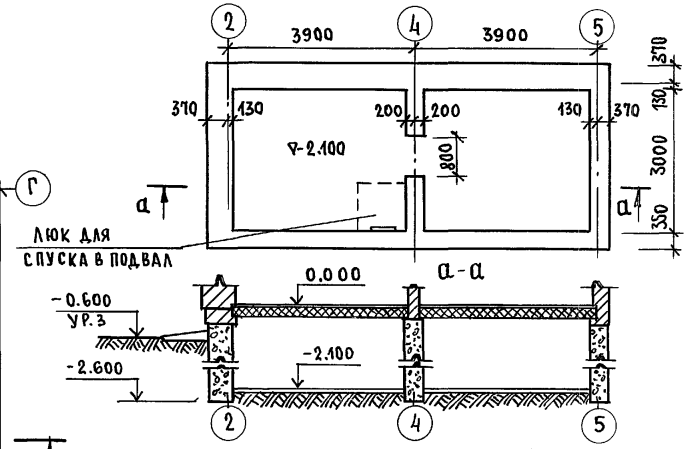

План чердака (▽ 2.750)

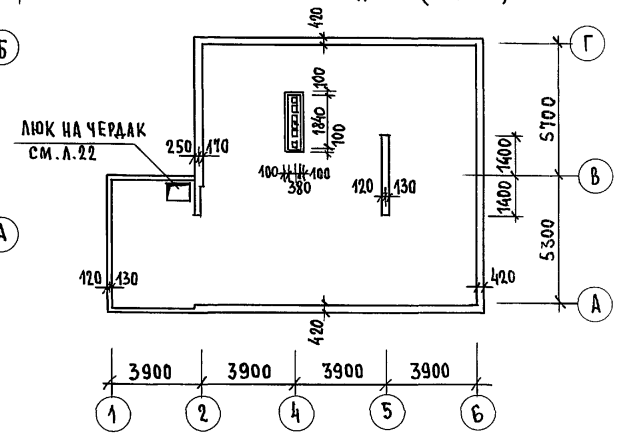

Разрезы см. на листе 8.
Ведомость перемычек см. на листах 20, 21.
В перегородках предусмотрены рядовые перемычки согласно п.1 примечаний на листе 21.

Привязан			
Инв.№			
Н.контр.	Сократова		
ГАП	Сахарова		
Гл.спец.	Сократова		
Исполн.	Кубышкина		

144-16-166.92 АС

1этажный 1квартирный 3комнатный дом с расположением хозпомещений в первом этаже	Стадия	Лист	Листов
	Р	10	
Кладочный план этажа. План погреба. План чердака	ЦНИИЭП Граждансельстрой		

25378-01 13

Инв.№ подл. | Подпись и дата | Взам. инв.№

Альбом 1

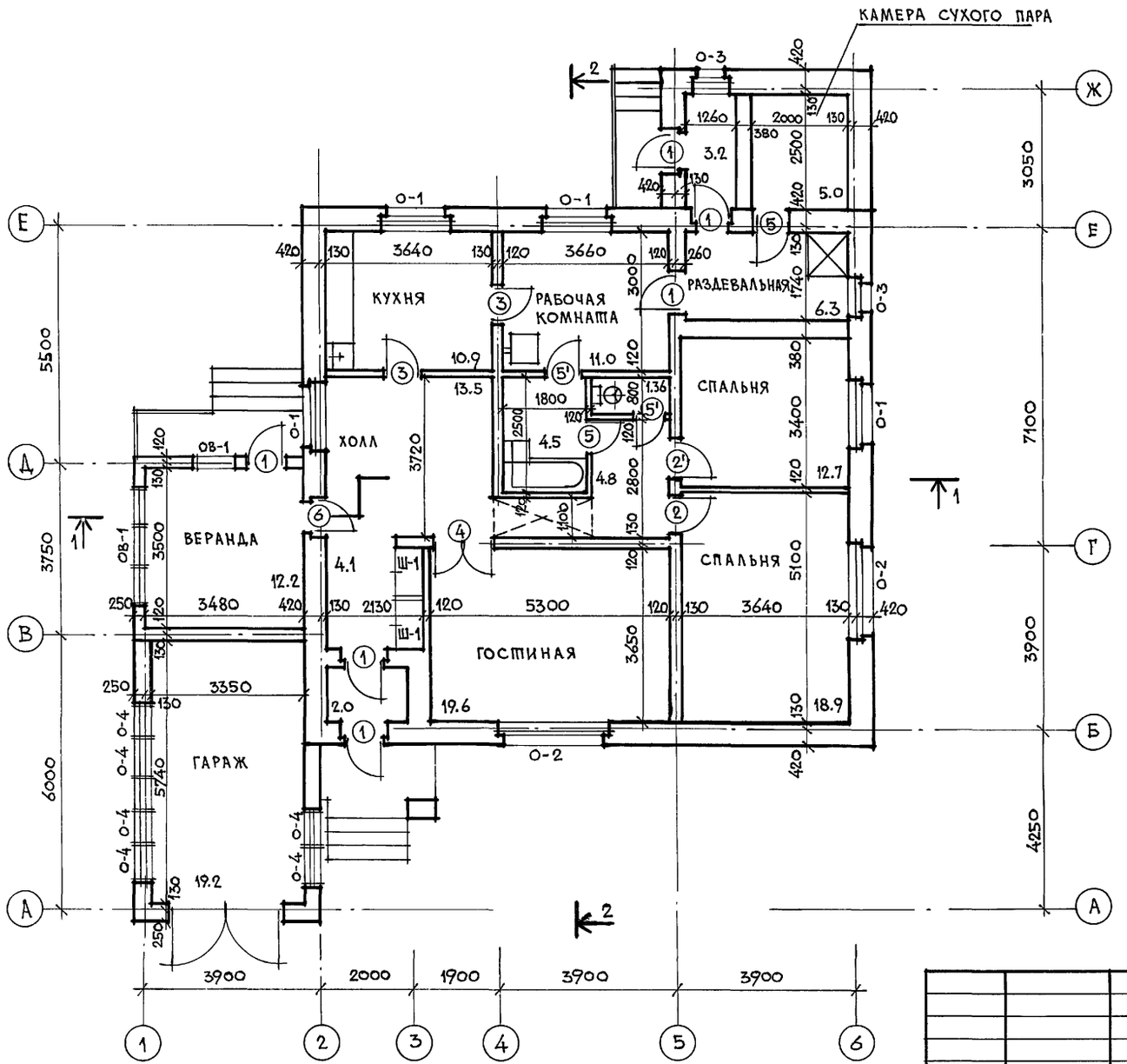

Площадь квартиры — 112.66 м²
Жилая площадь — 51.20 м²
Общая площадь /в т.ч. летн. пом./ — 149.26 м²
Строительный объем — 561.70 м³
Площадь застройки — 211.59 м²

Нормокон	Сократова		
ГАП	Сахарова		
Гл.спец.	Сократова		
Исполнил	Прядкина		

Привязан:

Инв. №

Взам. инв. №

Подпись и дата

Инв. № подл.

144-16-166.92 АС

1-этажный 1-квартирный 3-комнатный дом с расположением хозпомещений в первом этаже

Стадия	Лист	Листов
Р	11	

План этажа (вариант дома с гаражом и сауной).

ЦНИИЭП гражданселькстрой

25378-01 14

Альбом 1

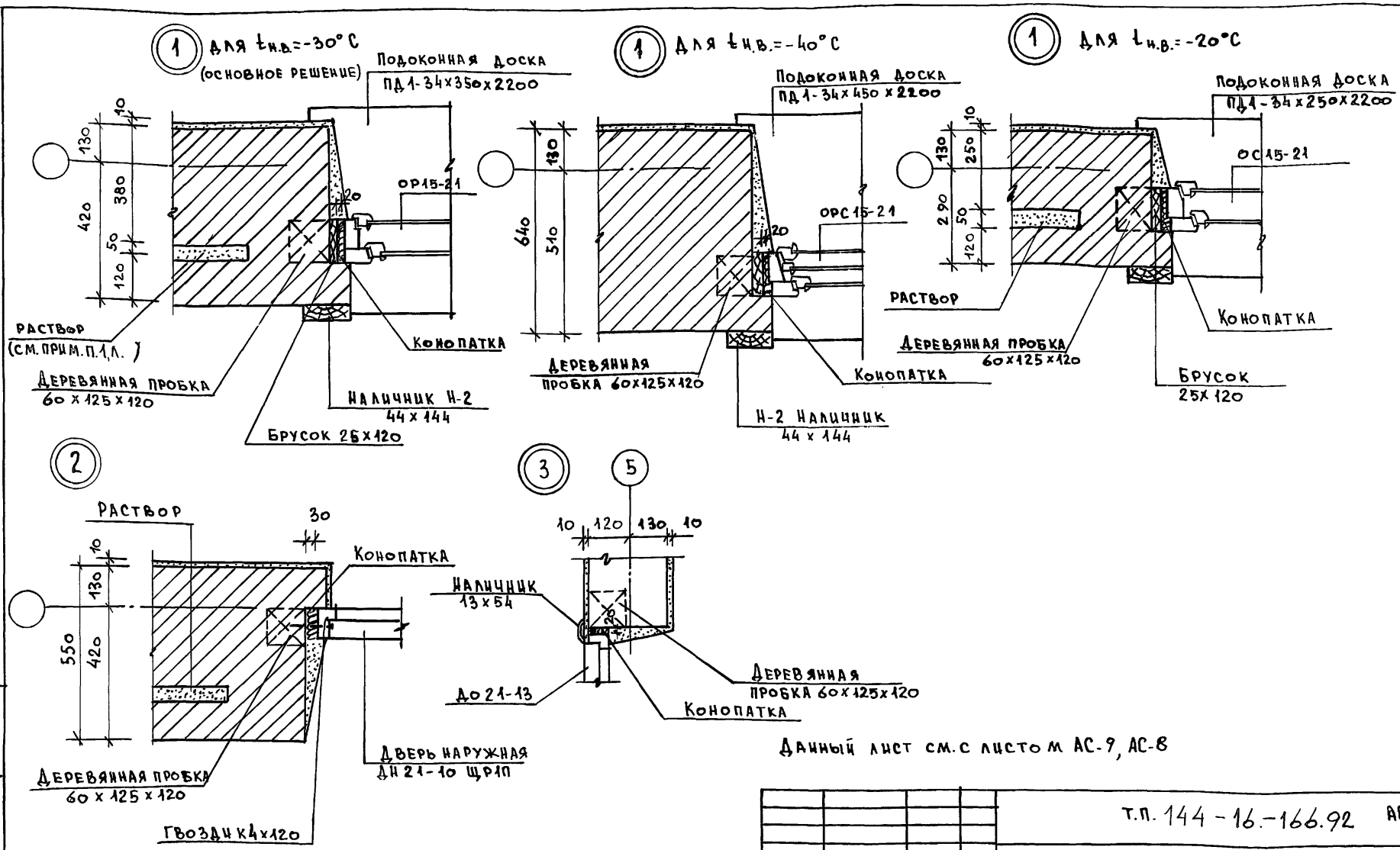

Данный лист см. с листом АС-7, АС-8

Взам. инв. №	Подпись и дата	Инв. № подл.

Привязан:

Нормок.	Сократова		
ГАП	Сахарова		
Гл. спец.	Сократова		
Исполн.	Иванова		

Т.П. 144-16.-166.92 АС

1-этажный 1-квартирный дом с расположением хозпомещений в 1 этаже

Узлы планов 1:3

Стадия	Лист	Листов
Р	12	

ЦНИИЭП граждансельстрой

25378-01 15

Альбом 1

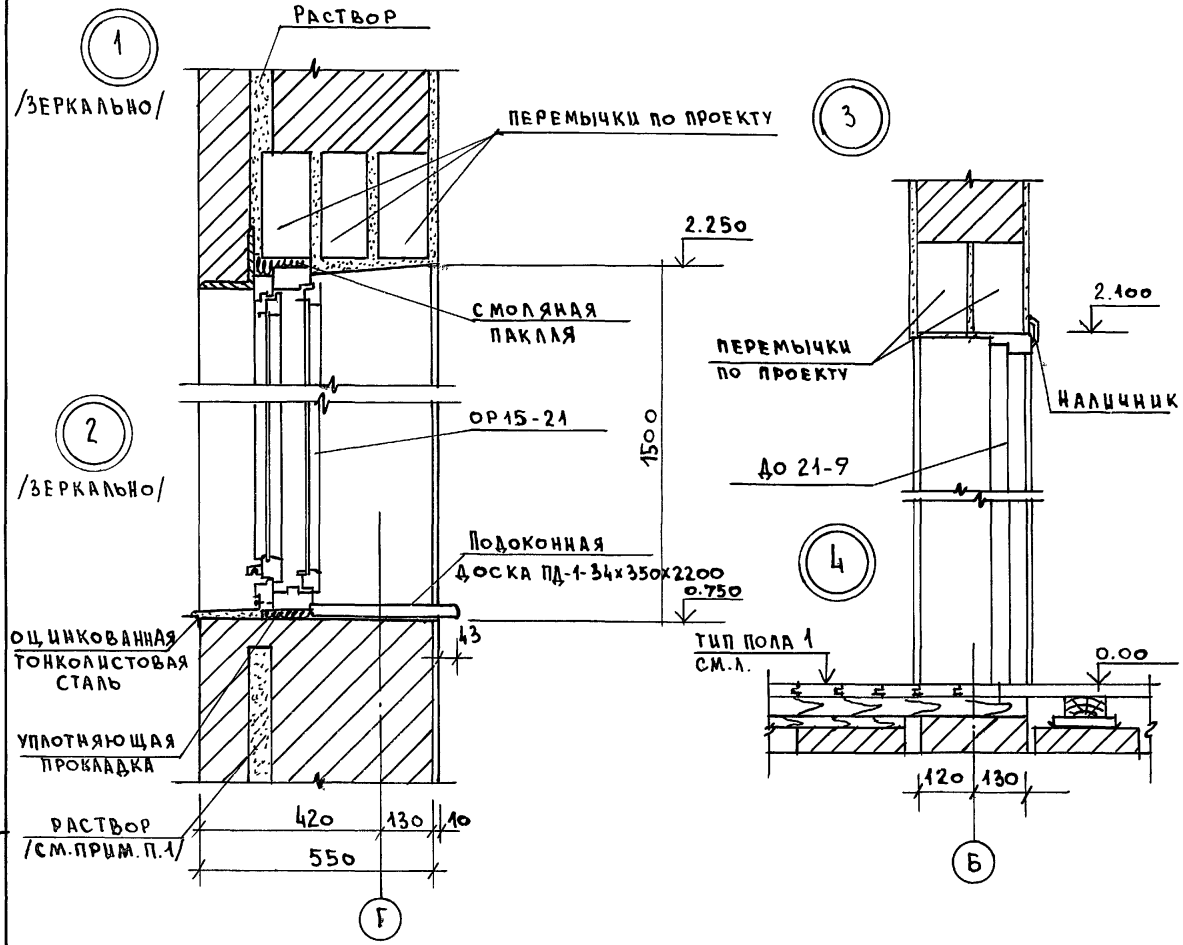

					т.п. 144-16-166.92 АС		
Привязан:					1-этажный 1-квартирный дом с расположением хозпомещений в 1 этаже	стадия	лист	листов
						Р	13	
					Узлы разрезов 1÷4	ЦНИИЭП гражданселькстрой		
			Нормок	Сократова				
			ГАП	Сахарова				
			Гл.испец	Сократова				
			Исполн.	Иванова				

25378-01 16

Инв.№подл. | Подпись и дата | Взам.инв.№

Альбом 1

ВЕДОМОСТЬ ОТДЕЛКИ ПОМЕЩЕНИЙ

Наименование помещений	Потолок		Стены или перегородки		Низ стен или перегородок		
	Площ. м²	Вид отделки	Площ. м²	Вид отделки	Площ. м²	Вид отделки	Высота
Жилые комнаты, холл, столовая, коридор, гостиная	72,70	Гипсокартонные листы с покрытием водоэмульс. краской (см. пункт 1)	179,8	Штукатурка с последующей оклейкой обоями	—	—	—
Кухня	10,9	—"—	25,0	Штукатурка с покрытием масляной краской	3,0	Глазурованная плитка (в зоне оборудования) низ отделки на ▽ 0.800	600
Санузел, ванная комната	5,86	Затирка швов с водоэмульс. покраской	9.52	Мокрая штукатурка с покрытием масляной краской	24,48	Глазурованная плитка	1800
Тамбур, рабочая комната, кладовая	19.1	Гипсокартонные листы с покрытием водоэмульсионной краской (см. пункт 1)	64,50	Штукатурка с покрытием водоэмульсионной краской	—	—	—
Веранда	см. л.22	Доски обшивки	23,0	—"—	—	—	—

1. Для основного решения с использованием перекрытий по деревянным балкам потолки всех помещений отделываются гипсокартонными листами с последующим покрытием водоэмульсионной краской.
2. Откосы оконных и деревянных проемов окрасить масляной краской. Площадь окраски – 22,0 м².
3. Столярные изделия окрасить масляной краской и оклеить синтетической пленкой.

ЭКСПЛИКАЦИЯ ПОЛОВ

Наименование или номер помещений по проекту	Тип пола по пр-ту	Схема пола или номер узла по серии 2.144-1-88	Элементы пола и их толщина	Площадь пола м²
Жилые комнаты, коридор, гостиная, холл, столовая, веранда*	1	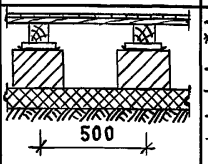	-Паркетная доска (кроме веранды) – 25 мм *Доски, тип 1 ГОСТ 8242-88 (для веранды) – 27 мм -Лаги из досок – 50 мм -Деревянные подкладки – 25 мм -2 слоя толя -Кирпичный столбик 250×250 на цем. песчаном растворе – 75 мм -Подстилающий слой (щебень) – 80 мм -Грунт основания	90,6
Санузел, ванная комната	2	182	Керамическая плитка ГОСТ 6787-80 – 20 мм	5,86
Тамбур, кладовая	3	180	Керамическая плитка ГОСТ 6787-80 – 20 мм	8,1
Кухня, рабочая комната	4	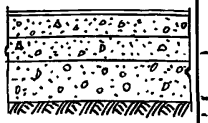	-Линолеум поливинилхлоридный на теплозвукоизолирующей подоснове ГОСТ 18108-72 – 6 мм -Прослойка из быстротвердеющей мастики на водостойких вяжущих -Стяжка из цем. песч. р-ра М-200 – 40 мм -Гравий керамзитовый γ=600 кг/м³ – 50 мм -Подстилающий слой из бетона кл. В 1,5 – 80 мм -Грунт основания	21,9
Площадка крыльец	5		-Бетонные плитки – 20 мм -Цем. песч. раствор, М-150 – 40 мм -Подстилающий слой из бетона М 100 – 80 мм -Слой щебня с пропиткой битумом – 50 мм -Грунт основания	11,4

Привязан

Инв. №

Инв. № подл. | Подпись и дата | Взам. инв. №

Н. контр.	Сократова		
ГАП	Сахарова		
Гл. спец.	Сократова		
Исполн.	Иванова		

144-16-166.92 АС

1 этажный 1 квартирный 3 комнатный дом с расположением хозпомещений в первом этаже

Стадия	Лист	Листов
Р	14	

Ведомость отделки помещений. Экспликация полов.

ЦНИИЭП Граждансельстрой

Альбом 1

СПЕЦИФИКАЦИЯ СТОЛЯРНЫХ ИЗДЕЛИЙ

Марка поз.	Обозначение	Наименование	Количество при t°С н.в -20°	-30°	-40°	Об'ем древ. м³	Примеч.
		ОКОННЫЕ БЛОКИ И БАЛКОННЫЕ ДВЕРИ					
О-1	Серия 1.136.5-23 в.1	ОС 15-15	3			0.078	
	Серия 1.136.5-23 в.2	ОР 15-15		3		0.108	
	Серия 1.136.5-23 в.3	ОРС 15-15			3	0.126	
О-2	Серия 1.136.5-23 в.1	ОС 15-21	3			0.109	
	Серия 1.136.5-23 в.2	ОР 15-21		3		0.152	
	Серия 1.136.5-23 в.3	ОРС 15-21			3	0.176	
ОВ-1	Альбом 1 лист 27	Рама веранды ОВ-1	9			0.042	
		ДВЕРИ БАЛКОННЫЕ					
⑥	Серия 1.136.5-23 в.1	БС 22-9	1			0.070	
	Серия 1.136.5-23 в.2	БР 22-9		1		0.090	
	Серия 1.136.5-23 в.3	БРС 22-9			1	0.108	
		ДВЕРИ НАРУЖНЫЕ					
①	Серия 1.136.5-19	ДН 21-9 ЩР1 П	4			0.515	
①'	Серия 1.136.5-19	ДН 21-9 ЩР1 Л	2			0.515	
		ДВЕРИ ВНУТРЕННИЕ					
②	Серия 1.136-10	ДГ 21-9	1			0.0937	
②'	Серия 1.136-10	ДГ 21-9Л	1			0.0937	
③	Серия 1.136-10	ДО 21-8	2			0.084	
⑤	Серия 1.136-10	ДГ 21-7	1			0.0742	
⑤'	Серия 1.136-10	ДГ 21-7Л	2			0.0742	
④	Серия 1.136-10	ДО 21-13	1			0.084	
		ПОДОКОННЫЕ ДОСКИ					
ПД1	ГОСТ 8242-88	ПД 16-35	3				
ПД2	ГОСТ 8242-88	ПД 22-35	3				

Марка поз.	Обозначение	Наименование	Кол. шт.	Об'ем древ. м³	Прим.
	ШКАФ ВСТРОЕННЫЙ Ш-1		2		
	Серия 1.172.5-6	Дверной блок шкафа ДШ 20-10	1	0,0048	
	Серия 1.172.5-6	Стенка боковая шкафа СБШ 21-6	1		
	Серия 1.172.5-6	Стенка задняя шкафа СШ 20-10	1		
	Серия 1.172.5-6	Полка переставная ПП 6-10	2		
	Серия 1.172.5-6	Брусок монтажный БМ-21	2		
	Серия 1.172.5-6	Полкодержатель ПД-2	2		
	Серия 1.172.5-6	Штанга Ш-3	1		
	Серия 1.172.5-6	Штангодержатель	2		
	Серия 1.172.5-6	Цоколь п.м.	1,0		
	Антресоль А-1				
	Серия 1.172.5-6	Дверной блок антресоли ДА 4-10	2		
	Серия 1.172.5-6	Полка антресольная ПА 1100×2200	1		
	Серия 1.172.5-6	Наличник Н-3 п.м.	5,6		
	Серия 1.172.5-6	Уголок УМ-1	12		

1. Оконные и дверные блоки, а также подоконные доски окрасить масляной краской за 2 раза.

Привязан

Нормок.	Сократова	
ГАП	Сахарова	
Гл. спец.	Сократова	
Гл. спец.	Дегтярева	
Инженер	Кубышкина	

144-16-166.92 АС

1-этажный 1-квартирный 3-комнатный дом с расположением хоз. помещений в 1 этаже

Стадия	Лист	Листов
Р	15	

Спецификация столярных изделий

ЦНИИЭП Граждансельстрой

25378-01 18

Взам. инв. № | Подпись и дата | Инв. № подл.

Альбом 1

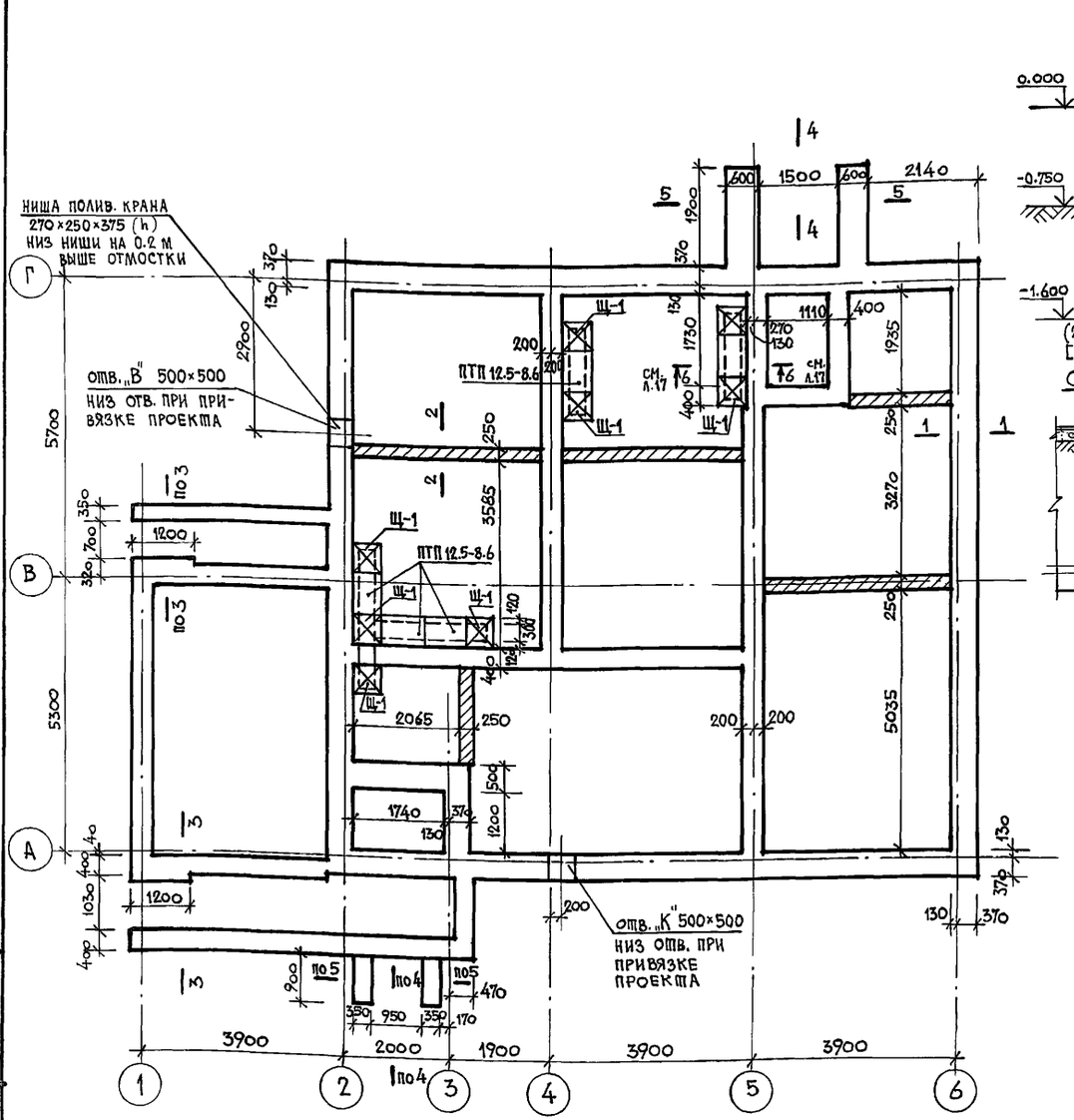

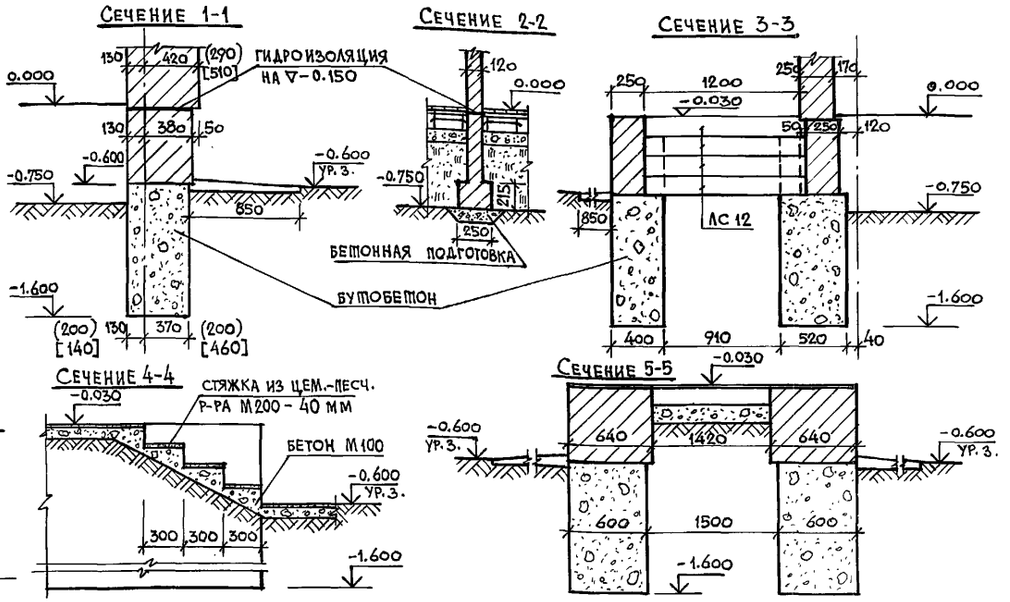

1. Фундаменты - бутобетонные /бетон М 100/ заполнитель - камень М 200, крупный гравий, щебень, кирпичный бой. При привязке проекта фундаменты должны быть переработаны с учетом геологических и гидрогеологических условий в соответствии со СНиП 2.02.01-83.
2. Цоколь - из кирпича керамического рядового полнотелого обыкновенного /ГОСТ 530-82/ М75 на растворе М50 с последующим оштукатуриванием поверхности цементно-песчаным раствором М 100.
3. Горизонтальная гидроизоляция стен - из 2[2] слоев толя, наклеенных на дегтевой мастике, по выравненной поверхности цементным р-ром состава 1:2 на ▽-0.150
4. Вертикальная гидроизоляция стен - обмазка горячим битумом за 2 раза.
5. Под подошву фундамента выполнить бетонную подготовку h=100мм из бетона М100.
6. Вокруг здания - асфальтовая отмостка шириной 850 мм с уклоном 0.03. по серии 2.110-1 вып. 1.
7. Размеры в круглых скобках даны для стен толщиной 420 мм ($t_н$=-20°С), в квадратных скобках - для стен толщиной 640 мм ($t_н$=-40°С).
8. Расход бутобетона на фундаменты - 46.53 м[3]
9. Расход ступеней ЛС 12 на дом - 8 шт.
10. Данный лист см. с л. 17
11. Съемный щит Щ-1 разработан на л. 17.

Схема здания

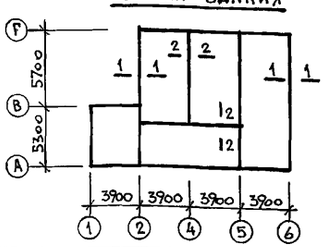

Расчетные нагрузки в т/п.м.

Толщина наружн. стен	N/N сечений	
	1-1	2-2
550	3.9	2.0

Привязан:

Инв. №

Нормокон.	Сократова	
ГАП	Сахарова	
Гл. спец.	Сократова	
Исполнил	Коханова	

144-16-166.92 АС

1 этажный 1 квартирный 3 комнатный дом с расположением хозпомещений в первом этаже.

Стадия	Лист	Листов
Р	16	

План фундаментов. Сечения 1-1 ÷ 5-5. Примечания.

ЦНИИЭП Граждансельстрой

25378-01 19

Взам. инв. № | Подпись и дата | Инв. № подл.

Съемный щит Щ-1

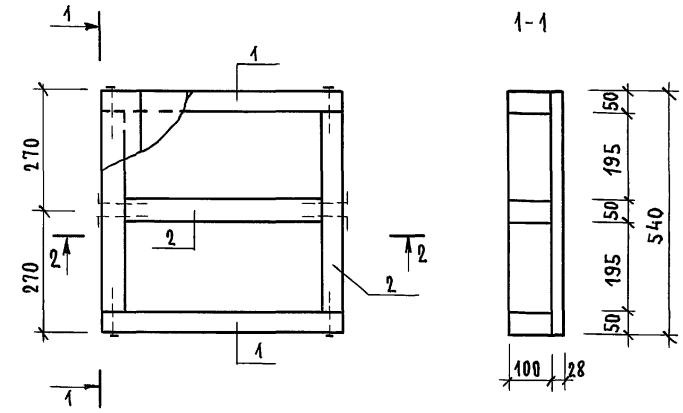

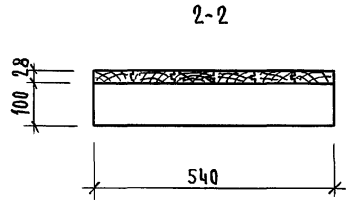

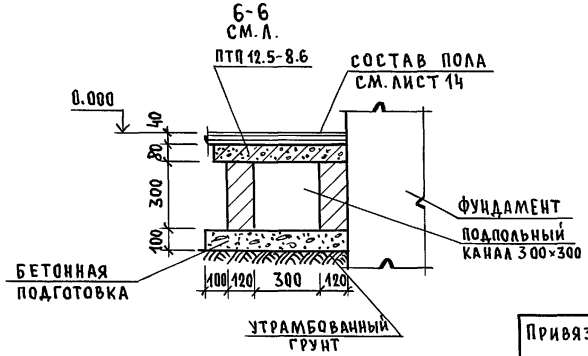

NN поз	Марка, наименование детали или изделия	Сечение, мм: Заготовки Т	Заготовки Ш	Детали Т	Детали Ш	Длина детал. мм	Объем или пл. загот. м², м³	Кол. на 1 издел. шт(п.м)	Объем или пл. издел. м², м³	Масса издел. кг	Группа кач-ва по ГОСТ	Пропит. антип. антис.	Влаж. древ. в %
1	Обвязка	50	100	50	100	540	0,0027	2	0,0054				
2	Обвязка	50	100	50	100	440	0,0022	3	0,0066				
3	Доска	32	100	28	94	540	0,0017	6	0,0102				
							Итого:		0,0222	11,1			
	Гвозди 3×80									1,0			
						Масса щита ≈				12,1			

Спецификация элементов на сборные подпольные каналы

Марка	Обозначение	Наименование	Кол. шт	Масса кг	Прим.
	1.243-2	Плита покрытия ПТП 12.5-8-6	5	96	
	Альбом 1, лист 17	Съемный щит Щ-1	8	12,1	
		Кирпич шт	272		
		Бетон М 100 м³		0,45	

Данный лист см. совместно с листом 16.

Привязан			
Инв. №			
Н. контр.	Сократова		
ГАП	Сахарова		
Гл. спец.	Сократова		
Исполн.	Кубышкина		

144-16-166.92 АС

1 этажный 1 квартирный 3 комнатный дом с расположением хозпомещений в первом этаже.

Стадия	Лист	Листов
Р	17	

Съемный щит Щ-1. Спецификации.

ЦНИИЭП Граждансельстрой

Инв. № подл. | Подпись и дата | Взам. инв. №

Альбом 1

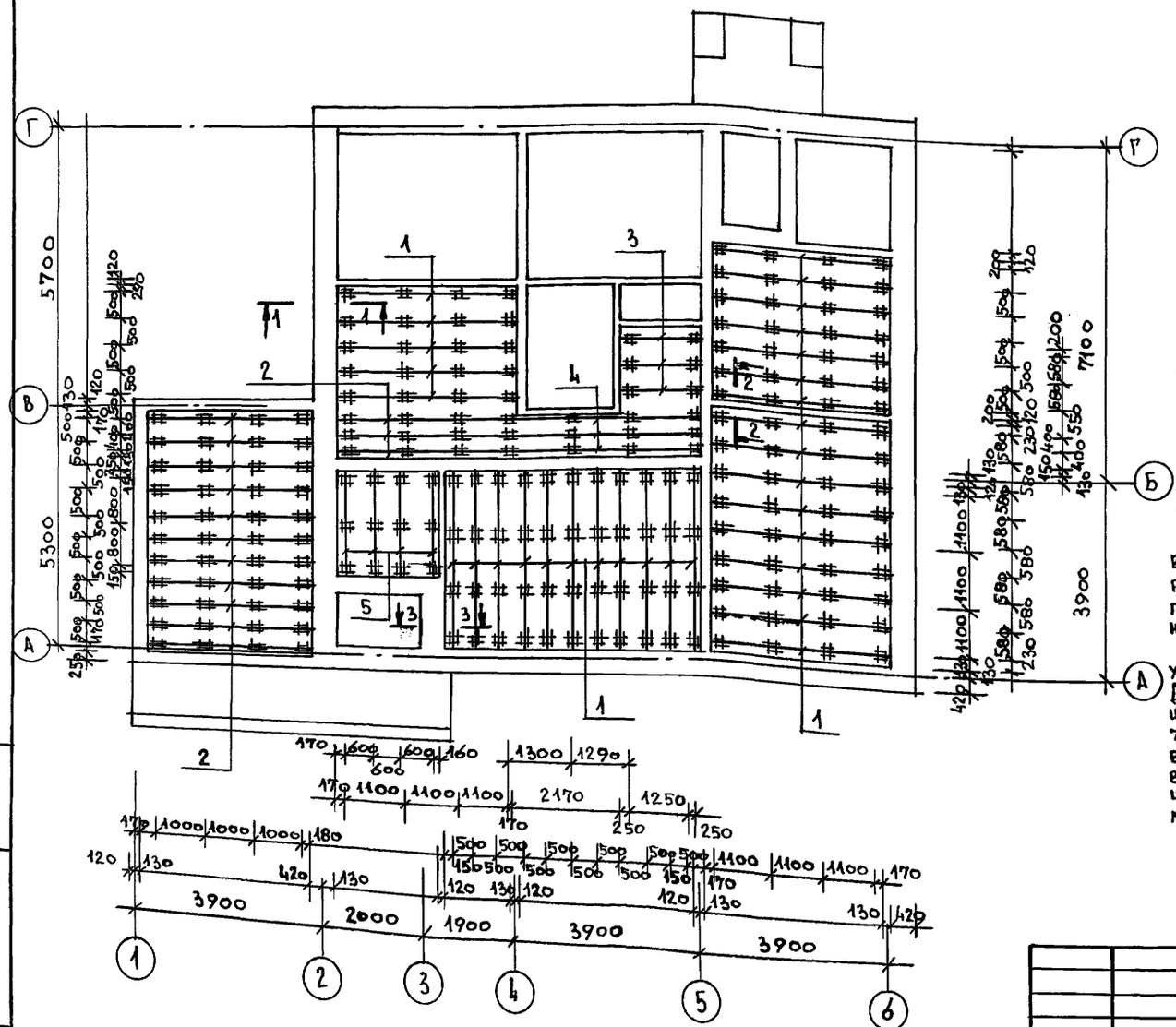

Марка поз.	Обозначение	Наименование	Кол. шт.	Масса ед. кг	Прим.
1	ГОСТ 8486-86	Лага 50×100×3640	32	9.1	
2	ГОСТ 8486-86	Лага 50×100×5350	14	8.4	
3	ГОСТ 8486-86	Лага 50×100×1750	3	4.4	
4	ГОСТ 8486-86	Лага 50×100×4090	3	10.2	
5	ГОСТ 8486-86	Лага 50×100×1900	4	4.8	
		Подкладка 25×150×250	112	0.5	
	ГОСТ 8242-88	Доски пола 27×94 пм	978.1		
		Плинтус ПЛ 4 пм	1050		

1. Все элементы полов по грунту /лаги, подкладки и доски со стороны нижней пласти и боковых кромок/ должны быть антисептированы.
2. По кирпичным столбикам (250×250×75 (h)) укладывают деревянные антисептированные подкладки по 2 слоям толя, края которого выпускают из-под подкладок на 30-40 мм. Для выравнивания поверхности лаг применяют подкладки соответствующей толщины. Между лагами и стенами оставляют зазор 20 мм.
3. Пол настилается по уложенным и тщательно выверенным уровнем лагам. Доски пола должны плотно прилегать к другой. Доски соединяют между собой боковыми кромками в шпунт и сплачивают. Доски прибивают к каждой лаге гвоздями длиной 70-80 мм, забиваемые через гребень шпунта наискось так, чтобы не были видны их головки. Если настилают доски пола с повышенной влажностью, то крепятся они более мелкими гвоздями через 1-3 доски, чтобы после высыхания, их можно было переместить.

Инв. № подл. | Подпись и дата | Взам. инв. №

Привязан:

Нормок	Сократова		
ГАП	Сахарова		
Гл. спец.	Сократова		
Исполн.	Кубышкина		

Т.П. 144-16-166.92 АС

1-этажный 1-квартирный 3-комнатный дом с расположением хозпомещений в 1 этаже

Стадия	Лист	
Р	18	

Конструкция пола по грунту. Спецификация.

ЦНИИЭП Граждансельстрой

25378-01 21

Альбом 1

1 - 1

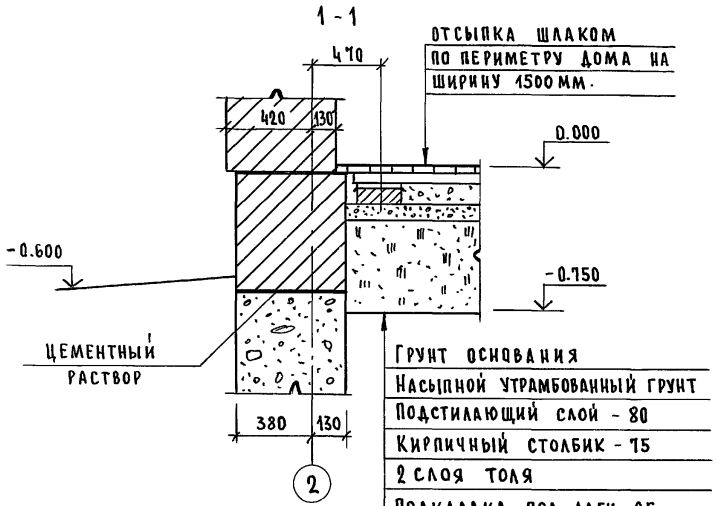

Грунт основания
Насыпной утрамбованный грунт
Подстилающий слой - 80
Кирпичный столбик - 75
2 слоя толя
Подкладка под лаги - 25
Лага - 50
Доски пола - 27

2 - 2

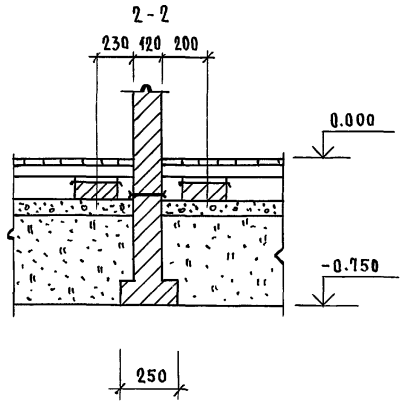

3 - 3

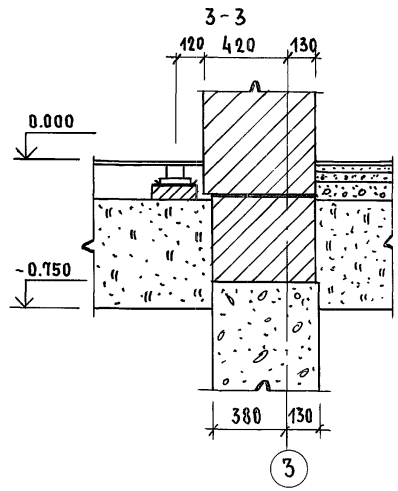

Узел прохода вентшахты в кровле

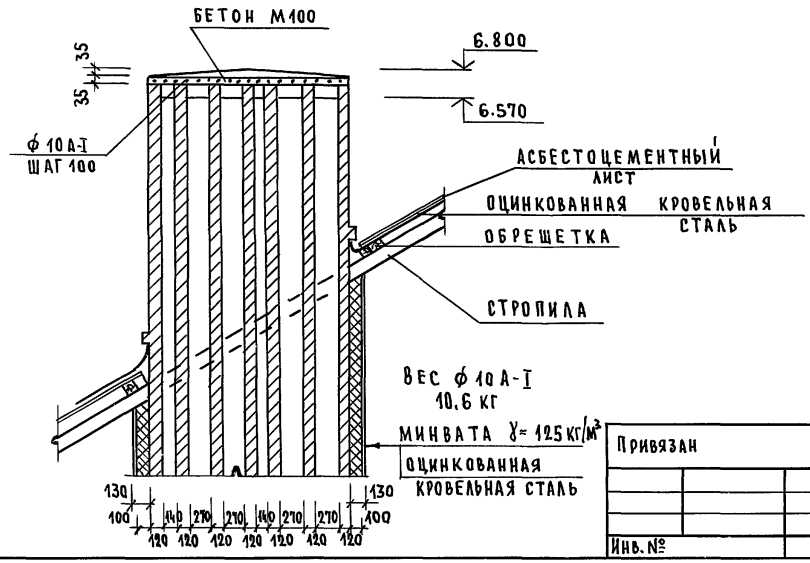

Кирпичные стены соприкасающиеся с грунтом обмазать горячим битумом за 2 раза.

Взам. инв. № | Подпись и дата | Инв. № подл.

Привязан			
Инв. №			

Н.контр	Сократова	
ГАП	Сахарова	
Гл.спец.	Сократова	
Исполн.	Кубышкина	

144-16-166.92 АС

1этажный 1квартирный 3комнатный дом с расположением хозпомещений в первом этаже.

Стадия	Лист	Листов
Р	19	

Пол по грунту. Сечения 1-1÷3-3. Узел прохода вентшахты в кровле.

ЦНИИЭП Гражданельстрой

Альбом 1

Тип	Схема сечения при толщине стены			
	δ=640 /вариант/	δ=550 /основное решение/	δ=420 /вариант/	вариант: мелкие блоки из ячеистого бетона
ПР-1	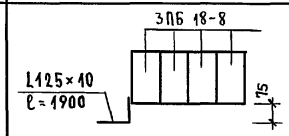	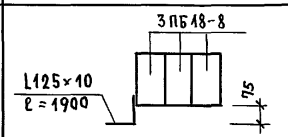	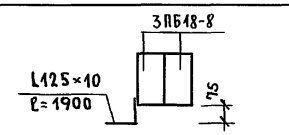	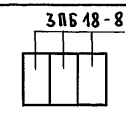
ПР-2	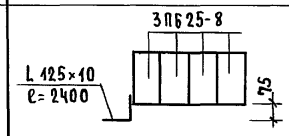	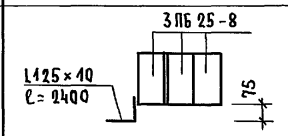	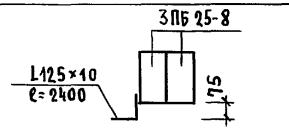	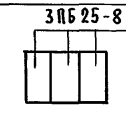
ПР-3	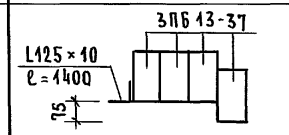	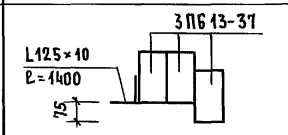	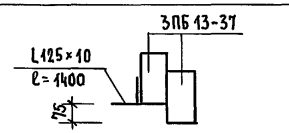	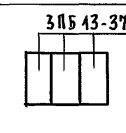
ПР-4	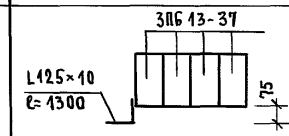	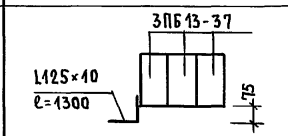	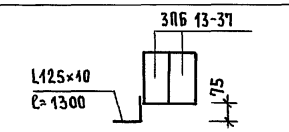	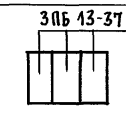
ПР-5	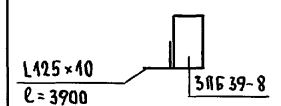	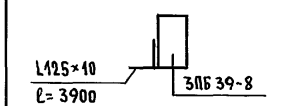	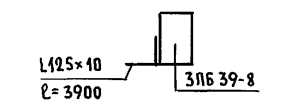	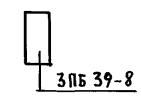
ПР-6	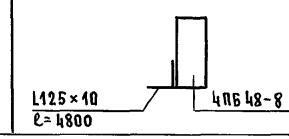	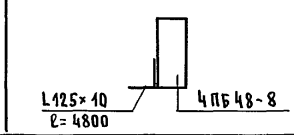	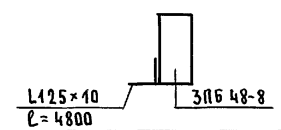	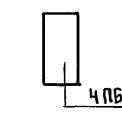

Взам. инв. № | Подпись и дата | Инв. № подл.

Привязан

Инв. №

Н.контр.	Сократова	
ГАП	Сахарова	
Гл.спец.	Сократова	
Исполн.	Кубышкина	

144-16-166.92 АС

19этажный 1квартирный 3комнатный дом с расположением хозпомещений в первом этаже

Стадия	Лист	Листов
Р	20	

Ведомость перемычек наружных стен

ЦНИИЭП гражданселькстрой

25378-01 23

Альбом 1

Ведомость перемычек внутренних стен

Тип	Схема сечения	Схема сечения (вариант: мелкие блоки из ячеистого бетона)
ПР-7	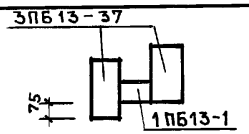	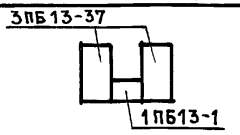
ПР-8	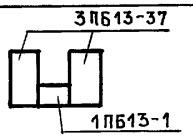	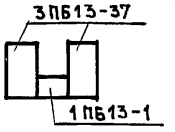
ПР-9	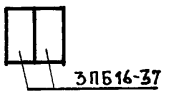	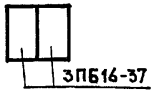
ПР-10	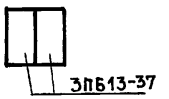	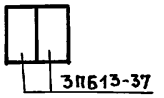

Спецификация перемычек

Марка поз.	Обозначение	Наименование	Количество шт. В=640	В=550	В=420	Мел.б из яч.б	Масса ед. кг
	Серия 1.038.1-1 в.1	1ПБ 13-1	2	2	2	2	25
	Серия 1.038.1-1 в.1	3ПБ 13-37	26	22	18	22	85
	Серия 1.038.1-1 в.1	3ПБ 16-37	6	6	6	6	102
	Серия 1.038.1-1 в.1	3ПБ 18-8	12	9	6	9	119
	Серия 1.038.1-1 в.1	3ПБ 25-8	12	9	6	9	162
	Серия 1.038.1-1 в.1	3ПБ 39-8	2	2	2	2	257
	Серия 1.038.1-1 в.1	4ПБ 48-8	1	1	1	1	418
	Гост 8509-86	L125×10 п.м.	31.0	31.0	31.0		19.1

1. В перегородках толщиной 120 мм сделать рядовые перемычки: 3Ø6AI, слой бетона - 50 мм. Масса арматуры - 3.0 кг. Масса бетона - 67.5 кг
2. Данный лист см. совместно с листами 10, 20.

Инв. № подл. | Подпись и дата | Взам. инв. №

Привязан

Нормок	Сократова	
ГАП	Сахарова	
Гл. спец.	Сократова	
Исполнил	Кубышкина	

144-16-166.92 АС

1-этажный 1-квартирный дом с расположением хоз. помещений в 1 этаже.

Стадия	Лист	Листов
Р	21	

Ведомость перемычек внутренних стен. Спецификация.

ЦНИИЭП Гражданельстрой

АЛЬБОМ 1

ПЛАН ЧЕРДАЧНОГО ПЕРЕКРЫТИЯ /▽ 2.750/
/БАЛКИ ШАГОМ 500мм, Н УТ = 185 ММ/

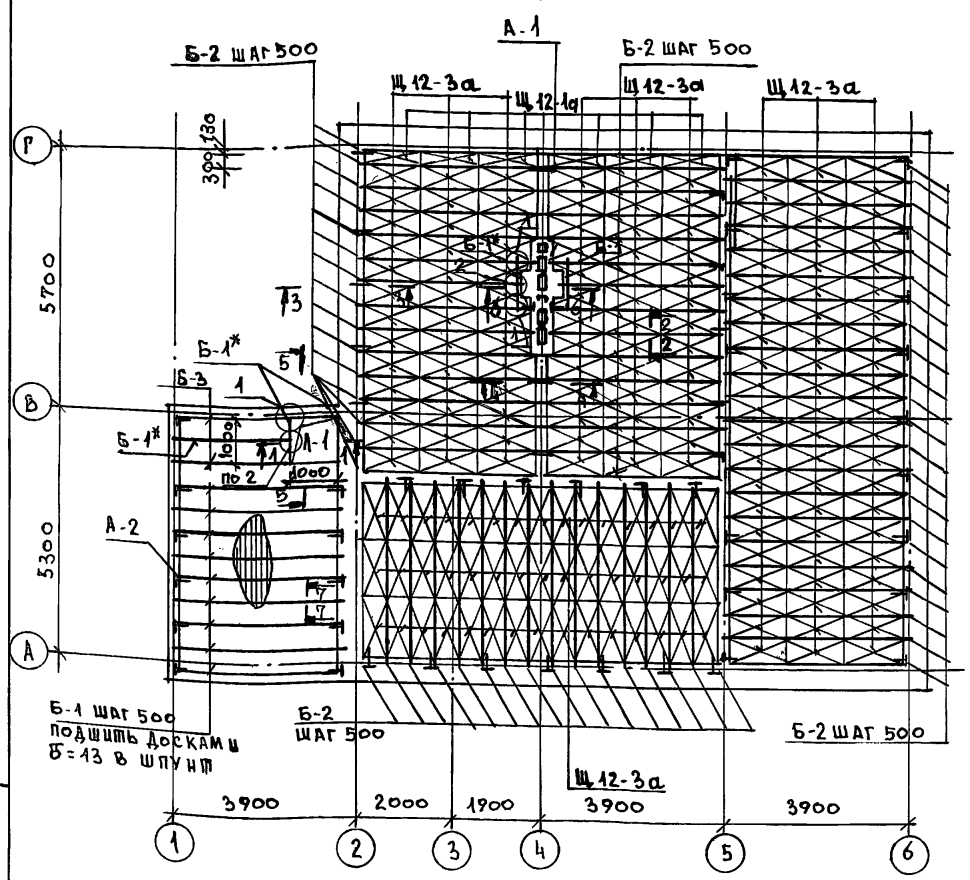

МАРКА	ОБОЗНАЧЕНИЕ	НАИМЕНОВАНИЕ	КОЛ. ШТ.	ОБЪЕМ МАРКИ М³	ПРИМ.
		ЧЕРДАЧНОЕ ПЕРЕКРЫТИЕ			
Б-1, Б-1*	ГОСТ 4981-87	БЦО-37.17.5	14	0.031	
Б-2	ГОСТ 4981-87	БЦО-42.17.13	68	0.043	
Б-3	ГОСТ 4981-87	БЦО-30.17.9	2	0.037	
	ГОСТ 1005-86	Щ 12-3а	156	0.019	
	ГОСТ 1005-86	Щ 12-1а	6	0.010	
А-1	1.136.5-19	Люк ДЛ 10-10	1	0.060	
		ДОСКИ ПОДШИВКИ ПОТОЛОК ВЕРАНДЫ/ 13х100 м²	18.4		
		ХОДОВЫЕ ДОСКИ 50х100 м²	76.6		
		ПОДКЛАДКА ПОД БАЛКУ 50х100х100 п.м.	15.8		
		ПЕНОБЕТОН Д300 δ=150мм м²	122.0		
		ГКЛ м²	122.0		
А-1	Л.23	АНКЕР-4х40 ℓ=650	4	0.82	
А-2	Л.23	АНКЕР-4х40 ℓ=1050	48	1.26	
МН-1	Л.23	ХОМУТ КРЕПЕЖНЫЙ-4х40 ℓ=660	2	0.96	

БАЛКИ Б-1* ИЗГОТОВИТЬ ИЗ БАЛОК Б-1 ПУТЕМ УКОРОЧЕНИЯ ℓ=1ОМ-4ШТ ℓ=2.7М-1 ШТ.
ДАННЫЙ ЛИСТ СМ. СОВМЕСТНО С Л.23
В МЕСТЕ ПРОХОЖДЕНИЯ РАСПУШКИ ДЫМОВЕНТИЛЯЦИОННОГО СТОЯКА БАЛКИ И ЩИТЫ ПЕРЕКРЫТИЯ УКОРОТИТЬ ПО МЕСТУ.

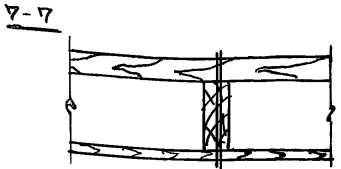

ХОДОВЫЕ ДОСКИ 50х100	50
ДЕР. БАЛКА Б-1	170
ДОСКИ ПОДШИВКИ	13

ПРИВЯЗАН:

НОРМОК	СОКРАТОВА	
ГАП	САХАРОВА	
ГА.СПЕЦ.	СОКРАТОВА	
ИСПОЛН.	КУБЫШКИНА	

144-16-166.92 АС

1-ЭТАЖНЫЙ 1-КВАРТИРНЫЙ ДОМ С РАСПОЛОЖЕНИЕМ ХОЗ. ПОМЕЩЕНИЙ В 1 ЭТАЖЕ

ПЛАН ЧЕРДАЧНОГО ПЕРЕКРЫТИЯ. СПЕЦИФИКАЦИЯ. СЕЧЕНИЕ 7-7.

СТАДИЯ	ЛИСТ	ЛИСТОВ
Р	22	

ЦНИИЭП ГРАЖДАНСЕЛЬСТРОЙ

ИНВ.№ ПОДЛ. | ПОДПИСЬ И ДАТА | ВЗАМ. ИНВ.№

Альбом 1

2-2

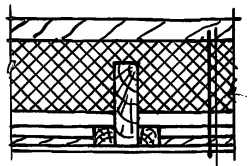

ходовые доски 50×100 – 50
пенобетон Д300 – 185
полиэтиленовая пленка
щиты наката
ГКЛ – 14

2

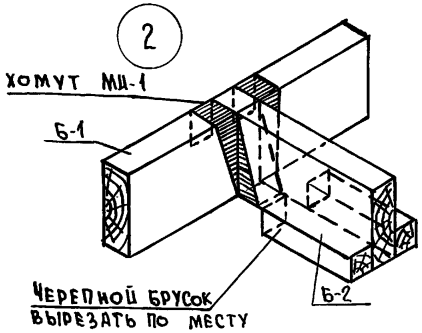

Развертка хомута МП-1

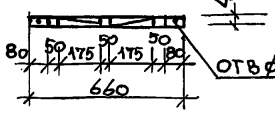

4 190 6-6

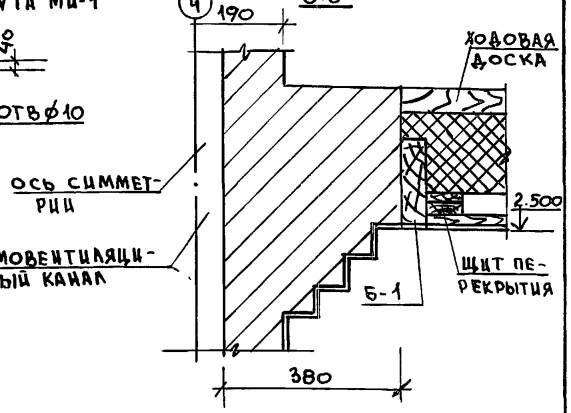

А-2

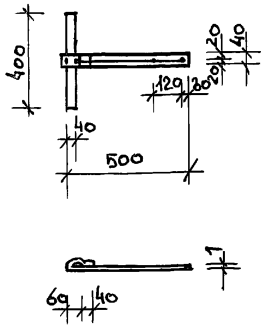

5-5

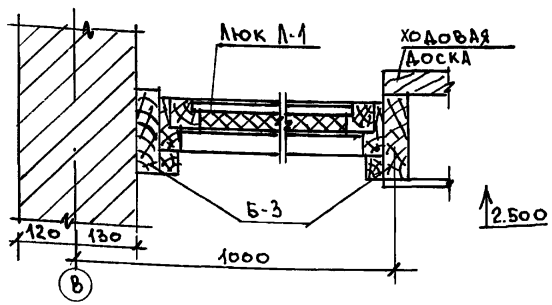

3-3

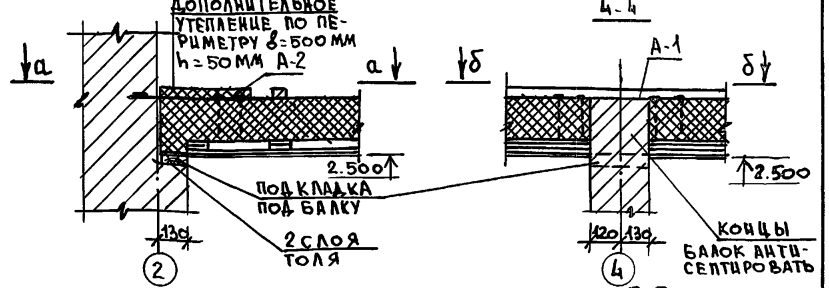

4-4

А-1

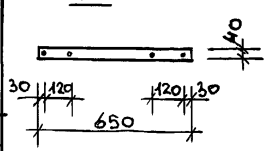

1

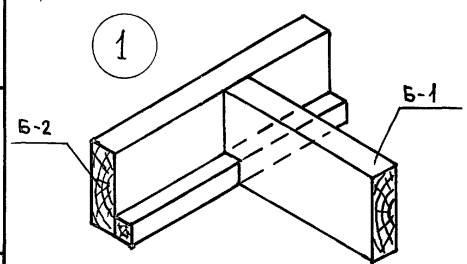

1-1

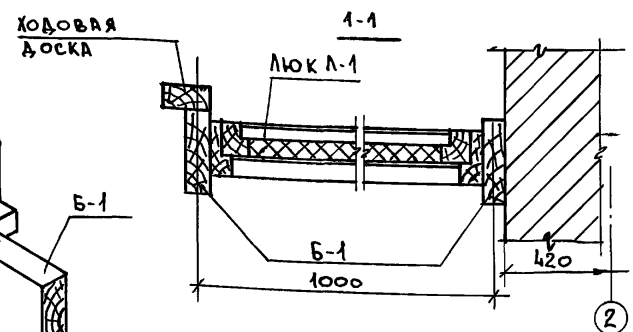

а-а

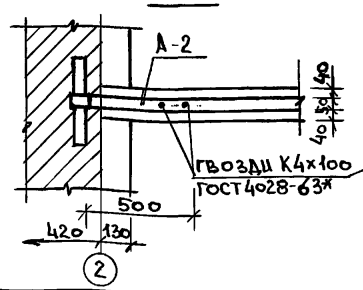

б-б

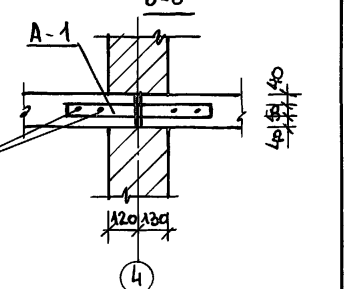

Данный лист см. совместно с л.22

Привязан:

Нормок	Сократова	
ГАП	Сахарова	
Гл. спец.	Сократова	
Исполн.	Кувшинкина	

144-16-166.92 АС

1этажный 1-квартирный дом с расположением хоз. помещений в 1 этаже	Стадия	Лист	Листов
	Р	23	
Чердачное перекрытие	ЦНИИЭП гражданселькстрой		
Сечения 1-1÷6-6. Узлы 1; 2.			

25378-01 26

Инв. № подл. | Подпись и дата | Взам. инв. №

Альбом 1

План кровли i=0,600 (31,0°)

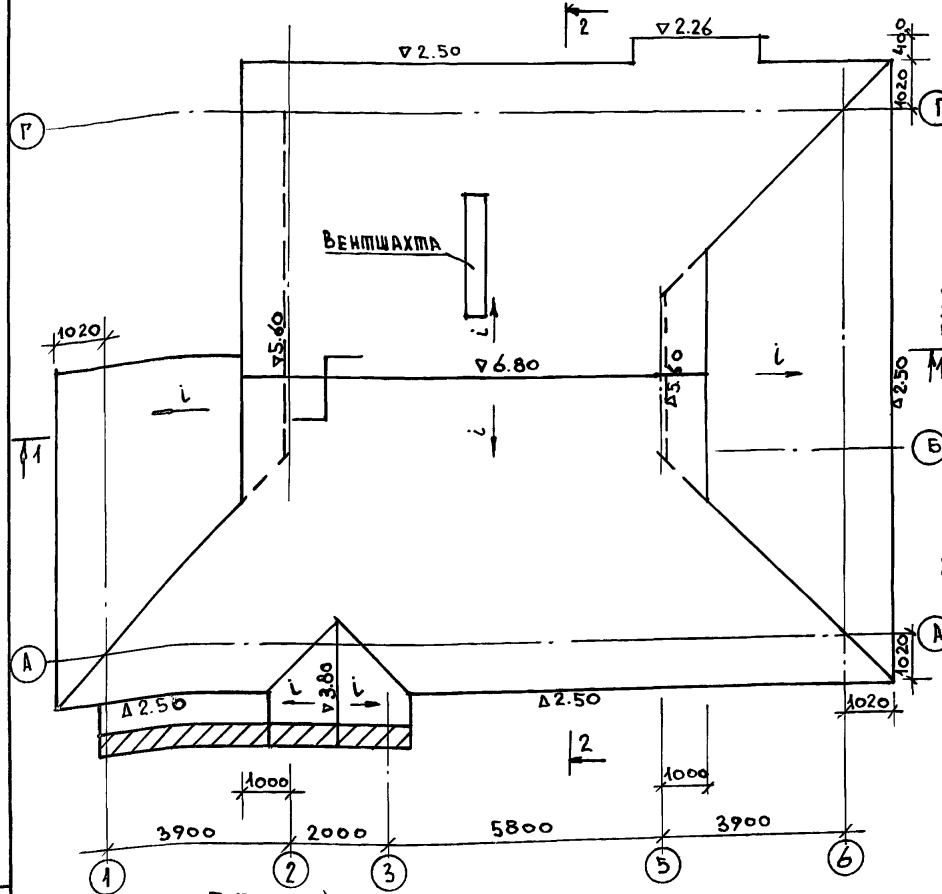

План подстропильных конструкций и стропил / шаг стропил 0,75 /

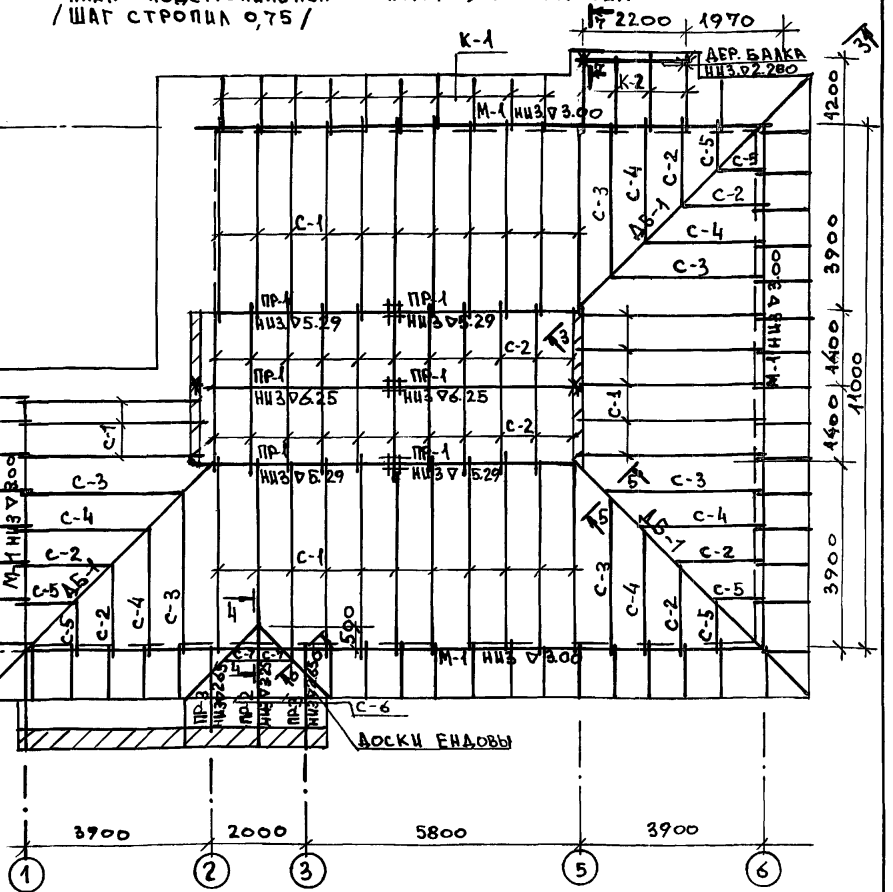

- места установки кирпичных столбов /250×250/ на кирпичную стену

* - места установки деревянных стоек /100×100/ - учтены на л. 25.

Сечения разработаны на л.л. 26,8.

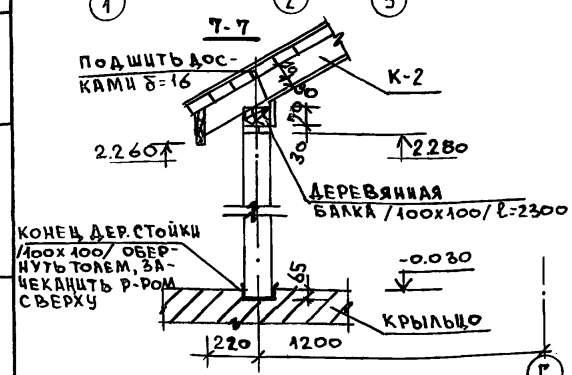

Инв. № подл. | Подпись и дата | Взам. инв. №

144-16-166.92 АС

Привязан:		
Нормок.	Сократова	
ГАП	Сахарова	
Гл. спец.	Сократова	
Исполн.	Кубышкина	

1-этажный 1-квартирный дом с расположением хозпомещений в 1 этаже

План кровли. План подстропильных конструкций и стропил.

Стадия	Лист	Листов
Р	24	

ЦНИИЭП граждансельстрой

25378-01 27

Альбом 1

Марка	Обозначение	Наименование	Кол.	Объем $м^3$	Примеч.
ПР-1	ГОСТ 8486-80*Е	Прогон 100×150 ℓ=3900	6	0.058	0,351
ПР-2	"	100×150 ℓ=2500	1	0,034	0,034
ПР-3	"	100×150 ℓ=1900	2	0,028	0.056
М-1	"	Мауэрлат 100×100 п.м.	43,5	0.010	0,435
С-1	"	Стропила 50×175 ℓ=4770	30	0,042	1,252
С-2	"	50×175 ℓ=2090	28	0.019	0,527
С-3	"	50×175 ℓ=4070	6	0,037	0.220
С-4	"	50×175 ℓ=3140	6	0.028	0,170
С-5	"	50×175 ℓ=1400	6	0,013	0,076
С-6	"	50×175 ℓ=1740	2	0.016	0,032
С-7	"	50×175 ℓ=870	2	0.008	0.016
К-1	"	Кобылка 50×100 ℓ=1200	53	0,006	0,318
К-2	"	50×100 ℓ=1600	3	0,008	0,024
ДБ-1	"	Балка диагональная 100×150 ℓ=7610	3	0,114	0,342
	"	Черепные бруски 50×50 п.м.	45,6	0.002	0,091
	"	Доски ендовы 100×150 ℓ=2380	2	0,036	0.072
	"	Балка деревянная 100×100 ℓ=2250	1	0,022	0.022
	"	Стойка деревянная 100×100 ℓ=2300	2	0.023	0.046

Марка	Обозначение	Наименование	Кол.	Объем $м^3$	Прим.
	ГОСТ 8486-80*Е	Накладка 50×150 ℓ=500	22	0,004	0,088
	"	Обрешетка 50×50 п.м.	404,0	0.002	0,808
	"	Лобовая доска 50×175 п.м.	88,8	0,009	0,799
	"	Доска подшивки δ=16 $м^2$	90,0	0,016	1,440
		Рама слухового окна	2	0,023	0,046

Спецификация на раму слухового окна

Марка	Обозначение	Наименование	Кол.	Объем $м^3$	Примеч.
1	ГОСТ 8486-80*Е	Обвязка 44×44 п.м.	5.04	0,002	0,010
2	"	Переплет 44×44 п.м.	2,14	0,002	0,004
3	"	Раскладка 12×20 п.м.	9.32	0,001	0,009
		Итого:			0,023

1. Обрешетка по стропилам шагом 500 мм.
2. Элементы несущих конструкций - из древесины хвойных пород влажностью не более 20%. Качество древесины должно удовлетворять требованиям ГОСТ 8486-80*Е и СНИП 25-80.
3. Деревянные конструкции соприкосающиеся с кладкой защитить от гниения прокладкой из 2-слоев толя и тщательно антисептировать.
4. Деревянные конструкции должны быть обработаны антипиренами.
5. Скрутку из проволоки 2ФВI через одну стропильную ногу - 3кг, ерши в кладку - 4кг.
6. Расстояние от наружных поверхностей дымовых каналов до стропил, обрешетки в свету должно быть не менее 130мм.
7. Доски ендовы укладываются на стропила и кобылки и крепятся к ним гвоздями.

144-16-166.92 АС

Н.контр.	Сократова		1 этажный 1квартирный 3комнатный дом с расположением хозпомещений на первом этаже	Стадия	Лист	Листов
ГАП	Сахарова			Р	25	
Гл.спец.	Сократова					
Исполн.	Кубышкина		Крыша Спецификация	ЦНИИЭП Граждансельстрой		

Привязан

Инв. №

Инв. № подл. | Подпись и дата | Взам. инв. №

25378-01 28

Альбом 1

3-3
геометрия ДБ-1

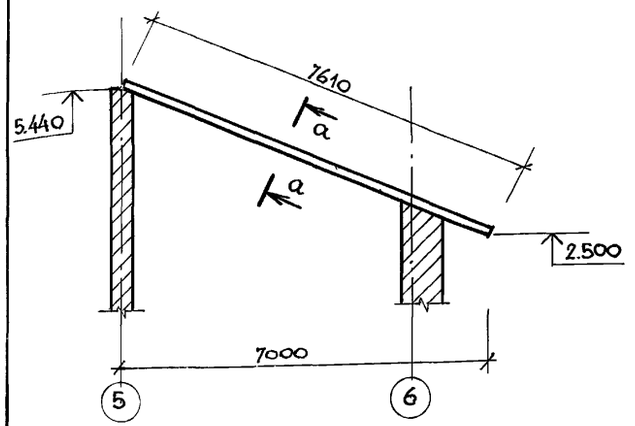

а-а



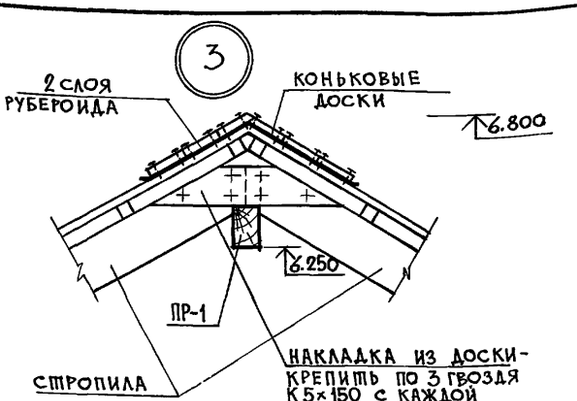

Узел соединения ДБ

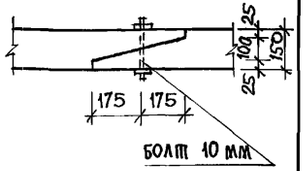

2-2

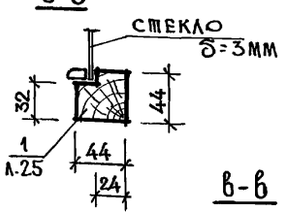

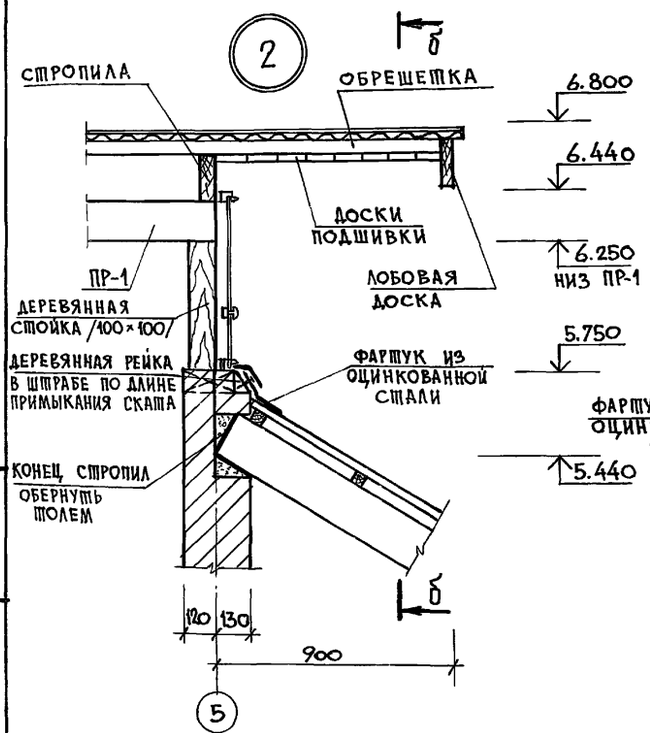

б-б

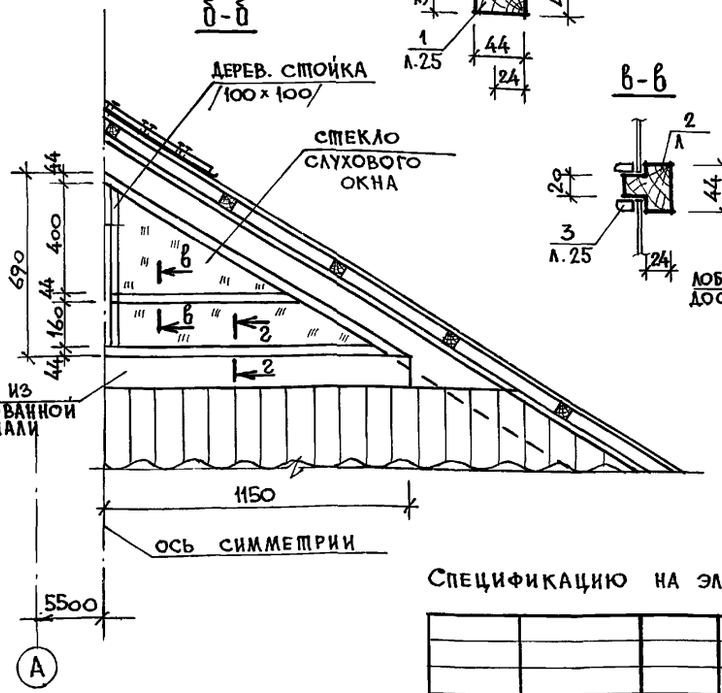

в-в

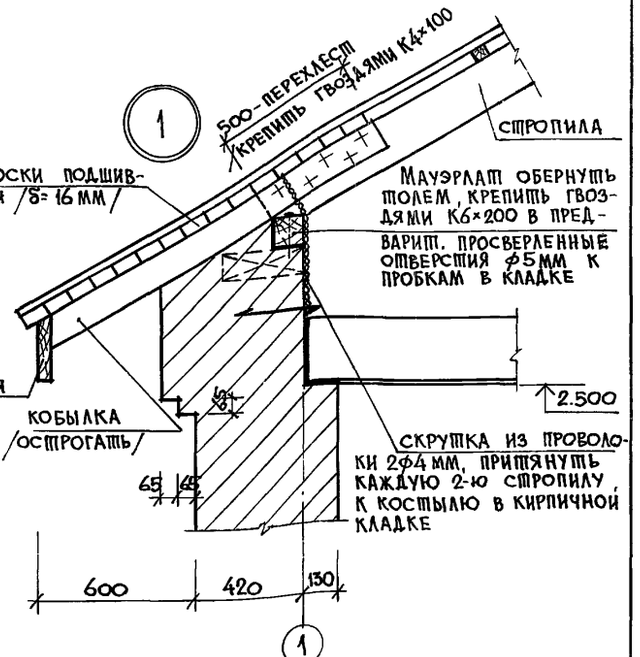

Спецификацию на элементы кровли и раму слухового окна см. на л. 25

					144-16-166.92 АС		
					1этажный 1квартирный 3комнатный дом с расположением хоз. помещений в 1этаже	стадия	лист	листов
						Р	26	
					Крыша. Узлы 1÷3. Сечение 3-3. Рама слухового окна.	ЦНИИЭП Граждансельстрой		

Альбом 1

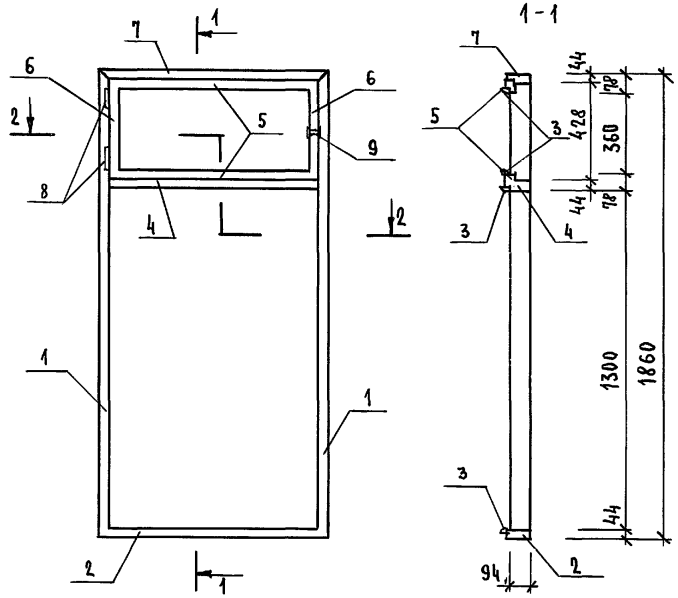

1-1

2-2

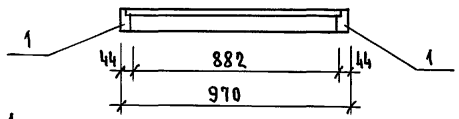

Поз. 1

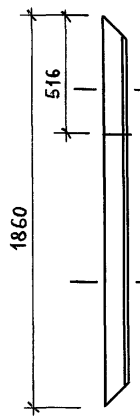

Поз.5,6

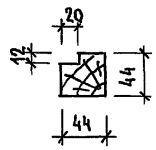

Поз.2

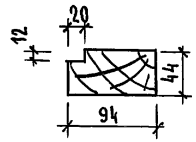

Поз.4

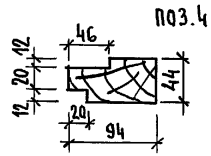

Поз.7

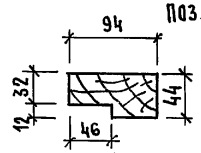

Спецификация на раму ОВ-1

Поз.	Обозначение	Наименование	Кол. шт	Объем ед. изд. м³	Общий объем м³
1		Обвязка вертикальная 44×94 ℓ=1860	2	0,008	0,016
2		Обвязка горизонтальная 44×94 ℓ=970	1	0,004	0,004
3		Раскладка 12×20 п.м.	7,2	—	0,002
4		Переплет горизонтальный 44×94 ℓ=882	1	0,004	0,004
5		Переплет горизонтальный 44×94 ℓ=902	2	0,004	0,008
6		Переплет вертикальный 44×94 ℓ=448	2	0,002	0,004
7		Обвязка горизонтальный 44×94 ℓ=970	1	0,004	0,004
		Итого:			0,042
8	ГОСТ 5088-78	Петля ПВ4-90-1	2		0,15кг.
9	ГОСТ 5090-79	Завертка ЗВ/ЗБ/	1		0,18кг.

Привязан

Инв. №

Н.контр.	Сократова	
ГАП	Сахарова	
Гл.спец.	Сократова	
Исполн.	Кубышкина	

144-16-166.92 АС

1этажный 1квартирный 3комнатный дом с расположением хозпомещений в первом этаже.

Стадия	Лист	Листов
Р	27	

Рама веранды ОВ-1.

ЦНИИЭП Граждансельстрой

Инв. № подл. | Подпись и дата | Взам. инв. №

Альбом 1

Фрагмент ограждения лестницы

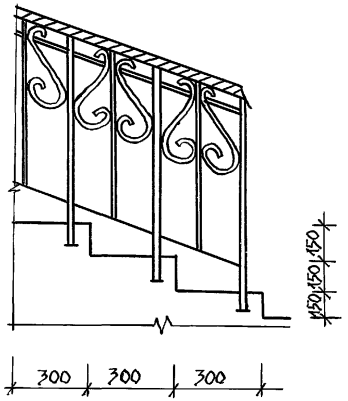

Ограждение цветочницы (3 шт.)

Вес 33,5 кг

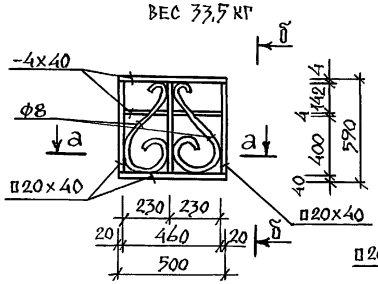

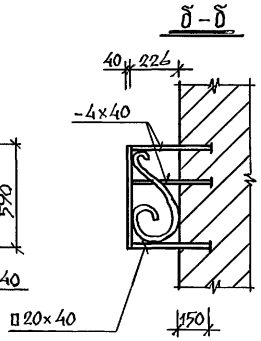

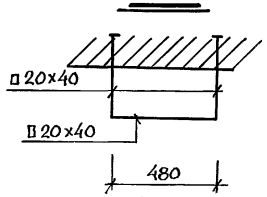

Деталь ограждения

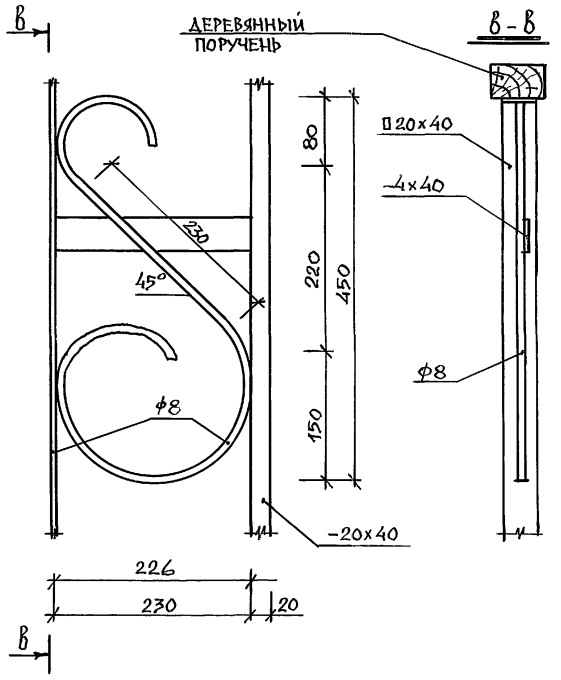

Ограждение крыльца /звено/

Вес 15,2 кг /9,7 шт./

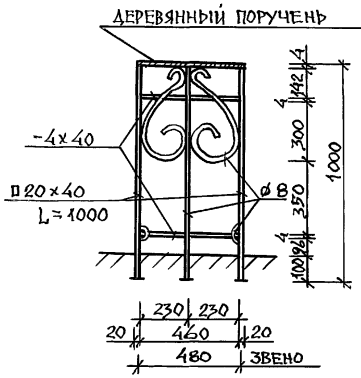

Вес 11,6 кг /5 шт./

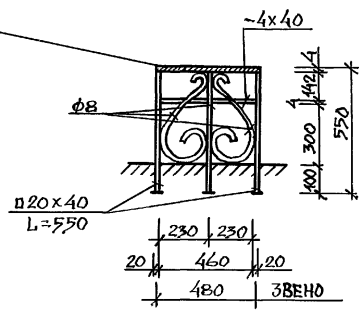

Расход металла на дом - 355,7 кг

					Т.П. 144-16-166.92 АС		
Привязан			Н. контр.	Сократова	Одноэтажный 1-квартирный 3-комнатный дом с расположением хоз. помещений в 1 этаже	Стадия	Лист	Листов
			ГАП	Сахарова		Р	28	
			Гл. спец.	Сократова				
			Исполн.	Кубышкина	Ограждение лестницы, крыльца. Цветочница.	ЦНИИЭП Граждансельстрой		
Инв. №								

Инв. № подл. | Подпись и дата | Взам. инв. №

25378-01 31

Альбом 1

Сечение наружной стены по оси 2.

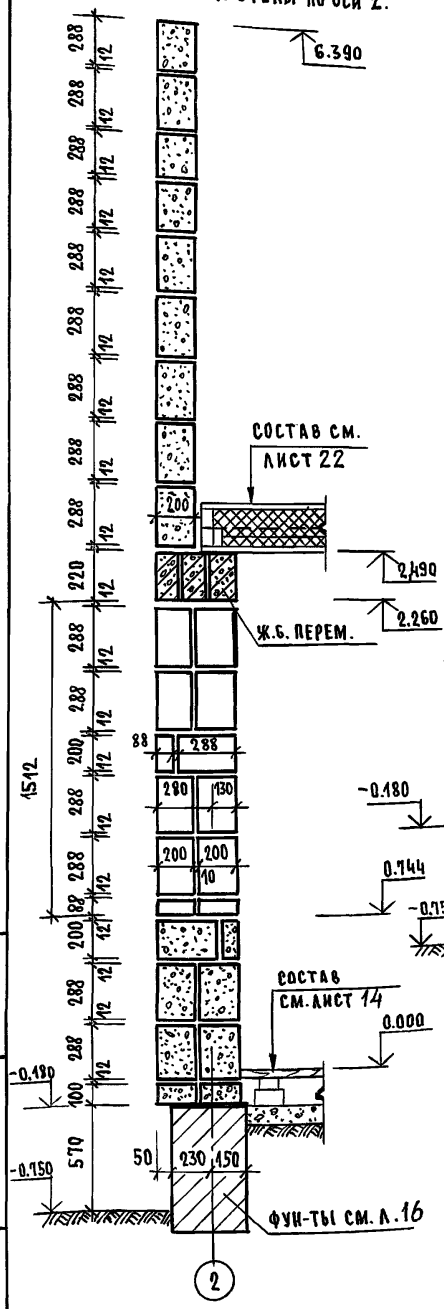

Сечение наружной стены по осям 1,Г.

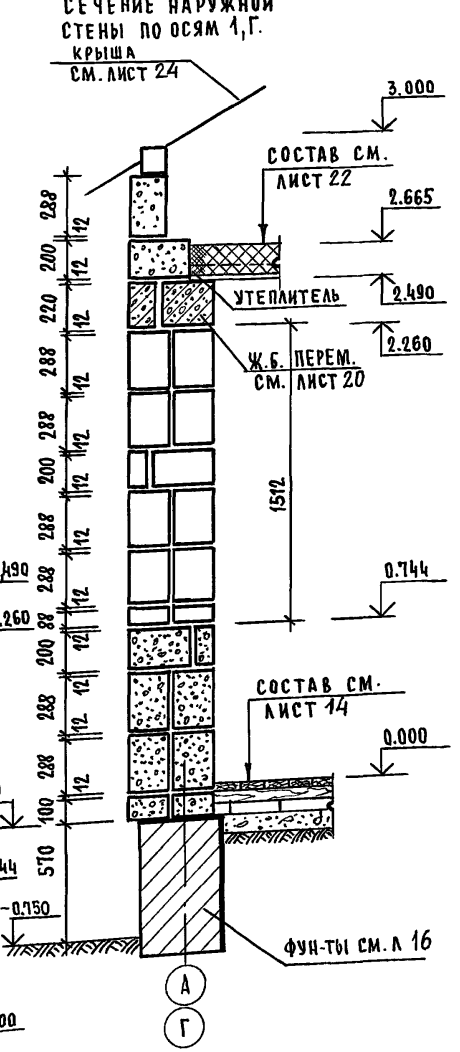

Сечение внутренней стены

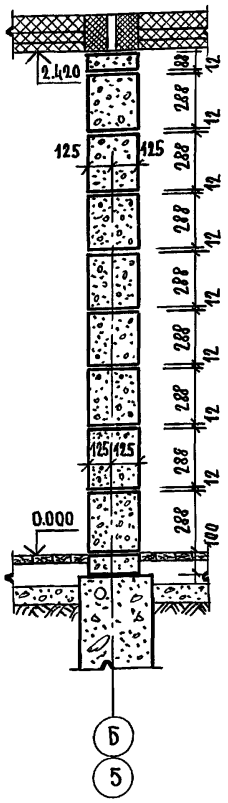

Стены наружные – из блоков ячеистого бетона по ГОСТ 21520-89. Блоки из неавтоклавного ячеистого бетона со средней плотностью в сухом состоянии $D = 800$ кг/м^3 с классом прочности $B = 2,5$ и по морозостойкости $F = 25$ на легких растворах с плотностью в сухом состоянии не менее 1500 кг/м^3. Кладка стен выполняется под расшивку швов. Толщина стены 410 мм в два блока по 200 мм с чередованием горизонтальной укладки через 2 ряда блоков. При кладке необходимо обеспечить смещение вертикальных швов наружных блоков относительно вертикальных швов внутренних блоков.

Внутренние стены – из блоков ячеистого бетона со средней плотностью в сухом состоянии $D = 700$ кг/м^3. Толщина внутренних стен 250 мм на тяжелых растворах плотностью более 1500 кг/м^3. Для кладки стен применяются растворы марки не менее М-25.

Цоколь выполняется из кирпича глиняного обыкновенного пластического прессования (ГОСТ 530-80). Высота цоколя должна быть не менее 500 мм. В местах примыкания стены к цоколю выполнить гидроизоляцию.

Наружную стену из ячеистобетонных блоков в зоне опирания на цоколь выполнить со свесом по отношению к цоколю не более (с целью защиты стены от увлажнения). При кладке стен из блоков на растворе толщина горизонтальных швов принимается не менее 10 мм и не более 15 мм в среднем 12 мм. Толщина вертикальных швов принимается от 8 до 15 мм в среднем 10 мм. Горизонтальные и вертикальные швы между блоками рекомендуется тщательно заполнить пластичным легким раствором. В стенах из блоков оконные и дверные проемы не имеют четвертей. Крепление коробок производится оцинкованными гвоздями. Зазоры между проемом и оконной или дверной коробкой тщательно заполняются утеплителем с установкой упругих прокладок, откосы оштукатуриваются. Подоконную часть наружной стены следует защищать сливом из оцинкованной кровельной стали.

Взам. инв. № | Подпись и дата | Инв. № подл.

Привязан

Инв. №

Н. контр.	Сократова	
ГАП	Сахарова	
Гл. спец.	Сократова	
Гл. спец.	Дегтярева	
Исполн.	Кубышкина	

144-16-166.92 АС

1 этажный 1 квартирный 3 комнатный дом с расположением хозпомещений в первом этаже.

Стадия	Лист	Листов
Р	29	

Разрезы стен. / Вариант дома со стенами из мелких блоков ячеистого бетона/

ЦНИИЭП Гражданельстрой

Альбом 1

ВЕДОМОСТЬ РАБОЧИХ ЧЕРТЕЖЕЙ ОСНОВНОГО КОМПЛЕКТА

Лист	Наименование	Примечание
1	Общие данные (начало)	
2	Общие данные (окончание)	
3	План на отм. 0.000. Схема системы ВЕ1.	
4	Схема системы отопления.	
5	План на отм. 0.000. План на отм. -2.100.	
	Схема системы ВЕ1 (вариант)	
6	Схема системы отопления.	
	Узел управления (вариант).	

ПЛАН-СХЕМА

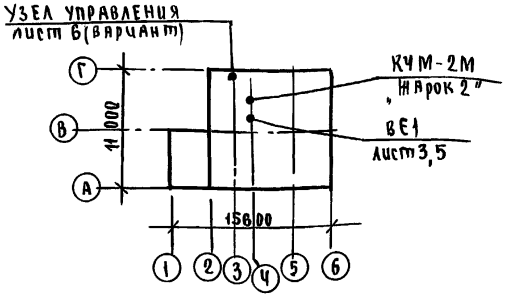

СОПРОТИВЛЕНИЕ ТЕПЛОПЕРЕДАЧЕ НАРУЖНЫХ ОГРАЖДЕНИЙ R м²°С/вт

Наименование ограждений	t наружного воздуха °С		
	-20	-25,-30	-35,-40
Стена	0,88	1,1	1,33
Покрытие	1,26	1,58	1,9
Окно	0,42	0,42	0,55

Типовой проект соответствует действующим нормам и правилам (в том числе по взрыво-пожарной безопасности)

Гл. инженер проекта /Крейнис/

ОБЩИЕ УКАЗАНИЯ

Рабочие чертежи по отоплению и вентиляции разработаны на основании задания на проектирование и действующих нормативных документов СНиП 2.08.01-85 и СНиП 2.04.05-86.

Типовой проект разработан для расчетных температур наружного воздуха -20, -25, -30 (основное решение) -35, -40°С.

Теплоснабжение здания осуществляется от чугунного котла КЧМ-2М „Жарок 2" и, как вариант, от тепловых сетей.

Отопление. Система отопления принята однотрубная вертикальная с верхней разводкой, однотрубная горизонтальная (вариант). В качестве нагревательных приборов приняты чугунные радиаторы „МС-140" и конвекторы „Универсал" (вариант). Удаление воздуха из системы отопления осуществляется через горизонтальный воздухосборник, устанавливаемый под потолком кухни и через воздушные краны конструкции Маевского (вариант).

Главный стояк, воздухосборник, магистральные трубопроводы прокладываемые в подпольных каналах и под потолком подвала (вариант) изолировать теплоизоляционным шнуром δ=30мм по ТУ36-1695-79 с покровным слоем из стеклорубероида по ГОСТ 15879-70, перед изоляцией трубопровод покрывают битумным лаком БТ-177 ГОСТ 6617-76.

Неизолированный трубопровод и радиаторы окрасить масляной краской за 2 раза.

Вентиляция предусмотрена естественная вытяжная через каналы кухни, санузла, ванной. Воздуховоды выполнить из листовой стали по ОСТ 14-11-196-86.

Монтаж системы отопления и вентиляции вести согласно СНиП 3.05.01-85.

Удельный расход тепла на отопление $\frac{145,8}{125,4}$ вт/м²/ккал/ч·м²

Удельный расход металла на отопление 1,1 кг/м²

Привязан

Инв. №

144-16-166.92 ОВ

Н.контр.	Крейнис	
Нач.отд.	Смирнов	
Гл.спец.	Крейнис	
Вед.инж.	Ухина	
Исполн.	Шишкин	
Провер.	Крейнис	

Одноэтажный одноквартирный 3-комнатный дом с расположением хозяйственных помещений в первом этаже

Стадия	Лист	Листов
Р	1	6

Общие данные (начало)

ЦНИИЭП Гражданскельстрой

25378-01 33

Согласовано

Гл.спец. АС	Сократова	
„ ВК	Верховский	
„ ЭО	Бородкин	

Инв. № подл. | Подпись и дата | Взам. инв. №

Альбом 1

ВЕДОМОСТЬ ССЫЛОЧНЫХ И ПРИЛАГАЕМЫХ ДОКУМЕНТОВ

Обозначение	Наименование	Примечание
	ССЫЛОЧНЫЕ ДОКУМЕНТЫ	
4.904-69	Детали крепления санитарно-технических приборов и трубопроводов.	
5.903-2 вып.0,1	Воздухосборники для систем отопления и теплоснабжения вентиляционных установок	
5.903-13 вып.5 ч.2	Грязевики	
7.903.9-2 вып.1	Детали тепловой изоляции трубопроводов с положительными температурами.	
	ПРИЛАГАЕМЫЕ ДОКУМЕНТЫ	
ОВ.СО.	Спецификация оборудования	Альбом
ОВ.ВМ.	Ведомость потребности в материалах	Альбом

ТЕПЛОПОТЕРИ ПОМЕЩЕНИЙ Вт/ккал/ч

$t_н$°С	Тип помещений 1	2	3	4	5	6	7	8
-20	1720 / 1480	1850 / 1590	1475 / 1270	1720 / 1480	1930 / 1660	3095 / 2680	2420 / 2080	2140 / 1840
-25	1770 / 1520	1850 / 1590	1490 / 1280	1815 / 1560	1895 / 1630	3060 / 2630	2430 / 2090	2220 / 1910
-30	1990 / 1710	2095 / 1800	1745 / 1500	2070 / 1780	2105 / 1810	3395 / 2920	2735 / 2350	2500 / 2150
-35	1940 / 1670	2070 / 1780	1665 / 1430	2080 / 1790	2060 / 1770	3340 / 2870	2720 / 2340	2465 / 2120
-40	2165 / 1860	2305 / 1980	1860 / 1600	2315 / 1990	2270 / 1950	3640 / 3130	3000 / 2580	2745 / 2360

ОСНОВНЫЕ ПОКАЗАТЕЛИ ПО ЧЕРТЕЖАМ ОТОПЛЕНИЯ И ВЕНТИЛЯЦИИ

Наименование здания (сооружения, помещения)	Объем м³	Периоды года при $t_н$°С	Расход тепла, Вт (ккал/ч) На отопление	На вентиляцию	На горячее водоснабжение	Общий	Расход холода Вт (ккал/ч)	Установленная мощн. эл. двигат. квт.
Одноэтажный одноквартирный 3-комнатный дом с расположением хозяйственных помещений в первом этаже	385	-20	16350 / (14060)	—	18840 / (16199)	35190 / (30259)	—	—
			16350 / (14060)	—	25120 / (21600)	41470 / (35660)	— вариант	—
		-25	16480 / (14170)	—	18840 / (16199)	35320 / (30370)	—	—
			16480 / (14170)	—	25120 / (21600)	41600 / (35770)	— вариант	—
		-30	18570 / (15965)	—	18840 / (16199)	37410 / (32164)	—	—
			18570 / (15965)	—	25120 / (21600)	43690 / (37565)	— вариант	—
		-35	18340 / (15770)	—	18840 / (16199)	37180 / (31969)	—	—
			18340 / (15770)	—	25120 / (21600)	43460 / (37370)	— вариант	—
		-40	20270 / (17430)	—	18840 / (16199)	39110 / (33630)	—	—
			20270 / (17430)	—	25120 / (21600)	45390 / (39030)	— вариант	—

Привязан

Инв.№

Н.контр.	Крейнис	
Нач.отд.	Смирнов	
Гл.спец.	Крейнис	
Вед.инж.	Ухина	
Исполн.	Шишкин	
Провер.	Крейнис	

144-16-166.92 ОВ

Одноэтажный одноквартирный 3-х комнатный дом с расположением хозяйственных помещений в первом этаже

Стадия	Лист	Листов
Р	2	

ОБЩИЕ ДАННЫЕ (ОКОНЧАНИЕ)

ЦНИИЭП гражданселькстрой

Инв.№ подл. | Подпись и дата | Взам.инв.№

Альбом 1

ПЛАН НА ОТМ. 0.000

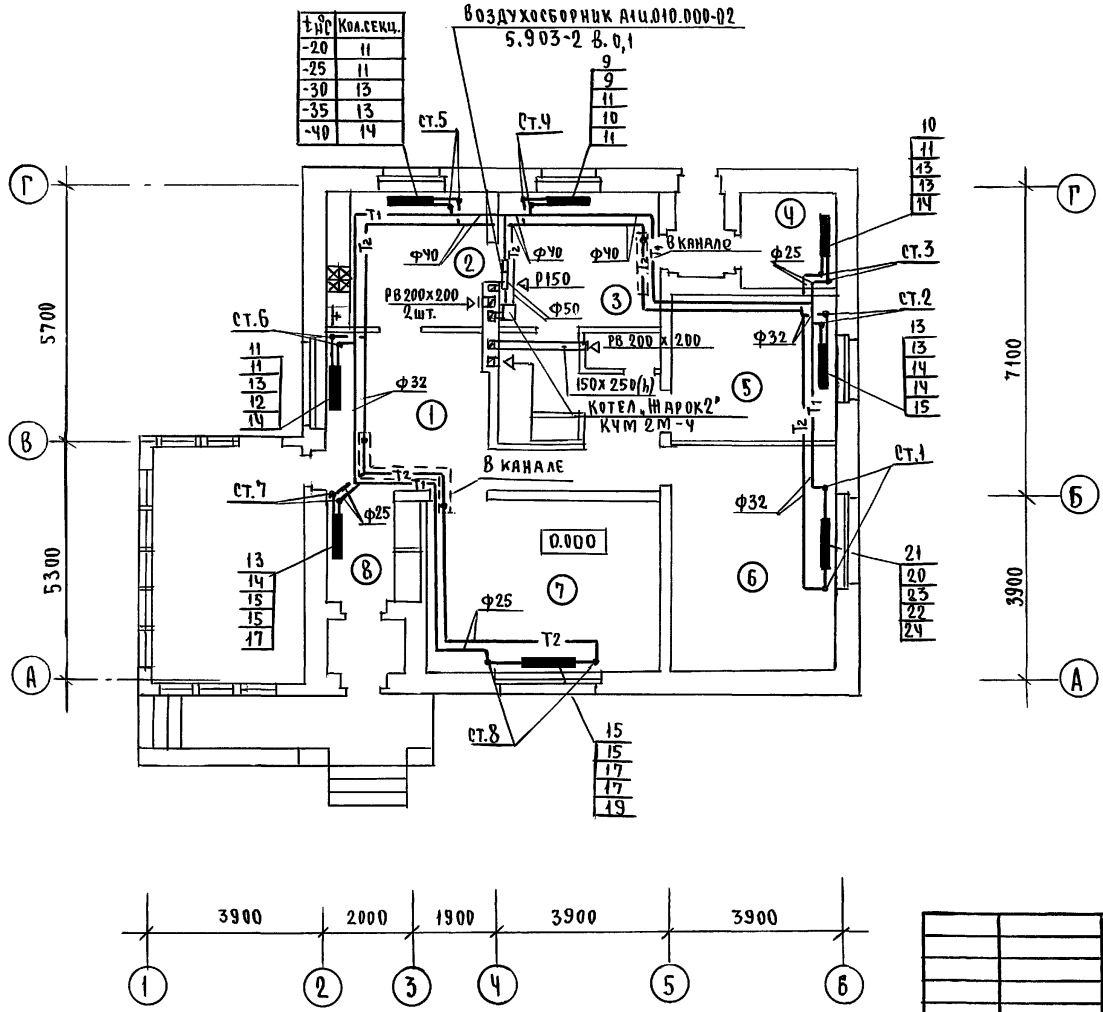

ВЕ1

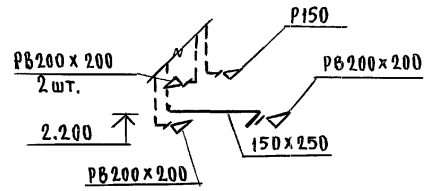

Гл.спец.АС	Верховский		
„ ВК	Бородкин		
„ ЭО			

Согласовано

Инв.№ подл. | Подпись и дата | Взам.инв.№

Привязан

Инв.№

Н.контр.	Крейнис	
Нач.отд.	Смирнов	
Гл.спец.	Крейнис	
Вед.инж.	Ухина	
Исполн.	Шишкин	
Провер.	Крейнис	

144-16-166.92 ОВ

Одноэтажный одноквартирный 3-х комнатный дом с расположением хозяйственных помещений в первом этаже

Стадия	Лист	Листов
Р	3	

План на отм. 0.000. Схема системы ВЕ1.

ЦНИИЭП гражданстельстрой

25378-01 35

Альбом 1

СИСТЕМА ОТОПЛЕНИЯ

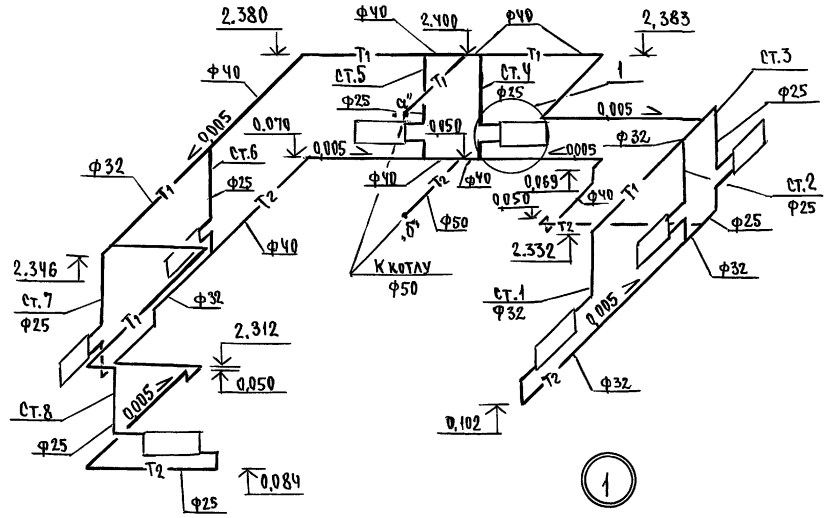

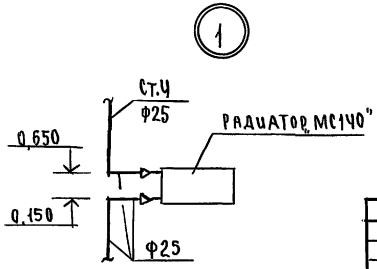

ОБВЯЗКА КОТЛА

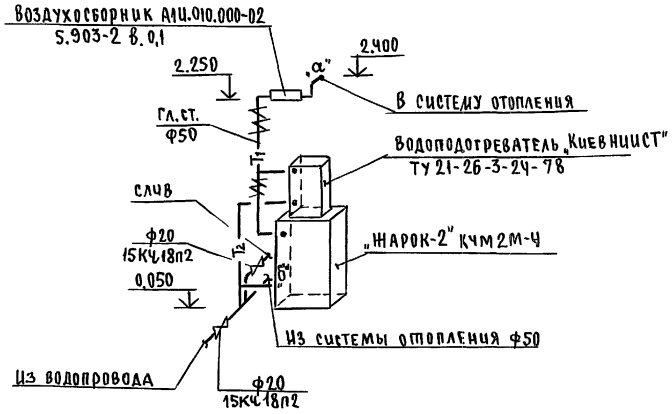

				144-16-166.92 ОВ		
Привязан		Н.контр.	Крейнис	Одноэтажный одноквартирный 3-комнатный дом с расположением хоз.помещений в первом этаже	Стадия	Лист	Листов
		Нач.отд.	Смирнов		Р	4	
		Гл.спец.	Крейнис				
		Вед.инж.	Ухина	Схема системы отопления	ЦНИИЭП гражданселькстрой		
		Исполн.	Шишкин				
Инв.№		Провер.	Крейнис				

Инв.№ подл. | Подпись и дата | Взам.инв.№

25378-01 36

Альбом 1

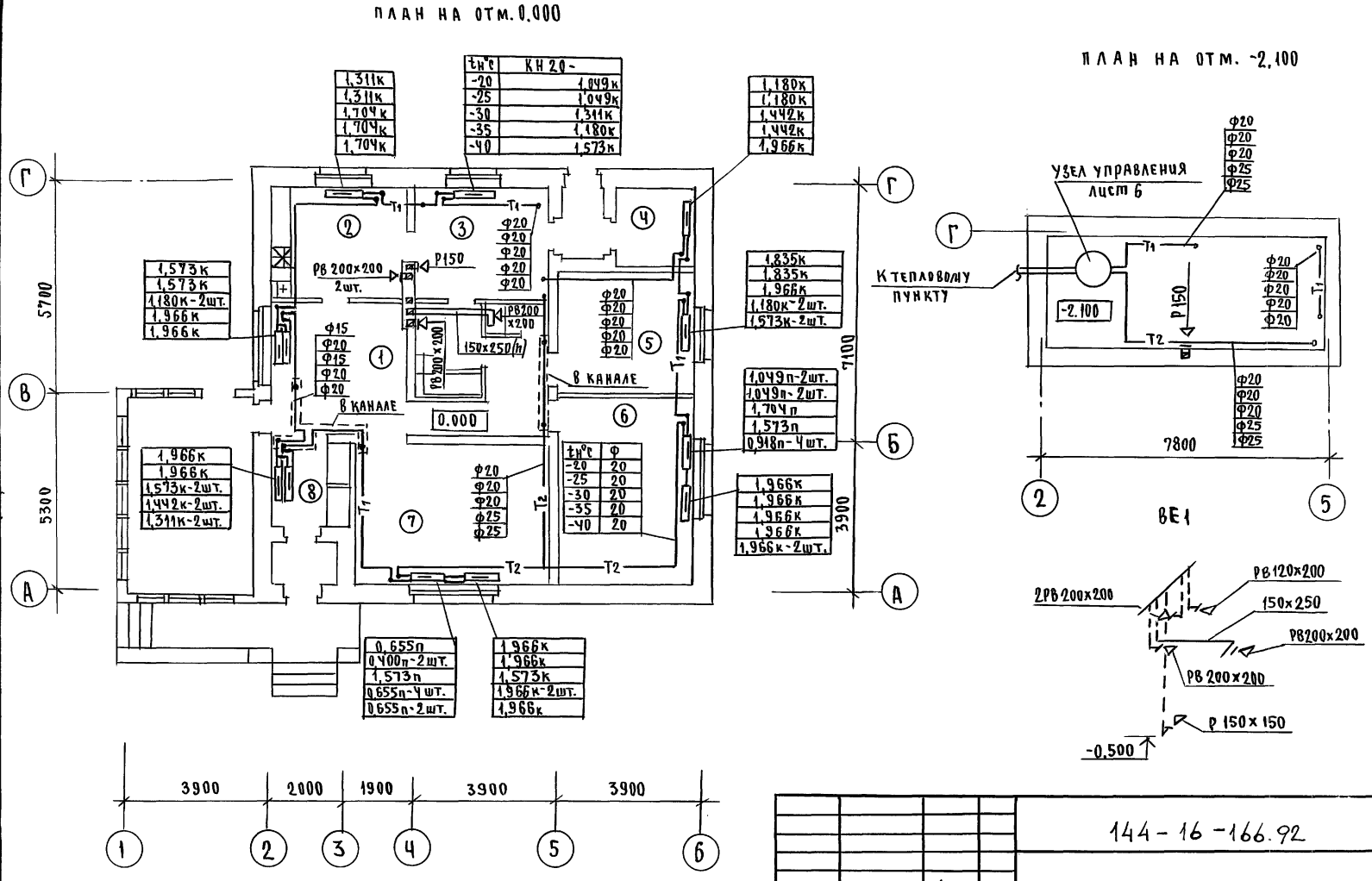

				144-16-166.92			ОВ
ПРИВЯЗАН		Н.контр.	Крейнис	ОДНОЭТАЖНЫЙ ОДНОКВАРТИРНЫЙ 3-КОМНАТНЫЙ ДОМ С РАСПОЛОЖЕНИЕМ ХОЗЯЙСТВЕННЫХ ПОМЕЩЕНИЙ В ПЕРВОМ ЭТАЖЕ	СТАДИЯ	ЛИСТ	ЛИСТОВ
		Нач.отд.	Смирнов		Р	5	
		Гл.спец.	Крейнис				
		Вед.инж.	Ухина	ПЛАН НА ОТМ. 0.000, ПЛАН НА ОТМ. -2.100, СХЕМА СИСТЕМЫ ВЕ-1 (ВАРИАНТ)	ЦНИИЭП ГРАЖДАНСЕЛЬСТРОЙ		
		Исполн.	Шишкин				
ИНВ.№		Провер.	Крейнис				

25378-01 37

СОГЛАСОВАНО

Гл.спец.АС		
" ВК	Верховский	
" 90	Бородкин	

Инв. № подл.	Подпись и дата	Взам.инв. №

Альбом 1

СИСТЕМА ОТОПЛЕНИЯ

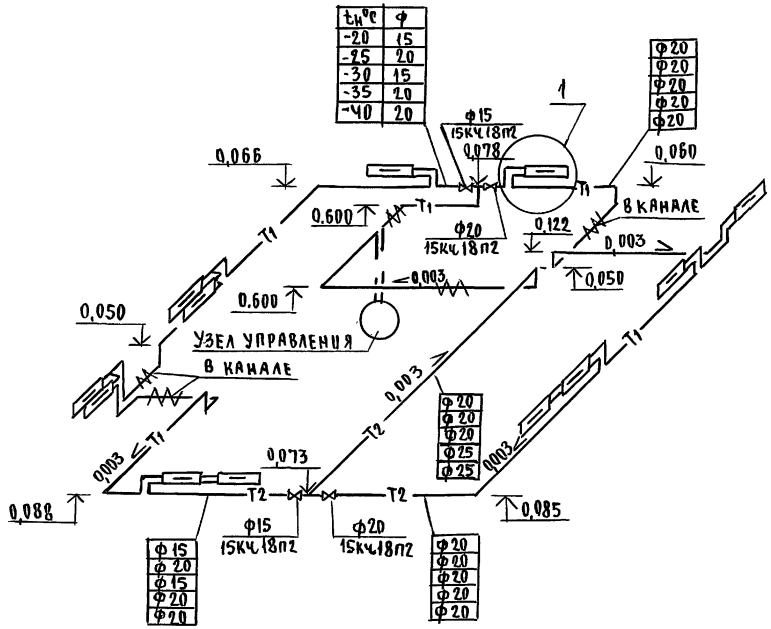

УЗЕЛ УПРАВЛЕНИЯ (95-70°С)

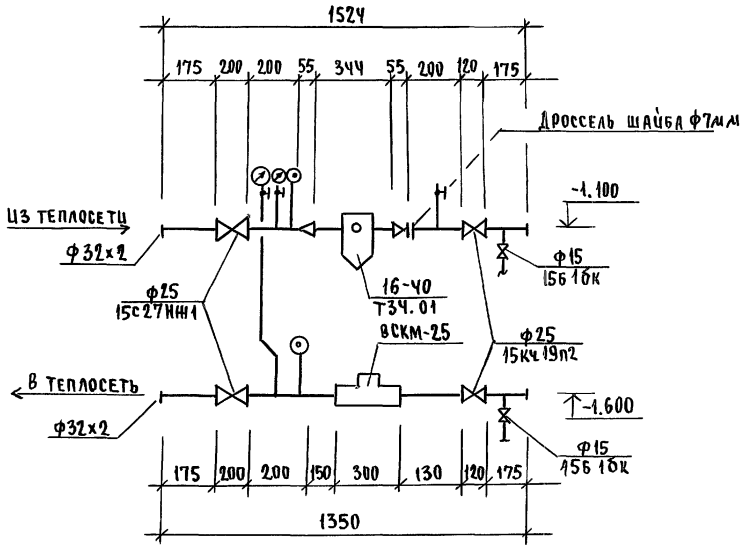

(1)

Воздушный кран конструкции Маевского

Конвектор „Универсал 20"

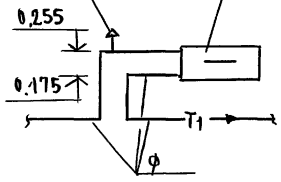

Привязан			
Инв.№			
Н.контр.	Крейнис		
Нач.отд.	Смирнов		
Гл.спец.	Крейнис		
Вед.инж.	Ухина		
Исполн.	Шишкин		
Провер.	Крейнис		

144-16-166.92 ОВ

Одноэтажный одноквартирный 3-комнатный дом с расположением хозяйственных помещений в первом этаже	Стадия	Лист	Листов
	Р	6	
Схема системы отопления. Узел управления. (вариант)	ЦНИИЭП гражданселькстрой		

Инв.№ подл. | Подпись и дата | Взам.инв.№

Альбом 1

Ведомость рабочих чертежей основного комплекта

Лист	Наименование	Примечание
1	Общие данные	
2	Планы этажа	
3	План этажа. План подвала (вариант)	
4	Схемы систем В1, Т3, К1.	
5	Схемы систем В1, Т3, Т4, К1	

Ведомость ссылочных и прилагаемых документов

Обозначение	Наименование	Примечание
	Ссылочные документы	
4.904-69, 4.900-9 вып.1	Детали крепления санитарно-техни-	
	ческих приборов и трубопроводов	
7.903.9-2.1	Тепловая изоляция трубопроводов	
	Прилагаемые документы	
ВК.СО	Спецификация оборудования	
ВК.ВМ	Ведомость потребности в материалах	

Общие указания

Водоснабжение

Водоснабжение дома предусматривается от наружных сетей водопровода. Ввод водопровода запроектирован из полиэтиленовых напорных труб ПВД(с) ф32×3,5 и прокладывается на 0,5м ниже глубины промерзания грунта.

Горячее водоснабжение запроектировано от водонагревателя, установленного на котле отопления и как вариант предусматривается горячее водоснабжение централизованное с циркуляцией через полотенцесушитель и вводом в канале теплосети совместно с трубопроводами отопления.

Внутренние сети холодного и горячего водоснабжения запроектированы из стальных водогазопроводных оцинкованных труб.

Магистральные трубопроводы изолируются от теплопотерь и конденсации по серии 7.903.9-2.1. Основной изоляционный слой-теплоизоляционный шнур δ=30мм по ТУ 36-1695-79. Покровный слой-стеклорубероид ГОСТ 15879-70

Расчетные расходы и потребные напоры определены согласно СНиП 2.04.01-85 и СНиП 2.04.02-85 и сведены в таблицу.

Расчетный расход воды на наружное пожаротушение составляет 5л/сек.

Канализация

Отвод бытовых сточных вод от санитарных приборов осуществляется в дворовую сеть канализации. Вся сеть монтируется из пластмассовых канализационных труб ф 50-100мм.

Основные показатели по чертежам водопровода и канализации

Наименование системы	Потребный напор на вводе м.вод.ст.	Расчетный расход м³/сут	м³/ч	л/с	при пожаре л/с	Установ. мощность эл.двигат. л/с	Примечан.
В1	10	1,5	0,75	0,46			
К1	—	1,5	0,75	2,06			
В1 (вариант)	10	1,08	0,42	0,27			
Т3 (вариант)	10	0,48	0,53	0,32			
К1 (вариант)	—	1,56	0,95	2,19			

1. Монтаж внутренних санитарно-технических систем следует производить в соответствии с СН 478-80 и СНиП 3.05.01-85.

Типовой проект соответствует действующим нормам и правилам

Гл. инженер проекта /Верховский/

Гл. инженер проекта привязки

Привязан

Инв.№

144-16-166.92 ВК

Н.контр.	Верховский		
Нач.отд.	Смирнов		
Гл.спец.	Верховский		
Вед.инж.	Филатова		
Испол.	Орловкова		
Провер.	Филатова		

Одноэтажный одноквартирный 3-комнатный дом с хоз.помещениями в 1 этаже

Стадия	Лист	Листов
Р	1	5

Общие данные

ЦНИИЭП граждансельстрой

Инв.№ подл. | Подпись и дата | Взам.инв.№

Копировал Формат А3

Альбом 1

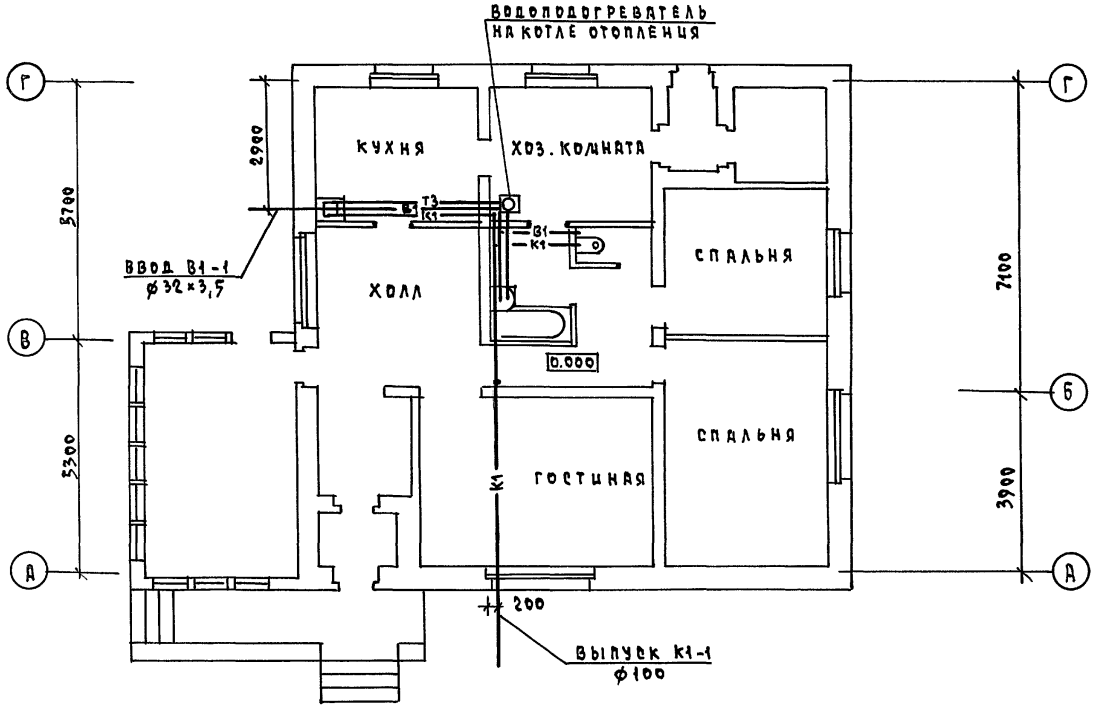

Согласовано	
гл. спец. ОВ	Крейнис
гл. спец. ЭО	Бородкин

Инв. № подл.	Подпись и дата	Взам. инв. №	Инв. №

144-16-166.92 ВК

Привязан			
Н. контр	Верховский		
Нач. отд.	Смирнов		
Гл. спец.	Верховский		
Вед. инж	Филатова		
Исполн.	Оглодкова		
Провер.	Филатова		

Одноэтажный одноквартирный 3-комнатный дом с расположением хоз. помещений в 1 этаже

Стадия	Лист	Листов
Р	2	

План этажа

ЦНИИЭП граждансельстрой

25378-01 40 Копировал Kof- Формат А3

Альбом I

План этажа

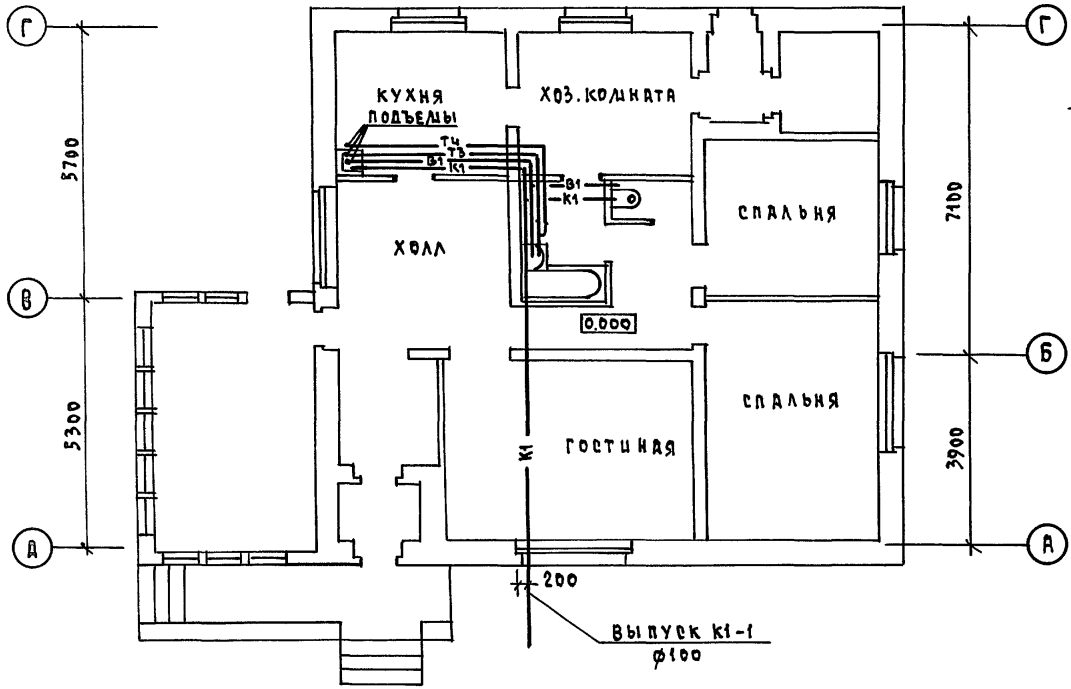

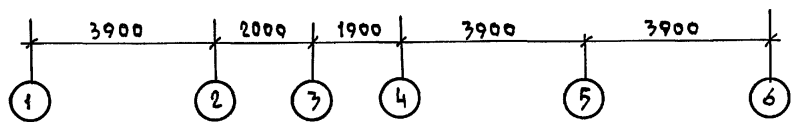

План подвала

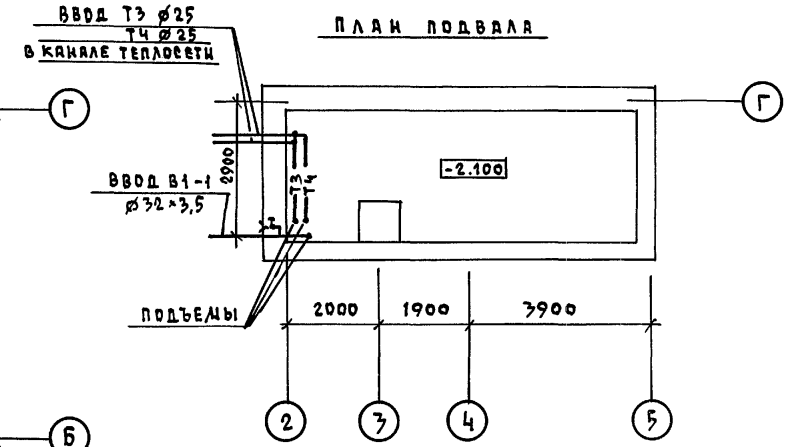

СОГЛАСОВАНО

ГА. СПЕЦ. ОВ	КРЕЙНИС	
ГА. СПЕЦ. ЭО	БОРОДКИН	

Инв.№ подл. | Подпись и дата | Взам. инв.№

ПРИВЯЗАН

Инв.№

Н.контр.	Верховский	
Нач.отд.	Сидиков	
Гл.спец.	Верховский	
Вед.инж.	Филатова	
Исполн.	Оглодкова	
Провер.	Филатова	

144-16-166.92 ВК

Одноэтажный одноквартирный 3-комнатный дом с расположением хоз.помещений в 1 этаже

Стадия	Лист	Листов
Р	3	

План этажа. План подвала (вариант)

ЦНИЦЭП Граждансельстрой

25378-01 41 Копировал

Формат А3

Альбом 1

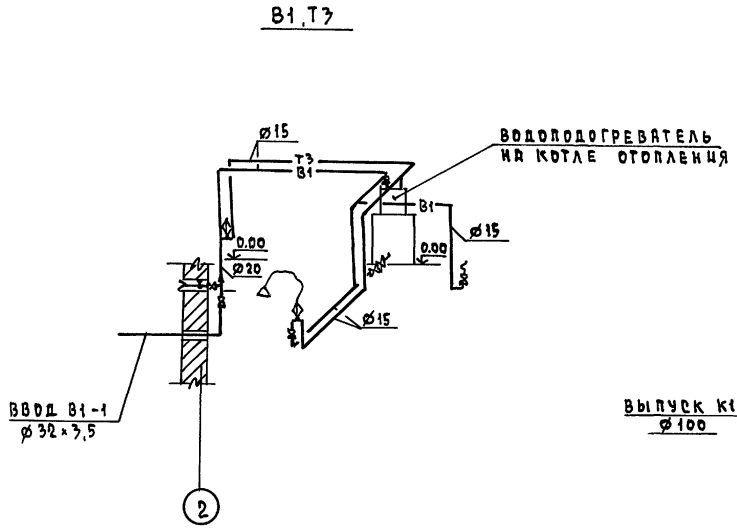

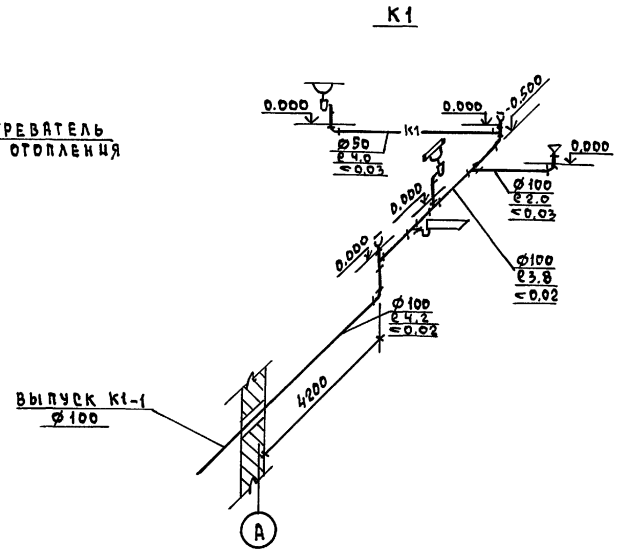

					144-16-166.92 ВК		
ПРИВЯЗАН			Н.контр.	Верховский	Одноэтажный одноквартирный 3-комнатный дом с расположением хоз.помещений в 1 этаже	Стадия	Лист	Листов
			Нач.отд.	Слирков		Р	4	
			Гл.спец.	Верховский				
			Вед.инж.	Филатова	Схемы систем В1,Т3,К1	ЦНИИЭП гражданселькстрой		
			Исполн.	Огородкова				
ИНВ.№			Провер.	Филатова				

25378-01 42 КОПИРОВАЛ

ФОРМАТ А3

ИНВ.№ ПОДЛ | ПОДПИСЬ И ДАТА | ВЗАИМ. ИНВ.№

Альбом 1

В1,Т3,Т4

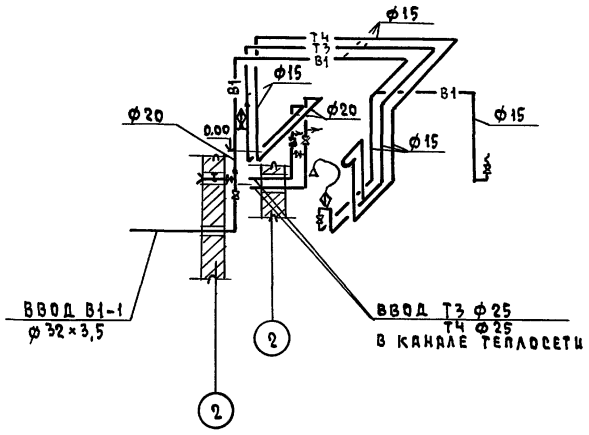

К1

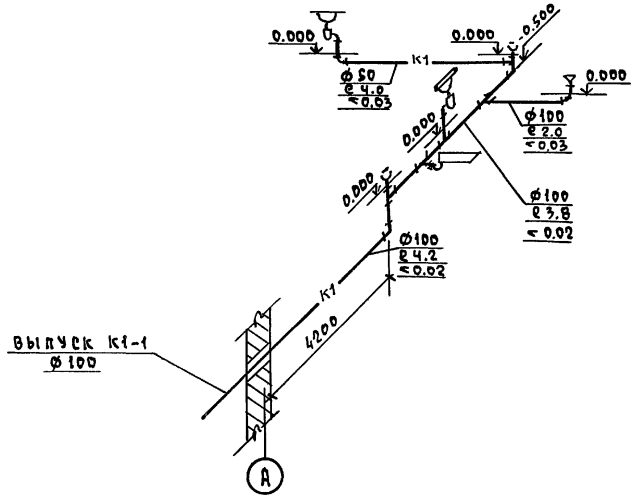

144-16-166.92 ВК

Привязан		Н.контр.	Верховский	Одноэтажный однокварти-рный 3-комнатный дом с расположением хоз.помещений в 1 этаже	Стадия	Лист	Листов
		Нач.отд.	Слирнов		Р	5	
		Гл.спец.	Верховский				
		Вед.инж	Филатова	Схемы систем В1,Т3,Т4,К1 (вариант)	ЦНИИЭП граждансельстрой		
		Исполн.	Огладкова				
Инв.№		Провер.	Филатова				

Инв.№ подл. | Подпись и дата | Взам. инв.№

25378-01 43 Копировал Формат А3

Альбом 1

Ведомость рабочих чертежей основного комплекта марки ЭО

Лист	Наименование	Примечание
1	Общие данные	
2	Планы расположения осветительных сетей	

Основные показатели проекта

Наименование	Ед. изм	Данные проекта
Напряжение электросети	В	220
Расчетная мощность	кВт	5
Максимальная потеря напряжения	%	1,8

Ведомость ссылочных и прилагаемых документов

Обозначение	Наименование	Примечание
	Прилагаемые документы	
ЭО.СО	Спецификация оборудования	Альбом II
	Ссылочные документы	
2.190.1/72 Вып.V	Узлы и детали инженерного оборудования жилых и общественных зданий для сельского строительства	

Типовой проект соответствует действующим нормам и правилам

Главный инженер проекта _____ / Бородкин Г.В./

Главный инженер проекта привязки

Общие указания

Проект разработан на напряжение 220В в сети 380/220 с глухозаземленной нейтралью трансформатора. По степени надежности электроснабжения токоприемники жилого дома относятся к III категории. Электромонтажные работы необходимо производить согласно ПУЭ и ВСН 59-88. Расчетная мощность определена для дома с кухонными плитами на сниженном газе, на электроплитах (вариант) и на природном газе (вариант)

Расчетная схема

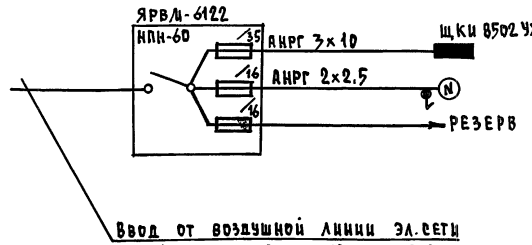

$P_р$ = 5,00 кВт $J_р$ = 22,8 А

$P_р$ = 8,75 кВт $J_р$ = 39,8 А (вариант – электропл.)

$P_р$ = 3,75 кВт $J_р$ = 17 А (вариант – природн.газ)

Привязан

144-16-166.92 ЭО

Одноэтажный одноквартирный 3-комнатный дом с расположением хоз. помещений в 1 этаже	Стадия	Лист	Листов
	Р	1	2
Общие данные	ЦНИИЭП граждансельстрой		

Н.контр. Бородкин
Нач.отд. Смирнов
Гл.спец. Бородкин
Исполн. Абрамова
Провер. Крутова

Инв.№

Инв.№ подл. | Подпись и дата | Взам.инв.№

Альбом 1

План этажа

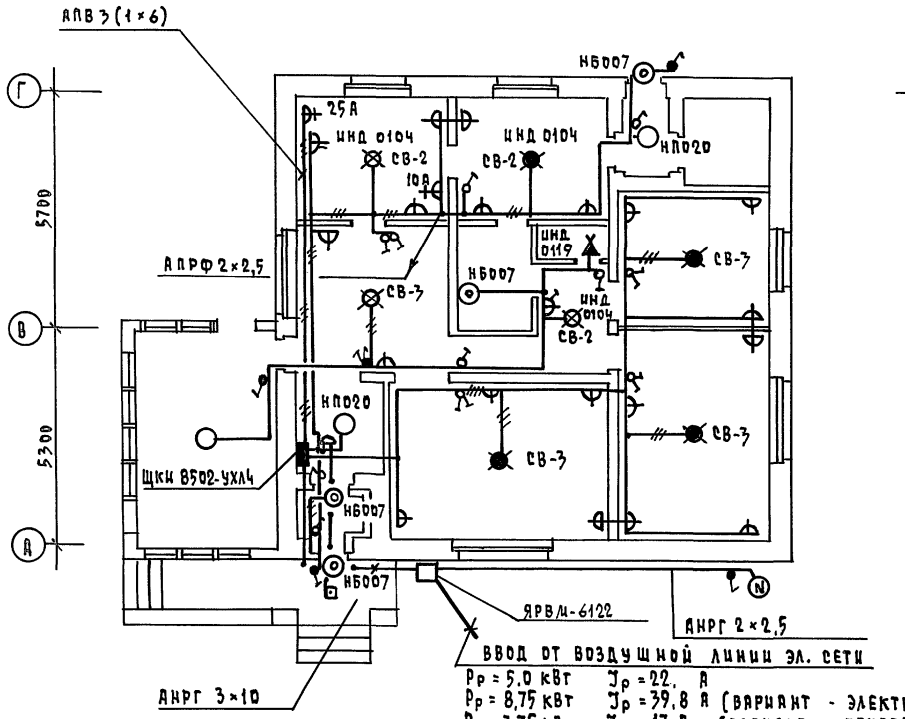

Ввод от воздушной линии эл. сети

$P_р$ = 5,0 кВт $I_р$ = 22, А

$P_р$ = 8,75 кВт $I_р$ = 39,8 А (вариант - электроплиты)

$P_р$ = 3,75 кВт $I_р$ = 17 А (вариант - природный газ)

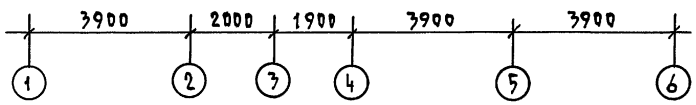

План подвала

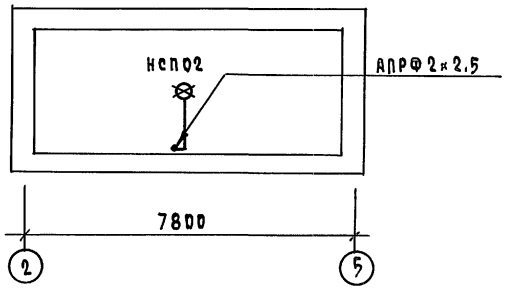

Эл. сеть выполняется:

проводом АПВ - скрыто в штрабах по несгораемым конструкциям и проводом АПРФ - открыто по потолкам и в подвале.

К светильникам наружной установки кабелем АНРГ - открыто.

Согласовано: Гл. спец. ОВ Крейнис; Гл. спец. Верховский

Инв. № подл. | Подпись и дата | Взам. инв. №

Привязан

Инв. №

Н. контр.	Бородкин	
Нач. отд.	Смирнов	
Гл. спец.	Бородкин	
Исполн.	Абрамова	
Провер.	Крутова	

144-16-166.92 90

Одноэтажный одноквартирный 3-комнатный дом с расположением хоз. помещений в 1 этаже

Стадия	Лист	Листов
Р	2	

План расположения осветительных сетей

ЦНИИЭП граждансельстрой

25378-01 45

Копировал

Формат А3

Альбом 1

Ведомость рабочих чертежей основного комплекта ее

Лист	Наименование	Примечание
1	Общие данные	
2	Схема расположения устройств связи.	
3	План расположения сетей связи на этаже.	
	План кровли.	

Ведомость ссылочных и прилагаемых документов

Обозначение	Наименование	Примечание
	Ссылочные документы	
2.190.1/72 вып.V	Узлы и детали инженерного оборудования жилых и общественных зданий для сельского строительства	
	Прилагаемые документы	
ее.ВМ	Ведомость потребности в материалах	Альбом 4
ее.со	Спецификация оборудования	Альбом 3

Основные показатели

Наименование	Ед. изм.	Кол-во
Телефонизация		
Емкость телефонного ввода, в том числе		
используемых в данном здании	пар	1
Радиофикация		
Количество абонентских точек	шт.	3
Телевидение		
Количество телевизионных антенн	шт.	1

Типовой проект соответствует действующим нормам и правилам.

Гл. инженер проекта /Бородкин Г.В./

Гл. инженер проекта привязки

Инв.№ подл. | Подпись и дата | Взам. инв.№

Общие указания

Для защиты устройств связи от атмосферных разрядов проектом предусматривается установка молниезащиты. Молниеотвод выполняется из арматурной стали ø6мм и покрывается битумом за 2 раза. Вертикальный спуск молниеотвода выполняется по стене на штырях или скобах.

Для заземления используются электроды из угловой стали разм. 50×50×5мм, забиваемые в землю на 0,5м. Расстояние между ними 5,0м. Электроды соединяются стальной полосой разм. 20×5мм. Количество электродов определяется при привязке проекта в зависимости от электрического сопротивления грунта согласно таблице:

Наименование грунта	Торф, чернозем	Глина, суглинок	Песок
Количество электродов	1	2	4

Привязан

Инв.№

144-16-166.92 ее

Н.контр.	Бородкин	Одноэтажный одноквартирный 3-комнатный дом с расположением хоз. помещений в 1 этаже	Стадия: Р; Лист: 1; Листов: 3
Нач.отд.	Смирнов		
Гл.спец.	Бородкин	Общие данные	ЦНИИЭП гражданселькстрой
Рук.гр.	Логинова		
Инженер	Правоторина		

Альбом 1

Схема расположения устройств связи

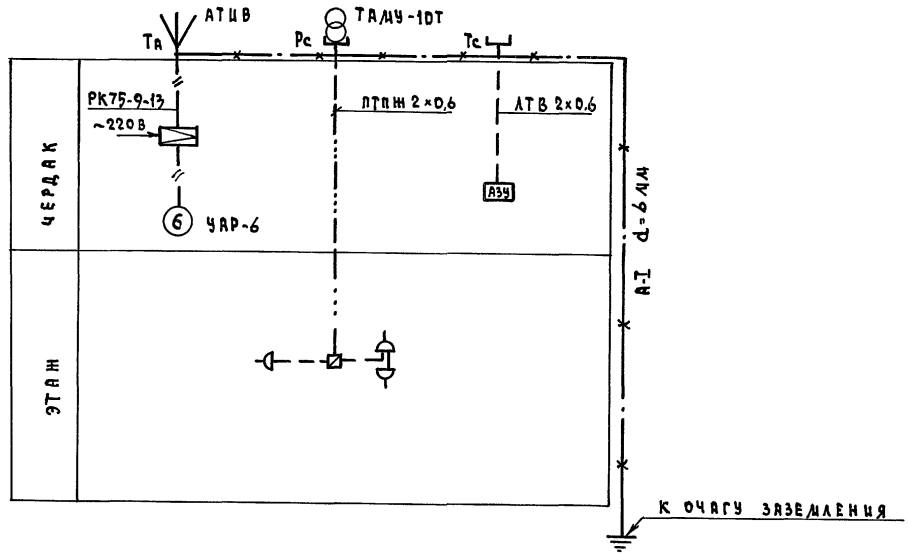

Инв.№ подл. | Подпись и дата | Взам. инв.№

Привязан			
Инв.№			
Н.контр.	Бородкин		
Нач.отд.	Смирнов		
Гл.спец.	Бородкин		
Рук.гр.	Аргинова		
Инженер	Правоторина		

144-16-166.92 СС

Одноэтажный одноквартирный 3-комнатный дом с расположением хоз. помещений в 1 этаже	Стадия	Лист	Листов
	Р	2	
Схема расположения устройств связи	ЦНИИЭП гражданселькстрой		

25378-01 47 Копировал Формат А3

Альбом 1

План этажа

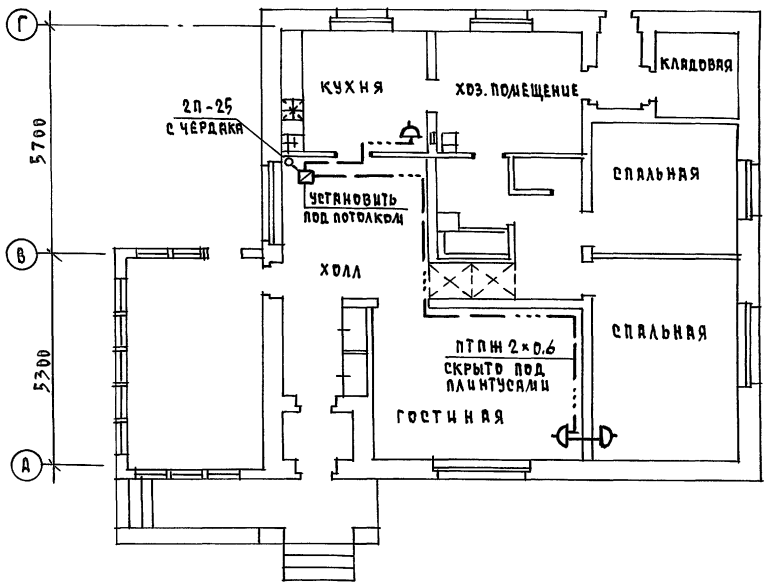

План кровли

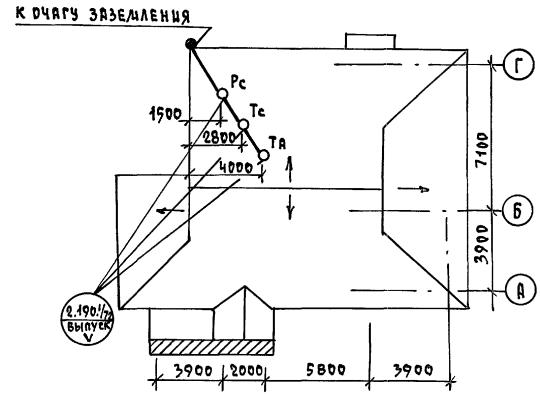

Установка радиостойки, телефонной стойки и телеантенны на кровле уточняется по месту строительства в зависимости от внешних условий прохождения радиофидера, сетей телефонной связи и источника телевизионных сигналов.

Инв. № подл. | Подпись и дата | Взам. инв. №

Привязан

Инв. №

Н. контр.	Бородкин	
Нач. отд.	Смирнов	
Гл. спец.	Бородкин	
Рук. гр.	Логинова	
Инженер.	Праторина	

144-16-166.92 СС

Одноэтажный одноквартирный 3-комнатный дом с расположением хоз. помещений в 1 этаже

План расположения сетей связи на этаже. План кровли.

Стадия	Лист	Листов
Р	3	

ЦНИИЭП граждансельстрой

Альбом 1

ВЕДОМОСТЬ РАБОЧИХ ЧЕРТЕЖЕЙ ОСНОВНОГО КОМПЛЕКТА

Лист	Наименование	Примечание
1	ОБЩИЕ ДАННЫЕ	
2	План. Схема газооборудования.	

ВЕДОМОСТЬ ССЫЛОЧНЫХ И ПРИЛАГАЕМЫХ ДОКУМЕНТОВ

Обозначение	Наименование	Примечание
	ССЫЛОЧНЫЕ ДОКУМЕНТЫ	
5.905-10 в.1	Установка газовых приборов и	
	аппаратов в жилых и коммуналь-	
	но-бытовых зданиях	
5.905-8	Узлы и детали крепления газо-	
	проводов	
5.905-13	Шкафные индивидуальные	
	баллонные установки	
	ПРИЛАГАЕМЫЕ ДОКУМЕНТЫ	
ГСВ.СО.	Спецификация оборудования	Альбом 3
ГСВ.ВМ.	Ведомость потребности в	Альбом 4
	материалах	

Типовой проект соответствует действующим нормам и правилам (в том числе по взрыво-пожарной безопасности)

ГЛ. ИНЖЕНЕР ПРОЕКТА /Ютландов/

ОБЩИЕ УКАЗАНИЯ

Газоснабжение жилого дома запроектировано, от индивидуальной 2-баллонной установки сжиженного газа.

На кухне устанавливается 4-конфорочная газовая плита с духовым шкафом.

Газопровод прокладывается открыто. При пересечении стен, газопровод заключается в футляр. Крепление газопровода осуществляется с помощью кронштейнов и крюков. После опрессовки, газопровод окрашивается масляной краской за 2 раза.

Расчет газопровода произведен в соответствии со СНиП 2.04.08-87г.

Производство и приемку строительно-монтажных работ по газооборудованию выполнить в соответствии следующих норм и правил:

- СНиП 2.04.08-87 „Газоснабжение"
- „Правил безопасности в газовом хозяйстве" Госгортехнадзора Р.Ф. изд. 1994г.

Проект газоснабжения должен быть согласован с местным Управлением газового хозяйства.

Инв.№ подл. | Подпись и дата | Взам. инв.№

Привязан

Инв.№

144-16-166.92 ГСВ

Н.Контр.	Ютландов		
Нач.отд.	Ельчинов		
Гл.спец.	Ютландов		
Инжен.	Ушакова		
Техник.	Орлова		
Провер.	Ютландов		

Одноэтажный одноквартирный 3-комнатный дом с расположением хоз.помещений в первом этаже

Стадия	Лист	Листов
Р	1	2

Общие данные

ЦНИИЭП граждансельстрой

Альбом I

ПЛАН

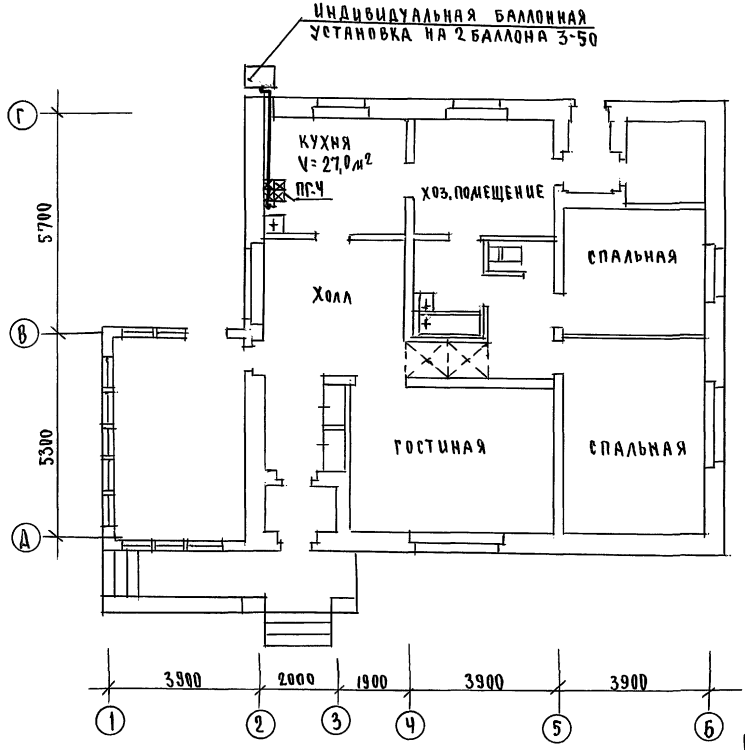

СХЕМА ГАЗООБОРУДОВАНИЯ

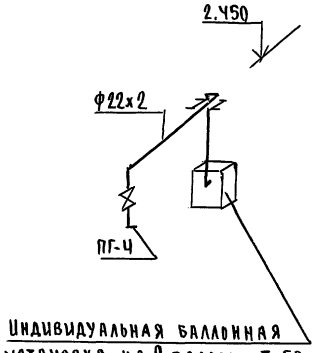

Согласовано		
Гл.спец. ВК	Верховский	
" ОВ	Куренцов	
" ЭО	Бородкин	

Инв.№подл. | Подпись и дата | Взам.инв.№

Н.контр.	Ютландов		
Нач.отд.	Смирнов		
Гл.спец.	Ютландов		
Инженер	Ушакова		
Техник	Орлова		

Привязан

Инв.№

144-16-166.92 ГСВ

Одноэтажный одноквартирный 3-комнатный дом с расположением хоз.помещений в первом этаже	Стадия	Лист	Листов
	Р	2	
План. Схема газооборудования.	ЦНИИЭП гражданстельстрой		

25378-01 50

Альбом 1

ВЕДОМОСТЬ РАБОЧИХ ЧЕРТЕЖЕЙ ОСНОВНОГО КОМПЛЕКТА

Лист	Наименование	Примечание
1	Общие данные (вариант).	
2	План. Схема газооборудования (вариант).	

ВЕДОМОСТЬ ССЫЛОЧНЫХ И ПРИЛАГАЕМЫХ ДОКУМЕНТОВ

Обозначение	Наименование	Примечание
	Ссылочные документы	
5.905-10 в.1	Установка газовых приборов и	
	аппаратов в жилых и коммунальн-	
	но-бытовых зданиях.	
5.905-8	Узлы и детали крепления газопро-	
	водов.	
	Прилагаемые документы	
ГСВ.СО.	Спецификация оборудования	Альбом 3
ГСВ.ВМ.	Ведомость потребности в	Альбом 4
	материалах	

ОБЩИЕ УКАЗАНИЯ

Газоснабжение жилого дома запроектировано, как вариант, от газопровода низкого давления.

На кухне устанавливается 4-конфорочная газовая плита.

Газопровод прокладывается открыто. При пересечении стен, газопровод заключается в футляр. Крепление газопровода осуществляется с помощью кронштейнов и крюков. После опрессовки, газопровод окрашивается масляной краской за 2 раза.

Расчет газопровода произведен в соответствии со СНиП 2.04.08-87г.

Производство и приемку строительно-монтажных работ по газооборудованию выполнить в соответствии следующих норм и правил:

- СНиП 2.04.08-87 „Газоснабжение";
- Правил безопасности в газовом хозяйстве" Госгортехнадзора Р.Ф. изд. 1991г.

Проект газоснабжения должен быть согласован с местным управлением газового хозяйства.

Типовой проект соответствует действующим нормам и правилам (в том числе по взрыво-пожарной безопасности)

Гл. инженер проекта /Ютландов/

Инв. № подл. | Подпись и дата | Взам. инв. №

Инв. №

Н.контр.	Ютландов		
Нач.отд.	Смирнов		
Гл.спец.	Ютландов		
Инжен.	Ушакова		
Техник	Орлова		
Провер.	Ютландов		

Привязан

144-16-166.92 ГСВ

Одноэтажный одноквартирный 3-комнатный жилой дом с расположением хозпомещений в 1 этаже	Стадия	Лист	Листов
	Р	1	2
Общие данные (вариант)	ЦНИИЭП гражданселькстрой		

25378-01 51

Альбом 1

ПЛАН

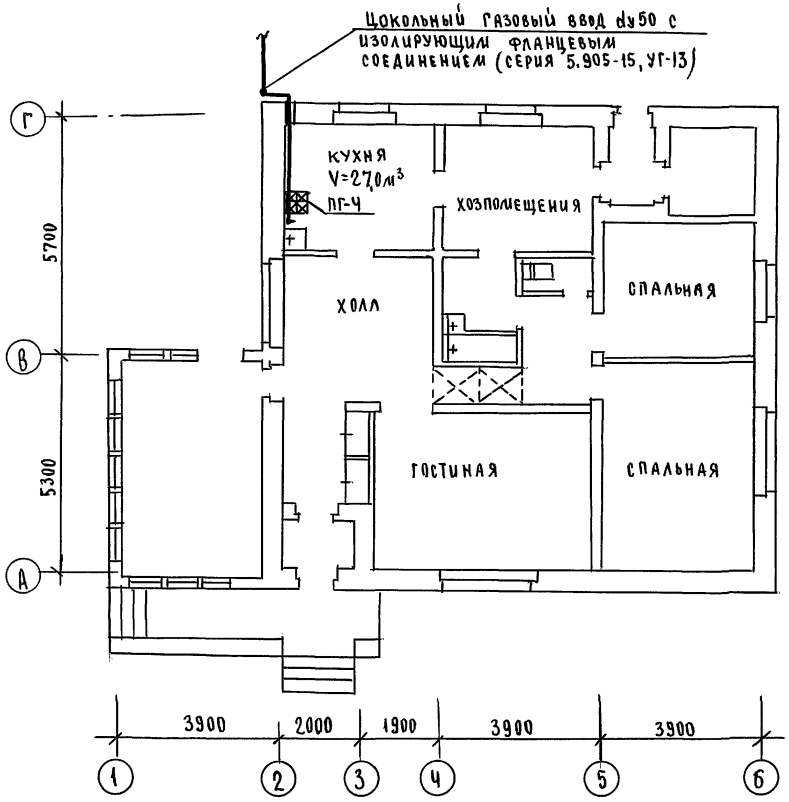

СХЕМА ГАЗООБОРУДОВАНИЯ

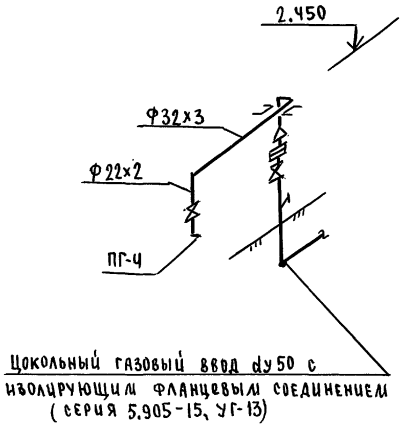

Гл.спец. ВК	Верховский		
" ОВ	Крейнис		
" ЭО	Бородкин		

Согласовано

Взам.инв.№ | Подпись и дата | Инв.№

144-16-166.92 ГСВ

Н.контр.	Ютландов		
Нач.отд.	Смирнов		
Гл.спец.	Ютландов		
Инженер	Ушакова		
Техник	Орлова		

Привязан

Инв.№

Одноэтажный одноквартирный 3-комнатный жилой дом с расположением хоз.помещений в 1 этаже

Стадия	Лист	Листов
Р	2	

План. Схема газооборудования. (вариант)

ЦНИИЭП гражданскельстрой

25378-01 (52)

gost.e-ecolog.ru