ТИПОВОЙ ПРОЕКТ
144-16-155.92

МАНСАРДНЫЙ ОДНОКВАРТИРНЫЙ 5-КОМНАТНЫЙ ЖИЛОЙ ДОМ
С ПРИСТРОЕННЫМИ ГАРАЖОМ И ХОЗПОСТРОЙКОЙ ДЛЯ ИНДИВИДУАЛЬНЫХ ЗАСТРОЙЩИКОВ

АЛЬБОМ 1

ПЗ	— Пояснительная записка	стр. 4-10
АС	— Архитектурно-строительные решения	стр. 11-49
ОВ	— Отопление и вентиляция	стр. 50-55
ВК	— Внутренний водопровод и канализация	стр. 56-59
ЭО	— Электроснабжение	стр. 60-62
СС	— Связь и сигнализация	стр. 63-65
ГСВ	— Газоснабжение	стр. 66-67

25316-01

ОТПУСКНАЯ ЦЕНА
НА МОМЕНТ РЕАЛИЗАЦИИ
УКАЗАНА В СЧЕТ-НАКЛАДНОЙ

gost.e-ecolog.ru

ТИПОВОЙ ПРОЕКТ
144-16-155.92

МАНСАРДНЫЙ ОДНОКВАРТИРНЫЙ 5-КОМНАТНЫЙ ЖИЛОЙ ДОМ
С ПРИСТРОЕННЫМИ ГАРАЖОМ И ХОЗПОСТРОЙКОЙ ДЛЯ ИНДИВИДУАЛЬНЫХ ЗАСТРОЙЩИКОВ

АЛЬБОМ 1

ПЕРЕЧЕНЬ АЛЬБОМОВ

Альбом 1	ПЗ	Пояснительная записка
	АС	Архитектурно-строительные решения
	ОВ	Отопление и вентиляция
	ВК	Внутренний водопровод и канализация
	ЭС	Электроснабжение
	СС	Связь и сигнализация
	ГСВ	Газоснабжение
Альбом 2	СО	Спецификации оборудования
Альбом 3	ВМ	Ведомости потребности в материалах
Альбом 4	С	Сметы

Применяемые документы: Строительные изделия. Общесерийные материалы серия 16 часть 1 раздел 1. Узлы и детали серия 16 часть 2 раздел 1-03

Разработан
ЦНИИЭПгражданселькстроем

Гл. инженер института М. Г. Лейзерович

Гл. архитектор проекта В. Н. Кувакин

Утвержден Госкомархитектуры
приказ от 27.08.1980 г. N 228

Введен в действие:
ЦНИИЭПгражданселькстроем
приказ от 12.02.1992 г. N 5/т

Альбом 1

Содержание альбома

NN листов	Наименование листа	Стран.
	Титульный лист	1
1	Содержание альбома (начало)	2
2	Содержание альбома (окончание)	3
1	Пояснительная записка (начало)	4
2	Пояснительная записка (продолжение)	5
3	Пояснительная записка (продолжение)	6
4	Пояснительная записка (продолжение)	7
5	Пояснительная записка (продолжение)	8
6	Пояснительная записка (продолжение)	9
7	Пояснительная записка (окончание)	10
	Чертежи марки АС	
1	Фасады А-В; 1-5; В-А; 5-1	11
2	Кладочные планы 1 и 2 этажей. План подвала	12
3	Отделочные планы 1 и 2 этажей	13
4	Спецификация столярных изделий	14
5	Разрез 1-1	15
6	План подвала (вариант). Разрезы 3-3; 2-2. Фрагмент плана при	16
	варианте дома с подвалом	
7	Таблица нагрузок	17
8	План ленточных железобетонных и бутобетонных (вариант)	18
	фундаментов	
9	Развертки ленточных фундаментов	19
10	План ленточных фундаментов с подвалом под всем домом (вариант)	20
11	Развертки фундаментов (вариант подвала под всем домом)	21
12	План столбчатых фундаментов (вариант)	22
13	План цокольного перекрытия	23
14	План междуэтажного перекрытия	24
15	План стропил $q_{сн.}$=1,0кПа ($q_{сн.}$=1,5кПа-вариант). План кровли	25
16	Спецификация и разрезы по стропилам $q_{сн.}$=1,0 кПа	26
	($q_{сн.}$=1,5 кПа - вариант)	
17	Монтажная схема мансарды, разрезы 1-1; 2-2	27
18	Планы перемычек. Спецификация	28
19	Ведомость перемычек	29
20	Ведомость перемычек	30
21	Дымовентиляционные трубы ДВТ N1, ДВТ N2	31
22	Спецификация и экспликация полов	32
23	Внутриквартирная лестница	33
24	Внутриквартирная лестница. Монтажная схема	34
25	Веранда. План. Разрез 1-1	35

Инв. N подл. | Подпись и дата | Взам. инв. N

144-16-155.92

Привязан

Инв. N

Нормок.	Кувакин	
ГАП	Кувакин	
Гл. спец.	Майсюк	
Исполн.	Юсипова	
Провер.	Майсюк	

Мансардный одноквартирный 5-комнатный жилой дом с пристроенными гаражом и хозпостройкой

Стадия	Лист	Листов
Р	1	2

Содержание альбома (начало)

ЦНИИЭП граждансельстрой

Альбом 1

NN листов	Наименование листа	Стран.
26	Веранда. Разрезы 2-2; 3-3; 4-4; 5-5	36
27	Веранда. Спецификация	37
28	Веранда. План. Разрез 1-1 (вариант подвала под всем домом)	38
29	Веранда. Разрезы 2-2; 3-3; 4-4; 5-5 (вариант подвала под всем домом)	39
30	Ворота гаража	40
31	Лобовые щиты ЛЩ-6, ЛЩ-7	41
32	Фасады А-В; 1-5; В-А; 5-1. Вариант N 1	42
33	Наличники НО-1, НО-2, НО-3. Фрагмент N 1. Детали N1, N 2 /вариант 1/	43
34	Фасады А-В; 1-5; В-А; 5-1. Вариант N 2	44
35	Наличники НО-1, НО-2, НО-3. Декоративные элементы ОВ-1 ÷ ОВ-3.	45
	Детали N 1, N 2 /вариант 2/	
36	Фасады А-В; 1-5; В-А; 5-1. Вариант N 3	46
37	Фрагмент N 1, деталь N 1 /вариант 3/	47
38	Вариант решения интерьера общей комнаты	48
39	План кухни с расстановкой оборудования. Развертка стены	49
	Чертежи марки ОВ	
1	Общие данные (начало)	50
2	Общие данные (окончание)	51
3	Планы 1 и 2 этажей. План подвала	52
4	Схемы систем отопления 1 и 2 этажей. Обвязка котла.	53
	Схемы систем ВЕ1, ВЕ 2	

NN листов	Наименование листа	Стран.
5	Планы 1 и 2 этажей, план подвала	54
6	Схема системы отопления, обвязка котла, схемы систем ВЕ1, ВЕ2	55
	Чертежи марки ВК	
1	Общие данные	56
2	План 1 этажа. План 2 этажа	57
3	План подвала. План 1 этажа (вариант)	58
4	Схемы систем В1, Т3, К1	59
	Чертежи марки ЭО	
1	Общие данные	60
2	План расположения осветительной сети 1 этажа	61
3	Планы расположения осветительных сетей мансарды, подвала и варианта подвала	62
	Чертежи марки СС	
1	Общие данные	63
2	План кровли. Схема расположения устройств связи	64
3	План расположения сетей связи на 1 и 2 этажах	65
	Чертежи марки ГСВ	
1	Общие данные	66
2	План этажа. Схема газооборудования	67

Инв. N подл. | Подпись и дата | Взам. инв. N

Привязан

Инв. N

Нормок.	Кувакин	
ГАП	Кувакин	
Гл. спец.	Майсюк	
Исполн.	Юсипова	
Провер.	Майсюк	

144-16-155.92

Мансардный одноквартирный 5-комнатный жилой дом с пристроенными гаражом и хозпостройкой

Стадия	Лист	Листов
Р	2	

Содержание альбома (окончание)

ЦНИИЭП гражданселькстрой

Альбом 1

Авторский коллектив

Архитекторы - Горская Г.Л., Венедиктова О.С.
Инженеры-конструкторы - Красавина Р.П., Майсюк А.М.
Инженеры-сантехники - Евдокимов А.Г., Молодкин Ю.И., Курочкин В.Н.
Инженеры-сметчики - Крючкова А.С.

В корректировке проекта принимали участие:
Архитекторы - Кувакин В.Н., Венедиктова О.С.
Инженеры-конструкторы - Майсюк А.М., Третьяченко Н.А.
Инженеры-сантехники - Крейнис Д.Г., Верховский Н.И., Бородкин Г.В.

Пояснительная записка

Типовой проект разработан взамен типового проекта 144-16-99.86 мансардного одноквартирного 5-комнатного жилого дома и скорректирован на основании договора №11-36-ц от 11 февраля 1991 г.

I Область применения

Для строительства в IВ климатическом подрайоне, II климатическом районе с возможностью применения в III климатическом районе с обычными геологическими условиями. Расчетная температура наружного воздуха -20°, -30°С (основное решение), -40°С.

Вес снегового покрова - 1.0 кПа (основное решение)
- 1.5 кПа (вариант)
Скоростной напор ветра - 0.38 кПа
Расчетное давление на грунт основания - 0.2 мПа

II Характеристика здания

Степень долговечности - II
Степень огнестойкости - IV
Класс здания - III
Ориентация - свободная

III Архитектурно-планировочное решение

Дом рассчитан на заселение одной семьей из 6-8 человек. На первом этаже дома находятся прихожая с лестницей на второй этаж, общая жилая комната и одна из спален смежно с ней расположенная, кухня, совмещенный санитарный узел, исполняющий также функции постирочной, помещения для котла КЧМ, веранда, холодная кладовая. На втором этаже находятся три изолированных жилых комнаты, уборная с умывальником, хозяйственная кладовая.

Общая комната и кухня расположены рядом, что обеспечивает удобную связь между ними.

Связь помещений дома с ванной осуществляется через тамбур главного входа.

Помещение для котла расположено непосредственно около входа.

Особенностью объемно-планировочного решения в данном проекте является блокировка хозпостройки площадью 21.39 м² и гаража площадью 17.31 м² под единой кровлей, что представляет большие возможности ведения личного подсобного хозяйства и одновременно снижает суммарную стоимость жилого дома и надворных хозяйственных построек.

Проектно-сметная документация разработана в соответствии с нормами, правилами, инструкциями и государственными стандартами.

Главный архитектор проекта Кувакин В.Н.

Ведомость основных комплектов рабочих чертежей

Обозначения	Наименование	Примечан.
АС	Архитектурно-строительное решен.	
ОВ	Отопление, вентиляция	
ВК	Внутренние водопровод и канализац.	
ЭС	Электроснабжение	
СС	Связь и сигнализация	
ГСВ	Газоснабжение	

Привязан

Инв. №

144-16-155.92 ПЗ

Н.контр.	Майсюк		
ГАП	Кувакин		
Гл.спец.	Майсюк		
Исполн.	Венедиктова		
Провер.	Кувакин		

Мансардный одноквартирный 5-комнатный жилой дом с пристроенными, гаражом и хозпостройкой

Стадия	Лист	Листов
Р	1	7

Пояснительная записка /начало/

ЦНИИЭП гражданселькстрой

Инв.№ подл. | Подпись и дата | Взам. инв.№

Альбом 1

Ведомость рабочих чертежей основного комплекта АС

NN листов	Наименование листа	Стран.
1	Пояснительная записка (начало)	4
2	Пояснительная записка (продолжение)	5
3	Пояснительная записка (продолжение)	6
4	Пояснительная записка (продолжение)	7
5	Пояснительная записка (продолжение)	8
6	Пояснительная записка (продолжение)	9
7	Пояснительная записка (окончание)	10
	Чертежи марки АС	
1	Фасады А-В; 1-5; В-А; 5-1	11
2	Кладочные планы 1 и 2 этажей. План подвала	12
3	Отделочные планы 1 и 2 этажей	13
4	Спецификация столярных изделий	14
5	Разрез 1-1	15
6	План подвала (вариант). Разрезы 3-3; 2-2. Фрагмент плана при варианте дома с подвалом	16
7	Таблица нагрузок	17
8	План ленточных железобетонных и бутобетонных (вариант) фундаментов	18
9	Развертки ленточных фундаментов	19
10	План ленточных фундаментов с подвалом под всем домом (вариант)	20
11	Развертки фундаментов (вариант подвала под всем домом)	21
12	План столбчатых фундаментов (вариант)	22
13	План цокольного перекрытия	23
14	План междуэтажного перекрытия	24
15	План стропил $Q_{сн.}$ = 1,0 кПа ($Q_{сн.}$ = 1,5 кПа вариант) План кровли	25
16	Спецификация и разрезы по стропилам $Q_{сн.}$ = 1,0 кПа ($Q_{сн.}$ = 1,5 кПа-вариант)	26
17	Монтажная схема мансарды, разрезы 1-1; 2-2	27

NN листов	Наименование листа	Стран.
18	Планы перемычек. Спецификация	28
19	Ведомость перемычек	29
20	Ведомость перемычек	30
21	Дымовентиляционные трубы ДВТ N 1, ДВТ N 2	31
22	Спецификация и экспликация полов	32
23	Внутриквартирная лестница	33
24	Внутриквартирная лестница. Монтажная схема	34
25	Веранда. План. Разрез 1-1	35
26	Веранда. Разрезы 2-2; 3-3; 4-4; 5-5	36
27	Веранда. Спецификация	37
28	Веранда. План. Разрез 1-1 (вариант подвала под всем домом)	38
29	Веранда. Разрезы 2-2; 3-3; 4-4; 5-5 (вариант подвала под всем домом)	39
30	Ворота гаража	40
31	Лобовые щиты ЛЩ-6, ЛЩ-7	41
32	Фасады А-В; 1-5; В-А; 5-1. Вариант N1	42
33	Наличники НО-1, НО-2, НО-3. Фрагмент N1. Детали N1, N2 /вариант 1/	43
34	Фасады А-В; 1-5; В-А; 5-1. Вариант N 2	44
35	Наличники НО-1; НО-2; НО-3. Декоративные элементы ОВ-1÷ОВ-3. Детали N1, N2 /вариант 2/	45
36	Фасады А-В; 1-5; В-А; 5-1. Вариант N 3	46
37	Фрагмент N1, деталь N1 /вариант 3/	47
38	Вариант решения интерьера общей комнаты	48
39	План кухни с расстановкой оборудования. Развертка стены	49

Взам. инв. N | Подпись и дата | Инв. N подл.

Привязан

Инв. N

Нормок.	Кувакин	
ГАП	Кувакин	
Гл. спец.	Майсюк	
Исполн.	Юсипова	
Провер.	Майсюк	

144-16-155.92 ПЗ

Мансардный одноквартирный 5-комнатный жилой дом с пристроенными гаражом и хозпостройкой

Стадия	Лист	Листов
Р	2	

Пояснительная записка (продолжение)

ЦНИИЭП гражданельстрой

Альбом 1

Строительные конструкции и отделка

Наименование	Варианты	Характеристика
1	2	3
Фундаменты	1	-Ленточные из сборных бетонных блоков (основное решение)
	2	-Столбчатые из сборных бетонных плит и столбов
	3	-Ленточные бутобетонные
Цоколь	1	-Керамический кирпич рядовой полнотелый обыкновенный марки 100 на растворе М50
Стены наружные	1	-Кирпич керамический, рядовой, полнотелый обыкновенный марки 75 на р-ре М25 плотностью 1650 кг/м³ МРЗ15 ГОСТ 530-80
	2	-Кирпич керамический рядовой пустотелый М75 на р-ре М25 плотностью 1480 кг/м³ МРЗ15 ГОСТ 530-80
	3	-Кирпич керамический рядовой полнотелый обыкнов. марки 75 на р-ре М50 плотностью 1650 кг/м³ МРЗ15 ГОСТ 530-80 (облегченная кладка тип „Б") утеплитель- щебень доменного шлака γ=600 кг/м³
	4	-Кирпич керамический рядовой полнотелый обыкновенный марки 75 на р-ре М50 плотностью 1650 кг/м³ МРЗ15 ГОСТ 530-80 (облегченная кладка тип „А"). Утеплитель- плиты минераловатные
	5	-Силикатный кирпич марки 75 на р-ре М50 (облегченная кладка тип „Б") утеплитель- щебень из доменного шлака γ=600 кг/м³
	6	-Силикатный кирпич марка 75 на р-ре М50 (облегченная кладка тип „А"). Утеплитель- плиты минераловатные
Стены внутренние	1	-Кирпич керамический рядовой полнотелый обыкновенный марки 75 на р-ре М25 плотностью 1650 кг/м³ МРЗ15 ГОСТ 530-80
Перегородки	1	-Панельные с дерев. каркасом с облицовкой гипсокартонными листами, кирпичные толщ. 120 и 65 мм (армированные)
		-В мансарде -каркасные с облицовкой гипсокартонными листами
Цокольное перекрытие	1	-Деревянные щиты по балкам с черепными брусками
	2	-Деревянные щиты по клееным балкам с черепными брусками
Междуэтажное перекрытие	1	-Деревянные щиты по балкам с черепными брусками.
Покрытие	1	-Деревянные стропила
Лестницы	1	-Наружные - набивные бетонные ступени
		-Внутренние -деревянные двухмаршевые

1	2	3
Кровля	1	-Волнистые асбестоцементные листы по ГОСТ 16233-77*
Окна	1	-С раздельными переплетами ГОСТ 11214-86 Серия 1.136.5-23в.2
	2	-Со спаренными переплетами ГОСТ 11214-86 Серия 1.136.5-23в.1
	3	-Стройным остеклением ГОСТ 16289-86 Серия 1.136.5-23в.2
Двери наружные	1	-Деревянные входные Серия 1.136.5-19
Двери внутренние	1	-Деревянные ГОСТ 6629-88 Серия 1.136-10
Встроенное оборудование	1	-Встроенные и антресольные шкафы Серия 1.172.5-6
Отделка наружная	1	-Кирпичная кладка с расшивкой швов деревянные эл-ты фасадов пропитываются олифой и покрываются лаком МЧ-52
Отделка внутренняя	1	-См. ведомость отдел. работ лист АС-6
		Инженерное оборудование
Водопровод	1	-От наружных сетей
Канализация	1	-В наружную сеть канализации
Отопление	1	-Квартирное от малометражного котла типа КЧМ
Вентиляция	1	-Естественная
Водоснабжение: Холодное	1	-Централизованное
Горячее	1	-От водогрейной колонки на твердом топливе
	2	-Квартирн. от малометр. котла типа КЧМ с водонагрев.
Электроосвещение	1	-Лампы накаливания
Электроснабжение	1	-Централизованное с подключением к внешним сетям
Связь и сигнализация	1	-Централизованная с подключением к внешним сетям
Пищеприготовление	1	-Плита на твердом топливе типа „Ильмарин"
	2	-Газовая плита от баллонов со сниженным газом

Инв. № подл. | Подпись и дата | Инв. № подл.

Привязан

Инв. №

Н. контр.	Майсюк	
ГАП	Кувакин	
Гл. спец.	Майсюк	
Исполн.	Венедиктова	
Провер.	Кувакин	

144-16-155.92 ПЗ

Мансардный одноквартирный 5-комнатный жилой дом с пристроенными, гаражом и хозпостройкой

Стадия	Лист	Листов
Р	3	

Пояснительная записка (продолжение)

ЦНИИЭП граждансельстрой

Альбом 1

Ведомость спецификаций

Лист	Наименование	Примечание
АС-4	Спецификация столярных изделий	
АС-12	Спецификация на столбчатые фундаменты	
АС-8	Спецификация на ленточные фундаменты	
АС-13	Спецификация на цокольное перекрытие	
АС-14	Спецификация на междуэтажное перекрытие	
АС-16	Спецификация по стропилам	
АС-17	Спецификация на элементы мансарды	
АС-18	Спецификация перемычек	
АС-22	Спецификация элементов пола	
АС-27	Спецификация на веранду	
	Спецификация на встроенные шкафы и антресоли	—
АС-23	Спецификация деревянных изделий на лестницу	

Таблица толщин наружных стен "а" в зависимости от расчетных зимних температур "наружного воздуха

Материал стен	Расчетная зимняя t° наружного воздуха: материал и толщина утеплителя		−20°	−30°	−40°
Кирпич керамический рядовой, полнотелый обыкновенный М75 на растворе М25 плотностью 1650 кг/м³ МРЗ 15 ГОСТ 530-80	—	—	510	640	—
Кирпич керамический рядовой пустотелый М75 на растворе М25 плотностью 1480 кг/м³ МРЗ 15 ГОСТ 530-80	—	—	420	550	640
Кирпич керамический рядовой полнотелый обыкновенный М75 на р-ре М50 плотностью 1650 кг/м³ МРЗ15 ГОСТ 530-80 облегченная кладка тип „Б"	утеплитель	Щебень из доменного шлака γ=600 кг/м³ толщ. 270 мм	—	510	—
Кирпич керамический рядовой полнотелый обыкновенный М75 на р-ре М50 плотностью 1650 кг/м³ МРЗ15 ГОСТ 530-80 облегченная кладка тип „А"		Плиты минераловатные γ=150 кг/м³ 120 мм	—	—	510
Силикатный кирпич М75 на растворе М50 облегченная кладка тип „Б"		Щебень из доменного шлака γ=600 кг/м³ толщ. 270 мм	—	510	—
Силикатный кирпич М75 на растворе М50 облегченная кладка тип „А"		Плиты минераловатные γ=150 кг/м³ 120 мм	—	—	510

Таблица толщин утеплителя в зависимости от расчетных t° наружного воздуха

Утеплитель	Наименование конструкций	Расчетная зимняя t° наружного воздуха −20	−30	−40
Маты минераловатные класса Н по ТУ21-31-64-88	Чердачное перекрытие	100	120	140
	Цокольное перекрытие	80	100	120
	Покрытие и стены мансарды	120	150	170

Ведомость ссылочных документов

Обозначение	Наименование	Примечание
Серия 1.136.5-23 В1.2	Окна и балконные двери деревянные с двойным остеклением для жилых зданий	
Серия 1.136.5-23.В3	Окна и балконные двери деревянные с тройным остеклением для жилых зданий	
Серия 1.136.5-19	Двери деревянные наружные для жилых и общественных зданий	
Серия 1.136-10	Двери деревянные внутренние для жилых и общественных зданий	
Серия 1.172.5-6	Встроенные и антресольные шкафы, шкафы-перегородки, щитовой конструкции д/жилых здан.	
Серия 1.131.9-24 в.1	Перегородки из гипсокартонных листов для жилых зданий	
Серия 1.038.1-1	Брусковые перемычки	
ГОСТ 1005-86	Щиты деревянные для перекрытий в жилых и общественных зданиях	
ГОСТ 4981-87	Балки деревянные с черепными брусками	
ГОСТ 13579-78	Блоки стен подвала	
Серия 1.136.1-13. в.1	Плиты подоконные железобетонные	
Серия 2.140-6	Узлы деревянных перекрытий жилых сельских зданий	
Серия 2.130-8.в.1	Детали многослойных кирпичных и каменных наружных стен жилых и общественных зданий	
Серия 2.144-1/88	Узлы полов жилых зданий	

Инв. № подл. | Подпись и дата | Взам. инв. №

Привязан

Инв. №

Н.контр.	Майсюк	
ГАП	Кувакин	
Гл.спец.	Майсюк	
Исполн.	Венедиктова	
Провер.	Майсюк	

144-16-155.92 ПЗ

Мансардный одноквартирный 5-комнатный жилой дом с пристроенным гаражом и хозпостройкой

Стадия	Лист	Листов
Р	4	

Пояснительная записка (продолжение)

ЦНИИЭП граждансельстрой

Альбом 1

Указания по производству работ в зимнее время

Проект разработан исходя из условий производства работ в летнее время.

При производстве работ в зимнее время следует соблюдать соответствующие пункты СНиП 3.03.01-87, СНиП 3.04.01-87.

Укладка бетона на мерзлый грунт не допускается, обратную засыпку траншей вести песчаным грунтом.

Кладку наружных и внутренних стен вести одновременно с перевязкой кирпича в участках пересечений.

Перегородки возводить при положительной температуре.

В период оттаивания для разгрузки опорных участков установить временные стойки на клиньях под перемычки и прогоны.

Все свободностоящие участки стен на случай оттепели раскрепить подкосами или растяжками, связывающими стены друг с другом.

Антикоррозийная защита конструкций

Работы производить при соблюдении пунктов СНиП 3.04.03-85, СНиП 3.03.01-87, и СНиП 2.03.11-85.

Выполнение антикоррозийных мероприятий должно обязательно оформляться специальными актами на скрытые работы.

Указания по привязке проекта

Проект может быть принят к строительству после предварительного выполнения работ, связанных с применением проекта на конкретном участке.

В зависимости от местных условий конкретного строительства и степени инженерного благоустройства населенного пункта при применении проекта должны быть внесены соответствующие коррективы: необходимо исключить все чертежи вариантов, не применяемых в данном строительстве, во всех оставшихся чертежах должны быть вычеркнуты детали, размеры, спецификации и т.п. относящиеся к неиспользуемым вариантам.

Прилагаемые документы

Обозначение	Наименование	Примечание
Альбом 2	Спецификации оборудования	
Альбом 3	Ведомости потребности в материалах	
Альбом 4	Сметы	
Общесерийные материалы серия 16 ч.1 раздел 1	Строительные изделия	
Серия 16 ч.2 разд. 1-03	Узлы и детали	

Инв.№ подл. | Подпись и дата | Взам. инв.№

Привязан

Инв.№

144-16-155.92 ПЗ

Н. контр.	Майсюк		
ГАП	Кувакин		
Гл.спец.к.	Майсюк		
Исполн.	Поляничева		
Провер.	Майсюк		

Мансардный одноквартирный 5-комнатный жилой дом с пристроенными гаражом и хозпостройками

Пояснительная записка (продолжение)

Стадия	Лист	Листов
Р	5	

ЦНИИЭП гражданселькстрой

Альбом 1

Ведомость отделки помещений

Наименование помещений	Потолок		Стены и перегородки		Панель		Примечание
	Площ. м²	Вид отделки	Площ. м²	Вид отделки	Площ. м²	Вид отделки	
Жилая комната	19.65	Клеевая побелка	38.53	Оклейка обоями		—	Наружные стены со стороны помещений отделываются гипсокартонными лист. толщ. 14мм
Жилая комната	14.85	"	29.88	"		—	"
Жилая комната	13.79	"	33.21	"		—	"
Жилая комната	10.74	"	21.63	"	3.14	Клеевая окраска	В графе „Панель" дана отделка двт №1
Жилая комната	10.31	"	24.16	"		—	Наружные стены со стороны помещений отделываются гипсокартонными лист. толщ. 14мм
Прихожая	9.47	"	25.87	"		—	"
Кухня	13.08	"	31.79	Клеевая окраска	1.08	Глазурованная плитка	"
Помещение для котла	2.72	"	14.55	"	—	—	"
Ванная	4.06	Масляная окраска	19.08	Масляная окраска	—	—	Наружные стены со стороны помещений
Уборная	1.84	Клеевая побелка	13.03	"	—	—	отделываются мокрой штукатуркой
Лестница и холл 2-7 этажа	7.14	"	27.57	Масляная окраска	—	—	Наружные стены со стороны помеще-
Хозкладовая	2.75	"	14.85	Клеевая окраска	—	—	ний отделываются гипсокартонными листами толщ. 14мм
Гараж	—	—	47.36	Известковая побелка			
Мастерская	—	Строганые доски с покрытием олифой за 2 раза	29.43	—"—			
Помещения хозпостройки	—	—"—	5.32	Штукатурка на h = 0.7м			

Привязан

Инв. №

Н.контр.	Майсюк	
ГАП	Кувакин	
Гл.спец.	Майсюк	
Исполн.	Круг	
Провер.	Майсюк	

144-16-155.92 ПЗ

Мансардный одноквартирный 5-комнатный жилой дом с пристроенными гаражом и хозпостройкой

Стадия	Лист	Листов
Р	6	

Пояснительная записка /продолжение/

ЦНИИЭП гражданселькстрой

Инв. № подл. | Подпись и дата | Взам. инв. №

Альбом 1

ТЕХНИКО-ЭКОНОМИЧЕСКИЕ И ЭКСПЛУАТАЦИОННЫЕ ПОКАЗАТЕЛИ

Объемно-планировочные показатели

Наименование	Ед. изм.	Кол-во
Количество этажей	этаж	1
Количество квартир	квартира	1
Объем строительный	$м^3$	690,87
в т.ч. подвал	$м^3$	53,54
в т.ч. гаража и хозпостройки	$м^3$	136,29
Площадь застройки	$м^2$	164,81
в т.ч. гаража и хозпостройки	$м^2$	45,43
Площадь квартиры	$м^2$	110,4
Площадь общая квартиры	$м^2$	127,7
площадь жилая	$м^2$	69,34
Площадь летних помещений и холодной кладовой	$м^2$	17,3
Площадь жилая на $1м^2$ общей площади квартиры	—	
Площадь жилая на $1м^2$ площади квартиры	—	

Сметная стоимость

Наименование	Ед. изм.	Кол-во
Общая	тыс.руб.	39,14
в том числе:		
строительно-монтажные работы	"	39,05
оборудования	"	0,09
$1м^2$ общей площади квартиры	руб.	306,5
$1м^2$ площади квартиры	"	354,53
$1м^3$ здания	"	56,65

Эксплуатационные показатели

Наименование	Ед. изм.	Кол-во
Расход тепла на отопление	ккал/ч	18310
Расход тепла на $1м^2$ площади квартиры	"	165,85
Напор на вводе	м	14
Расход холодной воды	л/сек	0,46
Расход горячей воды	"	—
Потребная мощность электроэнергии	квт	5,0
Эксплуатационные затраты	руб/год	1069,39
Эксплуатационные затраты на $1м^2$ общей площади	"	8,37
Эксплуатационные затрады на $1м^2$ площади квартиры	"	9,69
Трудоемкость /построечная/	чел.дн.	436,94

РАСХОД МАТЕРИАЛОВ

Наименование	Един. изм.	Расход: Всего	Расход: на $1м^2$ общей площади квартиры
Цемент	т	19,16	0,150
Сталь в натуральном исчислении	"	0,28	0,0021
в том числе на сборные изделия	"	0,25	0,002
Сталь, приведенная к классам AI и Ст3	"	0,31	0,0024
в том числе на сборные изделия	"	0,28	0,002
Бетон и железобетон	$м^3$	44,56	0,349
в том числе:			
монолитный тяжелый	"	1,25	0,01
сборный тяжелый	"	43,31	0,339
Лесоматериалы	"	41,26	0,323
Кирпич	тыс.шт.	55,99	0,438
Минераловатные плиты	$м^3$	27,26	0,213
Асбестоцементные листы	1000 у.л.	2,74	0,021
Масса конструкций и материалов	т	267,0	2,091
Масса надземной части	"	201,0	1,574

Инв.№ подл. | Подпись и дата | Взам.инв.№

Привязан

Инв.№

Н.Контр.	Кувакин	
ГАП	Кувакин	
Гл.спец.	Майсюк	
Исполн.	Бенедиктова	
Провер.	Майсюк	

144-16-155.92 ПЗ

Мансардный одноквартирный 5-комнатный жилой дом с пристроенными гаражом и хозпостройками

Стадия	Лист	Листов
Р	7	

Пояснительная записка (окончание)

ЦНИИЭП граждансельстрой

Альбом 1

Фасад А-В

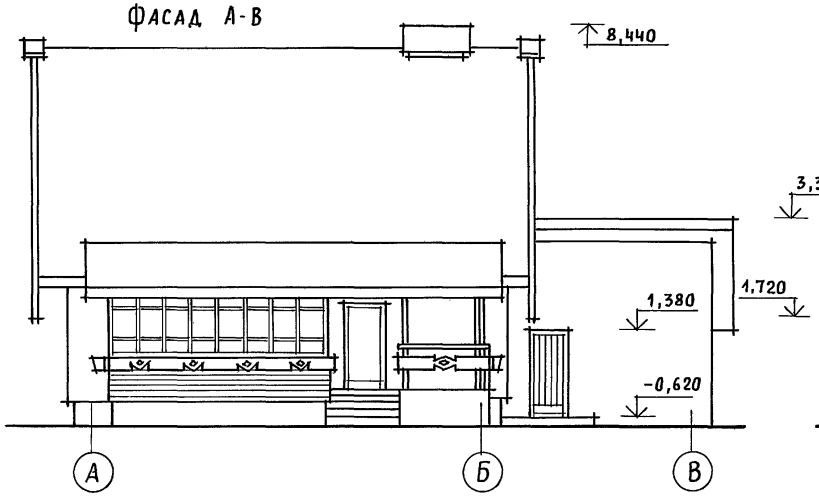

Фасад 1-5

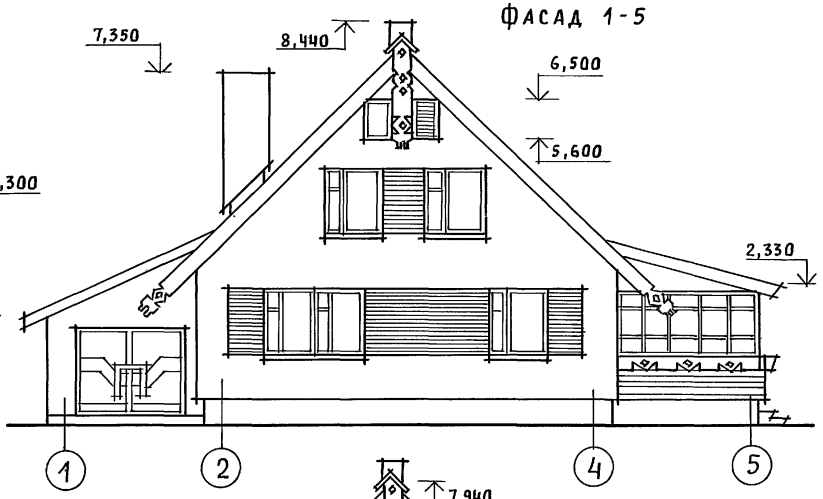

Фасад В-А

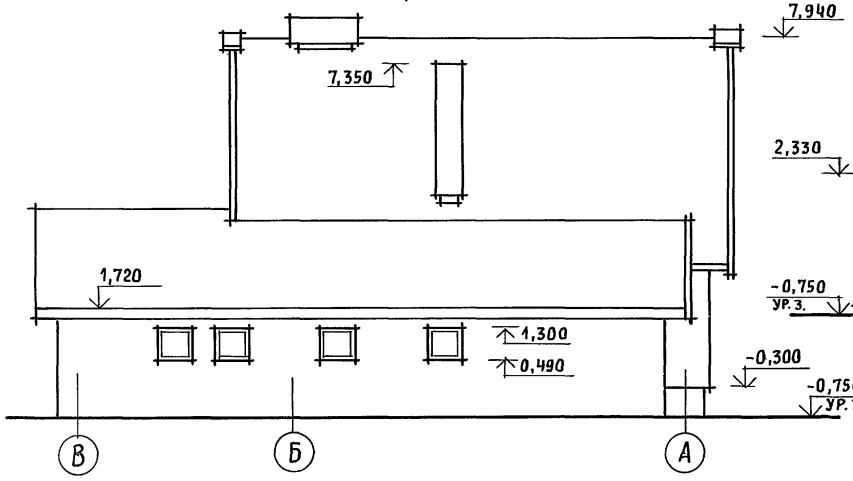

Фасад 5-1

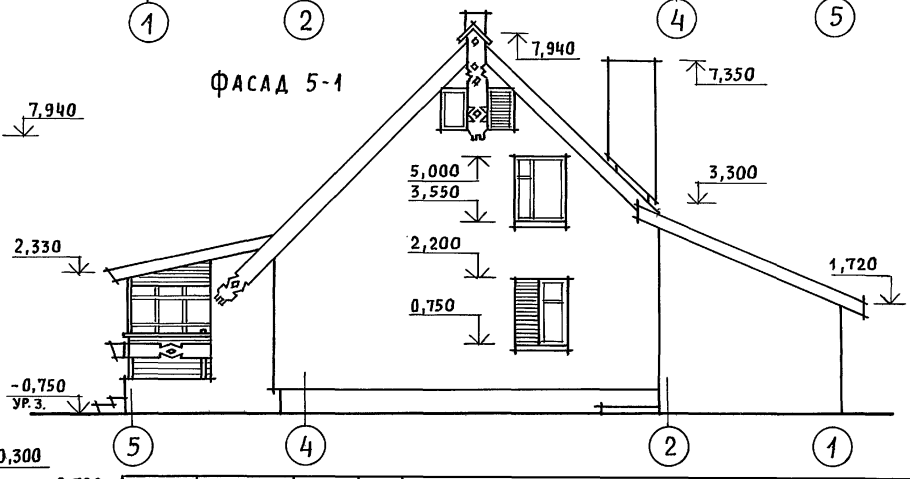

Привязан			
	Нормок.	Кувакин	
	ГАП	Кувакин	
	Гл. спец.	Майсюк	
	Вед. арх.	Венедиктова	
	Провер.	Майсюк	
Инв. N			

144-16-155.92 АС

Мансардный одноквартирный 5-комнатный жилой дом с пристроенными гаражом и хозпостройкой

Стадия	Лист	Листов
Р	1	39

Фасады А-В; 1-5; В-А; 5-1

ЦНИИЭП гражданельстрой

25316-01 12

Инв. N подл. | Подпись и дата | Взам. инв. N

Альбом 1

План 1 этажа

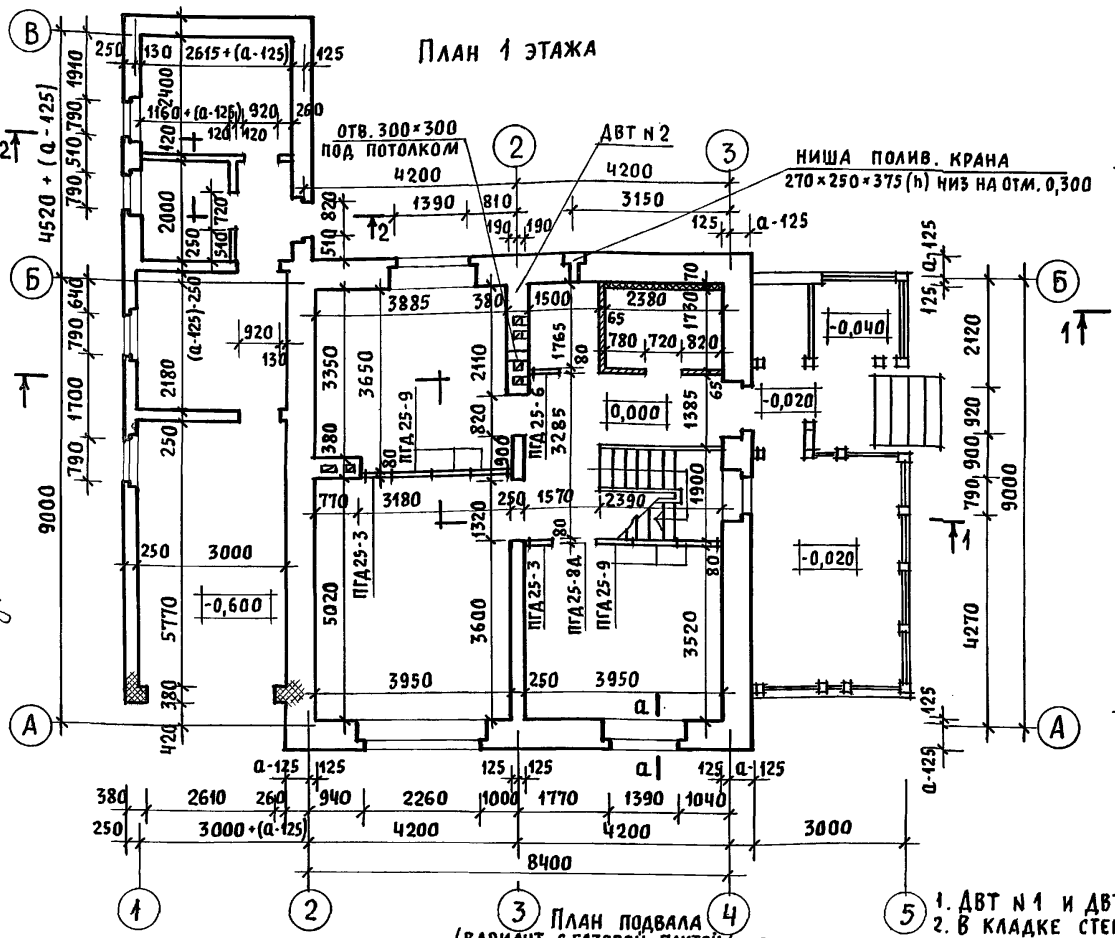

План 2 этажа

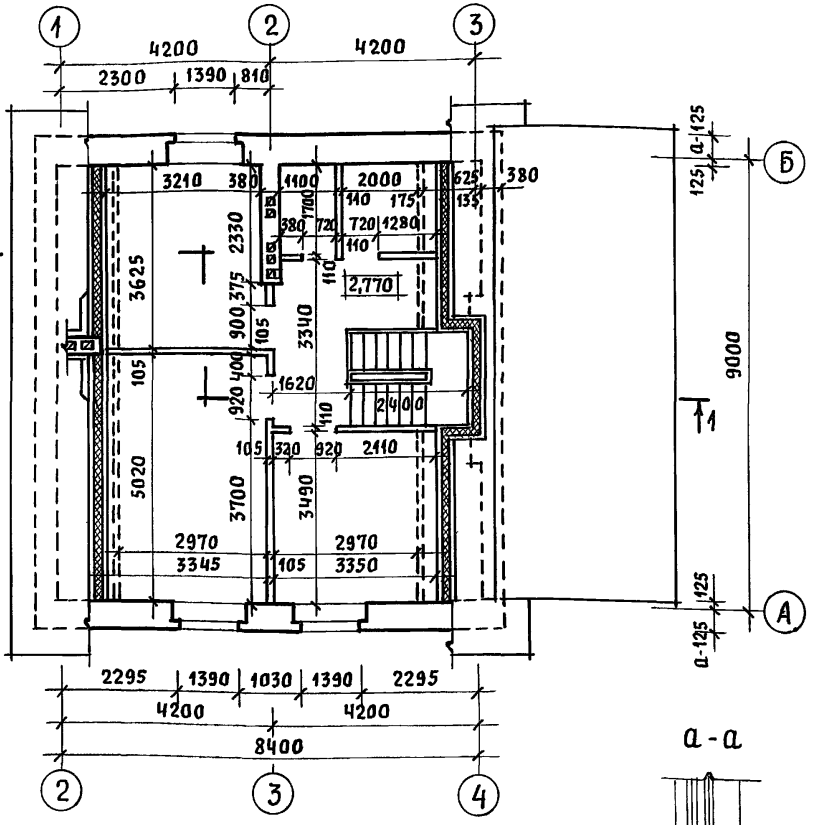

План подвала

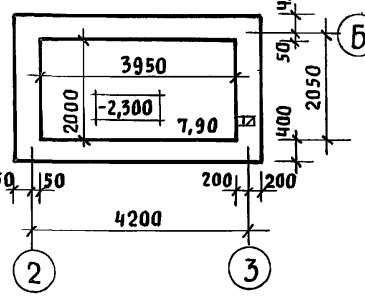

План подвала (вариант с газовой плитой)

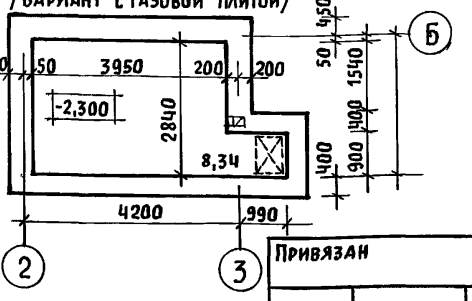

а-а

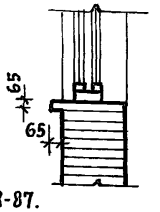

1. ДВТ N 1 И ДВТ N 2 СМОТРЕТЬ АС-21.
2. В КЛАДКЕ СТЕН ПОД ОКОННЫМИ ПРОЕМАМИ ПРЕДУСМОТРЕТЬ ВЫПУСК РЯДА КИРПИЧА С ВЫНОСОМ НА 65ММ - СМ. СЕЧЕНИЕ а-а.
3. ВАРИАНТ ПОДВАЛА В СЛУЧАЕ ОБОРУДОВАНИЯ КУХНИ ГАЗОВОЙ ПЛИТОЙ, ОБЕСПЕЧИВАЕТ ВОЗМОЖНОСТЬ УСТРОЙСТВА ЛЮКА В ПОДВАЛ ЗА ПРЕДЕЛАМИ КУХНИ В СООТВЕТСТВИИ С ТРЕБОВАНИЯМИ П. 9,23 СНИП 2.04.08-87.
4. РАЗРЕЗ 2-2 СМОТРЕТЬ АС-6 , РАЗРЕЗ 1-1 СМОТРЕТЬ АС-5.

Согласовано

Гл. спец. ОВ	Крейнис
Гл. спец. ВК	Верховский
Гл. спец. ЭО	Бородкин

Инв. N подл. | Подпись и дата | Взам. инв. N

Привязан

Инв. N

Нормок.	Кувакин	
ГАП	Кувакин	
Гл. спец.	Майсюк	
Вед. арх.	Венедиктова	
Провер.	Майсюк	

144-16-155.92 АС

Мансардный одноквартирный 5-комнатный жилой дом с пристроенными гаражом и хозпостройкой

Стадия	Лист	Листов
Р	2	

Кладочные планы 1 и 2 этажей. План подвала

ЦНИИЭП граждансельстрой

25316-01 13

Альбом 1

План 1 этажа

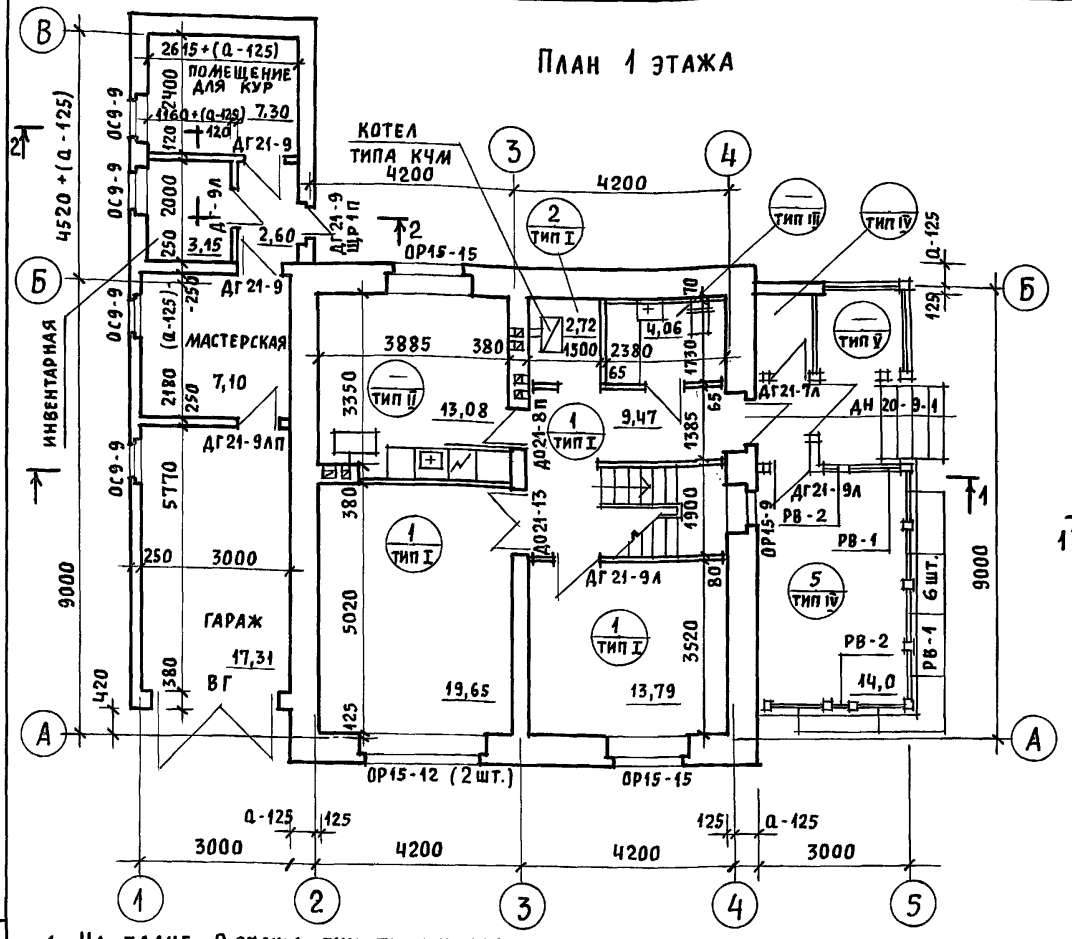

План 2 этажа

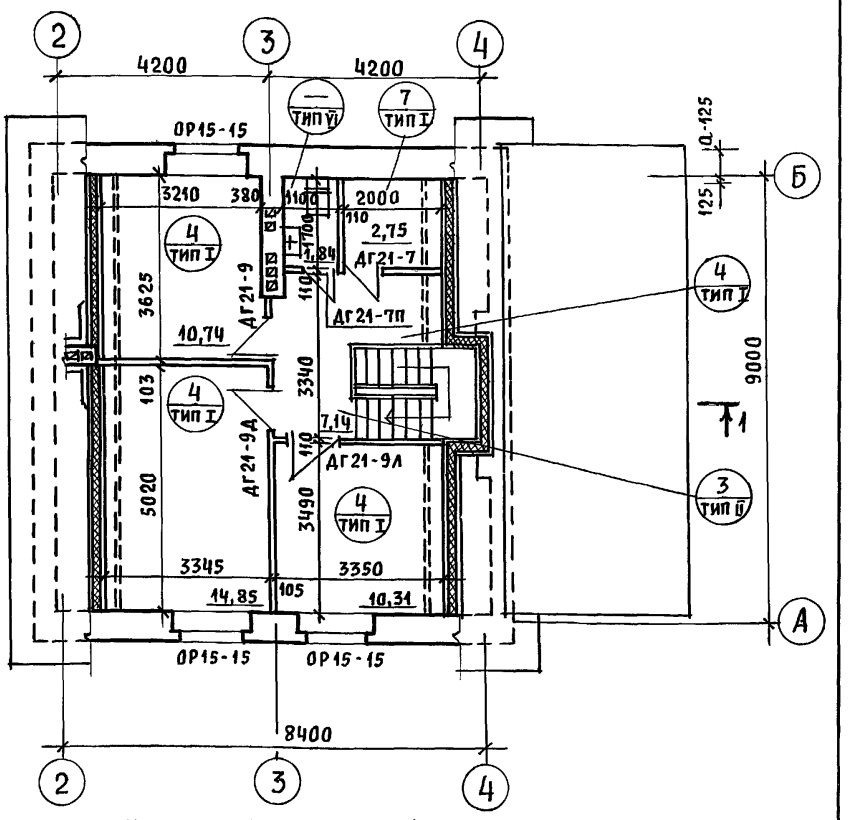

1. На плане 2 этажа пунктиром обозначены габариты жилых комнат, отвечающие высоте 1,6 м от пола до наклонной части потолка, в пределах, которых определена жилая площадь в соответствии с п.6 приложения 2 СНиП 208.01-89 „Жилые здания."
2. Над отопительным котлом КЧМ-2 и отопительно-варочной плитой „Ильмарине" пол изолировать асбестовым картоном толщиной 10мм с последующей обивкой кровельной сталью. Вынос металлического листа перед топочными дверками должен быть не менее 0,5м ширины дверки (СНиП 2.04.05-86).
3. Проектом предусмотрен вариант газификации дома от баллонов со сжиженным газом, при этом кухня оборудуется газовой плитой и горячее водоснабжение от котла на твердом топливе с водонагревателем.
4. Спецификацию и экспликацию полов смотреть АС-22.
5. Разрез 1-1 смотреть АС-5, разрез 2-2 смотреть АС-6.

Условные обозначения

(1/I) — номер позиции пола по спецификации
— тип пола по проекту

Привязан			
Инв.№			
Нормок.	Кувакин		
ГАП	Кувакин		
Гл.спец.	Майсюк		
Вед.арх.	Венедиктова		
Провер.	Майсюк		

144-16-155.92 АС

Мансардный одноквартирный 5-комнатный жилой дом с пристроенными гаражом и хозпостройкой

Стадия	Лист	Листов
Р	3	

Отделочные планы 1 и 2 этажей

ЦНИИЭП гражданселькстрой

Инв.№ подл. | Подпись и дата | Взам.инв.№

Альбом 1

Марка, поз.	Обозначение	Наименование	Кол.	Объем м³ на дом	Примечание
	ОКОННЫЕ БЛОКИ С РАЗДЕЛЬНЫМИ ПЕРЕПЛЕТАМИ				
ОР15-9	1.136.5-23 в.2	ОР15-9	1	0,0725	
ОР15-12	"	ОР15-12	3	0,2955	
ОР15-15	"	ОР15-15	5	0,5740	
СО-1	серия 16 ч.1 раздел 1	Слуховое окно остекленное	2	0,0436	
СО-2	"	Слуховое окно жалюзийное	2	0,0472	
ОС9-9	1.136.5-23 в.1	ОС9-9	4	0,128	
	ДВЕРНОЙ БЛОК НАРУЖНЫЙ				
ДН21-9Щп	1.136.5-19	ДН21-9Щп	2	0,1860	
ДН21-9Щр1п	"	ДН21-9Щр1п	1	0,484	
	ДЛЯ ВАРИАНТА С ПОДВАЛОМ ПОД ВСЕМ ДОМОМ ДОБАВЛЯЕТСЯ				
ДС16-9гт	1.136.5-19	ДС16-9гт	1	0,062	
	ДВЕРНЫЕ БЛОКИ ВНУТРЕННИЕ				
ДО21-13	1.136-10	ДО21-13	1	0,0952	
ДО21-8п	"	ДО21-8п	1	0,0601	
ДГ21-9	"	ДГ21-9	3	0,2811	
ДГ21-9л	"	ДГ21-9л	5	0,4685	
ДГ21-7	"	ДГ21-7	1	0,1484	
ДГ21-7л	"	ДГ21-7л	1	0,1484	
ДГ21-7п	"	ДГ21-7п	2	0,0742	
ДГ21-9лп	"	ДГ21-9лп	1	0,0937	
РВ-1	серия 16 ч.1 раздел 1	Рама веранды остекленная	7	0,1981	
РВ-2	"	Рама веранды открывающаяся	2	0,0272	
ВГ	Ворота гаража инд. изд.	ВГ			
	ПЕРЕГОРОДКИ ИЗ ГИПСОВОЛОКНИСТЫХ ЛИСТОВ				
ПГД25-3	1.131.9-24 в.1	ПГД 25-3	2	0,0200	
ПГД25-6	"	ПГД 25-6	1	0,0140	
ПГД25-9	"	ПГД 25-9	6	0,1080	
ПГД25-8д	"	ПГД25-8д	1	0,0050	
	ГОСТ 8242-88	Наличник тип 1	1023 п.м	0,098	
	ДЛЯ ВАРИАНТА С РАСЧЕТНОЙ $t°_{н.в.} = -20°C$				
	ИСКЛЮЧАЮТСЯ: ОКОННЫЕ БЛОКИ С РАЗДЕЛЬНЫМИ ПЕРЕПЛЕТАМИ				
ОР15-9	1.136.5-23 в.2	ОР15-9	1	0,0725	
ОР15-12	"	ОР15-12	3	0,2955	

Марка, поз.	Обозначение	Наименование	Кол.	Объем м³ на дом	Примечание
ОР15-15	1.136.5-23 в.2	ОР15-15	5	0,5740	
	ДОБАВЛЯЮТСЯ: ОКОННЫЕ БЛОКИ СО СПАРЕННЫМИ ПЕРЕПЛЕТАМИ				
ОС15-9	1.136.5-23 в.1	ОС15-9	1	0,0556	
ОС15-12	"	ОС15-12	3	0,2145	
ОС15-15	"	ОС15-15	5	0,0676	
	ДЛЯ ВАРИАНТА С РАСЧЕТНОЙ $t°_{н.в.} = -40°C$				
	ИСКЛЮЧАЮТСЯ: ОКОННЫЕ БЛОКИ С РАЗДЕЛЬНЫМИ ПЕРЕПЛЕТАМИ				
ОР15-9	1.136.5-23 в.2	ОР15-9	1	0,0725	
ОР15-12	"	ОР15-12	3	0,2955	
ОР15-15	"	ОР15-15	5	0,5740	
	ДОБАВЛЯЮТСЯ: ОКОННЫЕ БЛОКИ С ТРОЙНЫМ ОСТЕКЛЕНИЕМ				
ОРС15-9	1.136.5-23 в.3	ОРС15-9	1	0,0912	
ОРС15-12	"	ОРС15-12	3	0,3855	
ОРС15-15	"	ОРС15-15	5	0,7095	
	ПОДОКОННЫЕ ПЛИТЫ				
	ДЛЯ СТЕН ТОЛЩИНОЙ 640			Масса ед. кг	
	серия 1.136.1-13 в.1	П007.35.45-Т	1	28	
	"	П0010.35.45-Т	1	39	
	"	П0013.35.45-Т	2	51	
	"	П0016.35.45-Т-д	3	63	
	"	П0025.35.45-Т-д	1	98	
	ДЛЯ ВАРИАНТА СТЕН ТОЛЩИНОЙ 420,510,550				
	серия 1.136.1-13 в.1	П007.20.45-Т	1	16	
	"	П0010.20.45-Т	1	23	
	"	П0013.20.45-Т	2	29	
	"	П0016.20.45-Т-д	3	36	
	"	П0025.20.45-Т-д	1	56	

Инв.№ подл. | Подпись и дата | Взам.инв.№

привязан

Инв.№

Н.контр.	Кувакин	
ГАП	Кувакин	
Гл.спец.	Майсюк	
Исполн.	Венедиктова	
Проверил	Майсюк	

144-16-155.92 АС

Мансардный, одноквартирный 5-комнатный жилой дом с пристроенными гаражом и хозпостройкой

Стадия	Лист	Листов
Р	4	

Спецификация столярных изделий

ЦНИИЭП гражданселькстрой

Альбом 1

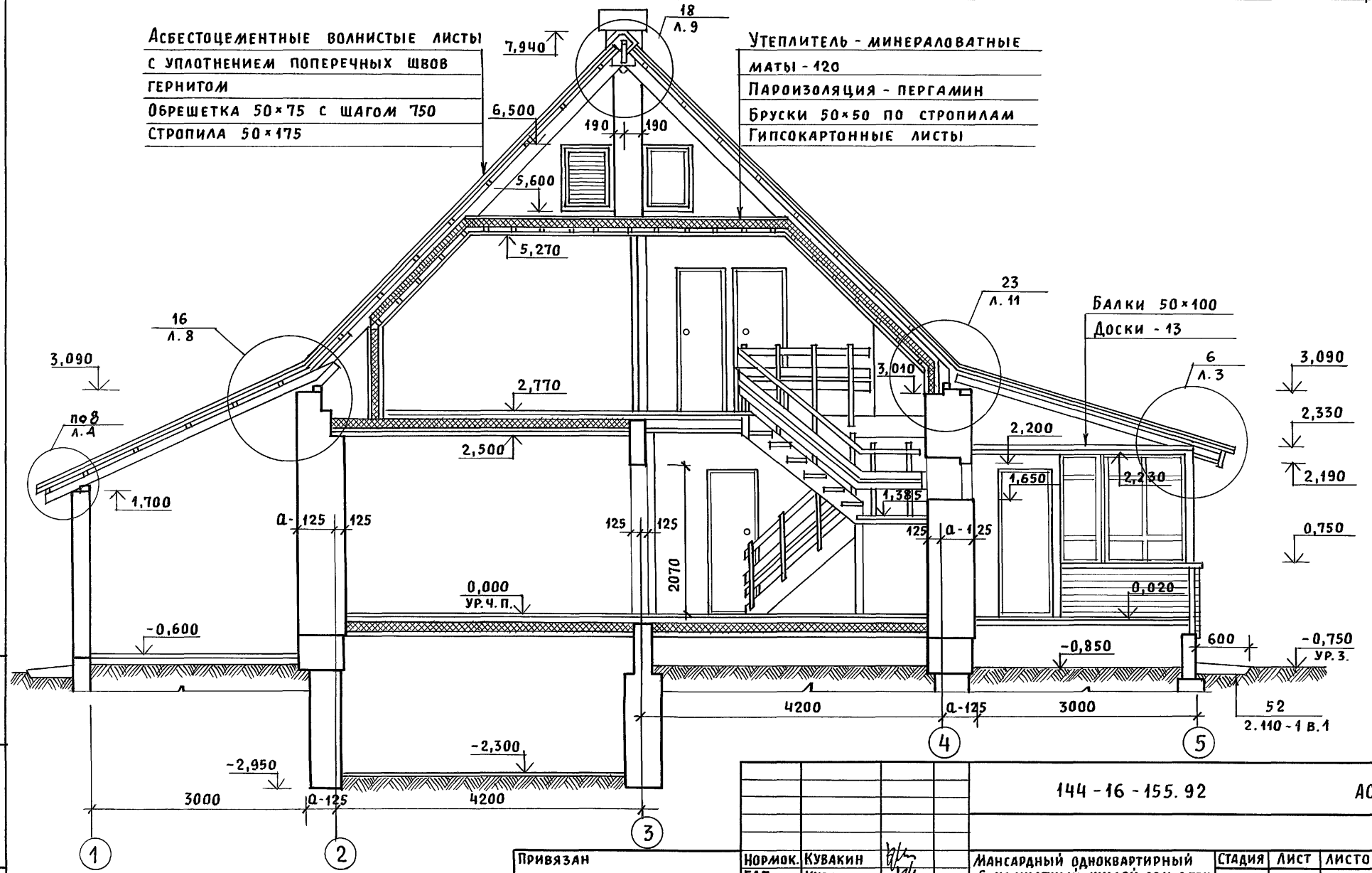

Узлы смотреть альбом „Узлы и детали"
серия 16 часть 2 раздел 1-03.

Привязан			
Инв. N			
Нормок.	Кувакин		
ГАП	Кувакин		
Гл. спец.	Майсюк		
Вед. арх.	Венедиктова		
Провер.	Майсюк		

144-16-155.92 АС

Мансардный одноквартирный 5-комнатный жилой дом с пристроенными гаражом и хозпостройкой

Стадия	Лист	Листов
Р	5	

Разрез 1-1

ЦНИИЭП гражданселькстрой

Инв. N подл. | Подпись и дата | Взам. инв. N

Альбом 1

Разрез 3-3

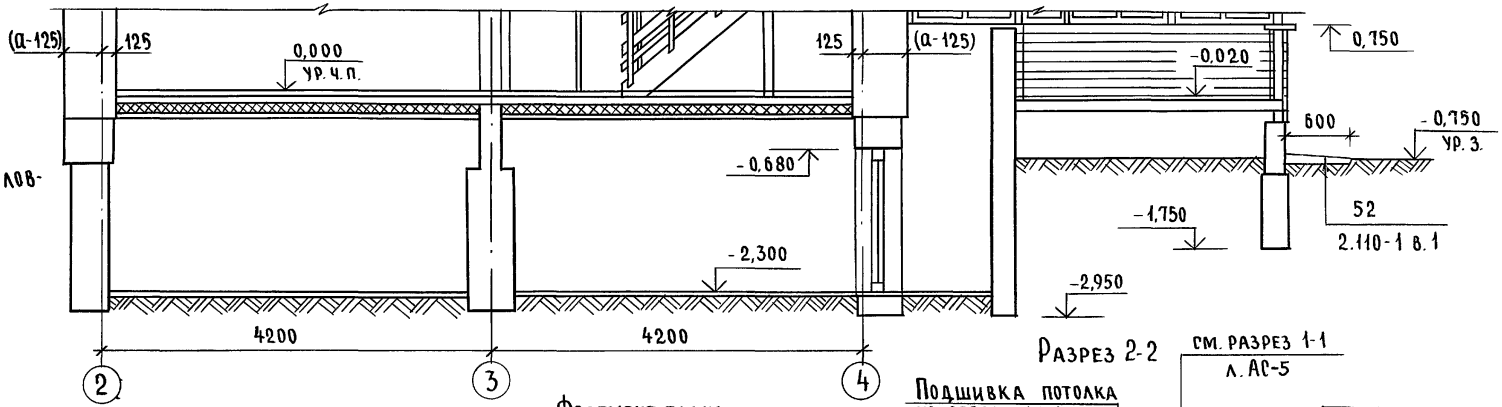

Примечания и условные обозначения см. лист АС-

План подвала (вариант)

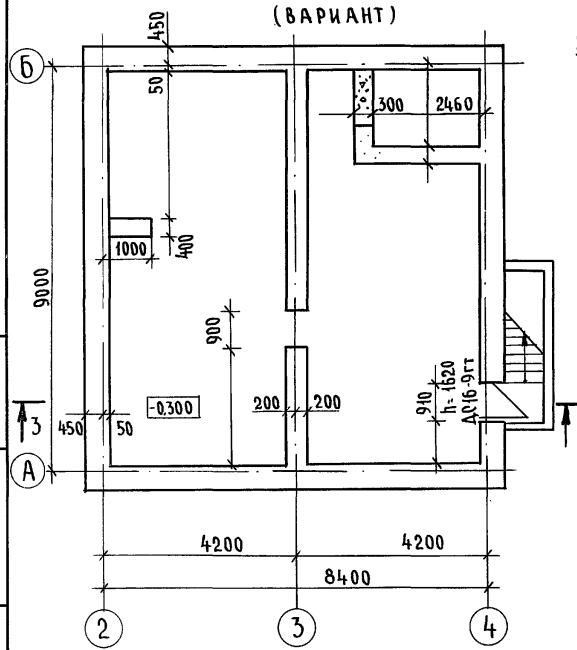

Фрагмент плана при варианте дома с подвалом

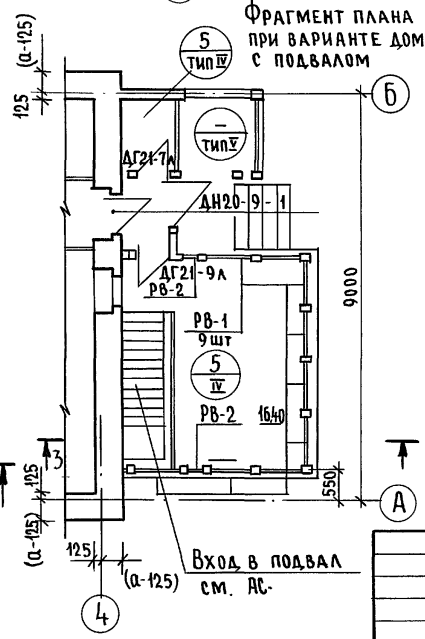

Разрез 2-2

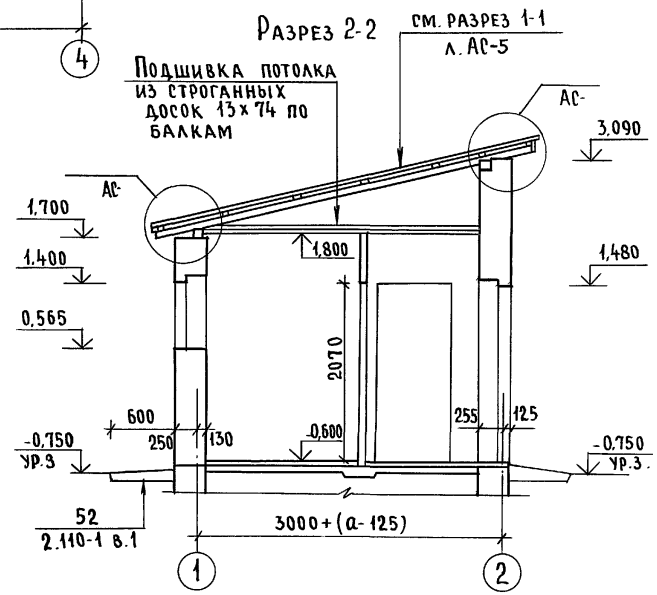

Взам. инв. № | Подпись и дата | Инв. № подл.

Привязан

Инв. №

Н. контр.	Майсюк	
ГАП	Кувакин	
Гл. спец.	Майсюк	
Исполн.	Венедиктова	
Провер.	Майсюк	

144-16-155.92 АС

Мансардный одноквартирный 5-комнатный жилой дом с пристроенными гаражом и хозпостройкой

Стадия	Лист	Листов
Р	6	

План подвала (вариант). Разрезы 3-3; 2-2 Фрагмент плана при варианте дома с подвалом

ЦНИИЭП граждансельстрой

Альбом 1

Схема ленточных фундаментов

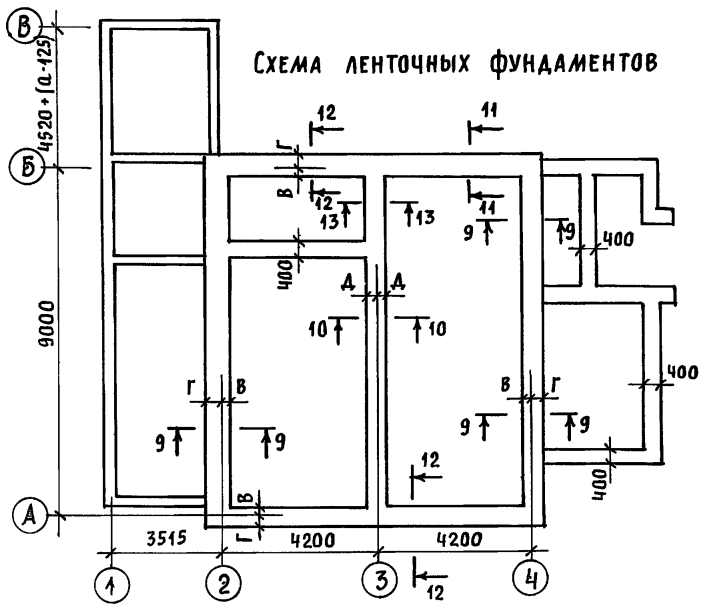

Схема столбчатых фундаментов

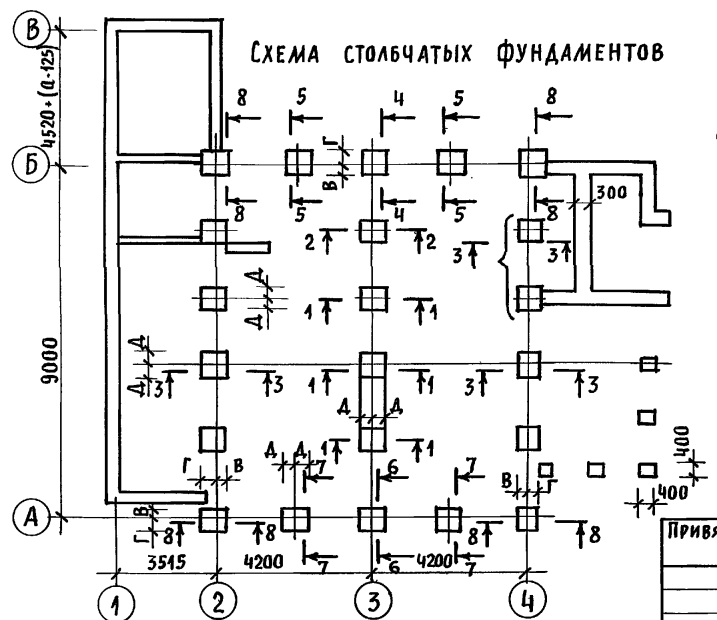

1. Фундаменты разработаны для стен из кирпича керамического рядового полнотелого обыкновенного толщиной 640 мм при расчетном давлении на основание R = 0,15 МПа; R = 0,2 МПа; R = 0,25 МПа.
2. Планировочная отметка земли относительно уровня чистого пола 1 этажа −0,750.
3. Размеры, обозначенные *, приняты конструктивно.

№ сечения	Отметки приложения нагрузки	Нагрузка кН при толщине стены	Расчетное давление на основание R = 0,15 МПа: Марка и размеры или ширина фундамента; привязочные размеры подошвы фундамента к осям В	Г	Д	R = 0,2 МПа: Марка и размеры или ширина фундамента; привязочные размеры подошвы фундамента к осям В	Г	Д	R = 0,25 МПа: Марка и размеры или ширина фундамента; привязочные размеры подошвы фундамента к осям В	Г	Д
1	2	3	4	5	6	7	8	9	10	11	12
Ленточные фундаменты											
9-9	−0,750	61 кН/пм	500			500			500*		
			50	450	—	50	450	—	50	450	—
10-10	"	30 кН/пм	400			400			400*		
			—	—	200	—	—	200	—	—	200
11-11	"	75 кН/пм	600			500			500*		
			100	500	—	50	450	—	50	450	—
12-12	"	86 кН/пм	700			500			500		
			150	550	—	50	450	—	50	450	—
13-13	"	75 кН/пм	700			500			400*		
			—	—	350	—	—	250	—	—	260
1-1	−0,750	69	Ф3 800×800			Ф1 600×600			Ф1 600×600		
			—	—	400	—	—	300	—	—	300
2-2	"	57	Ф5 1000×1000			Ф4 900×900			Ф3 800×800		
			—	—	500	—	—	450	—	—	400
3-3	"	119	Ф5 1000×1000			Ф3 800×800			Ф2 700×700		
			250	750	500	200	600	400	150	550	350
4-4	"	294	Ф9 1400×1400			Ф8 1300×1300			Ф4 1200×1200		
			500	900	700	450	850	650	400	800	600
5-5	"	157	Ф6 1100×1100			Ф5 1000×1000			Ф4 900×900		
			350	750	550	300	700	500	250	650	450
6-6	"	220	Ф8 1300×1300			Ф6 1100×1100			Ф5 1000×1000		
			450	850	650	350	750	550	300	700	500
7-7	"	182	Ф7 1200×1200			Ф5 1000×1000			Ф4 900×900		
			400	800	600	300	700	500	250	650	450
8-8	"	153	Ф6 1100×1100			Ф4 900×900			Ф3 800×800		
			350	750	—	250	650	—	200	600	—

Инв. № подл. | Подпись и дата | Взам. инв. №

Привязан

Инв. №

Нормок.	Майсюк	
ГАП	Кувакин	
Гл. спец.	Майсюк	
Исполн.	Третьяченко	
Провер.	Кувакин	

144-16-155.92 АС

Мансардный одноквартирный 5-комнатный жилой дом с пристроенными гаражом и хозпостройкой

Стадия	Лист	Листов
Р	7	

Таблица нагрузок

ЦНИИЭП граждансельстрой

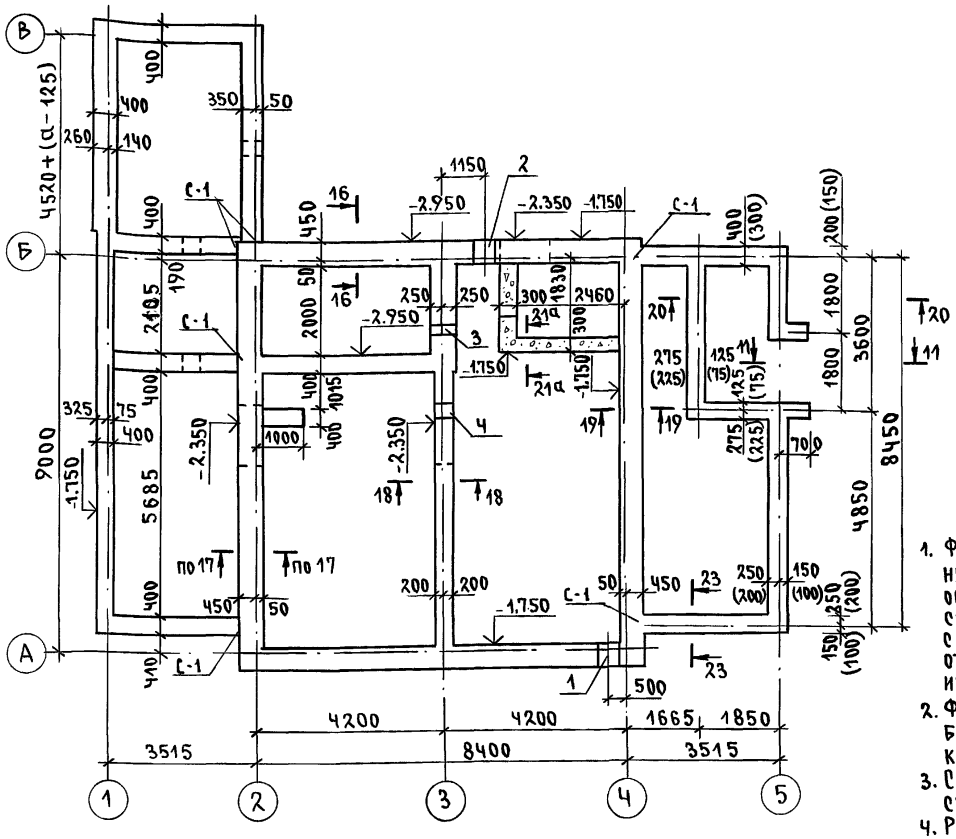

Марка позиц	Обозначение	Наименование	Кол. шт.	Масса ед. т	Примеч.
		Фундаментные блоки			
1	ГОСТ 13579-78	ФБС-24.5.6-Т	20	1.63	
2	—"—	ФБС-9.5.6-Т	13	0.59	
3	—"—	ФБС-12.5.3-Т	28	0.36	
4	—"—	ФБС-24.4.6-Т	9	1.30	
5	—"—	ФБС-9.4.6-Т	14	0.47	
6	—"—	ФБС-12.4.3-Т	48	0.31	
7	—"—	ФБС-9.3.6-Т	33	0.35	
8	—"—	ФБС-24.3.6-Т	3	0.97	
9	—"—	ФБС-12.4.6-Т	5	0.64	
	Монолитный бетон В7.5		1.25 м³		

1. Фундаменты разработаны для строительства дома с наружными стенами из керамического рядового полнотелого обыкновенного кирпича толщиной 640мм на площадке со спокойным рельефом при сухих непучинистых грунтах с расчетным давлением на основание R=0.20 МПа при отсутствии грунтовых вод. Горизонтальная гидроизоляция из 2х слоев толя на битумной мастике.
2. Фундаменты приняты ленточные из сборных бетонных блоков по ГОСТ 13579-78. Отметка низа фундамента -1.750, кроме оговоренных.
3. Сечения фундаментов см. альбом Узлы и детали серия 16 ч.2 раздел 1-03 листы
4. Развертки см. лист АС-9
5. Размеры в скобках даны для варианта бутобетонных фундаментов.

Экспликация отверстий

Тип отв.	Размер, мм В	Размер, мм Н	Отм. низа м	Назначение
1	500	500	при привязке	отв. К
2	500	500	—"—	отв. В
3	300	300	-0.500	отв. К
4	300	300	-0.500	отв. К

Согласовано
Гл. спец. ВК Верховский

Альбом 1

Инв. № подл. | Подпись и дата | Взам. инв. №

Привязан

Инв. №

Н. контр.	Майсюк	
ГАП	Кувакин	
Гл. спец.	Майсюк	
Исполн.	Поляничева	
Провер.	Майсюк	

144-16-155.92 АС

Мансардный одноквартирный 5-комнатный жилой дом с пристроенными гаражом и хозпостройкой

Стадия	Лист	Листов
Р	8	

План ленточных железобетонных и бутобетонных (вариант) фундаментов

ЦНИИЭП граждансельстрой

Альбом 1

Развертка по оси „Б"

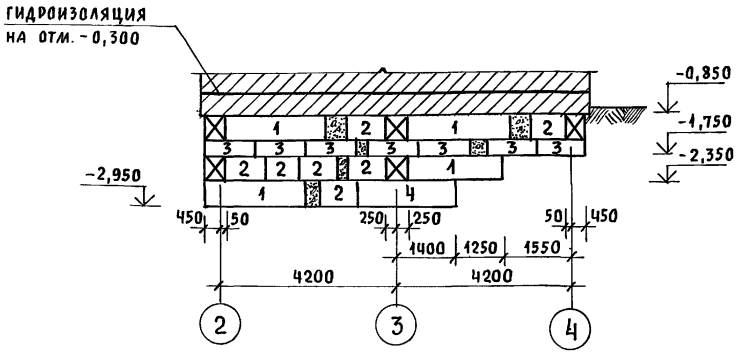

Развертка по оси „2"

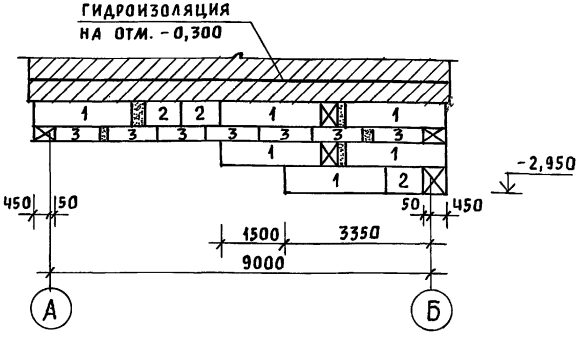

Развертка по оси „3"

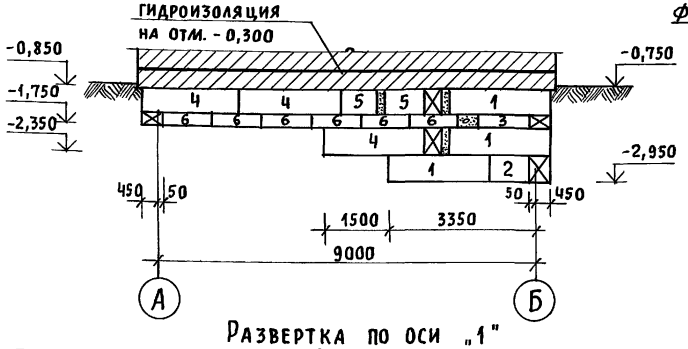

Сетка С-1

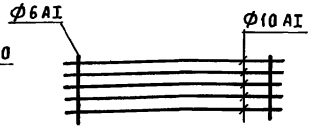

Развертка по стене подвала

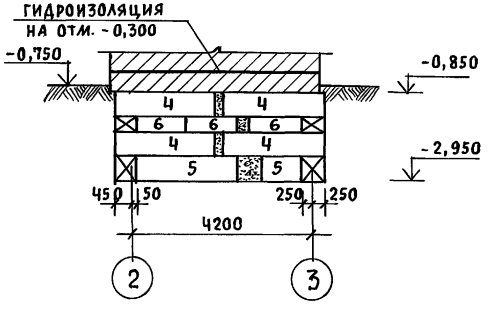

Расход арматуры на С-1

Ф6 AI - 16,0 кг

Ф10 AI - 74,0 кг

Развертка по оси „1"

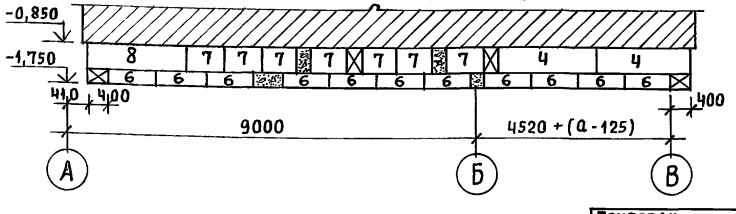

1. Развертки стен гаража и хозпостройки по осям „Б", „2", „3" условно не показаны.

				144-16-155.92			АС
Привязан							
			Нормак.	Майсюк	Мансардный одноквартирный 5-комнатный жилой дом с пристроенными гаражом и хозпостройкой	Стадия	Лист	Листов
			Гап	Кувакин		Р	9	
			Гл.спец.	Майсюк				
			Инжен.	Третьяченко	Развертки ленточных фундаментов	ЦНИИЭП граждансельстрой		
			Провер.	Поляничева				
Инв. N								

Инв. N подл. | Подпись и дата | Взам. инв. N

Альбом 1

План ленточных фундаментов с подвалом под всем домом (вариант)

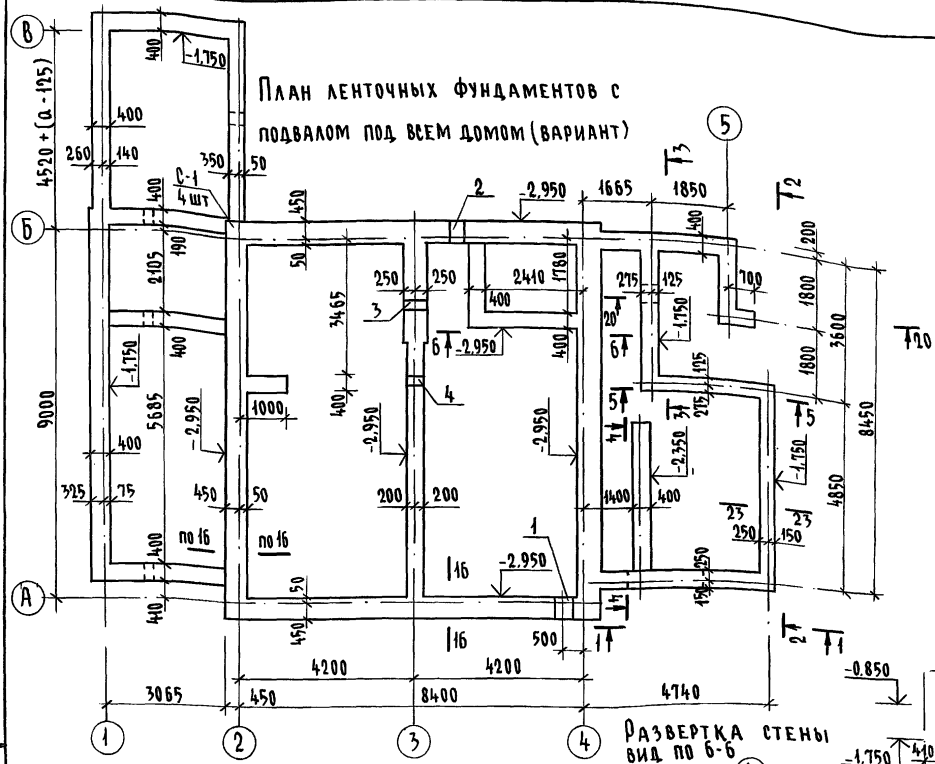

Развертка стены вид по 6-6

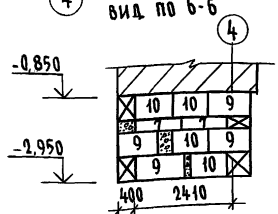

Развертка по оси "1"

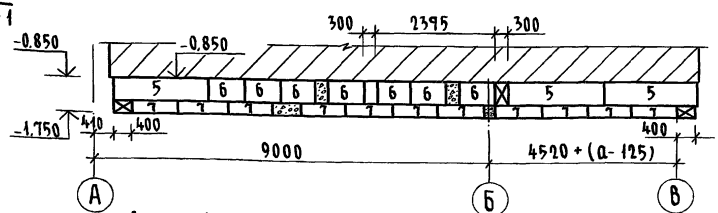

Спецификация ж.б. элементов

Марка поз.	Обозначение	Наименование	Кол. шт.	Масса ед. кг	Примеч.
Фундаментные блоки					
1	ГОСТ 13579-78	ФБС 24.5.6-Т	31	1630	
2	"	ФБС 9.5.6-Т	19	590	
3	"	ФБС 12.5-3-Т	28	380	
4	"	ФБС 12.5.6-Т	16	790	
5	"	ФБС 24.3.6-Т	14	970	
6	"	ФБС 9.3.6-Т	21	350	
7	"	ФБС 12.4.3-Т	45	310	
8	"	ФБС 24.4.6-Т	12	1300	
9	"	ФБС 12.4.6-Т	11	640	
10	"	ФБС 9.4.6-Т	17	470	
Монолитный бетон В 7,5 - 1,25 м³					
	Сер. 1.038.1-1 в.1	3ПБ 13-37	3	85	
	"	2ПБ 10-1	5	43	

Экспликация отверстий

Тип отв.	Размер, мм В	Размер, мм Н	Отм. низа м	Назначение
1	500	500	при привязке	отв. К
2	500	500	"	отв. В
3	300	300	"	отв.
4	300	300	"	отв.

Данный лист см. совместно с л. АС-8

Привязан			
Н. контр.	Майсюк		
ГАП	Кувакин		
Гл. спец. к.	Майсюк		
Исполн.	Третьяченко		
Провер.	Майсюк		
Инв. №			

144-16-155.92 АС

Мансардный одноквартирный 5-комнатный жилой дом с пристроенными гаражом и хозпостройкой

План ленточных фундаментов с подвалом под всем домом (вариант)

Стадия	Лист	Листов
Р	10	

ЦНИИЭП гражданельстрой

25316-01 21

Инв. № подл. | Подпись и дата | Взам. инв. №

Альбом 1

Развертка по оси „2"

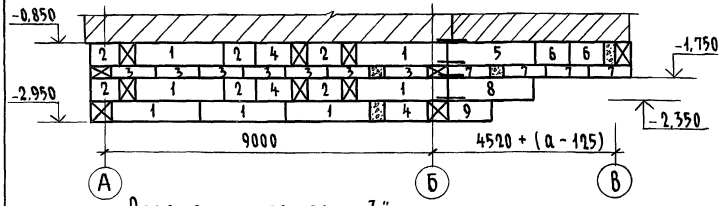

Развертка по оси „Б"

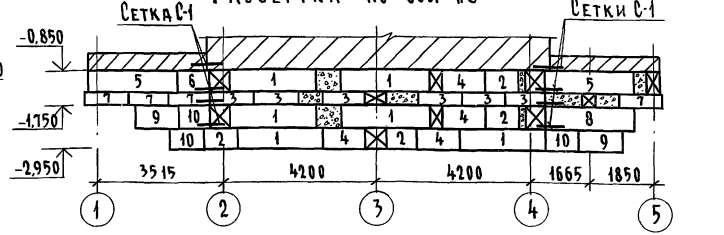

Развертка по оси „3"

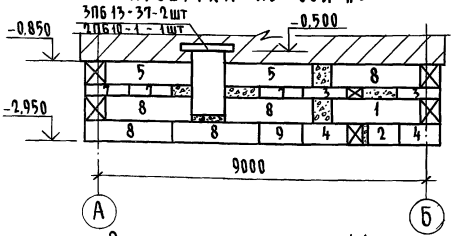

Развертка стен веранды (2-2)



Развертка стены веранды (1-1)

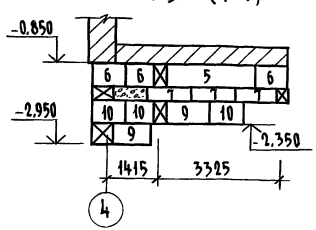

Развертка стены веранды (3-3)

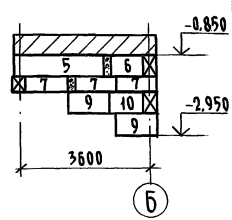

Развертка по оси „4"

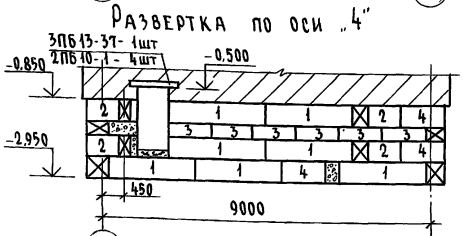

Развертка стены веранды (5-5)

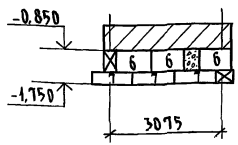

4-4

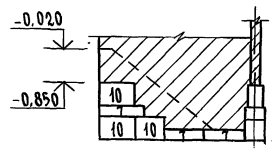

Сетка С-1

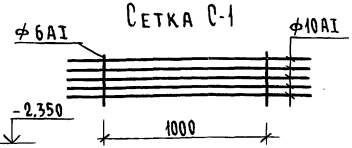

Развертка по оси „А"

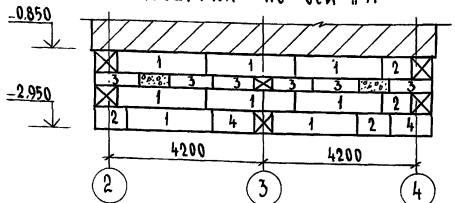

Расход арматуры на С-1:
ф6AI - 12,0 кг.
ф10AI - 48,0 кг.

Данный лист см. совместно с л.АС-10

				144-16-155.92 АС	
Привязан					
Инв. №	Н.контр.	Майсюк		Мансардный одноквартирный 5-комнатный жилой дом с пристроенными гаражом и хозпостройкой	Стадия: Р; Лист: 11; Листов:
	ГАП	Кувакин			
	Гл.спец.	Майсюк			
	Исполн.	Третьяченко		Развертки фундаментов (вариант подвала под всем домом)	ЦНИИЭП граждансельстрой
	Провер.	Майсюк			

Инв.№ подл. | Подпись и дата | Взам.инв.№

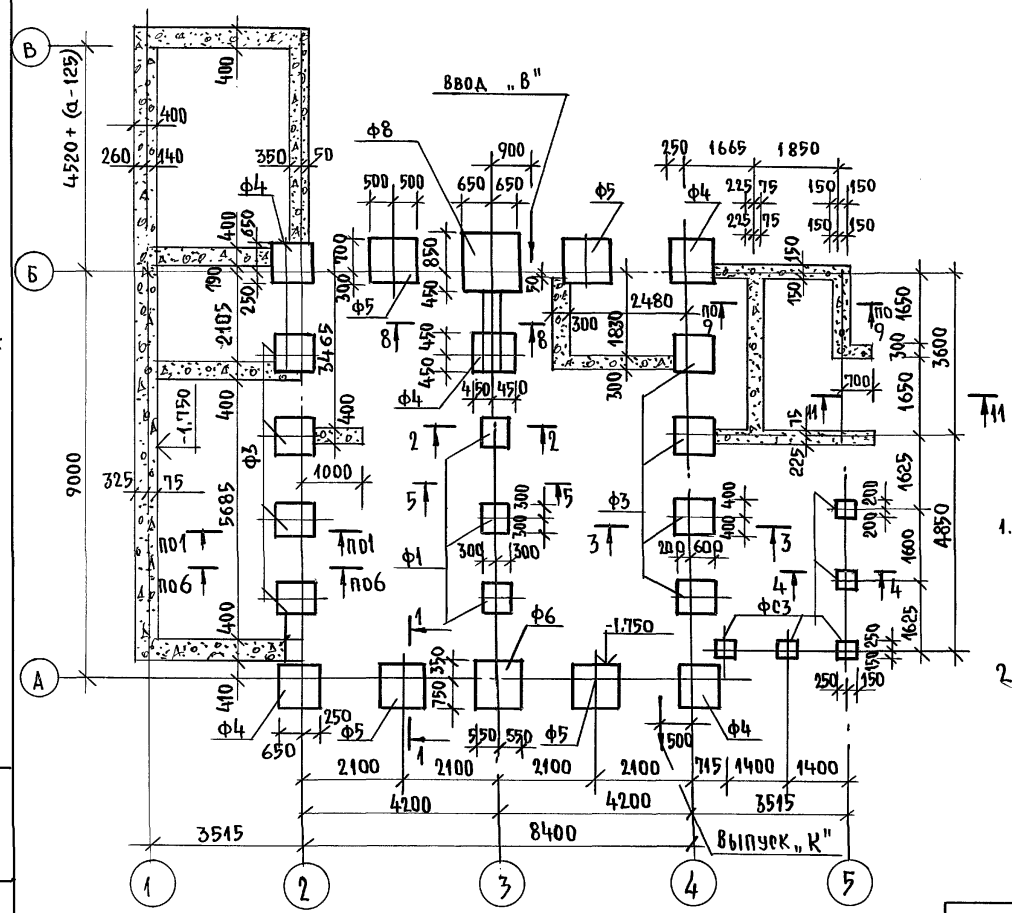

МАРКА ПОЗ.	ОБОЗНАЧЕНИЕ	НАИМЕНОВАНИЕ	КОЛ. ШТ.	МАССА ЕД. КГ	ПРИМЕЧ.
ФУНДАМЕНТНЫЕ ПЛИТЫ					
Ф-1	СЕРИЯ 1.6 ч.1 р.1	Ф-1	3	270.0	
Ф-3	—"—	Ф-3	8	480.0	
Ф-4	—"—	Ф-4	5	606.0	
Ф-5	—"—	Ф-5	4	750.0	
Ф-6	—"—	Ф-6	1	905.0	
Ф-8	—"—	Ф-8	1	1270.0	
ФУНДАМЕНТНЫЕ СТОЛБЫ					
ФС-1	СЕРИЯ 1.6 ч.1 р.1	ФС-1	4	240.0	
ФС-2	—"—	ФС-2	18	374.0	
ФС-3	—"—	ФС-3	5	360.0	
Монолитный		БЕТОН В7,5		14,64м³	
Монолитный		БЕТОН В15		0,20м³	

1. Фундаменты разработаны для строительства дома с наружными стенами из керамического рядового полнотелого обыкновенного кирпича толщ. 640мм на площадке со спокойным рельефом при сухих непучинистых грунтах с расчетным давлением на основание R = 0,20 мпа при отсутствии грунтовых вод. Горизонтальная гидроизоляция из 2х слоев толя на битумной мастике.
2. Фундаменты приняты столбчатые из сборных бетонных столбов и плит. Отметка низа фундаментов -1,75
Сечения по фундаментам см. альбом „Узлы и детали" серия 1.6ч.2 р.1-03.
Расход арматуры ф 10А-I - 110,0 кг
ф 12А-I - 25,0 кг
ф 6А-I - 2,5 кг
Отметки ввода водопровода и выпуска канализации принимаются при привязке.

Альбом 1

Инв.№ подл. | Подпись и дата | Взам. инв.№

144-16-155.92 АС

Привязан:

Инв.№

Н.контр.	Майсюк	
ГАП	Кувакин	
Гадпец.к	Майсюк	
Исполнил	Полянчева	
Проверил	Майсюк	

Мансардный одноквартирный 5-ко мнатный жилой дом с пристроенными гаражом и хозпостройкой

План столбчатых фундаментов (вариант)

Стадия	Лист	Листов
Р	12	

ЦНИИЭП граждансельстрой

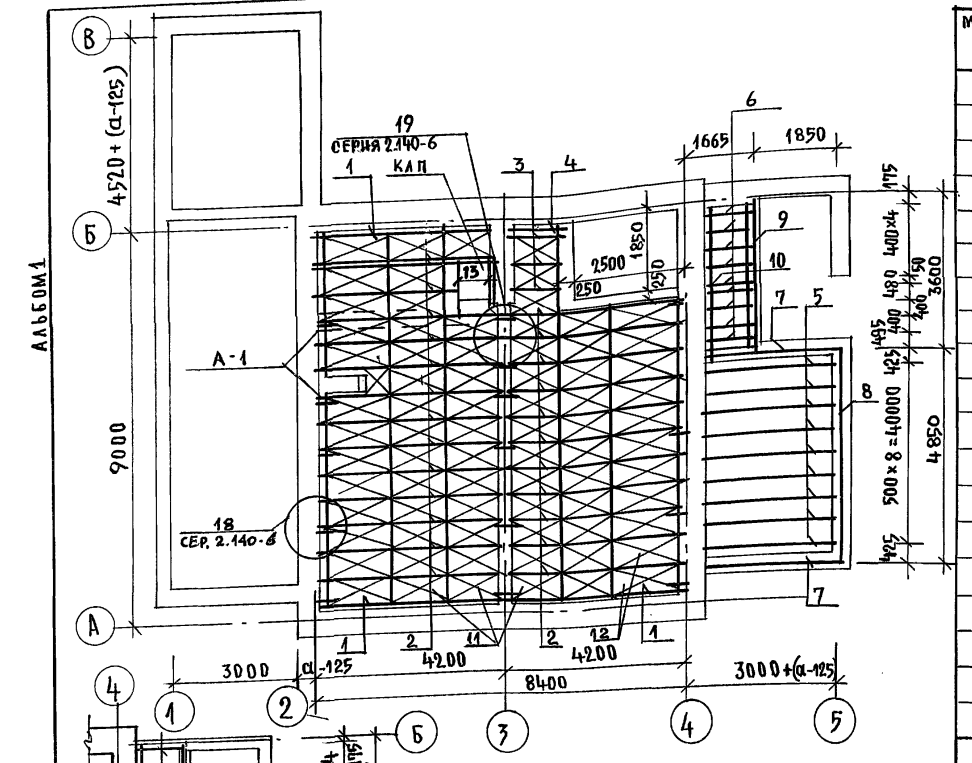

ФРАГМЕНТ
ЦОКОЛЬНОГО ПЕРЕКРЫТИЯ
ДЛЯ ВАРИАНТА ПОДВАЛА
ПОД ВСЕМ ДОМОМ

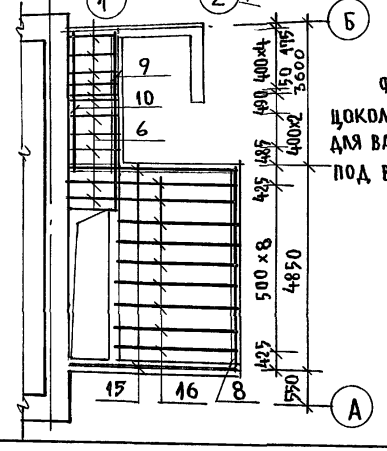

Спецификация деревянных изделий

Марка поз.	Обозначение	Наименование	Кол.	Объем един. м³	Примечание
1	Общесерийные материалы серия 16.4.1, разд. 1	Балка ИБДЦ-2.42.1 / Балка ИБДК 2.42.1	3	0,045 / 0,001	
2	"	Балка ИБДЦС-2.42.2 / Балка ИБДК-2.42.2	25	0,089 / 0,089	
3	"	Из балки ИБДЦС-2.42.2 ℓ=1570 / Из балки ИБДК-2.42.2 ℓ=1570	3	0,033 / 0,033	
4	"	Из балки ИБДЦ 2.42.1 ℓ=1670 / Из балки ИБДК-2.42.1 ℓ=1670	1	0,016 / 0,031	
5	ГОСТ 11047-90	Балка 50×125×3180	9	0,020	
6	"	Балка 50×100×1100	9	0,006	11шт-для варианта
7	"	Обвязка вер.100×100×2940	2	0,029	
8	"	Обвязка вер.100×100×4950	1	0,050	
9	"	Обвязка клад. 100×100×3400	1	0,034	
10	"	Прогон 50×175×3650	1	0,032	
11	Общесерийные материалы серия 16.4.1, разд. 1	Щит ЩЦ-12.2 / Щит ИЩ-12.3	55	0,015 / 0,017	
12	"	Щит ЩЦ-15.2 / Щит ИЩ-15.3	25	0,018 / 0,020	
13	"	Из балки ИБДЦС-2.42.1 (ℓ=1320)	2	0,026	
14	"	Крышка люка КЛП	1	31,41 кг	
15	ГОСТ 11047-90	Обвязка вер.100×100×4350	2	0,044	для варианта подвала
16	"	Балка 50×125×3300	9	0,021	под всем домом

Спецификация металлических изделий

Общесерийные материалы серия 16.4.1 разд.1	Анкер А-1	13	1,34 кг	
"	Анкер А-2	5	1,07 кг.	

Альбом 1

Инв.№ подл. | Подпись и дата | Взам. инв.№

Привязан:

Инв.№

Н. контр.	Майсюк	
ГАП	Кувакин	
Гл. спец. К.	Майсюк	
Исполнил	Третьяченко	
Проверил	Майсюк	

144-16-155.92 АП

Мансардный одноквартирный 5 комнатный жилой дом с тройным гаражом и хозпостройкой.

Стадия	Лист	Листов
Р	13	

План цокольного перекрытия.

ЦНИИЭП гражданселькстрой

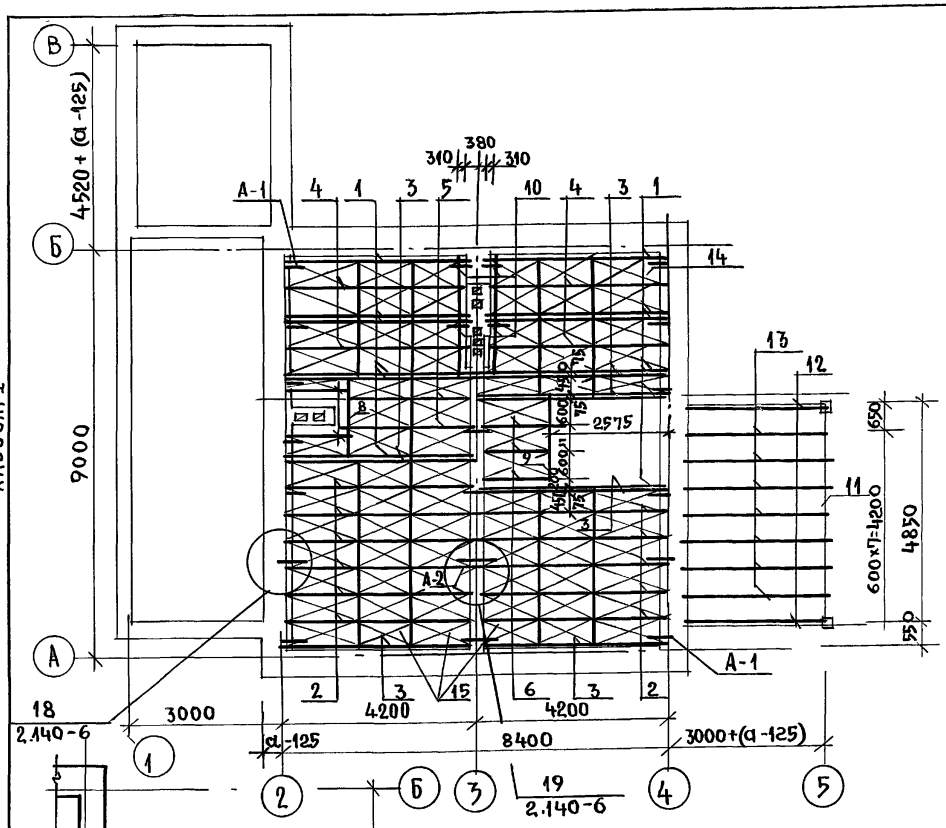

ФРАГМЕНТ МЕЖДУЭТАЖНОГО ПЕРЕКРЫТИЯ ДЛЯ ВАРИАНТА ПОДВАЛА ПОД ВСЕМ ДОМОМ

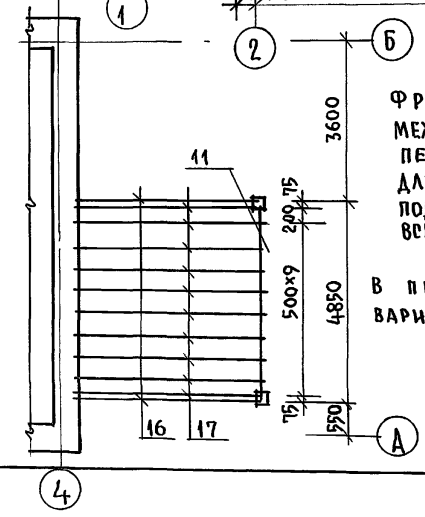

В ПЕРЕЧНЕ ЭЛЕМЕНТОВ В ЗНАМЕНАТЕЛЕ УКАЗАН ВАРИАНТ КЛЕЕНЫХ БАЛОК.

СПЕЦИФИКАЦИЯ ДЕРЕВЯННЫХ ИЗДЕЛИЙ

МАРКА ПОЗ	ОБОЗНАЧЕНИЕ	НАИМЕНОВАНИЕ	КОЛ-ВО ОСНОВ. ВАР.	КОЛ-ВО ВАРИАНТ ПОДВАЛА ПОД ДОМ	ОБЪЕМ ЕДИН. $м^3$	ПРИМЕЧАНИЕ
1	ОБЩЕСЕРИЙНЫЕ МАТЕРИАЛЫ СЕРИЯ 16 Ч.1 Р.1	БАЛКА ИБДЦС-2.42.1 / БАЛКА БДК-2.42.1	12	12	0.081 / 0.102	
2	"	БАЛКА ИБДЦС-2.42.2 / БАЛКА БДК-2.42.2	11	11	0.089 / 0.110	
3	"	БАЛКА ИБДЦ-2.42.1 / БАЛКА БДК-2.42.1	6	6	0.045 / 0.102	
4	"	ИЗ БАЛКИ ИБДЦС-2.42.2 ℓ=3650 / БДК-2.42.2 (ℓ=3650) ИЗ БАЛКИ	4	4	0.077 / 0.096	
5	"	ИЗ БАЛКИ ИБДЦС-2.42.2 (ℓ=3200) / БДК-2.42.2 (ℓ=3200) ИЗ БАЛКИ	2	2	0.068 / 0.084	
6	"	ИЗ БАЛКИ ИБДЦС-2.42.2 (ℓ=1570) / БДК-2.42.2 (ℓ=1570) ИЗ БАЛКИ	3	3	0.033 / 0.041	
7	"	ИЗ БАЛКИ ИБДЦ-2.42.1 (ℓ=1450) / БДК-2.42.1 (ℓ=1450) ИЗ БАЛКИ	2	2	0.042 / 0.028	
8	"	ИЗ БАЛКИ ИБДЦС-2.42.1 (ℓ=1700) / БДК-2.42.1 (ℓ=1700) ИЗ БАЛКИ	1	1	0.033 / 0.041	
9	"	ИЗ БАЛКИ ИБДЦ-3222 (ℓ=1900)	1	1	0.038	
10	"	ИЗ БАЛКИ ИБДЦС-2.42.1 (ℓ=1100) / БДК-2.42.1 (ℓ=1100) ИЗ БАЛКИ	4	4	0.024 / 0.026	
11	ГОСТ 11047-90	ПРОГОН 94×94×4900	1	1	0,049	
12	"	ПРОГОН 94×94×3180	2	—	0.032	
13	"	БАЛКА 50×100×3180	7	—	0,016	
14	ОБЩЕСЕРИЙНЫЕ МАТЕРИАЛЫ СЕРИЯ 16 Ч.1 Р.1	ЩИТ ЩД-15.2 / ЩИТ НЩД-15.3	31	31	0.019 / 0.020	
15	"	ЩИТ ЩД-12.2 / ЩИТ НЩД-12.3	48	48	0.015 / 0.017	
16	ГОСТ 11047-90	ПРОГОН 94×94×4350	—	2	0.044	
17	"	БАЛКИ ВЕРАНДЫ 50×100×4350	—	10	0.022	

СПЕЦИФИКАЦИЯ МЕТАЛЛИЧЕСКИХ ИЗДЕЛИЙ

МАРКА, ПОЗ.	ОБОЗНАЧЕНИЕ	НАИМЕНОВАНИЕ	КОЛ.	МАССА ЕД. КГ.	ПРИМЕЧАНИЕ
	ОБЩЕСЕРИЙНЫЕ МАТЕРИАЛЫ СЕРИЯ 16 Ч.1 РАЗД.1	АНКЕР А-1	18	1.34	
	"	АНКЕР А-2	5	1.07	
	"	ХОМУТ МХ-1	1	1.80	

ПРИВЯЗАН:

ИНВ.№

Н.КОНТР.	МАЙСЮК	
ГАП	КУВАКИН	
ГЛ.СПЕЦ.К	МАЙСЮК	
ИСПОЛН.	ТРЕТЬЯЧЕНКО	
ПРОВЕР.	МАЙСЮК	

144-16-155.92 -АС

Мансардный одноквартирный 5-комнатный жилой дом с пристроенными гаражом и хозпостройкой

СТАДИЯ	ЛИСТ	ЛИСТОВ
Р	14	

План междуэтажного перекрытия

ЦНИИЭП грандансельстрой

25316-01 25

ИНВ.№ ПОДЛ. | ПОДПИСЬ И ДАТА | ВЗАМ. ИНВ.№

АЛЬБОМ 1

Альбом 1

План стропил для $q_{сн}$ = 1,0 кПа
($q_{сн}$ = 1,5 кПа - вариант)

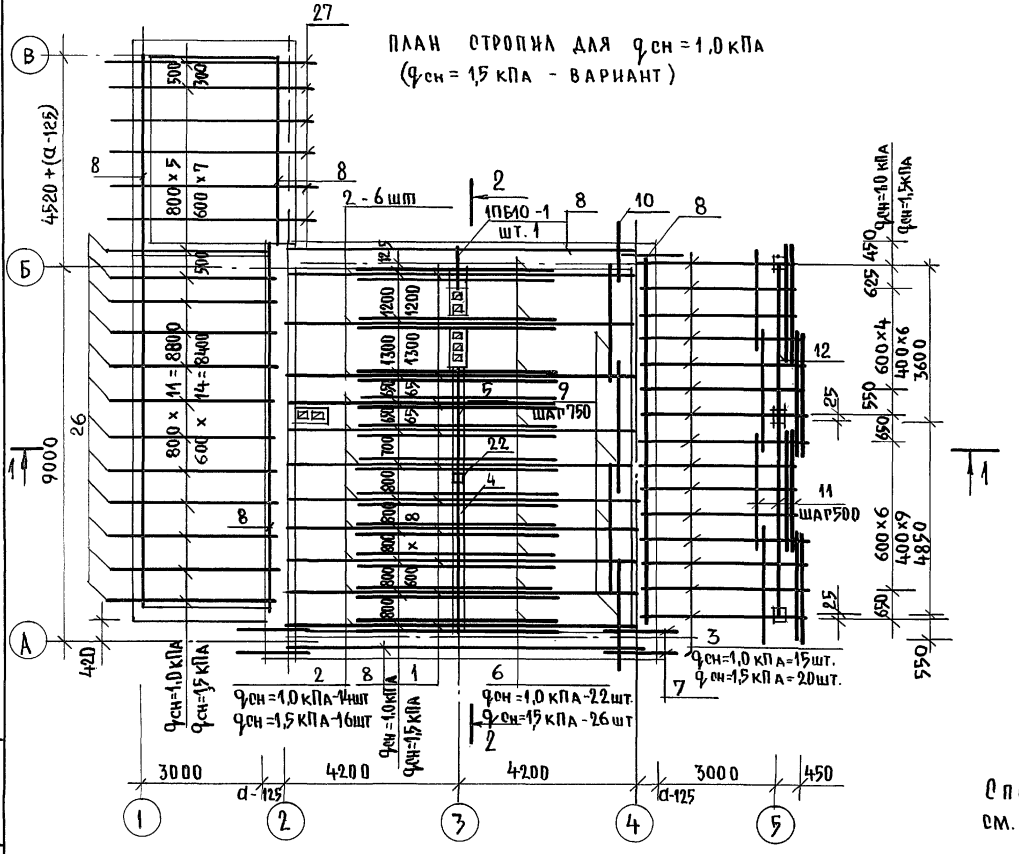

План кровли

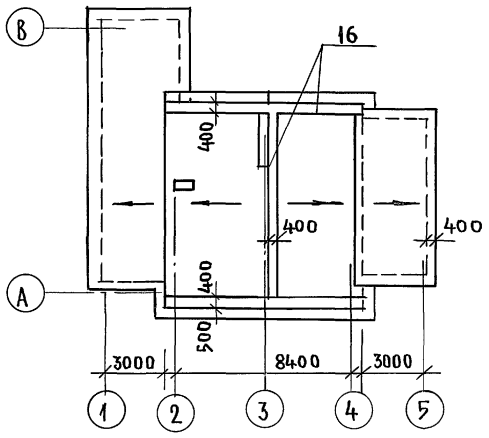

Спецификацию древесины и разрезы 1-1, 2-2 см. на листе АС-16.

Привязан:			
Инв.№			
Н.контр.	Майсюк		
ГАП	Кувакин		
Гл.спец.к.	Майсюк		
Исполнил	Полянчева		
Проверил	Майсюк		

144-16-155.92 -АС

Мансардный одноквартирный 5-комнатный жилой дом с пристроенными гаражом и хозпостройкой	Стадия	Лист	Листов
	Р	15	
План стропил $q_{сн}$=1,0кПа ($q_{сн}$=1,5кПа вариант). План кровли.	ЦНИИЭП граждансельстрой		

25316-01 26

Инв.№ подл. | Подпись и дата | Взам. инв.№

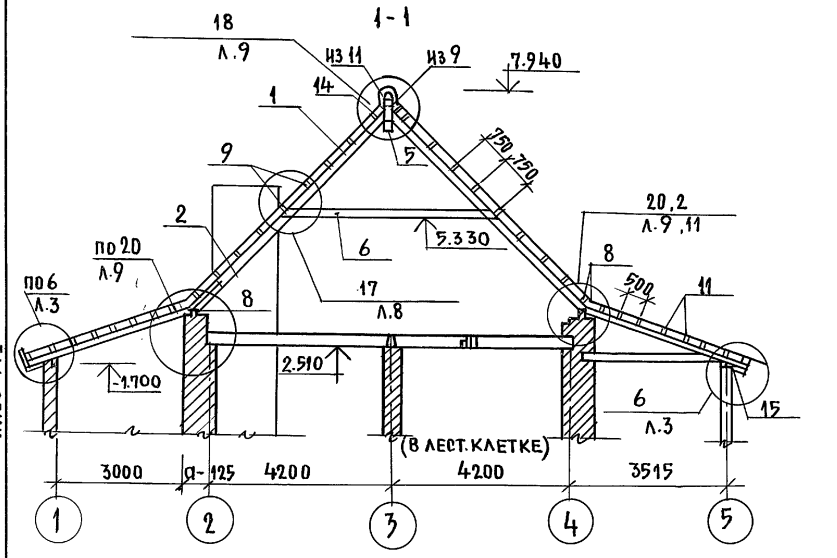

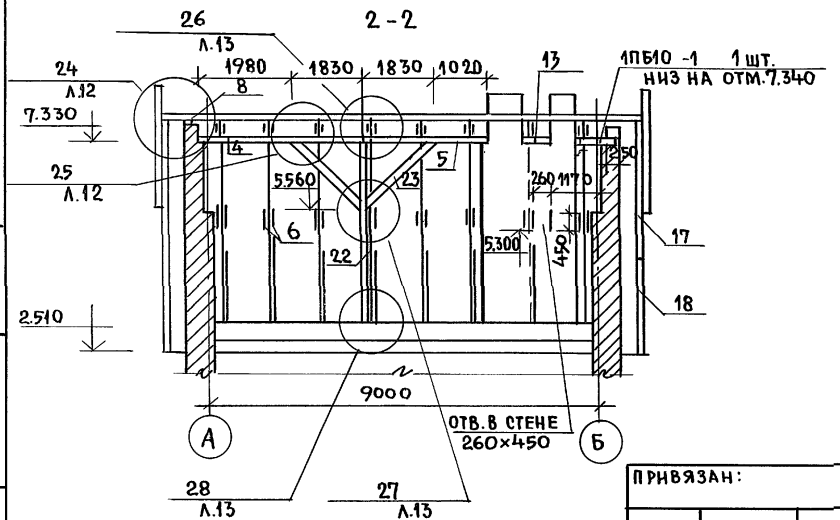

МАРКА ПОЗ.	ОБОЗНАЧЕНИЕ	НАИМЕНОВАНИЕ	КОЛ. ШТ. $q_{сн}$ = 1,0кПа	КОЛ. ШТ. $q_{сн}$ = 1,5кПа	ОБЪЕМ ЕДИН. м³	ПРИМЕЧАНИЕ
1	ОБЩЕСЕРИЙНЫЕ МАТЕРИАЛЫ СЕРИЯ 16Ч.1 РАЗД.1	СТРОПИЛА СД-2	28	32	0,039	
2	"	СТРОПИЛА СД-3	28	32	0,041	
3	"	СТРОПИЛА СВ-1	15	20	0,023	
4	ГОСТ 11047-90	ПРОГОН 150×150×3810	1	1	0,086	
5	"	ПРОГОН 150×150×2850	1	1	0,064	
6	"	ЗАТЯЖКА 50×150×4810	56	64	0,036	
7	"	КОБЫЛКА 50×100×1500	5	5	0,008	
8	"	МАУЭРЛАТ 50×100×3000	25	25	0,015	
9	"	ОБРЕШЕТКА И КОНЬКОВЫЙ БРУС 50×75×2600	99	99	0,010	
10	"	ОБРЕШЕТКА 50×75×1500	23	23	0,006	
11	"	ОБРЕШЕТКА И КОНЬКОВЫЙ БРУС 50×50×2600	94	94	0,007	
12	"	ИЗ ПРОГОНА 94×94×3650	1	1	0,037	
13	"	ИЗ ПРОКЛАДКИ 100×150×300	1	1	0,005	
14	ОБЩЕСЕРИЙНЫЕ МАТЕРИАЛЫ СЕРИЯ 16Ч.1 РАЗДЕЛ.1	НАКЛАДКА НСД-1	16	32	0,004	
15	ГОСТ 11047-90	ПОДШИВКА СВЕСОВ 13×94×2400	80	80	0,004	
16		НАСТИЛ ИЗ ДОСОК 22×94×2400	44	44	0,006	
17	ОБЩЕСЕРИЙНЫЕ МАТЕРИАЛЫ СЕРИЯ 16Ч.1 РАЗДЕЛ1	ЛОБОВЫЕ ЩИТЫ ЛЩ-2 П/Л	2/2	2/2	0,055	
18	"	ЛОБОВЫЕ ЩИТЫ ЛШ-3 П/Л	2/2	2/2	0,035	
19	"	ФРОНТОННЫЙ ЩИТ ФЩ-2	2	2	0,026	
20	ГОСТ 11047-90	ЛОБОВЫЕ ДОСКИ 22×119×2400	10	10	0,008	
21	"	ЛОБОВЫЕ ДОСКИ 22×94×2400	10	10	0,006	
22	"	СТОЙКА 150×175×4820	1	1	0,126	
23	"	ПОДКОСЫ 100×150×2520	2	2	0,038	
24	Л.АС-31	ЛОБОВОЙ ЩИТ ЛЩ-6	1	1	0,0372	
25	Л.АС-31	ЛОБОВОЙ ЩИТ ЛЩ-7	1	1	0,0392	
26	ГОСТ 11047-90	СТРОПИЛА ГАРАНЯ 50×175×3800	11	11	0,034	
27	"	СТРОПИЛА ХОЗПОСТРОЙКИ 50×175×4750	5	5	0,043	

ПРИВЯЗАН:

ИНВ.№

НОРМ.КОНТ.	МАЙСЮК	
ГАП	КУВАКИН	
ГЛ.СПЕЦ.К.	МАЙСЮК	
ИСПОЛН.	ПОЛЯНИЧЕВА	
ПРОВЕРИЛ	МАЙСЮК	

144-16-155.92 -АС

МАНСАРДНЫЙ 5-КОМНАТНЫЙ ЖИЛОЙ ДОМ С ПРИСТРОЕННЫМИ ГАРАЖОМ И ХОЗПОСТРОЙКОЙ.

СПЕЦИФИКАЦИЯ И РАЗРЕЗЫ ПО СТРОПИЛАМ $q_{сн}$ = 1,0кПа ($q_{сн}$ = 1,5 кПа - ВАРИАНТ)

СТАДИЯ	ЛИСТ	ЛИСТОВ
Р	16	

ЦНИИЭП ГРАЖДАНСЕЛЬСТРОЙ

АЛЬБОМ 1

ИНВ.№ ПОДЛ. | ПОДПИСЬ И ДАТА | ВЗАМ.ИНВ.№

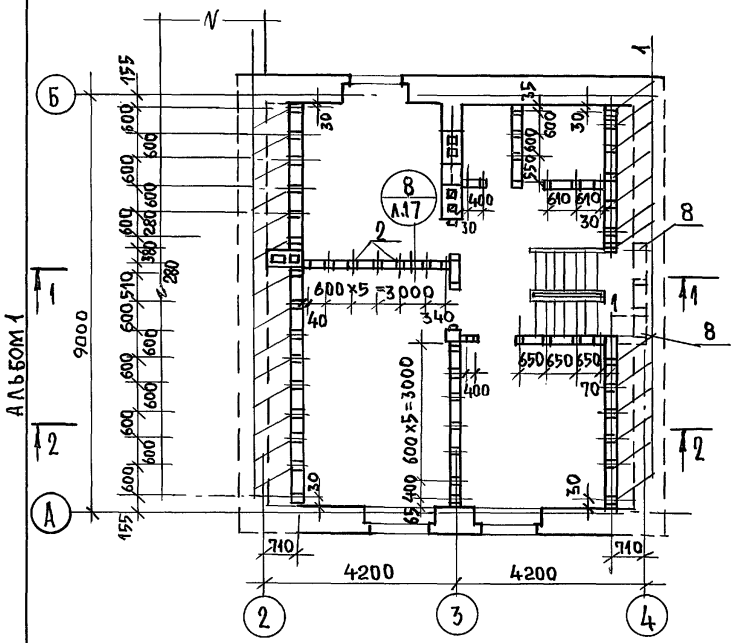

2 - 2

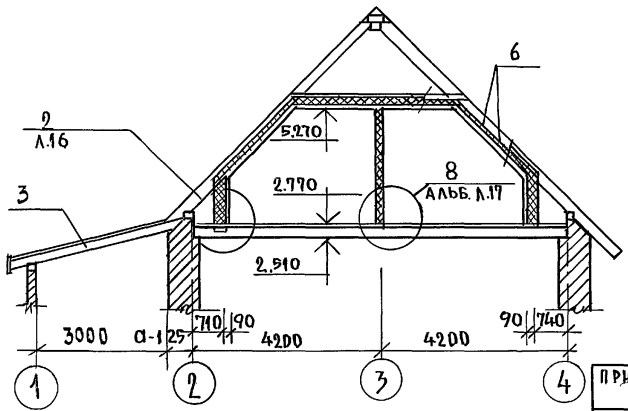

1 - 1

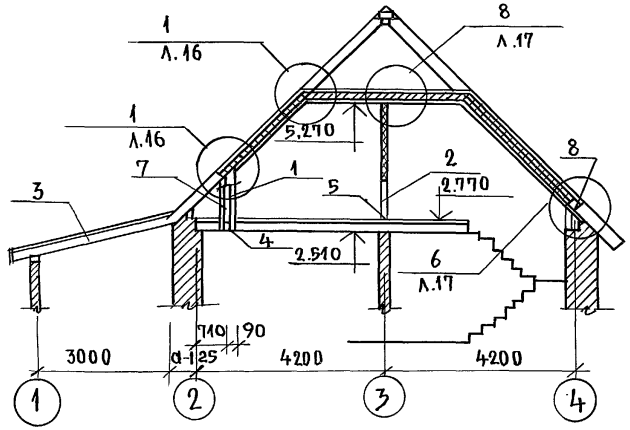

МАРКА, ПОЗ.	ОБОЗНАЧЕНИЕ	НАИМЕНОВАНИЕ	КОЛ.	ОБЪЕМ ЕДИН. М3	ПРИМЕЧАНИЕ
1	ГОСТ 11047-90	СТОЙКА 50×150×1350	29	0,010	
2	—"—	ИЗ СТОЙКИ 50×75×2440	31	0,009	
3	—"—	ИЗ НАКЛАДКИ 50×150×200	16	0,002	
4	—"—	ИЗ РАСПРЕДЕЛИТ. ДОСКИ 50×150×2400	11	0,018	
5	—"—	РАСПРЕДЕЛИТ. ДОСКА 50×75×2600)	10	0,010	
6	—"—	ЧЕРЕПНЫЕ БРУСКИ 50×50×2600	88	0,007	
7	—"—	ДОСКИ ОБШИВКИ 16×100×2400	82	0,004	
8	—"—	ИЗ СТОЙКИ 50×150×600	6	0,005	

Узлы см. альбом „Узлы и детали" серия 16 ч. 2 разд. 1-03.

Взам. инв. №			
Подпись и дата			
Инв. № подл.			

144-16-155.92 АС

Привязан:

Инв. №

Н. контр.	Майсюк	
ГАП	Кувакин	
Рук. спец. к.	Майсюк	
Исполн.	Третьяченко	
Провер	Майсюк	

Мансардный одноквартирный 5-комнатный жилой дом с пристроенными гаражом и хозпостройкой

Монтажная схема мансарды, разрезы 1-1; 2-2

Стадия	Лист	Листов
Р	17	

ЦНИИЭП гражданселькстрой

Альбом 1

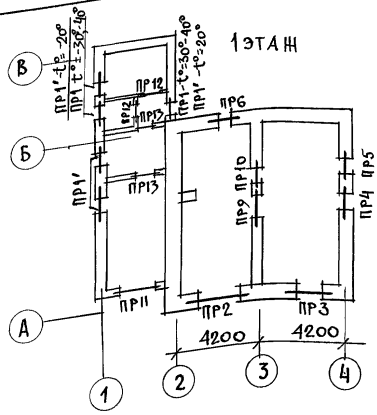

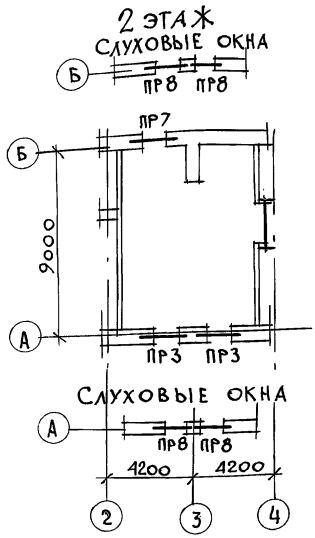

МАРКА ПОЗ.	ОБОЗНАЧЕНИЕ	НАИМЕНОВАНИЕ	КОЛ-ВО ШТ. ПРИ ТОЛЩ. СТЕН			МАССА ЕД. КГ	ПРИМ.
			640	250; 420, 380	510; 550		
БУ15	СЕРИЯ 1.038.1-1 в.1	3ПБ16-37	6	6	6	102	
БУ12	—"—	3ПБ13-37	4	4	4	85	
Б25	—"—	2ПБ26-4	5	4	3	109	
Б19	—"—	2ПБ19-3	17	14	11	81	
Б15	—"—	2ПБ16-2	8	6	4	65	
1Б12	—"—	1ПБ13-1	6	18	2	54	
Б10	—"—	1ПБ10-1	13	12	11	20	
Б12	—"—	2ПБ13-1	—	5	—	25	
Б29	—"—	2ПБ29-4	—	3	—	120	

Над дверным проемом санузла 1 этажа устраивается рядовая перемычка 2ф 8 AI.
Расход арматуры - 0,7 кг

				144-16-155.92			АС
ПРИВЯЗАН	Н.КОНТР.	МАЙСЮК		МАНСАРДНЫЙ ОДНОКВАРТИРНЫЙ 5-КОМНАТНЫЙ ЖИЛОЙ ДОМ С ПРИСТРОЕННЫМИ ГАРАЖОМ И ХОЗПОСТРОЙКОЙ	СТАДИЯ	ЛИСТ	ЛИСТОВ
	НАЧ.МАС	КАРАВАЕВ			Р	18	
	ГАП	КУВАКИН					
	ГЛ.СПЕЦ	МАЙСЮК		ПЛАНЫ ПЕРЕМЫЧЕК. СПЕЦИФИКАЦИЯ.	ЦНИИЭП ГРАЖДАНСЕЛЬСТРОЙ		
ИНВ.N	ИСПОЛН.	ТРЕТЬЯЧЕНКО					
	ПРОВЕР.	МАЙСЮК					

ИНВ.N ПОДЛ. | ПОДПИСЬ И ДАТА | ВЗАМ. ИНВ N

25316-01 29

Альбом 1

Ведомость перемычек для наружных стен толщ. 640мм

Тип	Схема сечения
ПР1 ПР1'	1Б12 Б12; 1.400 / 1.480; 2шт. - ПР-1, 1шт. - ПР-1'; 125
ПР2	Б25; 2.200; 515; 125; А
ПР3	Б19; 2.200 / 5.000; 515; 125; А
ПР4	БУ12 Б12; 2.200; 515; 125; 4
ПР5	БУ15 Б12; 2.030; 515; 125; 4
ПР6	Б10; 2.200; 515; 125; Б
ПР7	Б15; 5.000; 515; 125; Б
ПР8	Б10; 6.500; 515; А Б

Ведомость перемычек для наружных стен толщ. 420мм

Тип	Схема сечения
ПР1 ПР1'	1Б12 Б12; 1.400 / 1.480; 2шт. - ПР1, 1шт. - ПР1'; 125
ПР2	Б25; 2.200; 295; 125; А
ПР3	Б19; 2.200 / 5.000; 295; 125; А
ПР4	Б12 БУ12; 2.200; 295; 125; 4
ПР5	Б12 БУ15; 2.030; 295; 125; 4
ПР6	Б10; 2.200; 295; 125; Б
ПР7	Б15; 5.000; 295; 125; Б
ПР8	Б10; 6.500; 295; А Б

Спецификация перемычек
см. л. АС-18

Инв. № подл. | Подпись и дата | Взам. инв. №

Инв. №

Привязан

Нормок.	Майсюк	
Нач. мас.	Караваев	
ГАП	Кувакин	
Гл. спец.	Майсюк	
Исполн.	Третьяченко	
Провер.	Майсюк	

144-16-155.92 АС

	Стадия	Лист	Листов
Мансардный одноквартирный 5-комнатный жилой дом с пристроенным гаражом и хозпостройкой	Р	19	
Ведомость перемычек	ЦНИИЭП Граждансельстрой		

25316-01 30

Ведомость перемычек для наружных стен толщ. 510, 550

Тип	Схема сечения
ПР1 ПР1'	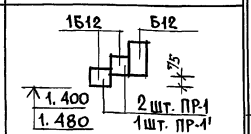
ПР2	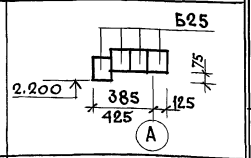
ПР3	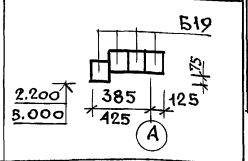
ПР4	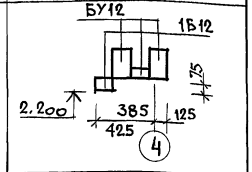
ПР5	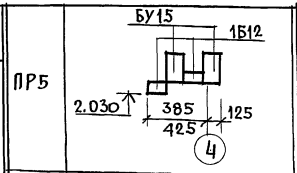
ПР6	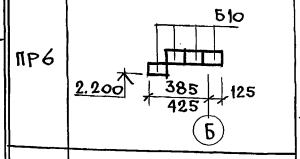
ПР7	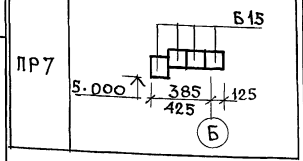
ПР8	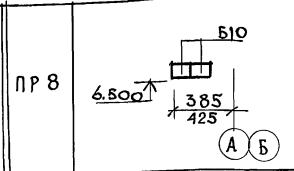

Ведомость перемычек для внутренних стен

Тип	Схема сечения
ПР9	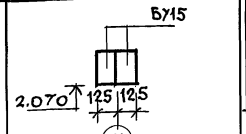
ПР10	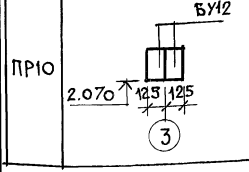

Ведомость перемычек для гаража и хозпостройки

ПР11	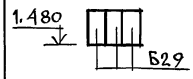	ПР13	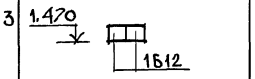
ПР12	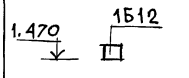		

ПР1, ПР1' - см. л. АС-19

Спецификацию перемычек см. л. АС-18

Альбом 1

Инв. N подл. | Подпись и дата | Взам. инв. N

Привязан

Инв. N

Нормок.	Майсюк		
Нач. мас.	Караваев		
ГАП	Кувакин		
Н. спец.	Майсюк		
Исполн.	Третьяченко		
Провер.	Майсюк		

144-16-155.92 АС

Мансардный одноквартирный 5-комнатный жилой дом с пристроенными гаражом и хозпостройкой

Стадия	Лист	Листов
Р	20	

Ведомость перемычек

ЦНИИЭП гражданселькстрой

Альбом 1

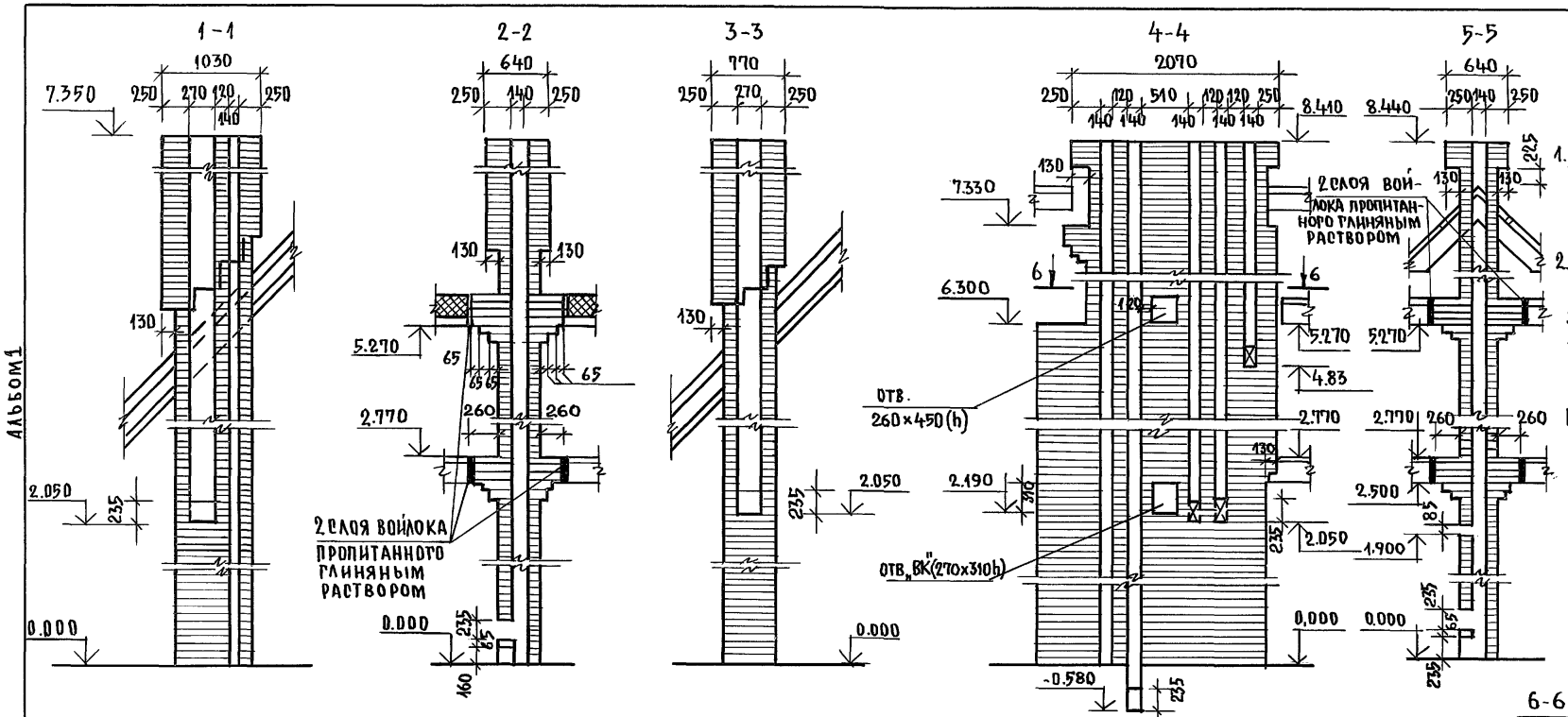

1. Кладку труб вести из кирпича керамического рядового полнотелого обыкновенного марки 75 на растворе марки 100.
2. Отметка дымовыводящего отверстия дана для плиты на твердом топливе отопительно-варочной металлической типа „Ильмарине".

При привязке отметка должна быть уточнена применительно к параметрам конкретного прибора.

ДВТ N1 в осях 1-2
/основное решение/

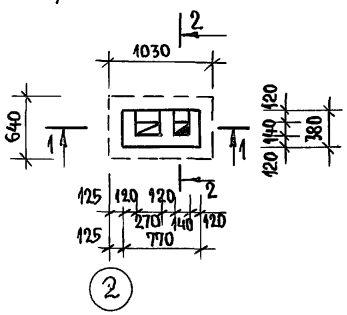

ДВТ N1 в осях 1-2
/вариант с газовой плитой/

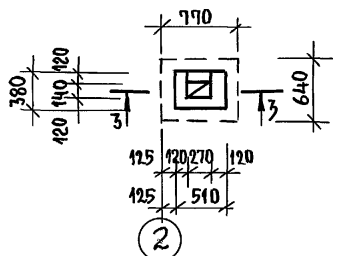

ДВТ N2 по оси „2"
Отв. ВК (270×310h)
низ на отм. 2.19

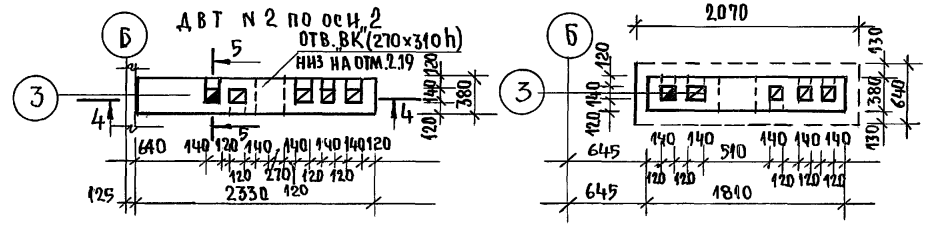

Н.контр.	Майсюк		
ГАП	Кувакин		
Гл.спец.к.	Майсюк		
Исполнил	Третьяченко		
Проверил	Майсюк		

Привязан:

Инв.№

144-16-155.92 АС

Мансардный одноквартирный 5-комнатный жилой дом с пристроенными гаражом и хозпостройкой

Стадия	Лист	Листов
Р	21	

Дымовентиляционные трубы ДВТ N1, ДВТ N2

ЦНИИЭП граждансельстрой

Взам. инв. № | Подпись и дата | Инв. № подл.

Альбом 1

Спецификация деревянных изделий

Марка поз.	Обозначение	Наименование	Кол.	Объем един. м3	Примечание
1	ГОСТ 8242-88	Доски пола 28х94х3930	127	0.013	
2	—"—	Из досок пола 28х94х1490	19	0.005	
3	—"—	Из досок пола 28х94х1600	20	0.005	
4	—"—	Из досок пола 28х94х3300	145	0.011	
5	—"—	Из досок пола 28х94х3450	12	0.011	
6	—"—	Доски пола 28х94х4900	31	0.016	
7	—"—	Из досок пола 28х94х1990	18	0.006	
8	—"—	Плинтус 25х25х3000	45	0.003	
9	ГОСТ 11047-90	Лаги 50х100х3000	62	0.015	
10	—"—	Из лаги 50х100х2400	38	0.012	
11	—"—	Лаги 50х100х1100	35	0.006	
12	—"—	Из лаги 50х100х700	13	0.004	

Экспликация полов

Наименование помещения	Тип пола по проекту	Схема пола или номер узла по серии	Элементы пола и их толщина	Площадь пола м2
Жилые комнаты, прихожая, кладовая	I	Серия 16 часть 2 раздел 1-03 л. 22	Покрытие - доски пола по ГОСТ 8242-88 — 28мм	91.42
Кухня	II	—"—	Линолеум по ГОСТ 7251-77 на холодной мастике — 5мм	13.08
Ванная и туалет	III	Серия 16, часть 2 раздел 1-03, л. 22	Керамическая плитка по ГОСТ 6787-89*	4.0
	Узел* 190	Серия 2.144-1/88		4.0
Веранда	IV	—"—	Покрытие - доски пола по ГОСТ 8242-88 — 28мм	17.3
Крыльцо, гараж	V	—"—	Бетон М-200 - 30мм по бетону М-50 — 80мм	5.7
Туалет 2ст.	VI	—"—	Керамическая плитка по ГОСТ 6787-89*	2.0
Помещения хозпостройки	VII		Шпунтованные доски ГОСТ 8242-88 - 35мм Битумная мастика - 3мм Лаги, втопленные в глину - 50мм Глина грунт основания	20.15

* - полы при варианте подвала под всем домом

Инв.№ подл. | Подпись и дата | Взам. инв.№

Привязан

Инв.№

Н.контр.	Майсюк	
ГАП	Кувакин	
Гл.спец.	Майсюк	
Исполн.	Полянчева	
Провер.	Майсюк	

144-16-155.92 АС

Мансардный одноквартирный 5-комнатный жилой дом с пристроенными гаражом и хозпостройкой

Стадия	Лист	Листов
Р	22	

Спецификация и экспликация полов

ЦНИИЭП граждансельстрой

Альбом 1

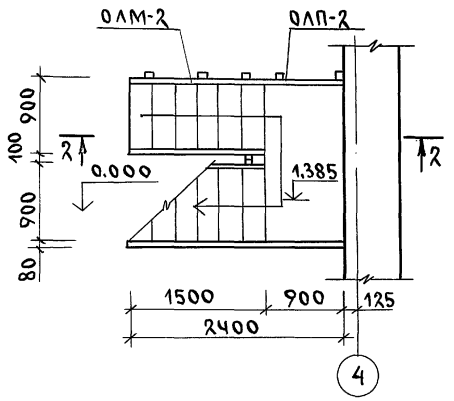

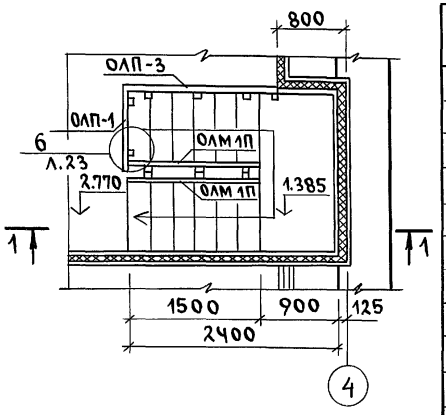

1-1

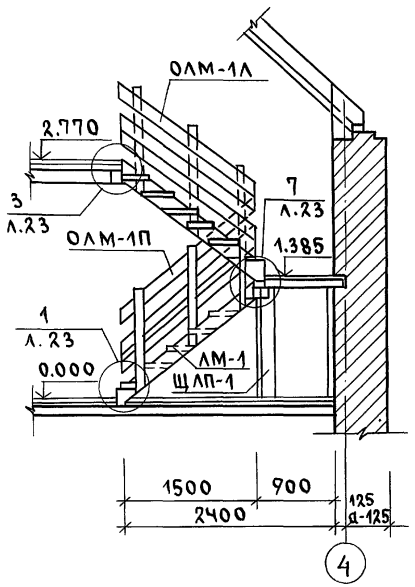

2-2

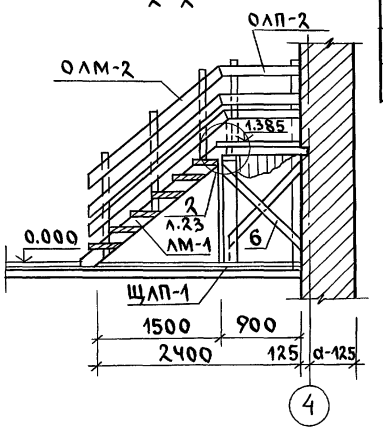

Спецификация деревянных изделий

Марка поз.	Обозначение	Наименование	Кол.	Объем един. м3	Примечание
	Серия 16.ч.1 разд.1	Лестничный марш ЛМ-1Л/П	2	0.126	
	——"——	Щит лестничной площ. ЩЛП-1	1	0.189	
	——"——	Ограждение лестнич-ного марша ОЛМ-1П/Л	2	0.039	
	——"——	Ограждение лестнич-ного марша ОЛМ-2	1	0.039	
	——"——	Ограждение лестничной площадки ОЛП-1	1	0.022	
	——"——	Ограждение лестничной площадки ОЛП-2	1	0.021	
	——"——	Ограждение лестничной площадки ОЛП-3	1	0.040	
1	ГОСТ 11047-90	Балка 50х150х1030	3	0.008	
2	——"——	Из балки 50х150х980	2	0.007	
3	ГОСТ 8242-88	Из досок пола 28х94х1880	10	0.006	
4	ГОСТ 11047-90	Из досок обшивки 13х94х1385	10	0.002	
5	——"——	Из стойки 100х100х1357	2	0.014	
6	——"——	Связи 25х100х1300	4	0.003	
7	——"——	Из бруска 50х50х650	2	0.002	

1. Все элементы лестницы должны быть гладко остроганы и в местах соединений пригнаны без зазоров.
2. Крепление перил к тетивам производить болтами.
3. Узлы см. альбом „Узлы и детали" серия 16 ч.2 разд.1-03

Инв.№ подл. | Подпись и дата | Взам.инв.№

Привязан

Инв.№

Н.контр.	Майсюк	
ГАП	Кувакин	
Гл.спец.	Майсюк	
Исполн.	Поляничева	
Провер.	Майсюк	

144-16-155.92 АС

Мансардный одноквартирный 5-комнатный жилой дом с пристроенными гаражом и хозпостройкой

Стадия	Лист	Листов
Р	23	

Внутриквартирная лестница

ЦНИИЭП гражданселькстрой

Альбом 1

Монтажная схема лестничной площадки

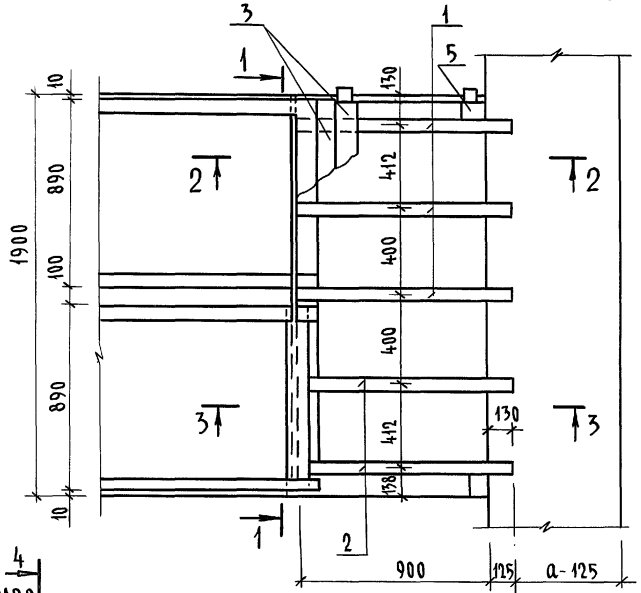

2-2

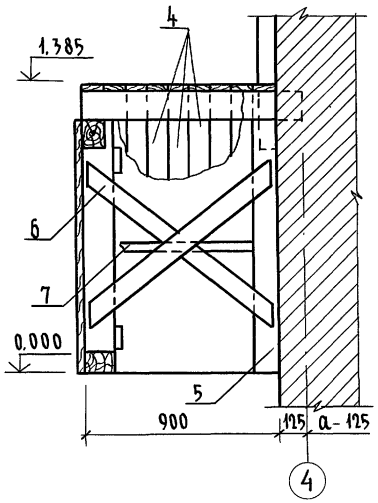

3-3

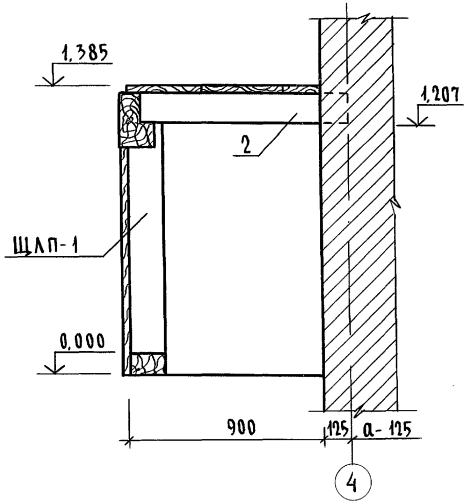

4-4

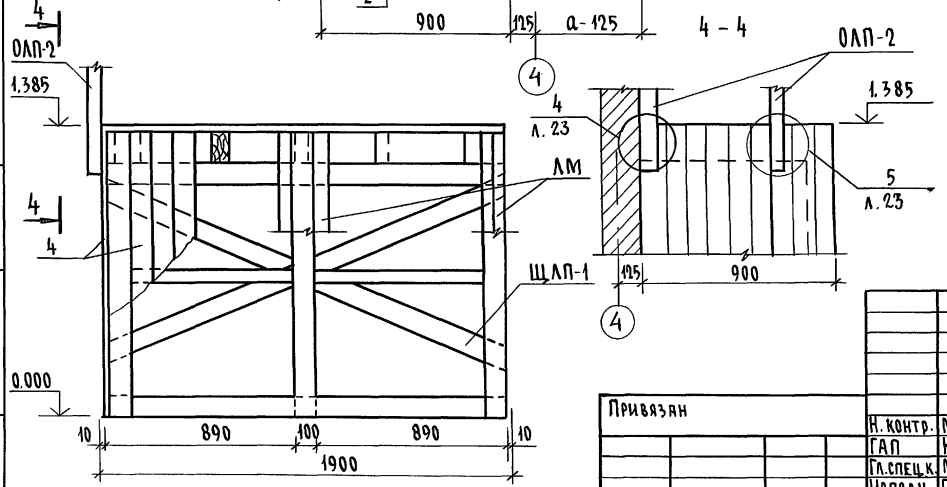

1. Данный лист см. совместно с л. АС-23
2. Щит лестничной площадки ЩЛП-1 соединить связями со стойками для образования пространственной конструкции.
3. Концы балок, заделываемых в кладку, антисептировать и обернуть двумя слоями толя.

Привязан			
Инв.№			
Н. контр.	Майсюк		
ГАП	Кувакин		
Гл.спец.к.	Майсюк		
Исполн.	Поляничева		
Проверил	Майсюк		

144-16-155.92 АС

Мансардный одноквартирный 5-комнатный жилой дом с пристроенными гаражом и хозпостройкой

Стадия	Лист	Листов
Р	24	

Внутриквартирная лестница. Монтажная схема

ЦНИИЭП гражданселькстрой

Взам. инв. № | Подпись и дата | Инв. № подл.

Альбом 1

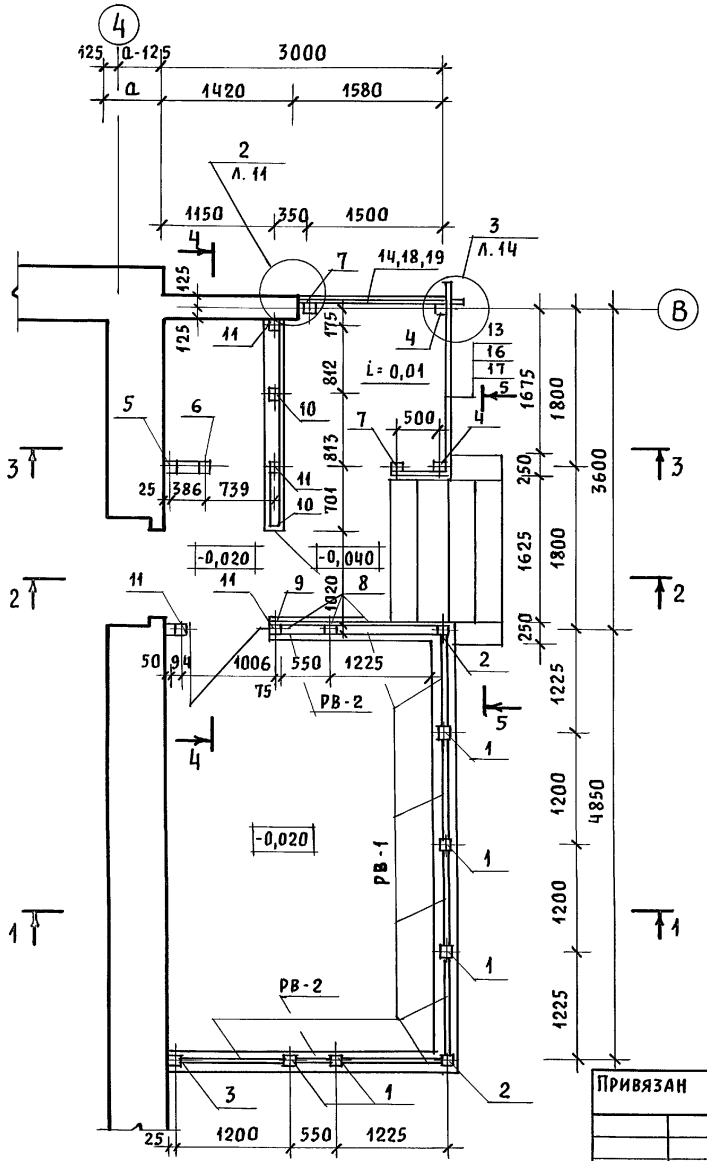

1 - 1

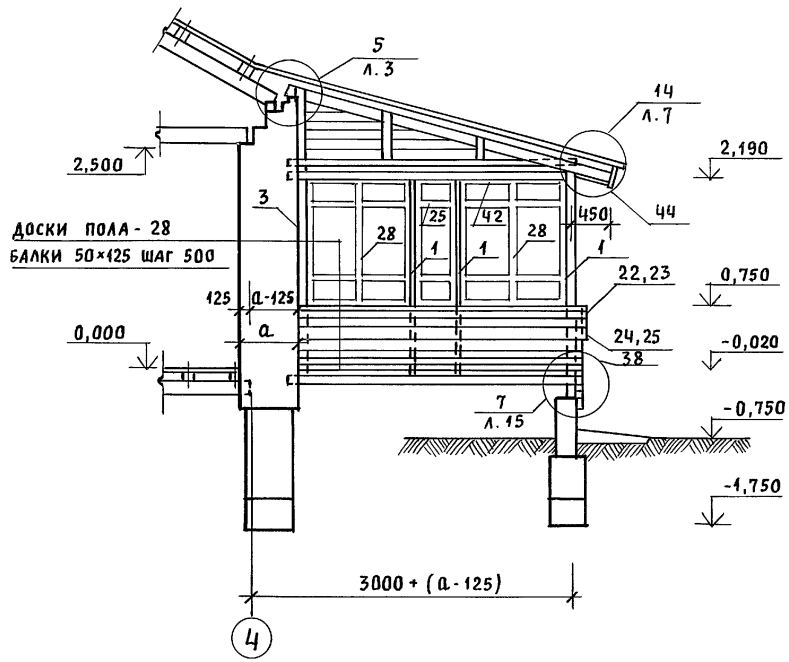

1. Разрезы 2-2; 3-3; 4-4; 5-5 смотреть АС-26
2. Спецификацию на изделия веранды смотреть АС-27
3. Узлы веранды смотреть „Узлы и детали" серия 16 часть 2 раздел 1-03.

Привязан			
Инв. N			
Нормок.	Кувакин		
ГАП	Кувакин		
Гл. спец.	Майсюк		
Инженер.	Третьяченко		
Провер.	Майсюк		

144-16-155.92 АС

Мансардный одноквартирный 5-комнатный жилой дом с пристроенными гаражом и хозпостройкой

Стадия	Лист	Листов
Р	25	

Веранда. План. Разрез 1-1

ЦНИИЭП гражданселькстрой

Инв. N подл. | Подпись и дата | Взам. инв. N

Альбом 1

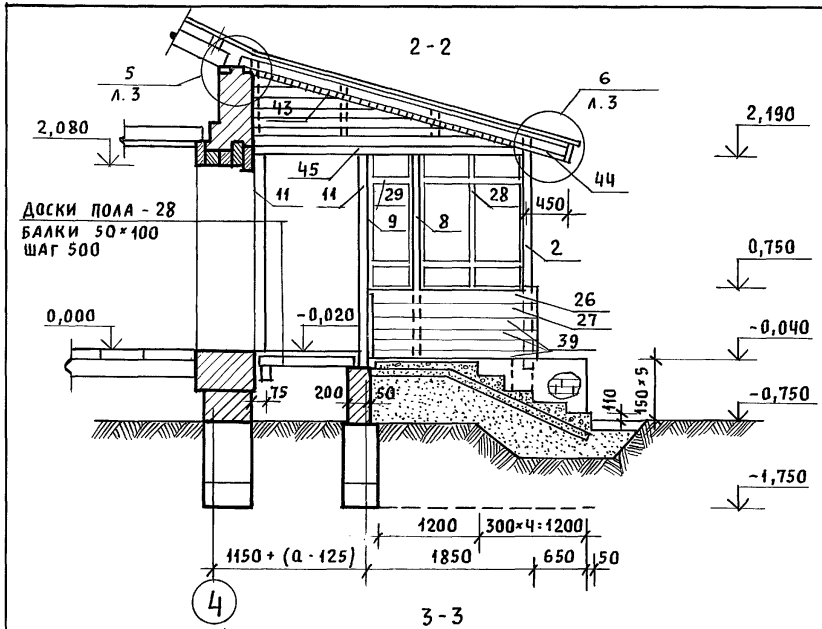

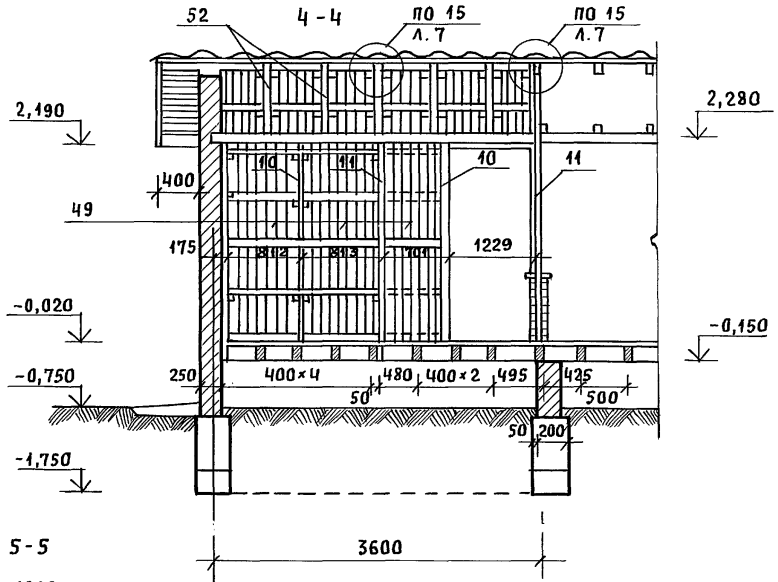

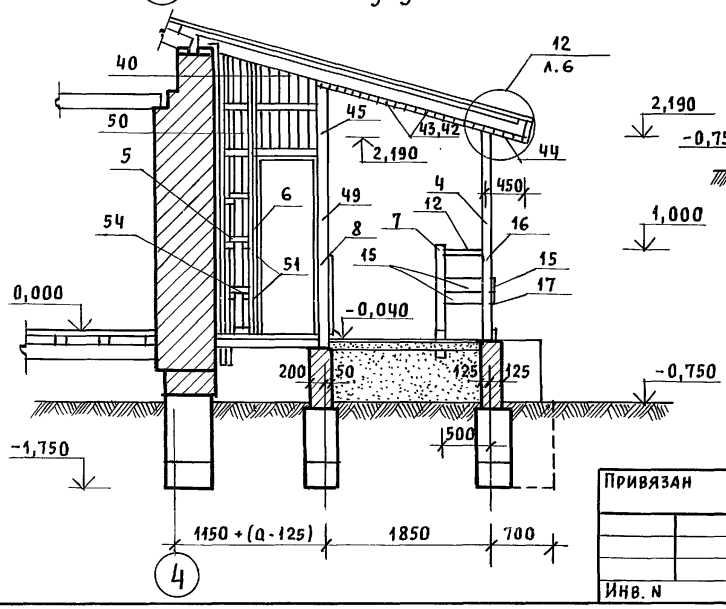

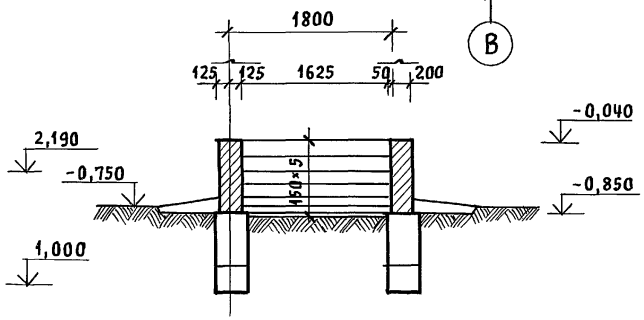

1. Спецификацию на изделия веранды смотреть АС-27
2. Узлы смотреть „Узлы и детали" серия 16 часть 2 раздел 1-03.

Привязан				144-16-155.92		АС
	Нормок.	Кувакин		Мансардный одноквартирный 5-комнатный жилой дом с пристроенными гаражом и хозпостройкой	Стадия	Лист	Листов
	ГАП	Кувакин			Р	26	
	Гл.спец.	Майсюк		Веранда. Разрезы 2-2; 3-3; 4-4; 5-5	ЦНИИЭП граждансельстрой		
	Инжен.	Поляничева					
Инв. N	Провер.	Майсюк					

Инв. N подл. | Подпись и дата | Взам. инв. N

Альбом 1

Марка поз.	Обозначение	Наименование	Кол.	Объем един. м3	Примечание
1	2	3	4	5	6
1	Серия 16ч.1 р.1	Стойка СВ-1	5/7	0.013	
2	—"—	Стойка СВ-3	2	0.025	
3	—"—	Стойка СВ-2	1	0.013	
4	—"—	Из стойки СВ-4 отрезать сверху 94х94х2240	2	0.022	
5	—"—	Стойка СВ-5	1	0.033	
6	—"—	Из стойки СВ-5 94х94х3200	1	0.032	
7	—"—	Стойка СВ-6	2	0.011	
8	—"—	Из стойки СВ-1 44х94х2240	2	0.011	
9	—"—	Из стойки СВ-2 44х94х2240	1	0.011	
10	ГОСТ 11047-90	Стойка 99-22 44х94х2240	2	0.011	
11	—"—	Стойка 99-22 94х94х2240	5	0.022	
12	Серия 16ч.1 р.1	Поручень ПО-3	1	0.003	
13	—"—	Поручень ПО-2	1	0.010	
14	—"—	Поручень ПО-1	1	0.009	
15	—"—	Ограждение ДО-11	2	0.003	
16	—"—	Ограждение ДО-6	1	0.010	
17	—"—	Ограждение ДО-7	1	0.010	
18	—"—	Ограждение ДО-8	1	0.009	
19	—"—	Ограждение ДО-9	1	0.009	
20	—"—	Доска веранды декор. ДВ-13	1	0.012	
21	—"—	Доска веранды декор. ДВ-14	1	0.012	
22	—"—	Доска веранды декор. ДВ-7	1	0.009	
23	—"—	Доска веранды декор. ДВ-9	1	0.010	
24	—"—	Доска веранды декор. ДВ-8	1	0.009	
25	—"—	Доска веранды декор. ДВ-10	1	0.010	
26	—"—	Доска веранды декор. ДВ-11	1/2	0.007	
27	—"—	Доска веранды декор. ДВ-12	1/2	0.007	
28	—"—	Рама веранды РВ-1	7/9	0.028	
29	Серия 16ч.1 р.1	Рама веранды РВ-2	2	0.014	
30	ГОСТ 8242-88	Из раскладки 19х24х1150	14	0.0007	
31	ГОСТ 8242-88	Раскладки 19х24х1430	14	0.0009	
32	ГОСТ 11047-90	Подоконная доска 44х119х1145	7	0.007	
33	—"—	Из подоконной доски 44х119х495	2	0.003	
34	Серия 16ч.1р.1	Сливная доска СДВ-1	4	0.005	
35	—"—	Сливная доска СДВ-2	2	0.002	
36	ГОСТ 11047-90	Из сливной доски СДВ-1 44х64х1200	3	0.004	
37	—"—	Обшивка веранды 115х94х3050/4300	18	0.005	
38	—"—	Обшивка веранды 13х94х2490	36	0.004	
39	—"—	Из обшивки веранды 113х94х1850/3080	16	0.003	
40	—"—	Из обшивки веранды 13х94 lср=1800	49/55	0.003	
41	—"—	Из стойки 50х100 lср=600	36/41	0.003	
42	—"—	Подшивка потолка 13х94х2400	64/88	0.004	
43	—"—	Подшивка потолка 13х94х1800	66	0.003	
44	—"—	Подшивка свесов 13х94х2400	26/31	0.004	
45	—"—	Балка кладовой 100х100х3100		0.037	
46	—"—	Лобовая доска 22х94х2400	4/5	0.006	
47	—"—	Лобовая доска 22х119х2400	4/5	0.008	
48	Серия 16ч.1р.1	Лобовой щит ЛЩ-4П / Лобовой щит ЛЩ-4А	1/1	0.031	
49	ГОСТ 11047-90	Обшивка стен. клад. 13х94х2950	26	0.005	
50	—"—	Обшивка стен кладовой 13х94х2490	4	0.004	
51	—"—	Из черепных брусков 50х50х100	55	0.0003	
52	—"—	Из стойки 50х100х700	5	0.004	
53	—"—	Из поперечных реек 50х50х740	22	0.002	
54	—"—	Из поперечных реек 50х50х230	7	0.0006	
	Металлические изделия				
	Серия 16ч.1р.1	Анкер А-3	4	1.01 кг	

В знаменателе указано количество для варианта дома с подвалом.

Инв. N подл. | Подпись и дата | Взам. инв. N

Привязан

Инв. №

Н.контр.	Майсюк	
ГАП	Кувакин	
Гл.спец.	Майсюк	
Исполн.	Поляничева	
Провер.	Майсюк	

144-16-155.92 АС

Мансардный одноквартирный 5-комнатный жилой дом с пристроенным игаражом и хозпостройкой

Стадия	Лист	Листов
Р	27	

Веранда. Спецификация

ЦНИИЭП Граждансельстрой

25316-01 38

Альбом 1

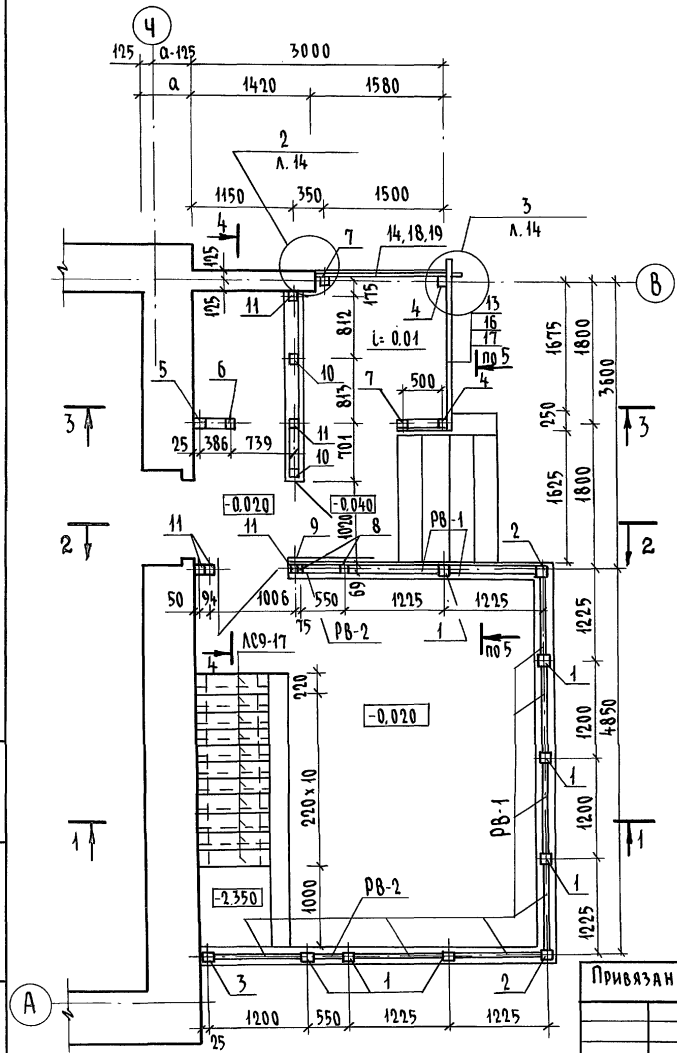

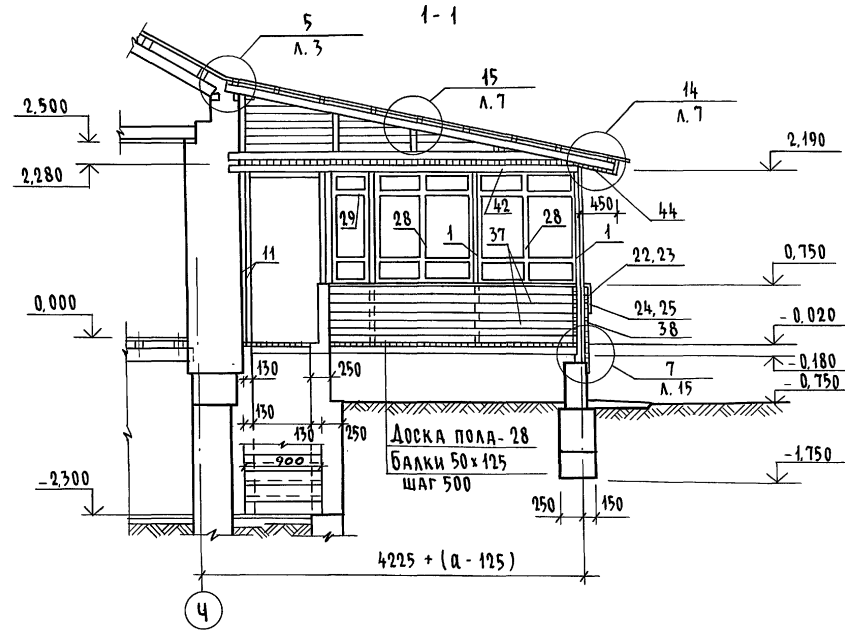

1. Разрезы 2-2; 3-3; 4-4; 5-5 см. лист АС-29
2. Спецификацию на изделия веранды см. л. АС-27
3. Узлы веранды см. альбом „Узлы и детали" серия 16 ч.2 раздел 1-03.

Привязан

Инв. №

Н.контр.	Майсюк	
ГАП	Кувакин	
Гл.спец.к	Майсюк	
Исполн.	Третьяченко	
Провер.	Майсюк	

144-16-155.92 АС

Мансардный одноквартирный 5-комнатный жилой дом с пристроенными гаражом и хозпостройкой

Стадия	Лист	Листов
Р	28	

Веранда. План. Разрез 1-1 (вариант подвала под всем домом)

ЦНИИЭП граждансельстрой

Инв. № подл. | Подпись и дата | Взам. инв. №

Альбом 1

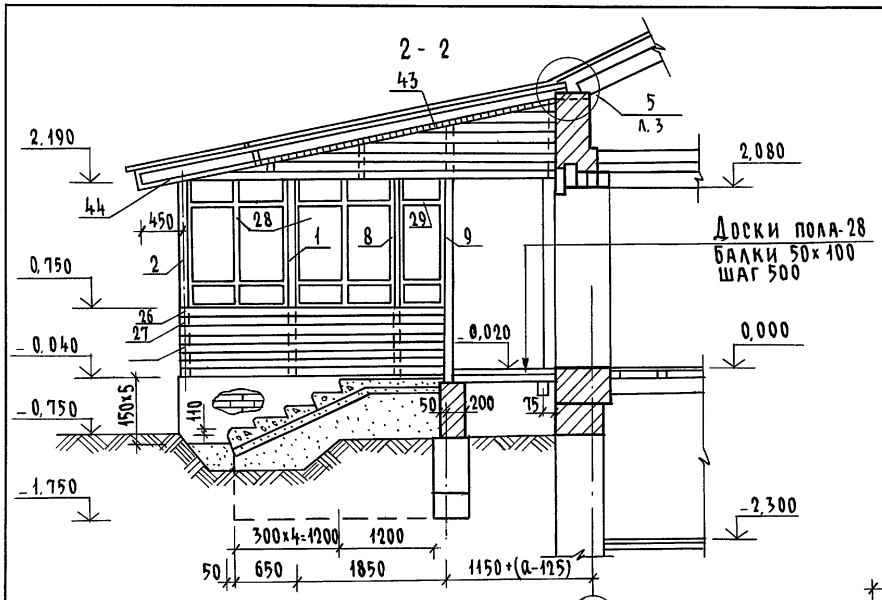

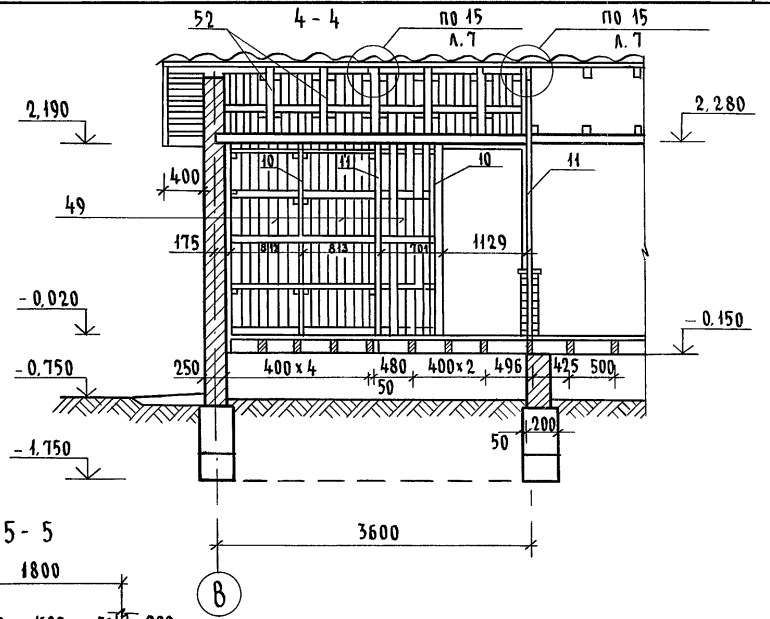

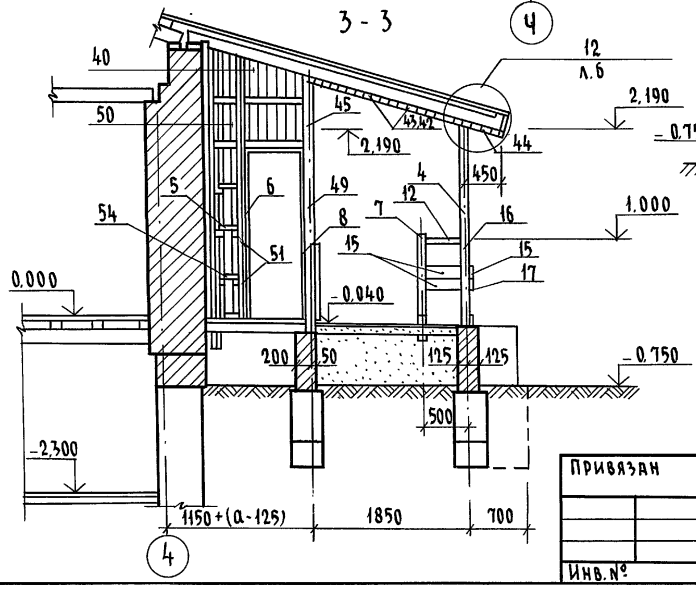

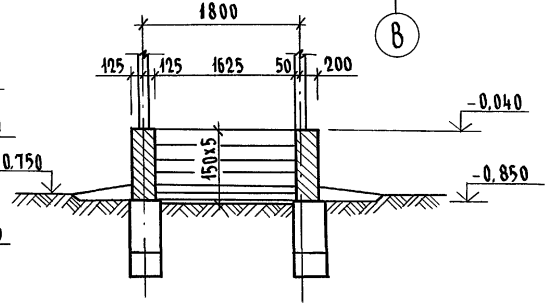

1. Спецификацию на изделия веранды см. лист АС-27
2. Узлы см. альбом "Узлы и детали", серия 16 ч.2 разд. 1-03.

Инв.№ подл. | Подпись и дата | Взам. инв.№

Привязан				144-16-155.92 АС	
	Н.контр.	Майсюк		Мансардный одноквартирный 5-комнатный жилой дом с пристроенными гаражом и хозпостройкой	Стадия: Р; Лист: 29; Листов:
	ГАП	Кувакин		Веранда. Разрезы 2-2; 3-3; 4-4; 5-5 (вариант подвала под всем домом)	ЦНИИЭП гражданселькстрой
	Гл.спец.к	Майсюк			
	Исполн.	Поляничева			
Инв.№	Провер.	Майсюк			

Альбом 1

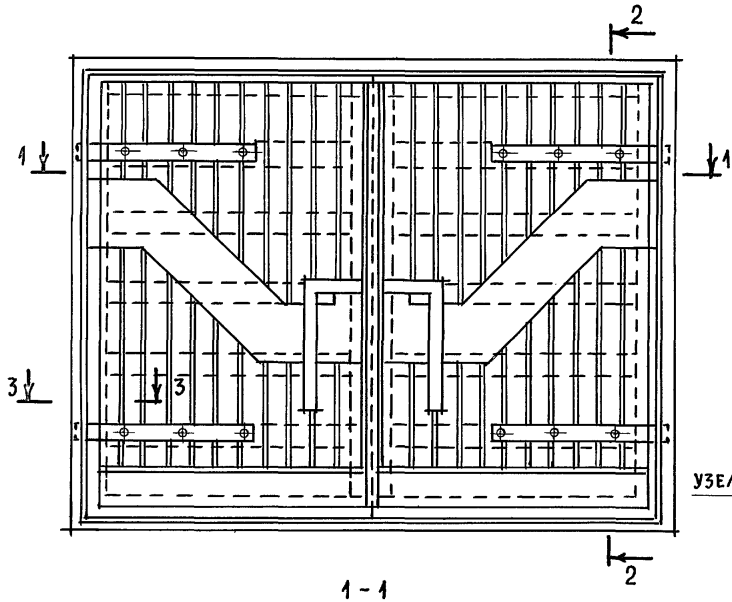

2-2

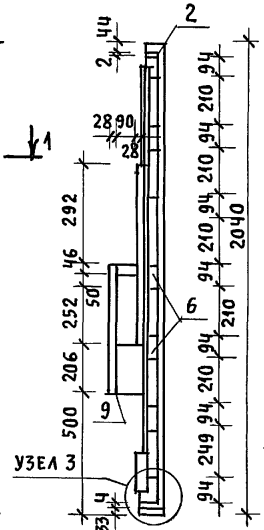

1-1

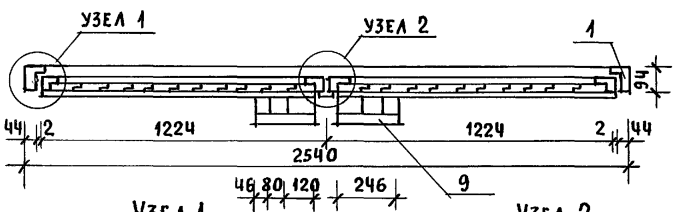

Узел 1

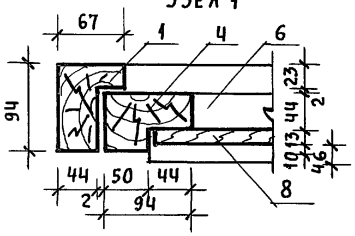

Узел 2

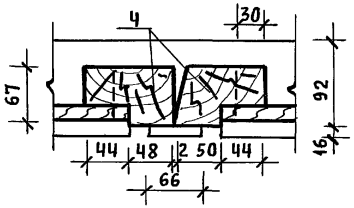

Узел 3

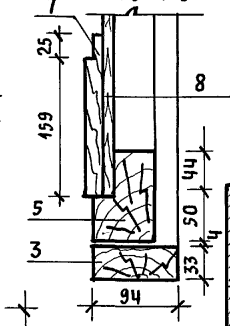

Марка поз.	Обозначение	Наименование	Кол-во	Объем ед., м³	Прим.
		Деревянные детали			
1	ГОСТ 24454-80Е	Верт. брус. короб 67×94, ℓ=2010	2	0,0150	
2		Гориз. брус. короб 67×94, ℓ=2540	1	0,0190	
3		Монтажный брус 33×94, ℓ=2540	1	0,0101	
4		Верт. перепл. 67×94, ℓ=1955	4	0,0145	
5		Гориз. перепл. 67×94, ℓ=1224	4	0,0091	
6		Гориз. элемент 44×94, ℓ=1100	10	0,0055	
7		Доска 19×94, ℓ=1100	2	0,0027	
8	ГОСТ 8242-88	Обшивка О-3 13×94 п.м.	40	0,052	
9	ГОСТ 24454-80Е	Ручки 44×28 п.м.	3	0,053	

Детали установки ворот

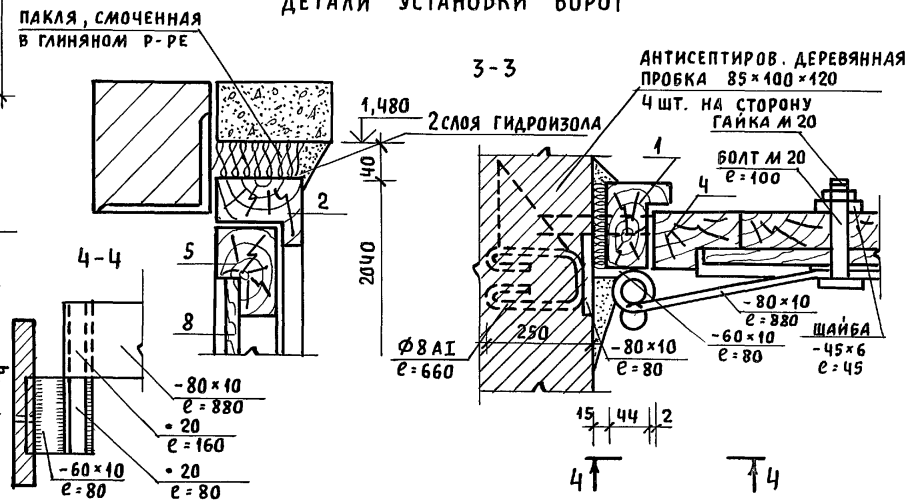

Привязан			
Инв. N			
Нормок.	Майсюк		
ГАП	Кувакин		
Гл. спец.	Майсюк		
Инженер	Поляничева		
Провер.	Майсюк		

144-16-155.92 АС

Мансардный одноквартирный 5-комнатный жилой дом с пристроенными гаражом и хозпостройкой

Стадия	Лист	Листов
Р	30	

Ворота гаража

ЦНИИЭП гражданселькстрой

Инв. N подл. | Подпись и дата | Взам. инв. N

Альбом 1

ЛЩ-6, ЛЩ-7

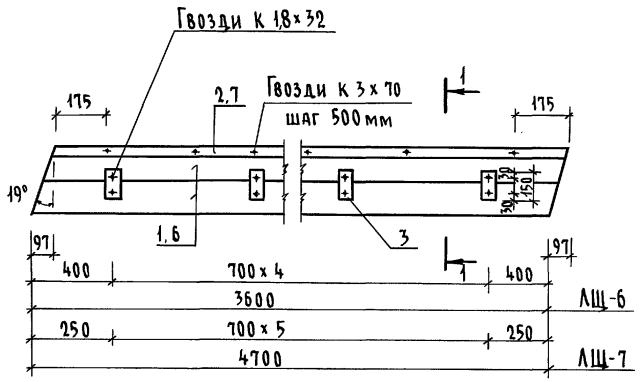

1-1

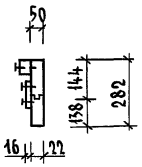

Марка поз	Обозначение	Наименование	Кол-во	Объем ед. м³	Примечания
		ЛЩ-6			
1	ГОСТ 24454-80Е	Доски 22×144 ℓ=3600	2	0,027	
2	ГОСТ 9685-61	Брусок 50×47 ℓ=3600	1	0,009	
3	"	Брусок 75×16 ℓ=150	6	0,0012	
		Итого:		0,0372	
4	ГОСТ 4028-63	Гвозди К 3×70	8	0,04кг	
5	"	Гвозди К 1,8×32	14	0,01кг	
		Масса изделия		22,32кг	
		ЛЩ-7			
6	ГОСТ 24454-80Е	Доски 22×144 ℓ=4700	2	0,036	
7	ГОСТ 9685-61	Брусок 50×47 ℓ=4700	1	0,0118	
3		Брусок 75×16 ℓ=150	7	0,0014	
		Итого		0,0392	
4	ГОСТ 4028-63	Гвозди К 3×70	10	0,04кг	
5	"	Гвозди К 1,8×32	15	0,01кг	
		Масса изделия		30,0кг	

Инв.№ подл. | Подпись и дата | Взам.инв.№

Привязан			144-16-155.92 АС
Н.контр.	Майсюк		Мансардный одноквартирный 5-комнатный жилой дом с пристроенными гаражом и хозпостройкой
ГАП	Кувакин		Стадия Р; Лист 31; Листов
Гл.спец.к.	Майсюк		Лобовые щиты ЛЩ-6, ЛЩ-7
Испол.	Полянчева		ЦНИИЭП гражданселькстрой
Проверил	Майсюк		
Инв.№			

Альбом 1

Фасад А-В

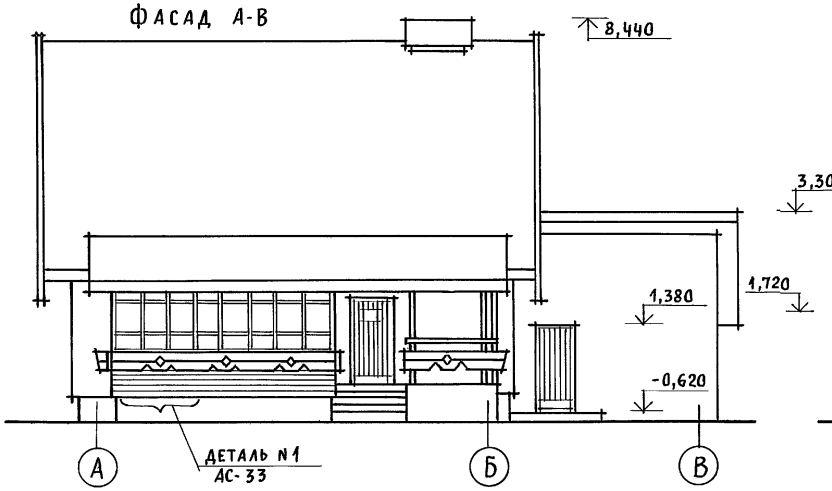

Фасад 1-5

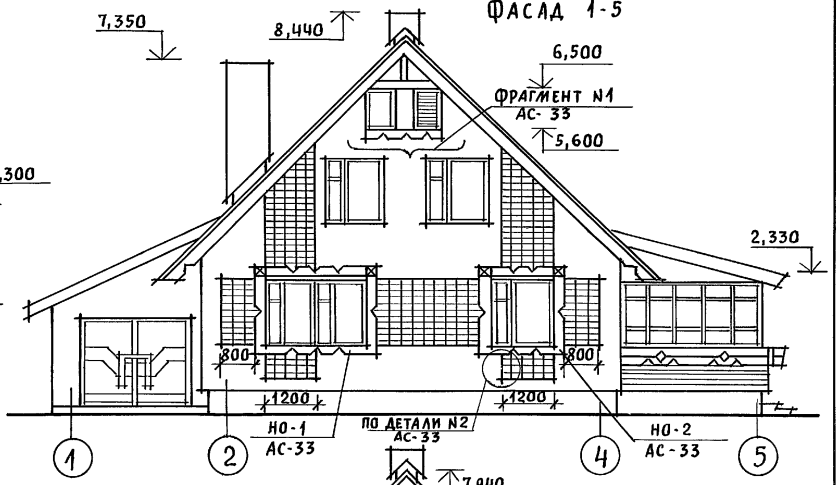

Фасад В-А

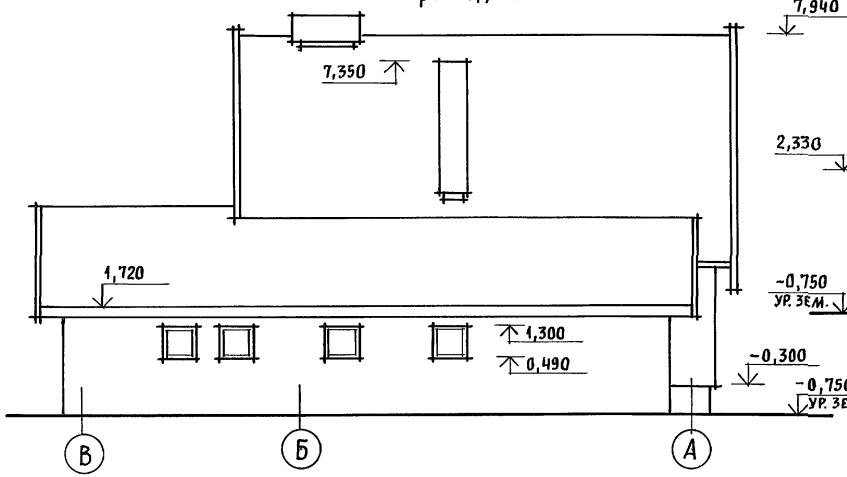

Фасад 5-1

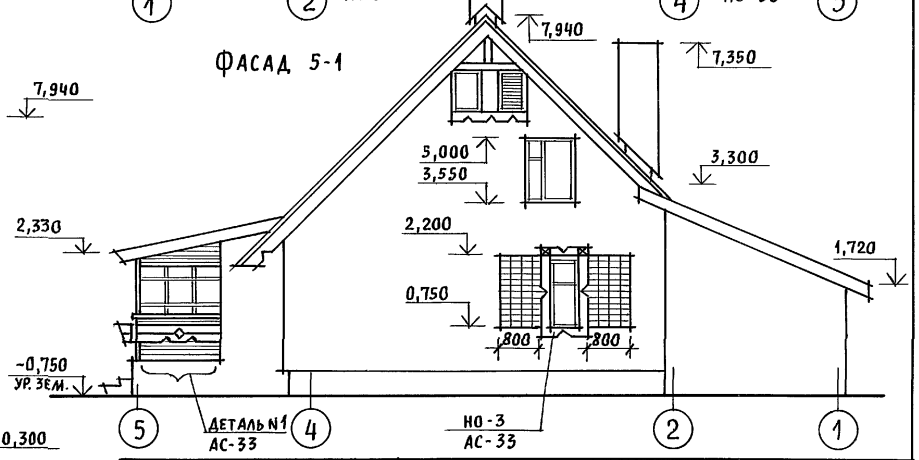

Наличники, декоративные элементы крыльца и веранды смотреть АС-33.

Привязан			
Инв. N			
Нормок.	Кувакин		
ГАП	Кувакин		
Гл. спец.	Майсюк		
Вед. арх.	Венедиктова		
Провер.	Майсюк		

144-16-155.92 АС

Мансардный одноквартирный 5-комнатный жилой дом с пристроенными гаражом и хозпостройкой	Стадия	Лист	Листов
	Р	32	
Фасады А-В; 1-5; В-А; 5-1 Вариант N1	ЦНИИЭП гражданселькстрой		

Инв. N подл. | Подпись и дата | Взам. инв. N

Альбом 1

НО-1

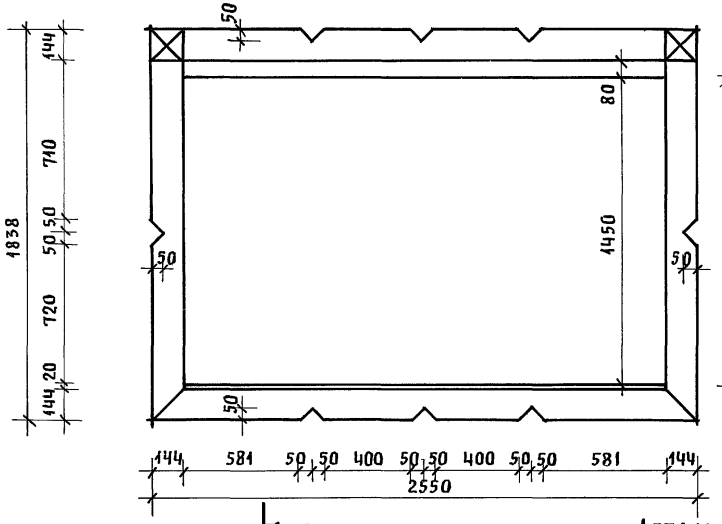

а-а

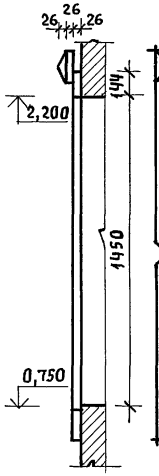

НО-2

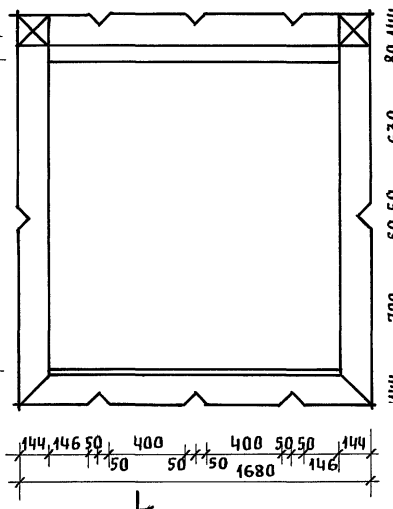

НО-3

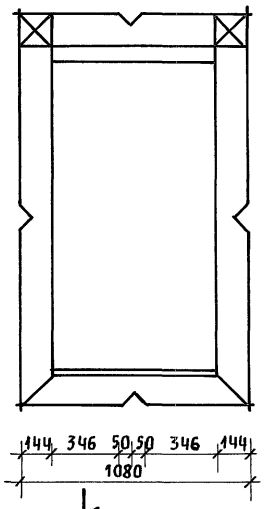

Фрагмент N 1

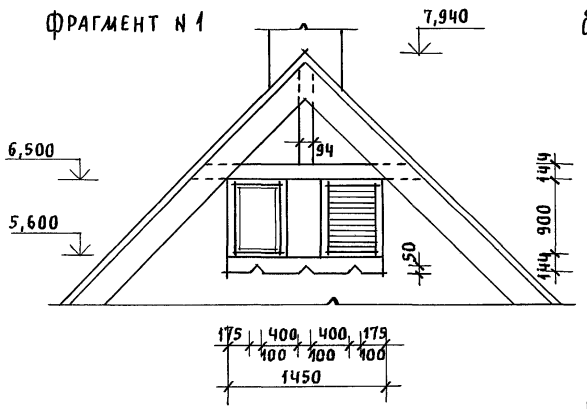

Деталь N 2

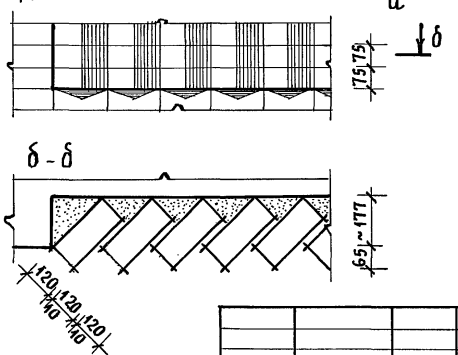

Деталь N 1

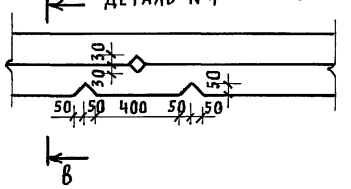

в-в

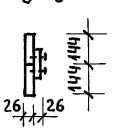

				144-16-155.92 АС			
Привязан		Нормок.	Кувакин	Мансардный одноквартирный 5-комнатный жилой дом с пристроенными гаражом и хозпостройкой	Стадия	Лист	Листов
		ГАП	Кувакин		Р	33	
		Гл.спец.	Майсюк				
		Вед. арх.	Венедиктова	Наличники НО-1, НО-2, НО-3. Фрагмент N 1. Детали N 1, N 2 /вариант 1/	ЦНИИЭП гражданселькстрой		
Инв. N		Провер.	Майсюк				

Инв. N подл. | Подпись и дата | Взам. инв. N

25316-01 44

Альбом 1

Фасад А-В

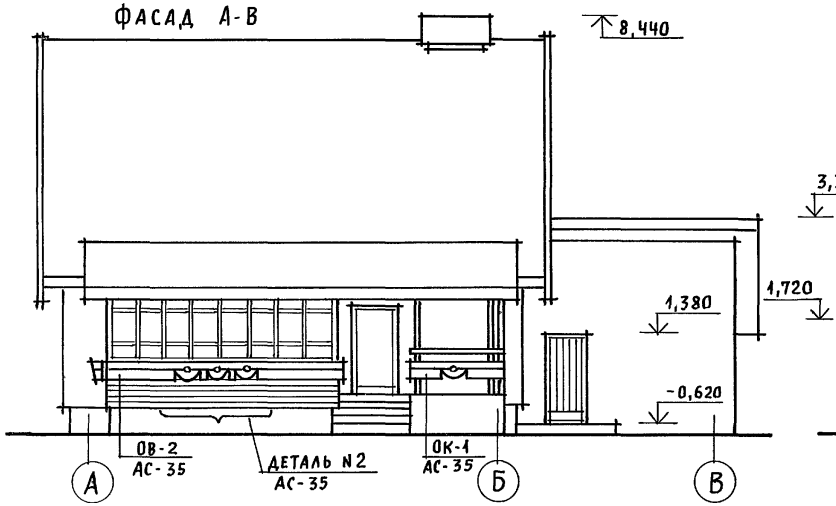

Фасад 1-5

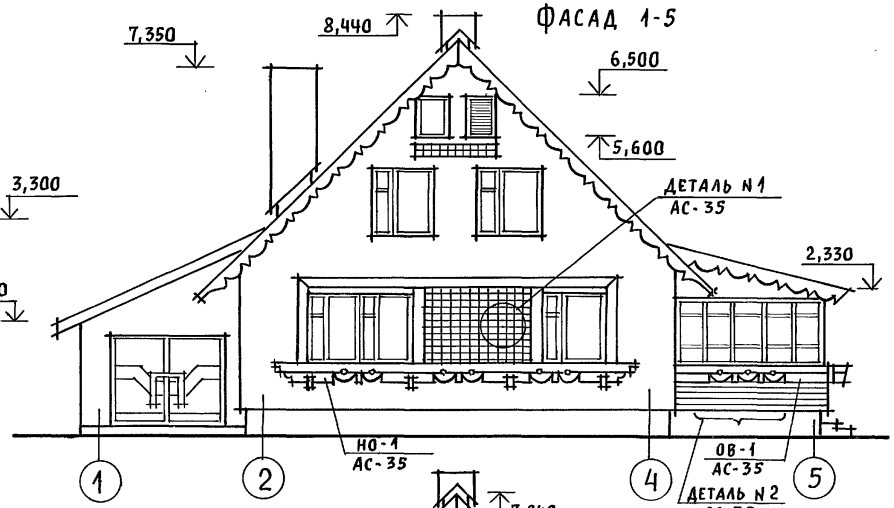

Фасад В-А

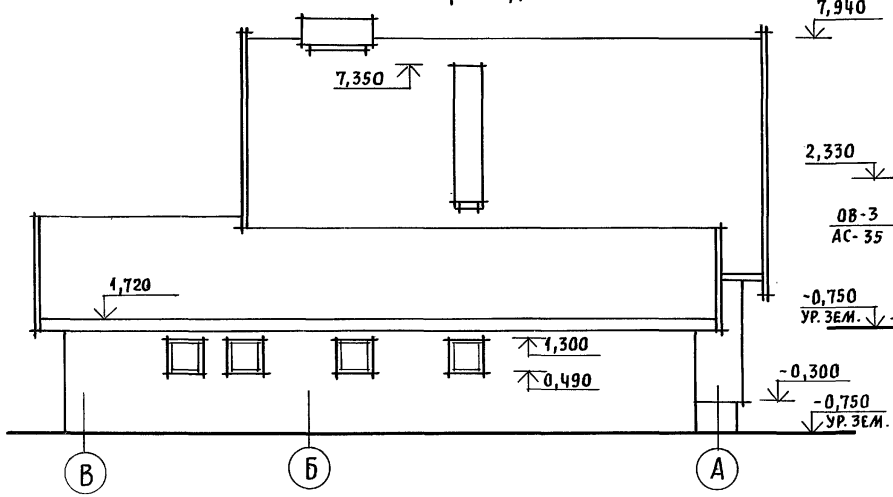

Фасад 5-1

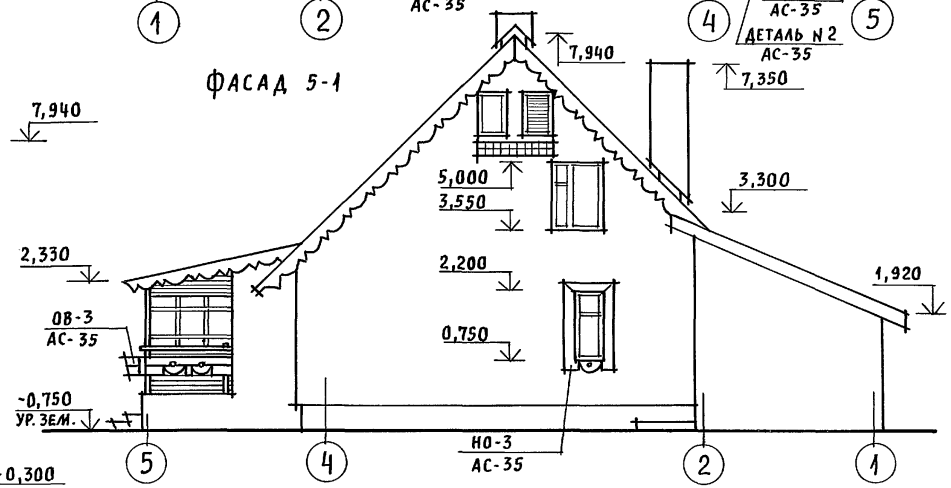

Наличники, декоративные элементы крыльца и веранды, детали смотреть АС-35.

Привязан			
Инв. N			
Нормок.	Кувакин		
ГАП	Кувакин		
Гл. спец.	Майсюк		
Вед. арх.	Венедиктова		
Провер.	Майсюк		

144-16-155.92 АС

Мансардный одноквартирный 5-комнатный жилой дом с пристроенными гаражом и хозпостройкой

Фасады А-В; 1-5; В-А; 5-1
Вариант N 2

Стадия	Лист	Листов
Р	34	

ЦНИИЭП гражданселькстрой

Взам. инв. N | Подпись и дата | Инв. N подл.

Альбом 1

НО-1

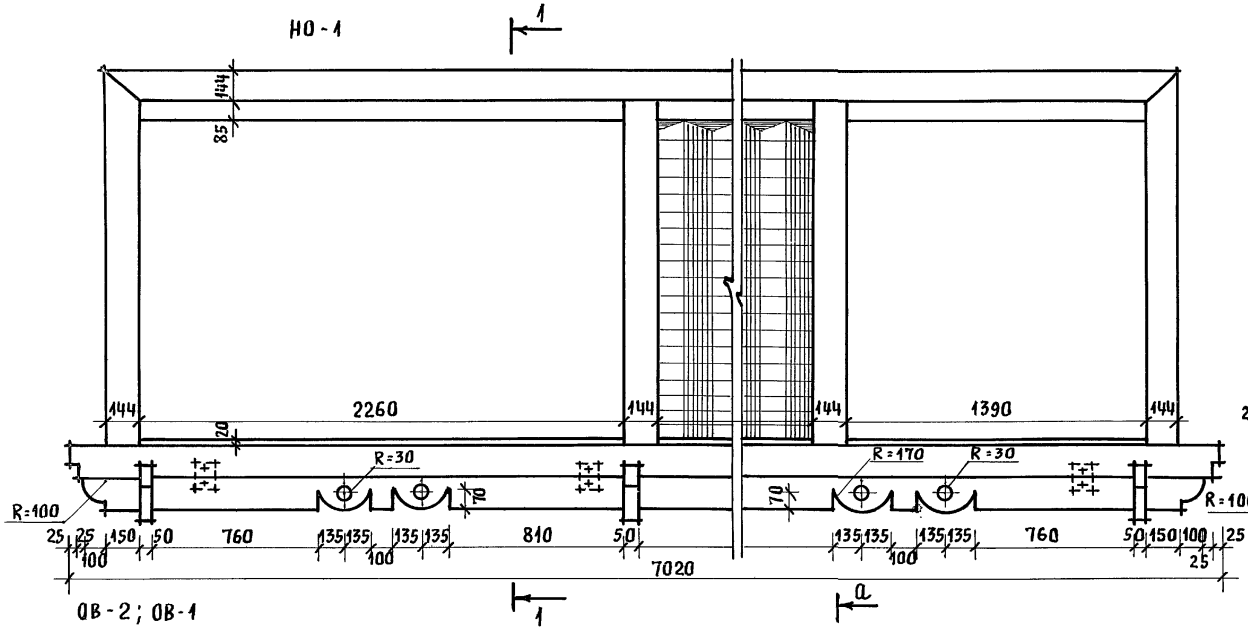

1-1

НО-2; НО-3

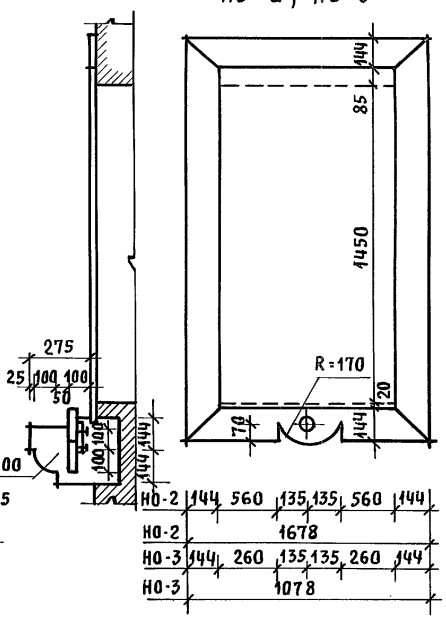

ОВ-2; ОВ-1

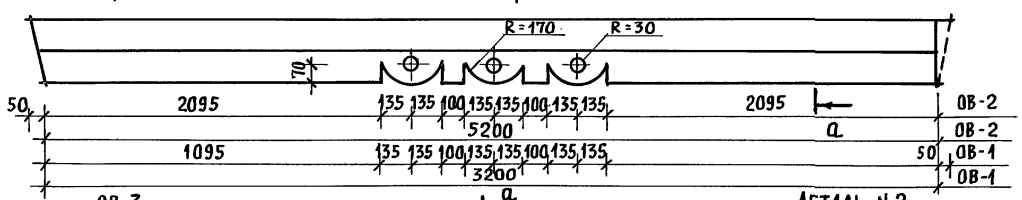

ОВ-3

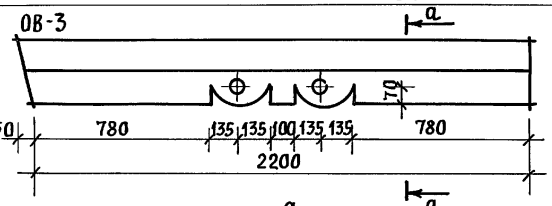

Деталь N 1

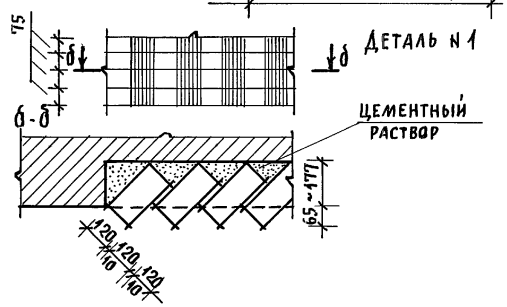

Деталь N 2

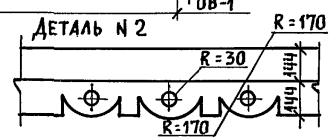

ОК-1

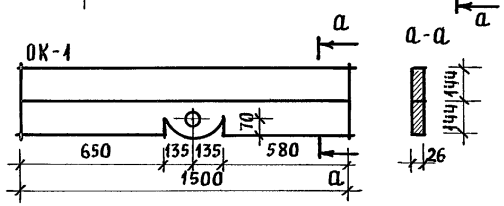

Привязан			
Инв. N			

Нормок.	Кувакин	
ГАП	Кувакин	
Гл. спец.	Майсюк	
Вед. арх.	Венедиктова	
Провер.	Майсюк	

144-16-155.92 АС

Мансардный одноквартирный 5-комнатный жилой дом с пристроенными гаражом и хозпостройкой	Стадия	Лист	Листов
	Р	35	
Наличники НО-1; НО-2; НО-3. Декоративные элементы ОВ-1÷ОВ-3. Детали N1, N2 /Вариант 2/	ЦНИИЭП гражданселькстрой		

Инв. N подл. | Подпись и дата | Взам. инв. N

25316-01 46

Альбом 1

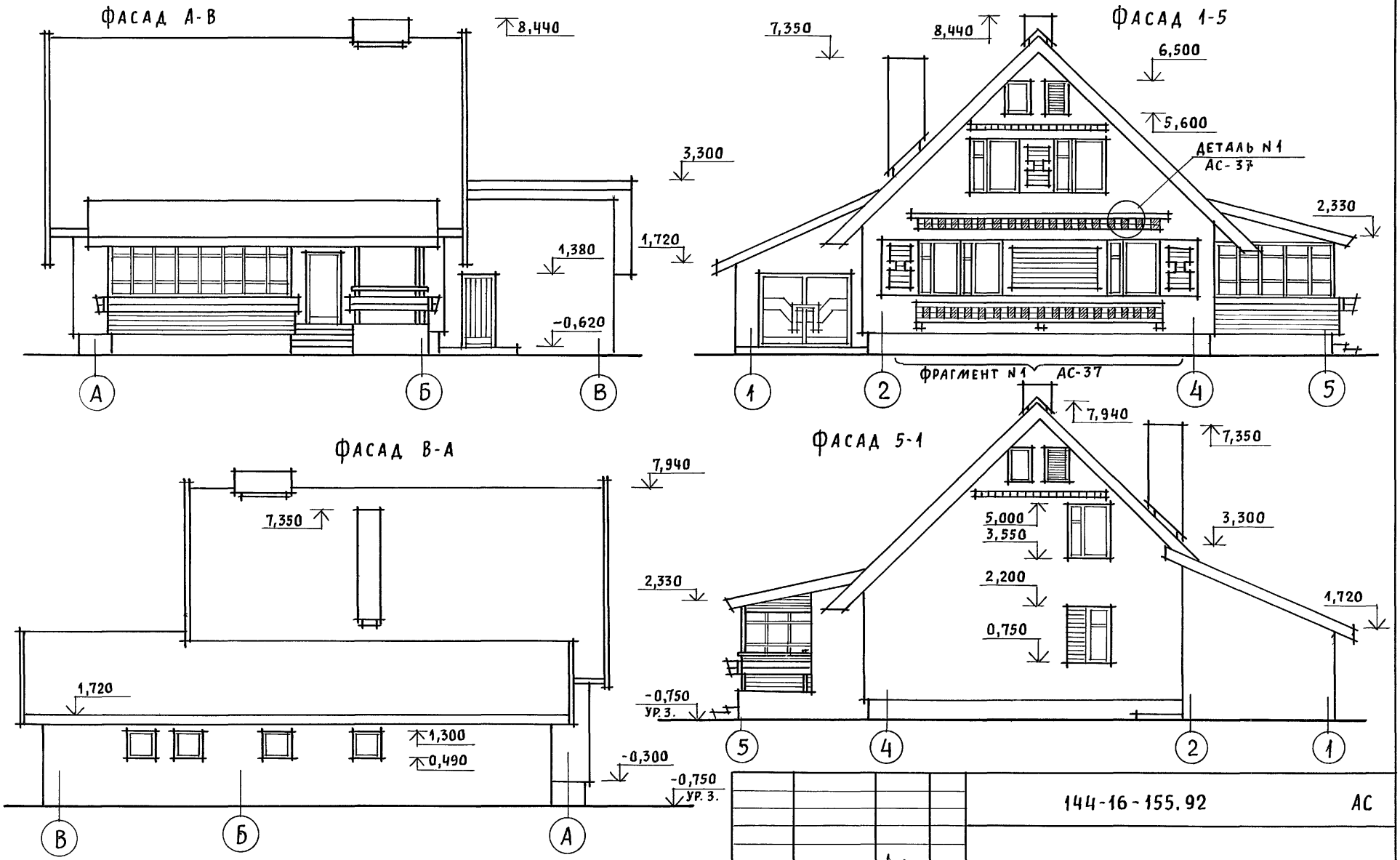

ФРАГМЕНТ N1, ДЕТАЛИ СМОТРЕТЬ АС-37.

				144-16-155.92			АС
ПРИВЯЗАН	НОРМОК.	КУВАКИН		МАНСАРДНЫЙ ОДНОКВАРТИРНЫЙ 5-КОМНАТНЫЙ ЖИЛОЙ ДОМ С ПРИСТРОЕННЫМИ ГАРАЖОМ И ХОЗПОСТРОЙКОЙ	СТАДИЯ	ЛИСТ	ЛИСТОВ
	ГАП	КУВАКИН			Р	36	
	ГЛ.СПЕЦ.	МАЙСЮК					
	ВЕД.АРХ.	ВЕНЕДИКТОВА		ФАСАДЫ А-В; 1-5; В-А; 5-1 ВАРИАНТ N3	ЦНИИЭП ГРАЖДАНСЕЛЬСТРОЙ		
ИНВ. N	ПРОВЕР.	МАЙСЮК					

Инв. N подл. | Подпись и дата | Взам. инв. N

25316-01 47

Альбом 1

Фрагмент N 1

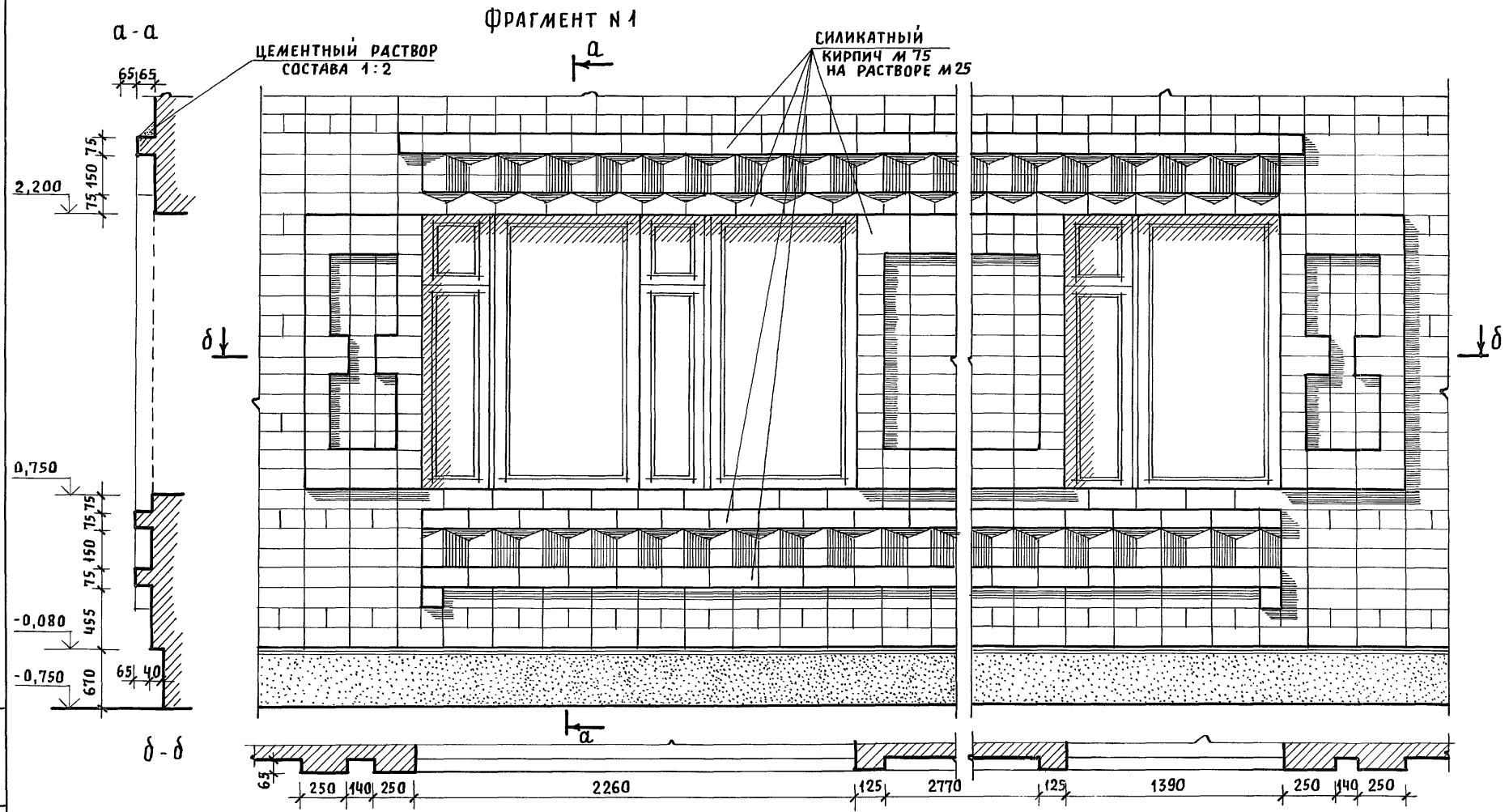

Деталь N 1

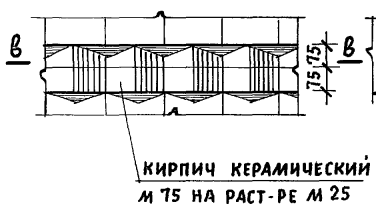

в-в

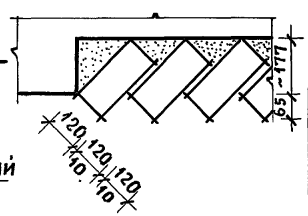

Привязан

Инв. N

Нормок.	Кувакин	
ГАП	Кувакин	
Гл.спец.	Майсюк	
Вед. арх.	Венедиктова	
Провер.	Майсюк	

144-16-155.92 АС

Мансардный одноквартирный 5-комнатный жилой дом с пристроенными гаражом и хозпостройкой

Стадия	Лист	Листов
Р	37	

Фрагмент N 1, деталь N 1 /вариант 3/

ЦНИИЭП гражданельстрой

Инв. N подл. | Подпись и дата | Взам. инв. N

25316-01 48

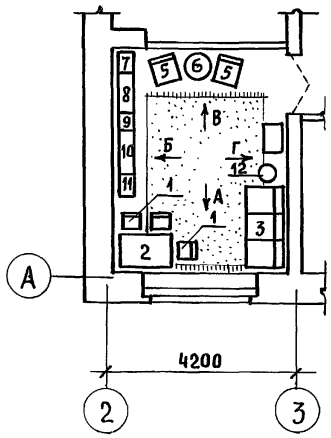

План с расстановкой мебели в общей комнате

Развертка стен с расстановкой мебели в общей комнате

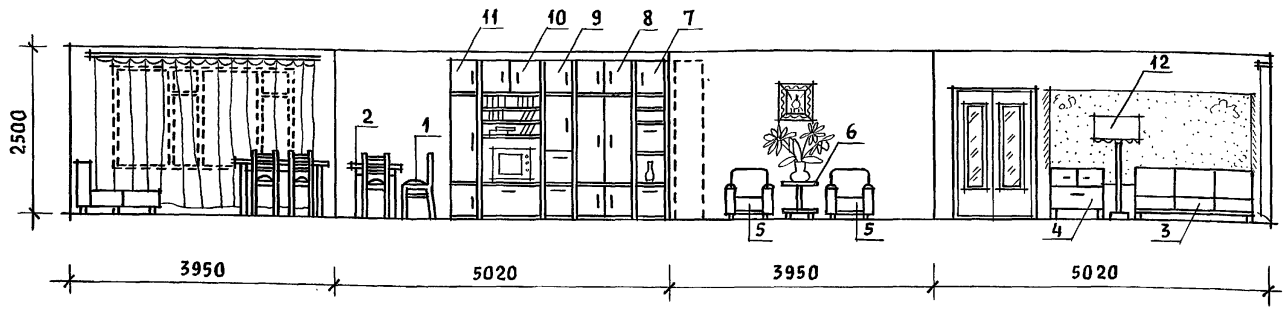

Вид мебели

1 Стул
2 Стол обеденный
3 Софа
4 Тумба
5 Кресло
6 Столик журнальный
7 Шкаф
8 Шкаф комбинированный
9 Шкаф
10 Шкаф комбинированный
11 Шкаф
12 Торшер

1. Типы мебели даны на основе действующих государственных стандартов.
2. Расстановка групп мебели определялась соответственно функциональным зонам помещения и осуществлялась на основе отбора рациональной номенклатуры мебели.
   При этом учитывалась возможность взаимозаменяемости предметов и сочетания различных вариантов нормализованных наборов или групп мебели в помещении с учетом допускаемого процента насыщенности мебелью.

Привязан			144-16-155.92 АС
Нормок.	Кувакин		
ГАП	Кувакин		
Гл. спец.	Майсюк		
Вед. арх.	Венедиктова		
Провер.	Майсюк		
Инв. N			

Мансардный одноквартирный 5-комнатный жилой дом с пристроенными гаражом и хозпостройкой	Стадия	Лист	Листов
	Р	38	
Вариант решения интерьера общей комнаты	ЦНИИЭП гражданселькстрой		

Инв. N подл. | Подпись и дата | Взам. инв. N

Альбом 1

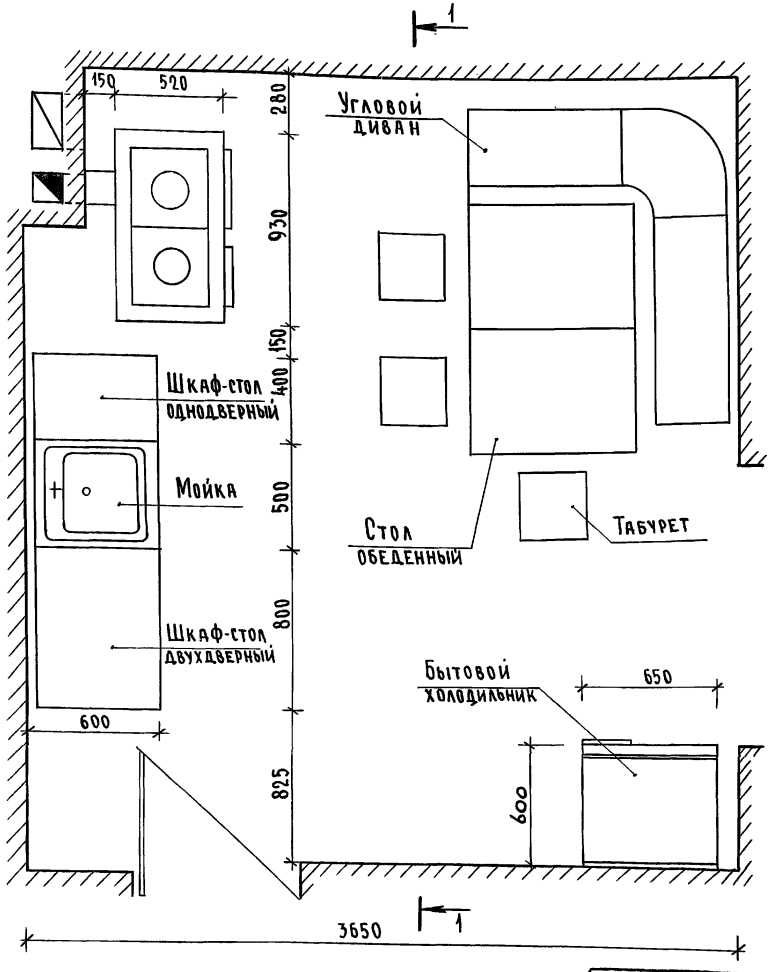

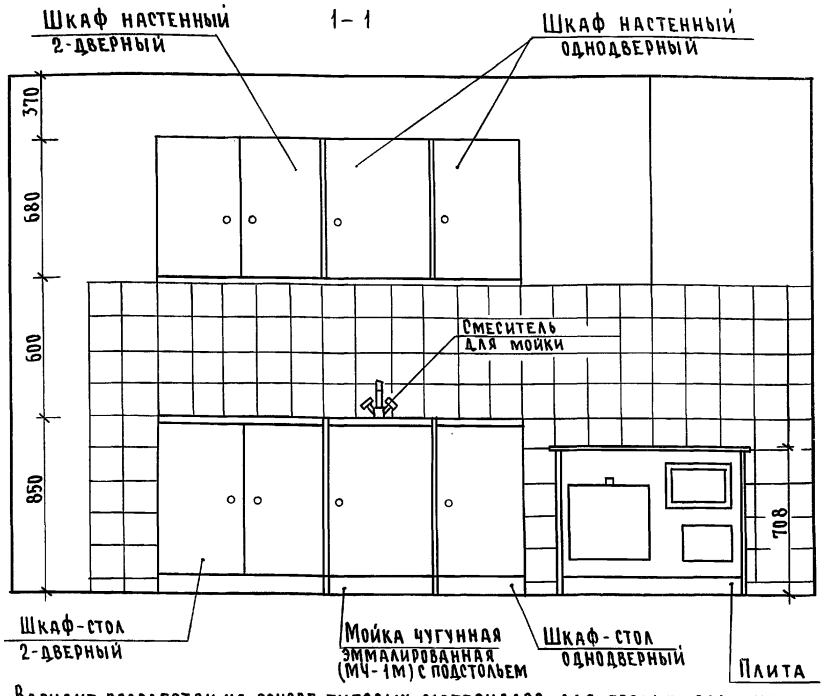

1. Вариант разработан на основе типовых материалов для проектирования 10-0-3.87, альбом I 4.1.
2. Для защиты пола и стены от возгорания следует предусмотреть: изоляцию пола под кухонной плитой асбестовым картоном толщиной 10 мм с последующей обивкой кровельной сталью; под топочной дверкой металлический лист размером 0,7×0,5 м длинной стороной вдоль печи; изоляцию стены металлическим листом по асбестовому картону толщиной 8 мм на 150 мм больше высоты и ширины печей, а также на 500 мм выше чугунного настила кухонной плиты.

Привязан

Инв. №

Н.контр.	Майсюк	
ГАП	Кувакин	
Гл.спец.	Майсюк	
Исполн.	Поляничева	
Провер.	Майсюк	

144-16-155.92 АС

Мансардный одноквартирный 5-комнатный жилой дом с пристроенными гаражом и хозпостройкой

Стадия	Лист	Листов
Р	39	

План кухни с расстановкой оборудования. Развертка стены

ЦНИИЭП гражданселькстрой

Инв. № подл. | Подпись и дата | Взам. инв. №

Альбом 1

ВЕДОМОСТЬ РАБОЧИХ ЧЕРТЕЖЕЙ ОСНОВНОГО КОМПЛЕКТА

Лист	Наименование	Примечание
1	ОБЩИЕ ДАННЫЕ (НАЧАЛО)	
2	ОБЩИЕ ДАННЫЕ (ОКОНЧАНИЕ)	
3	Планы 1 и 2 этажей. План подвала.	
4	Схемы систем отопления 1 и 2 этажей. Обвязка котла. Схемы систем ВЕ1, ВЕ2.	
5	Планы 1 и 2 этажей. План подвала.	
6	Схема системы отопления. Обвязка котла. Схемы систем ВЕ1, ВЕ2.	

ОСНОВНЫЕ ПОКАЗАТЕЛИ ПО ЧЕРТЕЖАМ ОТОПЛЕНИЯ И ВЕНТИЛЯЦИИ

Наименование здания (сооружения, помещения)	Объем м³	Периоды года при $t_н$°С	Расход тепла, Вт (ккал/ч)				Расход холода Вт (ккал/ч)	Установлен. мощн. эл. двигат. кВт
			На отопление	На вентиляцию	На горячее водоснабжение	Общий		
Мансардный одноквартирный 5-комнатный жилой дом (с пристроенными гаражом и хозпостройкой)	447,51	−20	13650 / 11730	—	—	13650 / 11730	—	—
		−25	16130 / 13870	—	—	16130 / 13870	—	—
		−30	18310 / 15740	—	—	18310 / 15740	—	—
		−35	22850 / 19650	—	—	22850 / 19650	—	—
		−35*	13470 / 11580	—	—	13470 / 11580	—	—
		−40	14320 / 12310	—	—	14320 / 12310	—	—

Проект соответствует действующим нормам и правилам (в том числе по взрыво-пожарной безопасности)

Главный инженер проекта /Крейнис/

ВЕДОМОСТЬ ССЫЛОЧНЫХ И ПРИЛАГАЕМЫХ ДОКУМЕНТОВ

Обозначение	Наименование	Примечание
	ССЫЛОЧНЫЕ ДОКУМЕНТЫ	
4.904-69	Детали крепления санитарно-технических приборов и трубопроводов	
5.904-1 В0,1,2	Детали крепления воздуховодов	
5.903-2 В.0,1	Воздухосборники для систем отопления и теплоснабжения вентиляционных установок	
	ПРИЛАГАЕМЫЕ ДОКУМЕНТЫ	
ОВ.СО.	Спецификация оборудования	Альбом 2
ОВ.ВМ.	Ведомость потребности в материалах	Альбом 3

ПЛАН-СХЕМА

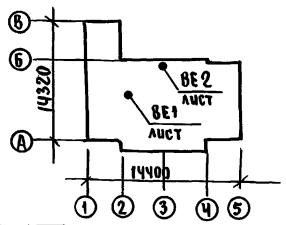

Привязан

Инв.№

144-16-155.92 ОВ

Н.Контр.	Крейнис	
Нач.отд.	Смирнов	
Гл.спец.	Крейнис	
Вед.инж	Ухина	
Исполн.	Егорова	
Провер.	Крейнис	

Мансардный одноквартирный 5-комнатный жилой дом с пристроенными гаражом и хозпостройкой

Стадия	Лист	Листов
Р	1	6

Общие данные (начало)

ЦНИИЭП гражданельстрой

Инв.№ подл. | Подпись и дата | Взам.инв.№

25316-01 51

Альбом 1

Теплопотери помещений

Расчетная температура $t_н$°С	Этаж	Тип помещений, ккал/ч								Итого Вт / ккал/ч
		1	2	3	4	5	6			
-20	1	700	290	750	1620	2040	1330	—	—	13650
	2	1210	180	290	1210	2110				11730
-25	1	880	370	920	1930	2510	1690	—	—	16130
	2	1470	220	350	1470	2060				13870
-30	1	1000	450	1060	2190	2840	1930	—	—	18310
	2	1670	250	350	1670	2330				15740
-35	1	1170	560	1300	2720	3580	2430		—	22850
	2	2090	320	490	2090	2900				19650
-35*	1	1130	540	1270	2700	3550	2400	—	—	22520
	2	2060	300	470	2070	2870				19360
-40	1	1370	630	1430	2890	3780	2630	—	—	24540
	2	2200	350	530	2200	3090				21100

Сопротивление теплопередачи наружных ограждений R $м^2$°С/Вт

Наименование ограждений	R, при расчетной температуре °С					
	-20	-25	-30	-35	-35*	-40
Наружная стена	0,86	0,99	1,01	1,21	1,21	1,21
Окно	0,34	0,34	0,38	0,38	0,52	0,52
Перекрытие чердачное	1,81	1,96	2,09	2,24	2,24	2,39

$t_н$=-35°С – с двойным остеклением
$t_н$=-35°С*-с тройным остеклением

Общие указания

Проект отопления и вентиляции дома разработан для строительства в климатических районах с расчетными зимними температурами наружного воздуха -20,-25,-30,-35,-35*,-40°С и в соответствии с главами СНиП 2.04.05-86, СНиП 2.08.01-89.

Отопление. Теплоснабжение дома местное от котла КЧМ-2М „Жарок 2" на твердом или газообразном топливе. Система отопления разработана в двух вариантах:

I - поквартирная система отопления с верхней разводкой под потолком подающего и над полом обратного трубопроводов.

II - однотрубная горизонтальная с насосной циркуляцией с помощью насоса типа ЦВЦ 0,4-0,5. В качестве нагревательных приборов приняты стальные радиаторы типа РСГ2.

Все трубопроводы и нагревательные приборы окрашиваются масляной краской за 2 раза. Все трубопроводы, проходящие в конструкции пола и главный стояк при поквартирном отоплении изолируются теплоизоляционным шнуром δ=30мм с покровным слоем из стеклорубероида.

Воздух из системы удаляется через воздухосборник-расширитель.

Вентиляция. Вентиляция дома вытяжная с естественным побуждением через каналы кухни, санузлов и подвала (вариант).

Монтаж систем отопления и вентиляции производить в соответствии СНиП 3.05.01-85.

Расход тепла на 1 $м^2$ общей площади 165,85 Вт (142,57 ккал/ч).

Расход металла на 1 $м^2$ общей площади 3,35 кг/$м^2$

Инв.№ подл. | Подпись и дата | Взам.инв.№

				144-16-155.92	ОВ
Привязан		Н.Контр.	Крейнис	Мансардный одноквартирный 5-комнатный жилой дом с приторцованным гаражом и хозпостройкой	Стадия: Р; Лист: 2; Листов:
		Нач.отд.	Смирнов		
		Гл.спец.	Крейнис		
		Вед.инж.	Ухина	Общие данные (окончание)	ЦНИИЭП граждансельстрой
		Исполн.	Шишкин		
Инв.№		Провер.	Крейнис		

Альбом 1

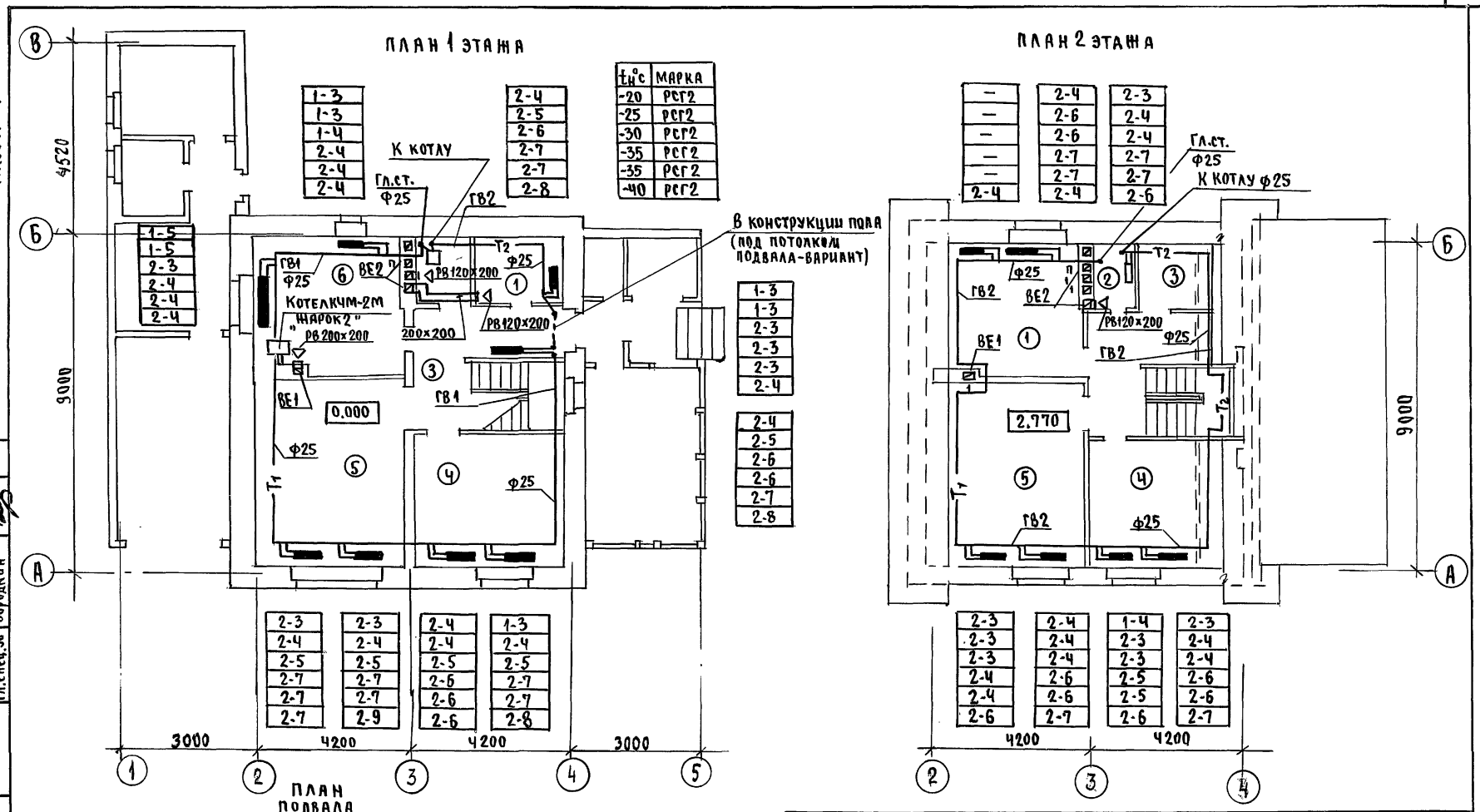

$t_н$°С	Марка
-20	РСГ2
-25	РСГ2
-30	РСГ2
-35	РСГ2
-35	РСГ2
-40	РСГ2

1-3	2-4	
1-3	2-5	
1-4	2-6	
2-4	2-7	
2-4	2-7	
2-4	2-8	

1-5	1-3	
1-5	1-3	
2-3	2-3	
2-4	2-3	
2-4	2-3	
2-4	2-4	

2-3	2-3	2-4	1-3
2-4	2-4	2-4	2-4
2-5	2-5	2-5	2-5
2-7	2-7	2-6	2-7
2-7	2-7	2-6	2-7
2-7	2-9	2-6	2-8

—	2-4	2-3
—	2-6	2-4
—	2-6	2-4
—	2-7	2-7
—	2-7	2-7
2-4	2-4	2-6

2-3	2-4	1-4	2-3
2-3	2-4	2-3	2-4
2-3	2-4	2-3	2-4
2-4	2-6	2-5	2-6
2-4	2-6	2-5	2-6
2-6	2-7	2-6	2-7

Привязан		
Инв.№		

Н.контр.	Крейнис	
Нач.отд.	Смирнов	
Гл.спец.	Крейнис	
Вед.инж.	Ухина	
Исполн.	Егорова	
Проверил	Крейнис	

144-16-155.92 ОВ

Мансардный одноквартирный 5-комнатный жилой дом с пристроенным гаражом и хозпостройкой

Планы 1 и 2 этажей. План подвала

Стадия	Лист	Листов
Р	3	

ЦНИИЭП Гражданстрой

Согласовано

Гл.спец.АС	Майсюк	
Гл.спец.ВК	Верховский	
Гл.спец.ЭО	Бородкин	

Взам.инв.№ | Подпись и дата | Инв.№ подл.

Альбом 1

ВЕ2

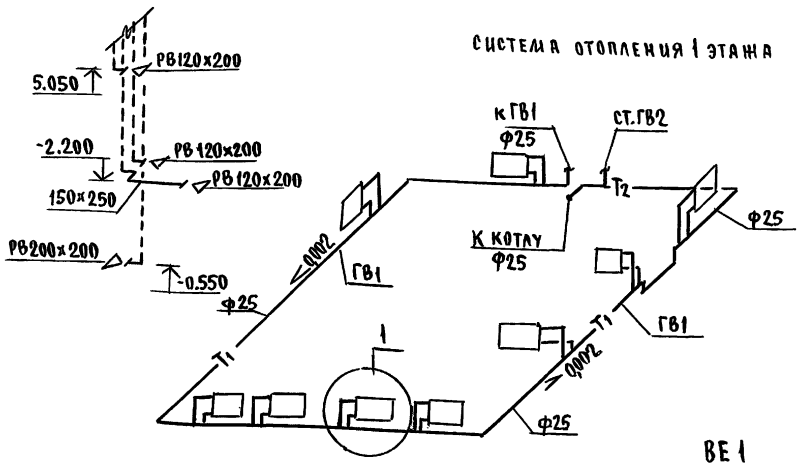

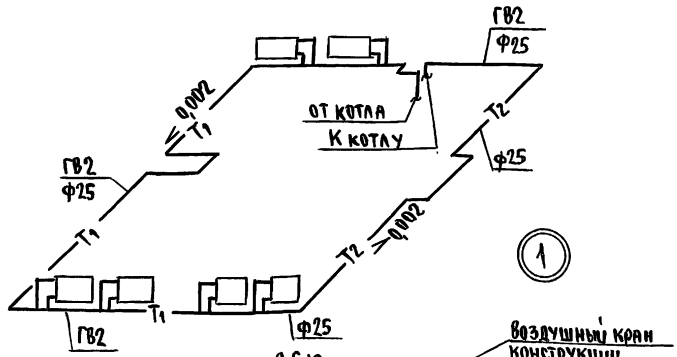

ВЕ1

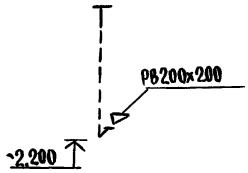

Обвязка котла

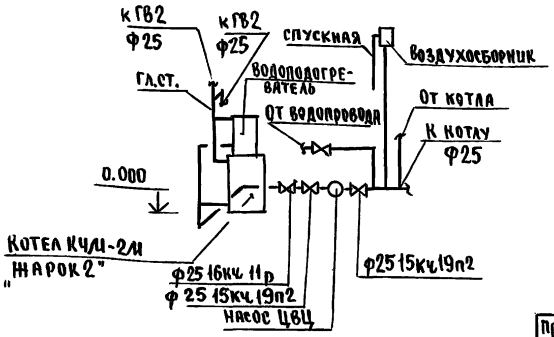

			144-16-155.92	ОВ
Привязан		Н.контр.	Крейнис	
		Нач.Отд.	Смирнов	
		Гл.спец.	Крейнис	
		Вед.инж.	Ухина	
Инв.№		Це полн.	Егорова	
		проверил	Крейнис	

Мансардный одноквартирный 5-комнатный жилой дом с приторенными гаражом и хозпостройкой	стадия	лист	листов
	Р	4	
Схемы систем отопления 1 и 2 этажей. Обвязка котла. Схемы систем ВЕ1 ВЕ2.	ЦНИИЭП граждансельстрой		

Инв.№ подл. | Подпись и дата | Взам.инв.№

Альбом 1

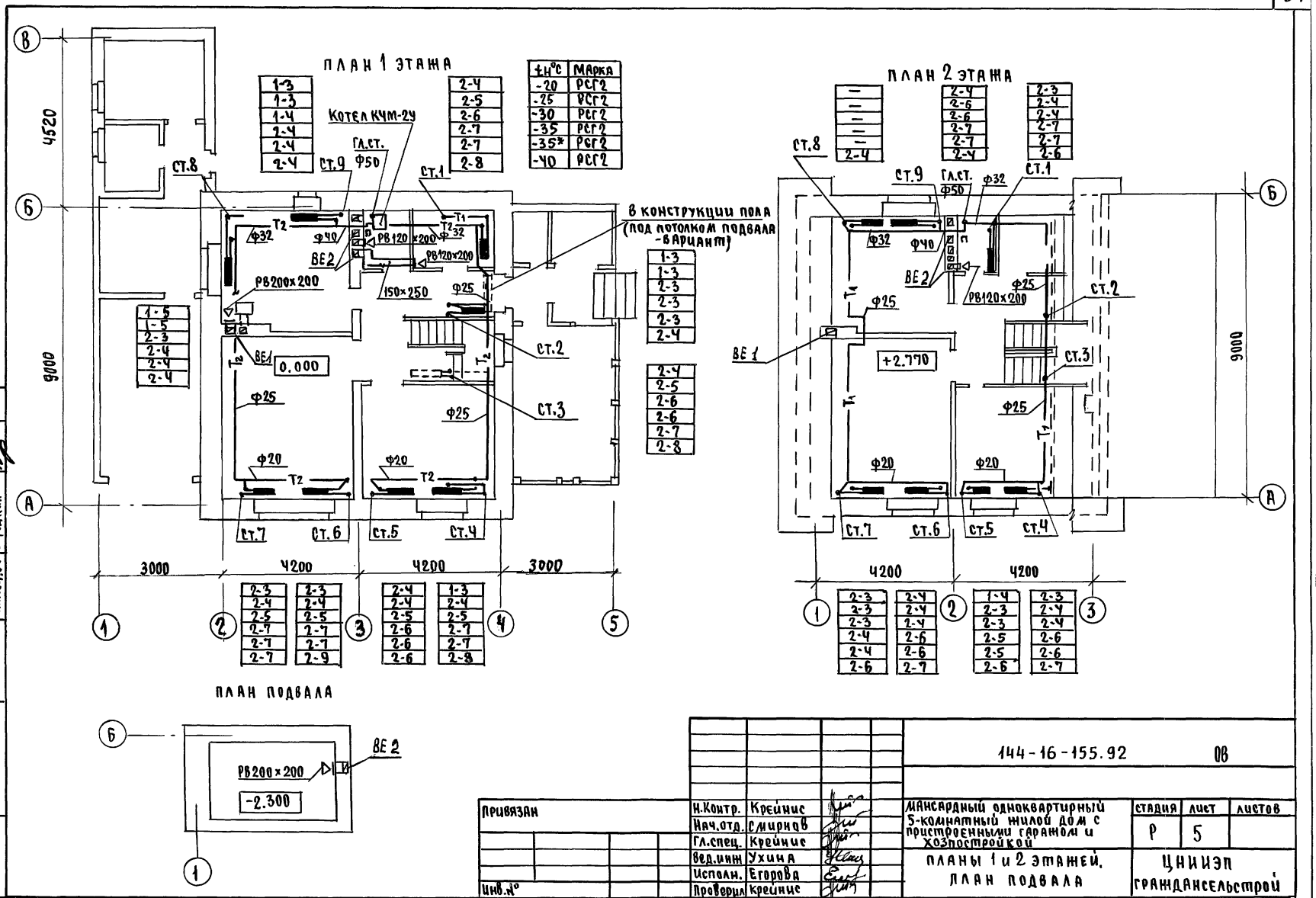

tн°С	Марка
-20	РСГ2
-25	РСГ2
-30	РСГ2
-35	РСГ2
-35*	РСГ2
-40	РСГ2

1-3	2-4	2-3	2-4
1-3	2-5	2-4	2-4
1-4	2-6	2-4	2-4
2-4	2-7	2-7	2-7
2-4	2-7	2-7	2-6
2-4	2-8	2-6	2-7

1-5	1-3	2-3	2-3
1-5	1-3	2-4	2-4
2-3	2-3	2-4	2-4
2-4	2-3	2-4	2-4
2-4	2-3	2-4	2-4
2-4	2-4	2-5	2-6
2-4	2-5	2-6	2-6
2-4	2-6	2-6	2-7
2-4	2-7	2-7	2-8
2-4	2-8	2-8	2-8

2-3	2-3	2-4	1-3
2-4	2-4	2-4	2-4
2-5	2-5	2-5	2-5
2-7	2-7	2-6	2-7
2-7	2-7	2-6	2-7
2-7	2-9	2-6	2-8

2-3	2-4	1-4	2-3
2-3	2-4	2-3	2-4
2-3	2-4	2-3	2-4
2-4	2-6	2-5	2-6
2-4	2-6	2-5	2-6
2-6	2-7	2-6	2-7

144-16-155.92			ОВ
Н.Контр.	Крейнис	Мансардный одноквартирный 5-комнатный жилой дом с пристроенными гаражом и хозпостройкой	Стадия: Р; Лист: 5; Листов:
Нач.отд.	Смирнов		
Гл.спец.	Крейнис		
Вед.инж.	Ухина	Планы 1 и 2 этажей. План подвала	ЦНИИЭП Гражданселъстрой
Исполн.	Егорова		
Проверил	Крейнис		

Привязан

Инв.№

Согласовано: Гл.спец.ЯС Майсюк; Гл.спец.ОВ Верховский; Гл.спец.ЭО Бородкин

Инв.№ подл. | Подпись и дата | Взам.инв.№

25316-01 55

Альбом 1
Инв.№ подл. | Подпись и дата | Взам.инв.№

СИСТЕМА ОТОПЛЕНИЯ

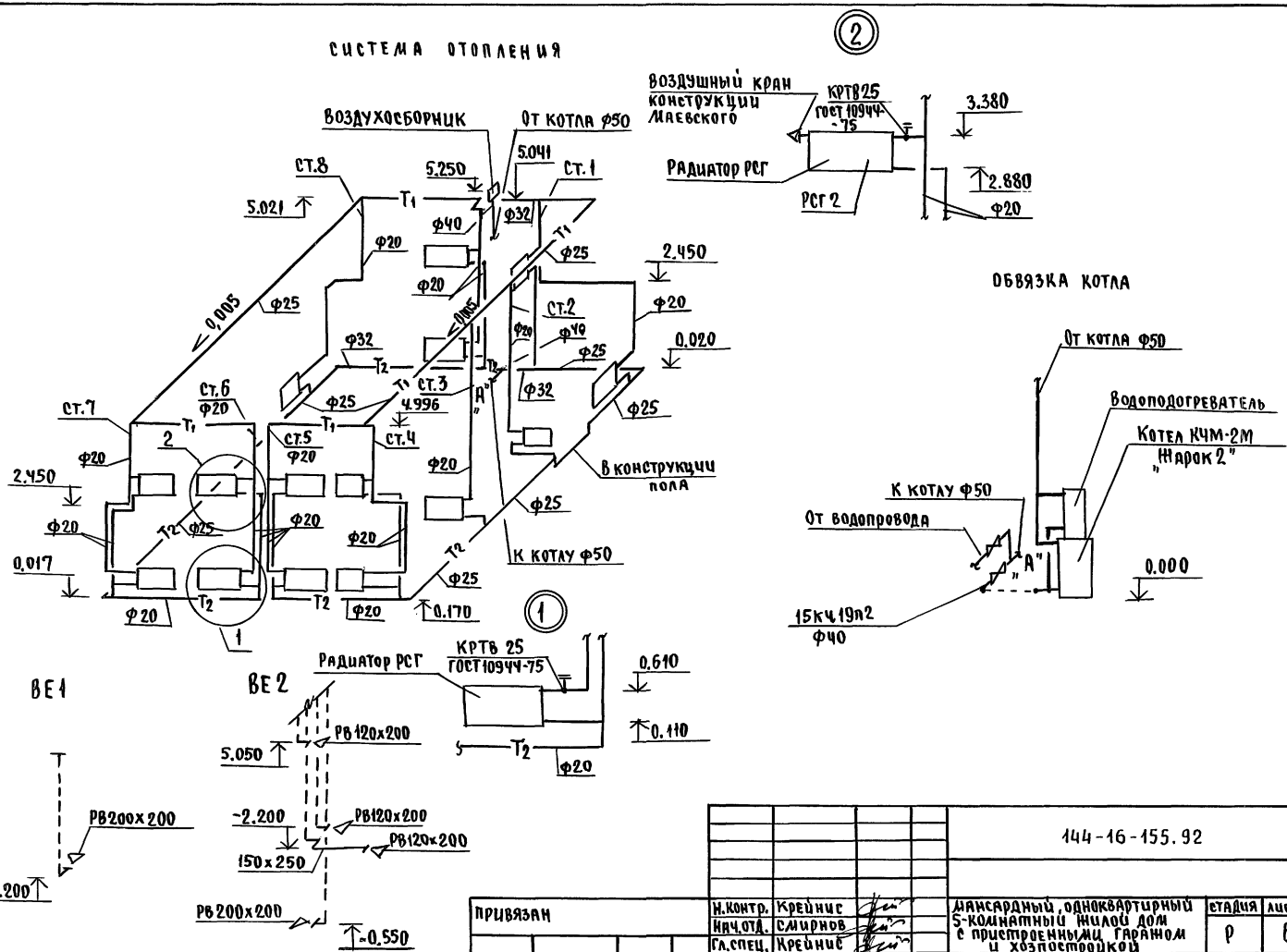

					144-16-155.92		ОВ
Привязан				Н.контр.	Крейнис		
				Нач.ОТД.	Смирнов		
				Гл.спец.	Крейнис		
				Вед.инж.	Ухина		
				Исполн.	Егорова		
Инв.№				Провер.	Крейнис		

Мансардный, одноквартирный 5-комнатный жилой дом с пристроенными гаражом и хозпостройкой	Стадия	Лист	Листов
	Р	6	
Схема системы отопления. Обвязка котла. Схемы систем ВЕ1, ВЕ2	ЦНИИЭП Гражданселькстрой		

Альбом I

Ведомость рабочих чертежей основного комплекта

Лист	Наименование	Примечание
1	Общие данные	
2	План 1 этажа, план 2 этажа	
3	План подвала, план 1 этажа (вариант)	
4	Схемы систем В1, Т3, К1.	

Ведомость ссылочных и прилагаемых документов

Обозначение	Наименование	Примечание
	Ссылочные документы	
4.904-69, ч.900-9	Детали крепления санитарно-техни-	
	ческих приборов и трубопроводов	
7.903.9-2.1	Тепловая изоляция трубопроводов	
	Прилагаемые документы	
ВК.СО	Спецификация оборудования	
ВК.ВМ	Ведомость потребности в материалах	

Общие указания

Водоснабжение

Водоснабжение дома предусматривается от наружных сетей водопровода. Ввод водопровода запроектирован из полиэтиленовых напорных труб ПВД(с) ф 32×3,5 и прокладывается на 0,5м ниже глубины промерзания грунта.

Горячее водоснабжение запроектировано от водоподогревателя, установленного на котле отопления.

Внутренние сети холодного и горячего водоснабжения запроектированы из стальных водогазопроводных оцинкованных труб.

Магистральные трубопроводы изолируются от теплопотерь и конденсации по серии 7.903.9-2.1. Основной изоляционный слой - теплоизоляционный шнур δ=30мм по ТУ 36-1695-79. Покровный слой - стеклорубероид ГОСТ 15879-70.

Расчетные расходы и потребные напоры определены согласно СНиП 2.04.01-85 и СНиП 2.04.02-85 и сведены в таблицу.

Расчетный расход воды на наружное пожаротушение составляет 5 л/сек.

Канализация

Отвод бытовых сточных вод от санитарных приборов осуществляется в дворовую сеть канализации. Вся сеть монтируется из пластмассовых канализационных труб ф 50-100 мм.

Вентиляция сети осуществляется через стояк, выведенный выше кровли на 0,5м.

Основные показатели по чертежам водопровода и канализации

Наименование системы	Потребный напор на вводе и вод. ст	Расчетный расход м³/сут.	м³/ч	л/с	при пожаре л/с	Установл. мощность эл. двигат. л/с	Примечание
В1	14	1,5	0,75	0,46		—	
К1	—	1,5	0,75	2,06		—	

1. Монтаж внутренних санитарно-технических систем следует производить в соответствии с СН 478-80 и СНиП 3.05.01-85.

Типовой проект соответствует действующим нормам и правилам

Гл. инженер проекта /Верховский/

Гл. инженер проекта привязки

Взам. инв. № | Подпись и дата | Инв. № подл.

Привязан

Инв. №

144-16-155.92 ВК

Н. контр.	Верховский	
Нач. отд.	Смирнов	
Гл. спец.	Верховский	
Вед. инж.	Филатова	
Исполнил	Оглодкова	
Проверил	Филатова	

Мансардный одноквартирный 5-комнатный жилой дом с пристроенными гаражом и хоз-постройкой

Стадия	Лист	Листов
Р	1	4

Общие данные

ЦНИИЭП граждансельстрой

Альбом 1

План 1 этажа

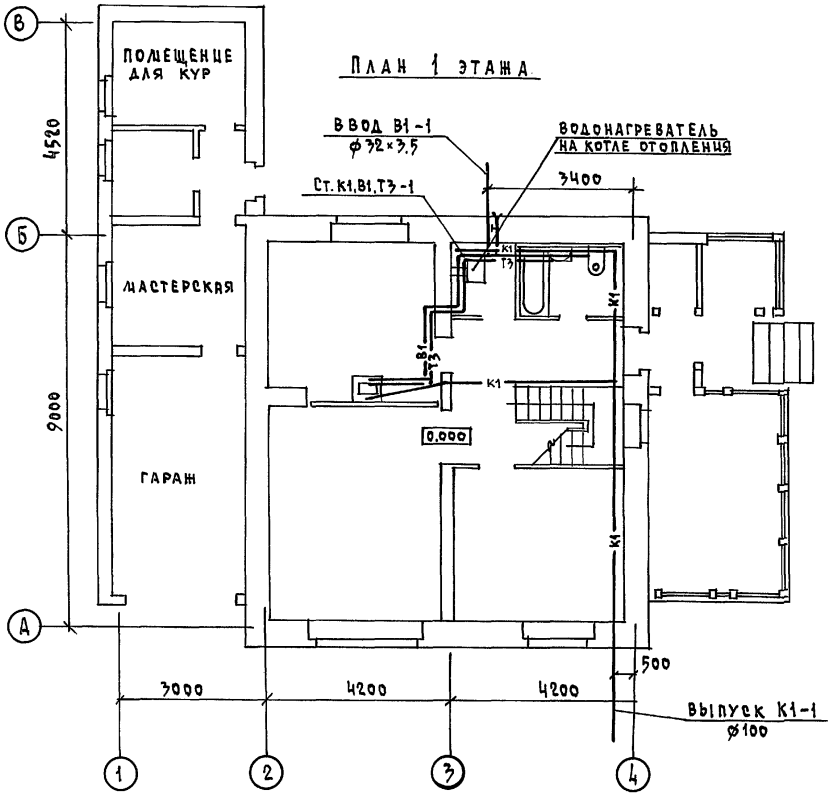

План 2 этажа

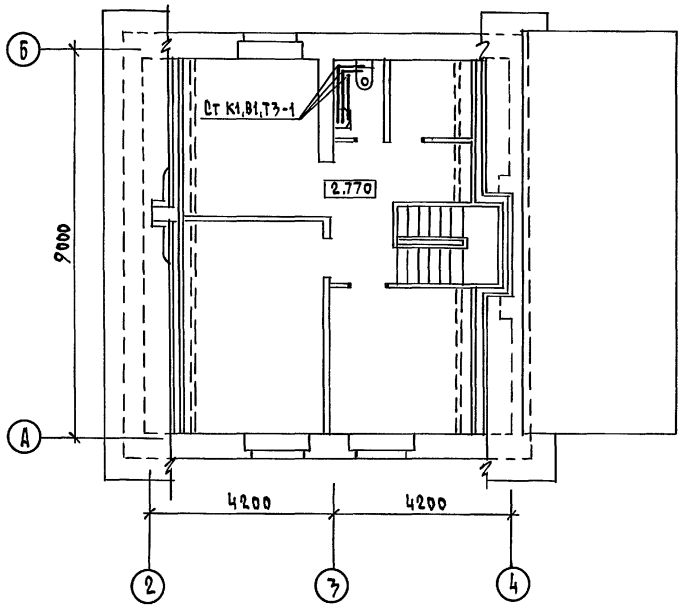

СОГЛАСОВАНО
ГА. СПЕЦ. ОВ КРЕЙНИС
ГА. СПЕЦ. ЭО БОРОДКИН

ИНВ. N ПОДЛ.	ПОДПИСЬ И ДАТА	ВЗАМ. ИНВ. N

144-16-155.92 ВК

ПРИВЯЗАН	Н. КОНТР.	ВЕРХОВСКИЙ
	НАЧ. ОТД.	СМИРНОВ
	ГЛ. СПЕЦ.	ВЕРХОВСКИЙ
	ВЕД. ИНЖ.	ФИЛАТОВА
	ИСПОЛНИЛ	ОГЛОДКОВА
ИНВ. N	ПРОВЕРИЛ	ФИЛАТОВА

МАНСАРДНЫЙ ОДНОКВАРТИРНЫЙ 5-КОМНАТНЫЙ ЖИЛОЙ ДОМ С ПРИСТРОЕННЫМИ ГАРАЖОМ И ХОЗ-ПОСТРОЙКОЙ

СТАДИЯ	ЛИСТ	ЛИСТОВ
Р.	2	

ПЛАН 1 ЭТАЖА, ПЛАН 2 ЭТАЖА

ЦИИЭП ГРАЖДАНСЕЛЬСТРОЙ

КОПИРОВАЛ Инв. 25316-01 58 ФОРМАТ А3

Альбом 1

План подвала

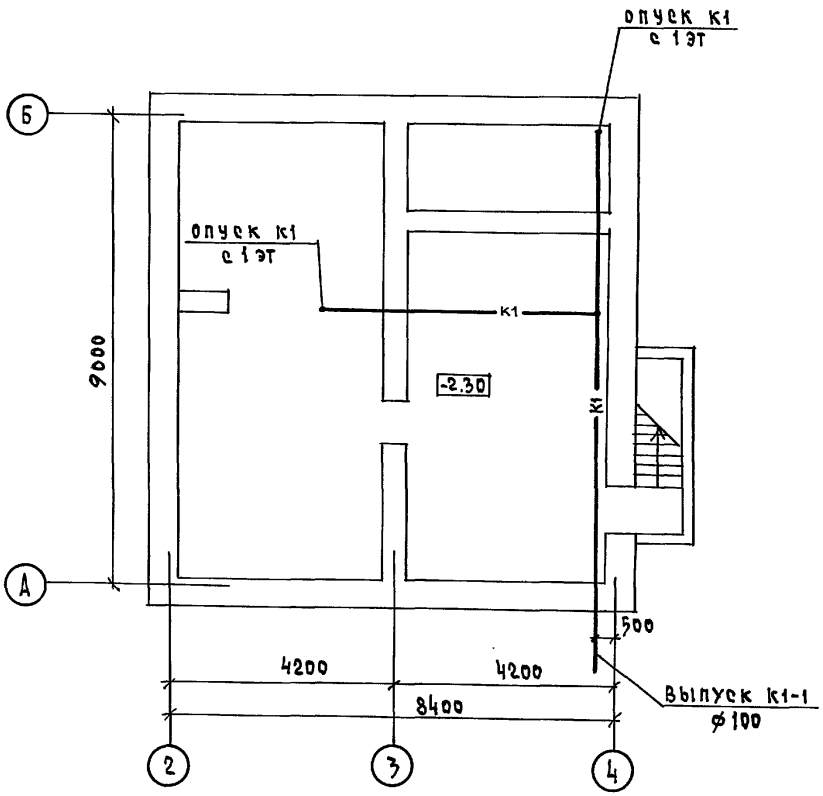

План 1 этажа

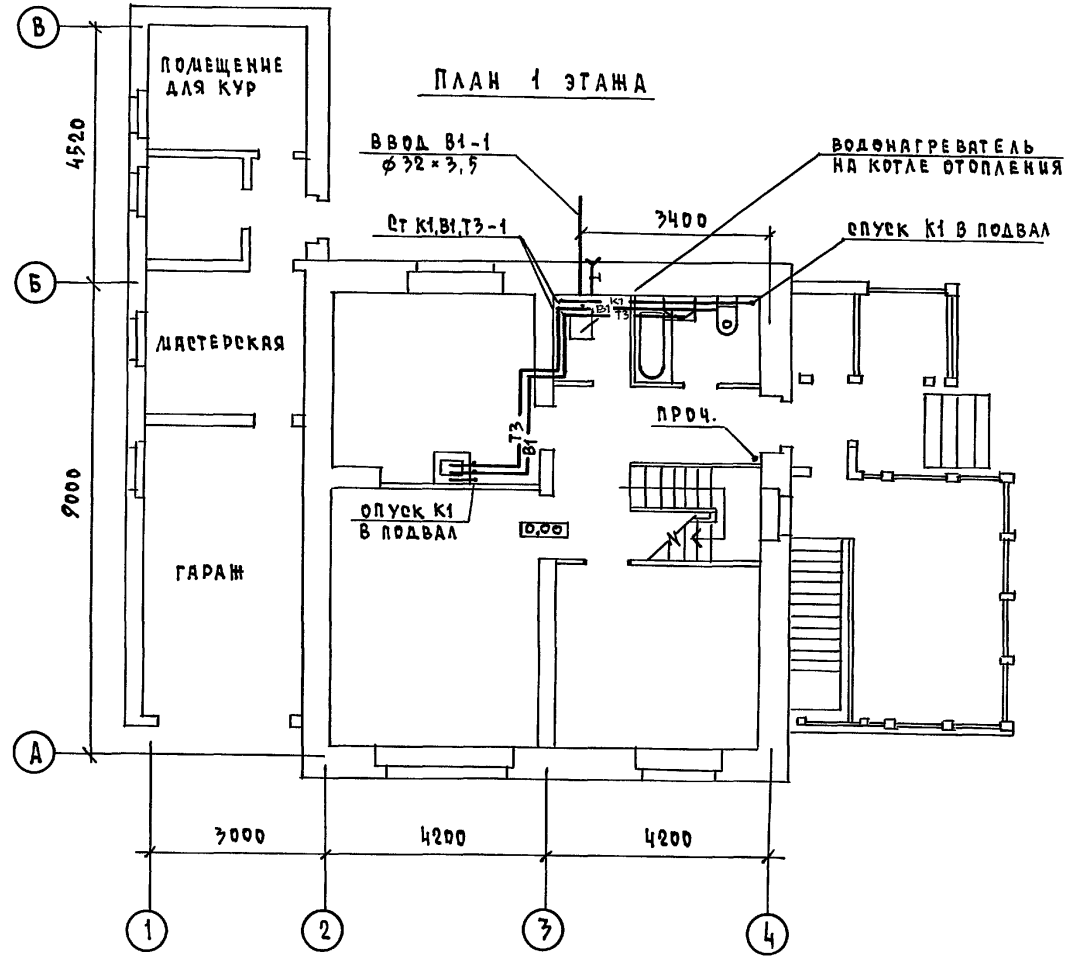

			144-16-155.92 ВК
Привязан	Н.контр.	Верховский	Мансардный одноквартирный 5-комнатный жилой дом с пристроенными гаражом и хоз-постройкой
	Нач.отд.	Смирнов	Стадия: Р. Лист: 3 Листов:
	Гл.спец.	Верховский	
	Вед.инж	Филатова	План подвала. План 1 этажа (вариант)
	Исполнил	Оглодкова	ЦНИЦЭП Гражданстройпроект
Инв.№	Проверил	Филатова	

Копировал Код 25316-01 59 Формат А3

Инв.№ подл. | Подпись и дата | Взам.инв.№

Альбом 1

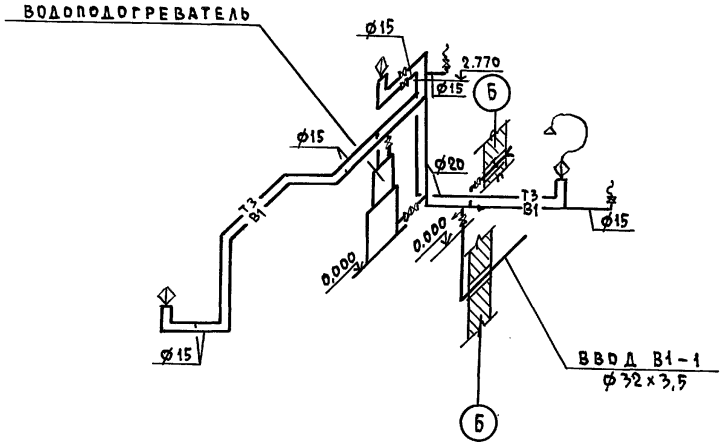

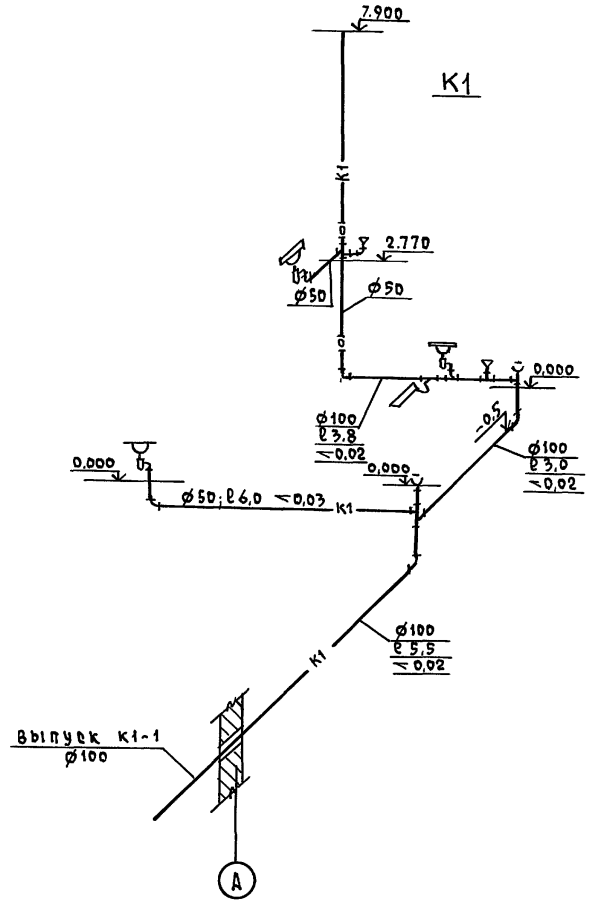

					144-16-155.92		ВК
Привязан				Н.контр.	Верховский		
				Нач. отд.	Смирнов		
				Гл. спец.	Верховский		
				Вед. инж.	Филатова		
				Исполнил	Огладкова		
Инв.№				Проверил	Филатова		

Мансардный одноквартирный 5-комнатный жилой дом с пристроенными гаражом и хоз-постройкой	Стадия	Лист	Листов
	Р	4	
Схемы систем В1, Т3, К1	ЦНИИЭП граждансельстрой		

Инв.№ подл. | Подпись и дата | Взам. инв.№

Копировал Коц 25316-01 60 Формат А3

Альбом 1

Ведомость рабочих чертежей основного комплекта марки ЭО

Лист	Наименование	Примечание
1	Общие данные	
2	План расположения осветительной сети 1 этажа	
3	Планы расположения осветительных сетей мансарды,	
	подвала и вариант подвала	

Основные показатели проекта

Наименование	Ед. изм.	Данные проекта
Напряжение электросети	В	220
Расчетная мощность	кВт	5,0
Максимальная потеря напряжения	%	1,8

Ведомость ссылочных и прилагаемых документов

Обозначение	Наименование	Примечание
	Прилагаемые документы	
ЭО.СО	Спецификация оборудования	Альбом II
	Ссылочные документы	
2.190.1/72 вып. V	Узлы и детали инженерного оборудования жилых и общественных зданий для сельского строительства	

Общие указания

Проект разработан на напряжение 220 В в сети 380/220 с глухозаземленной нейтралью трансформатора. По степени надежности электроснабжения токоприемники жилого дома относятся к III категории. Электромонтажные работы необходимо производить согласно ПУЭ СН 59-88. Расчетная мощность определена для дома с кухонными плитами на сниженном газе.

Расчетная схема

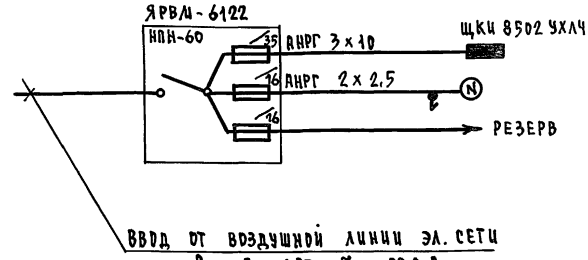

Типовой проект соответствует действующим нормам и правилам

Главный инженер проекта /Бородкин/

Главный инженер проекта привязки

Инв.N подл. | Подпись и дата | Взам. инв.N

Инв.N

Привязан

144-16-155.92 ЭО

Н.контр.	Бородкин	
Нач.отд.	Смирнов	
Гл.спец.	Бородкин	
Инж.1кат.	Крутова	
Черт.конст	Коршунова	

Мансардный однокварт. 5 комнатный жилой дом с пристроенными гаражом и мастерской

Стадия	Лист	Листов
Р	1	3

Общие данные

ЦНИИЭП гражданселькстрой

Копировал Корр 25316-01 61 Формат А3

Альбом 1

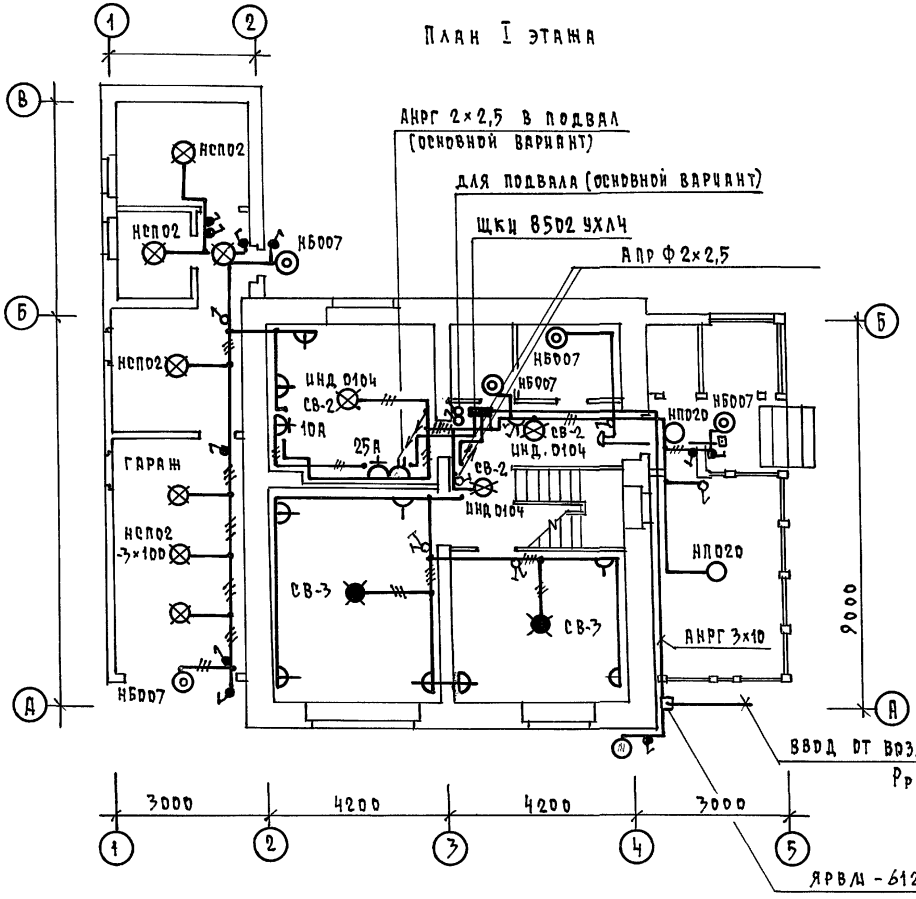

Эл. проводка выполняется по сгораемым конструкциям проводом АПРФ - открыто на скобах, по несгораемым - проводом ЛПП В скрыто в штробах с последующей затиркой.

К светильникам наружной установки и в подвале кабелем АНРГ - открыто

				144-16-155.92			ЭО
Привязан				Мансардный одноквартирный 5комнатный жилой дом с пристроенными гаражом и хозпостройкой	Стадия	Лист	Листов
					Р	2	
				План расположения осветительной сети 1 этажа	ЦНИЦЭП Граждансельстрой		
Инв.№							
	Н.контр.	Бородкин					
	Нач.отд.	Смирнов					
	Гл.спец.	Бородкин					
	Инж.I кат	Крутова					
	Черт.конс	Коршунова					

Инв.№ подл. | Подпись и дата | Взам.инв.№

Копировал Код 2536-01 62 Формат А3

Альбом 1

План мансарды

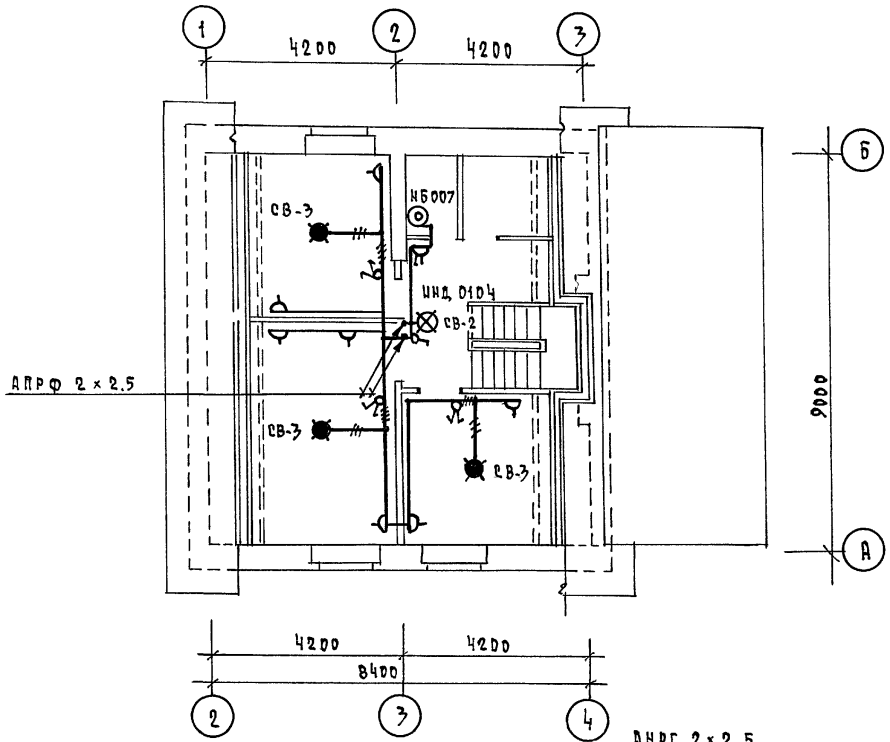

План подвала (вариант)

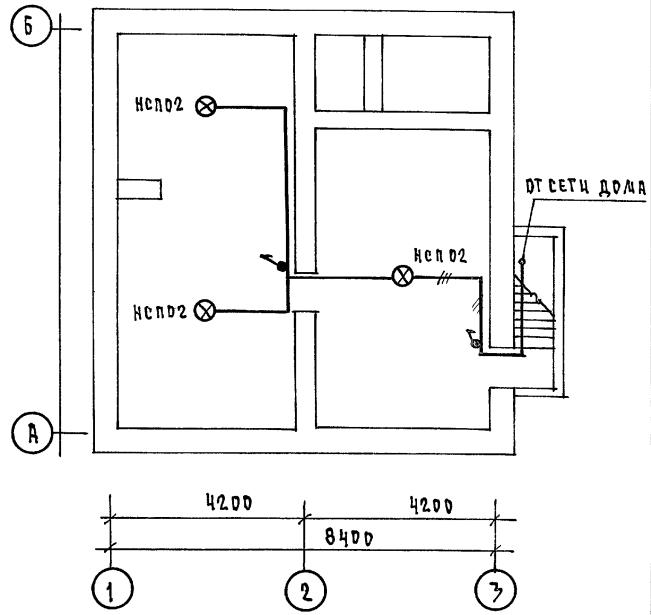

План подвала (основной вариант)

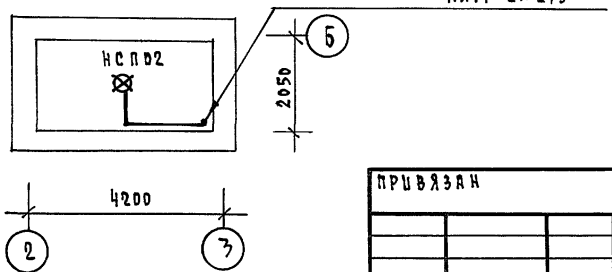

				144-16-155.92			30
Привязан				Мансардный однокварт. 5 комнатный жилой дом с пристроенными гаражом и хозпостройкой	Стадия	Лист	Листов
			Н. контр.	Бородкин	Р	3	
			Нач. отд.	Смирнов			
			Гл. спец.	Бородкин	Планы расположения осветительных сетей мансарды, подвала и варианта подвала	ЦНИИЭП гражданэльстрой	
			Инж. I кат.	Крутова			
Инв. №			Черт. конст.	Коршунова			

Копировал Коц 25316-01 63 Формат А3

Инв. № подл. | Подпись и дата | Взам. инв. №

Альбом 1

Ведомость рабочих чертежей основного комплекта ОС

Лист	Наименование	Примечание
1	Общие данные	
2	План кровли. Схема расположения устройств связи.	
3	План расположения сетей связи на 1 и 2 этажах	

Ведомость ссылочных и прилагаемых документов

Обозначение	Наименование	Примечание
	Ссылочные документы	
2.190.1/72 вып. V	Узлы и детали инженерного оборудования жилых и общественных зданий для сельского строительства	
	Прилагаемые документы	
ОС.ВМ	Ведомость потребности в материалах	Альбом
ОС.СО	Спецификация оборудования	Альбом

Основные показатели

Наименование	Ед. изм.	Кол-во
Телефонизация		
Емкость телефонного ввода, в том числе		
используемых в данном здании	пар	1
Радиофикация		
Количество абонентских точек	шт.	5
Телевидение		
Количество телевизионных антенн	шт.	1

Типовой проект соответствует действующим нормам и правилам

Главный инженер проекта / Бородкин/

Главный инженер проекта привязки

Общие указания

Для защиты устройств связи от атмосферных разрядов проектом предусматривается установка молниезащиты. Молниеотвод выполняется из арматурной стали ф6 мм и покрывается битумом за 2 раза. Вертикальный спуск молниеотвода выполняется по стене на штырях или скобах. Для заземления используются электроды из угловой стали разм. 50×50×5 мм, забиваемые в землю на 0,5 м. Расстояние между ними 5,0 м. Электроды соединяются стальной полосой разм. 20×5 мм. Количество электродов определяется при привязке проекта в зависимости от электрического сопротивления грунта.

Инв. № подл. | Подпись и дата | Взам. инв. №

Инв. №

Привязан		
144-16-155.92		ОС
Мансардный одноквартирный 5-комнатный жилой дом с пристроенными гаражом и хозпостройкой	Стадия: Р	Лист: 1	Листов: 3
Общие данные	ЦНИИЭП гражданселькстрой	

Н. контр.	Бородкин	
Нач. отд.	Смирнов	
Гл. спец.	Бородкин	
Вед. инж.	Лаптинова	
Инженер	Правоторрина	

Копировал 25316-01 64 Формат А3

Альбом 1

План кровли

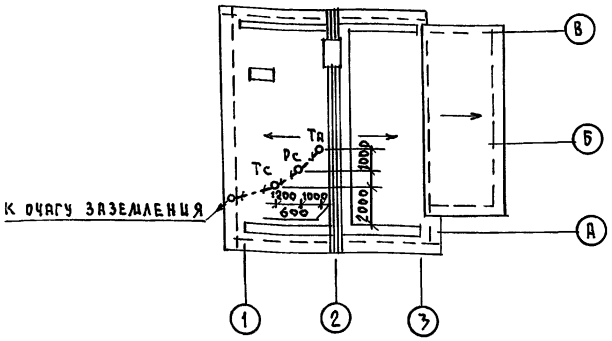

Схема расположения устройств связи

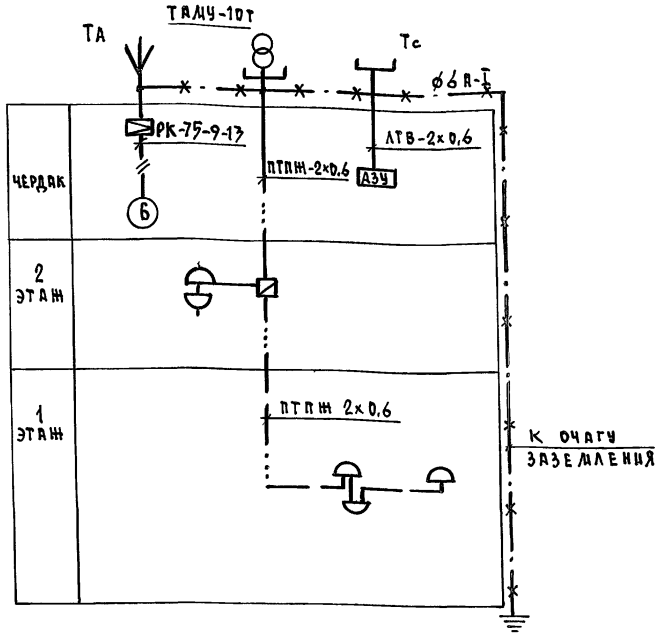

Примечание:

Установка радиостойки, телефонной стойки и телеантенны на кровле производится по месту строительства в зависимости от внешних условий прохождения радиофидера, сетей телефонной связи и источника телевизионных сигналов.

Альбом 1

Инв. № подл.	Подпись и дата	Взам. инв. №

Привязан			
Инв. №			
Н. контр.	Бородкин		
Нач. отд.	Смирнов		
Гл. спец.	Бородкин		
Вед. инж.	Логинова		
Инжен.	Правоторова		

144-16-155.92 СС

Мансардный одноквартирный 5-комнатный жилой дом с приусадебными гаражом и хозпостройкой	Стадия	Лист	Листов
	Р	2	
План кровли. Схема расположения устройств связи	ЦНИИЭП гражданселькстрой		

Копировал Куд 25316-01 65 Формат А3

Альбом 1

План 1 этажа

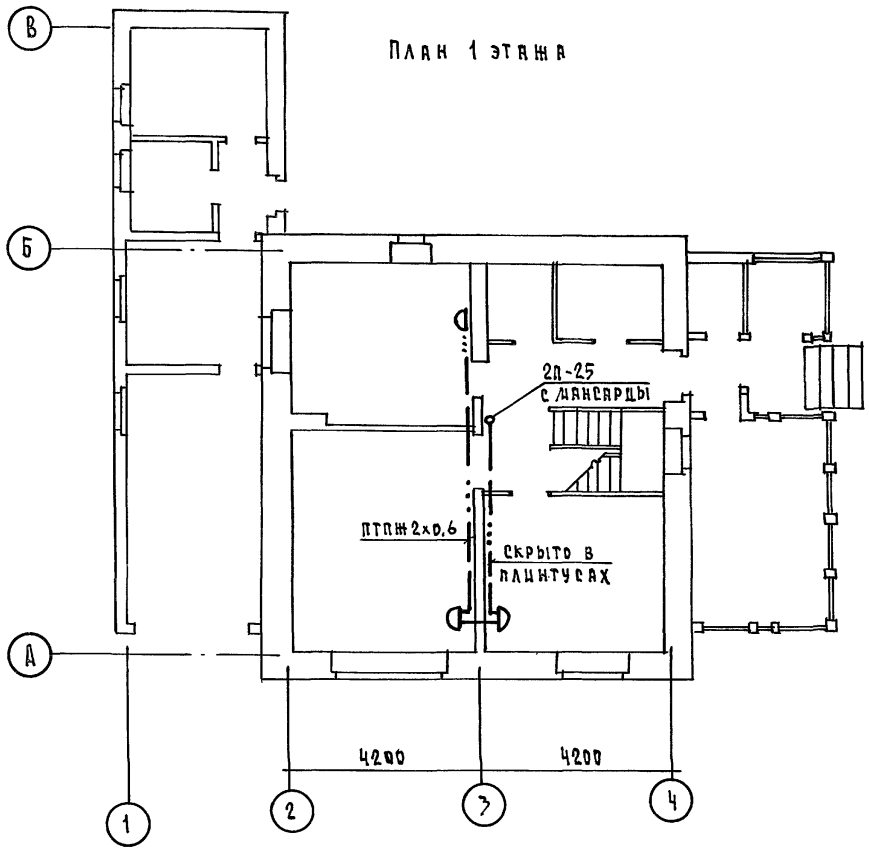

План 2 этажа

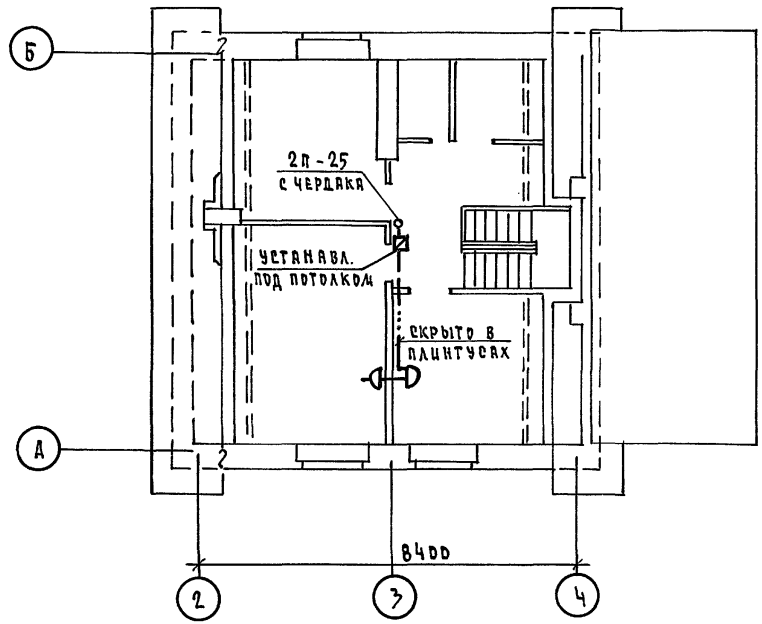

				144-16-155.92			СС

Альбом 1

ВЕДОМОСТЬ РАБОЧИХ ЧЕРТЕЖЕЙ ОСНОВНОГО КОМПЛЕКТА

Лист	Наименование	Примечание
1	Общие данные	
2	План 1 этажа.	
	Схема газооборудования	

ВЕДОМОСТЬ ССЫЛОЧНЫХ И ПРИЛАГАЕМЫХ ДОКУМЕНТОВ

Обозначение	Наименование	Примечание
	Ссылочные документы	
5.905-10	Установка газовых приборов и	
выпуск 1	аппаратов в жилых и коммуналь-	
	но-бытовых зданиях.	
5.905-8	Узлы и детали крепления газопро-	
	водов	
5.905-13	Шкафные индивидуальные	
	баллонные установки	
	Прилагаемые документы	
ГСВ.СО.	Спецификация оборудования	Альбом IV
ГСВ.В.М.	Ведомость потребности в материалах	Альбом III

Типовой проект соответствует действующим нормам и правилам

Главный специалист /В.И. Ютландов/

ОБЩИЕ УКАЗАНИЯ

Газоснабжение жилого дома запроектировано от индивидуальной 2х баллонной установки сниженного газа.

На кухне устанавливается 4х конфорочная газовая плита с духовым шкафом.

Газопровод прокладывается открыто. При пересечении стен газопровод заключается в футляр. Крепление газопровода осуществляется с помощью кронштейнов и крюков. После опрессовки газопровод окрашивается масляной краской за 2 раза.

Расчет газопровода произведен в соответствии со СНиП 2.04.08-87.

Производство и приемку строительно-монтажных работ по газооборудованию выполнить в соответствии следующих норм и правил:

— СНиП 2.04.08-87. „Газоснабжение."
— „Правил безопасности в газовом хозяйстве." Госгортехнадзора СССР, изд. 1982г.

Проект газоснабжения должен быть согласован с местным Управления газового хозяйства.

Расход газа на жилой дом составляет $Q = 0{,}44 м^3/час$.

Инв.№ подл. | Подпись и дата | Взам.инв.№

Привязан			
Инв.№			
144-16-155.92 ГСВ			
Н.Контр.	Ютландов		Мансардный одноквартирный 5-комнатный жилой дом с пристроенными гаражом и хозпостройкой
Нач.отд.	Смирнов		Стадия: Р; Лист: 1; Листов: 2
Гл.спец.	Ютландов		Общие данные
Инженер	Ушакова		ЦНИИЭП Граждансельстрой
Техник	Орлова		

Альбом 1

План 1 этажа

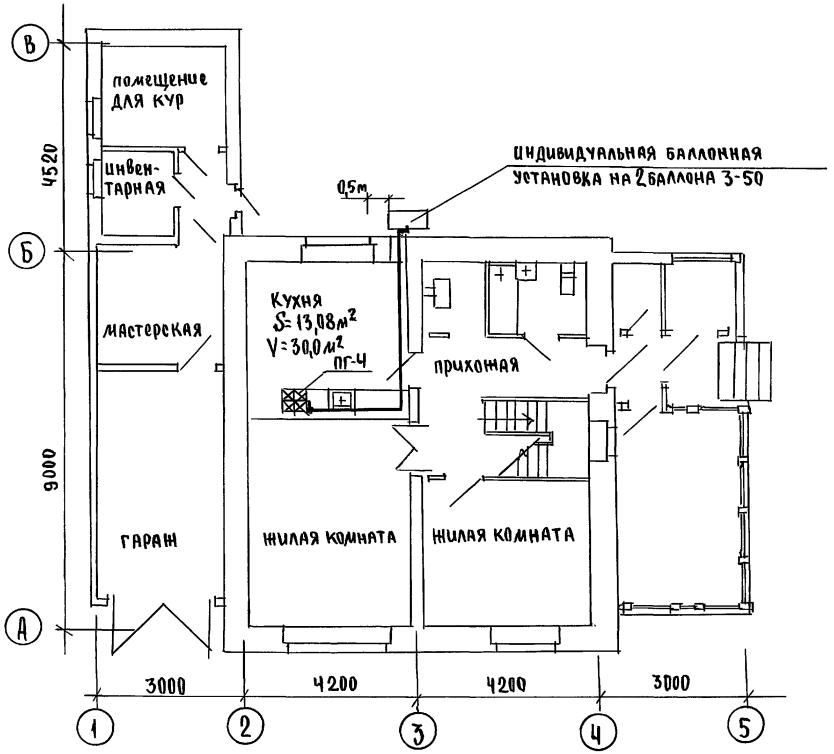

Схема газооборудования

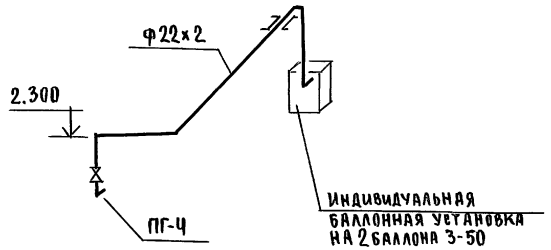

Согласовано

Гл.спец. ВК	Верховский	
Гл.спец. ОВ	Кретинин	
Гл.спец. ЭО	Бородкин	

Взам.инв.№

Подпись и дата

Инв.№ подл.

Привязан

Инв.№

Н.Контр.	Ютландов	
Нач.отд.	Смирнов	
Гл.спец.	Ютландов	
Инженер	Ушакова	
Техник	Орлова	

144-16-155.92 ГСВ

Мансардный одноквартирный 5-комнатный жилой дом с пристроенными гаражом и хозпостройкой

стадия	лист	листов
Р	2	

План 1 этажа, схема газооборудования

ЦНИИЭП гражданселькстрой

25316-01

gost.e-ecolog.ru