ТИПОВОЙ ПРОЕКТ

801-5-63.87

ДОИЛЬНО-МОЛОЧНЫЙ БЛОК НА 2 УСТАНОВКИ „ТАНДЕМ" УДА-8А С ЭНЕРГОСБЕРЕГАЮЩИМИ СИСТЕМАМИ

АЛЬБОМ II

СТРОИТЕЛЬНЫЕ ИЗДЕЛИЯ

gost.e-ecolog.ru

Пров. [illegible] 8.5.92 г

Коп. [illegible]

ТИПОВОЙ ПРОЕКТ
801-5-63.87

ДОИЛЬНО-МОЛОЧНЫЙ БЛОК НА 2 УСТАНОВКИ „ТАНДЕМ" УДА-8А С ЭНЕРГОСБЕРЕГАЮЩИМИ СИСТЕМАМИ

АЛЬБОМ II

СТРОИТЕЛЬНЫЕ ИЗДЕЛИЯ

РАЗРАБОТАН
ИНСТИТУТОМ „ГИПРОНИСЕЛЬХОЗ"

Главный инженер института — В.А. Чернояров
Главный инженер проекта — О.Л. Левченкова

Утвержден и введен в действие
институтом Гипронисельхоз
от 2.11.87 г. приказ № 242-П

Обозначение	Наименование	№ стр.
	Содержание	2
КЖИ-00.ТТ	Технические требования	3
КЖИ-01.0.00	Колонна 1К36.2-1-1; 1К36.2-1-2; 2К36.2-1-1	4
КЖИ-02.0.00	Балка 1БСТ6...(1БСТ6-1А-IVТ-П1; 1БСТ6-1А-IVТ-П.2;	5
	1БСТ6-2А-IVТ-П1; 1БСТ6-2А-IVТ-П.2	
КЖИ-03.0.00	Плита покрытия 1ПГ-А-IVТ-П-а; 1ПГ-А-IVТ-П-б;	6
	1ПГ-А-IVТ-П-в; 1ПВ4-А-IVТ-П-а; 1ПВ7-А-IVТ-П-а	
КЖИ-04.0.00	Панель стеновая ПСД (ПСД 6.12...-Т-У; ПСД 6.12...-Т-УП)	7
КЖИ-04.0.00СБ	Панель стеновая ПСД (ПСД 6.12...-Т-У; ПСД 6.12...-Т-УП)	8
	Сборочный чертеж	
КЖИ-05.0.00	Панель ПЦД, ПСД	9,10
КЖИ-05.0.00СБ	Панель ПЦД, ПСД. Сборочный чертеж	11-15
КЖИ-05.0.00РС	Ведомость расхода стали на дополнитель-	16
	ные закладные изделия панелей.	
КЖИ-06.0.00	Лоток Л23д-3-Т; 2ЛК73.70.50 (Л23д-3-Т-а; Л23д-3-Т-б;	17, 18
	Л23д-3-Т-в; Л23д-3-Т-2; 2ЛК73.70.50.а)	
КЖИ-07.0.00	Плита канала П4-15-а	19
КЖИ-08.0.00	Каркас пространственный КП1, КП2	20
КЖИ-09.0.00	Каркас плоский Кр1	21
КЖИ-10.0.00	Изделие закладное МН-1	22
КЖИ-00.1.00	Натяжное устройство НУ (НУ1; НУ2)	23
КЖИ-00.2.00	Изделие закладное М1...М3	20
КЖИ-00.3.00	Рамка металлическая Рм1... Рм5	24
КЖИ-00.3.00СБ	Рамка металлическая Рм1... Рм5	25
	Сборочный чертеж	
КЖИ-00.4.00	Насадка металлическая НС1, НС2	26

Альбом II

Изделия металлические.

1. Изготовление арматурных и закладных изделий вести в соответствии с требованиями следующих нормативных документов:
   - ГОСТ 10922-75 „Арматурные изделия и закладные детали сварные для железобетонных конструкций";
   - ГОСТ 14098-85 „Соединения сварные арматуры и закладных изделий железобетонных конструкций";
   - СН393-78 „Инструкция по сварке соединений арматуры и закладных деталей железобетонных конструкций".
2. Ручную дуговую сварку производить электродами типа Э-42 по ГОСТ 9467-75.
3. Изготовление плоских каркасов и сеток производить при помощи контактной точечной электросварки.
4. Сварку сеток и каркасов производить во всех точках пересечения стержней.
5. Покрытие закладных изделий выполнить. Гор.А120. по ГОСТ 9301-86.

Изделия железобетонные

1. Изготовление изделий вести в соответствии с требованиями следующих нормативных документов:
   - ГОСТ 13015.0-83. „Конструкции и изделия бетонные и железобетонные сборные. Общие технические требования";
   - ГОСТ 13015.1-81 „Конструкции и изделия бетонные и железобетонные сборные. Правила приемки";
   - ГОСТ 13015.2-81. „Конструкции и изделия бетонные и железобетонные сборные. Правила маркировки";
   - ГОСТ 13015.3-81. „Конструкции и изделия бетонные и железобетонные сборные. Документ о качестве";
   - ГОСТ 13015.4-84. „Конструкции и изделия бетонные и железобетонные сборные. Правила транспортирования и хранения".
   - серий чертежей типовых конструкций, указанных на чертежах изделий;
   - дополнительных требований, указанных в рабочих чертежах основного комплекта марки КЖ.
2. Для обеспечения требуемой толщины защитного слоя бетона под арматуру следует устанавливать специальные прокладки из плотного цементно-песчаного раствора состава 1:2, асбестоцемента или из пластмассы. Предусматривать стальные прокладки или фиксаторы, выходящие на поверхность бетона не допускается.

Взам. инв. №

Подп. и дата

Инв. № подл.

Привязан			
Инв. №			

Нач. отд	Гомзяков		01.88
Н. контр	Трейбач		
Гл. конст.	Олешко		
Гл. спец.	Алексеенко		
Рук. гр.	Таирова		
Инженер	Ярошенко		

801-5-63.87-КЖИ-ОО.ТТ

Технические требования

Стадия	Лист	Листов
Р		1

ГИПРОНИСЕЛЬХОЗ

Альбом III

Рис. 1

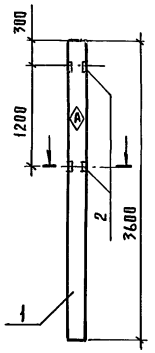

Рис. 2

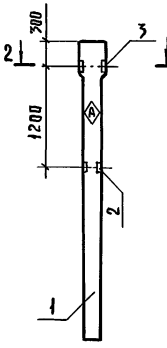

Рис. 3

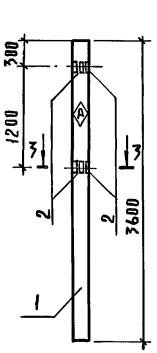

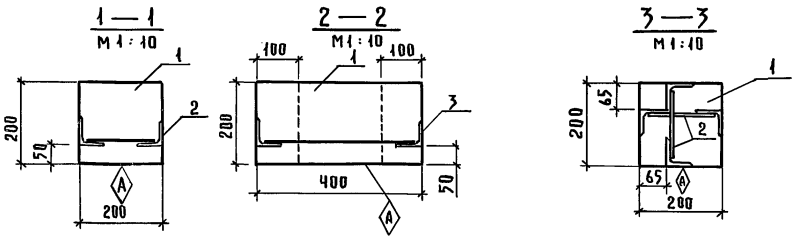

Формат	Зона	Поз.	Обозначение	Наименование	Кол. на испол. —	-01	-02	Примечание
				Документация				
А3			КЖИ-00.ТТ	Технические требование				
				Сборочные единицы				
А4		1	1.823.1-2 вып.1	Колонна 1К36.2-1	1	1		
А4		1	1.823.1-2 вып.1	2К36.2-1			1	
А4		2	КЖИ-10.0.00	Изделие закладное МН1	2	4	1	
А3		3	1.400-6/76 вып.1	М1-14			1	

Ведомость расхода стали на дополнительные закладные изделия, кг.

Марка элемента	Изделия закладные								Всего	Общий расход
	Арматура класса А-III ГОСТ 5781-82				Прокат марки В Ст3кп2 ГОСТ 8509-86					
	d 12			Итого	L63×63×5			Итого		
1К36.2-1-1	0,30			0,30	2,90			2,90	3,20	3,20
1К36.2-1-2	0,60			0,60	5,80			5,80	6,40	6,40
2К36.2-1-1	0,48			0,48	2,88			2,88	3,36	3,36

1. Маркировочный знак А нанести несмываемой краской
2. Остальное см. серию 1.823.1-2 вып.1

Обозначение	Марка	Рис.	Масса кг	Примечание
КЖИ-01.0.00	1К36.2-1-1	1	350	
-01	1К36.2-1-2	3	350	
-02	2К36.2-1-1	2	400	

Привязан

Инв. №

Нач.отд.	Гомзяков		01.89
Н.контр.	Трейбач		
Гл.констр.	Олешко		
Гл.спец.	Алексеенко		
Рук.гр.	Таирова		
Инжен.	Ярошенко		

801-5-63.87-КЖИ-01.0.00

Колонна 1К36.2-1-1; 1К36.2-1-2; 2К36.2-1-1.

Стадия	Масса	Масштаб
Р	См. табл.	1:50
Лист	Листов	

ГИПРОНИСЕЛЬХОЗ

Инв. № подл. | Подпись и дата | Взам. инв. №

Альбом II

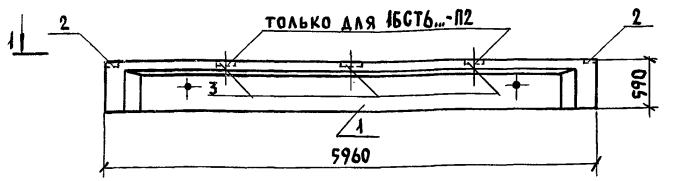

1-1

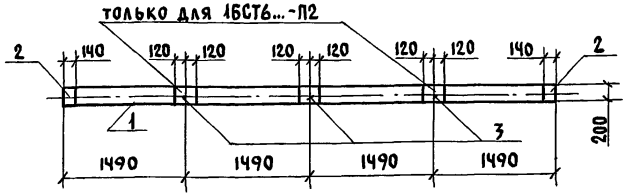

Формат	Зона	Поз.	Обозначение	Наименование	Кол. на исполнение —	-01	-02	-03	Примечание
				Документация					
А3			КЖИ-00.ТТ	Технические требования	X	X	X	X	
				Сборочные единицы					
А3		1	1.462.1-10/80 вып.1	Балка 1БСТ6-1А-IVТ-П	1		1		
А3		1	1.462.1-10/80 вып.1	1БСТ6-2А-IVТ-П		1		1	
А3		2	1.462.1-10/80.2-100	Изделие закладное М5	2	2	2	2	
А3		3	1.462.1-10/80.2-110	М6			3	3	

Остальное см. серию 1.462.1-10/80 вып.1

Обозначение	Марка	Примечания
КЖИ-02.0.00	1БСТ6-1А-IVТ-П1	
-01	1БСТ6-2А-IVТ-П1	
-02	1БСТ6-1А-IVТ-П.2	
-03	1БСТ6-2А-IVТ-П.2	

Ведомость расхода стали на дополнительные закладные изделия, кг

Марка элемента	Изделия закладные: Арматура класса А-III ГОСТ 5781-82 ⌀8			Итого	Прокат марки Вст3кп2 ГОСТ 19903-74 t=6			Итого	Всего	Общий расход
1БСТ6-1А-IVТ-П.1	0,48			0,48	4,65			4,65	5,13	5,13
1БСТ6-1А-IVТ-П2	0,96			0,96	8,95			8,95	9,91	9,91
1БСТ6-2А-IVТ-П.1	0,48			0,48	4,65			4,65	5,13	5,13
1БСТ6-2А-IVТ-П.2	0,96			0,96	8,95			8,95	9,91	9,91

Привязан:

Инв.№

Нач.отд.	Гомзяков	01.88
Н.контр.	Трейбач	
Гл.конст.	Олешко	
Гл.спец.	Алексеенко	
Инжен.	Ярошенко	

801-5-63.87-КЖИ-02.0.00

Балка 1БСТ6... (1БСТ6-1А-IVТ-П.1; 1БСТ6-1А-IVТ-П.2; 1БСТ6-2А-IVТ-П.1; 1БСТ6-2А-IVТ-П.2

Стадия	Масса	Масштаб
Р	1150	1:50
Лист	Листов 1	

ГИПРОНИСЕЛЬХОЗ

Инв.№ подл. | Подпись и дата | Взам.инв.№

Рис. 1

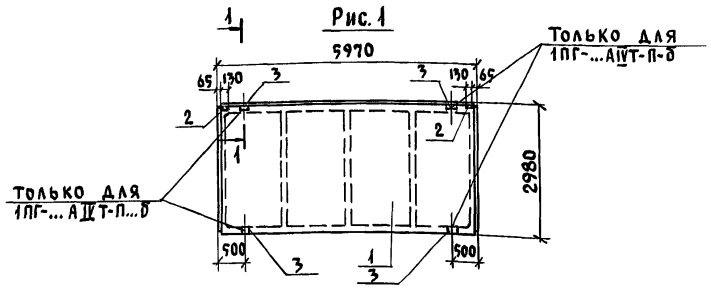

Рис. 2

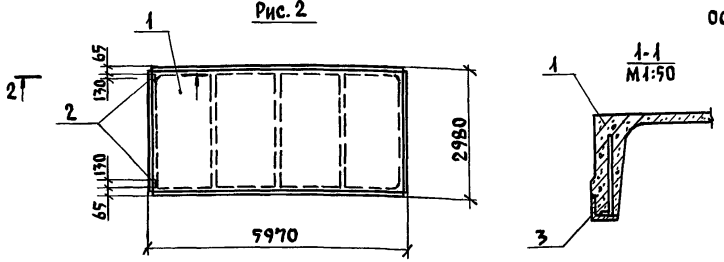

Рис. 3

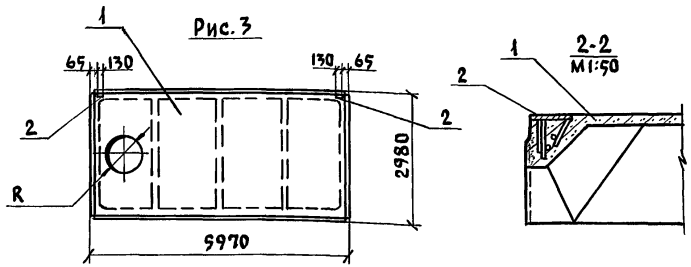

Формат	Зона	Поз.	Обозначение	Наименование	Кол. на исполнение —	-01	-02	-03	-04	Примечание
				Сборочные единицы						
А3		1	1.865.1-4/84 вып.1	1ПГ-...АIVТ-П	1	1	1			
А3		1	1.865.1-4/84 вып.1	1ПВ4-...АIVТ-П				1		
А3		1	1.865.1-4/84 вып.1	1ПВ7-...АIVТ-П					1	
А4		2	1.865.1-4/84 вып.4	Изделие закладное М10	2	2	2	2	2	
А4		3	1.865.1-4/84 вып.4	М11		4				

Остальное см. серию 1.865.1-4/84 вып.1

Ведомость расхода стали на дополнительные закладные изделия, кг

Марка элемента	Изделия арматурные: Арматура класса А-III ГОСТ 5781-82 ⌀8	⌀10	Итого	Всего	Изделия закладные: Прокат марки В ст 3 кп2 ГОСТ 8509-86 L63×63×6	Итого	ГОСТ 19903-74 t=8		Итого	Всего	Общий расход
1ПГ-...АIVТ-П-а		0,6	0,6	0,6			1,8		1,8	1,8	2,4
1ПГ-...АIVТ-П-б	0,64	0,6	0,6	1,24	2,4	2,4	1,96		1,96	4,36	5,60
1ПГ-...АIVТ-П-в											
1ПВ4-...АIVТ-П-а		0,6	0,6	0,6			1,8		1,8	1,8	2,4
1ПВ7-...АIVТ-П-а											

Марки плит покрытия по несущей способности даны на листе КЖ-12

Обозначение	Марка	Рис.	R мм	Масса кг
КЖИ-03.0.00	1ПГ-...АIVТ-П-а	1	—	2250
-01	1ПГ-...АIVТ-П-б			
-02	1ПГ-...АIVТ-П-в	2	—	
-03	1ПВ4-...АIVТ-П-а	3	400	2900
-04	1ПВ7-...АIVТ-П-а		700	2850

Привязан:

Инв.№

Нач.отд.	Гомзяков		01.88
К.контр.	Трейбач		
Гл.конст	Олешко		
Гл.спец.	Алексеенко		
Рук. гр.	Таирова		
Ст. инж.	Щеголева		

801-5-63.87-КЖИ-03.0.00

Плита покрытия 1ПГ-...АIVТ-П-а; 1ПГ-...АIVТ-П-б; 1ПГ-...АIVТ-П-в; 1ПВ4-...АIVТ-П-а; 1ПВ7-...АIVТ-П-а

Стадия	Масса	Масштаб
Р	см. табл.	1:100
Лист	Листов 1	

ГИПРОНИСЕЛЬХОЗ

Взам. инв.№ | Подпись и дата | Инв.№ подл.

Альбом II

Формат	Зона	Поз.	Обозначение	Наименование	Кол. на исп. КЖИ-0.40.00						Примечание
					–	-01	-02	-03	-04	-05	
				Документация							
А3			КЖИ – 00.ТТ	Технические требования							
А3			КЖИ – 04.0.00СБ	Сборочный чертеж							
А3			1.832.1-9, вып.1	Узел VI							
А3			1.832.1-9, вып.1	Узел IX							
				Сборочные единицы							
А3		1	КЖИ-08.0.00	Каркас пространственный КП1	1						
			-01	КП2		1					
А4		2	1.832.1-9, вып.2	Изделие закладное М1	2	2	2	2	2	2	
				Детали							
Б4		3		Пиломатериалы – 2-сосна, ель-60×100 ГОСТ 24454-80Е	0,007	0,007	0,007	0,007	0,007	0,007	$м^3$
				Материалы							
		4		Цементно-песчаный раствор	0,024	0,024	0,024	0,024	0,024	0,024	$м^3$
		5		Теплоизоляционный слой	0,27	0,27	0,39	0,39	0,51	0,51	$м^3$
		6		Изолирующий слой	0,059	0,059	0,059	0,059	0,059	0,059	$м^3$

Взам. инв. №

Подп. и дата

Инв. № подл.

Привязан

Инв. №

Нач. отд.	Гомзяков	01.88
Н. контр.	Трейбач	
Гл. констр	Олешко	
Гл. спец.	Алексеенко	
Рук. гр	Кириллова	
Инженер	Колесник	

801-5-63.87 – КЖИ-04.0.00

Панель стеновая ПСД (ПСД 6.12...-Т-У; ПСД 6.12...-Т-УП)

Стадия	Лист	Листов
Р	1	

ГИПРОНИСЕЛЬХОЗ

Альбом III

Рис. 1

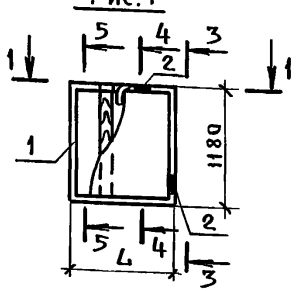

Рис. 2

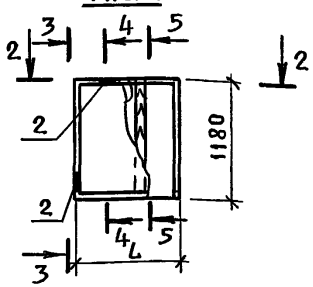

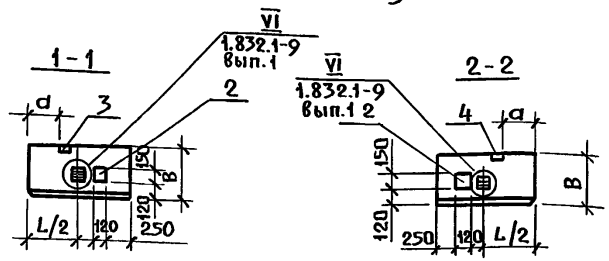

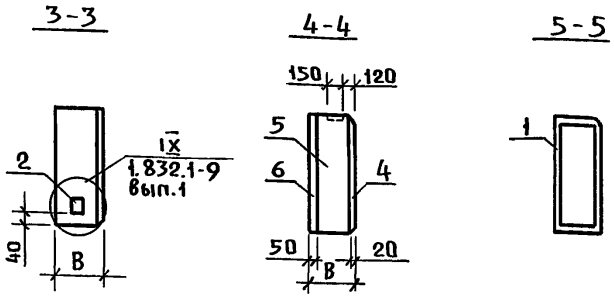

Ведомость расхода стали на 1 элемент, кг

Марка элемента	Изделия арматурные							Изделия закладные							Общий расход
	Арматура класса						Всего	Арматура класса			Прокат марки			Всего	
	A-III			Bp-I				A-III			Вст3кп2(Вст3пс6*)				
	ГОСТ 5781-82			ГОСТ 6727-80				ГОСТ 5781-82			ГОСТ 103-76				
	d 6	d 12	Итого	d 4		Итого		d 10		Итого	t=8		Итого		
ПСД6.12.30-Т-У	1,28	1,20	2,48	1,68		1,68	4,16	0,76		0,76	2,6		2,6	3,36	7,52
ПСД6.12.30-Т-УП															
ПСД6.12.40-Т-У															4,56
ПСД6.12.40-Т-УП															
ПСД6.12.50-Т-У															4,56
ПСД6.12.50-Т-УП															

*В скобках- марка стали для t_2 = минус 40°С.

Обозначение	Марка	Рис.	Размеры, мм		
			L	B	a
КЖИ-04.00.00	ПСД6.12.30-Т-У	1	890	300	150
-01	ПСД6.12.30-Т-УП	2			
-02	ПСД6.12.40-Т-У	1	990	400	250
-03	ПСД6.12.40-Т-УП	2			
-04	ПСД6.12.50-Т-У	1	1090	500	350
-05	ПСД6.12.50-Т-УП	2			

Взам. инв. N | Подп. и дата | Инв. N подл.

Привязан:

Инв. №

Нач. отд.	Гомзяков	Подп.
Н. контр.	Трейбач	"
Гл. конст.	Олешко	"
Гл. спец.	Алексеенко	"
Рук. гр.	Кириллова	"
Инженер.	Колесник	"

801-5-63.87-КЖИ-04.0.00СБ

Панель стеновая ПСД (ПСД6.12...Т-У, ПСД6.12...Т-УП). Сборочный чертеж

Стадия	Масса	Масшт.
Р	см. табл.	
Лист	Листов 1	

ГИПРОНИСЕЛЬХОЗ

Пров. 10.3.92 Коп.

Альбом II

Формат	Зона	Поз	Обозначение	Наименование	Кол. на исполнение																			Примечание
					-	01	02	03	04	05	06	07	08	09	10	11	12	13	14	15					
				Документация																				
А3			- КЖИ-00.ТТ	Технические требования																				
А3			- КЖИ-05.0.00СБ	Сборочный чертеж																				
А3			- КЖИ-05.0.00 РС	Ведомость расхода стали																				
				Сборочные единицы																				
А3		1	1.832.1-9, вып.5	Панель ПЦД60.15.30-Т	1	1	1																	
А3			1.832.1-9, вып.5	ПЦД60.15.40-Т	1	1	1																	
А3			1.832.1-9, вып.5	ПЦД60.15.50-Т	1	1	1																	
А3			1.832.1-9, вып.5	ПЦД60.15.30-Т-У				1																
А3			1.832.1-9, вып.5	ПЦД60.15.40-Т-У				1																
А3			1.832.1-9, вып.5	ПЦД60.15.50-Т-У				1																
А3			1.832.1-9, вып.5	ПЦД60.15.30-Т-УП					1															
А3			1.832.1-9, вып.5	ПЦД60.15.40-Т-УП					1															
А3			1.832.1-9, вып.5	ПЦД60.15.50-Т-УП					1															
А3			1.832.1-9, вып.1	ПСД60.12.30-Т						1														
А3			1.832.1-9, вып.1	ПСД60.12.40-Т						1														
А3			1.832.1-9, вып.1	ПСД60.12.50-Т						1														
А3			1.832.1-9, вып.1	ПСД60.9.30-Т							1	1	1	1										
А3			1.832.1-9, вып.1	ПСД60.9.40-Т							1	1	1	1										
А3			1.832.1-9, вып.1	ПСД60.9.50-Т							1	1	1	1										
А3			1.832.1-9, вып.1	ПСД60.9.30-Т-У											1									
А3			1.832.1-9, вып.1	ПСД60.9.40-Т-У											1									
А3			1.832.1-9, вып.1	ПСД60.9.50-Т-У											1									

Взам. инв.№ | Подпись и дата | Инв.№подл.

Привязан	Нач.отд.	Гомзяков		01.88
	Н.контр.	Трейбач		
	Гл.конст	Олешко		
	Гл.спец.	Алексеенко		
	Рук.гр.	Кириллова		
Инв.№	Ст.инж	Божко		

801-5-63.87-КЖИ-05.0.00

Панель ПЦД, ПСД

Стадия	Лист	Листов
Р	1	2

ГИПРОНИСЕЛЬХОЗ

22953-02 10 Копировал Формат А3

Альбом II

Формат	Зона	Поз.	Обозначение	Наименование	Кол. на исполнение-																						Примечание
					–	01	02	03	04	05	06	07	08	09	10	11	12	13	14	15							
А3		1	1.832.1-9, вып.1	панель ПСД60.9.30-Т-УП												1											
А3			1.832.1-9, вып.1	ПСД60.9.40-Т-УП												1											
А3			1.832.1-9, вып.1	ПСД60.9.50-Т-УП												1											
А3			1.832.1-9, вып.1	ПСД60.18.30-Т													1										
А3			1.832.1-9, вып.1	ПСД60.18.40-Т													1										
А3			1.832.1-9, вып.1	ПСД60.18.50-Т													1										
А3			1.832.1-9, вып.1	ПСД60.18.30-Т-У														1									
А3			1.832.1-9, вып.1	ПСД60.18.40-Т-У														1									
А3			1.832.1-9, вып.1	ПСД60.18.50-Т-У														1									
А3			1.832.1-9, вып.1	ПСД60.18.30-Т-УП															1								
А3			1.832.1-9, вып.1	ПСД60.18.40-Т-УП															1								
А3			1.832.1-9, вып.1	ПСД60.18.50-Т-УП															1								
А3			1.832.1-9, вып.1	ПСД30.12.30-Т																1							
А3			1.832.1-9, вып.1	ПСД30.12.40-Т																1							
А3			1.832.1-9, вып.1	ПСД30.12.50-Т																1							
				Изделия закладные																							
А4		2	1.832.1-9, вып.6	МН-1	4	2	6	4	4																		
А4		3	1.832.1-9, вып.2	М-1						2	2	6	4	4	4	4	5	3	2	3							
А4		4	1.030.1-1, вып.1-3	М-16							3	3	3	3	3	3											

Инв.№ подл | Подп. и дата | Взам.инв.№

Привязан:

Инв.№

801-5-63.87-КЖИ-05.0.00

Лист 2

Пров. [signature] 10.3.92г Коп. [signature]

22953-02 11

Альбом III

Рис. 1

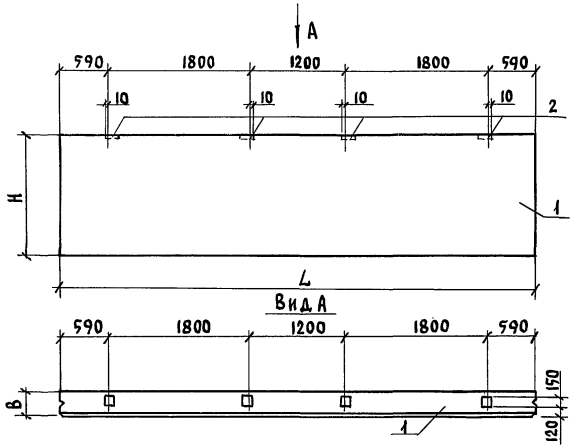

Рис. 2

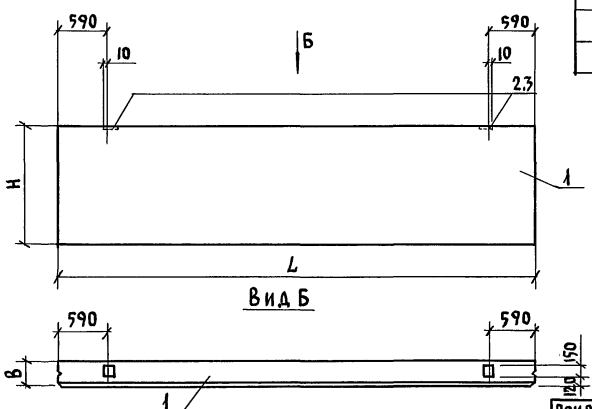

Обозначение	Наименование	Рис.	Размеры, мм													
			L			H	B			a			б		
			Варианты												
			$t_в$=-20°C	$t_в$=-30°C	$t_в$=-40°C		$t_в$=-20°C	$t_в$=-30°C	$t_в$=-40°C	$t_в$=-20°C	$t_в$=-30°C	$t_в$=-40°C	$t_в$=-20°C	$t_в$=-30°C	$t_в$=-40°C
КЖИ	ПЦД 60.15...-Т-1	1	5980			1480	300	400	500						
-01	ПЦД 60.15...-Т-2	2													
-02	ПЦД 60.15...-Т-3	3													
-03	ПЦД 60.15...-Т-У1	4	6290	6390	6490					900	1000	1100			
-04	ПЦД 60.15...-Т-УП1	5													
-05	ПСД 60.12...-Т-1	2	5980			1180									
-06	ПСД 60.9...-Т-1	6				880									
-07	ПСД 60.9...-Т-2	6													
-08	ПСД 60.9...-Т-3	6													
-09	ПСД 60.9...-Т-4	6													
-10	ПСД 60.9...-Т-У1	7	6290	6390	6490					900	1000	1100	1800	1900	2000
-11	ПСД 60.9...-Т-УП1	8													
-12	ПСД 60.18...-Т-1	9	5980			1780									
-13	ПСД 60.18...-Т-У1	10	6290	6390	6490					900	1000	1100			
-14	ПСД 60.18...-Т-УП1	11													
-15	ПСД 30.12...-Т-1	12	2980			1180									

Ведомость расхода стали см. стр. 16

Взам. инв. № | Подпись и дата | Инв. № подл.

Привязан:

Инв. №

Нач. отд	Гомзяков	01.88
Н. контр.	Трейбач	
Гл. конст	Олешко	
Гл. спец.	Алексеенко	
Рук. гр.	Кириллова	
Ст. инж.	Божко	

801-5-63.87-КЖИ-05.0.00СБ

Панель ПЦД, ПСД. Сборочный чертеж

Стадия	Масса	Масштаб
Р	см. табл.	1:50
Лист 1	Листов 5	

ГИПРОНИСЕЛЬХОЗ

Рис.3

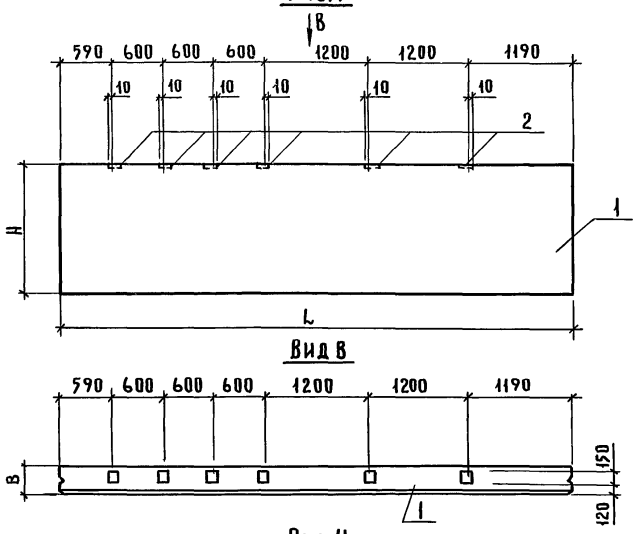

Рис.4

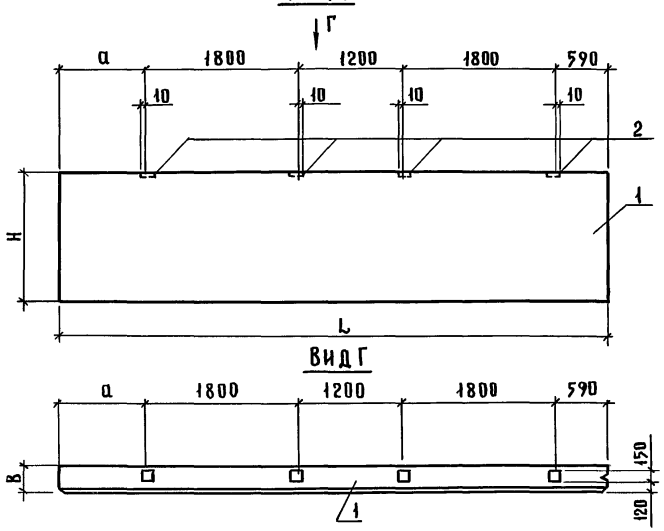

Рис.5

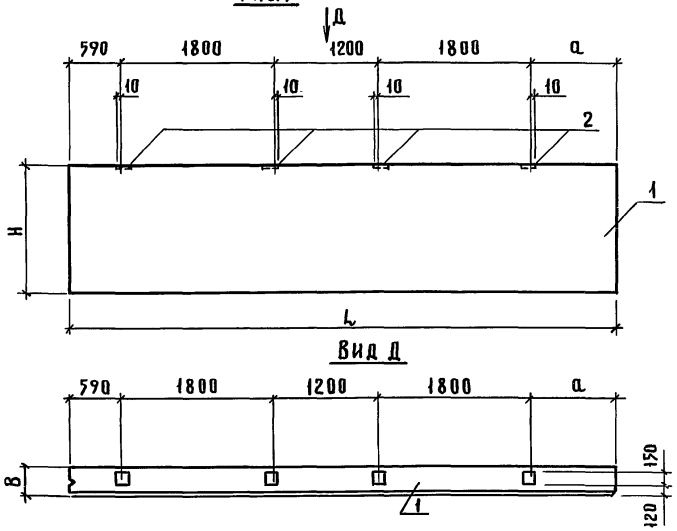

Таблицу исполнений см. лист 1

Привязан					
Инв.№					

801-5-63.87-КЖИ-05.00 СБ

Лист 2

Инв.№ подл. | Подпись и дата | Взам.инв.№

Альбом III

Рис.6

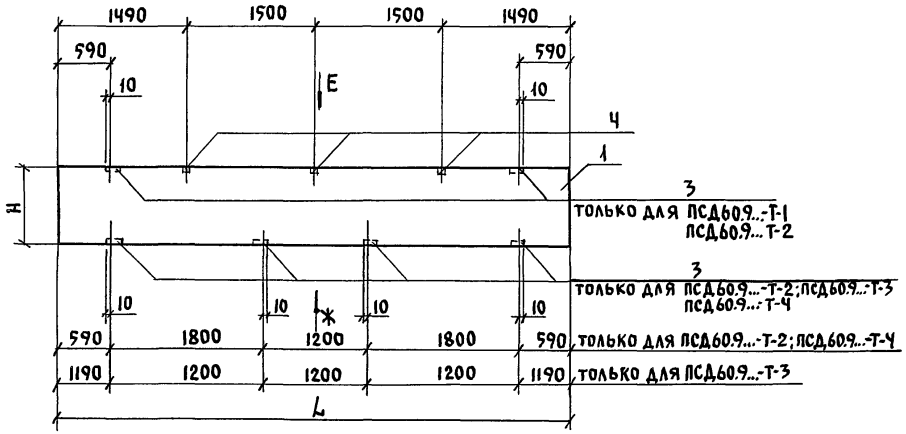

Вид Е

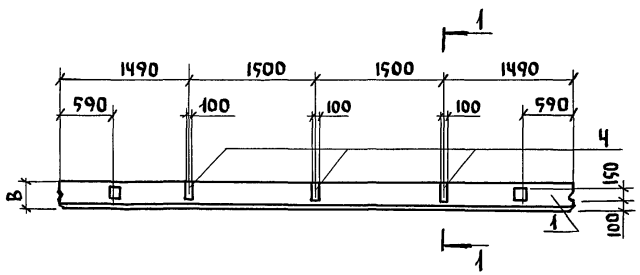

1-1

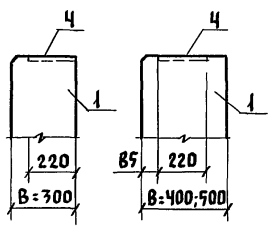

Вид Ж

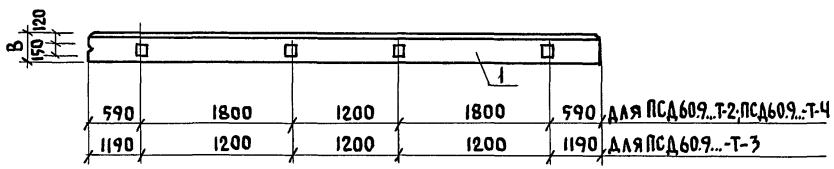

Рис.7

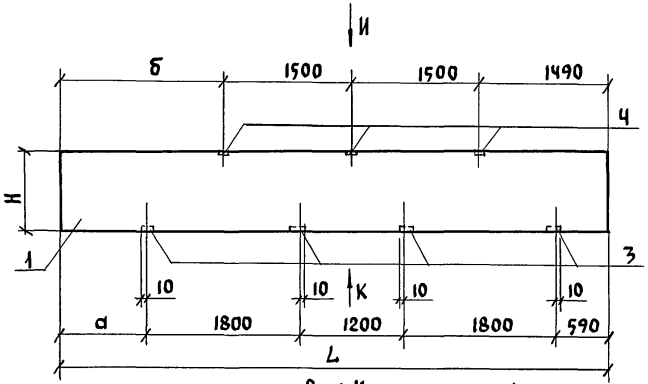

Вид И

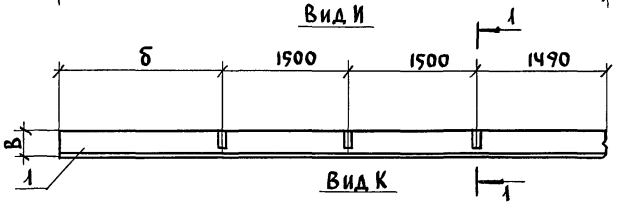

Вид К

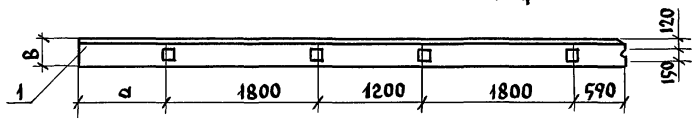

Таблицу исполнений см. лист 1.

Привязан:

Инв.№

801-5-63.87-КЖИ-05.0.00СБ

Лист 3

Инв.№ подл. | Подпись и дата | Взам.инв.№

Альбом II

Рис. 8

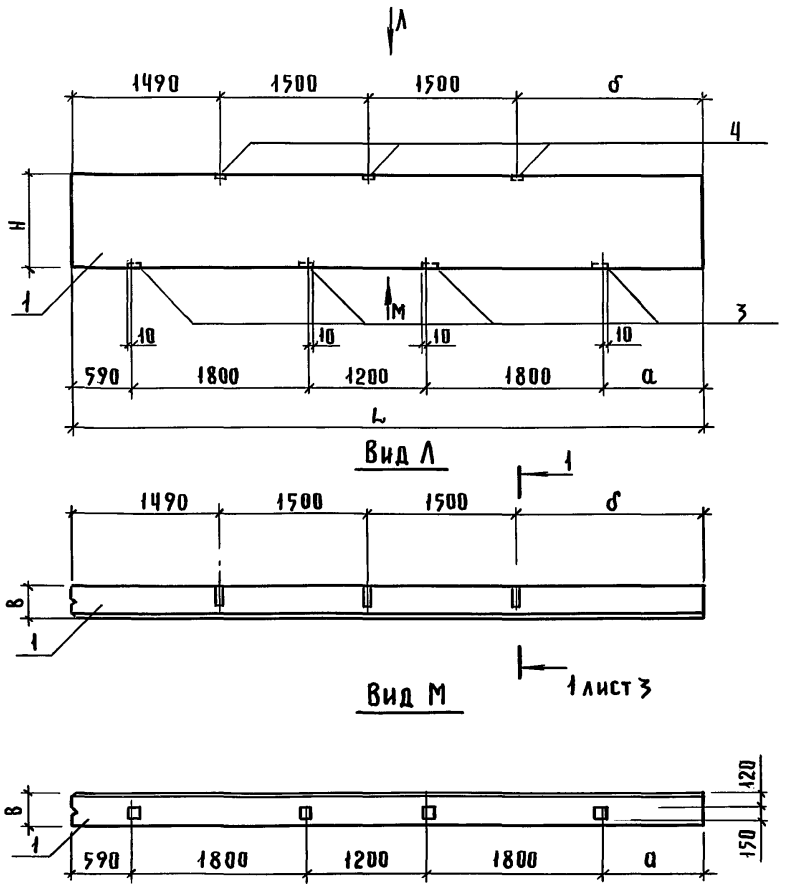

Рис. 9

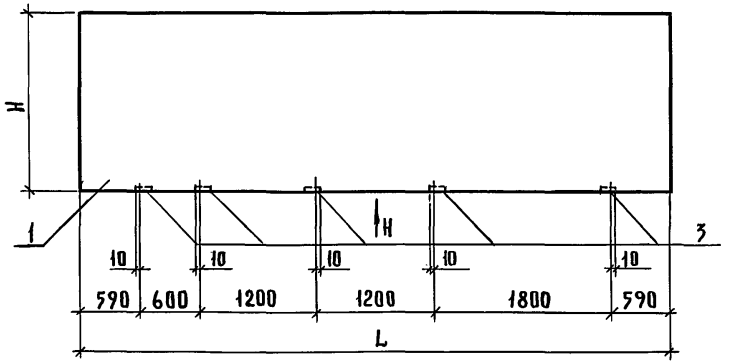

Таблицу исполнений см. лист 1

Привязан

Инв. №

801-5-63.87-КЖИ-05.0.00 СБ

Лист 4

22953-02 15 Формат А3

Инв. № подл. | Подпись и дата | Взам. инв. №

Рис. 10

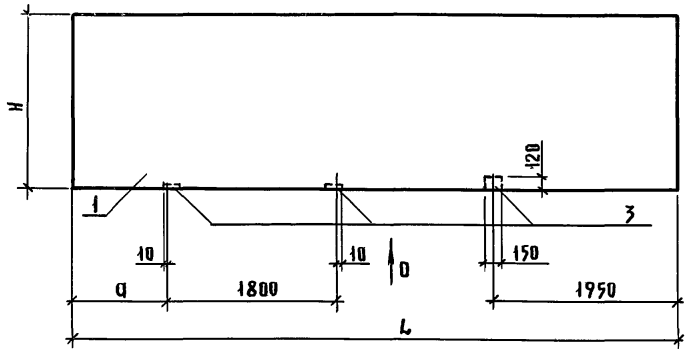

Вид О

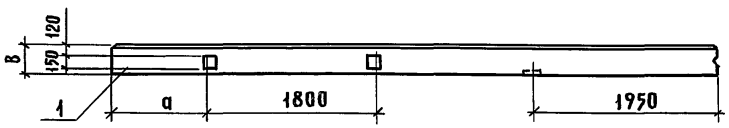

Рис. 11

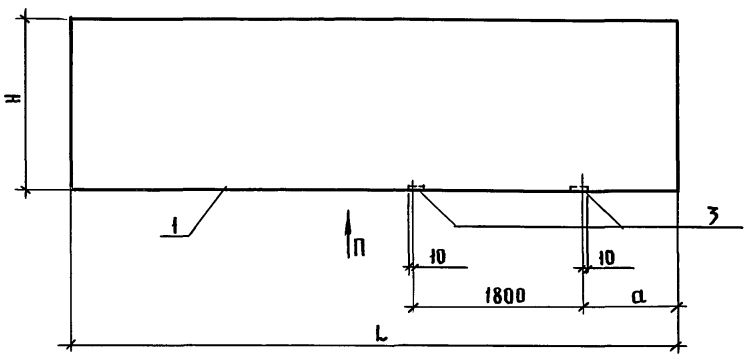

Вид П

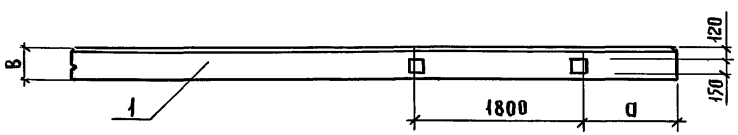

Рис. 12

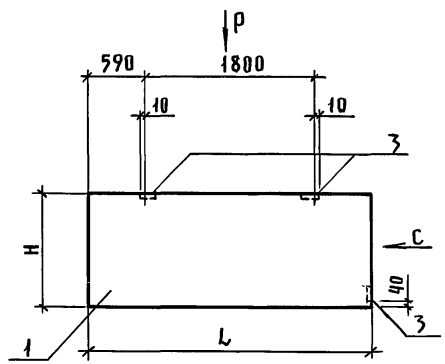

Вид С

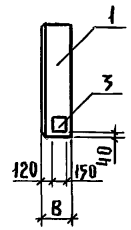

Вид Р

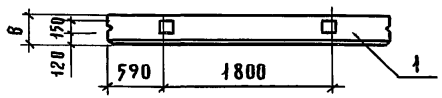

Таблицу исполнений см. лист 1

Привязан					
Инв. №					

801-5-63.87-КЖИ-05.0.00СБ

Лист 5

Инв.№ подл. | Подпись и дата | Взам.инв.№

Марка элемента	Изделия закладные									Общий расход
	Арматура класса					Прокат марки			Всего	
	A-III					Вст3кп2, (Вст3пс6-1)*				
	ГОСТ 5781-82					ГОСТ 103-76		ГОСТ 19903-74		
	d 10				Итого	t=8		t=8 Итого		
ПЦД60.15...-Т-1	1,52				1,52	5,2		5,2	6,72	6,72
ПЦД60.15...-Т-2	0,76				0,76	2,6		2,6	3,36	3,36
ПЦД60.15...-Т-3	2,28				2,28	7,8		7,8	10,08	10,08
ПЦД60.15...-Т-У1	1,52				1,52	5,2		5,2	6,72	6,72
ПЦД60.15...-Т-УП1	1,52				1,52	5,2		5,2	6,72	6,72
ПСД60.12...-Т-1	0,76				0,76	2,6		2,6	3,36	3,36
ПСД60.9...-Т-1	4,30				4,30	2,60		4,14 6,74	7,68	11,04
ПСД60.9...-Т-2	5,82				5,82	5,80		4,14 11,94	17,76	17,76
ПСД60.9...-Т-3	5,06				5,06	5,20		4,14 9,34	14,40	14,40
ПСД60.9...-Т-4	5,06				5,06	5,20		4,14 9,34	14,40	14,40
ПСД60.9...-Т-У1	5,06				5,06	5,20		4,14 9,34	14,40	14,40
ПСД60.9...-Т-УП1	5,06				5,06	5,20		4,14 9,34	14,40	14,40
ПСД60.18...-Т-1	1,90				1,9	6,5		6,5	8,4	8,4
ПСД60.18...-Т-У1	1,14				1,14	3,9		3,9	5,04	5,04
ПСД60.18...-Т-УП1	0,76				0,76	2,6		2,6	3,36	3,36
ПСД30.12...-Т-1	1,14				1,14	3,9		3,9	5,04	5,04

* Вст3пс6-1 для температуры наружного воздуха минус 40°С

Инв.№ подл. | Подпись и дата | Взам.инв.№

Привязан:

Инв.№

Нач.отд.	Гомзяков		01.88
Н.контр.	Трейбач		
Гл.конст.	Олешко		
Гл.спец.	Алексеенко		
Рук.гр.	Кириллова		
Ст.инж.	Божко		

801-5-63.87-КЖИ-05.0.00РС

Ведомость расхода стали на дополнительные закладные изделия панелей.

Стадия	Лист	Листов
Р		1

ГИПРОНИСЕЛЬХОЗ

Альбом II

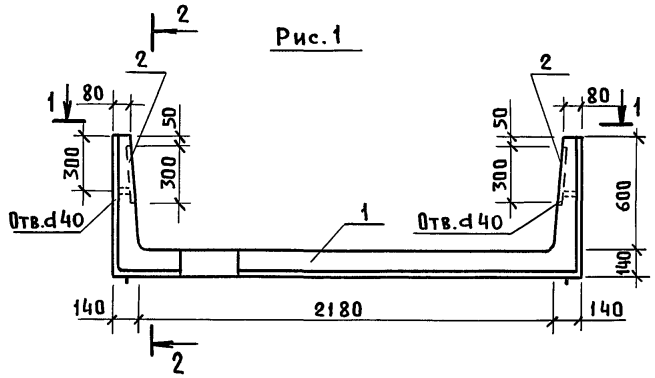

Формат	Зона	Поз.	Обозначение	Наименование	Кол. на исп. КЖИ-06.0.00 —	01	02	03	04		Примечание
				Документация							
А3			КЖИ-00.ТТ	Технические требования							
				Сборочные единицы							
А4		1	3.006.1-2/82 вып. 1-1	Лоток Л23а-3-Т	1	1	1	1			
А4		1	3.818-9-2 вып. 4	2ЛК73.70-50					1		
А3		2	3.006.1-2/82 вып. 1-3	Изделие закладное М7	2	2	2	2	2		
А3		3	КЖИ-00.1.00-02	М3				1			

Остальное см. 3.006.1-2/82 вып. 1-1 и 3.818.9-2 вып. 4

1 - 1

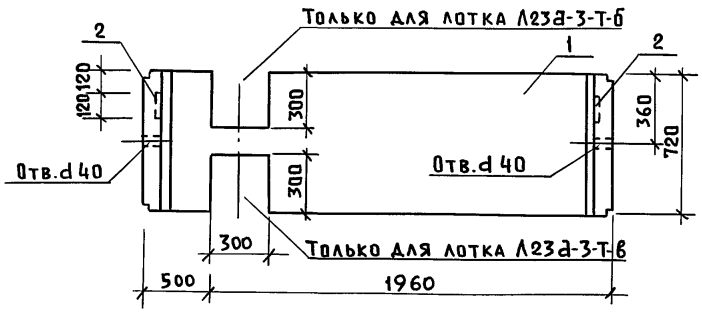

Таблицу исполнений см. лист 2.

Ведомость расхода стали на дополнительные закладные изделия, кг

Марка элемента	Изделия закладные: Арматура класса А-III ГОСТ 5781-82 d 8			Итого	Прокат марки ВСт.3 кп 2 ГОСТ 19903-74 t=6		Итого	Всего	Общий расход
Л23а-3-Т-а	0,36			0,36	3,38		3,38	3,74	3,74
Л23а-3-Т-б	0,36			0,36	3,38		3,38	3,74	3,74
Л23а-3-Т-в	0,36			0,36	3,38		3,38	3,74	3,74
Л23а-3-Т-г	0,71			0,71	9,28		9,28	9,99	9,99

2 - 2

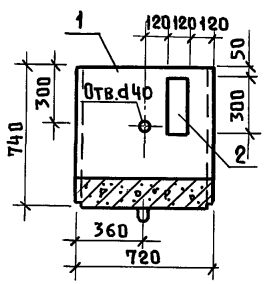

Нач. отд.	Гомзяков	Подп.	
Н. контр.	Трейбач	"	
Гл. конст.	Олешко	"	
Гл. спец.	Алексеенко	"	
Рук. гр.	Таирова	"	
Инжен.	Ярошенко	"	

Привязан:

Инв. N

801-5-63.87- КЖИ-06.0.00

Лоток Л23а-3-Т; 2ЛК73.70.50 (Л23а-3-Т-а; Л23а-3-Т-а; Л23а-3-Т-в Л23а-3-Т-г; 2ЛК73.70.50а)

Стадия	Масса	Масшт.
Р	см. табл.	

Лист 1 | Листов 2

ГИПРОНИСЕЛЬХОЗ

Взам. инв. N | Подп. и дата | Инв. N подл.

Пров. 10.3.92 г. Коп.

Рис. 2

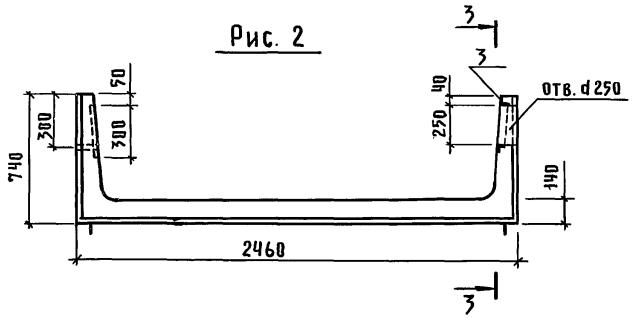

Рис. 3

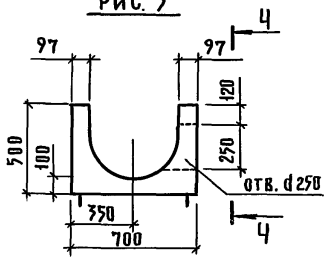

3—3

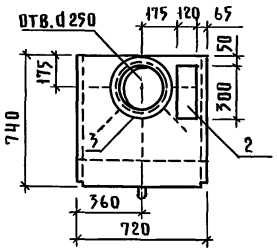

4—4

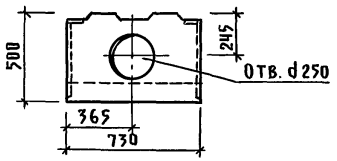

Обозначение	Марка	Рис	Масса
КЖИ-06.000	А23д-3-Т-а	1	900
– 01	А23д-3-Т-б	1	900
– 02	А23д-3-Т-в	1	900
– 03	А23д-3-Т-г	2	900
– 04	2АК 73.10.50а	3	350

Привязан

Инв. №

801-5-63.87-КЖИ-06.0.00

Лист 2

Инв. № подл. | Подпись и дата | Взам. инв. №

22953-02 19 Формат А3

Рис. 1

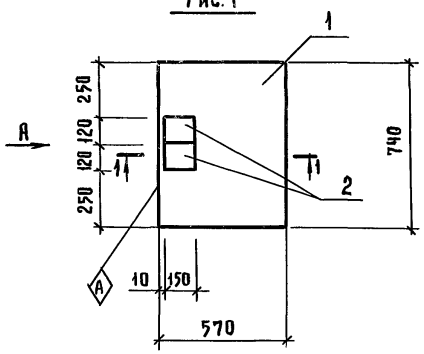

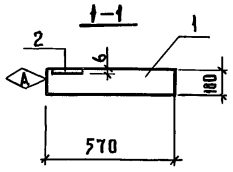

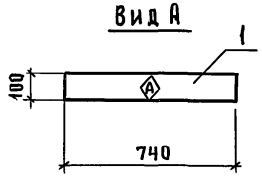

1. Маркировочный знак Ⓐ нанести несмываемой краской

Формат	Зона	Поз.	Обозначение	Наименование	Кол.	Примечание
				Документация		
А3			КЖИ-00.ТТ	Технические требования		
				Сборочные единицы		
А4		1	3.006.1-2/82.1-2-1.0 СБ	Плита канала ПЧ-15	1	
А4		2	3.006.1-2/82.1-3-13.0 СБ	Изделие закладное М-8	2	

Ведомость расхода стали на дополнительные закладные изделия, кг

Марка элемента	Изделия закладные						Общий расход, кг.
	Арматура класса А-III			Прокат марки Вст3 кп2			
	ГОСТ 5781-82			ГОСТ 19903-74			
	⌀ 8		Итого	t=8		Итого	
ПЧ-15-а	0,92		0,92	1,60		1,60	2,52

Привязан				
Нач.отд.	Гомзяков		01.88	
Н.контр.	Трейбач			
Гл.кон.отд.	Олешко			
Гл.спец.	Алексеенко			
Рук.гр.	Таирова			
Инв.№	Ст. инж.	Захарова		

801-5-63.87-КЖИ-07.00

Плита канала ПЧ-15-а

Стадия	Масса	Масштаб
Р	См. табл.	1:50
Лист	Листов 1	

ГИПРОНИСЕЛЬХОЗ

Инв.№ подл. | Подпись и дата | Взам.инв.№

Альбом III

Рис.1

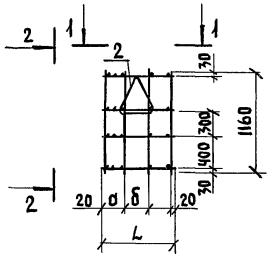

Рис.2

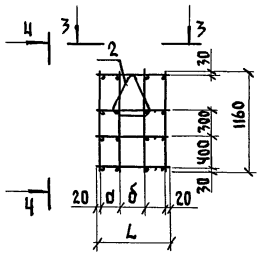

1-1

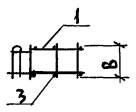

3-3

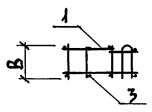

2-2

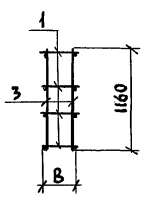

4-4

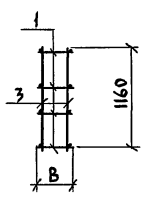

Формат	Зона	Поз.	Обозначение	Наименование	Кол. на исполнение —	Кол. на исполнение -01					Примечание
				Документация							
А3			КЖИ-0.0.ТТ	Технические требования	✕	✕					
				Сборочные единицы							
А3		1	КЖИ-09.0.00	Каркас плоский КР1	Ч	Ч					
				Детали							
А4		2	1.832.1-9 вып.2	Петли ПМ12-3	1	1					
Б4		3		Вр-I-Ч ГОСТ 6727-80 ℓ=1160	8	8					0,12 кг

Обозначение	Марка	Рис.	Размеры, мм L	В	а	б	Масса, кг
КЖИ-08.0.00	КП1	1	850	270	270	280	Ч.16
-01	КП2	2					

Привязан:

Инв. №

Нач.отд.	Гомзяков		01.88
Н.контр.	Трейбач		
Гл.конст.	Олешко		
Гл.спец.	Алексеенко		
Рук.гр.	Кириллова		
Инжен.	Колесник		

801-5-63.87-КЖИ-08.0.00

Каркас пространственный КП1, КП2

Стадия	Масса	Масштаб
Р	см. табл.	
Лист	Листов 1	

ГИПРОНИСЕЛЬХОЗ

Инв. № подл. | Подпись и дата | Взам. инв. №

Альбом III

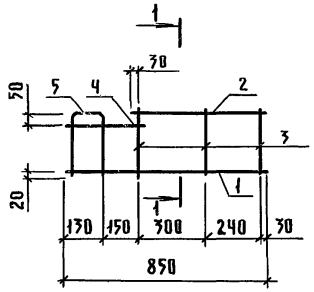

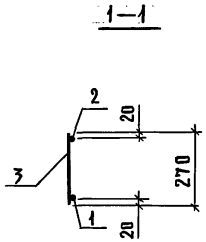

Формат	Зона	Поз.	Обозначение	Наименование	Кол. на исп. КЖИ- —			Примечание
				Документация				
А3			КЖИ-00.ТТ	Технические требования	X			
				Детали				
БЧ		1	КЖИ-09.0.01	А-III-6 ГОСТ 5781-82 ℓ=850	1			0,19 кг
БЧ		2	-01	ℓ=600	1			0,13 кг
БЧ		3	КЖИ-09.0.02	B_p-I-4 ГОСТ 6727-80 ℓ=270	3			0,03 кг
БЧ		4	-01	ℓ=310	1			0,03 кг
БЧ		5	1.832.1-9,2.001101-01	Стержень арматурный	1			0,06 кг

Привязан

Инв. №

Нач.отд.	Гомзяков	01.89
Н.контр.	Трейбач	
Гл.констр.	Олешко	
Гл.спец.	Алексеенко	
Рук.гр.	Кириллова	
Инженер	Колесник	

801-5-63.87-КЖИ-09.0.00

Каркас плоский КР1

Стадия	Масса	Масштаб
Р	0,5	
Лист	Листов 1	

ГИПРОНИСЕЛЬХОЗ

Инв.№ подл. | Подпись и дата | Взам. инв.№

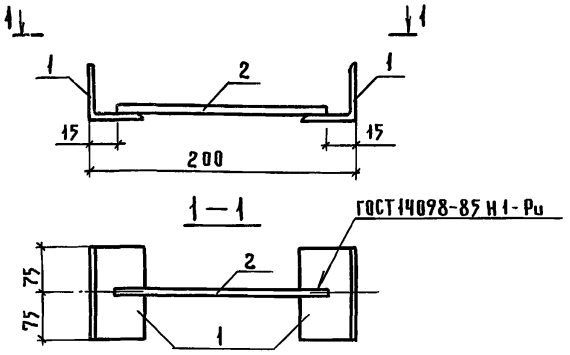

Формат	Зона	Поз.	Обозначение	Наименование	Кол.	Примечание
				Документация		
А3			КЖИ-00.ТТ	Технические требования	X	
				Детали		
Б4		1	КЖИ-10001	Уголок Б-63×63×5 ГОСТ 8509-86 Вст3кп2 ГОСТ 535-79		
				ℓ=150	2	0.72 кг.
Б4		2	— 01	А-III-12 ГОСТ 5781-82 ℓ=170	1	0.15 кг.

Привязан

Инв. №

Инв. № подл. | Подпись и дата | Взам. инв. №

Нач. отд.	Гомзяков		01.88
Н. контр.	Трейбач		
Гл. констр.	Олешко		
Гл. спец.	Алексеенко		
Рук. гр.	Таирова		
Инженер	Ярошенко		

КЖИ-10.0.00

Изделие закладное МН1

Стадия	Масса	Масштаб
Р	1,59	1:5
Лист	Листов 1	

ГИПРОНИСЕЛЬХОЗ

Формат А4

Рис 1

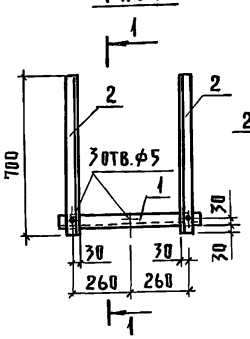

Рис 2

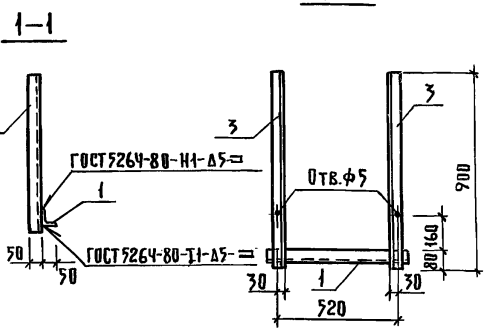

Формат	Зона	Поз.	Обозначение	Наименование	Кол. на —	Кол. на 01	Примечание
				Документация			
А3			КЖИ-00.ТТ	Технические требования	X	X	
				Детали			
Б4		1	КЖИ-00.1.01	Уголок Б-50×50×5 ГОСТ 8509-86 Вст3кп2 ГОСТ 535-79			
				ℓ=600	1	1	2,26 кг
Б4		2	-01	ℓ=700	2		5,28 кг
Б4		3	-02	ℓ=900		2	6,78 кг

Обозначение	Рис	Марка	Масса, кг
КЖИ-00.1.00	1	НУ1	12.82
-01	2	НУ2	25.82

Привязан

Инв. №

Инв. № подл. | Подпись и дата | Взам. инв. №

Нач. отд.	Гомзяков		01.88
Н. контр.	Трейбач		
Гл. констр.	Олешко		
Гл. спец.	Алексеенко		
Рук. гр.	Таирова		
Инженер	Ярошенко		
Инженер	Дымов		

801-5-63.87-КЖИ-00.1.00

Натяжное устройство НУ (НУ1; НУ2)

Стадия	Масса	Масштаб
Р	см. табл.	1:20
Лист	Листов 1	

ГИПРОНИСЕЛЬХОЗ

Альбом II

Рис. 1

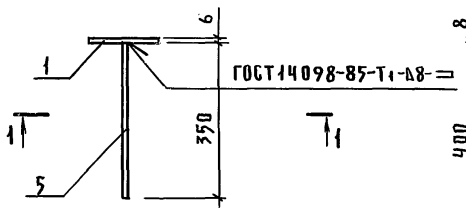

Рис. 2
М 1:5

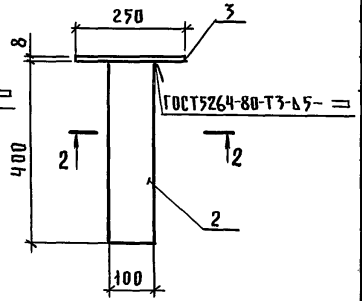

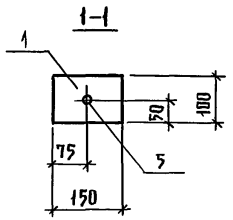

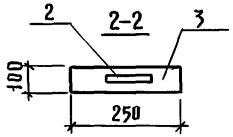

Рис. 3

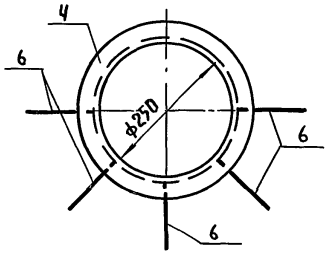

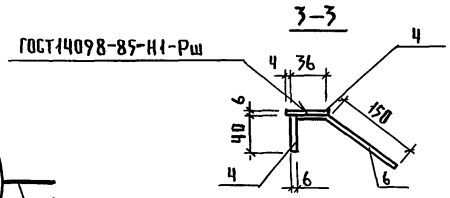

Формат	Зона	Поз.	Обозначение	Наименование	Кол. на исполнение –	-01	-02		Примечание
				Документация					
А3			КЖИ-00.ТТ	Технические требования	X	X	X		
				Сборочные единицы					
				Лист -6×100 ГОСТ 19903-74 / Вст3кп2 ГОСТ 14637-79					
БЧ		1	КЖИ-00.2.01	ℓ=150	1				0,94кг
БЧ		2	-01	ℓ=400		1			2,51кг
БЧ		3	-02	ℓ=250		1			1,57кг
БЧ		4	КЖИ-00.2.02	Лист -6×1570×40 ГОСТ 19903-74 / Вст3кп2 ГОСТ 14637-79			2		2,95кг
БЧ		5	КЖИ-00.2-03	А-III-16 ГОСТ 5781-82 ℓ=350	1				0,6 кг
БЧ		6	КЖИ-00.2-04	А-III-8 ГОСТ 5781-82 ℓ=180			5		0,07кг

Обозначение	Марка	Рис.	Масса, кг
КЖИ-00.2.00	М1	1	1,5
-01	М2	2	4,08
-02	М3	3	6,3

Привязан:

Инв.№

Нач.отд.	Гомзяков	01.88
Н.контр.	Трейбач	
Гл.конст.	Олешко	
Гл.спец.	Алексеенко	
Рук.гр.	Таирова	
Ст.инж.	Щеголева	

801-5-63.87-КЖИ-00.2.00

Изделие закладное
М1 ... М3

Стадия	Масса	Масштаб
Р	см. табл.	1:10
Лист	Листов 1	

ГИПРОНИСЕЛЬХОЗ

Взам.инв.№ | Подпись и дата | Инв.№ подл.

Альбом II

Формат	Зона	Поз.	Обозначение	Наименование	Кол. на исполн. КЖИ-00.3.00 –	-01	-02	-03	-04				Примечание
				Документация									
А3			КЖИ -00.ТТ	Технические требования									
А3			КЖИ -00.3.00СБ	Сборочный чертеж									
				Сборочные единицы									
			КЖИ -00.3.01	Уголок Б-63×63×5 ГОСТ 8509-86 / Вст3кп2 ГОСТ 535-79									
БЧ		1		ℓ =1380	2								6.64 кг
БЧ		1	- 01	ℓ =1116					2				5.37 кг
БЧ		2	- 02	ℓ = 616					2				2.96 кг
БЧ		2	- 03	ℓ = 630	2								3.03 кг
БЧ		3	- 04	ℓ = 620		2	2						2.98 кг
БЧ		4	- 05	ℓ = 430		2							2.07 кг
БЧ		4	- 06	ℓ = 570			2						2.74 кг
БЧ		5	КЖИ -00.3.02	Лист -6×220 ГОСТ 19903-74 / Вст3кп2 ГОСТ 14637-79									
				ℓ =510		2	2						5.28 кг
БЧ		6	- 01	ℓ =300		2							3.11 кг
			- 02	ℓ =440			2						4.56 кг
БЧ		7	КЖИ -00.3.03	Лист -6×1570×60 ГОСТ 19903-74 / Вст3кп2 ГОСТ 14637-79				1					4.44 кг
БЧ		8	КЖИ -00.3.04	Лист -6×1320×200 ГОСТ 19903-74 / Вст3кп2 ГОСТ 14637-79				1					12.43 кг
БЧ		9	КЖИ -00.3.05	А-III-8 ГОСТ 5781-82 ℓ=150	10				10				0.06 кг
		10*	- 01	ℓ = 580		6	6						0.23 кг
БЧ		11	- 02	ℓ = 260				2					0.10 кг
БЧ		12	- 03	ℓ = 310				2					0.12 кг
БЧ		13	- 04	ℓ = 1170				4					0.46 кг

1. Поз. 10* расположена на листе КЖИ-00.3.00СБ
2. Таблицу исполнения см. лист КЖИ-00.3.00 СБ

Привязан

Инв.№

Нач.отд	Гомзяков	01.88
Н. контр	Трейбач	
Гл.констр	Олешко	
Гл.спец.	Алексеенко	
Рук.гр.	Таирова	
Ст.инж	Щеголева	

801-5-63.87 - КЖИ-00.3.00

Рамка металлическая Рм1... Рм5

Стадия	Лист	Листов
Р		1

ГИПРОНИСЕЛЬХОЗ

Инв.№подл. | Подп. и дата | Взам.инв.№

Копировал 22953-02 25 Формат А3

Альбом III

Рис.1

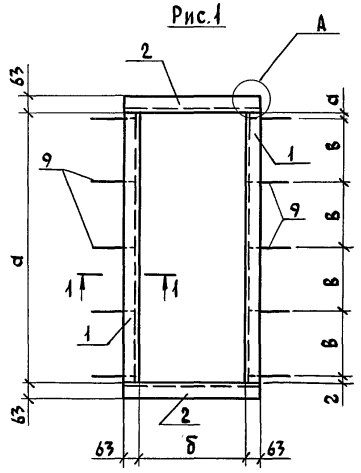

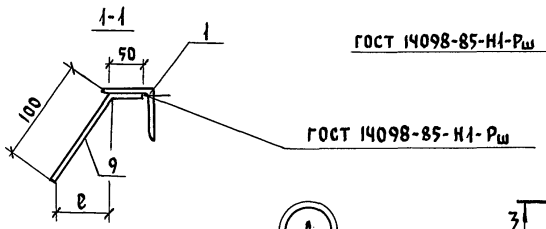

поз. 5

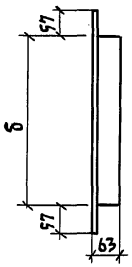

Рис.3

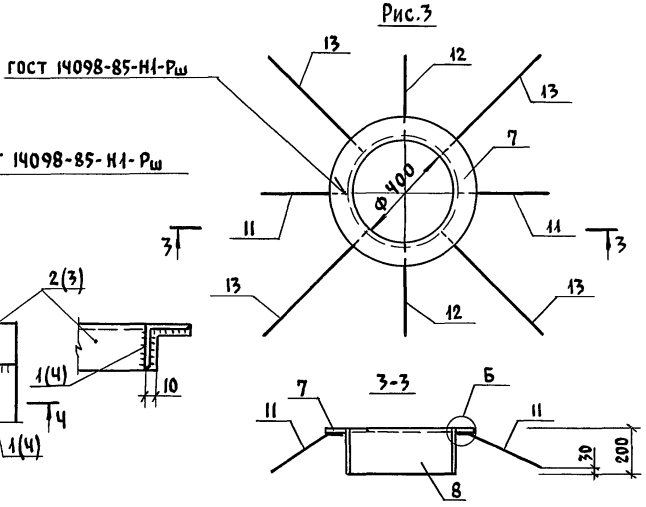

Рис.2

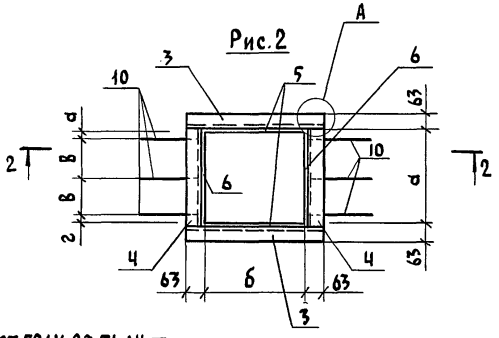

поз. 10

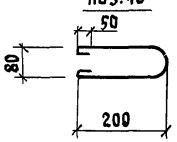

ГОСТ 5264-80-Т1-Д4

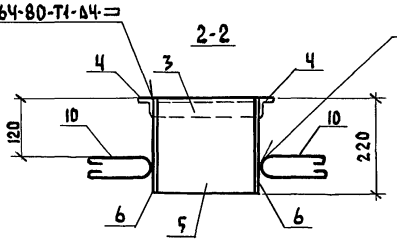

Обозначение	Марка	Рис.	Размеры, мм						Масса кг
			а	б	в	г	d	е	
КЖИ-00.3.00	Рм1	1	1255	505	225	140	215	50	19.94
-01	Рм2	2	300	490	75	75	75	—	28.26
-02	Рм3		440		130	75	105	—	32.50
-03	Рм4	3	—	—	—	—	—	—	19.15
-04	Рм5	1	990	490	225	45	45	30	

Привязан:

Инв. №

Нач. отд.	Гомзяков	01.88
Н. контр.	Трейбач	
Гл. конст.	Олешко	
Гл. спец.	Алексеенко	
Рук. гр.	Таирова	
Ст. инж.	Щеголева	

801-5-63.87-КЖИ-00.3.00СБ

Рамка металлическая Рм1...Рм5
Сборочный чертеж

Стадия	Масса	Масштаб
Р	см. табл.	1:50
Лист	Листов 1	

ГИПРОНИСЕЛЬХОЗ

Взам. инв. №
Подпись и дата
Инв. № подл.

Рис.1

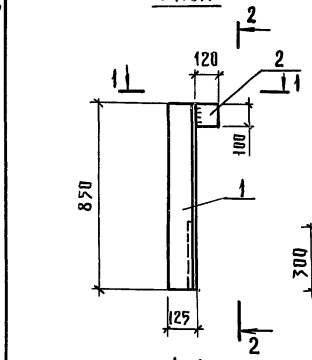

Рис.2

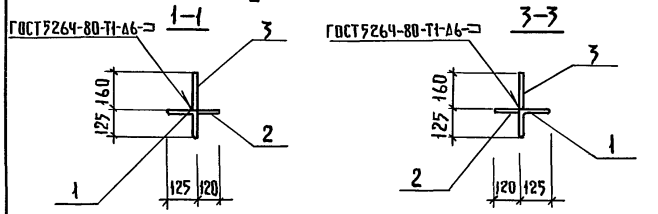

Формат	Зона	Поз	Обозначение	Наименование	Кол. на исполн. —	Кол. на исполн. -01			Примечание
				Документация					
А3			КЖИ-00.ТТ	Технические требования	X	X			
				Сборочные единицы					
БЧ		1	КЖИ-00.Ч.01	Уголок $\frac{Б-125\times125\times9\ ГОСТ\ 8509-86}{Вст3кп2\ ГОСТ\ 535-79}$					
				$\ell=850$	1	1			14,7 кг
БЧ		2	КЖИ-00.Ч.02	Лист $\frac{-8\times100\times120\ ГОСТ\ 19903-74}{Вст3кп2\ ГОСТ\ 14637-79}$	1	1			0,75 кг
БЧ		3	КЖИ-00.Ч.03	Лист $\frac{-8\times160\times300\ ГОСТ\ 19903-74}{Вст3кп2\ ГОСТ\ 14637-79}$	1	1			3,15 кг

Обозначение	Марка	Рис.	Масса, кг
КЖИ-00.Ч.00	НС1	1	18,60
-01	НС2	2	18,60

Взам. инв. № | Подпись и дата | Инв. № подл.

Привязан

Инв. №

Нач. отд.	Гомзяков		01.88
Н. контр.	Трейбач		
Гл. кон. отд	Олешко		
Гл. спец.	Алексеенко		
Рук. гр.	Таирова		
Ст. инж.	Захарова		

801-5-63.87-КЖИ-00.Ч.00

Насадка металлическая НС1, НС2

Стадия	Масса	Масштаб
Р	18,60	1:50
Лист	Листов 1	

ГИПРОНИСЕЛЬХОЗ

gost.e-ecolog.ru