типовой проект

416-9-59.89

ПЕЧНОЙ БЛОК ПУНКТА ЗАХОРОНЕНИЯ РАДИОАКТИВНЫХ ОТХОДОВ

АЛЬБОМ 5

СТРОИТЕЛЬНЫЕ ИЗДЕЛИЯ

gost.e-ecolog.ru

ТИПОВОЙ ПРОЕКТ

416-9-59.89

ПЕЧНОЙ БЛОК ПУНКТА ЗАХОРОНЕНИЯ РАДИОАКТИВНЫХ ОТХОДОВ

АЛЬБОМ 5

Разработан:
Государственным союзным проектным институтом
Главный инженер института Е.Л. Макеев
Главный инженер проекта В.М. Печерский

Утвержден решением ведомства №10-16/Н-1532 от 10.07.89г.
Введен в действие приказом ГСПИ №224 от 14.07.89г.

Инв. 6385 14.12.89

Ц00540-05 2

Типовой проект 416-9-59.89 Альбом 5

продолжение

Формат	Обозначение	Наименование	С	Примеч.
А3	ТП 416-9-59.89 КЖИ	Титульный лист	1	
А3	ТП 416-9-59.89 КЖИ-ПЧ	Перечень чертежей	2	
А4	ТП 416-9-59.89 КЖИ-ТТ1	Технические требования к		
		изготовлению сборных железобе-		
		тонных конструкций.	3	
А4	ТП 416-9-59.89 КЖИ-ТТ2	Технические требования к		
		изготовлению арматурных,		
		закладных и металлических		
		изделий.	3	
А3	ТП 416-9-59.89 КЖИ-100	Колонна К 120-19.1.	4	
А3	-200	" К 120-19.2.	5	
А3	-300	" К 120-19.3,	6	
А3	-400	" 8КФ 133-11.	7	
А3	-500,600	Балки 2БДР12-5АIIIVт.1, 2БДР12-5АIIIVт.2.	8	
А3	-700,800	Плиты ПРС 56.15-10АтIVт-1А,		
		ПРС 56.15-10АтIVт-4А.	9	
А3	ТП 416-9-59.89 КЖИ-900	Плита ПРС 56.15-10АтIVт-2А.	10	
А3	-1200	" ПРС 56.15-10АтIVт-3А.	11	
А3	-1100,1200	Плиты ПГ-6АIIIвТ.1, ПГ-4АIIIвТ.1.	12	
А3	-1300,1400	" ПВ4-4АIIIвТ.1, ПГ-4АIIIвТ.2.	13	
А3	-1500,1600	Панель стеновая ПС 63.5.18.3.0-2.А-2.1,		
		ПС 60.18.3.0-2.А-1.	14	
А3	ТП 416-9-59.89 КЖИ-1700	То же ПС 60.21.3.0-2.А-2.	15	
А3	-1800,1900	" ПС 63.5.12.3.0-3.А-1.3, ПС 60.12.3.0-3.А-3.	16	
А3	-4300.2100	" ПС 63.5.18.3.0-2.А-2.6.1,		
		ПС 63.5.18.3.0-2.А-2.6.2.	17	
А3	ТП 416-9-59.89 КЖИ-2200,2300	" ПС 63.5.12.3.0-3.А-1.4,		
		ПС 63.5.18.3.0-2.А-2.	18	
А3	ТП 416-9-59.89 КЖИ-2400,2500	" ПС 60.18.3.0-2.А-7.1, ПС 60.18.3.0-2.А-7.2	19	
А3	-2500,2700	" ПС 60.21.3.0-2.А-7.1, ПС 60.21.3.0-2.А-7.2	20	
А3	-2800,2900	" ПС 60.12.3.0-3.А-9.1, ПС 60.12.3.0-3.А-9.2	21	
А3	-4400	" ПС 60.15.3.0-3.А-6	22	
А3	-3100,3200	" 2ПС 9.3.12.3.0-А.11, 2ПС 9.3.18.3.0-А.11	23	
А3	-3300,3400	" 2ПС 12.12.3.0-А.12, 2ПС 12.18.3.0-А.12	24	

Формат	Обозначение	Наименование	С	Примеч.
А3	ТП 416-9-59.89 КЖИ-3500,3600	Панель стеновая 2ПС 6.12.3.0-А.10,		
		2ПС 6.18.3.0-А.10	25	
А3	ТП 416-9-59.89 КЖИ-ВР	Ведомость расхода стали на запал- нительные закладные изделия	26	
А3	-ВР	То же	27	
А3	-010,020	Решетки напольные НР-1, НР-2	28	
А3	-030,040	Решетки металлические РМ-1, РМ-2	29	
А3	-050	Рамка РМ-3	30	
А3	-060	Решетка для вытирания ног МР-1	31	
А3	-070	Щит Щ-1	32	
А3	-080,090	Рамки РМ-4, РМ-5.	33	
А3	-4010,4020,4030	" РМ-6, РМ-7, РМ-8	34	
А3	-4040	Ограждение ОГМ-1	35	
А4	-4100	Опора СВ	36	
А4	-4110	Стойка СТ-1	36	
А4	-4111	Деталь 1	37	

Привязан

Инв. №

Нач. отд.	Попов	
Зам. нач. отд.	В. Варфоломеев	
Н. контр.	Штырова	
Нач. бюро	Пешехонов	
Нач. гр.	Маликова	
Проверил	Иваницкий	
Инженер	Вимгура	

ТП 416-9-59.89 КЖИ-ПЧ

Перечень чертежей.

Стадия	Лист	Листов
Р	1	1

ГСПИ

Инв.№ подл. 6983 | Подпись и дата 11.12.89 | Взам.инв.№

400510-05 3

Формат А3

Типовой проект 416-9-59.89 Альбом 5

1. Колонны изготовляются в опалубке типовых колонн серий 1.423-5 вып. 1 и 1.427.1-3 вып. 1 и отличаются от них только наличием дополнительных закладных изделий.
2. Балки покрытия изготовляются в опалубке типовых балок серии 1.462.1-3/80 вып. 1 и отличаются от них только наличием дополнительных закладных изделий
3. Плиты перекрытия изготовляются в опалубке типовых плит серии 1.041.1-2 вып. 6 и отличаются от них наличием отверстий и дополнительных закладных деталей. Плиты перекрытия изготовляются в опалубке типовых плит ГОСТ 22701.1-77* и отличаются от них наличием дополнительных закладных изделий.
4. Стеновые панели изготовляются в опалубке типовых панелей серии 1.030.1-1, вып. 1-1 и отличаются от них только наличием дополнительных закладных изделий.
5. При изготовлении колонн, балок, панелей стеновых и плит перекрытий руководствоваться всеми указаниями, данными в чертежах выше указанных серий.

Привязан

Инв. №

Нач. отд.	Попов		
Зам. нач. отд.	Варфоломеев		
Н. контр.	Штырова		
Нач. бюро	Пешеханов		
Нач. гр.	Маликова		
Проверил	Иваницкий		
Инженер	Вилигура		

ТП 416-9-59.89 КЖИ-ТТ1

Технические требования к изготовлению сборных железобетонных конструкций.

Стадия	Лист	Листов
Р	1	1

ГСПИ

Взам. инв. № | Подпись и дата 14.12.89 | Инв. № подл. 6283

Копировал Формат А4

1. Сварку арматурных, закладных и металлических изделий производить в соответствии с требованиями ГОСТ 5264-80 „Ручная дуговая сварка. Соединения сварные," ГОСТ 14098-85 „Соединения сварные арматуры и закладных изделий железобетонных конструкций. Типы, конструкция и размеры."
2. Закладные изделия должны отвечать требованиям ГОСТ 14098-85 „Соединения сварные арматуры и закладных изделий железобетонных конструкций. Типы, конструкция и размеры."
3. Сварку закладных изделий производить электродами типа Э42 ГОСТ 9467-75, катет шва принимать по наименьшей толщине свариваемых элементов.
4. Закладные изделия должны быть огрунтованы двумя слоями грунтовки ГФ-021 ГОСТ 25129-82.*

Привязан

Инв. №

Нач. отд.	Попов		
Зам. нач. отд.	Варфоломеев		
Н. контр.	Штырова		
Нач. бюро	Пешеханов		
Нач. гр.	Маликова		
Проверил	Иваницкий		
Инженер	Вилигура		

ТП 416-9-59.89 КЖИ-ТТ2

Технические требования к изготовлению арматурных, закладных и металлических изделий.

Стадия	Лист	Листов
Р	1	1

ГСПИ

Взам. инв. № | Подпись и дата | Инв. № подл.

Ц00510-05 4 Формат А4

Типовой проект 416-9-59.89 Альбом 5

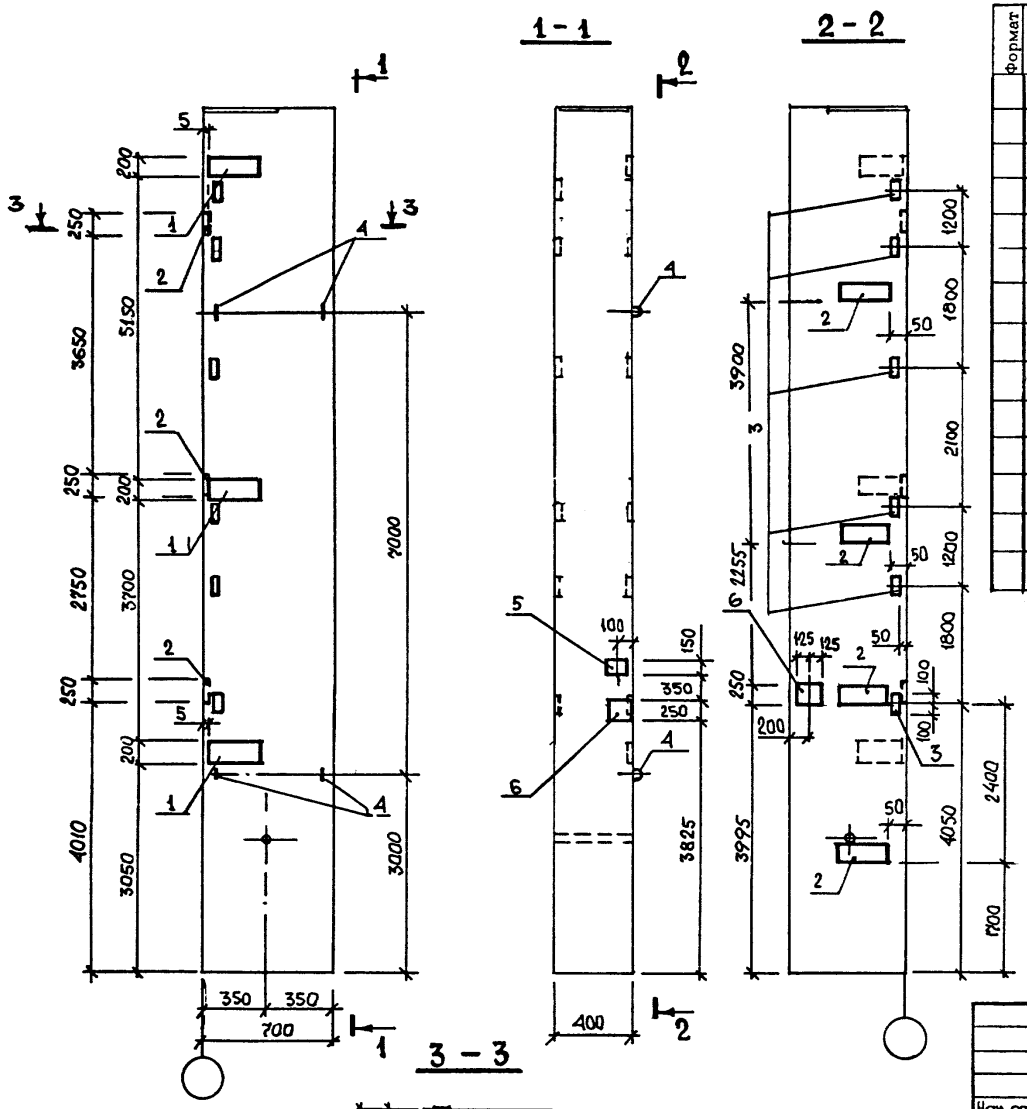

Формат	Зона	Поз.	Обозначение	Наименование	Кол.	Примечание
				Сборочные единицы		
			1.423-5 вып.1	Колонна К120-19		Со всеми закл. изд.
				Изделия закладные		Масса ед., кг
		1	1.423-5 вып.2	М1-12	3	6.2
		2	То же	НМ-8	7	8.8
		3	"	М1-14	6	1.9
		4	"	НМ-11	4	4.2
		5	1.400-15 В1.120-42.	МН 112-1	1	3.1
		6	160	МН 146-1	2	10.1

Нач. отд.	Попов	
Зам. нач. отд.	Варфоломеев	
Н. контр.	Штырова	
Нач. бюро	Пешеконов	
Нач. гр.	Маликова	
Проверил	Иваницкий	
Инженер	Вилигура	

Привязан

Инв. №

Инв. № подл. 8883 | Подпись и дата 14.12.89 | Взам. инв. №

ТП 416-9-59.89 КЖИ-100

Колонна К120-19.1

Стадия	Масса	Масштаб
Р	9200	
Лист 1	Листов 1	

ГСПИ

400570-05 5

Формат А4

Типовой проект 416-9-59.89 Альбом 5

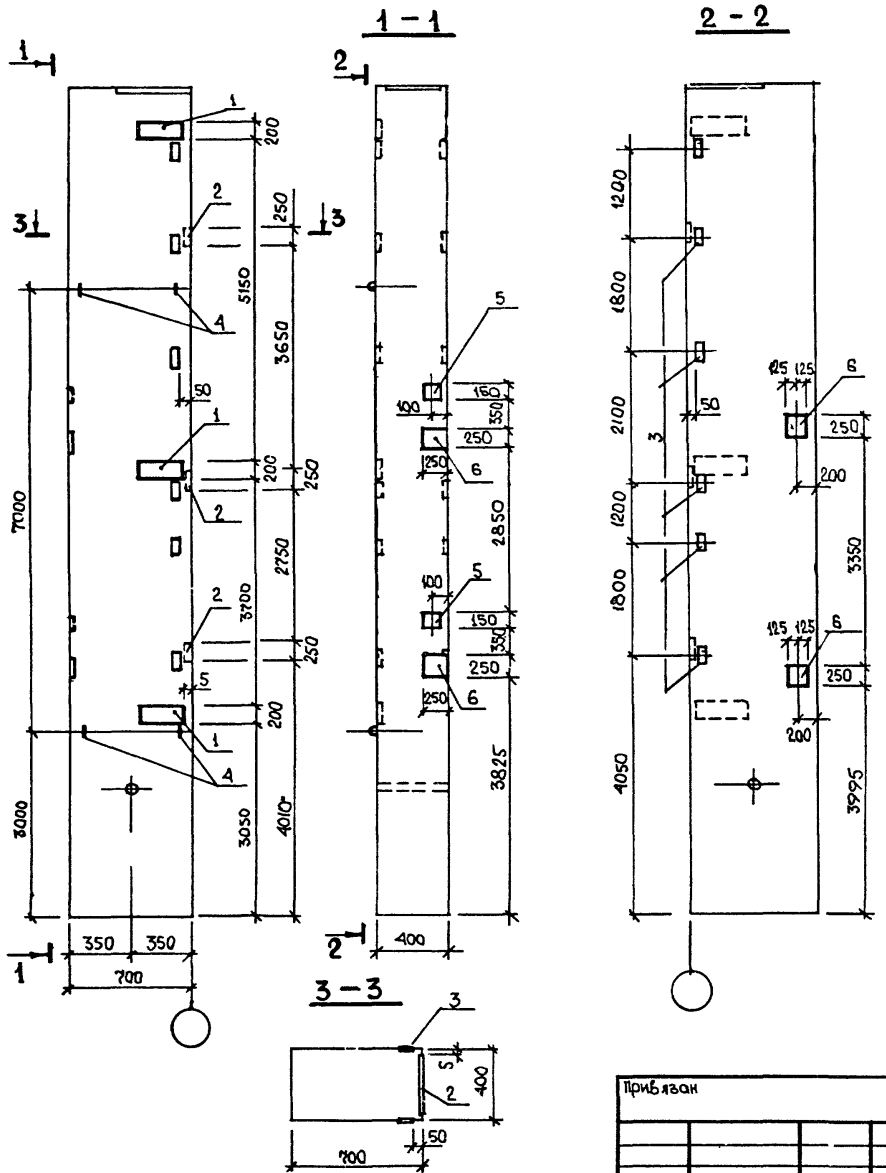

Формат	Зона	Поз.	Обозначение	Наименование	Кол.	Примечание
				Сборочные единицы		
			1.423-5 вып. 1	Колонна К120-19		со всеми закл. изд.
				Изделия закладные		масса ед., кг
		1	1.423-5 вып. 2	М1-12	3	6.2
		2	То же	НМ-8	3	8.8
		3	"	М1-14	6	1.9
		4	"	НМ-11	4	4.2
		5	1.400-15 В1.120-4.2	МН112-1	2	3.1
		6	160	МН146-1	4	10.1

Инв. № подл. 6983 | Подпись и дата 14.12.89 | Взам. инв. №

Привязан

Инв. №

Нач. отд.	Попов	
Зам. нач. отд.	Варфоломеев	
Н. контр.	Штырова	
Нач. бюро	Пешехонов	
Нач. гр.	Маликова	
Проверил	Иванницкий	
Инженер	Вилигура	

ТП 416-9-59.89 КЖИ-200

Колонна К120-19.2

Стадия	Масса	Масштаб
Р	9200	

Лист 1 Листов 1

ГСПИ

Ц00510-05 6 Формат А3

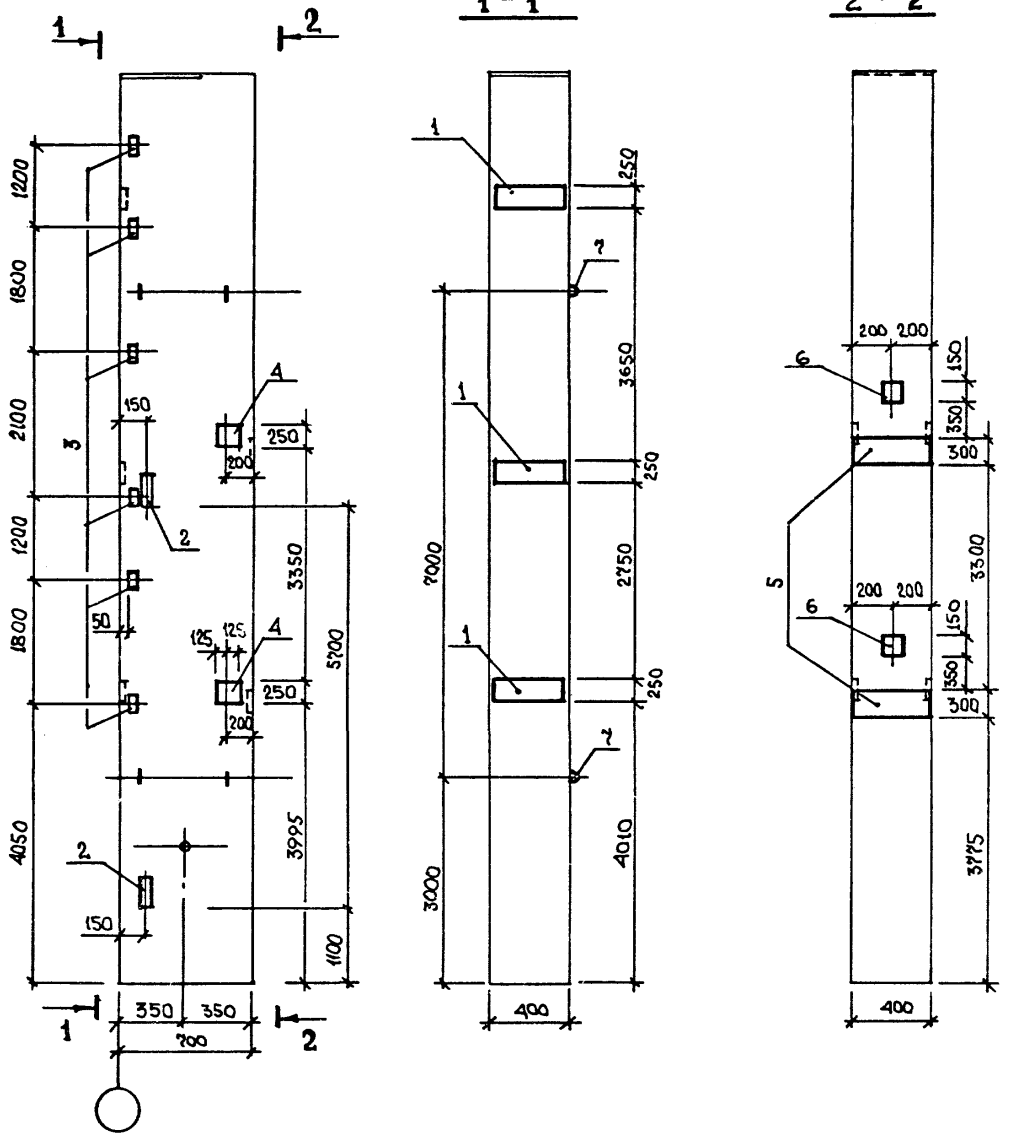

Формат	Зона	Поз.	Обозначение	Наименование	Кол.	Примечание
				Сборочные единицы		
			1.423-5 вып. 1	Колонна К120-19		Со всеми закл. изд.
				Изделия закладные		Масса ед., кг
		1	1.423-5 вып. 2	НМ-8	3	8.8
		2	То же	НМ-1	2	33.0
		3	"	М1-14	6	1.9
		4	1.400-15 В1.230-04	МН 218-5	2	12.6
		5	170-06	МН 153-1	5	20.1
		6	120-42	МН 112-1	2	3.1
		7	1.423-5 вып. 2	НМ-11	4	4.2

Типовой проект 416-9-59.89 Альбом 5

Инв. № подл.	Подпись и дата	Взам. инв. №
6983	14.12.89	

Привязан

Инв №

Нач. отд.	Попов	
Зам. нач. отд.	Варфоломеев	
Контр.	Штырова	
Нач. бюро	Пешехонов	
Нач. гр.	Маликова	
Проверил	Иваницкий	
Инженер	Вилигура	

ТП 416-9-59.89 КЖИ-300

Колонна К120-19.3

Стадия	Масса	Масштаб
Р	9200	

Лист 1 Листов 1

ГСПИ

Ц00510-05 7 Формат А3

Типовой проект 416-9-59.89 Альбом 5

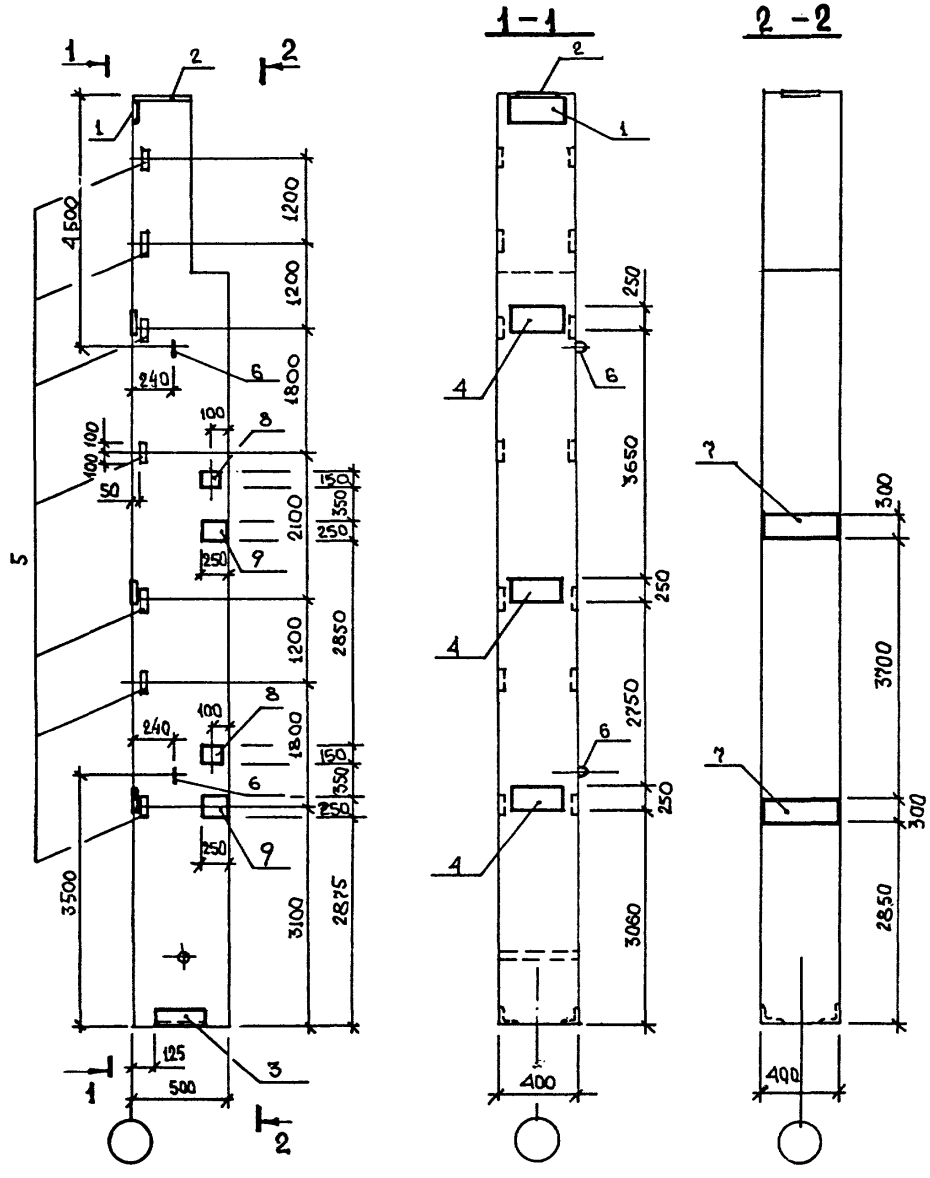

Формат	Зона	Поз.	Обозначение	Наименование	Кол.	Примечание
				Сборочные единицы		
			1.427.1-3.1/87-16	Колонна 8КФ133-1		Со всеми закл. изд.
				Изделия закладные		Масса ед., кг
		1	1.427.1-3.2/87-119	МН1	1	7.8
		2	-121	МН3	1	7.7
		3	-125	МН7	1	5.2
		4	-132	МН26	3	9.0
		5	-133	МН31	7	2.6
		6	3.400-7 вып.1/87	М20-250	2	4.2
		7	1.400-15 81.170-07	МН153-2	2	17.9
		8	120-4.2	МН112-1	2	3.1
		9	160	МН146-1	2	10.1

Нач.отд.	Попов	
Зам.нач.отд.	Варфоломеев	
Н.контр.	Штырова	
Нач.бюро	Пешеханов	
Нач.гр.	Маликова	
Проверил	Иваницкий	
Инженер	Вилигура	

Привязан

Инв. №

Инв.№ подл. 6893 | Подпись и дата 14.12.89 | Взам.инв.№

ТП 416-9-59.89 КЖИ-400

Колонна 8КФ133-1.1

Стадия	Масса	Масштаб
Р	6200	
Лист 1	Листов 1	

ГСПИ

400510-05 8

Формат А4

Типовой проект 416-9-59.89 Альбом 5

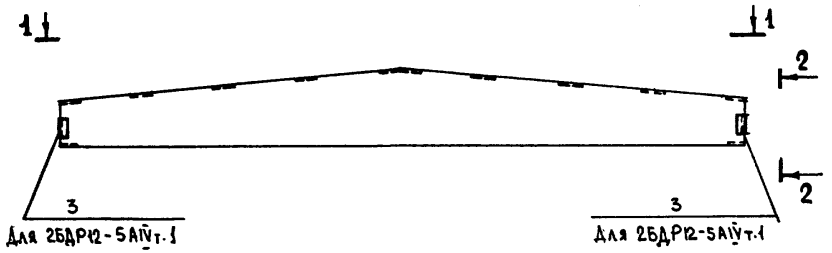

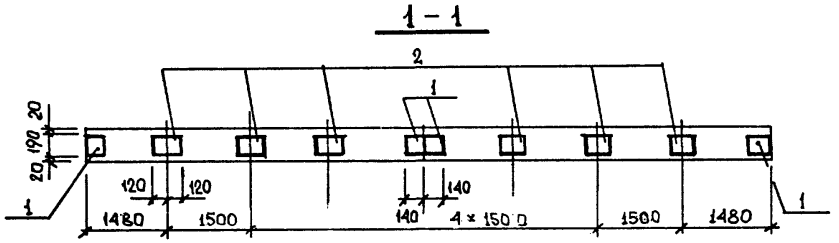

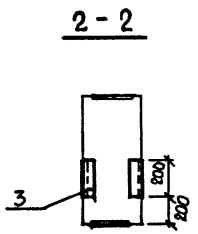

Формат	Зона	Поз.	Обозначение	Наименование	Кол.	Примечание
				2БДР12-5АIVт.1		
				Сборочные единицы		
1			1.462.1-3/80 вып.1	Балка 2БДР12-5АIVт		Со всеми закл. изд.
				Изделия закладные		Масса ед., кг
		1	1.400-6/76	М4-1-2	4	1,4
		2	"	М4-3-3	6	2.4
		3	1.030.1-1.0-3-2210	МД1	2	2.9
				2БДР12-5АIVт.2		
				Сборочные единицы		
			1.462.1-3/80 вып.1	Балка 2БДР12-5АIVт		
				Изделия закладные		Масса ед., кг
		1	1.400-6/76	М4-1-2	4	1.4
		2	"	М4-3-3	6	2.4

Обозначение		Марка	Масса, кг
ТП	КЖИ-500	2БДР12-5АIVт.1	5000
	-600	2БДР12-5АIVт.2	5000

Нач.отд.	Попов	
Зам.нач.отд.	Варфоломеев	
Н. контр.	Штырова	
Нач.бюро	Пешеханов	
Нач.гр.	Маликова	
Проверил	Иваницкий	
Инженер	Вилигура	

Привязан

Инв №

Инв. № подл. 6983 | Подпись и дата 11.12.89 | Взам.инв.№

ТП 416-9-59.89 КЖИ-500,600

Балки 2БДР12-5АIVт.1
2БДР12-5АIVт.2

Стадия	Масса	Масштаб
Р	см. таблицу	
Лист 1	Листов 1	

ГСПИ

Ц00510-05 9

Формат А3

Типовой проект 416-9-59.89 Альбом 5

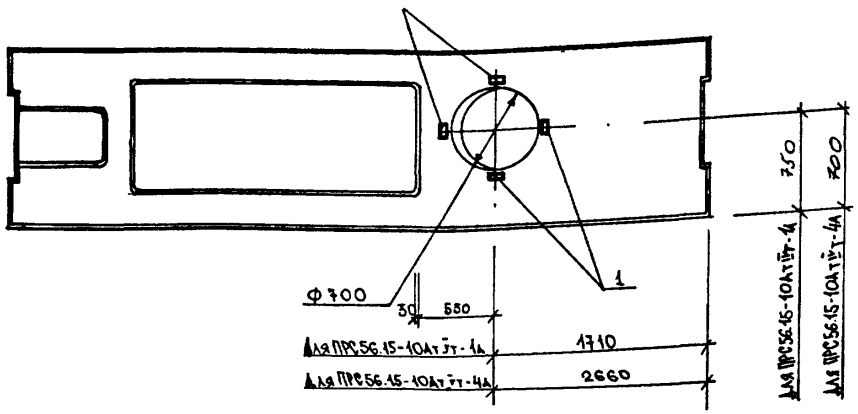

ВЕДОМОСТЬ РАСХОДА СТАЛИ НА ЗАКЛАДНЫЕ ИЗДЕЛИЯ, КГ

Марка элемента	Арматура класса				Прокат				Общий расход
	ГОСТ 5781-82*			Всего	ГОСТ 103-76			Всего	
	Ai								
	Ф10				δ=8				
ПРС56.15-10Ат V т-1А	1.6	-	-	1.6	3.6	-	-	3.6	5.2
ПРС56.15-10Ат V т-4А	1.6	-	-	1.6	3.6	-	-	3.6	5.2

Обозначение	Марка	Масса, кг
ТП 416-9-59.89 КЖИ-700	ПРС56.15-10Ат V т-1А	3460
-800	ПРС56.15-10Ат V т-4А	3790

Формат	Зона	Поз.	Обозначение	Наименование	Кол.	Примечание
				Документация		
А4			ТП 416-9-59.89 КЖИ-ТТ1	Технические требования к изготовлению сборных железобетонных конструкций.		
				ПРС56.15-10Ат V т-1А		
				Сборочные единицы		
			1.041.1-2 вып.6	Плита ПРС56.15-10Ат V т	1	Со всеми закл. изд.
				Дополнительные закладные изделия		
		1	ГОСТ 22701.5-77*	М6	4	1.30
				ПРС56.15-10Ат V т-4А		
				Сборочные единицы		
			1.041.1-2 вып.6	Плита ПРС56.15-10Ат V т	1	Со всеми закл. изд.
				Дополнительные закладные изделия		
		1	ГОСТ 22701.5-77*	М6	4	1.30

Привязан

Инв. №

Нач. отд.	Попов	
Зам. нач. отд.	Варфоломеев	
Н. контр.	Штырова	
Нач. бюро	Пешехонов	
Нач. гр.	Маликова	
Проверил	Иваницкий	
Инженер	Степанова	

ТП 416-9-59.89 КЖИ-700,800

Плиты ПРС56.15-10Ат V т-1А, ПРС56.15-10Ат V т-4А

Стадия	Масса	Масштаб
Р	См. табл.	
Лист 1	Листов 1	

ГСПИ

Ц00510-05 10

Формат А3

Инв. № подл. 6593 | Подпись и дата 16.12.89 | Взам. инв. №

Типовой проект 416-9-59.89 Альбом 5

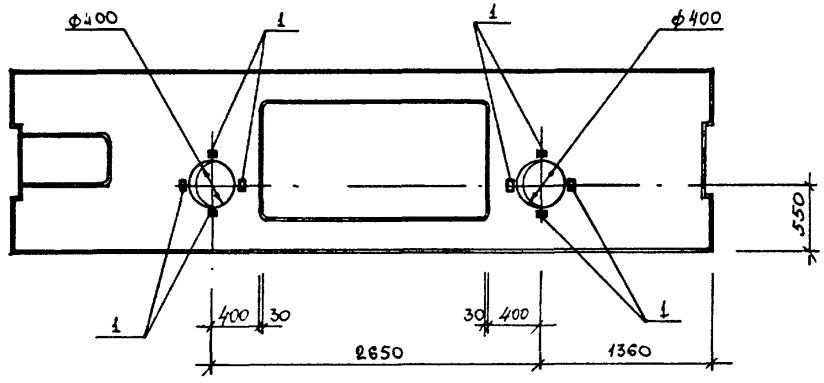

СХЕМА ДОПОЛНИТЕЛЬНОГО АРМИРОВАНИЯ

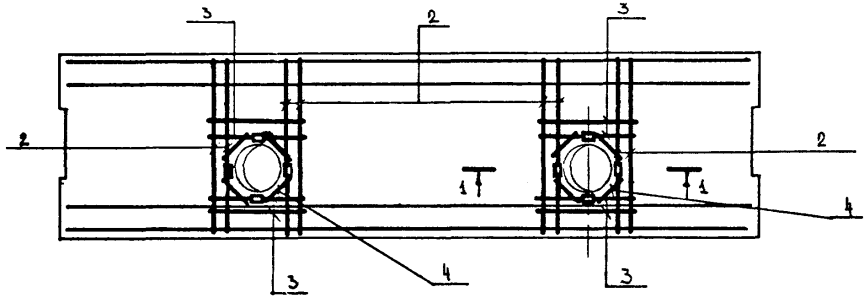

1 - 1

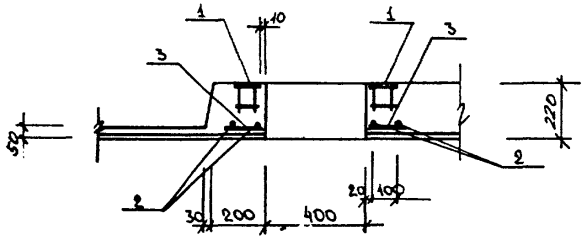

Формат	Зона	Поз.	Обозначение	Наименование	Кол.	Примечание
				Документация		
А4			ТП 416-9-59.89 КЖИ-ТТ1	Технические требования к изготовлению сборных железобетонных конструкций.		
				Сборочные единицы		
			1.041.1-2 вып. 6	Плита ПРС56.15-10АтVТ	1	Со всеми закл. изд.
				Дополнительные изделия		Масса ед., кг
Б4		2	—	ф12 АтIIIс ГОСТ 10884-81 ℓ=1450	8	1.3
Б4		3	—	то же ℓ=700	8	0.6
Б4		4	—	—"— ℓ=320	8	0.3
				Дополнительные закладные изделия		Масса ед., кг
		1	ГОСТ 22701.5-77	М6	8	1.3

ВЕДОМОСТЬ РАСХОДА СТАЛИ НА ДОПОЛНИТЕЛЬНЫЕ ЗАКЛАДНЫЕ ИЗДЕЛИЯ, КГ

Марка элемента	Арматура класса						Прокат			Общий расход
	ГОСТ 5781-82		Всего	ГОСТ 10884-81		Всего	ГОСТ 103-76		Всего	
	AIII			AтIIIс						
	ф10			ф12			-δ=8			
ПРС56.15-10АтVТ-2А	1.6	-	1.6	17.6	-	17.6	3.6	-	3.6	22.8

Привязан

Инв. №

Взам. инв. № | Подпись и дата 14.12.89 | Инв. № подл. 6982

Нач. отд.	Попов	
Зам. нач. отд.	Варфоломеев	
Н. контр.	Штырова	
Нач. бюро	Пешехонов	
Нач. гр.	Маликова	
Проверил	Иваницкий	
Инженер	Степанова	

ТП 416-9-59.89 КЖИ-900

Плита ПРС56.15-10АтVТ-2А

Стадия	Масса	Масштаб
Р	3500	
Лист 1	Листов 1	

ГСПИ

Ц00510-05 11

Формат А3

Типовой проект 416-9-59.89 Альбом 5

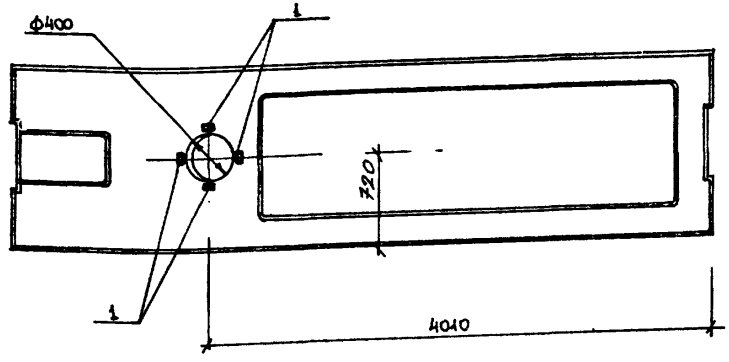

Формат	Зона	Поз.	Обозначение	Наименование	Кол.	Примечание
				ДОКУМЕНТАЦИЯ		
А4			ТП 416-9-59.89 КЖИ-ТТ1	ТЕХНИЧЕСКИЕ ТРЕБОВАНИЯ		
				К ИЗГОТОВЛЕНИЮ СБОРНЫХ		
				ЖЕЛЕЗОБЕТОННЫХ КОН-		
				СТРУКЦИЙ.		
				СБОРОЧНЫЕ ЕДИНИЦЫ		
			1041.1-2 вып. 6	ПЛИТА ПРС56.15-10АТУ^{Т}	1	Со всеми закл. изд.
				ДОПОЛНИТЕЛЬНЫЕ ЗАКЛАДНЫЕ		
				ДЕТАЛИ		Масса ед., кг
		1	ГОСТ 22701.5-77*	М6	4	1.3

ВЕДОМОСТЬ РАСХОДА СТАЛИ НА ДОПОЛНИТЕЛЬНЫЕ ЗАКЛАДНЫЕ ИЗДЕЛИЯ, КГ

Марка элемента	Арматура класса			Прокат			Общий расход
	ГОСТ 5781-82*		Всего	ГОСТ 103-76*		Всего	
	А^{II}						
	ф10			δ=8			
ПРС56.15-10АТУ^{Т}-3А	1.6	-	1.6	3.6	-	3.6	5.2

Инв. № подл.	Подпись и дата	Взам. инв. №
0983	14.12.89	

Привязан

Инв. №

Нач. отд.	Попов	
Зам. нач. отд.	Варфоломеев	
Н. контр.	Штырова	
Нач. бюро	Пешехонов	
Нач. гр.	Маликова	
Проверил	Иваницкий	
Инженер	Степанова	

ТП 416-9-59.89 КЖИ-4200

Плита ПРС56.15-10АТУ^{Т}-3А

Стадия	Масса	Масштаб
Р	2960 кг	

Лист 1 Листов 1

ГСПИ

Ц00510-05 12

Формат А3

Типовой проект 416-9-59.89 Альбом 5

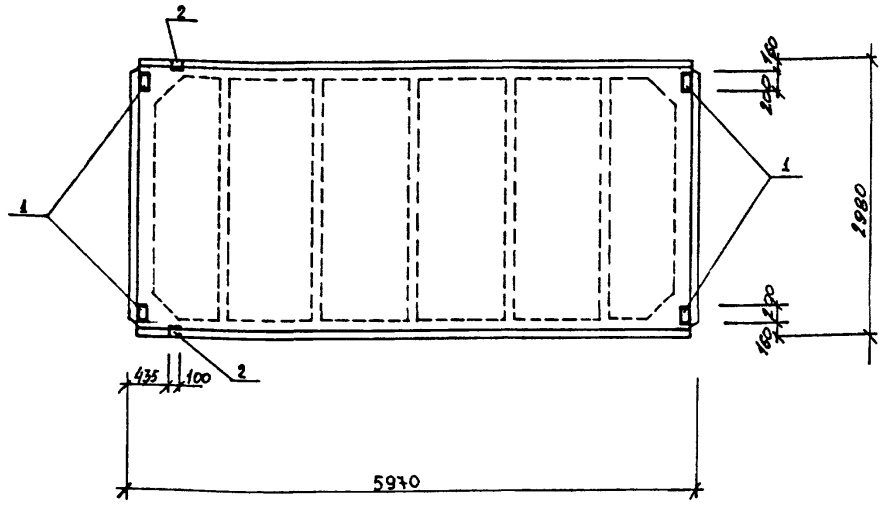

Формат	Зона	Поз.	Обозначение	Наименование	Кол.	Примечание
				Документация		
А4			ТП 416-9-59.89 КЖИ-ТТ.1	Технические требования к изготовлению сборных железобетонных конструкций.		
				ПГ-6А^{IIIв}Т.1		
				Сборочные единицы		
			ГОСТ 22701.1-77*	Плита ПГ-6А^{IIIв}Т	1	со всеми закл. изд.
				Дополнительные закладные изделия		
						Масса ед., кг
		1	ГОСТ 22701.5-77*	М8	4	1.70
		2	"	М9	2	1.25
				ПГ-4А^{IIIв}Т.1		
				Сборочные единицы		
			ГОСТ 22701.1-77*	Плита ПГ-4А^{IIIв}Т	1	со всеми закл. изд.
				Дополнительные закладные изделия		
						Масса ед., кг
		1	ГОСТ 22701.5-77*	М8	4	1.70
		2	"	М9	2	1.25

ВЕДОМОСТЬ РАСХОДА СТАЛИ НА ДОПОЛНИТЕЛЬНЫЕ ЗАКЛАДНЫЕ ИЗДЕЛИЯ, КГ

Марка элемента	Арматура класса				Прокат				Общий расход
	ГОСТ 5781-82*			Всего	ГОСТ 103-76*	ГОСТ 8509-86		Всего	
	А^{III}								
	ф10	ф14			-5×6	L70×8			
ПГ-6А^{IIIв}Т.1	2.2	0.2		2.40	5.2	1.7		6.90	9.30
ПГ-4А^{IIIв}Т.1	2.2	0.2		2.40	5.2	1.7		6.90	9.30

Обозначение	Марка	Масса, кг
ТП 416-9-59.89 КЖИ-1100	ПГ-6А^{IIIв}Т.1	2650
-1200	ПГ-4А^{IIIв}Т.1	2650

Привязан

Инв. №

Инв. № подл. 8583 | Подпись и дата 14.12.89 | Взам. инв. №

Нач. отд.	Попов	
Зам. нач. отд.	Варфоломеев	
Н. контр.	Штырова	
Нач. бюро	Пешехонов	
Нач. гр.	Маликова	
Проверил	Иванищкий	
Инженер	Степанова	

ТП 416-9-59.89 КЖИ-1100,1200

Плиты ПГ-6А^{IIIв}Т.1, ПГ-4А^{IIIв}Т.1.

Стадия	Масса	Масштаб
Р	см. табл.	
Лист 1	Листов 1	

ГСПИ

400570-05

Типовой проект 416-9-59.89 Альбом 5

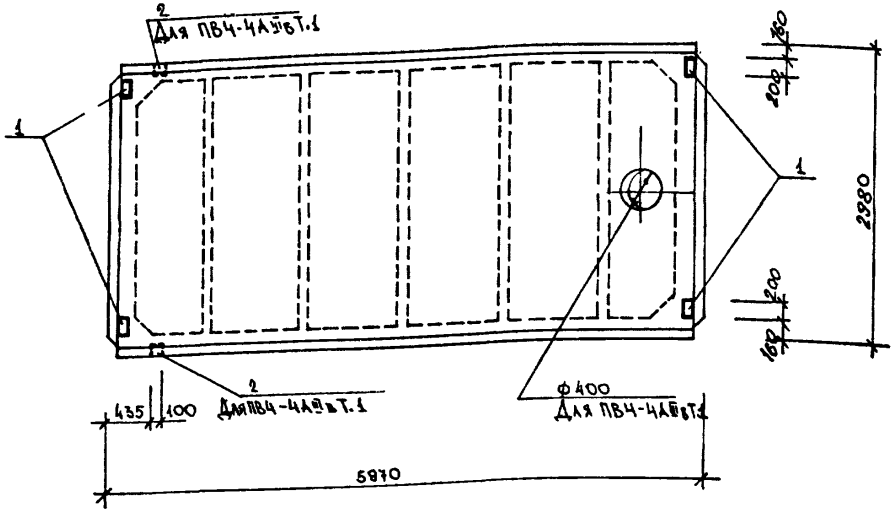

Формат	Зона	Поз.	Обозначение	Наименование	Кол.	Примечание
				Документация		
А1			ТП 416-9-59.89 КЖИ-ТТ1	Технические требования к изготовлению сборных железобетонных конструкций.		
				ПВ4-4А^{IIIв}Т.1		
				Сборочные единицы		
			ГОСТ 22701.2-77*	Плита ПВ4-4А^{IIIв}Т	1	Со всеми закл. изд.
				Дополнительные закладные изделия		Масса ед., кг
		1	ГОСТ 22701.5-77*	М8	4	1.70
		2	"	М9	2	1.25
				ПГ-4А^{IIIв}Т.2		
				Сборочные единицы		
			ГОСТ 22701.1-77*	Плита ПГ-4А^{IIIв}Т	1	Со всеми закл. изд.
				Дополнительные закладные изделия		Масса ед., кг
		1	ГОСТ 22701.5-77*	М8	4	1.70

ВЕДОМОСТЬ РАСХОДА СТАЛИ НА ДОПОЛНИТЕЛЬНЫЕ ЗАКЛАДНЫЕ ИЗДЕЛИЯ, КГ

Марка элемента	Арматура класса ГОСТ 5781-82* A^{III} ф10	Арматура класса ГОСТ 5781-82* A^{III} ф14		Всего	Прокат ГОСТ 103-76* -δ=8	Прокат ГОСТ 8509-86 L75×8		Всего	Общий расход
ПВ4-4А^{IIIв}Т.1	2.2	0.2		2.4	5.2	1.7		6.9	9.3
ПГ-4А^{IIIв}Т.2	1.6	-		1.6	5.2	-		5.2	6.8

Обозначение	Марка	Масса, кг
ТП 416-9-59.89 КЖИ-1300	ПВ4-4А^{IIIв}Т	3300
-1400	ПГ-4А^{IIIв}Т.2	2650

Привязан

Инв. №

Нач. отд.	Попов	
Зам. нач. отд.	Варфоломеев	
Н. контр.	Штырова	
Нач. бюро	Пешехонов	
Нач. гр.	Маликова	
Проверил	Иванницкий	
Инженер	Степанова	

ТП 416-9-59.89 КЖИ-1300,1400

Плиты ПВ4-4А^{IIIв}Т.1, ПГ-4А^{IIIв}Т.2

Стадия	Масса	Масштаб
Р	см. табл.	
Лист 1	Листов 1	

ГСПИ

Формат А3

Инв. № подл. 6983 | Подпись и дата 14.12.89 | Взам. инв. №

Ц00570-05 14

Типовой проект 416-9-59.89 Альбом 5

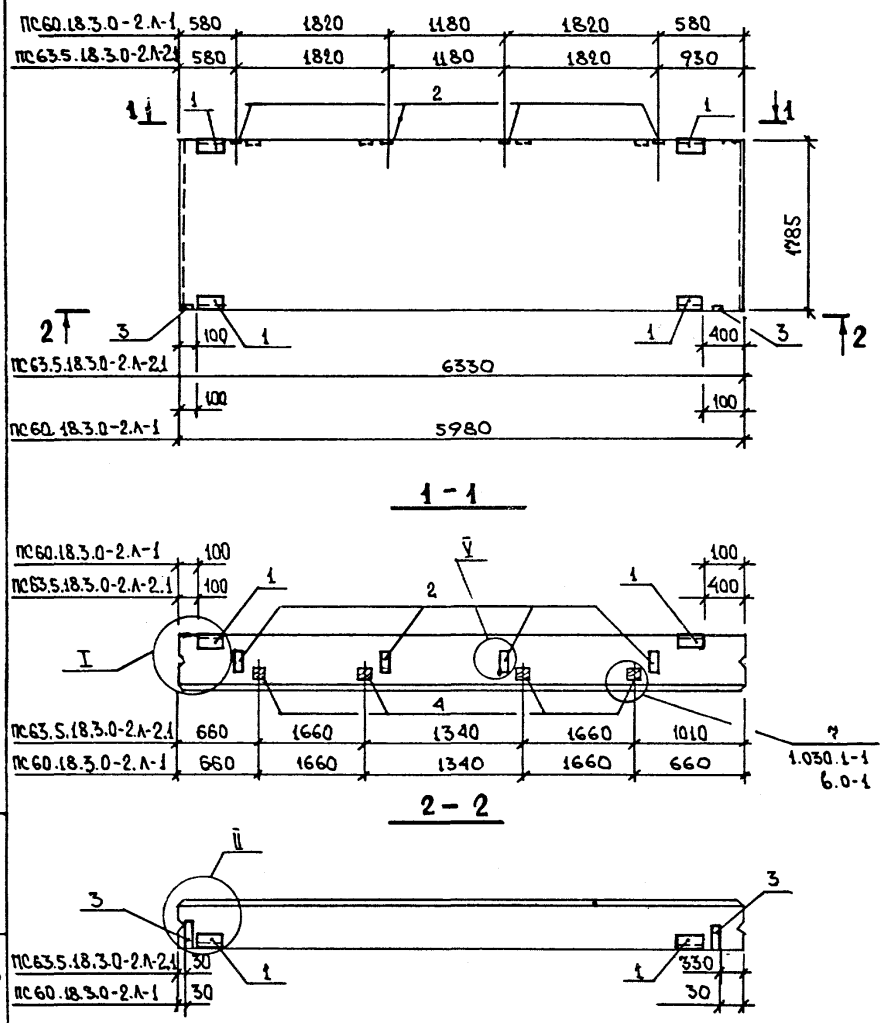

Формат	Зона	Поз.	Обозначение	Наименование	Кол.	Примечание
				ПС 63.5.18.3.0-2.Л-2.1		
				Сборочные единицы		
			1.030.1-1. 1-1 25-03	Панель ПС 63.5.18.3.0-2.Л-2		со всеми закл. изд.
				Изделия закладные		Масса ед., кг
		1	1.030.1-1.1-3 30-01	М2	4	2.14
		2	36	М9	4	1.33
		3	33	М6	2	1.14
		4		Брус деревянный	4	–
				ПС60.18.3.0-2.Л-1		
				Сборочные единицы		
			1.030.1-1. 1-1 07-08	Панель ПС60.18.3.0-2Л		со всеми закл. изд.
				Изделия закладные		Масса ед., кг
		1	1.030.1-1. 1-3 30-01	М2	4	2.14
		2	36	М9	4	1.38
		3	33	М6	2	1.14
		4		Брус деревянный	4	–

Узлы установки закладных изделий, кроме оговоренных, см. сер. 1.030.1-1 вып. 0-3.

Обозначение	Марка	Масса, кг
ТП416-9-59.89КЖИ-1500	ПС63.5.18.3.0-2.Л-2.1	5120
-1600	ПС60.18.3.0-2.Л-1	4830

Привязан

Инв. №

Нач. отд.	Попов	
Зам. нач. отд.	Варфоломеев	
Н. контр.	Штырова	
Нач. бюро	Пешеханов	
Нач. гр.	Маликова	
Проверил	Иваницкий	
Инженер	Вилигура	

ТП 416-9-59.89 КЖИ-1500,1600

Панели стеновые
ПС63.5.18.3.0-2.Л-2.1
ПС60.18.3.0-2.Л-1

Стадия	Масса	Масштаб
Р	см. таблицу	
Лист 1	Листов 1	

ГСПИ

Инв.№ подл. 6983 | Подпись и дата 14.12.89 | Взам.инв.№

400510-05 15 Формат А3

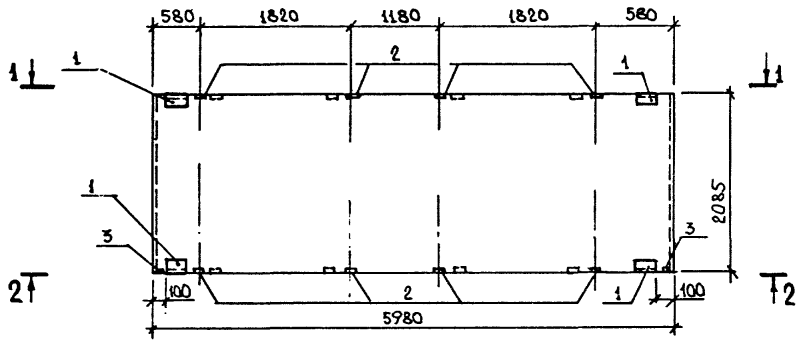

1 – 1

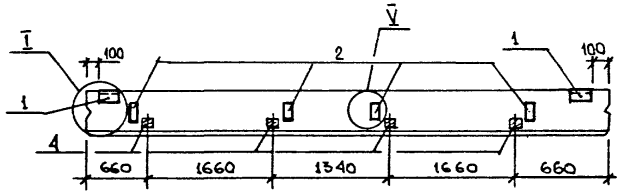

2 – 2

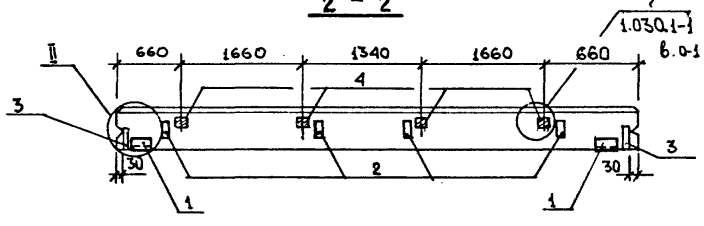

Формат	Зона	Поз.	Обозначение	Наименование	Кол.	Примечание
				Сборочные единицы		
			1.030.1-1.1-1 07-15	Панель ПС 60.21.3.0-2.л		Со всеми закл. изд.
				Изделия закладные		масса ед., кг
			1.030.1-1.1-3 30-01	М2	4	2.14
			36	М9	8	1.38
			33	М6	2	1.14
				Брус деревянный	8	–

Узлы установки закладных изделий, кроме оговоренных, см. сер. 1.030.1-1 вып. 0-3.

Нач. отд.	Попов	
Зам. нач. отд.	Варфоломеев	
Н. контр.	Штыроба	
Нач. бюро	Пешеходов	
Нач. гр.	Маликова	
Проверил	Иваницкий	
Инженер	Билигура	

Привязан

Инв. №

ТП 416-9-59.89 КЖИ-1700

Панель стеновая ПС 60.21.3.0-2.л-2

Стадия	Масса	Масштаб
Р	5640	

Лист 1 Листов 1

ГСПИ

Инв. № подл. 6383 | Подпись и дата 11.12.89 | Взам. инв. №

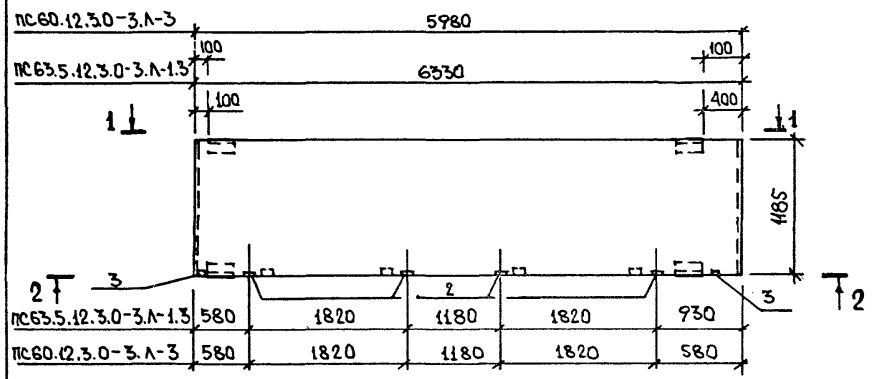

1 – 1

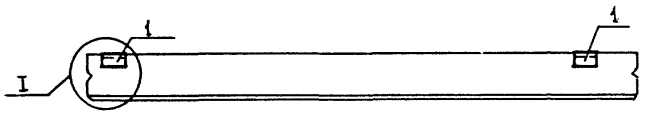

2 – 2

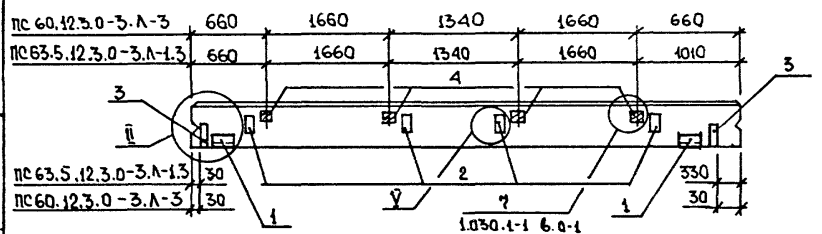

Формат	Зона	Поз.	Обозначение	Наименование	Кол.	Примечание
				ПС 63.5.12.3.0-3.Л-1.3		
				Сборочные единицы		
			1.030.1-1. 1-1 17-01	Панель ПС63.5.12.3.0-3.Л-1		со всеми закл. изд.
				Изделия закладные		Масса ед., кг
		1	1.030.1-1. 1-3 30-01	М2	4	2.14
		2	36	М9	4	1.38
		3	33	М6	2	1.14
		4		Брус деревянный	4	–
				ПС 60.12.3.0-3.Л-3		
				Сборочные единицы		
			1.030.1-1. 1-1 05-06	Панель ПС 60.12.3.0-3.Л		со всеми закл. изд.
				Изделия закладные		Масса ед., кг
		1	1.030.1-1. 1-3 30-01	М2	4	2.14
		2	36	М9	4	1.38
		3	33	М6	2	1.14
		4		Брус деревянный	4	–

Узлы установки закладных изделий, кроме оговоренных, см. сер. 1.030.1-1. вып. 0-3.

Обозначение	Марка	Масса, кг
ТП 416-9-59.89- 1800	ПС63.5.12.3.0-3.Л-1.3	3430
-1900	ПС60.12.3.0-3.Л-3	3210

Привязан

Инв. №

Нач. отд.	Попов	
Зам. нач. отд.	Варфоломеев	
Н. контр.	Штырова	
Нач. бюро	Пешеханов	
Нач. гр.	Маликова	
Проверил	Иваницкий	
Инженер	Вилигура	

ТП 416-9-59.89 КЖИ-1800,1900

Панель стеновая
ПС 63.5.12.3.0-3.Л-1.3
ПС 60.12.3.0-3.Л-3

Стадия	Масса	Масштаб
Р	см. таблицу	

Лист 1 Листов 1

ГСПИ

Инв.№ подл. 6985 | Подпись и дата 14.12.89 | Взам.инв.№

Ц 60510-05 17 Формат А3

Альбом 5

Типовой проект 416-9-59.89

ПС 63.5.18.3.0-2.А-2.6.1

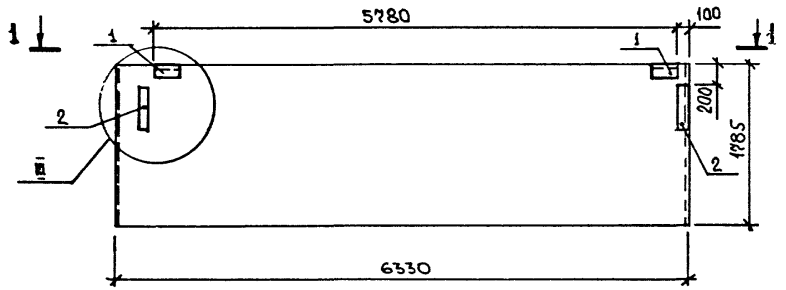

ПС 63.5.18.3.0-2.А-2.6.2

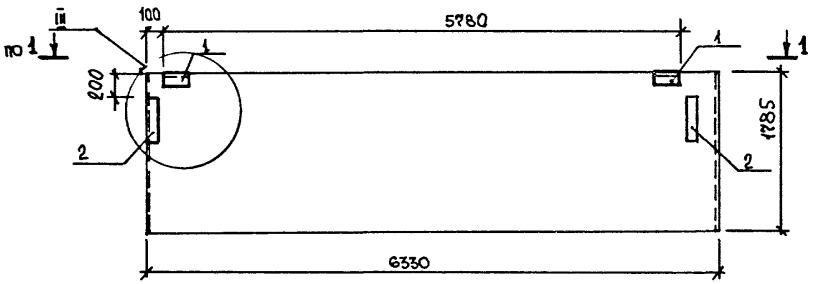

1-1

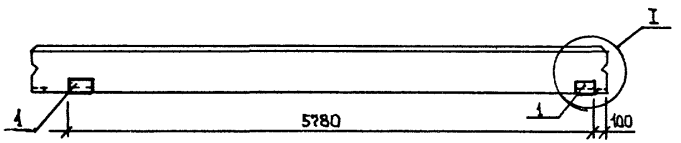

Формат	Зона	Поз.	Обозначение	Наименование	Кол.	Примечание
				ПС 63.5.18.3.0-2.А-2.6.1		
				ПС 63.5.18.3.0-2.А-2.6.2		
				Сборочные единицы		
			1.030.1-1.1-1 25-03	Панель ПС 63.5.18.3.0-2.А-2		Со всеми закл. изд.
				Изделия закладные		Масса ед., кг
		1	1.030.1-1.1-3 30-01	М2	2	2.14
		2	34-01	М14	2	4.18

Обозначение	Марка	Масса, кг
ТП 416-9-59.89 КЖИ-4300	ПС 63.5.18.3.0-2.А-2.6.1	5120
-2100	ПС 63.5.18.3.0-2.А-2.6.2	5120

Узлы установки закладных изделий см. сер. 1.030.1-1 вып. 0-3.

Привязан

Инв. №

Нач. отд.	Попов	
Зам. нач. отд.	Варфоломеев	
Н. контр.	Штырова	
Нач. бюро	Пешеханов	
Нач. гр.	Маликова	
Проверил	Иваницкий	
Инженер	Вилигура	

ТП 416-9-59.89 КЖИ-4300,2100

Панель стеновая
ПС 63.5.18.3.0-2.А-2.6.1
ПС 63.5.18.3.0-2.А-2.6.2

Стадия	Масса	Масштаб
Р	см. таблицу	
Лист 1	Листов 1	

ГСПИ

Инв.№ подл. 6392-5 | Подпись и дата 14.12.89 | Взам.инв.№

Ц00510-05 18 Формат А3

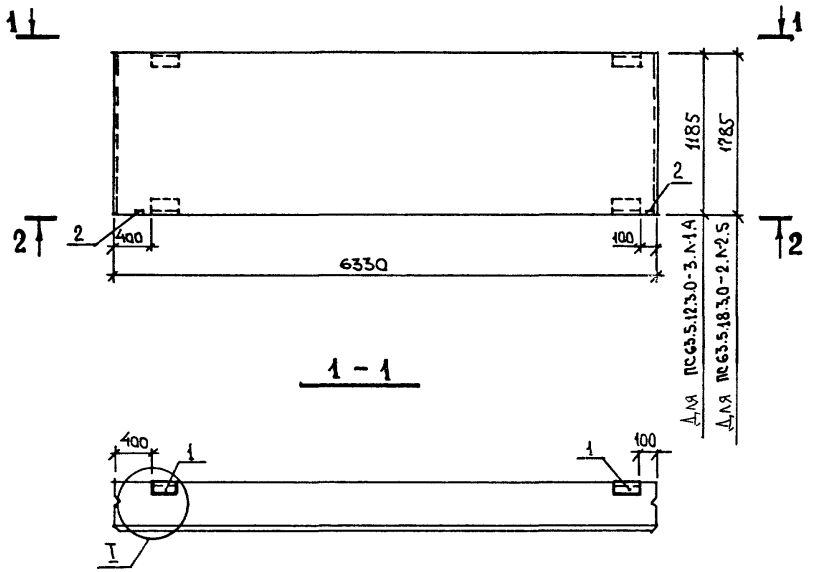

Формат	Зона	Поз.	Обозначение	Наименование	Кол.	Примечание
				ПС 63.5.12.3.0-3.А-1.4		
				Сборочные единицы		
			1.030.1-1.1-1 17-01	Панель ПС 63.5.12.3.0-3.А-1		Со всеми закл. изд.
				Изделия закладные		Масса ед., кг
		1	1.030.1-1.1-3 30-01	М2	4	2.14
		2	33	М6	2	1.14
				ПС 63.5.18.3.0-2.А-2,5		
				Сборочные единицы		
			1.030.1-1.1-1 25-03	Панель ПС 63.5.18.3.0-2.А-2		Со всеми закл. изд.
				Изделия закладные		Масса ед., кг
		1	1.030.1-1.1-3 30-01	М2	4	2.14

Узлы установки закладных деталей см. сер. 1.030.1-1 вып. 0-3.

Обозначение	Марка	Масса, кг
ТП 416-9-59.89 КЖИ-2200	ПС 63.5.12.3.0-3.А-1.4	3430
-2300	ПС 63.5.18.3.0-2.А-2.5	5120

Привязан

Инв. №

Нач. отд.	Попов	
Зам. нач. отд.	Варфоломеев	
Н. контр.	Штырова	
Нач. бюро	Пешеханов	
Нач. гр.	Маликова	
Проверил	Иваницкий	
Инженер	Вилигура	

ТП 416-9-59.89 КЖИ-2200, 2300

Панель стеновая
ПС 63.5.12.3.0-3.А-1.4
ПС 63.5.18.3.0-2.А-2.5

Стадия	Масса	Масштаб
Р	см таблицу	
Лист 1	Листов 1	

ГСПИ

Инв.№ подл. 8383 | Подпись и дата 14.12.89 | Взам.инв.№

Типовой проект 416-9-59.89 Альбом 5

ПС 60.18.3.0-2.А-7.1

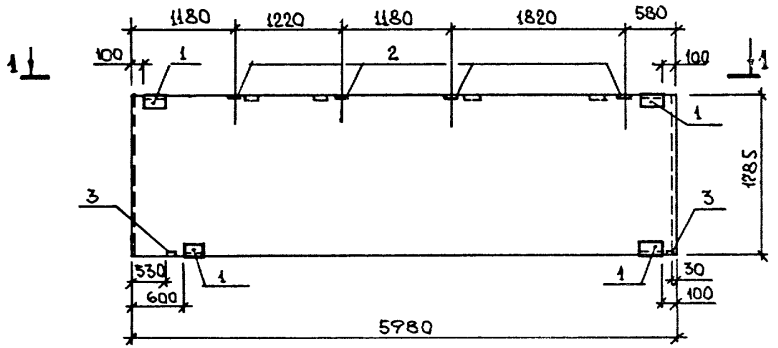

ПС 60.18.3.0-2.А-7.2

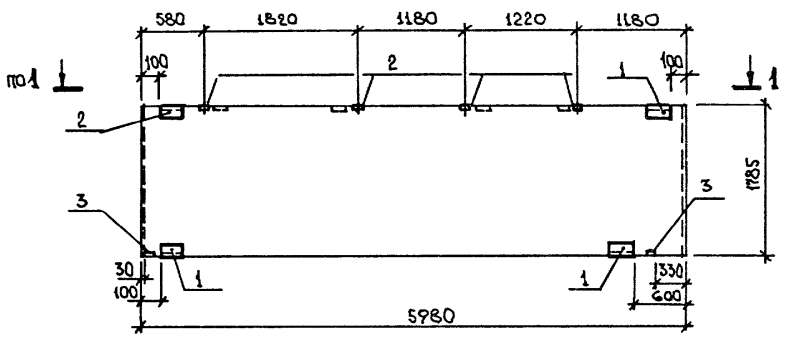

1 – 1

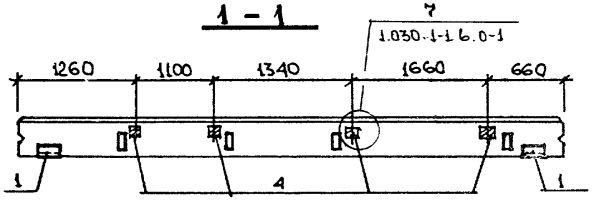

Формат	Зона	Поз.	Обозначение	Наименование	Кол.	Примечание
				ПС 60.18.3.0-2.А-7.1		
				ПС 60.18.3.0-2.А-7.2		
				Сборочные единицы		
			1.030.1-1.1-1 07-08	Панель ПС 60.18.3.0-2.А		Со всеми закл. изд.
				Изделия закладные		Масса ед., кг
		1	1.030.1-1.1-3 30-01	М2	4	2.14
		2	36	М9	4	1.38
		3	33	М6	2	1.14
		4	—	Брус деревянный	4	—

Обозначение	Марка	Масса, кг
ТП 416-9-59.89 -2400	ПС60.18.3.0-2.А-7.1	4830
-2500	ПС60.18.3.0-2.А-7.2	4830

Нач. отд.	Попов	
Зам. нач. отд.	В. Варфоломеев	
Н. контр.	Штырова	
Нач. бюро	Пешехонов	
Нач. гр.	Маликова	
Проверил	Иванницкий	
Инженер	Вилигура	

Привязан

Инв. №

ТП 416-9-59.89 КЖИ-2400, 2500

Панель стеновая
ПС60.18.3.0-2.А-7.1
ПС60.18.3.0-2.А-7.2

Стадия	Масса	Масштаб
Р	см. таблицу	
Лист 1	Листов 1	

ГСПИ

Инв.№ подл. 6383 | Подпись и дата 14.12.89 | Взам.инв.№

Ц00510-05 20 Формат А3

Типовой проект 416-9-59.89 Альбом 5

ПС 60.21.3.0-2.Л-7.2

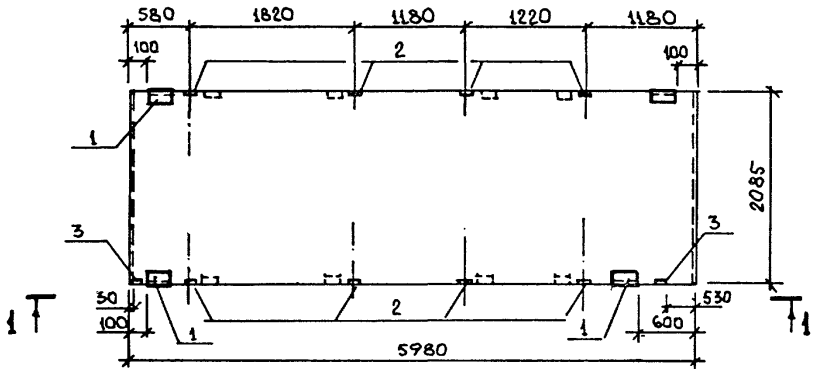

ПС 60.21.3.0-2.Л-7.1

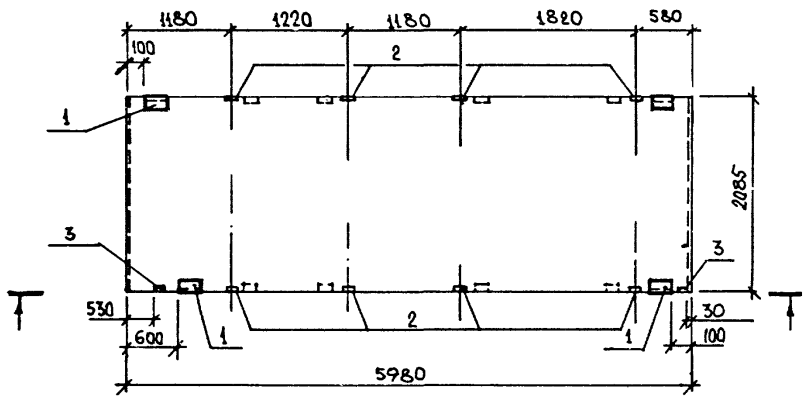

1-1

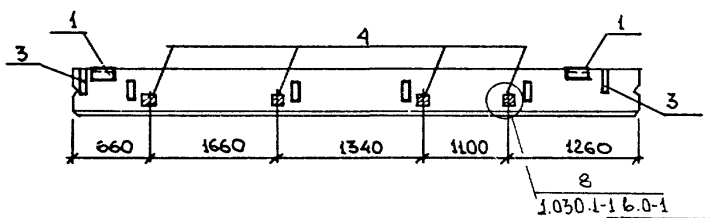

Формат	Зона	Поз.	Обозначение	Наименование	Кол.	Примечание
				ПС 60.21.3.0-2.Л-7.1		
				ПС 60.21.3.0-2.Л-7.2		
				Сборочные единицы		
			1.030.1-1.1-1-07-15	Панель ПС 60.21.3.0-2.Л		Со всеми закл. изд.
				Изделия закладные		Масса ед., кг
		1	1.030.1-1.1-3 30-01	М2	4	2.14
		2	36	М9	8	1.38
		3	33	М6	2	1.14
		4		Брус деревянный	8	–

Обозначение	Марка	Масса, кг
ТП 416-9-59.89 КЖИ-2600	ПС 60.21.3.0-2.Л-7.1	5640
-2700	ПС 60.21.3.0-2.Л-7.2	5640

Привязан

Инв. №

Нач. отд.	Попов	
Зам. нач. отд.	Варфоломеев	
Н. контр.	Штырова	
Нач. бюро	Пешеханов	
Нач. гр.	Маликова	
Проверил	Иваницкий	
Инженер	Вилигура	

ТП 416-9-59.89 КЖИ-2600,2700

Панель стеновая
ПС 60.21.3.0-2.Л-7.1
ПС 60.21.3.0-2.Л-7.2

Стадия	Масса	Масштаб
Р	см. таблицу	
Листа	Листов 1	

ГСПИ

Инв.№ подл. 8983 | Подпись и дата 11.12.89 | Взам.инв.№

Ц 00510-05 21 Формат А3

Типовой проект 416-9-59.89 Альбом 5

ПС 60.12.3.0-3.А-9.1

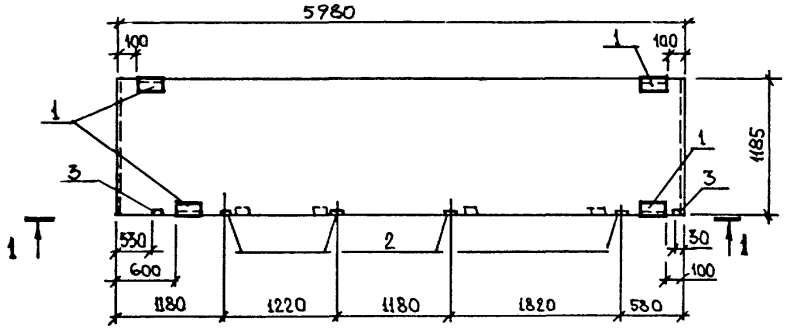

ПС 60.12.3.0-3.А-9.2

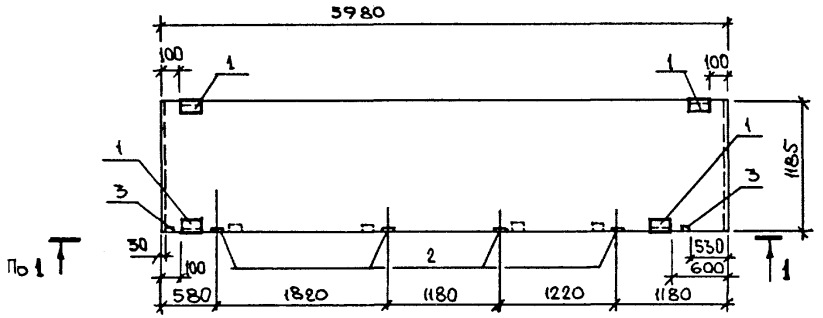

1-1

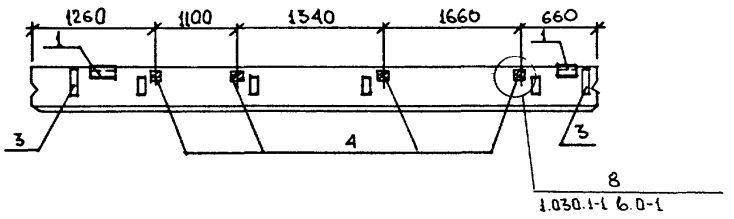

Формат	Зона	Поз.	Обозначение	Наименование	Кол.	Примечание
				ПС60.12.3.0-3.А-9.1		
				ПС60.12.3.0-3.А-9.2		
				Сборочные единицы		
			1.030.1-1.1-1 05-06	Панель ПС60.12.3.0-3.А		Со всеми закл. изд.
				Изделия закладные		Масса ед., кг
		1	1.030.1-1.1-3 30-01	М2	4	2.14
		2	36	М9	4	1.38
		3	33	М6	2	1.14
		4		Брус деревянный	4	—

Обозначение	Марка	Масса, кг
ТП 416-9-59.89 КЖИ-2800	ПС60.12.3.0-3.А-9.1	3210
-2900	ПС60.12.3.0-3.А-9.2	3210

Привязан

Инв. №

Нач. отд.	Попов	
Зам. нач. отд.	Варфоломеев	
Н. контр.	Штырова	
Нач. сект.	Пешехонов	
Нач. гр.	Маликова	
Проверил	Иванищкий	
Инженер	Вилигура	

ТП 416-9-59.89 КЖИ-2800, 2900

Панель стеновая
ПС60.12.3.0-3.А-9.1
ПС60.12.3.0-3.А-9.2

Стадия	Масса	Масштаб
Р	см. таблицу	
Лист 1	Листов 1	

ГСПИ

Инв.№ подл. 6383 | Подпись и дата 14.12.89 | Взам.инв.№

Ц 00570-05 22 Формат А3

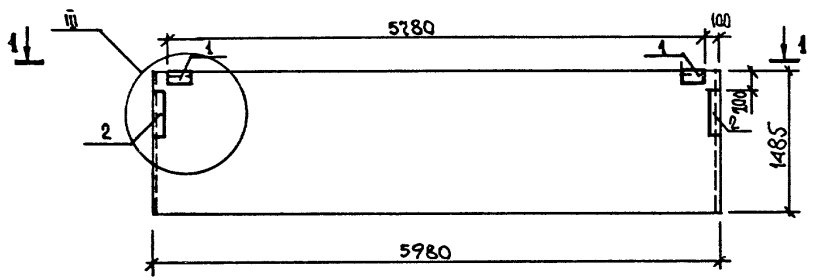

1 – 1

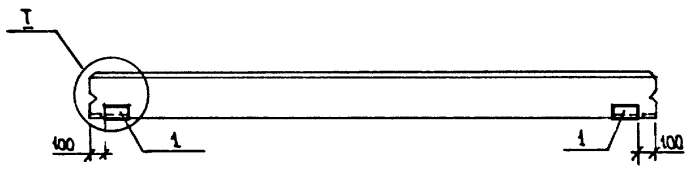

Формат	Зона	Поз.	Обозначение	Наименование	Кол.	Примечание
				Сборочные единицы		
			1.030.1-1.1-1 06-07	Панель ПС60.15.3.0-3.Л		Со всеми закл. изд.
				Изделия закладные		Масса ед., кг
			1.030.1-1.1-3 30-01	М2	2	2.14
			34-01	М14	2	4.18

Привязан

Инв. №

Нач. отд.	Попов	
Зам. нач. отд.	Варфоломеев	
Н. контр.	Штырова	
Нач. бюро	Пешеханов	
Нач. гр.	Маликова	
Проверил	Иваницкий	
Инженер	Вилигура	

ТП 416-9-59.89 КЖИ-4400

Панель стеновая ПС 60.15.3.0 – 3.Л-6

Стадия	Масса	Масштаб
Р	4010 кг	
Лист 1	Листов 1	

ГСПИ

Ц 00570-05 23 Формат А3

Инв. № подл.	Подпись и дата	Взам. инв. №
6983	14.12.89	

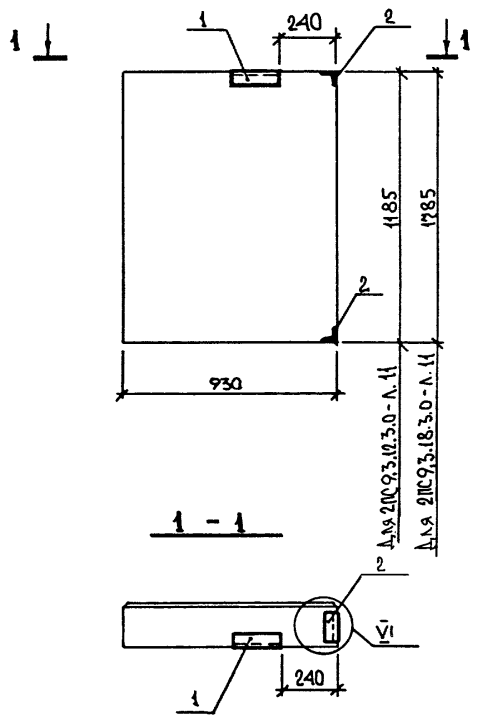

Формат	Зона	Поз.	Обозначение	Наименование	Кол.	Примечание
				2ПС9.3.12.3.0-Л.11		
				Сборочные единицы		
			1.030.1-1.1-1 64-06	Панель 2ПС9.3.12.3.0-Л		Со всеми закл. изд.
				Изделия закладные		Масса ед., кг
		1	1.030.1-1.1-3 30-01	М2	1	2.14
		2	35-01	М11	2	1.36
				2ПС9.3.18.3.0-Л.11		
				Сборочные единицы		
			1.030.1-1.1-1 64-07	Панель 2ПС9.3.18.3.0-Л		Со всеми закл. изд.
				Изделия закладные		Масса ед., кг
		1	1.030.1-1.1-3 30-01	М2	1	2.14
		2	35-01	М11	2	1.36

Обозначение	Марка	Масса, кг
ТП416-9-59.89КЖИ-3100	2ПС9.3.12.3.0-Л.11	500
-3200	2ПС9.3.18.3.0-Л.11	750

Узлы установки закладных изделий см. сер. 1.030.1-1 вып. 0-3

Нач. отд.	Попов	
Зам. нач. отд.	Варфоломеев	
Н. контр.	Штырова	
Нач. бюро	Пешехонов	
Нач. гр.	Маликова	
Проверил	Иваницкий	
Инженер	Вилигура	

Привязан

Инв. №

ТП 416-9-59.89 КЖИ-3100,3200

Панель стеновая
2ПС9.3.12.3.0-Л.11
2ПС9.3.18.3.0-Л.11

Стадия	Масса	Масштаб
Р	см. таблицу	
Лист 1	Листов 1	

ГСПИ

Инв.№ подл.	Подпись и дата	Взам.инв.№
6383	14.12.89	

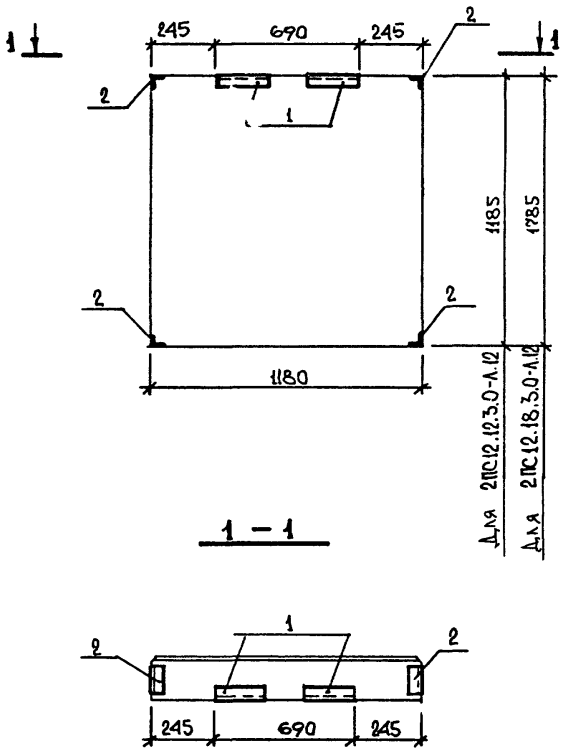

1 — 1

Формат	Зона	Поз.	Обозначение	Наименование	Кол.	Примечание
				2ПС 12.12.3.0 - Л.12		
				Сборочные единицы		
			1.030.1-1.1-1 60-02	Панель 2ПС 12.12.3.0 - Л		со всеми закл. изд.
				Изделия закладные		масса ед., кг
		1	1.030.1-1.1-3 30-01	М2	2	2.14
		2	35-01	М11	4	1.36
				2ПС 12.18.3.0 - Л.12		
				Сборочные единицы		
			1.030.1-1.1-1 61-02	Панель 2ПС 12.18.3.0 - Л		со всеми закл. изд.
				Изделия закладные		масса ед., кг
		1	1.030.1-1.1-3 30-01	М2	2	2.14
		2	35-01	М11	4	1.36

Обозначение	Марка	Масса, кг
ТП 416-9-59.89 КЖИ-3300	2ПС12.12.3.0 - Л.12	630
-3400	2ПС12.18.3.0 - Л.12	950

Нач. отд.	Попов	
Зам. нач. отд.	Варфоломеев	
Н. контр.	Штырова	
Нач. бюро	Пешехонов	
Нач. гр.	Маликова	
Проверил	Иваницкий	
Инженер	Вилигура	

ТП 416-9-59.89 КЖИ-3300,3400

Панель стеновая
2ПС 12.12.3.0 - Л.12
2ПС 12.18.3.0 - Л.12

Стадия	Масса	Масштаб
Р	см. таблицу	

Лист 1 Листов 1

ГСПИ

Привязан

Инв. №

Инв.№ подл. 8383 | Подпись и дата 14.12.89 | Взам.инв.№

Формат А3

Типовой проект 416-9-59.89 Альбом 5

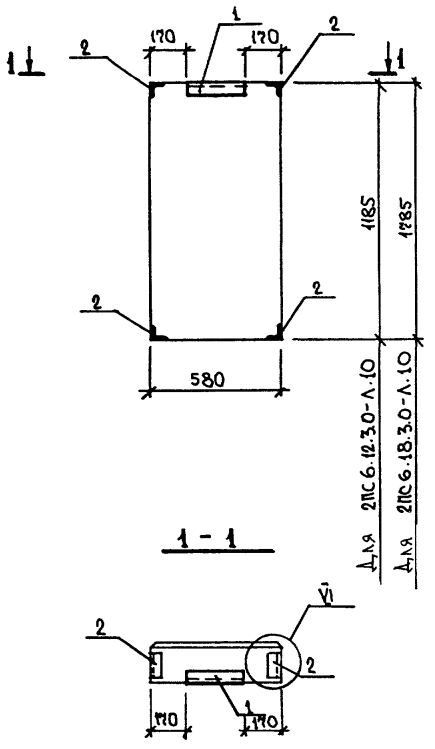

1 - 1

Формат	Зона	Поз.	Обозначение	Наименование	Кол.	Примечание
				2ПС 6.12.3.0 - А.10		
				Сборочные единицы		
			1.030.1-1.1-1 58-02	Панель 2ПС6.12.3.0 - А		Со всеми закл. изд.
				Изделия закладные		Масса ед., кг
		1	1.030.1-1.1-3 30-01	М2	1	2.14
		2	35-01	М11	4	1.36
				2ПС 6.18.3.0 - А.10		
				Сборочные единицы		
			1.030.1-1.1-1 58-02	Панель 2ПС6.18.3.0 - А		Со всеми закл. изд.
				Изделия закладные		Масса ед., кг
		1	1.030.1-1.1-3 30-01	М2	1	2.14
		2	35-01	М11	4	1.36

Узлы установки закладных изделий см. сер. 1.030.1-1 вып. 0-3.

Обозначение	Марка	Масса, кг
ТП 416-9-59.89 КЖИ 3500	2ПС6.12.3.0-А.10	310
-3600	2ПС6.18.3.0-А.10	460

Привязан

Инв. №

Нач. отд.	Попов	
Зам. нач. отд.	Варфоломеев	
Н. контр.	Штыроба	
Нач. бюро	Пешехонов	
Нач. гр.	Маликова	
Проверил	Иваницкий	
Инженер	Билигура	

ТП 416-9-59.89 КЖИ-3500,3600

Панель стеновая
2ПС 6.12.3.0 - А.10
2ПС 6.18.3.0 - А.10

Стадия	Масса	Масштаб
Р	см. таблицу	

Лист 1 Листов 1

ГСПИ

Инв.№ подл. 6983 | Подпись и дата 14.12.89 | Взам.инв.№

Ц 00510-05 26

Формат А3

Альбом 5

Типовой проект 416-9-59.89

Ведомость расхода стали на дополнительные закладные изделия, кг.

Марка элемента	Арматура класса											Прокат											Общий расход
	A1, ГОСТ 5781-82*	10884-81 Ат Ш с									Всего	ГОСТ 19903-74*					ГОСТ 8509-86			ГОСТ 8510-86		Всего	
	ф6	ф8	ф10	ф12	ф14	ф16	ф20	ф22				δ=6	δ=8	δ=10	δ=12	δ=16	L63×5	L63×6	L90×6	L80×50×6			
8КФ133-1.1			2.4	17.8	13.4	13.2		8.4			55.2		8.5	26.4	22.6		13.3		4.2			75.0	130.2
К120-19.1	1.4			25.7	10.4		16.8				54.3		44.8	23.6			9.0					77.4	131.7
К120-19.2	0.6			12.8	20.8		16.8				56.0		21.4	33.4			9.0					63.8	119.8
К120-19.3	0.6			18.6		44.0	16.8				80.0		21.4	19.6	92.3	30.2	9.0					172.5	252.5
2БДР12-5АIVт.1		2.7									2.7	18.4								4.7		23.1	25.8
2БДР12-5АIVт.2		1.6									1.6	18.4										18.4	20.0
ПС63.5.18.3.0-2.А-2.1 ПС63.5.12.3.0-3.А-1.3 ПС60.18.3.0-2.А-1 ПС60.18.3.0-2.А-2.1 ПС60.18.3.0-2.А-2.2 ПС60.12.3.0-3.А-9.1 ПС60.12.3.0-3.А-9.2 ПС60.12.3.0-3.А-3			3.3								3.3	2.3	1.3					5.5				9.1	16.4
ПС60.21.3.0-2.А-2 ПС60.21.3.0-2.А-2.1 ПС60.21.3.0-2.А-2.2			4.9								4.9	2.3	9.3					5.5				17.1	22.0
ПС63.5.18.3.0-2.А-2.6 ПС63.5.18.3.0-2.А-2.6.2 ПС60.15.3.0-3.А-6	1		1.1								1.1		6.3			2.5		2.8				11.6	12.7
ПС63.5.12.3.0-3.А-1.4			1.8								1.8	2.3	1.3					5.5				9.1	10.9
ПС63.5.18.3.0-2.А-2.5			0.8								0.8	2.3						5.5				7.8	8.6
2ПС6.12.3.0-А-10 2ПС6.18.3.0-А-10			2.1								2.1	0.6						4.8				5.4	7.5

Взам. инв. №

Подпись и дата 14.12.05

Инв. № подл. 6383

Привязан

Инв. №

Нач. отд	Попов	
Зам. нач. отд	Варфоломеев	
Н. контр.	Штырова	
Нач. бюро	Пешеконов	
Нач. гр.	Маликова	
Проверил	Иваницкий	
Инженер	Вилигура	

ТП 416-9-59.89 КНИИ-ВР,

Ведомость расхода стали на дополнительные закладные изделия.

Стадия	Масса	Масштаб
Р		
Лист 1	Листов 2	

ГСПИ

Альбом 5

Типовой проект 416-9-59.89

Ведомость расхода стали на дополнительные закладные изделия, кг.

Марка элемента	Арматура класса												Прокат												Общий расход
	А1, ГОСТ 5781-82*	10884-81 Ат IIIс										Всего	ГОСТ 19903-74*					ГОСТ 8509-86			ГОСТ 8510-86			Всего	
	ф6	ф8	ф10	ф12	ф14	ф16	ф20	ф22					δ=6	δ=8	δ=10	δ=12	δ=16	L63×5	L63×6	L90×6	L80×50×6				
2ПС12.12.3.0-А-12 2ПС12.18.3.0-А-12			2.2									2.2	1.1		6.5									7.6	9.8
2ПС9.3.12.3.0-А-II 2ПС9.3.18.3.0-А-II			1.1									1.1	0.6		3.2									3.8	4.9

Инв.№ подл. | Подпись и дата | Взам.инв.№
6983 | 14.12.89 |

Привязан

Инв. №

ТП 416-9-59.89 КЖИ-ВР

Лист 2

Формат А3 40056-05

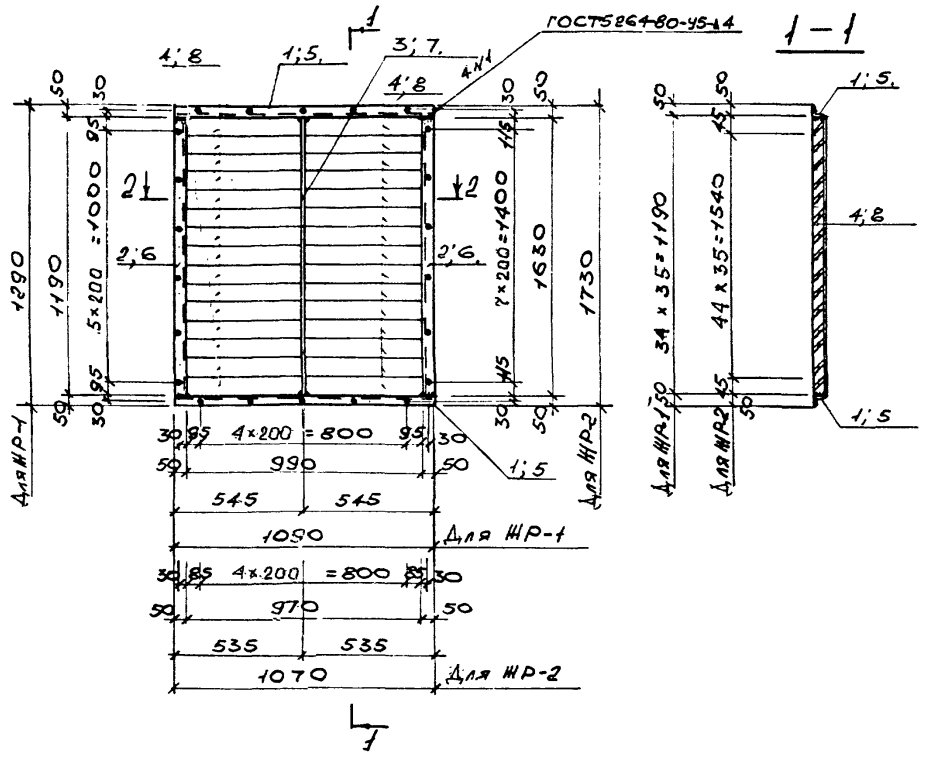

2-2

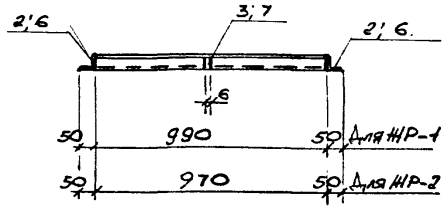

Формат	Зона	Поз.	Обозначение	Наименование	Кол.	Примечание
				Документация		
А4			ТП 416-9-59.89 КЖИ-ТТ2	Технические требования к изготовлению арматурных, закладных и металлических изделий.		
А3			ТП 416-9-59.89 КЖИ-010	ЖР-1		
				Детали		Масса ед., кг
Б.Ч.		1	ТП 416-9-59.89 КЖИ-011	L50×5 ГОСТ8509-86, ℓ=1090	2	4.1
Б.Ч.		2	-012	то же ℓ=1190	2	4.5
Б.Ч.		3	-013	-46×6 ГОСТ19903-74*, ℓ=1190	1	2.6
Б.Ч.		4	-014	-45×2,5 ГОСТ19903-74*, ℓ=502	68	0.4
А3			ТП 416-9-59.89 КЖИ-020	ЖР-2		
				Детали		Масса ед., кг
Б.Ч.		5	ТП 416-9-59.89 КЖИ-021	L50×5 ГОСТ8509-86, ℓ=1070	2	4.0
Б.Ч.		6	-022	то же ℓ=1630	2	6.2
Б.Ч.		7	-023	-46×6 ГОСТ19903-74*, ℓ=1630	1	3.5
Б.Ч.		8	-024	-45×2,5 ГОСТ19903-74*, ℓ=493	88	0.4

Обозначение	Марка	Масса кг
ТП 416-9-59.89 КЖИ-010	ЖР-1	47.00
-020	ЖР-2	59.1

Типовой проект 416-9-59.89 Альбом 5

Взам. инв. №

Подпись и дата 14.12.89

Инв. № подл. 6983

Привязан

Инв. №

Нач. отд.	Попов	
Зам. нач. отд.	Варфоломеев	
Н. контр.	Штырова	
Нач. бюро	Пешехонов	
Нач. гр.	Маликова	
Провер.	Иваницкий	
Инженер	Савельева	

ТП 416-9-59.89 КЖИ-010,020

Решетки жалюзийные ЖР-1; ЖР-2.

Стадия	Масса	Масштаб
Р	см табл.	

Лист 1 Листов 1

ГСПИ

Ц00510-05 29

Формат А3

Типовой проект 416-9-59.89 Альбом 5

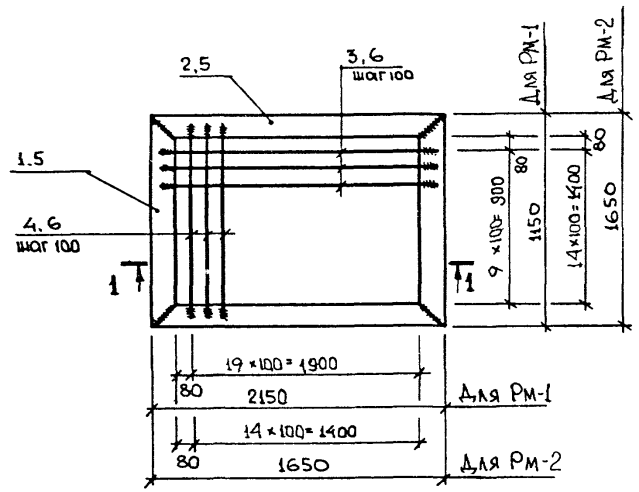

1 – 1

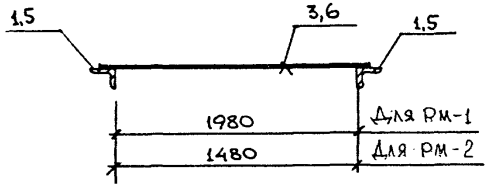

Формат	Зона	Поз.	Обозначение	Наименование	Кол.	Примечание
				Документация		
А4			ТП 416-9-59.89 КЖИ-ТТ2	Технические требования к изготовлению арматурных закладных и метамических изделий.		
				Рм-1		
				Детали		Масса ед., кг
Бч		1	ТП 416-9-59.89 КЖИ-030	L75×6 ГОСТ 8509-86 ℓ=1150	2	8.0
Бч		2	-031	То же ℓ=2150	2	14.8
Бч		3	-032	• 16 ГОСТ 2590-71* ℓ=2100	9	3.3
Бч		4	-033	То же ℓ=1100	19	1.8
				Рм-2		
				Детали		Масса ед., кг
Бч		5	ТП 416-9-59.89 КЖИ-041	L75×6 ГОСТ 8509-86 ℓ=1650	4	11.4
Бч		6	-042	• 16 ГОСТ 2590-71* ℓ=1600	26	2.5

Привязан

Инв. №

Инв.№ подл. | Подпись и дата | Взам.инв.№
6983 | 14.12.89 |

Обозначение	Марка	Масса, кг
ТП 416-9-59.89 КЖИ-030	Рм-1	109.5
-040	Рм-2	110.6

Нач. отд.	Попов	
Зам. нач. отд.	Варфоломеев	
Н. контр.	Шырова	
Нач. бюро	Пешехонов	
Нач. гр.	Маликова	
Проверил	Иваницкий	
Инженер	Вилигура	

ТП 416-9-59.89 КЖИ-030,040

Решетка металлическая Рм-1, Рм-2

Стадия	Масса	Масштаб
Р	см. табл.	
Лист 1	Листов 1	

12Х18Н10Т ГОСТ 9941-81

ГСПИ

Ц00510-05 30 Формат А3

Типовой проект 416-9-59.89 Альбом 5

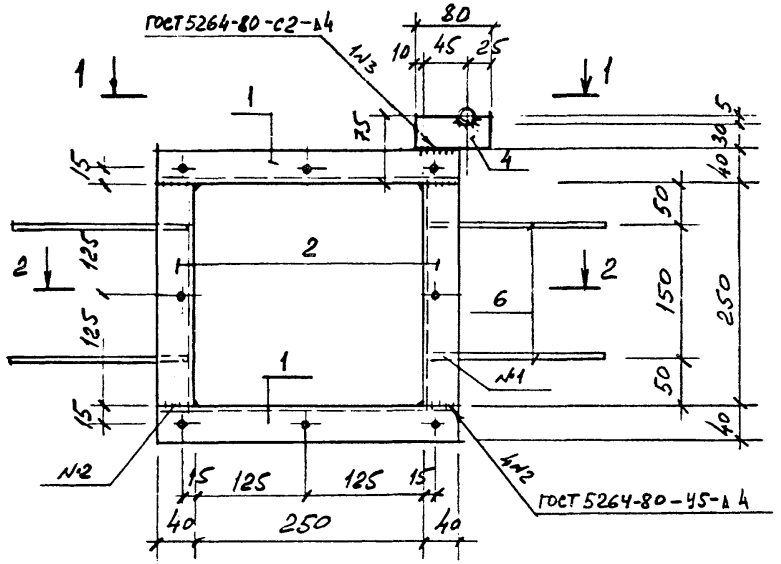

Формат	Зона	Поз.	Обозначение	Наименование	Кол.	Примечание
				ДОКУМЕНТАЦИЯ		
А4			ТП 416-9-59.89 КЖИ-ТТ2	ТЕХНИЧЕСКИЕ ТРЕБОВАНИЯ К ИЗГОТОВЛЕНИЮ АРМАТУРНЫХ, ЗАКЛАДНЫХ И МЕТАЛЛИЧЕСКИХ ИЗДЕЛИЙ.		
				ДЕТАЛИ		Масса ед., кг
Б.Ч.		1	ТП 416-9-59.89 КЖИ-051	L40×4 ГОСТ 8509-86 ℓ=330	2	0,79
Б.Ч.		2	-052	То же ℓ=250	2	0,60
Б.Ч.		3	-053	ТРУБА Ф10×2,2 ℓ=160 ГОСТ 8734-75*	1	0,070
Б.Ч.		4	-054	-36×4 ℓ=80 ГОСТ 103-76*	1	0,09
Б.Ч.		5	-055	ШПИЛЬКА М5 ℓ=20	8	0,005
Б.Ч.		6	-056	Ф6АI ℓ=300, ГОСТ 5781-82*	4	0,070

1 - 1

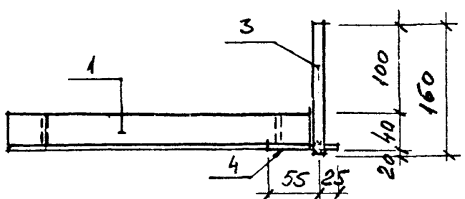

ПОЗ.6

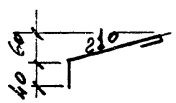

2 - 2

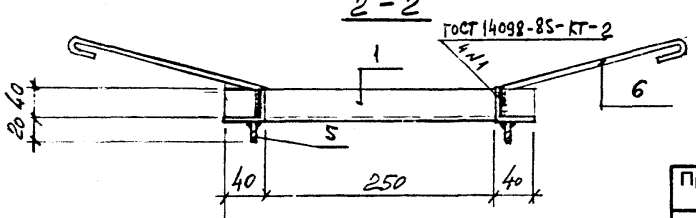

Нач.отд.	Попов		
Зам.нач.отд.	Варфоломеев		
Н.контр.	Штырова		
Нач.бюро	Пешехонов		
Нач.гр.	Маликова		
Проверил	Иваницкий		
Разраб.	Маликова		

ТП 416-9-59.89 КЖИ-050

РАМКА РМ-3

Стадия	Масса	Масштаб
Р	3,3	

Лист 1 Листов 1

ГСПИ

Привязан

Инв. №

Инв.№ подл. 6993 | Подпись и дата 14.12.85 | Взам.инв.№

Ц00510-05 31

Формат А3

Альбом 5

Типовой проект 416-9-59.89

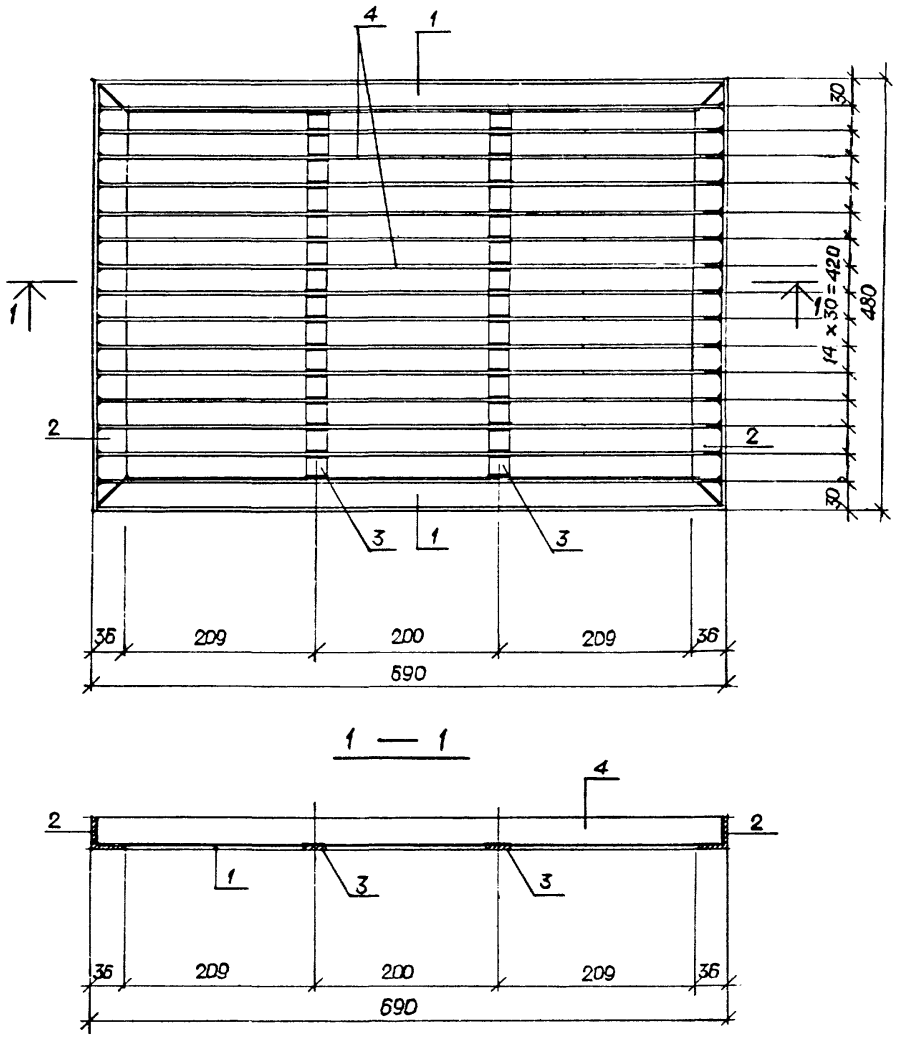

Формат	Зона	Поз.	Обозначение	Наименование	Кол.	Примечание
				Документация		
А4			ТП 416-9-59.89 КЖИ-ТТ1	Технические требования к изготовлению арматурных, закладных и металлических изделий		
				Детали		Масса ед. кг
Б4		1	ТП 416-9-59.89 КЖИ-081	L36×4 ГОСТ 8509-86, ℓ=590	2	1,5
Б4		2	-082	L36×4 ГОСТ 8509-86, ℓ=480	2	1,1
Б4		3	-083	-4×18 ГОСТ 103-76*, ℓ=408	2	0,23
Б4		4	-084	-3×30 ГОСТ 103-76*, ℓ=578	15	0,48

Инв.№ подл. 6383 | Подпись и дата 14.12.89 | Взам.инв.№

Привязан

Инв. №

Нач.отд.	Попов	
Зам.нач.отд.	Варфоломеев	
Н.контр.	Штырова	
Нач.бюро	Пешехонов	
Нач.гр.	Маликова	
Провер.	Иваницкий	
Архит.	Горякин	

ТП 416-9-59.89 КЖИ-060

Решетка для вытирания ног МР-1

Стадия	Масса	Масштаб
Р	11,8	
Лист 1	Листов 1	

ГСПИ

Ц00510-05 32 Формат А3

Типовой проект 416-9-59.89 Альбом 5

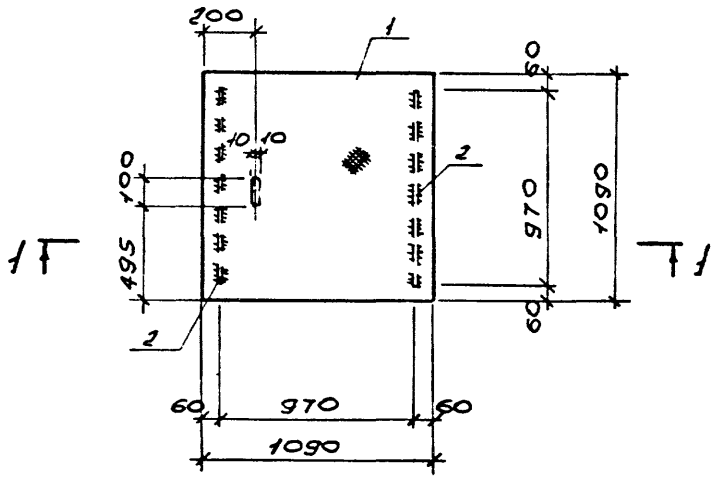

1-1

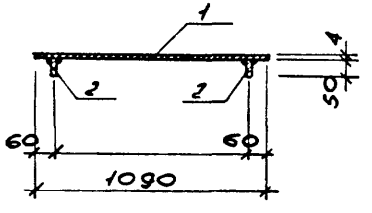

Формат	Зона	Поз.	Обозначение	Наименование	Кол.	Примечание
				Документация		
А4			ТП 416-9-59.89 КЖИ-ТТ1	Технические требования к изготовлению арматурных, закладных и металлических изделий.		
				Детали		Масса ед., кг
Б4		1	ТП 416-9-59.89 КЖИ-071	Сталь рифл. S=4мм ГОСТ 8568-77*	1.2м²	40.1
Б4		2	-072	-50×6 ГОСТ 19903-74*, l=970	2	2.3

Привязан

Инв. №

Нач. отд.	Попов		
Зам. нач. отд.	Варфоломеев		
Н. контр.	Штырова		
Нач. бюро	Пешехонова		
Нач. гр.	Маликова		
Провер.	Иваницкий		
Инженер	Савельева		

ТП 416-9-59.89 КЖИ-070

Щит Щ-1

Стадия	Масса	Масштаб
Р	44,7	

Лист 1 Листов 1

ГСПИ

Инв. № подл. 6983 | Подпись и дата 14.12.89 | Взам. инв. №

Ц00510-05 33 Формат А3

Типовой проект 416-9-59.89 Альбом 5

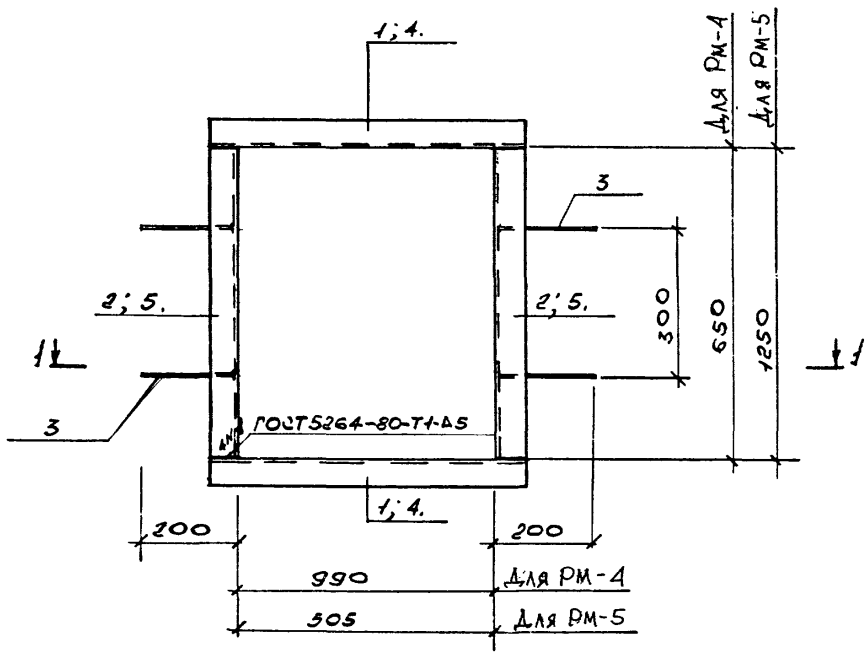

1 – 1

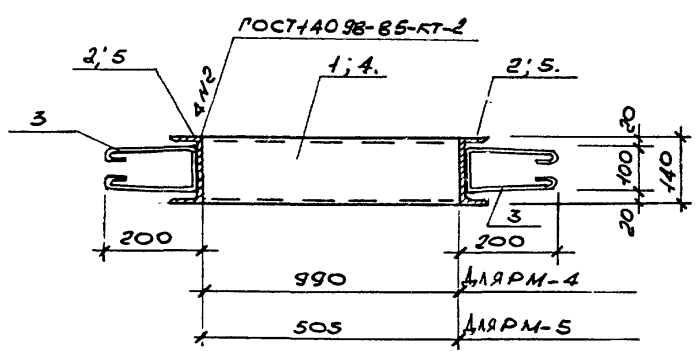

Формат	Зона	Поз.	Обозначение	Наименование	Кол.	Примечание
				Документация		
А4			ТП 416-9-59.89 КЖИ-ТТ2	Технические требования к изготовлению арматурных, закладных и металлических изделий.		
А3			ТП 416-9-59.89 КЖИ-080	РМ-4		
				Детали		Масса ед., кг
БЧ		1	ТП 416-9-59.89 КЖИ-081	С14 ГОСТ 8240-72* ℓ = 1110	2	13.7
БЧ		2	-082	То же ℓ = 650	2	8.0
БЧ		3	-083	Ф6 АI ГОСТ 5781-82* ℓ = 680	4	0.3
А3			ТП 416-9-59.89 КЖИ-090	РМ-5		
				Детали		Масса ед., кг
БЧ		3	ТП 416-9-59.89 КЖИ-083	Ф6 АI ГОСТ 5781-82*, ℓ = 680	4	0.3
БЧ		4	-091	С14 ГОСТ 8240-72*, ℓ = 625	2	7.7
БЧ		5	-092	То же ℓ = 1250	2	15.4

Обозначение	Марка	Масса, кг
ТП 416-9-59.89 КЖИ-080	РМ-4	44.6
-090	РМ-5	47.4

Взам. инв. №

Подпись и дата 14.12.89

Инв. № подл. 6983

Привязан

Инв. №

Нач. отд.	Попов	
Гл. инж.	Воронцова	
Н. контр.	Штырова	
Нач. бюро	Пенехонов	
Нач. гр.	Маликова	
Провер.	Иванницкий	
Инженер	Савельева	

ТП 416-9-59.89 КЖИ-080,090

Рамки РМ-4, РМ-5.

Стадия	Масса	Масштаб
Р	см. табл.	

Лист 1 Листов 1

ГСПИ

Ц00510-05 34 Формат А3

Альбом 5

Типовой проект 416-9-59.89

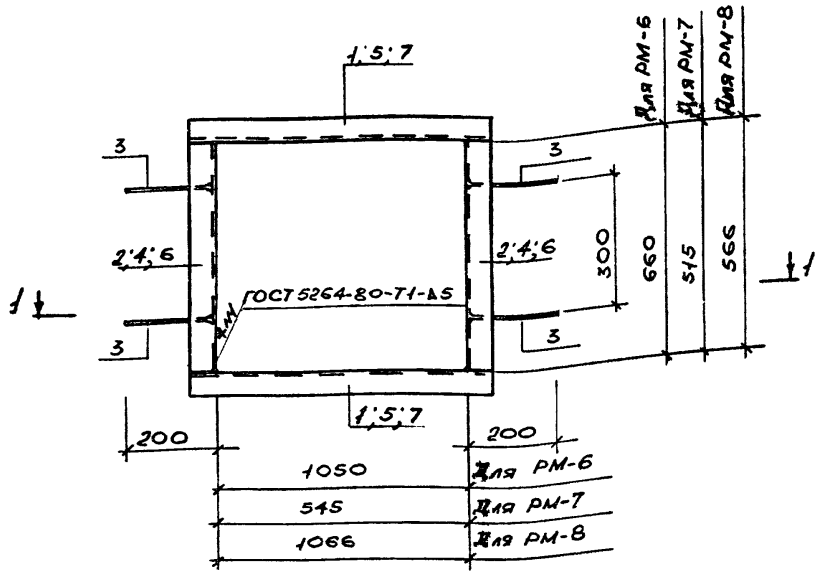

1-1

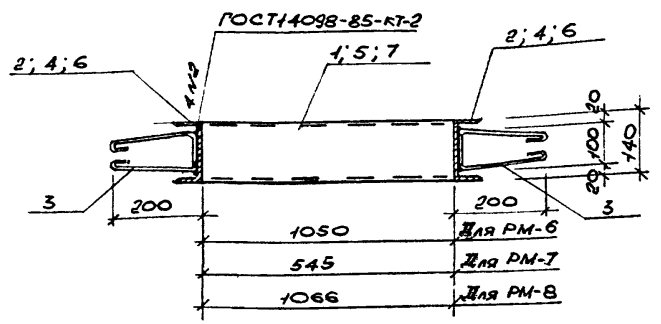

Формат	Зона	Поз.	Обозначение	Наименование	Кол.	Примечание
				Документация		
А4			ТП 416-9-59.89 КЖИ-ТТ2	Технические требования к изготовлению арматурных, закладных и металлических изделий		
				РМ-6		
				Детали		Масса ед, кг.
БЧ		1	ТП 416-9-59.89 КЖИ-4011	С14 ГОСТ 8240-72*, ℓ=1170	2	14.4кг
БЧ		2	-4012	То же ℓ=660	2	8.1кг
БЧ		3	-4013	ФБАI ГОСТ 5781-82*, ℓ=680	4	0.3кг
				РМ-7		
				Детали		
БЧ		3	ТП 416-9-59.89 КЖИ-4013	ФБАI ГОСТ 5781-82*, ℓ=680	4	0.3кг
БЧ		4	-4021	С14 ГОСТ 8240-72*, ℓ=515	2	6.3кг
БЧ		5	-4022	То же ℓ=665	2	8.2кг
А3			ТП 416-9-59.89 КЖИ-4030	РМ-8		
				Детали		
БЧ		3	ТП 416-9-59.89 КЖИ-4013	ФБАI ГОСТ 5781-82*, ℓ=680	4	0.3кг
БЧ		6	-4031	С14 ГОСТ 8240-72*, ℓ=565	2	7.0кг
БЧ		7	-4032	То же ℓ=1186	2	14.6кг

Обозначение	Марка	Масса, кг
ТП 416-9-59.89 КЖИ-4010	РМ-6	46.2
-4020	РМ-7	30.2
-4030	РМ-8	44.4

Привязан

Инв. №

Нач.отд.	Попов	
Зам.гл.инж.	Варфоломеев	
Н.контр.	Штырова	
Нач.бюро	Пешехонов	
Нач.гр.	Маликова	
Провер.	Иванницкий	
Исполнен.	Савельева	

ТП 416-9-59.89 КЖИ-4010, 4020, 4030.

Рамки РМ-6; РМ-7; РМ-8.

Стадия	Масса	Масштаб
Р	см. табл.	
Лист 1	Листов 1	

ГСПИ

Инв.№ подл. 6825 | Подпись и дата 14.12.89 | Взам.инв.№

400510-05 35 Формат А3

Типовой проект 416-9-59.89 Альбом 5

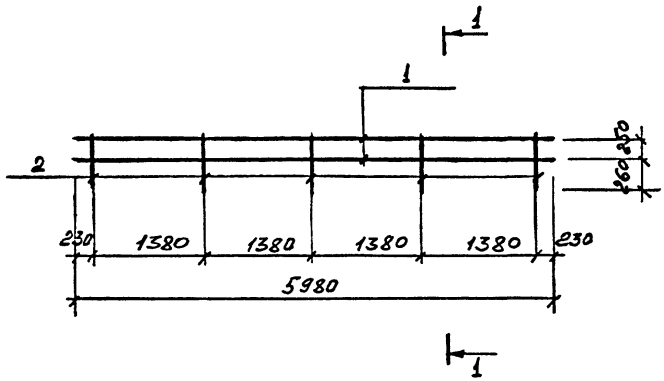

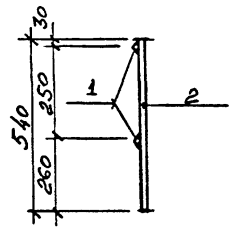

Формат	Зона	Поз.	Обозначение	Наименование	Кол.	Примечание
				ДОКУМЕНТАЦИЯ		
А4			ТП 416-9-59.89 КЖИ-ТТ2	Технические требования к изготовлению арматурных, закладных и металлических изделий		
				ДЕТАЛИ		Масса ед., кг
БЧ		1		ф16AI ℓ = 5980	2	9,5
БЧ		2		ф16AI ℓ = 540	5	0,9

Привязан

Инв. №

Инв.№ подл. 6983 | Подпись и дата 14.12.89 | Взам.инв.№

Нач.отд.	Попов	
Зав.лаб.	Варфоломеев	
Н.контр.	Шутырова	
Нач.бюро	Пешехонов	
Нач.гр.	Маликова	
Проверил	Иванищкий	
Исполн.	Маликова	

ТП 416-9-59.89 КЖИ-4040

Ограждение ОГМ-1

Стадия	Масса	Масштаб
Р	23,5	
Лист 1	Листов 1	

ГОСТ 5781-82*

ГСПИ

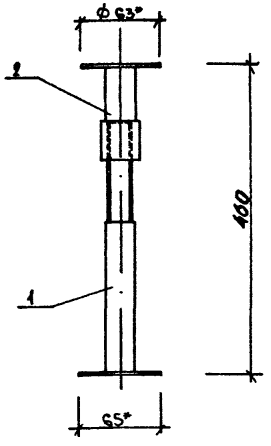

1. * РАЗМЕР ДЛЯ СПРАВОК.

Формат	Зона	Поз.	Обозначение	Наименование	Кол.	Примечание.
				ДОКУМЕНТАЦИЯ		
А1			ТП 416-9-59.89 КЖИ-ТТ2	Технические требования к изготовлению арматурных, закладных и металлических изделий		
				ДЕТАЛИ		Масса ед., кг
А1		1	ТП 416-9-59.89 КЖИ-4110	Основание О-1	1	0,41
А1		2.	1.444-2 вып. 1	Опора верхняя ОВ-1	1	0,30

Взам.инв.№ | Подпись и дата 14.12.89 | Инв.№подл. 6983

Нач.отд.	Попов	
Зам.нач.отд.	Варфоломеев	
Н.контр.	Штырова	
Нач.бюро	Пешехонов	
Нач.гр.	Маликова	
Проверил	Маликова	
Ст.инж.	Иваницкий	

ТП 416-9-59.89 КЖИ-4100

Опора СВ

Стадия	Масса	Масштаб
Р	0,71	
Лист 1	Листов 3	

ГСПИ

Формат А4

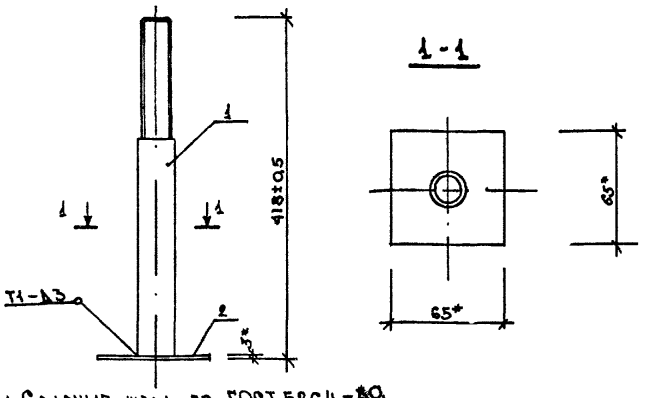

1. Сварные швы по ГОСТ 5264-80.
2. * РАЗМЕРЫ ДЛЯ СПРАВОК.

Формат	Зона	Поз.	Обозначение	Наименование	Кол.	Примечание
				ДОКУМЕНТАЦИЯ		
А1			ТП 416-9-59.89 КЖИ-ТТ2	Технические требования к изготовлению арматурных, закладных и металлических изделий		
				ДЕТАЛИ		Масса ед., кг
А4		1	ТП 416-9-59.89 КЖИ-4111	Стойка Ст-1	1	0,31
Б4		2	-4112	-65-3 ГОСТ 19903-74* l=65	1	0,10

Взам.инв.№ | Подпись и дата | Инв.№подл.

Нач.отд.	Попов	
Зам.нач.отд.	Варфоломеев	
Н.контр.	Штырова	
Нач.бюро	Пешехонов	
Нач.гр.	Маликова	
Проверил	Маликова	
Ст.инж.	Иваницкий	

ТП 416-9-59.89 КЖИ-4110

Основание О-1

Стадия	Масса	Масштаб
Р	0,41	
Лист 1	Листов 1	

ГСПИ

Альбом 5

Типовой проект 416-9-59.89

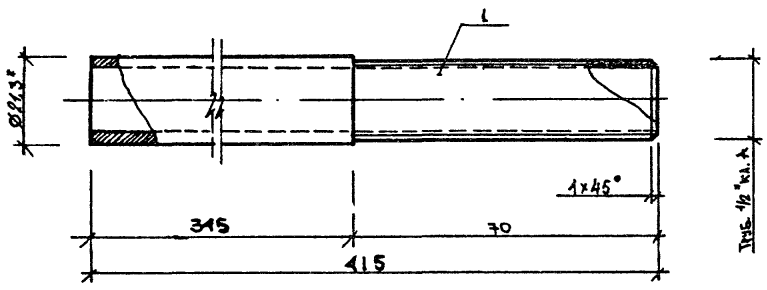

1* Размер для справок.

Формат	Зона	Поз.	Обозначение	Наименование	Кол.	Примечание
				ДОКУМЕНТАЦИЯ		
А4			ТП 416-9-59.89 КЖИ-ТТ2	Технические требования к изготовлению арматурных, закладных и металлических изделий		
				ДЕТАЛИ		Масса ед., кг
А4		1	ТП 416-9-59.89 КЖИ-4111	Труба А-15 ГОСТ 3262-75*Ч=415	1	0,31

Нач.отд.	Попов	
Замнач.отд.	Варфоломеев	
	...ова	
Нач.бюро	Пещехонов	
Нач.гр.	Маликова	
Проверил	Маликова	
Ст.инж.	Иваницкий	

ТП 416-9-59.89 КЖИ-4111

Стойка Ст-1

Стадия	Масса	Масштаб
Р	0,31	

Лист 1 Листов 1

ГСПИ

Формат А4

Взам.инв.№ | Подпись и дата 14.12.89 | Инв.№подл. 6983

gost.e-ecolog.ru

37

Альбом 5

Типовой проект

Взам.инв.№ | Подпись и дата | Инв.№подл.