типовой проект

416-9-58.89

ЛАБОРАТОРНО - БЫТОВОЙ БЛОК ПУНКТА ЗАХОРОНЕНИЯ РАДИОАКТИВНЫХ ОТХОДОВ

АЛЬБОМ 5

СТРОИТЕЛЬНЫЕ ИЗДЕЛИЯ

gost.e-ecolog.ru

ТИПОВОЙ ПРОЕКТ

416-9-58.89

ЛАБОРАТОРНО-БЫТОВОЙ БЛОК ПУНКТА ЗАХОРОНЕНИЯ РАДИОАКТИВНЫХ ОТХОДОВ

АЛЬБОМ 5

РАЗРАБОТАН:
ГОСУДАРСТВЕННЫМ СОЮЗНЫМ ПРОЕКТНЫМ ИНСТИТУТОМ
Главный инженер института Е.Л.Макеев
Главный инженер проекта В.М.Печерский

Утвержден решением ведомства №10-16/Н-1532 от 10.07.89 г.

Введен в действие приказом ГСПИ № 224 от 14.07.89 г.

инв. 6992 18.12.89

400509-05

Типовой проект 416-9-58.89 Альбом 5

Формат	Обозначение	Наименование	С	Примеч
А3	ТП416-9-58.89 КЖИ	Титульный лист	1	
А3	ТП416-9-58.89 КЖИ-ПЧ	Перечень чертежей	2	
А3	ТП416-9-58.89 КЖИ-ПЧ	Перечень чертежей	3	
А4	-ТТ1	Технические требования		
		к изготовлению сборных		
		железобетонных изделий	4	
А4	-ТТ2	Технические требования		
		к изготовлению арматур-		
		ных, закладных и металли-		
		ческих изделий.	4	
А4	-ТТ3	Технические требования к		
		изготовлению столярных		
		изделий	5	
А4	ТП416-9-58.89 КЖИ-01	Сетка С1	5	
А3	-100	Колонна 2К03.36-2.1-1.	6	
А3	-200	Колонна 2К03.36-2.1-3.	7	
А3	-300	Колонна 2К3.36-2-1.	8	
А3	-400	Колонна 2К03.36-2.1-2.	9	
А3	-500	Колонна 2К03.36-2.1-4	10	
А3	-600; 700	Колонны 2КД3.36-23-1; 2КД3.36-2.3-2.	11	
А3	-800	Колонна 2КД3.36-2.3-3.	12	
А3	-900	Колонна 2К03.36-2.1-5.	13	
А3	-5800	Колонна 2КД3.36-2.3-4	14	
А3	-1100	Колонна 2КД3.36-2.3-5.	15	
А3	-1200, 1300	Колонны 2КД3.36-23-6; 2КД3.36-23-7.	16	
А3	-1400, 1500, 1600	Ригели РОП4.27-40-1;		
		РОП4.27-40-2; Р3.57-1.	17	
А3	-1700	Диафрагма жесткости 2ДП26.36-1.	18	
А3	-1800	Панель стеновая ПС60.18.3.0-2л-1	19	
А3	-1900	Панель стеновая ПС60.18.3.0-2л-2	20	
А3	-5900, 2100	Панели стеновые 2ПС12.15.3.0-л-1;		
		2ПС12.15.3.0-л-2.	21	
А3	-2200, 2300	То же 2ПС6.15.3.0-л-1; 2ПС6.15.3.0-л-2	22	

Формат	Обозначение	Наименование	С	Примеч.
А3	ТП416-9-58.89 КЖИ-2400, 2500	Панели стеновые 3ПС46.180.30-л-1;		
		3ПС46.180.30-л-2.	23	
А3	-2600, 2700	То же 3ПС46.150.30-л-1,		
		4ПС72.150.30-л-1.	24	
А3	-2800, 2900	Панели стеновые 1ПС57.5.18.3.0-2л-1-1;		
		1ПС57.5.18.3.0-2л-2-1	25	
А3	-6100, 3100	Панели стеновы 1ПС57.5.18.3.0-2л-1-2;		
		1ПС57.5.18.3.0-2л-2-2.	26	
А3	-3200, 3300	Панели стеновые ПС60.18.3.0-2л-3;		
		ПС60.18.3.0-2л-4.	27	
А3	-3400, 3500	Панели стеновые ПС60.15.3.0-3л-1;		
		ПС60.15.3.0-6л-1.	28	
А3	-3600, 3700	Панели стеновые ПС30.18.3.0-6л-1,		
		ПС30.18.3.0-6л-2.	29	
А3	-3800, 3900	Панели стеновые 1ПС27.5.18.3.0-6л-1-1;		
		1ПС27.5.18.3.0-6л-2-1	30	
А3	-6200, 4100	Панели стеновые 1ПС27.5.15.3.0-6л-1-1;		
		1ПС27.5.15.3.0-6л-2-1.	31	
А3	-4200, 4300	Панели стеновые 1ПС27.5.18.3.0-6л-1-2;		
		1ПС27.5.18.3.0-6л-2-2.	32	
А3	-4400	Плита ПРС56.15-10Ат V т-1	33	
А3	-4500	Плита ПРС56.15-10Ат V т-2	34	

Инв. № подл. | Подпись и дата | Взам. инв. №

699 2 | 12.12.89

Инв. №			
Нач.отд.	Попов		
Зам.нач.отд.	Варфоломеев		
Н.контр.	Штырова		
Нач.бюро	Пешехонов		
Нач.гр.	Маликова		
Провер.	Ивницкий		
Инженер	Савельева		

Привязан

ТП 416-9-58.89 КЖИ-ПЧ

Перечень чертежей.

Стадия	Лист	Листов
Р	1	2

ГСПИ

Ц00509-03 3

Формат А3

Типовой проект 416-9-58.89 Альбом 5

продолжение

Формат	Обозначение	Наименование	С	Примеч.
А3	ТП416-9-58.89КЖИ-4600	Плита ПРС56.15-16АУТ-1.	35	
А3	ТП416-9-58.89КЖИ-ВР	Ведомость расхода		
		стали на дополнительные закладные изделия	36	
А3	ТП416-9-58.89КЖИ-ВР	Ведомость расхода		
		стали на дополнительные закладные изделия	37	
А3	ТП416-9-58.89КЖИ-4700	Решетка для вытяжных шахт МР-1	38	
А3	-4800;4900	Жалюзийные решетки МР-1; МР-2.	39	
А3	-5300, 5400	Рамки РМ-4; РМ-5	40	
А3	-5200;5300;5400	Рамки РМ-6; РМ-7; РМ-8.	41	
А3	-5500	Рамка РМ-9	42	
А3	-5600	Шкаф ПК-1.	43	
А3	-5700	Щит Щ-1	44	

Инв.№ подл. | Подпись и дата | Взам.инв.№
6982 | 12.12.89

Привязан

Инв. №

ТП 416-9-58.89 КЖИ-ПУ

Лист 2

Формат А4 0509-03 4

Типовой проект 416-9-58.89 Альбом 5

1. Колонны изготовляются в опалубке типовых колонн серии 1.020-1/83, выпуск 2-1 и отличаются от них только наличием дополнительных закладных изделий.
2. Ригели изготовляются в опалубке типовых ригелей серии 1.020-1/83, выпуск 3-1 и отличаются от них только наличием дополнительных закладных изделий.
3. Диафрагма жесткости 2ДП26.36-1 изготовляется в опалубке типовой диафрагмы жесткости 2ДП26.36 серии 1.020-1/83, вып. 4-1 и отличается от нее наличием дополнительных закладных изделий и отверстием.
4. Панели стеновые изготовляются в опалубке типовых панелей серии 1.030.1-1, вып. 1-1 и отличаются от них только наличием дополнительных закладных изделий.
5. Плиты перекрытия изготовляются в опалубке типовых плит серии 1.041.1-2, вып. 6 и отличаются от них наличием отверстий и дополнительных закладных изделий.
6. При изготовлении колонн, ригелей, диафрагмы жесткости, панелей стеновых, плит перекрытия руководствоваться всеми указаниями, данными в чертежах выше указанных серий.

Привязан

Инв. №

Взам.инв.№ | Подпись и дата 12.12.89 | Инв.№ подл. 6992

Нач.отд.	Попов		ТП 416-9-58.89 КЖИ-ТТ1
Зам.нач.отд.	Варфоломеев		
Н.контр.	Штырова		Технические требования к изготовлению сборных железобетонных изделий.
Нач.бюро	Петелонов		Стадия Р; Лист 1; Листов 1
Нач.гр.	Маликова		ГСПИ
Инженер	Савельева		

Формат А4

1. Сварку закладных изделий производить в соответствии с требованиями ГОСТ5264-80 „Ручная дуговая сварка. Соединения сварные", ГОСТ14098-85 „Соединения сварные элементов закладных деталей сборных железобетонных конструкций. Контактная и автоматическая сварка плавлением."
2. Закладные изделия должны отвечать требованиям ГОСТ10922-75 „Арматурные изделия и закладные детали сварные для железобетонных конструкций. Технические требования и методы испытаний."
3. Сварку закладных изделий производить электродами типа Э42 ГОСТ9467-75, катет шва принимать 5мм.
4. Закладные изделия должны быть огрунтованы двумя слоями грунтовки ГФ-021 ГОСТ25129-82.*
5. Арматурные сетки изготовлять при помощи контактной точечной сварки в соответствии с требованиями ГОСТ10922-75 „Арматурные изделия и закладные детали сварные для железобетонных конструкций. Технические требования и методы испытаний." и СНиП 3.03.01-87 „Несущие и ограждающие конструкции."

Привязан

Инв. №

Взам.инв.№ | Подпись и дата 12.12.89 | Инв.№ подл. 6992

Нач.отд.	Попов		ТП 416-9-58.89 КЖИ-ТТ2
Зам.нач.отд.	Варфоломеев		
Н.контр.	Штырова		Технические требования к изготовлению арматурных, закладных и металлических изделий.
Нач.бюро	Петелонов		Стадия Р; Лист 1; Листов 1
Нач.гр.	Маликова		ГСПИ
Провер.	Иванищенко		
Инженер	Савельева		

Типовой проект 416-9-58.89 Альбом 5

1. Деревянные конструкции защитить от возгорания посредством глубокой пропитки материалами, указанными в СНиП 3.03.01-87 „Несущие и ограждающие конструкции."
2. Деревянные изделия антисептировать и огрунтовать двумя слоями масляной краски по ГОСТ 8292-85 светлых тонов.
3. Внешнее оформление пожарных шкафов ПК должно выполняться по ГОСТ 12.4.026-76.*
4. Крепление деревянных изделий производить шурупами ГОСТ 1145-80.*

Привязан

Инв. №

Нач.отд.	Попов		
Зам.нач.отд.	Варфоломеев		
Н.контр.	Штырова		
Нач.бюро	Пешехонов		
Нач.гр.	Маликова		
Провер.	Иваницкий		
Инженер	Савельева		

ТП 416-9-58.89 КЖИ-ТТ3

Технические требования к изготовлению столярных изделий.

Стадия	Лист	Листов
Р	1	1

ГСПИ

Формат А4

Инв.№ подл. 6992 | Подпись и дата 18.12.89 | Взам.инв.№

Типовой проект 416-9-58.89 Альбом 5

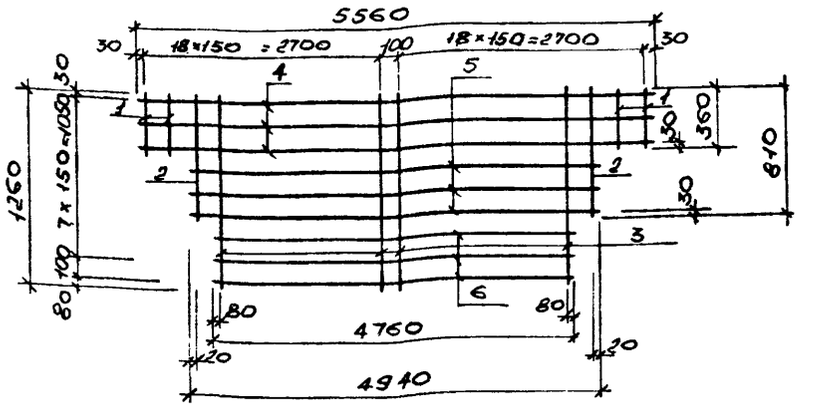

Формат	Зона	Поз.	Обозначение	Наименование	Кол.	Примечание
				Документация		
			ТП416-9-58.89 -ТТ2	Технические требования к изготовлению арматурных, закладных и металлических изделий		
				Детали		Масса ед., кг
Б.Ч.		1	ТП416-9-58.89-КЖИ-011	ф6 Ат Ш с ГОСТ 10884-81, l=360	4	0.08
Б.Ч.		2	-012	Тоже l=810	2	0.18
Б.Ч.		3	-013	" l=1260	32	0.28
Б.Ч.		4	-014	" l=5560	3	1.23
Б.Ч.		5	-015	" l=4940	3	1.1
Б.Ч.		6	-016	" l=4760	3	1.06

Привязан

Инв. №

Нач.отд.	Попов		
Зам.нач.отд.	Варфоломеев		
Н.контр.	Штырова		
Нач.бюро	Пешехонов		
Нач.гр.	Маликова		
Провер.	Иваницкий		
Инженер	Савельева		

ТП 416-9-58.89 КЖИ-010

Сетка С1.

Стадия	Масса	Масштаб
	19.8	

Лист 1 Листов 1

ГСПИ

Формат А4

Инв.№ подл. 6992 | Подпись и дата 18.12.89 | Взам.инв.№

Ц00509-05

Типовой проект 416-9-58.89 Альбом 5

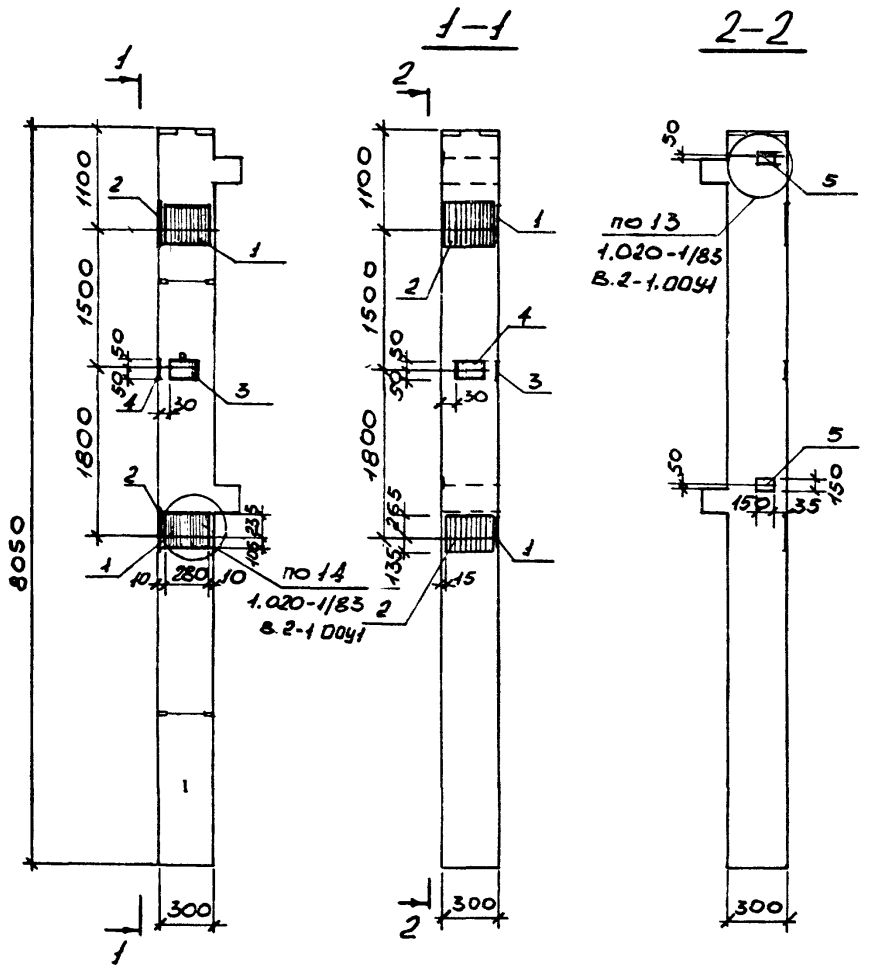

Формат	Зона	Поз.	Обозначение	Наименование	Кол.	Примечание
				Сборочные единицы		
			1.020-1/83.2-1.08-03	Колонна 2К03.36-2.1		Со всеми закл. изд.
				Изделия закладные		Масса ед, кг
		1	1.020-1/83.2-15 26	МН-27	2	12.98
		2	25	МН-25	2	14.39
		3	24-07	МН-34	1	1.53
		4	24-06	МН-33	1	1.53
		5	24-08	МН-40	2	2.55

Привязан

Инв. №

Нач.отд.	Попов	
Зам.нач.отд.	Варфоломеев	
Н.контр.	Штырова	
Нач.бюро	Пешехонов	
Нач.груп.	Мазикова	
Провер.	Иваницкий	
Инженер	Савельева	

ТП 416-9-58.89 КЖИ-100.

Колонна 2К03.36-2.1-1.

Стадия	Масса	Масштаб
Р	1845	

Лист 1 Листов 1

ГСПИ

Инв.№ подл. 6992 | Подпись и дата 18.12.89 | Взам.инв.№

Ц00509-05 7

Типовой проект 416-9-58.89 Альбом 5

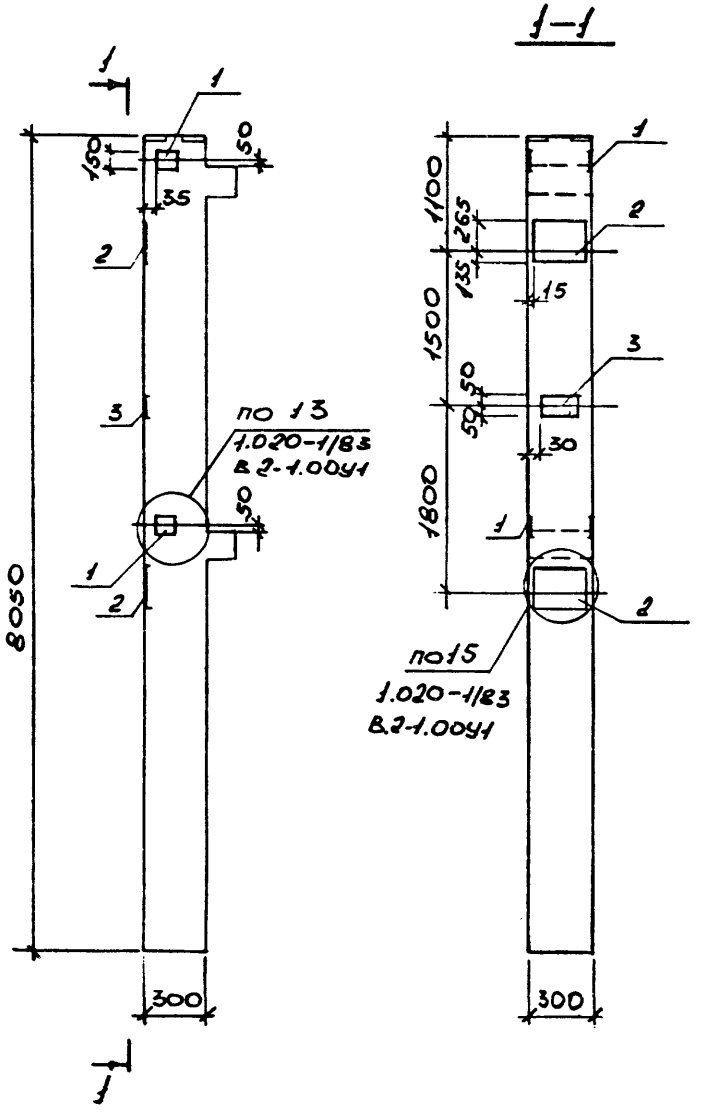

Формат	Зона	Поз.	Обозначение	Наименование	Кол.	Примечание
				Сборочные единицы		
			1.020-1/83.2-1.08-03	Колонна 2КО3.36-2.1		Со всеми закл. изд.
				Изделия закладные.		Масса ед., кг.
		1	1.020-1/83.2-15 24-09	МН-41	2.	3.86
		2	25	МН-25	2	14.39
		3	24-06	МН-33	1	1.53

Привязан

Инв. №

Нач.отд.	Попов		
Зам.нач.отд.	Варфоломеев		
Н.контр.	Штырова		
Нач.бюро	Пешехонов		
Нач.груп.	Матюкова		
Провер.	Иваницкий		
Исполнен	Савельева		

ТП 416-9-58.89 КЖИ-200

Колонна 2КО3.36-2.1-3.

Стадия	Масса	Масштаб
Р	1845	

Лист 1 Листов 1

ГСПИ

Инв.№ подл.	Подпись и дата	Взам.инв.№
6952	18.12.89	

Ц00509-05 8 Формат А3

Типовой проект 416-9-58.89 Альбом 5

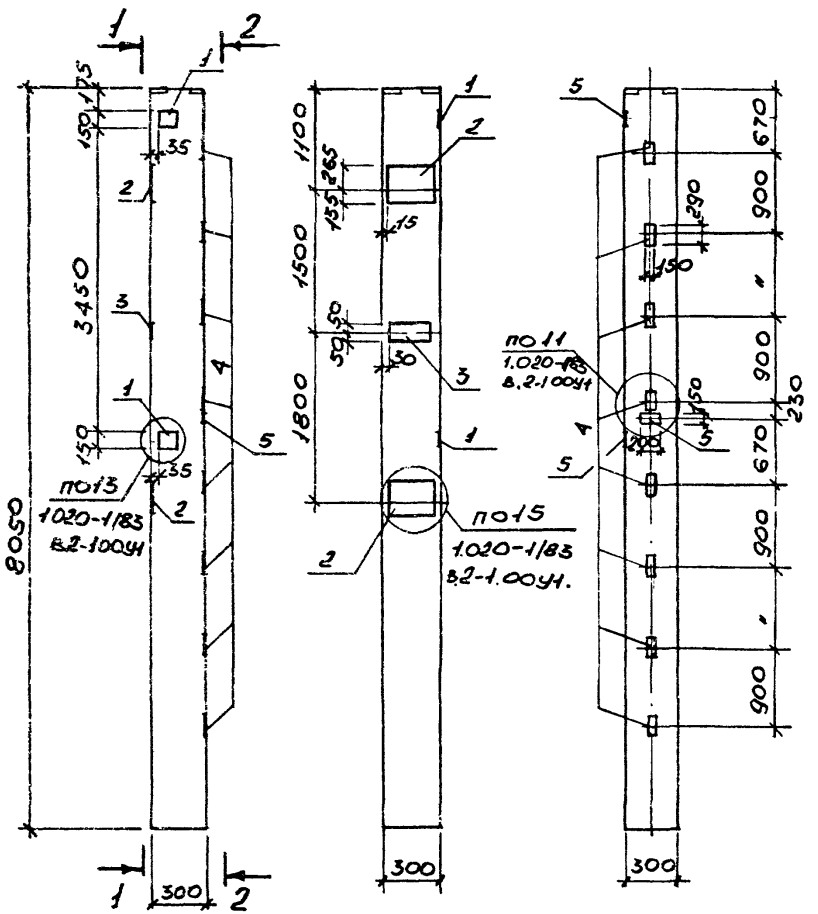

Формат	Зона	Поз.	Обозначение	Наименование	Кол.	Примечание
				Сборочные единицы		
			1.020-1/83.2-1 08-05	Колонна 2К3.36-2.		Со всеми закл. изд.
				Изделия закладные		Масса ед., кг.
		1	1.020-1/83.2-15 24-09	МН-41	2	3.86
		2	25	МН-25	2	14.39
		3	24-06	МН-33	1	1.53
		4	23	МН-13	8	7.39
		5	24	МН-19	1	4.85

Привязан

Инв. №

Нач.отд.	Попов	
Зам.начатд.	Варфоломеев	
Н.контр.	Штырова	
Нач.бюро	Пешехонов	
Нач.груп	Маликова	
Провер.	Иваницкий	
Инженер	Савельева	

ТП416-9-58.89 КЖИ-300

Колонна 2К3.36-2-1.

Стадия	Масса	Масштаб
Р	1811	

Лист 1 Листов 1

ГСПИ

Инв.№ подл. 6992 | Подпись и дата 18.12.89 | Взам.инв.№

Ц00509-05 9

Типовой проект 416-9-58.89 Альбом 5

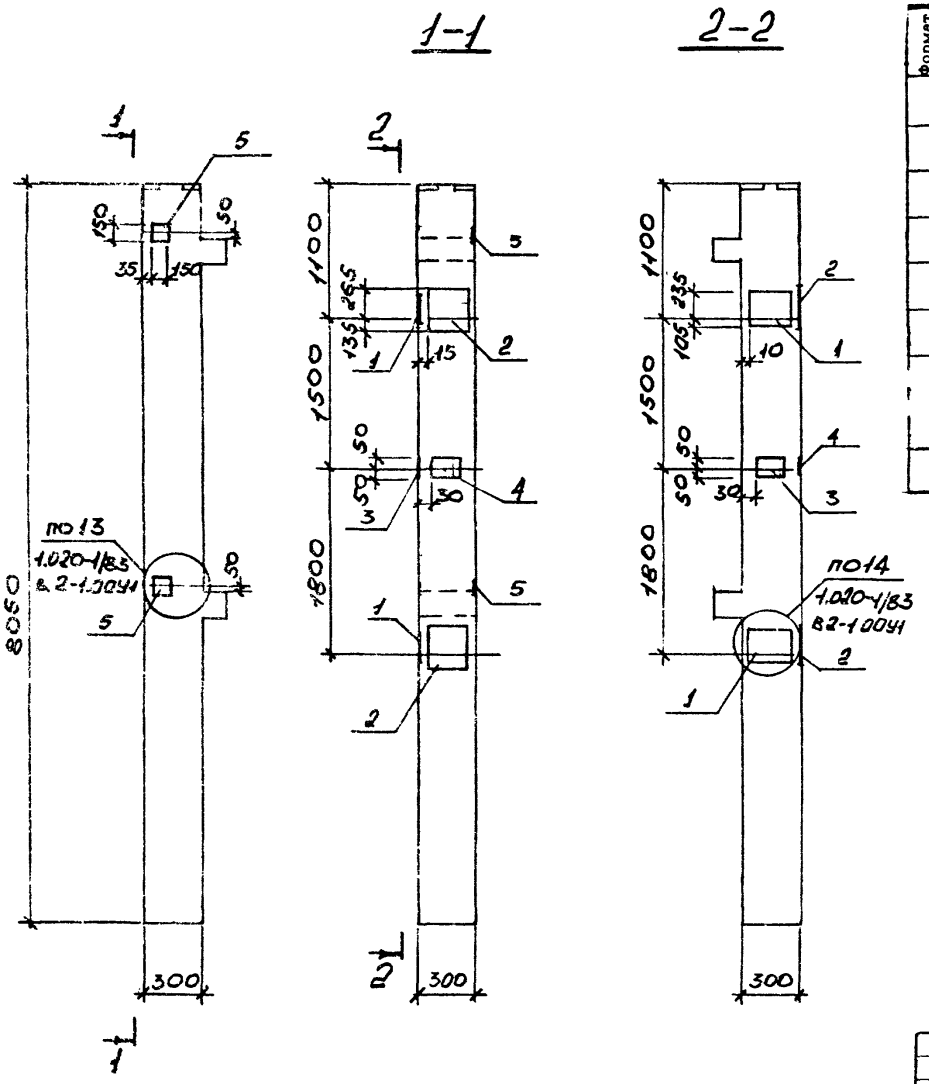

Формат	Зона	Поз.	Обозначение	Наименование	Кол.	Примечание
				Сборочные единицы		
			1.020-1/83.2-1.08-03	Колонна 2КО3.36-2.1		Со всеми закл.изд.
				Изделия закладные		Масса ед, кг
		1	1.020-1/83.2-15 26	МН-27	2	12.98
		2	25	МН-25	2	14.39
		3	24-07	МН-34	1	1.53
		4	24-06	МН-33	1	1.53
		5	24-08	МН-40	2	2.55

Привязан

Инв. №

Инв.№ подл. 6992 | Подпись и дата 18.12.89 | Взам.инв.№

Нач.отд.	Попов	
Гл.инженер	Варфоломеев	
Н.контр.	Штырова	
Нач.бюро	Пешеконов	
Нач.груп.	Маликова	
Провер.	Иваницкий	
Инженер	Савельева	

ТП 416-9-58.89 КЖИ-400

Колонна 2КО3.36-2.1-2.

Стадия	Масса	Масштаб
Р	1845	
Лист 1	Листов 1	

ГСПИ

Ц 00509-05 10

Типовой проект 416-9-58.89 Альбом 5

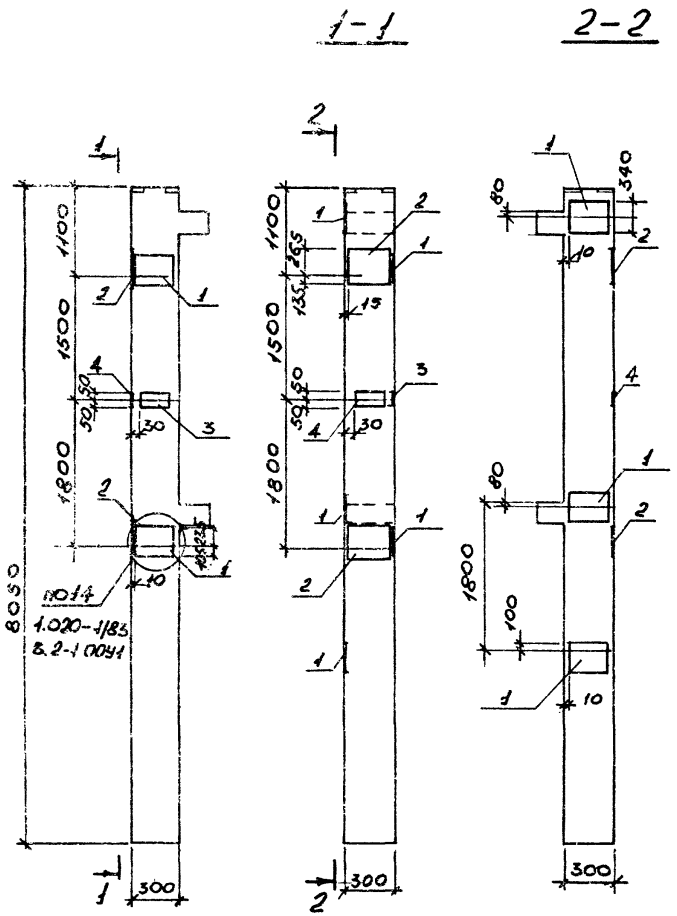

Формат	Зона	Поз.	Обозначение	Наименование	Кол.	Примечание
				Сборочные единицы		
			1.020-1/83.2-1.08-03	Колонна 2КО336-2.1		Совсеми закладн.
				Изделия закладные		Масса ед., кг.
		1	1.020-1/83.2-15 26	МН-27	5	12.98
		2	25	МН-25	2	14.35
		3	24-07	МН-34	1	1.53
		4	24-06	МН-33	1	1.53

Привязан

Инв. №

Нач.отд.	Попов		
Гл.инж.отд.	Варюхичев		
Н.контр.	Штырова		
Нач.бюро	Пешеконов		
Нач.груп	Мазикова		
Провер.	Ивашицкий		
Исполнил	Савельева		

ТП 416-9-58.89 КНШ-500

Колонна 2КО3.36-2.1-4

Стадия	Масса	Масштаб
Р	1845	
Лист 1	Листов 1	

ГСПИ

Инв.№ подл. 6192 | Подпись и дата 19.12.89 | Взам.инв.№

Ц00509-05 11 Формат А3

Типовой проект 416-9-58.89 Альбом 5

2КД3.36-23-1

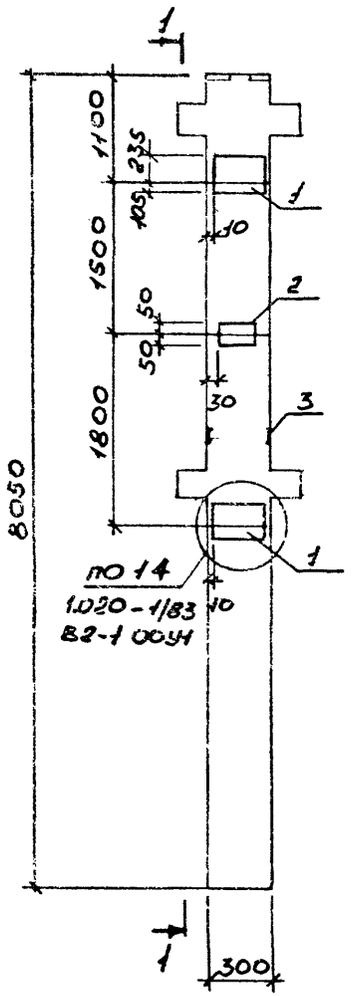

2КД3.36-23-2

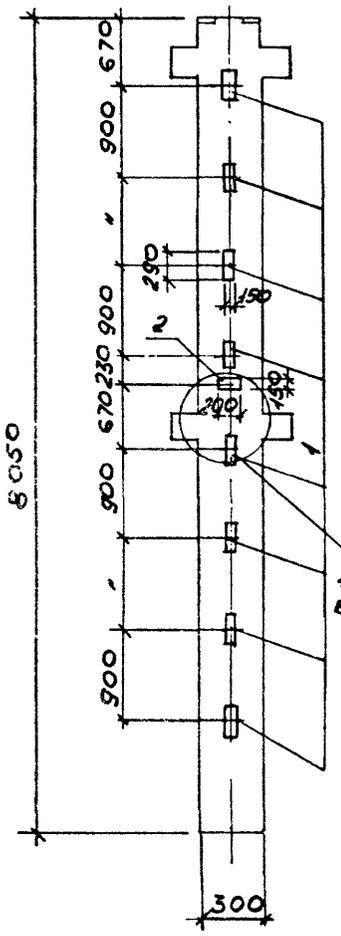

1-1

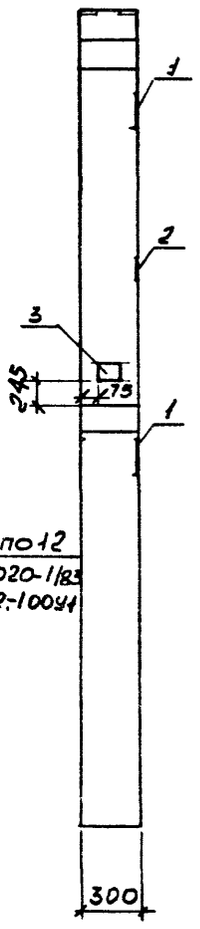

Формат	Зона	Поз.	Обозначение	Наименование	Кол.	Примечание
				2КД3.36-23-1		
				Сборочные единицы		
			1.020-1/83.2-1 08-01	Колонна 2КД3.36-2.3.		Со всеми закл.изд.
				Изделия закладные		Масса ед, кг.
		1	1.020-1/83.2-15 26	МН-27	2	12.98
		2	24-07	МН-34	1	1.53
		3	24-09	МН-41	1	3.86
				2КД3.36-2.3-2		
				Сборочные единицы		
			1.020-1/83.2-1 08-01	Колонна 2КД3.36-2.3.		Со всеми закл.изд.
				Изделия закладные		Масса ед., кг.
		1	1.020-1/83.2-15 23	МН-13	8	7.39
		2	24	МН-19	1	4.85

Обозначение	Марка	Масса кг
ТП416-9-58.89КЖИ -600	2КД3.36-2.3-1	1879
-700	2КД3.36-2.3-2	1879

Привязан

Инв. №

Нач.отд.	Попов	
Зам.нач.		
отд.	Варфоломеев	
Н.контр.	Штырова	
Нач.бюро	Певехонов	
Нач.груп.	Маликова	
Провер.	Иванницкий	
Инженер	Савельева	

ТП 416-9-58.89 КЖИ-600,700.

Колонны 2КД3.36-2.3-1, 2КД3.36-2.3-2.

Стадия	Масса	Масштаб
Р	1879	

Лист 1 Листов 1

ГСПИ

Инв.№ подл. 6892 | Подпись и дата 29.12.89 | Взам.инв.№

Ц 00509-05 12

Типовой проект 416-9-58.89 Альбом 5

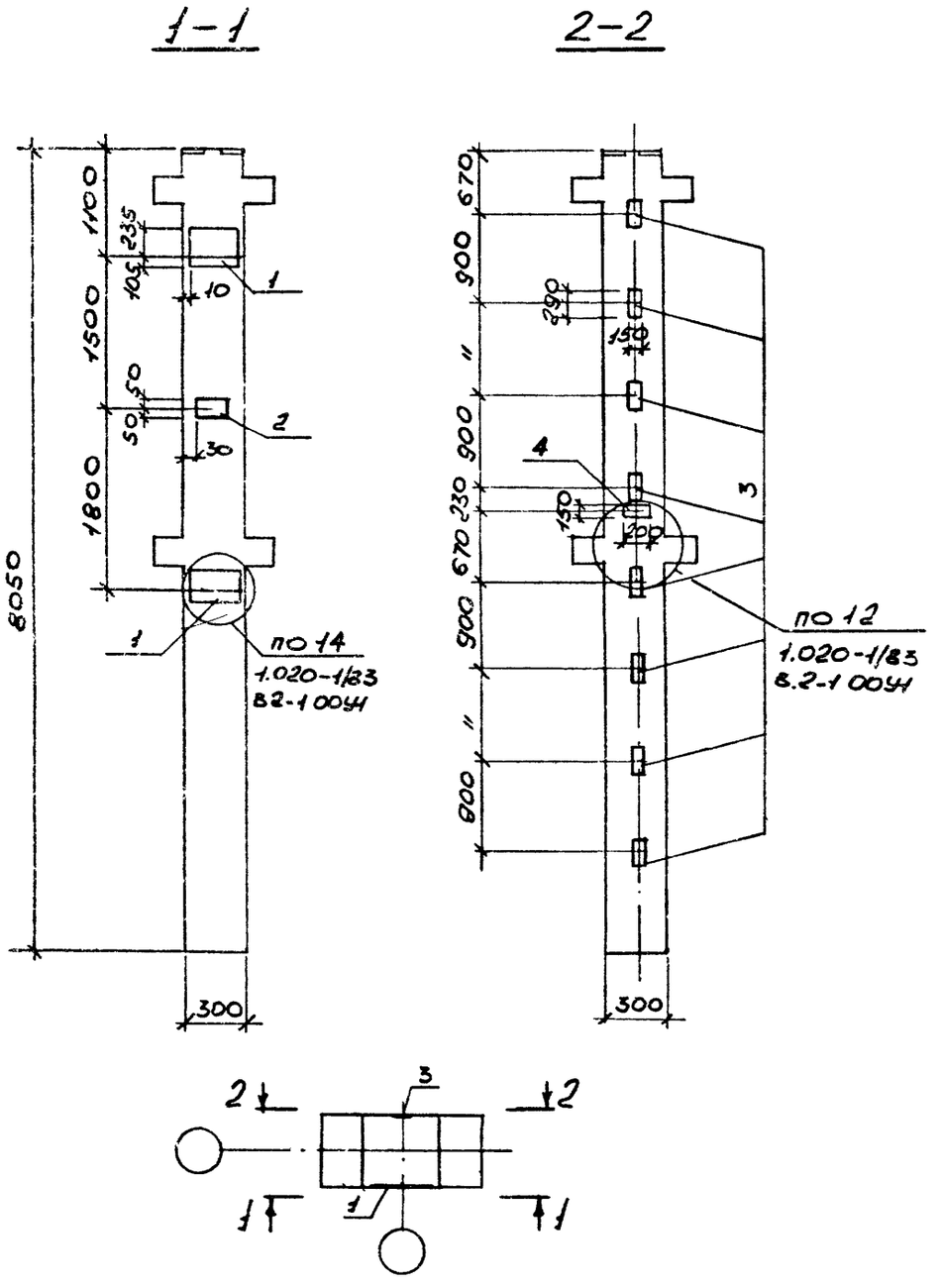

Формат	Зона	Поз.	Обозначение	Наименование	Кол.	Примечание
				Сборочные единицы.		
			1.020-1/83 2-1 08-01	Колонна 2КД 3.36-2.3		Со всеми закл. изд.
				Изделия закладные		Масса ед., кг.
		1	1.020-1/83 2-15 26	МН-27	2	12.98
		2	24-07	МН-34	1	1.53
		3	23	МН-13	8	7.39
		4	24	МН-19	1	4.85

Привязан

Инв. №

Нач. отд.	Попов	
Замнач. отд.	Варфоломеев	
Н. контр.	Штырова	
Нач. бюро	Пешехонов	
Нач. груп.	Маликова	
Провер.	Иваницкий	
Инженер	Савельева	

ТП 416-9-58.89 КЖИ-800.

Колонна 2КД 3.36-2.3-3.

Стадия	Масса	Масштаб
Р	1879	

Лист 1 Листов 1

ГСПИ

Инв. № подл. 6992 | Подпись и дата 18.12.89 | Взам. инв. №

Ц00509-05 13

Типовой проект 416-9-58.89 Альбом 5

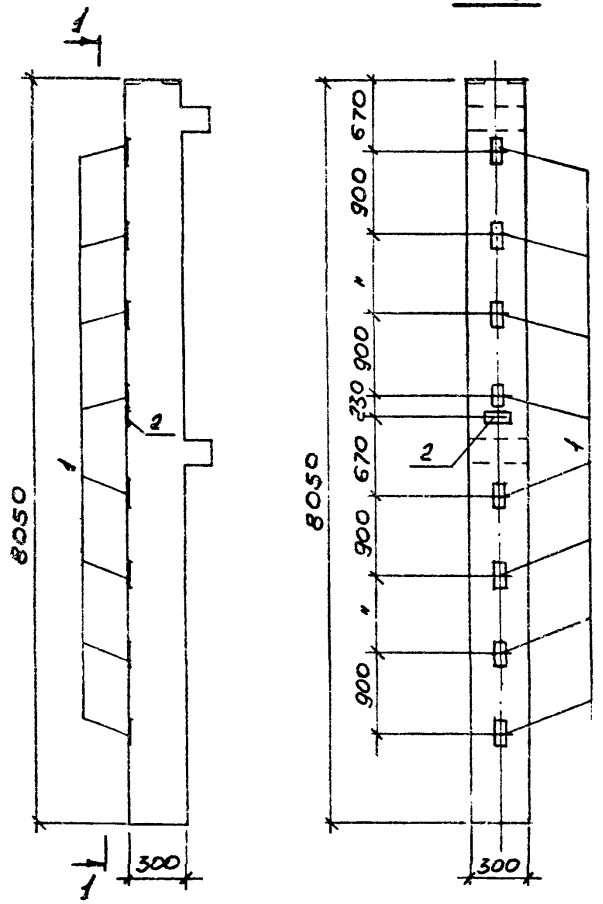

Формат	Зона	Поз.	Обозначение	Наименование	Кол.	Примечание
				Сборочные единицы		
			1.020-1/83 2-1 08-03	Колонна 2К03.36-2.1		Совсем заклив.
				Изделия закладные		Масса ед., кг.
		1	1.020-1/83 2-15 23	МН-13	2	7.39
		2	24	МН-19	1	4.85

Привязан

Инв. №

Нач. отд.	Попов		
Зам. нач. отд.	Варфоломеев		
Н. контр.	Штырова		
Нач. бюро	Пешеханов		
Нач. груп.	Маликова		
Провер.	Иваницкий		
Инженер	Савельева		

ТП416-9-58.89 КЖИ-900

Колонна 2К03.36-2.1-5.

Стадия	Масса	Масштаб
Р	1845	

Лист 1 Листов 1

ГСПИ

Инв. № подл. 6952 | Подпись и дата 18.12.89 | Взам. инв. №

Ц00509-05 14

Формат А3

Типовой проект 416-9-58.89 Альбом 5

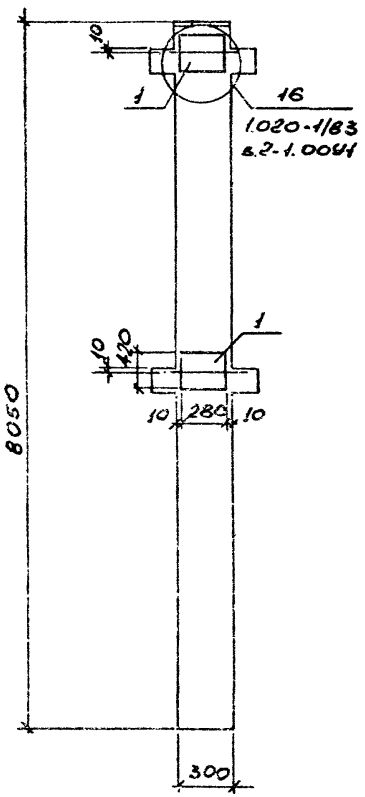

Формат	Зона	Поз.	Обозначение	Наименование	Кол.	Примечание
				Сборочные единицы		
			1.020-1/83.2-1 08-01	Колонна 2КД3.36-2.3		Со всеми закладн.
				Изделия закладные		Масса ед., кг
		1	1.020-1/83.2-15 23-06	МН-38	2	35.33

Инв. № подл.	Подпись и дата	Взам. инв. №
6992	18.12.89	

Привязан

Инв. №

Нач. отд.	Попов	
Зам. нач. отд.	Варфоломеев	
Н. контр.	Штырова	
Нач. бюро	Пешехонов	
Нач. груп.	Маликова	
Провер.	Иваницкий	
Инженер	Савельева	

ТП416-9-58.89 КШИ-5800

Колонна 2КД3.36-2.3-1.

Стадия	Масса	Масштаб
Р	1845	

Лист 1 Листов 1

ГСПИ

Ц00509-05 15

Формат А3

Типовой проект 416-9-58.89 Альбом 5

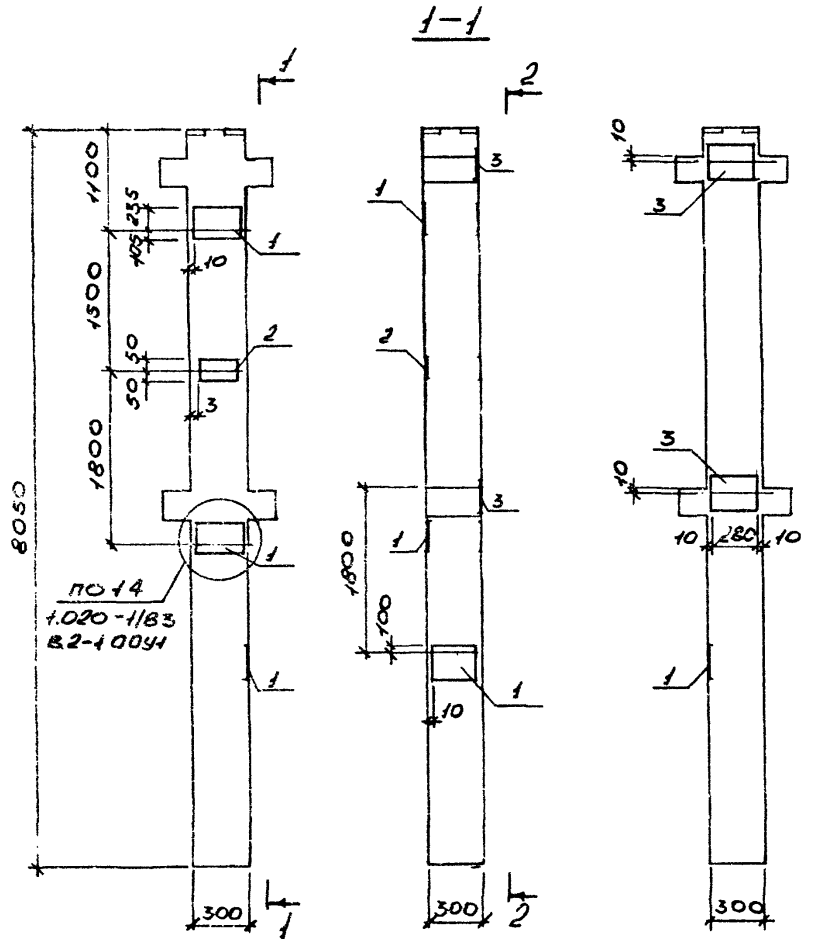

Формат	Зона	Поз.	Обозначение	Наименование	Кол.	Примечание
				Сборочные единицы		
			1.020-1/83 2-1 08-01	Колонна 2КД3.36-2.3.		Со всеми закл. изд.
				Изделия закладные		Масса ед., кг.
		1	1.020-1/83 2-15 26	МН-27	3	12.98
		2	24-07	МН-34	1	1.53
		3	23-06	МН-38	2	35.33

Привязан

Инв. №

Нач. отд.	Попов	
Зам. нач. отд.	Варфоломеев	
Н. контр.	Штырова	
Нач. бюро	Пешеханов	
Нач. груп.	Мазикова	
Провер.	Иваницкий	
Инженер	Савельева	

ТП 416-9-58.89 КЖИ-1100

Колонна 2КД3.36-2.3-5.

Стадия	Масса	Масштаб
Р	1845	

Лист 1 Листов 1

ГСПИ

Инв. № подл. 6392 | Подпись и дата 16.12.89 | Взам. инв. №

Ц00509-05 16 Формат А3

Типовой проект 416-9-58.89 Альбом 5

2КД3.36-2.3-6

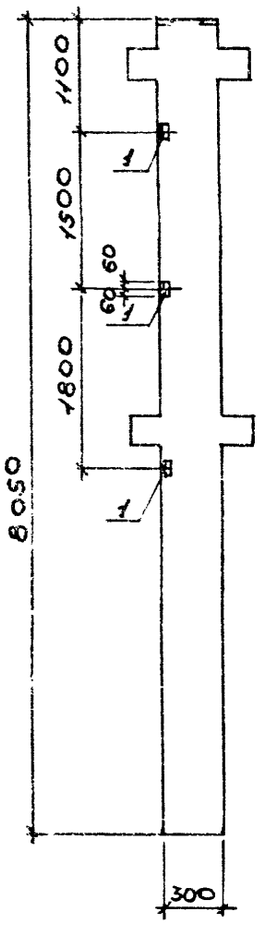

2КД3.36-2.3-7.

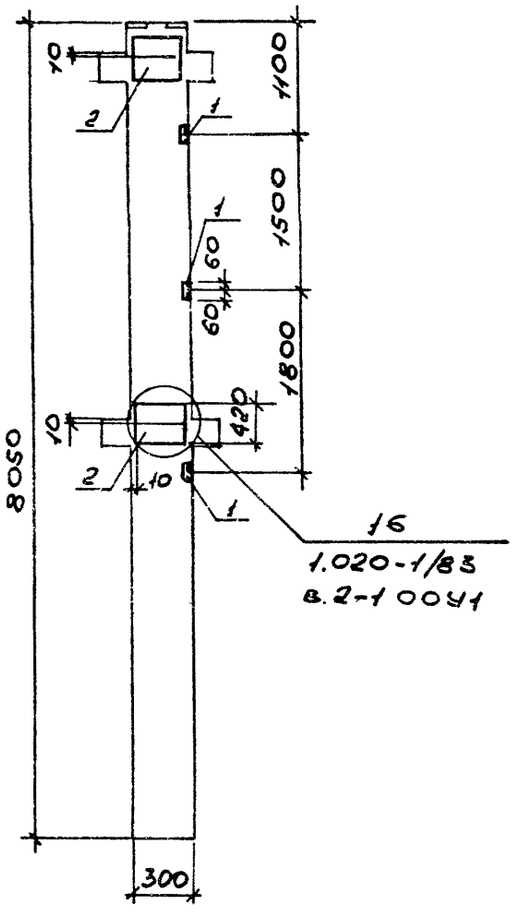

1б
1.020-1/83
в.2-100ч1

Формат	Зона	Поз.	Обозначение	Наименование	Кол.	Примечание
				2КД3.36-2.3-6		
				Сборочные единицы.		
			1.020-1/83.2-1 08-01	Колонна 2КД3.36-23		Со всеми закл. изд.
				Изделия закладные		Масса ед., кг.
		1	1.020-1/83 2-15 27С6	МН-35	3	1.77
				2КД3.36-2.3-7		
				Сборочные единицы		
			1.020-1/83.2-1 08-01	Колонна 2КД3.36-23		Со всеми закл. изд.
				Изделия закладные		Масса ед, кг.
		1	1.020-1/83 2-15 27С6	МН-35	3	1.77
		2	23-06	МН-38	2	35,33

Наименование	Марка	Масса, кг
ТП416-9-58.89 КЖИ-1200	2КД3.36-2.3-6	1845
-1300	2КД3.36-2.3-7	1845

Привязан

Инв. №

Нач.отд.	Попов	
Зам.нач.отд.	Зарюкомеев	
Н. контр.	Штырова	
Нач.сект.	Пешихонов	
Нач.груп.	Матюкова	
Провер.	Иванницкий	
Инженер	Савельева	

ТП 416-9-58.89 КЖИ-1200,1300.

Колонны
2КД3.36-2.3-6,
2КД3.36-2.3-7.

Стадия	Масса	Масштаб
Р	1845	
Лист 1	Листов 1	

ГСПИ

Инв.№ подл. | Подпись и дата | Взам.инв.№
03182 | 10.12.89

Ц 00509-05 17

Типовой проект 416-9-58.89 Альбом 5

РОП 4.27-40-2.

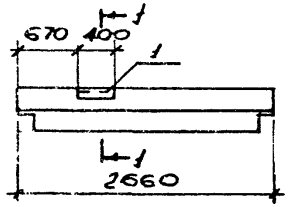

1-1

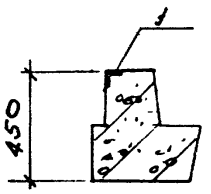

РОП 4.27-40-1.

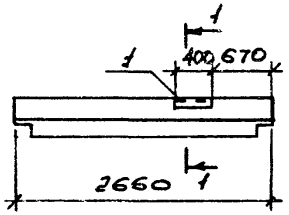

2-2

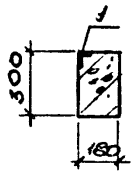

Р 3.57-1

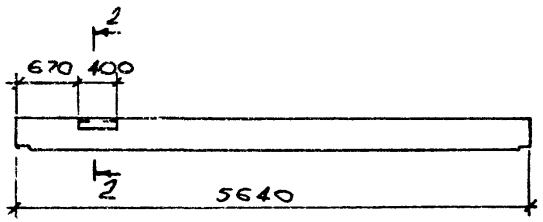

Формат	Зона	Поз.	Обозначение	Наименование	Кол.	Примечание
				РОП4.27-40-1		
				Сборочные единицы		
			1.020-1/83.3-1 15	Ригель РОП4.27-40-		Со всеми закл.изд.
				Изделия закладные		Масса ед., кг
		1	1.020-1/83.3-3 30	МН-35	1	10.10
				РОП4.27-40-2		
				Сборочные единицы		
			1.020-1/83.3-1.15	Ригель РОП4.27-40		Со всеми закл.изд.
				Изделия закладные		Масса ед., кг.
		1	1.020-1/83.3-3 30	МН-35	1	10.10
				Р 3.57-1		
				Сборочные единицы		
			1.020-1/83.3-1 17-01	Ригель Р3.57		Со всеми закл.изд.
				Изделия закладные		Масса ед., кг
		1	1.020-1/83.3-3 30	МН-35	1	10.10

Обозначение	Марка	Масса кг
ТП416-9-58.89 КЖИ-1400	РОП4.27-40-1.	940
-1500	РОП4.27-40-2.	940
-1600	Р3,57-1	770

Привязан

Инв. №

Нач.отд.	Попов	
Зам.нач.отд.	Варфоломеев	
Н.контр.	Штырова	
Нач.бюро	Пешехонов	
Нач.груп.	Мажикова	
Провер.	Иваницкий	
Инженер	Савельева	

ТП416-9-58.89 КЖИ-1400,1500,1600

Ригели
РОП 4.27-40-1;
РОП 4.27-40-2.
Р3.57-1.

Стадия	Масса	Масштаб
Р	940	

Лист 1 Листов 1

ГСПИ

Инв.№ подл. 6992 | Подпись и дата 18.12.89 | Взам.инв.№

Ц00509-05 18

Типовой проект 416-9-58.89 Альбом 5

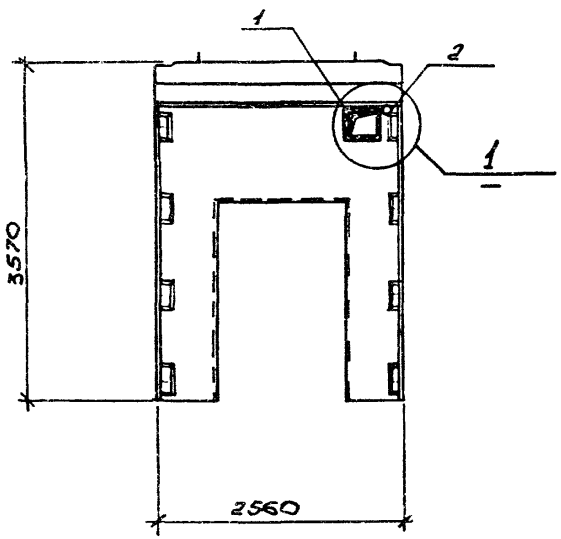

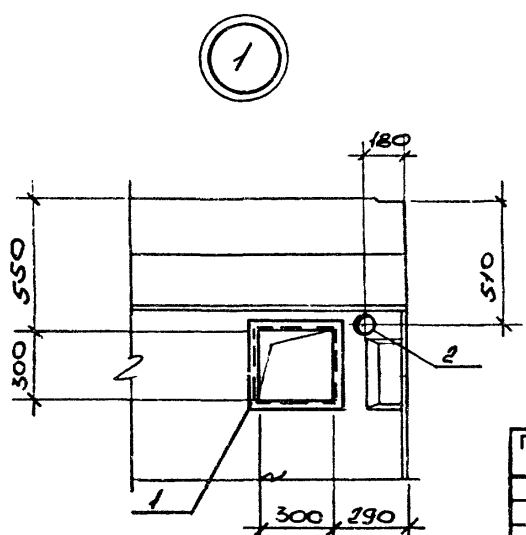

Формат	Зона	Поз.	Обозначение	Наименование	Кол.	Примечание
				Сборочные единицы.		
			1.020-1/83 4-1 30	Диафрагма жесткости 2ДП26.36.		со всеми закл. изд.
				Детали		Масса ед., кг.
		1	1.400-15.В1 710-06	Закладное изделие МН704-1	1	6.1
Б.ч.		2		Тр.ф25х2,2 ГОСТ10704-76 ℓ=140	1	0.2

Привязан

Инв. №

Нач.отд.	Попов	
Зам.нач.отд.	Варфоломеев	
Н.контр.	Штырова	
Н.ч.бюро	Пешехонов	
Нач.груп.	Мазикова	
Провер.	Иваницкий	
Инженер	Савельева	

ТП416-9-58.89 КЖИ-1700.

Диафрагма жесткости 2ДП26.36-1

Стадия	Масса	Масштаб
Р	3150	

Лист 1 Листов 1

ГСПИ

Инв.№ подл. 6392 | Подпись и дата 18.12.89 | Взам.инв.№

Ц00509-05 19 формат А3

Типовой проект 416-9-58.89 Альбом 5

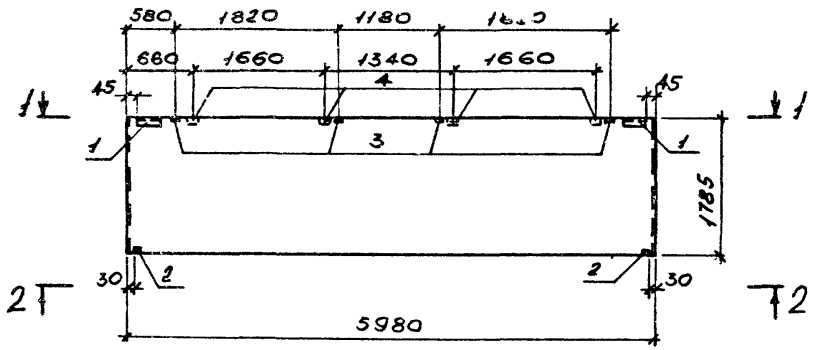

1 - 1

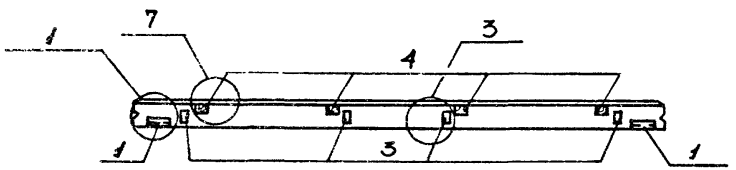

2 - 2

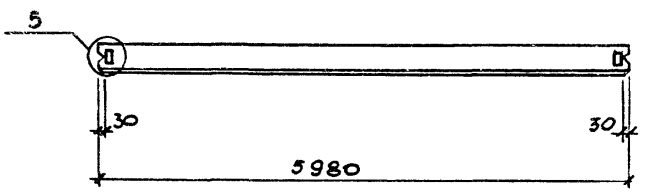

Формат	Зона	Поз.	Обозначение	Наименование	Кол.	Примечание
				Сборочные единицы		
			1.030.1-1.1-1.07-08	Панель ПС60.18.3.0-2л		Со всеми закл. изд.
				Изделия закладные		Масса ед., кг.
		1	1.030.1-1.1-3 30	М1	2	1.86
		2	33	М6	2	1.14
		3	36	М9	4	1.38
		4	-	Брус деревянный	4	

1. Узлы установки закладных изделий смотри серию 1.030.1-1, вып. 0-1, документ 15.

Инв. № подл.	Подпись и дата	Взам. инв. №
6952	18.12.89	

Привязан

Инв. №

Нач. отд.	Попов	
Зам. нач. отд.	Варфоломеев	
Н. контр.	Штырова	
Нач. бюро	Пешехонов	
Нач. груп.	Маликова	
Провер.	Иваницкий	
Инженер	Савельева	

ТП 416-9-58.89 КЖИ-1800

Панель стеновая ПС60.18.3.0-2л-1.

Стадия	Масса	Масштаб
Р	3760	

Лист 1 Листов 1

ГСПИ

Ц00509-05 20

Типовой проект 416-9-58.89 Альбом 5

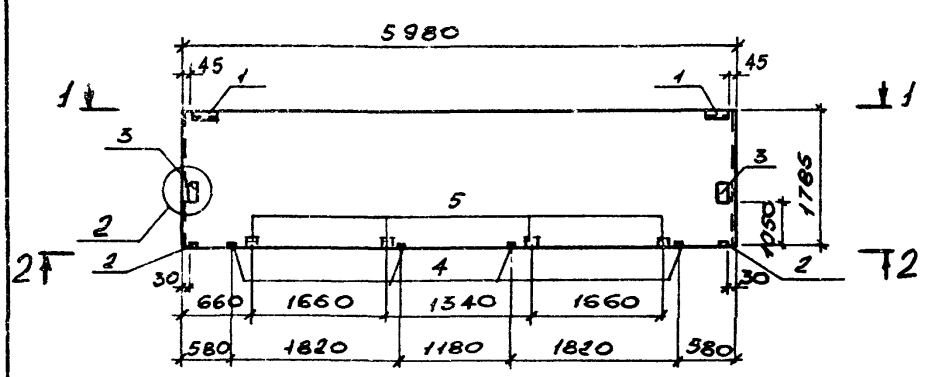

1-1

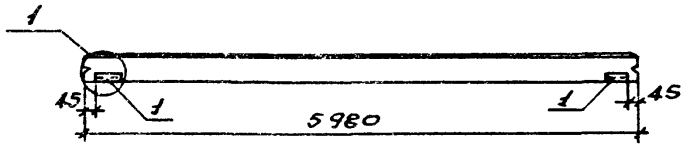

2-2

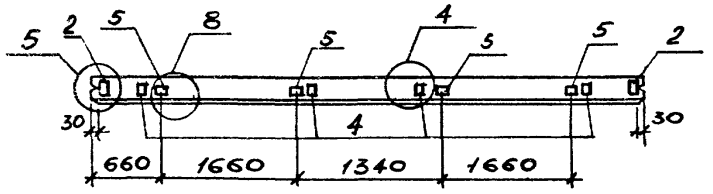

Формат	Зона	Поз.	Обозначение	Наименование	Кол.	Примечание
				Сборочные единицы		
			1.030.1-1.1-1.07-08	Панель ПС60.18.3.0-2л		Совсети закл. изд.
				Изделия закладные		Масса ед., кг
		1	1.030.1-1.1-3 30	М1	2	1.86
		2	33	М6	2	1.14
		3	31	М5	2	7.38
		4	36	М9	4	1.38
		5		Брус деревянный	4	

1. Узлы установки закладных изделий смотри серию 1.030.1-1, вып. 0-1, документ 15.

Инв. № подл.	Подпись и дата	Взам. инв. №
6992	18.12.89	

Привязан

Инв. №

Нач. отд.	Попов	
Зам. нач. отд.	Варфоломеев	
Н. контр.	Штырова	
Нач. груп.	Маликова	
Провер.	Иваницкий	
Инженер	Савельева	

ТП 416-9-58.89 КЖИ-1900

Панель стеновая ПС60.18.3.0-2л-2

Стадия	Масса	Масштаб
Р	3760	

ГСПИ

Ц00509-05 21

Формат А3

Типовой проект 416-9-58.89 Альбом 5

2ПС12.15.3.0-л-1.

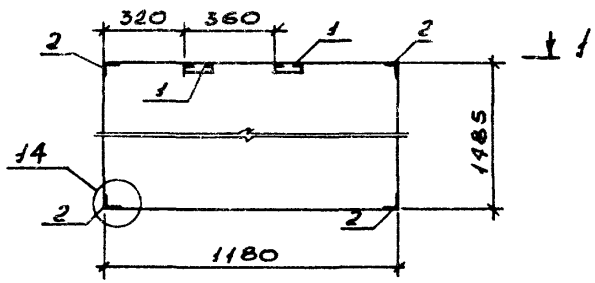

1-1

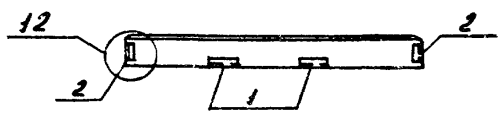

2ПС12.15.3.0-л-2.

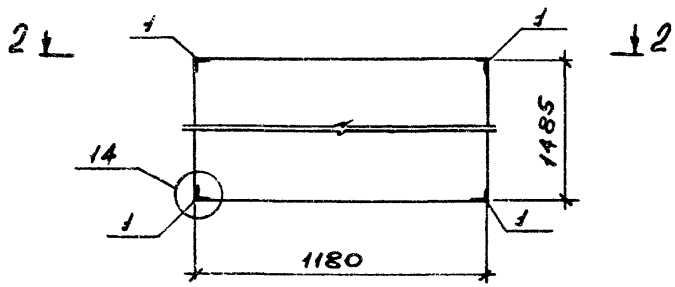

2-2

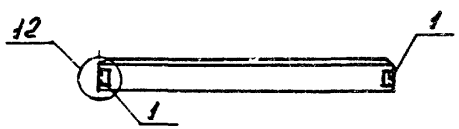

1. Узлы установки закладных изделий смотри серию 1.030.1-1, вып. 0-1, документ 15.

Формат	Зона	Поз.	Обозначение	Наименование	Кол.	Примечание
				2ПС12.15.3.0-л-1		
				Сборочные единицы		
			1.030.1-1.1-1 60-06	Панель 2ПС12.15.3.0-л		Со всеми закл.изд.
				Изделия закладные		Масса ед., кг
		1	1.030.1-1.1-3 30	М1	2	1.86
		2	35-01	М11	4	1.36
				2ПС12.15.3.0-л-2		
				Сборочные единицы		
			1.030.1-1.1-1. 60-06	Панель 2ПС12.15.3.0-л		Со всеми закл.изд.
				Изделия закладные		Масса ед., кг
		1	1.030.1-1.1-3 35-01	М11	4	1.36

Обозначение	Марка	Масса кг
ТП416-9-58.89 КЖИ-5900	2ПС12.15.3.0-л-1	620
-2100	2ПС12.15.3.0-л-2	620

Привязан

Инв. №

Нач.отд.	Попов	
Зам.нач.отд.	Варфоломеев	
Н.контр.	Штырова	
Нач.бюро	Пешехонов	
Нач.груп.	Маликова	
Провер.	Иваницкий	
Инженер	Савельева	

ТП416-9-58.89 КЖИ-5900,2100

Панели стеновые 2ПС12.15.3.0-л-1; 2ПС12.15.3.0-л-2.

Стадия	Масса	Масштаб
Р	620	

Лист 1 Листов 1

ГСПИ

Инв.№ подл. 6992 | Подпись и дата 18.12.89 | Взам.инв.№

Ц00509-05 22 Формат А3

Типовой проект 416-9-58.89 Альбом 5

2ПС6.15.3,0-л-1.

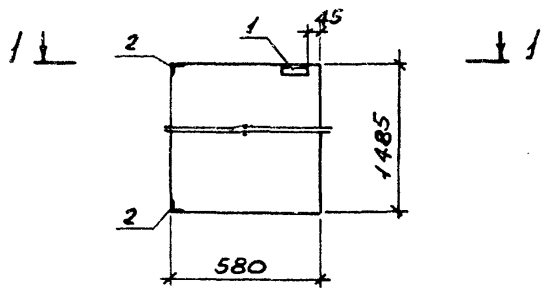

2ПС6.15.3,0-л-2.

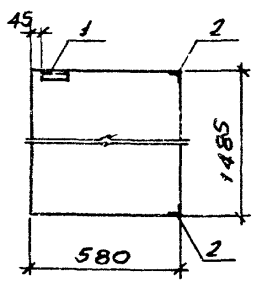

1-1

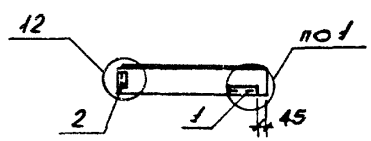

Формат	Зона	Поз.	Обозначение	Наименование	Кол.	Примечание
				2ПС6.15.3,0-л-1		
				Сборочные единицы		
			1.030.1-1.1-1 58-06	Панель 2ПС6.15.3,0-л		Со всеми закл.изд.
				Изделия закладные		Масса ед., кг
		1	1.030.1-1.1-3 30	М1	1	1.86
		2	35-01	М11	2	1.36
				2ПС6.15.3,0-л-2		
				Сборочные единицы		
			1.030.1-1.1-1 58-06	Панель 2ПС6.15.3,0-л		Со всеми закл.изд.
				Изделия закладные		Масса ед., кг.
		1	1.030.1-1.1-3 30	М1	1	1.86
		2	35-01	М11	2	1.36

Обозначение	Марка	Масса кг
ТП416-9-58.89 КЖИ-2200	2ПС6.15.3,0-л-1	310
-2300	2ПС6.15.3,0-л-2	310

1. Узлы установки закладных изделий смотри серию 1.030.1-1, вып. 0-1, документ 15.

Привязан

Инв. №

Нач.отд.	Попов	
Зам.нач.отд.	Варфоломеев	
Н.контр.	Штырова	
Нач.бюро	Пешехонов	
Нач.груп.	Мазикова	
Провер.	Иваницкий	
Инженер	Савельева	

ТП416-9-58.89 КЖИ-2200,2300

Панели стеновые 2ПС6.15.3,0-л-1; 2ПС6.15.3,0-л-2.

Стадия	Масса	Масштаб
Р	310	

Лист 1 Листов 1

ГСПИ

Инв.№ подл. 6952 | Подпись и дата 18.12.89 | Взам.инв.№

Ц00509-05 23 Формат А3

Альбом 5

Типовой проект 416-9-58.89

3ПС46.180.30-л-1.

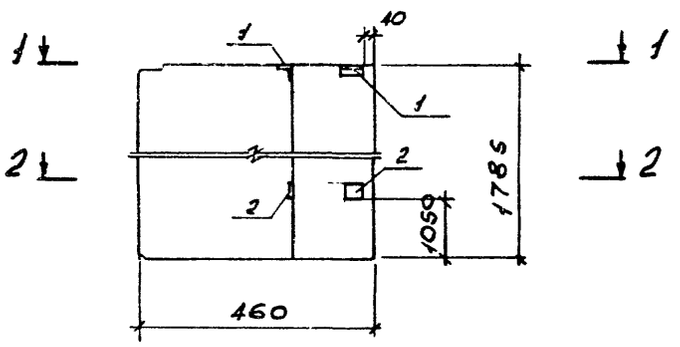

3ПС46.180.30-л-2.

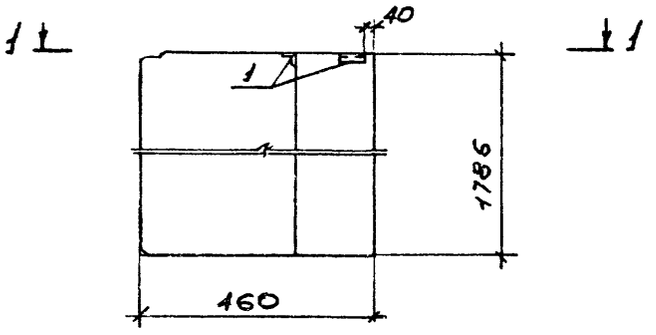

Формат	Зона	Поз.	Обозначение	Наименование	Кол.	Примечание
				3ПС46.180.30-л-1		
				Сборочные единицы		
			1.030.1-1.1-1.69-19	Панель 3ПС46.180.30-л		Со всеми закл.изд.
				Изделия закладные		Масса ед., кг.
		1	1.030.1-1.1-3.30-04	М18	2	1.40
		2	34-02	М19	2	1.78
				3ПС46.180.30-л-2		
				Сборочные единицы		
			1.030.1-1.1-1,69-19	Панель 3ПС46.180.30-л.		Со всеми закл.изд.
				Изделия закладные		Масса ед., кг
		1	1.030.1-1.1-3.30-04	М18	2	1.40

1-1

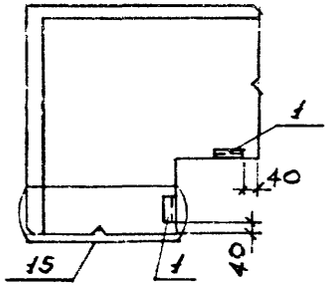

2-2

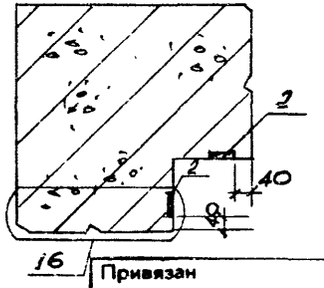

1. Узлы установки закладных изделий смотри серию 1.030.1-1, вып. 0-1, документ 15.

Обозначение	Марка	Масса кг
ТП416-9-58.89 КЖИ-2400	3ПС46.180.30-л-1	390
-2500	3ПС46.180.30-л-2	390

ТП 416-9-58.89 КЖИ-2400,2500.

Панели стеновые 3ПС46.180.30-л-1; 3ПС46.180.30-л-2

Стадия	Масса	Масштаб
Р	390	

Лист 1 Листов 1

ГСПИ

Привязан

Инв. №

Нач.отд.	Попов	
Зам.нач.отд.	Варфоломеев	
Н.контр.	Штырова	
Нач.бюро	Пешеханов	
Нач.груп.	Мазикова	
Провер.	Иваницкий	
Инженер	Савельева	

Инв.№ подл. | Подпись и дата 18.12.89 | Взам.инв.№

Ц00509-05 24 Формат А3

Типовой проект 416-9-58.89 Альбом 5

3ПС46.150.30-л-1

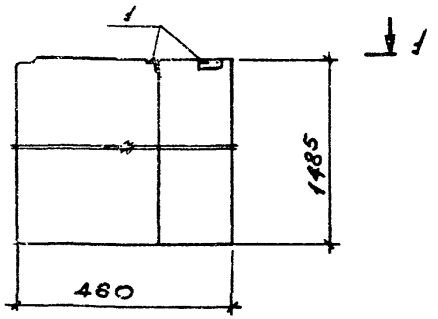

1-1

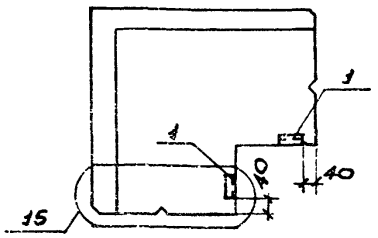

4ПС72.150.30-л-1.

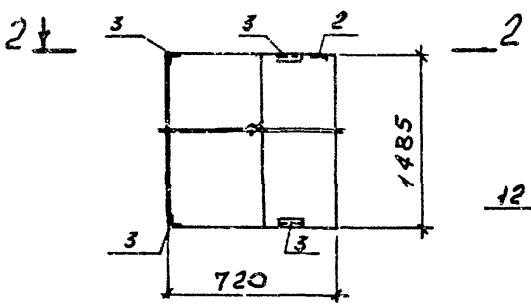

2-2

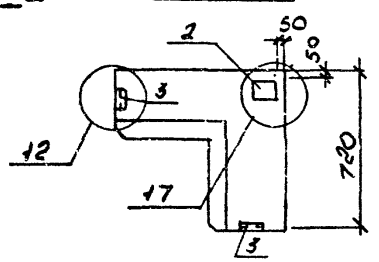

Формат	Зона	Поз.	Обозначение	Наименование	Кол.	Примечание
				3ПС46.150.30-л-1		
				Сборочные единицы		
			1.030.1-1.1-1 69-18	Панель 3ПС46.150.30-л		Совсеми закл. изд.
				Изделия закладные		Масса ед., кг.
		1	1.030.1-1.1-3 30-04	М18	2	1.40
				4ПС72.150.30-л-1		
				Сборочные единицы		
			1.030.1-1.1-1 74-05	Панель 4ПС72.150.30-л		Совсеми закл. изд.
				Изделия закладные		Масса ед., кг.
		3	1.030.1-1.1-1 35-01	М11	4	1.36
		2	36-01	М8	1	2.53

Обозначение	Марка	Масса кг
ТП416-9-58.89 КЖИ-2600	3ПС46.150.30-л-1	320
-2700	4ПС72.150.30-л-1	590

1. Узлы установки закладных изделий смотри серию 1.030.1-1, вып. 0-1, документ 15.

Привязан

Инв. №

Нач.отд.	Попов	
Зам.нач.отд.	Варфоломеев	
Н.контр.	Штырова	
Нач.бюро	Пешехонов	
Нач.груп.	Матикова	
Провер.	Иваницкий	
Инженер	Савельева	

ТП416-9-58.89 КЖИ-2600,2700.

Панели стеновые 3ПС46.150.30-л-1; 4ПС72.150.30-л-1.

Стадия	Масса	Масштаб
Р	см. табл	

Лист 1 Листов 1

ГСПИ

Инв.№ подл. 6992 | Подпись и дата 19.12.83 | Взам.инв.№

Ц 00509-05 25 Формат А3

Типовой проект 416-9-58.89 Альбом 5

1ПС57,5.18.3,0-2л-1-1

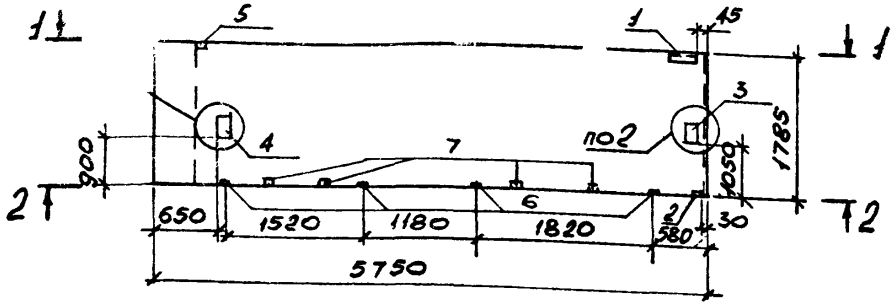

1ПС57,5.18.3.0-2л-2-1.

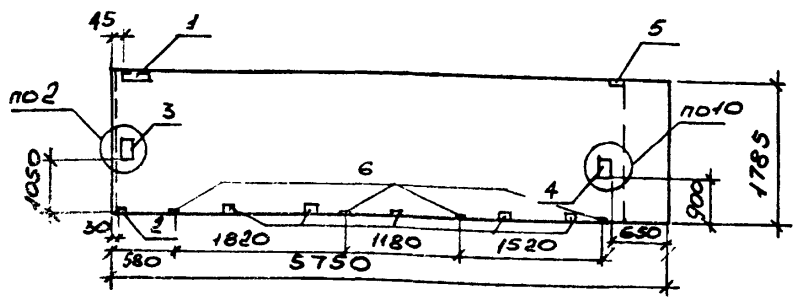

1-1

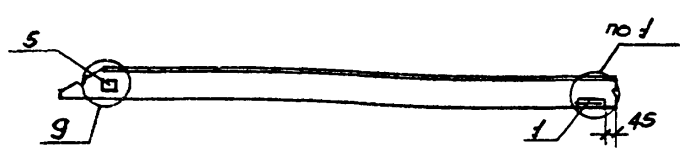

2-2

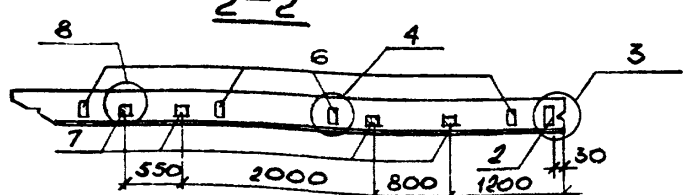

1. Узлы установки закладных изделий см.серию 1.030.1-1, вып. 0-1, документ 15.

Формат	Зона	Поз.	Обозначение	Наименование	Кол.	Примечание
				1ПС57,5.18.3,0-2л-1-1		
				Сборочные единицы		
			1.030.1-1.1-1 42-03	Панель 1ПС57,5.18.3,0-2л		Со всеми закл. изд.
				Изделия закладные		Масса ед., кг.
		1	1.030.1-1.1-3. 30	М1	1	1.86
		2	33	М6	1	1.14
		3	31	М5	1	7.38
		4	32	М12	1	19.18
		5	36-01	М8	1	2.53
		6	36	М9	4	1.38
		7		Брус деревянный	4	
				1ПС57,5.18.3,0-2л-2-1		
				Сборочные единицы		
			1.030.1-1.1-1 55-03	Панель 1ПС57,5.18.3,0-2л		Со всеми закл. изд.
				Изделия закладные		Масса ед., кг.
		1	1.030.1-1.1-3. 30	М1	1	1.86
		2	33	М6	1	1.14
		3	31	М5	1	7.38
		4	32	М12	1	19.18
		5	36-01	М8	1	2.53
		6	36	М9	4	1.38
		7		Брус деревянный	4	

Обозначение	Марка	Масса
ТП416-9-58.89 КЖИ-2800	1ПС57,5.18.3,0-2л-1-1	3510
-2900	1ПС57,5.18.3,0-2л-2-1	3510

Нач.отд.	Попов	
Зам.нач.отд.	Варфоломеев	
Н.контр.	Штырова	
Нач.бюро	Пешехонов	
Нач.груп.	Маликова	
Провер.	Иваницкий	
Инженер	Савельева	

ТП416-9-58.89 КЖИ-2800,2900.

Панели стеновые 1ПС57.5.18.3.0-2л-1-1; 1ПС57.5.18.3.0-2л-2-1.

Стадия	Масса	Масштаб
Р	3510	

Лист 1 Листов 1

ГСПИ

Привязан

Инв. №

Инв.№ подл. 6952 | Подпись и дата 18.12.89 | Взам.инв.№

Ц 00509-03 26

Формат А3

Типовой проект 416-9-58.89 Альбом 5

1ПС57,5.18.3,0-2А-1-2.

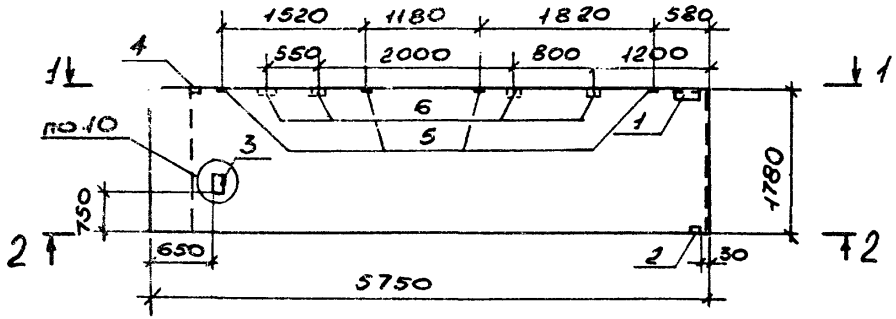

1ПС57,5.18.3,0-2А-2-2.

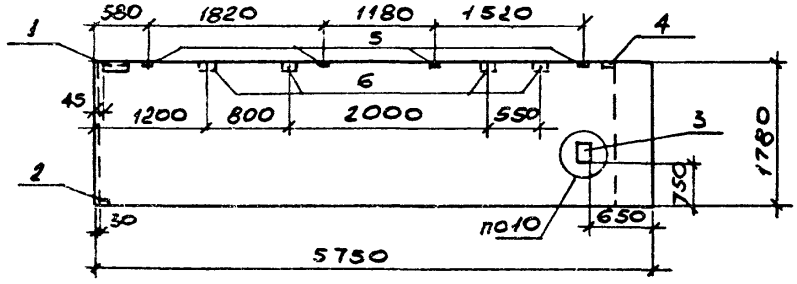

1-1

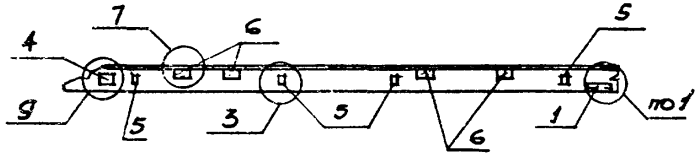

2-2

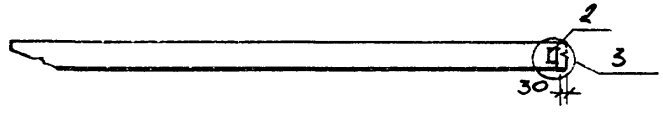

1. Узлы установки закладных изделий см. серию 1.030.1-1, вып.0-1, документ 15.

Формат	Зона	Поз.	Обозначение	Наименование	Кол.	Примечание
				1ПС57,5.18.3,0-2А-1-2		
				Сборочные единицы		
			1.030.1-1.1-1.42-03	Панель 1ПС57,5.18.3,0-2А		Со всеми закладн.
				Изделия закладные		Масса ед., кг
		1	1.030.1-1.1-3.30	М1	1	1.86
		2	33	М6	1	1.14
		3	32	М12	1	19.18
		4	36-01	М8	1	2.53
		5	36	М9	4	1.38
		6		Брус деревянный	4	
				1ПС57,5.18.3,0-2А-2-2		
				Сборочные единицы		
			1.030.1-1.1-1.55-03	Панель 1ПС57,5.18.3,0-2А		Со всеми закладн.
				Изделия закладные		Масса ед., кг
		1	1.030.1-1.1-3.30	М1	1	1.86
		2	33	М6	1	1.14
		3	32	М12	1	19.18
		4	36-01	М8	1	2.53
		5	36	М9	4	1.38
		6		Брус деревянный	4	

Обозначение	Марка	Масса
ТП 416-9-58.89 КНИ-6100	1ПС57,5.18.3,0-2А-1-2	3510
-3100	1ПС57,5.18.3,0-2А-2-2	3510

Привязан

Инв. №

Нач.отд.	Попов	
Гл.инж.проекта	Барабанова	
Нконтр.	Штырова	
Нач.бюро	Пенегонов	
Нач.груп	Матиясов	
Провер.	Иванищев	
Исполнен.	Савельева	

ТП 416-9-58.89 КНИ-6100, 3100.

Панели стеновые 1ПС57.5.18.3,0-2А-1-2; 1ПС57.5.18.3,0-2А-2-2.

Стадия	Масса	Масштаб
Р	3510	
Лист 1	Листов 1	

ГСПИ

Инв.№ подл.	Подпись и дата	Взам.инв.№
8382	12.12.89	

Типовой проект 416-9-58.89 Альбом 5

ПС60.18.3.0-2л-3

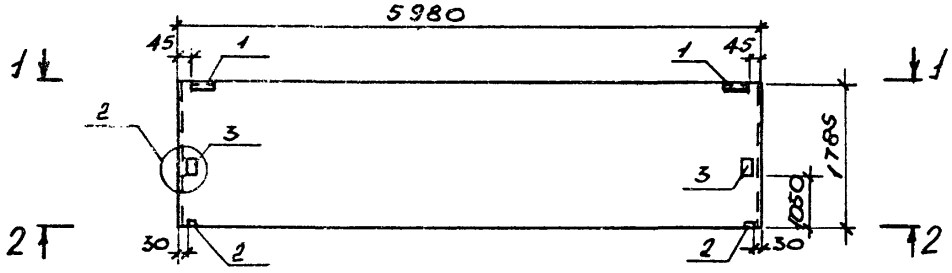

ПС60.18.3.0-2л-4.

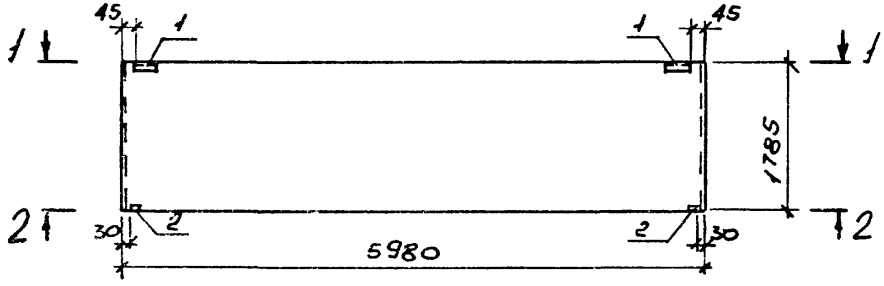

1-1

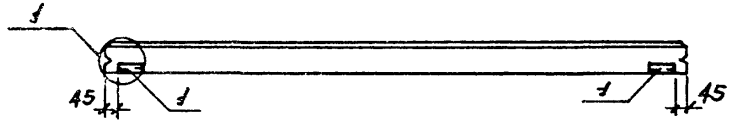

2-2

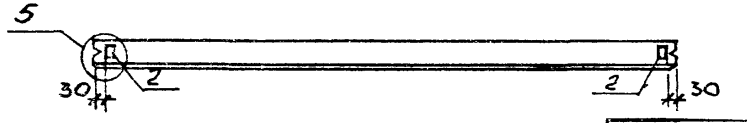

Формат	Зона	Поз.	Обозначение	Наименование	Кол.	Примечание
				ПС60.18.3.0-2л-3		
				Сборочные единицы		
			1.030.1-1.1-1.07-08	Панель ПС60.18.3.0-2л		Со всеми закл. изд.
				Изделия закладные		Масса ед., кг
		1	1.030.1-1.1-3 30	М1	2	1.86
		2	33	М6	2	1.14
		3	31	М5	2	7.38
				ПС60.18.3.0-2л-4		
				Сборочные единицы		
			1.030.1-1.1-1. 07-08	Панель ПС60.18.3.0-2л		Со всеми закл. изд.
				Изделия закладные		Масса ед., кг
		1	1.030.1-1.1-3 30	М1	2	1.86
		2	33	М6	2	1.14

Обозначение	Марка	Масса кг
ТП416-9-58.89 КЖИ-3200	ПС60.18.3.0-2л-3	3760
-3300	ПС60.18.3.0-2л-4	3760

1. Узлы установки закладных изделий смотри серию 1.030.1-1, вып. 0-1, документ 15.

Привязан

Инв. №

Нач. отд.	Попов	
Зам. нач. отд.	Варфоломеев	
Н. контр.	Штырова	
Нач. бюро	Пешехонов	
Нач. груп.	Маликова	
Провер.	Иваницкий	
Инженер	Савельева	

ТП416-9-58.89 КЖИ-3200, 3300.

Панели стеновые ПС60.18.3.0-2л-3; ПС60.18.3.0-2л-4.

Стадия	Масса	Масштаб
Р	3760	

Лист 1 Листов 1

ГСПИ

Инв. № подл. 6952 | Подпись и дата 18.12.89 | Взам. инв. №

Ц00509-05 28 Формат А3

Типовой проект 416-9-58.89 Альбом 5

ПС60.15.3.0-3л-1.

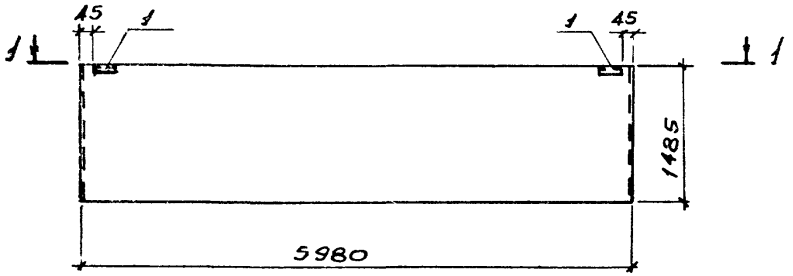

ПС30.15.3.0-6л-1

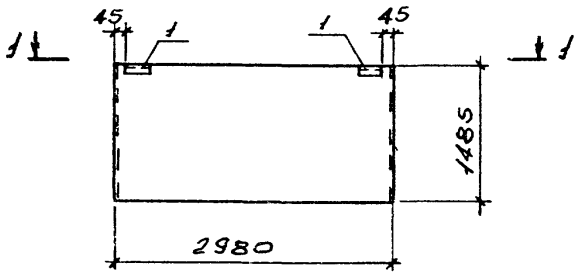

1 – 1

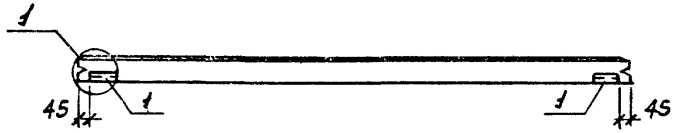

Формат	Зона	Поз.	Обозначение	Наименование	Кол.	Примечание
				ПС60.15.3.0-3л-1		
				Сборочные единицы		
			1.030.1-1.1-1 06-07	Панель ПС60.15.3.0-3л		Совсеми закл.изд.
				Изделия закладные		Масса ед., кг.
		1	1.030.1-1.1-3.30	М1	2	1.86
				ПС30.15.3.0-6л-1		
				Сборочные единицы		
			1.030.1-1.1-1 03-01	Панель ПС30.15.3.0-6л		Совсеми закл.изд.
				Изделия закладные		Масса ед., кг.
		1	1.030.1-1.1-3.30	М1	2	1.86

Обозначение	Марка	Масса кг
ТП416-9-58.89КЖИ -3400	ПС60.15.3.0-3л-1	3140
-3500	ПС30.15.3.0-6л-1	1560

1. Узел 1 смотри серию 1.030.1-1, вып. 0-1, документ 1.5.

Инв. № подл.	Подпись и дата	Взам. инв. №
6952	18.12.89	

Привязан

Инв. №

Нач. отд.	Попов	
Зам. нач. отд.	Варфоломеев	
Н. контр.	Штырова	
Нач. бюро	Пешеханов	
Нач. груп.	Маликова	
Провер.	Иваницкий	
Инженер	Савельева	

ТП416-9-58.89 КЖИ-3400,3500.

Панели стеновые ПС60.15.3.0-3л-1; ПС60.15.3.0-6л-1.

Стадия	Масса	Масштаб
Р	См. табл.	

Лист 1 Листов 1

ГСПИ

Ц00509-05 29

Формат А3

Типовой проект 416-9-58.89 Альбом 5

ПС30.18.3.0-6л-1

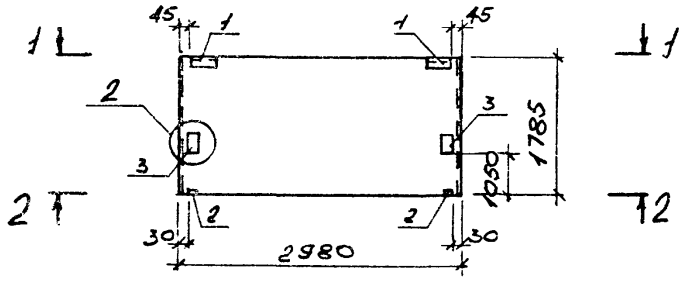

ПС30.18.3.0-6л-2

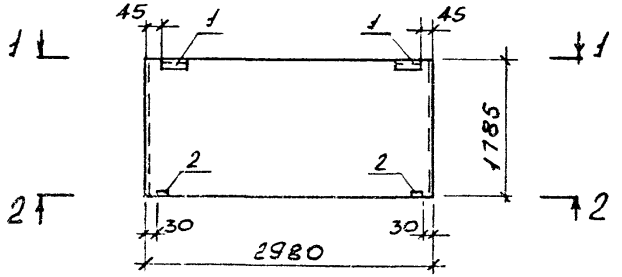

1-1

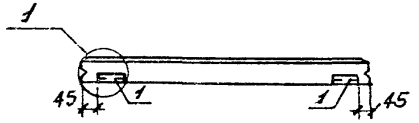

2-2

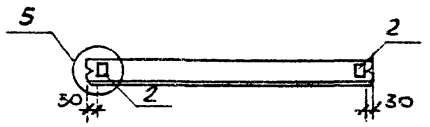

Формат	Зона	Поз.	Обозначение	Наименование	Кол.	Примечание
				ПС30.18.3.0-6л-1		
				Сборочные единицы		
			1.030.1-1.1-1 03-06	Панель ПС30.18.3.0-6л		Со всеми закл. изд.
				Изделия закладные		Масса ед., кг
		1	1.030.1-1.1-3 30	М1	2	1.86
		2	33	М6	2	1.14
		3	31	М5	2	7.38
				ПС30.18.3.0-6л-2		
				Сборочные единицы		
			1.030.1-1.1-1 03-06	Панель ПС30.18.3.0-6л		Со всеми закл. изд.
				Изделия закладные		Масса ед., кг
		1	1.030.1-1.1-3 30	М1	2	1.86
		2	33	М6	2	1.14

Обозначение	Марка	Масса кг
ТП416-9-58.89 КЖИ-3600	ПС30.18.3.0-6л-1	1890
-3700	ПС30.18.3.0-6л-2	1890

1. Узлы установки закладных изделий смотри серию 1.030.1-1, вып. 0-1, документ 15.

Нач. отд.	Попов		
Зам. нач. отд.	Варфоломеев		
Н. контр.	Штырова		
Нач. бюро	Пешехонов		
Нач. груп.	Маликова		
Провер.	Иваницкий		
Инженер	Савельева		

ТП416-9-58.89 КЖИ-3600,3700

Панели стеновые ПС30.18.3.0-6л-1; ПС30.18.3.0-6л-2.

Стадия	Масса	Масштаб
Р	1890	

Лист 1 Листов 1

ГСПИ

Привязан

Инв. №

Инв. № подл. 6952 | Подпись и дата 18.12.89 | Взам. инв. №

Ц 00509-05 30 Формат А3

Типовой проект 416-9-58.89 Альбом 5

1ПС27,5.18.3,0-6л-1-1.

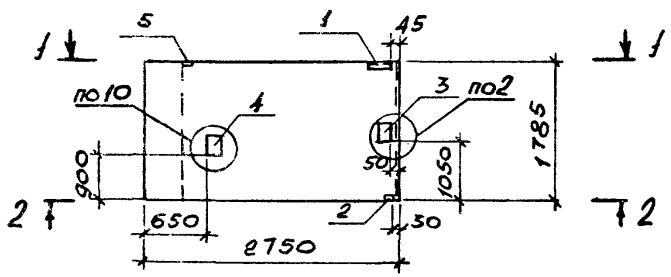

1ПС27,5.18.3,0-6л-2-1.

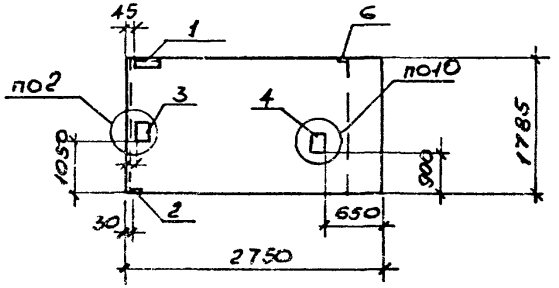

1-1

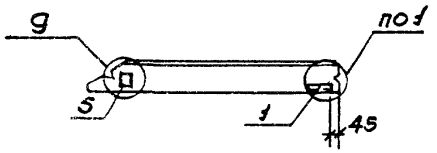

2-2

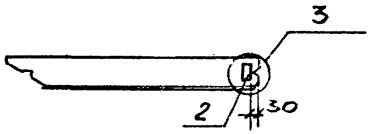

1. Узлы установки закладных изделий см. серию 1.030.1-1, вып. 0-1, документ 15.

Формат	Зона	Поз.	Обозначение	Наименование	Кол.	Примечание
				1ПС27.5.18.3,0-6л-1-1		
				Сборочные единицы		
			1.030.1-1.1-1 34-05	Панель 1ПС27.5.18.3,0-6л		Со всеми закл. изд.
				Изделия закладные		Масса ед., кг
		1	1.030.1-1.1-3. 30	М1	1	1.86
		2	33	М6	1	1.14
		3	31	М5	1	7.38
		4	32	М12	1	19.18
		5	36-01	М8	1	2.53
				1ПС27,5.18.3,0-6л-2-1		
				Сборочные единицы		
			1.030.1-1.1-1 47-05	Панель 1ПС27,5.18.3,0-6л		Со всеми закл. изд.
				Изделия закладные		Масса ед., кг
		1	1.030.1-1.1-3. 30	М1	1	1.86
		2	33	М6	1	1.14
		3	31	М5	1	7.38
		4	32	М12	1	19.18
		5	36-01	М8	1	2.53

Обозначение	Марка	Масса кг
ТП 416-9-58.89 КЖИ-3800	1ПС27,5.18.3,0-6л-1-1	1670
-3900	1ПС27,5.18.3,0-6л-2-1	1670

Нач.отд.	Попов	
Зам.нач.отд.	Варфоломеев	
Н.контр.	Штырова	
Нач.бюро	Пешехонов	
Нач.груп.	Маликова	
Провер.	Иваницкий	
Инженер	Савельева	

ТП 416-9-58.89 КЖИ-3800,3900.

Панели стеновые 1ПС27.5.18.3,0-6л-1-1; 1ПС27.5.18.3,0-6л-2-1

Стадия	Масса	Масштаб
Р	1670	

Лист 1 Листов 1

ГСПИ

Привязан

Инв. №

Инв.№ подл. 6992 | Подпись и дата 18.12.89 | Взам.инв.№

Формат А3

Ц00509-05 31

Типовой проект 416-9-58.89 Альбом 5

1ПС27,5.15.3,0-6А-1-1.

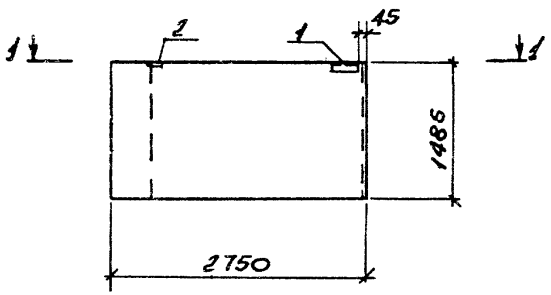

1ПС27,5.15.3,0-6А-2-1.

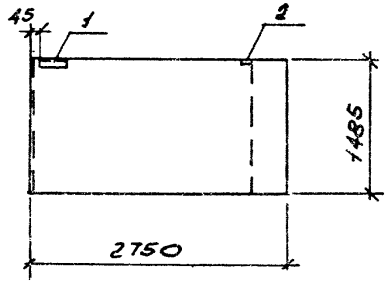

1-1

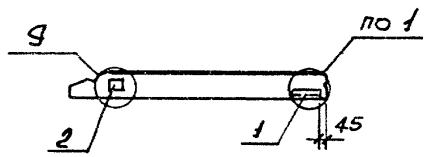

Формат	Зона	Поз.	Обозначение	Наименование	Кол.	Примечание
				1ПС27,5.15,3,0-6А-1-1		
				Сборочные единицы		
			1.030.1-1.1-1.34-01	Панель 1ПС27,5.15.3,0-6А		Со всеми закл.изд.
				Изделия закладные		Масса ед.,кг.
		1	1.030.1-1.1-3.30	М1	1	1.86
		2	36-01	М8	1	2,53
				1ПС27,5.15,3,0-6А-2-1		
				Сборочные единицы		
			1.030.1-1.1-1.47-01	Панель 1ПС27,5.15.3,0-6А		Со всеми закл.изд.
				Изделия закладные		Масса ед.,кг.
		1	1.030.1-1.1-3.50	М1	1	1.86
		2	36-01	М8	1	2,53

Обозначение	Марка	Масса кг
ТП416-9-58.89КМН-6200	1ПС27,5.15.3,0-6А-1-1	1380
-4100	1ПС27,5.15.3,0-6А-2-1	1380

Узлы установки закладных изделий смотри серию 1.030.1-1, вып. 0-1, документ 15.

Инв.№ подл. 6952 | Подпись и дата 13.12.89 | Взам.инв.№

Привязан

Инв. №

Нач.отд.	Попов	
Зам.нач.отд.	Арбакотеев	
Н.контр.	Штырова	
Нач.бюро	Пешехонов	
Нач.груп.	Мазикова	
Провер.	Иванницкий	
Гьпенер	Савельева	

ТП 416-9-58.89 КМН-6200,4100

Панели стеновые 1ПС27.5.15.3.0-6А-1-1; 1ПС 27.5.15.3.0-6А-2-1

Стадия	Масса	Масштаб
Р	1380	
Лист 1	Листов 1	

ГСПИ

Ц-0589-05 32

Формат А3

Типовой проект 416-9-58.89 Альбом 5

1ПС27,5.18.3,0-6л-1-2

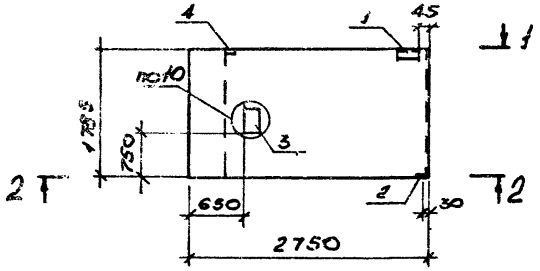

1ПС27,5.18.3,0-6л-2-2.

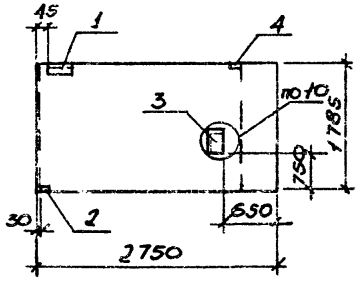

1-1

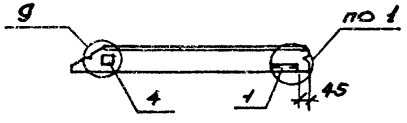

2-2

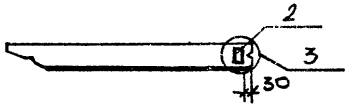

Формат	Зона	Поз.	Обозначение	Наименование	Кол.	Примечание
				1ПС27,5.18.3,0-6л-1-2		
				Сборочные единицы		
			1.030.1-1.1-1.34-05	~~Панель 1ПС27,5.18.3,0-6л~~		Со всеми закл. изд.
				Изделия закладные		масса ед., кг.
		1	1.030.1-1.1-3.30	М1	1	1.86
		2	33	М6	1	1.14
		3	32	М12	1	19.18
		4	36-01	М8	1	2,53
				1ПС27.5.18.3,0-6л-2-2		
				Сборочные единицы		
			1.030.1-1.1-1.47-05	Панель 1ПС27.5.18.3,0-6л		Со всеми закл. изд.
				Изделия закладные		Масса ед., кг.
		1	1.030.1-1.1-3.30	М1	1	1.86
		2	33	М6	1	1.14
		3	32	М12	1	19.18
		4	36-01	М8	1	2,53

Обозначение	Марка	Масса кг
ТП416-9-58.89 КЖИ-4200	1ПС27,5.18.3,0-6л-1-2	1670
-4300	1ПС27,5.18.3,0-6л-2-2	1670

1. Узлы установки закладных изделий смотри серию 1.030.1-1, вып. 0-1, документ 15.

Привязан

Инв. №

Нач. отд.	Попов	
Зам. нач. отд.	Варфоломеев	
Н. контр.	Штырова	
Нач. бюро	Пешеконов	
Нач. груп.	Мазикова	
Провер.	Иваницкий	
Инженер	Савельева	

ТП 416-9-58.89 КЖИ-4200,4300.

Панели стеновые 1ПС27.5.18.3,0-6л-1-2; 1ПС27.5.18.3,0-6л-2-2.

Стадия	Масса	Масштаб
Р	1670	

Лист 1 Листов 1

ГСПИ

Инв. № подл. 6992 | Подпись и дата 18.12.89 | Взам. инв. №

Ц 00509-05 33 Формат 1а

Типовой проект 416-9-58.89 Альбом 5

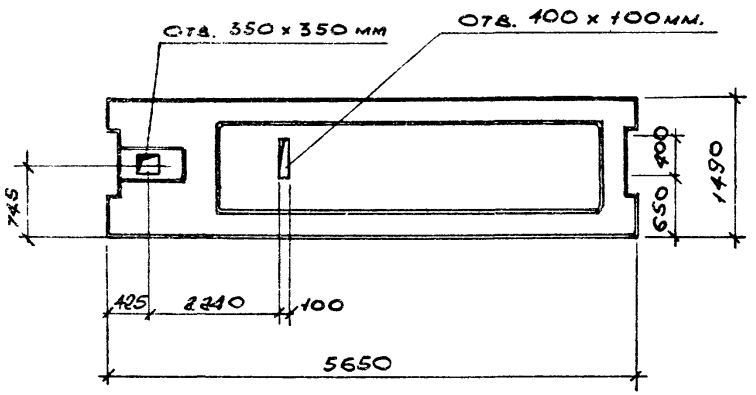

Формат	Зона	Поз.	Обозначение	Наименование	Кол.	Примечание
				Сборочные единицы		
			1.041.1-2.6 2.0.00.0-10	ПЛИТА ПРС56.15-10АтVт		

Привязан

Инв. №

Нач.отд.	Попов		
Зам.нач.отд.	Варфоломеев		
Н.контр.	Штырова		
Нач.бюро	Пятехонов		
Нач.груп.	Маликова		
Провер.	Иванищкий		
Инженер	Савельева		

ТП416-9-58.89 КЖИ-1400

Плита ПРС56.15-10АтVт-1

Стадия	Масса	Масштаб
Р	2890	
Лист 1	Листов 1	

ГСПИ

Инв.№ подл. | Подпись и дата | Взам.инв.№

7982 | 12.12.89

Ц00509-05 34 Формат А3

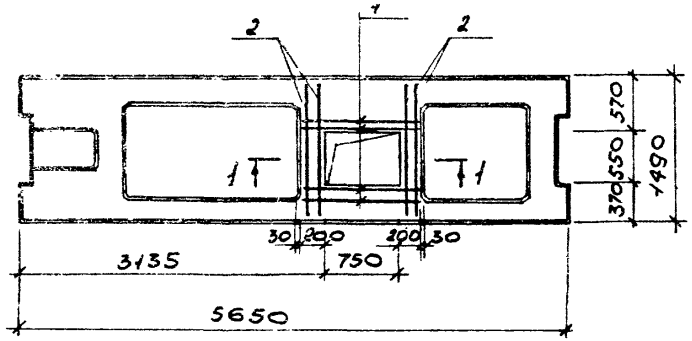

1 – 1

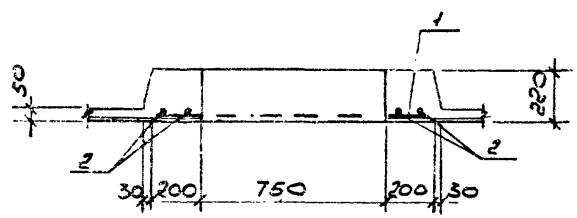

Формат	Зона	Поз.	Обозначение	Наименование	Кол.	Примечание
				Сборочные единицы.		
			1.041.1-2.6.2.0.00.0-10	Плита ПРС56.15-10АтVт		Со всеми закл. изд.
				Детали		Масса ед., кг
Б.ч.		1		Ф12Ат-IIIс ГОСТ10884-81, l=1100	4	1.0
Б.ч.		2		То же, l=1450	4	1.3

Типовой проект 416-9-58.89 Альбом 5

Инв. № подл.	Подпись и дата	Взам. инв. №
6952	18.12.89	

Привязан

Инв. №

Нач. отд.	Попов	
Зам. нач. отд.	Варфоломеев	
Н. контр.	Штырова	
Нач. бюро	Пешехонов	
Нач. груп.	Мазикова	
Провер.	Иваницкий	
Инженер	Савельева	

ТП 416-9-58.89 КЖИ-4500

Плита ПРС56.15-10АтVт-2.

Стадия	Масса	Масштаб
Р	2890	

Лист 1 Листов 1

ГСПИ

Ц00509-05 35 Формат А3

Типовой проект 416-9-58.89 Альбом 5

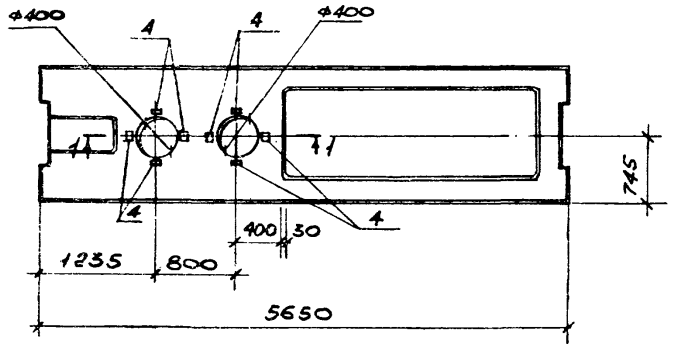

Схема дополнительного армирования.

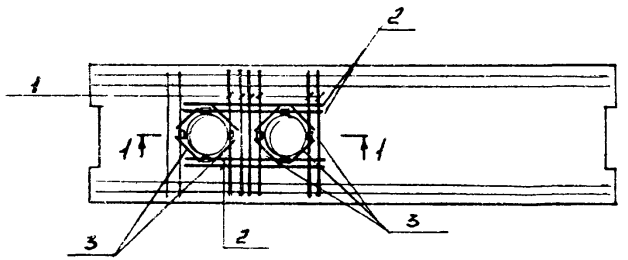

1 – 1

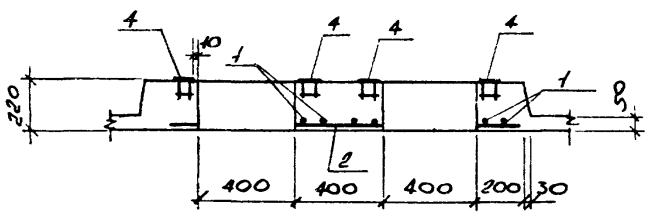

Формат	Зона	Поз.	Обозначение	Наименование	Кол.	Примечание
				Сборочные единицы		
			1.041.1-2.6.2.0.00.0-14	Плита ПРС56.15-16АVт		Со всеми закл. изд.
				Детали		Масса ед., кг
Б.Ч.		1		ф12 АТ-IIIс ГОСТ10884-81, l=1450	6	1.3
Б.Ч.		2		Тоже l=1500	4	1.33
Б.Ч.		3		" l=320	8	0,3
		4	ГОСТ22701.5-77	Закладное изделие М6	8	1.3

Нач.отд.	Попов		
Зам.нач.отд.	Варфоломеев		
Н.контр.	Штырова		
Нач.бюро	Пешеханов		
Нач.груп.	Мазикова		
Провер.	Иваницкий		
Инженер	Савельева		

ТП 416-9-58.89 КЖИ-4600

Плита ПРС56.15-16АVт-1.

Стадия	Масса	Масштаб
Р	2890	

Лист 1 Листов 1

ГСПИ

Привязан

Инв. №

Инв. № подл. 6952 | Подпись и дата 18.12.89 | Взам. инв. №

ЦФ0509-05 – 36 Формат А3

Типовой проект 416-9-58.89 Альбом 5

Ведомость расхода стали на дополнительные закладные изделия, кг.

Марка элемента	Арматура класса ГОСТ 10884-81* Ат IIIс										Всего	Прокат ГОСТ 103-76*				ГОСТ 19903-74*				ГОСТ 8509-86				ГОСТ 14704-76*	Всего	Общий расход
	ф8	ф10	ф12	ф14	ф16	ф18	ф22					S=12	S=6	S=8	S=16	S=6	S=8	S=12	S=10	L50×5	L100×7	L140×10	L63×6	Тр4.25×2.5		
2ДП26.36-1	0.8										0.8									5.28				0.2	5.48	6.28
2КО3.36-2.1-1	0.8		2.96		8.16	7.68					19.6	38.34	2.26	2.82											43.42	63.02
2КО3.36-2.1-3	0.4		2.44		8.16						11.0	23.22	1.13	2.82											27.17	38.17
2К3.36-2-1	0.4		4.52		34.68						39.6	58.85	1.13	2.82											62.8	102.4
2КО3.36-2.1-2	0.8		2.96		8.16	7.68					19.6	38.34	2.26	2.82											43.42	63.02
2КО3.36-2.1-4	0.8		1.26		8.16	19.2					29.42	65.25	2.26												67.51	96.93
2КД 3.36-2.3-1	0.4		1.4			7.68					9.48	18.35	1.13	1.41											20.89	30.37
2КД3.36-2.3-2			2.08		26.52						28.6	35.63													35.63	64.23
2КД 3.36-2.3-3	0.4		2.44		26.52	7.68					37.04	53.57	1.13												54.7	91.74
2КО3.36-2.1-5			2.08		26.52						28.6	35.63													35.63	64.23
2КД 3.36-2.3-4			1.44				10.2				11.64				59.2										59.2	70.84
2КД3.36-2.3-5	0.4		1.98			11.52	10.2				24.1	26.91	1.13		59.2										87.24	111.34
2КД 3.36-2.3-6	1.44										1.44									3.87					3.87	5.31
2КД3.36-2.3-7	1.44		1.44				10.2				13.08				59.2					3.87					53.07	76.15
РОП 4.27-40-1			1.5								1.5											8.6			8.6	10.1
РОП 4.27-40-2			1.5								1.5											8.6			8.6	10.1
Р.3.57-1			1.5								1.5											8.6			8.6	10.1
ПС60.18.3.0-2л-1		3.04									3.04					1.12	5.28						2.06		8.46	11.5
ПС60.18.3.0-2л-2		3.92									3.92					1.12	5.28	7.58	6.32				2.06		22.36	26.28
2ПС12.15.3.0-л-1		2.28									2.28					1.12							5.74		6.86	9.14
2ПС12.15.3.0-л-2		1.76									1.76												3.68		3.68	5.44
2ПС6.15.3.0-л-1		1.14									1.14					0.56							2.87		3.43	4.57
2ПС.6.15.3.0-л-2		1.14									1.14					0.56							2.87		3.43	4.57

Нач.отд.	Попов	
Зам.начальн.	Варфоломеев	
Н.контр.	Штырова	
Инженер	Пешехонов	
Нач.груп.	Мазикова	
Провер.	Иваницкий	
Инженер	Савельева	

Привязан

Инв. №

ТП 416-9-58.89 КЖИ-ВР

Ведомость расхода стали на дополнительные закладные изделия.

Стадия	Масса	Масштаб
Р		

Лист 1 Листов 2

ГСПИ

Инв.№ подл. 6952 | Подпись и дата 18.12.89 | Взам.инв.№

Ц00509-05 37 формат А3

Типовой проект 416-9-58.89 Альбом 5

Ведомость расхода стали на дополнительные закладные изделия, кг.

Марка элемента	Арматура класса Ат IIIс ГОСТ 10884-81* ф10	ф8	ф14	ф12	Всего	Прокат ГОСТ 8509-86 Л63х6	ГОСТ 19903-74* δ=6	δ=8	δ=18	δ=10	Всего	Общий расход
3ПС46.180.30-А-1	2.4	0.36			0.76	1.38	1.8	2.52			5.7	6.46
3ПС46.180.30-А-2	0.4				0.4	1.38	1.12				2.5	2.9
3ПС46.150.30-А-1	0.4				0.4	1.38	1.12				2.5	2.9
4ПС72.150.30-А-1	2.88				2.88	3.68		1.41			5.09	7.97
1ПС57.5.18.30-2А-1-1	3.84		2.64		6.48	1.03	0.56	6.05	3.79	19.7	31.13	37.61
1ПС57.5.18.30-2А-2-1	3.84		2.64		6.48	1.03	0.56	6.05	3.79	19.7	31.13	37.61
1ПС57.5.18.30-2А-1-2	3.4		2.64		6.04	1.03	0.56	6.05		16.54	24.18	30.22
1ПС57.5.18.30-2А-2-2	3.4		2.64		6.04	1.03	0.56	6.05		16.54	24.18	30.22
ПС60.18.30-2А-3	2.4				2.4	2.06	1.12	1.28	7.58	6.32	18.36	20.76
ПС60.18.30-2А-4	1.52				1.52	2.06	1.12	1.28			4.46	5.98
ПС60.15.30-3А-1	0.52				0.52	2.06	1.12				3.18	3.7
ПС30.15.30-6А-1	0.52				0.52	2.06	1.12				3.18	3.7
ПС30.18.30-6А-1	2.4				2.4	2.06	1.12	1.28	7.58	6.32	18.36	20.76
ПС30.18.30-6А-2	1.52				1.52	2.06	1.12	1.28			4.46	5.98
1ПС27.5.18.30-6А-1-1	2.32		2.64		4.96	1.03	0.56	2.05	3.79	19.7	27.13	32.09
1ПС27.5.18.30-6А-2-1	2.32		2.64		4.96	1.03	0.56	2.05	3.79	19.7	27.13	32.09
1ПС27.5.15.30-6А-1-1	1.58				1.38	1.03	0.56	1.41			3.0	4.38
1ПС27.5.15.30-6А-2-1	1.38				1.38	1.03	0.56	1.41			3.0	4.38
1ПС27.5.18.30-6А-1-2	1.98		2.64		4.62	1.03	0.56	2.05		16.54	20.18	24.7
1ПС27.5.18.30-6А-2-2	1.98		2.64		4.62	1.03	0.56	2.05		16.54	20.18	24.7
ПРС56.15-10Ат VI-2				9.2	9.2							9.2
ПРС56.15-16 IIIУ-1	3.2			15.52	18.72			7.2			7.2	25.92

Инв.№ подл. 6952 | Подпись и дата 18.12.89 | Взам.инв.№

Привязан

Инв. №

Нач.отд.	Попов	
Зав.лаб.	Варфоломеев	
Н.контр.	Штырова	
Нач.бюро	Пешеконов	
Нач.груп.	Маликова	
Провер.	Иванищев	
Инженер	Савельева	

ТП 416-9-58.89 КЖИ-ВР

Ведомость расхода стали на дополнительные закладные изделия.

Стадия	Масса	Масштаб
Р		
Лист 2	Листов 2	

ГСПИ

Ц00509-05 38

Формат А3

Типовой проект 416-9-58.89 Альбом 5

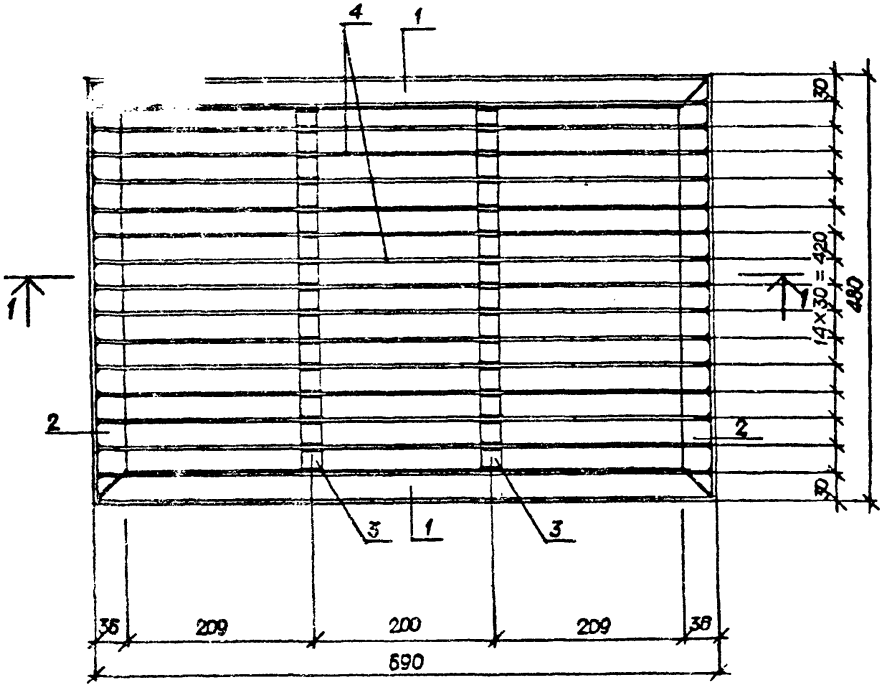

1 — 1

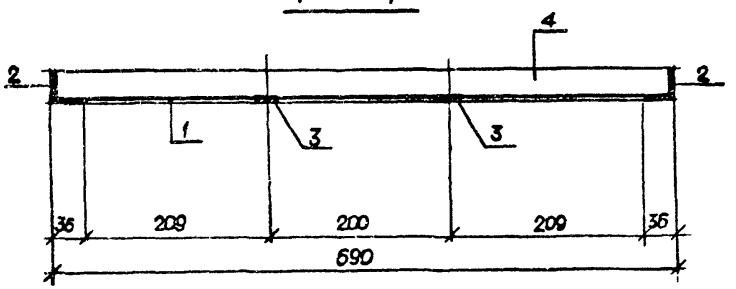

Формат	Зона	Поз.	Обозначение	Наименование	Кол.	Примечание
				Документация		
А4			ТП416-9-58.89 КЖИ-ТТ1	Технические требования к изготовлению арматурных, закладных и металлических изделий		
				Детали		Масса ед., кг
Б4		1	ТП416-9-58.89 КЖИ-4701	L36×4 ГОСТ 8509-86, ℓ=690	2	1,5
Б4		2	-4702	L36×4 ГОСТ 8509-86, ℓ=480	2	1,1
Б4		3	-4703	-4×18 ГОСТ 103-76*; ℓ=408	2	0,23
Б4		4	-4704	-3×30 ГОСТ 103-76*; ℓ=678	15	0,48

Инв. № подл. 6992 | Подпись и дата 13.12.89 | Взам. инв. №

Привязан

Инв. №

Нач. отд.	Попов	
Зам. нач. отд.	Варфоломеев	
Н. контр.	Штырова	
Нач. бюро	Пешехонов	
Нач. груп.	Мазикова	
Провер.	Иваницкий	
Инженер	Савельева	

ТП416-9-58.89 КЖИ-4700

Решетка для вытирания ног МР-1

Стадия	Масса	Масштаб
Р	11,8	

Лист 1 Листов 1

ГСПИ

Ц 00509-05 39 Формат А3

Типовой проект 416-9-58.89 Альбом 5

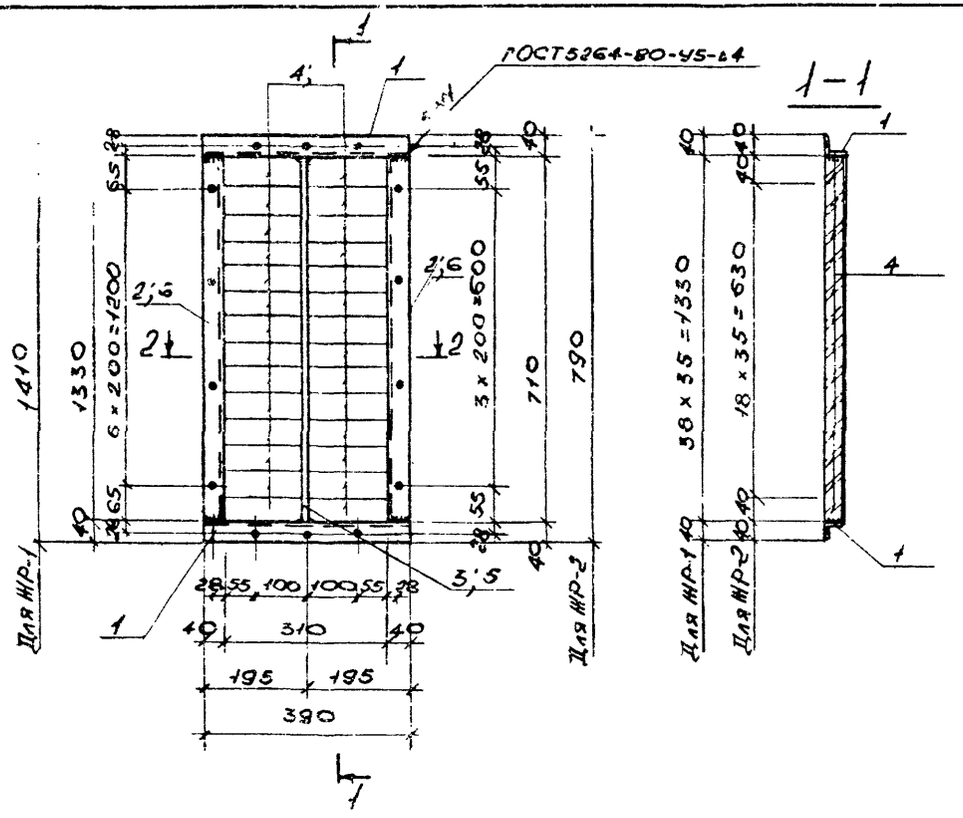

2-2

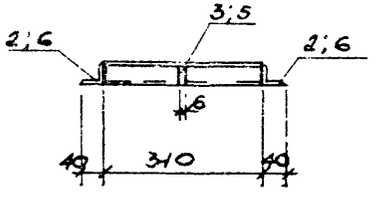

Формат	Зона	Поз.	Обозначение	Наименование	Кол.	Примечание
				Документация		
А4			ТП416-9-58.89 КЖИ-ТТ1	Технические требования к изготовлению арматурных, закладных и металлических изделий		
				ЖР-1		
				Детали		Масса ед., кг
Б4		1	ТП416-9-58.89 КЖИ-4801	L40×4 ГОСТ8509-86 ℓ=390	2	0.9
Б4		2	-4802	То же ℓ=1330	2	3.2
Б4		3	-4803	-36×6 ГОСТ19903-74* ℓ=1330	1	2.3
Б4		4	-4804	-45×2.5 ГОСТ19903-74* ℓ=162	76	0.2
				ЖР-2		
				Детали		Масса ед., кг
Б4		1	ТП416-9-58.89 КЖИ-4801	L40×4 ГОСТ8509-86 ℓ=390	2	0.9
Б4		6	-4901	То же ℓ=710	2	1.7
Б4		5	-4902	-36×6 ГОСТ19903-74* ℓ=710	1	1.2
Б4		4	-4804	-45×2.5 ГОСТ19903-74* ℓ=162	40	0.2

Обозначение	Марка	Масса кг
ТП416-9-58.89 КЖИ-4800	ЖР-1	25.8
-4900	ЖР-2	14.4

Нач. отд.	Попов	
Зам. нач. отд.	Варфоломеев	
Н. контр.	Штырова	
Нач. бюро	Пешехонов	
Нач. груп.	Маликова	
Провер.	Иваницкий	
Инженер	Савельева	

ТП 416-9-58.89 КЖИ-4800, 4900

Жалюзийные решетки ЖР-1, ЖР-2.

Стадия	Масса	Масштаб
Р	См. табл.	

Лист 1 Листов 1

ГСПИ

Привязан

Инв. №

Инв. № подл. 5992 | Подпись и дата 12.12.89 | Взам. инв. №

Ц00509-05 40 Формат А3

Типовой проект 416-9-58.89 Альбом 5

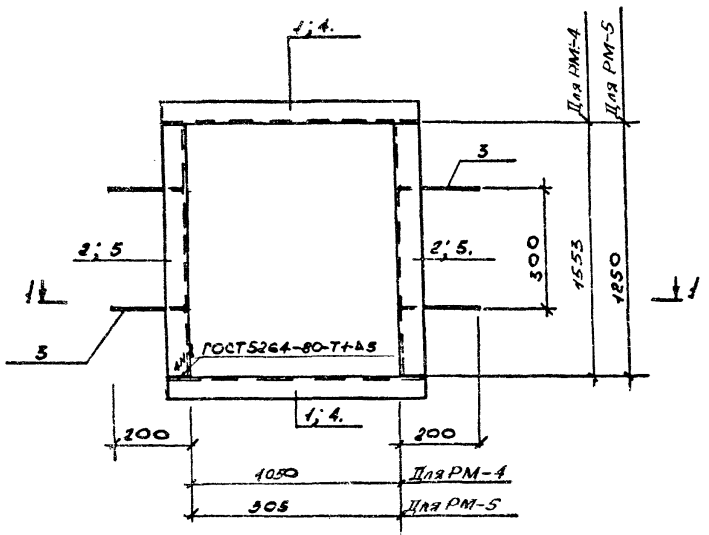

1 – 1

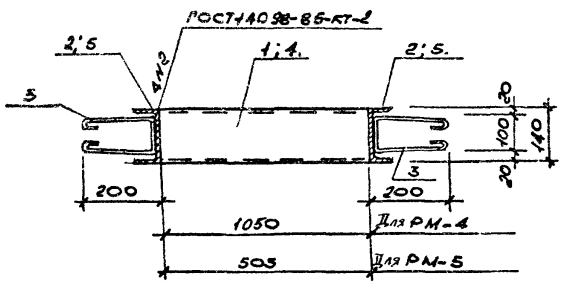

Формат	Зона	Поз.	Обозначение	Наименование	Кол.	Примечание
				Документация		
А4			ТП416-9-58.89 КЖИ-ТТ8	Технические требования к изготовлению арматурных, закладных и металлических изделий.		
				РМ-4		
				Детали		Масса ед., кг
Б4		1	ТП416-9-58.89 КЖИ-6301	Е14 ГОСТ8240-72* ℓ=1170	2	14.4
Б4		2	-6302	То же ℓ=1553	2	19,1
Б4		3	-6303	ФБАI ГОСТ5781-82* ℓ=680	4	0.3
				РМ-5		
				Детали		
Б4		3	ТП416-9-58.89 КЖИ-6303	ФБАI ГОСТ5781-82*, ℓ=680	4	0.3
Б4		4	-5101	Е14 ГОСТ8240-72*, ℓ=685	2	7.7
Б4		5	-5102	То же ℓ=1250	2	15.4

Обозначение	Марка	Масса, кг
ТП416-9-58.89 КЖИ-6300	РМ-4	68.2
-5100	РМ-5	47.4

Инв. № подл.	Подпись и дата	Взам. инв. №
6992	18.12.89	

Привязан

Инв. №

Нач.отд.	Попов	
Зам.нач.отд.	Варфоломеев	
Н.контр.	Штырова	
Нач.бюро	Пшеконов	
Нач.гр.	Маликова	
Провер.	Иванницкий	
Инженер	Савельева	

ТП 416-9-58.89 КЖИ-6300;5100

Рамки РМ-4; РМ-5.

Стадия	Масса	Масштаб
Р	см. табл.	

Лист 1 Листов 1

ГСПИ

1/00509-05 41

Типовой проект 416-9-58.89 Альбом 5

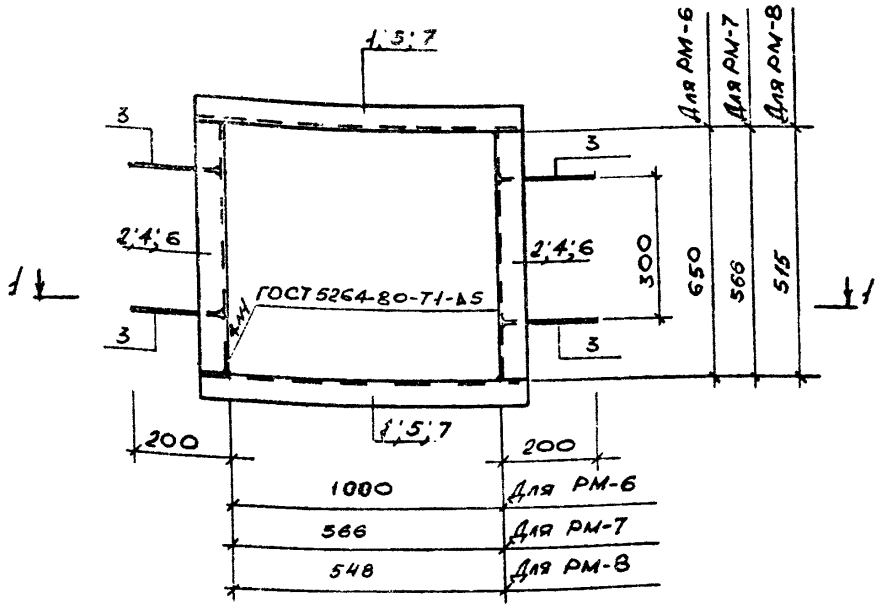

1-1

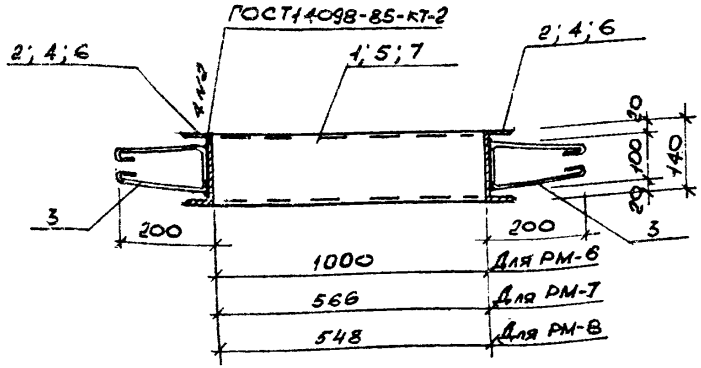

Формат	Зона	Поз.	Обозначение	Наименование	Кол.	Примечание
				Документация		
А4			ТП416-9-58.89 КЖИ-ТТ2	технические требования к изготовлению арматурных, закладных и металлических изделий		
А3			ТП416-9-58.89 КЖИ-5200	РМ-6		
				Детали		Масса ед., кг
[illegible]		1	ТП416-9-58.89 КЖИ-5201	[14 ГОСТ 8240-72*, l=1110	2	13.7 кг
Б4		2	-5202	то же l=650	2	8.0 кг
Б4		3	-6303	ф6 АI ГОСТ 5781-82*, l=680	4	0.3 кг
А3			ТП416-9-58.89 КЖИ-5300	РМ-7		
				Детали		Масса ед., кг
Б4		3	ТП416-9-58.89 КЖИ-6303	ф6 АI ГОСТ 5781-82*, l=680	4	0.3 кг
Б4		4	-5302	[14 ГОСТ 8240-72*, l=566	2	7.0 кг
Б4		5	-5301	то же l=686	2	8.4 кг
А3			ТП416-9-58.89 КЖИ-5400	РМ-8		
				Детали		Масса ед., кг
Б4		3	ТП416-9-58.89 КЖИ-6303	ф6 АI ГОСТ 5781-82*, l=680	4	0.3 кг
Б4		6	-5401	[14 ГОСТ 8240-72*, l=515	2	6,3 кг
Б4		7	-5402	то же l=568	2	6,7 кг

Обозначение	Марка	Масса, кг
ТП416-9-58.89 КЖИ-5200	РМ-6	44.6
-5300	РМ-7	32,0
-5400	РМ-8	27.2

Привязан

Инв. №

Нач.отд.	Попов	
Зам.нач.отд.	Варфоломеев	
Н.контр.	Штырова	
Нач.бюро	Пешехонов	
Нач.гр.	Маликова	
Провер.	Иваницкий	
Инженер	Савельева	

ТП 416-9-58.89 КЖИ-5200; 5300; 5400

Рамки РМ-6; РМ-7; РМ-8

Стадия	Масса	Масштаб
Р	см. табл.	

Лист 1 Листов 1

ГСПИ

Инв. № подл. 6382 | Подпись и дата 18.12.89 | Взам. инв. №

1,00509-05 42

Типовой проект 416-9-58.89 Альбом 5

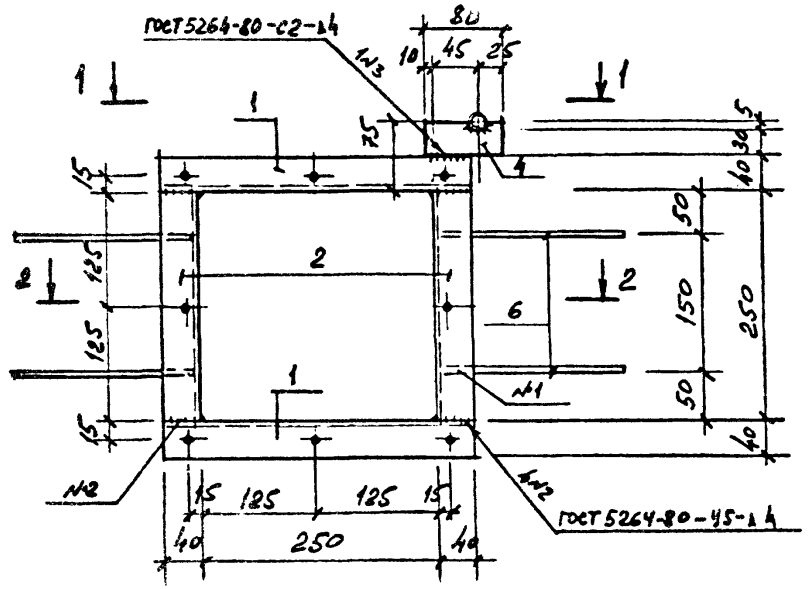

Формат	Зона	Поз.	Обозначение	Наименование	Кол.	Примечание
				ДОКУМЕНТАЦИЯ		
А4			ТП416-9-58.89 КЖИ-ТТ1	Технические требования к изготовлению арматурных, закладных и металлических изделий.		
				ДЕТАЛИ		Масса ед., кг.
				∟ 40×40×4 ГОСТ 8509-86		
БЧ		1	ТП416-9-58.89 КЖИ-5501	ℓ = 330	2	0,79
БЧ		2	-5502	ℓ = 250	2	0,60
БЧ		3	-5503	труба ф10×2,2 ℓ=160 ГОСТ 8734-75*	1	0,070
БЧ		4	-5504	-35×4 ℓ=80 ГОСТ 103-76	1	0,09
БЧ		5	-5505	шпилька М5 ℓ=20	8	0,005
БЧ		6	-5506	ф6 AI ℓ=300, ГОСТ 5781-82*	4	0,070

1 - 1

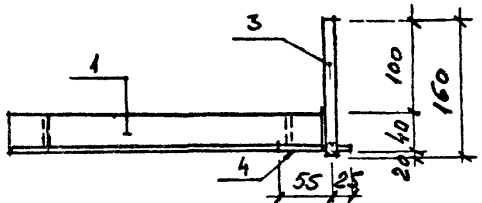

Поз.6

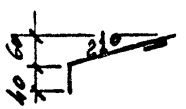

2 - 2

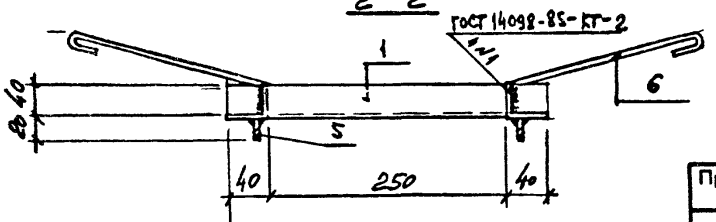

Привязан

Инв. №

Нач.отд.	Попов	
Зам.нач.отд.	Варфоломеев	
Н.контр.	Шерырова	
Нач.бюро	Пешехонов	
Нач.гр.	Маликова	
Проверил	Иваницкий	
Разраб.	Маликова	

ТП 416-9-58.89 КЖИ-5500

РАМКА РМ-9

Стадия	Масса	Масштаб
Р	3,3	
Лист 1	Листов 1	

ВСт3кп2 ГОСТ 380-71*

ГСПИ

Инв.№ подл. | Подпись и дата | Взам.инв.№
6992 | 12.85

Ц00509-05 43

Альбом 5

Типовой проект 416-9-58.89

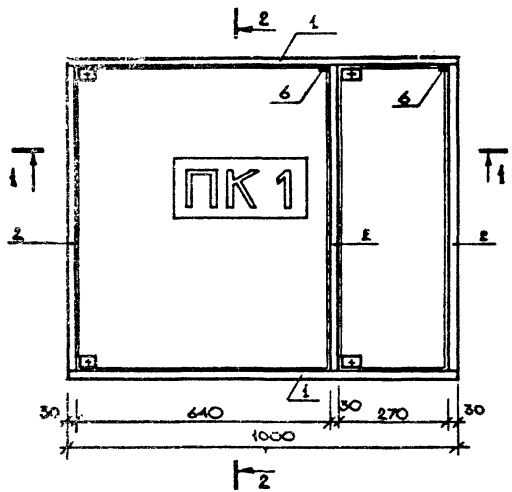

2-2

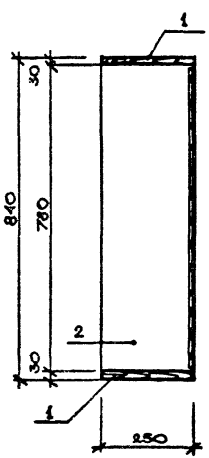

1-1

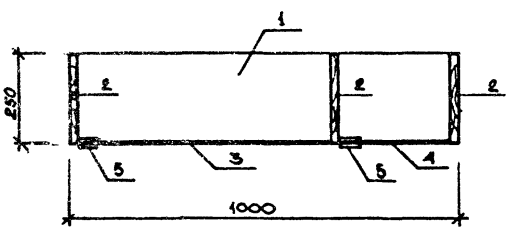

Формат	Зона	Поз.	Обозначение	Наименование	Кол.	Примечание
				ДОКУМЕНТАЦИЯ		
А4			ТП 416-9-58.89 КЖИ-ТТЗ	Технические требования к изготовлению столярных изделий		
				ДЕТАЛИ		
Б4		1	ТП 416-9-58.89 КЖИ-5601	Доска 250×30 ГОСТ 24454-80 ℓ=1000	2	
Б4		2	-5602	То же ℓ=780	3	
Б4		3	-5603	Стекло S=6 ГОСТ III-78 635×775	1	
Б4		4	-5604	То же 265×775	1	
				ИЗДЕЛИЯ		
		5	ОСТ 13-40-75	Петля мебельная 3.12-Г	4	
		6	То же	Магнит мебельный	2	

Привязан

Инв. №

Нач. отд.	Попов	
Зам. нач. отд.	Варфоломеев	
Н. контр.	Штырова	
Нач. бюро	Пешехонов	
Нач. гр.	Маликова	
Проверил	Маликова	
Ст. инж.	Иваницкий	

ТП 416-9-58.89 КЖИ-5600

Шкаф ПК-1

Стадия	Масса	Масштаб
Р		

Лист 1 Листов 1

ГСПИ

Инв. № подл. 6352 | Подпись и дата 28.12.89 | Взам. инв. №

Типовой проект 416-9-58.89 Альбом 5

Щит Щ-1.

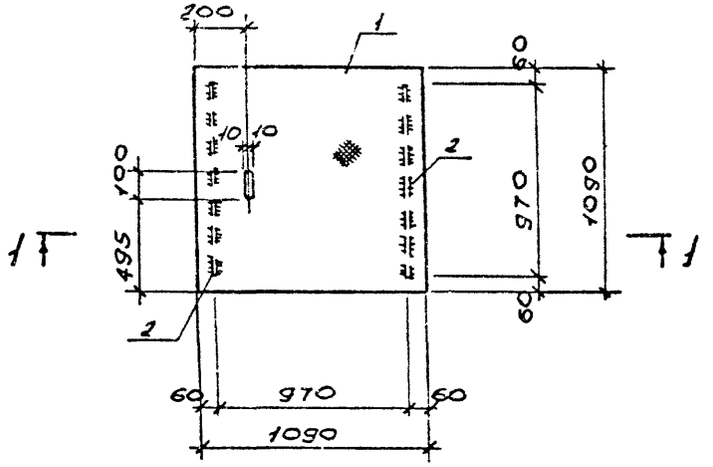

1-1

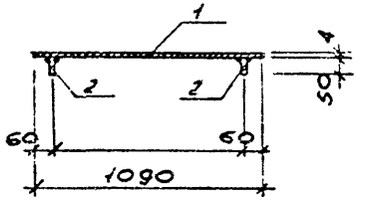

Формат	Зона	Поз.	Обозначение	Наименование	Кол.	Примечание
				Документация		
А4			ТП416-9-58.89 КЖИ-ТТ1	Технические требования к изготовлению арматурных, закладных и металлических изделий.		
				Детали		Масса ед., кг
Б4		1	ТП 416-9-58.89 КЖИ-5701	Сталь рифл. S=4мм ГОСТ 8568-77	1.2м²	40.1
Б4		2	-5702	-50×6 ГОСТ 19903-74, l=970	2	2.3

Привязан

Инв. №

Нач. отд.	Попов		
Зам. нач. отд.	Варфоломеев		
Н. контр.	Штырова		
Нач. бюро	Пешехонов		
Нач. гр.	Маликова		
Провер.	Иваницкий		
Инженер	Савельева		

ТП416-9-58.89 КЖИ-5700

Щит Щ-1

Стадия	Масса	Масштаб
Р	44,7 кг	

Лист 1 Листов 1

ГСПИ

Инв. № 6992 | Подпись и дата 18.12.89 | Взам. инв. №

Копировал Ц00509-05 (45) Формат А2

gost.e-ecolog.ru