ТИПОВОЙ ПРОЕКТ
416-9-5&89

ЛАБОРАТОРНО-БЫТОВОЙ БЛОК ПУНКТА ЗАХОРОНЕНИЯ РАДИОАКТИВНЫХ ОТХОДОВ

АЛЬБОМ 2

АР	АРХИТЕКТУРНЫЕ РЕШЕНИЯ	СТР. 3-20
КЖ	КОНСТРУКЦИИ ЖЕЛЕЗОБЕТОННЫЕ	СТР. 21-32
КМ	КОНСТРУКЦИИ МЕТАЛЛИЧЕСКИЕ	СТР. 33-36

Ц 00509-02

gost.e-ecolog.ru

ТИПОВОЙ ПРОЕКТ

416-9-58.89

ЛАБОРАТОРНО-БЫТОВОЙ БЛОК ПУНКТА ЗАХОРОНЕНИЯ РАДИОАКТИВНЫХ ОТХОДОВ

АЛЬБОМ 2

Перечень альбомов:

Альбом 1	ПЗ	Пояснительная записка
	ТХ	Технология производства
Альбом 2	АР	Архитектурные решения
	КЖ	Конструкции железобетонные
	КМ	Конструкции металлические
Альбом 3	ОВ	Отопление, вентиляция
	ВК	Внутренний водопровод и канализация
Альбом 4	ЭМ	Силовое электрооборудование
	СС	Связь и сигнализация
	АТХ	Автоматизация
Альбом 5	КЖИ	Строительные изделия
Альбом 6	ЭМИ	Задания заводу-изготовителю
Альбом 7	СО	Спецификации оборудования
Альбом 8	ВМ	Ведомости потребности в материалах
Альбом 9	СМ	Смета

Разработан:
Государственным союзным проектным институтом
Главный инженер института Е.Л. Макеев
Главный инженер проекта В.М. Печерский

Утвержден решением ведомства № 10-16/Н-1532 от 10.07.89 г.
Введен в действие приказом ГСПИ № 224 от 14.07.89 г.

ЦЕ0509-02 2

Альбом 2

Типовой проект 416-9-58.89

Содержание альбома 2

№ листа	Наименование листа	Стр.
	Титульный лист	
	Содержание альбома 2	2
	Основной комплект марки АР	
1.1	Общие данные /начало/	3
1.2	Общие данные /продолжение/	4
1.3	Общие данные /продолжение/.	5
1.4	Общие данные /окончание/.	6
2	План на отм. 0.000.	7
3	План. на отм. 3,600.	8
4	Разрезы 1-1 и 2-2.	9
5	План кровли	10
6	Фасады 1-6; А-Е. Узел 1. Сечения.	11
7	Фасады 6-1; Е-А. Сечение 3-3. Узел 2.	12
8	Элемент плана 1. Узлы 1,2. Сечения.	13
9	Элемент плана 2. Сечения. Узел 3.	14
10	Элемент фасада 1. Сечения А-А; 1-1; 2-2; 3-3; 4-4.	15
11	План отверстий на отм. 0.000. Сечения	16
12	План отверстий на отм. 3,600. Сечения.	17
13	Схема расположения гардеробного оборудования на отм. 0.000.	18
14	Схемы расположения подвесных потолков на отм. 2,500; 6,100.	19
15	Схема расположения душевых кабин.	20

№ листа	Наименование листа	Стр.
	Основной комплект марки КЖ	
1	Общие данные	21
2	Схема расположения фундаментов. Элементы плана 1 — 3.	22
3	Элементы плана 4 — 6. Сечения.	23
4	Фундаменты Фм1—Фм5	24
5	Схема расположения элементов подземного хозяйства. Сечения.	25
6	Схема расположения элементов каркаса	26
7	Схема расположения элементов лестницы. Сечения.	27
8	Схемы расположения стеновых панелей	28
9	Стеновые панели. Фрагменты 1—7.	29
10	Схема расположения элементов перекрытия	30
11	Схема расположения элементов покрытия	31
12	Монолитные участки покрытия МУ1; МУ2. Сечения.	32

№ листа	Наименование листа	Стр.
	Основной комплект марки КМ	
1	Общие данные	33
2	Витражи В-1, В-2. План. Сечения.	34
3	Витражи В-3, В-4. План. Сечения.	35
4	Витражи. Узлы 1—5.	36

Инв. № 8.85 12.12.89

Ц00509-02 3

Типовой проект 416-9-58.89 Альбом 2

Ведомость рабочих чертежей основного комплекта АР

Лист	Наименование	Примечание
1.1	Общие данные (начало)	
1.2	Общие данные (продолжение)	
1.3	Общие данные (продолжение)	
1.4	Общие данные (окончание)	
2	План на отм. 0.000	
3	План на отм. 3.600	
4	Разрезы 1-1 и 2-2.	
5	План кровли	
6	Фасады 1-6, А-Е. Узел 1. Сечения.	
7	Фасады 6-1, Е-А. Сечение 3-3. Узел 2.	
8	Элемент плана 1. Узлы 1,2. Сечения.	
9	Элемент плана 2. Сечения. Узлы 2 и 3.	
10	Элемент фасада 1. Сечения А-А; 1-1; 2-2; 3-3; 4-4.	
11	План отверстий на отм. 0.000. Сечения.	
12	План отверстий на отм. 3.600. Сечения.	
13	Схема расположения гардеробного оборудования на отм. 0.000	
14	Схемы расположения подвесных потолков на отм. 2500; 6.100.	
15	Схема расположения душевых кабин	

Ведомость ссылочных и прилагаемых документов

Обозначение	Наименование	Примечание
	Ссылочные документы	
ГОСТ 6629-74 *	Двери деревянные внутренние для жилых и общественных зданий	
ГОСТ 24698-81	Двери деревянные наружные для жилых и общественных зданий	
ГОСТ 14624-84	Двери деревянные для производственных зданий	
ГОСТ 11214-86	Окна и балконные двери деревянные с двойным остеклением для жилых и общественных зданий	
Серп. 2.435-6	Двери и ворота противопожарные для промышленных предприятий:	
вып. 2	-противопожарные двери искронедающие;	
вып. 5	-противопожарные двери деревянные (пропитанные антипиренами).	
Серп. 1.038.1-1	Перемычки железобетонные для зданий с кирпичными стенами	
вып. 1	-перемычки брусковые для жилых и общественных зданий;	
вып. 2	-перемычки плитные для жилых и общественных зданий;	
вып. 4	-перемычки брусковые для жилых и общественных зданий со стенами из кирпича толщиной 88 мм;	
вып. 7	-перемычки фасадные для жилых и общественных зданий со стенами из кирпича толщиной 88 мм.	
ГОСТ 22414-77	Шкафы металлические для хранения одежды в санитарно-бытовых помещениях промышленных предприятий	
Серп. 1.045.9-1.	Непроходные подвесные потолки для общественных зданий, производственных и вспомогательных зданий промышленных предприятий.	
вып. 1-0		
вып. 2		
Серп. 1.488.9-2	Кабины душевых помещений вспомогательных зданий промышленных предприятий:	
вып. 1	-материалы для проектирования и узлы.	
Серп. 1.243.1-4	Плиты плоские железобетонные длиной 80, 110, 130 и 160 см, армированные сварными сетками из стали класса Вр-I	
Серп. 2.460-14	Типовые узлы покрытий промышленных зданий в местах пропуска вентиляционных шахт:	
вып. 1	-рабочие чертежи типовых узлов	
Серп. 2.460-18	Узлы покрытий одноэтажных производственных зданий с рулонными кровлями и железобетонными плитами:	
вып. 1	-узлы покрытий при уклонах кровель до 10%.	
Серп. 2.236-2	Детали примыкания оконных и дверных блоков в общественных зданиях:	
вып. 1	-примыкание оконных и дверных блоков к стенам и перегородкам каркасно-панельных и кирпичных зданий.	
	Прилагаемые документы	
ТП416-9-58.89 КЖИ Альбом 2	Строительные изделия	
ТП416-9-58.89 ВМ Альбом 5	Ведомость потребности в материалах	
ТП416-9-58.89 СО Альбом 7	Спецификация оборудования	

Типовой проект разработан в соответствии с действующими нормами, правилами, инструкциями и государственными стандартами и обеспечивают в процессе эксплуатации производства взрывопожарную и пожарную безопасность при соблюдении предусмотренных проектом технических решений (мероприятий).

Главный инженер проекта 7.07.89 Подпись, дата — ВМ Печерский инициалы, фамилия

Изм.	Кол.	Лист	Подпись	Дата
6389				13.12.89

Инв. № подл. | Подпись и дата | Взам. инв. №

Инв. № | Инв. № | Подпись и дата | Взам. инв. №

Привязан

ГИП	Печерский	
Нач. отд.	Попов	
Зам. нач. отд.	Варфоломеев	
Н. контр.	Штырова	
Нач. бюро	Пешехонов	
Нач. гр.	Маликова	
Проверил	Иваницкий	
Инженер	Назарова	

ТП416-9-58.89 АР

Лабораторно-бытовой блок пункта захоронения радиоактивных отходов

Стадия	Лист	Листов
Р	1.1	

Общие данные (начало)

ГСПИ

Копировал

Формат А2

Ц00509-02 4

Типовой проект 416-9-58.89 Альбом V

Ведомость спецификаций

Лист	Наименование	Примечание
2,3	Ведомость проемов дверей	
2,3,6	Спецификация элементов заполнения проемов	
4	Ведомость перемычек	
5	Спецификация к схеме расположения кровли	
6	Спецификация перемычек	
7	Отделка фасадов	
8	Спецификация металлических и закладных изделий	
8,9	Спецификация к элементу плана	
11,12	Спецификация отверстий, ниш и штраб, замаркированных на листе...	
13	Спецификация гардеробного оборудования	
14	Спецификация к схеме расположения подвесных потолков	
15	Спецификация к схеме расположения душевых кабин	

1. Лабораторно-бытовой блок разработан в комплексе типового проекта для следующих условий строительства:
- расчетная зимняя температура наружного воздуха (средняя наиболее холодной пятидневки) для ограждающих конструкций согласно таблицы СНиП II-3-79** - минус 30°С.
- зона влажности - сухая и нормальная;
- скоростной напор ветра для I района по СНиП 2.01.07-85 тип местности А;
- вес снегового покрова для III района СССР;
- рельеф территории спокойный, без подработки горными выработками;
- грунты в основании непросадочные, нетучинистые, нескальные со следующими нормативными характеристиками: $\varphi = 28°$; $C^н = 2$ кПа (0,02 кгс/см²); $E = 14,7$ мПа (150 кгс/см²); $\gamma_0 = 1,8$ т/м³
- грунтовые воды: отсутствуют.

2. Здание вспомогательное, отапливаемое, инженерно-техническое оборудование здания разработано в соответствующих частях проекта.

3. Степень огнестойкости здания - II, класс по степени ответственности - II.

4. Режим внутренних помещений нормальный. Режим помещений рассчитан на следующие параметры внутреннего воздуха:
- температура 18°С,
- влажность 50-60%.

5. За условную отметку 0,000 принят уровень пола I-ого этажа, соответствующий абсолютной отметке

6. Категории производства по пожарной опасности приведены в экспликации помещений на листах 2,3.

7. Наружные стены:
- кирпичные из силикатного кирпича марки 100 по ГОСТ 379-79 на растворе марки 50 с расшивкой швов;
- сборные панели из легкого бетона $\gamma = 900$ кг/м³ по серии 1.030.1-1.

8. Внутренние стены и перегородки выполнить из силикатного кирпича марки 100 по ГОСТ 379-79 на растворе марки 25.

9. В мокрых помещениях стены и перегородки выполнять из керамического кирпича марки 100 по ГОСТ 530-80 на растворе марки 50.

10. Кирпичные перегородки толщиной 120 мм армировать через пять рядов кладки по высоте двумя рядами проволоки Ø6 А1.

11. Кирпичные стены и перегородки крепить к несущим конструкциям здания по деталям серии 1.431-6-2в.

12. При кладке кирпичных стен и перегородок в оконных, дверных проемах и нишах пк заложить антисептированные пробки по три штуки с каждой стороны проема.

13. Откосы оконных и дверных проемов после их заполнения оштукатурить: наружные - цементным раствором, внутренние - цементно-известковым раствором (составы по СН 290-74).

14. Над всеми проемами и отверстиями шириной до 500 мм выполнять рядовые перемычки из арматурных изд. 3.87, в швы цементного раствора марки 50 толщиной 40 мм. Над остальными отверстиями - сборные ж.б. перемычки.

15. Горизонтальную гидроизоляцию стен выполнять на отметке -0,030 из цементно-песчаного раствора состава 1:2 толщиной 30 мм.

16. Кровля - плоская рулонная с гравийным защитным слоем и внутренним водостоком.

17. Устройство кровли производить в соответствии с требованиями СНиП II-26-76, "Нормы проектирования. Кровли" и типовых серии, приведенных на листе 5.1 и правил кровли.

18. При устройстве кровли следует разработать мероприятия по противопожарной защите и контролю за выполнением правил пожарной безопасности и техники безопасности, работы производить в соответствии с требованиями СНиП 3.04.01-87.

19. После прокладки коммуникаций все отверстия заделать бетоном класса В15 на мелком заполнителе.

20. Устройство покрытия полов выполнять после прокладки коммуникаций.

21. Полы, примыкающие к наружным стенам утеплить в зоне примыкания к стене шириной 800 м керамзитобетоном толщиной 300 мм уложенным по утрамбованному грунту.

22. В санузлах, тамбурах, душевых уровень полов на 20 мм ниже уровня полов отапливаемых помещений.

23. Оконные проемы заполняются деревянными раздельными блоками.

24. Двери - деревянные.

25. По периметру здания выполнить асфальтобетонную отмостку шириной 750 мм по щебеночному основанию толщиной 100 мм.

26. Все столярные и металлические изделия окрасить эмалью ХВ-785 ГОСТ 7313-75* за 2 раза по грунтовке ХС-010 ГОСТ 9355-81.

27. Внутренняя отделка принята в соответствии с технологическими заданиями.

28. Открытые коммуникации окрасить в цвет стен или потолка.

29. Проект рассчитан на производство работ в летних условиях. В зимних условиях методом замораживания допускается вести участки наружных стен. Допустимую высоту применение противоморозных добавок и увеличение марок раствора принимать в соответствии с указаниями СНиП II-22-81 и по проекту производства работ в зависимости от наружной температуры.

30. При привязке типового проекта должны быть осуществлены мероприятия по световой маскировке в соответствии с указаниями СНиП II-11-77.

31. Заполнение пазух санитарно-технических панелей перекрытий производить керамзитом $\gamma = 600$ кг/м³.

32. Перечень ответственных конструкций, подлежащих промежуточной приемке авторским надзором:
- грунты основания фундаментов;
- исполнительная схема фундаментов;
- исполнительная схема монтажа плит покрытия;
- работы по устройству кровли.

Привязан

Инв. №

Инв. №подл. | Подпись и дата | Взам. инв. №

ГИП	Тверских		ТП 416-9-58.89		АР
Нач. отд.	Попов		Лабораторно-бытовой блок пункта захоронения радиоактивных отходов		
Зам. нач. отд.	Дроздова				
Н. контр.	Шурыгин			Стадия	Лист	Листов
Нач. бюро	Пенюхова			Р	1.2	
Нач. гр.	Камилова		Общие данные (продолжение)	ГСПИ		
Проверил	Шишкина					
Гл. инженер проекта	Гаврилова					

Копировал

Формат А2

Ведомость отделки помещений

Наименование или номер помещения	Потолок: Площадь, м²	Потолок: Вид отделки	Стены или перегородки: Площадь, м²	Стены или перегородки: Вид отделки	Низ стен или перегородок (панель): Площадь, м²	Низ стен или перегородок (панель): Вид отделки	Низ стен или перегородок (панель): Высота, мм	Примечание
101-104, 201, 224, 127, 128, 221, 226	135.0	Затирка швов, известковая окраска	513.0	Цементно-известковая штукатурка, известковая окраска	233.7	Цементно-известковая штукатурка, масляная окраска	1500	
105-108	83.9	Затирка швов, масляная окраска	234.8	Цементная штукатурка, масляная окраска	128.2	Цементная штукатурка, керамическая глазурованная плитка	2000	
109-114, 125, 132, 225	53.7	Затирка швов, клеевая окраска	261.1	Цементно-известковая штукатурка, клеевая окраска	119.8	Цементно-известковая штукатурка, масляная окраска	1500	
115, 118, 124, 133, 214, 216, 217, 222, 223, 227, 228,	151.9	Затирка швов, известковая окраска	562.1	Цементно-известковая штукатурка, известковая окраска		—	—	
116, 130, 131, 121, 229.	28.6	Затирка швов, водоэмульсионная окраска	826.9	Цементно-известковая штукатурка, водоэмульсионная окраска	382.5	Цементно-известковая штукатурка, масляная окраска	1500	
117, 120, 126, 219, 220,	12.5	Затирка швов, известковая окраска	124.8	Цементная штукатурка, известковая окраска	54.9	Цементная штукатурка, керамическая глазурованная плитка	2000	
119, 215, 218	148.8	Затирка швов, подвесной потолок, водоэмульсионная окраска	514.2	Цементно-известковая штукатурка, водоэмульсионная окраска	224.6	Цементно-известковая штукатурка, масляная окраска	1500	
122, 129	9.1	Затирка швов, водоэмульсионная окраска	13.2	Терразитовая штукатурка				
123	15.5	Затирка швов, подвесной потолок, водоэмульсионная окраска	46.2	Терразитовая штукатурка				
202	17.5	Затирка швов, клеевая окраска	57.6	Цементно-известковая штукатурка, клеевая окраска	34.8	Цементно-известковая штукатурка, керамическая глазурованная плитка	2000	
203÷206, 210, 211	142.5	Затирка швов, эмаль ЛС-75 (ГОСТ 23494-79) по грунту ХС-720 (ГОСТ 23494-79)	385.4	Цементно-известковая штукатурка, керамическая глазурованная плитка				
207÷209, 213,	61.4	Затирка швов, известковая побелка	209.7	Цементно-известковая штукатурка, масляная окраска				
212	17.5	Затирка швов, известковая побелка	57.6	Цементная штукатурка, керамическая глазурованная плитка				

Экспликация полов



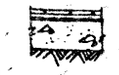

Наименование или номер помещения по проекту	Тип пола по проекту	Схема пола или номер узла по серии	Элементы пола и их толщина	Площадь пола, м²
101÷104, 109÷114, 118			Покрытие - плитка ПВХ (ГОСТ 16475-81) - 3мм Прослойка - холодная мастика на водостойких вяжущих - 1мм Стяжка - цементно-песчаный раствор марки 100 - 20мм Подстилающий слой - бетон класса В15 - 100мм Основание - уплотненный щебнем грунт	188,6
105÷108, 117, 120, 125÷128, 132			Покрытие - керамическая плитка (ГОСТ 6787-80) - 10мм Прослойка и заполнение швов - из бутумной мастики - 3мм Гидроизоляция - 2 слоя изола на битумной мастике Подстилающий слой - бетон класса В15 - 100мм Основание - уплотненный щебнем грунт	107,3
115, 124, 133			Покрытие - цементно-песчаный раствор М200 - 20мм Подстилающий слой - бетон класса В15 - 80мм Основание - уплотненный щебнем грунт	63,7
116			Покрытие - линолеум (ГОСТ 7251-77) - 5мм Прослойка из холодной мастики на водостойких вяжущих - 1мм Стяжка - цементно-песчаный раствор М100 - 20мм Подстилающий слой - бетон класса В15 - 80мм Основание - уплотненный щебнем грунт	8,3
119, 122, 123, 129, 130, 131, 121			Покрытие - мозаичное (терраццо) из бетона класса В15 - 20мм Стяжка - цементно-песчаный раствор М100 - 40мм Подстилающий слой - бетон класса В15 - 80мм Основание - уплотненный щебнем грунт	74,5





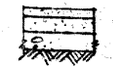

1. Устройство полов выполнять после прокладки коммуникаций.
2. В санузлах уровень полов на 20мм ниже уровня смежных помещений.
3. В помещениях с полами - цементными, мозаичными и из керамической плитки - плинтусы цементные. В помещениях с полами из линолеума, плитки ПВХ - плинтусы деревянные.
4. Внутренняя отделка принята в соответствии с технологическими заданиями с учетом требований СНиП 2.03.11-85.
5. Сигнально-предупреждающая окраска технологического оборудования производится в соответствии с требованиями ГОСТ 12.4.026-76.
6. Открытые коммуникации окрасить в цвет стен или потолка (в зависимости от расположения), опознавательные участки окраски наносить в соответствии с ГОСТ 14202-69* с интервалом 6 м. по осям колонны.
7. Красным сигнальным цветом обозначаются устройства и средства пожаротушения.
8. Откосы оконных и дверных проемов оштукатурить и окрасить под цвет стен.
9. Для железобетонных панелей, колонн, ригелей и балок подготовка поверхностей - затирка цементным раствором. Окраску и облицовку смотреть ведомость отделки помещений.

Типовой проект 416-9-58-80 Альбом 5

Изм.	Кол.	Подпись и дата	Взам. инв. №
6389		18.12.89	

Привязан

Инв. №

ГИП	Печерский	
Нач. отд.	Попов	
Зам. нач. отд.	Варфоломеев	
Н. контр.	Штырова	
Нач. бюро	Пешехонов	
Нач. гр.	Маликова	
Проверил	Иванишкин	
Инженер	Назарова	

ТП416-9-58.89 АР

Лабораторно-бытовой блок пункта захоронения радиоактивных отходов

Стадия	Лист	Листов
Р	1.3	

Общие данные (продолжение)

ГСПИ

Копировал Ц00509-02 Формат А2 6

Типовой проект 416-9-58.89 Альбом 2

Экспликация полов

Наименование или номер помещения по проекту	Тип пола по проекту	Схема пола или номер узла по серии	Элементы пола и их толщина	Площадь пола, м²
201			Покрытие - линолеум (ГОСТ 7251-77) - 4мм Прослойка из холодной мастики на водостойких вяжущих - 1мм Стяжка - цементно-песчаный раствор М150 - 20мм Подстилающий слой - керамзитобетон - 75мм Плита перекрытия	18,2
202, 207, 208, 209, 216, 229			Покрытие - линолеум (ГОСТ 14632-79) - 3мм Прослойка из холодной мастики на водостойких вяжущих - 1мм Стяжка - цементно-песчаный раствор М150 - 20мм Подстилающий слой - керамзитобетон - 76мм Плита перекрытия	73,5
203, 204, 205, 206, 210, 211			Линолеум антистатический АСН (ТУ-21-29-72) на кумароно-каучуковой мастике КП-9 (ТУ-21-29-68) - 5мм Прослойка - цементно-песчаный раствор М150 - 20мм Гидроизоляция - 2 слоя полиизобутилена - 5мм Стяжка - цементно-песчаный раствор М150 - 20мм Подстилающий слой - керамзитобетон - 50мм Плита перекрытия	142,5
212, 213			Покрытие - керамическая плитка (ГОСТ 6787-80) - 10мм Прослойка и заполнение швов из битумной мастики - 3мм Стяжка - цементно-песчаный раствор М150 - 20мм Гидроизоляция - 2 слоя полиизобутилена - 5мм Стяжка - цементно-песчаный раствор М150 - 20мм Подстилающий слой - керамзитобетон - 48мм Плита перекрытия	35,0
217, 222, 223, 227, 228			Покрытие - цементно-песчаный раствор М200 - 20мм Подстилающий слой керамзитобетон - 80мм Плита перекрытия	50,5
215, 218			Покрытие - мозаичное (терраццо) из бетона класса В15 - 20мм Стяжка - цементно-песчаный раствор М200 - 40мм Подстилающий слой - керамзитобетон - 40мм Плита перекрытия	111,8

Наименование или номер помещения по проекту	Тип пола по проекту	Схема пола или номер узла по серии	Элементы пола и их толщина	Площадь пола, м²
219, 220, 221, 225, 226			Покрытие - керамическая плитка (ГОСТ 6787-80) - 10мм Прослойка и заполнение швов из битумной мастики - 3мм Стяжка - цементно-песчаный раствор М150 - 20мм Гидроизоляция - 2 слоя изола на битумной мастике Стяжка - цементно-песчаный раствор М150 - 20мм Подстилающий слой - керамзитобетон - 47мм Плита перекрытия	10,9
224			Покрытие - плитка ПВХ (ГОСТ 16475-81) - 3мм Прослойка и заполнение швов мастика на водостойких вяжущих - 1мм Стяжка - цементно-песчаный раствор М150 - 20мм Подстилающий слой - керамзитобетон - 76мм Плита перекрытия	4,2
214			Покрытие - цементно-песчаный раствор М200 - 20мм. Гидроизоляция - 2 слоя изола на битумной мастике Подстилающий слой керамзитобетон - 80мм Плита перекрытия	25,0

ГИП	Печерский		ТП 416-9-58.89 АР
Нач. отд.	Попов		Лабораторно-бытовой блок пункта захоронения радиоактивных отходов
Зам. нач. отд.	Варфоломеев		
Н. контр.	Штырова		Стадия: Р; Лист: 1.4; Листов:
Нач. бюро	Пешехонов		
Нач. гр.	Маликова		Общие данные (окончание)
Проверил	Иваницкий		ГСПИ
Инженер	Назарова		

Привязан

Инв. №

Копировал

Формат А2

Ц00509-02 7

Типовой проект 416-9-58.89 Альбом 2

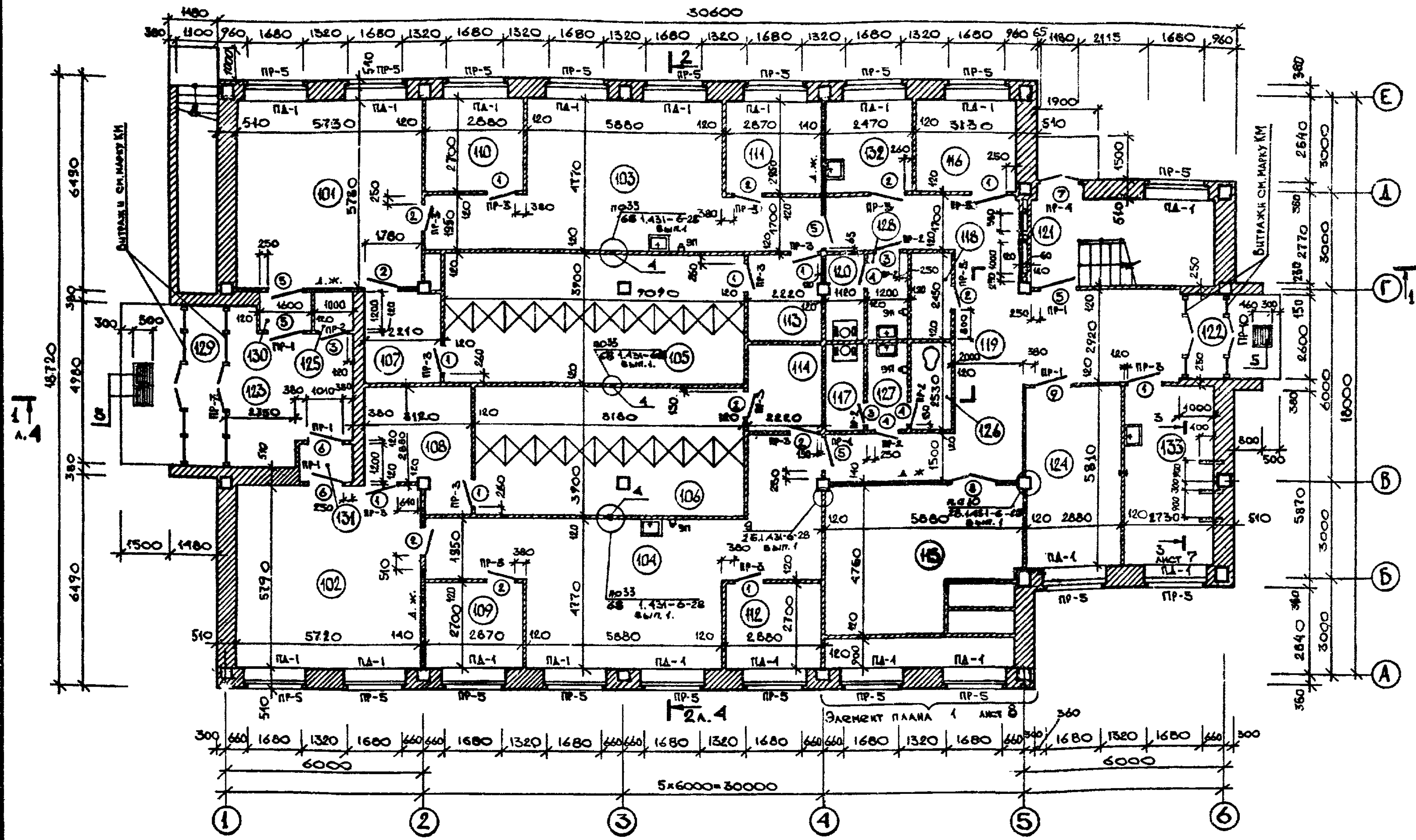

Ведомость проемов дверей

Марка, поз.	Размер проема, мм
1	810×2070
2	810×2070
3	710×2070
4	710×2070
5	1010×2070
6	1010×2070
7	1310×2070
8	1320×2120
9	1020×2070

Спецификация элементов заполнения проемов

Марка, поз.	Обозначение	Наименование	Кол. шт.	Масса ед., кг	Примечан.
1	ГОСТ 6629-74*	Дверной блок ДГ21-8ПП	9		
2	то же	то же ДГ21-8ЛП	9		
3	"	" ДГ21-7ПП	3		
4	"	" ДГ21-7ЛП	3		
5	"	" ДГ21-10ПП	5		
6	"	" ДГ21-10ЛП	2		
7	ГОСТ 24698-81	Дверной блок ДС21-13ГУ	1		
8	ГОСТ 14624-84	то же ДГ21-13	1		
9	сер. 2.435-6 вып. 5	ПД-5П	1		

Экспликация помещений

Номер по плану	Наименование	Площадь, м²	Категория производства по взрывной, взрывопожарной и пожарной опасности
101	Мужской гардероб уличной и домашней	31,3	—
	одежды на 30 чел. кат. 3б		
102	Женский гардероб уличной и домашней	31,3	—
	одежды на 25 чел. кат. 3б		
103	Мужской гардероб специальной	37,1	—
	одежды на 30 чел. кат. 3б		
104	Женский гардероб специальной	43,8	—
	одежды на 25 чел. кат. 3б		
105	Душевая мужская на 10 кабин	35,0	—
106	Душевая женская на 9 кабин	31,6	—
107	Преддушевая	6,6	—
108	Преддушевая	10,7	—
109	Вспомогательное помещение гардероба	7,5	—
110	Вспомогательное помещение гардероба	7,5	—
111	Вспомогательное помещение гардероба	7,9	—
112	Вспомогательное помещение гардероба	7,5	—
113	Тамбур	5,8	—
114	Тамбур	5,8	—
115	Приточная венткамера	33,2	Д
116	Электрощитовая	8,3	Г
117	Уборная женская	3,0	—
118	Кладовая несгораемых материалов	3,1	Д
119	Коридор	37,0	—
120	Уборная мужская	2,9	—
121	Лестничная клетка ЛК-1	14,3	—
122	Тамбур	3,1	—
123	Вестибюль	15,5	—
124	Вытяжная венткамера	16,0	Д
125	Кладовая уборочного инвентаря	1,2	—
126	Помещение личной гигиены женщин	3,2	—
127	Тамбур	3,2	—
128	Тамбур	3,1	—
129	Тамбур	6,0	—
130	Тамбур	1,8	—
131	Тамбур	1,8	—
132	Кладовая МОП	6,8	—
133	Узел ввода ВК и ОВ	14,5	—

Согласовано:		
Нач. отд.	Чащин	
Нач. гр. ОВ	Егоров	
Нач. гр. ВК	Руденко	
Нач. гр. ЭЛ	Рубель	
Нач. гр. СС	Сторожко	
Ст. инж. ГП	Штокова	
Гл. спец. отд. 2	Дунаев	

Инв. № подл. 6989 | Подпись и дата 13.12.89 | Взам. инв. №

Привязан

Инв. №

ГИП	Печерский	
Нач. отд.	Попов	
Зам. нач. отд.	Варфоломеев	
Н. контр.	Штырова	
Нач. бюро	Пешехонов	
Нач. гр.	Маликова	
Проверила	Маликова	
Ст. инж.	Иваницкий	

ТП 416-9-58.89 АР

Лабораторно-бытовой блок пункта захоронения радиоактивных отходов.

Стадия	Лист	Листов
Р	2	

План на отм. 0,000.

ГСПИ

Копировал Формат А2

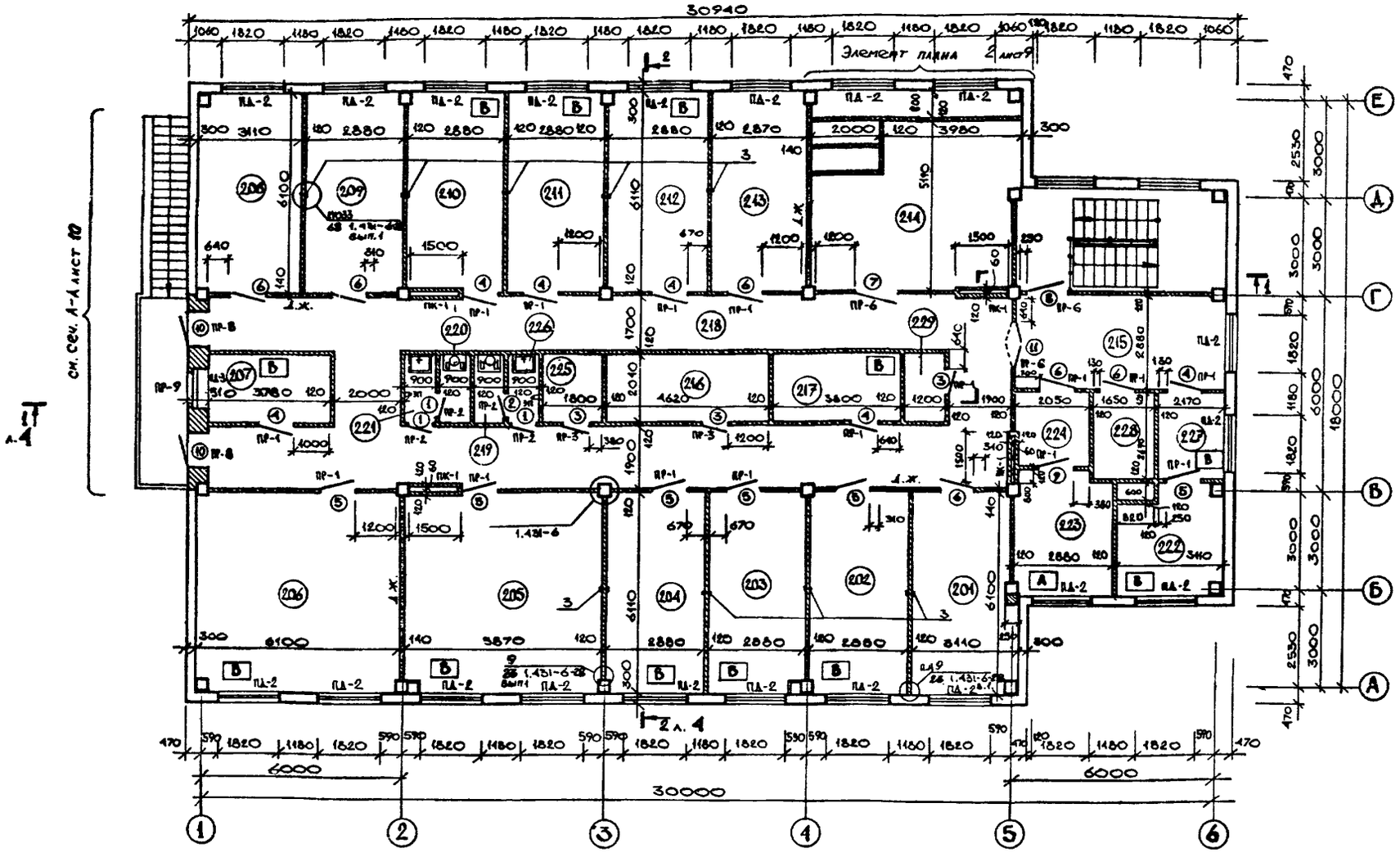

Экспликация помещений

Номер по плану	Наименование	Площадь м²	Категория производства по взрывной, взрывопожарной и пожарной опасности
201	Кабинет начальника радио-химической лаборатории	18,2	—
202	Хранилище химреактивов	17,5	В
203	Помещение для хранения проб и пробораздельки	17,4	В
204	Весовая	17,5	В
205	Помещение химанализов	35,6	В
206	Радиохимическая	37,1	В
207	Кладовая дозиметрических приборов	7,7	В
208	Помещение дозиметристов	18,7	—
209	Кабинет начальника службы радиоционной безопасности	17,5	—
210	Радиометрическая	17,4	В
211	Помещение подготовки проб	17,5	В
212	Фотолаборатория	17,5	В
213	Слесарная мастерская	17,5	Д
214	Приточная венткамера	36,9	Д
215	Холл	17,6	—
216	Кладовая несгораемой тары	9,7	Д
217	Вытяжная венткамера	7,8	В
218	Коридор	94,2	—
219	Уборная мужская	1,8	—
220	Уборная женская	1,8	—
221	Тамбур	1,8	—
222	Вытяжная венткамера	10,0	В
223	Вытяжная венткамера	10,6	А
224	Тамбур-шлюз	4,2	—
225	Кладовая уборочного инвентаря	3,7	—
226	Тамбур	1,8	—
227	Вытяжная венткамера	5,8	В
228	Вытяжная венткамера	4,4	Г
229	Помещение электрощита	2,4	Г

Ведомость проемов дверей

Марка, поз.	Размер проема, мм
1	710×2070
2	710×2070
3	810×2070
4	1010×2070
5	1010×2070
6	1010×2070
7	1210×2070
8	1210×2070
9	1010×2070
10	1010×2070
11	1310×2070

Спецификация элементов заполнения проемов

Марка, поз.	Обозначение	Наименование		Кол., шт.	Масса ед., кг	Примечание
1	ГОСТ 6629-74*	Дверной блок	ДГ21-7АП	3		
2	То же	То же	ДГ21-7ПП	1		
3	//	//	ДГ21-8АП	3		
4	сер. 2.435-6 вып. 5	//	ПД-5А	6		
5	То же	//	ПД-5П	6		
6	ГОСТ 6629-74*	//	ДГ21-10АП	6		
7	То же	//	ДГ21-12АП	1		
8	//	//	ДГ21-12ПП	1		
9	сер. 2.435-6 вып. 2	//	ПДи-6П	1		
10	ГОСТ 24698-81	//	ДН21-10	2		
11	ГОСТ 6629-74*	//	ДК21-13	1		

Согласовано: Нач. отд. Чащин; Нач. гр. ОВ Егоров; Нач. гр. ВК Русанко; Нач. гр. ЭА Русаль; Нач. гр. СС Сторожко; Гл. спец. отд. 2 Дунаев; Нач. отд.

Инв. № подл. 6989; Подпись и дата 12.12.89; Взам. инв. №

Привязан

Инв. №

ГИП	Печерский	
Нач. отд.	Попов	
Зам. нач. отд.	Варфоломеев	
Н. контр.	Штырова	
Нач. бюро	Пешехонов	
Нач. гр.	Маликова	
Проверил	Маликова	
Ст. инж.	Иваницкий	

ТП 416-9-58.89 АР

Лабораторно-бытовой блок пункта захоронения радиоактивных отходов

Стадия	Лист	Листов
Р	3	

План на отм. 3,600.

ГСПИ

Копировал Ц00509-02

Формат А2 9

Типовой проект 416-9-58.89 Альбом 2

Разрез 1-1

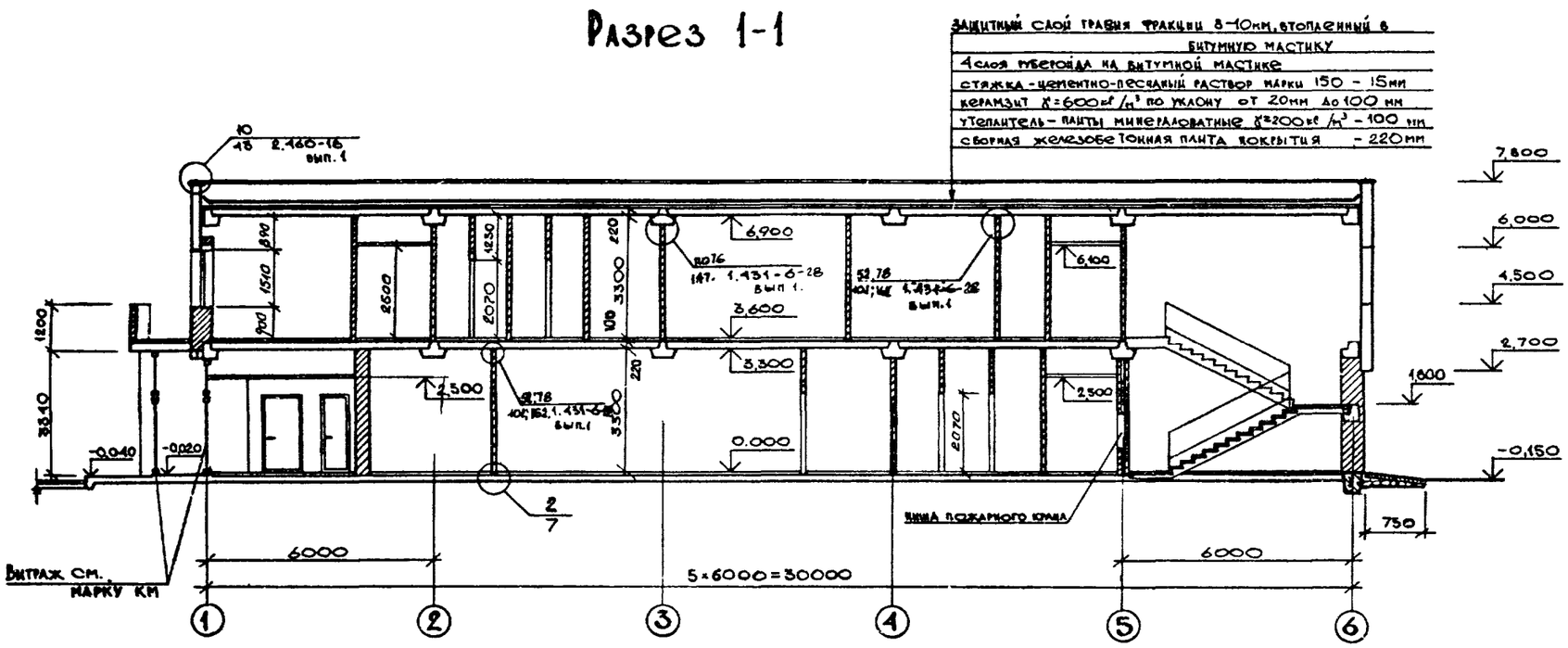

Разрез 2-2

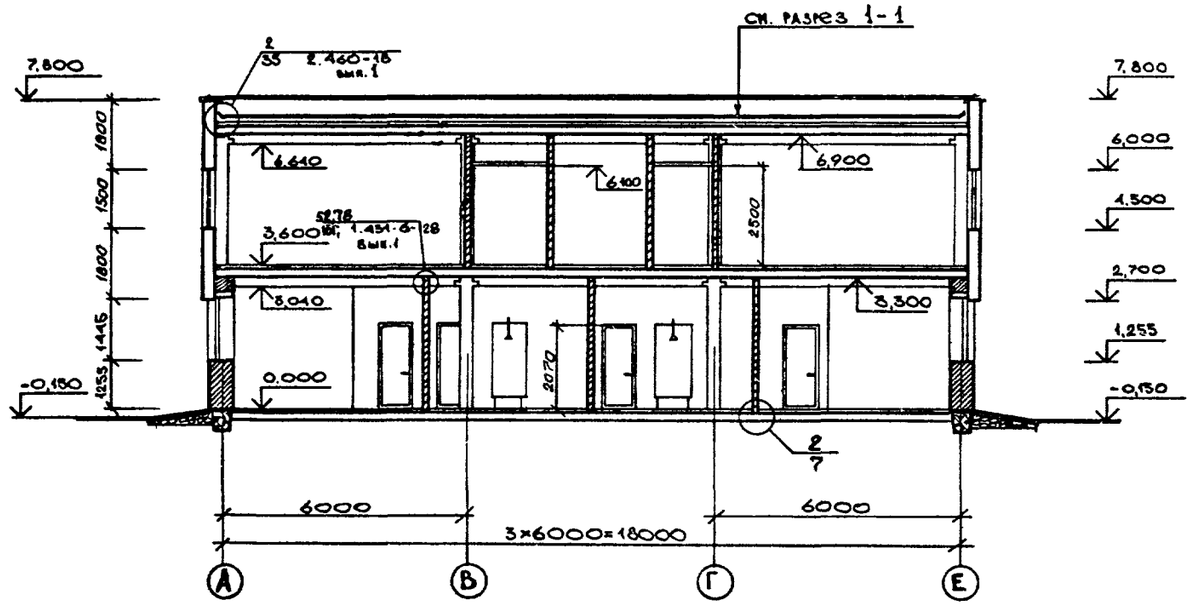

Ведомость перемычек

Марка, поз.	Схема сечения
ПР-1	5,670; 2,070; 1ПБ16-1
ПР-2	5,670; 2,070; 1ПБ10-1
ПР-3	5,670; 2,070; ПБ13-1
ПР-4	2,005; 2ПП17-5; 2,070; 2ПБ17-2
ПР-5	2,700; 2,765; стеновая панель; 2ПБ22-3
ПР-6	5,670; 2ПР17-2
ПР-7	3,040; 4ПБ60-8; ригель
ПР-8	5,605; 2ПП14-4; 5,670; 2ПБ16-1
ПР-9	6,000; 6,065; стеновая панель; 2ПБ16-1
ПР-10	3,040; ригель; 3ПБ30-8

ГИП	ПЕЧЕРСКИЙ		
НАЧ.ОТД	ПОПОВ		
ЗАМ.НАЧ.ОТД	ВАРФОЛОМЕЕВ		
Н.КОНТР.	ШТЫРОВА		
НАЧ.БЮРО	ПЕШЕХОНОВ		
НАЧ.ГР	МАЛИКОВА		
ПРОВЕРИЛ	МАЛИКОВА		
СТ.ИНЖ.	ИВАНИЦКИЙ		

Привязан

Инв №

ТП 416-9-58.89 АР

Лабораторно-бытовой блок пункта захоронения радиоактивных отходов

Стадия	Лист	Листов
Р	4	

Разрезы 1-1 и 2-2.

ГСПИ

Копировал

Формат А2

Ц00509-02 10

Инв.№подл. 18.12.89 | Подпись и дата 6989 | Взам.инв.№

ПЛАН КРОВЛИ

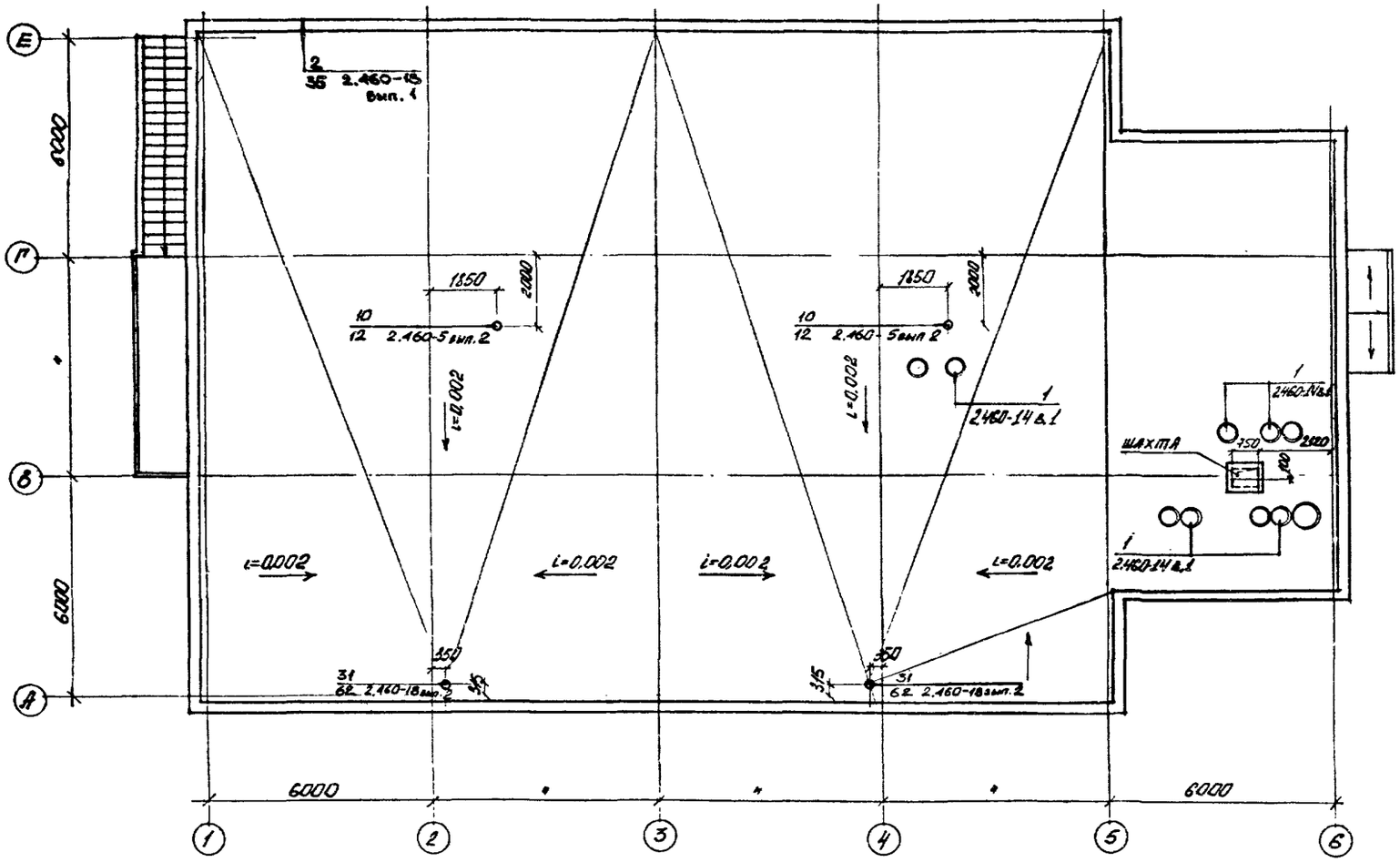

Спецификация к схеме расположения кровли.

Марка, поз.	Обозначение	Наименование	Кол.	Масса ед., кг	Примечание
		Сборные ж.-б. элементы			
1	сер. 1.243.1-4	Плита ПТ 12,5-11,9	1	1920	
		Стальные элементы			
	сер. 2.460-14 вып. 1	Стяжное кольцо КС 6	4	0,50	
	то же	то же КС 7	1	0,61	
	"	Стальной колпак КЛ 1	4	5,67	
	"	то же КЛ 2	1	5,54	
	"	Прижимная полоса ПП 1	5	1,08	
	"	Кольцо-фланец КФ 1	4	1,36	
	"	то же КФ 2	1	1,10	
	"	Фасонный элемент ФЭ 1	5	6,0	

ШАХТА

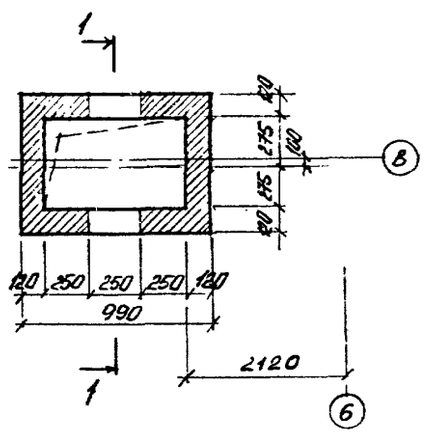

1-1

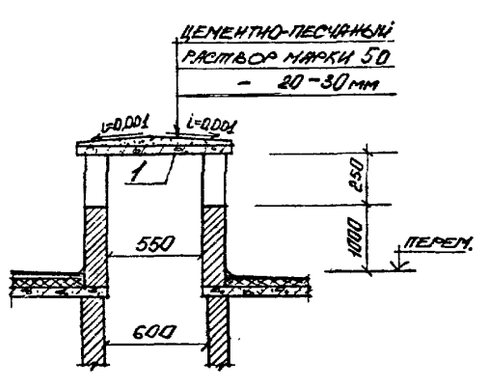

ГИП	Печерский		ТП 416-9-58.89 АР
Нач. отд.	Попов		Лабораторно-бытовой блок пункта захоронения радиоактивных отходов
Зам. нач. отд.	Варфоломеев		Стадия: Р; Лист: 5; Листов:
Н. контр.	Штырова		
Нач. бюро	Пещехонов		
Нач. гр.	Маликова		План кровли
Проверил	Иваницкий		ГСПИ
Инженер	Назарова		

Привязан

Инв. №

Копировал

Формат А2

Ц00509-02 11

Типовой проект 416-9-58.89 Альбом 2

Инв. № подл. 12.12.89 | Подпись и дата 6989 | Взам. инв. №

Альбом 2

Типовой проект 416-9-58.89

Фасад 1-6

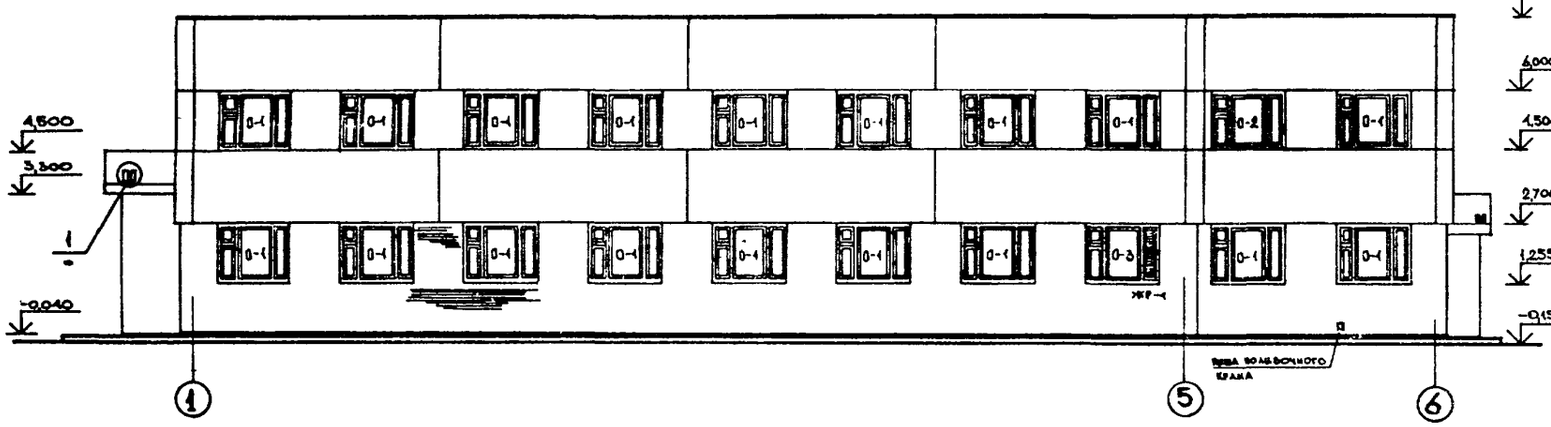

Спецификация перемычек

Марка, поз.	Обозначение	Наименование	Кол. на этаж 1	Кол. на этаж 2	Масса ед. кг	Примечание
ПР-1	сер. 1.038.1-1 вып.1	перемычка 1ПБ16-1	6	16	30	
ПР-2	то же вып. 1	" 1ПБ10-1	6	4	20	
ПР-3	" вып. 1	" 1ПБ13-1	16	2	25	
ПР-4	" вып. 1	" 2ПБ17-2	1	–	71	
	сер. 1.038.1-1 вып. 2	" 2 ПП 17-5	1	–	223	
ПР-5	сер. 1.038.1-1 вып. 1	" 2 ПБ 22-3	19	–	92	
ПР-6	то же	" 2ПБ17-2	–	3	71	
ПР-7	"	" 4ПБ60-8	2	-	389	
ПР-8	"	" 2ПБ16-1	–	2	30	
	сер.1.038.1-1 вып.2	" 2ПП14-4	–	2	189	
ПР-9	сер.1.038.1-1 вып.1	" 2ПБ16-1	–	1	30	
ПР-10	то же	" 3ПБ30-8	2	-	197	

Фасад А-Е

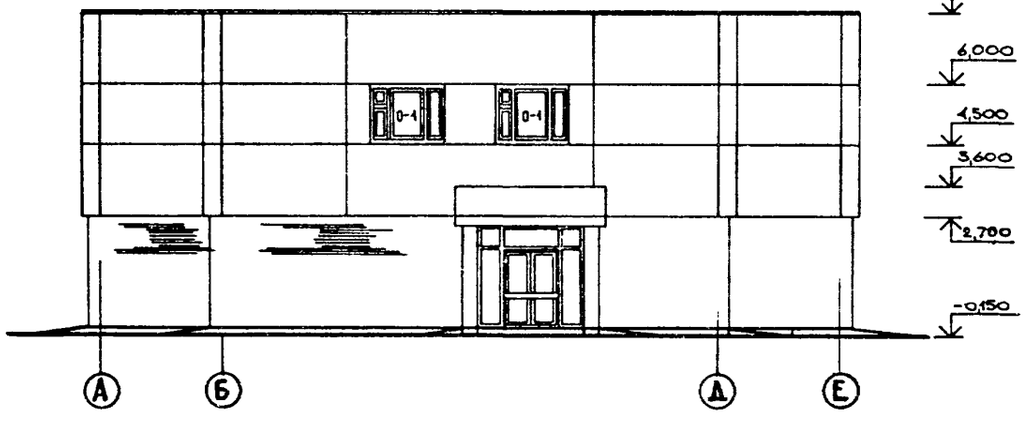

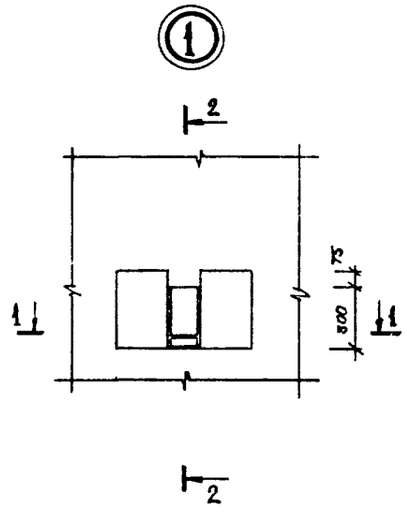

Спецификация элементов заполнения проемов

Марка, поз.	Обозначение	Наименование	Кол. на этаж 1	Кол. на этаж 2	Вес ед. кг	Примечание
О-1	ГОСТ 11214-86	Окно ОР15-18	18	19		
О-2	то же	то же ОР15-18	–	1		рабочее остекление
О-3	"	" ОР15-18	1	–		
	ТП 416-9-58.89 КЖИ-4800	Жалюзийная решетка ЖР-1	1	–	25,80	
О-4	ГОСТ 11214-86	Окно ОР15-18	–	1		
	ТП 416-9-58.89 КЖИ-4900	Жалюзийная решетка ЖР-2	–	1	14,40	
О-5	ГОСТ 11214-86	Окно ОР15-18	–	1		темное стекло
О-6	то же	то же ОР15-13,5	–	1		
ПД-1	ГОСТ 6785-80**	Подконная плита АО19-35	19	–		
ПД-2	то же	то же АО19-25	–	22		
ПД-3	"	" АО13-35	–	1		

1-1

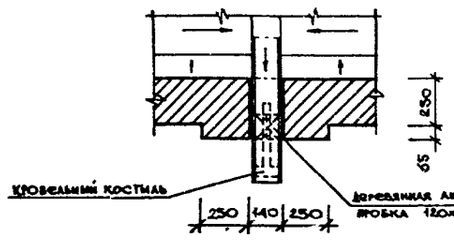

2-2

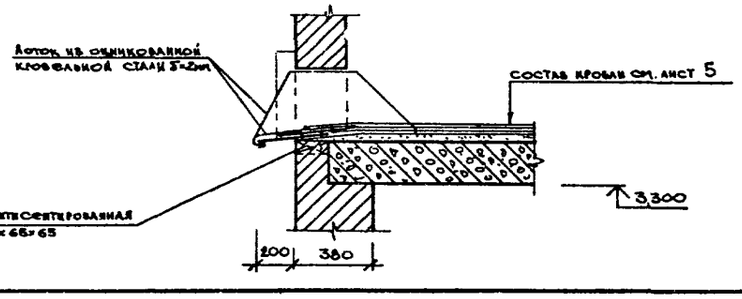

Привязан

Инв. №

Взам. инв. №

Подпись и дата 05.89

Инв. № подл. 10.12.89

ГИП	Печерский		
Нач. ОТД	Попов		
Зам. нач. ОТД	Варфоломеев		
Н. контр.	Шутырова		
Нач. бюро	Исаенков		
Нач. гр	Маликова		
Проверил	Маликова		
Ст. инж.	Иваницкий		

ТП 416-9-58.89 АР

Лабораторно-бытовой блок пункта захоронения радиоактивных отходов.

Стадия	Лист	Листов
Р	6	

Фасады 1-6; А-Е. Узел 1. Сечения.

ГСПИ

Копировал

Формат А2

Ц 00509-02 12

Типовой проект 416-9-58.89 Альбом 2

Фасад 6-1

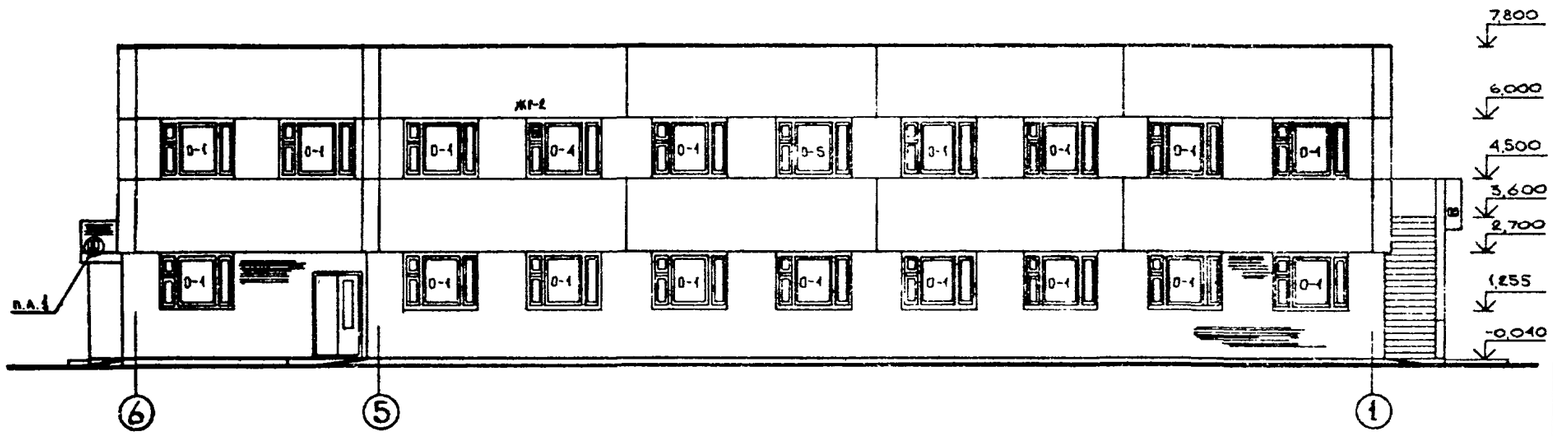

Фасад Е-А

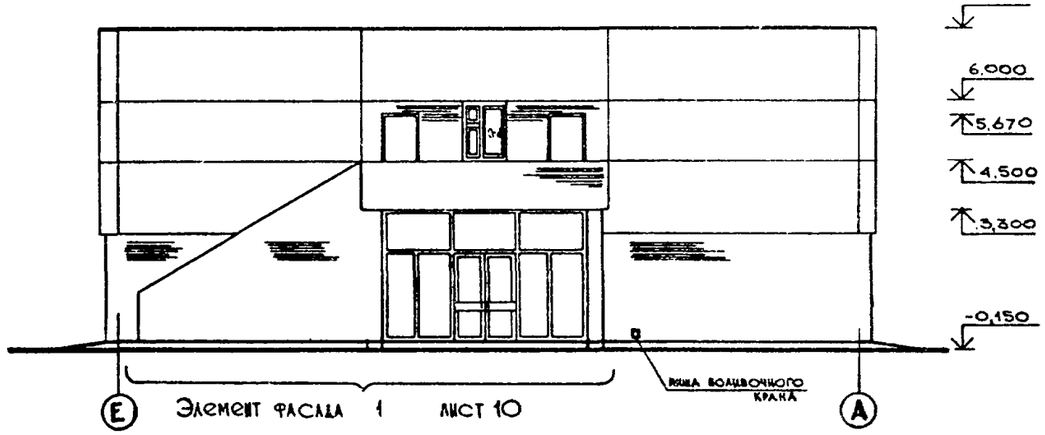

3-3
(лист 2)

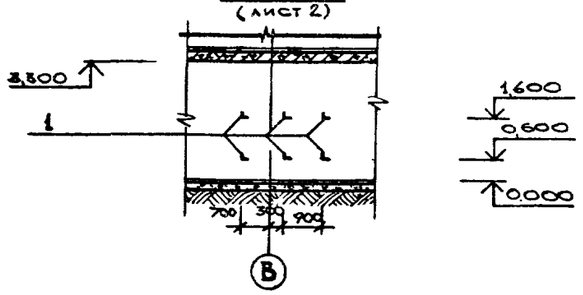

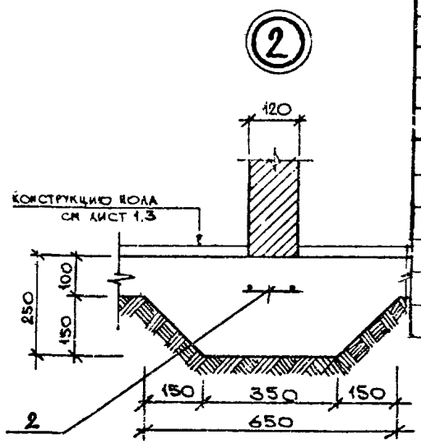

ОТДЕЛКА ФАСАДОВ

Фасад	Наименование элементов и деталей	Вид по качеству	Отделка поверхностей	Колер
1-6 6-1 Е-А А-Е	Стеновые панели		Фактурный слой панелей из декоративной каменной крошки на полимерных связующих	
	Столярные изделия	У	Покраска масляной краской за 2 раза	
	Кирпичная кладка		Кирпичная кладка с расшивкой швов типа „Липецкой" из отборного лицевого кирпича	

Спецификация металлических и закладных изделий

Марка, поз.	Обозначение	Наименование	Кол.	Масса ед., кг	Примечание
1		L75×5 ГОСТ 8509-86 l=780	6	4,53	
2	ГОСТ 23279-85	Сетка 4с $\frac{12А-I-100}{12АI-150}$ 20×100 l=1,0м	м62	1,25	
3		I14 ГОСТ 8239-72* l=3380	10		
4		[ ]10 ГОСТ 8240-72* l=3380	3		
5	ТП 416-9-58.89 КЖИ-4700 альбом 5	Решетка для вытирания ноги	4	11,30	
	1.431.6-28, вып.2	Соединительные элементы МС54-1	324	0,22	
	"	" МС74-1	324	0.07	
		[14 ГОСТ 8240-72* l=100	48	1.23	
	1.431.6-28, вып.2	Соединительный элемент МС51-2	160	0.94	
	"	" МС41-2	80	0.82	
	"	" МС78-1	320	1.47	
	"	" МС75-2	320	0.14	
	"	" МС33-3	160	0.87	
	"	" МС31-1	80	2.07	

ГИП	Печерский		
НАЧ.ОТД.	Попов		
ЗАМ НАЧ.ОТД.	Варфоломеев		
Н.КОНТР.	Штырова		
НАЧ.БЮРО	Пешехонов		
НАЧ ГР.	Маликова		
ПРОВЕРИЛ	Маликова		
СТ ИНЖ.	Иваницкий		

Привязан

Инв. №

ТП 416-9-58.89 АР

Лабораторно-бытовой блок пункта захоронения радиоактивных отходов.

Стадия	Лист	Листов
Р	7	

Фасады 6-1; Е-А, Сечение 3-3. Узел 2.

ГСПИ

Копировал Ц00509-02

Формат А2 13

Инв. № подл. 6989 | Подпись и дата 18.12.83 | Взам. инв. №

Типовой проект 416-9-58.89 Альбом 2

Элемент плана 1
на отм 0,000

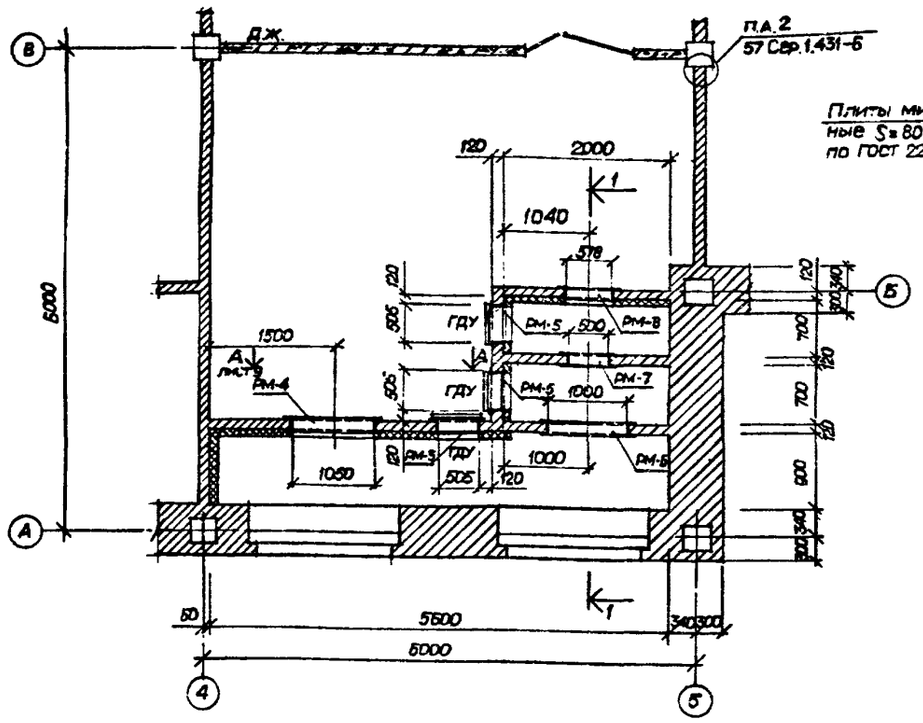

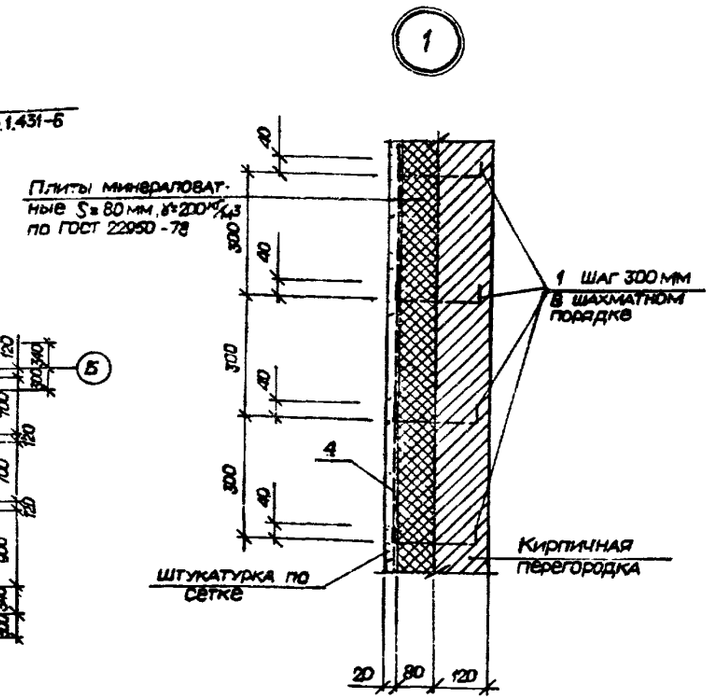

Спецификация к элементу плана 1

Марка поз.	Обозначение	Наименование	Кол.	Масса ед.кг	Примечания
		Изделия закладные			
1		Ø6 AI ГОСТ 5781-82* l=240	130 шт	0,06	
2		Ø6 AI ГОСТ 5781-82* l=380	65 шт	0,08	
3		−100×6 ГОСТ 103-76* l=100	65 шт	0,5	
		Металлические изделия			
4		Сетка №20-2,0 ГОСТ 5336-80	36 м²	2,56	
РМ-6	ТП416-9-58.89ВКОКИ-5200 альбом 5	Рама металлическая РМ-1	1 шт	44,6	
РМ-7	5300	Рама металлическая РМ-2	1 шт	32,0	
РМ-8	−5400	Рама металлическая РМ-3	1 шт	27,2	
РМ-4	−5000	Рама металлическая РМ-4	1 шт	58,2	
РМ-5	−5100	Рама металлическая РМ-5	3 шт	47,4	

Спецификация элементов заполнения проемов на листах 8,9

Марка поз	Обозначение	Наименование	Кол. шт	Масса ед кг	Примечание
ГДУ	Сер 5.904-4	ГДУ1,25×0,5	6		

1. Отверстия ⌀10 в перекрытиях сверлить по месту не затрагивая ребер плит.

1 — 1

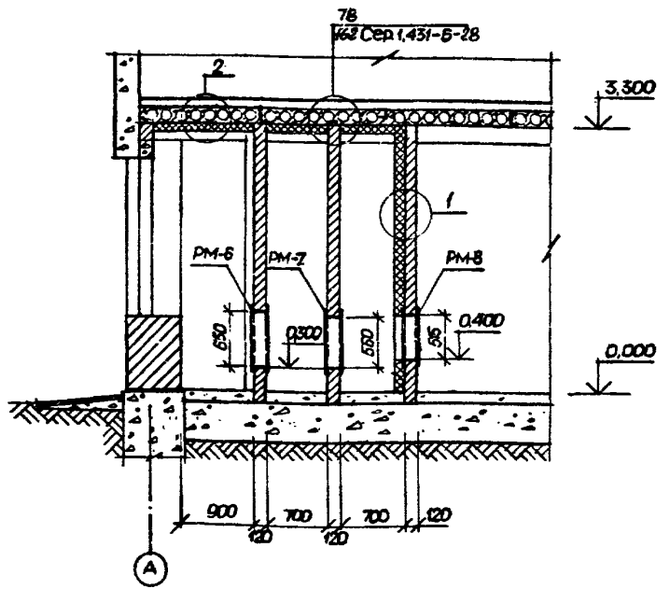

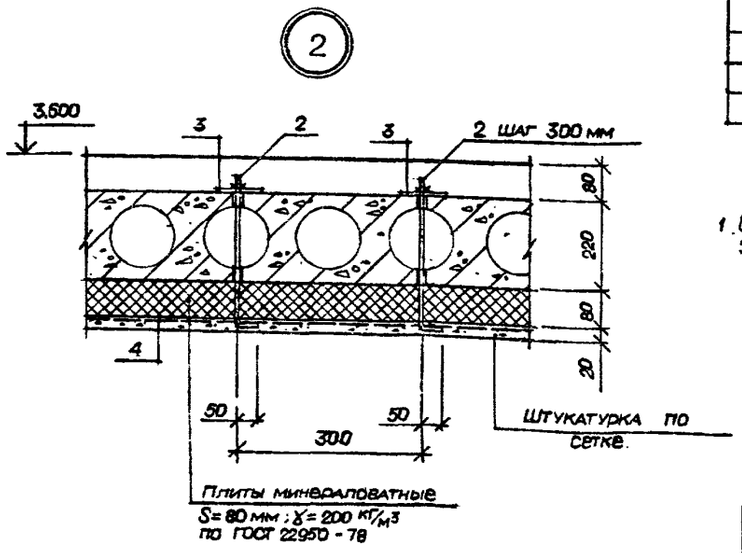

Согласовано:
Нач. гр. Егоров
Нач. отд.
Нач. отд.
Нач. отд.

Взам. инв. №
Подпись и дата 12.12.89
Инв. № подл. 6389

Привязан
Инв. №

ГИП	Печерский		ТП416-9-58.89 АР
Нач. отд.	Попов		Лабораторно-бытовой блок пункта захоронения радиоактивных отходов
Зам. нач. отд.	Варфоломеев		Стадия Р; Лист 8; Листов
Н. контр.	Штырова		Элемент плана 1. Узлы 1, 2. Сечение 1-1.
Нач. бюро	Пешехонов		ГСПИ
Нач. гр.	Маликова		
Провер.	Иванцукин		
Архит.	Горячкин		

Копировал

Формат А2

400509-02 14

Элемент плана 2 на отм. 3,500

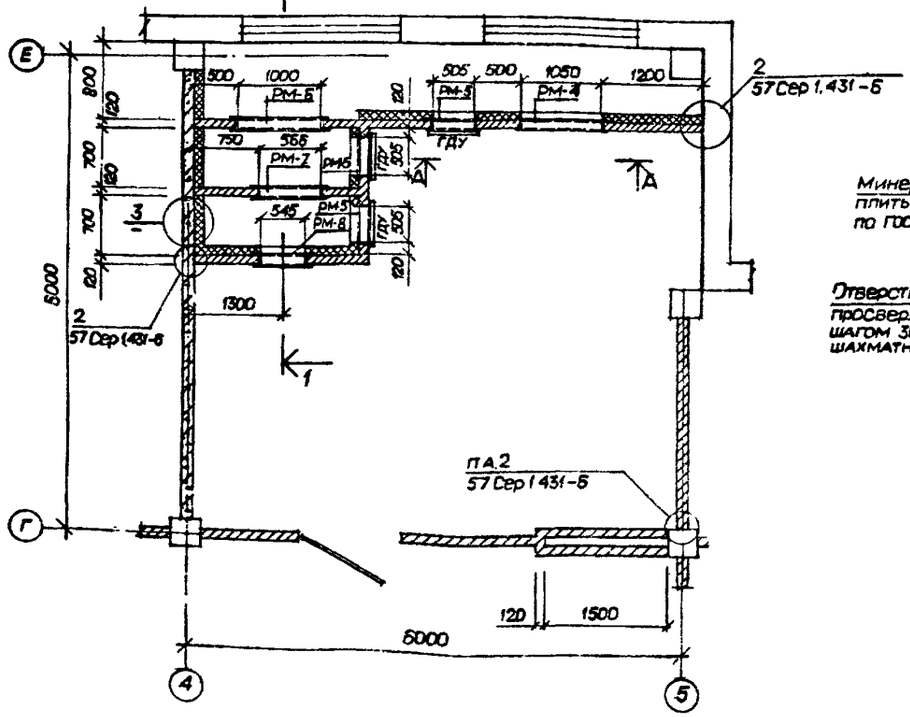

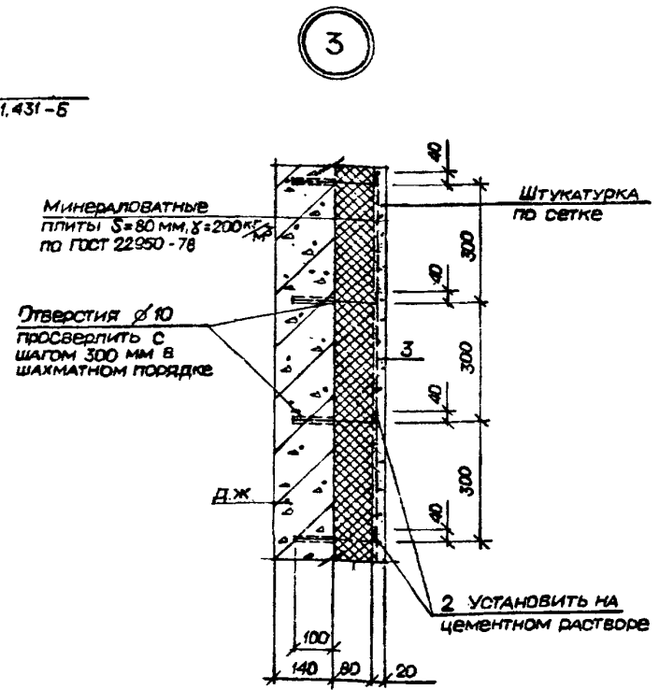

1—1

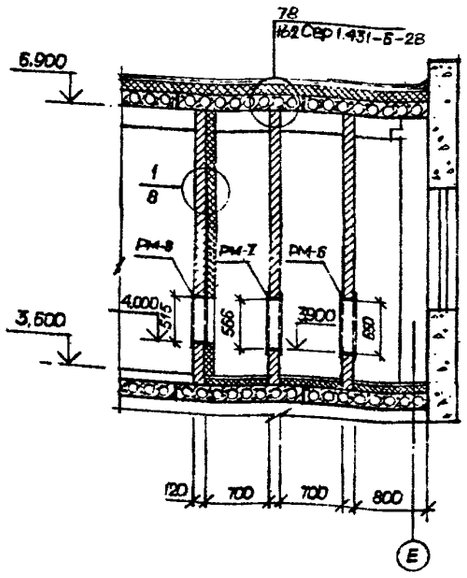

А—А

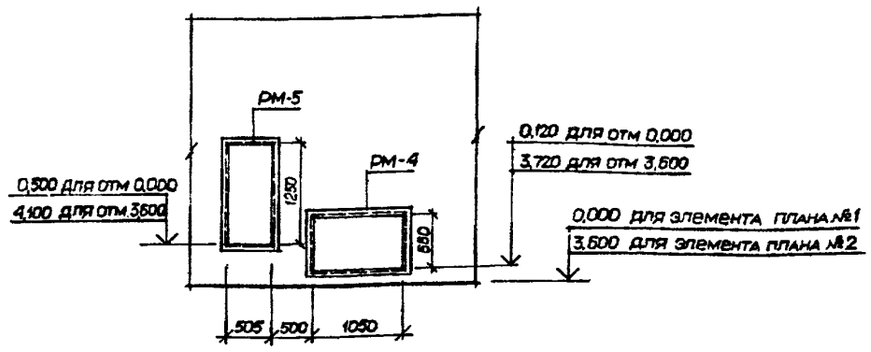

Спецификация к элементу плана 2

Марка поз	Обозначение	Наименование	Кол	Масса ед кг.	Примечание
		Изделия закладные			
1		⌀6АI; ГОСТ 5781-82* ℓ=240	185 шт	0,6	
2		⌀6АI; ГОСТ 5781-82* ℓ=220	75 шт	0,6	
		Металлические изделия			
3		Сетка №20-20 ГОСТ 5336-80	30 м²	2,66	
РМ-6	ТП416-9-58,89КЖИ-5200 альбом 5.	Рама металлическая РМ-6	1 шт	44,6	
РМ-7	-5300	Рама металлическая РМ-7	1 шт	32,0	
РМ-8	-5400	Рама металлическая РМ-8	1 шт	27,2	
РМ-4	-6300	Рама металлическая РМ-4	1 шт	58,2	
РМ-5	-5100	Рама металлическая РМ-5	3 шт	47,4	

Типовой проект 416-9-58.89 Альбом 2

Согласовано: Нач. пр. Егоров; Нач. отд.; Нач. отд.; Нач. отд.; Нач. отд.

Инв. № подл. 6989; Подпись и дата 18.12.89; Взам. инв. №

Привязан

Инв. №

ГИП	Печерский	
Нач. отд.	Попов	
Зам. нач. отд.	Варфоломеев	
Н. контр.	Штырова	
Нач. бюро	Пешехонов	
Нач. гр.	Маликова	
Провер.	Иваницкий	
Архит.	Горякин	

ТП 416-9-58.89 АР

Лабораторно-бытовой блок пункта захоронения радиоактивных отходов

Стадия	Лист	Листов
Р	9	

Элемент плана 2. Узел 3. Сечение 1-1. Вид А-А.

ГСПИ

Копировал

Формат А2

Ц00509-02 15

Типовой проект 416-9-58.89 Альбом 2

Элемент фасада 1

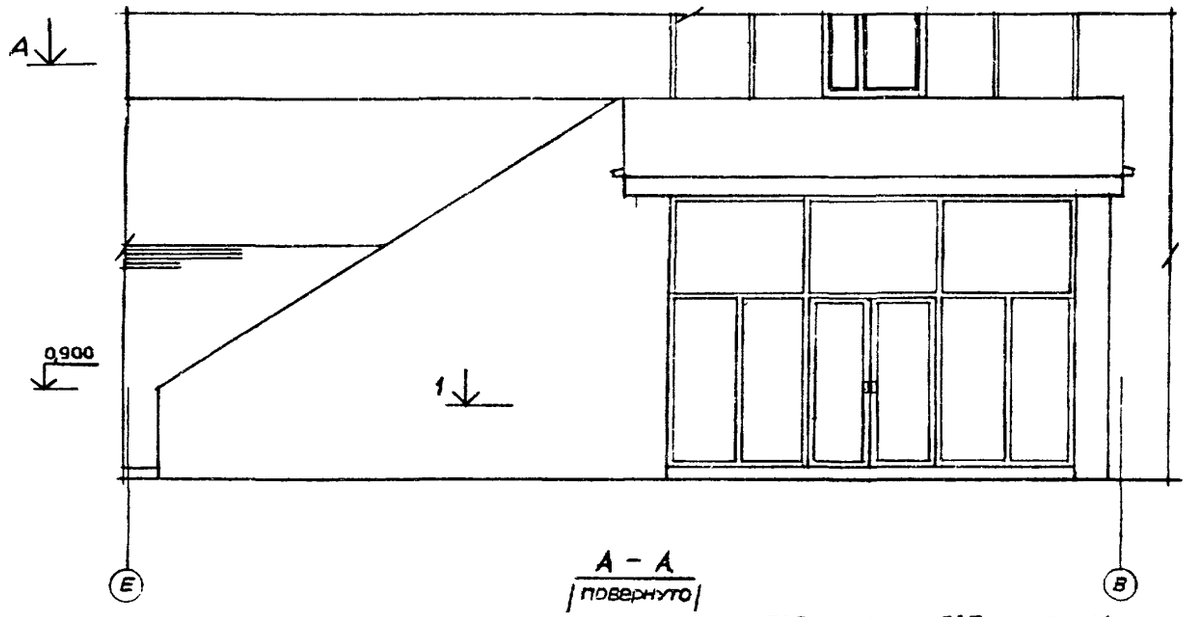

А – А
(повернуто)

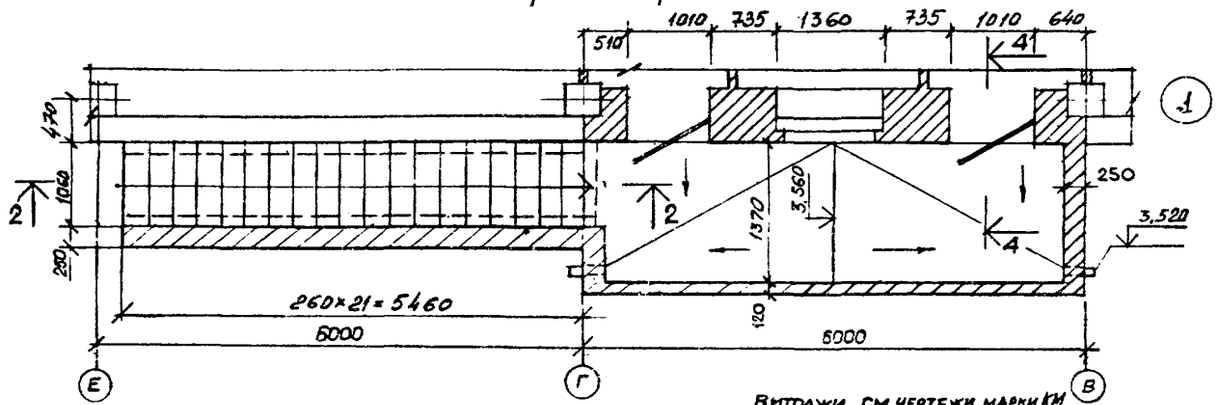

1 — 1

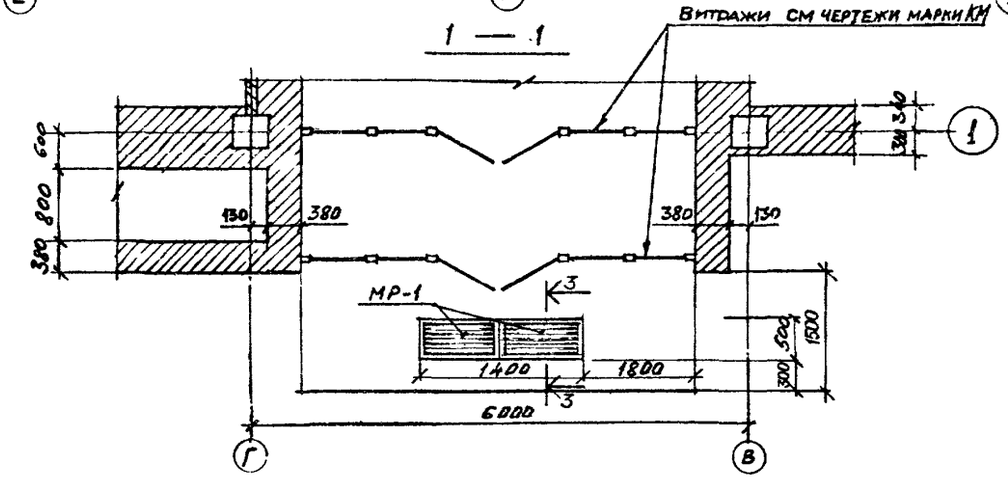

2 — 2

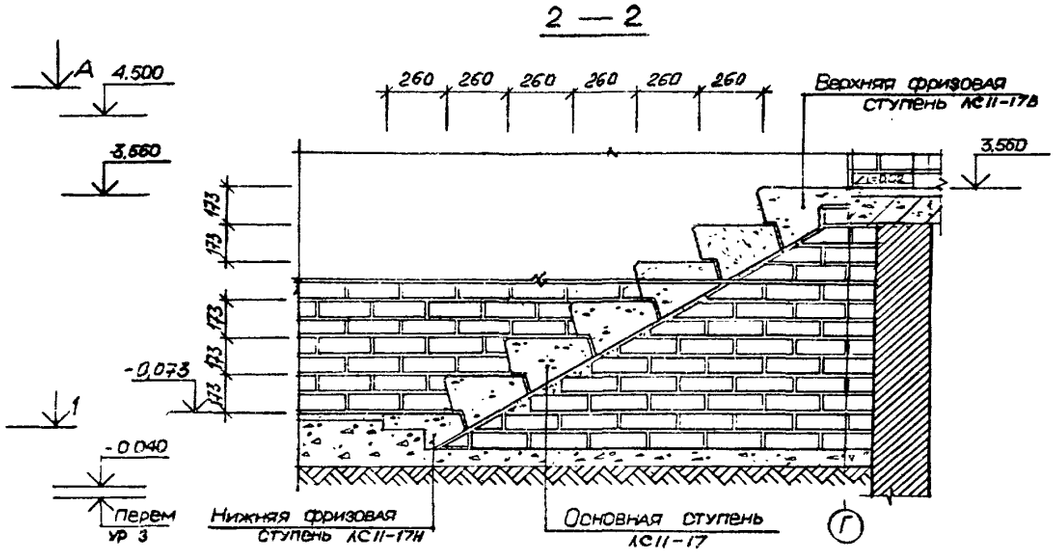

3 — 3

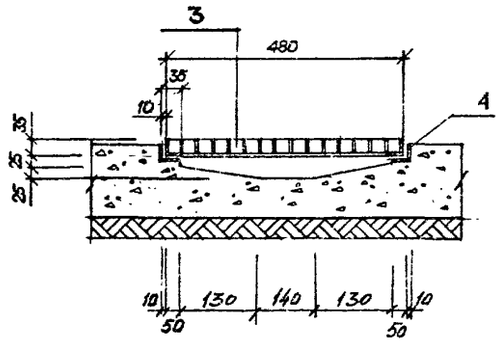

4 — 4

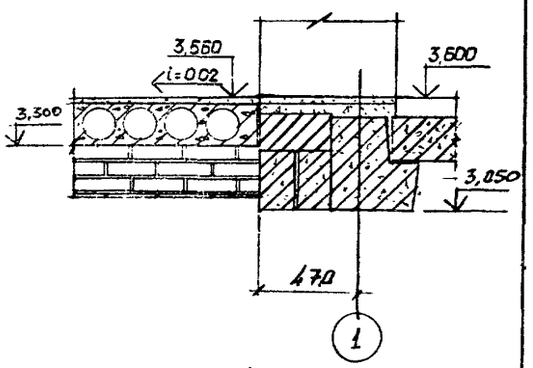

Спецификация бетонных ступеней лестницы

Марка, поз.	Обозначение	Наименование	Кол.	Масса ед., кг	Примечание
АС11-17	ГОСТ 8717.0-84 ГОСТ 8717.1-84	Ступень бетонная АС11-17	20	110	
АС11-17В	То же	то же АС11-17В	1	93	
АС11-17Н	"	" АС11-17Н	1	63	

Привязан

Инв. №

ГИП	Печерский	
Нач. отд.	Попов	
Зам. нач. отд.	Вахрамеев	
Н. контр.	Штырова	
Нач. бюро	Пешехонов	
Нач. гр.	Маликова	
Провер.	Иваницкий	
Архит.	Горякин	

ТП 416-9-58.89 АР

Лабораторно-бытовой блок пункта захоронения радиоактивных отходов.

Стадия	Лист	Листов
Р	10	

Элемент фасада 1. Сечения А-А; 1-1; 2-2; 3-3; 4-4.

ГСПИ

Копировал

Формат А2

Инв. № подл. 6989 | Подпись и дата 12.12.89 | Взам. инв. №

Ц005Д9-02 16

План отверстий на отм. 0.000

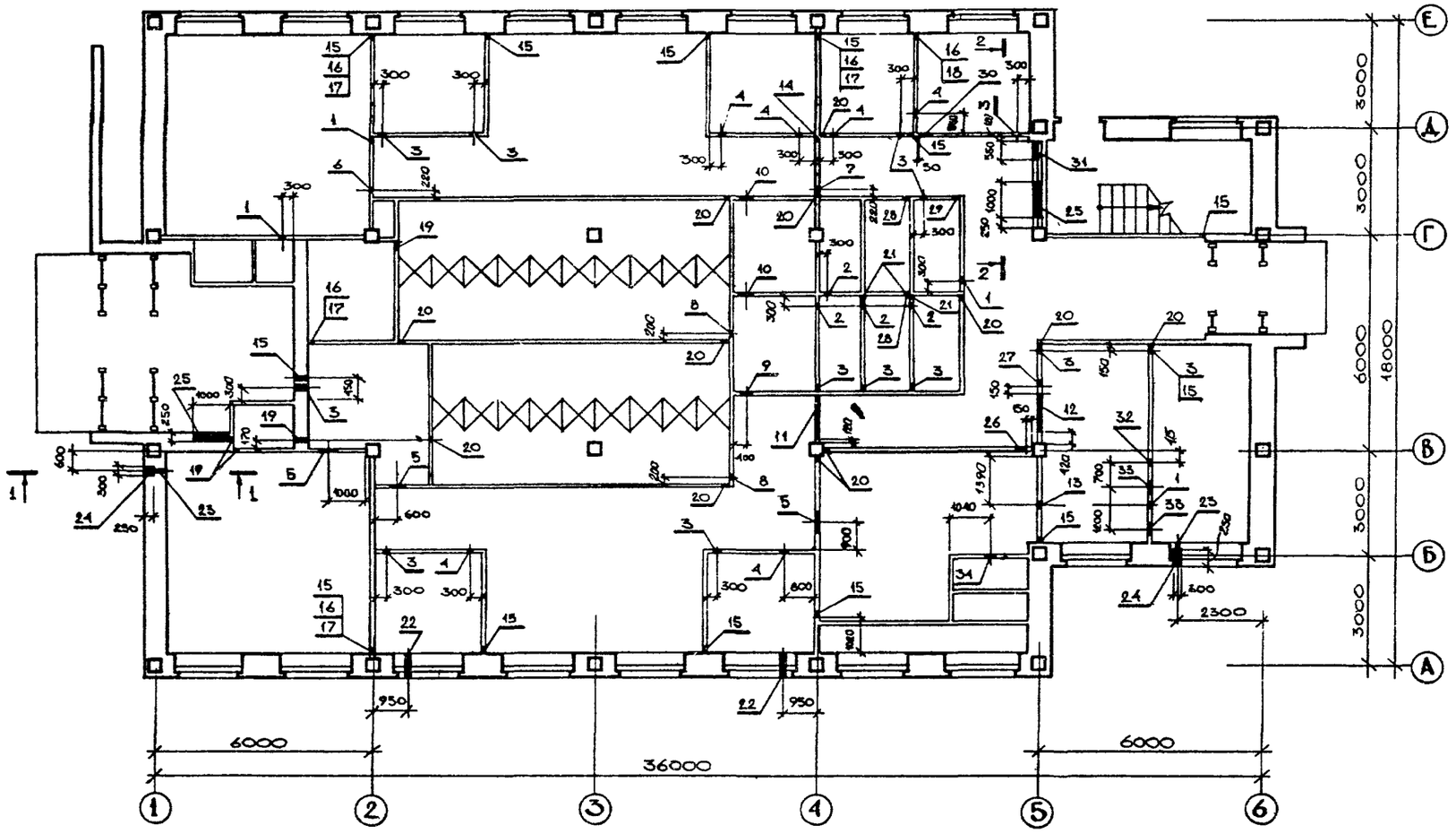

1-1

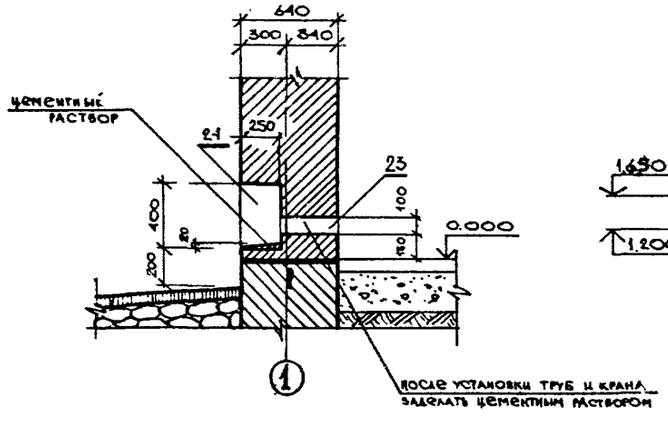

2-2

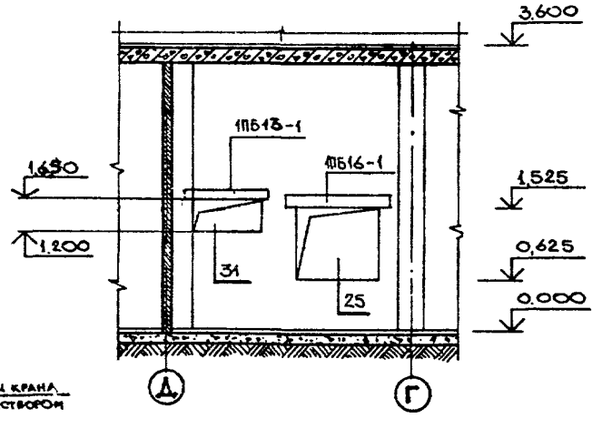

СПЕЦИФИКАЦИЯ ОТВЕРСТИЙ, НИШ И ШТРАБ, ЗАМАРКИРОВАННЫХ НА ЛИСТ 11 . . .

Условное обозначение	Кол. мест	Размеры, мм ширина	Размеры, мм высота	Отметка низа	Назначен. отв.	Примечание
1	4	230	230	2,360	ОВ	
2	5	230	230	2,780	ОВ	
3	14	230	230	2,680	ОВ	
4	6	230	230	2,980	ОВ	
5	3	550	550	2,470	ОВ	1ПБ10-1 шт. 1
6	1	400	400	2,550	ОВ	
7	1	230	230	2,280	ОВ	
8	2	350	350	2,930	ОВ	
9	1	460	800	2,500	ОВ	
10	2	500	500	2,500	ОВ	1ПБ10-1 шт. 1
11	1	1250	400	2,600	ОВ	
12	1	900	400	2,600	ОВ	
13	1	400	400	2,300	ОВ	
14	1	350	350	2,630	ОВ	
15	12	300	150	0,000	ОВ	
16	5	100	100	0,200	ОВ	
17	4	100	100	0,700	ОВ	
18	1	100	100	0,650	ОВ	
19	4	100	100	2,150	ВК	
20	12	100	200	2,150	ВК	
21	3	100	200	0,250	ВК	
22	2	150	150	0,400	ВК	
23	2	100	100	0,150	ВК	
24	2	ниша поливочного крана 250×300×400(h)		0,050	ВК	
25	2	ниша пожжкафа 1000×250×900(h)		0,625	ВК	1ПБ16-1 шт. 1
26	1	300	100	2,600	ЭЛ	
27	1	200	100	2,600	ЭЛ	
28	2	50	50	2,600	ЭЛ	
29	1	100	50	2,600	ЭЛ	
30	1	400	100	2,600	ЭЛ	
31	1	ниша электрощита 800×200×450(h)		1,200	ЭЛ	1ПБ13-1 шт. 1
32	1	250	250	2,675	ОВ	
33	2	400	400	2,850	ОВ	
34	1	350	350	2,330	ОВ	

Типовой проект 416-9-58.89 Альбом 2

Согласовано:
Нач. гр. ОВ — Егоров
Нач. гр. ВК — Руденко
Нач. гр. ЭЛ — Рубель
Нач. отд.
Нач. отд.
Нач. отд.
Нач. отд.

Инв. № подл. 6989 | Подпись и дата 12.12.89 | Взам. инв. №

Привязан

Инв. №

ГИП	Печерский	
Нач. отд.	Попов	
Зам. нач. отд.	Варфоломеев	
Н. контр.	Штырова	
Нач. бюро	Пешехонов	
Нач. гр.	Малинова	
Проверил	Маликова	
Ст. инж.	Иваницкий	

ТП 416-9-58.89 АР

Лабораторно-бытовой блок пункта захоронения радиоактивных отходов.

Стадия	Лист	Листов
Р	11	

План отверстий на отм. 0.000. Сечения.

ГСПИ

Копировал Ц00509-02

Формат А2

17

План отверстий на отм. 3,600

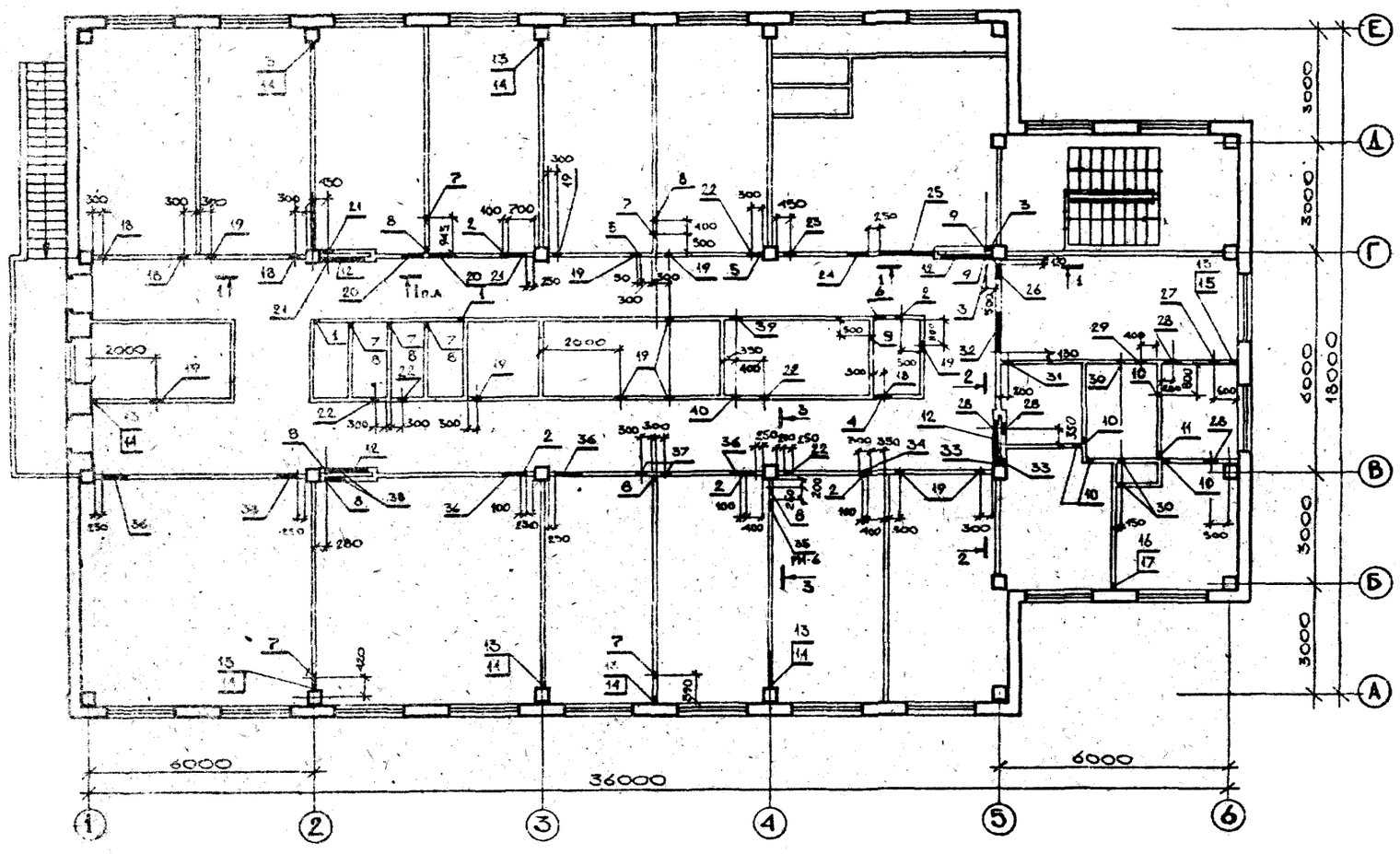

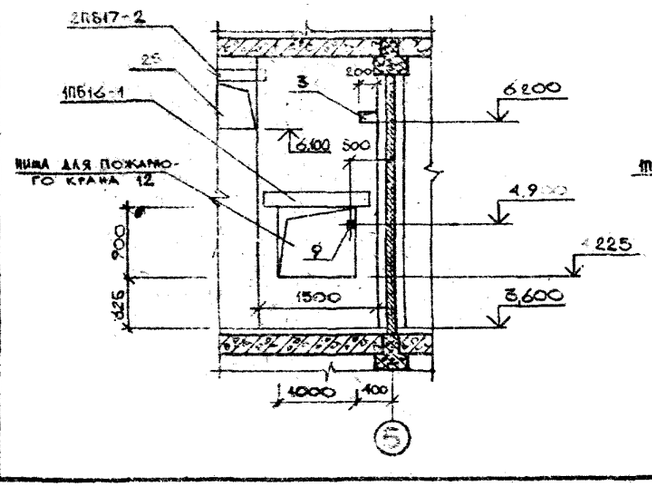

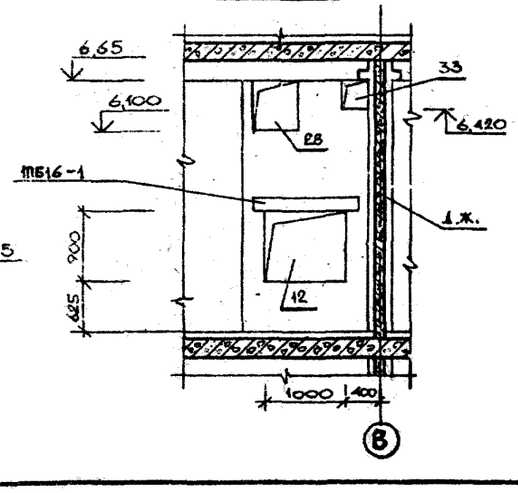

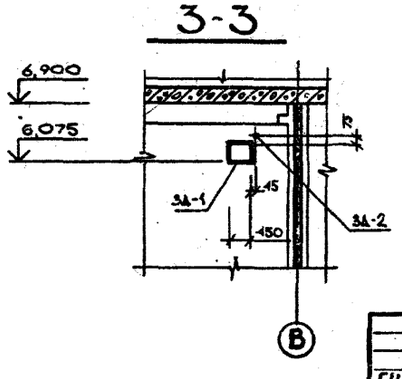

СПЕЦИФИКАЦИЯ ОТВЕРСТИЙ, НИШ И ШТРАБ, ЗАМАРКИРОВАННЫХ НА ЛИСТ 12 . . .

Условное обозначение	Кол. мест	Размеры, мм ширина	Размеры, мм высота	Отметка низа	Назначен. отв.	Примечание
1	2	50	50	6,20	ЭА	
2	5	100	50	3,50	ЭА	
3	2	200	100	6,20	ЭА	
4	1	500	50	3,80	ЭА	1ПБ10-1 шт 1
5	3	50	50	[illegible]	ЭА	
6	1	300	50	3,50	ЭА	
7	7	100	00	3,65	ВК	
8	10	100	200	3,825	ВК	
9	2	100	100	4,875	ВК	
10	5	100	100	3,50	ЭА	
11	1	200	100	3,50	ЭА	
12	4	ниша пожарного крана 6,0 × 250 700 (h)		4,225	ВК	1ПБ16-1 шт 4
13	7	100	100	3,750	ОВ	
14	6	100	100	4,200	ОВ	
15	1	100	100	3,900	ОВ	
16	1	100	100	3,650	ОВ	
17	1	100	100	4,150	ОВ	
18	4	230	230	6,380	ОВ	
19	12	270	270	6,630	ОВ	
20	2	850	460	6,400	ОВ	
21	2	650	750	6,150	ОВ	
22	4	250	250	6,150	ОВ	
23	1	400	400	6,330	ОВ	
24	1	520	230	5,610	ОВ	1ПБ10-1 шт 1
25	1	1400	600	6,100	ОВ	2ПБ17-2 шт 1
26	1	460	310	6,150	ОВ	
27	1	310	310	6,200	ОВ	
28	3	500	500	6,100	ОВ	
29	1	350	350	6,250	ОВ	
30	3	250	250	6,530	ОВ	
31	1	310	310	6,620	ОВ	
32	1	1100	500	6,100	ОВ	
33	2	310	310	6,120	ОВ	
34	1	250	250	6,500	ОВ	
35	1	250	250	6,075	ОВ	РМ 9 ТП416-9-58.89 ЭК-КН-5500
36	4	650	400	6,500	ОВ	
37	2	470	700	6,200	ОВ	
38	2	520	700	6,200	ОВ	
39	1	350	350	6,580	ОВ	
40	1	650	350	6,580	ОВ	

Согласовано: Нач. гр. ОВ Егоров; Нач. гр. ВК Руденко; Нач. гр. ЭА Рубель

Нач. отд.; Нач. отд.; Нач. отд.; Нач. отд.

Инв. № подл. 6989 | Подпись и дата 18.12.89 | Взам. инв. №

Привязан

Инв. №

ГИП	ПЕЧЕРСКИЙ	
НАЧ. ОТД.	ПОПОВ	
ЗАМ. НАЧ. ОТД.	ВАРФОЛОМЕЕВ	
И. КОНТР.	ШТЫРОВА	
НАЧ. БЮРО	ПЕШЕХОНОВ	
НАЧ. ГР.	МАЛИКОВА	
ПРОВЕРИЛ	МАЛИКОВА	
СТ. ИНЖ.	ИВАНИЦКИЙ	

ТП 416-9-58.89 АР

Лабораторно-бытовой блок пункта захоронения радиоактивных отходов

План отверстий на отм. 3,600. Сечения.

Стадия	Лист	Листов
Р	12	

ГСПИ

Копировал Формат А2

Ц00509-02 18

Типовой проект 416-9-58.89 Альбом 2

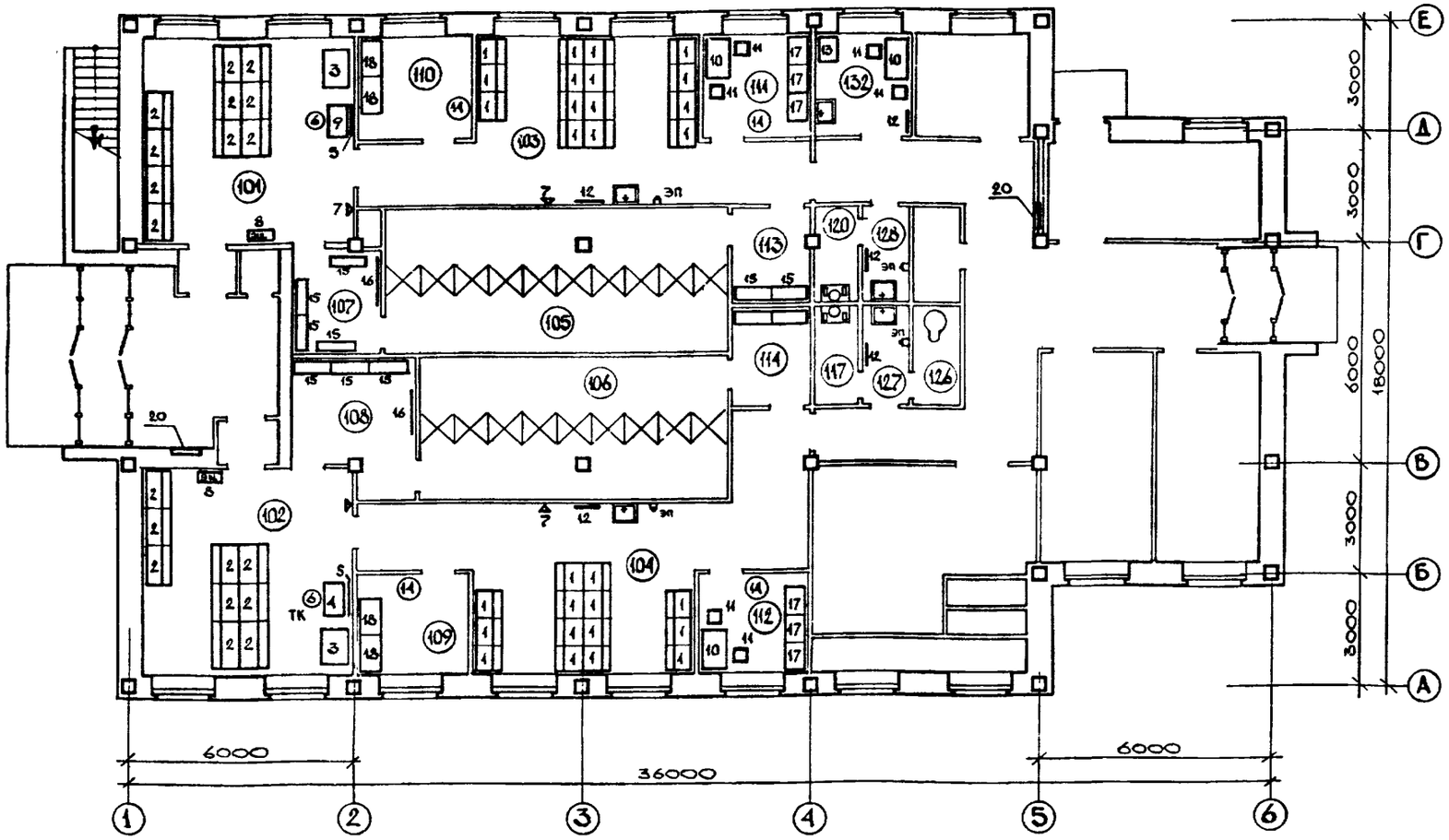

Экспликация помещений

Номер по плану	Наименование	Площадь м²	Категория производства по взрывной, взрывопожарной и пожарной опасности
101	Мужской гардероб уличной и домашней одежды на 30 чел. кат. III г	31,3	—
102	Женский гардероб уличной и домашней одежды на 25 чел. кат. III г	31,3	—
103	Мужской гардероб специальной одежды на 30 чел кат. III г	37,1	—
104	Женский гардероб специальной одежды на 25 чел кат. III г	43,8	—
105	Душевая мужская на 10 кабин	35,0	—
106	Душевая женская на 9 кабин	31,6	—
107	Преддушевая	6,6	—
108	Преддушевая	10,7	—
109	Кладовая чистой спецодежды	7,5	—
110	Кладовая чистой спецодежды	7,5	—
111	Кладовая грязной спецодежды	7,9	—
112	Кладовая грязной спецодежды	7,5	—
113	Тамбур	5,8	—
114	Тамбур	5,8	—
117	Уборная женская	3,0	—
120	Уборная мужская	2,9	—
126	Помещение личной гигиены женщин	3,2	—
127	Тамбур	3,2	—
128	Тамбур	3,1	—
132	Кладовая моп	6,8	—

Спецификация гардеробного оборудования

Марка, поз.	Обозначение	Наименование	Кол.	Масса ед., кг	Примечание
1	Всесоюзное объединение „Изотоп"	Шкаф для спецодежды со скамьей ШС	29		
2	ГОСТ 22414-77	Шкаф металлический МД-33.3	19		Скамья
3	Торговая сеть	Стол для глажения одежды супотом	2		
4	То же	Стол косметический	1		
5	Торговая сеть	Зеркало 90,0×120,0 см	2		
6	То же	Стул вращающийся СВ	2		
7	—„—	Аппарат для сушки волос АС	4		
8	НПО „Страуме"	Электрощетки для чистки обуви ЭЩ	2		
9	Торговая сеть	Стол косметический	1		
10	ОН-4-895/22а, ОН-4-895/5е	Стол однотумбовый	3		
11	Индекс 5-59	Стул	6		
12	Торговая сеть	Зеркало 50×30 см	5		

Продолжение

Марка, поз.	Обозначение	Наименование	Кол.	Масса ед., кг	Примечание
13	ГОСТ 22414-77	Шкаф металлический МД-33.2	1		
14	Волжское предприятие 13ГУ	Контейнер для одежды КО	4		
15	5-165	Скамейка 30×1000 см	11		
16	Торговая сеть	Полка с крючками l=1000 мм	4		По 8 крючков в полке
17	ГОСТ 22414-77	Шкаф металлический МД-33.3	6		
18	Всесоюзное объединение „Изотоп"	Шкаф для спецодежды ШС	4		
19	НПО „Страуме"	Электрополотенце ER-3	6		
20	ТП КЖИ-5600	Шкаф пожарный ПК-1	6		

Взам. инв. №

Подпись и дата 18.12.89

Инв. № подл. 6989

Привязан

Инв. №

ГИП	Печерский	
Нач. отд.	Попов	
Зам. нач. отд.	Варфоломеев	
Н. контр.	Штырова	
Нач. бюро	Пешехонов	
Нач. гр.	Маликова	
Проверил	Маликова	
Ст. инж.	Иваницкий	

ТП 416-9-58.89 АР

Лабораторно-бытовой блок пункта захоронения радиоактивных отходов.

Стадия	Лист	Листов
Р	13	

Схема расположения гардеробного оборудования на отм. 0.000.

ГСПИ

Копировал Д 00509-02

Формат А2 19

Типовой проект 416-9-58.89 Альбом 2

План подвесного потолка на отм. 6.100

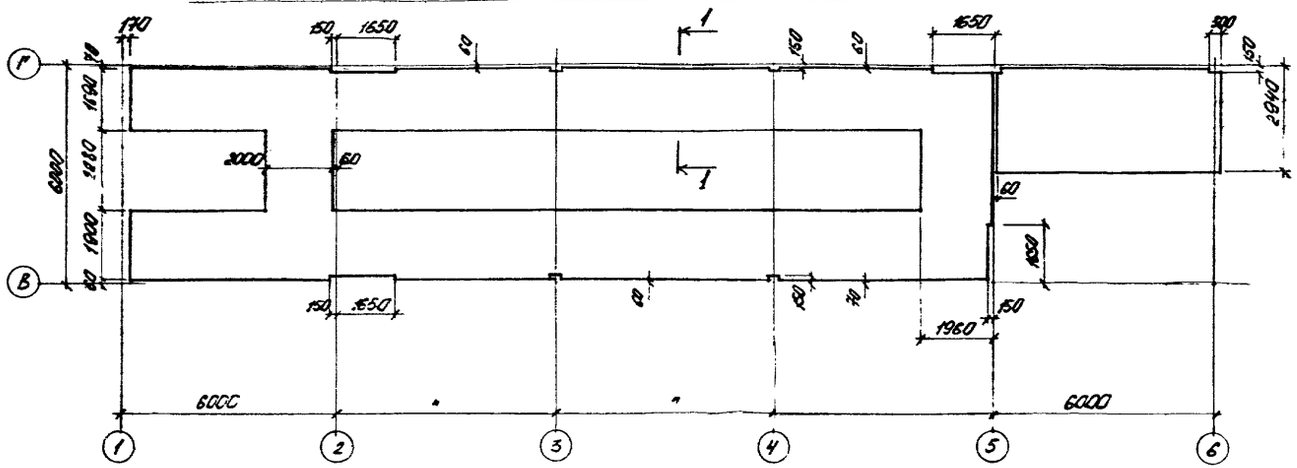

План подвесного потолка на отм. 2500

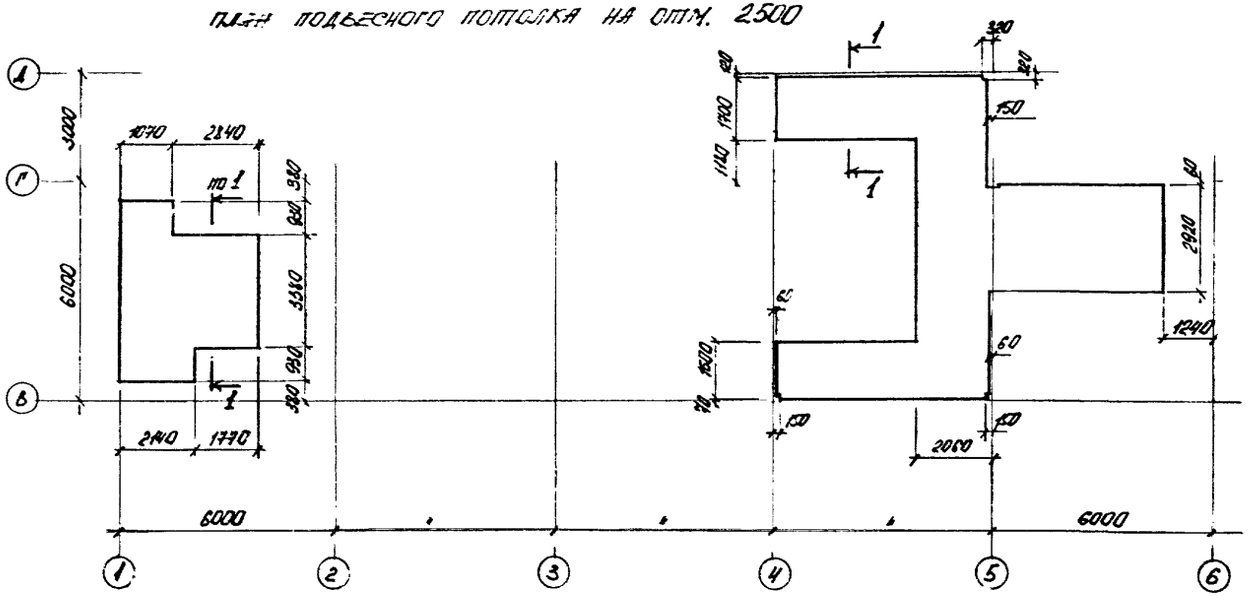

1-1

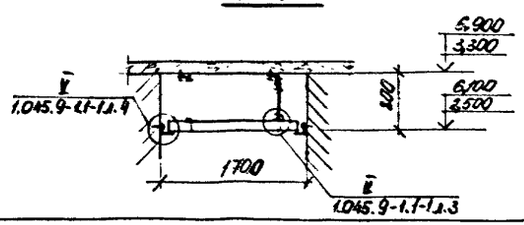

Спецификация к схеме расположения подвесных потолков

Марка, поз.	Обозначение	Наименование	Кол.	Масса ед., кг	Примечание
		Потолок подвесной			
		ГКП.6.6-1			
		Детали			
1	1.045.9-1.2.00.00.01.	Профиль каркаса главный L=3600 ПГ-1	85	1.88	
2	1.045.9-1.2.00.00.03	Профиль каркаса второстепенный L=575 ВП-1	500	0.31	
3.	1.045.9-1.2.00.01.02.	Подвеска из проволоки ф2.5 тип I L=450	250	0.017	
4	1.045.9-1.2.00.01.01.	Уголок подвески L36×25×3 тип I	250	0.036	
5		Дюбель-винт ДВНМ8×35 стойкой ТУ14-4-1375-86 МЧМ СССР	250	0.008	
6	1.045.9-1.2.00.00.02	Накладка соединительная 150×44×0.6	587	0.028	
7.	1.045.9-1.2.00.00.04.	Плита гипсокартонная 595×595×10	500	4.1	

Устройство подшивных потолков производить в соответствии с требованиями и указаниями серии 1.045.9-1.0.

ГИП	Печерский	
Нач. отд.	Попов	
Зам. нач. отд.	Варфоломеев	
Н. контр.	Штырова	
Нач. бюро	Пешехонов	
Нач. гр.	Малыкова	
Проверил	Иванцкий	
Инженер	Назарова	

Привязан

Инв. №

ТП 416-9-58.89 АР

Лабораторно-бытовой блок пункта захоронения радиоактивных отходов

Стадия	Лист	Листов
Р	14	

Схемы расположения подвесных потолков на отм. 2500; 6.100.

ГСПИ

Копировал Ц00509-02 Формат А2 20

Согласовано: Нач. гр. ЭА Рубель; Нач. отд.; Нач. отд.

Инв. № подл. 6989 | Подпись и дата 12.12.89 | Взам. инв. №

Типовой проект 416-9-58.89 Альбом 2

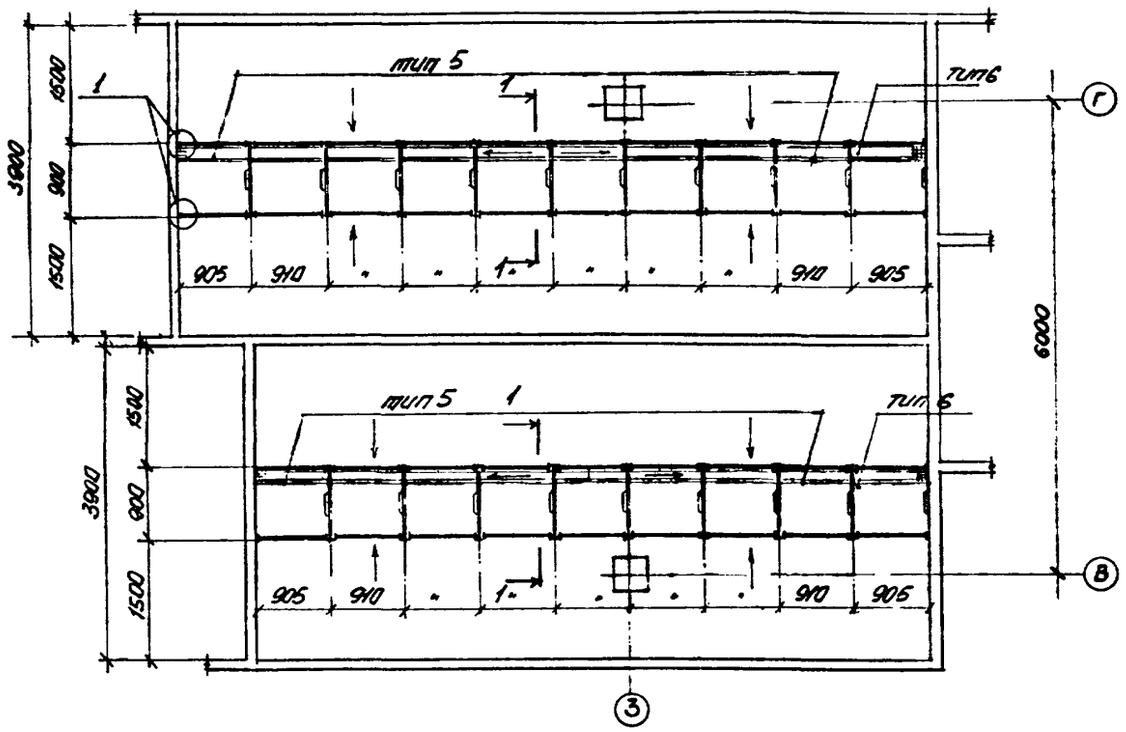

Спецификация к схеме расположения душевых кабин

Марка, поз.	Обозначение	Наименование	Кол.	Масса ед., кг	Примечание
Тип 5	сер. 1.488.9-2 вып. 1	Тип 5	17	—	
Тип 6	"	Тип 6	2	—	

1. Перегородки душевых приняты по серии 1.488.9-2 вып. 1 (схема 3).
2. Отверстия в полу после установки стоек кабин заделать цементно-песчаным раствором марки 50.

ГИП	Печерский		
Нач. отд.	Попов		
Зам. нач. отд.	Варфоломеев		
Н. контр.	Шпырова		
Нач. бюро	Пешехонов		
Нач. гр.	Маликова		
Проверил	Иванницкий		
Инж. сер.	Назарова		

ТП 416-9-58.96 АР

Лабораторно-бытовой блок пункта захоронения радиоактивных отходов

Стадия	Лист	Листов
Р	15	

Схема расположения душевых кабин

ГСПИ

Привязан

Инв. №

Копировал

Формат А2

Инв. № подл. 6389 | Подпись и дата 12.12.89 | Взам. инв. №

400509-02 21

Типовой проект 416-9-58.89 Альбом 2

ВЕДОМОСТЬ РАБОЧИХ ЧЕРТЕЖЕЙ ОСНОВНОГО КОМПЛЕКТА

КЖ

Лист	Наименование	Примечание
1	Общие данные.	
2	Схема расположения фундаментов. Элементы плана 1—3.	
3	Элементы плана 4—6. Сечения	
4	Фундаменты Фм 1—Фм 5.	
5	Схема расположения элементов подземного хозяйства. Сечения.	
6	Схема расположения элементов каркаса.	
7.	Схема расположения элементов лестницы. Сечения.	
8	Схемы расположения стеновых панелей.	
9	Стеновые панели. Фрагменты 1—7	
10	Схема расположения элементов перекрытия	
11	Схема расположения элементов покрытия	
12	Монолитные участки покрытия МУ1; МУ2 Сечения.	

Ведомость ссылочных и прилагаемых документов

Обозначение	Наименование	Примечание
	Ссылочные документы.	
Серия 1.020-1/83	Конструкции каркаса межвидового применения для многоэтажных общественных зданий, производственных и вспомогательных зданий промышленных предприятий:	
вып. 0-1	-Указания по применению изделий для зданий с перекрытиями из многопустотных плит;	
вып. 1-1	-Фундаменты сборные железобетонные для колонн сечением 300×300 и 400×400мм;	
вып. 2-1	- колонны сечением 300×300мм;	
вып. 3-1	- Ригели высотой 450мм пролетом 3,0; 6.0 и 7.2м для опирания многопустотных плит перекрытия;	
вып. 4-1	- Диафрагмы жесткости;	
вып. 6-1	- Монтажные узлы;	
вып. 7-1	- изделия соединительные стальные	
Серия 1.415.1-2 вып. 1	Железобетонные фундаментные балки для стен производственных зданий. Фундаментные балки для стен с шагом колонн 6м.	
ГОСТ 13579-78*	Блоки бетонные для стен подвалов.	
ГОСТ 23279-85	Сетки арматурные сварные для железобетонных конструкций и изделий.	
ГОСТ 8478-81	Сетки сварные для железобетонных конструкций.	
Серия 3.006.1-2.87 вып. 2.	Сборные железобетонные каналы и тоннели из лотковых элементов. Плиты, опорные подушки. Рабочие чертежи.	
Серия 3.400-6/76	Унифицированные закладные детали сборных ж.-б. конструкций инженерных сооружений промышленных предприятий	
Серия 1.041.1-2	Сборные железобетонные многопустотные плиты перекрытий многоэтажных общественных зданий производственных и вспомогательных зданий промышленных предприятий:	
вып. 1	- Плиты длиной 5650мм с предварительно напрягаемой арматурой из стали классов Ат-IVС и Ат-V, из тяжелого и легкого бетонов;	
вып. 6	- Сантехнические плиты длиной 5650, 6850 и 8650мм с предварительно напрягаемой арматурой из стали классов А-IV и Ат-V и длиной 2650мм с арматурой из стали класса А-III, из тяжелого и легкого бетонов.	
Серия 1.050.1-2	Сборные железобетонные марши, площадки и проступи для многоэтажных общественных и вспомогательных зданий промышленных предприятий:	
вып. 1	- лестничные марши, площадки и проступи.	
вып. 2	- ограждения лестниц.	
Серия 1.494-24	Стаканы для крепления крышных вентиляторов, дефлекторов и зонтов:	
вып. 1	- Железобетонные стаканы с отверстиями диаметром 400, 700, 1000, 1200 и 1450мм.	
Серия 1.030.1-1	Стены наружные из однослойных панелей для каркасных общественных зданий, производственных и вспомогательных зданий промышленных предприятий:	
вып. 1-1	- Панели из легких и ячеистых бетонов. Рабочие чертежи.	
вып. 3-1	- Монтажные узлы стен многоэтажных зданий с высотами этажей 2.8(3,0); 3,3; 3,6; 4,2м.	
вып. 4-1	- Изделия соединительные стальные.	
Серия 2.460-14, вып. 0.	Типовые узлы покрытий промышленных зданий в местах пропуска вентиляционных шахт. Рабочие чертежи типовых узлов.	
	Прилагаемые документы.	
ТП 416-9-58.89 альб. 5	Строительные изделия	
ТП 416-9-58.89 альб. 9	Ведомость потребности в материалах	

ВЕДОМОСТЬ СПЕЦИФИКАЦИЙ

Лист	Наименование	Примеч.
2	Спецификация к схеме расположения фундаментов.	
4	Спецификация монолитных фундаментов. Ведомость расхода стали на элемент.	
5	Спецификация к схеме расположения элементов подземного хозяйства. Спецификация к приямку и каналам.	
6	Спецификация к схеме расположения элементов каркаса	
7	Спецификация к схеме расположения элементов лестницы и каркаса. Спецификация соединительных элементов на монтажные узлы, замаркированные на листе 6; 7.	
8	Спецификация к схеме расположения стеновых панелей	
9	Спецификация соединительных элементов к схемам расположения стеновых панелей. Спецификация соединительных элементов на монтажные узлы, замаркированные на листе 9	
10	Спецификация к схеме расположения элементов перекрытия. Спецификация соединительных элементов на монтажные узлы, замаркированные на листе 10.	
11	Спецификация к схеме расположения элементов покрытия. Спецификация соединительных элементов на листе 11.	
12	Спецификация на монолитные участки. Ведомость расхода стали на элемент	

Типовой проект разработан в соответствии с действующими нормами, правилами, инструкциями и государственными стандартами и обеспечивают в процессе эксплуатации производства взрывопожарную и пожарную безопасность при соблюдении предусмотренных проектом технических решений (мероприятий).

Главный инженер проекта [подпись] 7.11.89 (подпись, дата) В.М. Печерский (инициалы, фамилия)

Согласовано: Нач. бюро СТ Ангинский [подпись]

Инв. № подл. 6383 | Подпись и дата 18.12.89 | Взам. инв. №

Привязан

Инв. №

ТП 416-9-58.89 КЖ

Лабораторно-бытовой блок пункта захоронения радиоактивных отходов.

			Стадия	Лист	Листов
ГИП	Печерский	[подпись]	Р	1	12
Нач. отд.	Попов	[подпись]			
Зам. нач. отд.	Варфоломеев	[подпись]			
Н. контр.	Штырова	[подпись]			
Нач. бюро	Пешехонов	[подпись]			
Нач. груп.	Маликова	[подпись]			
Провер.	Иваницкий	[подпись]			
Инженер.	Савельева	[подпись]			

Общие данные.

ГСПИ

Копировал Формат А2.

Ц 00509-02 22

Альбом 2

Типовой проект 416-9-58.89

Схема расположения фундаментов.

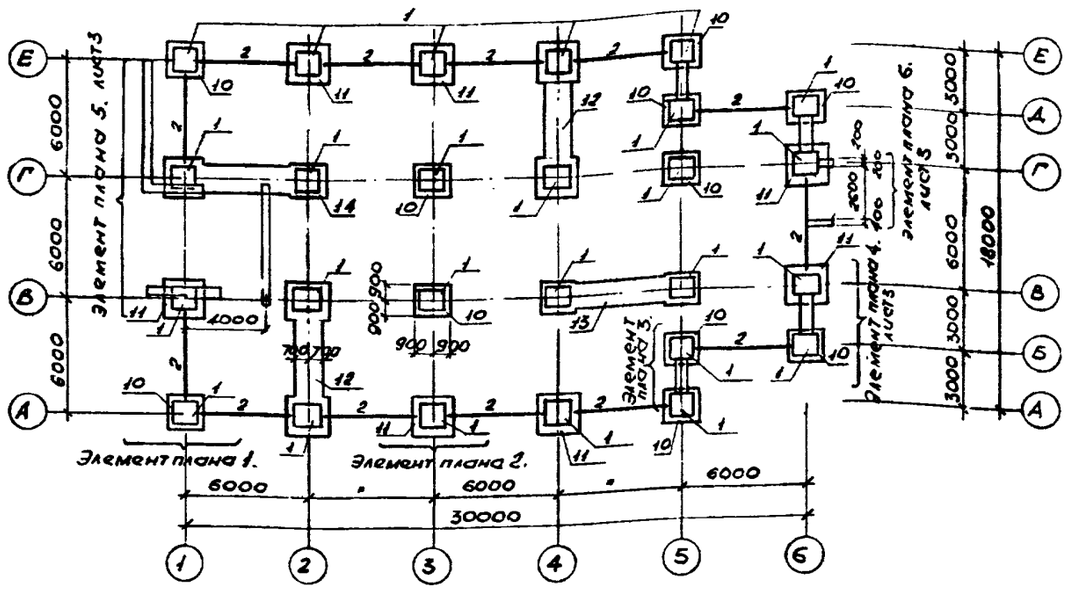

1-1

Элемент плана 3

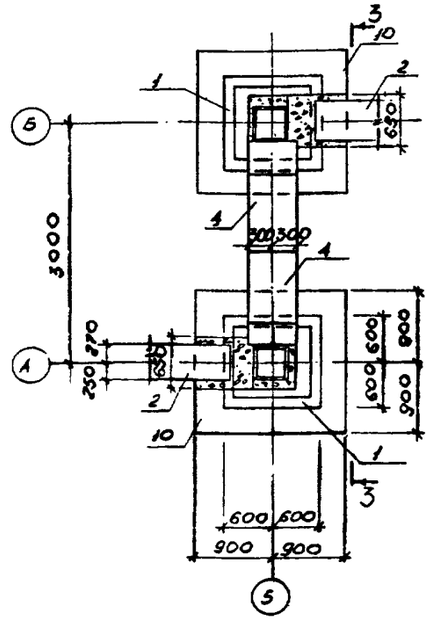

3-3

Спецификация к схеме расположения фундаментов.

Марка, поз.	Обозначение	Наименование	Кол.	Масса ед., кг	Примечание
		Сборные ж.-б элементы.			
1	1.020-1/83.1-1.1.0.0	фундамент 1Ф12.8-1	26	1900	
2	1.415.1-2, вып.1.	Балка 4БФ6-10АIIIв	13	1300	
3	ГОСТ 13579-78*	Блоки ФБС12.6.3-Т	2	460	
4	"	" ФБС9.6.6-Т	16	700	
5	"	" ФБС24.4.6-Т	8	1300	
6	"	" ФБС12.4.6-Т	6	790	
7	"	" ФБС12.4.3-Т	10	310	
8	"	" ФБС9.4.6-Т	5	470	
9	"	" ФБС12.6.6-Т	2	960	
		фундаменты			
10	лист 4	ФМ 1	11		
11	"	ФМ 2	7		
12	"	ФМ 3	2		
13	"	ФМ 4	1		
14	"	ФМ 5	1		
		материалы			
		Бетон класса В12.5	15.0	м³	
		Бетон класса В7.5	14.0	м³	

1. За нулевую отметку принят уровень чистого пола 1-го этажа здания, соответствующий абсолютной отметке
2. Расчетные давления на основание под подошвой фундаментов согласно СНиП2.02.01-83 составляют 150 кН/м².
3. Под все монолитные фундаменты устроить бетонную подготовку из бетона класса В7.5 толщиной 100 мм.
4. Фундаментные балки и блоки укладывать на цементно-песчаном растворе марки 25 толщиной 30 мм, зазоры между торцами балок и фундаментами заделать бетоном класса В12.5.

Элемент плана 1.

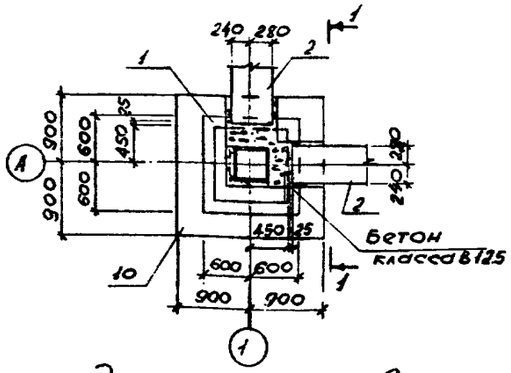

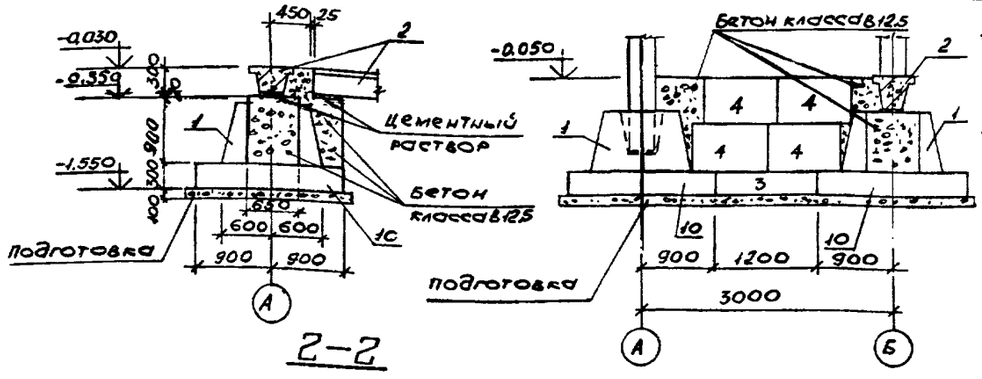

2-2

Элемент плана 2.

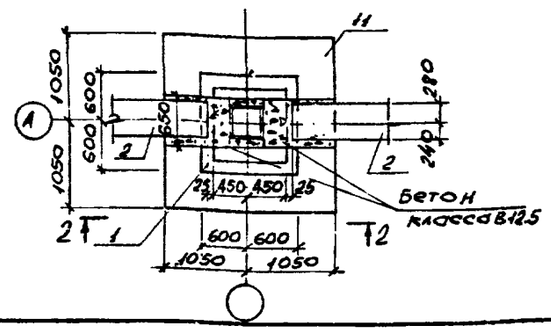

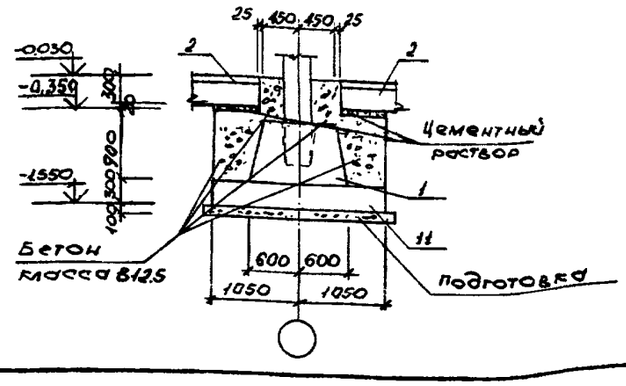

ГИП	Печерский		
Нач. отд.	Попов		
Зам. нач. отд.	Варфоломеев		
Н. контр.	Штырова		
Нач. бюро	Пешехонов		
Нач. гр.	Маликова		
Провер.	Иваницкий		
Инженер	Савельева		

ТП 416-9-58.89 КЖ

Лабораторно-бытовой блок пункта захоронения радиоактивных отходов.

Стадия	Лист	Листов
Р	2	

Схема расположения фундаментов. Элементы плана 1-3.

ГСПИ

Привязан

Инв. №

Копировал

Формат А2

Согласовано:

Нач. отд.

Нач. отд.

Нач. отд.

Взам. инв. №

Подпись и дата 18.12.89

Инв. № подл. 69.89

Ц00509-02 23

Типовой проект 416-9-58.89 Альбом 2

Элемент плана 4

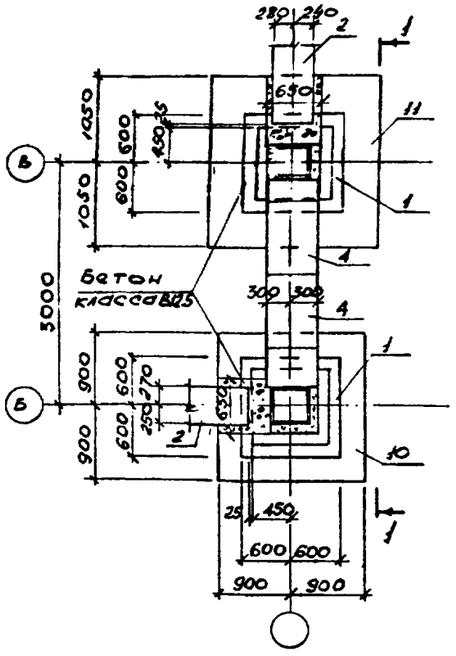

1-1

Элемент плана 5.

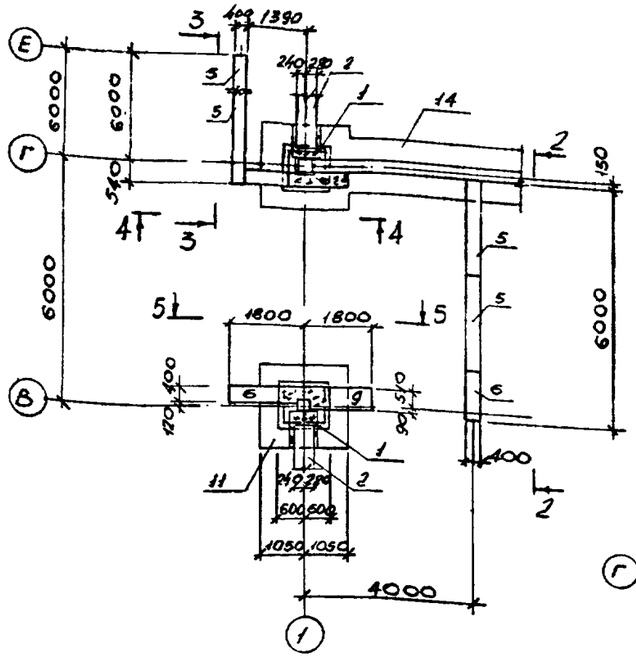

3-3

5-5

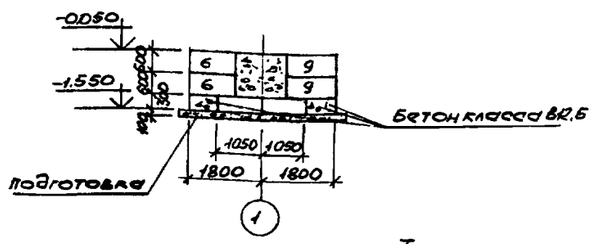

6-6

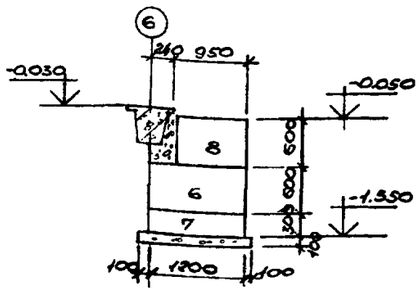

Таблица нагрузок на фундаменты.

Марка элемента	Расчетная схема	Расчетные нагрузки N кН	Mx кНм	Qx кН
Фм 1	цифровая ось	638	–	–
Фм 2		726	–	–
Фм 3		1876	582	64,6
Фм 4				52,0
Фм 5				38,8

Элемент плана 6.

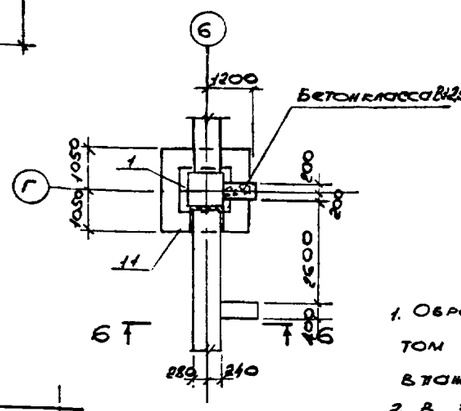

1. Обратную засыпку пазух производить местным грунтом с послойным уплотнением при оптимальной влажности в соответствии со СНиП 3.02.01-87.
2. В зимний период основание фундаментов защитить от увлажнения и промерзания.
3. Все работы по подготовке основания и устройству фундаментов производить в соответствии со СНиП 3.02.01-87, СНиП 3.03.01-87 с составлением соответствующих актов на скрытые работы.

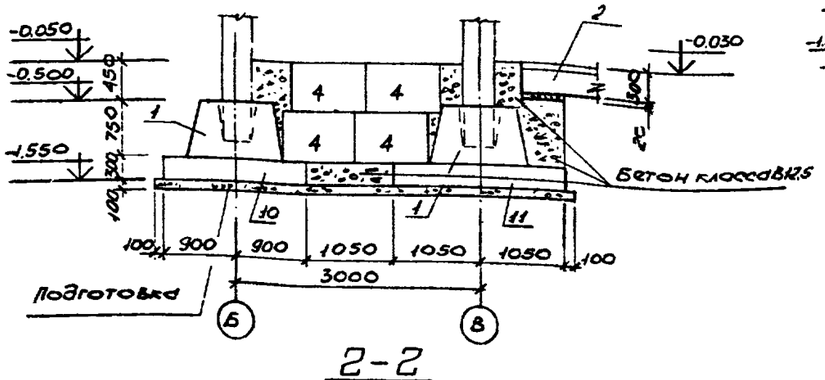

2-2

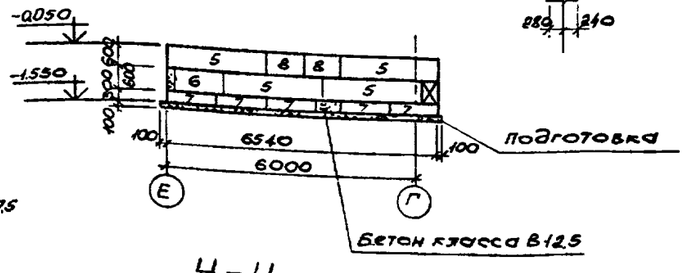

4-4

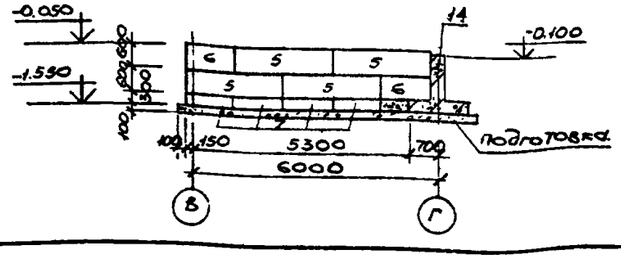

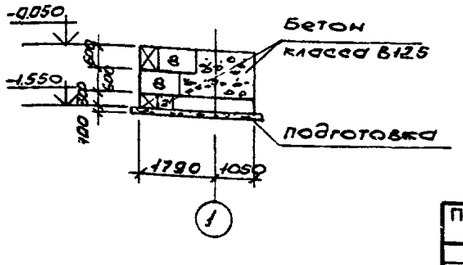

ГИП	Печерский	
Нач.отд.	Попов	
Замнач.отд.	Варфоломеев	
Н.контр.	Штырова	
Нач.бюро	Пешеханов	
Нач.гр.	Маликова	
Провер.	Иванищкий	
Инженер	Савельева	

Привязан

Инв. №

ТП 416-9-58.89 КЖ

Лабораторно-бытовой блок пункта захоронения радиоактивных отходов

Стадия	Лист	Листов
Р	3	

Элементы плана 4-6 Сечения.

ГСПИ

Копировал

Формат А2

Инв.№подл. 6989 | Подпись и дата 18.12.89 | Взам.инв.№

Ц00509-02 24

Типовой проект 416-9-58.89 Альбом 2

Фм1

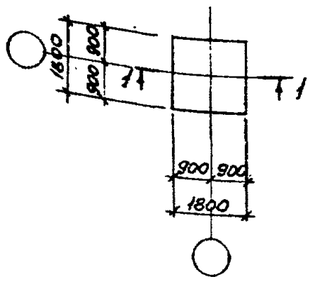

2-2

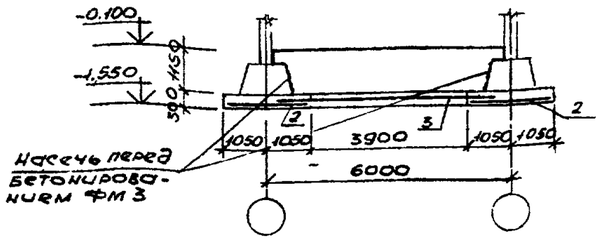

Фм4.

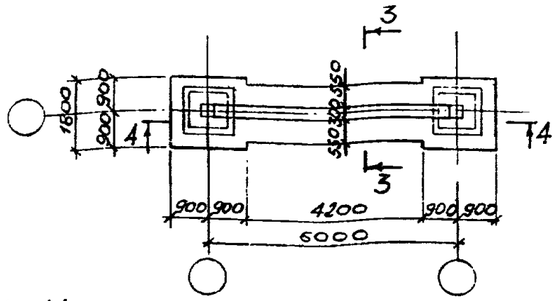

Фм2.

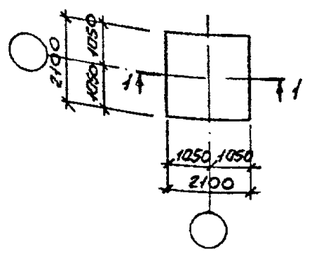

3-3

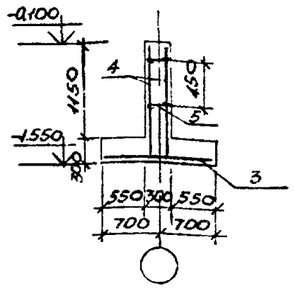

4-4

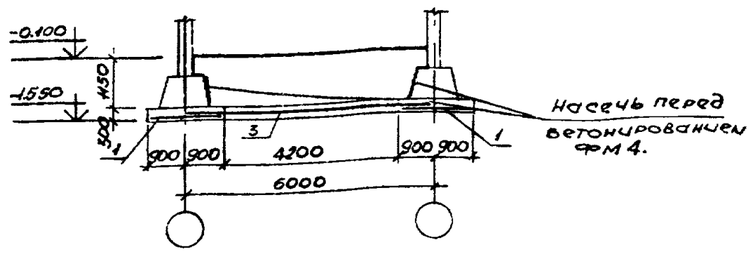

1-1

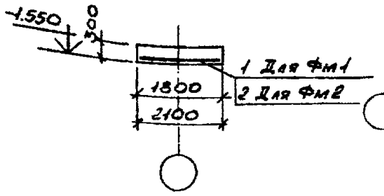

Фм5

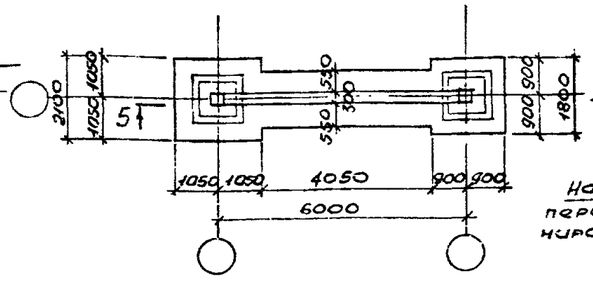

5-5

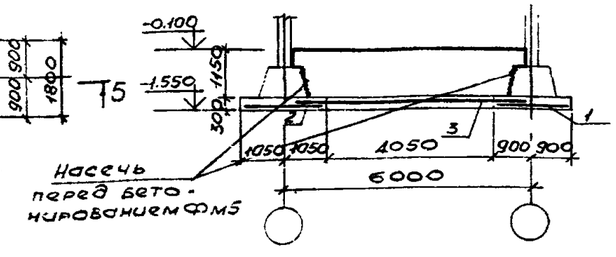

Фм3

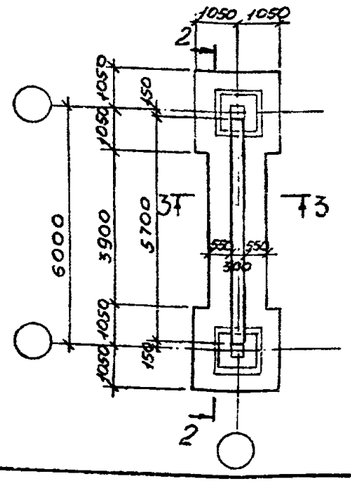

Ведомость расхода стали на элемент, кг

Марка элемента	Изделия арматурные								Всего	Общий расход
	Арматура класса									
	A-I				Ат-IIIс					
	ГОСТ 5781-82*				ГОСТ 10884-81*					
	ф6			Итого	ф10	ф6		Итого		
фм1	-	-	-	-	38.9	-	-	38.9	38.9	38.9
фм2	-	-	-	-	53.1	-	-	53.1	53.1	53.1
фм3	1.6	-	-	1.6	144.6	39.6	-	184.2	185.8	185.8
фм4	1.76	-	-	1.76	116.2	39.6	-	155.8	157.56	157.56
фм5	1.6	-	-	1.6	130.4	39.6	-	170.0	171.6	171.6

Ведомость деталей

Поз.	Эскиз
5	780 45 45

1. Защитный слой бетона для рабочей арматуры принять 35мм.

Спецификация монолитных фундаментов

Формат	Зона	Поз.	Обозначение	Наименование	Кол.	Примечание
				Фм1		
				Сборочные единицы Сетка		Масса ед., кг.
А4		1	ГОСТ 23279-85	4С 10АтIIIс-100 / 10АтIIIс-100 1775×175 25/25	1	38.9
				Материалы		
				Бетон класса В22.5	4.0м³	
				Фм2		
				Сборочные единицы Сетка		
А4		2	ГОСТ 23279-85	4С 10АтIIIс-100 / 10АтIIIс-100 2105×2105 25/25	1	53.1
				Материалы		
				Бетон класса В22.5	4.3м³	
				Фм3		
				Сборочные единицы Сетки		
А4		2	ГОСТ 23279-85	4С 10АтIIIс-100 / 10АтIIIс-100 2105×2105 25/25	2	53.1
А4		3	"	4С 10АтIIIс-200 / 10АтIIIс-200 1135×4445 25/75	1	38.4
А4		4	ТП416-9-58.89 КЖИ-010 альбом5	С1	2	19.8
Б.Ч.		5		ФбАI ГОСТ5781-82* ℓ=370	20	0.08
				Материалы		
				Бетон класса В22.5	6.0м³	
				Фм4		
				Сборочные единицы Сетки		
А4		1	ГОСТ23279-85	4С 10АтIIIс-100 / 10АтIIIс-100 2105×2105 25/25	2	38.9
А4		3	"	4С 10АтIIIс-200 / 10АтIIIс-200 1135×4445 25/75	1	38.4
А4		4	ТП416-9-58.89 КЖИ-010 альбом5	С1	1	19.8
Б.Ч.		5		ФбАI ГОСТ5781-82* ℓ=370	22	0.08
				Материалы		
				Бетон класса В22.5	5.5м³	
				Фм5		
				Сборочные единицы Сетки		
А4		1	ГОСТ23279-85	4С 10АтIIIс-100 / 10АтIIIс-100 1775×175 25/25	1	38.9
А4		2	"	4С 10АтIIIс-100 / 10АтIIIс-100 2105×2105 25/25	1	53.1
А4		3	"	4С 10АтIIIс-200 / 10АтIIIс-200 1135×4445 25/75	1	38.4
А4		4		С1	2	19.8
Б.Ч.		5		ФбАI ГОСТ5781-82* ℓ=370	20	0.08
				Материалы		
				Бетон класса В22.5	5.8м³	

Инв.№ подл. | Подпись и дата | Взам.инв.№
6919 | 12.12.89 |

Привязан

Инв. №

ГИП	Печерский		ТП 416-9-58.89 КЖ
Нач.отд.	Попов		Лабораторно-бытовой блок пункта захоронения радиоактивных отходов.
Зам.нач.отд.	Воторопаев		
Н.контр.	Ятырова		Стадия: Р; Лист: 1; Листов:
Нач.бюро	Певехонов		
Нач.гр.	Маликова		Фундаменты фм1 — фм5.
Провер.	Ивашицкий		ГСПИ
Инженер	Савельева		

Копировал

Формат А2

Ц 00589-02 25

Типовой проект 416-9-58.89 Альбом 2

СХЕМА РАСПОЛОЖЕНИЯ ЭЛЕМЕНТОВ ПОДЗЕМНОГО ХОЗЯЙСТВА

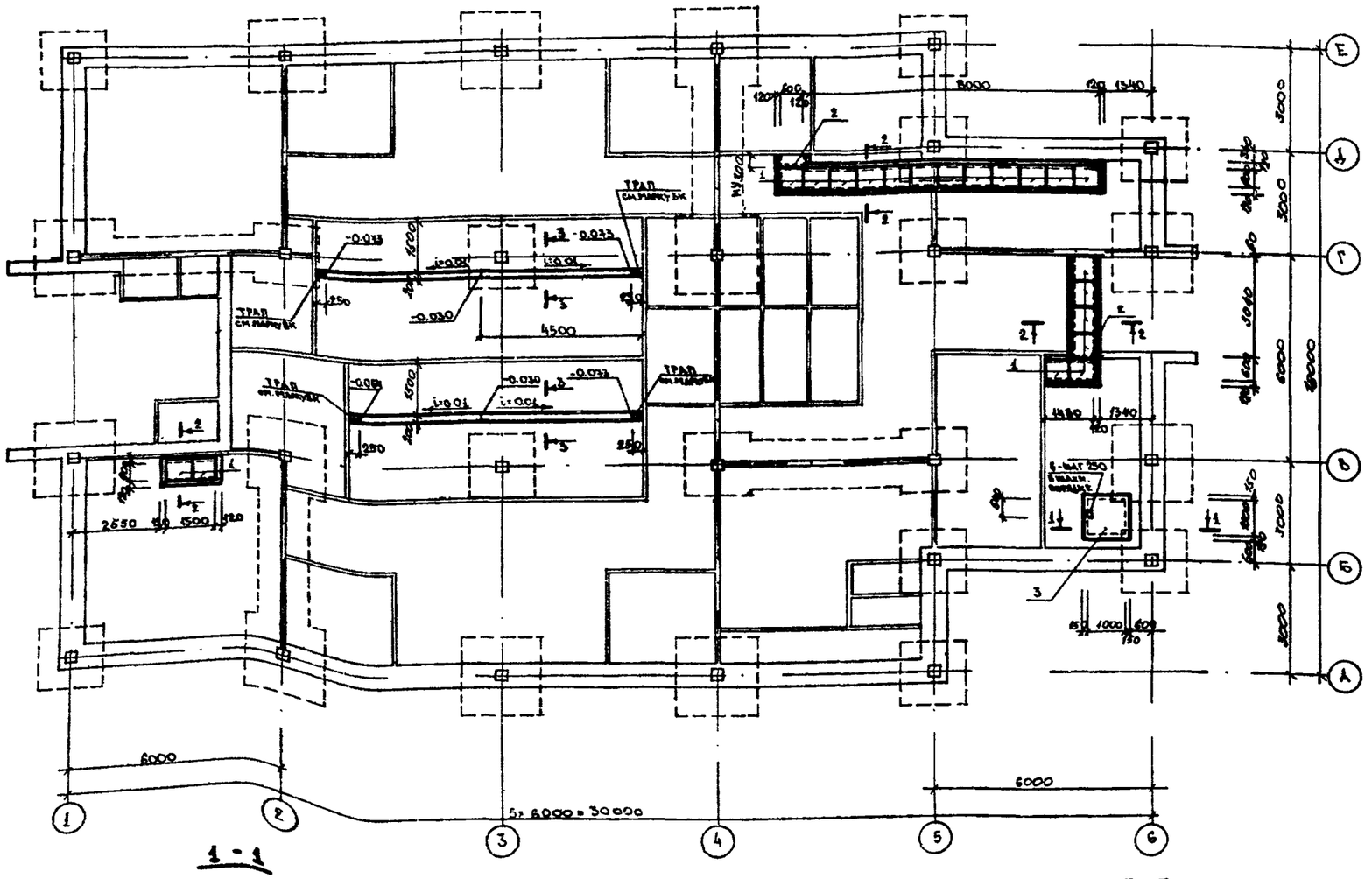

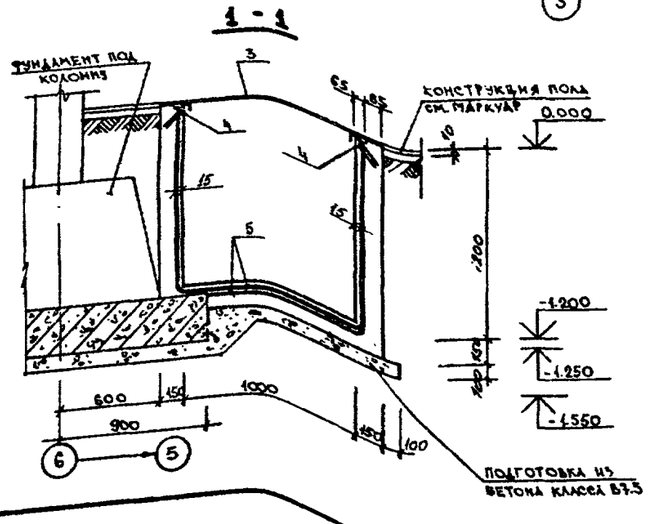

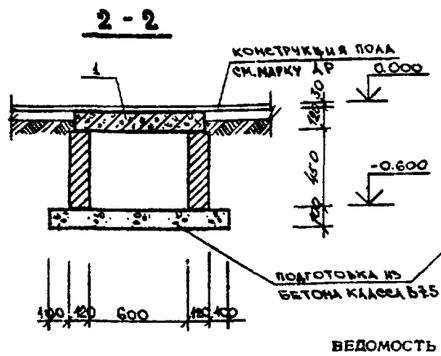

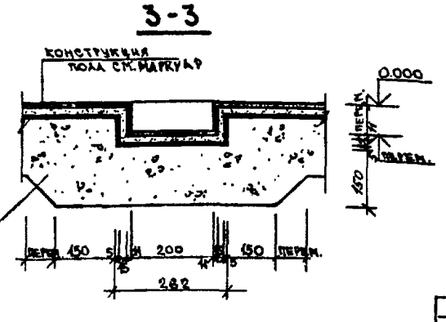

СПЕЦИФИКАЦИЯ К СХЕМЕ РАСПОЛОЖЕНИЯ ЭЛЕМЕНТОВ ПОДЗЕМНОГО ХОЗЯЙСТВА

Марка, поз.	Обозначение	Наименование	Кол.	Масса ед., кг	Примечание
		Сборные железобетонные изделия			
1	3 006.1-2,87 вып.2	Плиты перекрытия ПБд-15	20	170	
		Металлические изделия			
3	ТП 416-9-58.89 КЖИ-5700 альбом 5	Щит металлический Цм-1	1		
2		L100×7 ГОСТ 8509-86 l=800	2	8.64	

СПЕЦИФИКАЦИЯ К ПРИЯМКУ И КАНАЛАМ

Формат	Зона	Поз.	Обозначение	Наименование	Кол.	Примечание
				Приямок		
				Сборочные единицы		Масса ед., кг
А4		5	ГОСТ 8478-81	Сетка $\frac{8А\text{Ф}-200}{8А\text{Ф}-200}$ 1040	м 5,2	33.40
				Закладные детали		
		4	3.400-6/76	Закладная деталь МН4-29	м 4,0	26.40
		6*	лист 5	Скоба Ск-1	4	1.50
				Материалы		
				Бетон класса В12.5	1.28	м³
				Бетон класса В7.5	0.23	м³
				Каналы		
				Материалы		
				Бетон класса В7.5	1.68	м³

*) см. „Ведомость деталей."

1. Стенки каналов выполнять из керамического кирпича марки 100 на растворе марки 50.
2. Наружные поверхности каналов и приямка обмазать битумом за 2 раза, внутренние — затереть цементным раствором марки 25.
3. Монолитный участок МУЗ заармировать сеткой $\frac{6А\text{Ф}-100}{6А\text{Ф}-100}$ 750 ГОСТ 8478-81* l=300мм. Расход ф6А⁰ — 0,94кг.

ВЕДОМОСТЬ ДЕТАЛЕЙ

Поз.	Эскиз	
6	250 / 150 / 200 / 150	ф16А1 ГОСТ 5781-82*

Привязан

Инв. №

ГИП	Печерский	
Нач. отд.	Попов	
Зам. нач. отд.	Варфоломеев	
Н. контр.	Штырова	
Нач. бюро	Пешехонов	
Нач. гр.	Маликова	
Проверил	Иваницкий	
Инженер	Степанова	

ТП 416-9-58.89 КЖ

Лабораторно-бытовой блок пункта захоронения радиоактивных отходов.

Стадия	Лист	Листов
Р	5	

Схема расположения элементов подземного хозяйства. Сечения.

ГСПИ

Согласовано: Нач. гр. ОВ Егоров; Нач. гр. ВК Руденко; Нач. отд.

Инв. № подл. 6989 | Подпись и дата 12.12.89 | Взам. инв. №

Копировал Формат А2

Ц 00509-02 26

Типовой проект 416-9-58.89 Альбом 2

Схема расположения элементов каркаса.

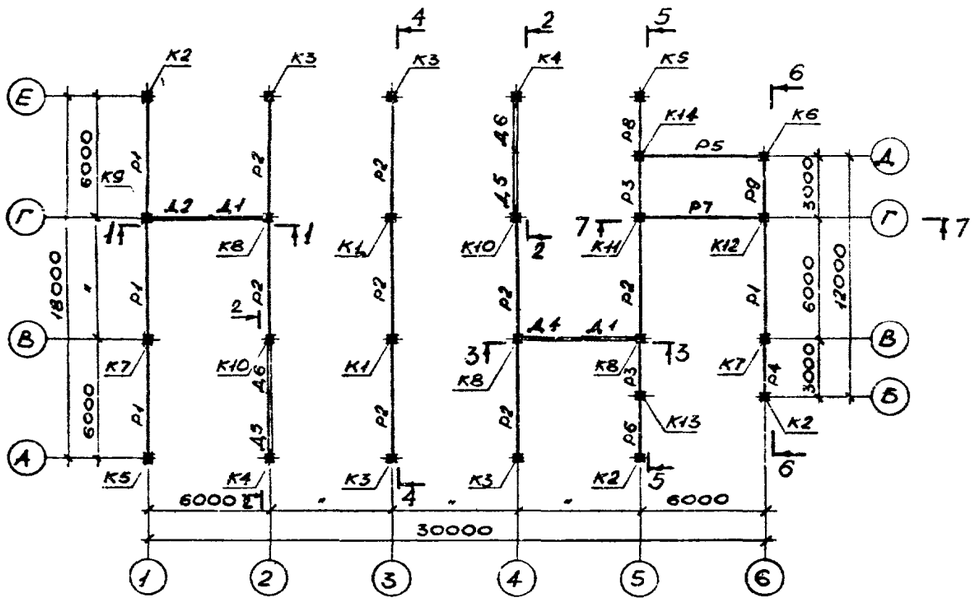

Б-Б

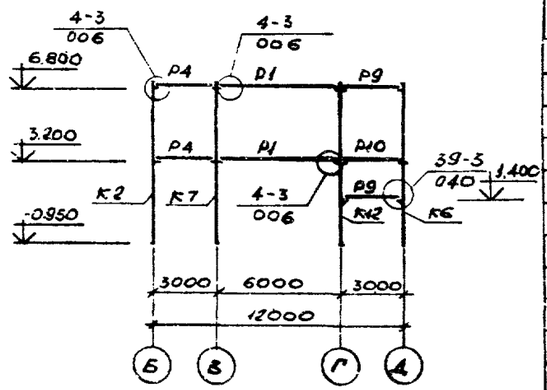

1-1

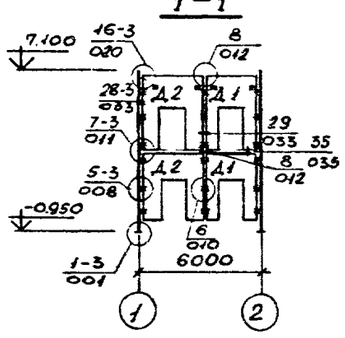

2-2

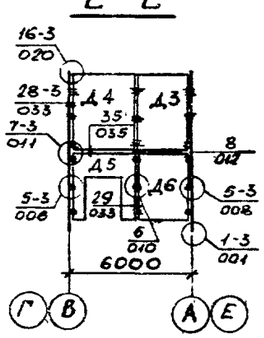

3-3

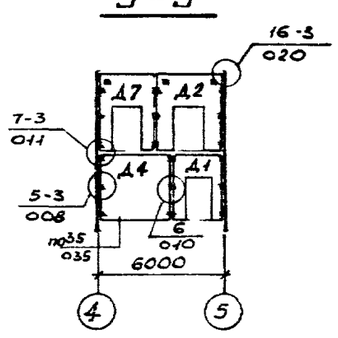

7-7

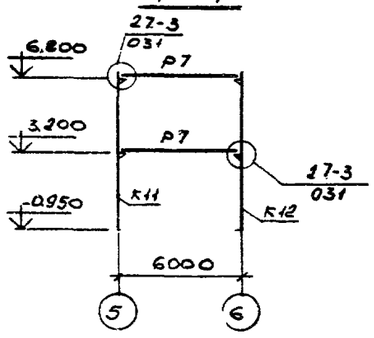

4-4

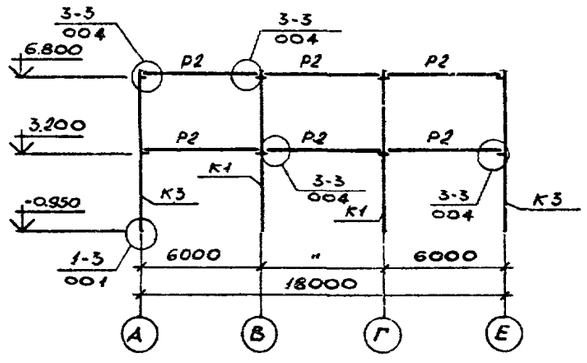

5-5

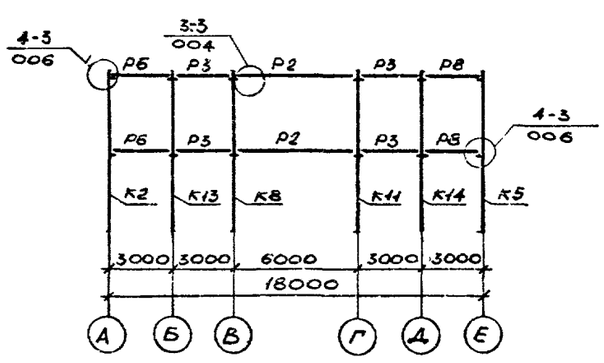

Спецификация к схеме расположения элементов каркаса.

Марка, поз.	Обозначение	Наименование	Кол.	Масса ед., кг	Примечание
		Сборные ж.-б элементы.			
		Колонны.			
К1	1.020-1/83.2-1.08-01	2КД3.36-2.3	2	1879	
К2	ТП416-9-58.89 КЖИ-100 альбом 5	2КО3.36-2.1-1	3	1845	
К3	-200	2КО3.36-2.1-3	4	1845	
К4	-300	2К3.36-2-1	2	1811	
К5	-400	2КО3.36-2.1-2	2	1845	
К6	-500	2КО3.36-2.1-4	1	1845	
К7	-600	2КД3.36-2.3-1	2	1879	
К8	-700	2КД3.36-2.3-2	3	1879	
К9	-800	2КД3.36-2.3-3	1	1879	
К10	-900	2КО3.36-2.1-5	2	1845	
К11	-5800	2КД3.36-2.3-4	1	1845	
К12	-1100	2КД3.36-2.3-5	1	1845	
К13	-1200	2КД3.36-2.3-6	1	1845	
К14	-1300	2КД3.36-2.3-7	1	1845	
		Ригели			
Р1	1.020-1/83.3- 07-03	РОП4.57-45.	8	2070	
Р2	" 02-04	РДП4.57-80 Ат V	16	2600	
Р3	" 14-02	РДП4.27-80	4	1180	
Р4	" 15	РОП4.27-40	2	940	
Р5	ТП416-9-58.89 КЖИ-1600 альбом 5	Р3.57-1	2	770	
Р6	-1400	РОП4.27-40-1	2	940	
Р7	1.020-1/83.3-1 08-01	РЛП4.57-45	2	1920	
Р8	ТП416-9-58.89 КЖИ-1500 альбом 5	РОП4.27-40-2	2	940	
Р9	1.020-1/83.3-1 16	РЛП4.27-40	2	880	
Р10	" 17-03	Р3.27	1	370	
		Диафрагмы жесткости			
Д1	1.020-1/83.4-1 30	2ДП26.36	3	3150	
Д2	" 31	2ДП30.36	3	3720	
Д3	" 21	2Д26.36	2	4050	
Д4	" 22	2Д30.36	3	4710	
Д5	" 32	2ДП32.36	2	3350	
Д6	" 20	2Д24.36	2	3780	
Д7	ТП416-9-58.89 КЖИ-1700 альбом 5	2ДП26.36-1	1	3150	

ГИП	Печерский	
Нач.отд.	Попов	
Зам.нач.отд.	Варфоломеев	
Н.контр.	Штырова	
Нач.бюро	Пешехонов	
Нач.груп.	Маликова	
Провер.	Иваницкий	
Инженер	Савельева	

ТП416-9-58.89 КЖ

Лабораторно-бытовой блок пункта захоронения радиоактивных отходов.

Стадия	Лист	Листов
Р	6	

Схема расположения элементов каркаса.

ГСПИ

Привязан

Инв. №

Копировал

Формат А2

Ц 00509-02 27

Взам.инв.№ | Подпись и дата 12.12.85 | Инв.№подл. 6989

Типовой проект 416-9-58.89 Альбом 2

Схема расположения элементов лестницы.

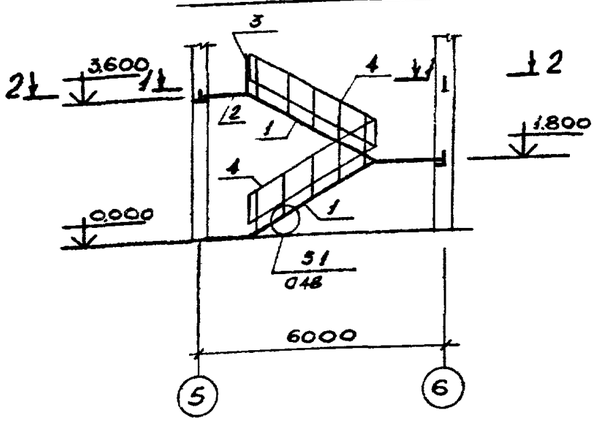

1-1

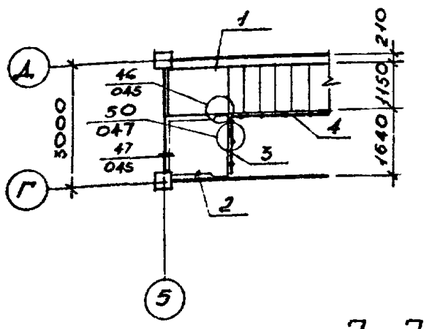

2-2

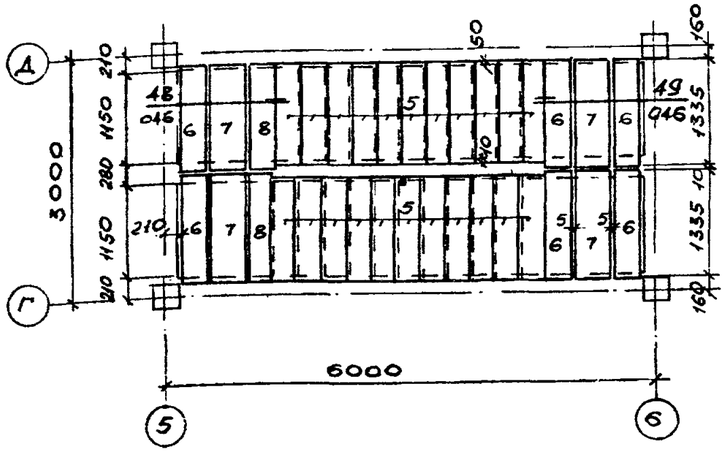

СПЕЦИФИКАЦИЯ СОЕДИНИТЕЛЬНЫХ ЭЛЕМЕНТОВ НА МОНТАЖНЫЕ УЗЛЫ, ЗАМАРКИРОВАННЫЕ НА ЛИСТЕ 6; 7.

Узел: Обозначение	Узел: Кол., шт.	Марка соединительного элемента	Кол., шт.: на один узел	Кол., шт.: на все узлы	Примечание
5-3 / 008	64	МС-4	1	64	Серия 1.020-1/83 вып. 6-1
		МС-3	1	64	
8 / 012	8	МС-5	1	8	"
7 / 011	8	МС-9	1	8	"
6 / 010	32	МС-8	1	32	"
		МС-7	1	32	
16-3 / 020	8	МС-9	1	8	"
		МС-21	1	8	
		МС-18	2	16	
		МС-23	1	8	
27-3 / 031	8	МС-27	1	8	"
39-3 / 040	2	МС-27	1	2	"
50 / 047	3	МС-33	1	3	"
51 / 048	8	МС-34	1	8	"
46 / 045	1	МС-32	1	1	"

1. Каркас запроектирован из элементов серии 1.020-1/83. Временная нормативная равномерно-распределенная длительно действующая нагрузка на перекрытия принята 800 кгс/м².
2. Монтаж сборного железобетонного каркаса вести с учетом требований и рекомендаций:
   - СНиП 3.03.01-87 „Несущие и ограждающие конструкции;
   - серии 1.020-1/83 и типовых монтажных деталей узлов вып. 6-1; 7-1.
3. К монтажу сборных конструкций каркаса приступать только при наличии исполнительной съемки соответствия проекту фундаментов здания.
4. Монтаж конструкций очередного яруса начинать после заварки и замоноличивания стыков, заделки швов перекрытий, установки диафрагм предыдущего яруса, обеспечивающих прочность и устойчивость смонтированных конструкций.

Спецификация к схеме расположения элементов лестницы, каркаса.

Марка, поз.	Обозначение	Наименование	Кол.	Масса ед., кг	Примечание
		Сборные ж.-б. элементы			
1	1.050.1-2.1 07.0.00.0	Марш ЛМП 57.11.18-5	2	2400	
5	18.0.00.0-01	Проступи 1 ЛН12.3	22	40	
6	-04	" 2 ЛН13.3	6	50	
7	-05	" 2 ЛН13.5	4	60	
8	-12	" 2 ЛН13.38	2	40	
2	1050.1-2.1 17.0.00.0	Площадка ЛПП 14.12В	1	520	
		Ограждение лестниц			
4	1.050.1-2.2 01.0-02	ОМ 18-1	2	43.9	
3	14.0	ОП 12-1	1	18.3	
		Соединительные элементы.			
МС-3	1.020-1/83.7-1 030	МС-3	64	2.73	
МС-4	040	МС-4	64	0.13	
МС-5	70.12.060 200	-12×70, ГОСТ 103-76*, l=200	8	1.32	
МС-7	120.12.060 200	-12×120, ГОСТ 103-76*, l=200	32	2.26	
МС-8	1.020-1/83.7-1.040-02	МС-8	32	0.16	
МС-9	030-01	МС-9	16	1.60	
МС-18	14.011.350	ф 14 АI ГОСТ 5781-82*, l=350	16	0.41	
МС-21	260.10.070.260	-14×260, ГОСТ 19903-74, l=260	8	0.55	
МС-23	100.10.060.110	-10×100, ГОСТ 103-76*, l=110	8	0.86	
МС-27	1.020-1/83.7-1.90	МС-27	10	11.26	
МС-33	12.20.060.100	-12×20 ГОСТ 103-76*, l=100	3	0.19	
МС-34	6.100.060 105	-6×100, ГОСТ 103-76*, l=105	8	0.50	
МС-32	125.80.10.080.60	L 125×80 ГОСТ 8510-86, l=60	1	0.93	

5. Все открытые стальные закладные изделия, монтажные элементы крепления и сварные швы в соответствии со СНиП 2.03.11-85 защитить от коррозии горячим цинкованием, толщина слоя 120 мкм.

ГИП	Печерский		ТП 416-9-58. 89 КЖ
Нач.отд.	Попов		Лабораторно-бытовой блок пункта захоронения радиоактивных отходов.
Зам.нач.отд.	Варфоломеев		
Н.контр.	Штырова		Стадия: Р; Лист: 7; Листов:
Нач.бюро	Пешехонов		
Нач.гр.	Матикова		Схема расположения элементов лестницы. Сечения.
Провер.	Иваницкий		ГСПИ
Инженер	Савельева		

Привязан

Инв. №

Копировал

Формат А2

Ц 00509-02 28

Инв.№подл. 5383 | Подпись и дата 18.12.87 | Взам.инв.№

Схемы расположения стеновых панелей.

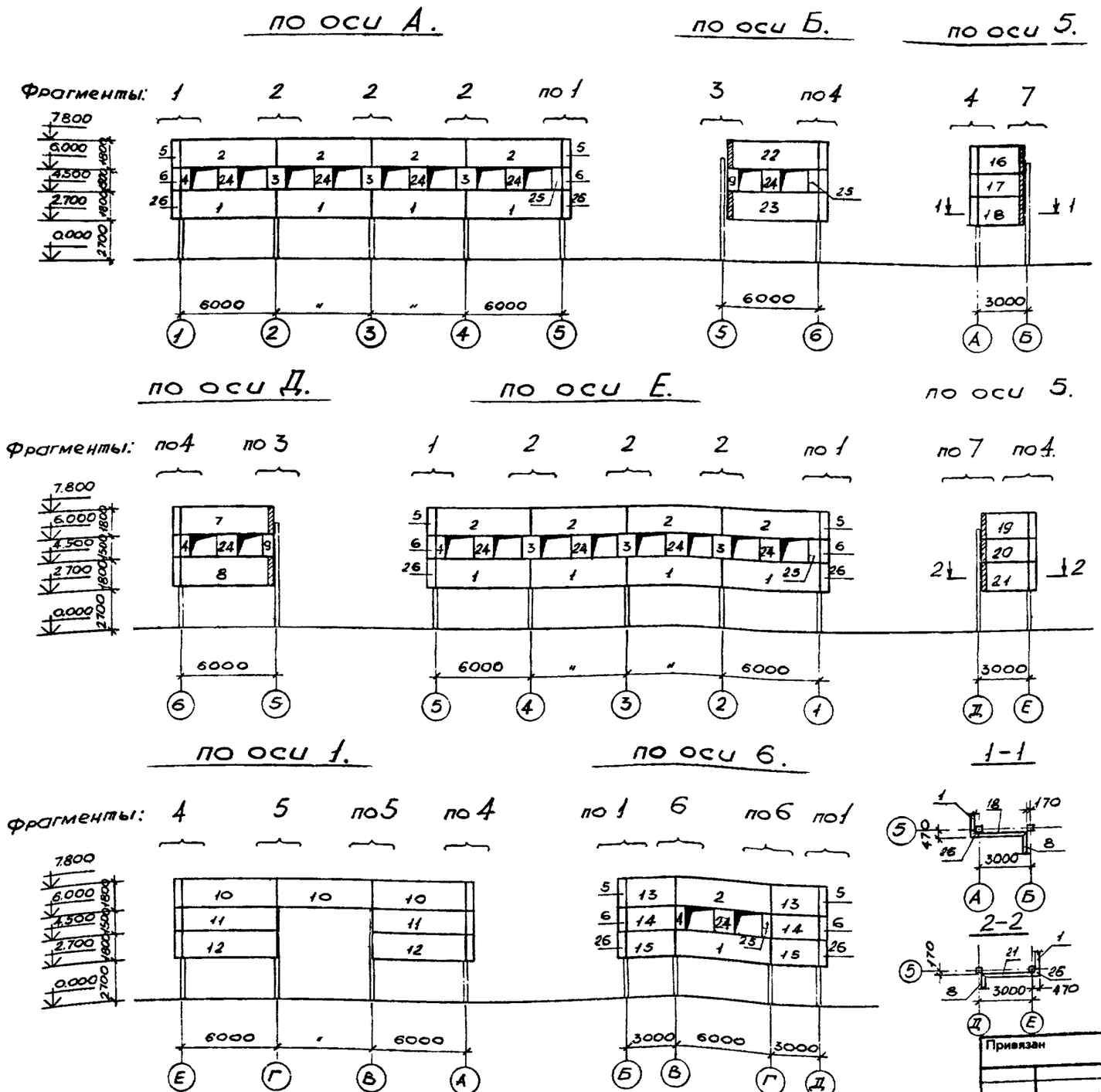

Спецификация к схемам расположения стеновых панелей.

Марка, поз.	Обозначение	Наименование	Кол.	Масса ед., кг	Примечание
	Сборные ж-б. элементы				
		Стеновые панели			
1	ТП416-9-58.89 КЖИ альбом 5 -1800	ПС60.18.3.0-2л-1	9	3760	
2	-1900	ПС60.18.3.0-2л-2	9	3760	
3	-5900	2ПС12.15.3.0-л-1	6	620	
4	-2200	2ПС6.15.3.0-л-1	4	310	
5	-2400	3ПС46.180.30-л-1	6	390	
6	-2600	3ПС46.150.30-л-1	6	320	
7	-2800	1ПС57.5.18.3.0-2л-1-1	1	3510	
8	-6100	1ПС57.5.18.3.0-2л-1-2	1	3510	
9	-2700	4ПС72.150.30-л-1	2	590	
10	-3200	ПС60.18.3.0-2л-3	3	3760	
11	3400	ПС60.15.3.0-3л-1	2	3140	
12	-3300	ПС60.18.3.0-2л-4	2	3760	
13	-3600	ПС30.18.3.0-6л-1	2	1890	
14	-3500	ПС30.15.3.0-6л-1	2	1560	
15	-3700	ПС30.18.3.0-6л-2	2	1890	
16	-3800	1ПС27.5.18.3.0-6л-1-1	1	1670	
17	-6200	1ПС27.5.15.3.0-6л-1-1	1	1380	
18	-4200	1ПС27.5.18.3.0-6л-1-2	1	1670	
19	-3900	1ПС27.5.18.3.0-6л-2-1	1	1670	
20	-4100	1ПС27.5.15.3.0-6л-2-1	1	1380	
21	-4300	1ПС27.5.18.3.0-6л-2-2	1	1670	
22	-2900	1ПС57.5.18.3.0-2л-2-1	1	3510	
23	-3100	1ПС57.5.18.3.0-2л-2-2	1	3510	
24	-2100	2ПС12.15.3.0-л-2	11	620	
25	-2300	2ПС6.15.3.0-л-2	4	310	
26	-2500	3ПС46.180.30-л-2	6	390	

1. Стеновые панели приняты по серии 1.030.1-1 толщиной 300 мм. Материал панелей - легкий бетон проектной марки по прочности на сжатие 100, объемный вес γ=900 кгс/м³. Фактурный слой панелей выполнить из декоративной каменной крошки на полимерных связующих.

ГИП	Печерский	
Нач.отд.	Попов	
Зам.нач.отд.	Варфоломеев	
Н.контр.	Штырова	
Нач.бюро	Пешехонов	
Нач.гр.	Маликова	
Провер.	Иваницкий	
Инженер	Савельева	

ТП 416-9-58.89 КЖ

Лабораторно-бытовой блок пункта захоронения радиоактивных отходов

Стадия	Лист	Листов
Р	8	

Схемы расположения стеновых панелей.

ГСПИ

Привязан

Инв. №

Копировал

Формат А2

Типовой проект 416-9-58.89 Альбом 2

Инв.№подл. 6989 | Подпись и дата 12.12.89 | Взам.инв.№

Ц00509-02 29

Типовой проект 416-9-58.89 Альбом 2

Фрагмент 1.

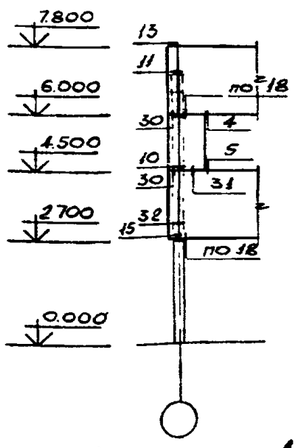

Фрагмент 2

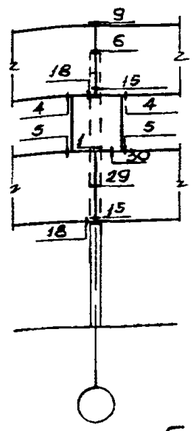

Фрагмент 3.

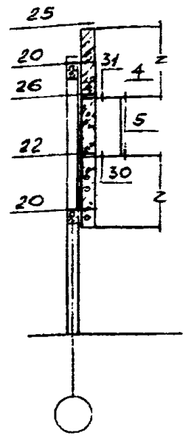

Фрагмент 4.

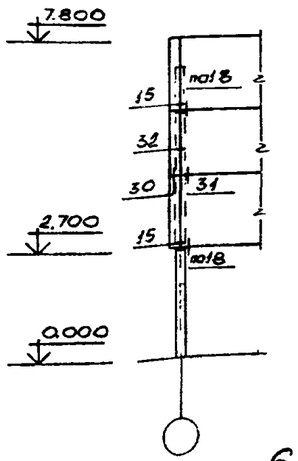

Фрагмент 5.

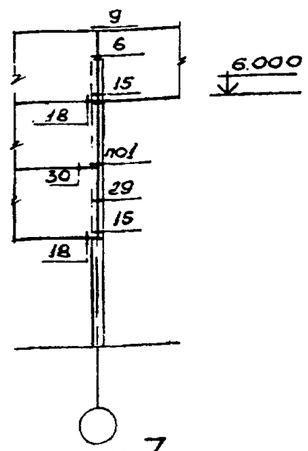

Фрагмент 6.

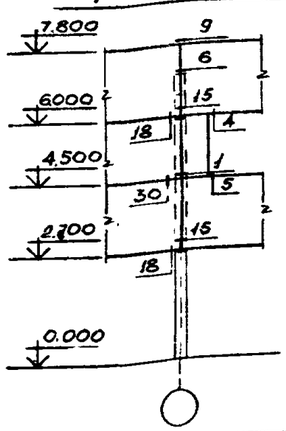

Фрагмент 7.

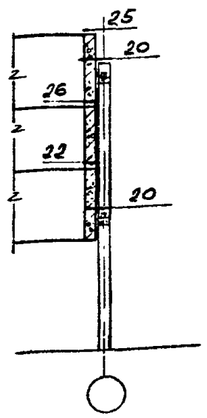

СПЕЦИФИКАЦИЯ СОЕДИНИТЕЛЬНЫХ ЭЛЕМЕНТОВ НА МОНТАЖНЫЕ УЗЛЫ. ЗАМАРКИРОВАННЫЕ НА ЛИСТЕ 9.

Узел		Марка соединительного элемента	Кол., шт.		Примечание
Обозначение	Кол., шт.		на один узел	на все узлы	
13	6	МС-6	2	12	1.030.1-1,в.3-1
18	44	МС-8	2	88	"
4	44	МС-2	1	44	"
5	44	МС-2	1	44	"
11	6	МС-3	2	12	"
		МС-7	2	12	
6	10	МС-3	2	20	"
		МС-4	1	10	
20	8	МС-9	1	8	"
		МС-10	1	8	
22	4	МС-11	1	4	"
		МС-13	1	4	
26	4	МС-16	1	4	"
15	44	РК6С	1	44	"
9	10	МС-6	1	10	"
1	10	МС-1	2	20	"
25	4	МС-11	1	4	"
10	6	МС-1	2	12	"
		МС-2	2	12	"

Спецификация соединительных элементов к схемам расположения стеновых панелей.

Марка, поз.	Обозначение	Наименование	Кол.	Масса ед., кг	Примечание
МС-6	12.011.300	Ф12 А I, ГОСТ 5781-82*, l=300	22	0.26	
МС-8	1.030.1-1.4-1-280	МС-8	88	0.15	
МС-2	70.6.060.80	-6×70, ГОСТ 103-76*, l=80	100	0.28	
МС-3	1.030.1-1.4-1-270-01	МС-3	32	0.52	
МС-7	60.6.060.60	-6×60, ГОСТ 103-76*, l=60	12	0.25	
МС-4	260.10.070.260	-14×260 ГОСТ 19903-74*, l=260	10	5.1	
МС-9	1.030.1-1.4-1-290	МС-9	8	6.9	
МС-10	-300	МС-10	8	3.4	
МС-11	60.6 060.300	-6×60, ГОСТ 103-76*, l=300	8	1.25	
МС-13	1.030.1-1.4-1-310-02	МС-13	4	1.16	
МС-16	-310	МС-16	4	0.76	
РК6С	-330-02	РК6С	44	15.7	
МС-1	-270	МС-1	30	0.26	

1. Монтаж панелей вести в соответствии с проектом организации работ с учетом требований СНиП 3.03.01-87.
2. Монтажные узлы панелей выполнять по серии 1030 1-1, вып. 3-1. Монтажную сварку производить электродами типа Э42 по ГОСТ 9467-75. Толщину сварных швов принять по чертежам узлов, неоговоренные швы – 6мм.
3. Все незамоноличиваемые стальные закладные изделия, монтажные элементы крепления и швы защитить антикоррозионным покрытием в соответствии с требованиями СНиП 2.03.11-85 горячим цинкованием, толщина слоя 120мкм.
4. Защитный слой из цементного раствора в швах панелей окрасить под цвет панелей эмалью ПХВ.

ГИП	Печерский		
Нач.отд.	Попов		
Зам.нач.отд.	Варфоломеев		
Н.контр.	Штырова		
Нач.бюро	Пешехонов		
Нач.гр.	Мажикова		
Провер.	Иваницкий		
Инженер	Савельева		

ТП 416-9-58.89 КЖ

Лабораторно-выпавой блок пункта захоронения радиоактивных отходов.

Стадия	Лист	Листов
Р	9	

Стеновые панели. Фрагменты 1 – 7.

ГСПИ

Привязан

Инв. №

Копировал

Формат А2

Инв.№подл. 6989 | Подпись и дата 18.12.89 | Взам.инв.№

Ц00509-02 30

Типовой проект 416-9-58.89 Альбом 2

Схема расположения элементов перекрытия.

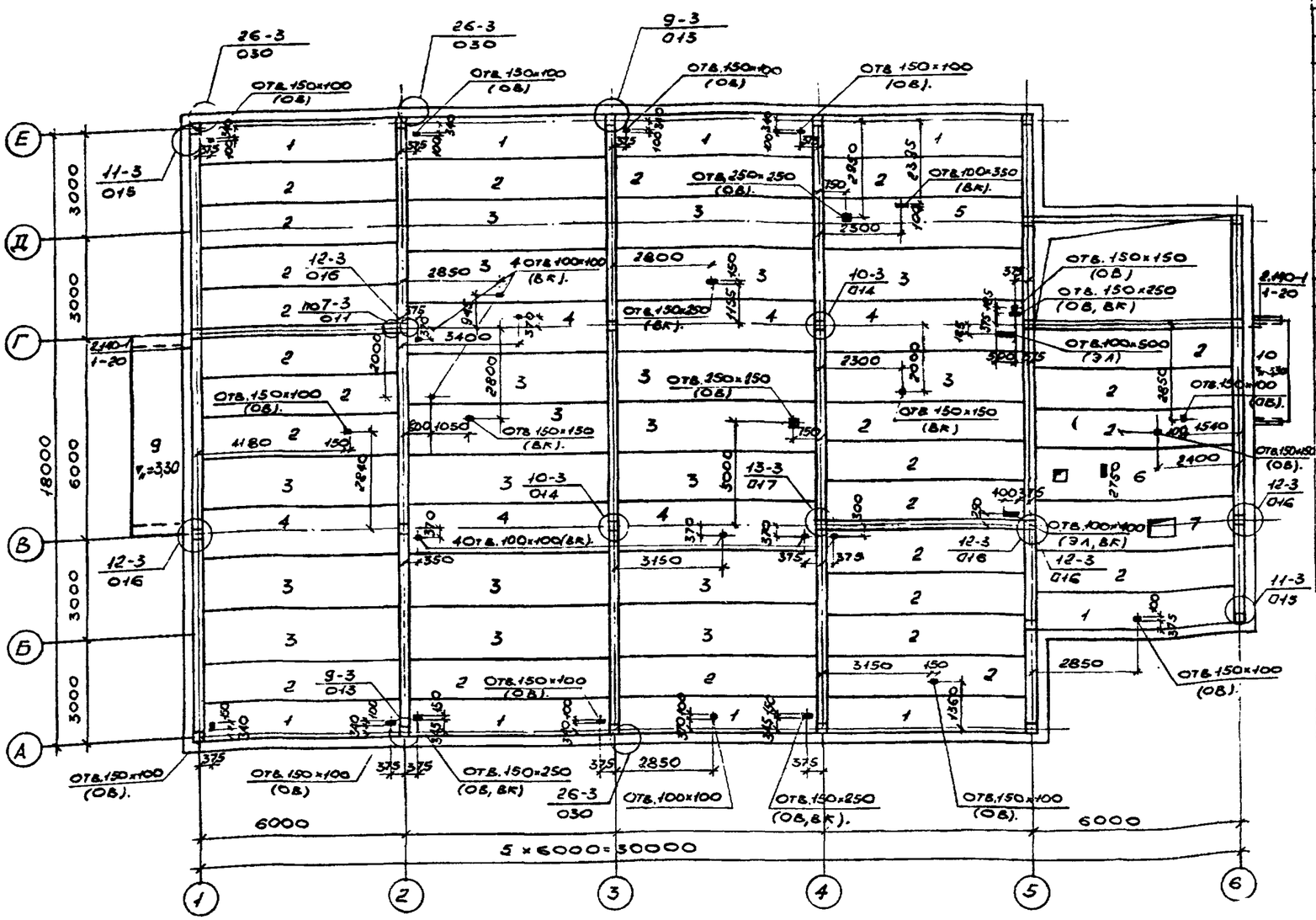

1. Перекрытия рассчитаны на временную равномерно-распределенную длительно действующую нагрузку 800 кгс/м².
2. Монтаж плит вести в соответствии с указаниями серий 2.140-1, вып.1 и 1.020-1/83, вып.0-1 и типовых монтажных деталей вып. 7-1 с учетом требований СНиП 3.03.01-87.
3. Плиты перекрытий укладываются на цементно-песчаном растворе марки 200.
4. Отверстия пробивать по месту, предварительно осверливая по периметру, не затрагивая ребер плит.
5. Маркировка отверстий по назначению соответствует маркам основных комплектов рабочих чертежей.

Спецификация к схеме расположения элементов перекрытия

Марка, поз.	Обозначение	Наименование	Кол.	Масса ед., кг	Примечание
		Сборные ж.-б. элементы.			
		Плиты перекрытия.			
1	1.041.1-2.1 200-01	ПК56.12-8АТIVСТ-1	9	2000	
2	100-01	ПК56.12-6АТIVСТ-Б	24	2000	
3	300-01	ПК56.15-6АТIVСТ-Б	19	2600	
4	400-01	ПК56.15-6АТIVСТ-2	6	2600	
5	1.041.1-1 6 2.0.0.0.0-10	ПРС56.15-10АТVТ	1	2890	
6	ТП416-9-58-89 КЖИ-4400 альбом 5	ПРС56.15-10АТVТ-1	1	2890	
7	-4500	ПРС56.15-10АТVТ-2	1	2890	
9	1.141-1.63.200-01	ПК60.15-8АТVТ	1	2800	
10	1.141-1.60 4000-02	ПК30.10-87	1	882	
		Соединительные элементы			
МС-9	1.020-1/83.7-1 030-01	МС-9	3	1.60	
МС-11	22.011 540	ф22АIГОСТ5781-82*, l=540	6	1.61	
МС-13	14.011 600	ф14АIГОСТ5781-82*, l=600	8	0.73	
МС-26	1.020-1/83.7-1 80	МС-26	20	3.2	
МС-14	1.020-1/83.7-1 50	МС-14	6	0.66	
МС-15	16.011 300	ф16АIГОСТ5781-82*, l=300	6	0.45	
МС-18	14.011.350	ф14АIГОСТ5781-82*, l=350	10	0.41	
МС-19	1.020-1/83.7-1 50-02	МС-19	12	0.51	
А1	лист 11	ф10АIГОСТ5781-82* l=1025	4	0.6	

СПЕЦИФИКАЦИЯ СОЕДИНИТЕЛЬНЫХ ЭЛЕМЕНТОВ НА МОНТАЖНЫЕ УЗЛЫ, ЗАМАРКИРОВАННЫЕ НА ЛИСТЕ 10

Узел: Обозначение	Узел: Кол., шт.	Марка соединительного элемента	Кол., шт.: на один узел	Кол., шт.: на все узлы	Примечание
по7-3 / 011	2	МС-9	1	2	Серия 1.020-1/83, вып.6-1
9-3 / 013	6	МС-11	1	6	"
10-3 / 014	4	МС-13	2	8	"
26-3 / 030	20	МС-26	1	20	"
11-3 / 015	6	МС-14	1	6	"
		МС-15	1	6	
12-3 / 016	5	МС-19	2	10	"
		МС-18	2	10	
13-3 / 017	1	МС-9	1	1	"
		МС-19	2	2	
2.140-1 / 1-20	4	А1	1	4	Сер.2.140-1, вып.1.

ГИП	Печерский	
Нач.отд.	Попов	
Зам.нач.отд.	Варфоломеев	
Н.контр.	Штырова	
Нач.бюро	Пешехонов	
Нач.груп.	Маликова	
Провер.	Иваницкий	
Инженер.	Савельева	

ТП 416-9-58.89 КЖ

Лабораторно-бытовой блок пункта захоронения радиоактивных отходов

Стадия	Лист	Листов
Р	10	

Схема расположения элементов перекрытия.

ГСПИ

Привязан

Инв. №

Копировал

Формат А2

Согласовано:

Нач. группы	Егоров		09.88
Нач. группы	Рубель		09.88
Нач. группы	Руденко		09.88

Взам.инв.№

Подпись и дата 18.12.89

Инв.№подл. 6989

Ц 00509-02 31

Типовой проект 416-9-58.89 Альбом 2

Схема расположения элементов покрытия.

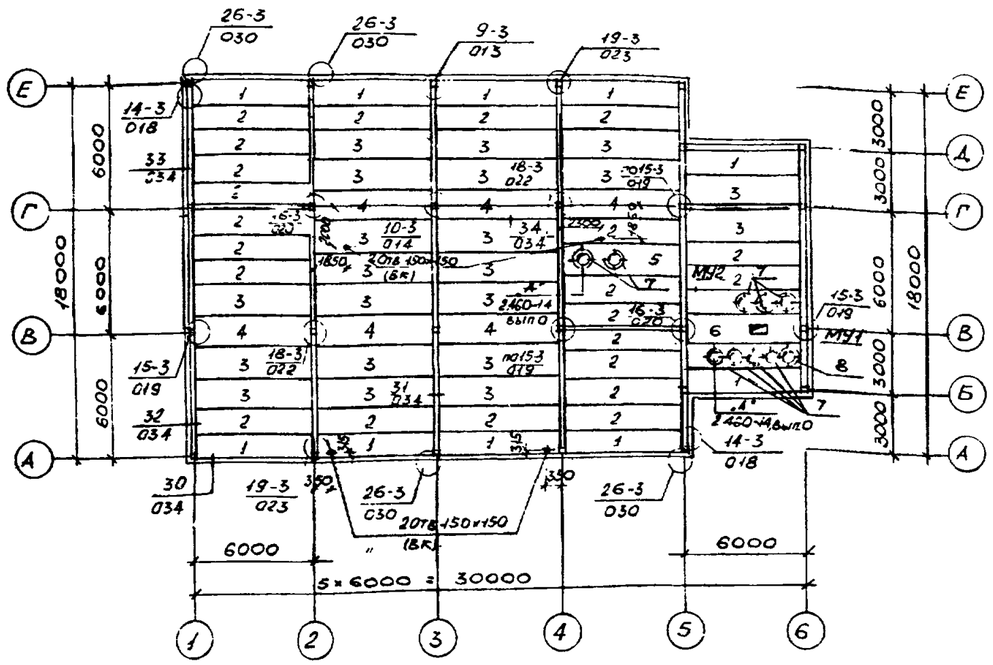

1. Монтаж плит вести в соответствии с указаниями серий 1.020-1/83, вып. 0-1; 2.140-1, вып.1, с учетом требований СНиП 3.03.01-87.
2. Плиты покрытий укладывать на цементно-песчаном растворе марки 200.
3. Швы между плитами очистить от загрязнений и заделать бетоном класса В15 на мелком заполнителе.
4. Отверстия пробивать по месту, предварительно осверливая по периметру, не затрагивая ребер плит.
5. Маркировка отверстий по назначению соответствует маркам основных комплектов рабочих чертежей.

СПЕЦИФИКАЦИЯ СОЕДИНИТЕЛЬНЫХ ЭЛЕМЕНТОВ НА МОНТАЖНЫЕ УЗЛЫ, ЗАМАРКИРОВАННЫЕ НА ЛИСТЕ 11

Узел: Обозначение	Узел: Кол., шт.	Марка соединительного элемента	Кол., шт.: на один узел	Кол., шт.: на все узлы	Примечание
26-3 / 030	20	МС-26	1	20	Серия 1.020-1/83, вып.6-1
9-3 / 013	4	МС-11	1	4	"
14-3 / 018	8	МС-15	2	16	"
		МС-21	1	8	
15-3 / 019	5	МС-18	1	5	"
		МС-21	1	5	
16-3 / 020	2	МС-9	1	2	"
		МС-21	1	2	
		МС-18	4	8	
		МС-23	1	2	
18-3 / 022	2	МС-9	1	2	"
		МС-21	1	2	
		МС-13	2	4	
		МС-23	1	2	
19-3 / 023	2	МС-9	1	2	"
		МС-21	1	2	
		МС-11	1	2	
		МС-23	1	2	
"А" / 2.460-14, вып.0	40	МС1	1	40	2.460-14, вып.0

ВЕДОМОСТЬ ДЕТАЛЕЙ

Поз.	Эскиз
А1	600 / 200 / 150

Спецификация к схеме расположения элементов покрытия

Марка, поз.	Обозначение	Наименование	Кол.	Масса ед., кг	Примечание
		Сборные ж.-б. элементы			
		Плиты			
1	1.041.1-2.1 200	ПК56.12-4АТIVСТ-1	10	2000	
2	100	ПК56.12-4АТIVСТ-Б	22	2000	
3	300	ПК56.15-4АТIVСТ-Б	21	2600	
4	400	ПК56.15-4АТIVСТ-2	6	2600	
5	ТП416-9-58.89 альбом 5 КЖИ-4600	ПРС56.15-16АVТ-1	1	2890	
6	-4500	ПРС56.15-10АТVТ-2	1	2890	
		Монолитные участки			
МУ1	лист 12	МУ1	1		
МУ2	"	МУ2	1		
		Соединительные элементы.			
МС-9	1.020-1/83 7-1 030-01	МС-9	6	1.60	
МС-11	22.011.540	Ф22АI ГОСТ5781-82*, ℓ=540	6	1.61	
МС-13	14.011 600	Ф14 ГОСТ5781-82*, ℓ=600	4	0.73	
МС-15	16.011.300	Ф16 ГОСТ5781-82*, ℓ=300	16	0.45	
МС-18	14.011.350	Ф14 ГОСТ5781-82*, ℓ=350	13	0.41	
МС-21	260.10.070260	-14×260 ГОСТ19903-74*, ℓ=260	19	0.55	
МС-23	100.10.060.110	-10×100 ГОСТ103-76, ℓ=110	6	0.86	
МС-26	1.020-1/83 7-1 80	МС-26	20	3.2	
МС1	2.460-14, вып.0	МС1	40	0.43	
		Стаканы			
7	1.494-24, вып.1.	СБ 4А-1	9	150	
8	"	СБ 7А-1	1	290	

Нач.груп.	Егоров		09.88
Нач.груп	Руденко		09.88
Нач.отд.			
Нач.отд.			

Инв.№ подл.	Подпись и дата	Взам.инв.№
6989	18.12.89	

Привязан

Инв №

ГИП	Печерский	
Нач.отд.	Попов	
Замначатд.	Варфоломеев	
Н.контр.	Штырова	
Нач.бюро	Пешехонов	
Нач.гр.	Маликова	
Провер.	Иваницкий	
Инженер	Савельева	

ТП 416-9-58.89 КЖ

Лабораторно-бытовой блок пункта захоронения радиоактивных отходов

Стадия	Лист	Листов
Р	11	

Схема расположения элементов покрытия.

ГСПИ

Копировал

Формат А2

Ц00509-02 32

Типовой проект 416-9-58.89 Альбом 2

Монолитный участок МУ1.

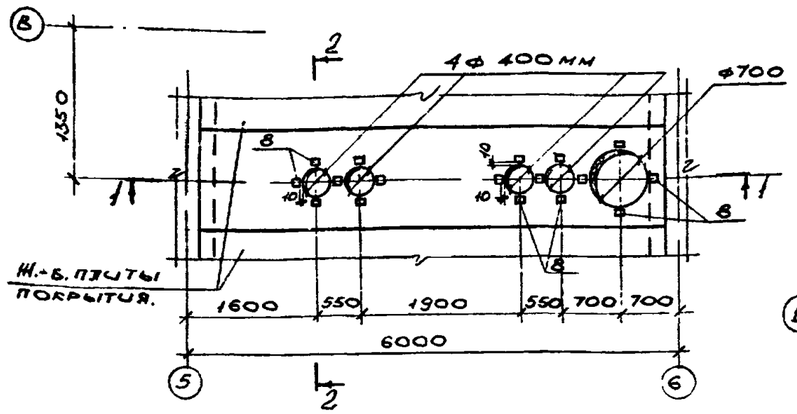

Монолитный участок МУ2.

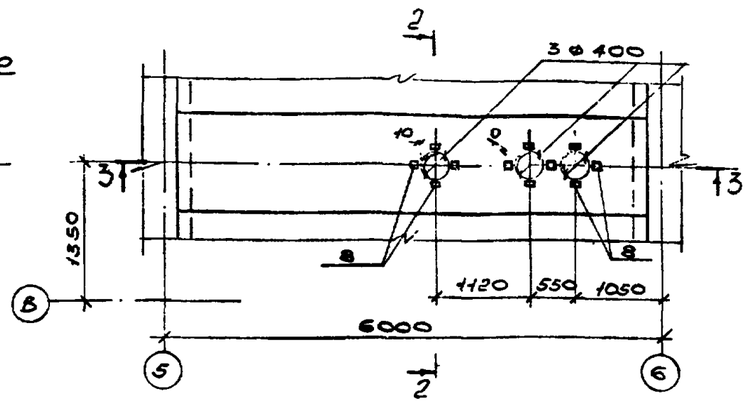

Схема расположения металлических балок МУ1.

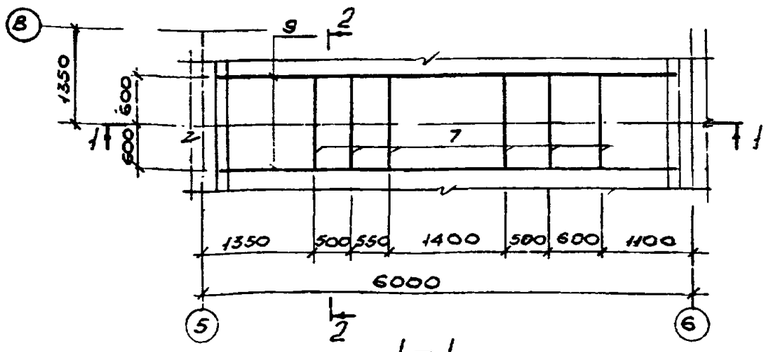

1-1

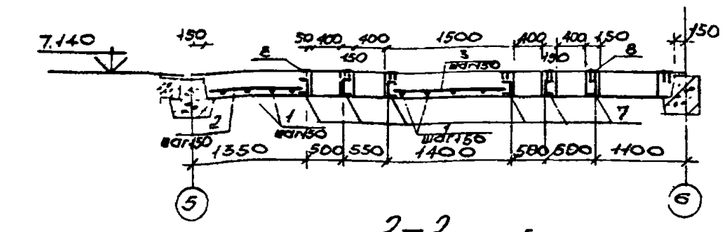

2-2

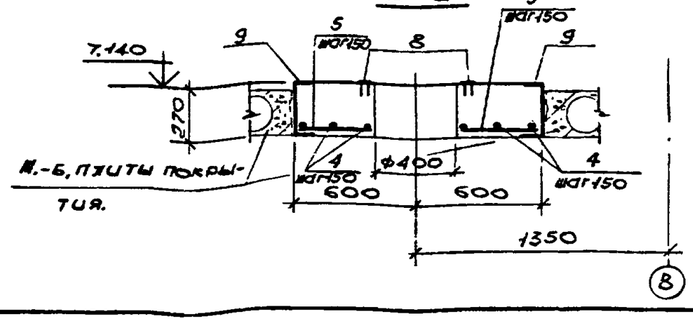

Схема расположения металлических балок МУ2.

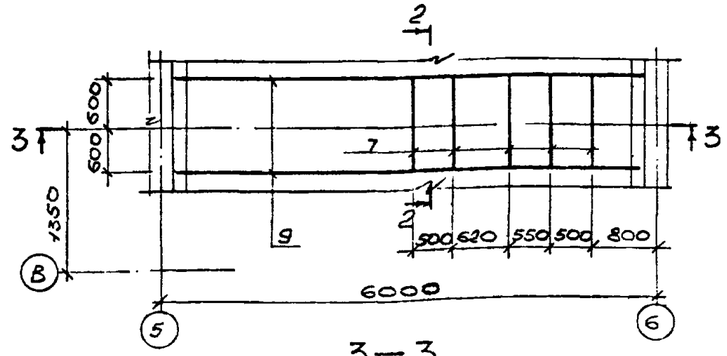

3-3

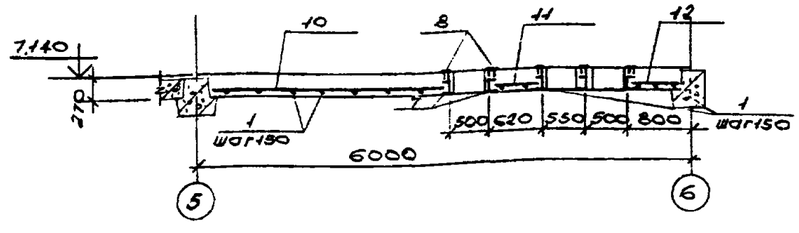

1. Защитный слой бетона для рабочей арматуры 15мм.

Спецификация на монолитные участки

Формат	Зона	Поз.	Обозначение	Наименование	Кол.	Примечание
				МУ1		
				Сборочные единицы		Масса ед., кг.
БЧ		1		2АТ-IIIс ГОСТ10884-81, ℓ=1150	22	1.0
БЧ		2		ф8А-I ГОСТ5781-82* ℓ=1150	9	0.45
БЧ		3		" , ℓ=1300	9	0.5
БЧ		4		" , ℓ=5650	6	2.3
БЧ		5		ф12АТ-IIIс ГОСТ10884-81, ℓ=350	24	0.3
БЧ		6		" , ℓ=200	8	0.2
БЧ		7		С18 ГОСТ8240-72* ℓ=1200	6	19.6
АЧ		8	ГОСТ 22701.5-77	Закладное изделие М6	17	1.3
БЧ		9		С27 ГОСТ8240-72* ℓ=5700	2	158.0
				Материалы		
				Бетон класса В15	1.6 м³	
				МУ2		
				Сборочные единицы		
БЧ		1		ф12АТ-IIIс ГОСТ10884-81, ℓ=1150	30	1.0
БЧ		4		ф8АТ ГОСТ5781-82*, ℓ=5650	6	2.3
БЧ		5		ф12АТ-IIIс ГОСТ10884-81, ℓ=350	18	0.3
БЧ		7		С18 ГОСТ8240-72*, ℓ=1200	5	19.6
АЧ		8	ГОСТ 22701.5-77	Закладное изделие М6	11	1.3
БЧ		9		С27 ГОСТ8240-72*, ℓ=5700	2	158.0
БЧ		10		ф8А-I ГОСТ5781-82*, ℓ=2850	9	1.1
БЧ		11		" ℓ=570	9	0.23
БЧ		12		" ℓ=600	8	0.24
				Материалы		
				Бетон класса В15	1.8 м³	

Ведомость расхода стали на элемент, кг

Марка элемента	Изделия арматурные								Изделия закладные				Общий расход
	Арматура класса							Всего	Прокат			Всего	
	А-I ГОСТ 5781-82*				Ат-IIIс ГОСТ10884-81*				ГОСТ 8240-72*				
	ф8			Итого	ф12			Итого	С18	С27			
МУ1	22.35	-	-	22.35	30.8	-	-	30.8	53.15	117.6	316	-	433.6	486.75
МУ2	27.93	-	-	27.93	35.4	-	-	35.4	63.33	98.0	316	-	414	477.33

Привязан

Инв. №

ГИП	Печерский	
Нач.отд.	Попов	
Замнач.отд.	Варфоломеев	
Н.контр.	Штырова	
Нач.бюро	Пешехонов	
Нач.груп.	Маликова	
Провер.	Иванницкий	
Инженер	Павельева	

ТП 416-9-58.89 КЖ

Лабораторно-бытовой блок пункта захоронения радиоактивных отходов

Стадия	Лист	Листов
Р	12	

Монолитные участки покрытия МУ1; МУ2. Сечения.

ГСПИ

Копировал

Формат А2

Инв.№подл. 6389 | Подпись и дата 18.12.89 | Взам.инв.№

Ц 00509-02 33

Типовой проект 416-9-58.89 Альбом 2

ВЕДОМОСТЬ РАБОЧИХ ЧЕРТЕЖЕЙ ОСНОВНОГО КОМПЛЕКТА 416-9-58.89 КМ

Лист	Наименование	Примечание
1	Общие данные	
2	Витражи В-1, В-2. План. Сечения	
3	Витражи В-3, В-4. План. сечения	
4	Витражи. Узлы 1—5.	

Ведомость металлоконструкций по видам профилей.

Наименование конструкций по номенклатуре крейскуранта 01-09	Позиции по крейскуранту 01-08	№ по порядку	Код конструкций	Масса конструкций, т: Всего стали повышенной и высокой прочности	По видам профилей стали: Прямоугольный стальной замкнутый профиль	Сталь холодногнутая угловая	Сталь листовая	Прочее		Всего:	Кол. шт.	Серия типовых конструкций
1	2	3	4	5	6	7	8	9				
Витражи			526221		1.214	0.490	0.048	0.006		1.758		

1. Чертежи марки КМ выполнены на основании архитектурно-строительных чертежей проекта.
2. Проект выполнен в соответствии со СНиП II-23-81* ч. II глава 23 „Стальные конструкции. Нормы проектирования".
3. После монтажа металлоконструкции окрасить эмалью ХВ-785 один раз и лаком ХВ-784 за два раза ГОСТ 7313-75* по грунтовке ХС-010 ГОСТ 9355-81.*

ВЕДОМОСТЬ СПЕЦИФИКАЦИИ

Лист	Наименование	Примечание
2	Спецификация элементов витражей	
2	Спецификация стекла	
2	Спецификация резины	

Условные обозначения:

—— Заводская сварка

xxxxx Монтажная сварка

Согласовано: Нач. бюро СТ Ямпинский

Инв. № подл. 6989 | Подпись и дата 18.12.89 | Взам. инв. №

Типовой проект разработан в соответствии с действующими нормами, правилами, инструкциями и государственными стандартами и обеспечивают в процессе эксплуатации производства взрывопожарную и пожарную безопасность при соблюдении предусмотренных проектом технических решений (мероприятий).
Главный инженер проекта 7.07.89 В.М. Печерский

Привязан

Инв. №

ГИП	Печерский	
Нач. отд.	Попов	
Зам. нач. отд.	Варфоломеев	
Н. контр.	Штырова	
Нач. бюро	Пешехонов	
Нач. гр.	Маликова	
Проверил	Иванцукин	
Инженер	Ярко	

ТП 416-9-58.89 КМ

Лабораторно-бытовой блок пункта захоронения радиоактивных отходов

Стадия	Лист	Листов
Р	1	4

Общие данные

ГСПИ

Копировал Формат А2

400509-02 34

Типовой проект 416-9-58.89 Альбом 2

План витражей

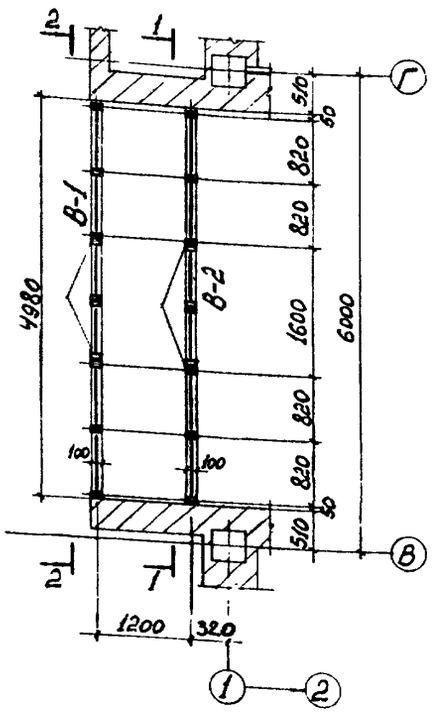

2-2 / В-1

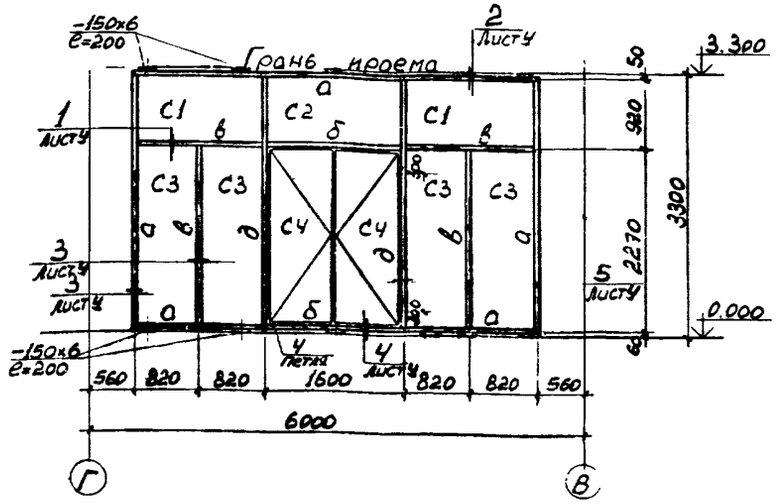

Спецификация элементов витражей

Марка, поз.	Обозначение	Наименование	Кол.	Масса, кг	Примечание
		В-1			
1		□100x70x4 ТУ-36-2287-80	39м	376	
3		L50x5 ГОСТ 19771-74*	9.5м	36	
2		L20x4 ГОСТ 19771-74*	103м	118.5	
5		Сталь листовая ГОСТ 19903-74*		15	
4		Петля ПН3-130 ГОСТ 5088-78*	4шт.	0.48	
6		Замок ЗН3А ГОСТ 5089-80*	1шт.	0.80	
		Итого:		547.0	
		В-2			
1		□100x70x4 ТУ-36-2287-80	37.5м	361	
3		L50x5 ГОСТ 19971-74*	9.5м	36	
2		L20x4 ГОСТ 19771-74*	99м	113.8	
5		Сталь листовая ГОСТ 19903-74*		15	
4		Петля ПН3-130 ГОСТ 5088-78*	4шт.	0.48	
6		Замок ЗН3А ГОСТ 5089-80*	1шт.	0.80	
		Итого:		527	

Спецификация резины на витражи В-1, В-2

Наименование	Эскиз профиля	Кол., м	Характеристика	Примеч.
Резиновый уплотнитель	5, 15	15.0	Губчатая техническая резина с двумя клеенками ТУ38-105867-75	
П-образная резина	5, 5, 6.5	92.0	Резина черного цвета озоностойкая, морозостойкая марки 7-40-68-1 ТУ38-005-204-71. Твердость по Шору 40-60	

ВЕДОМОСТЬ ЭЛЕМЕНТОВ

Марка	Сечение: Эскиз	Поз.	Состав	Опорные усилия: M, кН·м	N, кН	Q, кН	Группа констр.	Марка металла	Примечание
а	1, 2	1	□100x70x4						
		2	L20x4						
б	2, 3, 1	1	□100x70x4						
		2	L20x4						
		3	L50x5						
в	2, 1, 2	1	□100x70x4						
		2	L20x4	конструктивно				Вст3кп2	
д	1, 4, 2, 2, 3, 1	1	□100x70x4						
		2	L20x4						
		3	L50x5						
		4	Петля						

1-1 / В-2

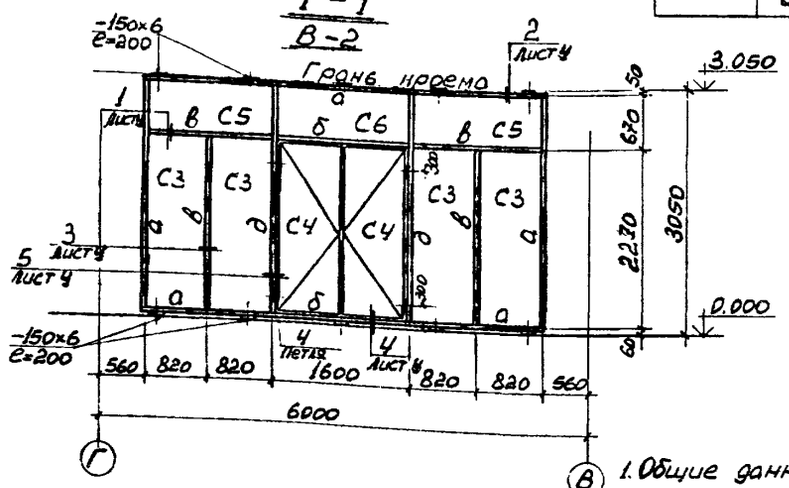

Спецификация стекол витражей

Марка	Размеры, мм: высота	Ширина	Кол., шт.	Примечание
C1	845	1545	2	ГОСТ 7380-77*
C2	845	1425	1	ГОСТ 7380-77*
C3	2185	770	8	ГОСТ 7380-77*
C4	2040	640	8	ГОСТ 7380-77*
C5	595	1545	2	ГОСТ 7380-77*
C6	595	1425	1	ГОСТ 7380-77*

1. Общие данные и общие примечания см. лист 1.
2. Задвижку типа ЗТ (2шт.) принять ГОСТ 5090-86
ручку типа РС250 (2шт.) – ГОСТ 5087-80.

Привязан

Инв. №

ГИП	Пегерский	
Наг. отд.	Поков	
Зам. наг. отд.	Варфоломеев	
Н. контр.	Штырова	
Наг. бюро	Пешехонов	
Наг. гр.	Маликова	
Проверил	Иваницкий	
Инженер	Ярко	

ТП 416-9-58.89 КМ

Лабораторно-бытовой блок пункта захоронения радиоактивных отходов

Стадия	Лист	Листов
Р	2	

Витражи В-1, В-2. План, сечения.

ГСПИ

Копировал

Формат А2

Инв. № подл. 6889 | Подпись и дата 10.12.89 | Взам. инв. №

Ц00509-02 35

Альбом 2

Типовой проект 416-9-58.89

План витражей.

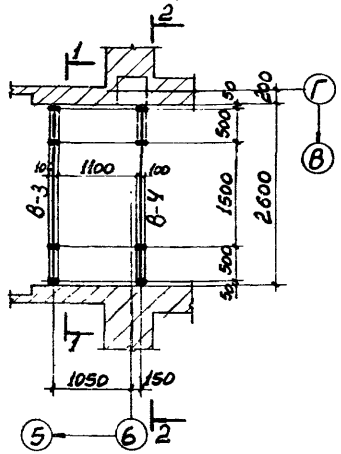

2-2 (В-4)

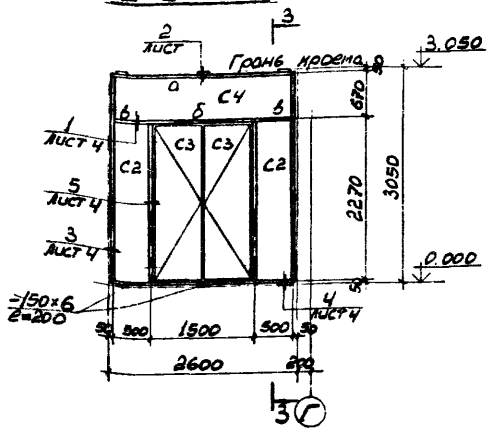

3-3

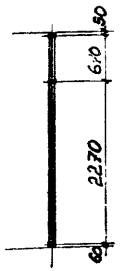

Спецификация элементов витражей (на 1 витраж)

Марка, поз.	Обозначение	Наименование	Кол.	Масса кг	Примечание
		В-3			
1		□100×70×4 ТУ-36-2287-80	25м	241	
3		L50×5 ГОСТ 19771-74*	9.5	36	
2		L20×4 ГОСТ 19771-74*	50,0	57.5	
5		Сталь листовая ГОСТ 19903-74*		9.0	
4		Петля ПН3-130 ГОСТ 5088-78*	4шт.	0.48	
6		Замок ЗНЗА ГОСТ 5089-80*	1шт.	0.80	
		Итого:		345,0	
		В-4			
1		□100×70×4 ТУ-36-2287-80	24,5м	236	
3		L50×5 ГОСТ 19771-74*	9.5м	36	
2		L20×4	49,0м	56.4	
5		Сталь листовая ГОСТ 19903-74*		9.0	
4		Петля ПН3-130 ГОСТ 5088-78*	4шт.	0.48	
6		Замок ЗНЗА ГОСТ 5089-80*	1шт.	0.80	
		Итого:		339,0	

1-1 (В-3)

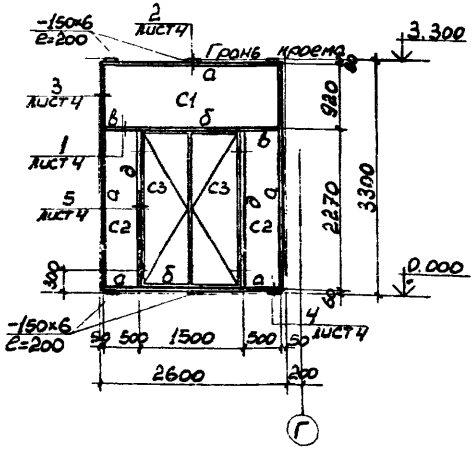

Спецификация резины на витражи В-3, В-4.

Наименование	Эскиз профиля	Кол. м	Характеристика	Примечан.
Резиновый уплотнитель	15	15,0	Губчатая техническая резина с двумя пленками ТУ38-105867-75	
П-образная резина	5 5 6,5	49,0	Резина черного цвета, озоностойкая, морозостойкая марки 7-НО-68-1 ТУ38-005-204-71. Твердость по Шору 40-60.	

Спецификация стекла витражей

Марка	Размеры, мм высота	Размеры, мм ширина	Кол., шт.	Примечания
С1	845	2425	1	ГОСТ 7380-77*
С2	2185	425	4	"
С3	2040	640	4	"
С4	595	2425	1	"

ВЕДОМОСТЬ ЭЛЕМЕНТОВ

Марка	Сечение: Эскиз	Поз.	Состав	Опорные усилия: M, кНм	N, кН	Q, кН	Группа констр.	Марка металла	Примечание
а		1	□100×70×4						
		2	L20×4						
б		1	□100×70×4						
		2	L20×4						
		3	L50×5	конструктивно				Вст3кп2	
в		1	□100×70×4						
		2	L20×4						
д		1	□100×70×4						
		2	L20×4						
		3	L50×5						
		4	Петля						

Общие данные и общие примечания см. лист 1.

Инв. № подл.	Подпись и дата	Взам. инв. №
6989	18.12.89	

Привязан

Инв. №

ГИП	Пегерский	
Нач. отд.	Понов	
Зам. нач. отд.	Варфоломеев	
Н. контр.	Штырова	
Нач. бюро	Пешехонов	
Нач. гр.	Маликова	
Проверил	Иваницкий	
Инженер	Ярко	

ТП 416-9-58.89 КМ

Лабораторно-бытовой блок пункта захоронения радиоактивных отходов

Стадия	Лист	Листов
Р	3	

Витражи В-3, В-4. План. сечения.

ГСПИ

Копировал

Формат А2

Ц 00509-02 36

Типовой проект 416-9-58.89 Альбом 2

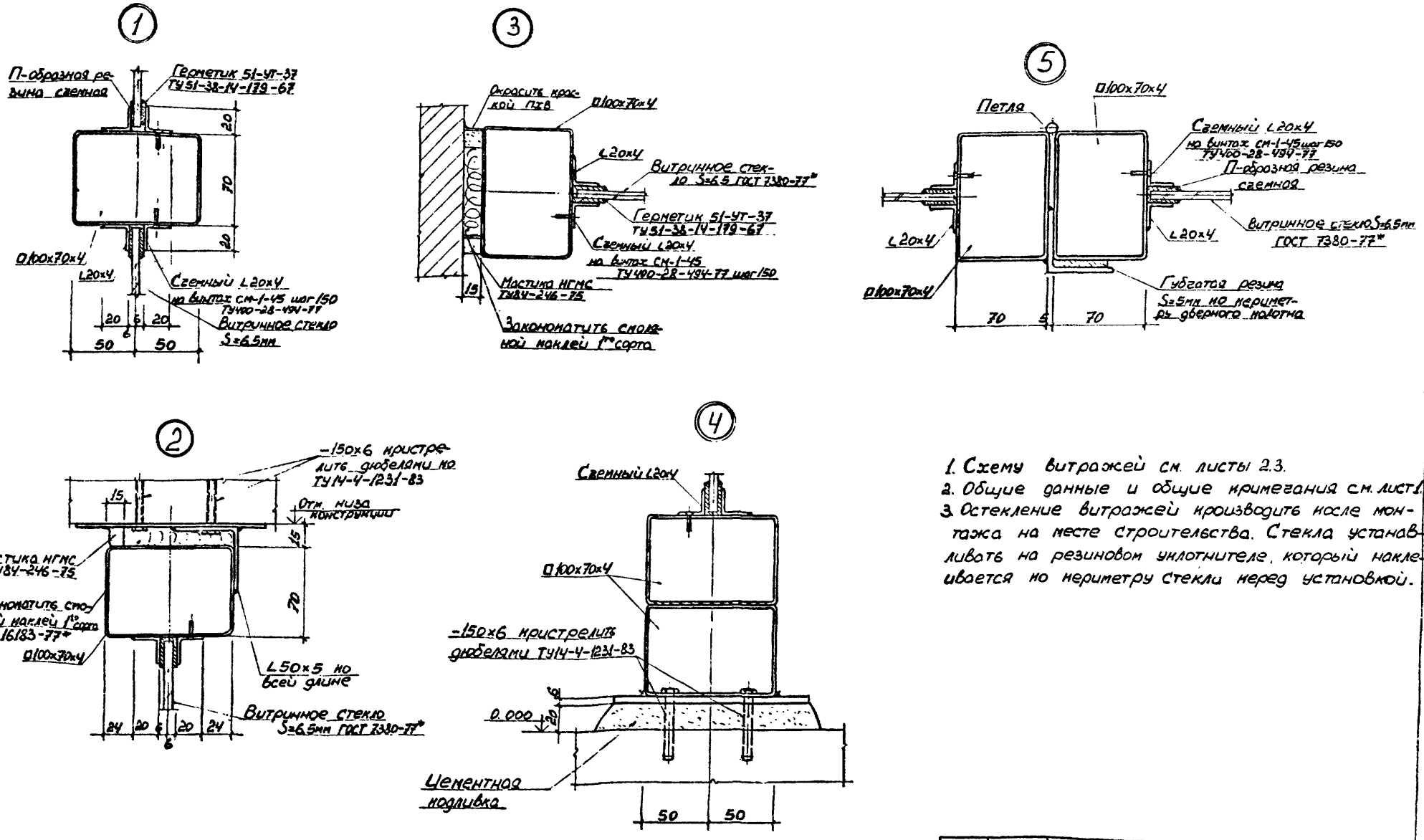

1. Схему витражей см. листы 2.3.
2. Общие данные и общие примечания см. лист 1.
3. Остекление витражей производить после монтажа на месте строительства. Стекла устанавливать на резиновом уплотнителе, который наклеивается по периметру стекла перед установкой.

ГИП	Пегерский		
Нач. отд.	Попов		
Зам. нач. отд.	Варфоломеев		
Н. контр.	Штырова		
Нач. бюро	Пешехонов		
Нач. гр.	Маликова		
Проверил	Иванницкий		
Инженер	Ярко		

Привязан

Инв. №

ТП 416-9-58.89 КМ

ЛАБОРАТОРНО-БЫТОВОЙ БЛОК ПУНКТА ЗАХОРОНЕНИЯ РАДИОАКТИВНЫХ ОТХОДОВ.

Стадия	Лист	Листов
Р	4	

Витражи. Узлы 1-5.

ГСПИ

Копировал Формат А2

Ц00509-02 (37)

Инв. № 698 | Подпись и дата 18.12.85 | Взам. инв. №

gost.e-ecolog.ru